ТИПОВЫЕ СТРОИТЕЛЬНЫЕ КОНСТРУКЦИИ, ИЗДЕЛИЯ И УЗЛЫ

Серия 3.016.1–11

ЭСТАКАДЫ ЖЕЛЕЗОБЕТОННЫЕ КОМБИНИРОВАННЫЕ ПОД ТЕХНОЛОГИЧЕСКИЕ ТРУБОПРОВОДЫ И КАБЕЛИ

Выпуск 1

ИЗДЕЛИЯ ЖЕЛЕЗОБЕТОННЫЕ. РАБОЧИЕ ЧЕРТЕЖИ

РАЗРАБОТАНЫ ИНСТИТУТОМ

ХАРЬКОВСКИЙ ПРОМСТРОЙНИИПРОЕКТ

Главный инженер института Н.Ф Довгий

Главный инженер проекта А.М. Мокин

УТВЕРЖДЕНЫ

Главным управлением проектирования Госстроя СССР письмом №5/6-188 от 14.06.91г.

Введены в действие с 1.10.91г приказом по институту ЦНИИпроектэлектромонтаж №81 от 14.06.91г.

Срок действия - 1996г.

© АПП ЦИТП, 1991г.

25059-04 2

gost.e-ecolog.ru

Обозначение	Наименование	Стр
3.016 1-11.1 ТУ	Технические условия	5. 8
3.016.1-11.1-1	Колонна К11_К15. Опалубка и армирование	9;10
3.016 1-11.1-2	Колонна К12-1-1, К12-7-1	11
3.016.1-11.1-3	Колонна К12-8-1	12
3.016 1-11 1-4	Колонна К12-8-2, К12-12-1; К12-13-1	13
3 016 1-11 1-5	Колонна К16-2-1, К16-3-1, К16-6-1, К16-8-1	14
3.016.1-11.1-6	Колонна К16-2-2, К16-3-2, К16-6-2	15
3.016.1-11 1-7	Колонна К16-10-1, К16-12-1, К16-13-1	16
3.016.1-11.1-8	Траверса Т1	17
3.016.1-11.1-9	Траверса Т2-1	18
3.016.1-11.1-10	Траверса Т2-2	19
3.016.1-11.1-11	Траверса Т2-3	20
3.016.1-11.1-12	Траверса Т3-1	21
3.016.1-11.1-13	Траверса Т3-2	22
3 016 1-11 1-14	Траверса Т3-3	23
3.016.1-11.1-15	Траверса Т3-4	24
3.016 1-11.1-16	Траверса Т3-5	25
3.016.1-11.1-17	Траверса Т4-1	26
3.016.1-11.1-18	Траверса Т4-2	27
3.016.1-11.1-19	Траверса Т4-3	28
3.016.1-11.1-20	Траверса Т4-4	29
3.016.1-11.1-21	Траверса Т4-5	30
3.016.1-11.1-22	Траверса Т4-6	31
3.016.1-11.1-23	Траверса Т4-7	32
3.016.1-11.1-24	Траверса Т4-8	33

Обозначение	Наименование	Стр
3 016.1-11.1-25	Траверса Т5-2	34
3.016 1-11 1-26	Траверса Т5-3	35
3 016.1-11 1-27	Траверса Т5-4	36
3.016.1-11.1-28	Траверса Т5-5	37
3.016 1-11.1-29	Траверса Т5-6	38
3 016.1-11 1-30	Траверса Т5-7	39
3 016 1-11.1-31	Траверса Т5-8	40
3 016 1-11 1-32	Траверса Т5-9	41
3.016.1-11 1-33	Траверса Т5-10	42
3 016.1-11.1-34	Траверса Т5-11	43
3.016.1-11 1-35	Траверса Т5-12	44
3.016.1-11.1-36	Траверса Т5-13	45
3.016.1-11.1-37	Траверса Т5-14	46
3 016.1-11.1-38	Траверса Т5-15	47
3 016.1-11 1-39	Траверса Т6-2	48
3.016 1-11.1-40	Траверса Т6-3	49
3 016 1-11 1-41	Траверса Т6-4	50
3 016 1-11.1-42	Траверса Т6-5	51
3.016.1-11 1-43	Траверса Т6-7	52
3.016.1-11.1-44	Траверса Т6-8	53
3 016,1-11.1-45	Траверса Т6-9	54
3.016.1-11.1-46	Траверса Т6-10	55
3 016.1-11.1-47	Траверса Т6-11	56

Нач отд	Ягрямович	
Н контр	Зорин	
Гл спец	Зорин	
Зав гр	Шахновский	
Вед инж	Боднянский	
Провер		
Разраб	Артеменко	

3.016.1-11.1

Содержание

Стадия	Лист	Листов
Р	1	3

ХАРЬКОВСКИЙ ПРОМСТРОЙНИИПРОЕКТ

Обозначение	Наименование	Стр
3.016.1-11.1-48	Плита фундаментная ПФ1... ПФ4	57
3 016 1-11 1-49	Подколонник ПБ1... ПБ7.	58;59
3.016 1-11 1-50	Плита П1	60
3.016.1-11 1-51	Каркас КП1... КП5. Сборочный чертеж	61
3 016 1-11 1-52	Каркас КП1... КП5 Спецификация	62,63
3 016 1-11 1-53	Каркас КП6	64
3 016 1-11 1-54	Каркас КП7	64
3 016 1-11 1-55	Каркас КП8	65
3 016 1-11 1-56	Каркас КП9	65
3 016 1-11 1-57	Каркас КП10	66
3 016 1-11 1-58	Каркас КП11	66
3 016 1-11 1-59	Каркас КП12	67
3 016.1-11 1-60	Каркас КП13	67
3 016 1-11 1-61	Каркас КП14	68
3 016 1-11 1-62	Каркас КП15	68
3 016 1-11 1-63	Каркас КП16	69
3. 016 1-11 1-64	Каркас КП17	69
3 016.1-11.1-65	Каркас КП18	70
3 016.1-11 1-66	Каркас КП19	70
3 016 1-11 1-67	Каркас КП20	71
3 016.1-11 1-68	Каркас КП21	71
3. 016 1-11.1-69	Каркас КП22	72
3 016.1-11 1-70	Каркас КП23	72
3 016 1-11 1-71	Каркас КП24	73

Обозначение	Наименование	Стр.
3 016.1-11 1-72	Каркас КП25	73
3 016 1-11 1-73	Каркас КП26	74
3 016 1-11 1-74	Каркас КП27	74
3 016 1-11 1-75	Каркас КП28	75
3 016 1-11 1-76	Каркас КП29	75
3 016 1-11 1-77	Каркас КП30	76
3 016 1-11 1-78	Каркас КП31	76
3 016 1-11 1-79	Каркас КП32	77
3 016 1-11 1-80	Каркас КП33	77
3 016.1-11 1-81	Каркас КП34	78
3 016 1-11.1-82	Каркас КП35	78
3 016 1-11 1-83	Каркас КП36	79
3 016 1-11.1-84	Каркас КП37	79
3.016 1-11 1-85	Каркас КП38	80
3.016 1-11 1-86	Каркас КП39	80
3 016 1-11 1-87	Каркас КП40	81
3 016.1-11 1-88	Каркас КП41	81
3 016 1-11 1-89	Каркас КП42	82
3 016.1-11 1-90	Каркас КП43	82
3 016.1-11 1-91	Каркас КП44	83
3 016.1-11 1-92	Каркас КП45	83
3 016.1-11 1-93	Каркас Кр1... Кр3	84
3 016 1-11 1-94	Каркас Кр4; Кр5	84

Обозначение	Наименование	Стр.
3.016.1-11.1-95	Каркас Кр 6; Кр 7	85
3.016.1-11.1-96	Каркас Кр 8; Кр 9	85
3.016.1-11.1-97	Каркас Кр 10; Кр 11	86
3.016.1-11.1-98	Каркас Кр 12; Кр 13	86
3.016.1-11.1-99	Каркас Кр 14; Кр 15	87
3.016.1-11.1-100	Каркас Кр 16; Кр 17	87
3.016.1-11.1-101	Каркас Кр 18... Кр 20	88
3.016.1-11.1-102	Каркас Кр 21; Кр 22	88
3.016.1-11.1-103	Каркас Кр 23	89
3.016.1-11.1-104	Каркас Кр 24	89
3.016.1-11.1-105	Каркас Кр 25	90
3.016.1-11.1-106	Каркас Кр 26	90
3.016.1-11.1-107	Каркас Кр 27	91
3.016.1-11.1-108	Каркас Кр 28	91
3.016.1-11.1-109	Каркас Кр 29	92
3.016.1-11.1-110	Каркас Кр 30	92
3.016.1-11.1-111	Каркас Кр 31	93
3.016.1-11.1-112	Каркас Кр 32	93
3.016.1-11.1-113	Каркас Кр 33	94
3.016.1-11.1-114	Каркас Кр 34	94
3.016.1-11.1-115	Каркас Кр 35	95
3.016.1-11.1-116	Каркас Кр 36	95
3.016.1-11.1-117	Каркас Кр 37	96
3.016.1-11.1-118	Каркас Кр 38	96
3.016.1-11.1-119	Каркас Кр 39	97
3.016.1-11.1-120	Каркас Кр 40	97
3.016.1-11.1-121	Каркас Кр 41	98
3.016.1-11.1-122	Каркас Кр 42	98
3.016.1-11.1-123	Каркас Кр 43	99
3.016.1-11.1-124	Каркас Кр 44	99
3.016.1-11.1-125	Каркас Кр 45	100
3.016.1-11.1-126	Каркас Кр 46	100
3.016.1-11.1-127	Каркас Кр 47	101
3.016.1-11.1-128	Каркас Кр 48	101
3.016.1-11.1-129	Каркас Кр 49	102
3.016.1-11.1-130	Каркас Кр 50	102
3.016.1-11.1-131	Каркас Кр 51	103
3.016.1-11.1-132	Каркас Кр 52	103
3.016.1-11.1-133	Каркас Кр 53	104
3.016.1-11.1-134	Каркас Кр 54	104
3.016.1-11.1-135	Каркас Кр 55	105
3.016.1-11.1-136	Каркас Кр 56	105
3.016.1-11.1-137	Сетка арматурная С1, С2	106
3.016.1-11.1-138	Изделие закладное т1	106

I. Технические условия.

I.I. Колонны и траверсы должны соответствовать требованиям ГОСТ 25628-83 и настоящих технических условий.

I.2. Бетон.

I.2.I. Колонны изготавливаются из тяжелого бетона класса BI5, B22.5 и B30, траверсы - BI5, фундаменты - BI5.

I.2.2. Фактическая прочность бетона (в проектном возрасте и отпускная) должна соответствовать требуемой, назначаемой по ГОСТ I8I05-86 в зависимости от нормируемой прочности бетона и от показателя фактической однородности прочности бетона.

Величина нормируемой отпускной прочности бетона на сжатие должна составлять 70% от его проектного класса по прочности на сжатие в теплый период года и 90% - в холодный период года.

Продолжительность теплого и холодного периода года указывается проектной организацией в соответствии с ГОСТ I3015.0-83 п.7.6.

Поставка колонн и траверс с отпускной прочностью бетона ниже прочности соответствующей его классу по прочности производится при условии, если изготовитель гарантирует достижение бетоном требуемой прочности в проектном возрасте, определяемой по результатам испытания контрольных образцов, изготовленных из бетонной смеси рабочего состава и хранившихся в условиях согласно ГОСТ I8I05-86.

I.2.3. Дополнительные требования к классам бетона колонн, траверс и фундаментов по водонепроницаемости и морозостойкости устанавливаются в конкретном проекте. Соответствующие величины марок бетона (W и F) назначаются по таблице 9 СНиП 2.03.0I-84* "Бетонные и железобетонные конструкции".

I.2.4. Бетон конструкций, предназначенных для применения в условиях воздействия агрессивной среды, а также материалы для изготовления этого бетона должны удовлетворять требованиям, установленным в главе СНиП 2.03.II-85 "Защита строительных конструкций от коррозии".

I.2.5. Качество материалов, применяемых для приготовления бетона, должно обеспечивать выполнение технических требований, установленных настоящими техническими условиями и удовлетворять:

цемент - ГОСТ I0I78-85;

заполнители - ГОСТ I0268-80;

вода - ГОСТ 23732-79

Крупность зерен заполнителей должна быть не более 40 мм.

I.3. Арматурные и закладные изделия.

I.3.I. В качестве рабочей арматуры колонн, траверс и фундаментов применяется стержневая арматура периодического профиля класса A-III по ГОСТ 5781-82.*

В качестве поперечной арматуры применяется горячекатанная гладкая арматура класса A-I по ГОСТ 5781-82.*

I.3.2. Колонны и траверсы армируются пространственными арматурными каркасами, рабочие чертежи которых приведены в настоящем выпуске.

I.3.3. Фундаменты армируются сетками и плоскими каркасами, рабочие чертежи которых приведены в настоящем выпуске.

I.3.4. Изготовление пространственных и плоских каркасов и сеток должно производиться в соответствии с требованиями ГОСТ I0922-90 "Арматурные и закладные изделия сварные, соединения сварные арматуры и закладных изделий железобетонных конструкций. Общие технические условия", ГОСТ I4098-85 "Соединения сварные арматуры и закладных изделий железобетонных конструкций. Типы конструкций и размеры".

I.3.5. Для крестообразных сварных соединений сеток и каркасов типы швов при контактной точечной сварке - КI-Кт. Объединение плоских каркасов и арматурных изделий в пространственный каркас производится следующим образом:

а) объединение плоских каркасов путем приварки поперечных соединительных стержней к продольным стержням плоских каркасов при помощи сварочных клещей для контактной точечной сварки;

б) при отсутствии сварочных клещей для сварки стержней большого диаметра допускается, в виде исключения, приваривать клещами соединительные стержни к поперечным стержням плоских каркасов;

Нач отд	Агранович		3 016.1-11.1 ТУ		
Н контр	Зорин				
Гл спец	Зорин				
Зав гр	Шахновский		Технические условия.	Стадия	Лист	Листов
Вед инж	Боднянская			Р	1	4
Разраб	Петраш			ХАРЬКОВСКИЙ ПРОМСТРОЙНИИПРОЕКТ		

Горизонтальная арматура консоли должна быть привязана вязальной проволокой к продольным стержням каркаса.

I.3.6. Плоские арматурные сетки следует изготавливать с помощью контактной точечной сварки. Сварку сеток производить во всех точках пересечения стержней.

I.3.7. Стыкование стержней при заготовке продольной арматуры каркасов следует производить контактной стыковой сваркой. Не допускается устройство нескольких стыков в одном сечении каркаса.

I.3.8. Для изготовления строповочных петель применяется горячекатанная гладкая арматурная сталь класса А-I марок СтЗсп и СтЗсп или периодического профиля класса АС-II марки IOГТ по ГОСТ 578I-82*.

I.3.9. Закладные изделия должны иметь антикоррозионное покрытие. Вид и техническая характеристика защиты закладных изделий указывается в конкретном проекте.

2. Требования к изготовлению

2.I. Колонны и траверсы следует изготавливать в стальных формах, удовлетворяющих требованиям ГОСТ 2578I-83.

2.2. Проектное положение арматурных изделий в опалубке обеспечивается фиксаторами из плотного цементно-песчаного раствора или пластмассы. Применение стальных фиксаторов не допускается.

2.3. Установка дополнительных закладных деталей производится креплением их к опалубочной форме инвентарными приспособлениями.

Положение остальных закладных изделий допускается фиксировать крепление к арматурному каркасу.

2.4. Отклонение фактических размеров колонн и траверс от номинальных не должно превышать, мм:

- по длине и размерам от торцов колонн до опорных плоскостей консолей ..... ± I6

- по размерам поперечного сечения:

при высоте сечения свыше 250 мм до 500 мм включительно ..... ± 4

свыше 500 мм ..... ± 5

2.5. Отклонение фактических размеров поперечного сечения колонн и траверс высшей категории качества не должны превышать ± 3 мм.

2.6. Отклонение от прямолинейности на длине 2,0 м (местная непрямолинейность) профиля боковых граней не должно превышать ± 5 мм. Непрямолинейность на всю длину не должна превышать I5 мм.

2.7. Торцевые плоскости конструкции должны быть перпендикулярны к ее боковым граням.

Отклонение от перпендикулярности не должно превышать 0,0I проверяемого размера торцевой плоскости колонны.

2.8. Отклонение от номинального положения стальных закладных изделий, расположенных в одном уровне с поверхностью бетона и не служащих фиксаторами при монтаже, не должны превышать, мм:

в плоскости боковых граней колонн или траверс:

- для элементов закладных изделий длиной до I00 мм 5

- для элементов закладных изделий длиной свыше I00 мм I0

- из плоскости боковых граней колонн 3

Отклонение от номинального положения стальных закладных изделий, расположенных не на одном уровне с поверхностью бетона или служащих фиксаторами при монтаже, не должны превышать 3 мм.

2.9. Отклонение толщины защитного слоя бетона до арматуры не должно превышать величин, указанных в таблице 2.

Таблица 2

Номинальная толщина защитного слоя бетона до поверхности арматурного стержня, мм	Предельные отклонения по толщине защитного слоя бетона при линейных размерах поперечного сечения элемента, мм			
	до 400		свыше 400	
	неагрессивная среда	агрессивная среда	неагрессивная среда	агрессивная среда
20 и более	+5	+5; -3	+10; -5	+10; -3

2.10. Отклонение от номинального положения строповочных петель не должно превышать 15 мм.

2.11. Качество поверхностей должно удовлетворять категории А6 по ГОСТ 13015.0-83.

2.12. На поверхности колонн и траверс не допускаются: раковины диаметром 10 мм и глубиной 5 мм, местные наплывы бетона и впадины высотой или глубиной более 5 мм, околы бетона глубиной более 7 мм и длиной не более 50 мм на 1 м ребра, обнажение арматуры.

2.13. На лицевой поверхности конструкций не допускаются жировые и ржавые пятна.

2.14. В бетоне колонн, поставляемых потребителю, трещины не допускаются за исключением усадочных и других поверхностных технологических трещин, ширина которых не должна превышать 0,1 мм при числе их не более 1 на 1 м длины конструкции.

2.15. Поверхности закладных изделий и строповочных приспособлений должны быть очищены от наплывов бетона и раствора.

2.16. На боковых гранях колонн масляной краской наносятся риски с прочерчиванием на них осевых линий для выверки колонн и примыкающих к ним конструкций.

2.17. Извлечение колонн и траверс из опалубочной формы следует производить при достижении бетоном не менее 70% проектной прочности.

3. Маркировка.

3.1. Маркировку колонн следует производить в соответствии с ГОСТ 13015.2-81.

3.2. Маркировочные надписи и знаки необходимо наносить на видимой (при хранении и монтаже) боковой поверхности изделия вблизи ее нижнего конца, несмываемой краской темного цвета с помощью трафарета.

4. Правила приемки.

4.1. Изделия должны быть приняты отделом технического контроля (ОТК) предприятия-изготовителя в соответствии с требованиями ГОСТ 13015.1-81.

4.2. Каждую партию изделий, принятую техническим контролем предприятия-изготовителя, следует сопровождать документом о качестве по ГОСТ 13015.3-81.

Дополнительно в документе о качестве должны быть приведены марки бетона по морозостойкости и водонепроницаемости, если эти показатели указаны в рабочих чертежах.

5. Методы контроля и испытания.

5.1. Текущий приемочный контроль колонн и траверс следует выполнять неразрушающими методами.

Прочность, жесткость и трещиностойкость конструкций должны обеспечиваться соблюдением комплекса нормируемых и проектных показателей, характеризующих прочность бетона, толщину защитного слоя и геометрические размеры сечений, расположение арматуры и прочность сварных соединений, диаметр и механические свойства стали, основные размеры арматурных изделий, проверяемых в соответствии с требованиями ГОСТ 13015.1-81 в процессе входного, операционного и приемочного контроля.

5.2. Размеры, непрямолинейность и неперпендикулярность колонн и траверс, положение стальных закладных изделий и строповочных отверстий или петель, а также качество поверхностей проверяют в соответствии с требованиями ГОСТ 13015.0-83 и настоящих технических условий.

5.3. Прочность бетона на сжатие следует определять по ГОСТ 10180-78.

5.4. Приемочный контроль прочности бетона неразрушающими методами осуществляют в соответствии с ГОСТ 18105-86.

5.5. Морозостойкость бетона следует определять по ГОСТ10060-87.

5.6. Марку бетона по водонепроницаемости (при необходимости) следует определять в соответствии с ГОСТ 12730.0-78 и 12739.5-84.

5.7. Методы контроля и испытаний арматурных и закладных изделий принимают по ГОСТ 10922-90.

Качество сварных соединений арматуры проверяют ультразвуковым методом, согласно ГОСТ 23858-79.

5.8. Размеры и расположение арматуры и толщины защитного слоя бетона проверяют по ГОСТ 17625-83, ГОСТ 22904-78 или другими неразрушающими методами, позволяющими определять положение арматуры при помощи приборов, обеспечивающих измерение толщины защитного слоя бетона, с погрешностью +1,0 мм.

При отсутствии необходимых приборов допускается вырубка борозд и обнажение арматуры колонн с последующей заделкой борозд.

6. Транспортирование и хранение.

6.1. Транспортирование колонн и траверс необходимо производить в соответствии с ГОСТ 13015.4-84 и схемам опирания.

6.2. Сборные железобетонные изделия (колонны и траверсы) должны храниться в штабелях, уложенными на инвентарные прокладки из дерева, расположенные одна под другой строго по вертикали.

7. Гарантии поставщика.

7.1. Изготовитель гарантирует соответствие колонн и траверс требованиям настоящих технических условий при соблюдении потребителем условий транспортирования, хранения, монтажа и эксплуатации.

7.2. Гарантийный срок хранения и эксплуатации колонн и траверс, в течение которого изготовитель обязан устранить обнаруженные скрытые дефекты, устанавливается 2 года со дня отгрузки потребителю, но не более 2,5 лет с момента их изготовления.

Скрытыми дефектами следует считать такие, которые не могли быть обнаружены при приемочном контроле и выявились в процессе транспортирования, монтажа и эксплуатации.

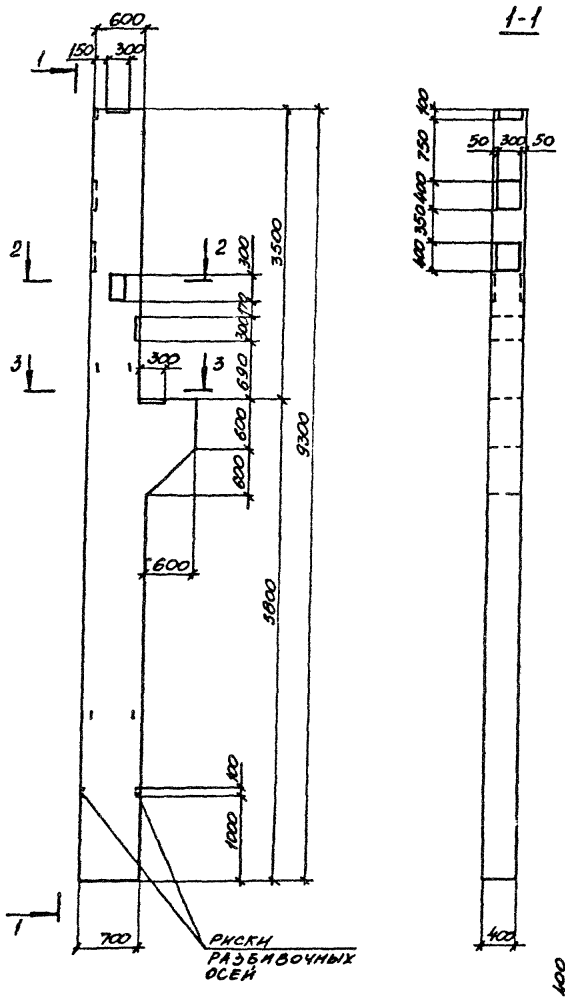

1-1

Формат	Зона	Поз.	Обозначение	Наименование	Кол. на испол. К1-1	К1-2	К1-3	К1-4	К1-5	Примечание
				Документация						
			3.016.1-11.1 ТУ	Технические условия						
				Сборочные единицы						
				Каркас						
А3		1	3.016.1-11.1-51	КП1	1					315,2
			"	КП2		1				360,4
			"	КП3			1			434,4
			"	КП4				1		547,6
			"	КП5					1	623,4
				Материалы						
				Бетон класса В30	2,7	2,7	2,7	2,7	2,7	м³

2-2

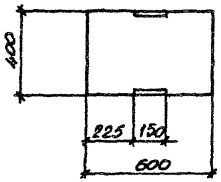

3-3

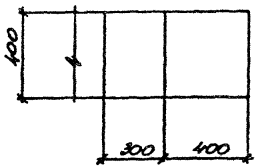

1. Все закладные детали входят в состав пространственных каркасов КП1...КП5
2. Колонны изготовить в опалубке серии 1.424.1-5 вып.1/87.

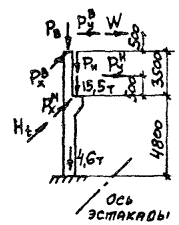

Марка колонны	Нагрузки расчетные, т $P_в$	$P_н$	$P_x^в$	$P_x^н$	$P_y^в$	$P_y^н$	W	$H_ц$
К1-1	15,8	9,7	0,51	0,24	—	—	1,4	0,28
К1-2	15,8	9,7	0,51	0,24	1,1	0,55	1,4	0,28
К1-3	23,8	17,6	0,96	0,63	—	—	1,4	—
К1-4	23,8	17,6	0,96	0,63	1,65	1,1	1,4	—
К1-5	23,8	17,6	1,35	0,88	1,65	1,1	1,4	—

Н. контр.	Зорин	
Гл. спец.	Зорин	
Зав. гр.	Шатковский	
Вед. инж.	Бодянская	
Провер.	Бодянская	
Разраб.	Евланникова	

3.016.1-11.1-1

Колонна К1-1...К1-5 Опалубка и армирование

Стадия	Масса	Масштаб
Р	6750	
Лист 1	Листов 2	

ХАРЬКОВСКИЙ ПРОМСТРОЙНИИПРОЕКТ

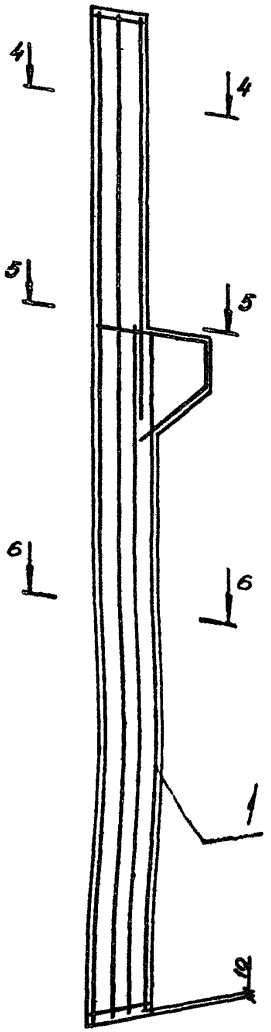

4-4

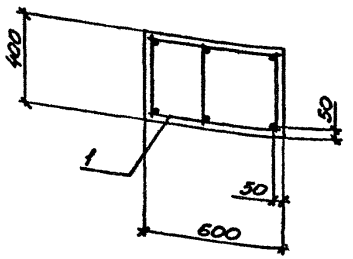

5-5

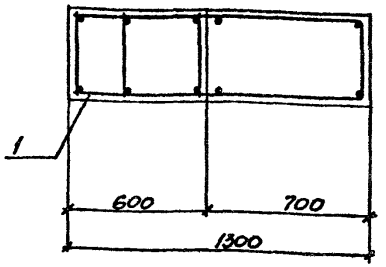

6-6

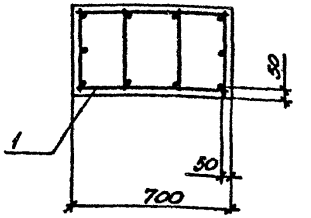

Ведомость расхода стали на элемент, кг.

Марка элемента	Изделия арматурные												Изделия закладные										Общий расход
	Арматура класса											Всего	Арматура класса					Прокат марки			Всего		
	A-I			A III									AI		A III			C 23⁵					
	ГОСТ 5781-82*												ГОСТ 5781-82*					ГОСТ 19903-74*					
	ф6	ф8	Итого	ф10	ф12	ф16	ф20	ф25	ф28	ф32	Итого		ф20	Итого	ф8	ф12	Итого	δ=6	δ=8	Итого			
К1-1	5,0	23,6	28,6	12,9	7,7	80,0		116,2			216,8	245,4	12,4	12,4	1,8	12,5	14,3	5,6	37,5	43,1	69,8	315,2	
К1-2	5,0	23,6	28,6	12,9	7,7		125,2	116,2			262,0	290,6	12,4	12,4	1,8	12,5	14,3	5,6	37,5	43,1	69,8	360,4	
К1-3	5,0	23,6	28,6	12,9	7,7		125,2			190,2	336,0	364,6	12,4	12,4	1,8	12,5	14,3	5,6	37,5	43,1	69,8	434,4	
К1-4		19,2	19,2	12,9	7,7				247,8	190,2	458,6	477,8	12,4	12,4	1,8	12,5	14,3	5,6	37,5	43,1	69,8	547,6	
К1-5		19,2	19,2	12,9	7,7					513,8	534,4	553,6	12,4	12,4	1,8	12,5	14,3	5,6	37,5	43,1	69,8	623,4	

К12-1-1; К12-7-1

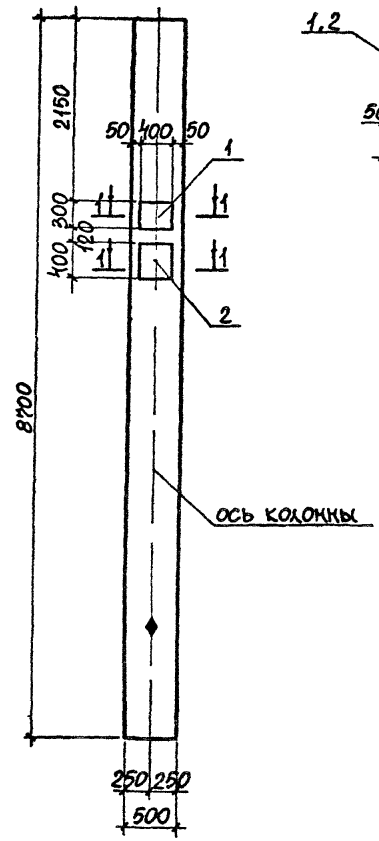

1-1

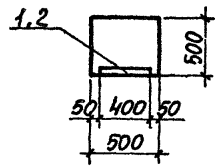

Форм	Зона	Поз	Обозначение	Наименование	Кол-во К12-1-1	Кол-во К12-7-1	Примеч.
				Документация			
			3016 1-11 1 ТУ	Технические условия			
				Сборочные единицы			
ДЧ			3015-3/82 В II-2	К12-1	1		5400 кг
ДЧ			"	К12-7		1	5400 кг
				Изделие закладное			
		1	1400-15 в.1	МН144-1	1	1	10,0 кг
		2	"	МН15В-2	1	1	21,7 кг

Ведомость расхода стали на дополнительные закладные изделия, кг

Марка элемента	Изделия закладные: арматура класса А-III ГОСТ 5781-82* Ø12	Ø16	Итого	прокат марки С235 ГОСТ 19903-74* δ=8	δ=12	Итого	Всего	Общий расход
К12-1-1	2,5	6,6	9,1	7,5	15,1	22,6	31,7	31,7
К12-7-1	2,5	6,6	9,1	7,5	15,1	22,6	31,7	31,7

1. Колонны изготовить в опалубке по серии 3015-3/82.
2. На грани колонны, указанной на чертеже, нанести несмываемой краской знак ♦, обозначающий сторону монтажа.

Н.контр.	Зорин		
Гл.спец.	Зорин		
Зав.гр.	Шахновский		
Вед.инж.	Бодянская		
Провер.	Шахновский		
Разраб.	Гайдарж		

3016 1-11 1-2

Колонна К12-1-1; К12-7-1

Стадия	Масса	Масштаб
Р	5400	
Лист	Листов 1	

ХАРЬКОВСКИЙ ПРОМСТРОЙНИИПРОЕКТ

25059-04 12

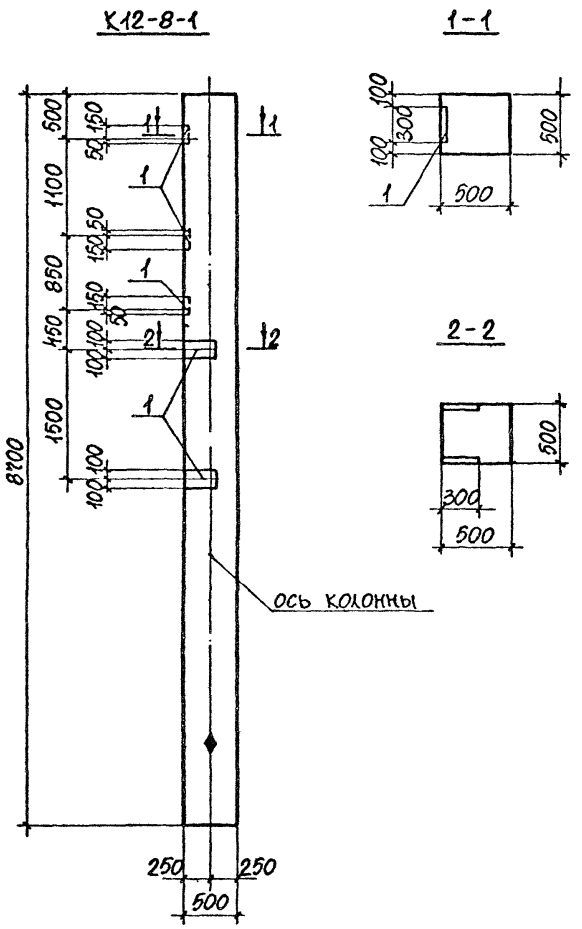

Формат	Зона	Поз.	Обозначение	Наименование	Кол-во К12-8-1	Примеч.
				Документация		
			3016 1-11 1 ТУ	Технические условия		
				Сборочные единицы		
А4			3.015-3/82 В II-2	К12-8	1	5400 кг
				Изделие закладное		
		1	1.400-15 В.1	МН137-2	7	5.8 кг

Ведомость расхода стали на дополнительные закладные изделия, кг

Марка элемента	Изделия закладные					Общий расход
	Арматура класса А-III ГОСТ 5781-82*		Прокат марки С 235 ГОСТ 19903-74*		Всего	
	Ø12	Итого	δ=8	Итого		
К12-8-1	14,0	14,0	26,6	26,6	40,6	40,6

1 Колонны изготовить в опалубке по серии 3.015-3/82.
2. На грани колонны, указанной на чертеже, нанести несмываемой краской знак ♦, обозначающий сторону монтажа

Н. контр.	Зорин		3016.1-11 1-3	
Гл. спец.	Зорин		Колонна К12-8-1	Стадия: Р; Масса: 5400; Масштаб:
Зав. гр.	Шахновский			Лист; Листов 1
Вед. инж.	Боднянский			Харьковский Промстройниипроект
Провер.	Шахновский			
Разраб.	Гайдаржи			

25059-04 13

К12-8-2, К12-12-1, К12-13-1

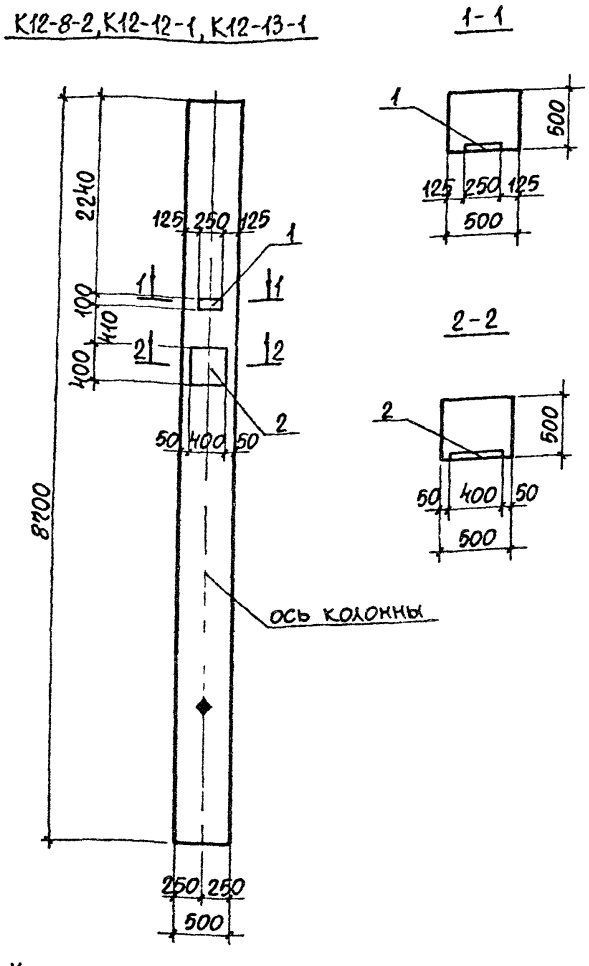

Формат	Зона	Поз	Обозначение	Наименование	К-во К12-8-2	К-во К12-12-1	К-во К12-13-1	Примеч
				Документация				
			3.016.1-11.1 ТУ	Технические условия				
				Сборочные единицы				
А4			3.015-3/82 В II-2	К12-8	1			5400 кг
А4			"	К12-12		1		5400 кг
А4			"	К12-13			1	5400 кг
				Изделие закладное				
		1	1400-15 В 1	МН 133-2	1	1	1	36 кг
		2	"	МН 158-2	1	1	1	217 кг

Ведомость расхода стали на дополнительные закладные изделия, кг

Марка элемента	Изделия закладные: арматура класса А-III ГОСТ 5781-82* Ø12	Ø16	Итого	прокат марки С235 ГОСТ 19903-74* δ=8	С245 δ=12	Итого	Всего	Общий расход
К12-8-2	2,0	66	86	1,6	15,1	16,7	25,3	25,3
К12-12-1	2,0	66	86	1,6	15,1	16,7	25,3	25,3
К12-13-1	2,0	66	86	1,6	15,1	16,7	25,3	25,3

1 Колонны изготовить в опалубке по серии 3.015-3/82

2 На грани колонны, указанной на чертеже качести несмываемой краской знак ♦, обозначающий сторону монтажа

Н. контр.	Зорин	
Гл. спец.	Зорин	
Зав. гр.	Шахновский	
Вед. инж.	Боднянская	
Провер.	Шахновский	
Разраб.	Акбаржи	

3.016.1-11.1-4

Колонна К12-8-2, К12-12.1, К12-13-1

Стадия	Масса	Масштаб
Р	5400	
Лист	Листов 1	

Харьковский Промстройниипроект

К16-2-1; К16-3-1; К16-6-1; К16-8-1 1-1

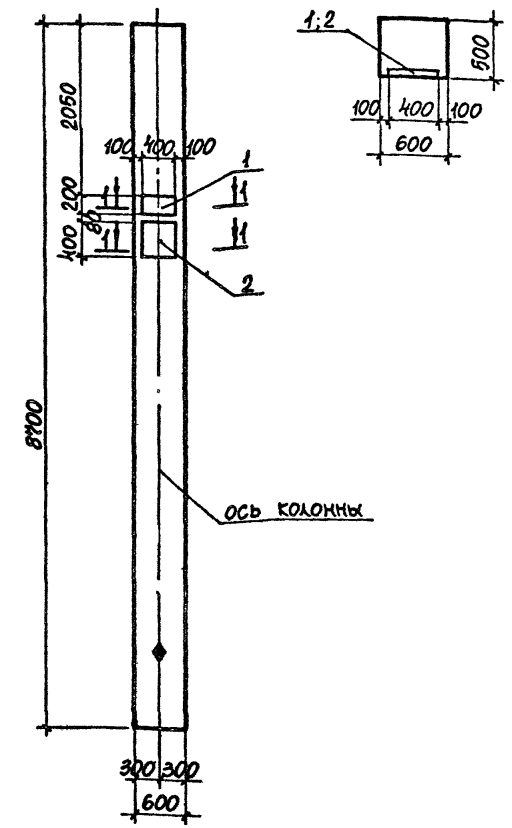

Формат	Зона	Поз.	Обозначение	Наименование	Кол-во К16-2-1	К16-3-1	К16-6-1	К16-8-1	Примеч.
				Документация					
			3.016.1-11.1 ТУ	Технические условия					
				Сборочные единицы					
А4			3.015-3/82 В.II-2	К16-2	1				6500 кг
А4			"	К16-3		1			6500 кг
А4			"	К16-6			1		6500 кг
А4			"	К16-8				1	6500 кг
				Изделие закладное					
		1	1.400-15 В.1	МН139-1	1	1	1	1	4,5 кг
		2	"	МН158-2	1	1	1	1	21,7 кг

Ведомость расхода стали на дополнительные закладные изделия, кг

Марка элемента	Изделия закладные: Арматура класса А-III ГОСТ 6727-80* ф8	ф16	Итого	Прокат марки С235 ГОСТ 19903-74* δ=6	δ=12	Итого	Всего	Общий расход
К16-2-1	0,7	6,6	7,3	3,8	15,1	18,9	26,2	26,2
К16-3-1	0,7	6,6	7,3	3,8	15,1	18,9	26,2	26,2
К16-6-1	0,7	6,6	7,3	3,8	15,1	18,9	26,2	26,2
К16-8-1	0,7	6,6	7,3	3,8	15,1	18,9	26,2	26,2

1. Колонны изготовить в опалубке по серии 3.015-3/82.
2. На грани колонны, указанной на чертеже, нанести несмываемой краской знак ♦, обозначающий сторону монтажа.

Н.контр.	Зорин		
Гл.спец.	Зорин		
Зав.гр.	Шахновский		
Вед.инж.	Боднянская		
Провер.	Шахновский		
Разраб.	Гайдаржи		

3.016.1-11.1-5

Колонна К16-2-1; К16-3-1; К16-6-1; К16-8-1

Стадия	Масса	Масштаб
Р	6500	
Лист	Листов 1	

Харьковский Промстройниипроект

К16-2-2; К16-3-2; К16-6-2

1-1

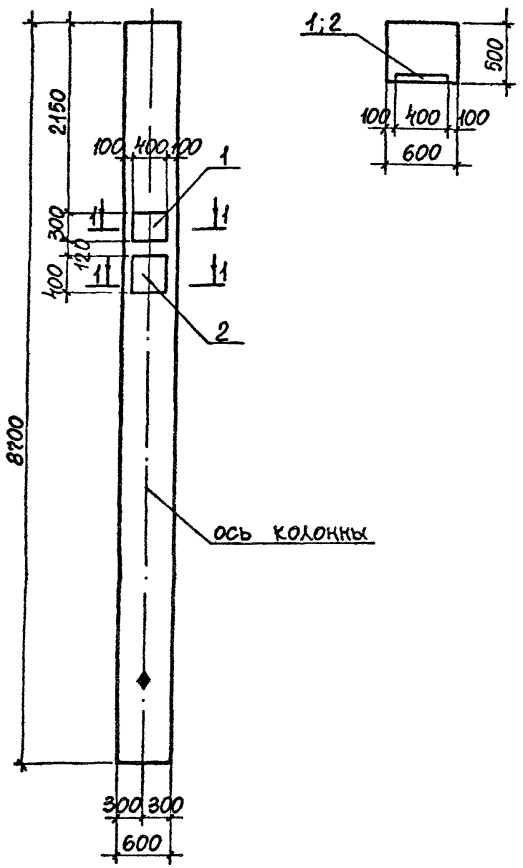

Формат	Зона	Поз.	Обозначение	Наименование	Кол-во К16-2-2	Кол-во К16-3-2	Кол-во К16-6-2	Примеч
				Документация				
			3.016.1-11.1 ТУ	Технические условия				
				Сборочные единицы				
А4			3.015-3/82 в.II-2	К16-2	1			6500 кг
А4			"	К16-3		1		6500 кг
А4			"	К16-6			1	6500 кг
				Изделие закладное				
		1	1.400-15 в.1	МН144-1	1	1	1	10,0 кг
		2	"	МН158-2	1	1	1	21,7 кг

Ведомость расхода стали на дополнительные закладные изделия, кг

Марка элемента	Изделия закладные: Арматура класса А-III ГОСТ 5781-82* ф12	ф16	Итого	Прокат марки С235 ГОСТ 19903-74* δ=8	δ=12	Итого	Всего	Общий расход
К16-2-2	2,5	6,6	9,1	7,5	2,5	10,0	19,1	19,1
К16-3-2	2,5	6,6	9,1	7,5	2,5	10,0	19,1	19,1
К16-6-2	2,5	6,6	9,1	7,5	2,5	10,0	19,1	19,1

1. Колонны изготовить в опалубке по серии 3.015-3/82.
2. На грани колонны, указанной на чертеже, нанести несмываемой краской знак ♦, обозначающий сторону монтажа.

Н контр.	Зорин		3.016.1-11.1-6
ГА спец.	Зорин		Колонна К16-2-2; К16-3-2; К16-6-2
Зав гр	Шахновский		Стадия Р; Масса 6500; Масштаб
Вед инж.	Боднянская		Лист; Листов 1
Провер	Шахновский		Харьковский промстройниипроект
Разраб	Гайдаржи		

25059-04 16

К16-10-1; К16-12-1; К16-13-1

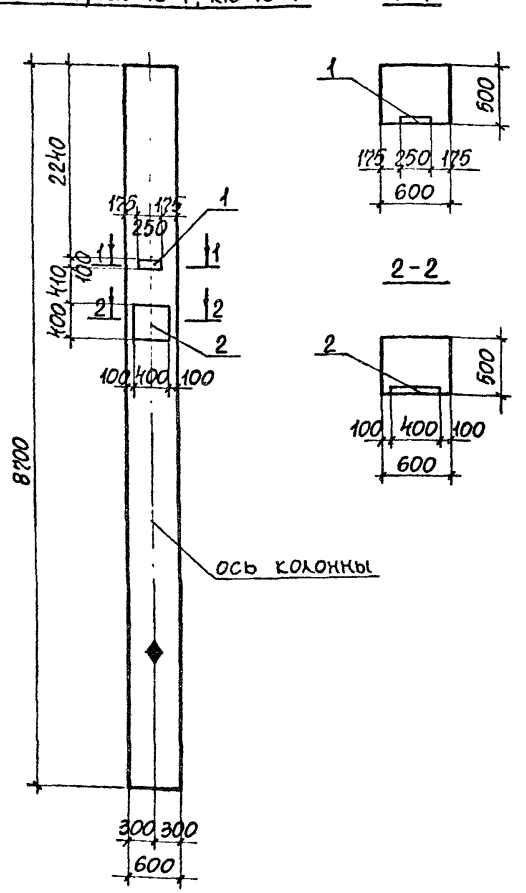

Формат	Зона	Поз.	Обозначение	Наименование	Кол-во К16-10-1	Кол-во К16-12-1	Кол-во К16-13-1	Примеч
				Документация				
			3.016.1-11.1 ТУ	Технические условия				
				Сборочные единицы				
А4			3.015-3/82 В II-2	К16-10	1			6525 кг
А4			"	К16-12		1		6525 кг
А4			"	К16-13			1	6525 кг
				Изделие закладное				
		1	1400-15 В.1	МН 133-2	1	1	1	3.6 кг
		2	"	МН 158-2	1	1	1	21.7 кг

Ведомость расхода стали на дополнительные закладные изделия, кг

Марка элемента	Изделия закладные: Арматура класса А-III ГОСТ 5781-82* ф12	ф16	Итого	Прокат марки С235 ГОСТ 19903-74* δ=8	С245 δ=12	Итого	Всего	Общий расход
К16-10-1	2,0	6,6	8,6	1,6	15,1	16,7	25,3	25,3
К16-12-1	2,0	6,6	8,6	1,6	15,1	16,7	25,3	25,3
К16-13-1	2,0	6,6	8,6	1,6	15,1	16,7	25,3	25,3

1 Колонны изготовить в опалубке по серии 3.015-3/82.

2 На грани колонны, указанной на чертеже, нанести несмываемой краской знак ◆, обозначающий сторону монтажа.

Н. контр.	Зорин	
Гл. спец.	Зорин	
Зав. гр.	Шахновский	
Вед. инж.	Боднянская	
Провер.	Шахновский	
Разраб.	Гайдарин	

3.016.1-11.1-7

Колонна К16-10-1; К16-12-1; К16-13-1

Стадия	Масса	Масштаб
Р	6525	

Лист | Листов 1

Харьковский Промстройниипроект

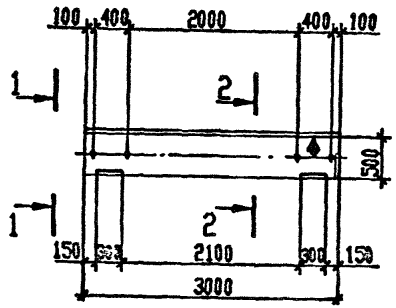

1-1

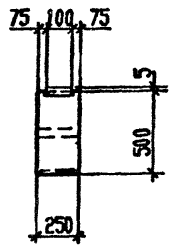

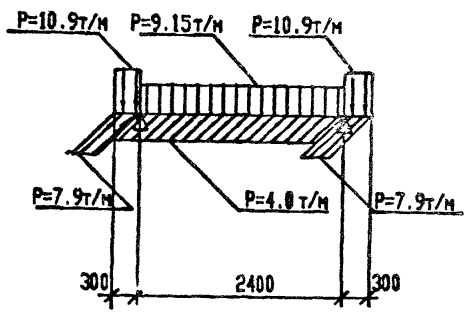

2-2

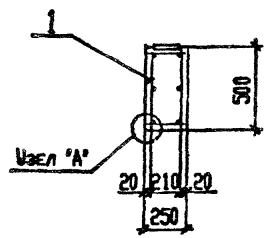

Формат	Зона	Поз.	Обозначение	Наименование	Кол	Примеч
				Документация		
			3.016.1-11.1 ТУ	Технические условия		
				Сборочный чертеж		
А4		1	3.016.1-11.1-53	Каркас пространственный КП6	1	85,4
				Материалы		
				Бетон класса В15	0,38	м³

Узел "А"

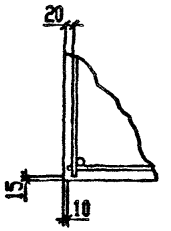

1. В схеме нагрузок приведены расчетные нагрузки.
2. Все закладные детали входят в состав пространственного караса КП6
3. Траверсу изготавливать в опалубке траверсы Т9-1 серии 3.015-1/82.
4. На поверхности траверсы, указанной на чертеже, несмываемой краской нанести знак ♦, обозначающий сторону монтажа.

Ведомость расхода стали на элемент, кг.

Марка элемента	Изделия арматурные					Изделия закладные										Общий расход
	Арматура класса				Всего	Арматура класса			Прокат марки						Всего	
	А-III		А-I			А-III			С235				Ст1кп			
	ГОСТ 5781-82*					ГОСТ 5781-82*			ГОСТ 19903-74*				ГОСТ 3262-75*			
	Ø18	Итого	Ø8	Итого		Ø8	Ø12	Итого	δ=8			Итого	газ 1¼"	Итого		
Т1	24,0	24,0	14,6	14,6	38,6	3,0	10,3	13,3	30,3			30,3	3,2	3,2	46,8	85,4

Н. контр.	Зорин		3.016.1-11.1-8				
Гл. спец.	Зорин		Траверса Т1	Стадия	Масса	Масштаб	
Зав. гр.	Шахновская			Р	940		
Вед. инж.	Бадянская			Лист	Листов 1		
Провер.	Шахновская			ХАРЬКОВСКИЙ ПРОМСТРОЙНИЙПРОЕКТ			
Разраб.	Дубинкер						
Рассмот.	Евланникова						

25059-04 18

Формат А3

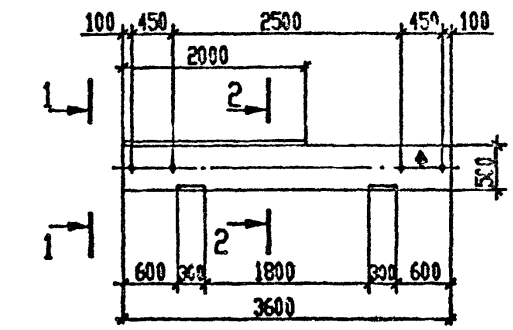

1-1

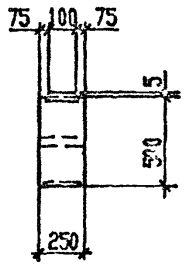

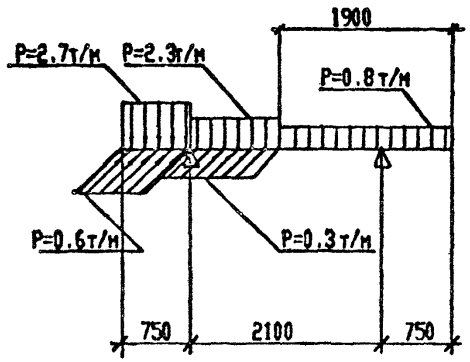

2-2

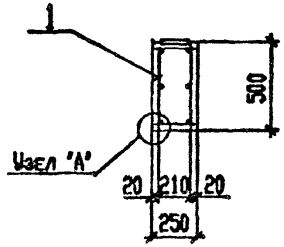

Формат	Зона	Поз.	Обозначение	Наименование	Кол	Примеч
				Документация		
			3.016.1-11.1 ТУ	Технические условия		
				Сборочный чертеж		
А4		1	3.016.1-11.1-54	Каркас пространственный КП7	1	47,5кг
				Материалы		
				Бетон класса В15	0,45	м³

Узел "А"

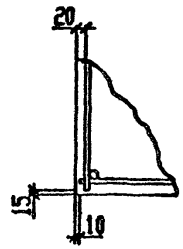

1. В схеме нагрузок приведены расчетные нагрузки.
2. Все закладные детали входят в состав пространственного караса КП7.
3. Траверсу изготавливать в опалубке траверсы Т11-1 серии 3.015-1/82.
4. На поверхности траверсы, указанной на чертеже, несмываемой краской нанести знак ♦, обозначающий сторону монтажа.

Ведомость расхода стали на элемент, кг.

Марка элемента	Изделия арматурные					Изделия закладные										Общий расход
	Арматура класса				Всего	Арматура класса			Прокат марки						Всего	
	А-III		А-I			А-III			С235				Ст1кп			
	ГОСТ 5781-82*					ГОСТ 5781-82*			ГОСТ 19903-74*				ГОСТ 3[illegible]-15*			
	Ø8	Итого	Ø6	Итого		Ø8	Ø12	Итого	Б=6	Б=8		Итого	[illegible]	Итого		
Т2-1	5,6	5,6	9,1	9,1	14,7	2,6	4,4	7,0	1,0	21,6		22,6	3,2	3,2	32,5	47,5

				3.016.1-11.1-9			
Н контр	Зорин	[signature]		Траверса Т2-1	Стадия	Масса	Масштаб
Гл сп ц	Зорин	[signature]			Р	1100	
Зав гр.	Шахновский	[signature]			Лист	Листов 1	
Гл инж	Сельвинская	[signature]			ХАРЬКОВСКИЙ ПРОМСТРОЙНИИПРОЕКТ		
Проверр	Шахновский	[signature]					
Разраб.	Дюмкер	[signature]					
Рас мат.	Селивановская	[signature]					

25059-04 19

Формат А3

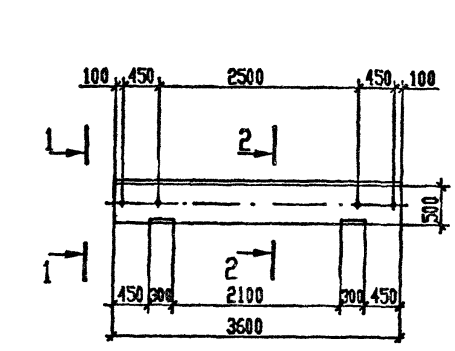

1-1

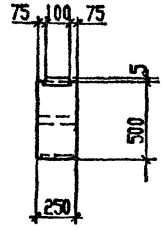

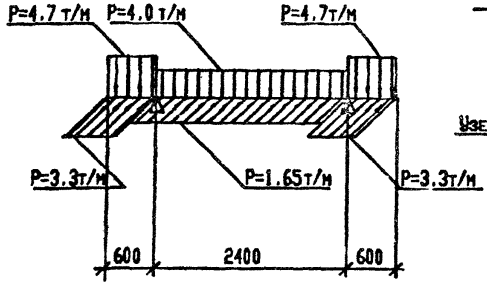

2-2

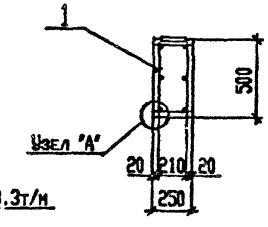

Формат	Зона	Поз.	Обозначение	Наименование	Кол	Примеч
				Документация		
			3.016.1-11.1 ТУ	Технические условия		
				Сборочный чертеж		
А4		1	3.016.1-11.1-55	Каркас пространственный КПВ	1	69,2кг
				Материалы		
				Бетон класса В15	0,45	м³

Узел "А"

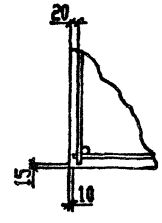

1. В схеме нагрузок приведены расчетные нагрузки.
2. Все закладные детали входят в состав пространственного каркаса КПВ.
3. Траверсу изготавливать в опалубке траверсы Т11-1 серии 3.015-1/82.

Ведомость расхода стали на элемент, кг.

Марка элемента	Изделия арматурные					Изделия закладные									Общий расход
	Арматура класса				Всего	Арматура класса	Прокат марки							Всего	
	A-III		A-I			A-III	С235					Ст1кп			
	ГОСТ 5781-82					ГОСТ 5781-82	ГОСТ 19903-74					ГОСТ 3252-75			
	Ø14	Итого	Ø6	Итого		Ø8	Ø12	Итого	Б-8			Итого	1,1х17,5 / 1,1х5	Итого	
Т2-2	17,2	17,2	9,1	9,1	26,3	3,6	4,4	8,0	31,7			31,7	3,2	3,2	42,9	69,2

Н. контр.	Зорин		
Гл. спец.	Зорин		
Зав. гр.	Шаховская		
Дед инж.	Бодянская		
Провер.	Шаховская		
Разраб.	Дубинкер		
Рассмот.	Евлахникова		

3.016.1-11.1-10

Траверса Т2-2

Стадия	Масса	Масштаб
Р	1100	
Лист	Листов 1	

ХАРЬКОВСКИЙ ПРОМСТРОЙНИИПРОЕКТ

25059-04 20

Формат А3

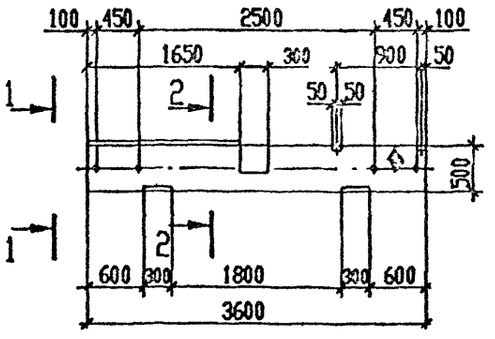

1-1

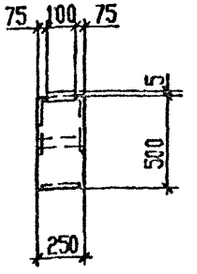

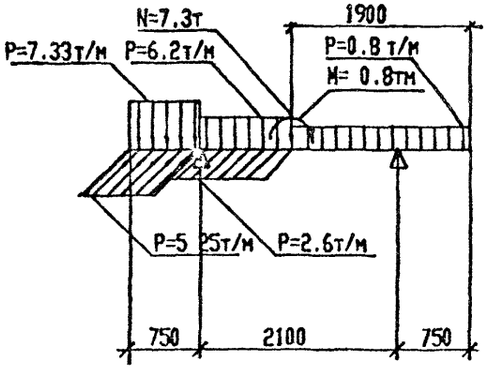

2-2

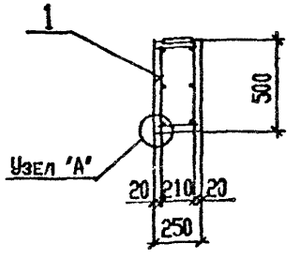

Формат	Зона	Поз.	Обозначение	Наименование	Кол	Примеч
				Документация		
			3.016.1-11.1 ТУ	Технические условия		
				Сборочный чертеж		
А4		1	3.016.1-11.1-56	Каркас пространственный КП9	1	91,4 кг
				Материалы		
				Бетон класса В15	0,45	м³

Узел 'А'

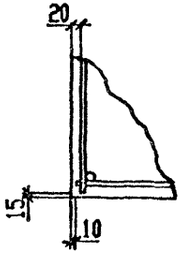

1. В схеме нагрузок приведены расчетные нагрузки.
2. Все закладные детали входят в состав пространственного каркаса КП9
3. Траверсу изготавливать в опалубке траверсы ТП-1 серии 3.015-1/82.
4. На поверхности траверсы, указанной на чертеже, несмываемой краской нанести знак ▲, обозначающий сторону монтажа.

Ведомость расхода стали на элемент, кг.

Марка элемента	Изделия арматурные					Изделия закладные									Общий расход
	Арматура класса				Всего	Арматура класса	Прокат марки							Всего	
	А-III		А-I			А-III	С235		С245		Ст1кп				
	ГОСТ 5781-82*					ГОСТ 5781-82*	ГОСТ 19903-74*				ГОСТ 380-71*				
	Ø18	Итого	Ø8	Итого		Ø8	Ø12	Итого	δ=6	δ=8	δ=10	Итого	(лист) 14	Итого	
Т2-3	28,8	28,8	17,4	17,4	46,2	2,2	5,2	7,4	1,0	19,4	14,2	34,6	3,2	3,2	45,2	91,4

			3.016.1-11.1-11
Н контр	Зорин		
Гл спец	Зорин		Траверса Т2-3
Зав гр	Шлемович		
Гл. инж	Борисовская		
Гл.конс	Шлемович		
Разраб	Дубинчер		
Рисунок	Евлахова		

Стадия	Масса	Масштаб
Р	1100	
Лист 1	Листов 1	

ХАРЬКОВСКИЙ ПРОМСТРОЙНИИПРОЕКТ

25059 04 21

Формат А3

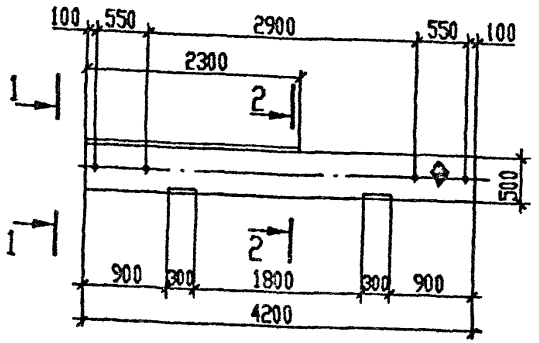

1-1

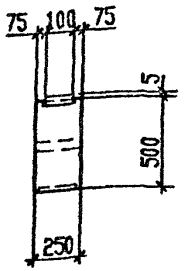

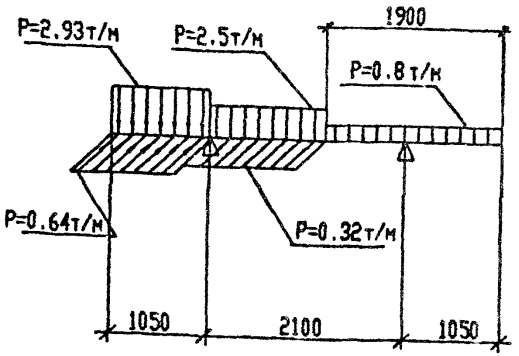

2-2

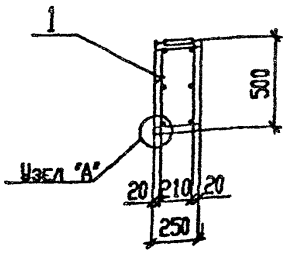

Формат	Зона	Поз.	Обозначение	Наименование	Кол	Примеч
				Документация		
			3.016.1-11.1 ТУ	Технические условия		
				Сборочный чертеж		
А4		1	3.016.1-11.1-57	Каркас пространственный КП10	1	54,4кг
				Материалы		
				Бетон класса В15	0,53	м³

Узел "А"

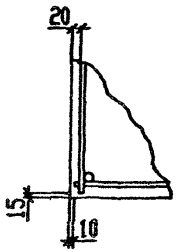

1. В схеме нагрузок приведены расчетные нагрузки.
2. Все закладные детали входят в состав пространственного караса КП10
3. Траверсу изготавливать в опалубке траверсы Т13-1 серии 3.015-1/82.
4. На поверхности траверсы, указанной на чертеже, несмываемой краской нанести знак ↓, обозначающий сторону монтажа.

Ведомость расхода стали на элемент, кг.

Марка элемента	Изделия арматурные					Изделия закладные								Общий расход
	Арматура класса				Всего	Арматура класса			Прокат марки				Всего	
	А-III		А-I			А-III			С235		Ст1кп			
	ГОСТ 5781-82*					ГОСТ 5781-82*			ГОСТ 19903-74*		ГОСТ 3262-75*			
	Ф10	Итого	Ф6	Итого		Ф8	Ф12	Итого	б=8	Итого	ГАЗ ТР 1/4*	Итого		
Т3-1	10,4	10,4	10,6	10,6	21,0	2,3	4,4	6,7	23,5	23,5	3,2	3,2	33,4	54,4

				3.016.1-11.1-12			
Н контр	Зорин			Траверса Т3-1	Стадия	Масса	Масштаб
Гл спец	Зорин				Р	1300	
Зав гр.	Шахновская				Лист	Листов 1	
Вед инж	Бодуянская				ХАРЬКОВСКИЙ ПРОМСТРОЙНИИПРОЕКТ		
Провер.	Шахновская						
Разраб.	Дубинкер						
Рассчит	Евланникова						

25059-04 22

Формат А3

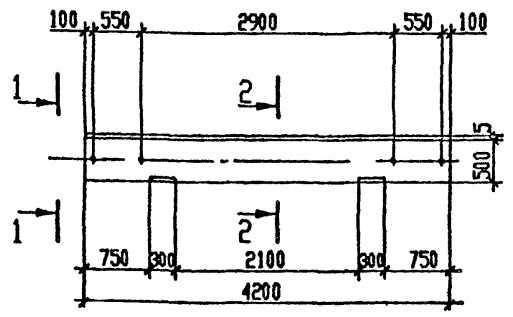

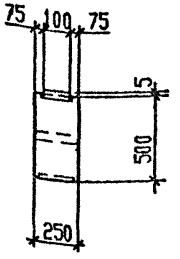

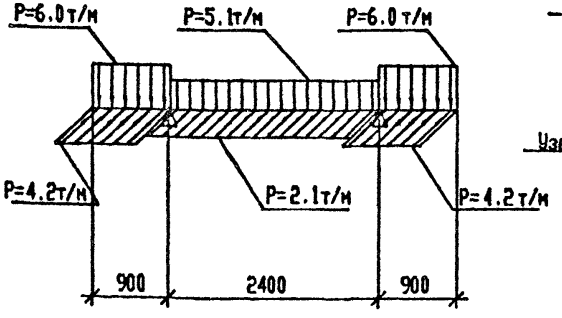

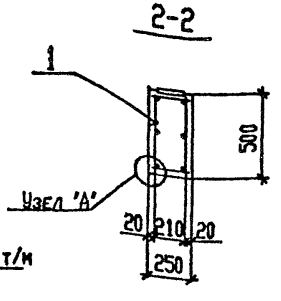

Формат	Зона	Поз.	Обозначение	Наименование	Кол	Примеч
				Документация		
			3.016.1-11.1 ТУ	Технические условия		
				Сборочный чертеж		
А4		1	3.016.1-11.1-58	Каркас пространственный КП11	1	98,5кг
				Материалы		
				Бетон класса В15	0,53	м³

Узел "А"

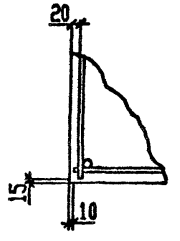

1. В схеме нагрузок приведены расчетные нагрузки.
2. Все закладные детали входят в состав пространственного караса КП11
3. Траверсу изготавливать в опалубке траверсы Т13-1 серии 3.015-1/82.

Ведомость расхода стали на элемент, кг.

Марка элемента	Изделия арматурные					Изделия закладные								Общий расход
	Арматура класса				Всего	Арматура класса			Прокат марки				Всего	
	А-III		А-I			А-III			С235		Ст1кп			
	ГОСТ 5781-82*					ГОСТ 5781-82*			ГОСТ 19903-74*		ГОСТ 3262-75*			
	Ф16	Итого	Ф8	Итого		Ф8	Ф12	Итого	δ=6	Итого	Гл.тр. 1¼"	Итого		
Т3-2	26,8	26,8	20,2	20,2	47,0	4,2	8,6	12,8	35,5	35,5	3,2	3,2	51,5	98,5

Н контр	Зорин			3.016.1-11.1-13			
Гл спец	Зорин			Траверса Т3-2	Стадия	Масса	Масштаб
Зав.гр	Шахновская				Р	1300	
Вед инж	Боднянская				Лист	Листов 1	
Провер.	Шахновский				ХАРЬКОВСКИЙ ПРОМСТРОЙНИИПРОЕКТ		
Разраб.	Дубинкер						
Рассмит	Евлампиково						

25059 04 23

Формат А3

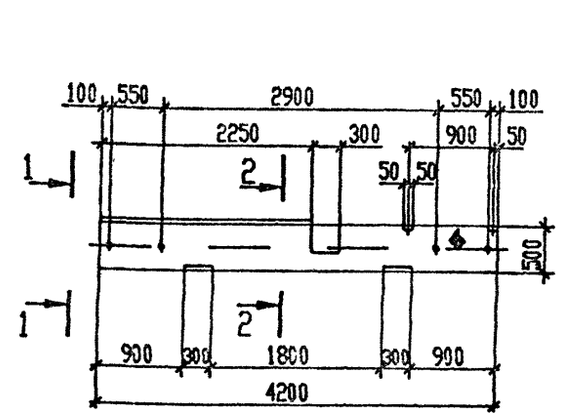

1-1

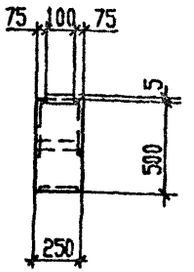

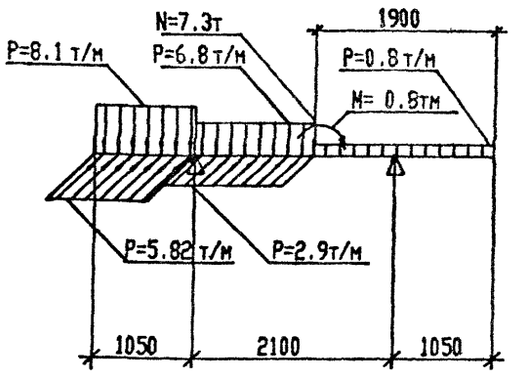

2-2

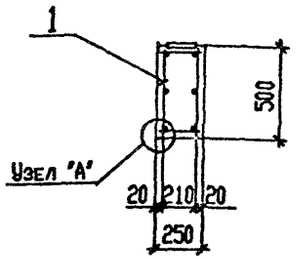

Формат	Зона	Поз.	Обозначение	Наименование	Кол	Примеч
				Документация		
			3.016.1-11.1 ТУ	Технические условия		
				Сборочный чертеж		
А4		1	3.016.1-11.1-59	Каркас пространственный КП12	1	125,1 кг
				Материалы		
				Бетон класса В25	0,53	м³

Узел "А"

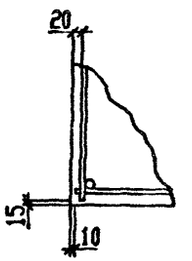

1. В схеме нагрузок приведены расчетные нагрузки.
2. Все закладные детали входят в состав пространственного каркаса КП12.
3. Траверсу изготавливать в опалубке траверсы Т13-1 серии 3.015-1/82.
4. На поверхности траверсы, указанной на чертеже, несмываемой краской нанести знак ∮, обозначающий сторону монтажа.

Ведомость расхода стали на элемент, кг.

Марка элемента	Изделия арматурные					Изделия закладные									Общий расход
	Арматура класса				Всего	Арматура класса			Прокат марки					Всего	
	А-III		А-I			А-III			С235		С245		Ст1кп		
	ГОСТ 5781-82*					ГОСТ 5781-82*			ГОСТ 19903-74*				ГОСТ 3262-75*		
	Ø20	Итого	Ø10	Итого		Ø8	Ø12	Итого	δ=6	δ=8	δ=10	Итого	ГАЗ ТР 1½"	Итого	
Т3-3	41,2	41,2	30,1	30,1	71,3	2,8	9,4	12,2	1,0	23,2	14,2	38,4	3,2	3,2	53,8	125,1

			3.016.1-11.1-14
Н. контр.	Зорин		Траверса Т3-3
Гл. спец.	Зорин		
Зав. гр.	Шарковский		
Вед. инж.	Водянская		
Провер.	Шарковский		
Разраб.	Дубинчер		
Рассчит.	Евлонникова		

Стадия	Масса	Масштаб
Р	1300	
Лист	Листов 1	

ХАРЬКОВСКИЙ ПРОМСТРОЙНИИПРОЕКТ

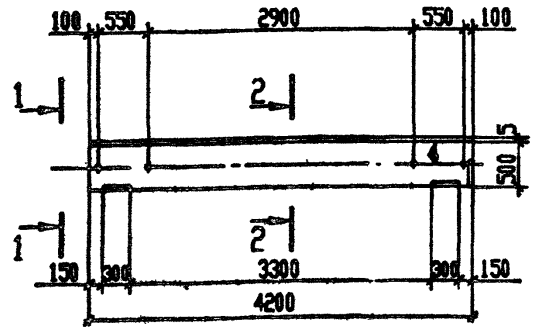

1-1

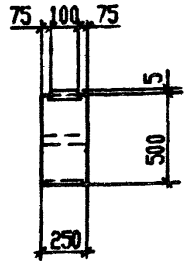

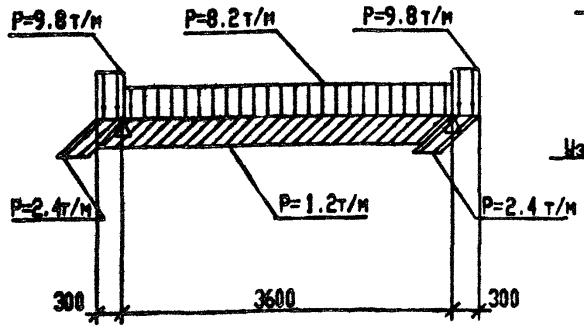

2-2

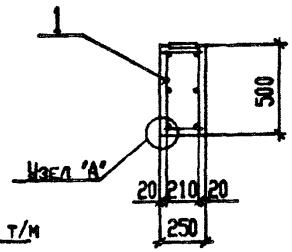

Формат	Зона	Поз	Обозначение	Наименование	Кол	Примеч
				Документация		
			3.016.1-11.1 ТУ	Технические условия		
				Сборочный чертеж		
А4		1	3.016.1-11.1-60	Каркас пространственный КП13	1	145,9кг
				Материалы		
				Бетон класса В15	0,53	м³

Узел "А"

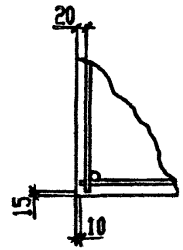

1. В схеме нагрузок приведены расчетные нагрузки.
2. Все закладные детали входят в состав пространственного караса КП13
3. Траверсу изготавливать в опалубке траверсы Т13-1 серии 3.015-1/82.
4. На поверхности траверсы, указанной на чертеже, несмываемой краской нанести знак ♦, обозначающий сторону монтажа.

Ведомость расхода стали на элемент, кг.

Марка элемента	Изделия арматурные					Изделия закладные								Общий расход
	Арматура класса				Всего	Арматура класса			Прокат марки				Всего	
	А-III		А-I			А-III			С235		Ст1кп			
	ГОСТ 5781-82*					ГОСТ 5781-82*			ГОСТ 19903-74*		ГОСТ 3262-75*			
	Ф25	Итого	Ф10	Итого		Ф8	Ф12	Итого	δ=8	Итого	Газ тр 1¼"	Итого		
Т3-4	64,4	64,4	30,1	30,1	94,5	4,2	6,1	10,3	37,9	37,9	3,2	3,2	51,4	145,9

				3.016.1-11.1-15			
Н контр	Зорин			Траверса Т3-4	Стадия	Масса	Масштаб
Гл спец.	Зорин				Р	1300	
Зав гр	Шахновский				Лист	Листов 1	
Вед инж	Боднянская				ХАРЬКОВСКИЙ ПРОМСТРОЙНИИПРОЕКТ		
Провер	Шахновский						
Разраб	Дубинкер						
Рассчит	Евланникова						

25059-04 25

Формат А3

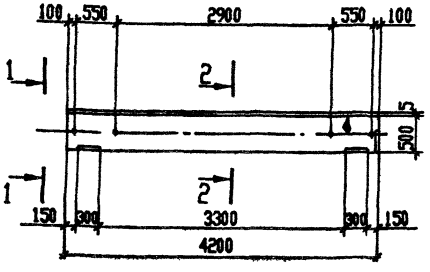

1-1

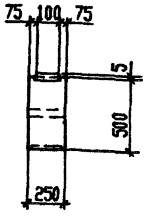

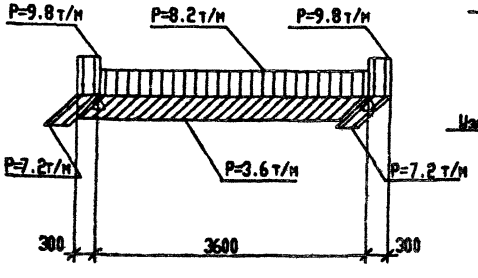

2-2

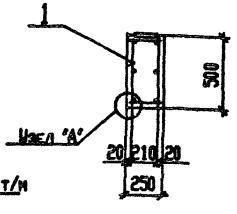

Формат	Зона	Поз.	Обозначение	Наименование	Кол	Примеч
				Документация		
			3.016.1-11.1 ТУ	Технические условия		
				Сборочный чертеж		
А4		1	3.016.1-11.1-61	Каркас пространственный КП14	1	166,5кг
				Материалы		
				Бетон класса В 25	0,53	м³

Узел "А"

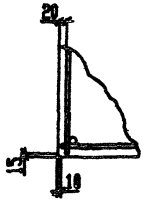

1. В схеме нагрузок приведены расчетные нагрузки.
2. Все закладные детали входят в состав пространственного каркаса КП14
3. Траверсу изготавливать в опалубке траверсы Т13-1 серии 3.015-1/82.
4. На поверхности траверсы, указанной на чертеже, несмываемой краской нанести знак 4, обозначающий сторону монтажа.

Ведомость расхода стали на элемент, кг.

Марка элемента	Изделия арматурные					Изделия закладные								Общий расход
	Арматура класса				Всего	Арматура класса			Прокат марки				Всего	
	А-III		А-I			А-III			С235		Ст1кп			
	ГОСТ 5781-82*					ГОСТ 5781-82*			ГОСТ 19903-74*		ГОСТ 3262-75*			
	Ф28	Итого	Ф10	Итого		Ф8	Ф12	Итого	δ=8	Итого	ГАЗ Т/Р 1 1/4"	Итого		
Т3-5	80,8	80,8	30,1	30,1	110,9	4,2	10,3	14,5	37,9	37,9	3,2	3,2	55,6	166,5

				3.016.1-11.1-16			
Н контр.	Зорин			Траверса Т3-5	Стадия	Масса	Масштаб
Гл.спец.	Зорин				Р	1300	
Зав.гр.	Шахновский				Лист	Листов 1	
Вед инж	Боднянская				ХАРЬКОВСКИЙ ПРОМСТРОЙНИИПРОЕКТ		
Провер.	Шахновский						
Разраб.	Дубинкер						
Рассчит.	Евланникова						

25059-04 26

Формат А3

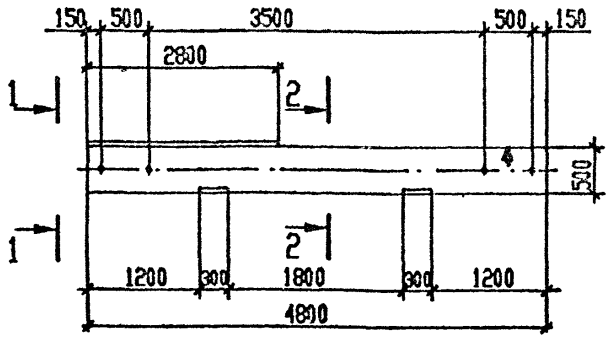

1-1

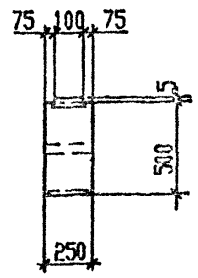

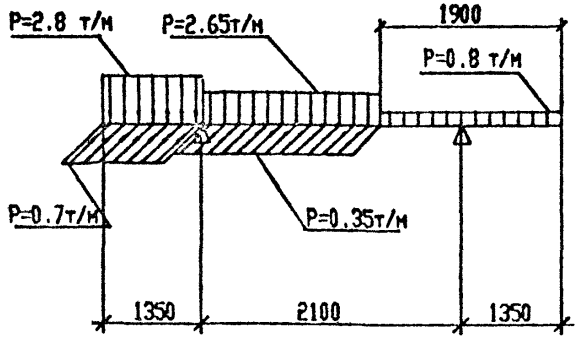

2-2

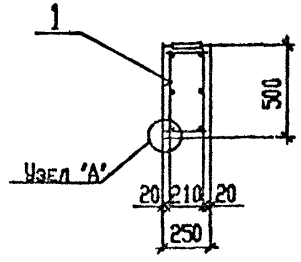

Формат	Зона	Поз.	Обозначение	Наименование	Кол	Примеч
				Документация		
			3.016.1-11.1 ТУ	Технические условия		
				Сборочный чертеж		
А4		1	3.016.1-11.1-62	Каркас пространственный КП15	1	67,9
				Материалы		
				Бетон класса В 15	0,6	м³

Узел 'А'

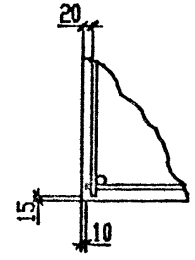

1. В схеме нагрузок приведены расчетные нагрузки.
2. Все закладные детали входят в состав пространственного каркаса КП15
3. Траверсу изготавливать в опалубке траверсы Т7-1 серии 3.015-2/82.
4. На поверхности траверсы, указанной на чертеже, несмываемой краской нанести знак ◆, обозначающий сторону монтажа.

Ведомость расхода стали на элемент, кг.

Марка элемента	Изделия арматурные					Изделия закладные								Общий расход
	Арматура класса				Всего	Арматура класса	Прокат марки						Всего	
	А-III		А-I			А-III	С235				Ст1кп			
	ГОСТ 5781-82*					ГОСТ 5781-82*	ГОСТ 19903-74*				ГОСТ 3262-75*			
	Ø12	Итого	Ø6	Итого		Ø8	Ø12	Итого	δ-6	δ-8		Итого	1¼"	Итого		
Т4-1	17,2	17,2	12,1	12,1	29,3	3,4	4,4	7,8	1,0	26,6		27,6	3,2	3,2	38,6	67,9

Н.контр.	Зорин		
Гл.спец.	Зорин		
Зав.гр.	Шпаковский		
Нач.мех.	Годнянская		
Проектир.	Шаховская		
Разраб.	Давичинер		
Рассчит.	Ключникова		

3.016.1-11.1-17

Траверса Т4-1

Стадия	Масса	Масштаб
Р	1500	
Лист	Листов 1	

ХАРЬКОВСКИЙ ПРОМСТРОЙНИИПРОЕКТ

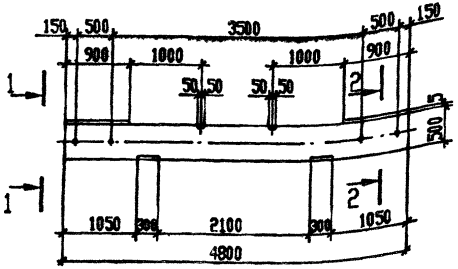

1-1

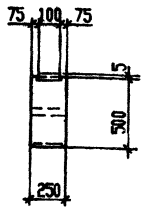

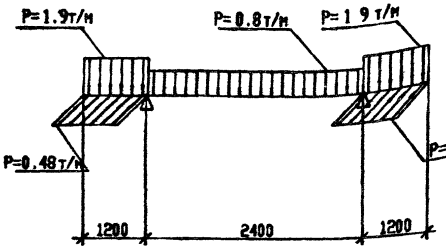

2-2

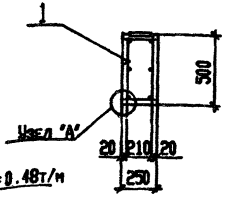

Формат	Зона	Поз.	Обозначение	Наименование	Кол	Примеч
				Документация		
			3.016.1-11.1 ТУ	Технические условия		
				Сборочный чертеж		
А4		1	3.016.1-11.1-63	Каркас пространственный КП16	1	60.8 кг
				Материалы		
				Бетон класса В15	0.6	м³

Узел "А"

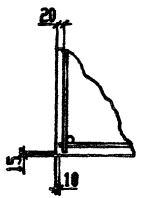

1. В схеме нагрузок приведены расчетные нагрузки.
2. Все закладные детали входят в состав пространственного каркаса КП16
3. Траверсу изготовлять в опалубке траверсы Т7-1 серии 3.015-2/82.

Ведомость расхода стали на элемент, кг.

Марка элемента	Изделия арматурные					Изделия закладные								Общий расход
	Арматура класса				Всего	Арматура класса	Прокат марки						Всего	
	А-III		А-I			А-III	С235				Ст1кп			
	ГОСТ 5781-82					ГОСТ 5781-82	ГОСТ 19903-74				ГОСТ 3262-75			
	Ø12	Итого	Ø6	Итого		Ø	Ø	Итого	δ=6	δ=8	Итого	Итого	Всего	
Т4-2	172	172	12.1	12.1	293	2.4	4.4	6.8	1.0	20.5	21.5	3.2	3.2	31.5	60.8

Н. контр.	Зорин		3.016.1-11.1-18
Гл. спец.	Зорин		
Зав. гр.	Шаховской		Траверса Т4-2
Вед. инж.	Боднянский		
Провер.	Шаховской		
Разраб.	Дубинкер		
Рассмот.	Еленникова		

Стадия	Масса	Масштаб
Р	1500	
Лист	Листов 1	

ХАРЬКОВСКИЙ ПРОМСТРОЙНИИПРОЕКТ

25059-04 28

Формат А3

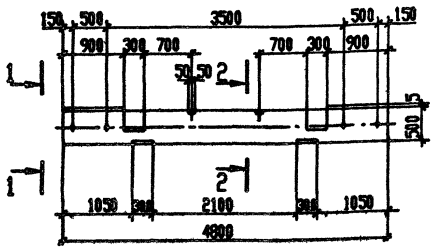

1-1

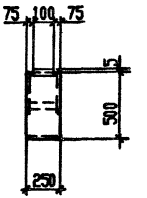

2-2

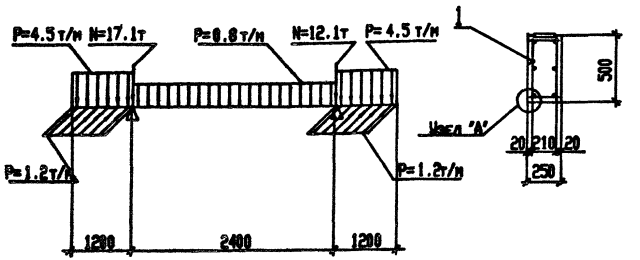

Формат	Зона	Поз.	Обозначение	Наименование	Кол	Примеч
				Документация		
			3.016.1-11.1 ТУ	Технические условия		
				Сборочный чертеж		
А4		1	3.016.1-11.1-64	Каркас пространственный КП17	1	107 5 кг
				Материалы		
				Бетон класса В 15	0 6	м³

Узел "А"

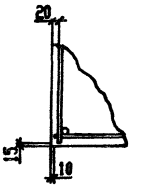

1. В схеме нагрузок приведены расчетные нагрузки.
2. Все закладные детали входят в состав пространственного кароса КП 17
3. Траверсу изготавливать в опалубке траверсы Т7-1 серии 3.015-2/82.

Ведомость расхода стали на элемент, кг.

Марка элемента	Изделия арматурные					Изделия закладные										Общий расход
	Арматура класса				Всего	Арматура класса			Прокат марки						Всего	
	А-III		А-I			А-III			С235		С245		Ст1кп			
	ГОСТ 5781-82 *					ГОСТ 5781-82*			ГОСТ 19903-74*				ГОСТ 3262-75*			
	Ø14	Итого	Ø8	Итого		Ø8	Ø12	Итого	δ=6	δ=8	δ 10	Итого	ГАЗ.ТР 1¼"	Итого		
Т4-3	23 2	23 2	23 8	23,0	46 2	24	6 0	8.4	1 0	20.3	28 4	49.7	3,2	3,2	61.3	107,5

				3.016.1-11.1-19			
Н контр.	Зорин			Траверса Т4-3	Стадия	Масса	Масштаб
Гл спец.	Зорин				Р	1500	
Зав. гр.	Шахновская				Лист	Листов 1	
Вед инж.	Боднянская				ХАРЬКОВСКИЙ ПРОМСТРОЙНИИПРОЕКТ		
Провер.	Шахновская						
Разраб.	Дубинкер						
Рассчит.	Евланникова						

25059-04 29

Формат А3

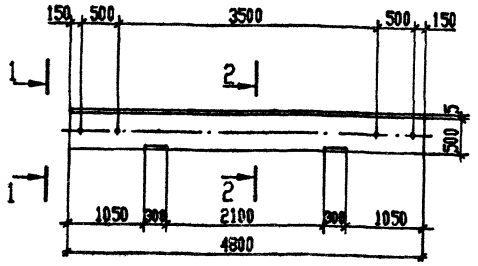

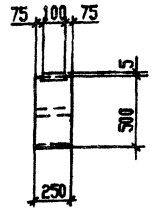

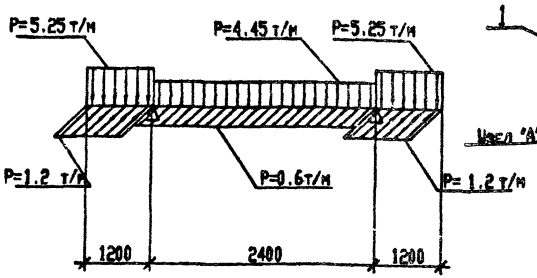

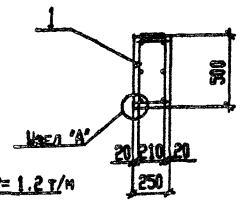

Формат	Зона	Поз.	Обозначение	Наименование	Кол	Примеч
				Документация		
			3.016.1-11.1 ТУ	Технические условия		
				Сборочный чертеж		
А4		1	3.016.1-11.1-65	Каркас пространственный КП18	1	97,8кг
				Материалы		
				Бетон класса В15	0,6	м³

Узел "А"

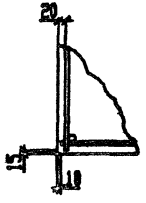

1. В схеме нагрузок приведены расчетные нагрузки.
2. Все закладные детали входят в состав пространственного караса КП18
3. Траверсу изготавливать в опалубке траверсы Т7-4 серии 3.015-2/82.

Ведомость расхода стали на элемент, кг.

Марка элемента	Изделия арматурные					Изделия закладные								Расход
	Арматура класса				Всего	Арматура класса			Прокат марки				Всего	
	А-III		А-I			А-III			С235		Ст1кп			
	ГОСТ 5781-82*					ГОСТ 5781-82*			ГОСТ 19903-74*		ГОСТ 3262-75*			
	Ф14	Итого	Ф8	Итого		Ф8	Ф12	Итого	Ф8	Итого	ГПЗ ТР 14/4	Итого		
Т4-4	23,2	23,2	23,0	23,0	46,2	4,8	4,4	9,2	39,2	39,2	3,2	3,2	51,6	97,8

Н контр.	Зорин			3.016.1-11.1-20			
Гл спец.	Зорин			Траверса Т4-4	Стадия	Масса	Масштаб
Зав.гр.	Шахновская				Р	1500	
Вед.инж	Боднянская				Лист	Листов 1	
Провер.	Шахновская				ХАРЬКОВСКИЙ ПРОМСТРОЙНИИПРОЕКТ		
Разраб.	Дубинкер						
Рассмит.	Евлаинникова						

25059-04 30

Формат А3

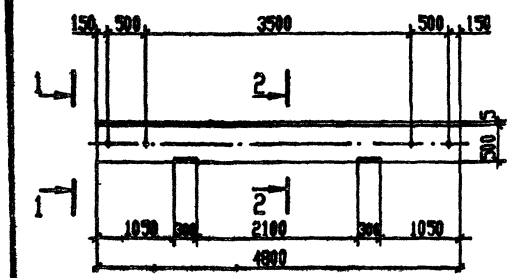

1-1

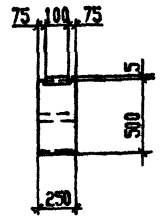

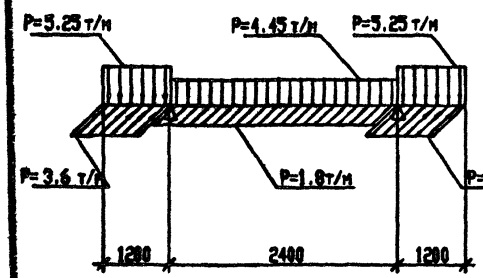

2-2

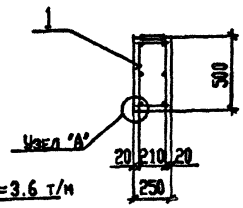

Формат	Зона	Поз.	Обозначение	Наименование	Кол	Примеч
				Документация		
			3.016.1-11.1 ТУ	Технические условия		
				Сборочный чертеж		
А4		1	3.016.1-11.1-66	Каркас пространственный КП19	1	128,5 кг
				Материалы		
				Бетон класса В15	0,6	м³

Узел "А"

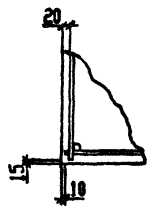

1. В схеме нагрузок приведены расчетные нагрузки.
2. Все закладные детали входят в состав пространственного кароса КП19
3. Траверсу изготавливать в опалубке траверсы Т7-1 серии 3.015-2/82.

Ведомость расхода стали на элемент, кг.

Марка элемента	Изделия арматурные					Изделия закладные								Расход
	Арматура класса				Всего	Арматура класса			Прокат марки				Всего	
	А-III		А-I			А-III			С235		Ст1кп			
	ГОСТ 5781-82*					ГОСТ 5781-82*			ГОСТ 19903-74*		ГОСТ 3262-75*			
	Ф18	Итого	Ф10	Итого		Ф8	Ф12	Итого	δ=8	Итого	Пр.тр. 1 1/4"	Итого		
Т4-5	38,4	38,4	34,2	34,2	72,6	4,8	8,6	13,4	39,3	39,3	3,2	3,2	55,9	128,5

Н контр	Зорин	
Гл.спец	Зорин	
Зав гр.	Шахновский	
Вед инж	Боднянская	
Провер.	Шахновский	
Разраб	Дубинкер	
Рассмот.	Евланникова	

3.016.1-11.1-21

Траверса Т4-5

Стадия	Масса	Масштаб
Р	1500	

Лист | Листов 1

ХАРЬКОВСКИЙ ПРОМСТРОЙНИИПРОЕКТ

25059-04 31

Формат А3

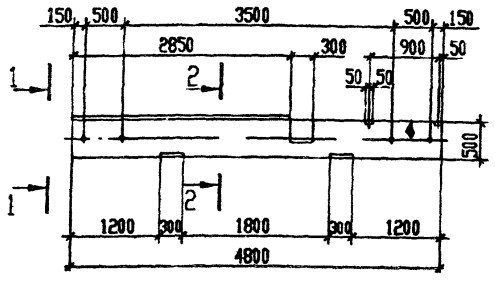

1-1

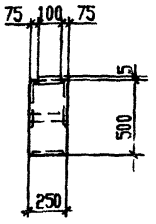

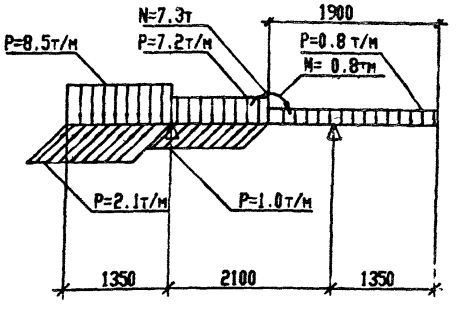

2-2

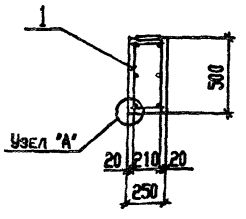

Формат	Зона	Поз.	Обозначение	Наименование	Кол	Примеч
				Документация		
			3.016.1-11.1 ТУ	Технические условия		
				Сборочный чертеж		
А4		1	3.016.1-11.1-67	Каркас пространственный КП20	1	135.4 кг
				Материалы		
				Бетон класса В15	0.6	$м^3$

Узел "А"

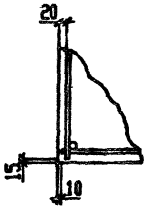

1. В схеме нагрузок приведены расчетные нагрузки.
2. Все закладные детали входят в состав пространственного караса КП20
3. Траверсу изготавливать в опалубке траверсы Т7-1 серии 3.015-2/82.
4. На поверхности траверсы, указанной на чертеже, несмываемой краской нанести знак ◊, обозначающий сторону монтажа.

Ведомость расхода стали на элемент, кг.

Марка элемента	Изделия арматурные					Изделия закладные										Общий расход
	Арматура класса				Всего	Арматура класса			Прокат марки						Всего	
	А-III		А-I			А-III			С235		С245		Ст1кп			
	ГОСТ 5781-82*					ГОСТ 5781-82*			ГОСТ 19903-74*				ГОСТ 3262-75*			
	Ø20	Итого	Ø10	Итого		Ø8	Ø12	Итого	δ=6	δ=8	δ=10	Итого	ГАЗТ 1 1/4	Итого		
Т4-6	47.2	47.2	34.1	34.1	81.3	3.5	5.2	8.7	1.0	27.0	14.2	42.2	3.2	3.2	54.1	135.4

Н контр	Зорин	
Гл спец	Зорин	
Зав гр.	Шахновский	
Вед инж	Боднянская	
Провер.	Шахновский	
Разраб	Дубинкер	
Рассмит.	Евланникова	

3.016.1-11.1-22

Траверса Т4-6

Стадия	Масса	Масштаб
Р	1500	

Лист | Листов 1

ХАРЬКОВСКИЙ ПРОМСТРОЙНИИПРОЕКТ

25059-04 32

Формат А3

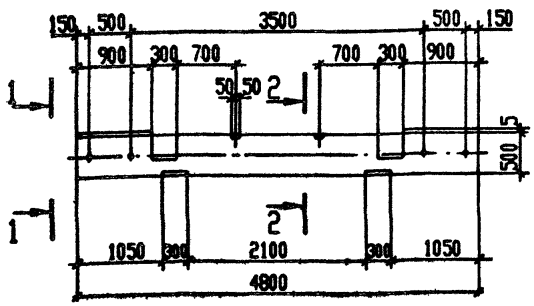

1-1

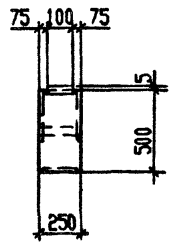

2-2

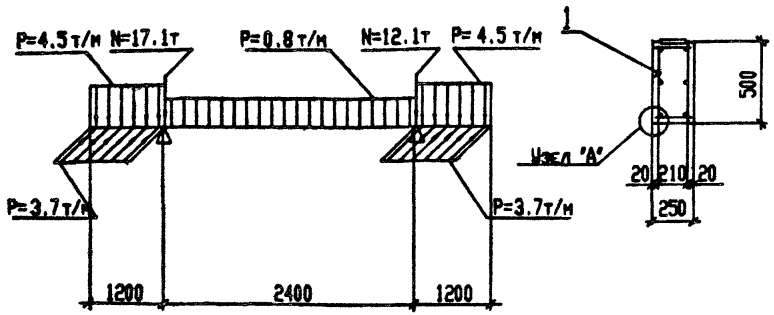

Формат	Зона	Поз.	Обозначение	Наименование	Кол	Примеч
				Документация		
			3.016.1-11.1 ТУ	Технические условия		
				Сборочный чертеж		
А4		1	3.016.1-11.1-68	Каркас пространственный КП21	1	142,8кг
				Материалы		
				Бетон класса В25	0,6	м³

Узел "А"

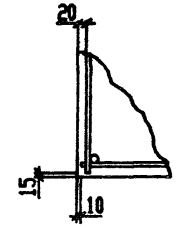

1. В схеме нагрузок приведены расчетные нагрузки.
2. Все закладные детали входят в состав пространственного караса КП21
3. Траверсу изготавливать в опалубке траверсы Т7-1 серии 3.015-2/82.

Ведомость расхода стали на элемент, кг.

Марка элемента	Изделия арматурные					Изделия закладные										Общий расход
	Арматура класса				Всего	Арматура класса			Прокат марки						Всего	
	А-III		А-I			А-III			С235		С245		Ст1кп			
	ГОСТ 5781-82*					ГОСТ 5781-82*			ГОСТ 19903-74*				ГОСТ 3262-75*			
	Ø20	Итого	Ø10	Итого		Ø8	Ø12	Итого	б=6	б=8	б=10	Итого	ГАЗ ТА 1 1/4"	Итого		
Т4-7	47,2	47,2	34,3	34,3	81,5	2,4	6,0	8,4	1,0	20,3	28,4	49,7	3,2	3,2	61,8	142,8

				3.016.1-11.1-23			
Н контр	Зорин			Траверса Т4-7	Стадия	Масса	Масштаб
Гл спец	Зорин				Р	1500	
Зав гр	Шахновский				Лист	Листов 1	
Вед.инж	Боднянская				ХАРЬКОВСКИЙ ПРОМСТРОЙНИИПРОЕКТ		
Провер	Шахновский						
Разраб	Дубинкер						
Рассчит.	Евланникова						

25059-04 33

Формат А3

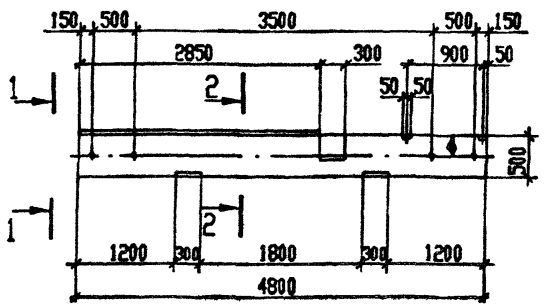

1-1

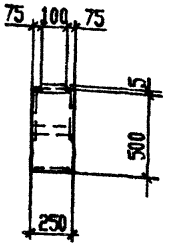

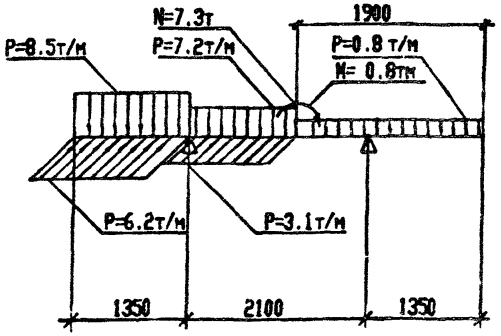

2-2

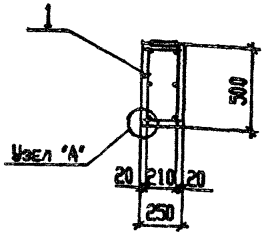

Формат	Зона	Поз.	Обозначение	Наименование	Кол	Примеч
				Документация		
			3.016.1-11.1 ТУ	Технические условия		
				Сборочный чертеж		
А4		1	3.016.1-11.1-69	Каркас пространственный КП22	1	184.8 кг
				Материалы		
				Бетон класса В25	0.6	м³

Узел "А"

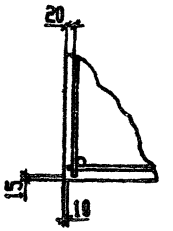

1. В схеме нагрузок приведены расчетные нагрузки.
2. Все закладные детали входят в состав пространственного караса КП22
3. Траверсу изготавливать в опалубке траверсы Т7-1 серии 3.015-2/82.
4. На поверхности траверсы, указанной на чертеже, несмываемой краской нанести знак ♦, обозначающий сторону монтаха.

Ведомость расхода стали на элемент, кг.

Марка элемента	Изделия арматурные					Изделия закладные										Общий расход
	Арматура класса				Всего	Арматура класса			Прокат марки						Всего	
	А-III		А-I			А-III			С235		С245		Ст1кп			
	ГОСТ 5781-82*					ГОСТ 5781-82*			ГОСТ 19903-74*				ГОСТ 3262-75*			
	Ø28	Итого	Ø10	Итого		Ø8	Ø12	Итого	δ=6	δ=8	δ=10	Итого	Газ.тр 1 1/4"	Итого		
Т4-8	92.4	92.4	34.1	34.1	126.5	3.5	9.4	12.9	1.0	27.0	14.2	42.2	3.2	3.2	58.3	184.8

				3.016.1-11.1-24			
Н.контр.	Зорин			Траверса Т4-8	Стадия	Масса	Масштаб
Гл.спец.	Зорин				Р	1500	
Зав.гр.	Шахновская				Лист	Листов 1	
Вед.инж.	Боднянская				ХАРЬКОВСКИЙ ПРОМСТРОЙНИЙПРОЕКТ		
Провер.	Шахновская						
Разраб.	Дубинкер						
Рассмот.	Евланникова						

25059-04 34

Формат А3

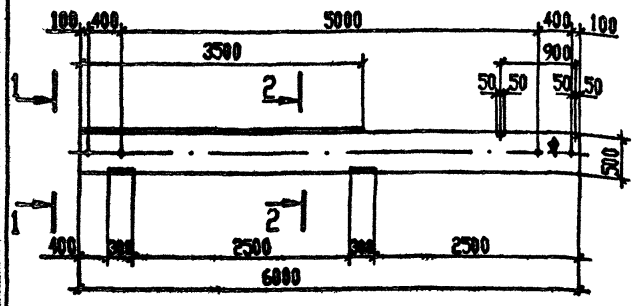

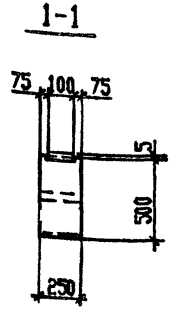

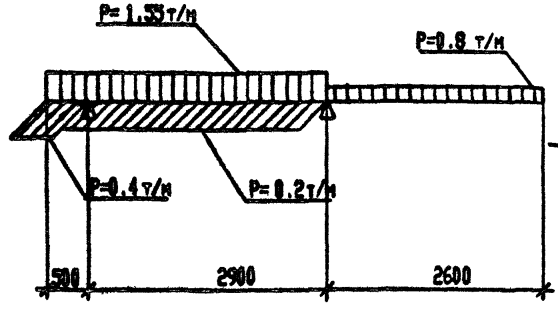

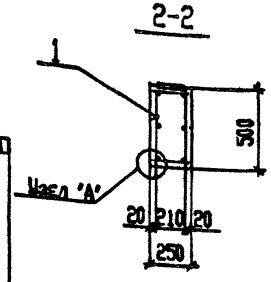

Формат	Зона	Поз.	Обозначение	Наименование	Кол	Примеч
				Документация		
			3.016.1-11.1 ТУ	Технические условия		
				Сборочный чертеж		
А4		1	3.016.1-11.1-70	Каркас пространственный КП23	1	79,8кг
				Материалы		
				Бетон класса В 15	0,75	м³

Узел "А"

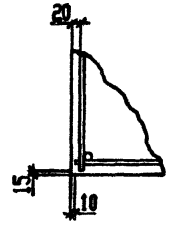

1. В схеме нагрузок приведены расчетные нагрузки.
2. Все закладные детали входят в состав пространственного караса КП23.
3. Траверсу изготавливать в опалубке траверсы Т5-1 серии 3.015-2/82.
4. На поверхности траверсы, указанной на чертеже, несмываемой краской нанести знак ♦, обозначающий сторону монтажа.

Ведомость расхода стали на элемент, кг.

Марка элемента	Изделия арматурные					Изделия закладные										Общий расход
	Арматура класса				Всего	Арматура класса			Прокат марки						Всего	
	А-III		А-I			А-III			С235				Ст1кп			
	ГОСТ 5781-82*					ГОСТ 5781-82*			ГОСТ 19903-74*				ГОСТ 3262-75*			
	Ø12	Итого	Ø6	Итого		Ø8	Ø12	Итого	δ=6	δ=8		Итого	ГАЗ ТР 1 1/4	Итого		
Т5-2	21,2	21,2	14,9	14,9	36,1	4,1	4,4	8,5	1,0	31,0		32,0	3,2	3,2	43,7	79,8

				3.016.1-11.1-25			
Н контр	Зорин			Траверса Т5-2	Стадия	Масса	Масштаб
Гл спец	Зорин				Р	1900	
Зав гр	Шахновский				Лист	Листов 1	
Вед инж	Боднянская				ХАРЬКОВСКИЙ ПРОМСТРОЙНИИПРОЕКТ		
Провер.	Шахновский						
Разраб	Дубинкер						
Рассмот.	Евланникова						

25059-04 35

Формат А3

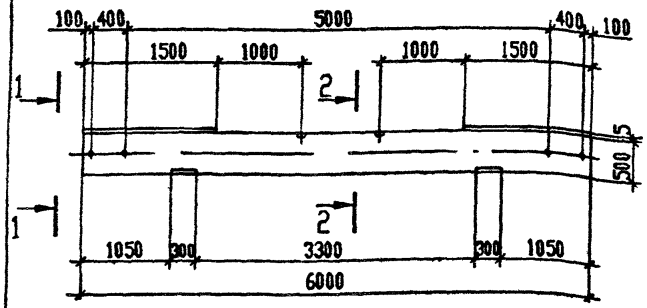

1-1

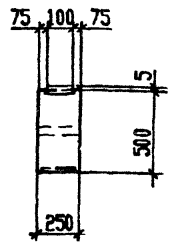

2-2

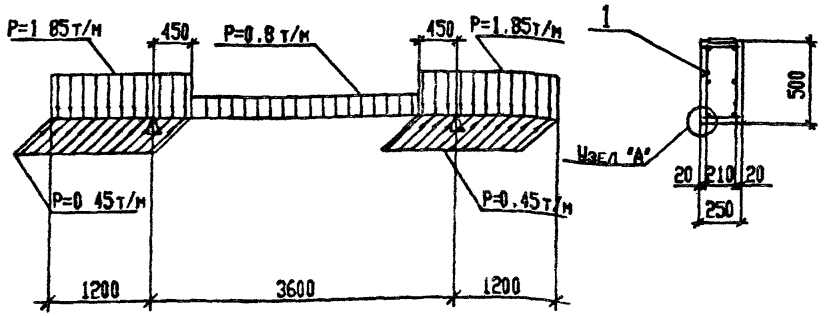

Формат	Зона	Поз	Обозначение	Наименование	Кол	Примеч
				Документация		
			3.016.1-11.1 ТУ	Технические условия		
				Сборочный чертеж		
А4		1	3.016.1-11.1-71	Каркас пространственный КП24	1	76,2
				Материалы		
				Бетон класса В 15	0,25	м³

Узел "А"

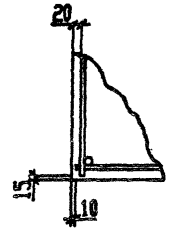

1. В схеме нагрузок приведены расчетные нагрузки.
2. Все закладные детали входят в состав пространственного каркаса КП 24
3. Траверсу изготовливать в ополубке траверсы Т5-1 серии 3.015-2/82.

Ведомость расхода стали на элемент, кг.

Марка элемента	Изделия арматурные					Изделия закладные								Общий расход
	Арматура класса					Арматура класса	Прокат марки							
	А-III		А-I			А-III	С235				Ст1кп			
	ГОСТ 5781-82*				Всего	ГОСТ 5781-82*	ГОСТ 19903-74*				ГОСТ 3262-75*		Всего	
	Ø12	Итого	Ø6	Итого		Ø8	Ø12	Итого	δ=6	δ=8	Итого	ГАЗ-72 1¼"	Итого	
Т5-3	21,2	21,2	14,9	14,9	36,1	3,6	4,4	8,0	1,0	27,9	28,9	3,2	3,2	40,1	76,2

Н контр	Зорин		3.016.1-11.1-26
Гл спец	Зорин		
Зав гр	Шахновская		Траверса Т5-3
Вед инж	Бодянская		
Провер	Шахновская		
Разраб	Дубинкер		
Рассмт	Евланникова		

Стадия	Масса	Масштаб
Р	1900	
Лист	Листов 1	

ХАРЬКОВСКИЙ ПРОМСТРОЙНИИПРОЕКТ

25059-04 36

Формат А3

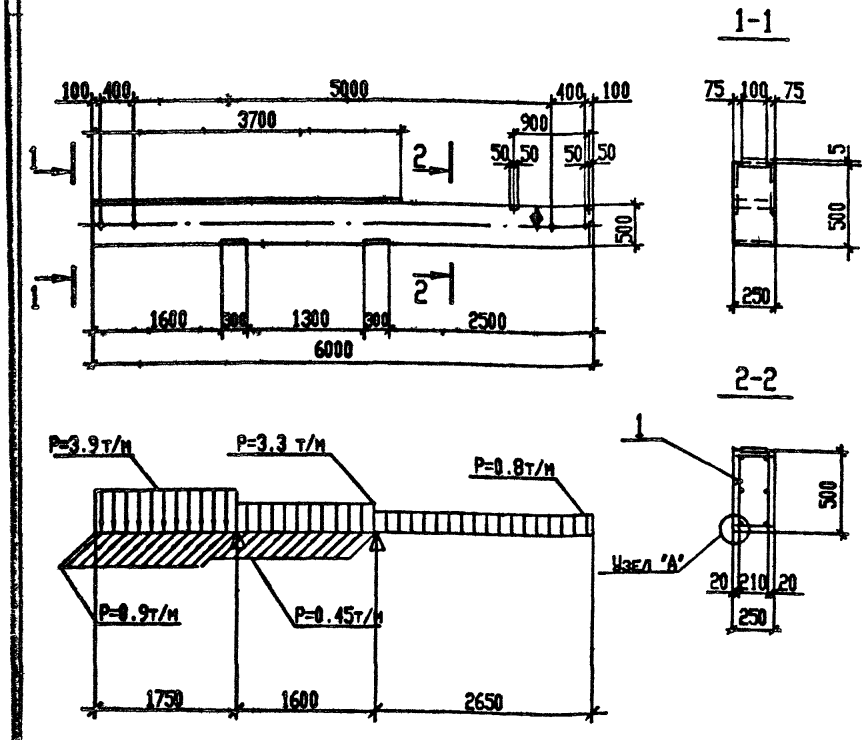

Формат	Зона	Поз.	Обозначение	Наименование	Кол	Примеч
				Документация		
			3.016.1-11.1 ТУ	Технические условия		
				Сборочный чертеж		
А4		1	3.016.1-11.1-72	Каркас пространственный КП25	1	144,8кг
				Материалы		
				Бетон класса В15	0,75	м³

Узел "А"

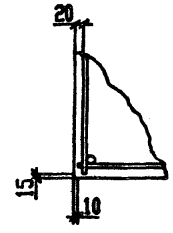

1. В схеме нагрузок приведены расчетные нагрузки.
2. Все закладные детали входят в состав пространственного караса КП25
3. Траверсу изготавливать в опалубке траверсы Т5-1 серии 3.015-2/82.
4. На поверхности траверсы, указанной на чертеже, несмываемой краской нанести знак ♦, обозначающий сторону монтажа.

Ведомость расхода стали на элемент, кг.

Марка элемента	Изделия арматурные					Изделия закладные										Общий расход
	Арматура класса				Всего	Арматура класса			Прокат марки						Всего	
	А-III		А-I			А-III			С235		С245		Ст1кп			
	ГОСТ 5781-82*					ГОСТ 5781-82*			ГОСТ 19903-74*				ГОСТ 3262-75*			
	Ø22	Итого	Ø8	Итого		Ø8	Ø12	Итого	б=6	б=8		Итого	Газ.тр. 1 1/4"	Итого		
Т5-4	71,2	71,2	28,4	28,4	99,6	4,3	4,4	8,7	1,0	32,3		33,3	3,2	3,2	45,2	144,8

				3.016.1-11.1-27			
Н контр	Зорин			Траверса Т5-4	Стадия	Масса	Масштаб
Гл спец	Зорин				Р	1900	
Зав гр	Шахновский				Лист	Листов 1	
Вед инж	Боднянская				ХАРЬКОВСКИЙ ПРОМСТРОЙНИИПРОЕКТ		
Провер.	Шахновский						
Разраб.	Дубинкер						
Рассчит.	Евлампикова						

25059-04 37

Формат А3

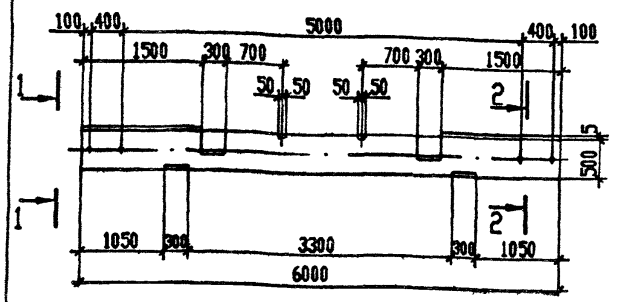

1-1

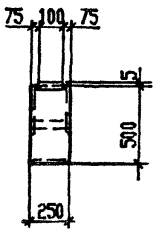

2-2

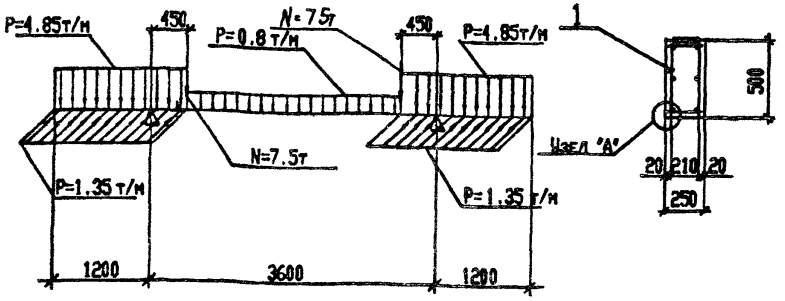

Формат	Зона	Поз.	Обозначение	Наименование	Кол	Примеч
				Документация		
			3.016.1-11.1 ТУ	Технические условия		
				Сборочный чертеж		
А4		1	3.016.1-11.1-73	Каркас пространственный КП26	1	146,3кг
				Материалы		
				Бетон класса В15	0,75	м³

Узел "А"

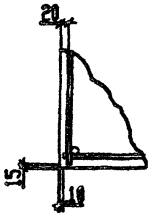

1. В схеме нагрузок приведены расчетные нагрузки.
2. Все закладные детали входят в состав пространственного кароса КП26
3. Траверсу изготавливать в опалубке траверсы Т5-1 серии 3.015-2/82.

Ведомость расхода стали на элемент, кг.

Марка элемента	Изделия арматурные					Изделия закладные										Общий расход
	Арматура класса				Всего	Арматура класса			Прокат марки						Всего	
	А-III		А-I			А-III			С235		С245		Ст1кп			
	ГОСТ 5781-82*					ГОСТ 5781-82*			ГОСТ 19903-74*				ГОСТ 3262-75*			
	Ø18	Итого	Ø8	Итого		Ø8	Ø12	Итого	б=6	б=8	б=10	Итого	ГМЗ ТР 1140	Итого		
Т5-5	47,6	47,6	28,6	28,6	76,2	3,6	6,0	9,6	1,0	27,9	28,4	57,3	3,2	3,2	70,1	146,3

Н контр	Зорин			3.016.1-11.1-28			
Гл спец.	Зорин			Траверса Т5-5	Стадия	Масса	Масштаб
Зав гр	Шахновский				Р	1900	
Вед. инж.	Бадьянская				Лист	Листов 1	
Провер.	Шахновский				ХАРЬКОВСКИЙ ПРОМСТРОЙНИЙПРОЕКТ		
Разраб.	Дубинчер						
Рассмот.	Евлампиева						

25059-04 38

Формат А3

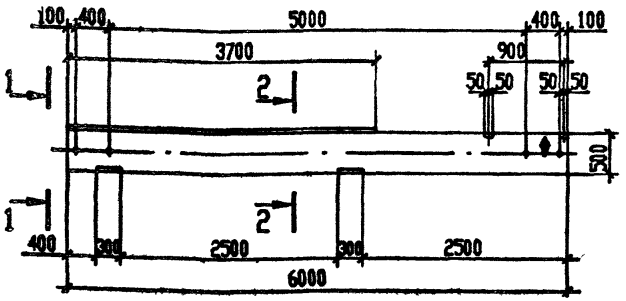

1-1

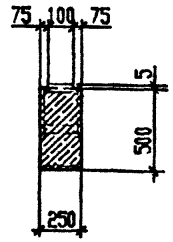

2-2

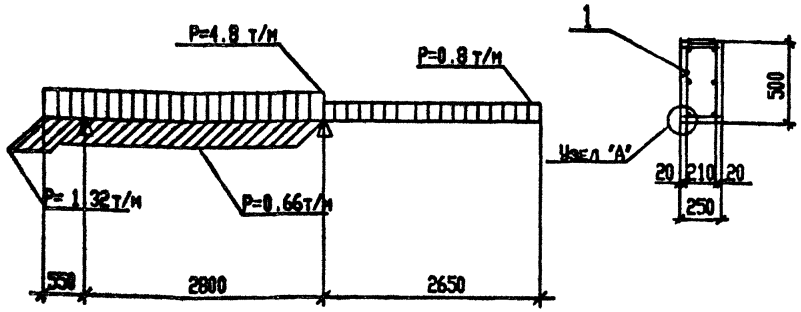

Формат	Зона	Поз.	Обозначение	Наименование	Кол	Примеч
				Документация		
			3.016.1-11.1 ТУ	Технические условия		
				Сборочный чертеж		
А4		1	3.016.1-11.1-74	Каркас пространственный КП27	1	121,4
				Материалы		
				Бетон класса В15	0,75	м³

Узел "А"

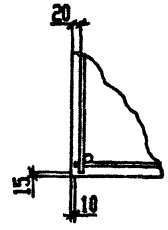

1. В схеме нагрузок приведены расчетные нагрузки.
2. Все закладные детали входят в состав пространственного караса КП27
3. Траверсу изготавливать в опалубке траверсы Т5-1 серии 3.015-2/82.
4. На поверхности траверсы, указанной на чертеже, несмываемой краской нанести знак ♦, обозначающий сторону монтажа.

Ведомость расхода стали на элемент, кг.

Марка элемента	Изделия арматурные					Изделия закладные										Общий расход
	Арматура класса				Всего	Арматура класса			Прокат марки						Всего	
	А-III		А-I			А-III			С235		С245		Ст1кп			
	ГОСТ 5781-82*					ГОСТ 5781-82*			ГОСТ 19903-74*				ГОСТ 2960-75*			
	Ø18	Итого	Ø8	Итого		Ø8	Ø12	Итого	δ=6	δ=8		Итого	Газ. 1¼"	Итого		
Т5-6	47,6	47,6	28,6	28,6	76,2	4,3	4,4	8,7	1,0	32,3		33,3	3,2	3,2	45,2	121,4

Н контр	Зорин		
Гл спец	Зорин		
Зав гр.	Шахновский		
Вед инж.	Бодянская		
Провер.	Шахновский		
Разраб.	Дубинкер		
Рассмот.	Евланникова		

3.016.1-11.1-29

Траверса Т5-6

Стадия	Масса	Масштаб
Р	1900	

Лист | Листов 1

ХАРЬКОВСКИЙ ПРОМСТРОЙНИИПРОЕКТ

25059-04 39

Формат А3

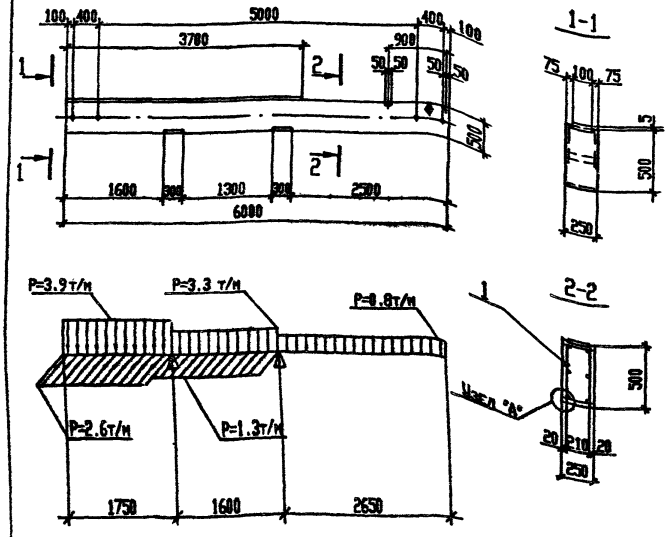

Формат	Зона	Поз.	Обозначение	Наименование	Кол	Примеч
				Документация		
			3.016.1-11.1 ТУ	Технические условия		
				Сборочный чертеж		
А4		1	3.016.1-11.1-75	Каркас пространственный КП28	1	151,7кг
				Материалы		
				Бетон класса В25	0,75	м³

Узел "А"

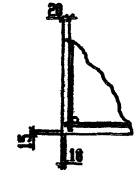

1. В схеме нагрузок приведены расчетные нагрузки.
2. Все закладные детали входят в состав пространственного каркаса КП28.
3. Траверсу изготавливать в опалубке траверсы Т5-1 серии 3.015-2/82.
4. На поверхности траверсы, указанной на чертеже, несмываемой краской нанести знак ♦, обозначающий сторону монтаха.

Ведомость расхода стали на элемент, кг.

Марка элемента	Изделия арматурные					Изделия закладные										Общий расход
	Арматура класса				Всего	Арматура класса			Прокат марки						Всего	
	А-III		А-I			А-III			С235		С245		Ст1кп			
	ГОСТ 5781-82 *					ГОСТ 5781-82*			ГОСТ 19903-74*				ГОСТ 3262-75*			
	Ø20	Итого	Ø10	Итого		Ø8	Ø12	Итого	δ=6	δ=8		Итого	ГВЗ ТР 1/2	Итого		
Т5-7	58,8	58,8	43,5	43,5	102,3	4,3	8,6	12,9	1,0	32,3		33,3	3,2	3,2	49,4	151,7

				3.016.1-11.1-30			
Н.контр.	Зорин			Траверса Т5-7	Стадия	Масса	Масштаб
Гл.спец.	Зорин				Р	1900	
Зав.гр.	Шахновский				Лист	Листов 1	
Вед.инж.	Боднянская				ХАРЬКОВСКИЙ ПРОМСТРОЙНИИПРОЕКТ		
Провер.	Шахновский						
Разраб.	Дубинкер						
Рассчит.	Евлаинникова						

25059-04 40

Формат А3

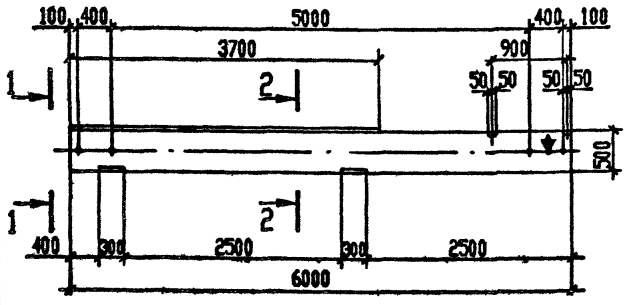

1-1

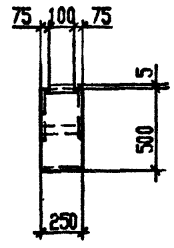

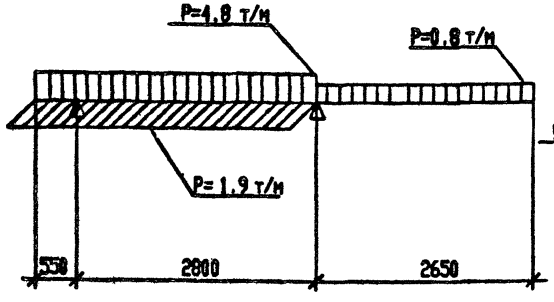

2-2

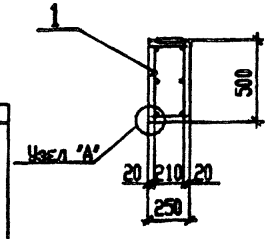

Формат	Зона	Поз.	Обозначение	Наименование	Кол	Примеч
				Документация		
			3.016.1-11.1 ТУ	Технические условия		
				Сборочный чертеж		
А4		1	3.016.1-11.1-76	Каркас пространственный КП29	1	147,5
				Материалы		
				Бетон класса В 15	0,75	м³

Узел "А"

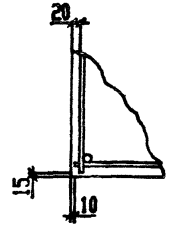

1. В схеме нагрузок приведены расчетные нагрузки.
2. Все закладные детали входят в состав пространственного караса КП29
3. Траверсу изготавливать в опалубке траверсы Т5-1 серии 3.015-2/82.
4. На поверхности траверсы, указанной на чертеже, несмываемой краской нанести знак ♦, обозначающий сторону монтажа.

Ведомость расхода стали на элемент, кг.

Марка элемента	Изделия арматурные					Изделия закладные										Общий расход
	Арматура класса				Всего	Арматура класса			Прокат марки						Всего	
	А-III		А-I			А-III			С235				Ст1кп			
	ГОСТ 5781-82*					ГОСТ 5781-82*			ГОСТ 19903-74*				ГОСТ 2062-75*			
	Ø20	Итого	Ø10	Итого		Ø8	Ø12	Итого	δ=6	δ=8		Итого	ГАЗ тр 1/4	Итого		
Т5-8	58,8	58,8	43,5	43,5	102,3	4,3	4,4	8,7	1,0	32,3		33,3	3,2	3,2	45,2	147,5

Н контр	Зорин			3.016.1-11.1-31			
Гл спец.	Зорин			Траверса Т5-8	Стадия	Масса	Масштаб
Зав гр.	Шахновская				Р	1900	
Вед.инж	Бодуновская				Лист	Листов 1	
Провер.	Шахновская				ХАРЬКОВСКИЙ ПРОМСТРОЙНИИПРОЕКТ		
Разраб.	Дубинкер						
Рассмит.	Евлонникова						

25059-04 41

Формат А3

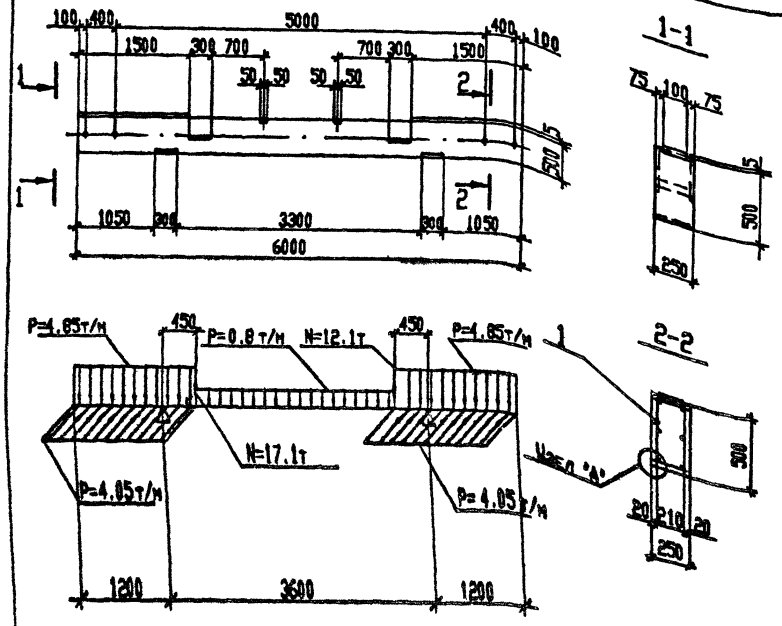

Формат	Зона	Поз.	Обозначение	Наименование	Кол	Примеч
				Документация		
			3.016.1-11.1 ТУ	Технические условия		
				Сборочный чертеж		
А4		1	3.016.1-11.1-77	Каркас пространственный КП30	1	176.6кг
				Материалы		
				Бетон класса В25	0,75	м³

Узел "А"

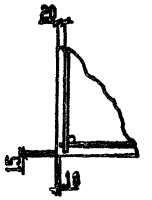

1. В схеме нагрузок приведены расчетные нагрузки.
2. Все закладные детали входят в состав пространственного каркаса КП30
3. Траверсу изготавливать в опалубке траверсы Т5-1 серии 3.015-2/82.

Ведомость расхода стали на элемент, кг.

Марка элемента	Изделия арматурные					Изделия закладные										Общий расход
	Арматура класса				Всего	Арматура класса			Прокат марки						Всего	
	А-III		А-I			А-III			С235		С245		Ст1кп			
	ГОСТ 5781-82					ГОСТ 5781-82			ГОСТ 19903-74				ГОСТ 19903-75			
	Ø20	Итого	Ø10	Итого		Ø8	Ø12	Итого	б=6	б=8	б=10	Итого	[illegible]	Итого		
Т5-9	58,8	58,8	43,5	43,5	102,3	3,6	10,8	13,8	1,0	27,9	28,4	57,3	3,2	3,2	74,3	176,6

Н контр.	Зорин		
Гл спец.	Зорин		
Зав гр.	Шахновская		
Инж.	Бахмутская		
Провер.	Шахновская		
Разраб.	Дубинкер		
Рассчит.	Евланникова		

3.016.1-11.1-32

Траверса Т5-9

Стадия	Масса	Масштаб
Р	1900	

Лист 1 Листов 1

ХАРЬКОВСКИЙ ПРОМСТРОЙНИИПРОЕКТ

25059-04 42

Формат А3

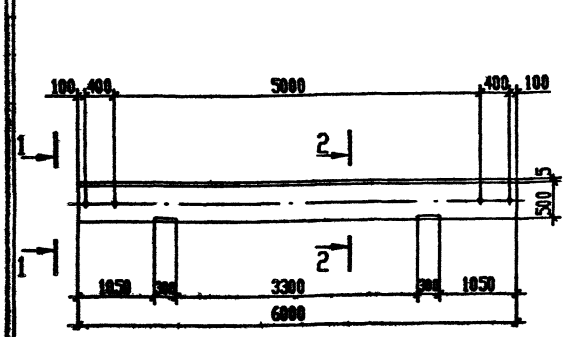

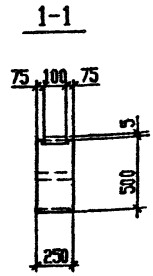

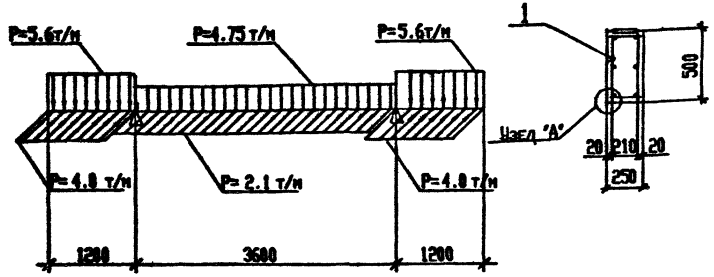

Формат	Зона	Поз.	Обозначение	Наименование	Кол	Примеч
				Документация		
			3.016.1-11.1 ТУ	Технические условия		
				Сборочный чертеж		
А4		1	3.016.1-11.1-78	Каркас пространственный КП31	1	179,3 кг
				Материалы		
				Бетон класса В25	0,75	м³

Узел "А"

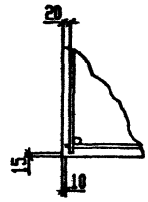

1. В схеме нагрузок приведены расчетные нагрузки.
2. Все закладные детали входят в состав пространственного каркаса КП31
3. Траверсу изготовлять в опалубке траверсы Т5-1 серии 3.015-2/82.

Ведомость расхода стали на элемент, кг.

Марка элемента	Изделия арматурные					Изделия закладные								Общий расход
	Арматура класса				Всего	Арматура класса			Прокат марки				Всего	
	A-III		A-I			A-III			С235		Ст1кп			
	ГОСТ 5781-82*					ГОСТ 5781-82*			ГОСТ 19903-74*		ГОСТ 3252-75*			
	Ф22	Итого	Ф10	Итого		Ф8	Ф12	Итого	Б=8	Итого	193 ГР 1144*	Итого		
Т5-10	71,2	71,2	43,5	43,5	114,7	6,0	8,6	14,6	46,8	46,8	3,2	3,2	64,6	179,3

Н. контр.	Зорин		
Гл. спец.	Зорин		
Зав. гр.	Чернецкая		
Инж. инж.	Бородинская		
Проектр.	Шаповский		
Разраб.	Дьяченко		
Рассмот.	Евлюникова		

3.016.1-11.1-33

Траверса Т5-10

Стадия	Масса	Масштаб
Р	1900	
Лист	Листов 1	

ХАРЬКОВСКИЙ ПРОМСТРОЙНИИПРОЕКТ

25059-04 43

Формат А3

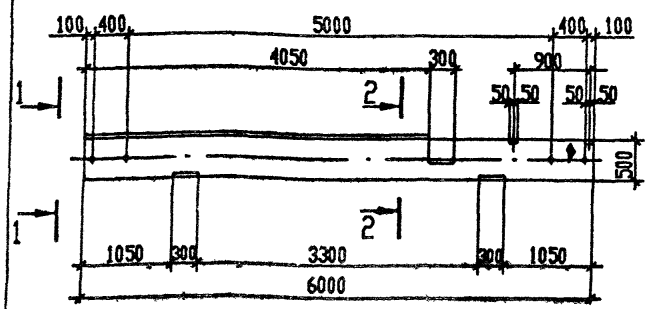

1-1

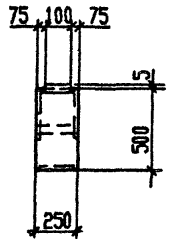

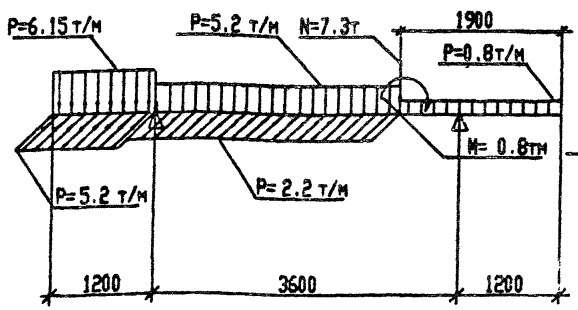

2-2

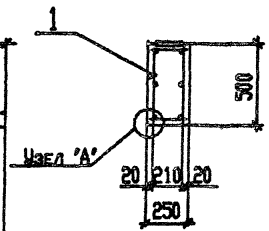

Формат	Зона	Поз.	Обозначение	Наименование	Кол	Примеч
				Документация		
			3.016.1-11.1 ТУ	Технические условия		
				Сборочный чертеж		
А4		1	3.016.1-11.1-79	Каркас пространственный КП32	1	181.6 кг
				Материалы		
				Бетон класса В25	0.75	м³

Узел "А"

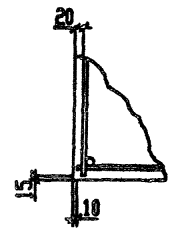

1. В схеме нагрузок приведены расчетные нагрузки.
2. Все закладные детали входят в состав пространственного караса КП32
3. Траверсу изготавливать в опалубке траверсы Т5-4 серии 3.015-2/82.
4. На поверхности траверсы, указанной на чертеже, несмываемой краской нанести знак ϕ, обозначающий сторону монтажа.

Ведомость расхода стали на элемент, кг.

Марка элемента	Изделия арматурные					Изделия закладные										Общий расход
	Арматура класса				Всего	Арматура класса			Прокат марки						Всего	
	А-III		А-I			А-III			С235		С245		Ст1кп			
	ГОСТ 5781-82*					ГОСТ 5781-82*			ГОСТ 19903-74*				ГОСТ 3262-75*			
	Ø22	Итого	Ø10	Итого		Ø8	Ø12	Итого	δ=6	δ=8	δ=10	Итого	ГАЗ ТР 1 1/4"	Итого		
Т5-11	71.2	71.2	43.5	43.5	114.7	4.6	9.4	14.0	1.0	34.5	14.2	49.7	3.2	3.2	66.9	181.6

Н.контр.	Зорин		3.016.1-11.1-34			
Гл.спец.	Зорин		Траверса Т5-11	Стадия	Масса	Масштаб
Зав.гр.	Шахновская			Р	1900	
Вед.инж.	Боднянская			Лист	Листов 1	
Провер.	Шахновская			ХАРЬКОВСКИЙ ПРОМСТРОЙНИИПРОЕКТ		
Разраб.	Дубинкер					
Рассчит.	Евланникова					

25059-04 44

Формат А3

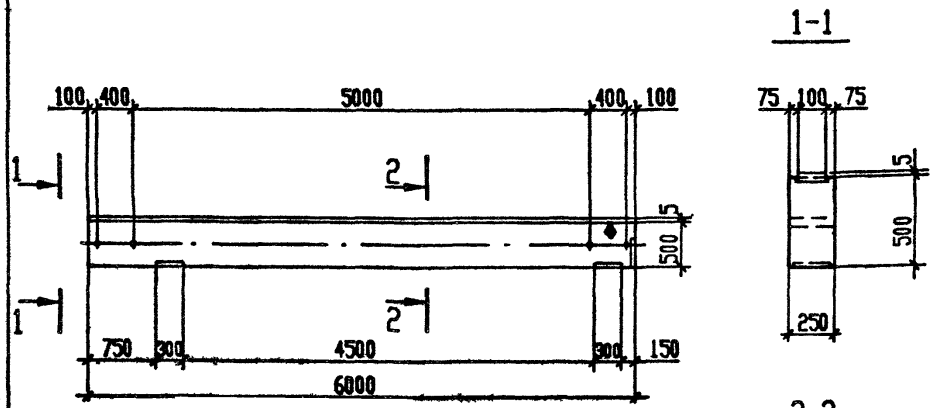

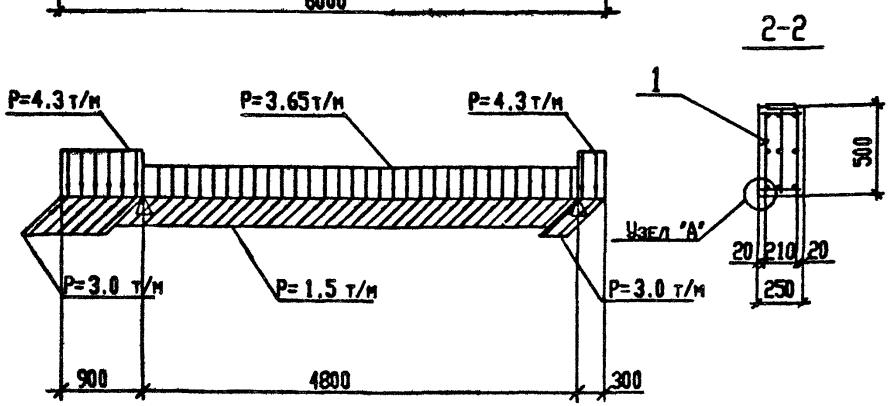

Формат	Зона	Поз.	Обозначение	Наименование	Кол	Примеч
				Документация		
			3.016.1-11.1 ТУ	Технические условия		
				Сборочный чертеж		
А4		1	3.016.1-11.1-80	Каркас пространственный КП33	1	316.7 кг
				Материалы		
				Бетон класса В30	0.75	м³

Узел "А"

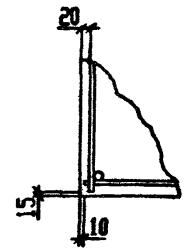

1. В схеме нагрузок приведены расчетные нагрузки.
2. Все закладные детали входят в состав пространственного каркаса КП33
3. Траверсу изготавливать в опалубке траверсы Т5-1 серии 3.015-2/82.
4. На поверхности траверсы, указанной на чертеже, несмываемой краской нанести знак ♦, обозначающий сторону монтажа.

Ведомость расхода стали на элемент, кг.

Марка элемента	Изделия арматурные					Изделия закладные							Общий расход
	Арматура класса				Всего	Арматура класса			Прокат марки			Всего	
	А-III		А-I			А-III			С235		Ст1кп		
	ГОСТ 5781-82*					ГОСТ 5781-82*			ГОСТ 19903-74*		ГОСТ 3262-75*		
	Ø22	Ø32	Ø12	Итого		Ø8	Ø12	Итого	δ=8	Итого	ГАЗ Ттр 1¼"	Итого	
Т5-12	53.4	113.1	81.5	248.0	248.0	6.0	10.3	16.3	49.2	49.2	3.2	3.2	68.7	316.7

Н. контр.	Зорин		
Гл. спец.	Зорин		
Зав. гр.	Шахновский		
Вед. инж.	Бодянская		
Провер.	Шахновский		
Разраб.	Дьяченко		
Рассчит.	Евлюникова		

3.016.1-11.1-35

Траверса Т5-12

Стадия	Масса	Масштаб
Р	1900	
Лист	Листов 1	

ХАРЬКОВСКИЙ ПРОМСТРОЙНИИПРОЕКТ

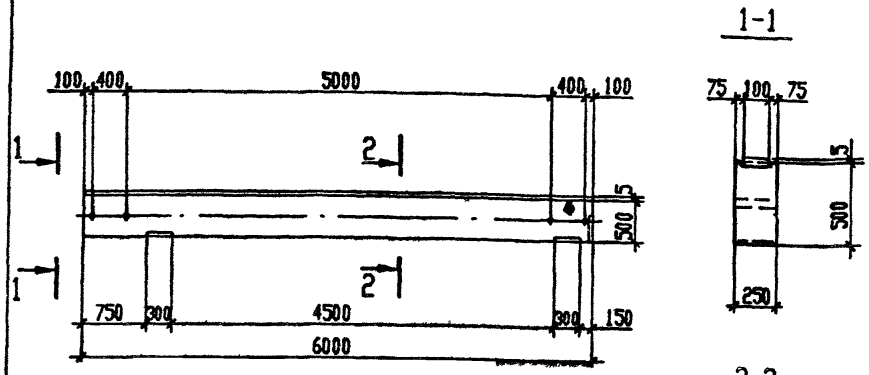

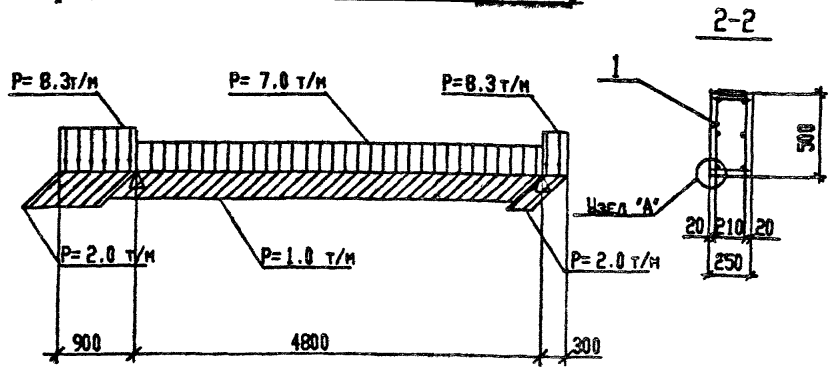

Формат	Зона	Поз.	Обозначение	Наименование	Кол	Примеч
				Документация		
			3.016.1-11.1 ТУ	Технические условия		
				Сборочный чертеж		
А4		1	3.016.1-11.1-81	Каркас пространственный КП34	1	259.2кг
				Материалы		
				Бетон класса В25	0.75	м³

Узел "А"

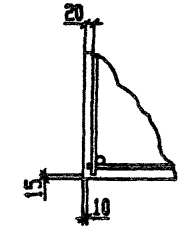

1. В схеме нагрузок приведены расчетные нагрузки.
2. Все закладные детали входят в состав пространственного каркаса КП34
3. Траверсу изготавливать в опалубке траверсы Т5-1 серии 3.015-2/82.
4. На поверхности траверсы, указанной на чертеже, несмываемой краской нанести знак ♦, обозначающий сторону монтажа.

Ведомость расхода стали на элемент, кг.

Марка элемента	Изделия арматурные					Изделия закладные								Общий расход
	Арматура класса				Всего	Арматура класса			Прокат марки				Всего	
	A-III		A-I			A-III			C235		Ст1кп			
	ГОСТ 5781-82*					ГОСТ 5781-82*			ГОСТ 19903-74*		ГОСТ 3252-75*			
	Ø32	Итого	Ø10	Итого		Ø8	Ø12	Итого	δ=8	Итого	ГАЗ ТР 1"/4	Итого		
Т5-13	151.2	151.2	43.5	43.5	194.7	6.0	6.1	12.1	49.2	49.2	3.2	3.2	64.5	259.2

			3.016.1-11.1-36
Н.контр.	Зорин		
Гл.спец.	Зорин		Траверса Т5-13
Зав.гр.	Шаховская		
Вед.инж.	Боднянская		
Провер.	Шаховская		
Разраб.	Дубинкер		
Рассмт.	Еланникова		

Стадия	Масса	Масштаб
Р	1900	
Лист	Листов 1	

ХАРЬКОВСКИЙ ПРОМСТРОЙНИИПРОЕКТ

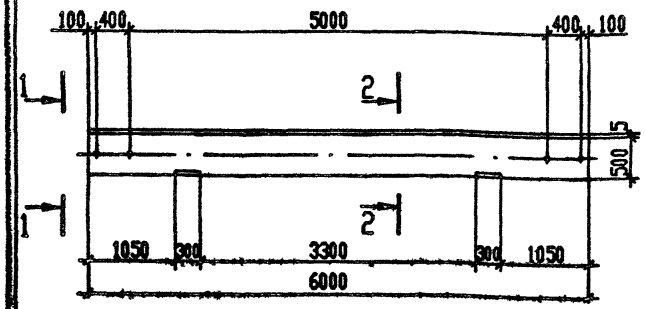

1-1

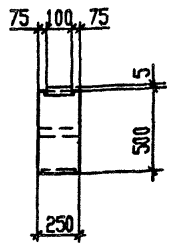

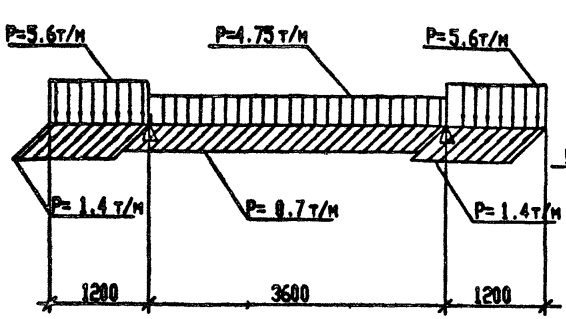

2-2

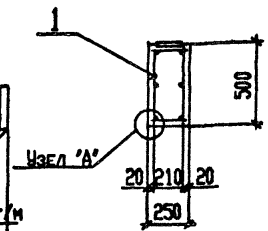

Формат	Зона	Поз.	Обозначение	Наименование	Кол	Примеч
				Документация		
			3.016.1-11.1 ТУ	Технические условия		
				Сборочный чертеж		
А4		1	3.016.1-11.1-82	Каркас пространственный КП35	1	162,7
				Материалы		
				Бетон класса В 15	0,75	м³

Узел "А"

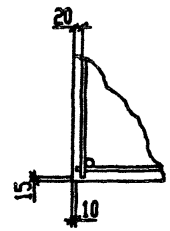

1. В схеме нагрузок приведены расчетные нагрузки.
2. Все закладные детали входят в состав пространственного караса КП 35
3. Траверсу изготавливать в опалубке траверсы Т5-1 серии 3.015-2/82.

Ведомость расхода стали на элемент, кг.

Марка элемента	Изделия арматурные					Изделия закладные								Общий расход
	Арматура класса				Всего	Арматура класса			Прокат марки				Всего	
	А-III		А-I			А-III			С235		Ст1кп			
	ГОСТ 5781-82*					ГОСТ 5781-82*			ГОСТ 19903-74*		ГОСТ 3262-75*			
	Ф20	Итого	Ф10	Итого		Ф8	Ф12	Итого	δ=8	Итого	газ тр 1¼"	Итого		
Т5-14	58,8	58,8	43,5	43,5	102,3	6,0	4,4	10,4	46,8	46,8	3,2	3,2	60,4	162,7

Н.контр.	Зорин		
Гл.спец	Зорин		
Зав.гр.	Шахновский		
Вед инж	Бодняковская		
Провер.	Шахновский		
Разраб.	Дубинкер		
Рассчит	Евланникова		

3.016.1-11.1-37

Траверса Т5-14

Стадия	Масса	Масштаб
Р	1900	

Лист | Листов 1

ХАРЬКОВСКИЙ ПРОМСТРОЙНИИПРОЕКТ

25059-04 47

Формат А3

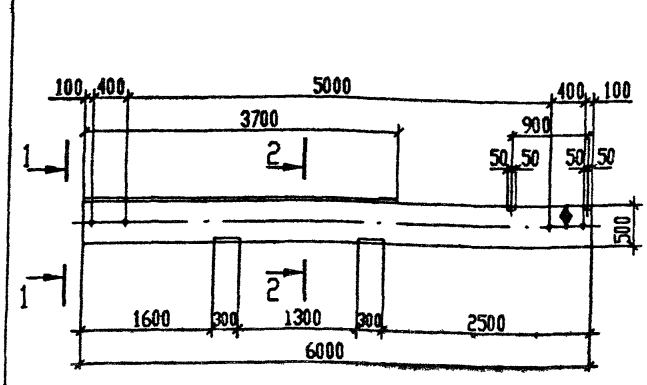

1-1

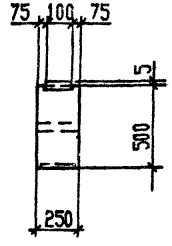

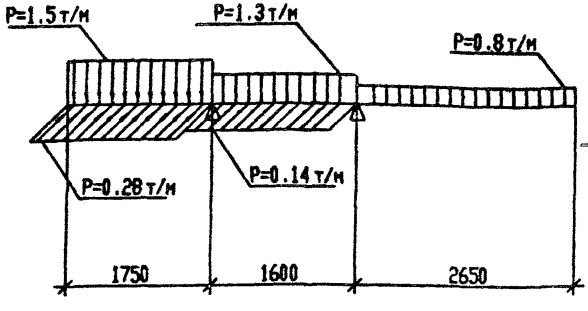

2-2

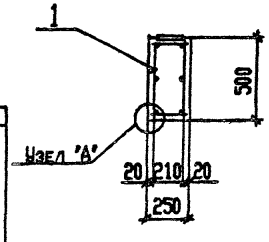

Формат	Зона	Поз.	Обозначение	Наименование	Кол	Примеч
				Документация		
			3.016.1-11.1 ТУ	Технические условия		
				Сборочный чертеж		
А4		1	3.016.1-11.1-83	Каркас пространственный КП36	1	81,3кг
				Материалы		
				Бетон класса В15	0,75	м³

Узел "А"

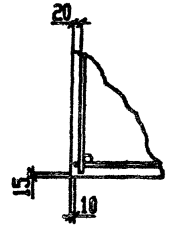

1. В схеме нагрузок приведены расчетные нагрузки.
2. Все закладные детали входят в состав пространственного каркаса КП36
3. Траверсу изготавливать в опалубке траверсы Т5-1 серии 3.015-2/82.
4. На поверхности траверсы, указанной на чертеже, несмываемой краской нанести знак ♦, обозначающий сторону монтажа.

Ведомость расхода стали на элемент, кг.

Марка элемента	Изделия арматурные					Изделия закладные								Общий расход
	Арматура класса				Всего	Арматура класса	Прокат марки					Всего		
	А-III		А-I			А-III	С235				Ст1кп			
	ГОСТ 5781-82*					ГОСТ 5781-82*	ГОСТ 19903-74*				ГОСТ 380-71*			
	Ø12	Итого	Ø6	Итого		Ø8	Ø12	Итого	δ=6	δ=8		Итого	Итого		
Т5-15	21,2	21,2	14,9	14,9	36,1	4,3	4,4	8,7	1,0	32,3		33,3	3,2	3,2	45,2	81,3

		3.016.1-11.1-38	
Н контр.	Зорин	Траверса Т5-15	Стадия: Р; Масса: 1900; Масштаб:
Гл спец	Зорин		Лист; Листов 1
Зав гр.	Шаховская		ХАРЬКОВСКИЙ ПРОМСТРОЙНИИПРОЕКТ
Бед инж	Бодянская		
Провер.	Шаховская		
Разраб.	Дубинкер		
Рассмот.	Евлюникова		

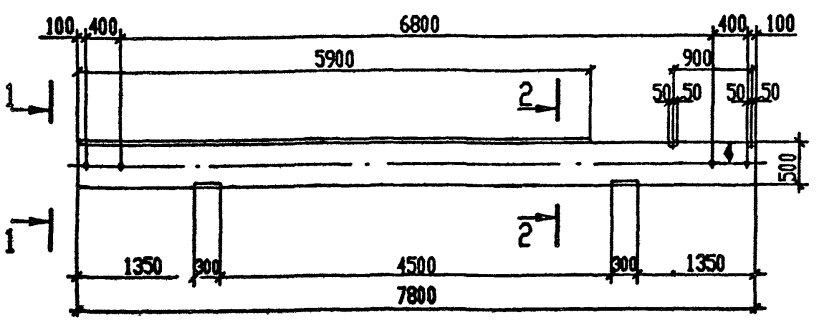

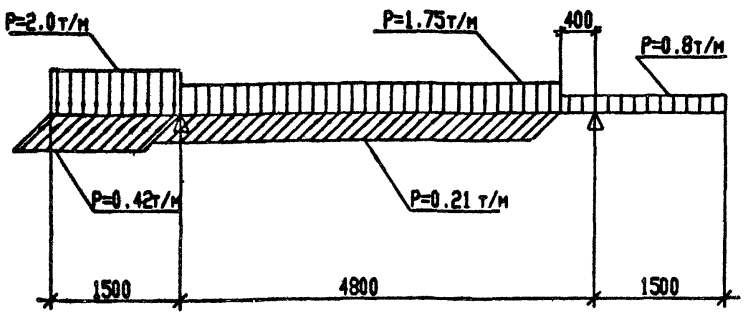

Формат	Зона	Поз.	Обозначение	Наименование	Кол	Примеч
				Документация		
			3.016.1-11.1 ТУ	Технические условия		
				Сборочный чертеж		
А4		1	3.016.1-11.1-84	Каркас пространственный КП37	1	147,5кг
				Материалы		
				Бетон класса В15	0,98	м³

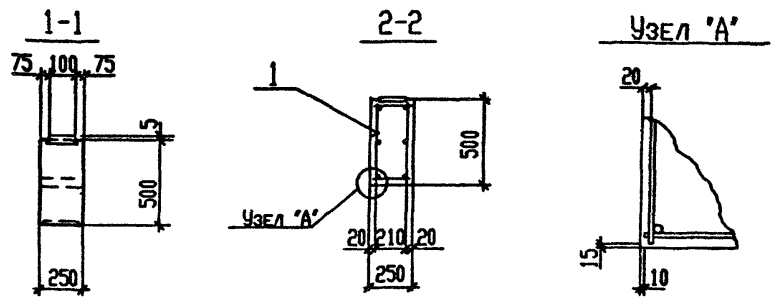

1. В схеме нагрузок приведены расчетные нагрузки.
2. Все закладные детали входят в состав пространственного караса КП37
3. Траверсу изготавливать в опалубке траверсы Т6-1 серии 3.015-2/82.
4. На поверхности траверсы, указанной на чертеже, несмываемой краской нанести знак ⌀, обозначающий сторону монтажа.

Ведомость расхода стали на элемент, кг.

Марка элемента	Изделия арматурные					Изделия закладные										Общий расход
	Арматура класса				Всего	Арматура класса			Прокат марки						Всего	
	А-III		А-I			А-III			С235				Ст1кп			
	ГОСТ 5781-82*					ГОСТ 5781-82*			ГОСТ 19903-74*				ГОСТ 3262-75*			
	Ø16	Итого	Ø8	Итого		Ø8	Ø12	Итого	б=6	б=8		Итого	Газ.тр. 1 1/4"	Итого		
Т6-2	49,2	49,2	37,0	37,0	86,2	6,5	4,4	10,9	1,0	46,2		47,2	3,2	3,2	61,3	147,5

Н контр	Зорин		
Гл спец	Зорин		
Зав гр.	Шахновский		
Вед инж	Боднянская		
Провер	Шахновский		
Разраб	Дубинкер		
Рассчит	Евланникова		

3.016.1-11.1-39

Траверса Т6-2

Стадия	Масса	Масштаб
Р	2400	

Лист | Листов 1

ХАРЬКОВСКИЙ ПРОМСТРОЙНИИПРОЕКТ

25059-04 49

Формат А3

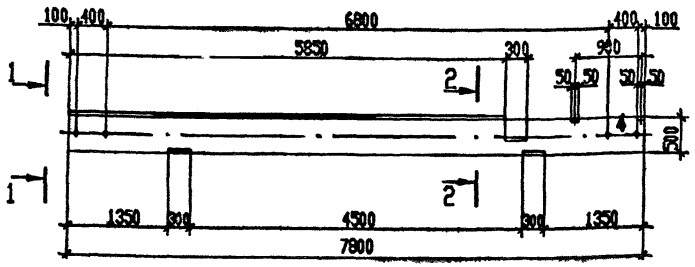

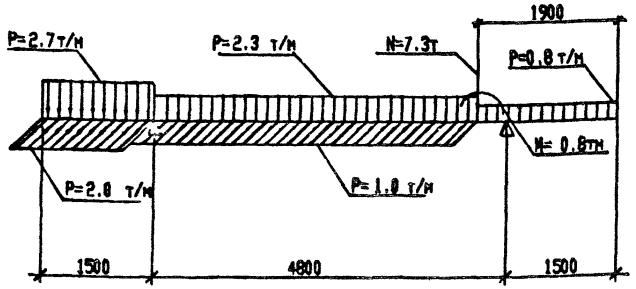

Формат	Зона	Поз.	Обозначение	Наименование	Кол	Примеч
				Документация		
			3.016.1-11.1 ТУ	Технические условия		
				Сборочный чертеж		
А4		1	3.016.1-11.1-85	Каркас пространственный КП38	1	214,3кг
				Материалы		
				Бетон класса В15	0,98	м³

1-1

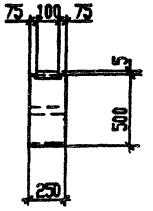

2-2

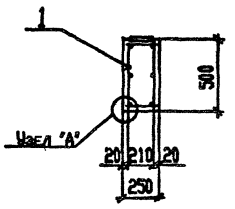

Узел "А"

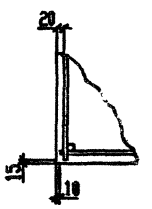

1. В схеме нагрузок приведены расчетные нагрузки.
2. Все закладные детали входят в состав пространственного караса КП38.
3. Траверсу изготавливать в опалубке траверсы Т6-3 серии 3.015-2/82.
4. На поверхности траверсы, указанной на чертеже, несмываемой краской нанести знак , обозначающий сторону монтажа.

Ведомость расхода стали на элемент, кг

Марка элемента	Изделия арматурные						Изделия закладные										Общий расход
	Арматура класса					Всего	Арматура класса			Прокат марки						Всего	
	А-III		А-I				А-III			С235		С245		Ст1кп			
	ГОСТ 5781-82 *						ГОСТ 5781-82*			ГОСТ 19903-74*				ГОСТ 3902-75*			
	Ø22	Итого	Ø8	Ø10	Итого		Ø8	Ø12	Итого	σ=6	σ=8	σ=10	Итого	Ø3 ТР 11/11	Итого		
Т6-3	92,8	92,8	31,8	9,6	41,4	134,2	6,4	9,4	15,8	1,0	45,9	14,2	61,1	3,2	3,2	80,1	214,3

Н контр.	Зорин		
Гл спец	Зорин		
Зав пр	[illegible]		
Вед.инж	[illegible]		
Провер	Шахновская		
Разраб.	Дубинкер		
Рассчит.	Евланникова		

3.016.1-11.1-40

Траверса Т6-3

Стадия	Масса	Масштаб
Р	2400	

Лист | Листов 1

ХАРЬКОВСКИЙ ПРОМСТРОЙНИИПРОЕКТ

25059-04 50

Формат А3

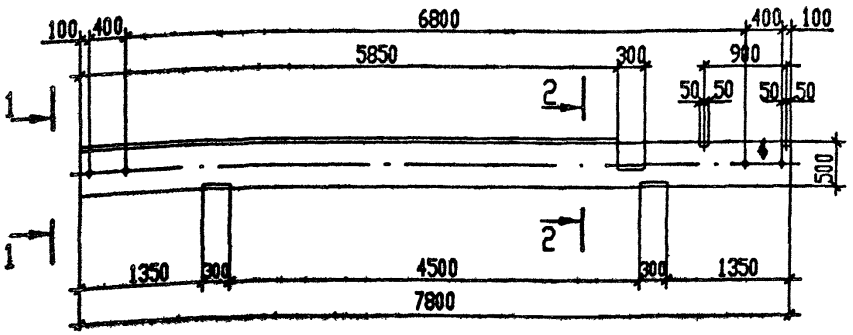

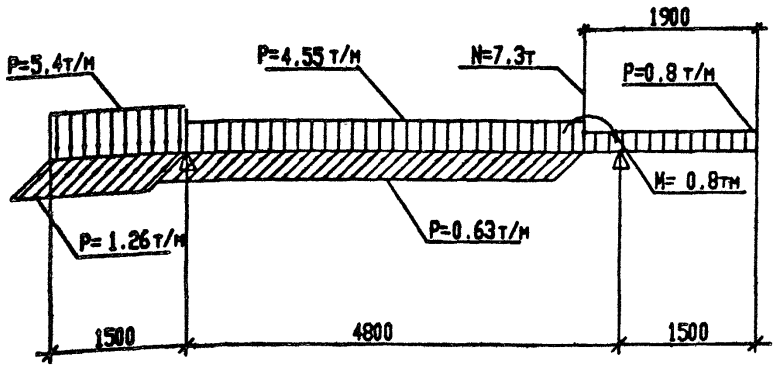

Формат	Зона	Поз.	Обозначение	Наименование	Кол	Примеч
				Документация		
			3.016.1-11.1 ТУ	Технические условия		
				Сборочный чертеж		
А4		1	3.016.1-11.1-86	Каркас пространственный КП39	1	282,6 кг
				Материалы		
				Бетон класса В15	0,98	м³

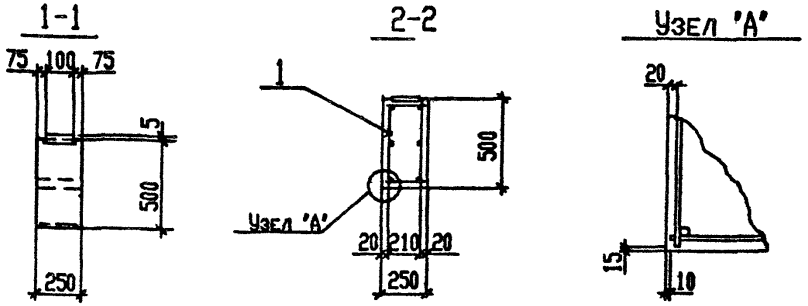

1. В схеме нагрузок приведены расчетные нагрузки.
2. Все закладные детали входят в состав пространственного каркаса КП39
3. Траверсу изготавливать в опалубке траверсы Т6-1 серии 3.015-2/82.
4. На поверхности траверсы, указанной на чертеже, несмываемой краской нанести знак ♦, обозначающий сторону монтажа.

Ведомость расхода стали на элемент, кг.

Марка элемента	Изделия арматурные					Изделия закладные									Общий расход
	Арматура классс				Всего	Арматура класса	Прокат марки							Всего	
	A-III		A-I			A-III	С235		С245		Ст1кп				
	ГОСТ 5781-82					ГОСТ 5781-82	ГОСТ 19903-74				ГОСТ 380-71				
	Ø28	Итого	Ø10	Итого		Ø8	Ø12	Итого	δ=6	δ=8	δ=10	Итого	1Пз Гр 1 1Пз Гр 1	Итого	
Т6-4	150,4	150,4	56,2	56,2	206,6	6,5	5,2	11,7	1,0	45,9	14,2	61,1	3,2	3,2	76,0	282,6

Н. контр.	Зорин		3.016.1-11.1-41
Гл. спец.	Зорин		
Зав. гр.	Шароновский		Траверса Т6-4
Вед. инж.	Бадинская		
Провер.	Шароновский		
Разраб.	Дубинкер		
Рассчит.	Евланникова		

Стадия	Масса	Масштаб
Р	2400	
Лист	Листов 1	

ХАРЬКОВСКИЙ ПРОМСТРОЙНИИПРОЕКТ

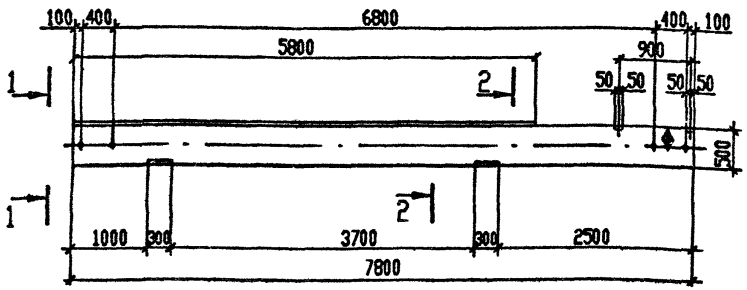

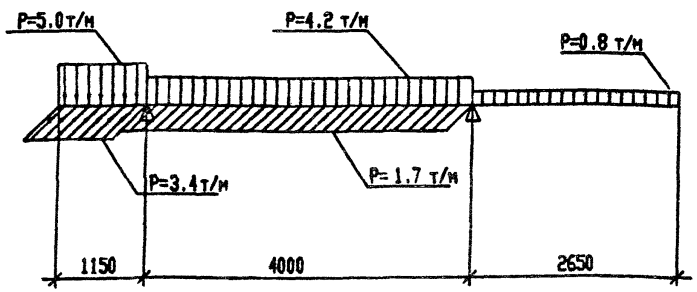

Формат	Зона	Поз.	Обозначение	Наименование	Кол	Примеч
				Документация		
			3.016.1-11.1 ТУ	Технические условия		
				Сборочный чертеж		
А4		1	3.016.1-11.1-87	Каркас пространственный КП40	1	241.5кг
				Материалы		
				Бетон класса В15	0.98	$м^3$

1-1

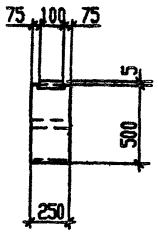

2-2

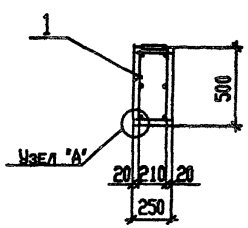

Узел "А"

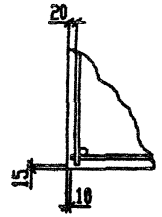

1. В схеме нагрузок приведены расчетные нагрузки.
2. Все закладные детали входят в состав пространственного караса КП40
3. Траверсу изготавливать в опалубке траверсы Т6-1 серии 3.015-2/82.
4. На поверхности траверсы, указанной на чертеже, несмываемой краской нанести знак ♦, обозначающий сторону монтажа.

Ведомость расхода стали на элемент, кг.

Марка элемента	Изделия арматурные					Изделия закладные										Общий расход
	Арматура класса				Всего	Арматура класса			Прокат марки						Всего	
	А-III		А-I			А-III			С235		С245		Ст1кп			
	ГОСТ 5781-82*					ГОСТ 5781-82*			ГОСТ 19903-74*				ГОСТ 3262-75*			
	Ø25	Итого	Ø10	Итого		Ø8	Ø12	Итого	δ=6	δ=8		Итого	Гдз тр 1 1/4"	Итого		
Т6-5	120.0	120.0	56.1	56.1	176.1	6.5	8.6	15.1	1.0	45.9		46.9	3.2	3.2	65.2	241.3

Н.контр.	Зорин		3.016.1-11.1-42				
Гл.спец.	Зорин		Траверса Т6-5	Стадия	Масса	Масштаб	
Зав.гр.	Шахновская			Р	2400		
Вед.инж.	Бодянская			Лист	Листов 1		
Провер.	Шахновская			ХАРЬКОВСКИЙ ПРОМСТРОЙНИИПРОЕКТ			
Разраб.	Дубинкер						
Рассчит.	Евланникова						

25059-04 52

Формат А3

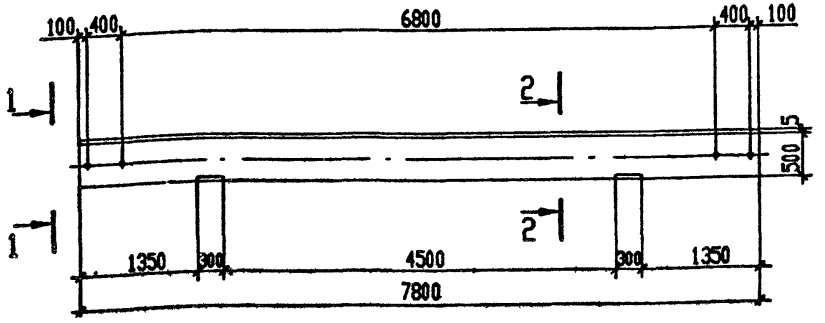

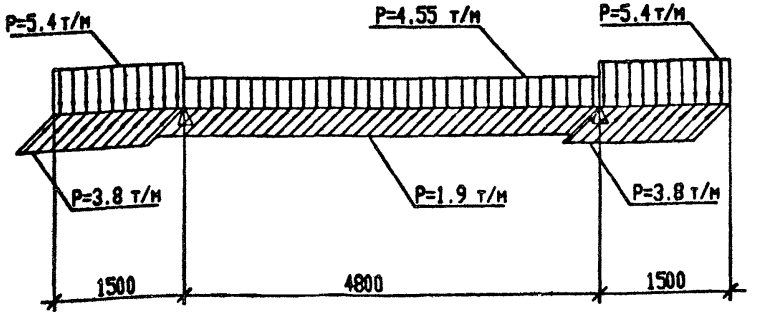

Формат	Зона	Поз.	Обозначение	Наименование	Кол	Примеч
				Документация		
			3.016.1-11.1 ТУ	Технические условия		
				Сборочный чертеж		
А4		1	3.016.1-11.1-88	Каркас пространственный КП41	1	330,4 кг
				Материалы		
				Бетон класса В 25	0,98	м³

1-1

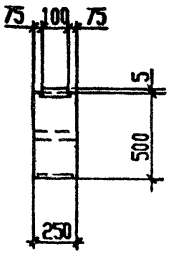

2-2

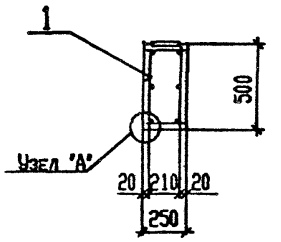

Узел "А"

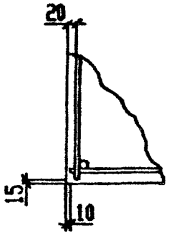

1. В схеме нагрузок приведены расчетные нагрузки.
2. Все закладные детали входят в состав пространственного караса КП41
3. Траверсу изготавливать в опалубке траверсы Т6-1 серии 3.015-2/82.

Ведомость расхода стали на элемент, кг.

Марка элемента	Изделия арматурные					Изделия закладные								Общий расход
	Арматура класса				Всего	Арматура класса			Прокат марки				Всего	
	А-III		А-I			А-III			С235		Ст1кп			
	ГОСТ 5781-82*					ГОСТ 5781-82*			ГОСТ 19903-74*		ГОСТ 3262-75*			
	Ф32	Итого	Ф10	Итого		Ф8	Ф12	Итого	σ=8	Итого	ГНЗ ТР 1/4,11	Итого		
Т6-7	196,4	196,4	56,3	56,3	252,3	7,8	8,6	16,4	58,1	58,1	3,2	3,2	77,7	330,4

Н контр	Зорин		
Гл спец	Зорин		
Зав гр	Шахновский		
Вед инж	Бодянская		
Провер.	Шахновский		
Разраб	Дубинкер		
Рассчит.	Еланникова		

3016 1-11.1-43

Траверса Т6-7

Стадия	Масса	Масштаб
Р	2400	
Лист	Листов 1	

ХАРЬКОВСКИЙ ПРОМСТРОЙНИИПРОЕКТ

25059-04 53

Формат А3

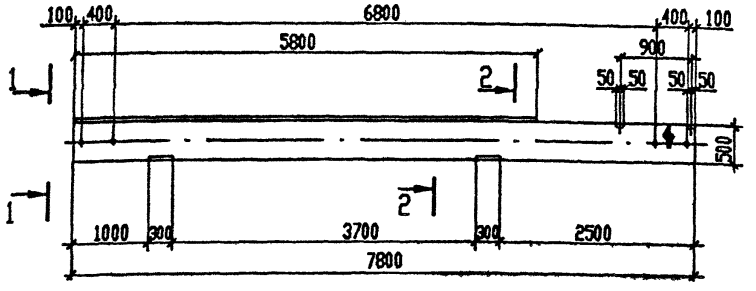

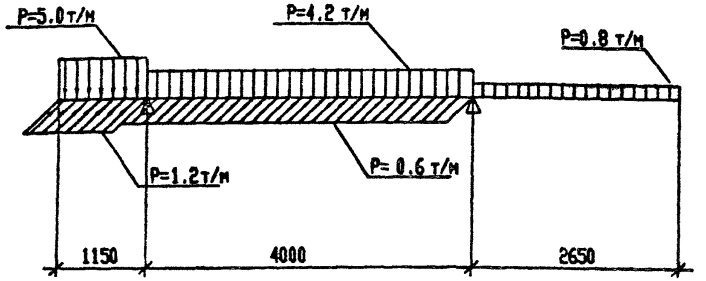

Формат	Зона	Поз.	Обозначение	Наименование	Кол	Примеч
				Документация		
			3.016.1-11.1 ТУ	Технические условия		
				Сборочный чертеж		
А4		1	3.016.1-11.1-89	Каркас пространственный КП42	1	237.1 кг
				Материалы		
				Бетон класса В15	0.98	$м^3$

1-1

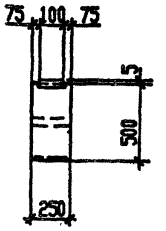

2-2

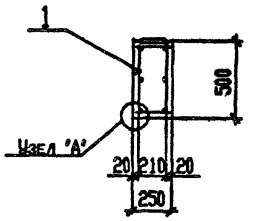

Узел "А"

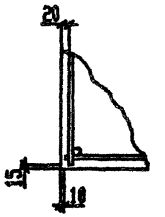

1. В схеме нагрузок приведены расчетные нагрузки.
2. Все закладные детали входят в состав пространственного караса КП42
3. Траверсу изготавливать в опалубке траверсы Т6-1 серии 3.015-2/82.
4. На поверхности траверсы, указанной на чертеже, несмываемой краской нанести знак ♦, обозначающий сторону монтажа.

Ведомость расхода стали на элемент, кг.

Марка элемента	Изделия арматурные					Изделия закладные										Общий расход
	Арматура класса				Всего	Арматура класса			Прокат марки						Всего	
	А-III		А-I			А-III			С235		С245		Ст1кп			
	ГОСТ 5781-82*					ГОСТ 5781-82*			ГОСТ 19903-74*				ГОСТ 3262-75*			
	Ø25	Итого	Ø10	Итого		Ø8	Ø12	Итого	δ=6	δ=8		Итого	Гдф тр 1¼"	Итого		
Т6-8	120,0	120,0	56,1	56,1	176,1	6,5	4,4	10,9	1,0	45,9		46,9	3,2	3,2	61,0	237,1

				3.016.1-11.1-44			
Н.контр.	Зорин			Траверса Т6-8	Стадия	Масса	Масштаб
Гл.спец.	Зорин				Р	2400	
Зав.гр.	Шахновская				Лист	Листов 1	
Вед.инж.	Бадинская				ХАРЬКОВСКИЙ ПРОМСТРОЙНИИПРОЕКТ		
Провер.	Шахновская						
Разраб.	Дубинкер						
Рассчит.	Евлонникова						

25059-04 54

Формат А3

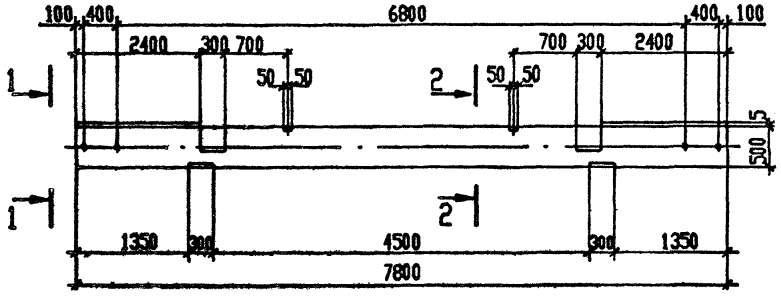

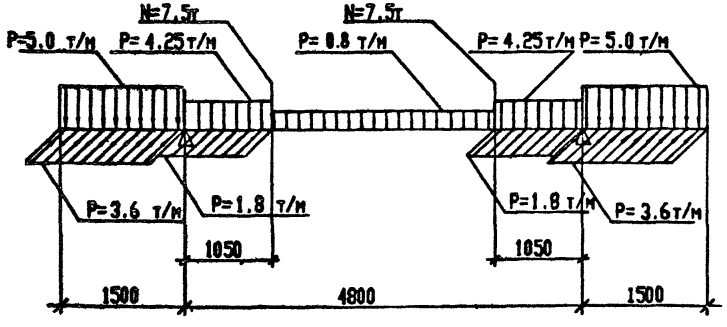

Формат	Зона	Поз.	Обозначение	Наименование	Кол	Примеч
				Документация		
			3.016.1-11.1 ТУ	Технические условия		
				Сборочный чертеж		
А4		1	3.016.1-11.1-90	Каркас пространственный КП43	1	259.5кг
				Материалы		
				Бетон класса В25	0.98	$м^3$

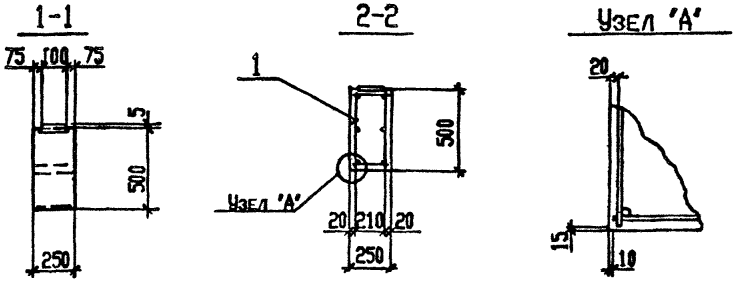

1. В схеме нагрузок приведены расчетные нагрузки.
2. Все закладные детали входят в состав пространственного караса КП43
3. Траверсу изготавливать в опалубке траверсы Т6-1 серии 3.015-2/82.

Ведомость расхода стали на элемент, кг.

Марка элемента	Изделия арматурные					Изделия закладные										Общий расход
	Арматура класса				Всего	Арматура класса			Прокат марки						Всего	
	А-III		А-I			А-III			С235		С245		Ст1кп			
	ГОСТ 5781-82					ГОСТ 5781-82			ГОСТ 19903-74				ГОСТ 3262-75			
	Ø25	Итого	Ø10	Итого		Ø8	Ø12	Итого	δ=6	δ=8	δ=10	Итого	Газ.тр. 1 1/4"	Итого		
Т6-9	120.0	120.0	56.3	56.3	1763	5.4	6.0	11.4	1.0	39.2	28.4	68.6	3.2	3.2	83.2	259.5

				3.016.1-11.1-45			
Н.контр.	Зорин			Траверса Т6-9	Стадия	Масса	Масштаб
Гл.спец.	Зорин				Р	2400	
Зав.гр.	Шахновская				Лист	Листов 1	
Вед.инж.	Бодянская				ХАРЬКОВСКИЙ ПРОМСТРОЙНИИПРОЕКТ		
Провер.	Шахновская						
Разраб.	Дубинкер						
Рассчит.	Евланникова						

25059-04 55

Формат А3

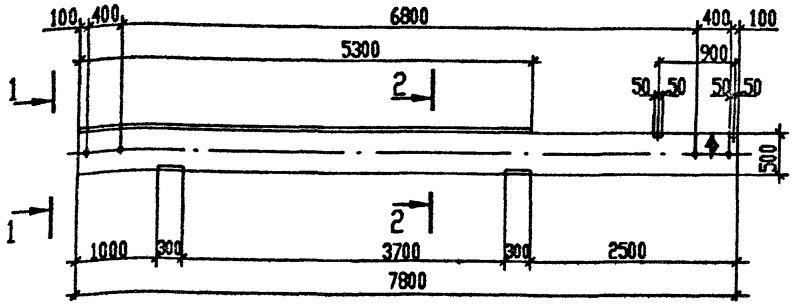

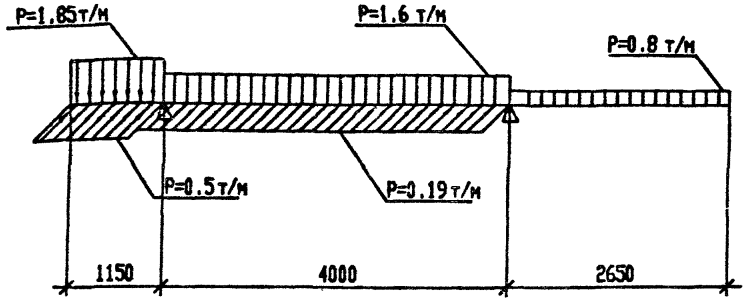

Формат	Зона	Поз.	Обозначение	Наименование	Кол	Примеч
				Документация		
			3.016.1-11.1 ТУ	Технические условия		
				Сборочный чертеж		
А4		1	3.016.1-11.1-91	Каркас пространственный КП44	1	143,0 кг
				Материалы		
				Бетон класса В15	0.98	$м^3$

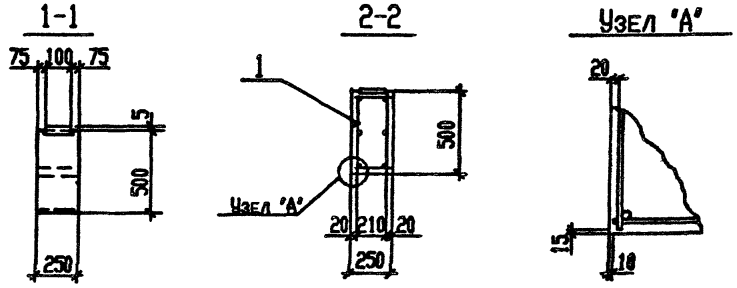

1. В схеме нагрузок приведены расчетные нагрузки.
2. Все закладные детали входят в состав пространственного караса КП44
3. Траверсу изготавливать в опалубке траверсы Т6-1 серии 3.015-2/82.
4. На поверхности траверсы, указанной на чертеже, несмываемой краской нанести знак ♦, обозначающий сторону монтажа.

Ведомость расхода стали на элемент, кг.

Марка элемента	Изделия арматурные					Изделия закладные										Общий расход
	Арматура класса				Всего	Арматура класса			Прокат марки						Всего	
	А-III		А-I			А-III			С235				Ст1кп			
	ГОСТ 5781-82*					ГОСТ 5781-82*			ГОСТ 19903-74*				ГОСТ 3262-75*			
	Ø16	Итого	Ø 8	Итого		Ø	Ø	Итого	δ=8	δ=6		Итого	ГАЗ ТР 1 1/4"	Итого		
Т6-10	49,2	49,2	36,9	36,9	86,1	5,9	4,4	10,3	42,4	1,0		43,4	3,2	3,2	56,9	143,0

Н контр	Зорин		
Гл спец	Зорин		
Зав гр	Шахновская		
Вед. инж	Бодянская		
Провер.	Шахновская		
Разраб	Дубинкер		
Рассмит.	Евланникова		

3.016.1-11.1-46

Траверса Т6-10

Стадия	Масса	Масштаб
Р	2400	
Лист	Листов 1	

ХАРЬКОВСКИЙ ПРОМСТРОЙНИИПРОЕКТ

25059-04 56

Формат А3

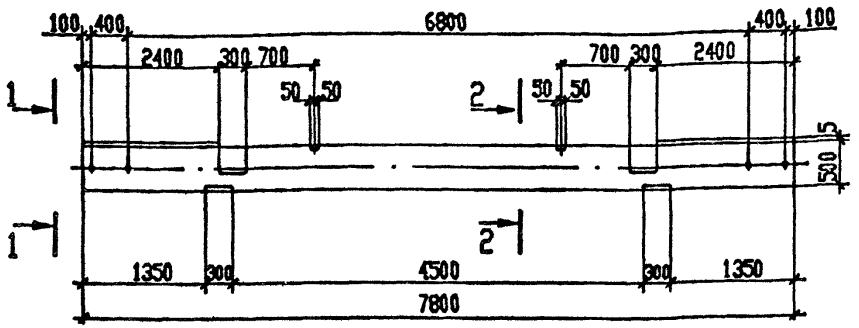

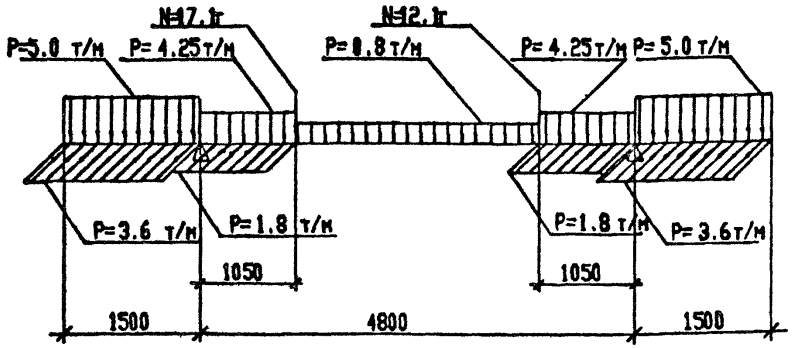

Формат	Зона	Поз.	Обозначение	Наименование	Кол	Примеч
				Документация		
			3.016.1-11.1 ТУ	Технические условия		
				Сборочный чертеж		
А4		1	3.016.1-11.1-92	Каркас пространственный КП45	1	335.9кг
				Материалы		
				Бетон класса В25	0.98	$м^3$

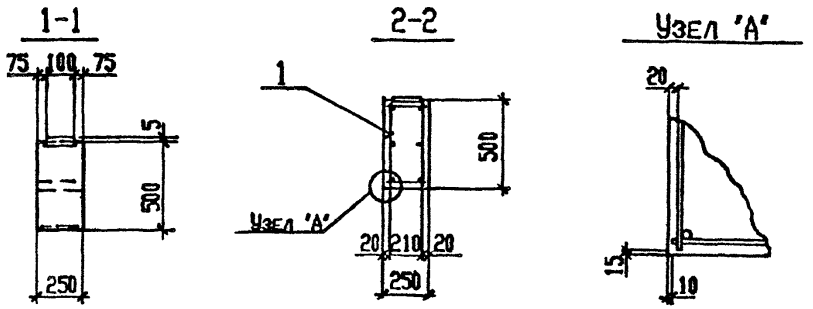

1. В схеме нагрузок приведены расчетные нагрузки.
2. Все закладные детали входят в состав пространственного караса КП45
3. Траверсу изготавливать в опалубке траверсы Т6-1 серии 3.015-2/82.

Ведомость расхода стали на элемент, кг.

Марка элемента	Изделия арматурные					Изделия закладные										Общий расход
	Арматура класса				Всего	Арматура класса			Прокат марки						Всего	
	А-III		А-I			А-III			С235		С245		Ст1кп			
	ГОСТ 5781-82*					ГОСТ 5781-82*			ГОСТ 19903-74*				ГОСТ 3062-75*			
	Ø32	Итого	Ø10	Итого		Ø8	Ø12	Итого	δ=6	δ=8	δ=10	Итого	ГАЗ ТР 1¼"	Итого		
Т6-11	196.4	196.4	56.3	56.3	252.7	5.4	6.0	11.4	1.0	39.2	28.4	68.6	3.2	3.2	83.2	335.9

Н.контр.	Зорин		
Гл.спец.	Зорин		
Зав.гр.	Шахновская		
Вед.инж.	Бадминская		
Провер.	Шахновская		
Разраб.	Дубинкер		
Рассчит.	Евланникова		

3.016.1-11.1-47

Траверса Т6-11

Стадия	Масса	Масштаб
Р	2400	

Лист | Листов 1

ХАРЬКОВСКИЙ ПРОМСТРОЙНИИПРОЕКТ

25059-04 57

Формат А3

Рис. 1

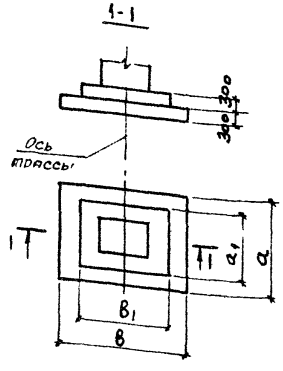

Рис. 2

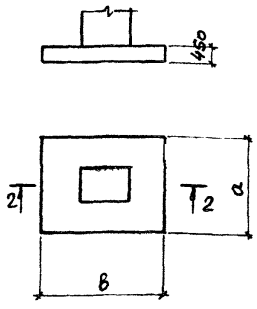

Схема расположения сеток подошвы

для рис. 1

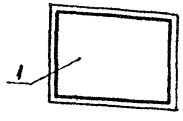

для рис 2

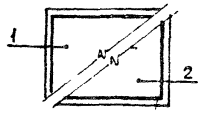

Марка	Рис.	Размеры, мм			
		a	B	a1	B1
ПФ1	1	1800	2400	1500	1800
ПФ2	1	2100	2400	1500	1800
ПФ3	1	2400	2700	1500	1800
ПФ4	2	2100	3000	—	—

Формат	Зона	Поз.	Обозначение	Наименование	Количество ПФ1	ПФ2	ПФ3	ПФ4	Примеч.
				Документация					
			3.016.1-11.1 ТУ	Технические условия					
				Сборочные единицы					
		1	1.410-3 в.1	2С $\frac{12А\,III}{12А\,III}$ 175×235	1				37,5 кг
			"	2С $\frac{12А\,III}{12А\,III}$ 205×235		1			44,8 кг
			"	2С $\frac{12А\,III}{12А\,III}$ 235×265			1		57,4 кг
			"	1С $\frac{14А\,III}{8А\,III}$ 205×295				1	43,3 кг
		2	"	1С $\frac{10В\,II}{8А\,III}$ 285×205				1	23,5 кг
				Материалы					
				Бетон класса В15	2,1	2,3	2,75	2,8	м³

Ведомость расхода стали на элемент, кг

Марка элемента	Изделия арматурные					Всего	Общий расход
	Арматура класса A-III ГОСТ 5781-82*						
	ф8	ф10	ф12	ф14			
ПФ1	—	—	37,5	—		37,5	37,5
ПФ2	—	—	44,8	—		44,8	44,8
ПФ3	—	—	57,4	—		57,4	57,4
ПФ4	8,6	19,0	—	39,2		66,8	66,8

Гл. контр.	Зорин	
Гл. спец.	Зорин	
Нач. гр	Шахновский	
Вед. инж	Борнянская	
Провер	Шахновский	
Разраб.	Петраш	
Рассчит.	Петраш	

3.016.1-11.1-48

Плита фундаментная ПФ1 ... ПФ4

Стадия	Масса	Масштаб
Р	—	
Лист	Листов 1	

ХАРЬКОВСКИЙ ПРОМСТРОЙНИИПРОЕКТ

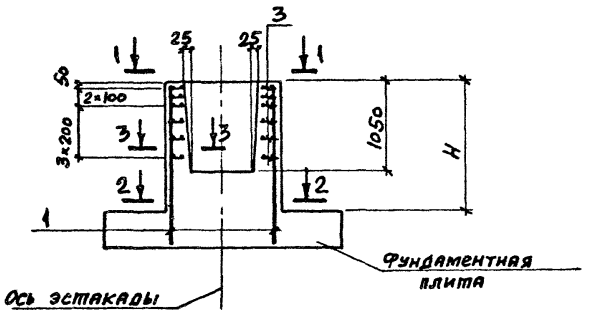

1-1

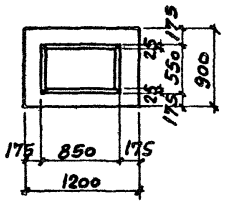

2-2

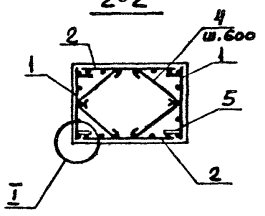

Марка подколонника	H, мм.
ПБ1	900
ПБ2	1200
ПБ3	1800
ПБ4	2400
ПБ5	1050
ПБ6	1350
ПБ7	1950

3-3

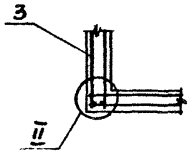

Формат	Зона	Поз.	Обозначение	Наименование	Количество ПБ1	ПБ2	ПБ3	ПБ4	ПБ5	ПБ6	ПБ7	Примеч.
				Документация								
			3.016.1-11.1 ТУ	Технические условия								
				Сборочные единицы								
А4		1	3.016.1-11.1-129	Каркас плоский Кр 49	2				2			6,9 кг
			-130	Кр 50		2				2		8,4 кг
			-131	Кр 51			2				2	11,1 кг
			-132	Кр 52				2				16,6 кг
А4		2	-133	Кр 53	2				2			8,3 кг
			-134	Кр 54		2				2		10,1 кг
			-135	Кр 55			2				2	13,3 кг
			-136	Кр 56				2				33,4 кг
А4		3	-137	Сетка арматурная С1	6	6	6	6	6	6	6	3,2 кг
				Детали								
Б4		4		ф6 AI, ГОСТ 5781-82*, ℓ=760	4	8	12	16	4	8	12	0,17 кг
Б4		5		Лист $\frac{8\times60\times100\ \text{ГОСТ}\ 19903\text{-}74^*}{\text{С235 ГОСТ}\ 27772\text{-}88}$	8	8	8	8	8	8	8	0,4 кг
				Материалы								
				Бетон класса В15	0,52	0,85	1,5	2,1	0,7	1,0	1,7	м³

Н контр.	Зорин	
Гл.спец.	Зорин	
Зав гр	Шахновский	
Вед инж	Бойкинская	
Провер.	Шахновский	
Разраб	Петраш	
Рассчит	Петраш	

3.016.1-11.1-49

Подколонник ПБ1 ... ПБ7

Стадия	Масса	Масштаб
Р	–	
Лист 1	Листов 2	

ХАРЬКОВСКИЙ ПРОМСТРОЙНИИПРОЕКТ

Ведомость расхода стали на элемент, кг

Марка элемента	Изделия арматурные											Изделия закладные				Общий расход
	Арматура класса										Всего	Прокат марки			Всего	
	A-I				A-III							С235				
	ГОСТ 5781-82*				ГОСТ 5781-82*							ГОСТ 19903-74*				
	ф6	ф8		Итого	ф6	ф10	ф12	ф16		Итого		б=8		Итого		
ПБ1	0,7	19,2		19,9	1,7	–	28,6	–		30,3	50,2	3,2		3,2	3,2	53,4
ПБ2	1,4	19,2		20,6	1,7	–	35,2	–		36,9	57,5	3,2		3,2	3,2	60,7
ПБ3	2,0	19,2		21,2	2,5	–	46,2	–		48,7	69,9	3,2		3,2	3,2	73,1
ПБ4	2,7	19,2		21,9	–	17,7	26,0	56,4		100,1	122,0	3,2		3,2	3,2	125,2
ПБ5	0,7	19,2		19,9	1,7	–	28,6	–		30,3	50,2	3,2		3,2	3,2	53,4
ПБ6	1,4	19,2		20,6	1,7	–	35,2	–		36,9	57,5	3,2		3,2	3,2	60,7
ПБ7	2,0	19,2		21,2	1,7	–	46,2	–		48,7	69,9	3,2		3,2	3,2	73,1

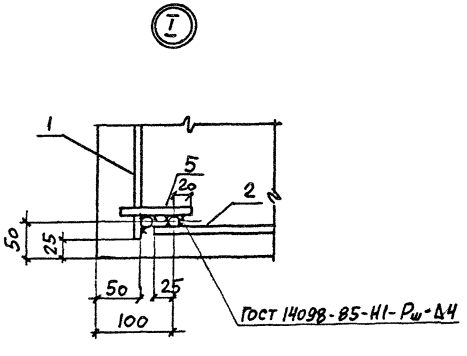

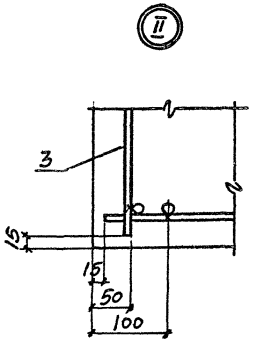

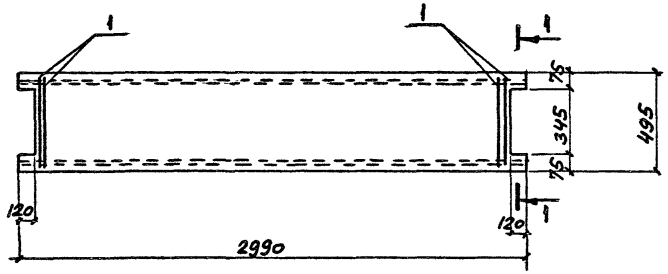

1-1

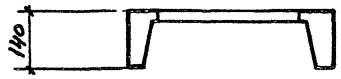

Формат	Зона	Поз.	Обозначение	Наименование	Кол.	Примеч.
				Документация		
			ПК-01-88	Пояснительная записка		
				Сборочные единицы		
			ПК-01-88	Плита ПЖ1-2	1	178 кг
				Детали		
БЧ		1		ф4 Вр-I, ГОСТ 6727-80, l=450	4	0,04 кг

Ведомость расхода стали на дополнительные арматурные изделия, кг

Марка элемента	Изделия арматурные			Всего
	Арматура класса			
	Вр-I			
	ГОСТ 6727-80			
	ф4		Итого	
П1	0,16		0,16	0,16

			3.016.1-11.1-50
Н.контр.	Зорин		Плита П1
Гл.спец.	Зорин		
Зав.гр.	Шахновский		
Вед.инж.	Боднянская		
Провер.	Боднянская		
Разраб.	Петраш		

Стадия	Масса	Масштаб
Р	178	
Лист	Листов 1	

ХАРЬКОВСКИЙ ПРОМСТРОЙНИИПРОЕКТ

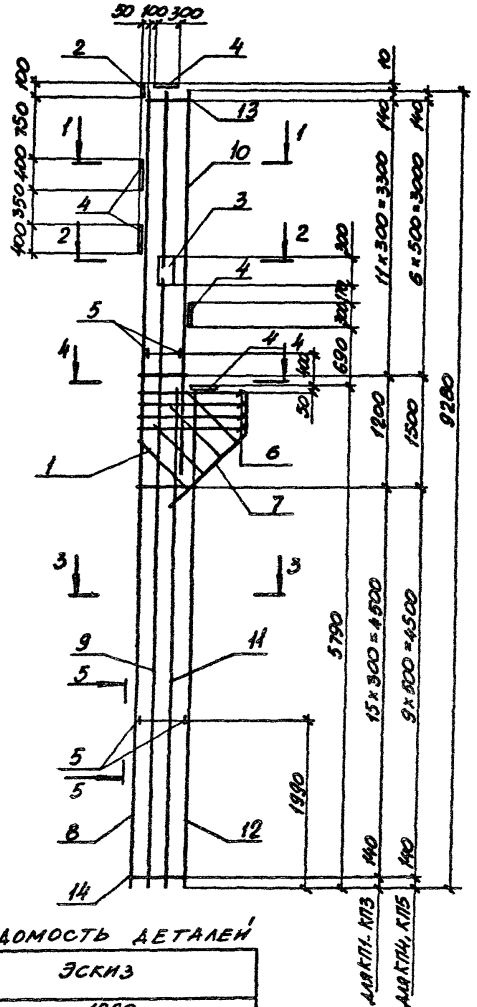

1-1

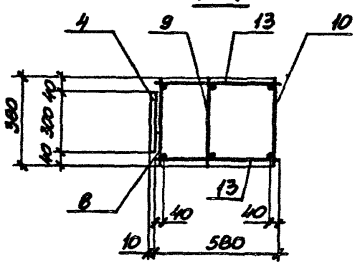

2-2

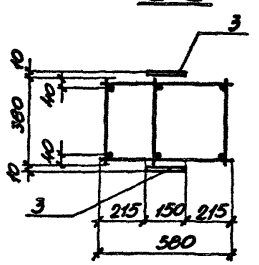

3-3

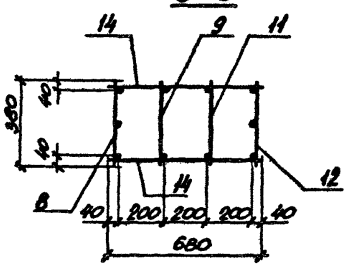

4-4

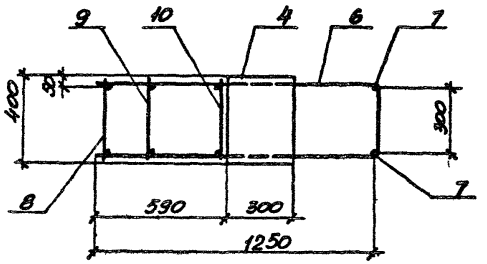

5-5

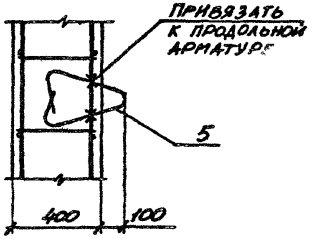

ВЕДОМОСТЬ ДЕТАЛЕЙ

Поз.	Эскиз
6	1280, 350
7	1250, 1150, 150, 450

Марка	Масса ед., кг
КП1	315,2
КП2	360,4
КП3	434,4
КП4	547,6
КП5	623,4

Н контр.	Зорин	
Гл спец.	Зорин	
Зав гр.	Шахновский	
Вед инж.	Боднянская	
Провер.	Боднянская	
Разраб.	Евлашкова	

3.016.1-11.1-51

КАРКАС КП1...КП5. СБОРОЧНЫЙ ЧЕРТЕЖ

Стадия	Масса	Масштаб
Р	см. табл.	
Лист	Листов 1	

ХАРЬКОВСКИЙ ПРОМСТРОЙНИИПРОЕКТ

Формат	Зона	Поз.	Обозначение	Наименование	Кол.	Примечание
				Документация		
			3.016.1-11.1 ТУ	Технические условия		
				Сборочный чертеж		
				Сборочные единицы		
		1		Сетка арматурная С2	1	
				Изделие закладное		
		2	1.400-15 вып. 1	МН127-1	0,3	1,8 кг
		3	1.400-15 вып. 1	МН134-1	2	2,8 кг
		4	1.400-15 вып. 1	МН144-1	5	10,0 кг
		5	3.400-7 вып. 1/87	М20-250	4	3,1 кг
				Детали		
БЧ		6		ф10 AIII, ГОСТ5781-82*, ℓ=2910	4	1,8 кг
БЧ		7		ф12 AIII, ГОСТ5781-82*, ℓ=2950	2	2,6 кг
				Переменные данные		
				для исполнения		

Н. контр.	Зорин	
Гл. спец.	Зорин	
Зав. гр.	Шахновский	
Вед. инж.	Бодянская	
Провер.	Бодянская	
Разраб.	Ельникова	

3.016.1-11.1-52

Каркас КП1... КП5
Спецификация

Стадия	Лист	Листов
Р	1	4

Харьковский Промстройниипроект

Формат	Зона	Поз.	Обозначение	Наименование	Кол.	Примечание
				КП1		
				Сборочные единицы		
				Каркас		
А4		8	3.016.1-11.1-93	Кр1	1	85,4 кг
А4		9	-95	Кр6	1	32,5 кг
А4		10	-97	Кр10	1	15,8 кг
А4		11	-99	Кр14	1	20,3 кг
А4		12	-101	Кр18	1	56,6 кг
				Детали		
БЧ		13		ф8 AI, ГОСТ5781-82*, ℓ=580	24	0,23 кг
БЧ		14		ℓ=680	32	0,27 кг
				КП2		
				Сборочные единицы		
				Каркас		
А4		8	3.016.1-11.1-93	Кр2	1	90,6 кг
А4		9	-95	Кр7	1	49,1 кг
А4		10	-97	Кр11	1	23,8 кг
А4		11	-99	Кр15	1	30,5 кг
А4		12	-101	Кр19	1	61,8 кг
				Детали		
БЧ		13		ф8 AI, ГОСТ5781-82*, ℓ=580	24	0,23 кг
БЧ		14		ℓ=680	32	0,27 кг

Инв. № подл. | Подпись и дата | Взам. инв. №

3.016.1-11.1-52

Лист 2

Формат	Зона	Поз.	Обозначение	Наименование	Кол.	Примечание
				КП3		
				Сборочные единицы		
				Каркас		
А4		8	3.016.1-11.1-93	Кр3	1	136,2 кг
А4		9	-95	Кр7	1	49,1 кг
А4		10	-97	Кр11	1	23,8 кг
А4		11	-99	Кр15	1	30,5 кг
А4		12	-101	Кр20	1	90,2 кг
				Детали		
Б4		13		ФВАI, ГОСТ5781-82*, ℓ=580	24	0,23 кг
Б4		14		ℓ=680	32	0,27 кг
				КП4		
				Сборочные единицы		
				Каркас		
А4		8	3.016.1-11.1-94	Кр4	1	148,1 кг
А4		9	-96	Кр8	1	92,7 кг
А4		10	-98	Кр12	1	47,1 кг
А4		11	-100	Кр16	1	57,8 кг
А4		12	-102	Кр21	1	102,8 кг
				Детали		
Б4		13		ФВАI, ГОСТ5781-82*, ℓ=580	14	0,23 кг
Б4		14		ℓ=680	20	0,27 кг

Формат	Зона	Поз.	Обозначение	Наименование	Кол.	Примечание
				КП5		
				Сборочные единицы		
				Каркас		
А4		8	3.016.1-11.1-94	Кр5	1	156,6 кг
А4		9	-96	Кр9	1	120,3 кг
А4		10	-98	Кр13	1	61,1 кг
А4		11	-100	Кр17	1	75,0 кг
А4		12	-102	Кр22	1	111,3 кг
				Детали		
Б4		13		ФВАI, ГОСТ5781-82*, ℓ=580	14	0,23 кг
Б4		14		ℓ=680	20	0,27 кг

Инв. № подл. | Подпись и дата | Взам. инв. №

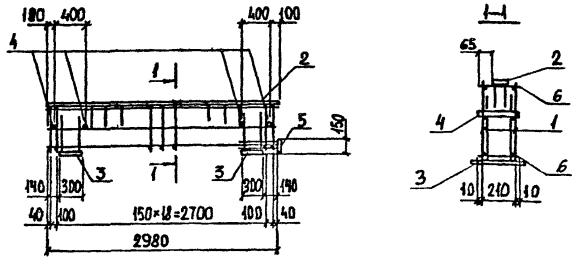

Формат	Зона	Поз.	Обозначение	Наименование	Кол	Примеч
				Документация		
			3.016.1-11.1 ТУ	Технические условия		
				Сборочные единицы		
А4		1	3.016.1-11.1-103	Каркас плоский Кр23	2	17.2 кг
				Изделия закладные		
		2	3.400-6/76	МИ1-8	3.0 п.м	7.3кг
А4		3	3.016.1-11.1-138	М 1	2	8.8кг
		4	3.015-1/82 В.II-3	М2	4	0.8кг
		5	1.400-15.В1.120-66	МН116-1	1	4.1 кг
				Детали		
Б4		6		⌀8 Ат.IIГОСТ 5781-82* L=230	42	0.1 кг

3.016.1-11.1-53

Н.контр.	Зорин		Каркас КП 6	Стадия	Масса	Масштаб
Гл.спец.	Зорин			Р	85.4	
Зав.гр.	Шахновский			Лист	Листов 1
Вед.инж.	Боднянская			ХАРЬКОВСКИЙ ПРОМСТРОЙНИИПРОЕКТ	
Провер.	Боднянская				
Разраб.	Дубинчер				

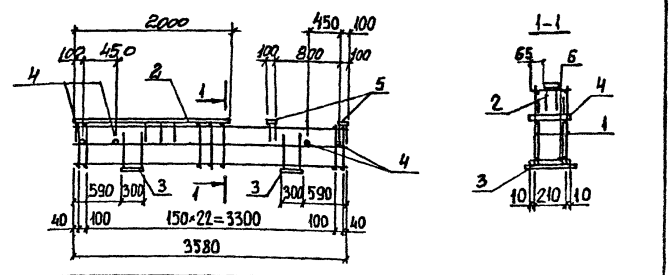

Формат	Зона	Поз.	Обозначение	Наименование	Кол	Примеч
				Документация		
			3.016 1-11.1 ТУ	Технические условия		
				Сборочные единицы		
А4		1	3.016 1-11.1-104	Каркас плоский Кр24	2	6.1кг
				Изделия закладные		
		2	3.400-6/76	МИ1-8	2.0 п.м	7.3кг
		3	3.400-6/76	МИ1-30	2	6.7кг
		4	3.015-1/82 В.II-3	М2	4	0.8 кг
		5	1.400-15.В1 120-02	МН105-3	2	0.8кг
				Детали		
Б4		6		⌀6 Ат.IIГОСТ 5781-82* L=230	50	0.05 кг

Инв.N подл. | Подпись и дата | Взам.инв.N

3.016 1-11.1-54

Н.контр.	Зорин		Каркас КП 7	Стадия	Масса	Масштаб
Гл.спец.	Зорин			Р	47.5	
Зав.гр.	Шахновский			Лист	Листов 1
Вед.инж.	Боднянская			ХАРЬКОВСКИЙ ПРОМСТРОЙНИИПРОЕКТ	
Провер.	Боднянская				
Разраб.	Дубинчер				

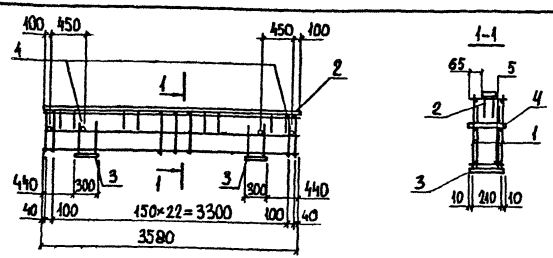

Формат	Зона	Поз.	Обозначение	Наименование	Кол	Примеч
				Документация		
			3.016.1-11.1 ТУ	Технические условия		
				Сборочные единицы		
А4		1	3.016.1-11.1-105	Каркас плоский Кр25	2	11.9 кг
				Изделия закладные		
		2	3.400-6/76	МИ1-8	3.6 п.м.	7.3 кг
		3	3.400-6/76	МИ1-30	2	6.7 кг
		4	3.015-1/82 В.II-3	М2	4	0.8 кг
				Детали		
Б4		5		⌀6 AI. ГОСТ 5781-82*: L=290	50	0.05 кг

Н.контр.	Зорин	
Гл.спец.	Зорин	
Зав.гр.	Шахновский	
Вед.инж.	Боднянская	
Провер.	Боднянская	
Разраб.	Дубинкер	

3.016.1-11.1-55

Каркас КП8

Стадия	Масса	Масштаб
Р	69.2	
Лист	Листов 1	

ХАРЬКОВСКИЙ ПРОМСТРОЙНИИПРОЕКТ

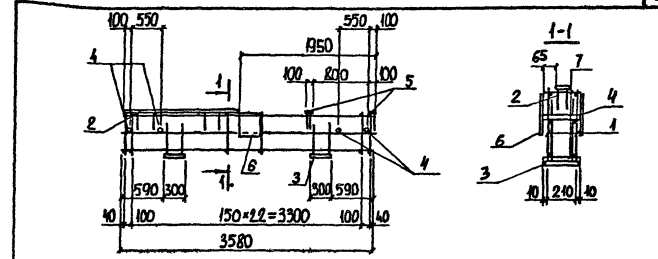

Формат	Зона	Поз.	Обозначение	Наименование	Кол	Примеч
				Документация		
			3.016.1-11.1 ТУ	Технические условия		
				Сборочные единицы		
А4		1	3.016.1-11.1-106	Каркас плоский Кр26	2	20.
				Изделия закладные		
		2	3.400-6/76	МИ1-8	1.65 п.м.	7.3 кг
		3	3.400-6/76	МИ1-30	2	6.7 кг
		4	3.015-1/82 В.II-3	М2	4	0.8 кг
		5	1.400-15. В1. 120-02	МН105-3	2	0.8 кг
		6	1.400-15. В1. 210-40	МН209-3	1	15.0 кг
				Детали		
Б4		7		⌀8 AI. ГОСТ 5781-82*: L=230	50	0.9 кг

Лист с развязанными отверстиями закладной детали МУ200-3 приварить к анкерам после установки детали в пространственный каркас.

Инв.N подл. | Подпись и дата | Взам.инв.N

Н.контр.	Зорин	
Гл.спец.	Зорин	
Зав.гр.	Шахновский	
Вед.инж.	Боднянская	
Провер.	Боднянская	
Разраб.	Дубинкер	

3.016.1-11.1-56

Каркас КП 9

Стадия	Масса	Масштаб
Р	94	
Лист	Листов 1	

ХАРЬКОВСКИЙ ПРОМСТРОЙНИИПРОЕКТ

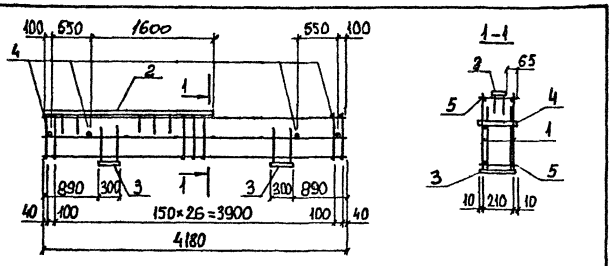

Формат	Зона	Поз.	Обозначение	Наименование	Кол.	Примеч.
				Документация		
			3.016.1-11.1 ТУ	Технические условия		
				Сборочные единицы		
А4		1	3.016.1-11.1-107	Каркас плоский Кр27	2	9.0 кг
				Изделия закладные		
		2	3.400-6/76	МИ1-8	2 3 п.м	7.3 кг
		3	3.400-6/76	МИ1-30	2	6.7 кг
		4	3.015-1/82 В.II-3	М2	4	0.8 кг
				Детали		
Б4		5		ф6 AI. ГОСТ 5781-82* L=230	58	0.05 кг

Н.контр.	Зорин		3.016.1-11.1-57
Гл.спец.	Зорин		Каркас КП 10
Зав.гр.	Шахновский		Стадия: Р; Масса: 54.4; Масштаб:
Вед.инж.	Боднянская		Лист; Листов 1
Провер.	Боднянская		ХАРЬКОВСКИЙ ПРОМСТРОЙНИИПРОЕКТ
Разраб.	Дубинкер		

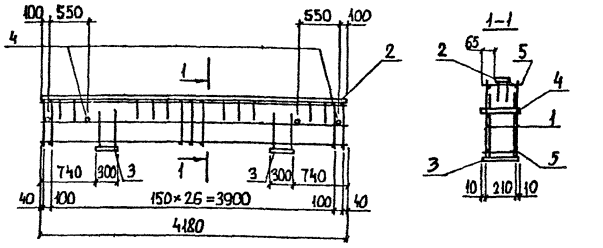

Формат	Зона	Поз.	Обозначение	Наименование	Кол.	Примеч.
				Документация		
			3.016.1-11.1 ТУ	Технические условия		
				Сборочные единицы		
А4		1	3.016.1-11.1-108	Каркас плоский Кр28	2	20.6 кг
				Изделия закладные		
		2	3.400-6/76	МИ1-8	4 2 п.м	7.3 кг
А4		3	3.016.1-11.1-138	М1	2	8.9 кг
		4	3.015-1/82 В.II-3	М2	4	0.8 кг
				Детали		
Б4		5		ф8 AI. ГОСТ 5781-82* L=230	58	0.1 кг

Н.контр.	Зорин		3.016.1-11.1-58
Гл.спец.	Зорин		Каркас КП 11
Зав.гр.	Шахновский		Стадия: Р; Масса: 98,5; Масштаб:
Вед.инж.	Боднянская		Лист; Листов 1
Провер.	Боднянская		ХАРЬКОВСКИЙ ПРОМСТРОЙНИИПРОЕКТ
Разраб.	Дубинкер		

Инв. N подл. | Подпись и дата | Взам. инв. N

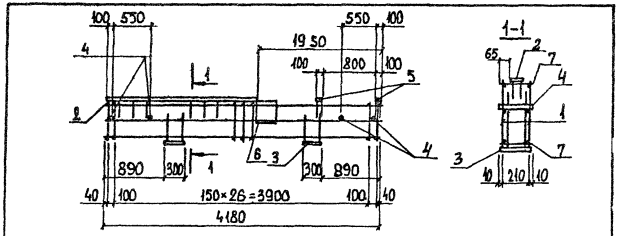

Формат	Зона	Поз.	Обозначение	Наименование	Кол.	Примеч.
				Документация		
			3.016.1-11.1 ТУ	Технические условия		
				Сборочные единицы		
А4		1	3.016.1-11.1-109	Каркас плоский Кр23	2	31.6 кг
				Изделия закладные		
		2	3.400-6/76	МИ1-8	2,25 п.м.	7.3 кг
А4		3	3.016.1-11.1-138	М1	2	8.8 кг
		4	3.015-1/82 В.II-3	М2	4	0.8 кг
		5	1.400-15.В1. 120-02	МН105-3	2	0.8 кг
		6	1.400-15.В1. 210-40	МН209-3	1	15.0 кг
				Детали		
Б4		7		ФЮАт. ГОСТ 5781-82*. L=230	58	0.14 кг

Лист с развенкованными отверстиями закладной детали МН209-3 прикрепить к анкерам после установки детали в пространственный каркас

Н.контр.	Зорин		
Гл.спец.	Зорин		
Зав.гр.	Шахновский		
Вед.инж.	Боднянская		
Провер.	Боднянская		
Разраб.	Дубинкер		

3.016.1-11.1-59

Каркас КП12

Стадия	Масса	Масштаб
Р	125.1	
Лист	Листов 1	

ХАРЬКОВСКИЙ ПРОМСТРОЙНИИПРОЕКТ

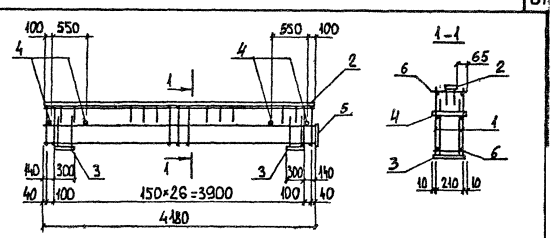

Формат	Зона	Поз.	Обозначение	Наименование	Кол.	Примеч.
				Документация		
			3.016.1-11.1 ТУ	Технические условия		
				Сборочные единицы		
А4		1	3.016.1-11.1-110	Каркас плоский Кр30	2	45.8 кг
				Изделия закладные		
		2	3.400-6/76	МИ1-8	4,2 п.м.	7.3 кг
		3	3.400-6/76	МИ1-30	2	6.7 кг
		4	3.015-1/82 В.II-3	М2	4	0.8 кг
		5	1.400-15 в.1 120-66	МН116-1	1	4.1 кг
				Детали		
Б4		6		ФЮАт. ГОСТ 5781-82*. L=230	58	0.14 кг

Н.контр.	Зорин		
Гл.спец.	Зорин		
Зав.гр.	Шахновский		
Вед.инж.	Боднянская		
Провер.	Боднянская		
Разраб.	Дубинкер		

3.016.1-11.1-60

Каркас КП13

Стадия	Масса	Масштаб
Р	145.9	
Лист	Листов 1	

ХАРЬКОВСКИЙ ПРОМСТРОЙНИИПРОЕКТ

Инв.№подл. | Подпись и дата | Взам.инв.№

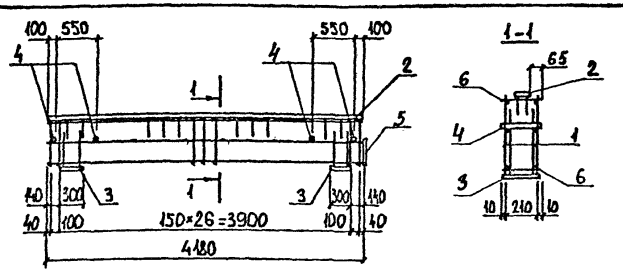

Формат	Зона	Поз.	Обозначение	Наименование	Кол	Примеч
				Документация		
			3.016.1-11.1 ТУ	Технические условия		
				Сборочные единицы		
А4		1	3.016.1-11.1-111	Каркас плоский Кр31	2	51.4 кг
				Изделия закладные		
		2	3.400-6/76	МИ1-8	4.2 п.м.	7.3 кг
А4		3	3.016.1-11.1-138	М1	2	6.8 кг
		4	3.015-1/82 В.II-3	М2	4	0.8 кг
		5	1.400-15 в.1 120-66	МН116-1	1	4,1 кг
				Детали		
БЧ		6		⌀10 А1. ГОСТ 5781-82* L=230	58	0,14 кг

			3.016.1-11.1-61	
Н.контр.	Зорин		Каркас КП 14	Стадия: Р; Масса: 166.5; Масштаб:
Гл.спец.	Зорин			Лист; Листов 1
Зав.гр.	Шахновский			ХАРЬКОВСКИЙ ПРОМСТРОЙНИИПРОЕКТ
Вед.инж.	Боднянская			
Провер.	Боднянская			
Разраб.	Дубинкер			

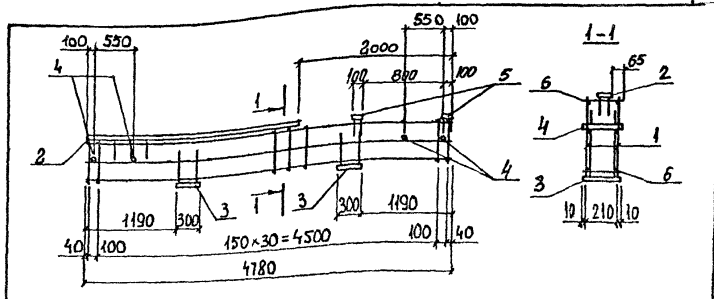

Формат	Зона	Поз.	Обозначение	Наименование	Кол	Примеч
				Документация		
			3.016.1-11.1 ТУ	Технические условия		
				Сборочные единицы		
А4		1	3.016.1-11.1-112	Каркас плоский Кр32	2	13.0 кг
				Изделия закладные		
		2	3.400-6/76	МИ1-8	2.8 п.м.	7.3 кг
		3	3.400-6/76	МИ1-30	2	6.7 кг
		4	3.015-1/82 В.II-3	М2	4	0.8 кг
		5	1.400-15 в.1 120-02	МН105-3	2	0.8 кг
				Детали		
БЧ		6		⌀6 А1. ГОСТ 5781-82* L=230	66	0.05 кг

			3.016.1-11.1-62	
Н.контр.	Зорин		Каркас КП 15	Стадия: Р; Масса: 67,9; Масштаб:
Гл.спец.	Зорин			Лист; Листов 1
Зав.гр.	Шахновский			ХАРЬКОВСКИЙ ПРОМСТРОЙНИИПРОЕКТ
Вед.инж.	Боднянская			
Провер.	Боднянская			
Разраб.	Дубинкер			

Инв.N подл. | Подпись и дата | Взам.инв.N

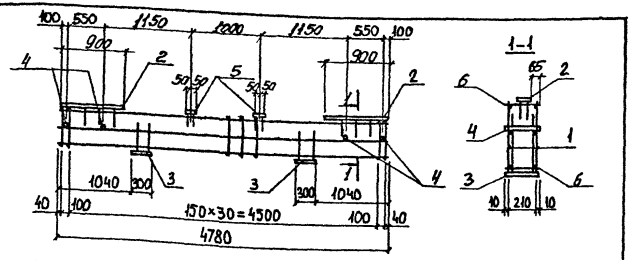

Формат	Зона	Поз.	Обозначение	Наименование	Кол	Примеч
				Документация		
			3.016.1-11.1 ТУ	Технические условия		
				Сборочные единицы		
А4		1	3.016.1-11.1-112	Каркас плоский Кр32	2	13.0 кг
				Изделия закладные		
		2	3.400-6/76	МИ1-8	4 п.м	7.3 кг
		3	3.400-6/76	МИ1-30	2	6.7 кг
		4	3.015-1/82 В.II-3	М2	4	0.8 кг
		5	1.400-15 в.1 120-02	МН105-3	2	0.8 кг
				Детали		
Б4		6		⌀8 Ат.IV ГОСТ 5781-82*. L=230	66	0.05 кг

3.016.1-11.1-63

			Стадия	Масса	Масштаб
Н.контр.	Зорин				
Гл.спец.	Зорин		Р	60,8	
Зав.гр.	Шохновский		Лист	Листов 1	
Вед.инж.	Боднянская		ХАРЬКОВСКИЙ ПРОМСТРОЯНИИПРОЕКТ		
Провер.	Боднянская				
Разраб.	Дубинкер				

Каркас КП 16

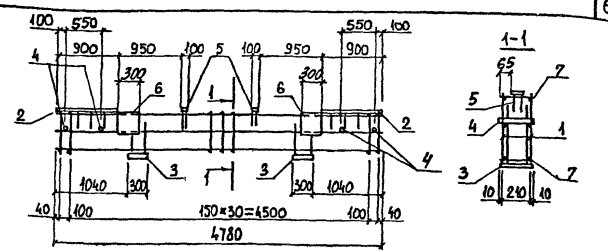

Формат	Зона	Поз.	Обозначение	Наименование	Кол	Примеч
				Документация		
			3.016.1-11.1 ТУ	Технические условия		
				Сборочные единицы		
А4		1	3.016.1-11.1-113	Каркас плоский Кр33	2	19,8 кг
				Изделия закладные		
		2	3.400-6/76	МИ1-8	4 п.м	7.3 кг
		3	3.400-6/76	МИ1-30	2	6.7 кг
		4	3.015-1/82 В.II-3	М2	4	0.8 кг
		5	1.400-15 В1. 120-02	МН105-3	2	0.8 кг
		6	1.400-15.В1. 210-40	МН209-3	2	15.0 кг
				Детали		
Б4		7		⌀8 Ат.IV ГОСТ 5781-82*. L=230	66	0.1 кг

Лист с разъединенными отверстиями закладной детали МН209-3 приварить к анкерам после установки детали в пространственный каркас.

Инв.№ подл. | Подпись и дата | Взам.инв.№

3.016.1-11.1-64

			Стадия	Масса	Масштаб
Н.контр.	Зорин				
Гл.спец.	Зорин		Р	107,5	
Зав.гр.	Шохновский		Лист	Листов 1	
Вед.инж.	Боднянская		ХАРЬКОВСКИЙ ПРОМСТРОЯНИИПРОЕКТ		
Провер.	Боднянская				
Разраб.	Дубинкер				

Каркас КП 17

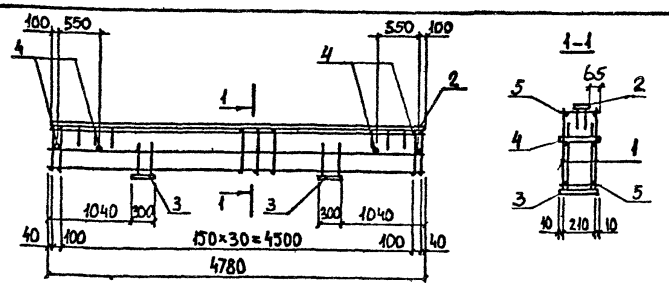

Формат	Зона	Поз.	Обозначение	Наименование	Кол	Примеч
				Документация		
			3.016.1-11.1 ТУ	Технические условия		
				Сборочные единицы		
А4		1	3.016.1-11.1-113	Каркас плоский Кр33	2	19,8 кг
				Изделия закладные		
		2	3.400-6/76	МИ1-8	4,8 п.м	7.3 кг
		3	3.400-6/76	МИ1-30	2	6.7 кг
		4	3.015-1/82 В.II-3	М2	4	0.8 кг
				Детали		
Б4		5		⌀8 Ат.IV ГОСТ 5781-82*. L=230	66	0.1 кг

Н.контр.	Зорин		
Гл.спец.	Зорин		
Зав.гр.	Шахновский		
Вед.инж.	Боднянская		
Провер.	Боднянская		
Разраб.	Дубинкер		

3.016.1-11.1-65

Каркас КП 18

Стадия	Масса	Масштаб
Р	97,8	
Лист	Листов 1	

ХАРЬКОВСКИЙ ПРОМСТРОЙНИИПРОЕКТ

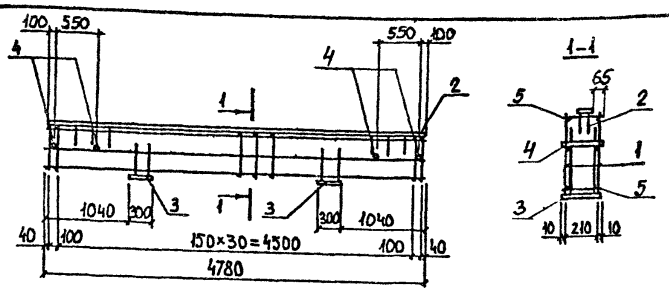

Формат	Зона	Поз.	Обозначение	Наименование	Кол	Примеч
				Документация		
			3.016.1-11.1 ТУ	Технические условия		
				Сборочные единицы		
А4		1	3.016.1-11.1-114	Каркас плоский Кр34	2	31,7 кг
				Изделия закладные		
		2	3.400-6/76	МИ1-8	4,8 п.м	7.3 кг
А4		3	3.016.1-11.1-138	М 1	2	8,8 кг
		4	3.015-1/82 В.II-3	М2	4	0.8 кг
				Детали		
Б4		5		⌀10 Ат.IV ГОСТ 5781-82*. L=230	66	0.14 кг

Инв.№ подл. | Подпись и дата | Взам. инв.№

Н.контр.	Зорин		
Гл.спец.	Зорин		
Зав.гр.	Шахновский		
Вед.инж.	Боднянская		
Провер.	Боднянская		
Разраб.	Дубинкер		

3.016.1-11.1-66

Каркас КП 19

Стадия	Масса	Масштаб
Р	128,5	
Лист	Листов 1	

ХАРЬКОВСКИЙ ПРОМСТРОЙНИИПРОЕКТ

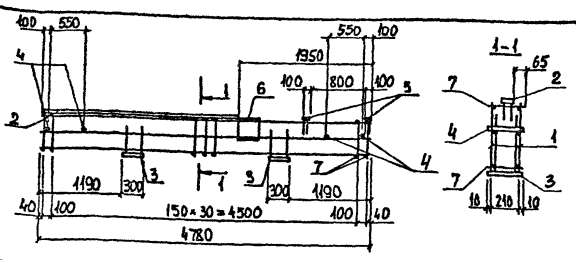

Формат	Зона	Поз.	Обозначение	Наименование	Кол	Примеч
				Документация		
			3.016.1-11.1 ТУ	Технические условия		
				Сборочные единицы		
А4		1	3.016.1-11.1-115	Каркас плоский Кр35	2	36,1 кг
				Изделия закладные		
		2	3.400-6/76	МИ1-8	2.85 п.м.	7.3 кг
		3	3.400-6/76	МИ1-30	2	6.7 кг
		4	3.015-1/82 В.II-3	М2	4	0.8 кг
		5	1.400-15.В1. 120-02	МН105-3	2	0.8 кг
		6	1.400-15.В1. 210-40	МН209-3	1	15.0 кг
				Детали		
Б4		7		⌀10АI.ГОСТ 5781-82*, L=230	66	0.14 кг

Лист с раззенкованными отверстиями закладной детали МН209-3 приварить к анкерам после установки детали в пространственный каркас.

Н.контр.	Зорин		
Гл.спец.	Зорин		
Зав.гр.	Шахновский		
Вед.инж.	Боднянская		
Провер.	Боднянская		
Разраб.	Дубинкер		

3.016.1-11.1-67

Каркас КП 20

Стадия	Масса	Масштаб
Р	135,4	

Лист | Листов 1

ХАРЬКОВСКИЙ ПРОМСТРОЙНИИПРОЕКТ

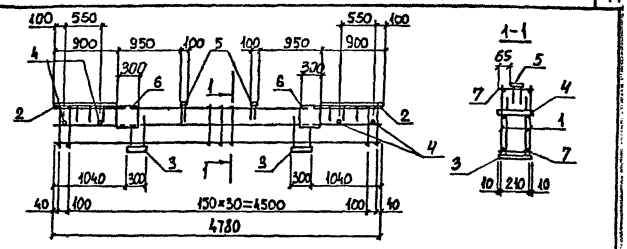

Формат	Зона	Поз.	Обозначение	Наименование	Кол	Примеч
				Документация		
			3.016.1-11.1 ТУ	Технические условия		
				Сборочные единицы		
А4		1	3.016.1-11.1-115	Каркас плоский Кр35	2	36,1 кг
				Изделия закладные		
		2	3.400-6/76	МИ1-8	1.8 п.м.	7.3 кг
		3	3.400-6/76	МИ1-30	2	6.7 кг
		4	3.015-1/82 В.II-3	М2	4	0.8 кг
		5	1.400-15.В1. 120-02	МН105-3	2	0.8 кг
		6	1.400-15.В1. 210-40	МН209-3	2	15.0 кг
				Детали		
Б4		7		⌀10АI.ГОСТ 5781-82*, L=230	66	0.14 кг

Лист с раззенкованными отверстиями закладной детали МН209-3 приварить к анкерам после установки в пространственный каркас.

Инв. № подл. | Подпись и дата | Взам. инв. №

Н.контр.	Зорин		
Гл.спец.	Зорин		
Зав.гр.	Шахновский		
Вед.инж.	Боднянская		
Провер.	Боднянская		
Разраб.	Дубинкер		

3.016.1-11.1-68.

Каркас КП 21

Стадия	Масса	Масштаб
Р	142,8	

Лист | Листов 1

ХАРЬКОВСКИЙ ПРОМСТРОЙНИИПРОЕКТ

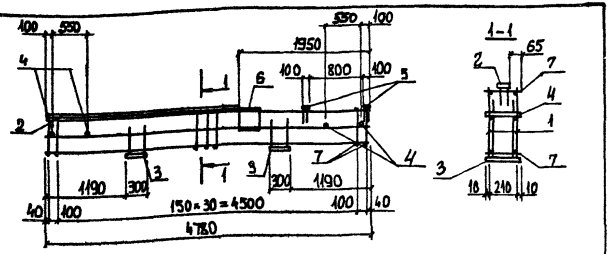

Формат	Зона	Поз.	Обозначение	Наименование	Кол	Примеч
				Документация		
			3.016.1-11.1 ТУ	Технические условия		
				Сборочные единицы		
А4		1	3.016.1-11.1-116	Каркас плоский Кр36	2	58,7 кг
				Изделия закладные		
		2	3.400-6/76	МИ1-8	2,85 п.м.	7,3 кг
А4		3	3.016.1-11.1-138	М1	2	8,8 кг
		4	3.015-1/82 В.II-3	М2	4	0,8 кг
		5	1.400-15.В1. 120-02	МН105-3	2	0,8 кг
		6	1.400-15.В1. 210-40	МН209-3	1	15,0 кг
				Детали		
Б4		7		ф10 А I. ГОСТ 5781-82* l=230	66	0,14 кг

Лист с развязковыми отверстиями закладной детали МН 209-3 приварить к анкерам после установки детали в пространственный каркас.

Н.контр.	Зорин		
Гл.спец.	Зорин		
Зав.гр.	Шахновский		
Вед.инж.	Боднянская		
Провер.	Боднянская		
Разраб.	Дубинкер		

3.016.1-11.1-69

Каркас КП22

Стадия	Масса	Масштаб
Р	184,8	
Лист	Листов 1	

ХАРЬКОВСКИЙ ПРОМСТРОЙНИИПРОЕКТ

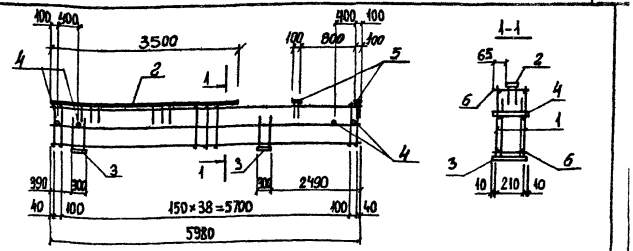

Формат	Зона	Поз.	Обозначение	Наименование	Кол	Примеч
				Документация		
			3.016.1-11.1 ТУ	Технические условия		
				Сборочные единицы		
А4		1	3.016.1-11.1-117	Каркас плоский Кр37	2	16,0 кг
				Изделия закладные		
		2	3.400-6/76	МИ1-8	3,5 п.м.	7,3 кг
		3	3.400-6/76	МИ1-30	2	6,7 кг
		4	3.015-1/82 В.II-3	М2	4	0,8 кг
		5	1.400-15.в.1 120-02	МН105-3	2	0,8 кг
				Детали		
Б4		6		ф6 А I. ГОСТ 5781-82* l=230	82	0,05 кг

Инв.№ подл. | Подпись и дата | Взам.инв.№

Н.контр.	Зорин		
Гл.спец.	Зорин		
Зав.гр.	Шахновский		
Вед.инж.	Боднянская		
Провер.	Боднянская		
Разраб.	Дубинкер		

3.016.1-11.1-70

Каркас КП23

Стадия	Масса	Масштаб
Р	79,8	
Лист	Листов 1	

ХАРЬКОВСКИЙ ПРОМСТРОЙНИИПРОЕКТ

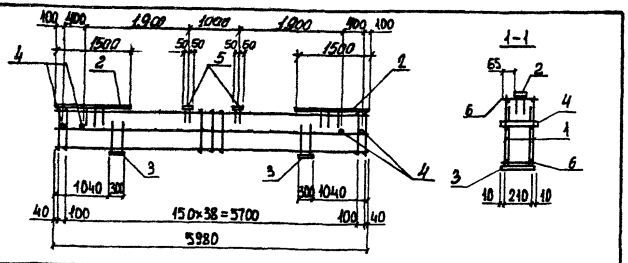

Формат	Зона	Поз.	Обозначение	Наименование	Кол	Примеч
				Документация		
			3.016.1-11.1 ТУ	Технические условия		
				Сборочные единицы		
А4		1	3.016.1-11.1-117	Каркас плоский Кр37	2	16,0 кг
				Изделия закладные		
		2	3.400-6/76	МИ1-8	30 п.м.	7.3 кг
		3	3.400-6/76	МИ1-30	2	6.7 кг
		4	3.015-1/82 В.II-3	М2	4	0.8 кг
		5	1.400-15.В.1 120-02	МН105-3	2	0.8 кг
				Детали		
Б4		6		⌀6AI. ГОСТ 5781-82*. L=230	82	0,05 кг

Н.контр.	Зорин		3.016.1-11.1-71
Гл.спец.	Зорин		Каркас КП 24
Зав.гр.	Шохновский		Стадия: Р; Масса: 76,2; Масштаб:
Вед.инж.	Бодненская		Лист; Листов 1
Провер.	Бодненская		ХАРЬКОВСКИЙ ПРОМСТРОЙНИИПРОЕКТ
Разраб.	Дыбинкер		

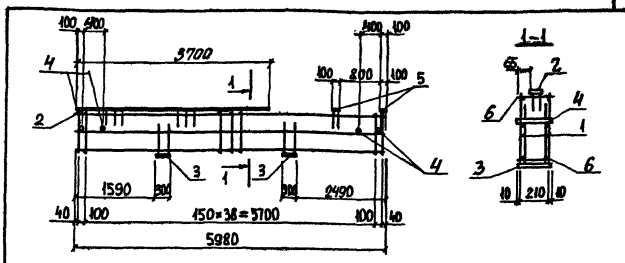

Формат	Зона	Поз.	Обозначение	Наименование	Кол	Примеч
				Документация		
			3.016.1-11.1 ТУ	Технические условия		
				Сборочные единицы		
А4		1	3.016.1-11.1-118	Каркас плоский Кр38	2	45 кг
				Изделия закладные		
		2	3.400-6/76	МИ1-8	37 п.м.	7.3 кг
		3	3.400-6/76	МИ1-30	2	6.7 кг
		4	3.015-1/82 В.II-3	М2	4	0.8 кг
		5	1.400-15.В.1. 120-02	МН105-3	2	0.8 кг
				Детали		
Б4		6		⌀8AI. ГОСТ 5781-82*. L=230	82	0,1 кг

Н.контр.	Зорин		3.016.1-11.1-72
Гл.спец.	Зорин		Каркас КП 25
Зав.гр.	Шохновский		Стадия: Р; Масса: 114,8; Масштаб:
Вед.инж.	Бодненская		Лист; Листов 1
Провер.	Бодненская		ХАРЬКОВСКИЙ ПРОМСТРОЙНИИПРОЕКТ
Разраб.	Дыбинкер		

Инв. № подл. | Подпись и дата | Взам. инв. №

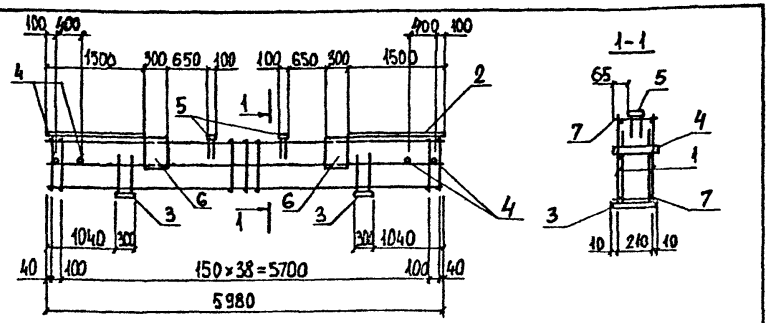

Формат	Зона	Поз.	Обозначение	Наименование	Кол	Примеч
				Документация.		
			3.016.1-11.1 ТУ	Технические условия		
				Сборочные единицы		
А4		1	3.016.1-111-118	Каркас плоский Кр39	2	34,0 кг
				Изделия закладные		
		2	3.400-6/76	МИ1-8	3,0 п.м	7.3
		3	3.400-6/76	МИ1-30	2	6.7
		4	3.015-1/82 В.II-3	М2	4	0.8
		5	1.400-15.В1 120-02	МН105-3	2	0 8
		6	1.400-15.В1. 210-40	МН209-3	2	15.0
				Детали		
Б4		7		⌀8Аг. ГОСТ 5781-82*. L=230	82	0,1 кг

Лист с разъемованными отверстиями закладной детали МН209-3 привязать к анкерам после установки детали в пространственный каркас

Н.контр.	Зорин	
Гл.спец.	Зорин	
Зав.гр.	Шахновский	
Вед.инж.	Боднянская	
Провер.	Боднянская	
Разраб.	Дубинкер	

3.016.1-11.1-73

Каркас КП26

Стадия	Масса	Масштаб
Р	146,3	
Лист	Листов 1	

ХАРЬКОВСКИЙ ПРОМСТРОЙНИИПРОЕКТ

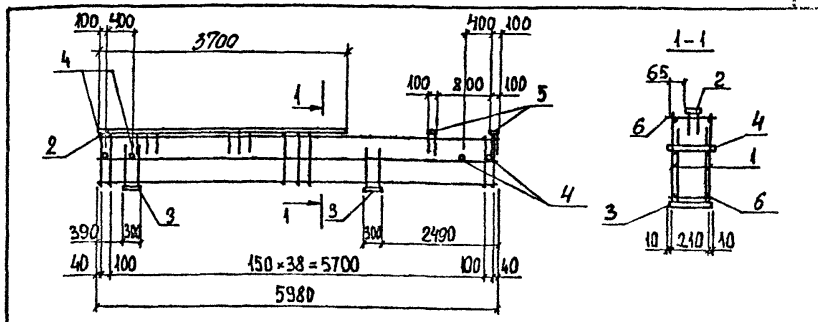

Формат	Зона	Поз.	Обозначение	Наименование	Кол	Примеч
				Документация		
			3.016.1-11.1 ТУ	Технические условия		
				Сборочные единицы		
А4		1	3.016.1-111-119	Каркас плоский Кр39	2	34,0 кг
				Изделия закладные		
		2	3.400-6/76	МИ1-8	3,7 п.м	7.3 кг
		3	3.400-6/76	МИ1-30	2	6.7 кг
		4	3.015-1/82 В.II-3	М2	4	0.8 кг
		5	1.400-15.В1. 120-02	МН105-3	2	0 8 кг
				Детали		
Б4		6		⌀8Аг. ГОСТ 5781-82*. L=230	82	0,1 кг

Инв. № подл. | Подпись и дата | Взам. инв. №

Н.контр.	Зорин	
Гл.спец.	Зорин	
Зав.гр.	Шахновский	
Вед.инж.	Боднянская	
Провер.	Боднянская	
Разраб.	Дубинкер	

3.016.1-11.1-74

Каркас КП27

Стадия	Масса	Масштаб
Р	121,4	
Лист	Листов 1	

ХАРЬКОВСКИЙ ПРОМСТРОЙНИИПРОЕКТ

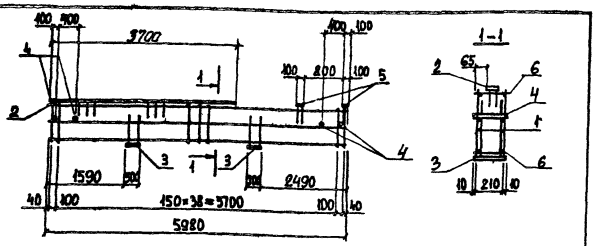

Формат	Зона	Поз.	Обозначение	Наименование	Кол	Примеч
				Документация		
			3.016.1-111 ТУ	Технические условия		
				Сборочные единицы		
А4		1	3.018.1-111-120	Каркас плоский Кр40	2	45,4 кг
				Изделия закладные		
		2	3.400-6/76	МИ1-8	37 п.м.	73 кг
		3	3.016.1-111-138	М1	2	8,8 кг
		4	3.015-1/82 В.II-3	М2	4	0,8 кг
		5	1.400-15 В1 120-02	МН105-3	2	0,8 кг
				Детали		
Б4		6		⌀10 А I. ГОСТ 5781-82*. L=230	82	0,14 кг

Н. контр	Зорин	
Гл. спец	Зорин	
Зав. гр.	Шахновский	
Вед. инж	Бодянская	
Провер	Бодянская	
Разраб.	Дубинкер	

3.018.1-111-75

Каркас КП28

Стадия	Масса	Масштаб
Р	151,7	
Лист	Листов 1	

ХАРЬКОВСКИЙ ПРОМСТРОЙНИИПРОЕКТ

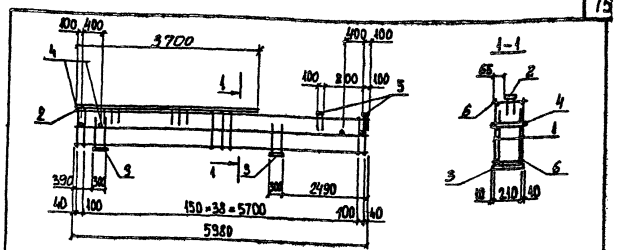

Формат	Зона	Поз.	Обозначение	Наименование	Кол	Примеч
				Документация		
			3.016.1-111 ТУ	Технические условия		
				Сборочные единицы		
А4		1	3.016.1-111-120	Каркас плоский Кр40	2	45,4 кг
				Изделия закладные		
		2	3.400-6/76	МИ1-8	37 п.м.	73 кг
		3	3.400-6/76	МИ1-30	2	67 кг
		4	3.015-1/82 В.II-3	М2	4	0,8 кг
		5	1.400-15 В1 120-02	МН105-3	2	0,8 кг
				Детали		
Б4		6		⌀10 А I. ГОСТ 5781-82*. L=230	82	0,14

Инв. № подл. | Подпись и дата | Взам. инв. №

Н. контр	Зорин	
Гл. спец	Зорин	
Зав. гр	Шахновский	
Вед. инж	Бодянская	
Провер	Бодянская	
Разраб	Дубинкер	

3.016.1-111-76

Каркас КП29

Стадия	Масса	Масштаб
Р	147,5	
Лист	Листов 1	

ХАРЬКОВСКИЙ ПРОМСТРОЙНИИПРОЕКТ

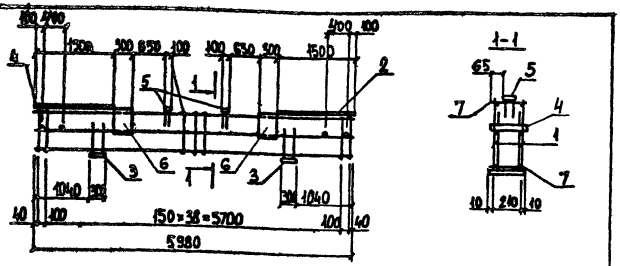

Формат	Зона	Поз.	Обозначение	Наименование	Кол	Примеч
				Документация		
			3.016.1-11.1 ТУ	Технические условия		
				Сборочные единицы		
А4		1	3.016.1-11.1-120	Каркас плоский Кр40	2	45,4 кг
				Изделия закладные		
		2	3.400-6/76	МИ1-8	5.0 п.м	73 кг
А4		3	3.016.1-11.1-138	М 1	2	88 кг
		4	3.015-1/82 В.II-3	М2	4	0 8 кг
		5	1.400-15 В1 120-02	МН 105-3	2	0 8 кг
		6	1.400-15 В1 210-40	МН 209-3	2	15.0 кг
				Детали		
Б4		7		ФЮА1.ГОСТ5781-82*.L=230	82	0,14 кг

Лист с развенкованными отверстиями закладной детали МН209-3 приварить к анкерам после установки детали в пространственный каркас.

Н.контр.	Зорин		
Гл.спец	Зорин		
Зав.гр.	Шахновская		
Вед.инж.	Боднянская		
Провер.	Боднянская		
Разраб.	Дубинкер		

3.016.1-11.1-77

Каркас КП 30

Стадия	Масса	Масштаб
Р	176,6	

Лист | Листов 1

ХАРЬКОВСКИЙ ПРОМСТРОЙНИИПРОЕКТ

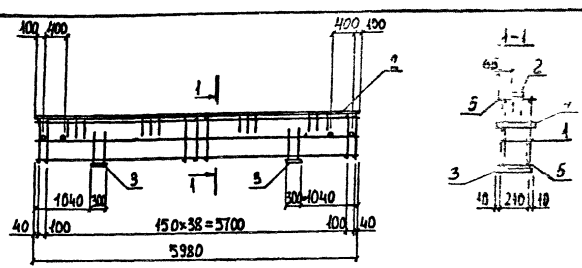

Формат	Зона	Поз.	Обозначение	Наименование	Кол	Примеч
				Документация		
			3.016.1-11.1 ТУ	Технические условия		
				Сборочные единицы		
А4		1	3.016.1-11.1-121	Каркас плоский Кр41	2	51,6 кг
				Изделия закладные		
		2	3.400-6/76	МИ1-8	6.0 п.м.	73 кг
А4		3	3.016.1-11.1-138	М 1	2	88 кг
		4	3.015-1/82 В.II-3	М2	4	0 8 кг
				Детали		
Б4		5		ФЮА1.ГОСТ5781-82*.L=230	82	0,14 кг

Взам. инв. №

Подпись и дата

Инв. № подл.

Н контр	Зорин		
Гл спец	Зорин		
Зав.гр.	Шахновская		
Вед инж	Боднянская		
Провер	Боднянская		
Разраб	Дубинкер		

3.016.1-11.1-78

Каркас КП 31

Стадия	Масса	Масштаб
Р	179,3	

Лист | Листов 1

ХАРЬКОВСКИЙ ПРОМСТРОЙНИИПРОЕКТ

25059-04 77

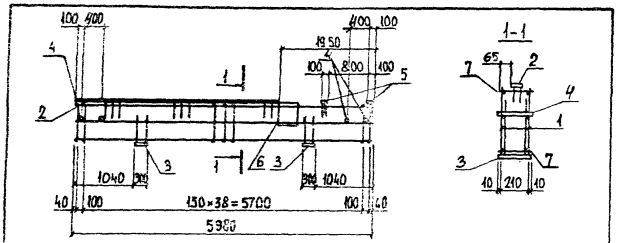

Формат	Зона	Поз.	Обозначение	Наименование	Кол	Примеч
				Документация		
			3.016.1-11.1 ТУ	Технические условия		
				Сборочные единицы		
А4		1	3.016.1-11.1-122	Каркас плоский КР4	2	51.6 кг
				Изделия закладные		
		2	3.400-6/76	МИ1-8	4.65 п.м.	7.3 кг
А4		3	3.016.1-11.1-138	М1	2	8.8 кг
		4	3.015-1/82 В.II-3	М2	4	0.8 кг
		5	1.400-15.В1. 120-02	МН105-3	2	0.8 кг
		6	1.400-15.В1. 210-40	МН209-3	1	15.0 кг
				Детали		
Б4		7		⌀10 Ат. ГОСТ 5781-82*. L=230	82	0.14 кг

Лист с развенсованными отверстиями закладной детали МН 209-3 приварить с анкерами после установки детали в пространственный каркас.

Н.контр.	Зорин		
Гл.спец.	Зорин		
Зав.гр.	Шохновский		
Вед.инж.	Бодянская		
Провер.	Бодянская		
Разраб.	Дубинкер		

3.016.1-11.1-79

Каркас КП 32

Стадия	Масса	Масштаб
Р	181.6	
Лист	Листов 1	

ХАРЬКОВСКИЙ ПРОМСТРОЙНИИПРОЕКТ

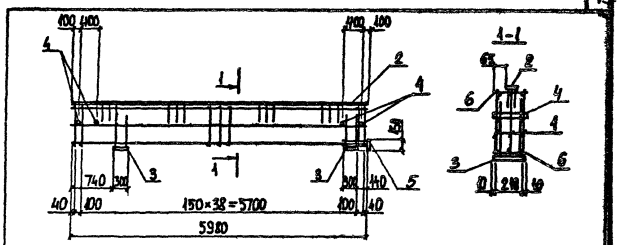

Формат	Зона	Поз.	Обозначение	Наименование	Кол	Примеч
				Документация		
			3.016.1-11.1 ТУ	Технические условия		
				Сборочные единицы		
А4		1	3.016.1-11.1-122	Каркас плоский КР4	3	77.2 кг
				Изделия закладные		
		2	3.400-6/76	МИ1-8	6.0 п.м.	7.3 кг
А4		3	3.016.1-11.1-138	М1	2	8.8 кг
		4	3.015-1/82 В.II-3	М2	4	0.8 кг
		5	1.400-15.В1.120-66	МН116-1	1	4.1 кг
				Детали		
Б4		6		⌀12 Ат. ГОСТ 5781-82* L=230	82	0.2 кг

Н.контр.	Зорин		
Гл.спец.	Зорин		
Зав.гр.	Шохновский		
Вед.инж.	Бодянская		
Провер.	Бодянская		
Разраб.	Дубинкер		

3.016.1-11.1-80

Каркас КП 33

Стадия	Масса	Масштаб
Р	316.7	
Лист	Листов 1	

ХАРЬКОВСКИЙ ПРОМСТРОЙНИИПРОЕКТ

Инв.№ подл. | Подпись и дата | Взам.инв.№

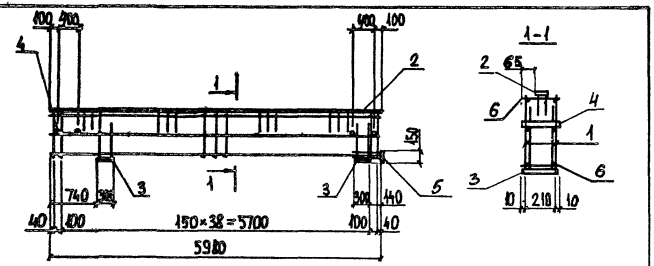

Формат	Зона	Поз.	Обозначение	Наименование	Кол	Примеч
				Документация		
			3.016.1-11.1 ТЧ	Технические условия		
				Сборочные единицы		
А4		1	3.016.1-11.1	Каркас плоский КР43	2	91.6кг
				Изделия закладные		
		2	3.400-6/76	МИ1-8	60 п.м.	7.3 кг
		3	3.400-6/76	МИ1-30	2	6.7 кг
		4	3.015-1/82 В.II-3	М2	4	0.8 кг
		5	1.400-15.Вып.120-86	МН 116-1	1	4.1 кг
				Детали		
Б4		6		ф10AI, ГОСТ 5781-82*, L=230	82	0.14кг

3.016.1-11.1-81

Н.контр.	Зорин	
Гл.спец.	Зорин	
Зав.гр.	Шахновский	
Вед.инж.	Боднянская	
Провер.	Боднянская	
Разраб.	Дубинкер	

Каркас КП 34

Стадия	Масса	Масштаб
Р	2592	
Лист	Листов 1	

ХАРЬКОВСКИЙ ПРОМСТРОЙНИИПРОЕКТ

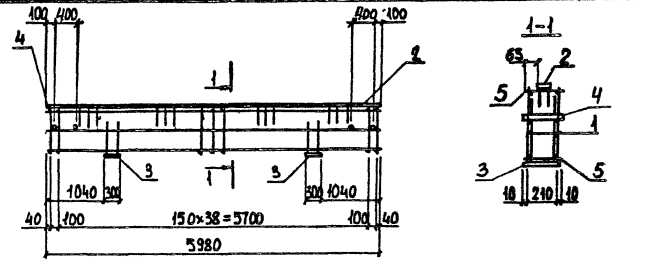

Формат	Зона	Поз.	Обозначение	Наименование	Кол	Примеч
				Документация		
			3.016.1-11.1 ТЧ	Технические условия		
				Сборочные единицы		
А4		1	3.016.1-11.1	Каркас плоский КР40	2	45.4кг
				Изделия закладные		
		2	3.400-6/76	МИ1-8	60 п.м.	7.3 кг
		3	3.400-6/76	МИ1-30	2	6.7 кг
		4	3.015-1/82 В.II-3	М2	4	0.8 кг
				Детали		
Б4		5		ф10AI, ГОСТ 5781-82*, L=230	82	0,14кг

Инв.№ подл. | Подпись и дата | Взам.инв.№

3.016.1-11.1-82

Н.контр.	Зорин	
Гл.спец.	Зорин	
Зав.гр.	Шахновский	
Вед.инж.	Боднянская	
Провер.	Боднянская	
Разраб.	Дубинкер	

Каркас КП 35

Стадия	Масса	Масштаб
Р	162,7	
Лист	Листов 1	

ХАРЬКОВСКИЙ ПРОМСТРОЙНИИПРОЕКТ

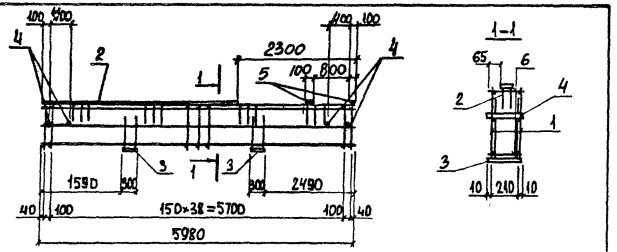

Формат	Зона	Поз.	Обозначение	Наименование	Кол	Примеч
				Документация		
			3.016.1-11.1 ТУ	Технические условия		
				Сборочные единицы		
А4		1	3.018 1-111-117	Каркас плоский КР37	2	16.0 кг
				Изделия закладные		
		2	3.400-6/76	МИ1-8	3,7 п.м.	7.3 кг
		3	3.400-6/76	МИ1-30	2	6.7 кг
		4	3.015-1/82 В.II-3	М2	4	0.8 кг
		5	1.400-15 в.1 120-02	МН 105-3	2	0.8 кг
				Детали		
Б4		6		⌀6 AI. ГОСТ 5781-82* L=230	82	0.05 кг

		3.016.1-11.1-83	
Н.контр.	Зорин	Каркас КП 36	Стадия: Р; Масса: 81.3; Масштаб:
Гл.спец.	Зорин		Лист; Листов 1
Зав.гр.	Шохновский		ХАРЬКОВСКИЙ ПРОМСТРОЙНИИПРОЕКТ
Вед.инж.	Боднянская		
Провер.	Боднянская		
Разраб.	Дубинкер		

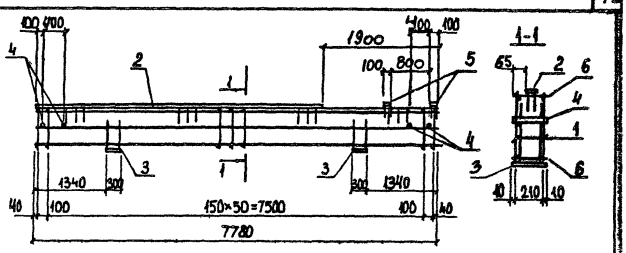

Формат	Зона	Поз.	Обозначение	Наименование	Кол	Примеч
				Документация		
			3.016.1-11.1 ТУ	Технические условия		
				Сборочные единицы		
А4		1	3.016.1-11.1-124	Каркас плоский КР44	2	37.0 кг
				Изделия закладные		
		2	3.400-6/76	МИ1-8	5,9 п.м.	7.3 кг
		3	3.400-6/76	МИ1-30	2	6.7 кг
		4	3.015-1/82 В.II-3	М2	4	0.8 кг
		5	1.400-15 В.1	МН 105-3	2	0.8 кг
				Детали		
Б4		5		⌀8 AI. ГОСТ 5781-82* L=230	106	0.1 кг

		3.016.1-11.1-84	
Н.контр.	Зорин	Каркас КП 37	Стадия: Р; Масса: 147.5; Масштаб:
Гл.спец.	Зорин		Лист; Листов 1
Зав.гр.	Шохновский		ХАРЬКОВСКИЙ ПРОМСТРОЙНИИПРОЕКТ
Вед.инж.	Боднянская		
Провер.	Боднянская		
Разраб.	Дубинкер		

Инв.№ подл. | Подпись и дата | Взам.инв.№

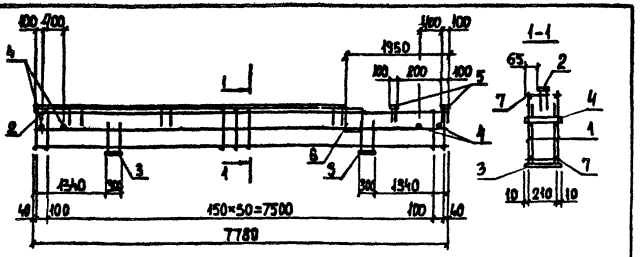

Формат	Зона	Поз.	Обозначение	Наименование	Кол	Примеч
				Документация		
			3.016.1-11.1 ТУ	Технические условия		
				Сборочные единицы		
А4		1	3.016.1-11.1-125	Каркас плоский Кр45	2	61.8кг
				Изделия закладные		
		2	3.400-6/76	МИ1-8	5.85 п.м.	7.3 кг
А4		3	3.016.1-11.1-138	М 1	2	8.8 кг
		4	3.015-1/82 В.II-3	М2	4	0.8 кг
		5	1.400-15.В1. 120-02	МН 105-3	2	0.8 кг
		6	1.400-15.В1 210-40	МН 209-3	1	15.0 кг
				Детали		
Б4		7		⌀8Ат. ГОСТ 5781-82* L=230	106	0.1 кг

Лист с разъемкованными отверстиями закладной детали МН209-3 приварить к анкерам после установки детали в пространственный каркас.

Н.контр.	Зорин		
Гл.спец.	Зорин		
Зав.гр.	Шахновский		
Вед.инж.	Боднянская		
Провер.	Боднянская		
Разраб.	Дубинкер		

3.016.1-11.1 - 85

Каркас КП 38

Стадия	Масса	Масштаб
Р	2143	

Лист | Листов 1

ХАРЬКОВСКИЙ ПРОМСТРОЙНИИПРОЕКТ

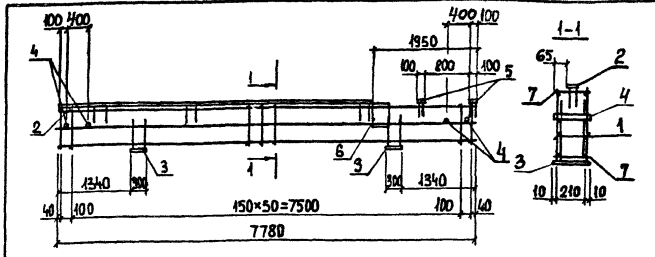

Формат	Зона	Поз.	Обозначение	Наименование	Кол	Примеч
				Документация		
			3.016.1-11.1 ТУ	Технические условия		
				Сборочные единицы		
А4		1	3.016.1-11.1-127	Каркас плоский Кр47	2	95.9кг
				Изделия закладные		
		2	3.400-6/76	МИ1-8	5.85 п.м.	7.3 кг
		3	3.400-6/76	МИ1-30	2	6.7 кг
		4	3.015-1/82 В.II-3	М2	4	0.8 кг
		5	1.400-15.В1. 120-02	МН 105-3	2	0.8 кг
		6	1.400-15.В1 210-40	МН 209-3	1	15.0 кг
				Детали		
Б4		7		⌀10Ат. ГОСТ 5781-82* L=230	106	0.14 кг

Лист с разъемкованными отверстиями закладной детали МН209-3, приварить к анкерам после установки детали в пространственный каркас.

Инв. N подл. | Подпись и дата | Взам. инв. N

Н.контр.	Зорин		
Гл.спец.	Зорин		
Зав.гр.	Шахновский		
Вед.инж.	Боднянская		
Провер.	Боднянская		
Разраб.	Дубинкер		

3.016.1-11.1-86

Каркас КП 39

Стадия	Масса	Масштаб
Р	2826	

Лист | Листов 1

ХАРЬКОВСКИЙ ПРОМСТРОЙНИИПРОЕКТ

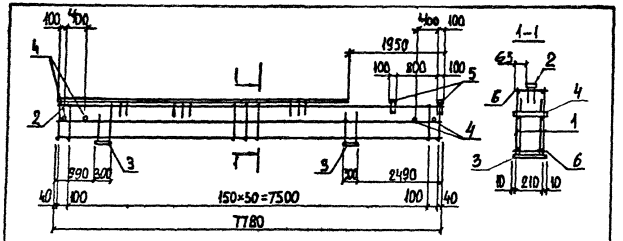

Формат	Зона	Поз.	Обозначение	Наименование	Кол	Примеч
				Документация		
			3016.1-11.1 ТУ	Технические условия		
				Сборочные единицы		
А4		1	3.016.1-11.1-127	Каркас плоский Кр46	2	80,7 кг
				Изделия закладные		
		2	3.400-6/76	МИ1-8	5,85 п.м.	7.3 кг
А4		3	3.016.1-11.1-138	М 1	2	8.8 кг
		4	3.015-1/82 В.II-3	М2	4	0.8 кг
		5	1.400-15.В1. 120-02	МН 105-3	2	0.8 кг
				Детали		
Б4		6		ф10Ат.ГОСТ 5781-82* L=230	106	0.14 кг

Н.контр	Зорин		
Гл спец	Зорин		
Зав.гр.	Шахновский		
Вед инж	Боднянская		
Провер	Боднянская		
Разраб	Дубинкер		

3.016.1-11.1-87

Каркас КП40

Стадия	Касса	Масштаб
Р	241,3	
Лист	Листов 1	

ХАРЬКОВСКИЙ ПРОМСТРОЙНИИПРОЕКТ

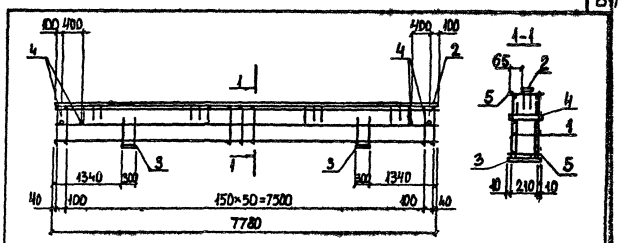

Формат	Зона	Поз.	Обозначение	Наименование	Кол	Примеч
				Документация		
			3016.1-11.1 ТУ	Технические условия		
				Сборочные единицы		
А4		1	3016.1-11.1-128	Каркас плоский Кр48	2	[illegible] кг
				Изделия закладные		
		2	3.400-6/76	МИ1-8	7.8 п.м.	7.3 кг
А4		3	3.016.1-11.1-138	М 1	2	8.8 кг
		4	3.015-1/82 В.II-3	М2	4	0.8 кг
				Детали		
Б4		5		ф10Ат.ГОСТ 5781-82* L=230	106	0,14 кг

Н контр	Зорин		
Гл спец	Зорин		
Зав гр.	Шахновский		
Вед.инж	Боднянская		
Провер	Боднянская		
Разраб	Дубинкер		

Инв. № подл. | Подпись и дата | Взам. инв. №

3.016.1-11.1-88

Каркас КП41

Стадия	Касса	Масштаб
Р	330,4	
Лист	Листов 1	

ХАРЬКОВСКИЙ ПРОМСТРОЙНИИПРОЕКТ

25059-04 82

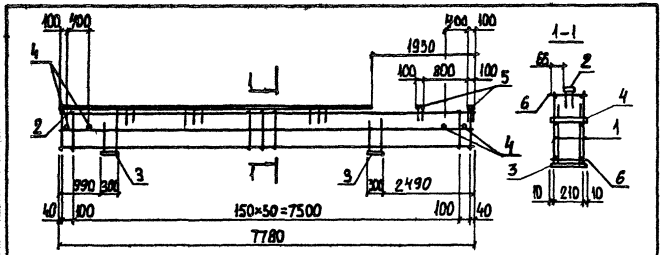

Формат	Зона	Поз.	Обозначение	Наименование	Кол	Примеч
				Документация		
			3.016.1-11.1 ТУ	Технические условия		
				Сборочные единицы		
А4		1	3.016.1-11.1-126	Каркас плоский Кр46	2	80,7кг
				Изделия закладные		
		2	3.400-6/76	МИ1-8	5,85 п.м.	7.3 кг
		3	3.400-6/76	МИ1-30	2	6.7 кг
		4	3.015-1/82 В.II-3	М2	4	0.8 кг
		5	1.400-15.В1. 120-02	МН105-3	2	0.8 кг
				Детали		
Б4		6		ф10 Ат. ГОСТ 5781-82* l=230	106	0.14 кг

Н.контр.	Зорин		
Гл.спец.	Зорин		
Зав.гр.	Шахновский		
Вед.инж.	Боднянская		
Провер.	Боднянская		
Разраб.	Дубинкер		

3.016.1-11.1-89

Каркас КП42

Стадия	Масса	Масштаб
Р	237,1	
Лист	Листов 1	

ХАРЬКОВСКИЙ ПРОМСТРОЙНИИПРОЕКТ

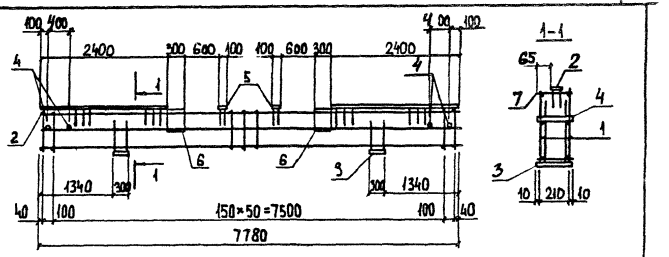

Формат	Зона	Поз.	Обозначение	Наименование	Кол	Примеч
				Документация		
			3.016.1-11.1 ТУ	Технические условия		
				Сборочные единицы		
А4		1	3.016.1-11.1-126	Каркас плоский Кр46	2	80,7 кг
				Изделия закладные		
		2	3.400-6/76	МИ1-8	4,8 п.м.	7.3 кг
		3	3.400-6/76	МИ1-30	2	6.7 кг
		4	3.015-1/82 В.II-3	М2	4	0.8 кг
		5	1.400-15. В1. 120-02	МН105-3	2	0.8 кг
		6	1.400-15. В1. 210-40	МН209-3	2	15.0 кг
				Детали		
Б4		7		ф10 Ат. ГОСТ 5781-82* l=230	106	0,14 кг

Инв.№подл. | Подпись и дата | Взам.инв.№

Н.контр.	Зорин		
Гл.спец.	Зорин		
Зав.гр.	Шахновский		
Вед.инж.	Боднянская		
Провер.	Боднянская		
Разраб.	Дубинкер		

3.016.1-11.1-90

Каркас КП43

Стадия	Масса	Масштаб
Р	259,5	
Лист	Листов 1	

ХАРЬКОВСКИЙ ПРОМСТРОЙНИИПРОЕКТ

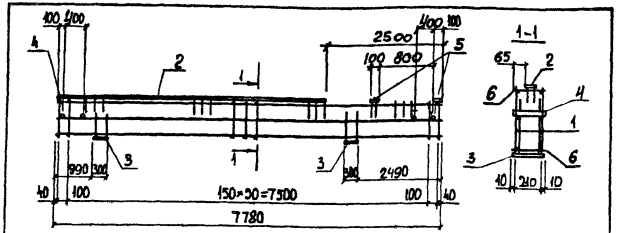

Формат	Зона	Поз.	Обозначение	Наименование	Кол	Примеч
				Документация		
			3.016.1-11.1 ТУ	Технические условия		
				Сборочные единицы		
А4		1	3.016.1-11.1-124	Каркас плоский КР4	2	37,8 кг
				Изделия закладные		
		2	3.400-6/76	МИ1-8	5,3 пм	7,3 кг
		3	3.400-6/76	МИ1-30	2	6,7 кг
		4	3.015-1/82 В.II-3	М2	4	0,8 кг
		5	1.400-15 в.1 120-02	МН105-3	2	0,8 кг
				Детали		
Б4		6		⌀8 Ат.IIС ГОСТ 5781-82* L=230	106	0,1 кг

Н.контр.	Зорин		
Гл.спец.	Зорин		
Зав.гр.	Шахновский		
Вед.инж.	Боднянская		
Провер.	Боднянская		
Разраб.	Дьяченко		

3.016.1-11.1-91

Каркас КП44

Стадия	Масса	Масштаб
Р	143,0	
Лист	Листов 1	

ХАРЬКОВСКИЙ ПРОМСТРОЙНИИПРОЕКТ

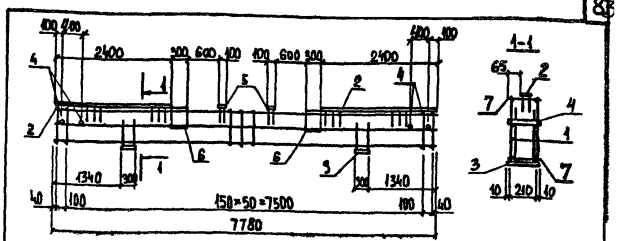

Формат	Зона	Поз.	Обозначение	Наименование	Кол	Примеч
				Документация		
			3.016.1-11.1 ТУ	Технические условия		
				Сборочные единицы		
А4		1	3.016.1-11.1-128	Каркас плоский КР8	2	[illegible] кг
				Изделия закладные		
		2	3.400-6/76	МИ1-8	4,8 пм	7,3 кг
		3	3.400-6/76	МИ1-30	2	6,7 кг
		4	3.015-1/82 В.II-3	М2	4	0,8 кг
		5	1.400-15 В1. 120-02	МН105-3	2	0,8 кг
		6	1.400-15 В1. 210-40	МН209-3	2	15,0 кг
				Детали		
Б4		7		⌀6 Ат.IIС ГОСТ 5781-82* L=230	106	0,14 кг

Н.контр.	Зорин		
Гл.спец.	Зорин		
Зав.гр.	Шахновский		
Вед.инж.	Боднянская		
Провер.	Боднянская		
Разраб.	Дьяченко		

3.016.1-11.1-92

Каркас КП45

Стадия	Масса	Масштаб
Р	335,9	
Лист	Листов 1	

ХАРЬКОВСКИЙ ПРОМСТРОЙНИИПРОЕКТ

Инв.№ подл. | Подпись и дата | Взам.инв.№

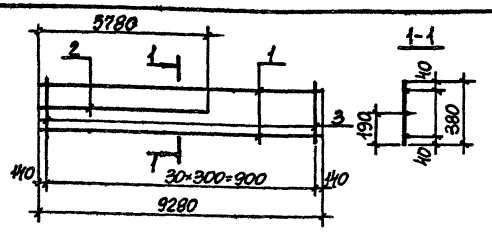

Марка	Масса ед., кг
Кр1	85,4
Кр2	90,6
Кр3	136,2

Формат	Зона	Поз.	Обозначение	Наименование	Кол.	Примеч.
				Документация		
			3.016.1-11.1 ТУ	Технические условия		
				Детали		
Б4		3		ф8 А I ГОСТ5781-82* ℓ=380	31	0,15 кг
				Переменные данные		
				для исполнения		
				Кр1		
				Детали		
Б4		1		ф25 А III ГОСТ5781-82* ℓ=9280	2	35,8 кг
Б4		2		ф16 А II ГОСТ5781-82* ℓ=5780	1	9,1 кг
				Кр2		
				Детали		
Б4		1		ф25 А III ГОСТ5781-82* ℓ=9280	2	35,8 кг
Б4		2		ф20 А II ГОСТ5781-82* ℓ=5780	1	14,3 кг
				Кр3		
				Детали		
Б4		1		ф32 А III ГОСТ5781-82* ℓ=9280	2	58,6 кг
Б4		2		ф20 А II ГОСТ5781-82* ℓ=5780	1	14,3 кг

3.016.1-11.1-93

Каркас Кр1...Кр3

			Стадия	Масса	Масштаб
Н. контр.	Зорин		Р	см. табл.	
Гл. спец.	Зорин		Лист	Листов 1	
Зав. гр.	Шахновский		ХАРЬКОВСКИЙ ПРОМСТРОЙНИИПРОЕКТ		
Вед. инж.	Боднянская				
Провер.	Боднянская				
Разраб.	Гайдарни				

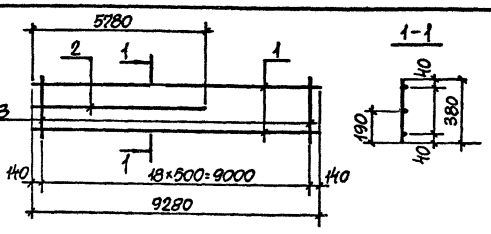

Марка	Масса ед., кг
Кр4	148,1
Кр5	156,6

Формат	Зона	Поз.	Обозначение	Наименование	Кол.	Примеч.
				Документация		
			3.016.1-11.1 ТУ	Технические условия		
				Детали		
Б4		3		ф8 А I ГОСТ5781-82* ℓ=380	19	0,15 кг
				Переменные данные		
				для исполнения		
				Кр4		
				Детали		
Б4		1		ф32 А III ГОСТ5781-82* ℓ=9280	2	58,6 кг
Б4		2		ф28 А III ГОСТ5781-82* ℓ=5780	1	28,0 кг
				Кр5		
				Детали		
Б4		1		ф32 А III ГОСТ5781-82* ℓ=9280	2	58,6 кг
Б4		2		ф32 А III ГОСТ5781-82* ℓ=5780	1	36,5 кг

Инв.№ подл. | Подпись и дата | Взам. инв.№

3.016.1-11.1-94

Каркас Кр4, Кр5

			Стадия	Масса	Масштаб
Н. контр.	Зорин		Р	см. табл.	
Гл. спец.	Зорин		Лист	Листов 1	
Зав. гр.	Шахновский		ХАРЬКОВСКИЙ ПРОМСТРОЙНИИПРОЕКТ		
Вед. инж.	Боднянская				
Провер.	Боднянская				
Разраб.	Гайдарни				

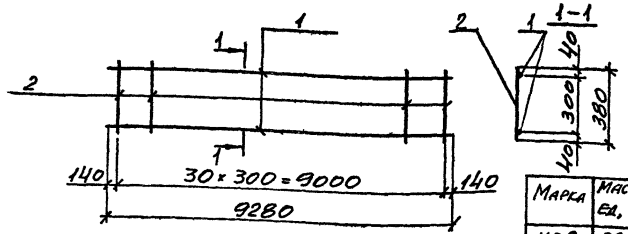

Марка	Масса ед., кг
КР6	32.5
КР7	49.1

Формат	Зона	Поз	Обозначение	Наименование	Кол	Примеч
				Документация		
			3.016.1-11.1 ТУ	Технические условия		
				Детали		
БЧ		2		ф6АI, ГОСТ5781-82*, L=380	31	0,1 кг
				Переменные данные		
				для исполнения		
				КР6		
				Детали		
БЧ		1		ф16АIII, ГОСТ5781-82*, L=9280	2	14,7 кг
				КР7		
				Детали		
БЧ		1		ф20АIII, ГОСТ5781-82*, L=9280	2	23,0 кг

3.016.1-11.1-95

Н. контр.	Зорин		
Гл. спец.	Зорин		
Зав. гр.	Шахновский		
Вед. инж.	Богданская		
Провер.	Богданская		
Разраб.	Квасова		

КАРКАС
КР6, КР7

Стадия	Масса	Масштаб
Р	см. табл.	
Лист	Листов 1	

ХАРЬКОВСКИЙ ПРОМСТРОЙНИИПРОЕКТ

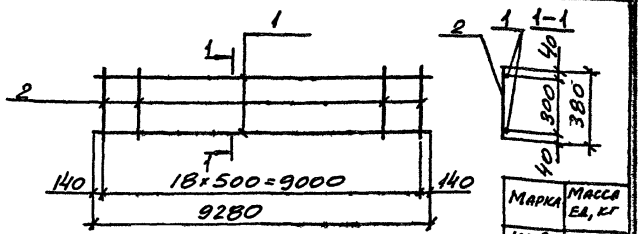

Марка	Масса ед., кг
КР8	92,7
КР9	120,3

Формат	Зона	Поз.	Обозначение	Наименование	Кол	Примеч
				Документация		
			3.016.1-11.1 ТУ	Технические условия		
				Детали		
БЧ		2		ф8АI, ГОСТ5781-82*, L=380	19	0,2 кг
				Переменные данные		
				для исполнения		
				КР8		
				Детали		
БЧ		1		ф28АIII, ГОСТ5781-82*, L=9280	2	44,9 кг
				КР9		
				Детали		
БЧ		1		ф32АIII, ГОСТ5781-82*, L=9280	2	58,7 кг

Инв. № подл. | Подпись и дата | Взам. инв. №

3.016.1-11.1-96

Н. контр.	Зорин		
Гл. спец.	Зорин		
Зав. гр.	Шахновский		
Вед. инж.	Богданская		
Провер.	Шахновский		
Разработ.	Квасова		

КАРКАС
КР8, КР9

Стадия	Масса	Масштаб
Р	см. табл.	
Лист	Листов 1	

ХАРЬКОВСКИЙ ПРОМСТРОЙНИИПРОЕКТ

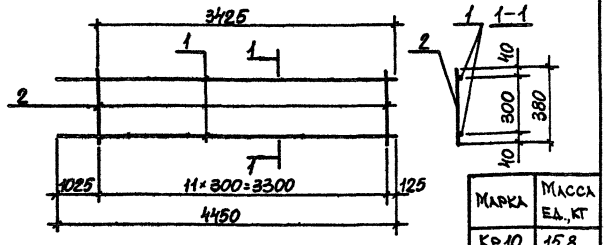

Марка	Масса ед., кг
КР10	15,8
КР11	23,8

Формат	Зона	Поз.	Обозначение	Наименование	Кол.	Примеч.
				Документация		
			3.016.1-11.1 ТУ	Технические условия		
				Детали		
БЧ		2		⌀8 AI, ГОСТ5781-82*, ℓ=380	12	0,15 кг
				Переменные данные		
				для исполнения		
				КР10		
				Детали		
БЧ		1		⌀16 AIII, ГОСТ5781-82*, ℓ=4450	2	7,0 кг
				КР11		
				Детали		
БЧ		1		⌀20 AIII, ГОСТ5781-82*, ℓ=4450	2	11,0 кг

3.016.1-11.1-97

Н. контр.	Зорин	
Гл. спец.	Зорин	
Зав. гр.	Шахновский	
Вед. инж.	Боднянская	
Провер.	Шахновский	
Разраб.	Гайдаржи	

Каркас
КР10, КР11

Стадия	Масса	Масштаб
Р	см. табл.	
Лист	Листов 1	

ХАРЬКОВСКИЙ ПРОМСТРОЙНИИПРОЕКТ

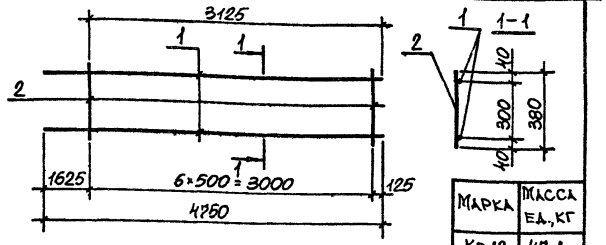

Марка	Масса ед., кг
КР12	47,1
КР13	61,1

Формат	Зона	Поз.	Обозначение	Наименование	Кол.	Примеч.
				Документация		
			3.016.1-11.1 ТУ	Технические условия		
				Детали		
БЧ		2		⌀8 AI, ГОСТ5781-82*, ℓ=380	?	0,15 кг
				Переменные данные		
				для исполнения		
				КР12		
				Детали		
БЧ		1		⌀28 AIII, ГОСТ5781-82*, ℓ=4750	2	23,0 кг
				КР13		
				Детали		
БЧ		1		⌀32 AIII, ГОСТ5781-82*, ℓ=4750	2	30,0 кг

Инв. № подл. | Подпись и дата | Взам. инв. №

3.016.1-11.1-98

Н. контр.	Зорин	
Гл. спец.	Зорин	
Зав. гр.	Шахновский	
Вед. инж.	Боднянская	
Провер.	Шахновский	
Разраб.	Гайдаржи	

Каркас
КР12, КР13

Стадия	Масса	Масштаб
Р	см. табл.	
Лист	Листов 1	

ХАРЬКОВСКИЙ ПРОМСТРОЙНИИПРОЕКТ

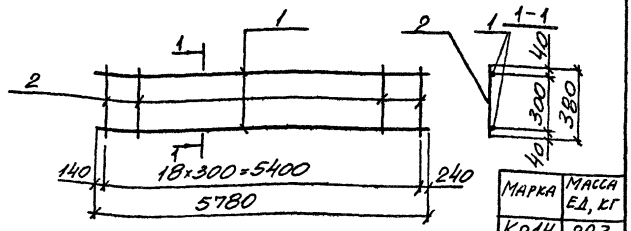

Марка	Масса ед., кг
Кр14	20,3
Кр15	30,5

Формат	Зона	Поз	Обозначение	Наименование	Кол	Примеч
				Документация		
			3.016.1-11.1 ТУ	Технические условия		
				Детали		
БЧ		2		ф6 AI, ГОСТ 5781-82*, L=380	19	0,1 кг
				Переменные данные		
				для исполнения		
				Кр14		
				Детали		
БЧ		1		ф16 AIII, ГОСТ 5781-82*, L=5780	2	9.2 кг
				Кр15		
				Детали		
БЧ		1		ф20 AIII, ГОСТ 5781-82*, L=5780	2	14,3 кг

Н. контр.	Зорин		
Гл. спец.	Зорин		
Зав. гр.	Шахновская		
Вед. инж.	Бондаренко		
Провер.	Шахновский		
Разраб.	Квасова		

3.016.1-11.1-99

Каркас Кр14, Кр15

Стадия	Масса	Масштаб
Р	см. табл.	
Лист	Листов 1	

ХАРЬКОВСКИЙ ПРОМСТРОЙНИИПРОЕКТ

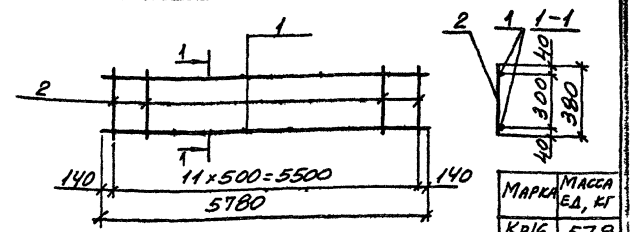

Марка	Масса ед., кг
Кр16	57,8
Кр17	75,0

Формат	Зона	Поз	Обозначение	Наименование	Кол	Примеч
				Документация		
			3.016.1-11.1 ТУ	Технические условия		
				Детали		
БЧ		2		ф8 AI, ГОСТ 5781-82*, L=380	12	0,2 кг
				Переменные данные		
				для исполнения		
				Кр16		
				Детали		
БЧ		1		ф28 AIII, ГОСТ 5781-82*, L=5780	2	28,0 кг
				Кр17		
				Детали		
БЧ		1		ф32 AIII, ГОСТ 5781-82*, L=5780	2	36,6 кг

Инв. N подл. | Подпись и дата | Взам. инв. N

Н. контр.	Зорин		
Гл. спец.	Зорин		
Зав. гр.	Шахновская		
Вед. инж.	Бондаренко		
Провер.	Шахновский		
Разраб.	Квасова		

3.016.1-11.1-100

Каркас Кр16, Кр17

Стадия	Масса	Масштаб
Р	см. табл.	
Лист	Листов 1	

ХАРЬКОВСКИЙ ПРОМСТРОЙНИИПРОЕКТ

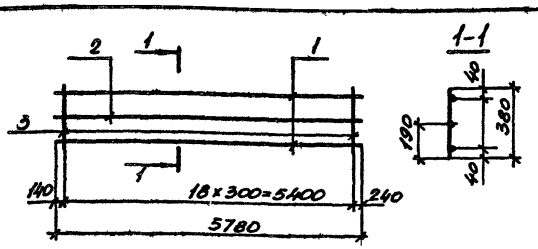

Марка	Масса ед., кг
Кр18	56,6
Кр19	61,8
Кр20	90,2

Формат	Зона	Поз.	Обозначение	Наименование	Кол.	Примечание
				Документация		
			3.016.1-11.1 ТУ	Технические условия		
				Детали		
БЧ		3		ф8 AI, ГОСТ 5781-82*, ℓ=380	19	0,15
				Переменные данные		
				для исполнения		
				Кр18		
				Детали		
БЧ		1		ф25 AIII, ГОСТ 5781-82*, ℓ=5780	2	22,3
БЧ		2		ф16 AIII, ГОСТ 5781-82*, ℓ=5780	1	9,1
				Кр19		
				Детали		
БЧ		1		ф25 AIII, ГОСТ 5781-82*, ℓ=5780	2	22,3
БЧ		2		ф20 AIII, ГОСТ 5781-82*, ℓ=5780	1	14,3
				Кр20		
				Детали		
БЧ		1		ф32 AIII, ГОСТ 5781-82*, ℓ=5780	2	36,5
БЧ		2		ф20 AIII, ГОСТ 5781-82*, ℓ=5780	1	14,3

Н. контр.	Зорин	
Гл. спец.	Зорин	
Зав. гр.	Шахновский	
Вед. тех.	Бодьянская	
Провер.	Бодьянская	
Разраб.	Евланникова	

3.016.1-11.1-101

Каркас
Кр18... Кр20

Стадия	Масса	Масштаб
Р	См. табл.	
Лист	Листов 1	

Харьковский Промстройниипроект

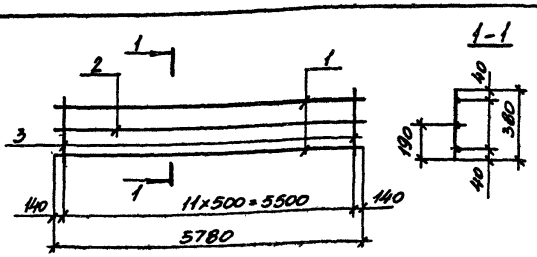

Марка	Масса ед., кг
Кр21	102,8
Кр22	111,3

Формат	Зона	Поз.	Обозначение	Наименование	Кол.	Примечание
				Документация		
			3.016.1-11.1 ТУ	Технические условия		
				Детали		
БЧ		3		ф8 AI, ГОСТ 5781-82*, ℓ=380	12	0,15
				Переменные данные		
				для исполнения		
				Кр21		
				Детали		
БЧ		1		ф32 AIII, ГОСТ 5781-82*, ℓ=5780	2	36,5
БЧ		2		ф28 AIII, ГОСТ 5781-82*, ℓ=5780	1	28,0
				Кр22		
				Детали		
БЧ		1		ф32 AIII, ГОСТ 5781-82*, ℓ=5780	2	36,5
БЧ		2		ф32 AIII, ГОСТ 5781-82*, ℓ=5780	1	36,5

Инв. № подл. | Подпись и дата | Взам. инв. №

Н. контр.	Зорин	
Гл. спец.	Зорин	
Зав. гр.	Шахновский	
Вед. инж.	Бодьянская	
Провер.	Бодьянская	
Разраб.	Евланникова	

3.016.1-11.1-102

Каркас
Кр21, Кр22

Стадия	Масса	Масштаб
Р	См. табл.	
Лист	Листов	

Харьковский Промстройниипроект

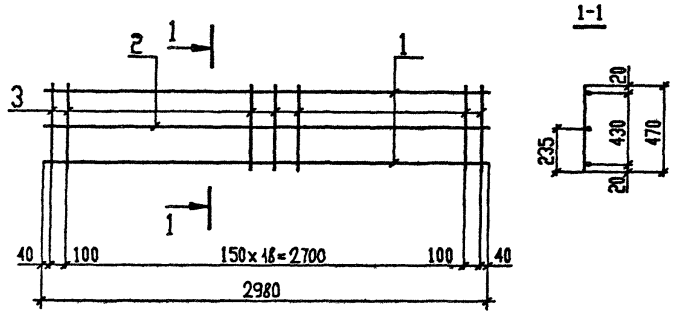

Формат	Зона	Поз.	Обозначение	Наименование	Кол	Примеч
				Документация		
			3.016.1-11.1 ТУ	Технические условия		
				Детали		
БЧ		1		⌀18 AIII, ГОСТ 5781-82*, L=2980	2	6.0 кг
БЧ		2		⌀8 AI, ГОСТ 5781-82*, L=2980	1	1.2 кг
БЧ		3		⌀8 AI, ГОСТ 5781-82*, L=470	21	0.19кг

Н.контр.	Зорин	
Гл.спец.	Зорин	
Зав.гр.	Шахновский	
Вед.инж.	Боднянская	
Провер.	Боднянская	
Разраб.	Дубинкер	

3.016.1-11.1-103

Каркас Кр 23

Стадия	Масса	Масштаб
Р	17.2	
Лист	Листов 1	

ХАРЬКОВСКИЙ ПРОМСТРОЙНИИПРОЕКТ

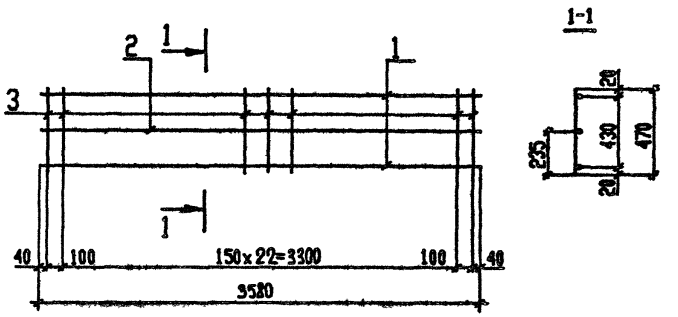

Формат	Зона	Поз.	Обозначение	Наименование	Кол	Примеч
				Документация		
			3.016.1-11.1 ТУ	Технические условия		
				Детали		
БЧ		1		⌀8 AIII, ГОСТ 5781-82*, L=3580	2	1.4кг
БЧ		2		⌀6 AI, ГОСТ 5781-82*, L=3580	1	0.8кг
БЧ		3		⌀6 AI, ГОСТ 5781-82*, L=470	25	0.1кг

Н.контр.	Зорин	
Гл.спец.	Зорин	
Зав.гр.	Шахновский	
Вед.инж.	Боднянская	
Провер.	Боднянская	
Разраб.	Дубинкер	

3.016.1-11.1-104

Каркас Кр 24

Стадия	Масса	Масштаб
Р	8.1	
Лист	Листов 1	

ХАРЬКОВСКИЙ ПРОМСТРОЙНИИПРОЕКТ

Инв.N подл. | Подпись и дата | Взам.инв.N

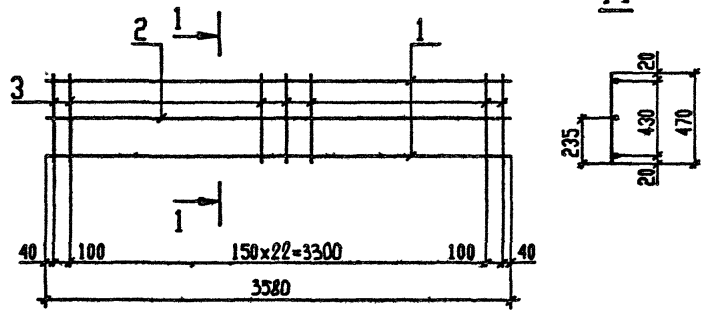

Формат	Зона	Поз.	Обозначение	Наименование	Кол	Примеч
				Документация		
			3.016.1-11.1 ТУ	Технические условия		
				Детали		
БЧ		1		⌀14 AIII, ГОСТ 5781-82*, L=3580	2	4.3 кг
БЧ		2		⌀6 AI, ГОСТ 5781-82*, L=3580	1	0.8 кг
БЧ		3		⌀6 AI, ГОСТ 5781-82*, L=470	25	0.1 кг

Н.контр.	Зорин	
Гл.спец.	Зорин	
Зав.гр.	Шахновская	
Вед.инж.	Боднянская	
Провер.	Боднянская	
Разраб.	Дубинкер	

3.016.1-11.1-105

Каркас Кр 25

Стадия	Масса	Масштаб
Р	11.9	
Лист	Листов 1	

ХАРЬКОВСКИЙ ПРОМСТРОЙНИИПРОЕКТ

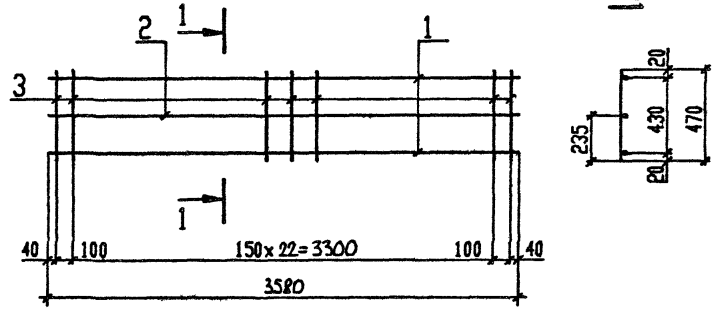

Формат	Зона	Поз.	Обозначение	Наименование	Кол	Примеч
				Документация		
			3.016.1-11.1 ТУ	Технические условия		
				Детали		
БЧ		1		⌀18 AIII, ГОСТ 5781-82*, L=3580	2	7.2 кг
БЧ		2		⌀8 AI, ГОСТ 5781-82*, L=3580	1	1.4 кг
БЧ		3		⌀8 AI, ГОСТ 5781-82*, L=470	25	0.19 кг

Н.контр.	Зорин	
Гл.спец.	Зорин	
Зав.гр.	Шахновская	
Вед.инж.	Боднянская	
Провер.	Боднянская	
Разраб	Дубинкер	

3.016.1-11.1-106

Каркас Кр 26

Стадия	Масса	Масштаб
Р	20.6	
Лист	Листов 1	

ХАРЬКОВСКИЙ ПРОМСТРОЙНИИПРОЕКТ

Инв.№ подл. | Подпись и дата | Взам.инв.№

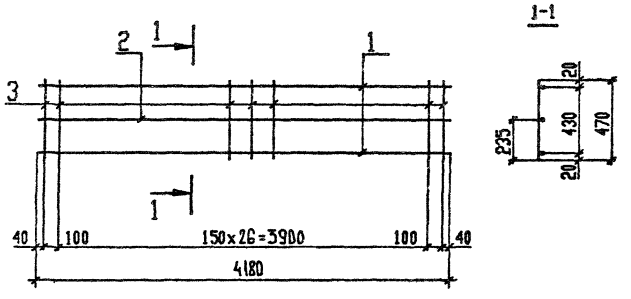

Формат	Зона	Поз.	Обозначение	Наименование	Кол	Примеч
				Документация		
			3.016.1-11.1 ТУ	Технические условия		
				Детали		
БЧ		1		⌀10AIII, ГОСТ 5781-82*, L=4180	2	2.8 кг
БЧ		2		⌀6 AI, ГОСТ 5781-82*, L=4180	1	0.93 кг
БЧ		3		⌀6 AI, ГОСТ 5781-82*, L=470	29	0.1 кг

3.016.1-11.1-107

Каркас Кр 27

Стадия	Масса	Масштаб
Р	9.0	
Лист	Листов 1	

Н.контр.	Зорин	
Гл.спец.	Зорин	
Зав.гр.	Шахновский	
Вед.инж.	Боднянская	
Провер.	Боднянская	
Разраб.	Дубинкер	

ХАРЬКОВСКИЙ ПРОМСТРОЙНИИПРОЕКТ

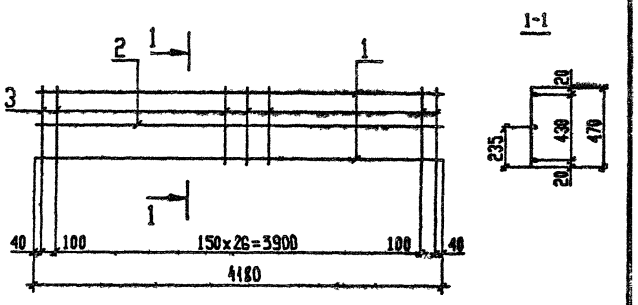

Формат	Зона	Поз.	Обозначение	Наименование	Кол	Примеч
				Документация		
			3.016.1-11.1 ТУ	Технические условия		
				Детали		
БЧ		1		⌀16 AIII, ГОСТ 5781-82*, L=4180	2	6.7 кг
БЧ		2		⌀8 AI, ГОСТ 5781-82*, L=4180	1	1.7 кг
БЧ		3		⌀8 AI, ГОСТ 5781-82*, L=470	29	0.19 кг

Инв.N подл. | Подпись и дата | Взам.инв.N

3.016.1-11.1-108

Каркас Кр 28

Стадия	Масса	Масштаб
Р	20.6	
Лист	Листов 1	

Н.контр.	Зорин	
Гл.спец.	Зорин	
Зав.гр.	Шахновский	
Вед.инж.	Боднянская	
Провер.	Боднянская	
Разраб.	Дубинкер	

ХАРЬКОВСКИЙ ПРОМСТРОЙНИИПРОЕКТ

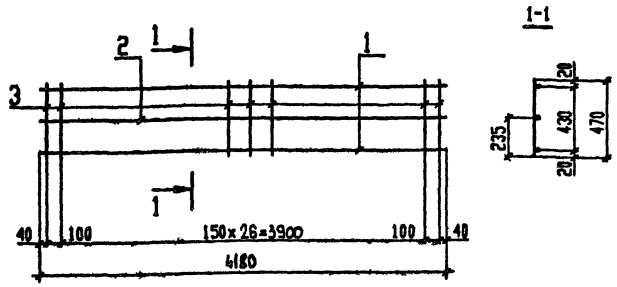

Формат	Зона	Поз.	Обозначение	Наименование	Кол	Примеч
				Документация		
			3.016.1-11.1 ТУ	Технические условия		
				Детали		
БЧ		1		⌀20AIII, ГОСТ 5781-82, L=4180	2	10.3 кг
БЧ		2		⌀10AI, ГОСТ 5781-82, L=4180	1	2.6 кг
БЧ		3		⌀10AI, ГОСТ 5781-82, L=470	29	0.29 кг

Н.контр.	Зорин	
Гл.спец.	Зорин	
Зав.гр.	Шахновский	
Вед.инж.	Боднянская	
Провер.	Боднянская	
Разраб.	Дубинкер	

3.016.1-11.1-109

Каркас Кр29

Стадия	Масса	Масштаб
Р	31,6	
Лист	Листов 1	

ХАРЬКОВСКИЙ ПРОМСТРОЙНИИПРОЕКТ

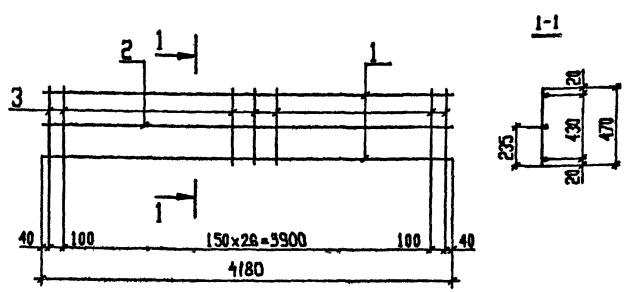

Формат	Зона	Поз.	Обозначение	Наименование	Кол	Примеч
				Документация		
			3.016.1-11.1 ТУ	Технические условия		
				Детали		
БЧ		1		⌀25AIII, ГОСТ 5781-82*, L=4180	2	16.1 кг
БЧ		2		⌀10AI, ГОСТ 5781-82*, L=4180	1	2.6 кг
БЧ		3		⌀10AI, ГОСТ 5781-82*, L=470	29	0.29 кг

Н.контр.	Зорин	
Гл.спец.	Зорин	
Зав.гр.	Шахновский	
Вед.инж.	Боднянская	
Провер.	Боднянская	
Разраб.	Дубинкер	

3.016.1-11.1-110

Каркас Кр30

Стадия	Масса	Масштаб
Р	43,2	
Лист	Листов 1	

ХАРЬКОВСКИЙ ПРОМСТРОЙНИИПРОЕКТ

Инв.№ подл. | Подпись и дата | Взам.инв.№

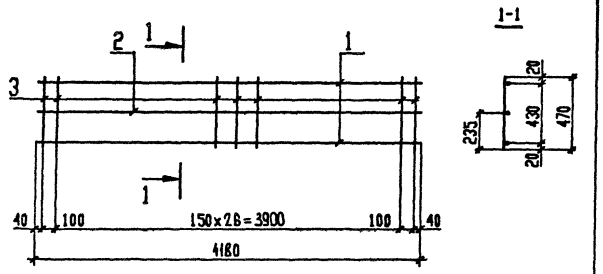

Формат	Зона	Поз.	Обозначение	Наименование	Кол	Примеч
				Документация		
			3.016.1-11.1 ТУ	Технические условия		
				Детали		
БЧ		1		⌀28AIII, ГОСТ 5781-82*, L=4180	2	20.2 кг
БЧ		2		⌀10AI, ГОСТ 5781-82*, L=4180	1	2.6 кг
БЧ		3		⌀10AI, ГОСТ 5781-82*, L=470	29	0.29 кг

Н.контр.	Зорин		
Гл.спец.	Зорин		
Зав.гр.	Шахновский		
Вед.инж.	Боднянская		
Провер.	Боднянская		
Разраб.	Дубинкер		

3.016.1-11.1-111

Каркас Кр 31

Стадия	Масса	Масштаб
Р	51.4	

Лист | Листов

ХАРЬКОВСКИЙ ПРОМСТРОЙНИИПРОЕКТ

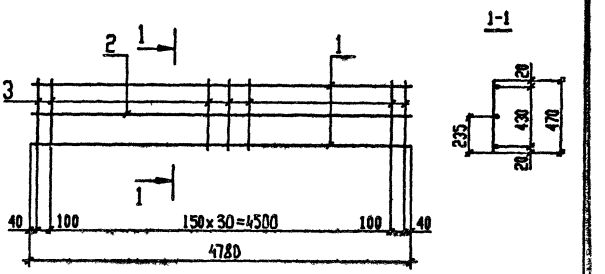

Формат	Зона	Поз.	Обозначение	Наименование	Кол	Примеч
				Документация		
			3.016.1-11.1 ТУ	Технические условия		
				Детали		
БЧ		1		⌀12AIII, ГОСТ 5781-82*, L=4780	2	4.9 кг
БЧ		2		⌀6 AI, ГОСТ 5781-82*, L=4780	1	1.1 кг
БЧ		3		⌀6 AI, ГОСТ 5781-82*, L=470	33	0.1 кг

Инв.N подл. | Подпись и дата | Взам.инв.N

Н.контр.	Зорин		
Гл.спец.	Зорин		
Зав.гр.	Шахновский		
Вед.инж.	Боднянская		
Провер.	Боднянская		
Разраб.	Дубинкер		

3.016.1-11.1-112

Каркас Кр 32

Стадия	Масса	Масштаб
Р	13.0	

Лист | Листов

ХАРЬКОВСКИЙ ПРОМСТРОЙНИИПРОЕКТ

25059-04 94

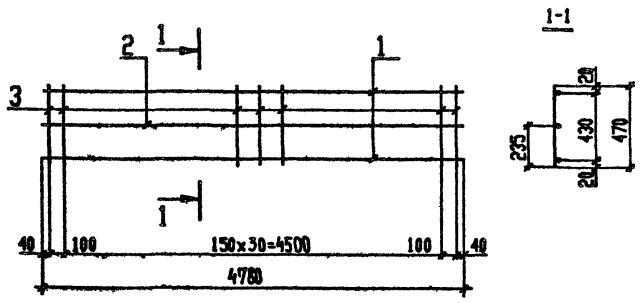

Формат	Зона	Поз.	Обозначение	Наименование	Кол	Примеч
				Документация		
			3.016.1-11.1 ТУ	Технические условия		
				Детали		
БЧ		1		⌀14AIII, ГОСТ 5781-82*, L=4780	2	5.8 кг
БЧ		2		⌀8 AI, ГОСТ 5781-82*, L=4780	1	1.9 кг
БЧ		3		⌀8 AI, ГОСТ 5781-82*, L= 470	33	0.19кг

3.016.1-11.1-113

Н.контр.	Зорин	
Гл.спец.	Зорин	
Зав.гр.	Шахновский	
Вед.инж.	Боднянская	
Провер.	Боднянская	
Разраб.	Дубинкер	

Каркас
Кр 33

Стадия	Масса	Масштаб
Р	19.8	
Лист	Листов 1	

ХАРЬКОВСКИЙ ПРОМСТРОЙНИИПРОЕКТ

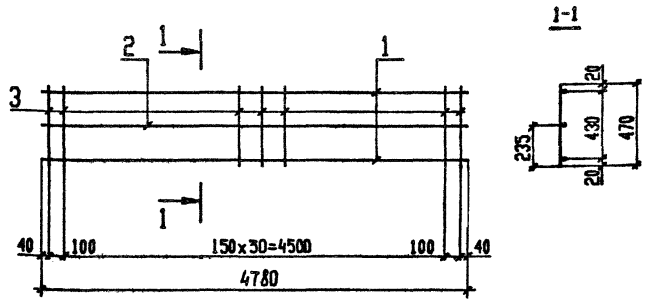

Формат	Зона	Поз.	Обозначение	Наименование	Кол	Примеч
				Документация		
			3.016.1-11.1 ТУ	Технические условия		
				Детали		
БЧ		1		⌀18AIII, ГОСТ 5781-82*, L=4780	2	9.6 кг
БЧ		2		⌀10AI, ГОСТ 5781-82*, L=4780	1	2.9 кг
БЧ		3		⌀10AI, ГОСТ 5781-82*, L=470	33	0.29кг

Инв.№ подл. | Подпись и дата | Взам.инв.№

3.016.1-11.1-114

Н.контр.	Зорин	
Гл.спец.	Зорин	
Зав.гр.	Шахновский	
Вед.инж.	Боднянская	
Провер.	Боднянская	
Разраб.	Дубинкер	

Каркас
Кр 34

Стадия	Масса	Масштаб
Р	31.7	
Лист	Листов 1	

ХАРЬКОВСКИЙ ПРОМСТРОЙНИИПРОЕКТ

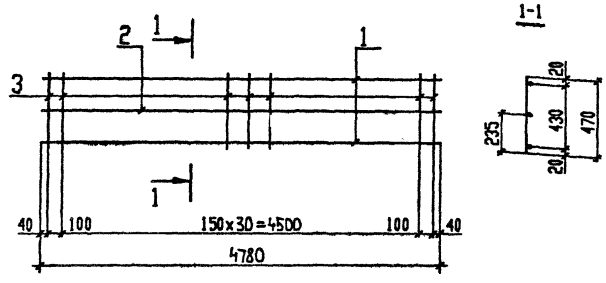

Формат	Зона	Поз.	Обозначение	Наименование	Кол	Примеч
				Документация		
			3.016.1-11.1 ТУ	Технические условия		
				Детали		
БЧ		1		⌀20AIII, ГОСТ 5781-82, L=4780	2	11.8 кг
БЧ		2		⌀10AI, ГОСТ 5781-82, L=4780	1	2.9 кг
БЧ		3		⌀10AI, ГОСТ 5781-82, L=470	33	0.29кг

Н.контр.	Зорин		3.016.1-11.1-115
Гл.спец.	Зорин		Каркас Кр35
Зав.гр.	Шохновский		Стадия: Р; Масса: 36.1; Масштаб:
Вед.инж.	Боднянская		Лист; Листов 1
Провер.	Боднянская		ХАРЬКОВСКИЙ ПРОМСТРОЙНИИПРОЕКТ
Разраб.	Дубинкер		

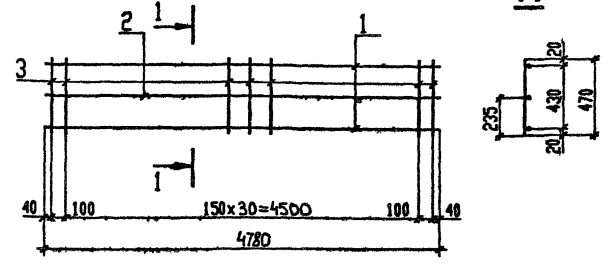

Формат	Зона	Поз.	Обозначение	Наименование	Кол	Примеч
				Документация		
			3.016.1-11.1 ТУ	Технические условия		
				Детали		
БЧ		1		⌀28AIII, ГОСТ 5781-82, L=4780	2	23.1кг
БЧ		2		⌀10AI, ГОСТ 5781-82, L=4780	1	2.9 кг
БЧ		3		⌀10AI, ГОСТ 5781-82, L=470	33	0.29кг

Инв.N подл. | Подпись и дата | Взам.инв.N

Н.контр.	Зорин		3.016.1-11.1-116
Гл.спец.	Зорин		Каркас Кр36
Зав.гр.	Шохновский		Стадия: Р; Масса: 58.1; Масштаб:
Вед.инж.	Боднянская		Лист; Листов 1
Провер.	Боднянская		ХАРЬКОВСКИЙ ПРОМСТРОЙНИИПРОЕКТ
Разраб.	Дубинкер		

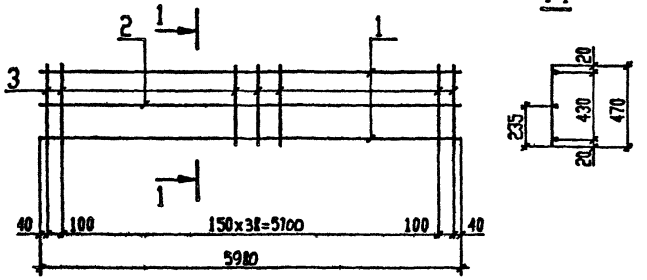

Формат	Зона	Поз.	Обозначение	Наименование	Кол	Примеч
				Документация		
			3.016.1-11.1 ТУ	Технические условия		
				Детали		
БЧ		1		⌀12AIII, ГОСТ 5781-82, L=5980	2	5.3кг
БЧ		2		⌀6 AI, ГОСТ 5781-82, L=5980	1	1.3 кг
БЧ		3		⌀6 AI, ГОСТ 5781-82, L=470	41	0.1 кг

Н.контр.	Зорин	
Гл.спец.	Зорин	
Зав.гр.	Шахновский	
Вед.инж.	Боднянская	
Провер.	Боднянская	
Разраб.	Дубинкер	

3.016.1-11.1-117

Каркас Кр37

Стадия	Масса	Масштаб
Р	16.0	
Лист	Листов 1	

ХАРЬКОВСКИЙ ПРОМСТРОЙНИИПРОЕКТ

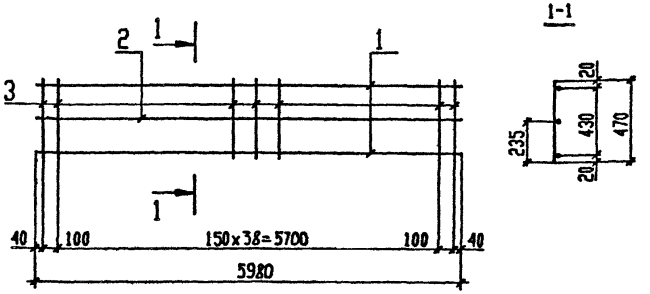

Формат	Зона	Поз.	Обозначение	Наименование	Кол	Примеч
				Документация		
			3.016.1-11.1 ТУ	Технические условия		
				Детали		
БЧ		1		⌀22AIII, ГОСТ 5781-82*, L=5980	2	17.8 кг
БЧ		2		⌀8 AI, ГОСТ 5781-82*, L=5980	1	2.4 кг
БЧ		3		⌀8 AI, ГОСТ 5781-82*, L=470	41	0.19кг

Инв.N подл. | Подпись и дата | Взам.инв.N

Н.контр.	Зорин	
Гл.спец.	Зорин	
Зав.гр.	Шахновский	
Вед.инж.	Боднянская	
Провер.	Боднянская	
Разраб.	Дубинкер	

3.016.1-11.1-118

Каркас Кр38

Стадия	Масса	Масштаб
Р	45.7	
Лист	Листов 1	

ХАРЬКОВСКИЙ ПРОМСТРОЙНИИПРОЕКТ

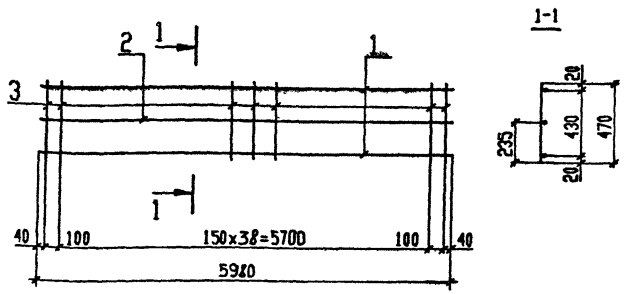

Формат	Зона	Поз.	Обозначение	Наименование	Кол	Примеч
				Документация		
			3.016.1-11.1 ТУ	Технические условия		
				Детали		
БЧ		1		⌀18 AIII, ГОСТ 5781-82*, L=5980	2	11.9 кг
БЧ		2		⌀8 AI, ГОСТ 5781-82*, L=5980	1	2.4 кг
БЧ		3		⌀8 AI, ГОСТ 5781-82*, L=470	41	0.19 кг

Н.контр.	Зорин	
Гл.спец.	Зорин	
Зав.гр.	Шахновский	
Вед.инж.	Боднянская	
Провер.	Боднянская	
Разраб.	Дубинкер	

3.016.1-11.1-119

Каркас Кр 39

Стадия	Масса	Масштаб
Р	34.0	
Лист	Листов 1	

ХАРЬКОВСКИЙ ПРОМСТРОЙНИИПРОЕКТ

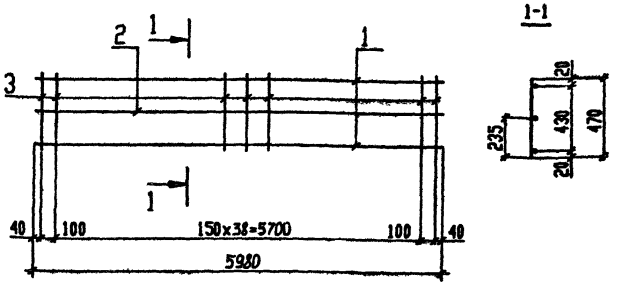

Формат	Зона	Поз.	Обозначение	Наименование	Кол	Примеч
				Документация		
			3.016.1-11.1 ТУ	Технические условия		
				Детали		
БЧ		1		⌀20 AIII, ГОСТ 5781-82*, L=5980	2	14.7 кг
БЧ		2		⌀10 AI, ГОСТ 5781-82*, L=5980	1	3.7 кг
БЧ		3		⌀10 AI, ГОСТ 5781-82*, L=470	41	0.3 кг

Н.контр.	Зорин	
Гл.спец.	Зорин	
Зав.гр.	Шахновский	
Вед.инж.	Боднянская	
Провер.	Боднянская	
Разраб.	Дубинкер	

3.016.1-11.1-120

Каркас Кр 40

Стадия	Масса	Масштаб
Р	45.4	
Лист	Листов 1	

ХАРЬКОВСКИЙ ПРОМСТРОЙНИИПРОЕКТ

Инв.N подл. | Подпись и дата | Взам.инв.N

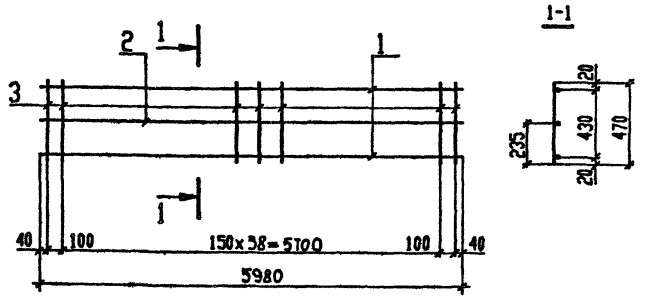

Формат	Зона	Поз.	Обозначение	Наименование	Кол	Примеч
				Документация		
			3.016.1-11.1 ТУ	Технические условия		
				Детали		
БЧ		1		ф22AIII, ГОСТ 5781-82*, L=5980	2	17.8 кг
БЧ		2		ф10 AI, ГОСТ 5781-82*, L=5980	1	3.7 кг
БЧ		3		ф10 AI, ГОСТ 5781-82*, L=470	41	0.3 кг

Н.контр.	Зорин		3.016.1-11.1-121
Гл.спец.	Зорин		Каркас Кр 41
Зав.гр.	Шохновский		Стадия: Р; Масса: 51.6; Масштаб:
Вед.инж.	Боднянская		Лист; Листов 1
Провер.	Боднянская		ХАРЬКОВСКИЙ ПРОМСТРОЙНИИПРОЕКТ
Разраб.	Дубинкер		

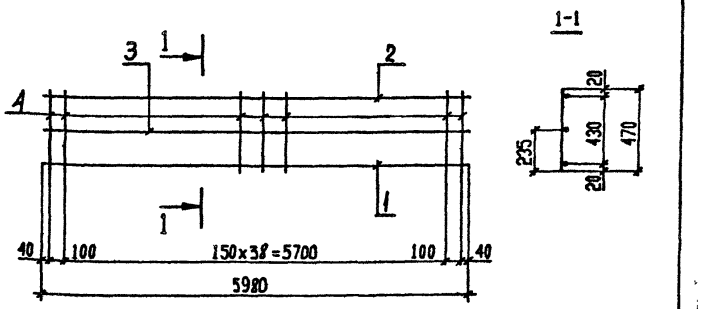

Формат	Зона	Поз.	Обозначение	Наименование	Кол	Примеч
				Документация		
			3.016.1-11.1 ТУ	Технические условия		
				Детали		
БЧ		1		ф32AIII, ГОСТ 5781-82*, L=5980	1	37.7 кг
БЧ		2		ф22AIII ГОСТ 5781-82*, L=5980	1	17.8 кг
БЧ		3		ф12AI, ГОСТ 5781-82*, L=5980	1	5.3 кг
БЧ		4		ф12AI, ГОСТ 5781-82*, L=470	41	0.4 кг

Н.контр.	Зорин		3.016.1-11.1-122
Гл.спец.	Зорин		Каркас Кр 42
Зав.гр.	Шохновский		Стадия: Р; Масса: 77,2; Масштаб:
Вед.инж.	Боднянская		Лист; Листов 1
Провер.	Боднянская		ХАРЬКОВСКИЙ ПРОМСТРОЙНИИПРОЕКТ
Разраб.	Дубинкер		

Инв.N подл. | Подпись и дата | Взам.инв.N

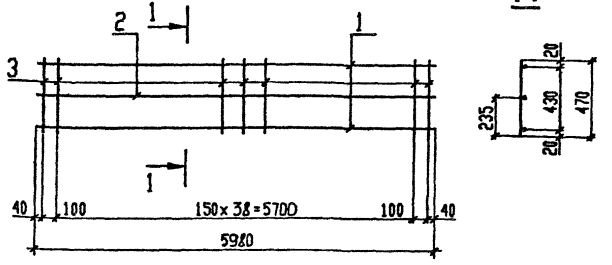

Формат	Зона	Поз.	Обозначение	Наименование	Кол	Примеч
				Документация		
			3.016.1-11.1 ТУ	Технические условия		
				Детали		
БЧ		1		ø32AIII, ГОСТ 5781-82*, L=5980	2	37.8 кг
БЧ		2		ø10 AI, ГОСТ 5781-82*, L=5980	1	3.7 кг
БЧ		3		ø10 AI, ГОСТ 5781-82*, L=470	44	0.3 кг

3.016.1-11.1-123

Н.контр.	Зорин		
Гл.спец.	Зорин		
Зав.гр.	Шахновская		
Вед.инж.	Бодянская		
Провер.	Бодянская		
Разраб.	Дубинкер		

Каркас Кр 43

Стадия	Масса	Масштаб
Р	91.6	
Лист	Листов 1	

ХАРЬКОВСКИЙ ПРОМСТРОЙНИИПРОЕКТ

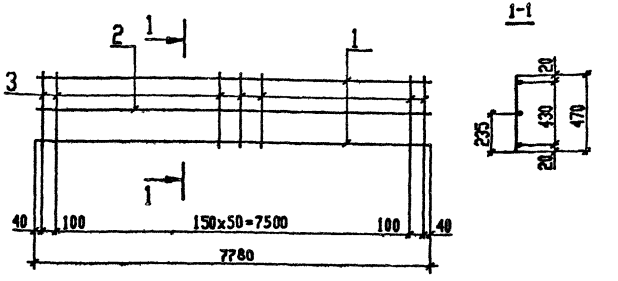

Формат	Зона	Поз.	Обозначение	Наименование	Кол	Примеч
				Документация		
			3.016.1-11.1 ТУ	Технические условия		
				Детали		
БЧ		1		ø16 AIII, ГОСТ 5781-82*, L=7780	2	12.3 кг
БЧ		2		ø8 AI, ГОСТ 5781-82*, L=7780	1	3.1 кг
БЧ		3		ø8 AI, ГОСТ 5781-82*, L=470	53	0.19кг

Инв.N подл. | Подпись и дата | Взам.инв.N

3.016.1-11.1-124

Н.контр.	Зорин		
Гл.спец.	Зорин		
Зав.гр.	Шахновская		
Вед.инж.	Бодянская		
Провер.	Бодянская		
Разраб.	Дубинкер		

Каркас Кр 44

Стадия	Масса	Масштаб
Р	37.8	
Лист	Листов 1	

ХАРЬКОВСКИЙ ПРОМСТРОЙНИИПРОЕКТ

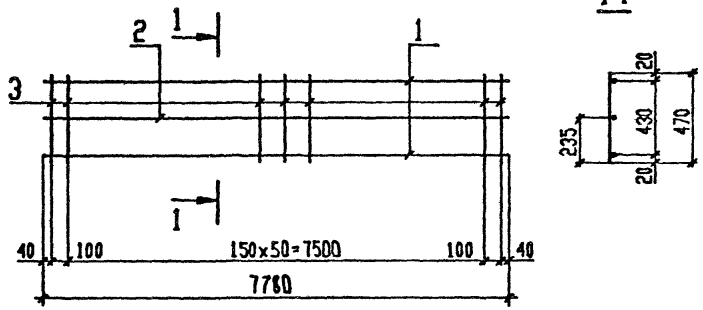

Формат	Зона	Поз.	Обозначение	Наименование	Кол	Примеч
				Документация		
			3.016.1-11.1 ТУ	Технические условия		
				Детали		
БЧ		1		⌀22AIII, ГОСТ 5781-82*, L=7780	2	23.2 кг
БЧ		2		⌀10AI, ГОСТ 5781-82*, L=7780	1	4.8 кг
БЧ		3		⌀ 8AI, ГОСТ 5781-82*, L=470	53	0.2 кг

Н.контр.	Зорин		3.016.1-11.1-125
Гл.спец.	Зорин		Каркас Кр 45
Зав.гр.	Шахновский		Стадия: Р; Масса: 61.8; Масштаб:
Вед.инж.	Боднянская		Лист; Листов 1
Провер.	Боднянская		ХАРЬКОВСКИЙ ПРОМСТРОЙНИИПРОЕКТ
Разраб.	Дубинкер		

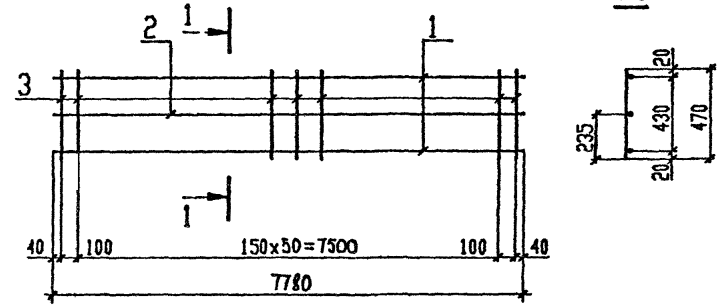

Формат	Зона	Поз.	Обозначение	Наименование	Кол	Примеч
				Документация		
			3.016.1-11.1 ТУ	Технические условия		
				Детали		
БЧ		1		⌀25AIII, ГОСТ 5781-82, L=7780	2	30.0 кг
БЧ		2		⌀10AI, ГОСТ 5781-82, L=7780	1	4.8 кг
БЧ		3		⌀10AI, ГОСТ 5781-82, L=470	53	0.3 кг

Н.контр.	Зорин		3.016.1-11.1-126
Гл.спец	Зорин		Каркас Кр46
Зав.гр.	Шахновский		Стадия: Р; Масса: 80.7; Масштаб:
Вед.инж.	Боднянская		Лист; Листов 1
Провер.	Боднянская		ХАРЬКОВСКИЙ ПРОМСТРОЙНИИПРОЕКТ
Разраб.	Дубинкер		

Инв.N подл. | Подпись и дата | Взам.инв.N

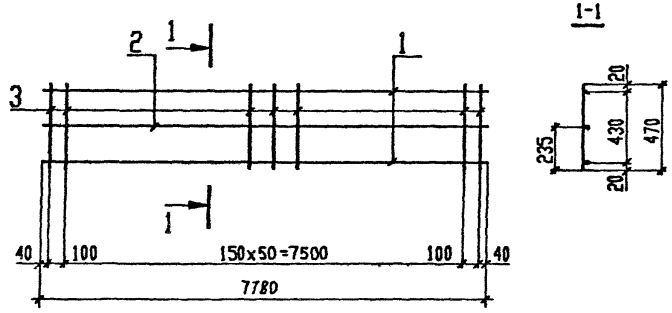

Формат	Зона	Поз.	Обозначение	Наименование	Кол	Примеч
				Документация		
			3.016.1-11.1 ТУ	Технические условия		
				Детали		
БЧ		1		⌀28 AIII, ГОСТ 5781-82, L=7780	2	37.6 кг
БЧ		2		⌀10 AI, ГОСТ 5781-82, L=7780	1	4.8 кг
БЧ		3		⌀10 AI, ГОСТ 5781-82, L=470	53	0.3 кг

Н.контр.	Зорин	
Гл.спец.	Зорин	
Зав.гр.	Шахновский	
Вед.инж.	Боднянская	
Провер.	Боднянская	
Разраб.	Дубинкер	

3.016.1-11.1-127

Каркас Кр 47

Стадия	Масса	Масштаб
Р	95.9	
Лист	Листов 1	

ХАРЬКОВСКИЙ ПРОМСТРОЙНИИПРОЕКТ

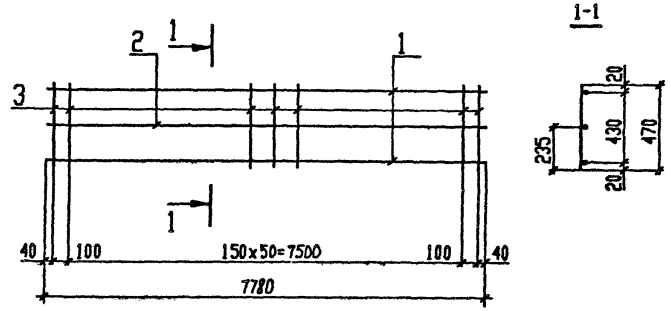

Формат	Зона	Поз.	Обозначение	Наименование	Кол	Примеч
				Документация		
			3.016.1-11.1 ТУ	Технические условия		
				Детали		
БЧ		1		⌀32 AIII, ГОСТ 5781-82*, L=7780	2	49.1 кг
БЧ		2		⌀10 AI, ГОСТ 5781-82*, L=7780	1	4.8 кг
БЧ		3		⌀10 AI, ГОСТ 5781-82*, L=470	53	0.3 кг

Н.контр.	Зорин	
Гл.спец.	Зорин	
Зав.гр.	Шахновский	
Вед.инж.	Боднянская	
Провер.	Боднянская	
Разраб.	Дубинкер	

3.016.1-11.1-128

Каркас Кр 48

Стадия	Масса	Масштаб
Р	118.9	
Лист	Листов 1	

ХАРЬКОВСКИЙ ПРОМСТРОЙНИИПРОЕКТ

Инв.N подл. | Подпись и дата | Взам.инв.N

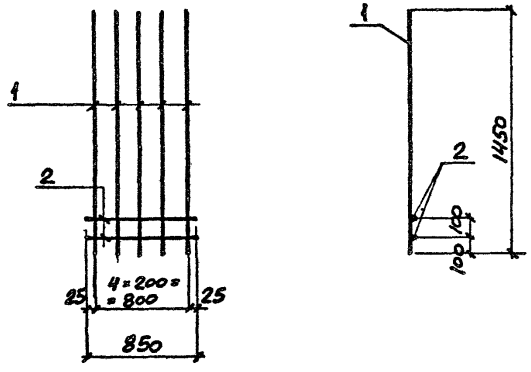

Формат	Зона	Поз.	Обозначение	Наименование	Кол	Примеч
				Документация		
			3.016.1-11.1 ТУ	Технические условия		
				Детали		
БЧ		1		ф12 А III ГОСТ 5781-82*, ℓ=1450	5	1,3 кг
БЧ		2		ф6 А III, ГОСТ 5781-82*, ℓ=850	2	0,19 кг

3.016.1-11.1-129

Н.контр.	Зорин		
Гл.спец.	Зорин		
Зав.гр.	Шохновский		
Вед.инж.	Боднянская		
Провер.	Боднянская		
Разраб.	Петраш		

Каркас Кр 49

Стадия	Масса	Масштаб
Р	6,9	
Лист	Листов 1	

ХАРЬКОВСКИЙ ПРОМСТРОЙНИИПРОЕКТ

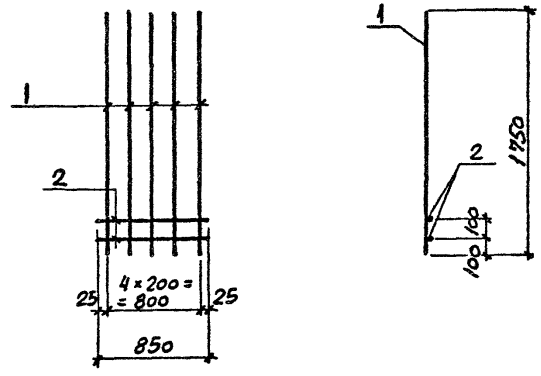

Формат	Зона	Поз.	Обозначение	Наименование	Кол	Примеч
				Документация		
			3.016.1-11.1 ТУ	Технические условия		
				Детали		
БЧ		1		ф12 А III, ГОСТ 5781-82*, ℓ=1750	5	1,6 кг
БЧ		2		ф6 А III, ГОСТ 5781-82*, ℓ=850	2	0,19 кг

Инв.N подл. | Подпись и дата | Взам.инв.N

3.016.1-11.1-130

Н контр	Зорин		
Гл спец.	Зорин		
Зав.гр	Шохновский		
Вед.инж	Боднянская		
Провер	Боднянская		
Разраб.	Петраш		

Каркас Кр 50

Стадия	Масса	Масштаб
Р	8,4	
Лист	Листов 1	

ХАРЬКОВСКИЙ ПРОМСТРОЙНИИПРОЕКТ

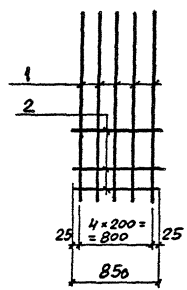

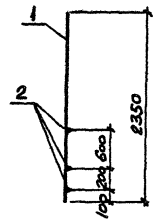

Формат	Зона	Поз.	Обозначение	Наименование	Кол	Примеч
				Документация		
			3.016.1-11.1 ТУ	Технические условия		
				Детали		
БЧ		1		ф12AIII, ГОСТ 5781-82*, ℓ=2350	5	2,1 кг
БЧ		2		ф6AIII, ГОСТ 5781-82*, ℓ=850	3	0,19 кг

Н контр.	Зорин		
Гл. спец.	Зорин		
Зав гр.	Шаховская		
Вед инж	Бодянская		
Провер.	Бодянская		
Разраб	Петраш		

3.016.1-11.1-131

Каркас Кр 51

Стадия	Масса	Масштаб
Р	11,1	
Лист	Листов 1	

ХАРЬКОВСКИЙ ПРОМСТРОЙНИИПРОЕКТ

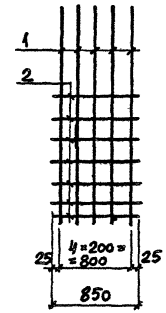

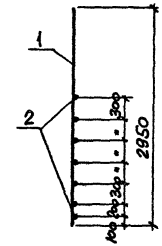

Формат	Зона	Поз.	Обозначение	Наименование	Кол	Примеч
				Документация		
			3.016.1-11.1 ТУ	Технические условия		
				Детали		
БЧ		1		ф12AIII, ГОСТ 5781-82*, ℓ=2950	5	2,6 кг
БЧ		2		ф10AIII, ГОСТ 5781-82*, ℓ=850	7	0,52 кг

Н контр	Зорин		
Гл спец	Зорин		
Зав гр.	Шаховская		
Вед инж	Бодянская		
Провер.	Бодянская		
Разраб	Петраш		

3.016.1-11.1-132

Каркас Кр 52

Стадия	Масса	Масштаб
Р	16,6	
Лист	Листов 1	

ХАРЬКОВСКИЙ ПРОМСТРОЙНИИПРОЕКТ

Инв. N подл. | Подпись и дата | Взам. инв. N

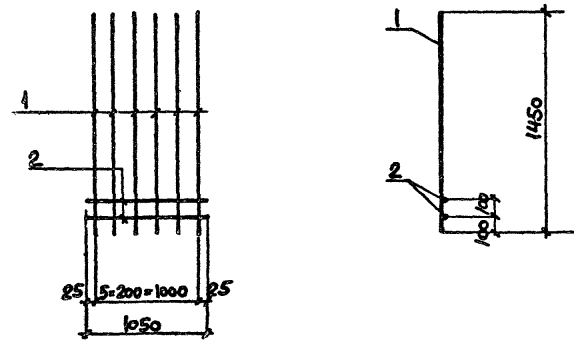

Формат	Зона	Поз.	Обозначение	Наименование	Кол	Примеч
				Документация		
			3.016.1-11.1 ТУ	Технические условия		
				Детали		
БЧ		1		ф12AIII, ГОСТ5781-82*, l=1450	6	1,3 кг
БЧ		2		ф6AIII, ГОСТ5781-82*, l=1050	2	0,23 кг

Н.контр.	Зорин	
Гл.спец.	Зорин	
Зав.гр.	Шахновская	
Вед.инж.	Боднянская	
Провер	Боднянская	
Разраб	Петраш	

3.016.1-11.1-134

Каркас Кр53

Стадия	Масса	Масштаб
Р	8,3	
Лист	Листов 1	

ХАРЬКОВСКИЙ ПРОМСТРОЙНИИПРОЕКТ

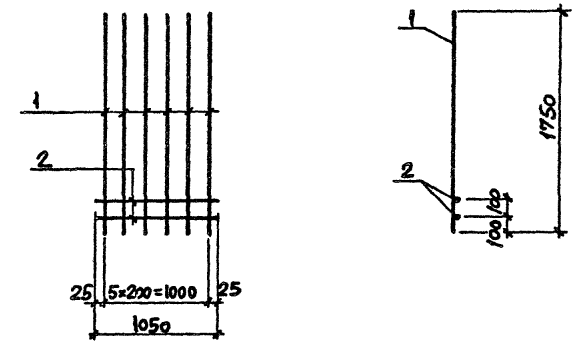

Формат	Зона	Поз.	Обозначение	Наименование	Кол	Примеч
				Документация		
			3.016.1-11.1 ТУ	Технические условия		
				Детали		
БЧ		1		ф12AIII, ГОСТ5781-82*, l=1750	6	1,6 кг
БЧ		2		ф6AIII, ГОСТ5781-82*, l=1050	2	0,23 кг

Н контр	Зорин	
Гл спец	Зорин	
Зав гр	Шахновская	
Вед инж	Боднянская	
Провер	Боднянская	
Разраб	Петраш	

3.016.1-11.1-135

Каркас Кр54

Стадия	Масса	Масштаб
Р	10,1	
Лист	Листов 1	

ХАРЬКОВСКИЙ ПРОМСТРОЙНИИПРОЕКТ

Инв.N подл. | Подпись и дата | Взам.инв.N

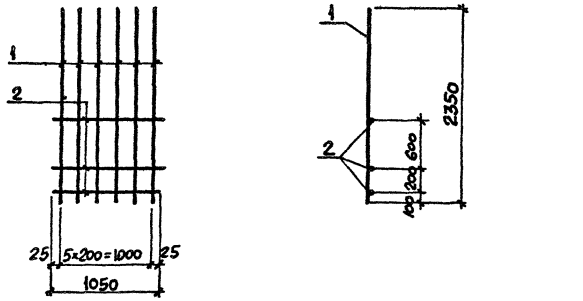

Формат	Зона	Поз.	Обозначение	Наименование	Кол	Примеч
				Документация		
			3.016.1-11.1 ТУ	Технические условия		
				Детали		
БЧ		1		ф12AIII, ГОСТ 5781-82*, ℓ=2350	6	2,1 кг
БЧ		2		ф6AIII, ГОСТ 5781-82*, ℓ=1050	3	0,23кг

Н контр	Зорин		
Гл спец	Зорин		
Зав гр	Шахновский		
Вед инж	Боднянская		
Провер	Боднянская		
Разраб	Петраш		

3.016.1-11.1-135

Каркас Кр 55

Стадия	Масса	Масштаб
Р	13,3	
Лист	Листов 1	

ХАРЬКОВСКИЙ ПРОМСТРОЙНИИПРОЕКТ

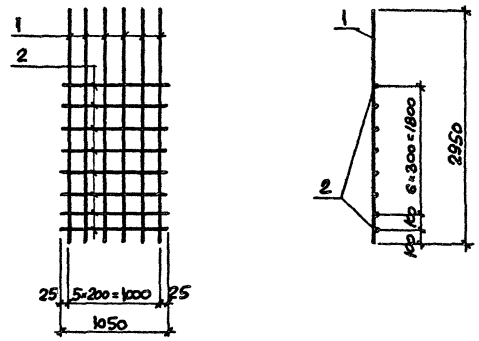

Формат	Зона	Поз.	Обозначение	Наименование	Кол	Примеч
				Документация		
			3.016.1-11.1-ТУ	Технические условия		
				Детали		
БЧ		1		ф16AIII, ГОСТ 5781-82*, ℓ=2950	6	4,7 кг
БЧ		2		ф10AIII, ГОСТ 5781-82*, ℓ=1050	8	0,65 кг

Н контр	Зорин		
Гл.спец.	Зорин		
Зав гр	Шахновский		
Вед инж	Боднянская		
Провер	Боднянская		
Разраб	Петраш		

3.016.1-11.1-136

Каркас Кр 56

Стадия	Масса	Масштаб
Р	33,4	
Лист	Листов 1	

ХАРЬКОВСКИЙ ПРОМСТРОЙНИИПРОЕКТ

Инв.N подл. | Подпись и дата | Взам.инв.N

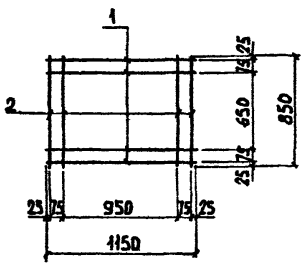

Вид А
В согнутом виде

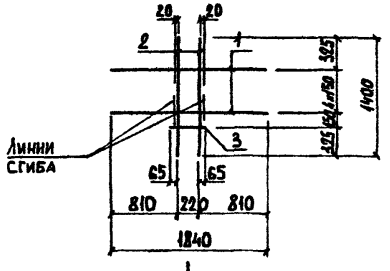

А

Марка	Масса ед., кг.
С1	3.2
С2	8.3

Формат	Зона	Поз.	Обозначение	Наименование	Кол.	Примечан
				Документация		
			3.016.1-11.1 ТУ	Технические условия		
				С1		
				Детали		
БЧ		1		⌀8 А I. ГОСТ 5781-82*. ℓ=1150	4	0.45 кг
БЧ		2		⌀8 А I. ГОСТ 5781-82*. ℓ=850	4	0.34 кг
				С2		
				Детали		
БЧ		1		⌀10 А III. ГОСТ 5781-82*. ℓ=1840	5	1.14кг
БЧ		2		⌀12 А III. ГОСТ 5781-82*. ℓ=1400	2	1.24кг
БЧ		3		⌀8 А I. ГОСТ 5781-82*. ℓ=350	1	0.1 кг

Н.контр.	Зорин	
Гл.спец.	Зорин	
Зав.гр.	Шахновский	
Вед.инж.	Боднянская	
Провер.	Боднянская	
Разраб.	Дубинкер	

3.016.1-11.1-137

Сетка арматурная С1.С2

Стадия	Масса	Масштаб
Р	СИ ТАБА	
Лист	Листов 1	

ХАРЬКОВСКИЙ ПРОМСТРОЙНИИПРОЕКТ

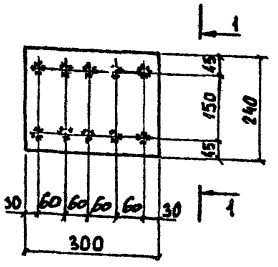

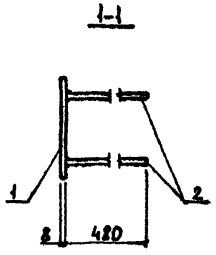

Формат	Зона	Поз.	Обозначение	Наименование	Кол.	Примеч.
				Документация		
			3.016.1-11.1 ТУ	Технические условия		
				Детали		
БЧ		1		-240×8. ГОСТ 19903-74*. ℓ=300	1	4.5 кг
БЧ		2		⌀12 А III. ГОСТ 5781-82*. ℓ=480	10	0.43 кг

Инв.№ подл. | Подпись и дата | Взам.инв.№

Н.контр.	Зорин	
Гл.спец.	Зорин	
Зав.гр.	Шахновский	
Вед.инж.	Боднянская	
Провер.	Боднянская	
Разраб.	Дубинкер	

3.016.1-11.1-138

Изделие закладное М1

Стадия	Масса	Масштаб
Р	8.8	
Лист	Листов 1	

ХАРЬКОВСКИЙ ПРОМСТРОЙНИИПРОЕКТ

gost.e-ecolog.ru