ТИПОВЫЕ СТРОИТЕЛЬНЫЕ КОНСТРУКЦИИ, ИЗДЕЛИЯ И УЗЛЫ

СЕРИЯ 3.015-16.94

ЭСТАКАДЫ ОДНОЯРУСНЫЕ ПОД ТЕХНОЛОГИЧЕСКИЕ ТРУБОПРОВОДЫ

ВЫПУСК 1

КОЛОННЫ СБОРНЫЕ ЖЕЛЕЗОБЕТОННЫЕ.
РАБОЧИЕ ЧЕРТЕЖИ

РАЗРАБОТАНЫ ЦНИИПРОМЗДАНИЙ:

Зам. директора института Гликин С.М.
Нач. отдела Туголуков А.М.
Гл. специалист Фролов Ю.В.

УТВЕРЖДЕНЫ:

Главпроектом
Минстроя России,
письма от 09.11.94 № 9-2-1/158.
ВВЕДЕНЫ В ДЕЙСТВИЕ
ЦНИИпромзданий с 01.01.95,
ПРИКАЗ от 14.11.94 № 60

Ц.00351-01

gost.e-ecolog.ru

Обозначение документа	Наименование	Стр.
3.015-16.94.1- ТТ	Технические требования	3
- 1	Колонна К1-1; К1-2	4
- 2	Колонна К2-1...К2-9, К3-1...К3-5; К4-1...	
	К4-10	5
- 3	Колонна К5-1...К5-6; К6-1...К6-10; К7-1...	
	К7-6	7
- 4	Колонна К8-1...К8-5; К9-1...К9-6	9
- 5	Колонна К10-1; К10-2; К11-1...К11-4;	
	К12-1...К12-4	11
- 6	Колонна К13-1...К13-7; К14-1...К14-4	13
- 7	Колонна К15-1; К15-2; К16-1; К16-2;	
	К17-1...К17-3	15
- 8	Колонна К18-1...К18-12; К19-1...К19-12;	
	К20-1...К20-12; К21-1...К21-4	17
- 9	Колонна К22-1...К22-8; К23-1...К23-7,	
	К24-1...К24-6; К25-1...К25-8	20
-10	Колонна К26-1...К26-5; К27-1...К27-5;	
	К28-1...К28-8	23
-11	Узел 1...7	25
-12	Каркас КП1-1; КП1-2, КП2-1...КП2-9	26
-13	Каркас КП3-1...КП3-5	27
-14	Каркас КП4-1...КП4-10	28
-15	Каркас КП5-1...КП5-6	29
-16	Каркас КП6-1...КП6-10	30
-17	Каркас КП7-1...КП7-6	31
-18	Каркас КП8-1...КП8-5; КП9-1...КП9-6	32
-19	Каркас КП10-1; КП10-2; КП11-1...КП11-4;	
	КП12-1...КП12-4	33

Обозначение документа	Наименование	Стр.
3.015-16.94.1-20	Каркас КП13-1...КП13-7; КП14-1...КП14-4	34
-21	Каркас КП15-1; КП15-2; КП16-1; КП16-2;	
	КП17-1...КП17-3	35
-22	Каркас КП18-1...КП18-12	36
-23	Каркас КП19-1...КП19-12	38
-24	Каркас КП20-1...КП20-12; КП21-1...КП21-4	40
-25	Каркас КП22-1...КП22-8; КП23-1...КП23-7	42
-26	Каркас КП24-1...КП24-6; КП25-1...КП25-8	44
-27	Каркас КП26-1...КП26-5; КП27-1...КП27-5;	
	КП28-1...КП28-8	46
-28	Каркас КР1-1, КР1-2; КР2-1...КР2-10	48
-29	Каркас КР3-1...КР3-5; КР4-1; КР4-2;	
	КР5-1...КР5-3	49
-30	Каркас КР6-1...КР6-10; КР7-1; КР7-2	50
-31	Каркас КР8-1...КР8-6; КР9-1; КР9-2;	
	КР10-1...КР10-4	51
-32	Каркас КР11-1...КР11-10	52
-33	Каркас КР12-1...КР12-6; КР13-1...КР13-3;	
	КР14-1...КР14-4	53
-34	Каркас КР15-1...КР15-10	54

Взам инв.№ | Подпись и дата | Инв № подл

Изм	Кол.уч	Лист	№ док	Подпись	Дата
Разраб		Фролов			02.08
Исполнил		Третьякова			94г
Проверил		Кузина			
Н.контр		Ильин			

3.015-16.94.1

Содержание

Стадия	Лист	Листов
Р	1	2

ЦНИИПРОМЗДАНИЙ

Ц00351-01 3

Обозначение документа	Наименование	Стр.
3.015-16.94.1-35	Каркас КР16-1...КР16-7; КР17-1...	55
	КР17-3	55
-36	Каркас КР18-1...КР18-14	56
-37	Каркас КР19-1...КР19-5; КР20-1...	
	КР20-10	57
-38	Каркас КР21-1...КР21-5; КР22-1; КР22-2;	
	КР23-1...КР23-9	58
-39	Каркас КР24-1; КР24-2; КР25-1; КР25-2;	
	КР26-1...КР26-10	59
-40	Каркас КР27-1...КР27-5; КР28-1...КР28-5,	
	КР29-1; КР29-2	60
-ФС	Ведомость расхода стали на колонну, кг	61

Инв. № подл. | Подпись и дата | Взам. инв. №

I. Выпуск I содержит рабочие чертежи колонн одноярусных эстакад под технологические трубопроводы.

2. Материалы для проектирования, включающие номенклатуру сборных железобетонных конструкций, габаритные и конструктивные схемы опор, узлы сопряжения конструкций, указания по применению приведены в выпуске 0 данной серии.

3. Технические требования, кроме оговоренных ниже, приведены в выпуске 2 данной серии.

4. Объединение плоских каркасов в пространственный каркас производится путем приварки поперечных соединительных стержней к продольным рабочим стержням плоских каркасов при помощи контактной точечной сварки. В колоннах, при отсутствии сварочных клещей для сварки стержней большого диаметра, в виде исключения, допускается приваривать клещами соединительные стержни к поперечным стержням плоских каркасов.

5. Закладные изделия для образования строповочных отверстий (трубки) следует крепить к пространственному каркасу при помощи дополнительных стержней или вязальной проволокой.

6. При необходимости дополнительной установки строповочных петель для погрузочно-разгрузочных работ, их конструкцию и марку принимать по док. 3.015-16.94.0-16.

Изм	Кол.уч.	Лист	№ док.	Подпись	Дата	3.015-16.94.1-ТТ
Разраб.		Фролов			15.06	Технические требования
Пополн.					94г	Стадия: Р; Лист; Листов: 1
Проверил		Кузина				
Н.контр.		Ильин				

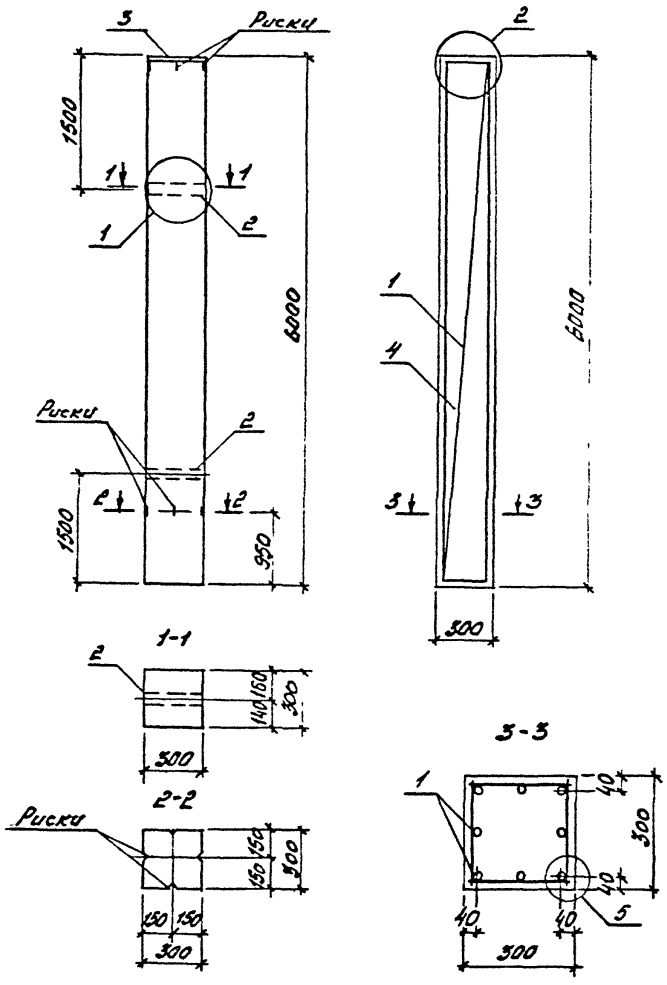

Марка колонны	Поз.	Наименование	Кол.	Обозначение документа	Масса колонны, т
К1-1	1	Каркас КП1-1	1	3.015-16.94.1-12	1,4
	2	Изделие закладное МН2	2	-2-6	
	3	М5-8	1	3.400.2-14 93 1-10	
	4	Бетон класса В30, м³	0,54		
К1-2	1	Каркас КП 1-2	1	3.015-16 94.1-12	1,4
	2	Изделие закладное МН2	2	-2-6	
	3	М5-8	1	3.400.2-14.93.1-10	
	4	Бетон класса В30, м³	0,54		

Узел 1,2,5 см. док. 3.015-16.94.1-11.

Изм	Кол.уч	Лист	№ док	Подпись	Дата
Разраб	Фролов				15.08.
Исполнил	Третьяков				94г
Проверил	Кузина				
Н контр.	Ильин				

3.015-16.94.1-1

Колонна К1-1; К1-2

Стадия	Лист	Листов
Р		1

Инв.№ подл. | Подпись и дата | Взам.инв.№

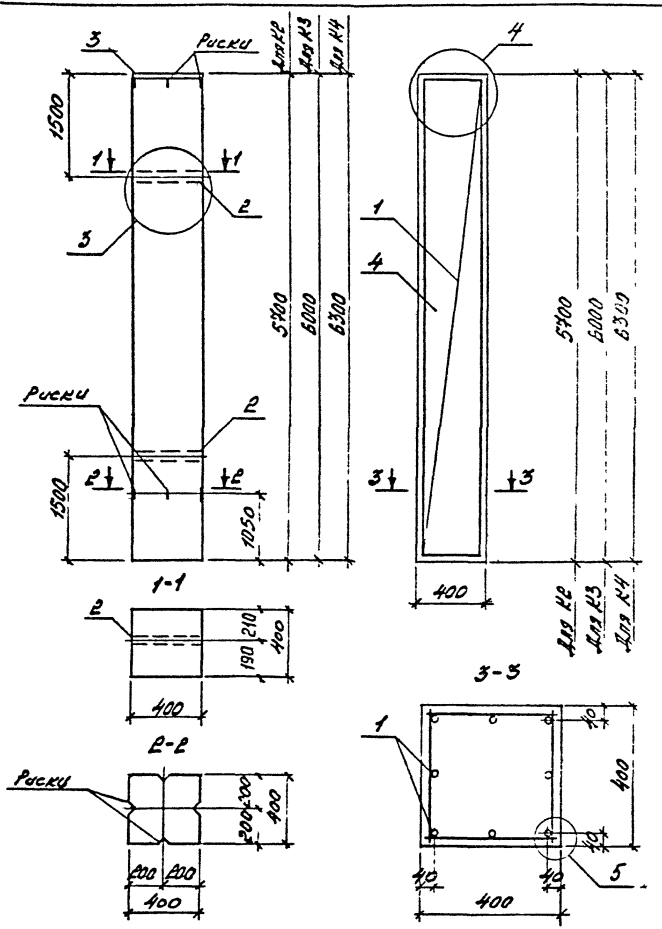

Марка колонны	Поз	Наименование	Кол.	Обозначение документа	Масса колонны, т
К2-1	1	Каркас КП2-1	1	3.015-16.94.1-12	2,3
	2	Изделие закладное МН3	2	-2-6	
	3	М5-9	1	3.400-2.14.93.1-10	
	4	Бетон В15, м³	0,91		
К2-2	1	Каркас КП2-2	1	3.015-16.94.1-12	2,3
		Поз. 2,3,4 по К2-1			
К2-3	1	Каркас КП2-3	1	3.015-16.94.1-12	2,3
		Поз 2,3,4 по К2-1			
К2-4	1	Каркас КП2-4	1	3.015-16.94.1-12	2,3
	2	Изделие закладное МН3	2	-2-6	
	3	М5-9	1	3.400-2.14.93.1-10	
	4	Бетон В25, м³	0,91		
К2-5	1	Каркас КП2-5	1	3.015-16.94.1-12	2,3
		Поз. 2,3,4 по К2-4			
К2-6	1	Каркас КП2-6	1	3.015-16.94.1-12	2,3
		Поз. 2,3,4 по К2-4			
К2-7	1	Каркас КП2-7	1	3.015-16.94.1-12	2,3
		Поз. 2,3,4 по К2-4			

1. Узел 3,4,5 см. документ 3.015-16.94.1-11.
2. Продолжение спецификации см. лист 2.

Изм.	Кол. уч.	Лист	№ док.	Подпись	Дата
Разраб		Фролов			15.08
Исполнил		Третьякова			94г
Проверил		Кузина			
Н. контр.		Ильин			

3.015-16.94.1- 2

Колонна К2-1...К2-9; К3-1...К3-5, К4-1...К4-10

Стадия	Лист	Листов
Р	1	2

ЦНИИПРОМЗДАНИЙ

Ц,00351-01 6

Инв. № подл. | Подпись и дата | Взам. инв. №

Марка колонны	Поз.	Наименование	Кол.	Обозначение документа	Масса колонны, т
К2-8	1	Каркас КП2-8	1	3.015-16.94.1-12	2,3
	2	Изделие закладное МН3	2	-Е-6	
	3	М5-9	1	3.400-2-14 93.1-10	
	4	Бетон В30, м3	0,91		
К2-9	1	Каркас КП2-9	1	3.015-16.94.1-12	2,3
		Поз. 2,3,4 по К2-8			
К3-1	1	Каркас КП3-1	1	3.015-16.94.1-13	2,4
	2	Изделие закладное МН3	2	-Е-6	
	3	М5-9	1	3.400-2-14 93.1-10	
	4	Бетон В15, м3	0,96		
К3-2	1	Каркас КП3-2	1	3.015-16 94.1-13	
		Поз. 2,3,4 по К3-1			
К3-3	1	Каркас КП3-3	1	3.015-16.94.1-13	2,4
		Поз. 2,3,4 по К3-1			
К3-4	1	Каркас КП3-4	1	3.015-16.94.1-13	2,4
	2	Изделие закладное МН3	2	-Е-6	
	3	М5-9	1	3 400-2-14.93.1-10	
	4	Бетон В30, м3	0,96		
К3-5	1	Каркас КП3-5	1	3.015-16.94.1-13	2,4
		Поз. 2,3,4 по К3-3			
К4-1	1	Каркас КП4-1	1	3.015-16.94.1-14	2,5
	2	Изделие закладное МН3	2	-Е-6	
	3	М5-9	1	3.400-2-14 93.1-10	
	4	Бетон В15, м3	1,01		
К4-2	1	Каркас КП4-2	1	3.015-16.94.1-14	2,5
		Поз. 2,3,4 по К4-1			
К4-3	1	Каркас КП4-3	1	3.015-16.94.1-14	2,5
К4-4	1	Каркас КП4-4	1	3.015-16.94.1-14	2,5
		Поз. 2,3,4 по К4-1			

Марка колонны	Поз.	Наименование	Кол.	Обозначение документа	Масса колонны, т
К4-5	1	Каркас КП4-5	1	3.015-16.94.1-14	2,5
	2	Изделие закладное МН3	2	-Е-6	
	3	М5-9	1	3.400-2-14.93.1-10	
	4	Бетон В25, м3	1,01		
К4-6	1	Каркас КП4-6	1	3 015-16.94.1-14	2,5
		Поз. 2,3,4 по К4-5			
К4-7	1	Каркас КП4-7	1	3.015-16.94.1-14	2,5
		Поз. 2,3,4 по К4-5			
К4-8	1	Каркас КП4-8	1	3.015-16.94.1-14	2,5
	2	Изделие закладное МН3	2	-Е-6	
	3	М5-9	1	3 400-2-14.93.1-10	
	4	Бетон В30, м3	1,01		
К4-9	1	Каркас КП4-9	1	3 015-16.94.1-14	2,5
		Поз. 2,3,4 по К4-8			
К4-10	1	Каркас КП4-10	1	3.015-16.94.1-14	2,5
		Поз. 2,3,4 по К4-8			

Инв.№ подл. | Подпись и дата | Взам.инв.№

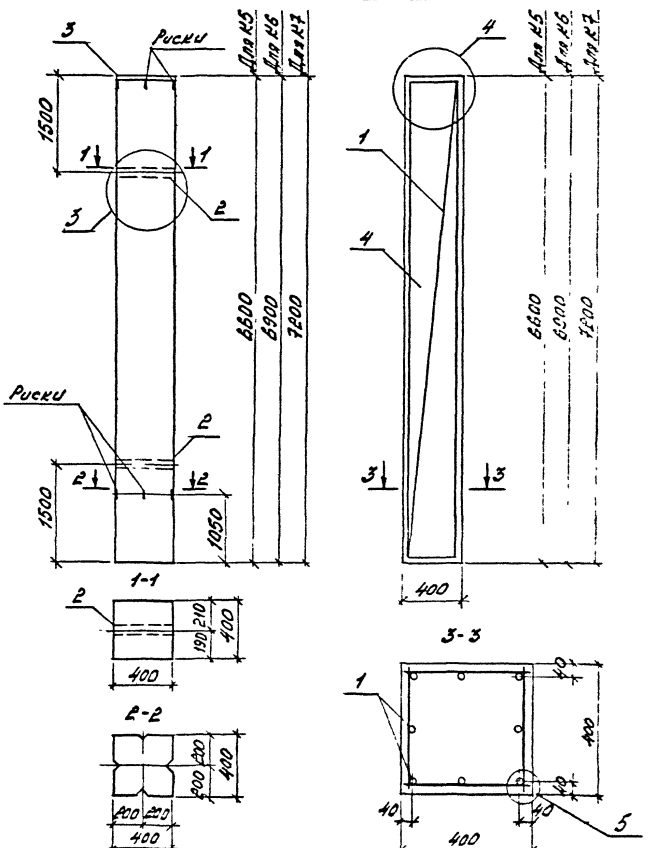

Марка колонны	Поз.	Наименование	Кол.	Обозначение документа	Масса колонны, т
К5-1	1	Каркас КП5-1	1	3.015-16.94.1-15	2,6
	2	Изделие закладное МН3	2	-2-6	
	3	М5-9	1	3.400-2.14.93.1-10	
	4	Бетон В15, м³	1,06		
К5-2	1	Каркас КП5-2	1	3.015-16.94.1-15	2,6
		Поз. 2,3,4 по К5-1			
К5-3	1	Каркас КП5-3	1	3.015-16.94.1-15	2,6
		Поз 2,3,4 по К5-1			
К5-4	1	Каркас КП5-4	1	3.015-16.94.1-15	2,6
	2	Изделие закладное МН3	2		
	3	М5-9	1	3.400-2.14.93 1-10	
	4	Бетон В25, м³	1,06		
К5-5	1	Каркас КП5-5	1	3.015-16.94.1-15	2,6
		Поз. 2,3,4 по К5-4			
К5-6	1	Каркас КП5-6	1	3.015-16.94.1-15	2,6
	2	Изделие закладное МН3	2		
	3	М5-9	1	3.400-2.14.93.1-10	
	4	Бетон В30, м³	1,06		

1. Узел 3,4,5 см. документ 3.015-16.94.1-11
2. Продолжение спецификации см. лист 2.

Изм	Кол. уч.	Лист	№ док.	Подпись	Дата
Разраб.		Фролов			15.08
Исполнил		Третьякова			94г
Проверил		Кузина			
Н. контр.		Ильин			

3.015-16.94.1-3

Колонна К5-1...К5-6; К6-1...К6-10; К7-1...К7-6

Стадия	Лист	Листов
Р	1	2

ЦНИИПРОМЗДАНИЙ

Инв. № подл. | Подпись и дата | Взам. инв. №

Ц00351-01 8

Марка колонны	Поз	Наименование	Кол	Обозначение документа	Масса колонны, т
К6-1	1	Каркас КП6-1	1	3.015-16.94.1-16	2,8
	2	Изделие закладное МН3	2	2-6	
	3	М5-9	1	3.400-2.14.93.1-10	
	4	Бетон В15, м3	1,11		
К6-2	1	Каркас КП6-2	1	3.015-16.94.1-16	2,8
		Поз. 2,3,4 по К6-1			
К6-3	1	Каркас КП6-3	1	3.015-16.94.1-16	2,8
		Поз. 2,3,4 по К6-1			
К6-4	1	Каркас КП6-4	1	3.015-16.94.1-16	2,8
	2	Изделие закладное МН3	2		
	3	М5-9	1	3.400-2.14.93.1-10	
	4	Бетон В25, м3	1,11		
К6-5	1	Каркас КП6-5	1	3.015-16.94.1-16	2,8
		Поз. 2,3,4 по К6-4			
К6-6	1	Каркас КП6-6	1	3.015-16.94.1-16	2,8
		Поз. 2,3,4 по К6-4			
К6-7	1	Каркас КП6-7	1	3.015-16.94.1-16	2,8
		Поз. 2,3,4 по К6-4			
К6-8	1	Каркас КП6-8	1	3.015-16.94.1-16	2,8
	2	Изделие закладное МН3	2	2-6	
	3	М5-9	1	3.400-2.14.93.1-10	
	4	Бетон В30, м3	1,11		
К6-9	1	Каркас КП6-9	1	3.015-16.94.1-16	2,8
		Поз. 2,3,4 по К6-8			
К6-10	1	Каркас КП6-10	1	3.015-16.94.1-16	2,8
		Поз. 2,3,4 по К6-8			

Марка колонны	Поз.	Наименование	Кол.	Обозначение документа	Масса колонны, т
К7-1	1	Каркас КП7-1	1	3.015-16.94 1-17	2,9
	2	Изделие закладное МН3	2	2-6	
	3	М5-9	1	3.400-2.14 93 1-10	
	4	Бетон В15, м3	1,15		
К7-2	1	Каркас КП7-1	1	3.015-16.94 1-17	2,9
		Поз. 2,3,4 по К7-1			
К7-3	1	Каркас КП7-3	1	3.015-16.94 1-17	2,9
	2	Изделие закладное МН3	2	2-6	
	3	М5-9	1	3.400-2.14.93 1-10	
	4	Бетон В25, м3	1,15		
К7-4	1	Каркас КП7-4	1	3.015-16.94 1-17	2,9
		Поз 2,3,4 по К7-3			
К7-5	1	Каркас КП7-5	1	3.015-16.94 1-17	2,9
	2	Изделие закладное МН3	2		
	3	М5-9	1	3.400-2.14.93.1-10	
	4	Бетон В30, м3	1,15		
К7-6	1	Каркас КП7-6	1	3.015-16.94.1-17	2,9
		Поз. 2,3,4 по К7-5			

Инв. № подл. | Подпись и дата | Взам. инв. №

Изм.	Кол. уч.	Лист	№ док.	Подпись	Дата

3.015-16.94.1-3

Лист 2

Ц00351-01 9

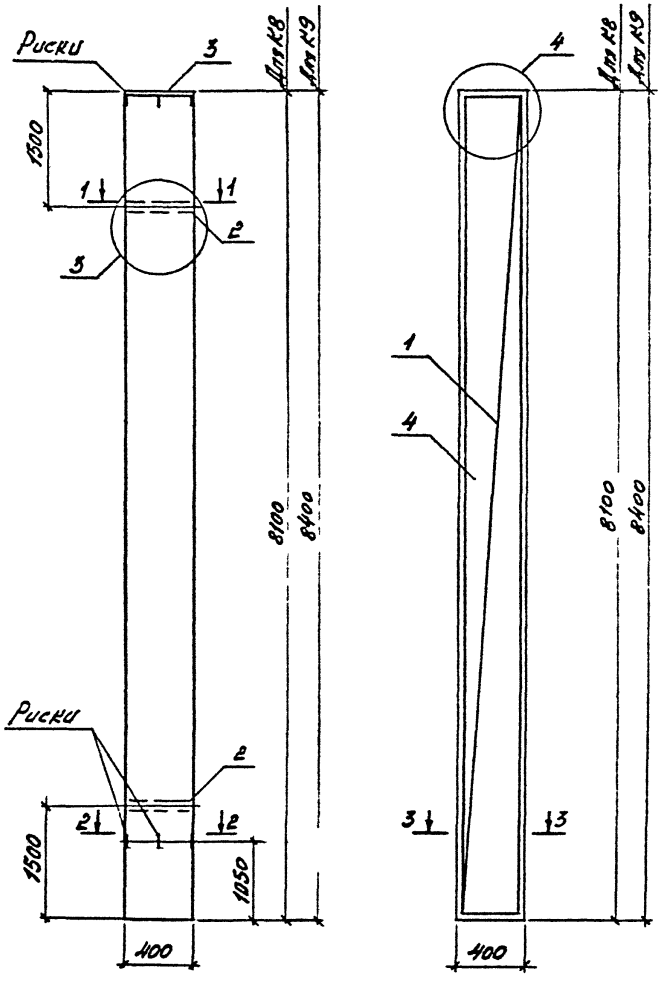

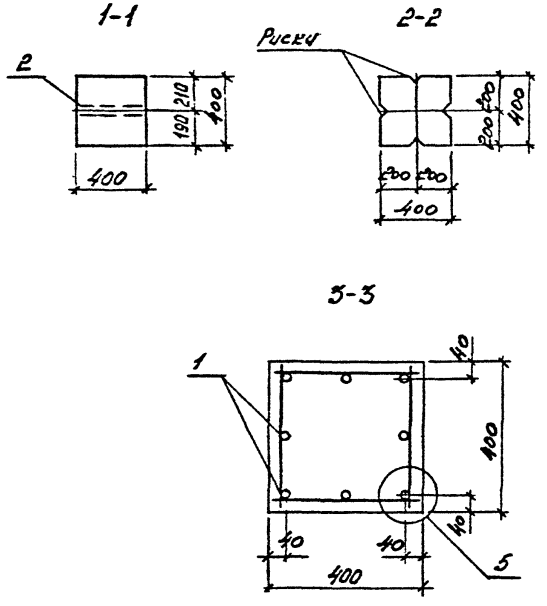

1. Узел 3,4,5 см. документ 3.015-16.94 1-11
2. Спецификацию изделий см. лист 2.

Изм	Кол.уч	Лист	№ док.	Подпись	Дата	3.015-16.94.1-4			
Разраб.		Фролов			15.08	Колонна	Стадия	Лист	Листов
Исполнил		Третьякова			94г	К8-1...К8-5; К9-1...К9-6	Р	1	2
Провер.		Кузина					ДНИПРОМЗДАНИЙ		
Н. контр.		Ильин							

Инв. № подл. | Подпись и дата | Взам. инв. №

Ц00351-01 10

Марка колонны	Поз.	Наименование	Кол.	Обозначение документа	Масса колонны, т
К8-1	1	Каркас КП8-1	1	3.015-16.94.1-18	3,3
	2	Изделие закладное МН3	2	2-6	
	3	М5-9	1	3.400-2.14.93.1-10	
	4	Бетон В25, м3	1,3		
К8-2	1	Каркас КП8-2	1	3.015-16.94.1-18	3,3
		Поз. 2,3,4 по К8-1			
К8-3	1	Каркас КП8-3	1	3.015-16.94.1-18	3,3
		Поз. 2,3,4 по К8-1			
К8-4	1	Каркас КП8-4	1	3.015-16.94.1-18	3,3
	2	Изделие закладное МН3	2		
	3	М5-9	1	3.400-2.14.93.1-10	
	4	Бетон В30, м3	1,3		
К8-5	1	Каркас КП8-5	1	3.015-16.94.1-18	3,3
		Поз. 2,3,4 по К8-4			

Марка колонны	Поз.	Наименование	Кол.	Обозначение документа	Масса колонны, т
К9-1	1	Каркас КП9-1	1	3.015-16.94.1-18	3,4
	2	Изделие закладное МН3	2	2-6	
	3	М5-9	1	3.480-2.14.93.1-10	
	4	Бетон В15, м3	1,35		
К9-2	1	Каркас КП9-2	1	3.015-16.94.1-18	3,4
		Поз. 2,3,4 по К9-1			
К9-3	1	Каркас КП9-3	1	3.015-16.94.1-18	3,4
	2	Изделие закладное МН3	2	2-6	
	3	М5-9	1	3.400-2.14.93.1-10	
	4	Бетон В25, м3	1,35		
К9-4	1	Каркас КП9-4	1	3.015-16.94.1-18	3,4
		Поз. 2,3,4 по К9-3			
К9-5	1	Каркас КП9-5	1	3.015-16.94.1-18	3,4
	2	Изделие закладное МН3	2		
	3	М5-9	1	3.400-2.14.93.1-10	
	4	Бетон В30, м3	1,35		
К9-6	1	Каркас КП9-6	1	3.015-16.94.1-18	3,4
		Поз. 2,3,4 по К8-5			

Инв. № подл. | Подпись и дата | Взам. инв. №

3.015-16.94.1-4

Лист 2

400551-04 11

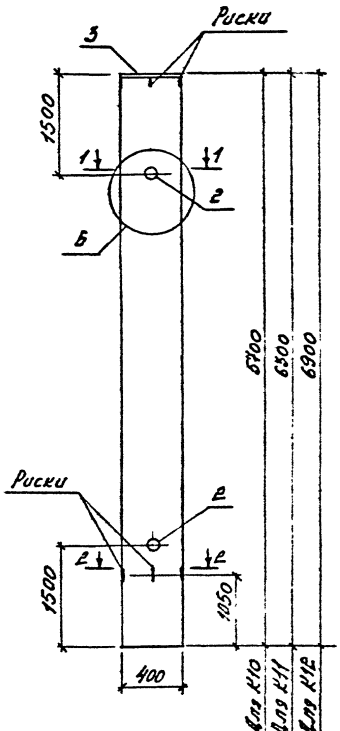

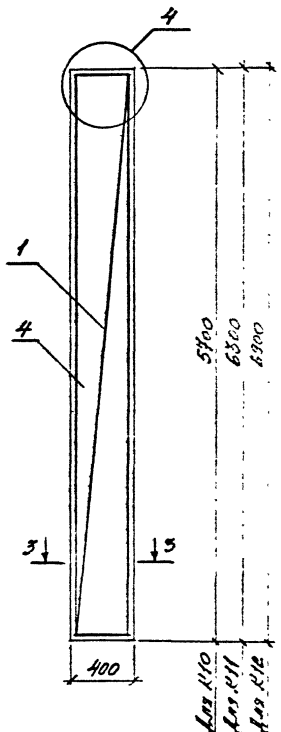

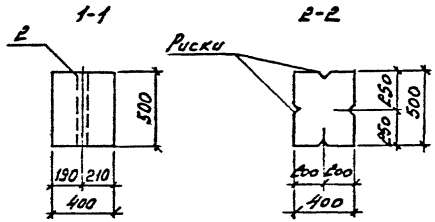

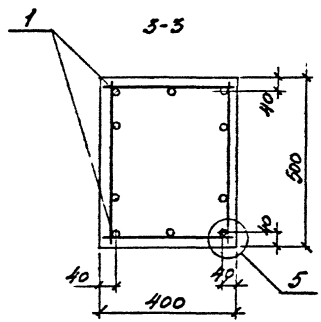

1. Узел 4,5,6 см. документ 3.015-16.94.1-11.
2. Спецификацию изделий см. лист 2.

Изм.	Кол.уч.	Лист	№ док.	Подпись	Дата	3.015-16.94.1-5			
Разраб.		Фролов			15 ок.	Колонна К10-1; К10-2; К11-1...К11-4; К12-1...К12-4	Стадия	Лист	Листов
Исполнил		Тортьякова			94 г.		Р	1	2
Проверил		Кузина					ЦНИИПРОИЗДАНИЙ		
Н. контр.		Ильин							

Инв. № подл. | Подпись и дата | Взам. инв. №

ЦОС 351-01 12

Марка колонны	Поз.	Наименование	Кол.	Обозначение документа	Масса колонны, т
К10-1	1	Каркас КП10-1	1	3.015-16.94.1-19	2,9
	2	Изделие закладное МН4	2	2-6	
	3	М5-9	1	3.400.2-14.93.1-10	
	4	Бетон В25, м3	1,14		
К10-2	1	Каркас КП10-2	1	3.015-16.94.1-19	2,9
	2	Изделие закладное МН4	2	2-6	
	3	М5-9	1	3.400.2-14.93.1-10	
	4	Бетон В30, м3	1,14		
К11-1	1	Каркас КП11-1	1	3.015-16.94.1-19	3,2
	2	Изделие закладное МН4	2		
	3	М5-9	1	3.400.2-14.93.1-10	
	4	Бетон В25, м3	1,26		
К11-2	1	Каркас КП11-2	1	3.015-16.94.1-19	3,2
		Поз. 2,3,4 по К11-1			
К11-3	1	Каркас КП11-3	1	3.015-16.94.1-19	3,2
	2	Изделие закладное МН4	2	2-6	
	3	М5-9	1	3.400.2-14.93.1-10	
	4	Бетон В30, м3	1,26		
К11-4	1	Каркас КП11-4	1	3.015-16.94.1-19	3,2
		Поз. 2,3,4 по К11-3			

Марка колонны	Поз.	Наименование	Кол.	Обозначение документа	Масса колонны, т
К12-1	1	Каркас КП12-1	1	3.015-16.94.1-19	3,5
	2	Изделие закладное МН4	2	2-6	
	3	М5-9	1	3.400.2-14.93.1-10	
	4	Бетон В25, м3	1,38		
К12-2	1	Каркас КП12-2		3.015-16.94.1-19	3,5
		Поз. 2,3,4 по К12-1			
К12-3	1	Каркас КП12-3	1	3.015-16.94.1-19	3,5
	2	Изделие закладное МН4	2	2-6	
	3	М5-9	1	3.400.2-14.93.1-10	
	4	Бетон В30, м3	1,38		
К12-4	1	Каркас КП12-4	1	3.015-16.94.1-19	3,5
		Поз. 2,3,4 по К12-3			

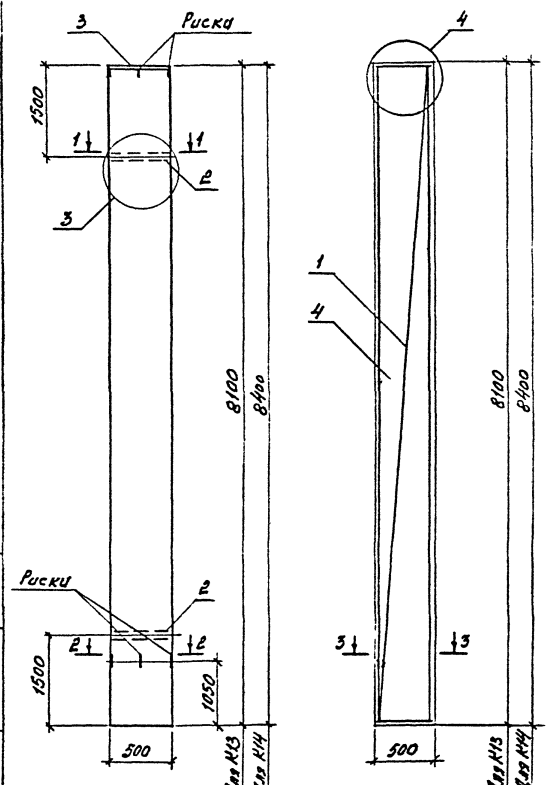

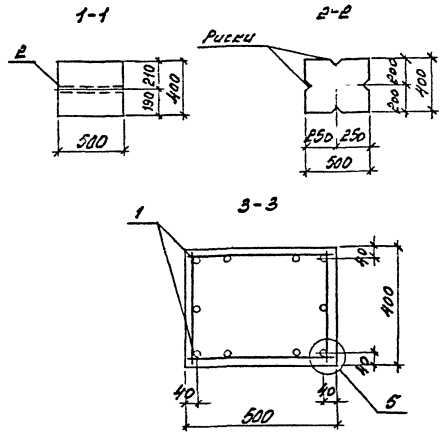

1. Узел 3,4,5 см. документ 3.015-16.94.1-11.
2. Спецификация изделий см. лист 2.

Изм	Кол. уч.	Лист	№ док.	Подпись	Дата	3.015-16.94.1-6
Разраб.	Фролов				15.08	Колонна К13-1...К13-7; К14-1...К14-4
Исполнил	Третьякова				34 г.	
Проверил	Кузина					
Н. контр.	Ильин					

Стадия	Лист	Листов
Р	1	2

ЦНИИПРОМЗДАНИЙ

Инв. № подл. | Подпись и дата | Взам. инв. №

Марка бетона	Поз.	Наименование	Кол.	Обозначение документа	Масса колонны т
К13-1	1	Каркас КП13-1	1	3.015-16.94.1-20	4,1
	2	Изделие закладное МН4	2	2-6	
	3	М5-9	1	3.400.2-14.93.1-10	
	4	Бетон В15, м3	1,62		
К13-2	1	Каркас КП13-2	1	3.015-16.94.1-20	4,1
	2	Изделие закладное МН4	2	2-6	
	3	М5-9	1	3.400 2-14.93.1-10	
	4	Бетон В25, м3	1,62		
К13-3	1	Каркас КП13-3	1	3.015-16.94.1-20	4,1
		Поз. 2,3,4 по К13-2			
К13-4	1	Каркас КП13-4	1	3.015-16.94.1-20	4,1
		Поз. 2,3,4 по К13-3			
К13-5	1	Каркас КП13-5	1	3.015-16.94.1-20	4,1
	2	Изделие закладное МН4	2	2-6	
	3	М5-9	1	3.400.2-14.93.1-10	
	4	Бетон В30, м3	1,62		
К13-6	1	Каркас КП13-6	1	3.015-16.94.1-20	4,1
		Поз. 2,3,4 по К13-5			
К13-7	1	Каркас КП13-7	1	3.015-16.94.1-20	4,1
		Поз. 2,3,4 по К13-5			

Марка колонны	Поз.	Наименование	Кол.	Обозначение документа	Масса колонны т
К14-1	1	Каркас КП14-1	1	3.015-16.94.1-20	4,2
	2	Изделие закладное МН4	2	2-6	
	3	М5-9	1	3.400.2-14.93.1-10	
	4	Бетон В25, м3	1,68		
К14-2	1	Каркас КП14-2	1	3.015-16.94 1-20	4,2
		Поз. 2,3,4 по К14-1			
К14-3	1	Каркас КП14-3	1	3.015-16.94.1-20	4,2
	2	Изделие закладное МН4	2	2-6	
	3	М5-9	1	3.400.2-14.93.1-10	
	4	Бетон В30, м3	1,68		
К14-4	1	Каркас КП14-4	1	3.015-16.94.1-20	4,2
		Поз. 2,3,4 по К14-3			

Инв. № подл. | Подпись и дата | Взам. инв. №

Изм	Кол.	Лист	№ док.	Подпись	Дата	3.015-16.94.1-6	Лист 2

Ц00351-01 15

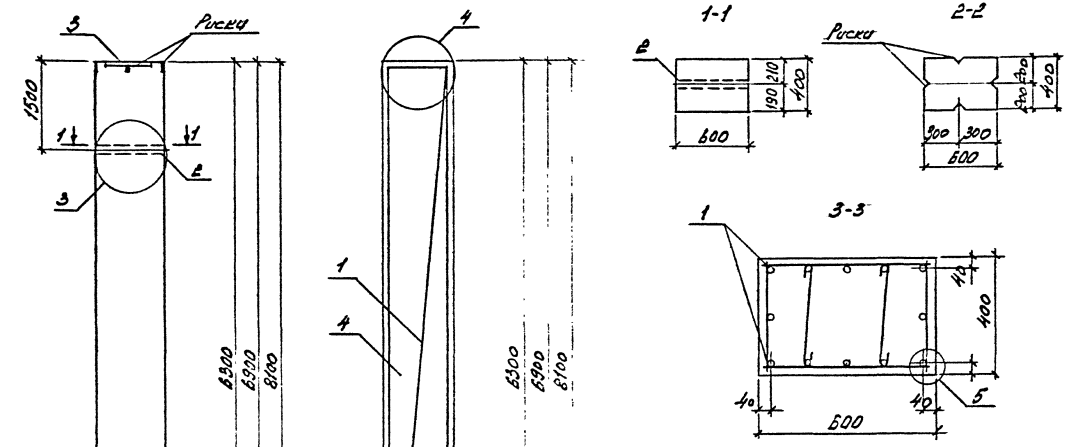

1. Узел 3,4,5 см. документ 3.015-16.94.1-11
2. Спецификация изделий см. лист 2.

Изм.	Кол. уч.	Лист	№ док.	Подпись	Дата	3.015-16.94.1-7			
Разраб.	Фролов				15.08.	Колонна К15-1; К15-2; К16-1; К16-2; К17-1... К17-3	Стадия	Лист	Листов
Исполн.	Гребенко				94г.		Р	1	2
Проверил	Кузина						ЦНИИПРОМЗДАНИЙ		
Н. Контр.	Ильин								

Инв. № подл. | Подпись и дата | Взам. инв. №

Марка колонны	Поз.	Наименование	Кол.	Обозначение документа	Масса колонны, т
К15-1	1	Каркас КП15-1	1	3.015-16.94.1-21	3,8
	2	Изделие закладное МН5	2	2-6	
	3	М5-9	1	3.400.2-14.93.1-10	
	4	Бетон В25, м3	1,51		
К15-2	1	Каркас КП15-2	1	3.015-16.94.1-21	3,8
	2	Изделие закладное МН5	2	2-6	
	3	М5-9	1	3.400.2-14.93.1-10	
	4	Бетон В30, м3	1,51		
К16-1	1	Каркас КП16-1	1	3.015-16.94.1-21	4,2
	2	Изделие закладное МН5	2	2-6	
	3	М5-9	1	3.400.2-14.93.1-10	
	4	Бетон В25, м3	1,66		
К16-2	1	Каркас КП16-2	1	3.015-16.94.1-21	4,2
	2	Изделие закладное МН5	2	2-6	
	3	М5-9	1	3.400.2-14.93.1-10	
	4	Бетон В30, м3	1,66		

Марка колонны	Поз.	Наименование	Кол.	Обозначение документа	Масса колонны, т
К17-1	1	Каркас КП17-1	1	3.015-16.94.1-21	4,9
	2	Изделие закладное МН5	2	2-6	
	3	М5-9	1	3.400.2-14.93.1-10	
	4	Бетон В25, м3	1,94		
К17-2	1	Каркас КП17-2	1	3.015-16.94.1-21	4,9
	2	Изделие закладное МН5	2	2-6	
	3	М5-9	1	3.400.2-14.93.1-10	
	4	Бетон В30, м3	1,94		
К17-3	1	Каркас КП17-3	1	3.015-16.94.1-21	4,9
		Поз. 2, 3, 4 по К17-2			

Инв. № подл. | Подпись и дата | Взам. инв. №

Изм.	Кол. уч.	Лист	№ док.	Подпись	Дата

3.015-16.94.1-7

Лист 2

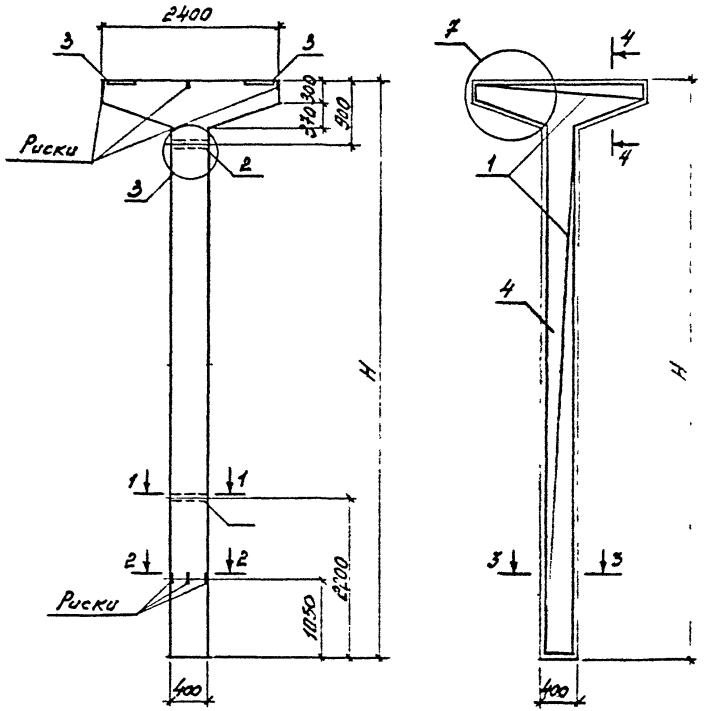

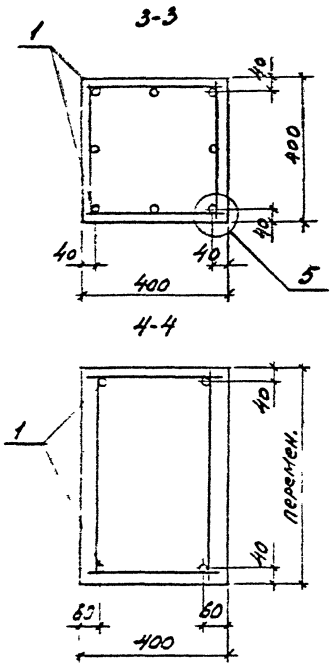

Марка колонны	Н, мм
К18-1...К18-12	5800
К19-1...К19-12	6200
К20-1...К20-12	6800
К21-1...К21-4	8000

1. Узел 3,5,7 см. документ 3.015-16.94.1-11.
2. Спецификацию изделий см. лист 2 и 3.

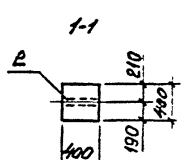

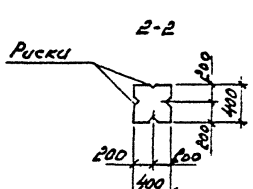

Изм.	Кол. уч.	Лист	№ док.	Подпись	Дата
Разраб.	Фролов				15.08.
Исполнил	Третьякова				94г.
Проверил	Кузина				
Н. контр.	Ильин				

3.015-16.94.1-8

Колонна
К18-1...К18-12; К19-1...К19-12;
К20-1...К20-12; К21-1...К21-4

Стадия	Лист	Листов
Р	1	3

ЦНИИПРОМЗДАНИЙ

Ц00351-01 18

Инв. № подл. | Подпись и дата | Взам. инв. №

Марка колонны	Поз.	Наименование	Кол.	Обозначение документа	Масса колонны, т
К18-1	1	Каркас КП18-1	1	3.015-16.94.1-22	3,3
	2	Изделие закладное МН3	2	2-6	
	3	М5-9	2	3.400.2-14.93.1-10	
	4	Бетон В15, м3	1,32		
К18-2	1	Каркас КП18-2	1	3.015-16.94.1-22	3,3
		Поз. 2,3,4 по К18-1			
К18-3	1	Каркас КП18-3	1	3.015-16.94.1-22	3,3
		Поз. 2,3,4 по К18-1			
К18-4	1	Каркас КП18-4	1	3.015-16.94.1-22	3,3
		Поз. 2,3,4 по К18-1			
К18-5	1	Каркас КП18-5	1	3.015-16.94.1-22	3,3
	2	Изделие закладное МН3	2	2-6	
	3	М5-9	2	3.400.2-14.93.1-10	
	4	Бетон В25, м3	1,32		
К18-6	1	Каркас КП18-6	1	3.015-16.94.1-22	3,3
		Поз. 2,3,4 по К18-5			
К18-7	1	Каркас КП18-7	1	3.015-16.94.1-22	3,3
		Поз. 2,3,4 по К18-5			
К18-8	1	Каркас КП18-8	1	3.015-16.94.1-22	3,3
		Поз. 2,3,4 по К18-5			
К18-9	1	Каркас КП18-9	1	3.015-16.94.1-22	3,3
		Поз. 2,3,4 по К18-5			
К18-10	1	Каркас КП18-10	1	3.015-16.94.1-22	3,3
	2	Изделие закладное МН3	2	2-6	
	3	М5-9	2	3.400.2-14.93.1-10	
	4	Бетон В30, м3	1,32		
К18-11	1	Каркас КП18-11	1	3.015-16.94.1-22	3,3
		Поз. 2,3,4 по К18-10			
К18-12	1	Каркас КП18-12	1	3.015-16.94.1-22	3,3
		Поз. 2,3,4 по К18-12			

Марка колонны	Поз.	Наименование	Кол.	Обозначение документа	Масса колонны, т
К19-1	1	Каркас КП19-1	1	3.015-16.94.1-23	3,5
	2	Изделие закладное МН3	2	2-6	
	3	М5-9	2	3.400.2-14.93.1-10	
	4	Бетон В15, м3	1,38		
К19-2	1	Каркас КП19-2	1	3.015-16.94.1-23	3,5
		Поз. 2,3,4 по К19-1			
К19-3	1	Каркас КП19-3	1	3.015-16.94.1-23	3,5
		Поз. 2,3,4 по К19-1			
К19-4	1	Каркас КП19-4	1	3.015-16.94.1-23	3,5
	2	Изделие закладное МН3	2	2-6	
	3	М5-9	2	3.400.2-14.93.1-10	
	4	Бетон В25, м3	1,38		
К19-5	1	Каркас КП19-5	1	3.015-16.94.1-23	3,5
		Поз. 2,3,4 по К19-4			
К19-6	1	Каркас КП19-6	1	3.015-16.94.1-23	3,5
		Поз. 2,3,4 по К19-4			
К19-7	1	Каркас КП19-7	1	3.015-16.94.1-23	3,5
		Поз. 2,3,4 по К19-4			
К19-8	1	Каркас КП19-8	1	3.015-16.94.1-23	3,5
		Поз. 2,3,4 по К19-4			
К19-9	1	Каркас КП19-9	1	3.015-16.94.1-23	3,5
	2	Изделие закладное МН3	2	2-6	
	3	М5-9	2	3.400.2-14.93.1-10	
	4	Бетон В30, м3	1,38		
К19-10	1	Каркас КП19-10	1	3.015-16.94.1-23	3,5
		Поз 2,3,4 по К19-9			

Инв. № подл. | Подпись и дата | Взам. инв. №

Марка колонны	Поз.	Наименование	Кол.	Обозначение документа	Масса колонны, т
К19-11	1	Каркас КП19-11	1	3.015-16.94.1-23	3,5
	2	Изделие закладное МН3	2	2-6	
	3	М5-9	2	3.400.2-14.93.1-10	
	4	Бетон В30, м3	1,38		
К19-12	1	Каркас КП19-12	1	3.015-16.94.1-23	3,5
		Поз. 2,3,4 по К19-11			
К20-1	1	Каркас КП20-1	1	3.015-16.94.1-24	3,7
	2	Изделие закладное МН3	2	2-6	
	3	М5-9	2	3.400.2-14.93.1-10	
	4	Бетон В15, м3	1,48		
К20-2	1	Каркас КП20-2	1	3.015-16.94.1-24	3,7
		Поз. 2,3,4 по К20-1			
К20-3	1	Каркас КП20-3	1	3.015-16.94.1-24	3,7
		Поз. 2,3,4 по К20-1			
К20-4	1	Каркас КП20-4	1	3.015-16.94.1-24	3,7
	2	Изделие закладное МН3	2	2-6	
	3	М5-9	2	3.400.2-14.93.1-10	
	4	Бетон В25, м3	1,48		
К20-5	1	Каркас КП20-5	1	3.015-16.94.1-24	3,7
		Поз. 2,3,4 по К20-4			
К20-6	1	Каркас КП20-6	1	3.015-16.94.1-24	3,7
		Поз. 2,3,4 по К20-4			
К20-7	1	Каркас КП20-7	1	3.015-16.94.1-24	3,7
		Поз. 2,3,4 по К20-4			
К20-8	1	Каркас КП20-8	1	3.015-16.94.1-24	3,7
		Поз. 2,3,4 по К20-4			

Марка колонны	Поз.	Наименование	Кол.	Обозначение документа	Масса колонны, т
К20-9	1	Каркас КП20-9	1	3.015-16.94.1-24	3,5
	2	Изделие закладное МН3	2	2-6	
	3	М5-9	2	3.400.2-14.93.1-10	
	4	Бетон В30, м3	1,48		
К20-10	1	Каркас КП20-10	1	3.015-16.94.1-24	3,5
		Поз. 2,3,4 по К20-9			
К20-11	1	Каркас КП20-11	1	3.015-16.94.1-24	3,5
		Поз. 2,3,4 по К20-9			
К20-12	1	Каркас КП20-12	1	3.015-16.94.1-24	3,5
		Поз. 2,3,4 по К20-9			
К21-1	1	Каркас КП21-1	1	3.015-16.94.1-24	4,2
	2	Изделие закладное МН3	2	2-6	
	3	М5-9	2	3.400.2-14.93.1-10	
	4	Бетон В25, м3	1,67		
К21-2	1	Каркас КП21-2	1	3.015-16.94.1-24	4,2
		Поз. 2,3,4 по К21-1			
К21-3	1	Каркас КП21-3	1	3.015-16.94.1-24	4,2
	2	Изделие закладное МН3	2	2-6	
	3	М5-9	2	3.400.2-14.93.1-10	
	4	Бетон В30, м3	1,67		
К21-4	1	Каркас КП21-4	1	3.015-16.94.1-24	4,2
		Поз. 2,3,4 по К21-3			

Инв. № подл. | Подпись и дата | Взам. инв. №

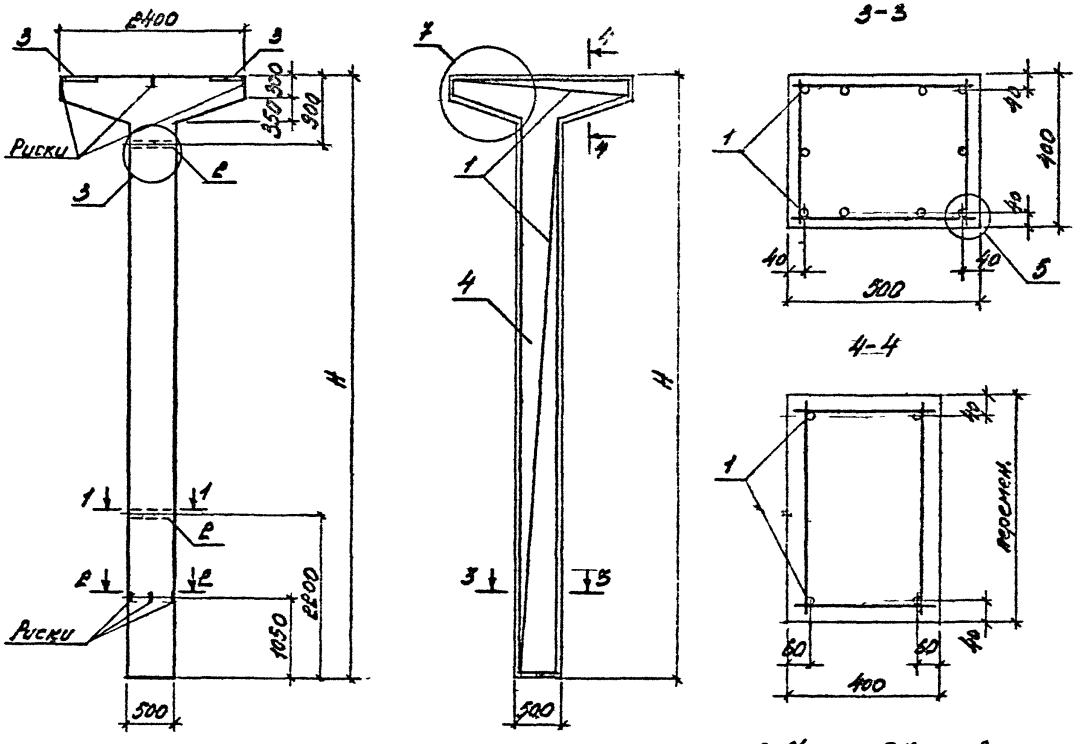

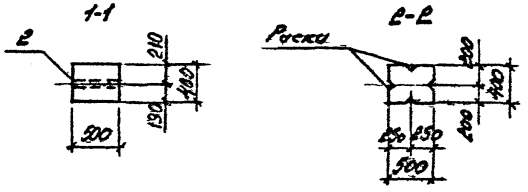

Марка колонны	H, мм
К22-1... К22-8	5800
К23-1... К23-7	6200
К24-1... К24-6	6800
К25-1... К25-8	8000

1. Узел 3,5,7 см. документ 3.015-16.94.1-11.
3. Спецификацию изделий см. лист 2 и 3.

Изм.	Кол.уч.	Лист	№ док.	Подпись	Дата	3.015-16.94.1-9
Разраб.	Фролов				15.08	Колонна К22-1... К22-8; К23-1... К23-7, К24-1... К24-6, К25-1... К25-8
Исполнил	Гортвинт				94г	
Проверил	Чузинин					
Н.контр.	Ильин					

Стадия	Лист	Листов
Р	1	3

ЦНИИПРОМЗДАНИЙ

Инв. № подл. | Подпись и дата | Взам. инв. №

Ц00351-01 21

Марка колонны	Поз.	Наименование	Кол.	Обозначение документа	Масса колонны, т
К22-1	1	Каркас КП22-1	1	3.015-16.94.1-25	3,8
	2	Изделие закладное МН4	2	2-6	
	3	М5-9	2	3.400.2-14.93.1-10	
	4	Бетон В15, м3	1,52		
К22-2	1	Каркас КП22-2	1	3.015-16.94.1-25	3,8
		Поз. 2,3,4 по К22-1			
К22-3	1	Каркас КП22-3	1	3.015-16.94.1-25	3,8
	2	Изделие закладное МН4	2	2-6	
	3	М5-9	2	3.400.2-14.93.1-10	
	4	Бетон В25, м3	1,52		
К22-4	1	Каркас КП22-4	1	3.015-16.94.1-25	3,8
		Поз. 2,3,4 по К22-3			
К22-5	1	Каркас КП22-5	1	3.015-16.94.1-25	3,8
		Поз. 2,3,4 по К22-3			
К22-6	1	Каркас КП22-6	1	3.015-16.94.1-25	3,8
	2	Изделие закладное МН4	2	2-6	
	3	М5-9	2	3.400.2-14.93.1-10	
	4	Бетон В30, м3	1,52		
К22-7	1	Каркас КП22-7	1	3.015-16.94.1-25	3,8
		Поз. 2,3,4 по К22-6			
К22-8	1	Каркас КП22-8	1	3.015-16.94.1-25	3,8
		Поз. 2,3,4 по К22-6			
К23-1	1	Каркас КП23-1	1	3.015-16.94.1-25	4,0
	2	Изделие закладное МН4	2	2-6	
	3	М5-9	2	3.400.2-14.93.1-10	
	4	Бетон В15, м3	1,60		
К23-2	1	Каркас КП23-2	1	3.015-16.94.1-25	4,0
		Поз. 2,3,4 по К23-1			

Марка колонны	Поз.	Наименование	Кол.	Обозначение документа	Масса колонны, т
К23-3	1	Каркас КП23-3	1	3.015-16.94.1-25	4,0
	2	Изделие закладное МН4	2	2-6	
	3	М5-9	2	3.400.2-14.93.1-10	
	4	Бетон В25, м3	1,60		
К23-4	1	Каркас КП23-4	1	3.015-16.94.1-25	4,0
		Поз. 2,3,4 по К23-3			
К23-5	1	Каркас КП23-5	1	3.015-16.94.1-25	4,0
	2	Изделие закладное МН4	2	2-6	
	3	М5-9	2	3.400.2-14.93.1-10	
	4	Бетон В30, м3	1,60		
К23-6	1	Каркас КП23-6	1	3.015-16.94.1-25	4,0
		Поз. 2,3,4 по К23-5			
К23-7	1	Каркас КП23-7	1	3.015-16.94.1-25	4,0
		Поз. 2,3,4 по К23-5			

Инв. № подл. | Подпись и дата | Взам. инв. №

Изм. | Кол. | Лист | № док. | Подпись | Дата

3.015-16.94.1-9

Лист 2

Ц00351-01 22

Марка колонны	Поз.	Наименование	Кол.	Обозначение документа	Масса колонны, т
КР4-1	1	Каркас КП24-1	1	3.015-16.94.1-26	4,3
	2	Изделие закладное МН4	2	2-6	
	3	М5-9	2	3.400.2-14.93.1-10	
	4	Бетон В15, м³	1,72		
КР4-2	1	Каркас КП24-2	1	3.015-16.94.1-26	4,3
		Поз. 2,3,4 по КР4-1			
КР4-3	1	Каркас КП24-3	1	3.015-16.94.1-26	4,3
	2	Изделие закладное МН4	2	2-6	
	3	М5-9	2	3.400.2-14.93.1-10	
	4	Бетон В25, м³	1,72		
КР4-4	1	Каркас КП24-4	1	3.015-16.94.1-26	4,3
		Поз. 2,3,4 по КР4-3			
КР4-5	1	Каркас КП24-5	1	3.015-16.94.1-26	4,3
	2	Изделие закладное МН4	2	2-6	
	3	М5-9	2	3.400.2-14.93.1-10	
	4	Бетон В30, м³	1,72		
КР4-6	1	Каркас КП24-6	1	3.015-16.94.1-26	4,3
		Поз. 2,3,4 по КР4-5			
КР5-1	1	Каркас КП25-1	1	3.015-16.94.1-26	4,9
	2	Изделие закладное МН4	2	2-6	
	3	М5-9	2	3.400.2-14.93.1-10	
	4	Бетон В25, м³	1,96		
КР5-2	1	Каркас КП25-2	1	3.015-16.94.1-26	4,9
		Поз. 2,3,4 по КР5-1			

Марка колонны	Поз.	Наименование	Кол.	Обозначение документа	Масса колонны, т
КР5-3	1	Каркас КП25-3	1	3.015-16.94.1-26	4,9
	2	Изделие закладное МН3	2	2-6	
	3	М5-9	2	3.400.2-14.93.1-10	
	4	Бетон В25, м³	1,96		
КР5-4	1	Каркас КП25-4	1	3.015-16.94.1-26	4,9
		Поз. 2,3,4 по КР5-3			
КР5-5	1	Каркас КП25-5	1	3.015-16.94.1-26	4,9
		Поз. 2,3,4 по КР5-3			
КР5-6	1	Каркас КП25-6	1	3.015-16.94.1-26	4,9
	2	Изделие закладное МН3	2	2-6	
	3	М5-9	2	3.400.2-14.93.1-10	
	4	Бетон В30, м³	1,96		
КР5-7	1	Каркас КП25-7	1	3.015-16.94.1-26	4,9
		Поз. 2,3,4 по КР5-6			
КР5-8	1	Каркас КП25-8	1	3.015-16.94.1-26	4,9
		Поз. 2,3,4 по КР5-6			

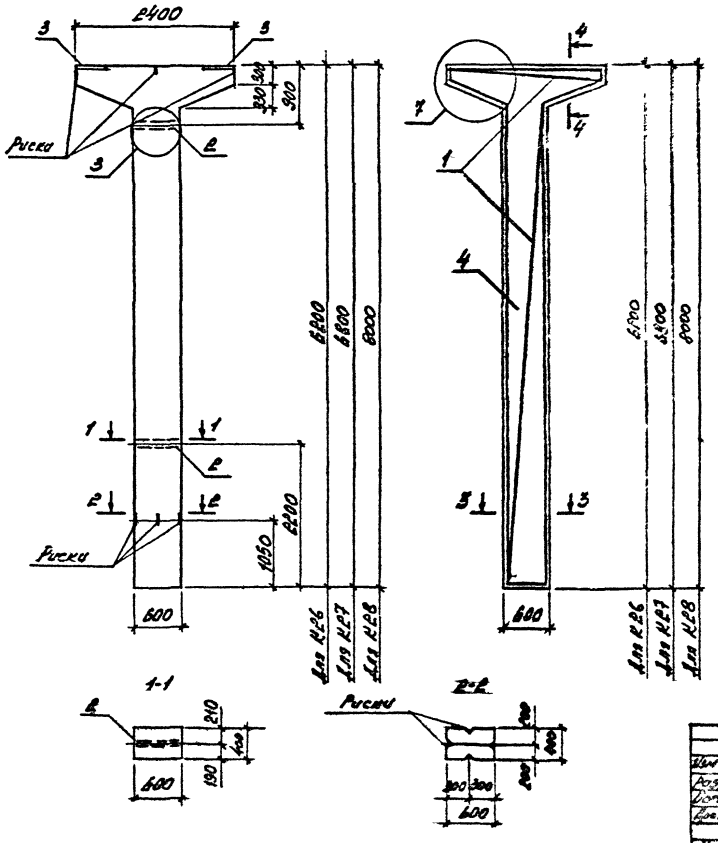

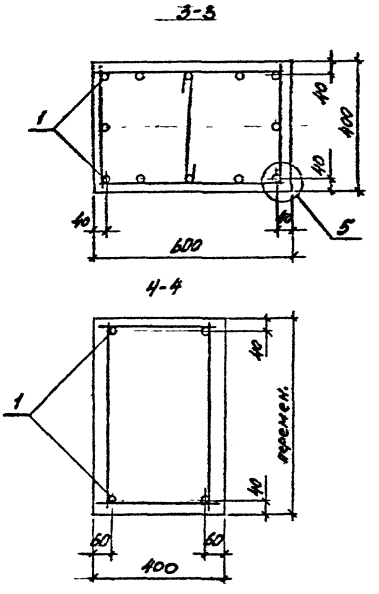

1. Узел 3,5,7 см. документ 3.015-16.94.1-11.
2. Спецификацию изделий см. лист 2.

Изм	Кол.уч.	Лист	№док.	Подпись	Дата	3.015-16.94.1-10			
Разраб.	Фролов					Колонна К26-1...К26-5, К27-1...К27-5, К28-1...К28-8	Стадия	Лист	Листов
Дополнит.							Р	1	2
Проверил									
Н.контр.	Ковин								

ЦНИИПРОМЗДАНИЙ

Инв.№ подл. | Подпись и дата | Взам.инв.№

Марка колонны	Поз.	Наименование	Кол.	Обозначение документа	Масса колонны, т
КР6-1	1	Каркас КП26-1	1	3.015-16.94.1-27	4,6
	2	Изделие закладное МН5	2	2-6	
	3	М5-9	2	3.400.2-14.93 1-10	
	4	Бетон В25, м3	1,82		
КР6-2	1	Каркас КП26-2	1	3.015-16.94.1-27	4,6
		Поз. 2,3,4 по КР6-1			
КР6-3	1	Каркас КП26-3	1	3.015-16.94.1-27	4,6
		Поз. 2,3,4 по КР6-1			
КР6-4	1	Каркас КП26-4	1	3.015-16.94.1-27	4,6
	2	Изделие закладное МН5	2	2-6	
	3	М5-9	2	3.400.2-14.93.1-10	
	4	Бетон В30, м3	1,82		
КР6-5	1	Каркас КП26-5	1	3.015-16.94.1-27	4,6
		Поз. 2,3,4 по КР6-4			
КР7-1	1	Каркас КП27-1	1	3.015-16.94.1-27	4,9
	2	Изделие закладное МН5	2	2-6	
	3	М5-9	2	3.400.2-14.93.1-10	
	4	Бетон В30, м3	1,97		
КР7-2	1	Каркас КП27-2	1	3.015-16.94.1-27	4,9
		Поз. 2,3,4 по КР7-1			
КР7-3	1	Каркас КП27-3	1	3.015-16.94.1-27	4,9
		Поз. 2,3,4 по КР7-1			
КР7-4	1	Каркас КП27-4	1	3.015-16.94.1-27	4,9
	2	Изделие закладное МН5	2	2-6	
	3	М5-9	2	3.400.2-14.93 1-10	
	4	Бетон В30, м3	1,97		
КР7-5	1	Каркас КП27-5	1	3.015-16.94.1-27	
		Поз. 2,3,4 по КР7-4			

Марка колонны	Поз.	Наименование	Кол.	Обозначение документа	Масса колонны, т
КР8-1	1	Каркас КП28-1	1	3.015-16.94.1-27	5,6
	2	Изделие закладное МН5	2	2-6	
	3	М5-9	2	3.400.2-14.93.1-10	
	4	Бетон В25, м3	2,25		
КР8-2	1	Каркас КП28-2	1	3.015-16.94.1-27	5,6
		Поз. 2,3,4 по КР8-1			
КР8-3	1	Каркас КП28-3	1	3.015-16.94.1-27	5,6
		Поз. 2,3,4 по КР8-1			
КР8-4	1	Каркас КП28-4	1	3.015-16.94.1-27	5,6
		Поз. 2,3,4 по КР8-1			
КР8-5	1	Каркас КП28-5	1	3.015-16.94.1-27	5,6
	2	Изделие закладное МН5	2	2-6	
	3	М5-9	3	3.400.2-14.93.1-10	
	4	Бетон В30, м3	4		
КР8-6	1	Каркас КП28-6	1	3.015-16.94.1-27	5,6
		Поз. 2,3,4 по КР8-5			
КР8-7	1	Каркас КП28-7	1	3.015-16.94.1-27	5,6
		Поз 2,3,4 по КР8-5			
КР8-8	1	Каркас КП28-8	1	3.015-16.94.1-27	5,6
		Поз. 2,3,4 по КР8-6			

Инв. № подл. | Подпись и дата | Взам. инв. №

Изм.	Кол. уч.	Лист	№ док.	Подпись	Дата

3.015-16.94.1-10

Лист 2

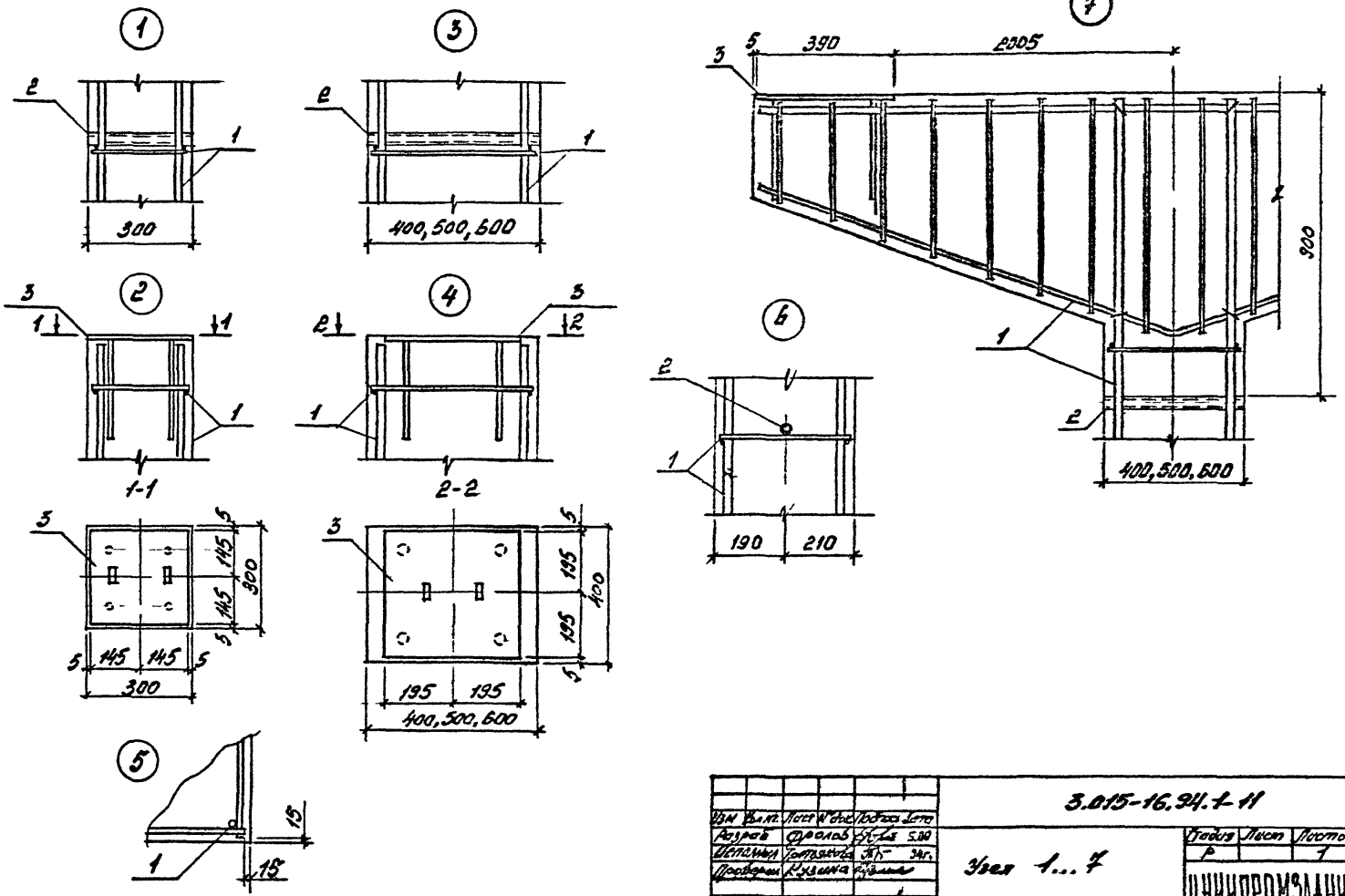

Изм	Кол.уч.	Лист	№ док.	Подпись	Дата	3.015-16.94.1-11
Разраб		Фролов			5.00	Узел 1...7
Исполнил		Тортякова			34г.	
Проверил		Кузина				
Н контр		Ульян				

Стадия	Лист	Листов
Р		1

ЦНИИПРОМЗДАНИЙ

Ц00351 01 26

Инв № подл | Подпись и дата | Взам инв №

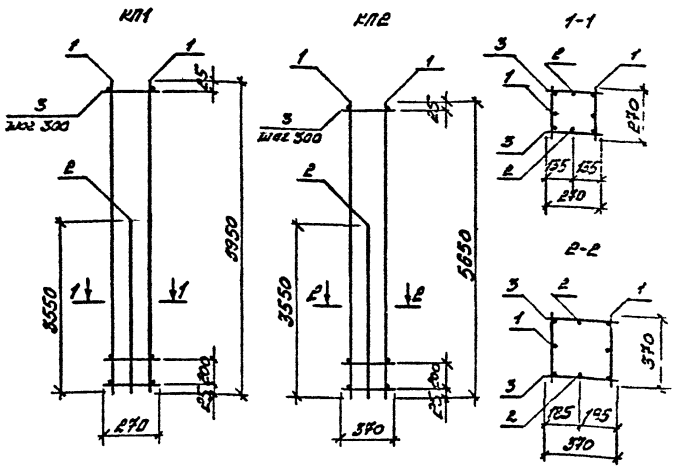

Марка каркаса	Поз	Наименование	Кол	Обозначение документа	Масса каркаса, кг
КП1-1	1	Каркас КР1-1	2	3015-16 94 1-28	65,1
	2	ф16А-III, ℓ=3550, 5,6кг	2	без черт	
	3	ф6А-I, ℓ=270, 0,06кг	42	без черт	
КП1-2	1	Каркас КР1-2	2	3015-16.94.1-28	99,1
	2	ф20А-III, ℓ=3550, 8,8кг	2	без черт	
	3	ф6А-I; ℓ=270, 0,06кг	42	без черт	
КП2-1	1	Каркас КР2-1	2	3015-16.94 1-28	79,6
	2	ф12А-III; ℓ=3550, 3,2кг	2	без черт	
	3	ф6А-I, ℓ=370, 0,08кг	40	без черт	
КП2-2	1	Каркас КР2-2	2	3015-16 94 1-28	82,6
	2	ф12А-III, ℓ=3550, 3,2кг	2	без черт.	
	3	ф6А-I, ℓ=370; 0,08кг	40	без черт	

Марка каркаса	Поз	Наименование	Кол.	Обозначение документа	Масса каркаса, кг
КП2-3	1	Каркас КР2-2	2	3015-16 94.1-28	90,4
	2	ф18А-III, ℓ=3550; 7,1кг	2	без черт.	
	3	ф6А-I, ℓ=370, 0,08кг	40	без черт.	
КП2-4	1	Каркас КР2-3	2	3015-16.94.1-28	96,4
	2	ф16А-III, ℓ=3550, 5,6кг	2	без черт.	
	3	ф6А-I, ℓ=370, 0,08кг	40	без черт.	
КП2-5	1	Каркас КР2-4	2	3015-16.94.1-28	109,4
	2	ф22А-III, ℓ=3550, 10,6кг	2	без черт	
	3	ф6А-I, ℓ=370, 0,08кг	40	без черт.	
КП2-6	1	Каркас КР2-6	2	3.015-16.94 1-28	116,4
	2	ф22А-III, ℓ=3550, 10,6кг	2	без черт	
	3	ф6А-I, ℓ=370, 0,08кг	40	без черт.	
КП2-7	1	Каркас КР2-7	2	3015-16.94 1-28	134,0
	2	ф20А-III, ℓ=3550, 8,8кг	2	без черт.	
	3	ф8А-I, ℓ=370, 0,15кг	40	без черт	
КП2-8	1	Каркас КР2-8	2	3015-16.94.1-28	153,2
	2	ф25А-III, ℓ=3550, 13,6кг	2	без черт.	
	3	ф8А-I, ℓ=370, 0,15кг	40	без черт	
КП2-9	1	Каркас КР2-9	2	3015-16.94.1-28	175,6
	2	ф25А-III, ℓ=3550; 13,6кг	2	без черт.	
	3	ф8А-I, ℓ=370, 0,15кг	40	без черт.	

1. Арматура - по ГОСТ 5781-82.
2. Сварка - по ГОСТ 14098-91-К1-Кт.
3. Предельные отклонения от размеров отержня и выпусков - 2 мм.

Изм	Кол	Лист	№ док	Подп	Дата
Разраб		Фролов			15.08.
Исполнил		Дертьяк			94г
Проверил		Кузина			
Н контр		Ильич			

3.015-16.94.1-12

Каркас КП1-1; КП1-2, КП2-1, КП2-9

Стадия	Лист	Листов
Р		1

ЦНИИПРОМЗДАНИЙ

Инв № подл | Подп и дата | Взам инв №

ЦОС351-01 27

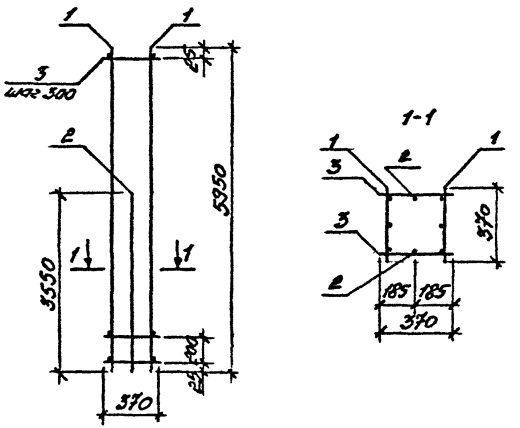

Марка каркаса	Поз.	Наименование	Кол.	Обозначение документа	Масса каркаса, кг
КП3-1	1	Каркас КР3-1	2	3.015-16.94.1-29	72,0
	2	ф12А-III, ℓ=3550; 3,2 кг	2	без черт.	
	3	ф6А-I, ℓ=370, 0,08 кг	42	без черт.	
КП3-2	1	Каркас КР3-2	2	3.015-16.94.1-29	89,6
	2	ф12А-III, ℓ=3550; 3,2 кг	2	без черт.	
	3	ф6А-I, ℓ=370; 0,08 кг	42	без черт.	
КП3-3	1	Каркас КР3-3	2	3.015-16.94.1-29	110,4
	2	ф16А-III, ℓ=3550; 5,6 кг	2	без черт.	
	3	ф6А-I, ℓ=370; 0,08 кг	42	без черт.	
КП3-4	1	Каркас КР3-4	2	3.015-16.94.1-29	146,4
	2	ф22А-III, ℓ=3550; 10,6 кг	2	без черт.	
	3	ф8А-I, ℓ=370; 0,15 кг	42	без черт.	
КП3-5	1	Каркас КР3-5	2	3.015-16.94.1-29	158,4
	2	ф25А-III, ℓ=3550; 13,6 кг	2	без черт.	
	3	ф8А-I, ℓ=370; 0,15 кг	42	без черт.	

1. Арматура - по ГОСТ 5781-82.
2. Сварка - по ГОСТ 14098-91-К1-Кт.
3. Предельные отклонения от размеров стержня и выпусков - 2 мм.

Изм.	Кол.	Лист	№ док.	Подп.	Дата	3.015-16.94.1-13
Разраб.	Фролов					Каркас КП3-1...КП3-5
Исполнил	Третьяков					Стадия: Р; Лист: 1; Листов: 1
Проверил	Кузьмин					ЦНИИПРОМЗДАНИЙ
Н. контр.	Ильин					

Инв. № подл. | Подп. и дата | Взам. инв. №

ЦОС351-04 28

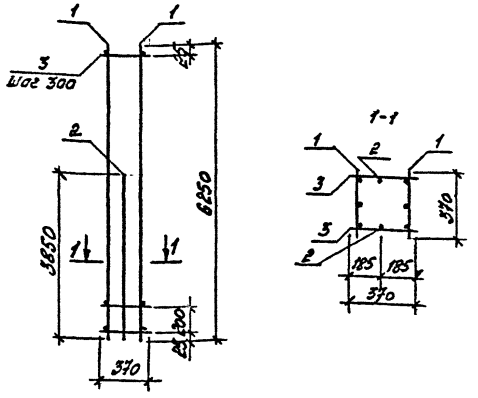

Марка каркаса	Поз.	Наименование	Кол.	Обозначение документа	Масса каркаса, кг
КП4-1	1	Каркас КРБ-1	2	3.015-16.94.1-30	93,2
	2	Ф16А-III, ℓ=3850; 6,1кг	2	без черт.	
	3	Ф6А-I, ℓ=370; 0,08кг	44	без черт.	
КП4-2	1	Каркас КРБ-2	2	3.015-16.94.1-30	99,6
	2	Ф18А-III, ℓ=3850; 7,7кг	2	без черт	
	3	Ф6А-I, ℓ=370; 0,08кг	44	без черт.	
КП4-3	1	Каркас КРБ-3	2	3.015-16.94.1-30	106,4
	2	Ф16А-III, ℓ=3850; 6,1кг	2	без черт	
	3	Ф6А-I, ℓ=370; 0,08кг	44	без черт.	
КП4-4	1	Каркас КРБ-4	2	3.015-16.94.1-30	120,0
	2	Ф20А-III, ℓ=3850; 9,5кг	2	без черт.	
	3	Ф6А-I, ℓ=370; 0,08кг	44	без черт.	

Марка каркаса	Поз.	Наименование	Кол.	Обозначение документа	Масса каркаса, кг
КП4-5	1	Каркас КРБ-5	2	3.015-16.94.1-30	128,0
	2	Ф22А-III, ℓ=3850; 11,5кг	2	без черт.	
	3	Ф6А-I, ℓ=370; 0,08кг	44	без черт.	
КП4-6	1	Каркас КРБ-6	2	3.015-16.94.1-30	133,6
	2	Ф16А-III, ℓ=3850; 6,1кг	2	без черт.	
	3	Ф8А-I, ℓ=370; 0,15кг	44	без черт.	
КП4-7	1	Каркас КРБ-7	2	3.015-16.94.1-30	147,2
	2	Ф20А-III, ℓ=3850; 9,5кг	2	без черт.	
	3	Ф8А-I, ℓ=370; 0,15кг	44	без черт.	
КП4-8	1	Каркас КРБ-8	2	3.015-16.94.1-30	155,2
	2	Ф22А-III, ℓ=3850; 11,5кг	2	без черт.	
	3	Ф8А-I, ℓ=370; 0,15кг	44	без черт.	
КП4-9	1	Каркас КРБ-9	2	3.015-16.94.1-30	157,8
	2	Ф20А-III, ℓ=3850; 9,5кг	2	без черт.	
	3	Ф8А-I, ℓ=370; 0,15кг	44	без черт.	
КП4-10	1	Каркас КРБ-9	2	3.015-16.94.1-30	168,4
	2	Ф25А-III, ℓ=3850; 14,8кг	2	без черт.	
	3	Ф8А-I, ℓ=370; 0,15кг	44	без черт.	

1. Арматура - по ГОСТ 5781-82.
2. Сварка - по ГОСТ 14098-91-К1-Кт.
3. Предельные отклонения от размеров стержня и выпусков-2мм.

Изм.	Кол. уч.	Лист	№ док.	Подпись	Дата
Разраб		Фролов			15.09.
Исполнил		Третьякова			94г.
Проверил		Кузина			
Н контр		Ильин			

3.015-16.94.1-14

Каркас КП4-1...КП4-10

Стадия	Лист	Листов
Р		1

ЦНИИПРОМЗДАНИЙ

Ц00351-01 29

Взам. инв. № | Подпись и дата | Инв. № подл.

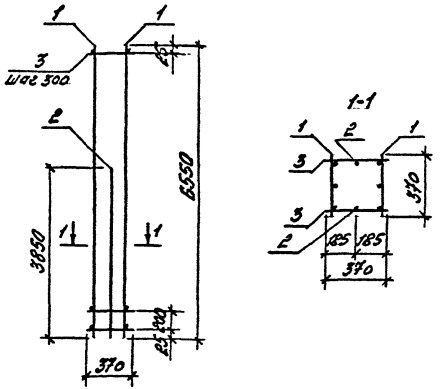

Марка каркаса	Поз.	Наименование	Кол.	Обозначение документа	Масса каркаса, кг
КП5-1	1	Каркас КРВ-1	2	3.015-16.94.1-31	78,6
	2	ф12А-III, ℓ=3850; 3,4 кг	2	Без черт.	
	3	ф5А-I, ℓ=370; 0,08 кг	46	Без черт.	
КП5-2	1	Каркас КРВ-2	2	3.015-16.94.1-31	94,2
	2	ф12А-III, ℓ=3850; 3,4 кг	2	Без черт.	
	3	ф5А-I, ℓ=370; 0,08 кг	46	Без черт.	
КП5-3	1	Каркас КРВ-3	2	3.015-16.94.1-31	111,0
	2	ф12А-III, ℓ=3850; 3,4 кг	2	Без черт.	
	3	ф5А-I, ℓ=370; 0,08 кг	46	Без черт.	
КП5-4	1	Каркас КРВ-4	2	3.015-16.94.1-31	127,2
	2	ф20А-III, ℓ=3850; 9,5 кг	2	Без черт.	
	3	ф5А-I, ℓ=370; 0,08 кг	46	Без черт.	
КП5-5	1	Каркас КРВ-5	2	3.015-16.94.1-31	174,0
	2	ф25А-III, ℓ=3850; 14,8 кг	2	Без черт.	
	3	ф8А-I, ℓ=370; 0,15 кг	46	Без черт.	
КП5-6	1	Каркас КРВ-6	2	3.015-16.94.1-31	214,8
	2	ф28А-III, ℓ=3850; 18,6 кг	2	Без черт.	
	3	ф8А-I, ℓ=370; 0,15 кг	46	Без черт.	

1. Арматура - по ГОСТ 5781-82.
2. Сварка - по ГОСТ 14098-91-К1-Кт.
3. Предельные отклонения габаритных размеров стержней и выпусков - 2 мм.

Изм.	Кол. уч.	Лист	№ док.	Подпись	Дата
Разраб.		Фролов			15.08
Исполнил		Третьякова			94г.
Проверил		Кузина			
Н. контр.		Шишин			

3.015-16.94.1-15

Каркас КП5-1 ... КП5-6

Стадия	Лист	Листов
Р		1

ЦНИИПРОМЗДАНИЙ

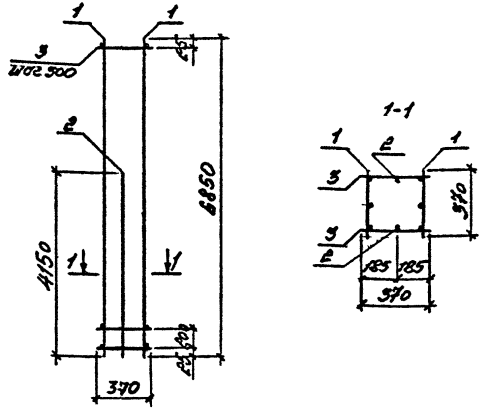

Марка каркаса	Поз	Наименование	Кол	Обозначение документа	Масса каркаса, кг
КПБ-1	1	Каркас КР11-1	2	3.015-16.94.1-32	115,2
	2	ф16 А-III, ℓ=4150, 6,5 кг	2	Без черт.	
	3	ф6 А-I, ℓ=370, 0,08 кг	48	Без черт.	
КПБ-2	1	Каркас КР11-2	2	3.015-16.94.1-32	122,4
	2	ф18 А-III, ℓ=4150, 8,3 кг	2	Без черт.	
	3	ф6 А-I, ℓ=370; 0,08 кг	48	Без черт.	
КПБ-3	1	Каркас КР11-3	2	3.015-16.94.1-32	130,0
	2	ф20 А-III, ℓ=4150; 10 кг	2	Без черт.	
	3	ф6 А-I, ℓ=370, 0,08 кг	48	Без черт.	
КПБ-4	1	Каркас КР11-4	2	3.015-16.94.1-32	138,8
	2	ф22 А-III, ℓ=4150; 12,4 кг	2	Без черт.	
	3	ф6 А-I, ℓ=370, 0,08 кг	48	Без черт.	

Марка каркаса	Поз	Наименование	Кол	Обозначение документа	Масса каркаса, кг
КПБ-5	1	Каркас КР11-5	2	3.015-16.94.1-32	151,8
	2	ф18 А-III, ℓ=4150; 8,3 кг	2	Без черт.	
	3	ф8 А-I, ℓ=370; 0,15 кг	48	Без черт.	
КПБ-6	1	Каркас КР11-6	2	3.015-16.94.1-32	160,4
	2	ф20 А-III, ℓ=4150, 10,2 кг	2	Без черт.	
	3	ф8 А-I, ℓ=370; 0,15 кг	48	Без черт.	
КПБ-7	1	Каркас КР11-7	2	3.015-16.94.1-32	164,8
	2	ф20 А-III, ℓ=4150; 10,2 кг	2	Без черт.	
	3	ф8 А-I, ℓ=370, 0,15 кг	48	Без черт.	
КПБ-8	1	Каркас КР11-7	2	3.015-16.94.1-32	169,2
	2	ф22 А-III, ℓ=4150; 12,4 кг	2	Без черт.	
	3	ф8 А-I, ℓ=370; 0,15 кг	48	Без черт.	
КПБ-9	1	Каркас КР11-8	2	3.015-16.94.1-32	188,2
	2	ф18 А-III, ℓ=4150, 8,3 кг	2	Без черт.	
	3	ф8 А-I, ℓ=370; 0,15 кг	48	Без черт.	
КПБ-10	1	Каркас КР11-9	2	3.015-16.94.1-32	203,4
	2	ф22 А-III, ℓ=4150; 12,4 кг	2	Без черт.	
	3	ф8 А-I, ℓ=370, 0,15 кг	48	Без черт.	

1. Арматура - по ГОСТ 5781-82.
2. Сварка - по ГОСТ 14098-91-К1-Кт.
3. Предельные отклонения от размеров стержня и выпусков - 2 мм.

Инв. № подл. | Подпись и дата | Взам. инв. №

Изм.	Кол.уч.	Лист	№ док.	Подпись	Дата	3.015-16.94.1-16
Разраб.		Фролов			15.04	
Исполнил		Третьяков			94г	Каркас КПБ-1 ... КПБ-10
Проверил		Кузьмина				Стадия: Р; Лист; Листов: 1
Н. контр.		Шлыин				ЦНИИПРОМЗДАНИЙ

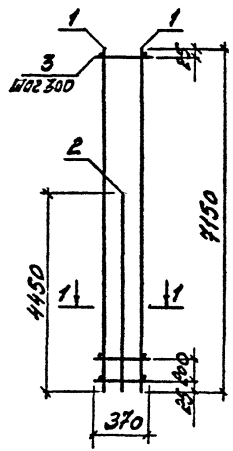

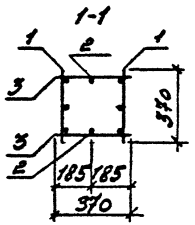

Марка каркаса	Поз.	Наименование	Кол.	Обозначение документа	Масса каркаса, кг
КП7-1	1	Каркас КР12-1	2	3.015-16.94.1-33	87,2
	2	ф12А-III, ℓ=4450; 4,0 кг	2	без черт.	
	3	ф6А-I, ℓ=370; 0,08 кг	50	без черт.	
КП7-2	1	Каркас КР12-2	2	3.015-16.94.1-33	104,2
	2	ф12А-III, ℓ=4450; 4,0 кг	2	без черт.	
	3	ф6А-I, ℓ=370; 0,08 кг	50	без черт.	
КП7-3	1	Каркас КР12-3	2	3.015-16.94.1-33	127,8
	2	ф12А-III, ℓ=4450; 4,0 кг	2	без черт.	
	3	ф6А-I, ℓ=370; 0,08 кг	50	без черт.	
КП7-4	1	Каркас КР12-4	2	3.015-16.94.1-33	178,4
	2	ф22А-II, ℓ=4450; 13,3 кг	2	без черт.	
	3	ф8А-I, ℓ=370; 0,15 кг	50	без черт.	
КП7-5	1	Каркас КР12-5	2	3.015-16.94.1-33	193,6
	2	ф25А-III, ℓ=4450; 17,1 кг	2	без черт.	
	3	ф8А-I, ℓ=370; 0,15 кг	50	без черт.	
КП7-6	1	Каркас КР12-6	2	3.015-16.94.1-33	239,2
	2	ф28А-III, ℓ=4450; 21,5 кг	2	без черт.	
	3	ф8А-I, ℓ=370; 0,15 кг	50	без черт.	

1. Арматура - по ГОСТ 5781-82.
2. Сварка - по ГОСТ 14098-91-Н1-Кт.
3. Предельные отклонения от размеров вторжений и выпусков - 2 мм.

Изм.	Кол.уч.	Лист	№ док.	Подпись	Дата	3.015-16.94.1-17
Разраб.		Ярош			12.06.	Каркас КП7-1... КП7-6
Исполн.		Гетцева			94г.	Стадия: Р; Лист: 1; Листов: 1
Проверил		Кашкаров				ЦНИИПРОМЗДАНИЙ
Н.контр.		Шишин				

Инв. № подл. | Подпись и дата | Взам. инв. №

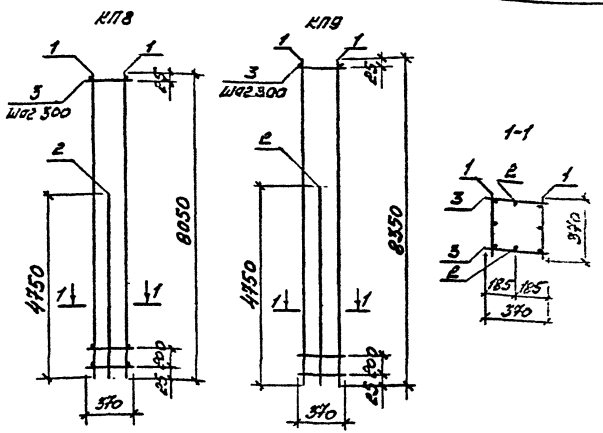

Марка каркаса	Поз.	Наименование	Кол.	Обозначение документа	Масса каркаса, кг
КП8-1	1	Каркас КР15-3	2	3.015-16.94.1-34	151,6
	2	Ф20А-III, ℓ=4750; 11,7 кг	2	без черт.	
	3	Ф6А-I, ℓ=370; 0,08 кг	56	без черт.	
КП8-2	1	Каркас КР15-4	2	3.015-16.94.1-34	161,6
	2	Ф22А-III, ℓ=4750; 14,2 кг	2	без черт	
	3	Ф6А-I, ℓ=370; 0,08 кг	56	без черт.	
КП8-3	1	Каркас КР15-6	2	3.015-16.94.1-34	197,2
	2	Ф22А-III, ℓ=4750; 14,2 кг	2	без черт.	
	3	Ф8А-I, ℓ=370; 0,15 кг	56	без черт.	
КП8-4	1	Каркас КР15-7	2	3.015-16.94.1-34	213,2
	2	Ф25А-III, ℓ=4750; 18,2 кг	2	без черт.	
	3	Ф8А-I, ℓ=370; 0,15 кг	56	без черт.	

Марка каркаса	Поз.	Наименование	Кол.	Обозначение документа	Масса каркаса, кг
КП8-5	1	Каркас КР15-9	2	3.015-16.94.1-34	245,2
	2	Ф25А-III, ℓ=4750; 18,2 кг	2	без черт.	
	3	Ф8А-I, ℓ=370; 0,15 кг	56	без черт.	
КП9-1	1	Каркас КР16-1	2	3.015-16.94.1-35	106,0
	2	Ф16А-III, ℓ=4750; 7,5 кг	2	без черт	
	3	Ф6А-I, ℓ=370; 0,08 кг	58	без черт.	
КП9-2	1	Каркас КР16-2	2	3.015-16.94.1-35	138,4
	2	Ф20А-III, ℓ=4750; 11,7 кг	2	без черт.	
	3	Ф6А-I, ℓ=370; 0,08 кг	58	без черт.	
КП9-3	1	Каркас КР16-3	2	3.015-16.94.1-35	155,6
	2	Ф20А-III, ℓ=4750; 11,7 кг	2	без черт.	
	3	Ф6А-I, ℓ=370; 0,08 кг	58	без черт.	
КП9-4	1	Каркас КР16-4	2	3.015-16.94.1-35	165,6
	2	Ф22А-III, ℓ=4750; 14,2 кг	2	без черт.	
	3	Ф6А-I, ℓ=370; 0,08 кг	58	без черт.	
КП9-5	1	Каркас КР16-5	2	3.015-16.94.1-35	218,8
	2	Ф25А-III, ℓ=4750; 18,2 кг	2	без черт.	
	3	Ф8А-I, ℓ=370; 0,15 кг	58	без черт.	
КП9-6	1	Каркас КР16-7	2	3.015-16.94.1-35	270,4
	2	Ф28А-II, ℓ=4750; 22,9 кг	2	без черт.	
	3	Ф8А-I, ℓ=370; 0,15 кг	58	без черт.	

1. Арматура - по ГОСТ 5781-82
2. Сварка - по ГОСТ 14098-91-К1-Кт.
3. Предельные отклонения от размеров стержня и выпусков - 2 мм.

Изм.	Кол.	Лист	№ док.	Подпись	Дата
Разраб.	Фролов				16.06
Исполнил	Третьяков				94 г
Проверил	Кузина				
Н. контр.	Ильин				

3.015-16.94.1-18

Каркас КП8-1...КП8-5; КП9-1...КП9-6

Стадия	Лист	Листов
Р		1

ЦНИИПРОМЗДАНИЙ

Инв. № подл. | Подпись и дата | Взам. инв. №

ЦСО 351-01 35

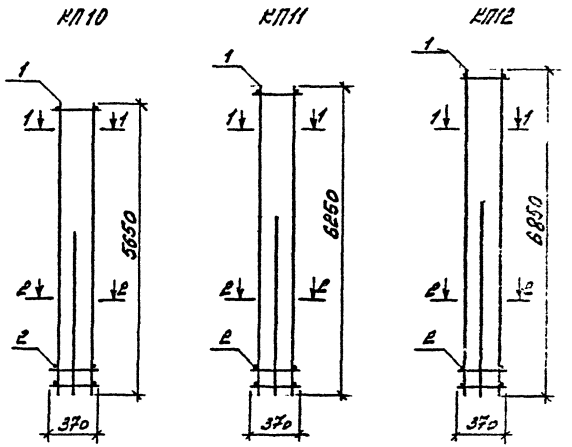

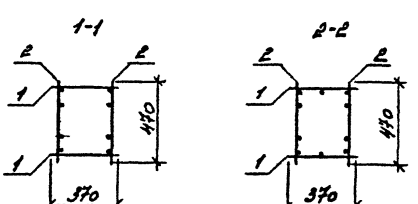

Марка каркаса	Поз.	Наименование	Кол.	Обозначение документа	Масса каркаса, кг
КП10-1	1	Каркас КР2-9	2	3.015-16.94.1-28	236,8
	2	КР4-1	2	-29	
КП10-2	1	Каркас КР2-10	2	-28	266,2
	2	КР4-2	2	-29	
КП11-1	1	Каркас КР6-2	2	-30	135,0
	2	КР5-1	2	-29	
КП11-2	1	Каркас КР6-5	2	-30	155,8
	2	КР5-1	2	-29	
КП11-3	1	Каркас КР6-5	2	-30	167,4
	2	КР5-2	2	-29	
КП11-4	1	Каркас КР6-10	2	-30	261,4
	2	КР5-3	2	-29	
КП12-1	1	Каркас КР11-1	2	-32	146,4
	2	КР10-1	2	-31	
КП12-2	1	Каркас КР11-4	2	-32	169,8
	2	КР10-2	2	-31	
КП12-3	1	Каркас КР11-4	2	-32	196,6
	2	КР10-3	2	-31	
КП12-4	1	Каркас КР11-10	2	-32	321,2
	2	КР10-4	2	-31	

1. Сварка - по ГОСТ 14098-91-К1-Кт.
2. Предельные отклонения от размеров стержня и выпусков-2 мм.

Изм.	Кол. уч.	Лист	№ док.	Подпись	Дата
Разраб.		Фролов			16.08
Исполнил		Третьякова			94 г.
Проверил		Кузина			
Н. контр.		Цыбин			

3.015-16.94.1-19

Каркас
КП10-1; КП10-2; КП11-1...КП11-4; КП12-1...КП12-4

Стадия	Лист	Листов
Р		1

ЦНИИПРОМЗДАНИЙ

Инв. № подл. | Подпись и дата | Взам. инв. №

ЦС0351-01 34

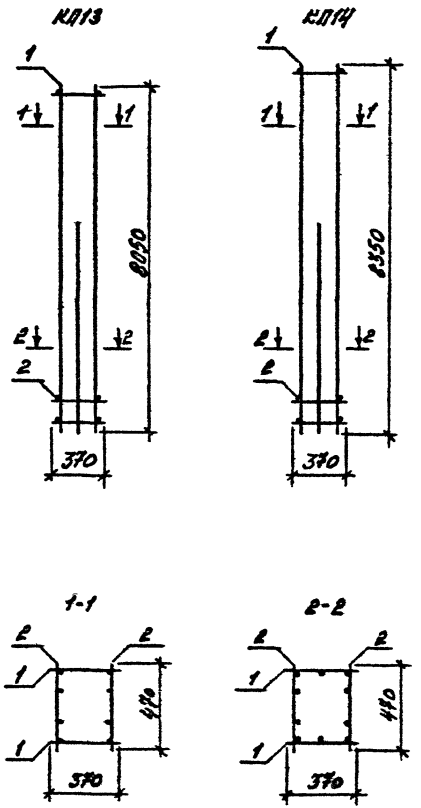

Марка каркаса	Поз.	Наименование	Кол.	Обозначение документа	Масса каркаса, кг
КП13-1	1	Каркас КР15-1	2	3.015-16.94.1-34	171,8
	2	КР14-1	2	-33	
КП13-2	1	Каркас КР15-2	2	-34	189,4
	2	КР14-2	2	-33	
КП13-3	1	Каркас КР15-5	2	-34	221,0
	2	КР14-2	2	-33	
КП13-4	1	Каркас КР15-4	2	-34	235,4
	2	КР14-3	2	-33	
КП13-5	1	Каркас КР15-6	2	-34	267,0
	2	КР14-3	2	-33	
КП13-6	1	Каркас КР15-7	2	-34	302,6
	2	КР14-4	2	-33	
КП13-7	1	Каркас КР15-8	2	-34	326,6
	2	КР14-4	2	-33	
КП14-1	1	Каркас КР16-2	2	-35	169,0
	2	КР17-1	2	-35	
КП14-2	1	Каркас КР16-5	2	-35	251,4
	2	КР17-2	2	-35	
КП14-3	1	Каркас КР16-6	2	-35	284,2
	2	КР17-2	2	-35	
КП14-4	1	Каркас КР16-6	2	-35	345,8
	2	КР17-3	2	-35	

1. Сварка - по ГОСТ 14098-91-К1-Кт.
2. Предельные отклонения от размеров выпусков - 2 мм.

Изм	Кол.	Лист	№ док.	Подп.	Дата	3.015-16.94.1-20
Разраб.	Фролов					Каркас КП13-1...КП13-7; КП14-1...КП14-4
Исполнит.						
Проверил	Рузина					
Н. контр.	Шлеся					

Стадия	Лист	Листов
Р		1

ЦНИИПРОМЗДАНИЙ

Инв. № подл. | Подпись и дата | Взам. инв. №

Ц00351-СА 35

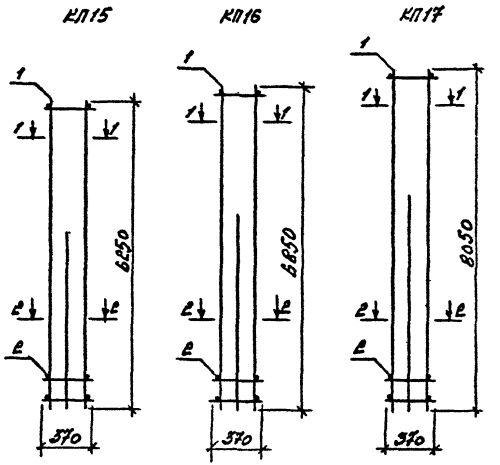

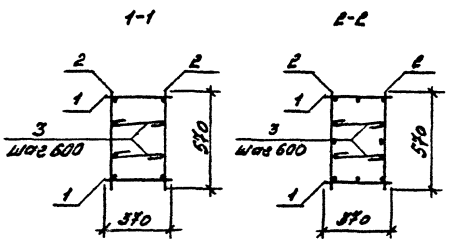

Марка каркаса	Поз.	Наименование	Кол.	Обозначение документа	Масса каркаса, кг
КП15-1	1	Каркас КР6-9	2	3.015-16.94.1-30	192,2
	2	КР7-1	2	-30	
	3	ФБА-I, ℓ=490; 0,11 кг	22	Без черт.	
КП15-2	1	Каркас КР6-9	2	3.015-16.94.1-30	221,0
	2	КР7-2	2	-30	
	3	ФБ-А, ℓ=490; 0,11 кг	22	Без черт.	
КП16-1	1	Каркас КР11-8	2	3.015-16.94.1-32	238,8
	2	КР9-1	2	-31	
	3	ФБА-I, ℓ=490; 0,11 кг	24	Без черт.	
КП16-2	1	Каркас КР11-8	2	3.015-16.94.1-32	263,4
	2	КР9-2	2	-31	
	3	ФБА-I, ℓ=490; 0,11 кг	24	Без черт.	
КП17-1	1	Каркас КР15-7	2	3.015-16.94.1-34	284,2
	2	КР13-1	2	-33	
	3	ФБА-I, ℓ=490; 0,11 кг	28	Без черт.	
КП17-2	1	Каркас КР15-10	2	3.015-16.94.1-34	347,0
	2	КР13-2	2	-33	
	3	ФБА-I, ℓ=490; 0,11 кг	28	Без черт.	
КП17-3	1	Каркас КР15-10	2	3.015-16.94.1-34	382,6
	2	КР13-3	2	-33	
	3	ФБА-I, ℓ=490; 0,11 кг	28	Без черт.	

1. Арматура - по ГОСТ 5781-82.
2. Сварка - по ГОСТ 14098-91-К1-Кт.
3. Предельные отклонения от размеров стержня и выпусков - 2 мм.

Изм	Кол.	Лист	№ док.	Подп.	Дата
Разраб.	Фролов				
Исполн.	Татаров				
Проверил	Бызин				
Н. контр.	Шабин				

3.015-16.94.1-21

Каркас КП15-1; КП15-2; КП16-1; КП16-2; КП17-1... КП17-3

Стадия	Лист	Листов
Р		1

ЦНИИПРОМЗДАНИЙ

Инв. № подл. | Подпись и дата | Взам. инв. №

400 351-01 36

Марка каркаса	Поз	Наименование	Кол.	Обозначение документа	Масса каркаса, кг
КП18-1	1	Каркас КР18-1	2	3.015-16.94.1-36	88,6
	2	КР29-1	2	-40	
	3	ф12А-III, ℓ=3250; 2,9 кг	2	без серт.	
	4	ф6А-I, ℓ=370; 0,08 кг	68	без серт.	
КП18-2	1	Каркас КР18-2	2	3.015-16.94.1-36	95,8
	2	КР29-1	2	-40	
	3	ф16А-III, ℓ=3250; 5,1 кг	2	без серт.	
	4	ф6А-I, ℓ=370; 0,08 кг	68	без серт.	

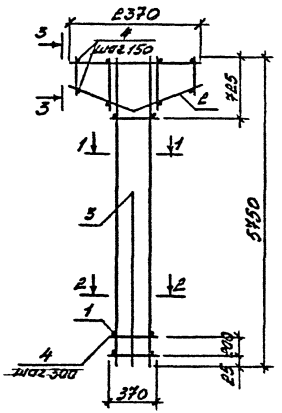

3-3
для КП18-1...КП18-10

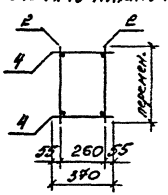

1-1

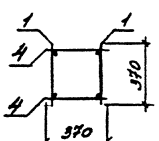

2-2

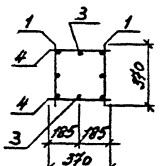

3-3
для КП18-11, КП18-12

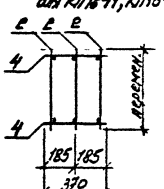

1. Продолжение спецификации см. лист 2.
2. Арматура - по ГОСТ 5781-82.
3. Сварка - по ГОСТ 14098-91- К1- Кт.
4. Предельные отклонения от размеров стержня и выпусков - 2 мм.

						3.015-16.94.1-22	
Изм.	Кол.уч.	Лист	№ док.	Подпись	Дата		
Разраб.	Фролов				12.88	Каркас КП18-1...КП18-12	Стадия / Лист / Листов: Р / 1 / 2
Исполнил	Третьяков				94г.		
Проверил	Кузина						ЦНИИПРОМЗДАНИЙ
Н.контр.	Ильин						

Инв.№ подл. | Подпись и дата | Взам.инв.№

Марка каркаса	Поз.	Наименование	Кол.	Обозначение документа	Масса каркаса, кг
КП18-3	1	Каркас КР18-3	2	3.015-16.94.1-36	102,2
	2	КР29-1	2	-40	
	3	ф12А-III, ℓ=3250; 2,9кг	2	Без серт.	
	4	ф6А-I, ℓ=370; 0,08кг	68	Без серт.	
КП18-4	1	Каркас КР18-5	2	3.015-16.94.1-36	115,8
	2	КР29-1	2	-40	
	3	ф16А-III, ℓ=3250; 5,1кг	2	Без серт.	
	4	ф6А-I, ℓ=370; 0,08кг	68	Без серт.	
КП18-5	1	Каркас КР18-7	2	3.015-16.94.1-36	117,2
	2	КР29-1	2	-40	
	3	ф12А-III, ℓ=3250; 2,9кг	2	Без серт.	
	4	ф6А-I, ℓ=370; 0,08кг	68	Без серт.	
КП18-6	1	Каркас КР18-8	2	3.015-16.94.1-36	127,6
	2	КР29-1	2	-40	
	3	ф20А-III, ℓ=3250; 8,0кг	2	Без серт.	
	4	ф6А-I, ℓ=370; 0,08кг	68	Без серт.	
КП18-7	1	Каркас КР18-9	2	3.015-16.94.1-36	144,4
	2	КР29-2	2	-40	
	3	ф22А-III, ℓ=3250; 9,6кг	2	Без серт.	
	4	ф8А-I, ℓ=370; 0,15кг	68	Без серт.	

Марка каркаса	Поз.	Наименование	Кол.	Обозначение документа	Масса каркаса, кг
КП18-8	1	Каркас КР18-10	2	3.015-16.94.1-36	155,8
	2	КР29-2	2	-40	
	3	ф12А-III, ℓ=3250; 2,9кг	2	Без серт.	
	4	ф8А-I, ℓ=370; 0,15кг	68	Без серт.	
КП18-9	1	Каркас КР18-11	2	3.015-16.94.1-36	173,0
	2	КР29-2	2	-40	
	3	ф12А-III, ℓ=3250; 2,9кг	2	Без серт.	
	4	ф8А-I, ℓ=370; 0,15кг	68	Без серт.	
КП18-10	1	Каркас КР18-11	2	3.015-16.94.1-36	186,4
	2	КР29-2	2	-40	
	3	ф22А-III, ℓ=3250; 9,6кг	2	Без серт.	
	4	ф8А-I, ℓ=370; 0,15кг	68	Без серт.	
КП18-11	1	Каркас КР18-12	2	3.015-16.94.1-36	197,8
	2	КР29-2	3	-40	
	3	ф25А-III, ℓ=3250; 12,5кг	2	Без серт.	
	4	ф8А-I, ℓ=370; 0,15кг	68	Без серт.	
КП18-12	1	Каркас КР18-13	2	3.015-16.94.1-36	204,2
	2	КР29-2	3	-40	
	3	ф25А-III, ℓ=3250; 12,5кг	2	Без серт.	
	4	ф8А-I, ℓ=370; 0,15кг	68	Без серт.	

Инв.№ подл. | Подпись и дата | Взам.инв.№

Изм.	Кол.уч.	Лист	№док.	Подпись	Дата

3.015-16.94.1-22

Лист 2

Марка каркаса	Поз.	Наименование	Кол.	Обозначение документа	Масса каркаса, кг
КП19-1	1	Каркас КР20-1	2	3.015-16.94.1-37	96,8
	2	КР29-1	2	-40	
	3	ф12А-IV, ℓ=3550; 3,2кг	2	Без черт.	
	4	ф6А-I, ℓ=370; 0,08кг	70	Без черт.	
КП19-2	1	Каркас КР20-3	2	3.015-16.94.1-37	124,6
	2	КР29-1	2	-40	
	3	ф12А-IV, ℓ=3550; 3,2кг	2	Без черт.	
	4	ф6А-I, ℓ=370; 0,08кг	70	Без черт.	
КП19-3	1	Каркас КР20-4	2	3.015-16.94.1-37	128,2
	2	КР29-1	2	-40	
	3	ф12А-IV, ℓ=3550; 3,2кг	2	Без черт.	
	4	ф6А-I, ℓ=370; 0,08кг	70	Без черт.	

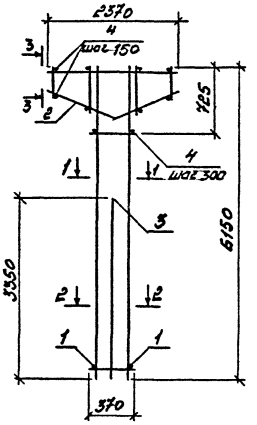

3-3
для КП19-1...КП19-7

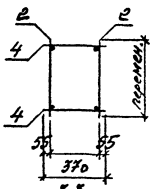

1-1

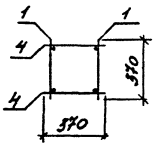

2-2

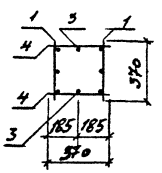

3-3
для КП19-8...КП19-12

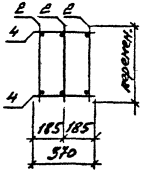

1. Продолжение спецификации см. лист 2.
2. Арматура - по ГОСТ 5781-82.
3. Сварка - по ГОСТ 14098-91-К1-Кг.
4. Предельные отклонения от размеров стержня и выпусков - 2мм.

Инв.№ подл. | Подпись и дата | Взам.инв.№

Изм.	Кол.уч.	Лист	№док.	Подпись	Дата	
Разраб.		Пролов			2.88	
Исполнил		Дергачева			3.88	
Проверил		Кузнецов			3.88	
Н.контр.		Шлыкин				

3.015-16.94.1-83

Каркас КП19-1... КП19-12

Стадия	Лист	Листов
Р	1	2

ЦНИИПРОМЗДАНИЙ

Марка каркаса	Поз.	Наименование	Кол.	Обозначение документа	Масса каркаса, кг
КП19-4	1	Каркас КР20-6	2	3.015-16.94.1-37	155,7
	2	КР29-2	2	-40	
	3	ф12А-III, ℓ=3550; 3,2 кг	2	без серт.	
	4	ф8А-I, ℓ=370; 0,15 кг	70	без серт.	
КП19-5	1	Каркас КР20-6	2	3.015-16.94.1-37	160,5
	2	КР29-2	2	-40	
	3	ф16А-III, ℓ=3550; 5,6 кг	2	без серт.	
	4	ф8А-I, ℓ=370; 0,15 кг	70	без серт.	
КП19-6	1	Каркас КР20-7	2	3.015-16.94.1-37	167,1
	2	КР29-2	2	-40	
	3	ф18А-III, ℓ=3550; 7,1 кг	2	без серт.	
	4	ф8А-I, ℓ=370; 0,15 кг	70	без серт.	
КП19-7	1	Каркас КР20-8	2	3.015-16.94.1-37	176,3
	2	КР29-2	2	-40	
	3	ф20А-III, ℓ=3550; 8,7 кг	2	без серт.	
	4	ф8А-I, ℓ=370; 0,15 кг	70	без серт.	
КП19-8	1	Каркас КР20-9	2	3.015-16.94.1-37	194,2
	2	КР29-2	3	-40	
	3	ф12А-III, ℓ=3550; 3,2 кг	2	без серт.	
	4	ф8А-I, ℓ=370; 0,15 кг	70	без серт.	

Марка каркаса	Поз.	Наименование	Кол.	Обозначение документа	Масса каркаса, кг
КП19-9	1	Каркас КР20-9	2	3.015-16.94.1-37	209,0
	2	КР29-2	3	-40	
	3	ф22А-III, ℓ=3550; 10,6 кг	2	без серт.	
	4	ф8А-I, ℓ=370; 0,15 кг	70	без серт.	
КП19-10	1	Каркас КР20-10	2	3.015-16.94.1-37	215,0
	2	КР29-2	3	-40	
	3	ф22А-III, ℓ=3550; 10,6 кг	2	без серт.	
	4	ф8А-I, ℓ=370; 0,15 кг	70	без серт.	
КП19-11	1	Каркас КР20-11	2	3.015-16.94.1-37	228,0
	2	КР29-2	3	-40	
	3	ф25А-III, ℓ=3550; 13,6 кг	2	без серт.	
	4	ф8А-I, ℓ=370; 0,15 кг	70	без серт.	
КП19-12	1	Каркас КР20-11	2	3.015-16.94.1-37	235,0
	2	КР29-2	3	-40	
	3	ф22А-III, ℓ=3550; 17,1 кг	2	без серт.	
	4	ф8А-I, ℓ=370; 0,15 кг	70	без серт.	

Инв. № подл. | Подпись и дата | Взам. инв. №

Ц.00351-01 4С

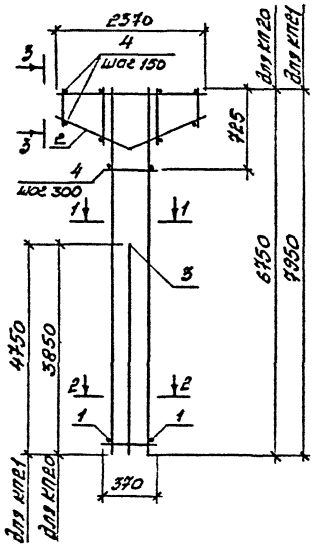

3-3

для КП20-1...КП20-9; КП21-1;2

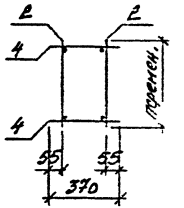

3-3

для КП20-10...КП20-12, КП21-3;-4

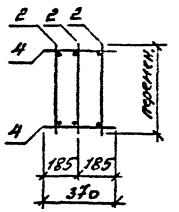

1-1

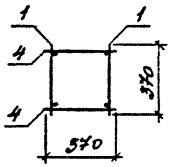

2-2

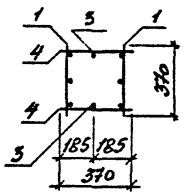

Марка каркаса	Поз.	Наименование	Кол.	Обозначение документа	Масса каркаса, кг
КП20-1	1	Каркас КР23-1	2	3.015-16.94.1-38	103,9
	2	КР29-1	2	-40	
	3	ф12А-III, ℓ=3850; 3,4 кг	2	без черт.	
	4	ф6А-I, ℓ=370; 0,08 кг	74	без черт.	
КП20-2	1	Каркас КР23-2	2	3.015-16.94.1-38	125,3
	2	КР29-1	2	-40	
	3	ф16А-III, ℓ=3850; 6,1 кг	2	без черт.	
	4	ф6А-I, ℓ=370; 0,08 кг	74	без черт.	
КП20-3	1	Каркас КР23-3	2	3.015-16.94.1-38	137,9
	2	КР29-1	2	-40	
	3	ф12А-III, ℓ=3850; 3,4 кг	2	без черт.	
	4	ф6А-I, ℓ=370; 0,08 кг	74	без черт.	
КП20-4	1	Каркас КР23-3	2	3.015-16.94.1-38	154,2
	2	Каркас КР23-2	2	-40	
	3	ф22А-III, ℓ=3850; 11,5 кг	2	без черт.	
	4	ф6А-I, ℓ=370; 0,08 кг	74	без черт.	

1. Продолжение спецификации см. лист 2.
2. Арматура - по ГОСТ 5781-82.
3. Сварка - по ГОСТ 14098-91-К1-Кт.
4. Предельные отклонения от размеров стержня и выпусков - 2мм.

Изм.	Кол.уч.	Лист	№док.	Подп.	Дата
Разраб.		Фролов			15.06
Исполнил		Третьякова			94г.
Проверил		Кузина			
Н.контр.		Ильин			

3.015-16.94.1-24

Каркас КП20-1...КП20-12; КП21-1...КП21-4

Стадия	Лист	Листов
Р	1	2

ЦНИИПРОМЗДАНИЙ

Инв.№ подл. | Подп. и дата | Взам.инв.№

Марка каркаса	Поз.	Наименование	Кол.	Обозначение документа	Масса каркаса, кг
КП20-5	1	Каркас КР23-4	2	3.015-16.94.1-38	175,5
	2	КР29-2	2	-40	
	3	ф20 А-III, ℓ=3850; 9,5 кг	2	без серт.	
	4	ф8 А-I, ℓ=370; 0,15 кг	74	без серт.	
КП20-6	1	Каркас КР23-5	2	3.015-16.94.1-38	180,1
	2	КР29-2	2	-40	
	3	ф20 А-III, ℓ=3850; 9,5 кг	2	без серт.	
	4	ф8 А-I, ℓ=370; 0,15 кг	74	без серт.	
КП20-7	1	Каркас КР23-6	2	3.015-16.94.1-38	188,1
	2	КР29-2	2	-40	
	3	ф22 А-III, ℓ=3850; 11,5 кг	2	без серт.	
	4	ф8 А-I, ℓ=370; 0,15 кг	74	без серт.	
КП20-8	1	Каркас КР23-6	2	3.015-16.94.1-38	195,5
	2	КР29-2	2	-40	
	3	ф25 А-III, ℓ=3850; 15,2 кг	2	без серт.	
	4	ф8 А-I, ℓ=370; 0,15 кг	74	без серт.	
КП20-9	1	Каркас КР23-7	2	3.015-16.94.1-38	202,1
	2	КР29-2	2	-40	
	3	ф25 А-III, ℓ=3850; 15,2 кг	2	без серт.	
	4	ф8 А-I, ℓ=370; 0,15 кг	74	без серт.	
КП20-10	1	Каркас КР23-8	2	3.015-16.94.1-38	228,0
	2	КР29-2	3	-40	
	3	ф20 А-III, ℓ=3850; 9,5 кг	2	без серт.	
	4	ф8 А-I, ℓ=370; 0,15 кг	74	без серт.	

Марка каркаса	Поз.	Наименование	Кол.	Обозначение документа	Масса каркаса, кг
КП20-11	1	Каркас КР23-8	2	3.015-16.94.1-38	232,0
	2	КР29-2	3	-40	
	3	ф22 А-III, ℓ=3850; 11,5 кг	2	без серт.	
	4	ф8 А-I, ℓ=370; 0,15 кг	74	без серт.	
КП20-12	1	Каркас КР23-9	2	3.015-16.94.1-38	247,0
	2	КР29-2	3	-40	
	3	ф25 А-III, ℓ=3850; 15,2 кг	2	без серт.	
	4	ф8 А-I, ℓ=370; 0,15 кг	74	без серт.	
КП21-1	1	Каркас КР26-1	2	3.015-16.94.1-39	130,6
	2	КР29-1	2	-40	
	3	ф18 А-III, ℓ=4750; 9,5 кг	2	без серт.	
	4	ф6 А-I, ℓ=370; 0,08 кг	82	без серт.	
КП21-2	1	Каркас КР26-6	2	3.015-16.94.1-39	219,7
	2	КР29-2	2	-40	
	3	ф22 А-III, ℓ=4750; 14,2 кг	2	без серт.	
	4	ф8 А-I, ℓ=370; 0,15 кг	82	без серт.	
КП21-3	1	Каркас КР26-8	2	3.015-16.94.1-39	269,8
	2	КР29-2	3	-40	
	3	ф22 А-III, ℓ=4750; 14,2 кг	2	без серт.	
	4	ф8 А-I, ℓ=370; 0,15 кг	82	без серт.	
КП21-4	1	Каркас КР26-9	2	3.015-16.94.1-39	288,4
	2	КР29-2	3	-40	
	3	ф25 А-III, ℓ=4750; 18,7 кг	2	без серт.	
	4	ф8 А-I, ℓ=370; 0,15 кг	82	без серт.	

Инв. № подл. | Подпись и дата | Взам. инв. №

КП22

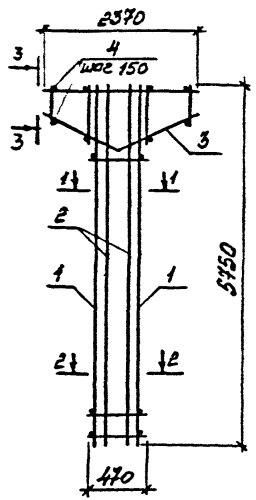

КП23

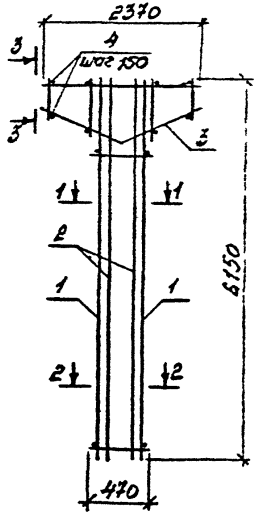

1-1

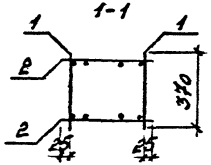

2-2

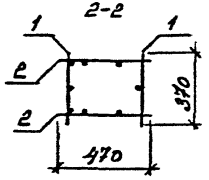

3-3

для КП22-1... КП22-5; КП23-1...КП23-4

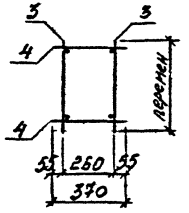

3-3

для КП22-6 ..КП22-8; КП23-5.. КП23-7

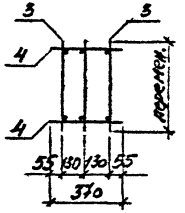

Марка каркаса	Поз.	Наименование	Кол	Обозначение документа	Масса каркаса, кг
КП22-1	1	Каркас КР18-8	2	3.015-16.94.1-36	161,6
	2	КР19-1	2	-37	
	3	КР29-1	2	-40	
	4	ф6А-I, ℓ=370, 0,08 кг	32	без серт	
КП22-2	1	Каркас КР18-8	2	3.015-16.94.1-36	184,4
	2	КР19-3	2	-37	
	3	КР29-1	2	-40	
	4	ф6А-I, ℓ=370; 0,08 кг	32	без серт.	
КП22-3	1	Каркас КР18-9	2	3.015-16.94.1-36	188,6
	2	КР19-1	2	-37	
	3	КР29-2	2	-40	
	4	ф6А-I, ℓ=370; 0,15 кг	32	без серт.	

1. Продолжение спецификации см. лист 2.
2. Арматура - по ГОСТ 5781
3. Сварка - по ГОСТ 14098-91-Н1-Кт.
4. Предельные отклонения от размеров стержня и выпусков - 2 мм

						3.015-16.94.1-25	
Изм.	Кол.уч.	Лист	№док.	Подпись	Дата		
Разраб.		Фролов			15.06	Каркас КП22-1...КП22-8; КП23-1...КП23-7	Стадия: Р; Лист: 1; Листов: 2
Исполнил		Третьякова			94г.		
Проверил		Кузина					ЦНИИПРОМЗДАНИЙ
Н. контр.		Ульин					

Инв.№ подл. | Подпись и дата | Взам. инв.№

Марка каркаса	Поз.	Наименование	Кол.	Обозначение документа	Масса каркаса, кг
КП22-4	1	Каркас КР18-10	2	3.015-16.94.1-36	205,0
	2	КР19-2	2	-37	
	3	КР29-2	2	-40	
	4	ФВА-I, l=370; 0,15кг	32	без черт.	
КП22-5	1	Каркас КР18-10	2	3.015-16.94.1-36	217,0
	2	КР19-3	2	-37	
	3	КР29-2	2	-40	
	4	ФВА-I, l=370; 0,15кг	32	без черт.	
КП22-6	1	Каркас КР18-11	2	3.015-16.94.1-36	232,7
	2	КР19-2	2	-37	
	3	КР29-2	3	-40	
	4	ФВА-I, l=370; 0,15кг	32	без черт.	
КП22-7	1	Каркас КР18-12	2	3.015-16.94.1-36	273,1
	2	КР19-4	2	-37	
	3	КР29-2	3	-40	
	4	ФВА-I, l=370; 0,15кг	32	без черт.	
КП22-8	1	Каркас КР18-14	2	3.015-16.94.1-36	333,7
	2	КР19-5	2	-37	
	3	КР29-2	3	-40	
	4	ФВА-I, l=370; 0,15кг	32	без черт.	
КП23-1	1	Каркас КР20-2	2	3.015-16.94.1-37	155,0
	2	КР21-1	2	-38	
	3	КР29-1	3	-40	
	4	ФВА-I, l=370; 0,08кг	32	без черт.	

Марка каркаса	Поз.	Наименование	Кол.	Обозначение документа	Масса каркаса, кг
КП23-2	1	Каркас КР20-5	2	3.015-16.94.1-37	190,6
	2	КР21-2	2	-38	
	3	КР29-1	2	-40	
	4	ФВА-I, l=370; 0,15кг	32	без черт.	
КП23-3	1	Каркас КР20-6	2	3.015-16.94.1-37	208,2
	2	КР21-3	2	-38	
	3	КР29-2	2	-40	
	4	ФВА-I, l=370; 0,15кг	32	без черт.	
КП23-4	1	Каркас КР20-7	2	3.015-16.94.1-37	228,0
	2	КР21-4	2	-38	
	3	КР29-2	2	-40	
	4	ФВА-I, l=370; 0,15кг	32	без черт.	
КП23-5	1	Каркас КР20-8	2	3.015-16.94.1-37	244,5
	2	КР21-4	2	-38	
	3	КР29-2	3	-40	
	4	ФВА-I, l=370; 0,15кг	32	без черт.	
КП23-6	1	Каркас КР20-9	2	3.015-16.94.1-37	262,9
	2	КР21-4	2	-38	
	3	КР29-2	3	-40	
	4	ФВА-I, l=370; 0,15кг	32	без черт.	
КП23-7	1	Каркас КР20-11	2	3.015-16.94.1-37	296,7
	2	КР21-5	2	-38	
	3	КР29-2	3	-40	
	4	ФВА-I, l=370; 0,15кг	32	без черт.	

Инв. № подл. | Подпись и дата | Взам. инв. №

Изм.	Кол.	Лист	№ док.	Подпись	Дата	3.015-16.94.1-25	Лист 2

Ц00351-01 44

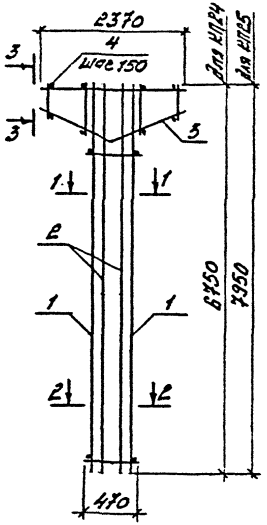

3-3
для КП24-1... КП24-4;
КП25-1... КП25-5

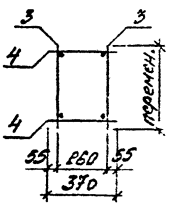

3-3
для КП24-5; КП24-6;
КП25-6... КП25-8

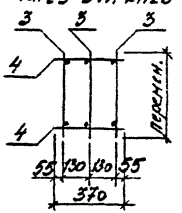

1-1

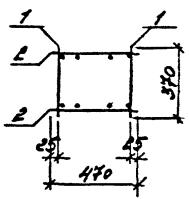

2-2

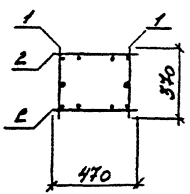

Марка каркаса	Поз.	Наименование	Кол.	Обозначение документа	Масса каркаса, кг
КП24-1	1	Каркас КР23-5	2	3.015-16.94.1-38	222,4
	2	КР24-1	2	-39	
	3	КР29-1	2	-40	
	4	ф 6А-I, ℓ=370; 0,08 кг	32	Без черт.	
КП24-2	1	Каркас КР23-6	2	3.015-16.94.1-38	231,2
	2	КР24-1	2	-39	
	3	КР29-2	2	-40	
	4	ф 8А-I, ℓ=370; 0,15 кг	32	Без черт.	
КП24-3	1	КР23-7	2	3.015-16.94.1-38	237,8
	2	КР24-1	2	-39	
	3	КР29-2	2	-40	
	4	ф 8А-I, ℓ=370; 0,15 кг	32	Без черт.	

1. Продолжение спецификации см. лист 2.
2. Арматура - по ГОСТ 5781-82.
3. Сварка - по ГОСТ 14098-91-К1-Кт
4. Предельные отклонения от размеров отверстия и выпусков 2 мм.

Изм.	Кол.уч.	Лист	№ док.	Подпись	Дата
Разраб.		Фролов			15.08
Исполнил		Третьякова			94г.
Проверил		Кузина			
Н. контр.		Шильин			

3.015-16.94.1-26

Каркас КП24-1...КП24-6; КП25-1...КП25-8

Стадия	Лист	Листов
Р	1	2

ЦНИИПРОМЗДАНИЙ

Инв. № подл. | Подпись и дата | Взам. инв. №

Марка каркаса	Поз.	Наименование	Кол.	Обозначение документа	Масса каркаса, кг
КП24-4	1	Каркас КР23-7	2	3.015-16.94.1-38	277,0
	2	КР24-2	2	-39	
	3	КР29-2	2	-40	
	4	ф8 А-I, ℓ=370; 0,15 кг	32	без серт.	
КП24-5	1	Каркас КР23-7	2	3.015-16.94.1-38	287,5
	2	КР24-2	2	-39	
	3	КР29-2	3	-40	
	4	ф8 А-I, ℓ=370; 0,15 кг	32	без серт.	
КП24-6	1	Каркас КР23-9	2	3.015-16.94.1-38	321,9
	2	КР24-2	2	-39	
	3	КР29-2	3	-40	
	4	ф8 А-I, ℓ=370; 0,15 кг	32	без серт.	
КП25-1	1	Каркас КР25-2	2	3.015-16.94.1-39	205,8
	2	КР27-2	2	-40	
	3	КР29-1	2	-40	
	4	ф6 А-I, ℓ=370; 0,08 кг	32	без серт.	
КП25-2	1	Каркас КР26-3	2	3.015-16.94.1-39	207,4
	2	КР27-1	2	-40	
	3	КР29-1	2	-40	
	4	ф6 А-I, ℓ=370; 0,08 кг	32	без серт.	
КП25-3	1	Каркас КР26-4	2	3.015-16.94.1-39	226,6
	2	КР27-2	2	-40	
	3	КР29-1	2	-40	
	4	ф6 А-I, ℓ=370; 0,08 кг	32	без серт.	
КП25-4	1	Каркас КР26-7	2	3.015-16.94.1-39	296,2
	2	КР27-3	2	-40	
	3	КР29-2	2	-40	
	4	ф8 А-I, ℓ=370, 0,15 кг	32	без серт.	
КП25-5	1	Каркас КР26-7	2	3.015-16.94.1-39	323,4
	2	КР27-4	2	-40	
	3	КР29-2	2	-40	
	4	ф8 А-I, ℓ=370; 0,15 кг	32	без серт.	
КП25-6	1	Каркас КР26-8	2	3.015-16.94.1-39	338,3
	2	КР27-3	2	-40	
	3	КР29-2	3	-40	
	4	ф8 А-I, ℓ=370; 0,15 кг	32	без серт.	
КП25-7	1	Каркас КР26-9	2	3.015-16.94.1-39	375,1
	2	КР27-4	2	-40	
	3	КР29-2	3	-40	
	4	ф8 А-I, ℓ=370; 0,15 кг	32	без серт.	
КП25-8	1	Каркас КР26-9	2	3.015-16.94.1-39	406,7
	2	КР27-5	2	-40	
	3	КР29-2	3	-40	
	4	ф8 А-I, ℓ=370; 0,15 кг	32	без серт.	

Инв. № подл. | Подп. и дата | Взам. инв. №

Изм.	Кол. уч.	Лист	№ док.	Подпись	Дата	3.015-16.94.1-26	Лист 2

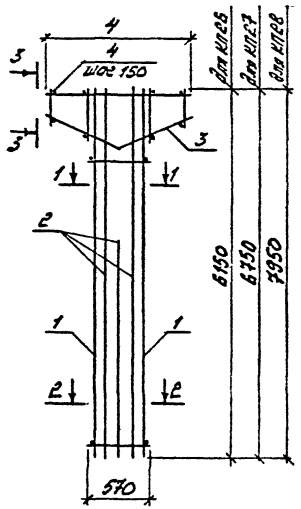

3-3

для КП26-1... КП26-3;
КП27-1... КП27-4; КП28-1... КП28-5

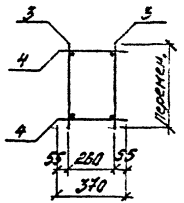

3-3

для КП26-4; КП26-5; к П27-5;
КП28-6... КП28-8

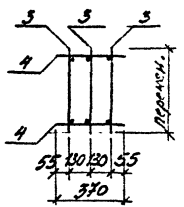

1-1

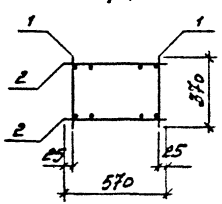

2-2

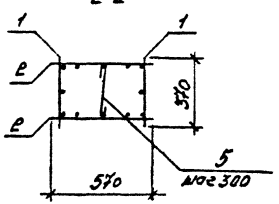

Марка каркаса	Поз.	Наименование	Кол.	Обозначение документа	Масса каркаса, кг
КП26-1	1	Каркас КР20-5	2	3.015-16.94.1-37	239,9
	2	КР22-1	2	-38	
	3	КР29-1	2	-40	
	4	ф6 А-I, ℓ=370; 0,08 кг	32	Без серт.	
	5	ф6 А-I, ℓ=490; 0,11 кг	12	Без серт.	
КП26-2	1	Каркас КР20-7	2	3.015-16.94.1-37	251,7
	2	КР22-1	2	-38	
	3	КР29-2	2	-40	
	4	ф8 А-I, ℓ=370; 0,15 кг	32	Без серт.	
	5	ф6 А-I, ℓ=490; 0,11 кг	12	Без серт.	
КП26-3	1	Каркас КР20-9	2	3.015-16.94.1-37	276,1
		поз 2,3,4,5 по КП26-2			
КП26-4	1	Каркас КР20-10	2	3.015-16.94.1-37	292,6
	2	КР22-1	2	-38	
	3	КР29-2	3	-40	
	4	ф8 А-I, ℓ=370, 0,15 кг	32	Без серт.	
	5	ф6 А-I, ℓ=490; 0,11 кг	12	Без серт.	
КП26-5	1	Каркас КР20-11	2	3.015-16.94.1-37	324,0
	2	КР22-2	2	-38	
		поз. 3,4,5 по КП26-4			

1. Продолжение спецификации см. лист 2.
2. Арматура - по ГОСТ 5781-82.
3. Сварка - по ГОСТ 14098-91-К1-Ст.
4. Предельные отклонения от размеров стержня и выпусков - 2 мм.

Изм.	Кол.уч.	Лист	№ док.	Подпись	Дата
Разраб.	Орлов				15.06
Исполн.	Гаврилов				94г
Проверил	Козина				
Н. контр.	Гилин				

3.015-16.94.1-27

Каркас
КП26-1...КП26-5; КП27-1...КП27-5;
КП28-1...КП28-8

Стадия	Лист	Листов
Р	1	2

ЦНИИПРОМЗДАНИЙ

Инв. № подл. | Подпись и дата | Взам. инв. №

Марка каркаса	Поз.	Наименование	Кол.	Обозначение документа	Масса каркаса, кг
КП27-1	1	Каркас КР23-5	2	3.015-16.94.1-38	227,4
	2	КР25-1	2	-39	
	3	КР29-1	2	-40	
	4	ф6А-I, ℓ=370; 0,08 кг	32	Без черт.	
	5	ф6А-I, ℓ=490; 0,11 кг	13	Без черт.	
КП27-2	1	Каркас КР23-6	2	3.015-16.94.1-38	236,2
	2	КР25-1	2	-39	
	3	КР29-2	2	-40	
	4	ф8А-I, ℓ=370; 0,15 кг	32	Без черт.	
	5	ф6А-I, ℓ=490; 0,11 кг	13	Без черт.	
КП27-3	1	Каркас КР23-8	2	3.015-16.94.1-38	265,6
		Поз. 2,3,4,5 по КП27-2			
КП27-4	1	Каркас КР23-8	2	3.015-16.94.1-38	306,8
	2	КР25-2	2	-39	
	3	КР29-2	2	-40	
	4	ф8А-I, ℓ=370; 0,15 кг	32	Без черт.	
	5	ф6А-I, ℓ=490; 0,11 кг	13	Без черт.	
КП27-5	1	Каркас КР23-9	2	3.015-16.94.1-38	324,9
	2	КР25-2	2	-39	
	3	КР29-2	3	-40	
	4	ф8А-I, ℓ=370; 0,15 кг	32	Без черт.	
	5	ф6А-I, ℓ=490; 0,11 кг	13	Без черт.	
КП28-1	1	Каркас КР26-6	2	3.015-16.94.1-39	256,0
	2	КР28-1	2	-40	
	3	КР29-1	2	-40	
	4	ф6А-I, ℓ=370; 0,08 кг	32	Без черт	
	5	ф6А-I, ℓ=490; 0,11 кг	16	Без черт.	
КП28-2	1	Каркас КР26-5	2	3.015-16.94.1-39	282,2
	2	КР28-2	2	-40	
	3	КР29-1	2	-40	
	4	ф6А-I, ℓ=370; 0,08 кг	32	Без черт.	
	5	ф6А-I, ℓ=490; 0,11 кг	16	Без черт.	
КП28-3	1	Каркас КР26-7	2	3.015-16.94.1-39	300,0
	2	КР28-2	2	-40	
	3	КР29-2	2	-40	
	4	ф8А-I, ℓ=370; 0,15 кг	32	Без черт.	
	5	ф6А-I, ℓ=490; 0,11 кг	16	Без черт.	
КП28-4	1	Каркас КР26-7	2	3.015-16.94.1-39	327,2
	2	КР28-3	2	-40	
		Поз. 3,4,5 по КП28-3			
КП28-5	1	Каркас КР26-8	2	3.015-16.94.1-39	390,4
	2	КР28-4	2	-40	
	3	КР29-2	2	-40	
	4	ф8А-I, ℓ=370; 0,15 кг	32	Без черт.	
	5	ф6А-I, ℓ=490; 0,11 кг	16	Без черт.	
КП28-6	1	Каркас КР26-9	2	3.015-16.94.1-39	410,5
	2	КР28-4	2	-40	
	3	КР29-2	3	-40	
	4	ф8А-I, ℓ=370; 0,15 кг	32	Без черт.	
	5	ф6А-I, ℓ=490; 0,11 кг	16	Без черт.	
КП28-7	1	Каркас КР26-9	2	3.015-16.94.1-39	456,5
	2	КР28-5	2	-40	
	3	КР29-2	3	-40	
	4	ф8А-I, ℓ=370; 0,15 кг	32	Без черт.	
	5	ф6А-I, ℓ=490; 0,11 кг	16	Без черт.	
КП28-8	1	Каркас КР26-10	2	3.015-16.94.1-39	502,5
	2	КР28-5	2	-40	
	3	КР29-2	3	-40	
	4	ф8А-I, ℓ=370; 0,15 кг	32	Без черт.	
	5	ф6А-I, ℓ=490; 0,11 кг	16	Без черт.	

Инв. № подл. | Подпись и дата | Взам. инв. №

Изм. Кол. уч. Лист № док. Подпись Дата

3.015-16.94.1-27

Лист 2

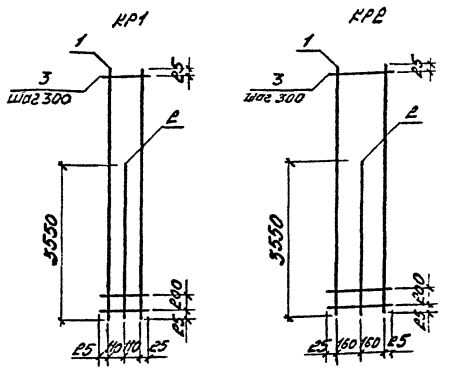

Марка изделия	Поз. дет.	Наименование	Кол.	Масса 1 дет., кг	Масса изделия, кг
КР1-1	1	⌀16А-III ℓ=5950	2	9,4	25,7
	2	⌀16А-III ℓ=3550	1	5,6	
	3	⌀6А-I ℓ=270	21	0,06	
КР1-2	1	⌀20А-III ℓ=5950	2	14,7	39,5
	2	⌀20А-III ℓ=3550	1	8,8	
	3	⌀6А-I ℓ=270	21	0,06	
КР2-1	1	⌀20А-III ℓ=5650	2	13,9	35,0
	2	⌀16А-III ℓ=3550	1	5,6	
	3	⌀6А-I ℓ=370	20	0,08	
КР2-2	1	⌀20А-III ℓ=5650	2	13,9	36,5
	2	⌀18А-III ℓ=3550	1	7,1	
	3	⌀6А-I ℓ=370	20	0,08	
КР2-3	1	⌀22А-III ℓ=5650	2	16,9	41,0
	2	⌀16А-III ℓ=3550	1	5,6	
	3	⌀6А-I ℓ=370	20	0,08	

Марка изделия	Поз. дет.	Наименование	Кол.	Масса 1 дет., кг	Масса изделия, кг
КР2-4	1	⌀22А-III ℓ=5650	2	16,9	42,5
	2	⌀18А-III ℓ=3550	1	7,1	
	3	⌀6А-I ℓ=370	20	0,08	
КР2-5	1	⌀22А-III ℓ=5650	2	16,9	44,2
	2	⌀20А-III ℓ=3550	1	8,8	
	3	⌀6А-I ℓ=370	20	0,08	
КР2-6	1	⌀22А-III ℓ=5650	2	16,9	46,0
	2	⌀22А-III ℓ=3550	1	10,6	
	3	⌀6А-I ℓ=370	20	0,08	
КР2-7	1	⌀25А-III ℓ=5650	2	21,7	55,2
	2	⌀20А-I ℓ=3550	1	8,8	
	3	⌀8А-I ℓ=370	20	0,15	
КР2-8	1	⌀25А-III ℓ=5650	2	21,7	60,0
	2	⌀25А-III ℓ=3550	1	13,6	
	3	⌀8А-I ℓ=370	20	0,15	
КР2-9	1	⌀28А-III ℓ=5650	2	27,3	71,2
	2	⌀25А-III ℓ=3550	1	13,6	
	3	⌀8А-I ℓ=370	20	0,15	
КР2-10	1	⌀28А-III ℓ=5650	2	27,3	74,7
	2	⌀28А-III ℓ=3550	1	17,1	
	3	⌀8А-I ℓ=370	20	0,15	

1. Арматура - по ГОСТ 5781-82.
2. Сварка - по ГОСТ 14098-91-К1-Кт.
3. Предельные отклонения от размеров стержня и выпусков - 2 мм.

Изм.	Кол. уч.	Лист	№ док.	Подпись	Дата
Разраб.		Фролов			15.08
Исполнил		Третьякова			94г
Проверил		Кузина			
Н. контр.		Ильин			

3.015-16.94.1-28

Каркас КР1-1; КР1-2, КР2-1...КР2-10

Стадия	Лист	Листов
Р		1

ЦНИИПРОМЗДАНИЙ

Инв. № подл. | Подпись и дата | Взам. инв. №

Ц 00351-01 49

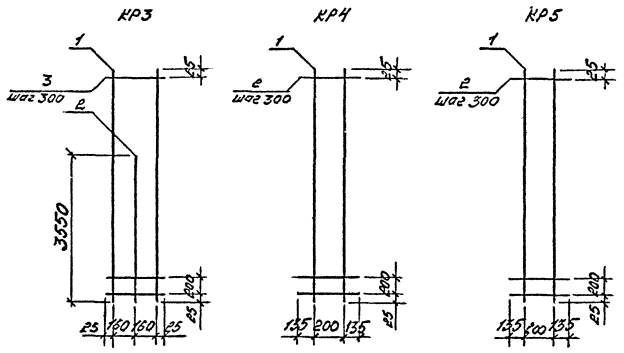

Марка изделия	Поз. дет.	Наименование	Кол	Масса 1 дет., кг	Масса изделия, кг
КР3-4	1	Ф25А-III l=5950	2	22,8	59,4
	2	Ф22А-III l=3550	1	10,6	
	3	Ф8А-I l=370	21	0,15	
КР3-5	1	Ф25А-III l=5950	2	22,8	62,4
	2	Ф25А-III l=3550	1	13,6	
	3	Ф8А-I l=370	21	0,15	
КР4-1	1	Ф25А-III l=5650	2	21,7	47,2
	2	Ф8А-I l=470	20	0,19	
КР4-2	1	Ф28А-III l=5650	2	27,3	58,4
	2	Ф8А-I l=470	20	0,19	
КР5-1	1	Ф18А-III l=6250	2	12,5	27,2
	2	Ф6А-I l=470	22	0,1	
КР5-2	1	Ф20А-III l=6250	2	15,4	33,0
	2	Ф6А-I l=470	22	0,1	
КР5-3	1	Ф25А-III l=6250	2	24,0	52,2
	2	Ф8А-I l=470	22	0,19	

Марка изделия	Поз. дет.	Наименование	Кол	Масса 1 дет., кг	Масса изделия, кг
КР3-1	1	Ф18А-III l=5950	2	11,9	31,1
	2	Ф16А-III l=3550	1	5,6	
	3	Ф6А-I l=370	21	0,08	
КР3-2	1	Ф20А-III l=5950	2	14,7	39,9
	2	Ф20А-III l=3550	1	8,8	
	3	Ф6А-I l=370	21	0,08	
КР3-3	1	Ф22А-III l=5950	2	17,8	47,9
	2	Ф22А-III l=3550	1	10,6	
	3	Ф6А-I l=370	21	0,08	

Инв. № подл. | Подпись и дата | Взам. инв. №

1. Арматура - по ГОСТ 5781-82.
2. Сварка - по ГОСТ 14098-91-К1-Кт.
3. Предельные отклонения от размеров стержня и выпусков - 2 мм.

Изм.	Кол. уч.	Лист	№ док.	Подпись	Дата
Разраб.	Фролов				16.03
Исполнил	Третьяков				94г
Проверил	Кузина				
Н контр.	Ильин				

3.015-16.94.1-29

Каркас КР3-1...КР3-5; КР4-1; КР4-2; КР5-1...КР5-3

Стадия	Лист	Листов
Р		1

ЦНИИПРОМЗДАНИЙ

Ц00351-01 50

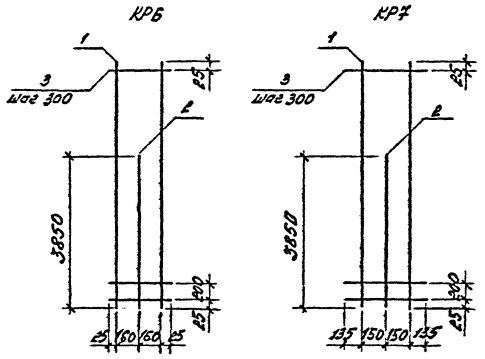

Марка изделия	Поз. дет.	Наименование	Кол.	Масса 1 дет., кг	Масса изделия, кг
КР6-1	1	⌀20А-III ℓ=6250	2	15,4	38,7
	2	⌀16А-III ℓ=3850	1	6,1	
	3	⌀6А-I ℓ=370	22	0,08	
КР6-2	1	⌀20А-III ℓ=6250	2	15,4	40,3
	2	⌀18А-III ℓ=3850	1	7,7	
	3	⌀6А-I ℓ=370	22	0,08	
КР6-3	1	⌀22А-III ℓ=6250	2	18,7	45,3
	2	⌀16А-III ℓ=3850	1	6,1	
	3	6А-I ℓ=370	22	0,08	
КР6-4	1	⌀22А-III ℓ=6250	2	18,7	49,9
	2	⌀20А-III ℓ=3850	1	9,5	
	3	6А-I ℓ=370	22	0,08	
КР6-5	1	⌀22А-III ℓ=6250	2	18,7	50,7
	2	⌀22А-III ℓ=3850	1	11,5	
	3	⌀6А-I ℓ=370	22	0,08	

Марка изделия	Поз. дет.	Наименование	Кол.	Масса 1 дет., кг	Масса изделия, кг
КР6-6	1	⌀25А-III ℓ=6250	2	24,0	57,4
	2	⌀16А-III ℓ=3850	1	6,1	
	3	⌀8А-I ℓ=370	22	0,15	
КР6-7	1	⌀25А-III ℓ=6250	2	24,0	60,8
	2	⌀20А-III ℓ=3850	1	9,5	
	3	⌀8А-I ℓ=370	22	0,15	
КР6-8	1	⌀25А-III ℓ=6250	2	24,0	62,8
	2	⌀22А-III ℓ=3850	1	11,5	
	3	⌀8А-I ℓ=370	22	0,15	
КР6-9	1	⌀25А-III ℓ=6250	2	24,0	66,1
	2	⌀25А-III ℓ=3850	1	14,8	
	3	⌀8А-I ℓ=370	22	0,15	
КР6-10	1	⌀28А-III ℓ=6250	2	30,2	78,5
	2	⌀25А-III ℓ=3850	1	14,8	
	3	⌀8А-I ℓ=370	22	0,15	
КР7-1	1	⌀16А-III ℓ=6250	2	9,9	28,8
	2	⌀16А-III ℓ=3850	1	6,1	
	3	⌀6А-I ℓ=570	22	0,13	
КР7-2	1	⌀20А-III ℓ=6250	2	15,4	43,2
	2	⌀20А-III ℓ=3850	1	9,5	
	3	⌀6А-I ℓ=570	22	0,15	

1. Арматура - по ГОСТ 5781-82.
2. Сварка - по ГОСТ 14098-91-К1-Кт.
3. Предельные отклонения от размеров стержня и выпусков - 2мм.

Изм.	Кол.	Лист	№ док.	Подпись	Дата
Разраб.		Фролов			15.02
Исполн.		Петьяков			94г
Проверил		Кузина			
Н.контр.		Ильин			

3.015-16.94.1-30

Каркас
КР6-1...КР6-10; КР7-1, КР7-2

Стадия	Лист	Листов
Р		1

ЦНИИПРОМЗДАНИЙ

Инв. № подл. | Подпись и дата | Взам. инв. №

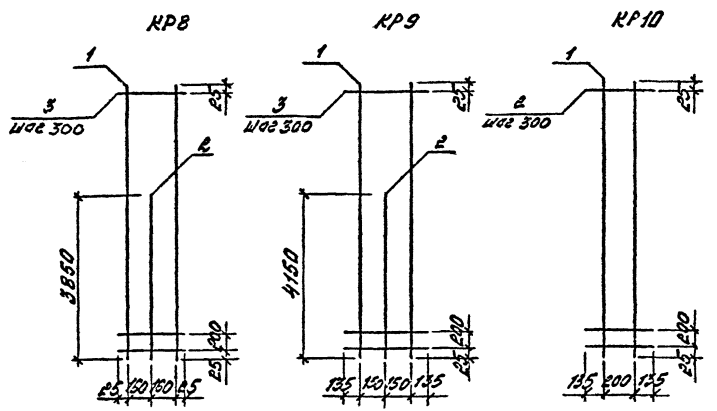

Марка изделия	Поз. дет.	Наименование	Кол.	Масса 1 дет., кг	Масса изделия, кг
КР8-5	1	Ф25А-III ℓ=6550	2	25,2	68,7
	2	Ф25А-III ℓ=3850	1	14,8	
	3	Ф8А-I ℓ=370	23	0,15	
КР8-6	1	Ф28А-III ℓ=6550	2	31,6	85,3
	2	Ф28А-III ℓ=3850	1	18,6	
	3	Ф8А-I ℓ=370	23	0,15	
КР9-1	1	Ф18А-III ℓ=6850	2	13,7	37,2
	2	Ф18А-III ℓ=4150	1	4,3	
	3	Ф8А-I ℓ=570	24	0,23	
КР9-2	1	Ф20А-III ℓ=6850	2	16,9	49,5
	2	Ф20А-III ℓ=4150	1	10,2	
	3	Ф8А-I ℓ=570	24	0,23	
КР10-1	1	Ф16А-III ℓ=6850	2	10,8	24,0
	2	Ф6А-I ℓ=470	24	0,1	
КР10-2	1	Ф18А-III ℓ=6850	2	13,7	29,8
	2	Ф6А-I ℓ=470	24	0,1	
КР10-3	1	Ф22А-III ℓ=6850	2	20,4	43,2
	2	Ф6А-I ℓ=470	24	0,1	
КР10-4	1	Ф28А-III ℓ=6850	2	33,1	70,8
	2	Ф8А-I ℓ=470	24	0,19	

Марка изделия	Поз. дет.	Наименование	Кол.	Масса 1 дет., кг	Масса изделия, кг
КР8-1	1	Ф18А-III ℓ=6550	2	13,1	34,1
	2	Ф16А-III ℓ=3850	1	6,1	
	3	Ф6А-I ℓ=370	23	0,08	
КР8-2	1	Ф20А-III ℓ=6550	2	16,2	41,9
	2	Ф18А-III ℓ=3850	1	7,7	
	3	Ф6А-I ℓ=370	23	0,08	
КР8-3	1	Ф22А-III ℓ=6550	2	19,6	50,3
	2	Ф20А-III ℓ=3850	1	9,5	
	3	Ф6А-I ℓ=370	23	0,08	
КР8-4	1	Ф22А-III ℓ=6550	2	19,5	52,3
	2	Ф22А-III ℓ=3850	1	11,5	
	3	Ф6А-I ℓ=370	23	0,08	

1. Арматура - по ГОСТ 5781-82.
2. Сварка - по ГОСТ 14098-91-К1-Кт.
3. Предельные отклонения от размеров стержня и выпусков - 2 мм.

Изм.	Кол. уч.	Лист	№ док.	Подп.	Дата
Разраб.		Фролов			12.06
Исполнил		Петьякова			94г
Проверил		Кузина			
Н. контр.		Ильин			

3.015-16.94.1-31

Каркас
КР8-1...КР8-6; КР9-1;
КР9-2; КР10-1...КР10-4

Стадия	Лист	Листов
Р		1

ЦНИИПРОМЗДАНИЙ

Инв. № подл. | Подпись и дата | Взам. инв. №

КР11

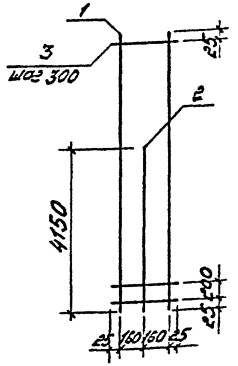

Марка изделия	Поз. дет.	Наименование	Кол.	Масса 1 дет., кг	Масса изделия, кг
КР11-1	1	Ф22А-III ℓ=6850	2	20,4	49,2
	2	Ф16А-III ℓ=4150	1	6,5	
	3	Ф6А-I ℓ=370	24	0,08	
КР11-2	1	Ф22А-III ℓ=6850	2	20,4	51,0
	2	Ф18А-III ℓ=4150	1	8,3	
	3	Ф6А-I ℓ=370	24	0,08	
КР11-3	1	Ф22А-III ℓ=6850	2	20,4	52,9
	2	Ф20А-III ℓ=4150	1	10,2	
	3	Ф6А-III ℓ=370	24	0,08	
КР11-4	1	Ф22А-III ℓ=6850	2	20,4	55,1
	2	Ф22А-III ℓ=4150	1	12,4	
	3	Ф6А-I ℓ=370	24	0,08	
КР11-5	1	Ф25А-III ℓ=6850	2	26,3	64,5
	2	Ф18А-III ℓ=4150	1	8,3	
	3	Ф8А-I ℓ=370	24	0,15	

Марка изделия	Поз. дет.	Наименование	Кол.	Масса 1 дет., кг	Масса изделия, кг
КР11-6	1	Ф25А-III ℓ=6850	2	26,3	66,4
	2	Ф20А-III ℓ=4150	1	10,2	
	3	Ф8А-I ℓ=370	24	0,15	
КР11-7	1	Ф25А-III ℓ=6850	2	26,3	68,6
	2	Ф22А-III ℓ=4150	1	12,4	
	3	Ф8А-I ℓ=370	24	0,15	
КР11-8	1	Ф28А-III ℓ=6850	2	33,1	82,2
	2	Ф22А-III ℓ=4150	1	12,4	
	3	Ф8А-I ℓ=370	24	0,15	
КР11-9	1	Ф28А-III ℓ=6850	2	33,1	85,7
	2	Ф25А-III ℓ=4150	1	15,9	
	3	Ф8А-I ℓ=370	24	0,15	
КР11-10	1	Ф28А-III ℓ=6850	2	33,1	89,8
	2	Ф28А-III ℓ=4150	1	20,0	
	3	Ф8А-I ℓ=370	24	0,15	

1. Арматура - по ГОСТ 5781-82.
2. Сварка - по ГОСТ 14098-91-К1-Кт.
3. Предельные отклонения от размеров стержня и выпусков - 2мм.

Изм	Кол. уч.	Лист	Подп.	Подп.	Дата
Разраб.	Фролов				15.08
Исполнил	Третьякова				94г
Проверил	Кузина				
Н. контр.	Ильин				

3.015-16.94.1-32

Каркас КР11-1... КР11-10

Стадия	Лист	Листов
Р		1

ЦНИИПРОМЗДАНИЙ

Инв. № подл. | Подпись и дата | Взам. инв. №

Ц00351-01 53

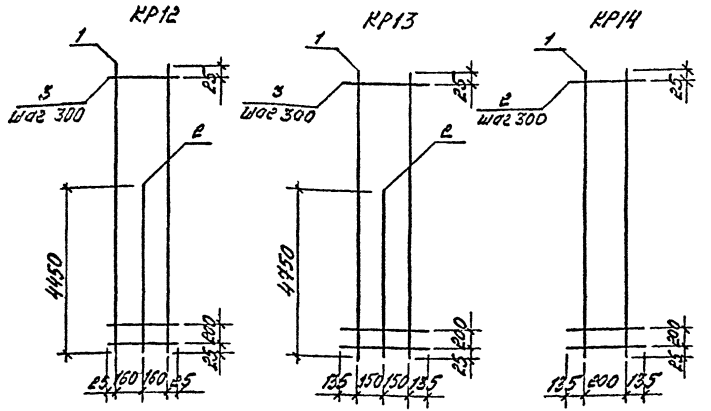

Марка изделия	Поз дет	Наименование	Кол	Масса 1 дет, кг	Масса изделия, кг
КР12-1	1	Ф18А-III ℓ=7150	2	14,3	37,6
	2	Ф16А-III ℓ=4450	1	7,0	
	3	Ф6А-I ℓ=370	25	0,08	
КР12-2	1	Ф20А-III ℓ=7150	2	17,6	46,1
	2	Ф18А-III ℓ=4450	1	8,9	
	3	Ф6А-I ℓ=370	25	0,08	
КР12-3	1	Ф22А-III ℓ=7150	2	21,3	57,9
	2	Ф22А-III ℓ=4450	1	13,3	
	3	Ф6А-I ℓ=370	25	0,08	
КР12-4	1	Ф25А III ℓ=7150	2	27,5	72,1
	2	Ф22А-III ℓ=4450	1	13,3	
	3	Ф8А-I ℓ=370	25	0,15	
КР12-5	1	Ф25А-III ℓ=7150	2	27,5	75,9
	2	Ф25А-III ℓ=4450	1	17,1	
	3	Ф8А-I ℓ=370	25	0,15	

Марка изделия	Поз дет	Наименование	Кол	Масса 1 дет, кг	Масса изделия, кг
КР12-6	1	Ф28А-III ℓ=7150	2	34,5	94,3
	2	Ф28А-III ℓ=4450	1	21,5	
	3	Ф8А-I ℓ=370	25	0,15	
КР13-1	1	Ф20А-III ℓ=8050	2	19,9	57,9
	2	Ф20А-III ℓ=4750	1	11,7	
	3	Ф8А-I ℓ=570	28	0,23	
КР13-2	1	Ф22А-III ℓ=8050	2	24,0	68,6
	2	Ф22А-III ℓ=4750	1	14,2	
	3	Ф8А-I ℓ=570	28	0,23	
КР13-3	1	Ф25А-III ℓ=8050	2	30,9	86,4
	2	Ф25А-III ℓ=4750	1	18,2	
	3	Ф8А-I ℓ=570	28	0,23	
КР14-1	1	Ф16А-III ℓ=8050	2	12,7	28,2
	2	Ф6А-I ℓ=470	28	0,1	
КР14-2	1	Ф18А-III ℓ=8050	2	16,1	35,0
	2	Ф6А-I ℓ=470	28	0,1	
КР14-3	1	Ф22А-III ℓ=8050	2	24,0	53,3
	2	Ф8А-I ℓ=470	28	0,19	
КР14-4	1	Ф25А-III ℓ=8050	2	30,9	67,1
	2	Ф8А-I ℓ=470	28	0,19	

1 Арматура - по ГОСТ 5781-82.
2 Сварка - по ГОСТ 14098-91 - К1-Кт.
3. Предельные отклонения от размеров стержня и выпусков - 2 мм.

Изм	Лист	№ докум	Подпись	Дата	3.015-16.94.1-33
Разраб	Фролов			15.06	Каркас КР12-1.. КР12-6; КР13-1 КР13-3; КР14-1 КР14-4
Исполн	Третьяк			94г	
Проверил	Кузина				
Н контр	Ильин				

Стадия	Лист	Листов
Р		1

ЦНИИПРОМЗДАНИЙ

Инв № подл | Подпись и дата | Взам. инв №

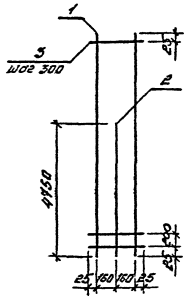

Марка изделия	Поз. дет.	Наименование	Кол.	Масса 1 дет., кг	Масса изделия, кг
КР15-1	1	⌀22А-III ℓ=8050	2	24,0	54,7
	2	⌀16А-III ℓ=4750	1	7,5	
	3	⌀6А-I ℓ=370	28	0,08	
КР15-2	1	⌀22А-III ℓ=8050	2	24,0	59,7
	2	⌀18А-III ℓ=4750	1	8,5	
	3	⌀6А-I ℓ=370	28	0,08	
КР15-3	1	⌀22А-III ℓ=8050	2	24,0	61,9
	2	⌀20А-III ℓ=4750	1	11,7	
	3	⌀6А-I ℓ=370	28	4,08	
КР15-4	1	⌀22А-III ℓ=8050	2	24,0	64,4
	2	⌀22А-III ℓ=4750	1	14,2	
	3	⌀6А-I ℓ=370	28	0,08	
КР15-5	1	⌀25А-III ℓ=8050	2	30,9	75,5
	2	⌀18А-III ℓ=4750	1	9,5	
	3	⌀8А-I ℓ=370	28	0,15	

Марка изделия	Поз. дет.	Наименование	Кол.	Масса 1 дет., кг	Масса изделия, кг
КР15-6	1	⌀25А-III ℓ=8050	2	30,9	80,2
	2	⌀22А-III ℓ=4750	1	14,2	
	3	⌀8А-I ℓ=370	28	0,15	
КР15-7	1	⌀25А-III ℓ=8050	2	30,9	84,2
	2	⌀25А-III ℓ=4750	1	18,2	
	3	⌀8А-I ℓ=370	28	0,15	
КР15-8	1	⌀28А-III ℓ=8050	2	38,9	96,2
	2	⌀22А-III ℓ=4750	1	14,2	
	3	⌀8А-I ℓ=370	28	0,15	
КР15-9	1	⌀28А-III ℓ=8050	2	38,9	100,2
	2	⌀25А-III ℓ=4750	1	18,2	
	3	⌀8А-I ℓ=370	28	0,15	
КР15-10	1	⌀28А-III ℓ=8050	2	38,9	104,9
	2	⌀22А-III ℓ=4750	1	22,9	
	3	⌀8А-I ℓ=370	28	0,15	

1. Арматура - по ГОСТ 5781-82.
2. Сварка - по ГОСТ 14098-91-К1-Кт.
3. Предельные отклонения от размеров стержня и выпусков-6мм.

Изм.	Кол.уч.	Лист	№ док.	Подп.
Разраб.	Фролов			06.88
Исполнил	Гетманов			06.88
Провер.	Кузьма			
Н.контр.	Шабин			

3.015-16.94.1-34

Каркас КР15-1 .. КР15-10

Стадия	Лист	Листов
Р		

ЦНИИПРОМЗДАНИЙ

Инв. № подл. | Подп. и дата | Взам. инв. №

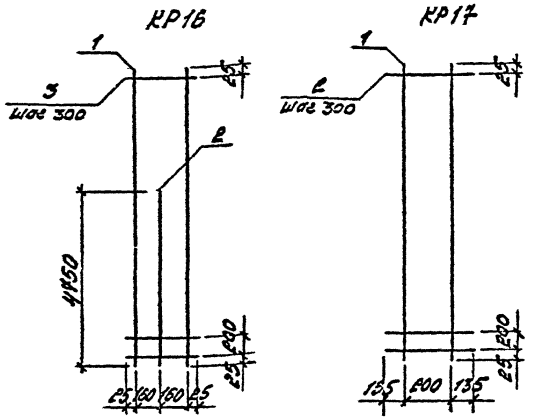

Марка изделия	Поз. дет.	Наименование	Кол.	Масса 1 дет., кг	Масса изделия, кг
КР16-6	1	⌀28А-III ℓ=8350	2	40,3	103,2
	2	⌀25А-III ℓ=4750	1	18,2	
	3	⌀8А-I ℓ=370	29	0,15	
КР16-7	1	⌀28А-III ℓ=8350	2	40,3	107,9
	2	⌀28А-III ℓ=4750	1	22,9	
	3	⌀8А-I ℓ=370	29	0,15	
КР17-1	1	⌀16А-III ℓ=8350	2	13,2	29,3
	2	⌀6А-I ℓ=470	29	0,1	
КР17-2	1	⌀18А-III ℓ=8350	2	16,7	38,9
	2	⌀8А-I ℓ=470	29	0,19	
КР17-3	1	⌀25А-III ℓ=8350	2	32,1	69,7
	2	⌀8А-I ℓ=470	29	0,19	

Марка изделия	Поз. дет.	Наименование	Кол.	Масса 1 дет., кг	Масса изделия, кг
КР16-1	1	⌀18А-III ℓ=8350	2	16,7	43,2
	2	⌀16А-III ℓ=4750	1	7,5	
	3	⌀6А-I ℓ=370	29	0,08	
КР16-2	1	⌀20А-III ℓ=8350	2	20,6	55,2
	2	⌀20А-III ℓ=4750	1	11,7	
	3	⌀6А-I ℓ=370	29	0,08	
КР16-3	1	⌀22А-III ℓ=8350	2	24,9	63,8
	2	⌀20А-III ℓ=4750	1	11,7	
	3	⌀6А-I ℓ=370	29	0,08	
КР16-4	1	⌀22А-III ℓ=8350	2	24,9	66,3
	2	⌀22А-III ℓ=4750	1	14,2	
	3	⌀6А-I ℓ=370	29	0,08	
КР16-5	1	⌀25А-III ℓ=8350	2	32,1	86,8
	2	⌀25А-III ℓ=4750	1	18,2	
	3	⌀8А-I ℓ=370	29	0,15	

1. Арматура - по ГОСТ 5781-82.
2. Сварка - по ГОСТ 14098-91-К1-Кт.
3. Предельные отклонения от размеров стержня и выпусков - 2 мм.

Изм	Лист	Лист	№ док	Подпись	Дата
Разраб		Фролов			15.06
Исполнил		Третьяков			94 г
Проверил		Кузина			
Н контр		Ильин			

3.015-16.94.1-35

Каркас
КР16-1 ... КР16-7;
КР17-1 ... КР17-3

Стадия	Лист	Листов
1		Р

ЦНИИПРОМЗДАНИЙ

Инв. № подл. | Подпись и дата | Взам. инв. №

КР18-1...КР18-13

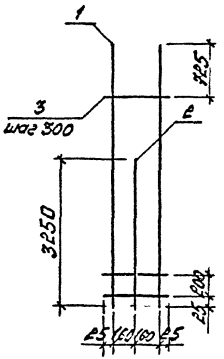

КР18-14

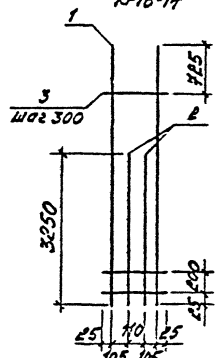

Масса изделия	Поз. дет.	Наименование	Кол.	Масса 1 дет., кг	Масса изделия, кг
КР18-1	1	⌀18А-III ℓ=5750	2	11,5	29,5
	2	⌀16А-III ℓ=3250	1	5,1	
	3	⌀6А-I ℓ=370	18	0,08	
КР18-2	1	⌀18А-III ℓ=5750	2	11,5	30,9
	2	⌀18А-III ℓ=3250	1	6,5	
	3	⌀6А-I ℓ=370	18	0,08	
КР18-3	1	⌀20А-III ℓ=5750	2	14,2	36,3
	2	⌀18А-III ℓ=3250	1	6,5	
	3	⌀6А-I ℓ=370	18	0,08	
КР18-4	1	⌀20А-III ℓ=5750	2	14,2	37,8
	2	⌀20А-III ℓ=3250	1	8,0	
	3	⌀6А-I ℓ=370	18	0,08	
КР18-5	1	⌀22А-III ℓ=5750	2	17,2	40,9
	2	⌀16А-III ℓ=3250	1	5,1	
	3	⌀6А-I ℓ=370	18	0,08	
КР18-6	1	⌀22А-III ℓ=5750	2	17,2	42,3
	2	⌀18А-III ℓ=3250	1	6,5	
	3	⌀6А-I ℓ=370	18	0,08	
КР18-7	1	⌀22А-III ℓ=5750	2	17,2	43,8
	2	⌀20А-III ℓ=3250	1	8,0	
	3	⌀6А-I ℓ=370	18	0,08	

Марка изделия	Поз. дет.	Наименование	Кол.	Масса 1 дет., кг	Масса изделия, кг
КР18-8	1	⌀22А-III ℓ=5750	2	17,2	45,5
	2	⌀22А-III ℓ=3250	1	9,7	
	3	⌀6А-I ℓ=370	18	0,08	
КР18-9	1	⌀25А-III ℓ=5750	2	22,1	56,6
	2	⌀22А-III ℓ=3250	1	9,7	
	3	⌀8А-I ℓ=370	18	0,15	
КР18-10	1	⌀25А-III ℓ=5750	2	22,1	59,4
	2	⌀25А-III ℓ=3250	1	12,5	
	3	⌀8А-I ℓ=370	18	0,15	
КР18-11	1	⌀28А-III ℓ=5750	2	27,8	68,0
	2	⌀22А-III ℓ=3250	1	9,7	
	3	⌀8А-I ℓ=370	18	0,15	
КР18-12	1	⌀28А-III ℓ=5750	2	27,8	70,8
	2	⌀25А-III ℓ=3250	1	12,5	
	3	⌀8А-I ℓ=370	18	0,15	
КР18-13	1	⌀28А-III ℓ=5750	2	27,8	74,0
	2	⌀28А-III ℓ=3250	1	15,7	
	3	⌀8А-I ℓ=370	18	0,15	
КР18-14	1	⌀28А-III ℓ=5750	2	27,8	89,7
	2	⌀28А-III ℓ=3250	2	15,7	
	3	⌀8А-I ℓ=370	18	0,15	

1. Арматура - по ГОСТ 5781-82.
2. Сварка - по ГОСТ 14098-91-К1-Кт.
3. Предельные отклонения от размеров стержня и выпусков - 2 мм.

Изм.	Кол. уч.	Лист	№ док.	Подпись	Дата
Разраб.		Фролов			15.08
Исполнил		Третьякова			94г
Проверил		Кузина			
Н. контр.		Ильин			

3.015-16.94.1-36

Каркас КР18-1... КР18-14

Стадия	Лист	Листов
Р		1

ЦНИИПРОМЗДАНИЙ

Инв. № подл. | Подпись и дата | Взам. инв. №

КР19

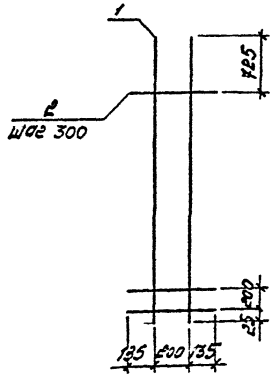

КР20

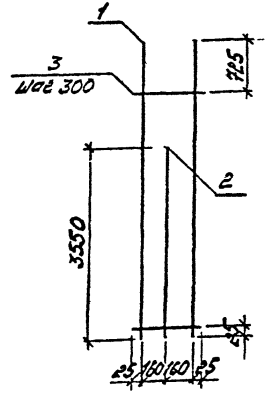

Марка изделия	Поз. дет.	Наименование	Кол.	Масса 1 дет., кг	Масса изделия, кг
КР19-1	1	Ф18А-III l=5750	2	11,5	24,8
	2	Ф6А-I l=470	18	0,1	
КР19-2	1	Ф20А-III l=5750	2	14,2	30,2
	2	Ф6А-I l=470	18	0,1	
КР19-3	1	Ф22А-III l=5750	2	17,2	36,2
	2	Ф6А-I l=470	18	0,1	
КР19-4	1	Ф25А-III l=5750	2	22,1	47,6
	2	Ф8А-I l=470	18	0,19	
КР19-5	1	Ф28А-III l=5750	2	27,8	59,0
	2	Ф8А-I l=470	18	0,19	
КР20-1	1	Ф18А-III l=6150	2	12,3	33,2
	2	Ф18А-III l=3550	1	7,1	
	3	Ф6А-I l=370	19	0,08	
КР20-2	1	Ф20А-III l=6150	2	15,2	40,7
	2	Ф20А-III l=3550	1	8,8	
	3	Ф6А-I l=370	19	0,08	
КР20-3	1	Ф22А-III l=6150	2	18,4	47,1
	2	Ф20А-III l=3550	1	8,8	
	3	Ф6А-I l=370	19	0,08	
КР20-4	1	Ф22А-III l=6150	2	18,4	48,9
	2	Ф22А-III l=3550	1	10,6	
	3	Ф6А-I l=370	19	0,08	

Марка изделия	Поз. дет.	Наименование	Кол.	Масса 1 дет., кг	Масса изделия, кг
КР20-5	1	Ф25А-III l=6150	2	23,6	57,2
	2	Ф18А-III l=3550	1	7,1	
	3	Ф8А-I l=370	19	0,15	
КР20-6	1	Ф25А-III l=6150	2	23,6	58,9
	2	Ф20А-III l=3550	1	8,8	
	3	Ф8А-I l=370	19	0,15	
КР20-7	1	Ф25А-III l=6150	2	23,6	60,7
	2	Ф22А-III l=3550	1	10,6	
	3	Ф8А-I l=370	19	0,15	
КР20-8	1	Ф25А-III l=6150	2	23,6	63,7
	2	Ф25А-III l=3550	1	13,6	
	3	Ф8А-I l=370	19	0,15	
КР20-9	1	Ф28А-III l=6150	2	29,7	72,9
	2	Ф22А-III l=3550	1	10,6	
	3	Ф8А-I l=370	19	0,15	
КР20-10	1	Ф28А-III l=6150	2	29,7	75,9
	2	Ф25А-III l=3550	1	13,6	
	3	Ф8А-I l=370	19	0,15	
КР20-11	1	Ф28А-III l=6150	2	29,7	79,4
	2	Ф28А-III l=3550	1	17,1	
	3	Ф8А-I l=370	19	0,15	

1. Арматура - по ГОСТ 5781-82.
2. Сварка - по ГОСТ 14098-91-К1-Кт.
3. Предельные отклонения от размеров стержня и выпусков - 2мм.

Изм.	Кол. уч.	Лист	№ док.	Подпись	Дата
Разраб.		Фролов			15.08.
Исполнил		Третьяков			94г.
Проверил		Кузина			
Н.контр.		Ильин			

3.015-16.94.1-37

Каркас КР19-1 ... КР19-5; КР20-1 ... КР20-10

Стадия	Лист	Листов
Р		1

ЦНИИПРОМЗДАНИЙ

Инв. № подл. | Подпись и дата | Взам. инв. №

КР21; КР22

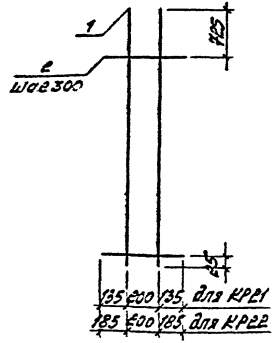

КР23

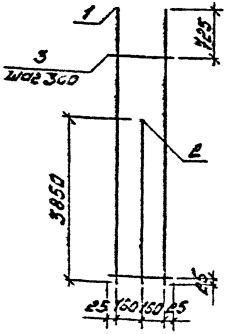

Марка изделия	Поз. дет.	Наименование	Кол.	Масса 1 дет., кг	Масса изделия, кг
КР21-1	1	⌀16А-III ℓ=6150	2	9,7	21,7
	2	⌀6А-I ℓ=470	19	0,10	
КР21-2	1	⌀18А-III ℓ=6150	2	12,3	26,5
	2	⌀6А-I ℓ=470	19	0,10	
КР21-3	1	⌀20А-III ℓ=6150	2	15,2	32,3
	2	⌀6А-I ℓ=470	19	0,10	
КР21-4	1	⌀22А-III ℓ=6150	2	18,4	40,4
	2	⌀8А-I ℓ=470	19	0,19	
КР21-5	1	⌀25А-III ℓ=6150	2	23,6	50,8
	2	⌀8А-I ℓ=470	19	0,19	
КР22-1	1	⌀25А-III ℓ=6150	2	23,6	51,6
	2	⌀8А-I ℓ=570	19	0,23	
КР22-2	1	⌀28А-III ℓ=6150	2	29,7	63,8
	2	⌀8А-I ℓ=570	19	0,23	
КР23-1	1	⌀18А-III ℓ=6750	2	13,5	36,4
	2	⌀18А-III ℓ=3850	1	7,7	
	3	⌀6А-I ℓ=370	21	0,08	
КР23-2	1	⌀20А-III ℓ=6750	2	16,6	44,4
	2	⌀20А-III ℓ=3850	1	9,5	
	3	⌀6А-I ℓ=370	21	0,08	

Марка изделия	Поз. дет.	Наименование	Кол.	Масса 1 дет., кг	Масса изделия, кг
КР23-3	1	⌀22А-III ℓ=6750	2	20,1	53,4
	2	⌀22А-III ℓ=3850	1	11,5	
	3	⌀6А-I ℓ=370	21	0,08	
КР23-4	1	⌀25А-III ℓ=6750	2	25,9	62,7
	2	⌀18А-III ℓ=3850	1	7,7	
	3	⌀8А-I ℓ=370	21	0,15	
КР23-5	1	⌀25А-III ℓ=6750	2	25,9	64,5
	2	⌀20А-III ℓ=3850	1	9,5	
	3	⌀8А-I ℓ=370	21	0,15	
КР23-6	1	⌀25А-III ℓ=6750	2	25,9	66,5
	2	⌀22А-III ℓ=3850	1	11,5	
	3	⌀8А-I ℓ=370	21	0,15	
КР23-7	1	⌀25А-III ℓ=6750	2	25,9	69,8
	2	⌀25А-III ℓ=3850	1	14,8	
	3	⌀8А-I ℓ=370	21	0,15	
КР23-8	1	⌀28А-III ℓ=6750	2	32,6	83,2
	2	⌀25А-III ℓ=3850	1	14,8	
	3	⌀8А-I ℓ=370	21	0,15	
КР23-9	1	⌀28А-III ℓ=6750	2	32,6	87,0
	2	⌀28А-III ℓ=3850	1	18,6	
	3	⌀8А-I ℓ=370	21	0,15	

1. Арматура - по ГОСТ 5781-82
2. Сварка - по ГОСТ 14098-91-К1-Кт.
3. Предельные отклонения от размеров стержня и выпусков - 2мм.

Изм	Кол.	Лист	№ док.	Подпись	Дата
Разраб		Фролов			15.08
Исполнил		Третьяков			94г
Проверил		Кузьмин			
Н. контр.		Ильин			

3.015-16.94.1-38

Каркас
КР21-1.. КР21-5, КР22-1;
КР22-2, КР23-1.. КР23-9

Стадия	Лист	Листов
Р		1

ЦНИИПРОМЗДАНИЙ

Инв. № подл. | Подпись и дата | Взам. инв. №

КР24; КР25

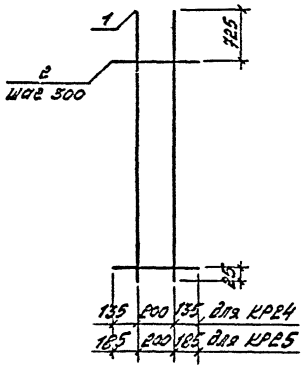

Марка изделия	Поз. дет.	Наименование	Кол.	Масса 1 дет., кг	Масса изделия, кг
КР24-1	1	ф20А-IV ℓ=6750	2	16,6	36,2
	2	ф8А-I ℓ=470	21	0,19	
КР24-2	1	ф25А-IV ℓ=6750	2	25,9	55,8
	2	ф8А-I ℓ=470	21	0,19	
КР25-1	1	ф20А-IV ℓ=6750	2	16,6	38,0
	2	ф8А-I ℓ=570	21	0,23	
КР25-2	1	ф25А-IV ℓ=6750	2	25,9	56,6
	2	ф8А-I ℓ=570	21	0,23	
КР26-1	1	ф18А-IV ℓ=7950	2	15,9	43,3
	2	ф18А-IV ℓ=4750	1	9,5	
	3	ф6А-I ℓ=370	25	0,08	
КР26-2	1	ф20А-IV ℓ=7950	2	19,6	50,7
	2	ф18А-IV ℓ=4750	1	9,5	
	3	ф6А-I ℓ=370	25	0,08	
КР26-3	1	ф22А-IV ℓ=7950	2	23,7	58,9
	2	ф18А-IV ℓ=4750	1	9,5	
	3	ф6А-I ℓ=370	25	0,08	

Марка изделия	Поз дет	Наименование	Кол.	Масса 1 дет., кг	Масса изделия, кг
КР26-4	1	ф22А-IV ℓ=7950	2	23,7	61,1
	2	ф20А-IV ℓ=4750	1	11,7	
	3	ф6А-I ℓ=370	25	0,08	
КР26-5	1	ф25А-IV ℓ=7950	2	30,5	76,5
	2	ф20А-IV ℓ=4750	1	11,7	
	3	ф8А-I ℓ=370	25	0,15	
КР26-6	1	ф25А-IV ℓ=7950	2	30,5	73,0
	2	ф22А-IV ℓ=4750	1	14,2	
	3	ф8А-I ℓ=370	25	0,15	
КР26-7	1	ф25А-IV ℓ=7950	2	30,5	83,0
	2	ф25А-IV ℓ=4750	1	18,2	
	3	ф8А-I ℓ=370	25	0,15	
КР26-8	1	ф28А-IV ℓ=7950	2	38,4	98,8
	2	ф25А-IV ℓ=4750	1	18,2	
	3	ф8А-I ℓ=370	25	0,15	
КР26-9	1	ф28А-IV ℓ=7950	2	38,4	103,6
	2	ф28А-IV ℓ=4750	1	23,0	
	3	ф8А-I ℓ=570	25	0,15	
КР26-10	1	ф28А-IV ℓ=7950	2	38,4	126,6
	2	ф28А-IV ℓ=4750	2	23,0	
	3	ф8А-I ℓ=570	25	0,15	

КР26-1...КР26-9

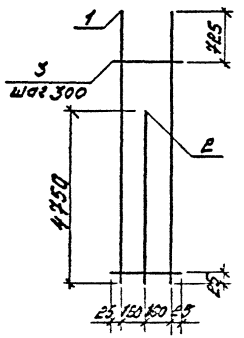

КР26-10

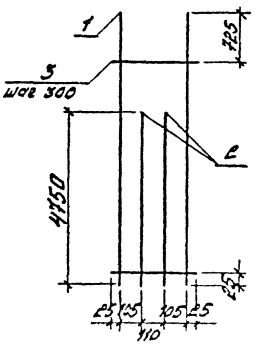

1. Арматура - по ГОСТ 5781-82.
2. Сварка - по ГОСТ 14098-91-К1-Кт.
3. Предельные отклонения от размеров стержней и выпусков - 2 мм.

Инв. № подл. | Подпись и дата | Взам. инв. №

Нач. отд.		Усп.	Ивк	10-11	Дата
Разраб.		Фролова			Лист
Н. контр.		Игошин			Листов
Гл. спец.		Кузина			
Гл. инж.		Петрякова			

3.015-16.94.1-39

Каркас
КР24-1, КР24-2; КР25-1, КР25-2,
КР26-1... КР26-10

Стадия	Лист	Листов
Р		1

ЦНИИПРОМЗДАНИЙ

Ц.00351-01 ОС

КР27; КР28-1...КР28-4

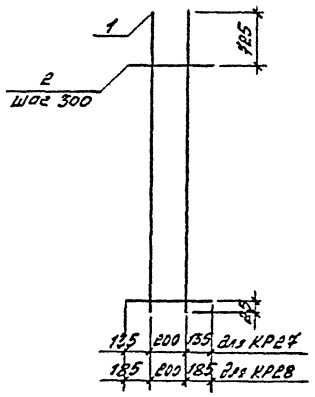

КР28-5

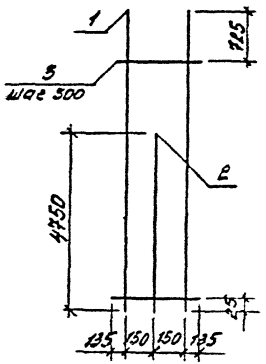

КР29

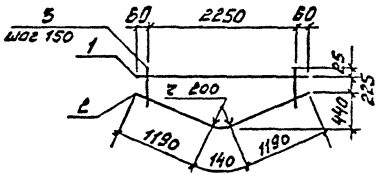

Марка изделия	Поз. дет.	Наименование	Кол.	Масса 1 дет., кг	Масса изделия, кг
КР27-1	1	⌀18А-III ℓ=7950	2	15,9	34,3
	2	⌀6А-I ℓ=470	25	0,10	
КР27-2	1	⌀20А-III ℓ=7950	2	19,6	41,7
	2	⌀6А-I ℓ=470	25	0,10	
КР27-3	1	⌀22А-III ℓ=7950	2	23,7	52,2
	2	⌀8А-I ℓ=470	25	0,19	
КР27-4	1	⌀25А-III ℓ=7950	2	30,5	65,8
	2	⌀8А-I ℓ=470	25	0,19	
КР27-5	1	⌀28А-III ℓ=7950	2	38,4	81,6
	2	⌀8А-I ℓ=470	25	0,19	

Марка изделия	Поз. дет.	Наименование	Кол.	Масса 1 дет., кг	Масса изделия, кг
КР28-1	1	⌀18А-III ℓ=7950	2	15,9	37,6
	2	⌀8А-I ℓ=570	25	0,23	
КР28-2	1	⌀22А-III ℓ=7950	2	23,7	53,2
	2	⌀8А-I ℓ=570	25	0,23	
КР28-3	1	⌀25А-III ℓ=7950	2	30,5	66,8
	2	⌀8А-I ℓ=570	25	0,23	
КР28-4	1	⌀28А-III ℓ=7950	2	38,4	82,6
	2	⌀8А-I ℓ=570	25	0,23	
КР28-5	1	⌀28А-III ℓ=7950	2	38,4	105,6
	2	⌀28А-III ℓ=4750	1	23,0	
	3	⌀8А-I ℓ=570	25	0,23	
КР29-1	1	⌀20А-III ℓ=2370	1	5,8	9,2
	2	⌀10А-I ℓ=2520	1	1,6	
	3	⌀6А-I, ℓ=300...670 через 200	16	0,11	
КР29-2	1	⌀22А-III ℓ=2370	1	7,1	10,5
	2	⌀10А-I ℓ=2520	1	1,6	
	3	⌀6А-I, ℓ=300...670 через 200	16	0,11	

1. Арматура - по ГОСТ 5781-82.
2. Сварка - по ГОСТ 14098-91-К1-Кт.
3. Предельные отклонения от размеров стержня и выпусков - 2 мм.

Изм.	Кол. уч.	Лист	№ док.	Подпись	Дата
Разраб.	Фролов				15.06
Исполнил	Третьякова				94 г.
Проверил	Кузина				
Н контр.	Ильин				

3.015-16.94.1-40

Каркас КР27-1...КР27-5; КР28-1...КР28-5, КР29-1, КР29-2

Стадия	Лист	Листов
Р		1

ЦНИИПРОМЗДАНИЙ

Инв. № подл. | Подпись и дата | Взам. инв. №

4.00351-01 61

Марка колонны	Изделия арматурные													Изделия закладные								Общий расход
	Арматура класса													Арматура класса			Прокат марки					
	А-I			А-III										А-II			Ст3сп5					
	ГОСТ 5781-82													ГОСТ 5781-82			ГОСТ 19903-74		ГОСТ 10704-91			
	⌀6	⌀8	Итого	⌀12	⌀14	⌀16	⌀18	⌀20	⌀22	⌀25	⌀28	Итого	Всего	⌀8	⌀16	Итого	δ=8	δ=10	Гр. ⌀32	Итого	Всего	
К1-1	5,1	—	5,1	—	—	60,0	—	—	—	—	—	60,0	65,1	—	2,2	2,2	—	6,6	2,0	8,6	10,8	75,9
К1-2	5,1	—	5,1	—	—	—	—	94,0	—	—	—	94,0	99,1	—	2,2	2,2	—	6,6	2,0	8,6	10,8	109,9
К2-1	6,4	—	6,4	6,4	—	11,2	—	55,6	—	—	—	73,2	79,6	—	2,2	2,2	—	11,9	2,6	14,5	16,7	96,3
К2-2	6,4	—	6,4	—	—	—	14,2	55,6	—	—	—	69,8	82,5	—	2,2	2,2	—	11,9	2,6	14,5	16,7	99,3
К2-3	6,4	—	6,4	—	—	—	28,4	55,6	—	—	—	84,0	90,4	—	2,2	2,2	—	11,9	2,6	14,5	16,7	107,1
К2-4	6,4	—	6,4	—	—	22,4	—	—	67,6	—	—	90,0	96,4	—	2,2	2,2	—	11,9	2,6	14,5	16,7	113,1
К2-5	6,4	—	6,4	—	—	—	14,2	—	88,8	—	—	103,0	109,4	—	2,2	2,2	—	11,9	2,6	14,5	16,7	126,1
К2-6	6,4	—	6,4	—	—	—	—	—	110,0	—	—	110,0	116,4	—	2,2	2,2	—	11,9	2,6	14,5	16,7	133,1
К2-7	—	12,0	12,0	—	—	—	—	35,2	—	86,8	—	122,0	134,0	—	2,2	2,2	—	11,9	2,6	14,5	16,7	150,7
К2-8	—	12,0	12,0	—	—	—	—	—	—	141,2	—	141,2	153,2	—	2,2	2,2	—	11,9	2,6	14,5	16,7	169,9
К2-9	—	12,0	12,0	—	—	—	—	—	—	54,4	101,2	163,6	175,6	—	2,2	2,2	—	11,9	2,6	14,5	16,7	192,3
К3-1	6,8	—	6,8	6,4	—	11,2	47,6	—	—	—	—	65,2	72,0	—	2,2	2,2	—	11,9	2,6	14,5	16,7	88,7
К3-2	6,8	—	6,8	6,4	—	—	—	76,4	—	—	—	82,8	89,6	—	2,2	2,2	—	11,9	2,6	14,5	16,7	105,3
К3-3	6,8	—	6,8	—	—	11,2	—	—	92,4	—	—	103,6	110,4	—	2,2	2,2	—	11,9	2,6	14,5	16,7	127,1
К3-4	—	12,8	12,8	—	—	—	—	—	42,4	91,2	—	133,6	146,4	—	2,2	2,2	—	11,9	2,6	14,5	16,7	163,1
К3-5	—	12,8	12,8	—	—	—	—	—	—	145,6	—	145,6	158,4	—	2,2	2,2	—	11,9	2,6	14,5	16,7	175,1
К4-1	7,2	—	7,2	—	—	24,4	—	61,6	—	—	—	86,0	93,2	—	2,2	2,2	—	11,9	2,6	14,5	16,7	109,9
К4-2	7,2	—	7,2	—	—	—	30,8	61,6	—	—	—	92,4	99,6	—	2,2	2,2	—	11,9	2,6	14,5	16,7	116,3
К4-3	7,2	—	7,2	—	—	24,4	—	—	74,8	—	—	99,2	106,4	—	2,2	2,2	—	11,9	2,6	14,5	16,7	123,1
К4-4	7,2	—	7,2	—	—	—	—	38,0	74,8	—	—	112,8	120,0	—	2,2	2,2	—	11,9	2,6	14,5	16,7	136,7
К4-5	7,2	—	7,2	—	—	—	—	—	120,8	—	—	120,8	128,0	—	2,2	2,2	—	11,9	2,6	14,5	16,7	144,7
К4-6	—	13,2	13,2	—	—	24,4	—	—	—	96,0	—	120,4	133,6	—	2,2	2,2	—	11,9	2,6	14,5	16,7	150,3

Инв.№ подл. | Подп. и дата | Взам.инв.№

Изм.	Кол.уч.	Лист	№док.	Подп.
Разраб.	Фролов			
Исполнил	Третьякова			
Проверил	Кузина			
Н.контр.	Ильин			

3.015-13.91.1-РС

Ведомость расхода стали на колонну, кг

Стадия	Лист	Листов
Р	1	7

ЦНИИПРОМЗДАНИЙ

Марка колонны	Изделия арматурные													Изделия закладные								Общий расход
	Арматура класса												Всего	Арматура класса			Прокат марки				Всего	
	А-I			А-III										А-III			С245					
	ГОСТ 5781-82													ГОСТ 5781-82		Итого	ГОСТ 19903-74		ГОСТ 10704-91	Итого		
	Ф6	Ф8	Итого	Ф12	Ф14	Ф16	Ф18	Ф20	Ф22	Ф25	Ф28	Итого		Ф8	Ф16		δ=8	δ=10	Тр Ф32			
К4-7	—	13,2	13,2	—	—	—	—	38,0	—	96,0	—	134,0	147,2	—	2,2	2,2	—	11,9	2,6	14,5	16,7	163,9
К4-8	—	13,2	13,2	—	—	—	—	—	46,0	96,0	—	142,0	155,2	—	2,2	2,2	—	11,9	2,6	14,5	16,7	171,9
К4-9	—	13,2	13,2	—	—	—	—	13,0	—	135,6	—	144,6	157,8	—	2,2	2,2	—	11,9	2,6	14,5	16,7	174,5
К4-10	—	13,2	13,2	—	—	—	—	—	—	155,2	—	155,2	168,4	—	2,2	2,2	—	11,9	2,6	14,5	16,7	185,1
К5-1	7,2	—	7,2	6,8	—	12,2	52,4	—	—	—	—	—	78,6	—	2,2	2,2	—	11,9	2,6	14,5	16,7	95,3
К5-2	7,2	—	7,2	6,8	—	—	15,4	24,8	—	—	—	—	94,2	—	2,2	2,2	—	11,9	2,6	14,5	16,7	110,9
К5-3	7,2	—	7,2	—	—	—	—	19,0	78,0	—	—	—	111,0	—	2,2	2,2	—	11,9	2,6	14,5	16,7	127,7
К5-4	7,2	—	7,2	—	—	—	—	19,0	101,0	—	—	—	127,2	—	2,2	2,2	—	11,9	2,6	14,5	16,7	143,9
К5-5	—	14,0	14,0	—	—	—	—	—	—	160,0	—	—	174,0	—	2,2	2,2	—	11,9	2,6	14,5	16,7	190,7
К5-6	—	14,0	14,0	—	—	—	—	—	—	—	200,8	200,8	214,8	—	2,2	2,2	—	11,9	2,6	14,5	16,7	231,5
К6-1	7,6	—	7,6	—	—	26,0	—	—	81,6	—	—	107,6	115,2	—	2,2	2,2	—	11,9	2,6	14,5	16,7	131,9
К6-2	7,6	—	7,6	—	—	—	33,2	—	81,6	—	—	114,8	122,4	—	2,2	2,2	—	11,9	2,6	14,5	16,7	139,1
К6-3	7,6	—	7,6	—	—	—	—	40,8	81,6	—	—	122,4	130,0	—	2,2	2,2	—	11,9	2,6	14,5	16,7	146,7
К6-4	7,6	—	7,6	—	—	—	—	—	131,2	—	—	131,2	138,8	—	2,2	2,2	—	11,9	2,6	14,5	16,7	155,5
К6-5	—	14,4	14,4	—	—	—	32,2	—	—	105,2	—	137,4	151,8	—	2,2	2,2	—	11,9	2,6	14,5	16,7	168,5
К6-6	—	14,4	14,4	—	—	—	—	40,8	—	105,2	—	146,0	160,4	—	2,2	2,2	—	11,9	2,6	14,5	16,7	177,1
К6-7	—	14,4	14,4	—	—	—	—	20,4	24,8	105,2	—	150,4	164,8	—	2,2	2,2	—	11,9	2,6	14,5	16,7	181,5
К6-8	—	14,4	14,4	—	—	—	—	—	49,6	105,2	—	154,8	169,2	—	2,2	2,2	—	11,9	2,6	14,5	16,7	185,9
К6-9	—	14,4	14,4	—	—	—	16,6	—	24,8	132,4	—	173,8	188,2	—	2,2	2,2	—	11,9	2,6	14,5	16,7	204,9
К6-10	—	14,4	14,4	—	—	—	—	—	24,8	31,8	132,4	189,0	203,4	—	2,2	2,2	—	11,9	2,6	14,5	16,7	220,1
К7-1	8,0	—	8,0	8,0	—	14,0	57,2	—	—	—	—	79,2	87,2	—	2,2	2,2	—	11,9	2,6	14,5	16,7	103,9
К7-2	8,0	—	8,0	—	—	—	17,8	70,4	—	—	—	88,2	104,2	—	2,2	2,2	—	11,9	2,6	14,5	16,7	120,9
К7-3	8,0	—	8,0	8,0	—	—	—	—	111,8	—	—	111,8	127,8	—	2,2	2,2	—	11,9	2,6	14,5	16,7	144,5
К7-4	—	15,2	15,2	—	—	—	—	—	53,2	110,0	—	163,2	178,4	—	2,2	2,2	—	11,9	2,6	14,5	16,7	195,1
К7-5	—	15,2	15,2	—	—	—	—	—	—	178,4	—	178,4	193,6	—	2,2	2,2	—	11,9	2,6	14,5	16,7	210,3

Инв. № подл. | Подпись и дата | Взам. инв. №

Изм. | Кол. уч. | Лист | № док. | Подпись | Дата

3.015-16.94.1-РС

Лист 2

ЦБС351-01 С3

Марка колонны	Изделия арматурные. Арматура класса А-I, ГОСТ 5781-82				Изделия арматурные. Арматура класса А-III, ГОСТ 5781-82								Всего	Изделия закладные. Арматура класса А-III, ГОСТ 5781-82		Прокат марки С245, ГОСТ 19903-74			Всего	Общий расход
	Ø6	Ø8	Ø10	Итого	Ø12	Ø16	Ø18	Ø20	Ø22	Ø25	Ø28	Итого		Ø16	Итого	δ=10	Тр Ø52	Итого		
К7-6	—	15,2	—	15,2	—	—	—	—	—	—	224,0	224,0	239,2	2,2	2,2	11,9	2,6	14,5	16,7	255,9
К8-1	8,8	—	—	8,8	—	—	—	46,8	96,0	—	—	142,8	151,6	2,2	2,2	11,9	2,6	14,5	16,7	168,3
К8-2	8,8	—	—	8,8	—	—	—	—	152,8	—	—	152,8	161,6	2,2	2,2	11,9	2,6	14,5	16,7	178,3
К8-3	—	16,8	—	16,8	—	—	—	—	56,8	123,6	—	180,4	197,2	2,2	2,2	11,9	2,6	14,5	16,7	213,9
К8-4	—	16,8	—	16,8	—	—	—	—	—	196,4	—	196,4	213,2	2,2	2,2	11,9	2,6	14,5	16,7	229,9
К8-5	—	16,8	—	16,8	—	—	—	—	72,8	155,6	—	228,4	245,2	2,2	2,2	11,9	2,6	14,5	16,7	261,9
К9-1	9,2	—	—	9,2	—	30,0	66,8	—	—	—	—	96,8	106,0	2,2	2,2	11,9	2,6	14,5	16,7	122,7
К9-2	9,2	—	—	9,2	—	—	—	129,4	—	—	—	129,4	138,4	2,2	2,2	11,9	2,6	14,5	16,7	155,1
К9-3	9,2	—	—	9,2	—	—	—	46,8	99,6	—	—	146,4	155,6	2,2	2,2	11,9	2,6	14,5	16,7	172,3
К9-4	9,2	—	—	9,2	—	—	—	—	156,4	—	—	156,4	165,6	2,2	2,2	11,9	2,6	14,5	16,7	182,3
К9-5	—	17,6	—	17,6	—	—	—	—	—	201,2	—	201,2	218,8	2,2	2,2	11,9	2,6	14,5	16,7	235,5
К9-6	—	17,6	—	17,6	—	—	—	—	—	—	252,8	252,8	270,4	2,2	2,2	11,9	2,6	14,5	16,7	287,1
К10-1	—	13,6	—	13,6	—	—	—	—	—	114,0	109,2	223,2	236,8	2,2	2,2	11,9	3,2	15,1	17,3	254,1
К10-2	—	13,6	—	13,6	—	—	—	—	—	—	252,6	252,6	266,2	2,2	2,2	11,9	3,2	15,1	17,3	283,5
К11-1	8,0	—	—	8,0	—	—	65,4	61,6	—	—	—	127,0	135,0	2,2	2,2	11,9	3,2	15,1	17,3	152,3
К11-2	8,0	—	—	8,0	—	—	50,0	97,8	—	—	—	147,8	155,8	2,2	2,2	11,9	3,2	15,1	17,3	173,1
К11-3	8,0	—	—	8,0	—	—	—	61,6	97,8	—	—	159,4	167,4	2,2	2,2	11,9	3,2	15,1	17,3	184,7
К11-4	—	15,0	—	15,0	—	—	—	—	—	125,6	120,8	246,4	261,4	2,2	2,2	11,9	3,2	15,1	17,3	278,7
К12-1	8,6	—	—	8,6	—	56,2	—	—	81,6	—	—	137,8	145,4	2,2	2,2	11,9	3,2	15,1	17,3	163,7
К12-2	8,6	—	—	8,6	—	—	54,8	—	106,4	—	—	161,2	169,8	2,2	2,2	11,9	3,2	15,1	17,3	187,1
К12-3	8,6	—	—	8,6	—	—	—	—	188,0	—	—	188,0	196,6	2,2	2,2	11,9	3,2	15,1	17,3	213,9
К12-4	—	16,4	—	16,4	—	—	—	—	—	—	304,8	304,8	321,2	2,2	2,2	11,9	3,2	15,1	17,3	338,5
К13-1	10,0	—	—	10,0	—	65,8	—	—	96,0	—	—	161,8	171,8	2,2	2,2	11,9	3,2	15,1	17,3	189,1
К13-2	10,0	—	—	10,0	—	—	83,4	—	96,0	—	—	179,4	189,4	2,2	2,2	11,9	3,2	15,1	17,3	206,7
К13-3	—	14,0	—	14,0	—	—	83,4	—	—	123,6	—	207,0	221,0	2,2	2,2	11,9	3,2	15,1	17,3	238,3

Инв. № подл. | Подпись и дата | Взам. инв. №

Изм. | Кол. | Лист | № док. | Подпись | Дата

3.01[illegible]-16.94.1-РС

Лист 3

Марка колонны	Изделия арматурные													Изделия закладные						Общий расход
	Арматура класса												Всего	Арматура класса			Прокат марки			Всего	
	А-I				А-III									А-III			Ст3				
	ГОСТ 5781-82													ГОСТ 5781-82			ГОСТ 19903-74	ГОСТ 19704-91			
	Ø6	Ø8	Ø10	Итого	Ø12	Ø16	Ø18	Ø20	Ø22	Ø25	Ø28	Итого		Ø16	Итого		δ=10	Тр Ø32	Итого		
К13-4	4,4	10,8	—	15,0	—	—	—	—	220,4	—	—	220,4	235,4	2,2	2,2		11,9	3,2	15,1	17,3	252,7
К13-5	—	19,0	—	19,0	—	—	—	—	124,4	123,6	—	248,0	267,0	2,2	2,2		11,9	3,2	15,1	17,3	284,3
К13-6	—	19,0	—	19,0	—	—	—	—	—	283,6	—	283,6	302,6	2,2	2,2		11,9	3,2	15,1	17,3	319,9
К13-7	—	19,0	—	19,0	—	—	—	—	28,4	123,6	155,6	307,6	326,6	2,2	2,2		11,9	3,2	15,1	17,3	343,9
К14-1	10,4	—	—	10,4	—	52,8	—	105,8	—	—	—	158,6	169,0	2,2	2,2		11,9	3,8	15,7	17,9	186,9
К14-2	—	19,8	—	19,8	—	—	65,8	—	—	164,8	—	231,6	251,4	2,2	2,2		11,9	3,8	15,7	17,9	269,3
К14-3	—	19,8	—	19,8	—	—	65,8	—	—	36,4	161,2	264,4	284,2	2,2	2,2		11,9	3,8	15,7	17,9	302,1
К14-4	—	19,8	—	19,8	—	—	—	—	—	164,8	161,2	326,0	345,8	2,2	2,2		11,9	3,8	15,7	17,9	363,7
К15-1	8,2	6,6	—	14,8	—	51,8	—	—	—	125,6	—	177,4	192,2	2,2	2,2		11,9	3,8	15,7	17,9	220,1
К15-2	8,2	6,6	—	14,8	—	—	—	80,6	—	125,6	—	206,2	221,0	2,2	2,2		11,9	3,8	15,7	17,9	238,9
К16-1	—	18,2	—	18,2	—	—	83,4	—	24,8	—	132,4	240,6	238,8	2,2	2,2		11,9	3,8	15,7	17,9	256,7
К16-2	—	18,2	—	18,2	—	—	—	220	24,8	—	132,4	245,2	263,4	2,2	2,2		11,9	3,8	15,7	17,9	281,3
К17-1	—	21,2	—	21,2	—	—	—	103,0	—	160,0	—	263,0	284,2	2,2	2,2		11,9	3,8	15,7	17,9	302,1
К17-2	—	21,2	—	21,2	—	—	—	—	124,4	—	201,4	325,8	347,0	2,2	2,2		11,9	3,8	15,7	17,9	364,9
К17-3	—	21,2	—	21,2	—	—	—	—	—	162,0	201,4	361,4	382,6	2,2	2,2		11,9	3,8	15,7	17,9	400,5
К18-1	11,8	—	3,2	15,0	5,8	10,2	46,0	11,6	—	—	—	73,6	88,6	4,4	4,4		23,8	2,6	26,4	30,8	119,4
К18-2	11,8	—	3,2	15,0	—	20,4	45,0	11,6	—	—	—	78,0	93,0	4,4	4,4		23,8	2,6	26,4	30,8	123,8
К18-3	11,8	—	3,2	15,0	—	10,2	59,0	11,6	—	—	—	80,6	95,6	4,4	4,4		23,8	2,6	26,4	30,8	126,6
К18-4	11,8	—	3,2	15,0	5,8	—	13,0	68,4	—	—	—	87,2	102,2	4,4	4,4		23,8	2,6	26,4	30,8	133,0
К18-5	11,8	—	3,2	15,0	-	20,4	—	11,6	68,8	—	—	100,8	115,8	4,4	4,4		23,8	2,6	26,4	30,8	146,6
К18-6	11,8	—	3,2	15,0	5,8	—	—	27,6	68,8	—	—	102,2	117,2	4,4	4,4		23,8	2,6	26,4	30,8	148,0
К18-7	11,8	—	3,2	15,0	—	—	—	27,6	88,2	—	—	115,8	130,8	4,4	4,4		23,8	2,6	26,4	30,8	161,6
К18-8	3,6	15,6	3,2	22,4	—	—	—	—	33,6	88,4	—	122,0	144,4	4,4	4,4		23,8	2,6	26,4	30,8	175,2
К18-9	3,6	15,6	3,2	22,4	5,8	—	—	—	14,2	113,4	—	133,4	155,8	4,4	4,4		23,8	2,6	26,4	30,8	186,6
К18-10	3,6	15,6	3,2	22,4	5,8	—	—	—	33,6	—	111,2	150,6	173,0	4,4	4,4		23,8	2,6	26,4	30,8	203,8

Инв. № подл. | Подп. и дата | Взам. инв. №

Изм.	Кол. уч.	Лист	№ док.	Подп.	Дата

3.015-16.94.1-РС

Лист 4

Марка колонны	Изделия арматурные												Всего	Изделия закладные						Общий расход
	Арматура класса													Арматура класса		Прокат марки				
	А-I				А-III									А-III		С245				
	ГОСТ 5781-82													ГОСТ 5781-82		ГОСТ 19903-74	ГОСТ 103-91			
	Ø6	Ø8	Ø10	Итого	Ø12	Ø16	Ø18	Ø20	Ø22	Ø25	Ø28	Итого		Ø16	Итого	в=10	Тр Ø32	Итого		
К18-11	3,6	15,6	3,2	22,4	—	—	—	—	52,6	—	111,2	164,0	186,4	4,4	4,4	23,8	2,6	26,4	30,8	217,2
К18-12	3,6	15,6	3,2	22,4	—	—	—	—	141,2	25,0	142,6	181,8	204,2	4,4	4,4	23,8	2,6	26,4	30,8	235,0
К19-1	12,2	—	3,2	15,4	6,4	—	63,4	11,6	—	—	—	21,4	36,8	4,4	4,4	23,8	2,6	26,4	30,8	127,6
К19-2	12,2	—	3,2	15,4	6,4	—	—	29,2	73,6	—	—	109,2	124,6	4,4	4,4	23,8	2,6	26,4	30,8	155,4
К19-3	12,2	—	3,2	15,4	6,4	—	—	11,6	94,8	—	—	112,8	128,2	4,4	4,4	23,8	2,6	26,4	30,8	159,0
К19-4	3,6	16,3	3,2	23,1	6,4	—	—	12,6	141,2	94,4	—	132,6	155,7	4,4	4,4	23,8	2,6	26,4	30,8	186,5
К19-5	3,6	16,3	3,2	23,1	—	11,2	—	12,6	141,2	94,4	—	137,4	160,5	4,4	4,4	23,8	2,6	26,4	30,8	191,3
К19-6	3,6	16,3	3,2	23,1	—	—	14,2	—	35,4	94,4	—	144,0	167,1	4,4	4,4	23,8	2,6	26,4	30,8	198,9
К19-7	3,6	16,3	3,2	23,1	—	—	—	17,4	141,2	121,6	—	153,2	176,3	4,4	4,4	23,8	2,6	26,4	30,8	207,1
К19-8	5,4	16,3	4,8	26,5	6,4	—	—	—	42,5	—	118,8	167,7	194,2	4,4	4,4	23,8	2,6	26,4	30,8	225,0
К19-9	5,4	16,3	4,8	26,5	—	—	—	—	63,7	—	118,8	182,5	209,0	4,4	4,4	23,8	2,6	26,4	30,8	239,8
К19-10	5,4	16,3	4,8	26,5	—	—	—	—	112,5	27,2	118,8	188,5	215,0	4,4	4,4	23,8	2,6	26,4	30,8	245,8
К19-11	5,4	16,3	4,8	26,5	—	—	—	—	21,3	27,2	153,0	201,5	228,0	4,4	4,4	23,8	2,6	26,4	30,8	258,8
К19-12	5,4	16,3	4,8	26,5	—	—	—	—	21,3	—	181,2	208,5	235,0	4,4	4,4	23,8	2,6	26,4	30,8	265,8
КП0-1	12,9	—	3,2	16,1	6,8	—	69,4	11,6	—	—	—	87,8	103,9	4,4	4,4	23,8	2,6	26,4	30,8	134,7
КП0-2	12,9	—	3,2	16,1	—	12,2	—	97,0	—	—	—	109,2	125,3	4,4	4,4	23,8	2,6	26,4	30,8	156,1
КП0-3	12,9	—	3,2	16,1	6,8	—	—	11,6	103,4	—	—	121,8	137,9	4,4	4,4	23,8	2,6	26,4	30,8	168,7
КП0-4	12,9	—	3,2	16,1	—	—	—	—	136,6	—	—	136,6	154,7	4,4	4,4	23,8	2,6	26,4	30,8	185,5
КП0-5	3,6	17,5	3,2	24,3	—	—	15,4	19,0	141,2	103,6	—	152,2	176,5	4,4	4,4	23,8	2,6	26,4	30,8	207,3
КП0-6	3,6	17,5	3,2	24,3	—	—	—	38,0	141,2	103,6	—	155,8	180,1	4,4	4,4	23,8	2,6	26,4	30,8	210,9
КП0-7	3,6	17,5	3,2	24,3	—	—	—	—	60,2	103,6	—	163,8	188,1	4,4	4,4	23,8	2,6	26,4	30,8	218,9
КП0-8	3,6	17,5	3,2	24,3	—	—	—	—	37,2	134,0	—	171,2	195,5	4,4	4,4	23,3	2,6	26,4	30,8	226,3
КП0-9	3,6	17,5	3,2	24,3	—	—	—	—	14,2	163,6	—	177,8	202,1	4,4	4,4	23,8	2,6	26,4	30,8	232,9
КП0-10	5,4	17,5	4,8	27,7	—	—	—	19,0	21,3	29,6	130,4	200,3	228,0	4,4	4,4	23,8	2,6	26,4	30,8	258,8
КП0-11	5,4	17,5	4,8	27,7	—	—	—	—	44,3	29,6	130,4	204,3	232,0	4,4	4,4	23,8	2,6	26,4	30,8	262,8

Инв. № подл. | Подпись и дата | Взам. инв. №

Изм. | Кол. уч. | Лист | № док. | Подпись | Дата

3.015-16.94.1-РС

Лист 5

Н00351-01 66

Марка колонны	Изделия арматурные. Арматура класса А-I, ГОСТ 5781-82: Ф6	Ф8	Ф10	Итого	А-III, ГОСТ 5781-82: Ф12	Ф16	Ф18	Ф20	Ф22	Ф25	Ф28	Итого	Всего	Изделия закладные. Арматура класса А-III, ГОСТ 5781-82: Ф16	Итого	Прокат марки С245, ГОСТ 19903-74: δ=10	ГОСТ 10704-91: Тр. Ф32	Итого	Всего	Общий расход
К20-12	5,4	17,5	4,8	27,7	—	—	—	—	21,3	30,4	167,6	219,3	247,0	4,4	4,4	23,8	2,6	26,4	30,8	277,8
К21-1	14,2	—	3,2	17,4	—	—	101,6	—	11,6	—	—	113,2	130,6	4,4	4,4	23,8	2,6	26,4	30,8	161,4
К21-2	3,6	19,9	3,2	26,7	—	—	—	—	71,0	122,0	—	193,0	219,7	4,4	4,4	23,8	2,6	26,4	30,8	250,5
К21-3	5,4	19,9	4,8	30,1	—	—	—	—	49,7	36,4	153,6	239,7	269,8	4,4	4,4	23,8	2,6	26,4	30,8	300,6
К21-4	5,4	19,9	4,8	30,1	—	—	—	—	21,3	36,4	199,6	257,3	288,4	4,4	4,4	23,8	2,6	26,4	30,8	319,2
К22-1	12,6	—	3,2	15,8	—	—	46,0	11,6	88,2	—	—	145,8	161,6	4,4	4,4	23,8	3,2	27,0	31,4	193,0
К22-2	12,6	—	3,2	15,8	—	—	—	11,6	157,0	—	—	168,6	184,4	4,4	4,4	23,8	3,2	27,0	31,4	215,8
К22-3	7,2	10,2	3,2	20,6	—	—	46,0	—	33,6	88,4	—	168,0	188,6	4,4	4,4	23,8	3,2	27,0	31,4	220,0
К22-4	7,2	10,2	3,2	20,6	—	—	—	56,8	14,2	113,4	—	184,4	205,0	4,4	4,4	23,8	3,2	27,0	31,4	236,4
К22-5	7,2	10,2	3,2	20,6	—	—	—	—	83,0	113,4	—	196,4	217,0	4,4	4,4	23,8	3,2	27,0	31,4	248,4
К22-6	9,0	10,2	4,8	24,0	—	—	—	56,8	40,7	—	111,2	208,7	232,7	4,4	4,4	23,8	3,2	27,0	31,4	264,1
К22-7	5,4	17,0	4,8	27,2	—	—	—	—	21,3	113,4	111,2	245,9	273,1	4,4	4,4	23,8	3,2	27,0	31,4	304,5
К22-8	5,4	17,0	4,8	27,2	—	—	—	—	21,3	—	285,2	306,5	333,7	4,4	4,4	23,8	3,2	27,0	31,4	365,1
К23-1	14,8	—	4,8	19,6	—	39,6	—	95,8	—	—	—	135,4	155,0	4,4	4,4	23,8	3,2	27,0	31,4	186,4
К23-2	7,4	10,6	3,2	21,2	—	63,4	—	11,6	—	94,4	—	170,4	190,6	4,4	4,4	23,8	3,2	27,0	31,4	222,0
К23-3	7,4	10,6	3,2	21,2	—	—	—	78,4	14,2	94,4	—	187,0	208,2	4,4	4,4	23,8	3,2	27,0	31,4	239,6
К23-4	3,6	17,8	3,2	24,6	—	—	—	—	109,0	94,4	—	203,4	228,0	4,4	4,4	23,8	3,2	27,0	31,4	259,4
К23-5	5,4	17,8	4,8	28,0	—	—	—	—	94,9	121,6	—	216,5	244,5	4,4	4,4	23,8	3,2	27,0	31,4	275,9
К23-6	5,4	17,8	4,8	28,0	—	—	—	—	116,1	—	118,8	234,9	262,9	4,4	4,4	23,8	3,2	27,0	31,4	294,3
К23-7	5,4	17,8	4,8	28,0	—	—	—	—	21,3	94,4	153,0	268,7	296,7	4,4	4,4	23,8	3,2	27,0	31,4	328,1
К24-1	6,2	14,4	3,2	23,8	—	—	—	95,0	—	103,6	—	198,6	222,4	4,4	4,4	23,8	3,2	27,0	31,4	253,8
К24-2	6,2	14,4	3,2	23,8	—	—	—	64,4	37,2	103,6	—	205,2	231,2	4,4	4,4	23,8	3,2	27,0	31,4	262,6
К24-3	3,6	19,2	3,2	26,0	—	—	—	64,4	14,2	133,2	—	211,8	237,8	4,4	4,4	23,8	3,2	27,0	31,4	269,2
К24-4	3,6	19,2	3,2	26,0	—	—	—	—	14,2	236,8	—	251,0	277,0	4,4	4,4	23,8	3,2	27,0	31,4	308,4
К24-5	5,4	19,2	4,8	29,4	—	—	—	—	21,3	236,8	—	258,1	287,5	4,4	4,4	23,8	3,2	27,0	31,4	318,9
К24-6	5,4	19,2	4,8	29,4	—	—	—	—	21,3	103,6	167,6	292,5	321,9	4,4	4,4	23,8	3,2	27,0	31,4	353,3

Инв. № подл. | Подпись и дата | Взам. инв. №

Изм. | Кол. | Лист | Nдок. | Подпись | Дата

3.015-16.94.1-РС

Лист 6

ЦОС 351-01 64

Марка колонны	Изделия арматурные													Изделия закладные						Общий расход
	Арматура класса												Всего	Арматура класса		Прокат марки			Всего	
	А-I				А-III									А-III		С245				
	ГОСТ 5781-82													ГОСТ 5781-82	Итого	ГОСТ 19903-74	ГОСТ 10704-91	Итого		
	Ф6	Ф8	Ф10	Итого	Ф12	Ф16	Ф18	Ф20	Ф22	Ф25	Ф28	Итого		Ф16		δ=10	Тр Ф32			
К25-1	15,2	—	3,2	18,4	—	—	19,0	168,4	—	—	—		205,8	4,4	4,4	23,8	3,2	27,0	31,4	237,2
К25-2	15,2	—	3,2	18,4	—	—	82,6	11,6	94,8	—	—		207,4	4,4	4,4	23,8	3,2	27,0	31,4	238,8
К25-3	15,2	—	3,2	18,4	—	—	—	113,4	94,8	—	—		226,6	4,4	4,4	23,8	3,2	27,0	31,4	258,0
К25-4	3,6	22,0	3,2	28,8	—	—	—	—	109,0	158,4	—		296,2	4,4	4,4	23,8	3,2	27,0	31,4	327,6
К25-5	3,6	22,0	3,2	28,8	—	—	—	—	14,2	280,4	—		323,4	4,4	4,4	23,8	3,2	27,0	31,4	354,8
К25-6	5,4	22,0	4,8	32,2	—	—	—	—	125,7	36,4	153,6		338,3	4,4	4,4	23,8	3,2	27,0	31,4	369,7
К25-7	5,4	22,0	4,8	32,2	—	—	—	—	21,3	122,0	199,6		375,1	4,4	4,4	23,8	3,2	27,0	31,4	406,5
К25-8	5,4	22,0	4,8	32,2	—	—	—	—	21,3	—	353,2		406,7	4,4	4,4	23,8	3,2	27,0	31,4	438,1
К26-1	6,2	18,4	3,2	27,8	—	—	14,2	11,6	—	188,8	—		239,9	4,4	4,4	23,8	3,8	27,6	32,0	271,9
К26-2	4,9	19,4	3,2	27,5	—	—	—	—	35,4	188,8	—		251,7	4,4	4,4	23,8	3,8	27,6	32,0	283,7
К26-3	4,9	19,4	3,2	27,5	—	—	—	—	35,4	94,4	118,8	248,7	276,1	4,4	4,4	23,8	3,8	27,6	32,0	308,1
К26-4	6,7	19,4	4,8	30,9	—	—	—	—	21,3	121,6	118,8	261,7	292,6	4,4	4,4	23,8	3,8	27,6	32,0	324,6
К26-5	6,7	19,4	4,8	30,9	—	—	—	—	21,3	—	271,8	293,1	324,0	4,4	4,4	23,8	3,8	27,6	32,0	356,0
К27-1	7,6	16,0	3,2	26,0	—	—	—	97,0	—	103,6	—	200,6	227,4	4,4	4,4	23,8	3,8	27,6	32,0	259,4
К27-2	5,0	20,8	3,2	29,0	—	—	—	66,4	37,2	103,6	—	207,2	236,2	4,4	4,4	23,8	3,8	27,6	32,0	268,2
К27-3	5,0	20,8	3,2	29,0	—	—	—	66,4	14,2	29,6	130,4	240,6	269,6	4,4	4,4	23,8	3,8	27,6	32,0	301,6
К27-4	5,0	20,8	3,2	29,0	—	—	—	—	14,2	133,2	130,4	277,8	306,8	4,4	4,4	23,8	3,8	27,6	32,0	338,8
К27-5	6,8	20,8	4,8	32,4	—	—	—	—	21,3	103,6	167,6	291,9	324,9	4,4	4,4	23,8	3,8	27,6	32,0	356,9
К28-1	8,0	19,2	3,2	30,4	—	—	63,6	11,6	28,4	122,0	—	225,6	256,0	4,4	4,4	23,8	3,8	27,6	32,0	288,0
К28-2	8,0	19,2	3,2	30,4	—	—	—	35,0	94,8	122,0	—	251,8	282,2	4,4	4,4	23,8	3,8	27,6	32,0	314,2
К28-3	5,4	24,0	3,2	32,6	—	—	—	—	109,0	158,4	—	267,4	300,0	4,4	4,4	23,8	3,8	27,6	32,0	332,0
К28-4	5,4	24,0	3,2	32,6	—	—	—	—	14,2	280,4	—	294,6	327,2	4,4	4,4	23,8	3,8	27,6	32,0	359,2
К28-5	5,4	24,0	3,2	32,6	—	—	—	—	14,2	36,4	307,2	357,6	390,4	4,4	4,4	23,8	3,8	27,6	32,0	422,4
К28-6	7,2	24,0	4,8	36,0	—	—	—	—	21,3	—	353,2	374,5	410,5	4,4	4,4	23,8	3,8	27,6	32,0	442,5
К28-7	7,2	24,0	4,8	36,0	—	—	—	—	21,3	—	399,2	420,5	456,5	4,4	4,4	23,8	3,8	27,6	32,0	488,5
К28-8	7,2	24,0	4,8	36,0	—	—	—	—	21,3	—	445,2	466,5	502,5	4,4	4,4	23,8	3,8	27,6	32,0	534,5

Инв. № подл. | Подпись и дата | Взам. инв. №

Изм.	Кол.	Лист	Подп.	Дата	Дата

3.015-16.94.1-РС

Лист 7

МГП «Информреклама-издат» Зак. 385 Тир. 100 Ц00351-01 (68)

gost.e-ecolog.ru