ТИПОВЫЕ СТРОИТЕЛЬНЫЕ КОНСТРУКЦИИ, ИЗДЕЛИЯ И УЗЛЫ

СЕРИЯ 3.013.9-1

ОТКРЫТЫЕ КРАНОВЫЕ ЭСТАКАДЫ

ВЫПУСК 1

КОЛОННЫ ЖЕЛЕЗОБЕТОННЫЕ.

РАБОЧИЕ ЧЕРТЕЖИ

РАЗРАБОТАНЫ

КИЕВСКИЙ ПРОМСТРОЙПРОЕКТ

ГЛАВНЫЙ ИНЖЕНЕР ИНСТИТУТА — ХАРИТОНОВ И Г

НАЧАЛЬНИК ОТДЕЛА — СЫТНИК А Н

ГЛАВНЫЙ КОНСТРУКТОР ОТДЕЛА — КОЗЛОВ В А

ГЛАВНЫЙ ИНЖЕНЕР ПРОЕКТА — ЛИБЕРМАН Г А

УТВЕРЖДЕНЫ

ГОССТРОЕМ СССР 26 АПРЕЛЯ 1988г

ВВЕДЕНЫ В ДЕЙСТВИЕ
с 01.08.89
КИЕВСКИМ ПРОМСТРОЙПРОЕКТОМ

ПРИКАЗ ОТ 24.01.89 № 6

© ЦИТП Госстроя СССР, 1990

gost.e-ecolog.ru

Обозначение	Наименование	Стр.
3.013.9-1.1-ТТ	Технические требования	3
-1	Колонна крайняя 1К7	6
-2	Колонна крайняя 2К9	9
-3	Колонна крайняя 1КД9	11
-4	Колонна крайняя 1КД12	14
-5	Колонна крайняя 2КД12	16
-6	Колонна средняя 3КД7	19
-7	Колонна средняя 3КД9	23
-8	Колонна средняя 3КД12	26
-РС	Ведомость расхода стали	29

Обозначение	Наименование	Стр.

10182/2

Разраб.	Чваренко	
Провер.	Либерман	
Н.контр.	Либерман	

3.013.9-1.1

Содержание

Стадия	Лист	Листов
Р		1

Киевский Промстройпроект

ОБЩИЕ СВЕДЕНИЯ

Выпуск I серии 3.0I3.9-I содержит рабочие чертежи сборных железобетонных колонн открытых крановых эстакад.

Состав серии и материалы для проектирования эстакад с применением колонн настоящего выпуска приведены в выпуске 0, арматурные и закладные изделия- в выпуске 2 настоящей серии.

I.ТИПЫ И КОНСТРУКЦИЯ КОЛОНН

I.I.Колонны запроектированы двух типов: прямоугольного сечения и двухветвевые.

Колонны прямоугольного сечения имеют консоль в плоскости большего размера сечения, причем подкрановая балка опирается по геометрической оси колонн, а консоль используется для последующего крепления стального оголовка. Эти колонны выполняются в формах колонн серии I.424.I-5 / без надконсольной части/.Высота сечения колонн 700 и 800мм ширина сечения- 400 мм.

Двухветвевые колонны для крайних рядов эстакад не имеют консолей и выполняются без надконсольной части, подкрановая балка опирается по геометрической оси колонн, а стальной оголовок крепится к закладным изделиям, расположенным на боковой и торцевой грани верха колонны.

Стальные оголовки в конструкцию колонн не входят и крепятся к колоннам при укрупнительной сборке на строительной площадке.

Двухветвевые колонны для средних рядов эстакад имеют консоли в плоскости большего размера сечения, подкрановые балки опираются с привязкой 750мм к геометрической оси колонн, надконсольная часть укорочена.

Двухветвевые колонны выполняются с использованием форм серии I.424.I-5/87 и I.424.I-9.

Ширина сечения ветвей 500 мм, высота- 200, 250 и 300 мм, расстояние между наружными гранями ветвей- I400 и I900 мм.

I.2.Марки колонн имеют следующие обозначения:

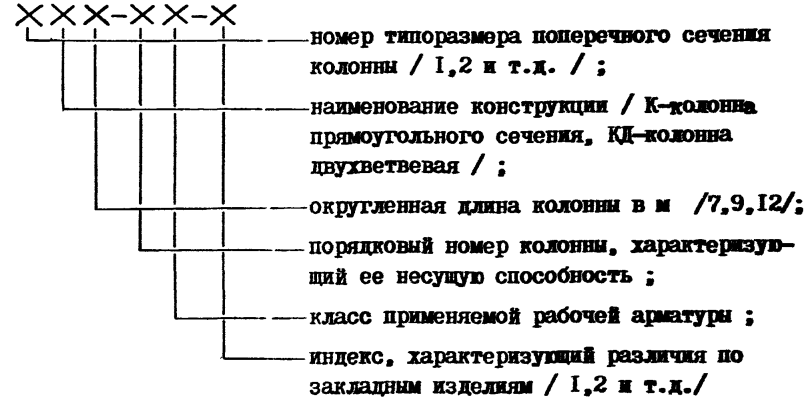

Например, марка 2К9-2АШ-3 обозначает колонну прямоугольного сечения, с поперечным сечением второго типоразмера /400х800мм/, длиной 9350 мм, второй марки по несущей способности, рабочей арматурой класса А-Ш, с закладными изделиями для крепления стальных подкрановых балок и оголовка.

I.3.Дополнительные закладные изделия для крепления посадочных площадок, технологических трубопроводов и т.д. должны быть приведены в рабочих чертежах проекта привязываемой эстакады.

10182/2

Разраб. Уваренко		3.013.9-1.1-ТТ		
Провер. Либерман				
		Технические требования	Стадия Р	Лист 1	Листов 3
Н.контр. Либерман			Киевский Промстройпроект	

2. ТЕХНИЧЕСКИЕ ТРЕБОВАНИЯ

2.1.Колонны следует изготовлять из тяжелого бетона классов В22,5...В40 по прочности на сжатие.

Прочность бетона должна быть не ниже проектной марки бетона по прочности на сжатие, приведенной в рабочих чертежах колонны.

2.2.Марка бетона по морозостойкости F 75.

2.3.Предел огнестойкости колонн эстакад- 25 часов.

2.4.Колонны армированы ненапрягаемой арматурой. В качестве рабочей арматуры применена стержневая горячекатанная арматура периодического профиля класса А-II по ГОСТ 5781-82, класса Ат-IУС по ГОСТ 10884-81, в качестве конструктивной- горячекатанная гладкая арматура класса А-I по ГОСТ 5781-82.

В колоннах, предназначенных для эксплуатации при расчетной температуре ниже минус 30°С не допускается применение арматуры классов Ат-IIС и А-III марки 35ГС / тех же диаметров/.

2.5.Стержневую горячекатанную гладкую арматуру класса А-I по ГОСТ 5781-82 принимать из стали марки СтЗспЗ или СтЗпс 3 по ГОСТ 380-71*, допускается применять арматуру класса А-I из стали марки СтЗкпЗ по ГОСТ 380-71* в колоннах, предназначенных для эксплуатации при расчетной температуре до минус 30°С включительно.

2.6.Колонны армированы пространственными арматурными каркасами, марки которых приведены в настоящем выпуске в зависимости от марки колонны.

2.7.Колонны снабжены строповочными петлями для извлечения колонны из форм и транспортирования /унифицированные замкнутые петли по авторскому свидетельству № 491770 ПИ-I-серия 3.400-7, выпуск I/.

Петли следует приварить точечной электросваркой в четырех местах к продольной арматуре пространственного каркаса колонны до его установки в форму.

Для изготовления строповочных петель применять горячекатанную гладкую арматуру класса А-I марок ВСтЗсп2 и ВСтЗпс2 или периодического профиля класса Ас-II марки 10ГТ по ГОСТ 5781-82.

2.8.Для выверки колонн и примыкающих к ним конструкций предусмотрены риски разбивочных осей.

2.9.Проектное положение арматурных изделий в форме следует обеспечивать фиксаторами из пластмассы или из плотного цементно-песчаного раствора.

Положение закладных изделий для крепления подкрановых балок следует фиксировать путем крепления к форме. Положение остальных закладных изделий допускается фиксировать путем крепления их к форме или к арматурному каркасу.

2.10.Закладные изделия для крепления оголовок МН4,МН6,МН7 испытывающих при эксплуатации знакопеременную нагрузку, необходимо приварить ручной дуговой электросваркой к арматуре пространственного каркаса колонны.

2.11.Все закладные изделия должны быть защищены от коррозии путем металлизации слоем цинка или алюминия толщиной 120 мкм. Металлизацию анкеров закладных изделий следует производить на длине приварки плюс 50 мм.

2.12.Извлечение колонн из форм производить после достижения бетоном 70% проектной прочности на сжатие.

2.13.Отпускная прочность бетона на сжатие должна быть / в процентах от марки бетона по прочности на сжатие/ не менее:

70 - в теплый период года ;

90 - в холодный период года / согласно ГОСТ 13015.0-83/.

2.14.Материалы для приготовления бетона, формы для изготовления колонн, а также точность изготовления, качество поверхности и внешний вид колонн должны удовлетворять требованиям ГОСТ 25628-83 "Колонны железобетонные для одноэтажных производственных зданий. Общие технические условия".

2.15.Поставка колонн с отпускной прочностью бетона ниже прочности, соответствующей его марке по прочности на сжатие / но не менее 70%/ допускается при условии, если изготовитель гарантирует достижение бетоном требуемой прочности в возрасте 28 суток, определяемой по результатам испытания контрольных образцов, изготовленных из бетонной смеси рабочего состава и хранившихся в условиях согласно ГОСТ 18105-86.

3. ПРАВИЛА ПРИЕМКИ

3.1.Приемку колонн эстакад производить в соответствии с требованиями ГОСТ 25628-83.

4.МЕТОДЫ КОНТРОЛЯ И ИСПЫТАНИЙ

4.1.Методы контроля и испытаний колонн эстакад принимать по ГОСТ 25628-83.

5. МАРКИРОВКА,ХРАНЕНИЕ И ТРАНСПОРТИРОВАНИЕ

5.1.Маркировку, хранение и транспортирование колонн эстакад производить в соответствии с требованиями ГОСТ 25628-83.

5.2.Колонны эстакад хранить в горизонтальном положении /"плашмя"/ в штабелях высотой до двух метров на деревянных подкладках толщиной не менее 170 мм, устанавливаемых по одной вертикали на расстоянии до 200 мм от строповочных петель.

5.3.Колонны эстакад транспортировать в горизонтальном положении / "плашмя" или "на ребро"/ поштучно или в кассетах с опиранием через деревянные подкладки в двух точках вблизи строповочных петель.

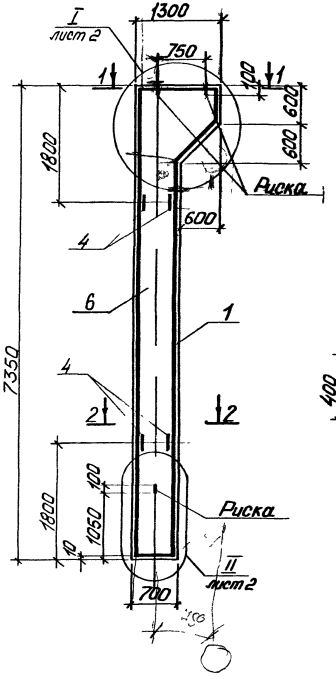

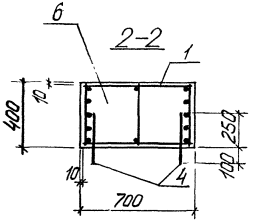

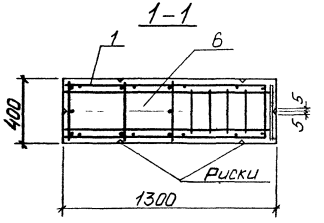

Установка МНЧ

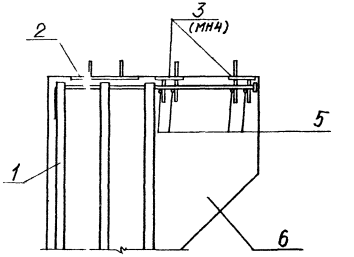

10184/2

Разраб.	Чернышова		3.013.9-1.1-1	
Рассчит.	Ульяненко			
Провер.	Уваренко		Колонна крайняя 1К7	Стадия Р / Лист 1 / Листов 3
Н.контр.	Либерман			Киевский Промстройпроект

Подп. | Подпись и дата | Взам. инв. №

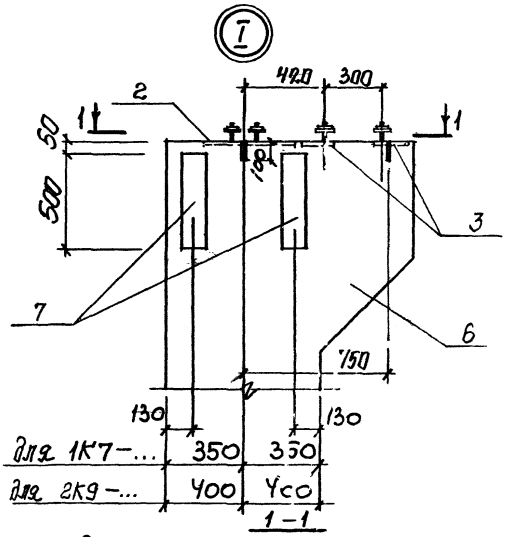

Для 1К7-...-1; 1К7-...-3; 2К9-...-1; 2К9-...-3

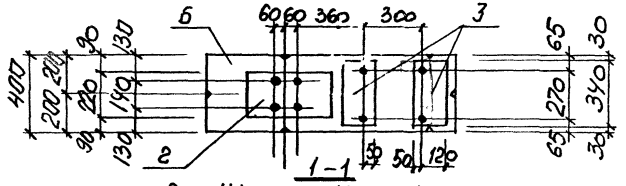

Для 1К7-...-2; 1К7-...-4; 2К9-...-2; 2К9-...-4

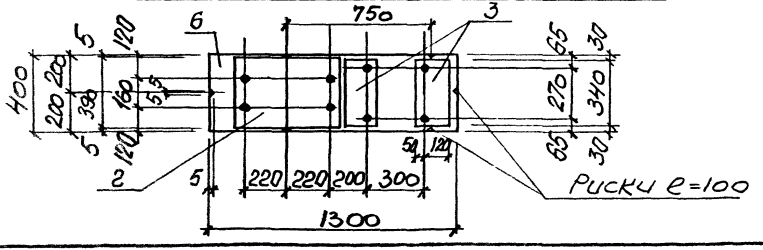

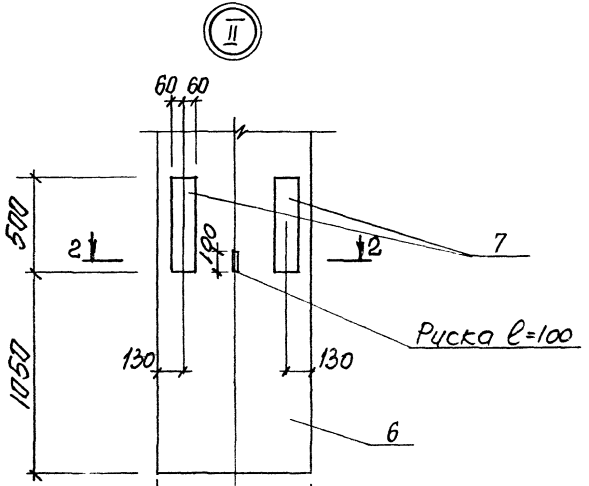

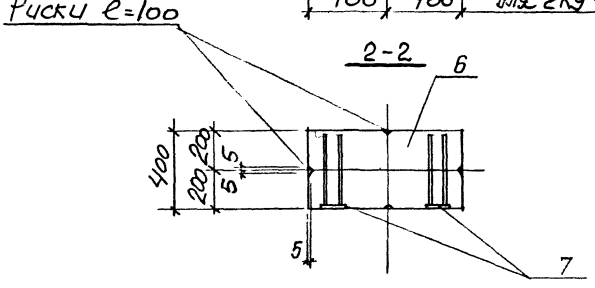

Изделия закладные поз. 7 – только для связевых колонн (с индексами 3, 4, 6 в третьей части марки)

10182/2

3.013.9-1.1-1	Лист 2

Марка колонны	Поз.	Наименование	К-во	Обозначение документа	Масса колонны т
1К7-1АIII-1	1	Каркас КП1-1	1	3.013.9-1.2-1	5,70
	2	Изделие закладное МН1	1	-26	
	3	МН4	2	-28	
	4	Петля М20-250	4	3.400-7, в.1	
	5	ф10 AIII, ℓ=380, 0,23кг	4	без чертежа	
	6	Бетон класса В22,5 м³	2,28		
1К7-1АIII-2	1	Каркас КП1-1	1	3.013.9-1.2-1	5,70
	2	Изделие закладное МН3	1	-27	
	3	МН4	2	-28	
	4	Петля М20-250	4	3.400-7, в.1	
	5	ф10 AIII, ℓ=380, 0,23кг	4	без чертежа	
	6	Бетон класса В22,5 м³	2,28		
1К7-1АIII-3	1	Каркас КП1-1	1	3.013.9-1.2-1	5,70
	2	Изделие закладное МН1	1	-26	
	3	МН4	2	-28	
	7	МН5	4	-29	
	4	Петля М20-250	4	3.400-7, в.1	
	5	ф10 AIII, ℓ=380, 0,23кг	4	без чертежа	
	6	Бетон класса В22,5 м³	2,28		
1К7-1АIII-4	1	Каркас КП1-1	1	3.013.9-1.2-1	5,70
	2	Изделие закладное МН3	1	-27	
	3	МН4	2	-28	
	7	МН5	4	-29	
	4	Петля М20-250	4	3.400-7, в.1	
	5	ф10 AIII, ℓ=380, 0,23кг	4	без чертежа	
	6	Бетон класса В22,5 м³	2,28		

Марка колонны	Поз.	Наименование	К-во	Обозначение документа	Масса колонны т
1К7-2АIII-1	1	Каркас КП1-2	1	3.013.9-1.2-1	5,70
		Поз. 2...5 по 1К7-1АIII-1			
	6	Бетон класса В30 м³	2,28		
1К7-2АIII-2	1	Каркас КП1-2	1	3.013.9-1.2-1	5,70
		Поз. 2...5 по 1К7-1АIII-2			
	6	Бетон класса В30 м³	2,28		
1К7-2АIII-3	1	Каркас КП1-2	1	3.013.9-1.2-1	5,70
		Поз. 2...5,7 по 1К7-1АIII-3			
	6	Бетон класса В30 м³	2,28		
1К7-2АIII-4	1	Каркас КП1-2	1	3.013.9-1.2-1	5,70
		Поз. 2...5,7 по 1К7-1АIII-4			
	6	Бетон класса В30 м³	2,28		
1К7-3АIII-1	1	Каркас КП1-3	1	3.013.9-1.2-1	5,70
		Поз 2...5 по 1К7-1АIII-1			
	6	Бетон класса В40 м³	2,28		
1К7-3АIII-2	1	Каркас КП1-3	1	3.013.9-1.2-1	5,70
		Поз 2...5 по 1К7-1АIII-2			
	6	Бетон класса В40 м³			
1К7-3АIII-3	1	Каркас КП1-3	1	3.013.9-1.2-1	5,70
		Поз 2...5,7 по 1К7-1АIII-3			
	6	Бетон класса В40 м³	2,28		
1К7-3АIII-4	1	Каркас КП1-3	1	3.013.9-1.2-1	5,70
		Поз 2...5,7 по 1К7-1АIII-4			
	6	Бетон класса В40 м³	2,28		

Арматура класса AIII по ГОСТ 5781-82

Инв. № подл. | Подпись и дата | Взам. инв. №

10182/2

3.013.9-1.1-1

Лист 3

КФ 10182-02 9

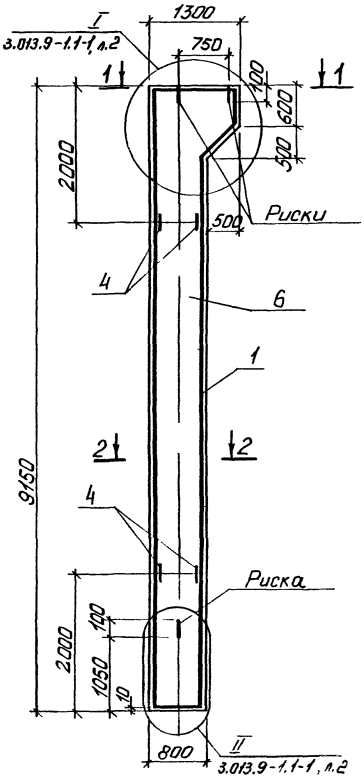

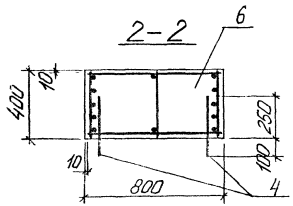

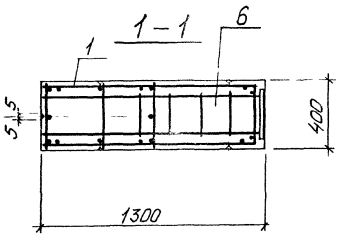

Установка МН4

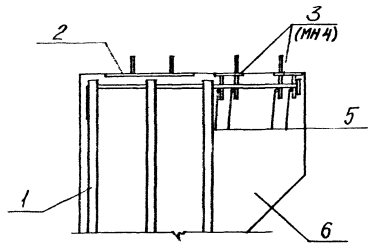

10182/2

Разраб.	Чернышева			3.013.9-1.1-2	
Рассчит.	Уваренко				
Провер.	Уваренко			Колонна крайняя 2К9	Стадия: Р; Лист: 1; Листов: 2
Н. контр.	Либерман				Киевский Промстройпроект

КФ 10182-02 10

Марка колонны	Поз	Наименование	К-во	Обозначение документа	Масса колонны т
2К9-1АIIIв-1	1	Каркас КП2-1	1	3.013.9-1.2-1	7,75
	2	Изделие закладное МН1	1	-26	
	3	МН4	2	-28	
	4	Петля М20-250	4	3.400-7, в.1	
	5	ф10AIII, l=380, 0,23кг	4	Без чертежа	
	6	Бетон класса В22,5 м³	3,1		
2К9-1АIIIв-2	1	Каркас КП2-1	1	3.013.9-1.2-1	7,75
	2	Изделие закладное МН3	1	-27	
	3	МН4	2	-28	
	4	Петля М20-250	4	3.400-7, в.1	
	5	ф10AIII, l=380, 0,23кг	4	Без чертежа	
	6	Бетон класса В22,5 м³	3,1		
2К9-1АIIIв-3	1	Каркас КП2-1	1	3.013.9-1.2-1	7,75
	2	Изделие закладное МН1	1	-26	
	3	МН4	2	-28	
	7	МН5	4	-29	
	4	Петля М20-250	4	3.400-7, в.1	
	5	ф10AIII, l=380, 0,23кг	4	Без чертежа	
	6	Бетон класса В22,5 м³	3,1		
2К9-1АIIIв-4	1	Каркас КП2-1	1	3.013.9-1.2-1	7,75
	2	Изделие закладное МН3	1	-27	
	3	МН4	2	-28	
	7	МН5	4	-29	
	4	Петля М20-250	4	3.400-7, в.1	
	5	ф10AIII, l=380, 0,23кг	4	Без чертежа	
	6	Бетон класса В22,5 м³	3,1		

Марка колонны	Поз	Наименование	К-во	Обозначение документа	Масса колонны т
2К9-2АIIIв-1	1	Каркас КП2-2	1	3.013.9-1.2-1	7,75
		Поз. 2,3,4,5 по 2К9-1АIIIв-1			
	6	Бетон класса В40, м³	3,1		
2К9-2АIIIв-2	1	Каркас КП2-2	1	3.013.9-1.2-1	7,75
		Поз. 2,3,4,5 по 2К9-1АIIIв-2			
	6	Бетон класса В40, м³	3,1		
2К9-2АIIIв-3	1	Каркас КП2-2	1	3.013.9-1.2-1	7,75
		Поз 2,3,4,5,7 по 2К9-1АIIIв-3			
	6	Бетон класса В40, м³	3,1		
2К9-2АIIIв-4	1	Каркас КП2-2	1	3.013.9-1.2-1	7,75
		Поз 2,3,4,5,7 по 2К9-1АIIIв-4			
	6	Бетон класса В40, м³	3,1		

Арматура класса AIII по ГОСТ 5781-82

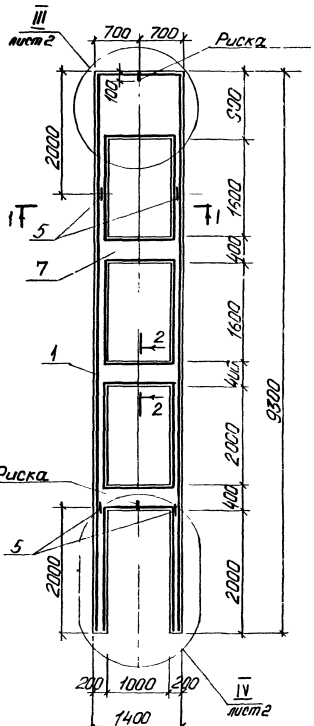

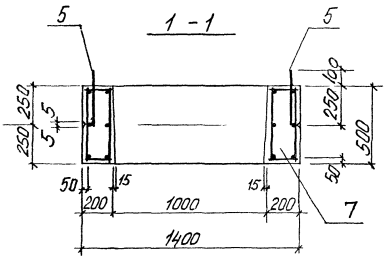

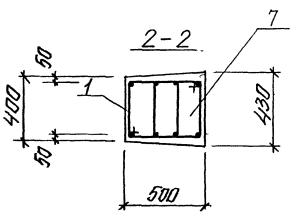

Установка МН6, МН7

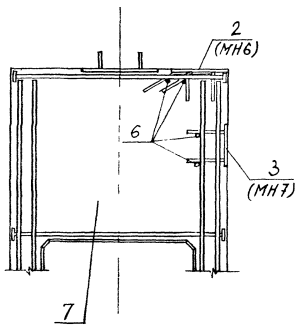

10182/2

Разраб.	Чорнылова		3.013.9-1.1-3
Рассчит.	Уваренко		
Провер.	Уваренко		Колонна крайняя 1КД9
Н.контр.	Либерман		Стадия Р; Лист 1; Листов 3; Киевский Промстройпроект

Инв.№ подл. | Подпись и дата | Взам.инв.№

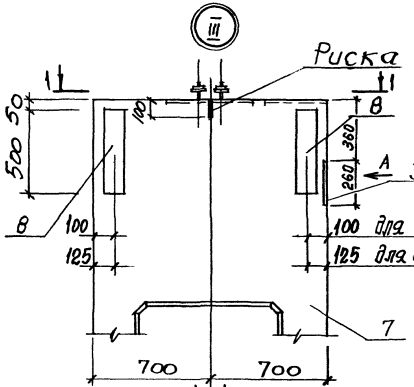

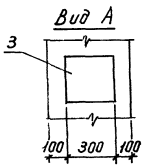

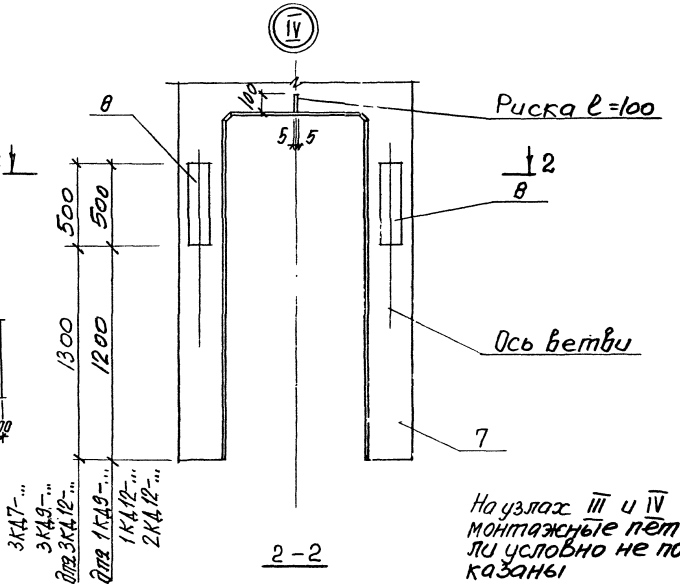

На узлах III и IV монтажные петли условно не показаны

для 1КД9-...-1; 1КД9-...-3; 1КД12-...-1; 1КД12-...-3; 2КД12-...-1; 2КД12-...-3

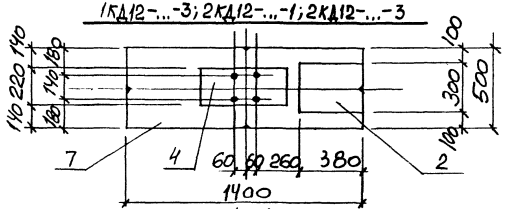

для 1КД9-...-2; 1КД9-...-4; 1КД12-...-2; 1КД12-...-4; 2КД12-...-2; 1КД12-...-4

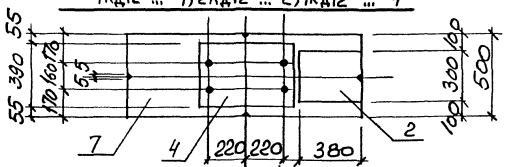

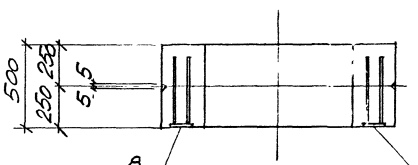

Изделия закладные поз. 8 - только для связевых колонн с индексами 3, 4, 6 в третьей части марки

10182/2

3.013.9-1.1-3

2

КФ 10182-02 13

Инв. № подл. | Подпись и дата | Взам. инв. №

Марка колонны	Поз.	Наименование	К-во	Обозначение документа	Масса колонны т
1КД9-1АIII-1	1	Каркас КП3-1	1	3.013.9-1.2-2	7,33
	2	Изделие закладное МН6	1	-30	
	3	МН7	1	-31	
	4	МН1	1	-26	
	5	Петля М20-250	4	3.400-7, в.1	
	6	ф10АIII, ℓ=480, 0,30кг	4	без чертежа	
	7	Бетон класса В30, м³	2,93		
1КД9-1АIII-2	1	Каркас КП3-1	1	3.013.9-1.2-2	7,33
	2	Изделие закладное МН6	1	-30	
	3	МН7	1	-31	
	4	МН3	1	-27	
	5	Петля М20-250	4	3.400-7, в.1	
	6	ф10АIII, ℓ=480, 0,30кг	4	без чертежа	
	7	Бетон класса В30, м³	2,93		
1КД9-1АIII-3	1	Каркас КП3-1	1	3.013.9-1.2-2	7,33
	2	Изделие закладное МН6	1	-30	
	3	МН7	1	-31	
	4	МН1	1	-26	
	8	МН5	4	-29	
	5	Петля М20-250	4	3.400-7, в.1	
	6	ф10АIII, ℓ=480, 0,30кг	4	без чертежа	
	7	Бетон класса В30, м³	2,93		
1КД9-1АIII-4	1	Каркас КП3-1	1	3.013.9-1.2-2	7,33
	2	Изделие закладное МН6	1	-30	
	3	МН7	1	-31	
	4	МН3	1	-27	
	8	МН5	4	-29	
	5	Петля М20-250	4	3.400-7, в.1	
	6	ф10АIII, ℓ=480, 0,3кг	4	без чертежа	
	7	Бетон класса В30, м³	2,93		

Марка колонны	Поз.	Наименование		Обозначение документа	Масса колонны т
1КД9-1АтIVС-1	1	Каркас КП3-2	1	3.013.9-1.2-2	7,33
		Поз 2...7 по 1КД9-1АIII-1			
1КД9-1АтIVС-2	1	Каркас КП3-2	1	3.013.9-1.2-2	7,33
		Поз. 2...7 по 1КД9-1АIII-2			
1КД9-1АтIVС-3	1	Каркас КП3-2	1	3.013.9-1.2-2	7,33
		Поз. 2...8 по 1КД9-1АIII-3			
1КД9-1АтIVС-4	1	Каркас КП3-2	1	3.013.9-1.2-2	7,33
		Поз 2...8 по 1КД9-1АIII-4			
1КД9-2АIII-1	1	Каркас КП3-3	1	3.013.9-1.2-2	7,33
	4	Изделие закладное МН2	1		
		Поз 2,3,5...7 по 1КД9-1АIII-1			
1КД9-2АIII-2	1	Каркас КП3-3	1	3.013.9-1.2-2	7,33
		Поз 2...7 по 1КД9-1АIII-2			
1КД9-2АIII-3	1	Каркас КП3-3	1	3.013.9-1.2-2	7,33
	4	Изделие закладное МН2	1	-26	
		Поз 2,3,5...8 по 1КД9-1АIII-3			
1КД9-2АIII-4	1	Каркас КП3-3	1	3.013.9-1.2-2	7,33
		Поз 2...8 по 1КД9-1АIII-4			
1КД9-2АтIVС-1	1	Каркас КП3-4	1	3.013.9-1.2-2	7,33
	4	Изделие закладное МН2	1	-26	
		Поз 2,3,5...7 по 1КД9-1АIII-1			
1КД9-2АтIVС-2	1	Каркас КП3-4		3.013.9-1.2-2	7,33
		Поз. 2...7 по 1КД9-1АIII-2			
1КД9-2АтIVС-3	1	Каркас КП3-4	1	3.013.9-1.2-2	7,33
	4	Изделие закладное МН2	1	-26	
		Поз 2,3,5...8 по 1КД9-1АIII-3			
1КД9-2АтIVС-4	1	Каркас КП3-4	1	3.013.9-1.2-2	7,33
		Поз 2...8 по 1КД9-1АIII-4			

10182/2

3.013.9-1.1-3

Лист 3

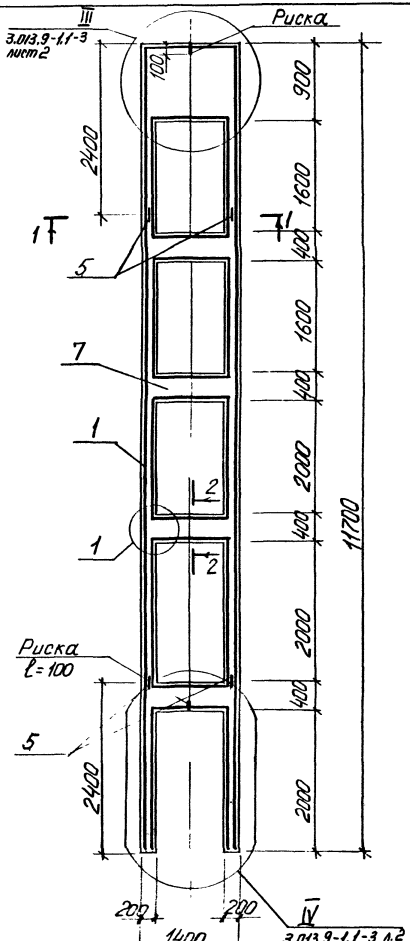

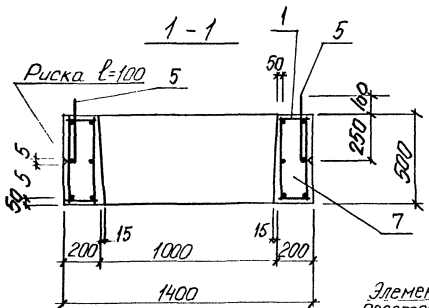

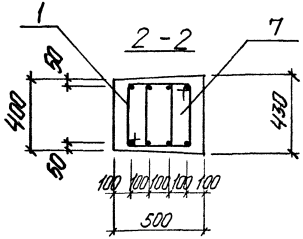

Установка МН6 и МН7

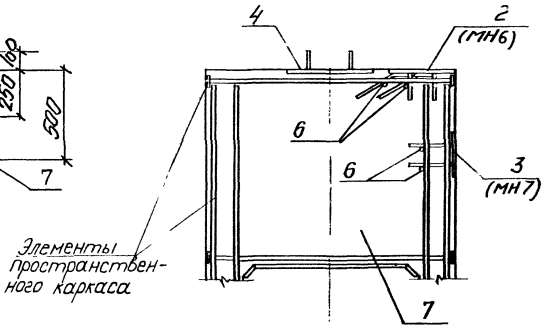

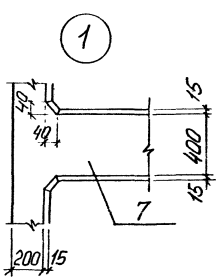

10182/2

Разраб	Чернышова		3.013.9-1.1-4
Рабочий	Уваренко		
Провер	Уваренко		
			Колонна крайняя 1КД 12
Н.контр	Либерман		Стадия Р; Лист 1; Листов 2
			Киевский Промстройпроект

Марка колонны	Поз.	Наименование	Кол	Обозначение документа	Масса колонны т
1КД12-1АIIIв-1	1	Каркас КП4-1	1	3.013.9-12-3	9,25
	2	Изделие закладное МН6	1	-30	
	3	МН7	1	-31	
	4	МН1	1	-26	
	5	Петля М22-250	4	3.400-7, в1	
	6	ф10 AIII, ℓ=480, 0,3кг	4	без чертежа	
	7	Бетон класса В30, м³	3,70		
1КД12-1АIIIв-2	1	Каркас КП4-1	1	3.013.9-1.2-3	9,25
	2	Изделие закладное МН6	1	-30	
	3	МН7	1	-31	
	4	МН3	1	-27	
	5	Петля М22-250	4	3.400-7, в1	
	6	ф10 AIII, ℓ=480, 0,3кг	4	без чертежа	
	7	Бетон класса В30 м³	3,70		
1КД12-1АIIIв-3	1	Каркас КП4-1	1	3.013.9-1.2-3	9,25
	2	Изделие закладное МН6	1	-30	
	3	МН7	1	-31	
	4	МН1	1	-26	
	8	МН5	4	-29	
	5	Петля М22-250	4	3.400-7, в1	
	6	ф10 AIII, ℓ=480, 0,3кг	4	без чертежа	
	7	Бетон класса В30 м³	3,70		
1КД12-1АIIIв-4	1	Каркас КП4-1	1	3.013.9-1.2-3	9,25
	2	Изделие закладное МН6	1	-30	
	3	МН7	1	-31	
	4	МН3	1	-27	
	8	МН5	4	-29	
	5	Петля М22-250	4	3.400-7, в1	
	6	ф10 AIII, ℓ=480, 0,3кг	4	без чертежа	
	7	Бетон класса В30 м³	3,70		

Арматура класса AIII по ГОСТ 5781-82

Марка колонны	Поз	Наименование	Кол	Обозначение документа	Масса колонны т
1КД12-1АIIIVс-1	1	Каркас КП4-2	1	3.013.9-1.2-3	9,25
		Поз 2...7 по 1КД12-1АIIIв-1			
1КД12-1АIIIVс-2	1	Каркас КП4-2	1	3.013.9-12-3	9,25
		Поз. 2...7 по 1КД12-1АIIIв-2			
1КД12-1АIIIVс-3	1	Каркас КП4-2	1	3.013.9-12-3	9,25
		Поз 2...8 по 1КД12-1АIIIв-3			
1КД12-1АIIIVс-4	1	Каркас КП4-2	1	3.013.9-12-3	9,25
		Поз 2...8 по 1КД12-1АIIIв-4			
1КД12-2АIIIв-1	1	Каркас КП4-3	1	3.013.9-1.2-3	9,25
		Поз 2...7 по 1КД12-1АIIIв-1			
1КД12-2АIIIв-2	1	Каркас КП4-3	1	3.013.9-1.2-3	9,25
		Поз. 2...7 по 1КД12-1АIIIв-2			
1КД12-2АIIIв-3	1	Каркас КП4-3	1	3.013.9-12-3	9,25
		Поз 2..8 по 1КД12-1АIIIв-3			
1КД12-2АIIIв-4	1	Каркас КП4-3	1	3.013.9-12-3	9,25
		Поз 2...8 по 1КД12-1АIIIв-4			
1КД12-2АIIIVс-1	1	Каркас КП4-4	1	3.013.9-12-3	9,25
		Поз. 2..7 по 1КД12-1АIIIв-1			
1КД12-2АIIIVс-2	1	Каркас КП4-4	1	3.013.9-1.2-3	9,25
		Поз 2...7 по 1КД12-1АIIIв-2			
1КД12-2АIIIVс-3	1	Каркас КП4-4	1	3.013.9-12-3	9,25
		Поз 2..8 по 1КД12-1АIIIв-3			
1КД12-2АIIIVс-4	1	Каркас КП4-4	1	3.013.9-1.2-3	9,25
		Поз. 2...8 по 1КД12-1АIIIв-4			

10182/2

3.013.9-1.1-4

Лист 2

КФ 10182-02 16

Инв. № подл. | Подпись и дата | Взам. инв. №

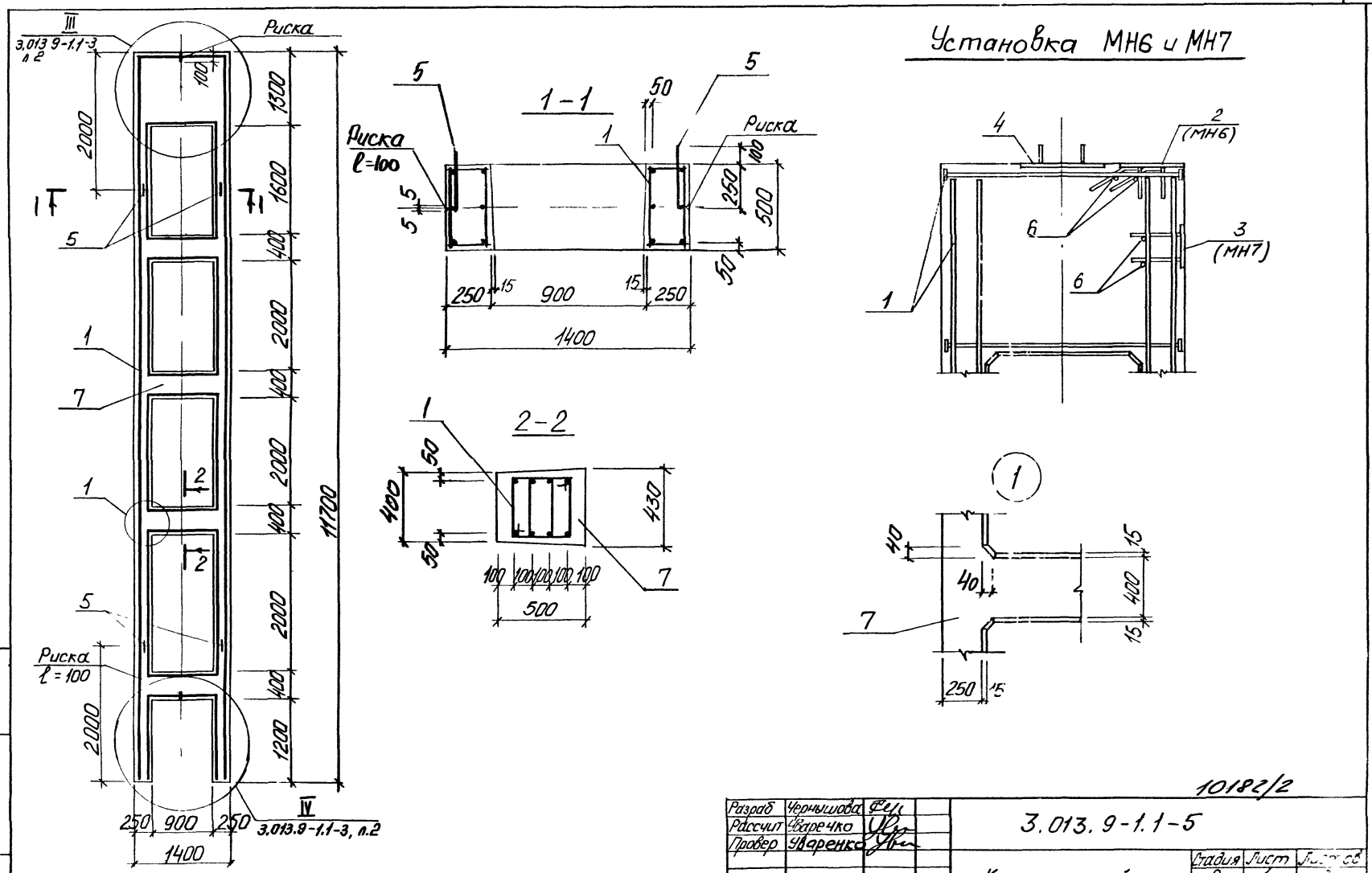

10182/2

Разраб	Чернышова		3.013.9-1.1-5
Рассчит	Уваречко		
Провер	Уваренко		Колонна крайняя 2КД12
Н контр	Либерман		

Стадия	Лист	Листов
Р	1	3

Киевский Промстройпроект

Марка колонны	Поз	Наименование	К-во	Обозначение документа	Масса колонны т
2КД12-1АIIIс-1	1	Каркас КП5-1	1	3.013.9-1.2-4	10,85
	2	Изделие закладное МН6	1	-30	
	3	МН7	1	-31	
	4	МН1	1	-26	
	5	Петля М22-250	4	3.400-7, в.1	
	6	ф 10 AIII, ℓ=480, 0,3кг	4	без чертежа	
	7	Бетон класса В30, м³	4,34		
2КД12-1АIIIс-2	1	Каркас КП5-1	1	3.013.9-1.2-4	10,85
	2	Изделие закладное МН6	1	-30	
	3	МН7	1	-31	
	4	МН3	1	-27	
	5	Петля М22-250	4	3.400-7, в.1	
	6	ф 10 AIII, ℓ=480, 0,3кг	4	без чертежа	
	7	Бетон класса В30, м³	4,34		
2КД12-1АIIIс-3	1	Каркас КП5-1	1	3.013.9-1.2-4	10,85
	2	Изделие закладное МН6	1	-30	
	3	МН7	1	-31	
	4	МН1	1	-26	
	8	МН5	4	-29	
	5	Петля М22-250	4	3.400-7, в.1	
	6	ф 10 AIII, ℓ=480, 0,3кг	4	без чертежа	
	7	Бетон класса В30, м³	4,34		
2КД12-1АIIIс-4	1	Каркас КП5-1	1	3.013.9-1.2-4	10,85
	2	Изделие закладное МН6	1	-30	
	3	МН7	1	-31	
	4	МН3	1	-27	
	8	МН5	4	-29	
	5	Петля М22-250	4	3.400-7, в.1	
	6	ф 10 AIII, ℓ=480, 0,3кг	4	без чертежа	
	7	Бетон класса В30, м³	4,34		

Марка колонны	Поз	Наименование		Обозначение документа	Масса колонны т
2КД12-1АIIIс-1	1	Каркас КП5-2	1	3.013.9-1.2-4	10,85
		Поз. 2...7 по 2КД12-1АIII-1			
2КД12-1АIIIс-2	1	Каркас КП5-2	1	3.013.9-1.2-4	10,85
		Поз. 2...7 по 2КД12-1АIII-2			
2КД12-1АIIIс-3	1	Каркас КП5-2	1	3.013.9-1.2-4	10,85
		Поз. 2...8 по 2КД12-1АIII-3			
2КД12-1АIIIс-4	1	Каркас КП5-2	1	3.013.9-1.2-4	10,85
		Поз. 2...8 по 2КД12-1АIII-4			
2КД12-2АIIIс-1	1	Каркас КП5-3	1	3.013.9-1.2-4	10,85
	4	Изделие закладное МН2	1	-26	
		Поз. 2,3,5,6 по 2КД12-1АIII-1			
	7	Бетон класса В40, м³	4,34		
2КД12-2АIIIс-2	1	Каркас КП5-3	1	3.013.9-1.2-4	10,85
		Поз. 2...6 по 2КД12-1АIII-2			
	7	Бетон класса В40, м³	4,34		
2КД12-2АIIIс-3	1	Каркас КП5-3		3.013.9-1.2-4	10,85
	4	Изделие закладное МН2	1	-26	
		Поз. 2,3,5,6,8 по 2КД12-1АIII-3			
	7	Бетон класса В40, м³	4,34		
2КД12-2АIIIс-4	1	Каркас КП5-3		3.013.9-1.2-4	10,85
		Поз 2 ... 8 по 2КД12-1АIII-4			
	7	Бетон класса В40, м³	4,34		

Инв. № подл. | Подп. и дата | Взам. инв. №

10182/2

3.013.9-1.1-5

Лист 2

КФ 10182-02 18

Марка колонны	Поз	Наименование	К-во	Обозначение документа	Масса колонны т
2КД12-2Аt-IVс-1	1	Каркас КП5-4	1	3.013.9-12-4	10,85
	4	Изделие закладное МН2	1	-26	
		Поз 2,3,5,6 по 2КД12-1Аш-1			
	7	Бетон класса В40, м³	4,34		
2КД12-2Аt-IVс-2	1	Каркас КП5-4	1	3.013.9-1.2-4	10,85
		Поз 2... 6 по 2КД12-1Аш-2			
	7	Бетон класса В40, м³	4,34		
2КД12-2Аt-IVс-3	1	Каркас КП5-4	1	3.013.9-1.2-4	10,85
	4	Изделие закладное МН2	1	-26	
		Поз 2,3,5,6,8 по 2КД12-1Аш-3			
	7	Бетон класса В40, м³	4,34		
2КД12-2Аt-IVс-4	1	Каркас КП5-4	1	3.013.9-1.2-4	10,85
		Поз. 2... 8 по 2КД12-1Аш-4			
	7	Бетон класса В40, м³	4,34		

Марка колонны	Поз	Наименование	К-во	Обозначение документа	Масса колонны т

10182/2

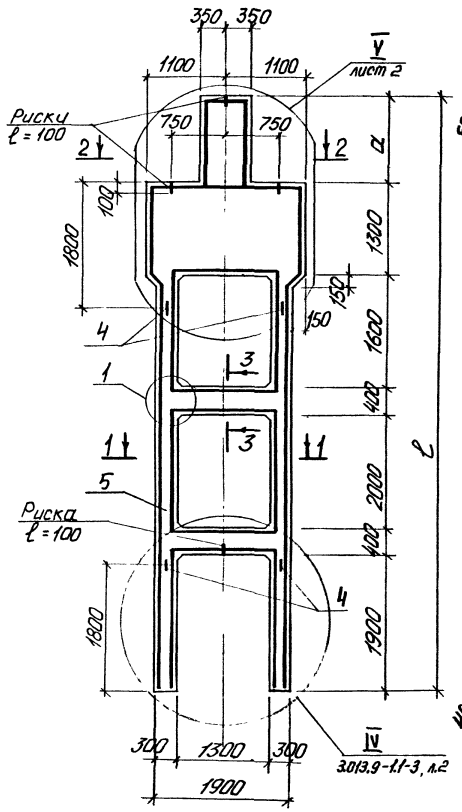

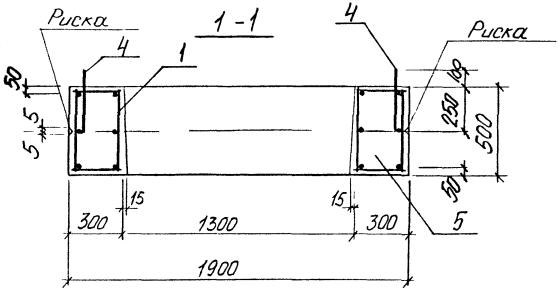

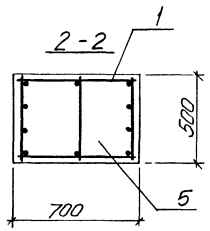

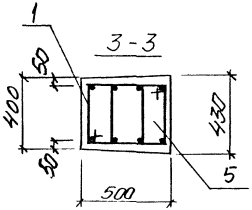

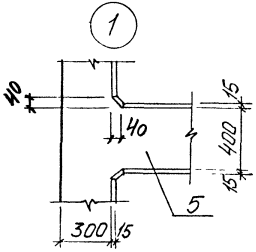

Наименование	Размеры, мм	
	a	ℓ
3КД7-1АIII-1	1150	8750
3КД7-1АIII-2	1210	8810
3КД7-1АIII-3	1150	8750
3КД7-1АIII-4	1210	8810
3КД7-1АтIVс-1	1150	8750
3КД7-1АтIVс-2	1210	8810
3КД7-1АтIVс-3	1150	8750
3КД7-1АтIVс-4	1210	8810
3КД7-2АIII-1	1150	8750
3КД7-2АIII-2	1210	8810
3КД7-2АIII-3	1150	8750
3КД7-2АIII-4	1210	8810
3КД7-2АтIVс-1	1150	8750
3КД7-2АтIVс-2	1210	8810
3КД7-2АтIVс-3	1150	8750
3КД7-2АтIVс-4	1210	8810
3КД7-3АIII-1	1350	8950
3КД7-3АIII-2	1210	8810
3КД7-3АIII-3	1350	8950
3КД7-3АIII-4	1210	8810
3КД7-3АтIVс-1	1350	8950
3КД7-3АтIVс-2	1210	8810
3КД7-3АтIVс-3	1350	8950
3КД7-3АтIVс-4	1210	8810

10182/2

Разраб	Чернышова	
Рассчит	Уваренко	
Провер	Уваренко	
Н.контр	Либерман	

3.013.9-1.1-6

Колонна средняя 3КД7

Стадия	Лист	Листов
Р	1	4

Киевский Промстройпроект

КФ 10182-02 20

Для колонн 3КД7-...-1; 3КД7-...-3; 3КД9-...-1;
3КД9-...-3; 3КД12-...-1; 3КД12-...-3; 3КД12-...-5; 3КД12-...-6

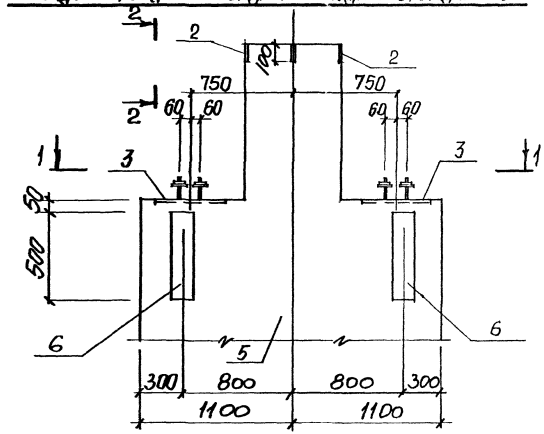

Для колонн 3КД7-...-2; 3КД7-...-4;
3КД9-...-2; 3КД9-...-4; 3КД12-...-2; 3КД12-...-4

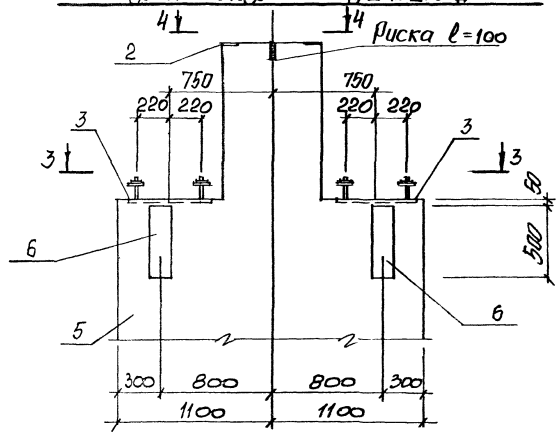

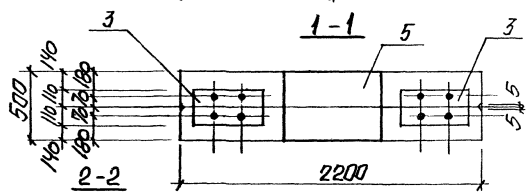

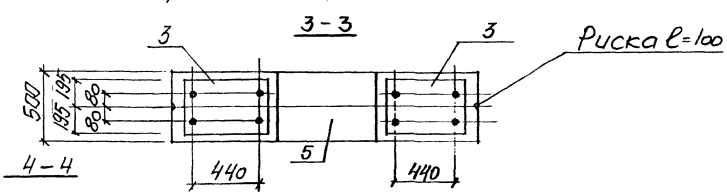

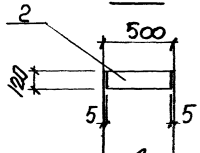

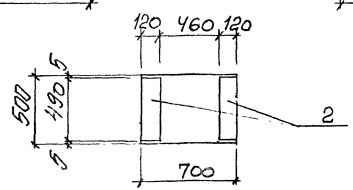

1. Изделия закладные поз. 6 - только для связевых колонн с индексами 3, 4, 6 в третьей части марки.
2. Монтажные петли условно не показаны.

10182/2

3.013.9-1.1-6

Лист 2

Марка колонны	Поз	Наименование	К-во	Обозначение документа	Масса колонны т
3КД7-1А$\frac{III}{}$-1	1	Каркас КП6-1	1	3.013.9-1.2-5	10,63
	2	Изделие закладное МН8	2	-33	
	3	МН1	2	-26	
	4	Петля М22-250	4	3.400-7, в.1	
	5	Бетон класса В22,5 м³	4,25		
3КД7-1А$\frac{III}{}$-2	1	Каркас КП6-2	1	3.013.9-1.2-5	10,68
	2	Изделие закладное МН8	2	-33	
	3	МН3	2	-27	
	4	Петля М22-250	4	3.400-7, в.1	
	5	Бетон класса В22,5	4,27		
3КД7-1А$\frac{III}{}$-3	1	Каркас КП6-1	1	3.013.9-1.2-5	10,63
	2	Изделие закладное МН8	2	-33	
	3	МН1	2	-26	
	6	МН5	4	-29	
	4	Петля М22-250	4	3.400-7, в.1	
	5	Бетон класса В22,5 м³	4,25		
3КД7-1А$\frac{III}{}$-4	1	Каркас КП6-2	1	3.013.9-1.2-5	10,68
	2	Изделие закладное МН8	2	-33	
	3	МН3	2	-27	
	6	МН5	4	-29	
	4	Петля М22-250	4	3.400-7, в.1	
	5	Бетон класса В22,5 м³	4,27		
3КД7-1Ат$\frac{IV}{}$с-1	1	Каркас КП6-3	1	3.013.9-1.2-5	10,63
		Поз. 2...5 по 3КД7-1А$\frac{III}{}$-1			
3КД7-1Ат$\frac{IV}{}$с-2	1	Каркас КП6-4	1	3.013.9-1.2-5	10,68
		Поз. 2...5 по 3КД7-1А$\frac{III}{}$-2			
3КД7-1Ат$\frac{IV}{}$-3	1	Каркас КП6-3	1	3.013.9-1.2-5	10,63
		Поз. 2...6 по 3КД7-1А$\frac{III}{}$-3			
3КД7-1Ат$\frac{IV}{}$-4	1	Каркас КП6-4	1	3.013.9-1.2-5	10,68
		Поз 2...6 по 3КД7-1А$\frac{III}{}$-4			

Марка колонны	Поз.	Наименование	К-во	Обозначение документа	Масса колонны т
3КД7-2А$\frac{III}{}$-1	1	Каркас КП6-5	1	3.013.9-1.2-5	10,63
		Поз. 2...5 по 3КД7-1А$\frac{III}{}$-1			
3КД7-2А$\frac{III}{}$-2	1	Каркас КП6-6	1	3.013.9-1.2-5	10,68
		Поз. 2...5 по 3КД7-1А$\frac{III}{}$-2			
3КД7-2А$\frac{III}{}$-3	1	Каркас КП6-5	1	3.013.9-1.2-5	10,63
		Поз 2...6 по 3КД7-1А$\frac{III}{}$-3			
3КД7-2А$\frac{III}{}$-4	1	Каркас КП6-6	1	3.013.9-1.2-5	10,68
		Поз. 2...6 по 3КД7-1А$\frac{III}{}$-4			
3КД7-2Ат$\frac{IV}{}$с-1	1	Каркас КП6-7	1	3.013.9-1.2-5	10,63
		Поз. 2...5 по 3КД7-1А$\frac{III}{}$-1			
3КД7-2Ат$\frac{IV}{}$с-2	1	Каркас КП6-8	1	3.013.9-1.2-5	10,68
		Поз 2...5 по 3КД7-1А$\frac{III}{}$-2			
3КД7-2Ат$\frac{IV}{}$с-3	1	Каркас КП6-7	1	3.013.9-1.2-5	10,63
		Поз. 2...6 по 3КД7-1А$\frac{III}{}$-3			
3КД7-2Ат$\frac{IV}{}$с-4	1	Каркас КП6-8	1	3.013.9-1.2-5	10,68
		Поз. 2...6 по 3КД7-1А$\frac{III}{}$-4			
3КД7-3А$\frac{III}{}$-1	1	Каркас КП6-9	1	3.013.9-1.2-5	10,80
		Поз 2..4 по 3КД7-1А$\frac{III}{}$-1			
	5	Бетон класса В22,5 м³	4,32		
3КД7-3А$\frac{III}{}$-2	1	Каркас КП6-10	1	3.013.9-1.2-5	10,68
		Поз 2...5 по 3КД7-1А$\frac{III}{}$-2			
3КД7-3А$\frac{III}{}$-3	1	Каркас КП6-9	1	3.013.9-1.2-5	10,80
		Поз. 2..4 5 по 3КД7-1А$\frac{III}{}$-3			
	5	Бетон класса В22,5 м³	4,32		
3КД7-3А$\frac{III}{}$-4	1	Каркас КП6-10	1	3.013.9-1.2-5	10,68
		Поз. 2...6 по 3КД7-1А$\frac{III}{}$-4			

Инв. № подл. | Подпись и дата | Взам. инв. №

10182/2

3.013.9-1.1-6

Лист 3

КФ 10182-02 22

Марка колонны	Поз	Наименование		Обозначение документа	Масса колонны т
3КД7-3Ат-IVс-1	1	Каркас КП6-11	1	3.013.9-12-5	10,80
		Поз 2...4 по 3КД7-1Ат-IV-1			
	5	Бетон класса В22,5	4,32 м³		
3КД7-3Ат-IVс-2	1	Каркас КП6-12	1	3.013.9-1.2-5	10,68
		Поз 2...5 по 3КД7-1Ат-IV 2			
3КД7-3Ат-IVс-3	1	Каркас КП6-11	1	3.013.9-1.2-5	10,80
		Поз 2.4,6 по 3КД7-1Ат-IV-3			
	5	Бетон класса В22,5	4,32 м³		
3КД7-3Ат-IVс-4	1	Каркас КП6-12	1	3.013.9-12-5	10,68
		Поз 2...6 по 3КД7-1Ат-IV-4			

Марка колонны	Поз	Наименование	Кво	Обозначение документа	Масса колонны т

10182/2

Инв. № подл. | Подпись и дата | Взам. инв. №

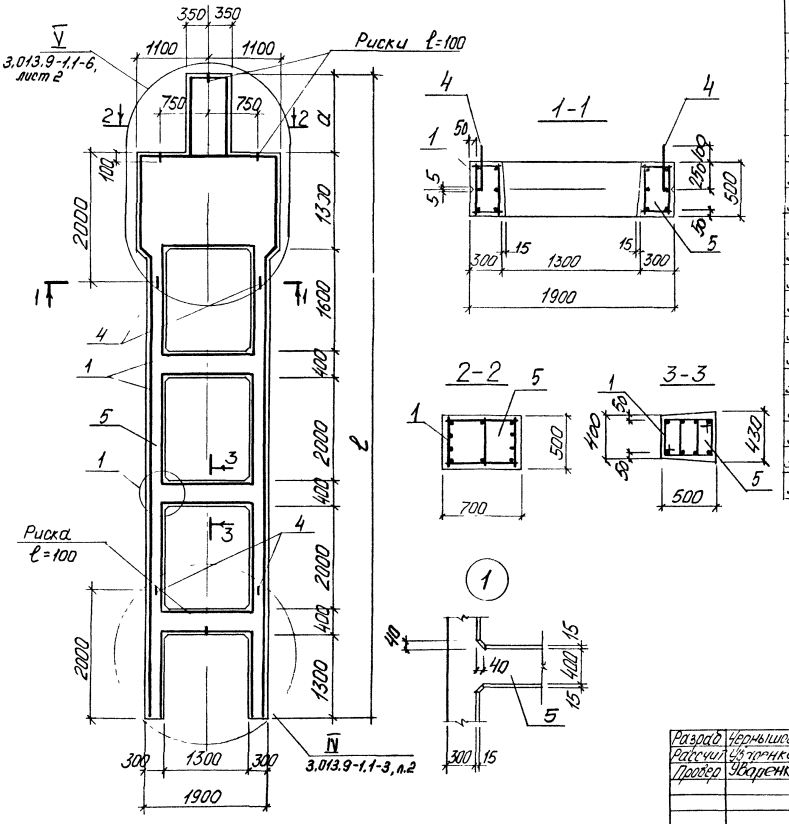

Марка колонны	Размеры, мм a	ℓ	Марка колонны	Размеры, мм a	ℓ
3КД9-1АIII-1	1150	10550	3КД9-3АIII-3	1350	10750
3КД9-1АIII-2	1210	10610	3КД9-3АIII-4	1210	10610
3КД9-1АIII-3	1150	10550	3КД9-3АтIVс-1	1350	10750
3КД9-1АIII-4	1210	10610	3КД9-3АтIVс-2	1210	10610
3КД9-1АтIVс-1	1150	10550	3КД9-3АтIVс-3	1350	10750
3КД9-1АтIVс-2	1210	10610	3КД9-3АтIVс-4	1210	10610
3КД9-1АтIVс-3	1150	10550	3КД9-4АIII-1	1350	10750
3КД9-1АтIVс-4	1210	10610	3КД9-4АIII-2	1210	10610
3КД9-2АIII-1	1150	10550	3КД9-4АIII-3	1350	10750
3КД9-2АIII-2	1210	10610	3КД9-4АIII-4	1210	10610
3КД9-2АIII-3	1150	10550	3КД9-4АIII-5	1500	10900
3КД9-2АIII-4	1210	10610	3КД9-4АIII-6	1500	10900
3КД9-2АтIVс-1	1150	10550	3КД9-4АтIVс-1	1350	10750
3КД9-2АтIVс-2	1210	10610	3КД9-4АтIVс-2	1210	10610
3КД9-2АтIVс-3	1150	10550	3КД9-4АтIVс-3	1350	10750
3КД9-2АтIVс-4	1210	10610	3КД9-4АтIVс-4	1210	10610
3КД9-3АIII-1	1350	10750	3КД9-4АтIVс-5	1500	10900
3КД9-3АIII-2	1210	10610	3КД9-4АтIVс-6	1500	10900

10182/2

Разраб.	Чернышова	
Рабсчил	Чагарнко	
Провер.	Ждаренко	
Н.контр.	Либерман	

3.013.9-1.1-7

Колонна средняя 3КД9

Стадия	Лист	Листов
Р	1	3

Киевский Промстройпроект

Марка колонны	Поз.	Наименование	К-во	Обозначение документа	Масса колонны т
3КД9-1АIIIт-1	1	Каркас КП7-1	1	3.013.9-1.2-6	12,68
	2	Изделие закладное МН8	2	-33	
	3	МН1	2	-26	
	4	Петля М25-300	4	3.400-7, в. 1	
	5	Бетон класса В22,5 м³	5,07		
3КД9-1АIIIт-2	1	Каркас КП7-2	1	3.013.9-1.2-6	12,73
	2	Изделие закладное МН8	2	-33	
	3	МН3	2	-27	
	4	Петля М25-300	4	3.400-7, в. 1	
	5	Бетон класса В22,5 м³	5,09		
3КД9-1АIIIт-3	1	Каркас КП7-1	1	3.013.9-1.2-6	12,68
	2	Изделие закладное МН8	2	-33	
	3	МН1	2	-26	
	6	МН5	4	-29	
	4	Петля М25-300	4	3.400-7, в. 1	
	5	Бетон класса В22,5 м³	5,07		
3КД9-1АIIIт-4	1	Каркас КП7-2	1	3.013.9-1.2-6	12,73
	2	Изделие закладное МН8	2	-33	
	3	МН3	2	-27	
	6	МН5	4	-29	
	4	Петля М25-300	4	3.400-7, в. 1	
	5	Бетон класса В22,5 м³	5,09		
3КД9-1АIIIтС-1	1	Каркас КП7-3	1	3.013.9-1.2-6	12,68
		Поз. 2...5 по 3КД9-1АIIIт-1			
3КД9-1АIIIтС-2	1	Каркас КП7-4	1	3.013.9-1.2-6	12,73
		Поз. 2...5 по 3КД9-1АIIIт-2			
3КД9-1АIIIтС-3	1	Каркас КП7-3	1	3.013.9-1.2-6	12,68
		Поз 2...6 по 3КД9-1АIIIт-3			
3КД9-1АIIIтС-4	1	Каркас КП7-4	1	3.013.9-1.2-6	12,73
		Поз.2...6 по 3КД9-1АIIIт-4			

Марка колонны	Поз	Наименование	К-во	Обозначение документа	Масса колонны
3КД9-2АIIIт-1	1	Каркас КП7-1	1	3.013.9-1.2-6	12,68
		Поз. 2...4 по 3КД9-1АIIIт-1			
	5	Бетон класса В30, м³	5,07		
3КД9-2АIIIт-2	1	Каркас КП7-2	1	3.013.9-1.2-6	12,73
		Поз. 2...4 по 3КД9-1АIIIт-2			
	5	Бетон класса В30, м³	5,09		
3КД9-2АIIIт-3	1	Каркас КП7-1	1	3.013.9-1.2-6	12,68
		Поз. 2...4, 6 по 3КД9-1АIIIт-3			
	5	Бетон класса В30, м³	5,07		
3КД9-2АIIIт-4	1	Каркас КП7-2	1	3.013.9-1.2-6	12,73
		Поз. 2...4, 6 по 3КД9-1АIIIт-4			
	5	Бетон класса В30, м³	5,09		
3КД9-2АIIIтС-1	1	Каркас КП7-3	1	3.013.9-1.2-6	12,68
		Поз. 2...4 по 3КД9-1АIIIт-1			
	5	Бетон класса В30, м³	5,07		
3КД9-2АIIIтС-2	1	Каркас КП7-4	1	3.013.9-1.2-6	12,73
		Поз 2...4 по 3КД9-1АIIIт-2			
	5	Бетон класса В30, м³	5,09		
3КД9-2АIIIтС-3	1	Каркас КП7-3	1	3.013.9-1.2-6	12,68
		Поз. 2...4, 6 по 3КД9-1АIIIт-3			
		Бетон класса В30, м³	5,07		
3КД9-2АIIIтС-4	1	Каркас КП7-4	1	3.013.9-1.2-6	12,73
		Поз. 2...4, 6 по 3КД9-1АIIIт-4			
	5	Бетон класса В30, м³	5,09		
3КД9-3АIIIт-1	1	Каркас КП7-5	1	3.013.9-1.2-6	12,85
		Поз. 2...4 по 3КД9-1АIIIт-1			
	5	Бетон класса В30, м³	5,14		

Марка колонны	Поз	Наименование	К-во	Обозначение документа	Масса колонны, т
3КД9-3АIII-2	1	Каркас КП7-6	1	3.013.9-1.2-6	12,73
		Поз. 2...4 по 3КД9-1АIII-2			
	5	Бетон класса В30, м³	5,09		
3КД9-3АIII-3	1	Каркас КП7-5	1	3.013.9-1.2-6	12,85
		Поз. 2...4,6 по 3КД9-1АIII-3			
	5	Бетон класса В30, м³	5,14		
3КД9-3АIII-4	1	Каркас КП7-6	1	3.013.9-1.2-6	12,73
		Поз. 2...4,6 по 3КД9-1АIII-4			
	5	Бетон класса В30, м³	5,09		
3КД9-3АIIIVс-1	1	Каркас КП7-7	1	3.013.9-1.2-6	12,85
		Поз 2...4 по 3КД9-1АIII-1			
	5	Бетон класса В30, м³	5,14		
3КД9-3АIIIVс-2	1	Каркас КП7-8	1	3.013.9-1.2-6	12,73
		Поз 2...4 по 3КД9-1АIII-2			
	5	Бетон класса В30, м³	5,09		
3КД9-3АIIIVс-3	1	Каркас КП7-7	1	3.013.9-1.2-6	12,85
		Поз. 2...4,6 по 3КД9-1АIII-3			
	5	Бетон класса В30, м³	5,14		
3КД9-3АIIIVс-4	1	Каркас КП7-8	1	3.013.9-1.2-6	12,73
		Поз 2...4,6 по 3КД9-1АIII-4			
	5	Бетон класса В30, м³	5,09		
3КД9-4АIII-1	1	Каркас КП7-9	1	3.013.9-1.2-6	12,85
		Поз. 2...4 по 3КД9-1АIII-1			
	5	Бетон класса В30, м³	5,14		
3КД9-4АIII-2	1	Каркас КП7-10	1	3.013.9-1.2-6	12,73
		Поз. 2...4 по 3КД9-1АIII-2			
	5	Бетон класса В30, м³	5,09		
3КД9-4АIII-3	1	Каркас КП7-9	1	3.013.9-1.2-6	12,85
		Поз. 2...4,6 по 3КД9-1АIII-3			
	5	Бетон класса В30, м³	5,14		

Марка колонны	Поз	Наименование	К-во	Обозначение документа	Масса колонны, т
3КД9-4АIII-4	1	Каркас КП7-10	1	3.013.9-1.2-6	12,73
		Поз. 2...4,6 по 3КД9-1АIII-4			
	5	Бетон класса В30, м³	5,09		
3КД9-4АIII-5	1	Каркас КП7-11	1	3.013.9-1.2-6	12,93
		Поз. 2...4 по 3КД9-1АIII-1			
	5	Бетон класса В30, м³	5,17		
3КД9-4АIII-6	1	Каркас КП7-11		3.013.9-1.2-6	12,93
		Поз. 2...4,6 по 3КД9-1АIII-3			
	5	Бетон класса В30, м³	5,17		
3КД9-4АIIIVс-1	1	Каркас КП7-12	1	3.013.9-1.2-6	12,85
		Поз. 2...4 по 3КД9-1АIII-1			
	5	Бетон класса В30, м³	5,14		
3КД9-4АIIIVс-2	1	Каркас КП7-13	1	3.013.9-1.2-6	12,73
		Поз 2...4 по 3КД9-1АIII-2			
	5	Бетон класса В30, м³	5,09		
3КД9-4АIIIVс-3	1	Каркас КП7-12	1	3.013.9-1.2-6	12,85
		Поз 2...4,6 по 3КД9-1АIII-3			
	5	Бетон класса В30, м³	5,14		
3КД9-4АIIIVс-4	1	Каркас КП7-13	1	3.013.9-1.2-6	12,73
		Поз 2...4,6 по 3КД9-1АIII-4			
	5	Бетон класса В30, м³	5,09		
3КД9-4АIIIVс-5	1	Каркас КП7-14	1	3.013.9-1.2-6	12,93
		Поз. 2...4 по 3КД9-1АIII-1			
	5	Бетон класса В30, м³	5,17		
3КД9-4АIIIVс-6	1	Каркас КП7-14	1	3.013.9-1.2-6	12,93
		Поз. 2...4,6 по 3КД9-1АIII-3			
	5	Бетон класса В30, м³	5,17		

Инв. № подл. | Подпись и дата | Взам. инв. №

10182/2

3.013.9-1.1-7

Лист 3

КФ 10182-02 26

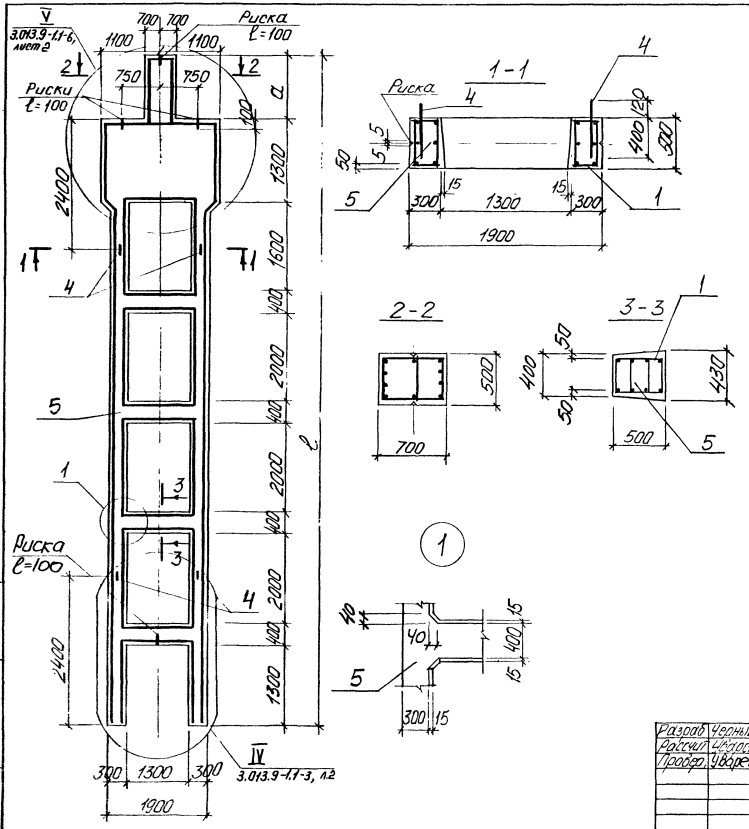

Марка колонны	Размеры, мм		Марка колонны	Размеры, мм	
	a	ℓ		a	ℓ
3КД12-1АIII-1	1150	12950	3КД12-3АIII-3	1350	13150
3КД12-1АIII-2	1210	13010	3КД12-3АIII-4	1210	13010
3КД12-1АIII-3	1150	12950	3КД12-3АтIVс-1	1350	13150
3КД12-1АIII-4	1210	13010	3КД12-3АтIVс-2	1210	13010
3КД12-1АтIVс-1	1150	12950	3КД12-3АтIVс-3	1350	13150
3КД12-1АтIVс-2	1210	13010	3КД12-3АтIVс-4	1210	13010
3КД12-1АтIVс-3	1150	12950	3КД12-4АIII-1	1350	13150
3КД12-1АтIVс-4	1210	13010	3КД12-4АIII-2	1210	13010
3КД12-2АIII-1	1150	12950	3КД12-4АIII-3	1350	13150
3КД12-2АIII-2	1210	13010	3КД12-4АIII-4	1210	13010
3КД12-2АIII-3	1150	12950	3КД12-4АIII-5	1500	13300
3КД12-2АIII-4	1210	13010	3КД12-4АIII-6	1500	13300
3КД12-2АтIVс-1	1150	12950	3КД12-4АтIVс-1	1350	13150
3КД12-2АтIVс-2	1210	13010	3КД12-4АтIVс-2	1210	13010
3КД12-2АтIVс-3	1150	12950	3КД12-4АтIVс-3	1350	13150
3КД12-2АтIVс-4	1210	13010	3КД12-4АтIVс-4	1210	13010
3КД12-3АIII-1	1350	13150	3КД12-4АтIVс-5	1500	13300
3КД12-3АIII-2	1210	13010	3КД12-4АтIVс-6	1500	13300

10182/2

Разраб.	Чернышова	
Рассчит.	Чваренко	
Пробер.	Уваренко	
Н.контр.	Либерман	

3.013.9-1.1-8

Колонна средняя 3КД12

Стадия	Лист	Листов
Р	1	3

Киевский Промстройпроект

Марка колонны	Поз.	Наименование	К-во	Обозначение документа	Масса колонны т
3КД12-1АIII-1	1	Каркас КП8-1	1	3.013.9-1.2-7	15,18
	2	Изделие закладное МН8	2	-33	
	3	МН1	2	-26	
	4	Петля М1	4	-32	
	5	Бетон класса В30, м³	6,07		
3КД12-1АIII-2	1	Каркас КП8-2	1	3.013.9-1.2-7	15,23
	2	Изделие закладное МН8	2	-33	
	3	МН3	2	-27	
	4	Петля М1	4	-32	
	5	Бетон класса В30, м³	6,09		
3КД12-1АIII-3	1	Каркас КП8-1	1	3.013.9-1.2-7	15,18
	2	Изделие закладное МН8	2	-33	
	3	МН1	2	-26	
	6	МН6	4	-29	
	4	Петля М1	4	-32	
	5	Бетон класса В30, м³	6,07		
3КД12-1АIII-4	1	Каркас КП8-2	1	3.013.9-1.2-7	15,23
	2	Изделие закладное МН8	2	-33	
	3	МН3	2	-27	
	6	МН5	4	-29	
	4	Петля М1	4	-32	
	5	Бетон класса В30, м³	6,09		
3КД12-1АIVс-1	1	Каркас КП8-3	1	3.013.9-1.2-7	15,18
		Поз 2...5 по 3КД12-1АIII-1			
3КД12-1АIVс-2	1	Каркас КП8-4	1	3.013.9-1.2-7	15,23
		Поз. 2...5 по 3КД12-1АIII-2			
3КД12-1АIVс-3	1	Каркас КП8-3	1	3.013.9-1.2-7	15,18
		Поз. 2...6 по 3КД12-1АIII-3			
3КД12-1АIVс-4	1	Каркас КП8-4	1	3.013.9-1.2-7	15,23
		Поз 2...6 по 3КД12-1АIII-4			

Марка колонны	Поз	Наименование	К-во	Обозначение документа	Масса колонны т
3КД12-2АIII-1	1	Каркас КП8-5	1	3.013.9-1.2-7	15,18
		Поз 2...5 по 3КД12-1АIII-1			
3КД12-2АIII-2	1	Каркас КП8-6	1	3.013.9-1.2-7	15,23
		Поз 2...5 по 3КД12-1АIII-2			
3КД12-2АIII-3	1	Каркас КП8-5	1	3.013.9-1.2-7	15,18
		Поз 2...6 по 3КД12-1АIII-3			
3КД12-2АIII-4	1	Каркас КП8-6	1	3.013.9-1.2-7	15,23
		Поз 2...6 по 3КД12-1АIII-4			
3КД12-2АIVс-1	1	Каркас КП8-7	1	3.013.9-1.2-7	15,18
		Поз 2...5 по 3КД12-1АIII-1			
3КД12-2АIVс-2	1	Каркас КП8-8	1	3.013.9-1.2-7	15,23
		Поз 2...5 по 3КД12-1АIII-2			
3КД12-2АIVс-3	1	Каркас КП8-7	1	3.013.9-1.2-7	15,18
		Поз 2...6 по 3КД12-1АIII-3			
3КД12-2АIVс-4	1	Каркас КП8-8	1	3.013.9-1.2-7	15,23
		Поз 2...6 по 3КД12-1АIII-4			
3КД12-3АIII-1	1	Каркас КП8-9	1	3.013.9-1.2-7	15,35
		Поз. 2...4 по 3КД12-1АIII-1			
	5	Бетон класса В30, м³	6,14		
3КД12-3АIII-2	1	Каркас КП8-10	1	3.013.9-1.2-7	15,23
		Поз. 2...4 по 3КД12-1АIII-2			
	5	Бетон класса В30, м³	6,04		
3КД12-3АIII-3	1	Каркас КП8-9		3.013.9-1.2-7	15,35
		Поз.2...4, 6 по 3КД12-1АIII-3			
	5	Бетон класса В30, м³	6,14		

10182/2

3.013.9-1.1-8

Лист 2

КФ 10182-02 28

Марка колонны	Поз	Наименование	К-во	Обозначение документа	Масса колонны т
3КД12-3АIII-4	1	Каркас КП8-10	1	3.013.9-1.2-7	15,23
		Поз. 2...4,6 по 3КД12-1АIII-4			
	5	Бетон класса В30, м³	6,09		
3КД12-3АIIIс-1	1	Каркас КП8-11	1	3.013.9-1.2-7	15,35
		Поз. 2..4 по 3КД12-1АIII-1			
	5	Бетон класса В30, м³	6,14		
3КД12-3АIIIс-2	1	Каркас КП8-12	1	3.013.9-1.2-7	15,23
		Поз 2..4 по 3КД12-1АIII-2			
	5	Бетон класса В30, м³	6,09		
3КД12-3АIIIс-3	1	Каркас КП8-11	1	3.013.9-1.2-7	15,35
		Поз. 2...4,6 по 3КД12-1АIII-3			
	5	Бетон класса В30, м³	6,14		
3КД12-3АIIIс-4	1	Каркас КП8-12	1	3.013.9-1.2-7	15,23
		Поз. 2..4,6 по 3КД12-1АIII-4			
	5	Бетон класса В30, м³	6,09		
3КД12-4АIII-1	1	Каркас КП8-13	1	3.013.9-1.2-7	15,35
		Поз. 2...4 по 3КД12-1АIII-1			
	5	Бетон класса В30, м³	6,14		
3КД12-4АIII-2	1	Каркас КП8-14	1	3.013.9-1.2-7	15,23
		Поз. 2..4 по 3КД12-1АIII-2			
	5	Бетон класса В30, м³	6,09		
3КД12-4АIII-3	1	Каркас КП8-13	1	3.013.9-1.2-7	15,35
		Поз. 2...4,6 по 3КД12-1АIII-3			
	5	Бетон класса В30, м³	6,14		
3КД12-4АIII-4	1	Каркас КП8-14	1	3.013.9-1.2-7	15,23
		Поз. 2..4,6 по 3КД12-1АIII-4			
	5	Бетон класса В30, м³	6,09		

Марка колонны	Поз	Наименование	К-во	Обозначение документа	Масса колонны т
3КД12-4АIII-5	1	Каркас КП8-15	1	3.013.9-1.2-7	15,45
		Поз. 2...4 по 3КД12-1АIII-1			
	5	Бетон класса В30, м³	6,18		
3КД12-4АIIIс-6	1	Каркас КП8-15	1	3.013.9-1.2-7	15,45
		Поз. 2...4,6 по 3КД12-1АIII-3			
	5	Бетон класса В30, м³	6,18		
3КД12-4АIIIс-1	1	Каркас КП8-16	1	3.013.9-1.2-7	15,35
		Поз. 2...4 по 3КД12-1АIII-1			
	5	Бетон класса В30, м³	6,14		
3КД12-4АIIIс-2	1	Каркас КП8-17	1	3.013.9-1.2-7	15,23
		Поз. 2...4 по 3КД12-1АIII-2			
	5	Бетон класса В30, м³	6,09		
3КД12-4АIIIс-3	1	Каркас КП8-16	1	3.013.9-1.2-7	15,35
		Поз. 2...4,6 по 3КД12-1АIII-3			
	5	Бетон класса В30, м³	6,14		
3КД12-4АIIIс-4	1	Каркас КП8-17	1	3.013.9-1.2-7	15,23
		Поз. 2...4,6 по 3КД12-1АIII-4			
	5	Бетон класса В30, м³	6,09		
3КД12-4АIIIс-5	1	Каркас КП8-18	1	3.013.9-1.2-7	15,45
		Поз. 2...4 по 3КД12-1АIII-1			
	5	Бетон класса В30, м³	6,18		
3КД12-4АIIIс-6	1	Каркас КП8-18	1	3.013.9-1.2-7	15,45
		Поз. 2..4,6 по 3КД12-1АIII-3			
	5	Бетон класса В30, м³	6,18		

Марка колонны	Изделия арматурные: Арматура класса AI ГОСТ 5781-82 ø6	ø8	Итого	AIII ГОСТ 5781-82 ø10	ø14	ø18	ø20	ø22	ø28	Итого	Прокат марки ВСт3 пс6 δ=10	Всего	Изделия закладные: Арматура класса AI ГОСТ 5781-82 ø16	ø20	Итого	AIII ГОСТ 5781-82 ø10	ø14	ø16	Итого	Прокат марки ВСт3 пс6 ГОСТ 380-71* δ=3	δ=10	δ=14	δ=25	Итого	ГОСТ 5915-70* Гайки М20	Гайки М16	ГОСТ 10450-78* Шайбы 20	Шайбы 16	Всего	Общий расход
1К7-1ЗIII-1	11,3		11,3	18,5	8,9	150,2				177,6	1,7	190,6	3,9	12,5	16,4	1,1	5,8		6,9			15,1	19,4	34,5	0,6	0,3	0,1	0,1	58,9	249,5
1К7-1ЗIII-2	11,3		11,3	18,5	8,9	150,2				177,6	1,7	190,6	3,9	12,6	16,5	1,1	5,8		6,9	14,5		15,1		15,1	0,6	0,3	0,1	0,1	54,1	244,7
1К7-1ЗIII-3	11,3		11,3	18,5	8,9	150,2				177,6	1,7	190,6	3,9	12,5	16,4	1,1	5,8	22,0	28,9		18,5	15,1	19,4	53,0	0,6	0,3	0,1	0,1	99,1	296,0
1К7-1ЗIII-4	11,3		11,3	18,5	8,9	150,2				177,6	1,7	190,6	3,9	12,6	16,5	1,1	5,8	22,0	28,9	14,5	18,5	15,1		33,6	0,6	0,3	0,1	0,1	94,6	285,2
1К7-2ЗIII-1	8,7		8,7	18,5	8,9		36,1	180,6		244,1	1,7	254,5	3,9	12,5	16,4	1,1	5,8		6,9			15,1	19,4	34,5	0,6	0,3	0,1	0,1	58,9	343,4
1К7-2ЗIII-2	8,7		8,7	18,5	8,9		36,1	180,6		244,1	1,7	254,5	3,9	12,6	16,5	1,1	5,8		6,9	14,5		15,1		15,1	0,6	0,3	0,1	0,1	54,1	308,6
1К7-2ЗIII-3	8,7		8,7	18,5	8,9		36,1	180,6		244,1	1,7	254,5	3,9	12,5	16,4	1,1	5,8	22,0	28,9		18,5	15,1	19,4	53,0	0,6	0,3	0,1	0,1	99,4	353,9
1К7-2ЗIII-4	8,7		8,7	18,5	8,9		36,1	180,6		244,1	1,7	254,5	3,9	12,6	16,5	1,1	5,8	22,0	28,9	14,5	18,5	15,1		33,6	0,6	0,3	0,1	0,1	94,6	349,1
1К7-3ЗIII-1	5,7	4,8	10,5	18,5	9,5			43,7	292,2	363,9	1,7	376,2	3,9	12,5	16,4	1,1	5,8		6,9			15,1	19,4	34,5	0,6	0,3	0,1	0,1	58,9	435,1
1К7-3ЗIII-2	5,7	4,8	10,5	18,5	9,5			43,7	292,2	363,9	1,7	376,2	3,9	12,6	16,5	1,1	5,8		6,9	14,5		15,1		15,1	0,6	0,3	0,1	0,1	54,1	434,3
1К7-3ЗIII-3	5,7	4,8	10,5	18,5	9,5			43,7	292,2	363,9	1,7	376,2	3,9	12,5	16,4	1,1	5,8	22,0	28,9		18,5	15,1	19,4	53,0	0,6	0,3	0,1	0,1	99,4	475,6
1К7-3ЗIII-4	5,7	4,8	10,5	18,5	9,5			43,7	292,2	363,9	1,7	376,2	3,9	12,6	16,5	1,1	5,8	22,0	28,9	14,5	18,5	15,1		33,6	0,6	0,3	0,1	0,1	94,6	470,8
2К9-1ЗIII-1	13,2		13,2	17,4	8,9		230,7			257,0	1,7	271,9	3,9	12,5	16,4	1,1	5,8		6,9			15,1	19,4	34,5	0,6	0,3	0,1	0,1	58,9	330,8
2К9-1ЗIII-2	13,2		13,2	17,4	8,9		230,7			257,0	1,7	271,9	3,9	12,6	16,5	1,1	5,8		6,9	14,5		15,1		15,1	0,6	0,3	0,1	0,1	54,1	326,0
2К9-1ЗIII-3	13,2		13,2	17,4	8,9		230,7			257,0	1,7	271,9	3,9	12,5	16,4	1,1	5,8	22,0	28,9		18,5	15,1	19,4	53,0	0,6	0,3	0,1	0,1	99,4	371,3
2К9-1ЗIII-4	13,2		13,2	17,4	8,9		230,7			257,0	1,7	271,9	3,9	12,6	16,5	1,1	5,8	22,0	28,9	14,5	18,5	15,1		33,6	0,6	0,3	0,1	0,1	94,6	366,5
2К9-2ЗIII-1	1,9	16,2	18,1	17,4	9,5				54,4	363,8	445,1	1,7	464,9	3,9	12,5	16,4	1,1	5,8		6,9			15,1	19,4	34,5	0,6	0,3	0,1	0,1	58,9	523,8
2К9-2ЗIII-2	1,9	16,2	18,1	17,4	9,5				54,4	363,8	445,1	1,7	464,9	3,9	12,6	16,5	1,1	5,8		6,9	14,5		15,1		15,1	0,6	0,3	0,1	0,1	54,1	519,0
2К9-2ЗIII-3	1,9	16,2	18,1	17,4	9,5				54,4	363,8	445,1	1,7	464,9	3,9	12,5	16,4	1,1	5,8	22,0	28,9		18,5	15,1	19,4	53,0	0,6	0,3	0,1	0,1	99,4	564,3
2К9-2ЗIII-4	1,9	16,2	18,1	17,4	9,5				54,4	363,8	445,1	1,7	464,9	3,9	12,6	16,5	1,1	5,8	22,0	28,9	14,5	18,5	15,1		33,6	0,6	0,3	0,1	0,1	94,6	559,5

10142/2

Разраб.	Гронец		3.013.9-1.1-РС
Пров.	Уваренко		Ведомость расхода стали
Н.контр.	Либерман		Стадия Р; Лист 1; Листов 2
			Киевский Промстройпроект

кр 8182-02 30

Марка колонны	Изделия арматурные: Арматура класса AI ГОСТ 5781-82 ⌀6	⌀8	Итого	AIII ГОСТ 5781-82 ⌀10	⌀14	⌀18	⌀18	⌀20	⌀28	Итого	Прокат марки ВСт3 пс6 δ=10	Всего	Изделия закладные: Арматура класса AI ГОСТ 5781-82 ⌀20	⌀22	Итого	AIII ГОСТ 5781-82 ⌀10	⌀12	⌀14	⌀16	Итого	Прокат марки ВСт3 пс6 δ=8	ВСт3 Гпс5 ГОСТ 380-71* δ=10	δ=12	δ=25	δ=30	Итого	ГОСТ 8509-72* ∠ 70×5	ГОСТ 5915-70* Гайки М20	Итого	ГОСТ 10450-78* Шайбы 20	Итого	Всего	Общий расход
1КД9-1АIII-1	53,5		53,5	52,8	45,4	174,6		13,2		286,0	17,9	357,4	12,5		12,5	1,1	1,1	2,5	3,7	8,4		6,1	10,7	19,4		36,2	1,5	0,6	0,6	0,1	0,1	59,3	416,7
1КД9-1АIII-2	53,5		53,5	52,8	45,4	174,6		13,2		286,0	17,9	357,4	12,6		12,6	1,1	1,1	2,5	3,7	8,4	14,5	6,1	10,7			16,8	1,5	0,6	0,6	0,1	0,1	54,5	411,9
1КД9-1АIII-3	53,5		53,5	52,8	45,4	174,6		13,2		286,0	17,9	357,4	12,5		12,5	1,1	1,1	2,5	2,5	30,4		24,6	10,7	19,4		54,7	1,5	0,6	0,6	0,1	0,1	99,8	457,2
1КД9-1АIII-4	53,5		53,5	52,8	45,4	174,6		13,2		286,0	17,9	357,4	12,6		12,6	1,1	1,1	2,5	2,5	30,4		24,6	10,7	19,4		54,7	1,5	0,6	0,6	0,1	0,1	99,8	457,2
1КД9-2АIII-1	47,5		47,5	52,8		59,1		286,1		398,0	17,9	463,4	12,5		12,5	1,1	1,1	2,5	2,5	30,4	14,5	24,6	10,7			35,3	1,5	0,6	0,6	0,1	0,1	95,0	452,4
1КД9-2АIII-2	47,5		47,5	52,8		59,1		286,1		398,0	17,9	463,4	12,6		12,6	1,1	1,1	2,5	3,7	8,4		6,1	10,7		25,9	42,7	1,5	0,6	0,6	0,1	0,1	65,8	529,2
1КД9-2АIII-3	47,5		47,5	52,8		59,1		286,1		398,0	17,9	463,4	12,5		12,5	1,1	1,1	2,5	3,7	8,4	14,5	6,1	10,7			16,8	1,5	0,6	0,6	0,1	0,1	54,5	517,9
1КД9-2АIII-4	47,5		47,5	52,8		59,1		286,1		398,0	17,9	463,4	12,6		12,6	1,1	1,1	2,5	2,5	30,4		24,6	10,7		25,9	61,2	1,5	0,6	0,6	0,1	0,1	106,3	569,7
1КД12-1АIII-1	63,0		63,0	52,8	58,3	220,1		13,2		344,4	22,4	429,8	1,7	13,1	14,8	1,1	1,1	2,5	2,5	30,4	14,5	24,6	10,7			35,3	1,5	0,6	0,6	0,1	0,1	95,0	558,4
1КД12-1АIII-2	63,0		63,0	52,8	58,3	220,1		13,2		344,4	22,4	429,8	1,9	13,1	15,0	1,1	1,1	2,5	3,7	8,4		6,1	10,7	19,4		36,2	1,5	0,6	0,6	0,1	0,1	61,6	491,4
1КД12-1АIII-3	63,0		63,0	52,8	58,3	220,1		13,2		344,4	22,4	429,8	1,7	13,1	14,8	1,1	1,1	2,5	3,7	8,4	14,5	6,1	10,7			16,8	1,5	0,6	0,6	0,1	0,1	56,9	486,7
1КД12-1АIII-4	63,0		63,0	52,8	58,3	220,1		13,2		344,4	22,4	429,8	1,9	13,1	15,0	1,1	1,1	2,5	2,5	30,4		24,6	10,7	19,4		54,7	1,5	0,6	0,6	0,1	0,1	102,1	531,9
1КД12-2АIII-1	57,6		57,6	52,8		76,0		357,0		485,8	22,4	565,8	1,7	13,1	14,8	1,1	1,1	2,5	2,5	30,4	14,5	24,6	10,7			35,3	1,5	0,6	0,6	0,1	0,1	97,4	523,2
1КД12-2АIII-2	57,6		57,6	52,8		76,0		357,0		485,8	22,4	565,8	1,9	13,1	15,0	1,1	1,1	2,5	3,7	8,4		6,1	10,7	19,4		36,2	1,5	0,6	0,6	0,1	0,1	61,6	627,4
1КД12-2АIII-3	57,6		57,6	52,8		76,0		357,0		485,8	22,4	565,8	1,7	13,1	14,8	1,1	1,1	2,5	3,7	8,4	14,5	6,1	10,7			16,8	1,5	0,6	0,6	0,1	0,1	56,9	622,7
1КД12-2АIII-4	57,6		57,6	52,8		76,0		357,0		485,8	22,4	565,8	1,9	13,1	15,0	1,1	1,1	2,5	2,5	30,4		24,6	10,7	19,4		54,7	1,5	0,6	0,6	0,1	0,1	102,1	667,9
2КД12-1АIII-1	64,8		64,8	75,7		76,0	278,6	13,2		443,5	22,4	530,7	1,7	13,1	14,8	1,1	1,1	2,5	2,5	30,4	14,5	24,6	10,7			35,3	1,5	0,6	0,6	0,1	0,1	97,4	663,2
2КД12-1АIII-2	64,8		64,8	75,7		76,0	278,6	13,2		443,5	22,4	530,7	1,9	13,1	15,0	1,1	1,1	2,5	3,7	8,4		6,1	10,7	19,4		36,2	1,5	0,6	0,6	0,1	0,1	61,6	592,3
2КД12-1АIII-3	64,8		64,8	75,7		76,0	278,6	13,2		443,5	22,4	530,7	1,7	13,1	14,8	1,1	1,1	2,5	3,7	8,4	14,5	6,1	10,7			16,8	1,5	0,6	0,6	0,1	0,1	56,9	587,6
2КД12-1АIII-4	64,8		64,8	75,7		76,0	278,6	13,2		443,5	22,4	530,7	1,9	13,1	15,0	1,1	1,1	2,5	2,5	30,4		24,6	10,7	19,4		54,7	1,5	0,6	0,6	0,1	0,1	102,1	632,8
2КД12-2АIII-1	46,6	14,4	61,0	75,7		76,0		13,2	673,6	838,5	22,4	921,9	1,7	13,1	14,8	1,1	1,1	2,5	2,5	30,4	14,5	24,6	10,7			35,3	1,5	0,6	0,6	0,1	0,1	97,4	628,1
2КД12-2АIII-2	46,6	14,4	61,0	75,7		76,0		13,2	673,6	838,5	22,4	921,9	1,9	13,1	15,0	1,1	1,1	2,5	3,7	8,4		6,1	10,7		25,9	42,7	1,5	0,6	0,6	0,1	0,1	68,1	990,0
2КД12-2АIII-3	46,6	14,4	61,0	75,7		76,0		13,2	673,6	838,5	22,4	921,9	1,7	13,1	14,8	1,1	1,1	2,5	3,7	8,4	14,5	6,1	10,7			16,8	1,5	0,6	0,6	0,1	0,1	56,9	978,8
2КД12-2АIII-4	46,6	14,4	61,0	75,7		76,0		13,2	673,6	838,5	22,4	921,9	1,9	13,1	15,0	1,1	1,1	2,5	2,5	30,4		24,6	10,7		25,9	61,2	1,5	0,6	0,6	0,1	0,1	108,0	1030,5
																					14,5	24,6	10,7			35,3	1,5	0,6	0,6	0,1	0,1	97,4	1019,3

10182/2

3.013.9-11-РС

Лист 2

Марка колонны	Изделия арматурные: Арматура класса AI ГОСТ 5781-82 ф6	ф8	Итого	AIII ГОСТ 5781-82 ф10	ф12	ф14	ф16	ф18	ф20	Итого	Прокат марки ВСт3пс6	Всего
3КД7-1АIII-1	47,6	66,4	114,0	10,4	4,0	44,4	16,3	120,2	18,2	213,5	13,4	340,9
3КД7-1АIII-2	47,6	66,4	114,0	10,4	4,0	44,4	16,6	120,2	18,2	213,8	13,4	341,2
3КД7-1АIII-3	47,6	66,4	114,0	10,4	4,0	44,4	16,3	120,2	18,2	213,5	13,4	340,9
3КД7-1АIII-4	47,6	66,4	114,0	10,4	4,0	44,4	16,6	120,2	18,2	213,8	13,4	341,2
3КД7-2АIII-1	46,2	66,4	112,6	10,4	4,0	44,4	16,3		166,5	241,6	13,4	367,6
3КД7-2АIII-2	46,2	66,4	112,6	10,4	4,0	44,4	16,6		166,5	241,9	13,4	367,9
3КД7-2АIII-3	46,2	66,4	112,6	10,4	4,0	44,4	16,3		166,5	241,6	13,4	367,6
3КД7-2АIII-4	46,2	66,4	112,6	10,4	4,0	44,4	16,6		166,5	241,9	13,4	367,9
3КД7-3АIII-1	48,9	66,4	115,3	10,4	4,0		58,0	180,4	50,6	303,4	13,4	432,1
3КД7-3АIII-2	49,0	66,4	115,4	10,4	4,8		74,6	180,4	18,2	288,4	13,4	417,2
3КД7-3АIII-3	48,9	66,4	115,3	10,4	4,0		58,0	180,4	50,6	303,4	13,4	432,1
3КД7-3АIII-4	49,0	66,4	115,4	10,4	4,8		74,6	180,4	18,2	288,4	13,4	417,2
3КД9-1АIII-1	61,4	66,4	127,8	10,4	4,0	62,2	16,3	223,4	18,2	334,5	17,9	480,2
3КД9-1АIII-2	61,4	66,4	127,8	10,4	4,0	62,2	16,6	223,4	18,2	334,8	17,9	480,5
3КД9-1АIII-3	61,4	66,4	127,8	10,4	4,0	62,2	16,3	223,4	18,2	334,5	17,9	480,2
3КД9-1АIII-4	61,4	66,4	127,8	10,4	4,0	62,2	16,6	223,4	18,2	334,8	17,9	480,5
3КД9-2АIII-1	61,4	66,4	127,8	10,4	4,0	62,2	16,3	223,4	18,2	334,5	17,9	480,2
3КД9-2АIII-2	61,4	66,4	127,8	10,4	4,0	62,2	16,6	223,4	18,2	334,8	17,9	480,5
3КД9-2АIII-3	61,4	66,4	127,8	10,4	4,0	62,2	16,3	223,4	18,2	334,5	17,9	480,2
3КД9-2АIII-4	61,4	66,4	127,8	10,4	4,0	62,2	16,6	223,4	18,2	334,8	17,9	480,5
3КД9-3АIII-1	59,5	66,4	125,9	10,4	4,8		81,2		324,4	420,8	17,9	564,6
3КД9-3АIII-2	59,4	66,4	125,8	10,4	4,0		97,8		293,9	406,1	17,9	549,8
3КД9-3АIII-3	59,5	66,4	125,9	10,4	4,8		81,2		324,4	420,8	17,9	564,6
3КД9-3АIII-4	59,4	66,4	125,8	10,4	4,0		97,8		293,9	406,1	17,9	549,8

Марка колонны	Изделия закладные: Арматура класса AI ГОСТ 5781-82 ф20	ф22	ф25	Итого	AIII ГОСТ 5781-82 ф10	ф12	ф16	Итого	Прокат марки ВСт3пс6 δ=8	ВСт3Гпс5 ГОСТ 380-71* δ=10	δ=25	Итого	ГОСТ 5915-70* Гайка М20	Итого	ГОСТ 10450-78* Шайба 20	Итого	Всего	Общий расход
3КД7-1АIII-1	3,4	13,1		16,5	2,3	2,9		5,2		9,2	38,8	48,0	1,1	1,1	0,2	0,2	71,0	411,9
3КД7-1АIII-2	3,8	13,1		16,9	2,3	2,9		5,2	28,9	9,2		9,2	1,1	1,1	0,2	0,2	61,5	402,7
3КД7-1АIII-3	3,4	13,1		16,5	2,3	2,9	22,0	27,2		27,7	38,8	66,5	1,1	1,1	0,2	0,2	111,5	452,4
3КД7-1АIII-4	3,8	13,1		16,9	2,3	2,9	22,0	27,2	28,9	27,7		27,7	1,1	1,1	0,2	0,2	102,0	443,2
3КД7-2АIII-1	3,4	13,1		16,5	2,3	2,9		5,2		9,2	38,8	48,0	1,1	1,1	0,2	0,2	71,0	438,6
3КД7-2АIII-2	3,8	13,1		16,9	2,3	2,9		5,2	28,9	9,2		9,2	1,1	1,1	0,2	0,2	61,5	429,4
3КД7-2АIII-3	3,4	13,1		16,5	2,3	2,9	22,0	27,2		27,7	38,8	66,5	1,1	1,1	0,2	0,2	111,5	479,1
3КД7-2АIII-4	3,8	13,1		16,9	2,3	2,9	22,0	27,2	28,9	27,7		27,7	1,1	1,1	0,2	0,2	102,0	469,9
3КД7-3АIII-1	3,4	13,1		16,5	2,3	2,9		5,2		9,2	38,8	48,0	1,1	1,1	0,2	0,2	71,0	503,1
3КД7-3АIII-2	3,8	13,1		16,9	2,3	2,9		5,2	28,9	9,2		9,2	1,1	1,1	0,2	0,2	61,5	478,7
3КД7-3АIII-3	3,4	13,1		16,5	2,3	2,9	22,0	27,2		27,7	38,8	66,5	1,1	1,1	0,2	0,2	111,5	543,6
3КД7-3АIII-4	3,8	13,1		16,9	2,3	2,9	22,0	27,2	28,9	27,7		27,7	1,1	1,1	0,2	0,2	102,0	519,2
3КД9-1АIII-1			20,0	23,4	2,3	2,9		5,2		9,2	38,8	48,0	1,1	1,1	0,2	0,2	77,9	558,1
3КД9-1АIII-2			20,0	23,8	2,3	2,9		5,2	28,9	9,2		9,2	1,1	1,1	0,2	0,2	68,4	548,9
3КД9-1АIII-3			20,0	23,4	2,3	2,9	22,0	27,2		27,7	38,8	66,5	1,1	1,1	0,2	0,2	118,4	598,6
3КД9-1АIII-4			20,0	23,8	2,3	2,9	22,0	27,2	28,9	27,7		27,7	1,1	1,1	0,2	0,2	108,9	589,4
3КД9-2АIII-1			20,0	23,4	2,3	2,9		5,2		9,2	38,8	48,0	1,1	1,1	0,2	0,2	77,9	558,1
3КД9-2АIII-2			20,0	23,8	2,3	2,9		5,2	28,9	9,2		9,2	1,1	1,1	0,2	0,2	68,4	548,9
3КД9-2АIII-3			20,0	23,4	2,3	2,9	22,0	27,2		27,7	38,8	66,5	1,1	1,1	0,2	0,2	118,4	598,6
3КД9-2АIII-4			20,0	23,8	2,3	2,9	22,0	27,2	28,9	27,7		27,7	1,1	1,1	0,2	0,2	108,9	589,4
3КД9-3АIII-1			20,0	23,4	2,3	2,9		5,2		9,2	38,8	48,0	1,1	1,1	0,2	0,2	68,4	618,2
3КД9-3АIII-2			20,0	23,8	2,3	2,9		5,2	28,9	9,2		9,2	1,1	1,1	0,2	0,2	118,4	683,0
3КД9-3АIII-3			20,0	23,4	2,3	2,9	22,0	27,2		27,7	38,8	66,5	1,1	1,1	0,2	0,2	108,9	658,7
3КД9-3АIII-4			20,0	23,8	2,3	2,9	22,0	27,2	28,9	27,7		27,7	1,1	1,1	0,2	0,2		

10182/2

3.013.9-1.1-РС

Лист 3

Марка колонны	Изделия арматурные. Арматура класса AI ГОСТ 5781-82			AIII ГОСТ 5781-82										Прокат марки ВСт3 пс6	Всего	Изделия закладные. Арматура класса AI ГОСТ 5781-82				AIII ГОСТ 5781-82				Прокат марки ВСт3 пс6	ВСт3Г пс5 ГОСТ 380-71*			ГОСТ 5915-70*		ГОСТ 10450-78*		Всего	Общий расход
	ф6	ф8	Итого	ф10	ф12	ф14	ф16	ф18	ф20	ф22	ф25	ф28	Итого	δ=10		ф20	ф25	ф28	Итого	ф10	ф12	ф16	Итого	δ=8	δ=10	δ=25	Итого	Гайка М20	Итого	Шайба 20	Итого		
3КД9-4АIII-1	32,3	109,6	141,9	10,4	4,8		81,2		48,6		430,6		575,6	17,9	735,4	3,4	20,0		23,4	2,3	2,9		5,2		9,2	38,8	48,0	1,1	1,1	0,2	0,2	77,9	813,3
3КД9-4АIII-2	32,3	109,6	141,9	10,4	4,0		97,8		18,2		430,6		561,0	17,9	720,8	3,8	20,0		23,8	2,3	2,9		5,2	28,9	9,2		9,2	1,1	1,1	0,2	0,2	68,4	789,2
3КД9-4АIII-3	32,3	109,6	141,9	10,4	4,8		81,2		48,6		430,6		575,6	17,9	735,4	3,4	20,0		23,4	2,3	2,9	22,0	27,2		27,7	38,8	66,5	1,1	1,1	0,2	0,2	118,4	853,8
3КД9-4АIII-4	32,3	109,6	141,9	10,4	4,0		97,8		18,2		430,6		561,0	17,9	720,8	3,8	20,0		23,8	2,3	2,9	22,0	27,2	28,9	27,7		27,7	1,1	1,1	0,2	0,2	108,8	829,6
3КД9-4АIII-5	32,8	109,6	142,4	10,4	4,8		81,2		50,9		430,6		577,9	17,9	738,2	3,4	20,0		23,4	2,3	2,9		5,2		9,2	38,8	48,0	1,1	1,1	0,2	0,2	77,9	816,1
3КД9-4АIII-6	32,8	109,6	142,4	10,4	4,8		81,2		50,9		430,6		577,9	17,9	738,2	3,4	20,0		23,4	2,3	2,9	22,0	27,2		27,7	38,8	66,5	1,1	1,1	0,2	0,2	118,4	856,6
3КД12-1АIII-1	75,9	66,4	142,3	10,4	4,0	79,9	16,3	281,0	18,2				409,8	22,4	574,5	3,4		30,8	34,2	2,3	2,9		5,2		9,2	38,8	48,0	1,1	1,1	0,2	0,2	88,7	663,2
3КД12-1АIII-2	75,9	66,4	142,3	10,4	4,0	79,9	16,6	281,0	18,2				410,1	22,4	574,8	3,8		30,8	34,6	2,3	2,9		5,2	28,9	9,2		9,2	1,1	1,1	0,2	0,2	79,2	654,0
3КД12-1АIII-3	75,9	66,4	142,3	10,4	4,0	79,9	16,3	281,0	18,2				409,8	22,4	574,5	3,4		30,8	34,2	2,3	2,9	22,0	27,2		27,7	38,8	66,5	1,1	1,1	0,2	0,2	129,2	703,7
3КД12-1АIII-4	75,9	66,4	142,3	10,4	4,0	79,9	16,6	281,0	18,2				410,1	22,4	574,8	3,8		30,8	34,6	2,3	2,9	22,0	27,2	28,9	27,7		27,7	1,1	1,1	0,2	0,2	119,7	694,5
3КД12-2АIII-1	73,9	66,4	140,3	10,4	4,0	79,9	16,3		365,0				475,6	22,4	638,3	3,4		30,8	34,2	2,3	2,9		5,2		9,2	38,8	48,0	1,1	1,1	0,2	0,2	88,7	727,0
3КД12-2АIII-2	73,9	66,4	140,3	10,4	4,0	79,9	16,6		365,0				475,9	22,4	638,6	3,8		30,8	34,6	2,3	2,9		5,2	28,9	9,2		9,2	1,1	1,1	0,2	0,2	79,2	717,8
3КД12-2АIII-3	73,9	66,4	140,3	10,4	4,0	79,9	16,3		365,0				475,6	22,4	638,3	3,4		30,8	34,2	2,3	2,9	22,0	27,2		27,7	38,8	66,5	1,1	1,1	0,2	0,2	129,2	767,5
3КД12-2АIII-4	73,9	66,4	140,3	10,4	4,0	79,9	16,6		365,0				475,9	22,4	638,6	3,8		30,8	34,6	2,3	2,9	22,0	27,2	28,9	27,7		27,7	1,1	1,1	0,2	0,2	119,7	758,3
3КД12-3АIII-1	74,0	66,4	140,4	10,4	4,8		104,4		48,6	419,6			587,8	22,4	750,6	3,4		30,8	34,2	2,3	2,9		5,2		9,2	38,8	48,0	1,1	1,1	0,2	0,2	88,7	839,3
3КД12-3АIII-2	73,9	66,4	140,3	10,4	4,0		121,0		18,2	419,6			573,2	22,4	735,9	3,8		30,8	34,6	2,3	2,9		5,2	28,9	9,2		9,2	1,1	1,1	0,2	0,2	79,2	815,1
3КД12-3АIII-3	74,0	66,4	140,4	10,4	4,8		104,4		48,6	419,6			587,8	22,4	750,6	3,4		30,8	34,2	2,3	2,9	22,0	27,2		27,2	38,8	66,5	1,1	1,1	0,2	0,2	129,2	879,8
3КД12-3АIII-4	73,9	66,4	140,3	10,4	4,0		121,0		18,2	419,6			573,2	22,4	735,9	3,8		30,8	34,6	2,3	2,9	22,0	27,2	28,9	27,2		27,2	1,1	1,1	0,2	0,2	119,7	855,6
3КД12-4АIII-1	39,3	121,6	160,9	10,4	4,8		104,4		48,6			679,3	847,5	22,4	1030,8	3,4		30,8	34,2	2,3	2,9		5,2		9,2	38,8	48,0	1,1	1,1	0,2	0,2	88,7	1119,5
3КД12-4АIII-2	39,2	121,6	160,8	10,4	4,0		121,0		18,2			679,3	832,9	22,4	1016,1	3,8		30,8	34,6	2,3	2,9		5,2	28,9	9,2		9,2	1,1	1,1	0,2	0,2	79,2	1095,3
3КД12-4АIII-3	39,3	121,6	160,9	10,4	4,8		104,4		48,6			679,3	847,5	22,4	1030,8	3,4		30,8	34,2	2,3	2,9	22,0	27,2		27,2	38,8	66,5	1,1	1,1	0,2	0,2	129,2	1160,0
3КД12-4АIII-4	39,2	121,6	160,8	10,4	4,0		121,0		18,2			679,3	832,9	22,4	1016,1	3,8		30,8	34,6	2,3	2,9	22,0	27,2	28,9	27,2		27,2	1,1	1,1	0,2	0,2	119,7	1135,8
3КД12-4АIII-5	39,5	121,6	161,1	10,4	4,8		104,4		50,9			679,3	849,8	22,4	1033,3	3,4		30,8	34,2	2,3	2,9		5,2		9,2	38,8	48,0	1,1	1,1	0,2	0,2	88,7	1122,0
3КД12-4АIII-6	39,5	121,6	161,1	10,4	4,8		104,4		50,9			679,3	849,8	22,4	1033,3	3,4		30,8	34,2	2,3	2,9	22,0	27,2		27,2	38,8	66,5	1,1	1,1	0,2	0,2	129,2	1162,5

10182/2

Марка колонны	Изделия арматурные: Арматура класса AI, ГОСТ 5781-82: ⌀6	⌀8	Итого	AIII, ГОСТ 10884-81: ⌀12	⌀14	⌀16	⌀18	⌀25	Итого	AIII, ГОСТ 5781-82: ⌀10	Итого	Всего	Изделия закладные: Арматура класса AI, ГОСТ 5781-82: ⌀20	⌀22	Итого	AIII, ГОСТ 5781-82: ⌀10	⌀12	⌀14	⌀16	Итого	Прокат марки ВСт3Гпс5 ГОСТ 380-71*: δ=5	δ=8	δ=10	δ=12	δ=25	δ=30	Итого	ГОСТ 5915-70*: Гайка М20	ГОСТ 10450-78*: Шайба 20	Всего	Общий расход
1КД9-1АтIVС-1	53,5		53,5	33,6	133,7		11,2		178,5	52,8	52,8	284,8	12,5		12,5	1,1	1,1	2,5	3,7	8,4	1,5		6,1	10,7	19,4		36,2	0,6	0,1	59,3	344,1
1КД9-1АтIVС-2	53,5		53,5	33,6	133,7		11,2		178,5	52,8	52,8	284,8	12,6		12,6	1,1	1,1	2,5	3,7	8,4	1,5	14,5	6,1	10,7			16,8	0,6	0,1	54,5	339,3
1КД9-1АтIVС-3	53,5		53,5	33,6	133,7		11,2		178,5	52,8	52,8	284,8	12,5		12,5	1,1	1,1	2,5	25,7	30,4	1,5		24,6	10,7	19,4		54,7	0,6	0,1	99,8	384,6
1КД9-1АтIVС-4	53,5		53,5	33,6	133,7		11,2		178,5	52,8	52,8	284,8	12,6		12,6	1,1	1,1	2,5	25,7	30,4	1,5	14,5	24,6	10,7			35,3	0,6	0,1	95,0	379,8
1КД9-2АтIVС-1	47,5		47,5		47,6		232,3		279,9	52,8	52,8	380,2	12,5		12,5	1,1	1,1	2,5	3,7	8,4	1,5		6,1	10,7		25,9	42,7	0,6	0,1	65,8	446,0
1КД9-2АтIVС-2	47,5		47,5		47,6		232,3		279,9	52,8	52,8	380,2	12,6		12,6	1,1	1,1	2,5	3,7	8,4	1,5	14,5	6,1	10,7			16,8	0,6	0,1	54,5	434,7
1КД9-2АтIVС-3	47,5		47,5		47,6		232,3		279,9	52,8	52,8	380,2	12,5		12,5	1,1	1,1	2,5	25,7	30,4	1,5		24,6	10,7		25,9	61,2	0,6	0,1	106,3	486,5
1КД9-2АтIVС-4	47,5		47,5		47,6		232,3		279,9	52,8	52,8	380,2	12,6		12,6	1,1	1,1	2,5	25,7	30,4	1,5	14,5	24,6	10,7			35,3	0,6	0,1	95,0	475,2
1КД12-1АтIVС-1	67,8		67,8	43,2	168,5		11,2		222,9	52,8	52,8	343,5	1,7	13,1	14,8	1,1	1,1	2,5	3,7	8,4	1,5		6,1	10,7	19,4		36,2	0,6	0,1	61,6	405,1
1КД12-1АтIVС-2	67,8		67,8	43,2	168,5		11,2		222,9	52,8	52,8	343,5	1,9	13,1	15,0	1,1	1,1	2,5	3,7	8,4	1,5	14,5	6,1	10,7			16,8	0,6	0,1	56,9	400,4
1КД12-1АтIVС-3	67,8		67,8	43,2	168,5		11,2		222,9	52,8	52,8	343,5	1,7	13,1	14,8	1,1	1,1	2,5	25,7	30,4	1,5		24,6	10,7	19,4		54,7	0,6	0,1	102,1	445,6
1КД12-1АтIVС-4	67,8		67,8	43,2	168,5		11,2		222,9	52,8	52,8	343,5	1,9	13,1	15,0	1,1	1,1	2,5	25,7	30,4	1,5	14,5	24,6	10,7			35,3	0,6	0,1	97,4	440,9
1КД12-2АтIVС-1	63,0		63,0		61,2		289,9		351,1	52,8	52,8	466,9	1,7	13,1	14,8	1,1	1,1	2,5	3,7	8,4	1,5		6,1	10,7	19,4		36,2	0,6	0,1	61,6	528,5
1КД12-2АтIVС-2	63,0		63,0		61,2		289,9		351,1	52,8	52,8	466,9	1,9	13,1	15,0	1,1	1,1	2,5	3,7	8,4	1,5	14,5	6,1	10,7			16,8	0,6	0,1	56,9	523,8
1КД12-2АтIVС-3	63,0		63,0		61,2		289,9		351,1	52,8	52,8	466,9	1,7	13,1	14,8	1,1	1,1	2,5	25,7	30,4	1,5		24,6	10,7	19,4		54,7	0,6	0,1	102,1	569,0
1КД12-2АтIVС-4	63,0		63,0		61,2		289,9		351,1	52,8	52,8	466,9	1,9	13,1	15,0	1,1	1,1	2,5	25,7	30,4	1,5	14,5	24,6	10,7			35,3	0,6	0,1	97,4	564,3
2КД12-1АтIVС-1	64,8		64,8		61,2	220,1	11,2		292,5	75,7	75,7	433,0	1,7	13,1	14,8	1,1	1,1	2,5	3,7	8,4	1,5		6,1	10,7	19,4		36,2	0,6	0,1	61,6	494,6
2КД12-1АтIVС-2	64,8		64,8		61,2	220,1	11,2		292,5	75,7	75,7	433,0	1,9	13,1	15,0	1,1	1,1	2,5	3,7	8,4	1,5	14,5	6,1	10,7			16,8	0,6	0,1	56,9	489,9
2КД12-1АтIVС-3	64,8		64,8		61,2	220,1	11,2		292,5	75,7	75,7	433,0	1,7	13,1	14,8	1,1	1,1	2,5	25,7	30,4	1,5		24,6	10,7	19,4		54,7	0,6	0,1	102,1	535,1
2КД12-1АтIVС-4	64,8		64,8		61,2	220,1	11,2		292,5	75,7	75,7	433,0	1,9	13,1	15,0	1,1	1,1	2,5	25,7	30,4	1,5	14,5	24,6	10,7			35,3	0,6	0,1	97,4	530,4
2КД12-2АтIVС-1	46,2	16,0	62,2		61,2		11,2	536,9	609,3	75,7	75,7	747,2	1,7	13,1	14,8	1,1	1,1	2,5	3,7	8,4	1,5		6,1	10,7		25,9	42,7	0,6	0,1	68,1	815,3
2КД12-2АтIVС-2	46,2	16,0	62,2		61,2		11,2	536,9	609,3	75,7	75,7	747,2	1,9	13,1	15,0	1,1	1,1	2,5	3,7	8,4	1,5	14,5	6,1	10,7			16,8	0,6	0,1	56,9	804,1
2КД12-2АтIVС-3	46,2	16,0	62,2		61,2		11,2	536,9	609,3	75,7	75,7	747,2	1,7	13,1	14,8	1,1	1,1	2,5	25,7	30,4	1,5		24,6	10,7		25,9	61,2	0,6	0,1	108,6	855,8
2КД12-2АтIVС-4	46,2	16,0	62,2		61,2		11,2	536,9	609,3	75,7	75,7	747,2	1,9	13,1	15,0	1,1	1,1	2,5	25,7	30,4	1,5	14,5	24,6	10,7			35,3	0,6	0,1	97,4	844,6

Марка колонны	Изделия арматурные. Арматура класса AI ГОСТ 5781-82 ⌀6	⌀8	Итого	AT IVC ГОСТ 10884-81 ⌀12	⌀14	⌀16	⌀18	⌀20	Итого	AIII ГОСТ 5781-82 ⌀10	Итого	Всего	Изделия закладные. Арматура класса AI ГОСТ 5781-82 ⌀20	⌀22	⌀25	Итого	AIII ГОСТ 5781-82 ⌀10	⌀12	⌀16	Итого	Прокат марки ВСт3пс6 δ=8	ВСт3Гпс5 ГОСТ 380-71* δ=10	δ=25	Итого	ГОСТ 5915-70* Гайка М20	Итого	ГОСТ 10450-78* Шайба 20	Итого	Всего	Общий расход
3КД7-1АтIVC-1	49,6	66,4	116,0	38,0		111,3	15,2		164,5	10,4	10,4	290,9	3,4	13,1		16,5	2,3	2,9		5,2		9,2	38,8	48,0	1,1	1,1	0,2	0,2	71,0	361,9
3КД7-1АтIVC-2	49,6	66,4	116,0	38,0		111,6	15,2		164,8	10,4	10,4	291,2	3,8	13,1		16,9	2,3	2,9		5,2	28,9	9,2		9,2	1,1	1,1	0,2	0,2	61,5	352,7
3КД7-1АтIVC-3	49,6	66,4	116,0	38,0		111,3	15,2		164,5	10,4	10,4	290,9	3,4	13,1		16,5	2,3	2,9	22,0	27,2		27,7	38,8	66,5	1,1	1,1	0,2	0,2	111,5	402,4
3КД7-1АтIVC-4	49,6	66,4	116,0	38,0		111,6	15,2		164,8	10,4	10,4	291,2	3,8	13,1		16,9	2,3	2,9	22,0	27,2	28,9	27,7		27,7	1,1	1,1	0,2	0,2	102,0	383,2
3КД7-2АтIVC-1	47,6	66,4	114,0	38,0		16,3	135,5		189,8	10,4	10,4	314,2	3,4	13,1		16,5	2,3	2,9		5,2		9,2	38,8	48,0	1,1	1,1	0,2	0,2	71,0	385,2
3КД7-2АтIVC-2	47,6	66,4	114,0	38,0		16,6	135,5		190,1	10,4	10,4	314,5	3,8	13,1		16,9	2,3	2,9		5,2	28,9	9,2		9,2	1,1	1,1	0,2	0,2	61,5	376,0
3КД7-2АтIVC-3	47,6	66,4	114,0	38,0		16,3	135,5		189,8	10,4	10,4	314,2	3,4	13,1		16,5	2,3	2,9	22,0	27,2		27,7	38,8	66,5	1,1	1,1	0,2	0,2	111,5	425,7
3КД7-2АтIVC-4	47,6	66,4	114,0	38,0		16,6	135,5		190,1	10,4	10,4	314,5	3,8	13,1		16,9	2,3	2,9	22,0	27,2	28,9	27,7		27,7	1,1	1,1	0,2	0,2	102,0	416,5
3КД7-3АтIVC-1	49,8	66,4	116,2	4,8	46,0	142,4	15,2	32,7	241,1	10,4	10,4	367,7	3,4	13,1		16,5	2,3	2,9		5,2		9,2	38,8	48,0	1,1	1,1	0,2	0,2	71,0	438,7
3КД7-3АтIVC-2	49,7	66,4	116,1	4,0	46,0	159,1	15,2		224,3	10,4	10,4	350,8	3,8	13,1		16,9	2,3	2,9		5,2	28,9	9,2		9,2	1,1	1,1	0,2	0,2	61,5	412,3
3КД7-3АтIVC-3	49,8	66,4	116,2	4,8	46,0	142,4	15,2	32,7	241,1	10,4	10,4	367,7	3,4	13,1		16,5	2,3	2,9	22,0	27,2		27,7	38,8	66,5	1,1	1,1	0,2	0,2	111,5	479,2
3КД7-3АтIVC-4	49,7	66,4	116,1	4,0	46,0	159,1	15,2		224,3	10,4	10,4	350,8	3,8	13,1		16,9	2,3	2,9	22,0	27,2	28,9	27,7		27,7	1,1	1,1	0,2	0,2	102,0	452,8
3КД9-1АтIVC-1	69,2	66,4	135,6	51,6		192,8	15,2		259,6	10,4	10,4	405,6	3,4		20,0	23,4	2,3	2,9		5,2		9,2	38,8	48,0	1,1	1,1	0,2	0,2	77,9	483,5
3КД9-1АтIVC-2	69,2	66,4	135,6	51,6		193,1	15,2		259,9	10,4	10,4	405,9	3,8		20,0	23,8	2,3	2,9		5,2	28,9	9,2		9,2	1,1	1,1	0,2	0,2	68,4	474,3
3КД9-1АтIVC-3	69,2	66,4	135,6	51,6		192,8	15,2		259,6	10,4	10,4	405,6	3,4		20,0	23,4	2,3	2,9	22,0	27,2		27,7	38,8	66,5	1,1	1,1	0,2	0,2	118,4	524,0
3КД9-1АтIVC-4	69,2	66,4	135,6	51,6		193,1	15,2		259,9	10,4	10,4	405,9	3,8		20,0	23,8	2,3	2,9	22,0	27,2	28,9	27,7		27,7	1,1	1,1	0,2	0,2	108,9	514,8
3КД9-2АтIVC-1	69,2	66,4	135,6	51,6		192,8	15,2		259,6	10,4	10,4	405,6	3,4		20,0	23,4	2,3	2,9		5,2		9,2	38,8	48,0	1,1	1,1	0,2	0,2	77,9	483,5
3КД9-2АтIVC-2	69,2	66,4	135,6	51,6		193,1	15,2		259,9	10,4	10,4	405,9	3,8		20,0	23,8	2,3	2,9		5,2	28,9	9,2		9,2	1,1	1,1	0,2	0,2	68,4	474,3
3КД9-2АтIVC-3	69,2	66,4	135,6	51,6		192,8	15,2		259,6	10,4	10,4	405,6	3,4		20,0	23,4	2,3	2,9	22,	27,2		27,7	38,8	66,5	1,1	1,1	0,2	0,2	118,4	524,0
3КД9-2АтIVC-4	69,2	66,4	135,6	51,6		193,1	15,2		259,9	10,4	10,4	405,9	3,8		20,0	23,8	2,3	2,9	22,	27,2	28,9	27,7		27,7	1,1	1,1	0,2	0,2	108,9	514,8
3КД9-3АтIVC-1	61,5	66,4	127,9	7,0	62,2		238,7	30,5	338,4	10,4	10,4	476,7	3,4		20,0	23,4	2,3	2,9		5,2		9,2	38,8	48,0	1,1	1,1	0,2	0,2	77,9	554,6
3КД9-3АтIVC-2	61,4	66,4	127,8	6,2	62,2	16,6	238,7		323,7	10,4	10,4	461,9	3,8		20,0	23,8	2,3	2,9		5,2	28,9	9,2		9,2	1,1	1,1	0,2	0,2	68,4	530,3
3КД9-3АтIVC-3	61,5	66,4	127,9	7,0	62,2		238,7	30,5	338,4	10,4	10,4	476,7	3,4		20,0	23,4	2,3	2,9	22,	27,2		27,7	38,8	66,5	1,1	1,1	0,2	0,2	118,4	595,1
3КД9-3АтIVC-4	61,4	66,4	127,8	6,2	62,2	16,6	238,7		323,7	10,4	10,4	461,9	3,8		20,0	23,8	2,3	2,9	22,	27,2	28,9	27,7		27,7	1,1	1,1	0,2	0,2	108,9	570,8

10182/2

Марка колонны	Изделия арматурные. Арматура класс AI ГОСТ 5781-82 ф6	ф8	Итого	Ат IV С ГОСТ 10884-81 ф12	ф14	ф16	ф18	ф20	ф22	ф25	Итого	AIII ГОСТ 5781-82 ф10	Итого	Всего	Изделия закладные. Арматура класса AI ГОСТ 5781-82 ф20	ф25	ф28	Итого	AIII ГОСТ 5781-82 ф10	ф12	ф16	Итого	Прокат марки ВСт3 пс6 δ=8	ВСт3 Гпс5 ГОСТ 380-71* δ=10	δ=25	Итого	ГОСТ 5915-70* Райм. М20	Итого	ГОСТ 10450-78* Шайба 20	Итого	Всего	Общий расход
3КД9-4Ат IV С-1	59,5	66,4	125,9	4,8	64,4		15,2	30,5	333,7		448,6	10,4	10,4	584,9	3,4	20,0		23,4	2,3	2,9		5,2		9,2	38,8	48,0	1,1	1,1	0,2	0,2	77,9	662,8
3КД9-4Ат IV С-2	59,4	66,4	125,8	4,0	64,4	16,6	15,2		333,7		438,3	10,4	10,4	584,5	3,8	20,0		23,8	2,3	2,9		5,2	28,9	9,2		9,2	1,1	1,1	0,2	0,2	68,4	652,9
3КД9-4Ат IV С-3	59,5	66,4	125,9	4,8	64,4		15,2	30,5	333,7		448,6	10,4	10,4	584,9	3,4	20,0		23,4	2,3	2,9	22,0	27,2		27,7	38,8	66,5	1,1	1,1	0,2	0,2	118,4	703,3
3КД9-4Ат IV С-4	59,4	66,4	125,8	4,0	64,4	16,6	15,2		333,7		438,3	10,4	10,4	584,5	3,8	20,0		23,8	2,3	2,9	22,0	27,2	28,9	27,7		27,7	1,1	1,1	0,2	0,2	108,9	693,4
3КД9-4Ат IV С-5	60,0	66,4	126,4	4,8	64,4		15,2	32,7	333,7		450,8	10,4	10,4	587,6	3,4	20,0		23,4	2,3	2,9		5,2		9,2	38,8	48,0	1,1	1,1	0,2	0,2	77,9	665,5
3КД9-4Ат IV С-6	60,0	66,4	126,4	4,8	64,4		15,2	32,7	333,7		450,8	10,4	10,4	587,6	3,4	20,0		23,4	2,3	2,9	22,0	27,2		27,7	38,8	66,5	1,1	1,1	0,2	0,2	118,4	706,0
3КД12-1Ат IV С-1	87,0	66,4	153,4	65,2		238,2	15,2				318,6	10,4	10,4	482,4	3,4		30,8	34,2	2,3	2,9		5,2		9,2	38,8	48,0	1,1	1,1	0,2	0,2	88,7	571,1
3КД12-1Ат IV С-2	87,0	66,4	153,4	65,2		238,5	15,2				318,9	10,4	10,4	482,7	3,8		30,8	34,6	2,3	2,9		5,2	28,9	9,2		9,2	1,1	1,1	0,2	0,2	79,2	561,9
3КД12-1Ат IV С-3	87,0	66,4	153,4	65,2		238,2	15,2				318,6	10,4	10,4	482,4	3,4		30,8	34,2	2,3	2,9	22,0	27,2		27,7	38,8	66,5	1,1	1,1	0,2	0,2	129,2	611,6
3КД12-1Ат IV С-4	87,0	66,4	153,4	65,2		238,5	15,2				318,9	10,4	10,4	482,7	3,8		30,8	34,6	2,3	2,9	22,0	27,2	28,9	27,7		27,7	1,1	1,1	0,2	0,2	119,7	602,4
3КД12-2Ат IV С-1	83,0	66,4	149,4	65,2		16,3	296,3				377,8	10,4	10,4	537,6	3,4		30,8	34,2	2,3	2,9		5,2		9,2	38,8	48,0	1,1	1,1	0,2	0,2	88,7	626,3
3КД12-2Ат IV С-2	83,0	66,4	149,4	65,2		16,6	296,3				378,1	10,4	10,4	537,9	3,8		30,8	34,6	2,3	2,9		5,2	28,9	9,2		9,2	1,1	1,1	0,2	0,2	79,2	617,1
3КД12-2Ат IV С-3	83,0	66,4	149,4	65,2		16,3	296,3				377,8	10,4	10,4	537,6	3,4		30,8	34,2	2,3	2,9	22,0	27,2		27,7	38,8	66,5	1,1	1,1	0,2	0,2	129,2	666,8
3КД12-2Ат IV С-4	83,0	66,4	149,4	65,2		16,6	296,3				378,1	10,4	10,4	537,9	3,8		30,8	34,6	2,3	2,9	22,0	27,2	28,9	27,7		27,7	1,1	1,1	0,2	0,2	119,7	657,6
3КД12-3Ат IV С-1	74,0	66,4	140,4	4,8	82,8		15,2	377,3			480,1	10,4	10,4	630,9	3,4		30,8	34,2	2,3	2,9		5,2		9,2	38,8	48,0	1,1	1,1	0,2	0,2	88,7	719,6
3КД12-3Ат IV С-2	73,9	66,4	140,3	4,0	82,8	16,6	15,2	346,8			465,4	10,4	10,4	616,1	3,8		30,8	34,6	2,3	2,9		5,2	28,9	9,2		9,2	1,1	1,1	0,2	0,2	79,2	695,3
3КД12-3Ат IV С-3	74,0	66,4	140,4	4,8	82,8		15,2	377,3			480,1	10,4	10,4	630,9	3,4		30,8	34,2	2,3	2,9	22,0	27,2		27,7	38,8	66,5	1,1	1,1	0,2	0,2	129,2	760,1
3КД12-3Ат IV С-4	73,9	66,4	140,3	4,0	82,8	16,6	15,2	346,8			465,4	10,4	10,4	616,1	3,8		30,8	34,6	2,3	2,9	22,0	27,2	28,9	27,7		27,7	1,1	1,1	0,2	0,2	119,7	735,8
3КД12-4Ат IV С-1	39,4	121,6	161,0	4,8	82,8		15,2	30,5		5	674,7	10,4	10,4	846,1	3,4		30,8	34,2	2,3	2,9		5,2		9,2	38,8	48,0	1,1	1,1	0,2	0,2	88,7	934,8
3КД12-4Ат IV С-2	39,2	121,6	160,8	4,0	82,8	16,6	15,2			5	660,0	10,4	10,4	831,2	3,8		30,8	34,6	2,3	2,9		5,2	28,9	9,2		9,2	1,1	1,1	0,2	0,2	79,2	910,4
3КД12-4Ат IV С-3	39,4	121,6	161,0	4,8	82,8		15,2	30,5		5	674,7	10,4	10,4	846,1	3,4		30,8	34,2	2,3	2,9	22,0	27,2		27,7	38,8	66,5	1,1	1,1	0,2	0,2	129,2	975,3
				4,0	82,8	16,6	15,2			5	660,0	10,4	10,4	831,2	3,8		30,8	34,6	2,3	2,9	22,0	27,2	28,9	27,7		27,7	1,1	1,1	0,2	0,2	119,7	950,9
3КД12-4Ат IV С-5	39,5	121,6	161,1	4,8	82,8		15,2	32,7		5	676,9	10,4	10,4	848,4	3,4		30,8	34,2	2,3	2,9		5,2		9,2	38,8	48,0	1,1	1,1	0,2	0,2	88,7	937,1
3КД12-4Ат IV С-6	39,5	121,6	161,1	4,8	82,8		15,2	32,7		5	676,9	10,4	10,4	848,4	3,4		30,8	34,2	2,3	2,9	22,0	27,2		27,7	38,8	66,5	1,1	1,1	0,2	0,2	129,2	977,6

gost.e-ecolog.ru

10182/2

3.013.9-1.1-РС