ТИПОВЫЕ СТРОИТЕЛЬНЫЕ КОНСТРУКЦИИ, ИЗДЕЛИЯ И УЗЛЫ

СЕРИЯ I.020-I/87

КОНСТРУКЦИИ КАРКАСА МЕЖВИДОВОГО ПРИМЕНЕНИЯ ДЛЯ МНОГОЭТАЖНЫХ ОБЩЕСТВЕННЫХ ЗДАНИЙ, ПРОИЗВОДСТВЕННЫХ И ВСПОМОГАТЕЛЬНЫХ ЗДАНИЙ ПРОМЫШЛЕННЫХ ПРЕДПРИЯТИЙ

ВЫПУСК 3-I6

РИГЕЛИ ВЫСОТОЙ 600 мм С НЕНАПРЯГАЕМОЙ АРМАТУРОЙ КЛАССА АШв И АтVУС ДЛЯ ОПИРАНИЯ РЕБРИСТЫХ ПЛИТ ПЕРЕКРЫТИЙ. АРМАТУРНЫЕ И ЗАКЛАДНЫЕ ИЗДЕЛИЯ.

Рабочие чертежи.

Ц00087-02

gost.e-ecolog.ru

ТИПОВЫЕ СТРОИТЕЛЬНЫЕ КОНСТРУКЦИИ, ИЗДЕЛИЯ И УЗЛЫ

СЕРИЯ I.020-I/87

КОНСТРУКЦИИ КАРКАСА МЕЖВИДОВОГО ПРИМЕНЕНИЯ ДЛЯ МНОГОЭТАЖНЫХ ОБЩЕСТВЕННЫХ ЗДАНИЙ, ПРОИЗВОДСТВЕННЫХ И ВСПОМОГАТЕЛЬНЫХ ЗДАНИЙ ПРОМЫШЛЕННЫХ ПРЕДПРИЯТИЙ

ВЫПУСК 3-I6

РИГЕЛИ ВЫСОТОЙ 600 мм С НЕНАПРЯГАЕМОЙ АРМАТУРОЙ КЛАССА АШв И Ат-IУС ДЛЯ ОПИРАНИЯ РЕБРИСТЫХ ПЛИТ ПЕРЕКРЫТИЙ. АРМАТУРНЫЕ И ЗАКЛАДНЫЕ ИЗДЕЛИЯ.

Рабочие чертежи

ЦНИИпромзданий

Зам. директора института — В.В.Гранев

Зав. отделом — Э.Н.Кодыш

Главный инженер проекта — Л.М.Янкилевич

Утверждены Управлением проектирования и инженерных изысканий Госстроя России письмо N9-1/418 от 25/XII-92 г.

Введены в действие с 01.03.93, приказ N 2а от 15.03.93; АО "Инрекон"

Обозначение документа	Наименование	Стр.
I.020-I/87.3-I6- ТТ	Технические требования	2
I.020-I/87.3-I6 .-I	Каркас укрупнительной сборки СКРI ... СКР6	3
.-2	Каркас укрупнительной сборки СКР7 ... СКРI2	3
.-3	Каркас укрупнительной сборки СКРI3, СКРI5, СКРI7	4
.-4	Каркас укрупнительной сборки СКРI4	4
.-5	Каркас укрупнительной сборки СКРI6	5
.-6	Каркас плоский КРI ... КР9	5
.-7	Каркас плоский КРI0	6
.-8	Каркас плоский КРII	7
.-9	Каркас плоский КРI2	7
.-I0	Каркас плоский КРI3	8
.-II	Каркас плоский КРI4	8
.-I2	Каркас плоский КРI5	9
.-I3	Сетка СI, С2	9
.-I4	Сетка С3	10
.-I5	Сетка С4, С5	10
.-I6	Стержень гнутый СГI ... СГI5	11
.-I7	Изделие закладное МНI ... МН5	12
.-I8	Изделие закладное МН6, МН7	13
.-I9	Изделие закладное МН8, МН9	13

Взам. инв. № | Подпись и дата | Инв. № подл.

1.020-1/87. 3-16

Н. контр.	Забабурин	
Нач. отд.	Кодыш	
ГИП	Янкилевич	
Рук. гр.	Забабурин	
Вед. инж.	Горшкова	

Содержание

Стадия	Лист	Листов
Р		1

ЦНИИПРОМЗДАНИЙ

Настоящий выпуск содержит рабочие чертежи плоских арматурных изделий и закладных изделий ригелей с высотой сечения 600 мм под ребристые плиты перекрытий по серии I.020-I/87 выпуск 3-I5, изготовление которых предусмотрено на типовом и нестандартном оборудовании заводов железобетонных изделий.

В состав арматурных изделий входят: каркасы, сетки, отдельные гнутые стержни, а также каркасы укрупнительной сборки.

Сварные и закладные изделия должны удовлетворять требованиям ГОСТ I0922-90 "Арматурные [illegible] и закладные изделия сварные для железобетонных конструкций".

Все сварные соединения следует выполнять в соответствии с ГОСТ I4098-9I "Соединения сварные арматуры и закладных изделий железобетонных конструкций".

Марки стали для пластин закладных изделий начинается в конкретном проекте в соответствии с приложением 2 к п.Iа СНиП 2.03.0I-84* в зависимости от температуры наружного воздуха.

В спецификациях и выборках не учтен расход стали на осадку анкеров закладных изделий в процессе сварки в тавр, который составляет 2% расхода стали на эти анкера.

Взам. инв. № | Инв. № подл. | Подпись и дата

1.020-1/87. 3-16 - ТТ

Н. контр.	Забабурин	
Нач. отд.	Кодыш	
ГИП	Янкилевич	

Технические требования

Стадия	Лист	Листов
Р		1

ЦНИИПРОМЗДАНИЙ

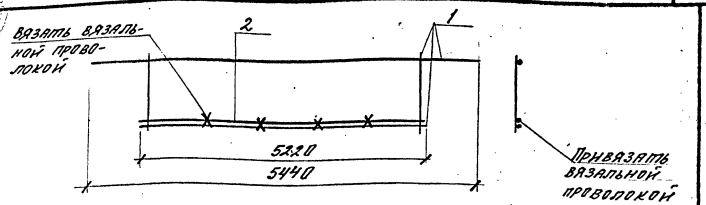

Марка	поз.	Марка арматурного изделия	кол.	Масса, кг 1 шт.	Масса, кг Всего	Обозначение документа 1.020-1/87.3-16
СКР1	1	КР1	1	19,25	19,25	-6
	2	⌀20 AIIIв, ℓ=5220	1	12,87	12,87	Б.4.
				Итого:	32,12	
СКР2	1	КР1	1	19,25	19,25	-6
	2	⌀28 AIIIв, ℓ=5220	1	25,21	25,21	Б.4.
				Итого:	44,46	
СКР3	1	КР1	1	19,25	19,25	-6
	2	⌀25 AIIIв, ℓ=5220	1	20,94	20,94	Б.4.
				Итого:	40,19	
СКР4	1	КР4	1	28,97	28,97	-6
	2	⌀28 AIIIв, ℓ=5220	1	25,21	25,21	Б.4.
				Итого:	54,18	
СКР5	1	КР7	1	27,11	27,11	-6
	2	⌀32 AIIIв, ℓ=5220	1	32,94	32,94	Б.4.
				Итого:	60,05	
СКР6	1	КР1	1	19,25	19,25	-6
	2	⌀32 AIIIв, ℓ=5220	1	32,94	32,94	Б.4.
				Итого:	52,19	

Арматура класса AIIIв по ГОСТ 5781-82.

Н.контр.	Забабурин		
Нач.отд.	Ковыш		
ГИП	Янкилевич		
Рук.гр.	Забабурин		
Вед.инж.	Горшкова		

1.020-1/87. 3-16 -1

Каркас укрупнительной сборки СКР1... СКР6

Стадия	Лист	Листов
Р		1

ЦНИИПромзданий

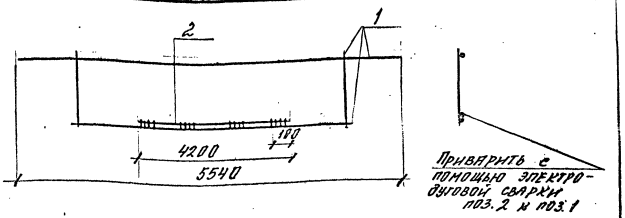

Марка	поз.	Марка арматурного изделия	кол.	Масса, кг 1 шт.	Масса, кг Всего	Обозначение документа 1.020-1/87.3-16
СКР7	1	КР3	1	36,97	36,97	-6
	2	⌀25 AтIVс, ℓ=4200	1	16,17	16,17	Б.4.
				Итого:	53,14	
СКР8	1	КР5	1	49,54	49,54	-6
	2	⌀28 AтIVс, ℓ=4200	1	20,29	20,29	Б.4.
				Итого:	69,83	
СКР9	1	КР6	1	62,45	62,45	-6
	2	⌀28 AтIVс, ℓ=4200	1	20,29	20,29	Б.4.
				Итого:	82,74	
СКР10	1	КР2	1	41,24	41,24	-6
	2	⌀28 AтIVс, ℓ=4200	1	20,29	20,29	Б.4
				Итого:	61,53	
СКР11	1	КР8	1	47,68	47,68	-6
	2	⌀28 AтIVс, ℓ=4200	1	20,29	20,29	Б.4.
				Итого:	67,97	
СКР12	1	КР9	1	55,48	55,48	-6
	2	⌀28 AтIVс, ℓ=4200	1	20,29	20,29	Б.4.
				Итого:	75,77	

Арматура класса AтIVс по ГОСТ 10884-81.

Н.контр.	Забабурин		
Нач.отд.	Ковыш		
ГИП	Янкилевич		
Рук.гр.	Забабурин		
Вед.инж.	Горшкова		

1.020-1/87. 3-16 -2

Каркас укрупнительной сборки СКР7... СКР12

Стадия	Лист	Листов
Р		1

ЦНИИПромзданий

Инв.№ подл. | Подпись и дата | Взам. инв.№

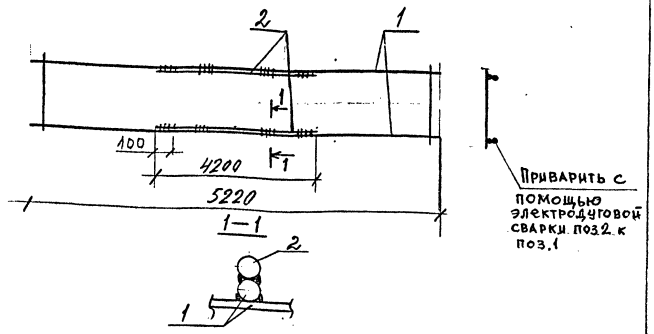

Марка	Поз.	Марка арматурного изделия	Кол.	Масса, кг		Обозначение документа
				1 шт.	Всего	1.020-1/87.3-16
СКР13	1	КР 11	1	58,42	58,42	-2
	2	Ф 28 AIVC L = 4200	2	20,29	40,58	Б.Ч.
				Итого:	99,00	
СКР15	1	КР12	1	61,34	61,34	-2
	2	Ф28 AIVC L = 4200	2	20,29	40,58	Б.Ч.
				Итого:	101,92	
СКР17	1	КР15	1	58,82	58,82	-3
	2	Ф28 AIVC L = 4200	2	20,29	40,58	Б.Ч.
				Итого:	99,40	

Арматура класса AIVC по ГОСТ 10884-81.

Н. контр.	Забабурин		
Нач. отд.	Кобыш		
ГИП	Янкилевич		
Рук. гр.	Забабурин		
Вед. инж.	Горшкова		
Инженер	Хотова		

1.020-1/87. 3-16 -3

Каркас укрупнительной сборки СКР13, СКР15, СКР17

Стадия	Лист	Листов
Р		1

ЦНИИПромзданий

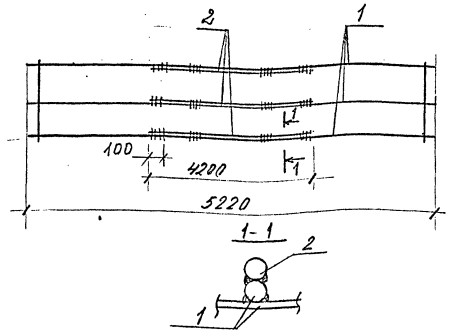

Марка	Поз.	Марка арматурного изделия	Кол.	Масса, кг		Обозначение документа
				1 шт.	Всего	1.020-1/87.3-16
СКР14	1	КР 10	1	83,63	83,63	-2
	2	Ф28 AIVC L = 4200	3	20,29	60,87	Б.Ч.
				Итого:	144,50	

Арматура класса AIVC по ГОСТ 10884-81.

Н. контр.	Забабурин		
Нач. отд.	Кобыш		
ГИП	Янкилевич		
Рук. гр.	Забабурин		
Вед. инж.	Горшкова		
Инженер	Хотова		

1.020-1/87. 3-16 -4

Каркас укрупнительной сборки СКР14

Стадия	Лист	Листов
Р		1

ЦНИИПромзданий

Инв. № подл. | Подпись и дата | Взам. инв. №

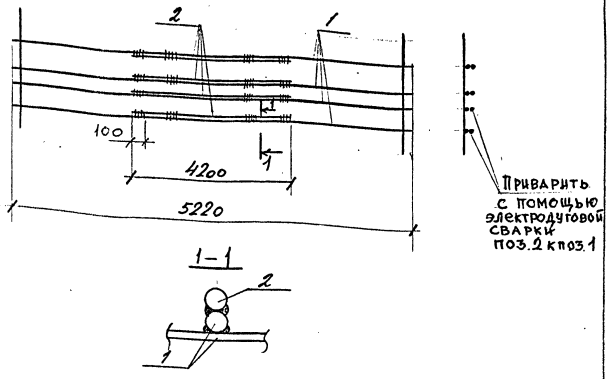

Марка	Поз.	Марка арматурного изделия	Кол.	Масса, кг		Обозначение документа
				1шт.	Всего	1.020-1/87.3-16
СКР16	1	КР13	1	116,44	116,44	-10
	2	Ф28АтIVс L=4200	4	20,29	81,16	Б.Ч.
				Итого:	197,60	

Арматура класса Ат-IVС по ГОСТ 10884-81.

Н. контр.	Забабуркин		
Нач.отд.	Кодыш		
ГИП	Янкилевич		
Рук. гр.	Забабуркин		
Вед.инж.	Горшкова		
Инженер	Котова		

1.020-1/87. 3-16 -5

Каркас укрупнительной сборки СКР16

Стадия	Лист	Листов
Р		1

ЦНИИПРОМЗДАНИЙ

Инв.№ подл. | Подпись и дата | Взам. инв. №

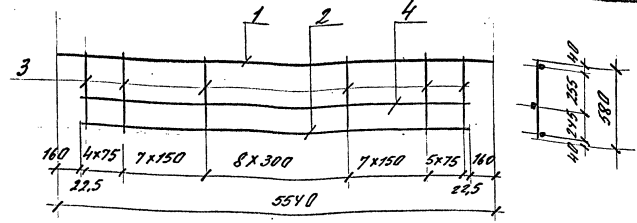

Марка плоского каркаса	Поз.	Сечение	Длина мм	Кол.	Масса, кг		Масса изделия, кг
					1поз.	Всего	
КР1	1	Ф10АIII	5540	1	3,42	3,42	19,25
	2	Ф10АIII	5220	1	3,22	3,22	
	3	Ф10АIII	580	32	0,36	11,45	
	4	Ф6АIII	5220	1	1,16	1,16	
КР2	1	Ф10АIII	5540	1	3,42	3,42	41,24
	2	Ф28АтIVс	5220	1	25,21	25,21	
	3	Ф10АIII	580	32	0,36	11,45	
	4	Ф6АIII	5220	1	1,16	1,16	
КР3	1	Ф10АIII	5540	1	3,42	3,42	36,97
	2	Ф25АтIVс	5220	1	20,94	20,94	
	3	Ф10АIII	580	32	0,36	11,45	
	4	Ф6АIII	5220	1	1,16	1,16	
КР4	1	Ф14АIII	5540	1	6,69	6,69	28,97
	2	Ф12АIII	5220	1	4,64	4,64	
	3	Ф12АIII	580	32	0,52	16,48	
	4	Ф6АIII	5220	1	1,16	1,16	

Н.контр.	Забабуркин		
Нач.отд.	Кодыш		
ГИП	Янкилевич		
Рук.гр.	Забабуркин		
Вед.инж.	Горшкова		

1.020-1/87. 3-16 -6

Каркас плоский КР1... КР9

Стадия	Лист	Листов
Р	1	2

ЦНИИПРОМЗДАНИЙ

Марка плоского каркаса	Поз.	Сечение	Длина, мм	Кол.	Масса, кг 1 поз.	Масса, кг всего	Масса изделия, кг
КР5	1	Ø14АIII	5540	1	6,69	6,69	49,54
	2	Ø28АIV-С	5220	1	25,21	25,21	
	3	Ø12АIII	580	32	0,52	16,48	
	4	Ø6АIII	5220	1	1,16	1,16	
КР6	1	Ø20АIII	5540	1	13,66	13,66	62,45
	2	Ø28АтIV-С	5220	1	25,21	25,21	
	3	Ø14АIII	580	32	0,70	22,42	
	4	Ø6АIII	5220	1	1,16	1,16	
КР7	1	Ø12АIII	5540	1	4,83	4,83	27,11
	2	Ø12АIII	5220	1	4,64	4,64	
	3	Ø12АIII	580	32	0,52	16,48	
	4	Ø6АIII	5220	1	1,16	1,16	
КР8	1	Ø12АIII	5540	1	4,83	4,83	47,68
	2	Ø28АтIV-С	5220	1	25,21	25,21	
	3	Ø12АIII	580	32	0,52	16,48	
	4	Ø6АIII	5220	1	1,16	1,16	
КР9	1	Ø14АIII	5540	1	6,69	6,69	55,48
	2	Ø28АтIV-С	5220	1	25,21	25,21	
	3	Ø14АIII	580	32	0,70	22,42	
	4	Ø6АIII	5220	1	1,16	1,16	

1. Арматура класса АIII по ГОСТ 5781-82.
2. Арматура класса Ат-IV С по ГОСТ 10884-81.

Инв. № подл. | Подпись и дата | Взам. инв. №

1.020-1/87. 3-16 -6 | Лист 2

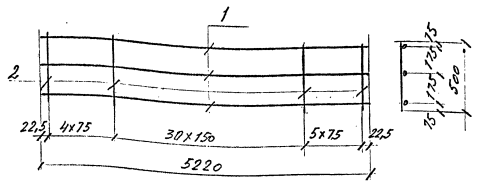

Марка каркаса	Поз.	Сечение	Длина, мм	Кол.	Масса, кг 1 поз.	Масса, кг всего	Масса изделия, кг
КР10	1	Ф28АтIV-С	5220	3	25,21	75,63	83,63
	2	Ф8АIII	500	40	0,20	8,00	

1. Арматура класса АIII по ГОСТ 5781-82.
2. Арматура класса Ат-IV С по ГОСТ 10884-81.

Инв. № подл. | Подпись и дата | Взам. инв. №

Н. контр.	Забабуркин	
Нач. отд.	Козыш	
ГИП	Янкилевич	
Рук. гр.	Забабуркин	
Вед. инж.	Горшкова	
Инженер	Котова	

1.020-1/87. 3-16 -7

Каркас плоский КР10

Стадия	Лист	Листов
Р		1

ЦНИИПРОМЗДАНИЙ

Ц00087-02 7

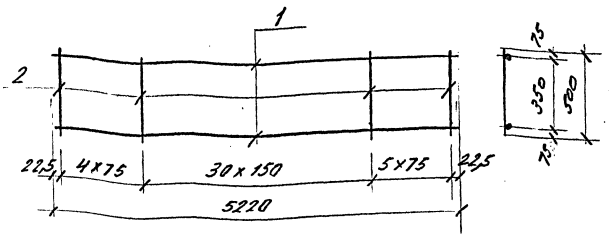

Марка каркаса	Поз.	Сечение	Длина, мм	Кол.	Масса, кг		Масса изделия, кг
					1 поз.	Всего	
КР11	1	ф 28 Ат-IVс	5220	2	25,21	50,42	58,42
	2	ф 8 А-III	500	40	0,20	8,00	

1. Арматура класса А-III по ГОСТ 5781-82.
2. Арматура класса Ат-IVс по ГОСТ 10884-81.

Н. контр.	Забабуркин		
Нач. отд.	Кодыш		
ГИП	Янкилевич		
Рук. гр.	Забабуркин		
Вед. инж.	Горшкова		
Инженер	Котова		

1.020-1/87. 3-16 К-8

Каркас плоский КР11

Стадия	Лист	Листов
Р		1

ЦНИИПромзданий

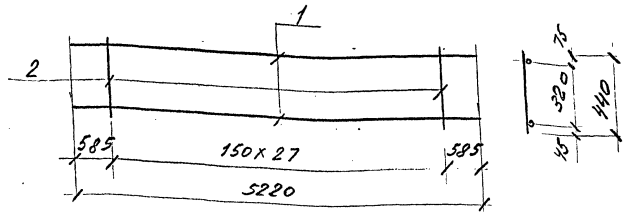

Марка каркаса	Поз.	Сечение	Длина, мм	Кол.	Масса, кг		Масса изделия, кг
					1 поз.	Всего	
КР12	1	ф 28 Ат-IVс	5220	2	25,21	50,42	61,34
	2	ф 12 А-III	440	28	0,39	10,92	

1. Арматура класса А-III по ГОСТ 5781-82.
2. Арматура класса Ат-IVс по ГОСТ 10884-81.

Н. контр.	Забабуркин		
Нач. отд.	Кодыш		
ГИП	Янкилевич		
Рук. гр.	Забабуркин		
Вед. инж.	Горшкова		
Инженер	Котова		

1.020-1/87. 3-16 К-9

Каркас плоский КР12

Стадия	Лист	Листов
Р		1

ЦНИИПромзданий

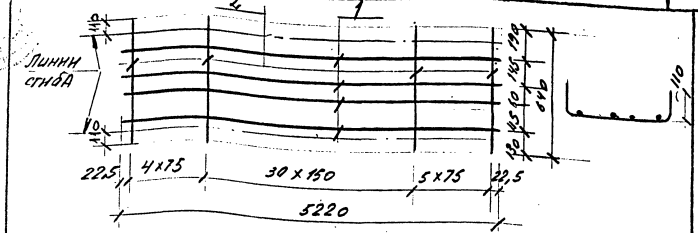

Марка каркаса	Поз.	Сечение	Длина, мм	Кол.	Масса, кг		Масса изделия, кг
					1 поз.	всего	
КР13	1	ф28 Ат-IVс	5220	4	25,21	100,84	116,44
	2	ф10 AIII	640	40	0,39	15,60	

1. Арматура класса A-III по ГОСТ 5781-82.
2. Арматура класса Ат-IVС по ГОСТ 10884-81.

Н. контр.	Забабуркин		
Нач. отд.	Родин		
ГИП	Якшлевич		
Рук. гр.	Забабуркин		
Вед. инж.	Горшкова		
Инженер	Котова		

1.020-1/87. 3-16 -10

Каркас плоский КР13

Стадия	Лист	Листов
Р		1

ЦНИИпромзданий

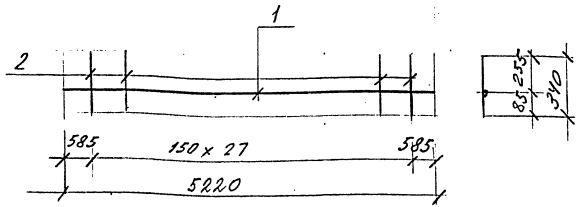

Марка каркаса	Поз.	Сечение	Длина, мм	Кол.	Масса, кг		Масса изделия, кг
					1 поз.	всего	
КР14	1	ф28 Ат-IVс	5220	1	25,21	25,21	31,09
	2	ф10 AIII	340	28	0,21	5,88	

1. Арматура класса A-III по ГОСТ 5781-82.
2. Арматура класса Ат-IVС по ГОСТ 10884-81.

Н. контр.	Забабуркин		
Нач. отд.	Родин		
ГИП	Якшлевич		
Рук. гр.	Забабуркин		
Вед. инж.	Горшкова		
Инженер	Котова		

1.020-1/87. 3-16 -11

Каркас плоский КР14

Стадия	Лист	Листов
Р		1

ЦНИИпромзданий

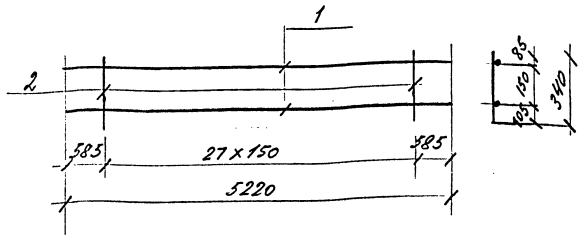

Марка каркаса	поз.	Сечение	Длина, мм	Кол.	Масса, кг		Масса изделия, кг
					1 поз.	Всего	
КР15	1	ф 28 Ат-IVс	5220	2	25,21	50,42	58,82
	2	ф 12 AIII	340	28	0,30	8,40	

1. Арматура класса A-III по ГОСТ 5781-82.
2. Арматура класса Ат-IVс по ГОСТ 10884-81.

Н. контр.	Забабуркин		
Нач. отд.	Кодыш		
ГИП	Янкилевич		
Рук. гр.	Забабуркин		
Вед. инж.	Горшкова		
Инженер	Котова		

1.020-1/87. 3-16 . -12

Каркас плоский КР15.

Стадия	Лист	Листов
Р		1

ЦНИИПромзданий

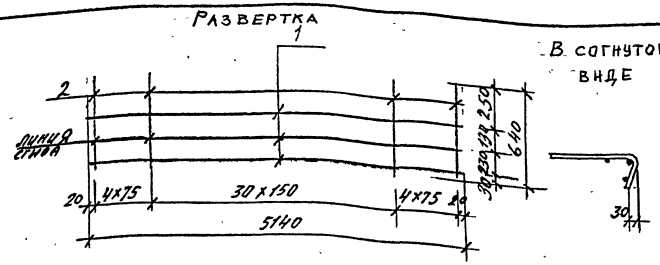

Марка сетки	поз.	Сечение, мм	Длина, мм	Кол.	Масса, кг		Масса изделия, кг
					1 поз.	всего	
С1	1	5 Вр I	5140	3	0,80	2,40	7,86
	2	6 AIII	640	39	0,14	5,46	
С2	1	5 Вр I	5140	3	0,80	2,40	12,15
	2	Ø8 AIII	640	39	0,25	9,75	

1. Арматура класса A-III по ГОСТ 5781-82.
2. Арматура класса Вр-I по ГОСТ 6727-80.

Н. контр.	Забабуркин		
Нач. отд.	Кодыш		
ГИП	Янкилевич		
Рук. гр.	Забабуркин		
Вед. инж.	Горшкова		

1.020-1/87. 3-16 . -13

Сетка С1, С2

Стадия	Лист	Листов
Р		1

ЦНИИПромзданий

Инв. № подл. | Подпись и дата | Взам. инв. №

Развертка

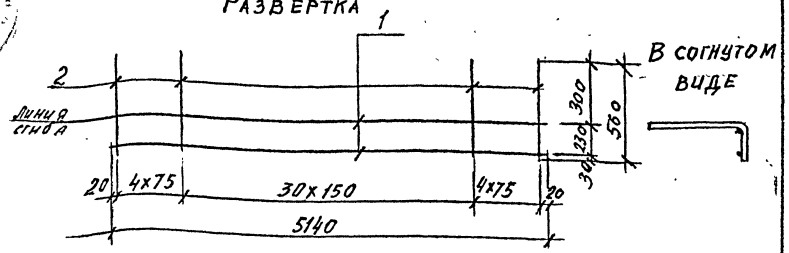

Марка сетки	Поз.	Сечение	Длина, мм	Кол.	Масса, кг		Масса изделия, кг
					1 поз.	всего	
С3	1	ф5 Вр I	5140	2	0,80	1,60	6,28
	2	ф6 А III	560	39	0,12	4,68	

1. Арматура класса А-III по ГОСТ 5781-82.
2. Арматура класса Вр-I по ГОСТ 6727-80.

				1.020-1/87. 3-16		-14
Н. контр.	Забабуркин					
Нач. отд.	Кодыш			Сетка С3	Стадия Р	Лист	Листов 1
ГИП	Янкилевич				ЦНИИПРОМЗДАНИЙ		
Рук. гр.	Зябабуркин						
Вед. инж.	Горшкова						

Развертка

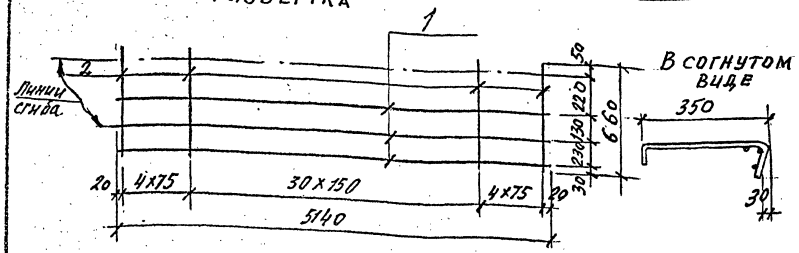

Марка сетки	Поз.	Сечение	Длина, мм	Кол.	Масса, кг		Масса изделия, кг
					1 поз.	всего	
С4	1	ф5 Вр I	5140	3	0,80	2,40	8,25
	2	ф6 А III	660	39	0,15	5,85	
С5	1	ф5 Вр I	5140	3	0,80	2,40	12,93
	2	ф8 А III	680	39	0,27	10,53	

1. Арматура класса А-III по ГОСТ 5781-82.
2. Арматура класса Вр-I по ГОСТ 6727-80.

				1.020-1/87. 3-16		-15
Н. контр.	Забабуркин					
Нач. отд.	Кодыш			Сетка С4, С5	Стадия Р	Лист	Листов 1
ГИП	Янкилевич				ЦНИИПРОМЗДАНИЙ		
Рук. гр.	Зябабуркин						
Вед. инж.	Горшкова						

СГ1... СГ5

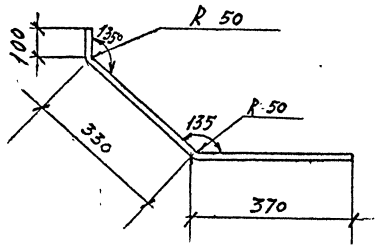

СГ6... СГ10

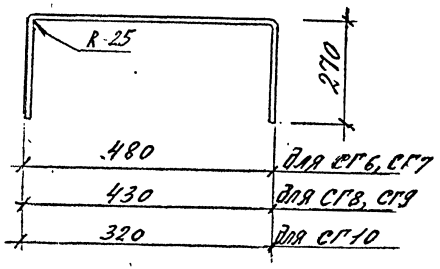

СГ11... СГ13

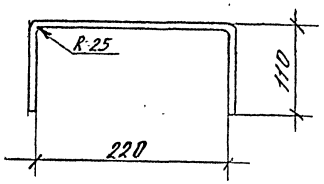

СГ14, СГ15

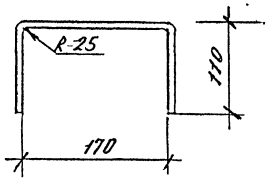

Марка изделия	Сечение, мм	Длина, мм	Масса, кг
СГ1	ф 14 АIII	800	0,97
СГ2	ф 16 АIII	800	1,26
СГ3	ф 18 АIII	900	1,60
СГ4	ф 20 АIII	800	1,97
СГ5	ф 22 АIII	800	2,39
СГ6	ф 8 АIII	1010	0,40
СГ7	ф 10 АIII	1010	0,62
СГ8	ф 8 АIII	960	0,38
СГ9	ф 10 АIII	960	0,59
СГ10	ф 10 АIII	850	0,52
СГ11	ф 10 АIII	450	0,28
СГ12	ф 12 АIII	450	0,40
СГ13	ф 14 АIII	450	0,54
СГ14	ф 12 АIII	400	0,36
СГ15	ф 14 АIII	400	0,48

Арматура класса А-III по ГОСТ 5781-82.

Н. контр.	Забабурин		
Нач. отд.	Кодыш		
ГИП	Янкилевич		
Рук. гр.	Забабурин		
Вед. инж.	Горшкова		
Инженер	Котова		

1.020-1/87. 3-16 -16.

Стержень гнутый СГ1... СГ15

Стадия	Лист	Листов
Р	1	2

ЦНИИПромзданий

1.020-1/87. 3-16 -16 Лист 2

Инв. № подл. | Подпись и дата | Взам. инв. №

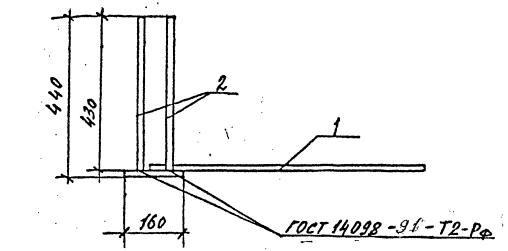

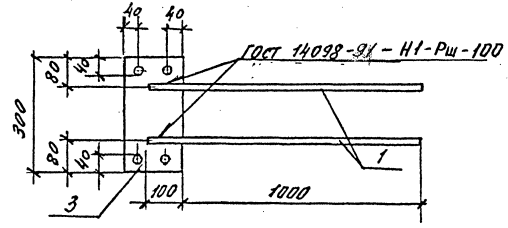

Марка изделия	Поз.	Сечение	Длина, мм	Кол.	Масса, кг		Масса изделия, кг
					1 поз.	Всего	
МН1	1	ф16 AIII	1100	2	1,73	3,46	8,75
	2	ф 12 AIII	430	4	0,38	1,52	
	3	-10×160	300	1	3,77	3,77	

Марка изделия	Поз.	Сечение	Длина, мм	Кол.	Масса, кг		Масса изделия, кг
					1 поз.	Всего	
МН2	1	ф 18 AIII	1100	2	2,2	4,4	9,69
	2	ф 12 AIII	430	4	0,38	1,52	
	3	-10×160	300	1	3,77	3,77	
МН3	1	ф 20 AIII	1100	2	2,71	5,42	11,43
	2	ф 14 AIII	430	4	0,56	2,24	
	3	-10×160	300	1	3,77	3,77	
МН4	1	ф 22 AIII	1100	2	3,28	6,56	13,05
	2	ф 16 AIII	430	4	0,68	2,72	
	3	-10×160	300	1	3,77	3,77	
МН5	1	ф 25 AIII	1100	2	4,22	8,44	14,93
	2	ф 16 AIII	430	4	0,68	2,72	
	3	-10×160	300	1	3,77	3,77	

1. Арматура класса А-III по ГОСТ 5781-82.
2. Прокат стали класса Ст.3, ГОСТ 103-76*.

Н.контр.	Забабурин		
Нач.отд.	Кодыш		
ГИП	Янкилевич		
Рук.гр.	Забабурин		
Ведущ.	Горшкова		
Инженер	Котова		

1.020-1/87. 3-16 -17

Изделие закладное МН1...МН5

Стадия	Лист	Листов
Р		1

ЦНИИПромзданий

1.020-1/87. 3-16 -17 Лист 2

Инв.№ подл. | Подпись и дата | Взам. инв.№

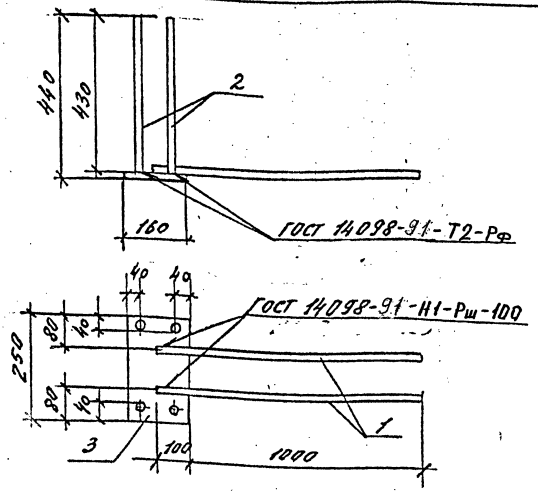

Марка изделия	Поз.	Сечение	Длина, мм	Кол.	Масса, кг		Масса изделия, кг
					1 поз.	Всего	
МН6	1	ф 16 АIII	1100	2	1,73	3,46	8,68
	2	ф 14 АIII	430	4	0,52	2,08	
	3	-10×160	250	1	3,14	3,14	
МН7	1	ф 20 АIII	1100	2	2,71	5,42	11,28
	2	ф 16 АIII	430	4	0,68	2,72	
	3	-10×160	250	1	3,14	3,14	

1. Арматура класса А-III по ГОСТ 5781-82.
2. Прокат стали класса Ст3, ГОСТ 103-76*.

1.020-1/87. 3-16 -18

Нач. отд.	Кодыш	
ГИП	Янкилевич	
Рук. гр.	Забабуркин	
Вед. инж.	Горшкова	
Инженер	Котова	

Изделие закладное МН6, МН7

Стадия	Лист	Листов
Р		1

ЦНИИПРОМЗДАНИЙ

Взам. инв. №

Подпись и дата

Инв. № подл.

gost.e-ecolog.ru

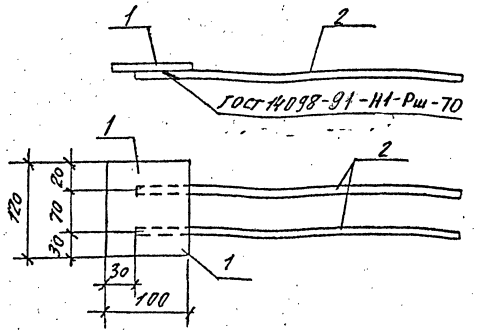

Марка изделия	Поз.	Сечение	Длина, мм	Кол.	Масса, кг		Масса изделия, кг
					1 поз.	Всего	
МН8	1	-8×100	120	1	0,75	0,75	1,27
	2	ф 10 АIII	420	2	0,26	0,52	
МН9	1	-8×100	120	1	0,75	0,75	1,17
	2	ф 10 АIII	340	2	0,21	0,42	

1. Арматура класса А-III по ГОСТ 5781-82.
2. Прокат стали класса Ст3, ГОСТ 103-76*.

1.020-1/87. 3-16 -19

Н. контр.	Забабуркин	
Нач. отд.	Кодыш	
ГИП	Янкилевич	
Рук. гр.	Забабуркин	
Вед. инж.	Горшкова	
Инженер	Котова	

Изделие закладное МН8, МН9

Стадия	Лист	Листов
Р		1

ЦНИИПРОМЗДАНИЙ

Взам. инв. №

Подпись и дата

Инв. № подл.