ТИПОВЫЕ КОНСТРУКЦИИ, ИЗДЕЛИЯ И УЗЛЫ ЗДАНИЙ И СООРУЖЕНИЙ

СЕРИЯ 1.020-1/87

КОНСТРУКЦИИ КАРКАСА МЕЖВИДОВОГО ПРИМЕНЕНИЯ ДЛЯ МНОГОЭТАЖНЫХ ОБЩЕСТВЕННЫХ ЗДАНИЙ, ПРОИЗВОДСТВЕННЫХ И ВСПОМОГАТЕЛЬНЫХ ЗДАНИЙ ПРОМЫШЛЕННЫХ ПРЕДПРИЯТИЙ

ВЫПУСК 6-8

МОНТАЖНЫЕ УЗЛЫ. СОПРЯЖЕНИЯ ЭЛЕМЕНТОВ КАРКАСА С ПЛОСКИМИ ДИАФРАГМАМИ ЖЕСТКОСТИ. ИЗДЕЛИЯ СОЕДИНИТЕЛЬНЫЕ СТАЛЬНЫЕ

gost.e-ecolog.ru

ТИПОВЫЕ КОНСТРУКЦИИ, ИЗДЕЛИЯ И УЗЛЫ ЗДАНИЙ И СООРУЖЕНИЙ

СЕРИЯ 1.020-1/87

КОНСТРУКЦИИ КАРКАСА МЕЖВИДОВОГО ПРИМЕНЕНИЯ ДЛЯ МНОГОЭТАЖНЫХ ОБЩЕСТВЕННЫХ ЗДАНИЙ, ПРОИЗВОДСТВЕННЫХ И ВСПОМОГАТЕЛЬНЫХ ЗДАНИЙ ПРОМЫШЛЕННЫХ ПРЕДПРИЯТИЙ

ВЫПУСК 6-8

МОНТАЖНЫЕ УЗЛЫ. СОПРЯЖЕНИЯ ЭЛЕМЕНТОВ КАРКАСА С ПЛОСКИМИ ДИАФРАГМАМИ ЖЕСТКОСТИ. ИЗДЕЛИЯ СОЕДИНИТЕЛЬНЫЕ СТАЛЬНЫЕ

РАБОЧИЕ ЧЕРТЕЖИ

РАЗРАБОТАНЫ

ЦНИИП РЕКОСТРУКЦИИ ГОРОДОВ

ДИРЕКТОР В.ЛЕПСКИЙ

НАЧАЛЬНИК ОТДЕЛА Б.ВОЛЫНСКИЙ

ГЛ.КОНСТРУКТОР С.ЩАЦ

УТВЕРЖДЕНЫ

УПРАВЛЕНИЕМ ПРОЕКТИРОВАНИЯ И ИНЖЕНЕРНЫХ ИЗЫСКАНИЙ МИНСТРОЯ РОССИИ, ПИСЬМО ОТ 08.10.92 N9-1/340; ВВЕДЕНЫ В ДЕЙСТВИЕ ЦНИИП РЕКОНСТРУКЦИИ ГОРОДОВ С 01.12.92, ПРИКАЗ ОТ 11.12.92 N 24

ОБОЗНАЧЕНИЕ	НАИМЕНОВАНИЕ	СТР.
I.020-I/87 6-8-ТТ	Технические требования	3
-КI	Узел I	4
-К2	Узел 2	6
-К3	Узел 3-4	7
-К4	Узел 3-3	8
-К5	Узел 4	9
-К6	Узел 5-3	I0
-К7	Узел 6	II
-К8	Узел 7	I2
-К9	Узел 8	I3
-КI0	Узел 9	I4
-КII	Узлы I0, II	I5
-КI2	Спецификация	I6
-КI3	Изделия соединительные МС-2; МС-4	I7
-КI4	Изделия соединительные МС-5; МС-6	I8
-КI5	Изделие соединительное МС-7	I9
-КI6	Изделие соединительное МС-9	20

НАЧ.ОТД.	ВОЛЬНСКИЙ	
Н.КОНТР.	КАДЕЙКИНА	
ГЛ.КОН.ОТД.	ШАЦ	
Г.ИП	КОЧЕШ	
Г.ИП	ОСИНА	

1.020-1/87. 6-8

СОДЕРЖАНИЕ

СТАДИЯ	ЛИСТ	ЛИСТОВ
Р		1

ЦНИИП РЕКОНСТРУКЦИИ ГОРОДОВ

Настоящий выпуск содержит рабочие чертежи узлов сопряжения элементов плоских диафрагм жесткости между собой, а также с колоннами и ригелями каркаса серии I.020-I/87; I.020-I.7 и чертежи соединительных изделий, предназначенных для выполнения этих сопряжений.

Общие указания по применению изделий, основные требования по выполнению конструктивных решений узлов, обеспечивающих прочность и пространственную устойчивость каркаса, а также схемы расположения элементов диафрагм в каркасе здания с маркировкой узлов приведены в выпуске 0-I(дополнение 2) "Указания по применению изделий для зданий с плоскими диафрагмами жесткости с перекрытиями из многопустотных плит, плит типа "ТТ" и ребристых плит". Настоящая работа входит дополнением в серию I.020-I/87.

Приведенные в настоящем выпуске узлы сопряжений элементов плоских диафрагм жесткости и каркаса обеспечивают совместную работу этих элементов, а следовательно, прочность и устойчивость как отдельных конструкций, так и всего здания в целом. Поэтому монтажные узлы следует выполнять в строгом соответствии с проектными решениями. Прочность и устойчивость здания в целом и его частей должны быть обеспечены на всех стадиях возведения здания. Порядок монтажа конструкций разрабатывается в соответствии с указаниями вып.0-I(дополнение 2) серии I.020-I/87.

Сварочные работы следует выполнять в соответствии с указаниями СНиП 3.03.01-87 "Несущие и ограждающие конструкции"; ГОСТ 5264-80 "Ручная дуговая сварка. Соединения сварные" и ГОСТ 14098-91 "Соединения сварные арматуры и закладных изделий железобетонных конструкций". При дуговой сварке следует применять электроды, рекомендуемые главой СНиП II-23-81* "Стальные конструкции".

Марка арматурной стали и стали на прокат, используемые для изготовления соединительных изделий, должна приниматься по СНиП2.03.01-84 "Бетонные и железобетонные конструкции"(Приложение I*2) в зависимости от условий строительства и эксплуатации.

Соединительные элементы должны иметь антикоррозийное покрытие, решаемое в конкретном проекте, согласно условиям эксплуатации конструкций, исходя из требований главы СНиП 2.03.II-85 "Защита строи-

НАЧ.ОТД.	ВОЛЬНСКИЙ		1.020-1/87. 6-8 - ТТ
Н.КОНТР.	КАДЕЙКИНА		
ГЛ.СПЕЦ.ОТД.	ШАЦ		
ГИП	КОЧИН		ТЕХНИЧЕСКИЕ ТРЕБОВАНИЯ
ГИП	ОСИНА		
РАЗРАБ	ЛАРИНА		

СТАДИЯ	ЛИСТ	ЛИСТОВ
Р	1	2

ЦНИИП РЕКОНСТРУКЦИИ ГОРОДОВ

тельных конструкций от коррозии". При выполнении сварочных работ нарушенное антикоррозийное покрытие должно быть восстановлено в соответствии с указаниями вып.0-8 серии I.020-I/87 "Указания по монтажу изделий каркаса".

Перечень выпусков, входящих в настоящую работу, приведен в выпуске 0-0 (дополнение 3) "Состав выпусков рабочих чертежей и номенклатура плоских диафрагм жесткости".

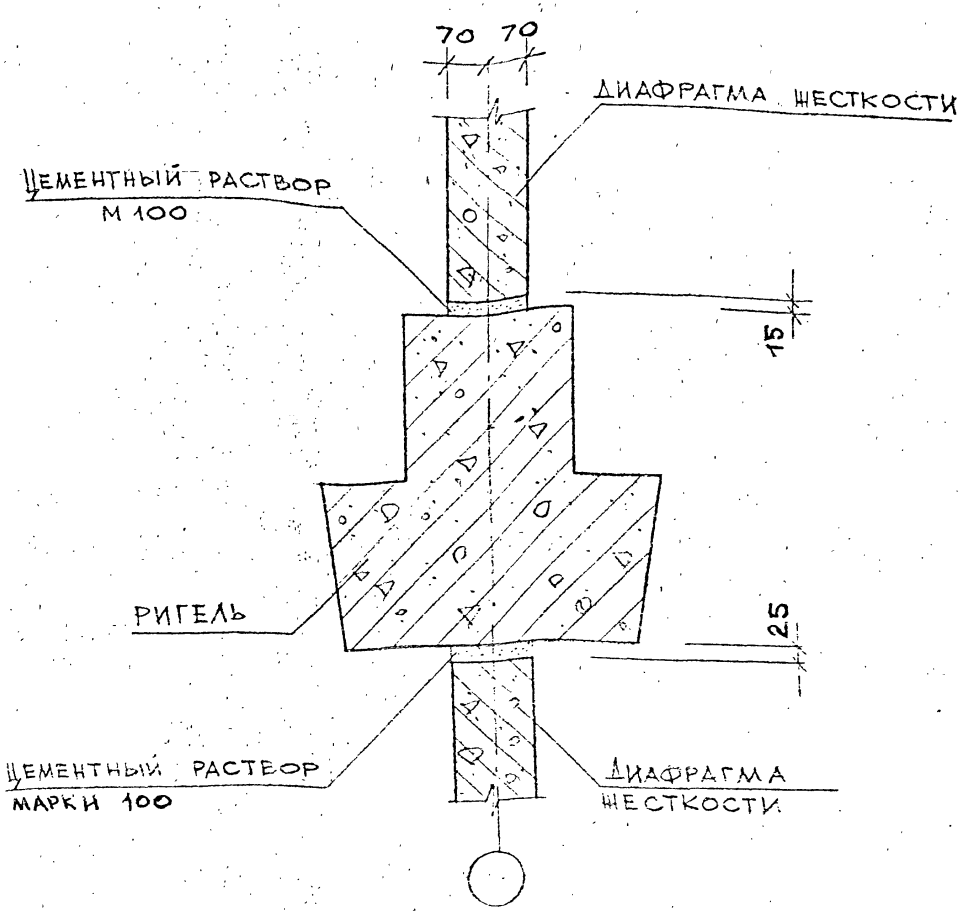

ДИАФРАГМА УСТАНАВЛИВАЕТСЯ НА РИГЕЛЬ ПО СВЕЖЕУЛОЖЕННОМУ СЛОЮ ЦЕМЕНТНОГО РАСТВОРА.
ШОВ МЕЖДУ НИЗОМ РИГЕЛЯ И ДИАФРАГМОЙ ЗАДЕЛЫВАЕТСЯ РАСТВОРОМ ПОСЛЕ МОНТАЖА РИГЕЛЯ.

ГАП ОТД	ВОЛЫНСКИЙ		1.020-1/87. 6-8 - К1
Н. КОНТР	КАДЕЙКИН		
ГА. КОНС	ШАЦ		
ГИП	КОЧИШ		УЗЕЛ 1
ГИП	ОСИНА		
ВЕД. ИНЖ	ЛАРИНА		

СТАДИЯ	ЛИСТ	ЛИСТОВ
Р		1

ЦНИИП РЕКОНСТРУКЦИИ ГОРОДОВ

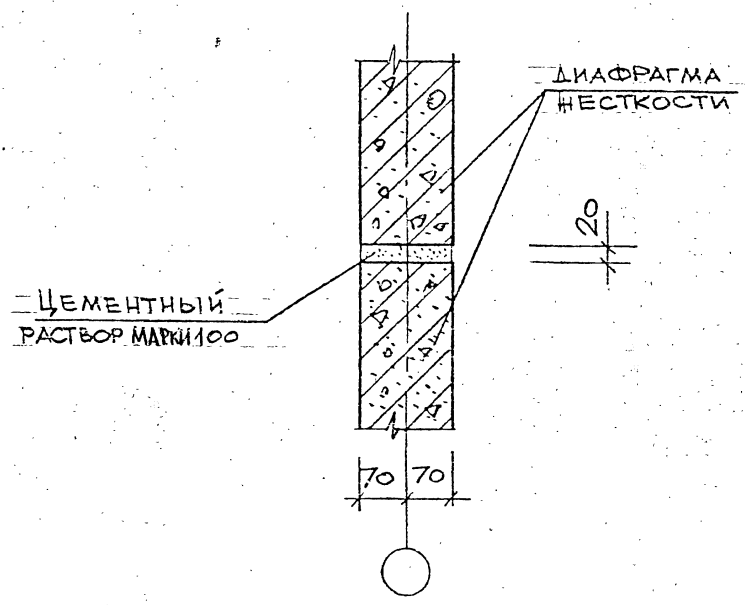

ВЕРХНИЙ ЭЛЕМЕНТ ДИАФРАГМЫ ЖЕСТКОСТИ УСТАНАВЛИВАЕТСЯ НА НИЖНИЙ ЭЛЕМЕНТ ПО СВЕЖЕУЛОЖЕННОМУ СЛОЮ ЦЕМЕНТНОГО РАСТВОРА.

НАЧ ОТД	ВОЛЫНСКИЙ		1.020-1/87. 6-8 - К2
Н.КОНТР	КАДЕЙКИНА		
ГЛ.КОНС.	ШАЦ		
ГИП	КОЧИН		Узел 2
ГИП	ОСИНА		
ВЕД.ИНЖ	ЛАРИНА		

СТАДИЯ	ЛИСТ	ЛИСТОВ
Р		1

ЦНИИП РЕКОНСТРУКЦИИ ГОРОДОВ

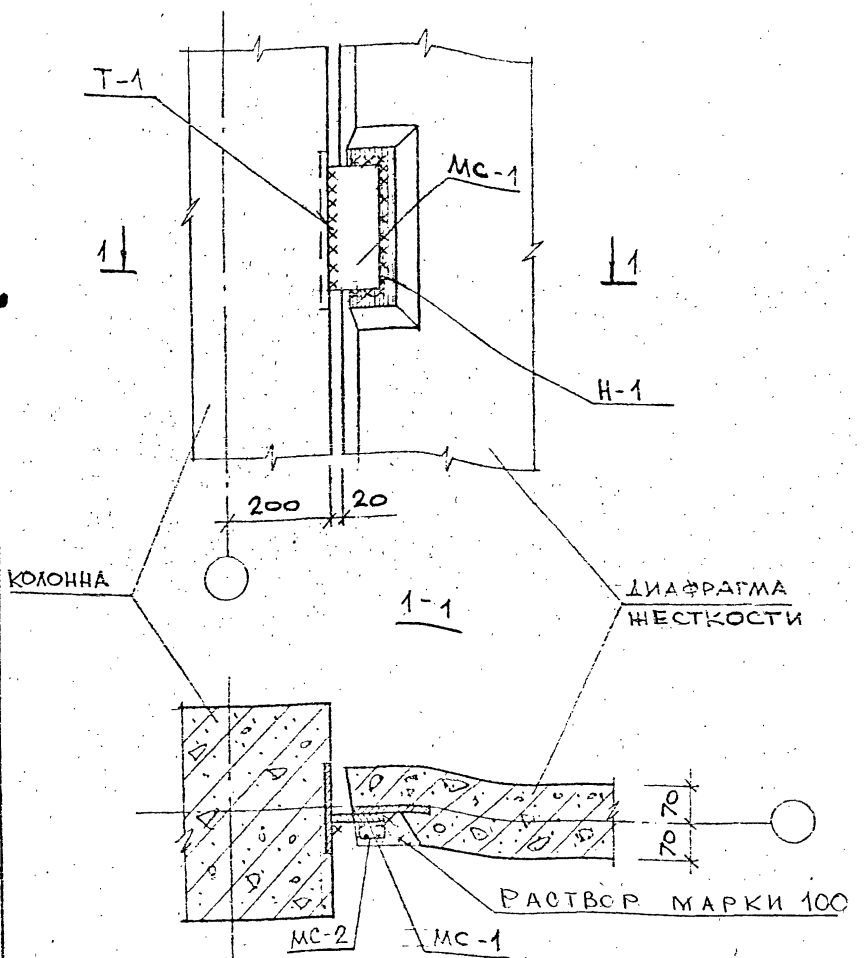

1. ОБЩИЕ УКАЗАНИЯ ПО СВАРКЕ СМ. ПОЯСНИТЕЛЬНУЮ ЗАПИСКУ.
2. СВАРНЫЕ ШВЫ ВЫПОЛНЯТЬ ПО ГОСТ 5264-80, $h_{ш}$=12мм
3. СПЕЦИФИКАЦИЮ НА УЗЕЛ СМ.-К12
4. ШПОНКУ ДИАФРАГМЫ ЗАМОНОЛИТИТЬ ЦЕМЕНТНЫМ РАСТВОРОМ МАРКИ 100.

			1.020-1/87. 6-8 - К3
Н.ОТД.	ВОЛЬНСКИЙ		
Н.КОНТР.	КАДЕЙКИНА		
Г.КОНС.	ШАЦ		
ГИП	КОЧИН		УЗЕЛ 3-4
ГИП	ОСИПА		
СТ.ИНЖ.	ЛАРИНА		

СТАДИЯ	ЛИСТ	ЛИСТОВ
Р		1

ЦНИИП РЕКОНСТРУКЦИИ ГОРОДОВ

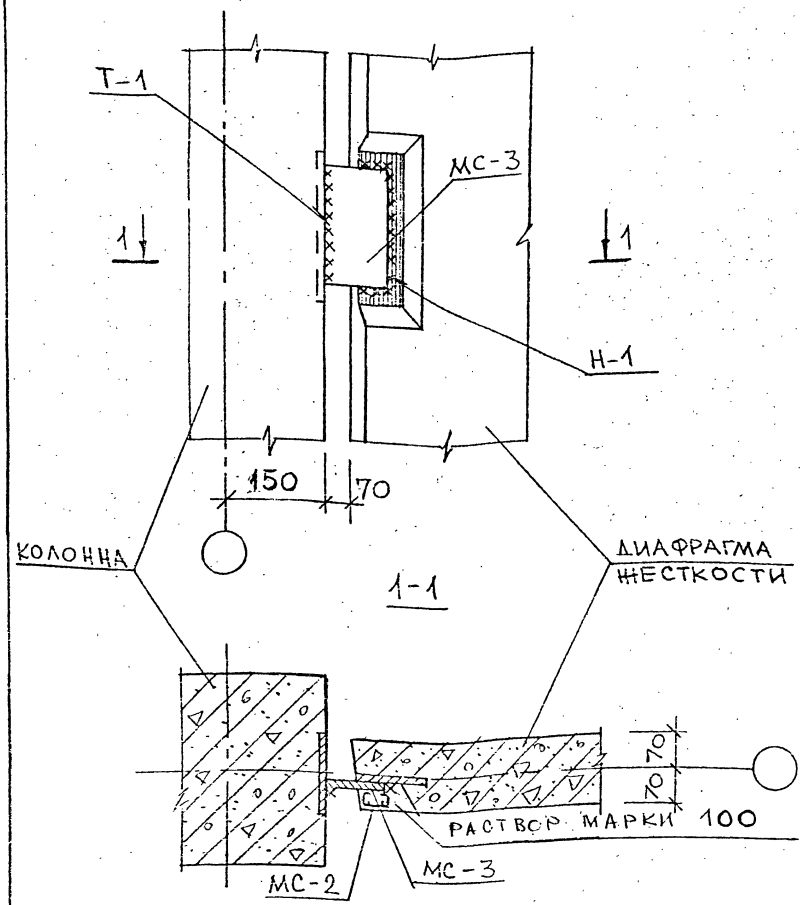

1. ОБЩИЕ УКАЗАНИЯ ПО СВАРКЕ СМОТРИ ПОЯСНИТЕЛЬНУЮ ЗАПИСКУ.
2. СВАРНЫЕ ШВЫ ВЫПОЛНЯТЬ ПО ГОСТ 5264-80, $h_ш$=12мм
3. СПЕЦИФИКАЦИЮ НА УЗЕЛ СМ.-К12
4. ШПОНКУ ДИАФРАГМЫ ЗАМОНОЛИТИТЬ ЦЕМЕНТНЫМ РАСТВОРОМ МАРКИ 100.

			1.020-1/87. 6-8 - К4
НАЧ.ОТД.	БОЛЫНСКИЙ		
Н.КОНТР.	КАДЕЙКИНА		
ГЛ.КОНС.	ШАЦ		
ГИП	КОЧИН		УЗЕЛ 3-3
ГИП	ОСИНА		
РЕДАКТ.	ЛАРИНА		

СТАДИЯ	ЛИСТ	ЛИСТОВ
Р		1

ЦНИИП РЕКОНСТРУКЦИИ ГОРОДОВ

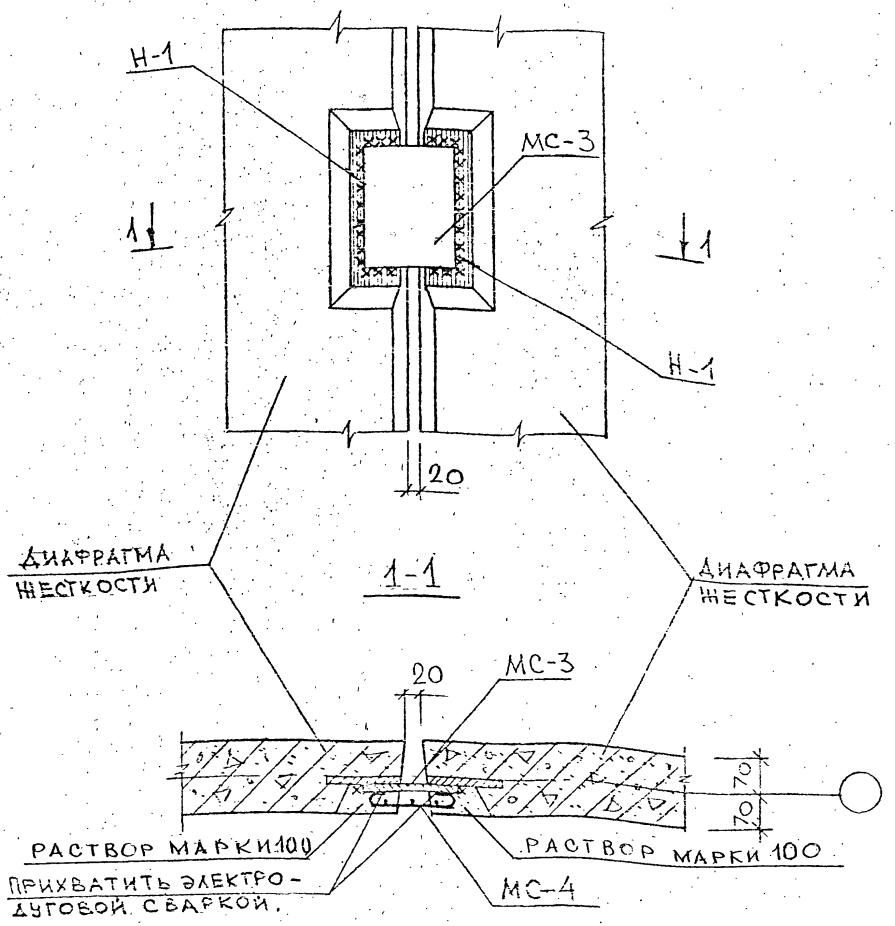

1. ОБЩИЕ УКАЗАНИЯ ПО СВАРКЕ СМ. ПОЯСНИТЕЛЬНУЮ ЗАПИСКУ.
2. СВАРНЫЕ ШВЫ ВЫПОЛНЯТЬ ПО ГОСТ 5264-80, $h_ш$=12мм
3. ШПОНКУ ДИАФРАГМЫ ЗАМОНОЛИТИТЬ ЦЕМЕНТНЫМ РАСТВОРОМ МАРКИ 100.
4. СПЕЦИФИКАЦИЮ НА УЗЕЛ СМ.-К12

НАЧ.ОТД.	ВОЛЫНСКИЙ		
Н.КОНТР.	КАДЕЙКИНА		
Гл.КОНС.	ШАЦ		
ГИП	ОСИНА		
ГИП	КОЧИН		
РЕДИН.	ЛАРИНА		

1.020-1/87. 6-8 - К5

Узел 4

СТАДИЯ	ЛИСТ	ЛИСТОВ
Р		1

ЦНИИП РЕКОНСТРУКЦИИ ГОРОДОВ

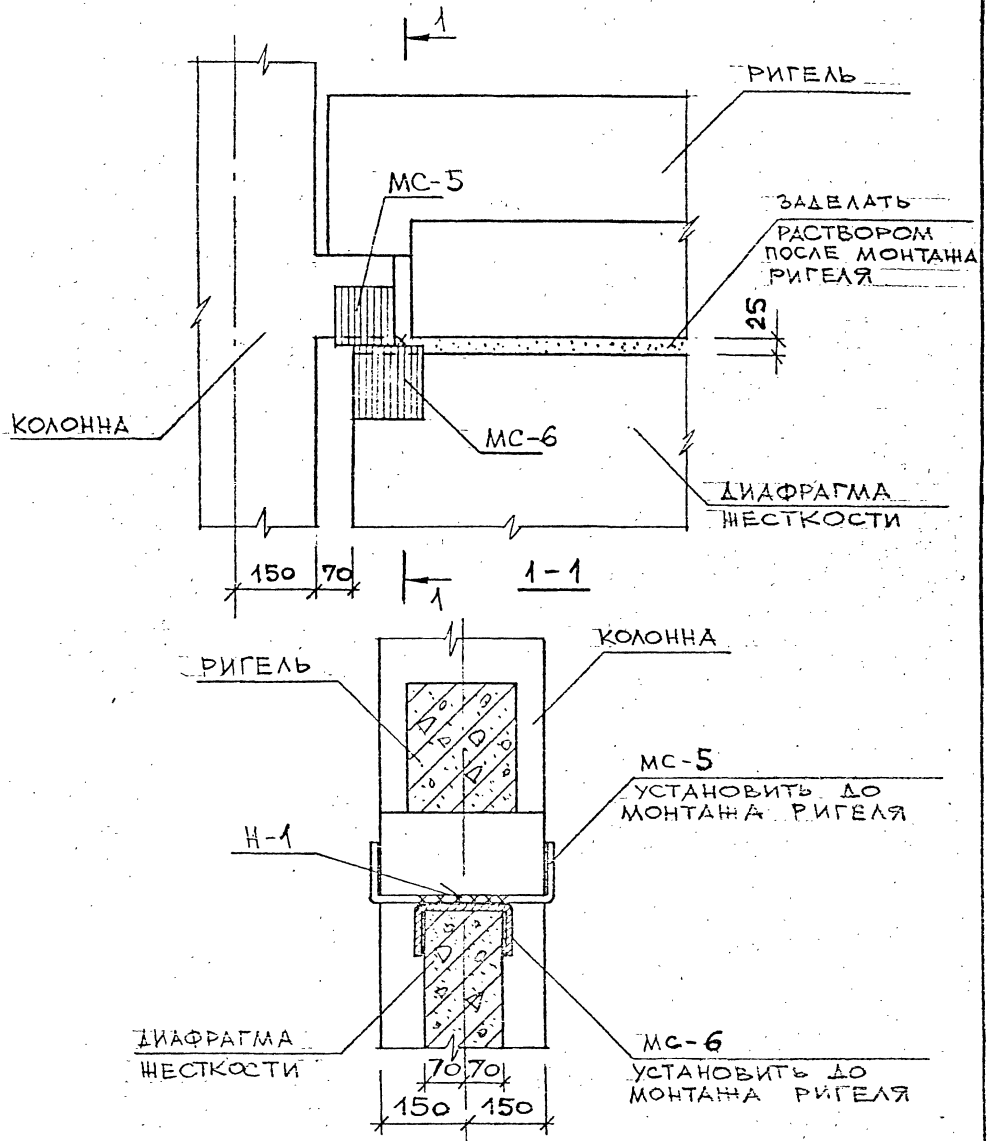

СВАРНЫЕ ШВЫ ВЫПОЛНЯТЬ ПО ГОСТ 5264-80 $h_ш = 6$ мм

СПЕЦИФИКАЦИЮ НА УЗЕЛ СМ.- К12

НАЧ.ОТД.	БОЛЬШИНСКИЙ		1.020-1/87. 6-8 - КБ
Н. КОНТ.	КАЛЕЙКИНА		
ГА.КОНС.	ШАЦ		
ГИП	КОЧИН		Узел 5-3
ГИП	ОСИНА		
СЕК.ИН	ЛАРИНА		

СТАДИЯ	ЛИСТ	ЛИСТОВ
Р		1

ЦНИИП РЕКОНСТРУКЦИИ ГОРОДОВ

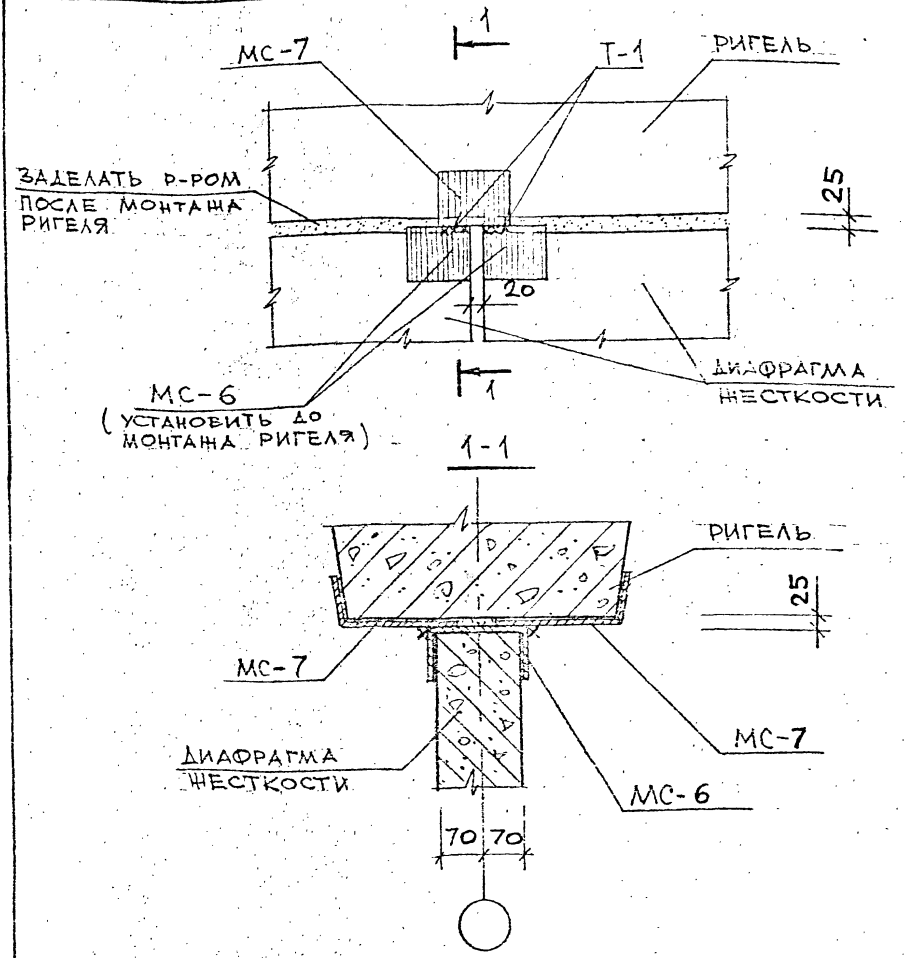

1. ОБЩИЕ УКАЗАНИЯ ПО СВАРКЕ СМОТРИ ПОЯСНИТЕЛЬНУЮ ЗАПИСКУ.
2. СВАРНЫЕ ШВЫ ВЫПОЛНЯТЬ ПО ГОСТ 5264-80, $h_ш$=6мм
3. СПЕЦИФИКАЦИЮ НА УЗЕЛ СМ.-К12

НАЧ.ОТД.	ЗОЛЬНИКОВ		1.020-1/87. 6-8 – К7
Н.КОНТР.	КАДЕЙКИНА		
ГЛ.КОНС.	ШАЦ		
ГИП	КОЧИН		УЗЕЛ 6
ГИП	ОСИНА		
ВЕД.ИНЖ.	ЛАРИНА		

СТАДИЯ	ЛИСТ	ЛИСТОВ
Р		1

ЦНИИП РЕКОНСТРУКЦИИ ГОРОДОВ

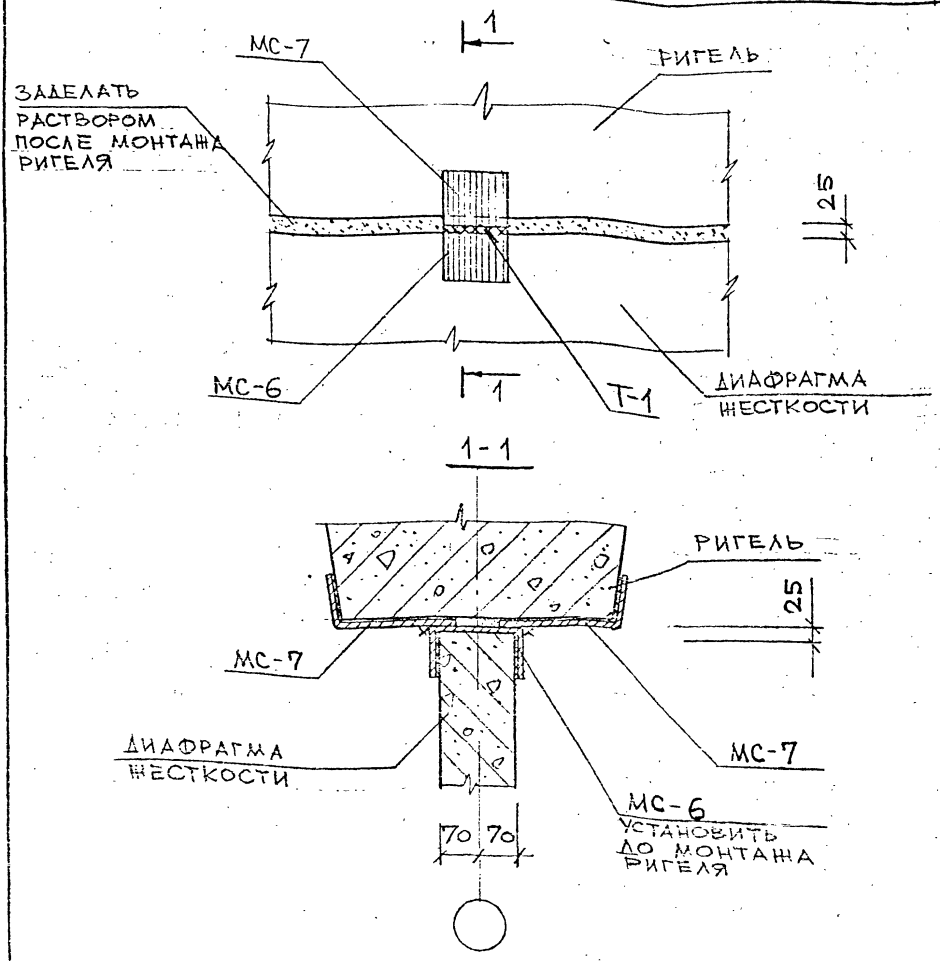

1. ОБЩИЕ УКАЗАНИЯ ПО СВАРКЕ СМОТРИ ПОЯСНИТЕЛЬНУЮ ЗАПИСКУ.
2. СВАРНЫЕ ШВЫ ВЫПОЛНЯТЬ ПО ГОСТ 5264-80, $h_ш$=6мм
3. СПЕЦИФИКАЦИЮ НА УЗЕЛ СМ.-К12

ГАП, ОТД.	БОЛЫНСКИЙ		1.020-1/87. 6-8 - К8
Н. КОНТР.	КАДЕЙКИНА		
ГЛ. КОНС.	ШАЦ		
ГИП	КОЧИН		Узел 7
ГИП	ОСИНА		
ВЕД. ИНЖ.	ЛАРИНА		

СТАДИЯ	ЛИСТ	ЛИСТОВ
Р		1

ЦНИИП РЕКОНСТРУКЦИИ ГОРОДОВ

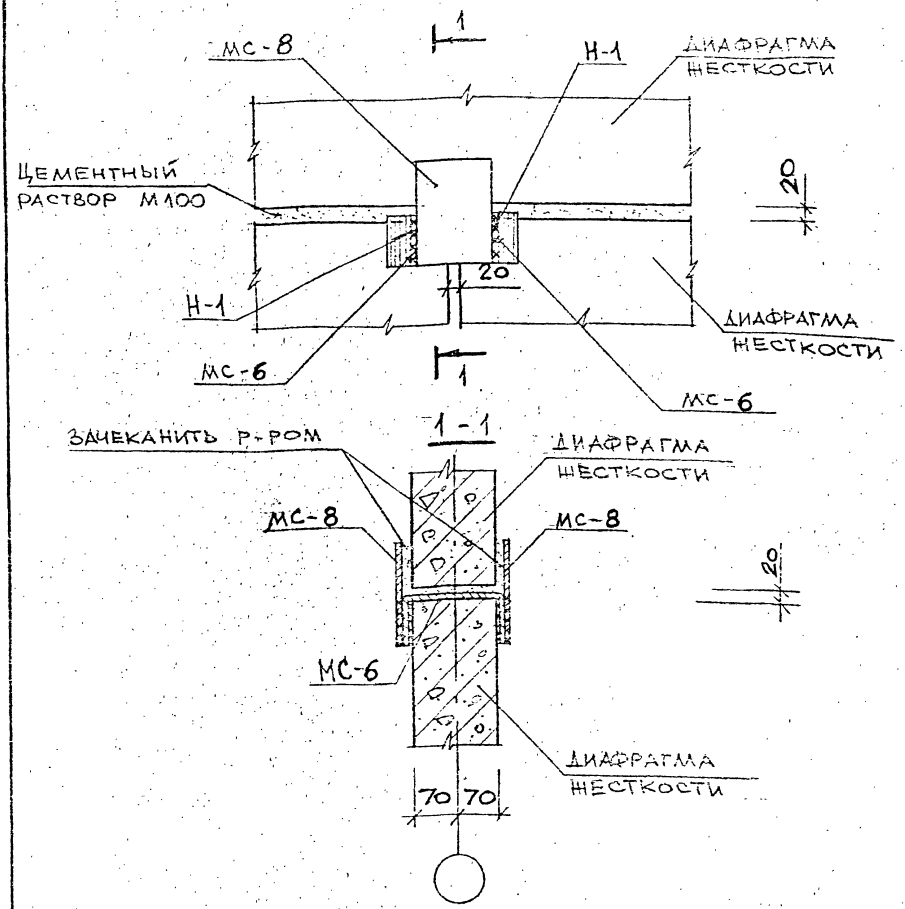

1. ОБЩИЕ УКАЗАНИЯ ПО СВАРКЕ СМОТРИ ПОЯСНИТЕЛЬНУЮ ЗАПИСКУ.
2. СВАРНЫЕ ШВЫ ВЫПОЛНЯТЬ ПО ГОСТ 5264-80, $h_ш$ = 6 мм
3. СПЕЦИФИКАЦИЮ НА УЗЕЛ СМ.-К12

НАЧ.ОТД	ВОЛЫНСКИЙ		1.020-1/87. 6-8-К9
Н.КОНТР	КАДЕЙКИНА		
ГЛ.КОНС	ШАЦ		
ГИП	КОЧИН		УЗЕЛ 8
ГИП	ОСИНА		
СЕД.ИНЖ	ЛАРИНА		

СТАДИЯ	ЛИСТ	ЛИСТОВ
Р		1

ЦНИИП РЕКОНСТРУКЦИИ ГОРОДОВ

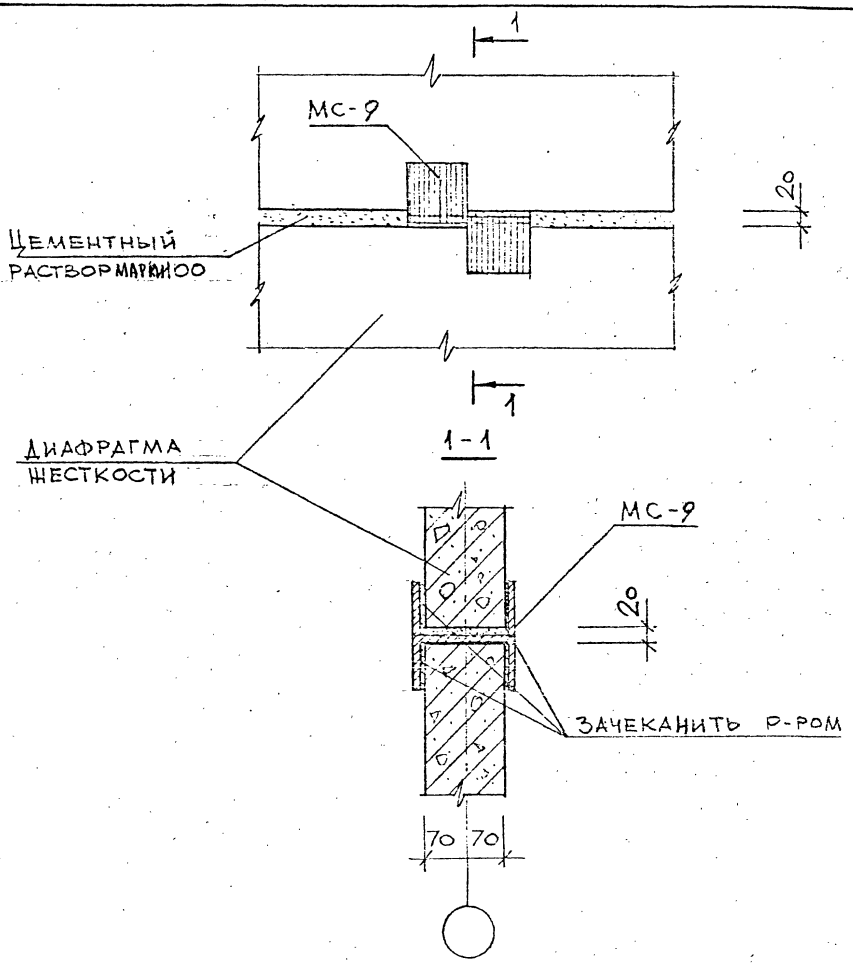

Нач. отд.	Волынский	1.020-1/87. 6-8 - К 10	
Н. контр.	Кадейкина		
Гл. конс.	Шац		
ГИП	Кочин	Узел 9	Стадия: Р; Лист: ; Листов: 1
ГИП	Осина		ЦНИИП реконструкции городов
Бед. инж.	Ларина		

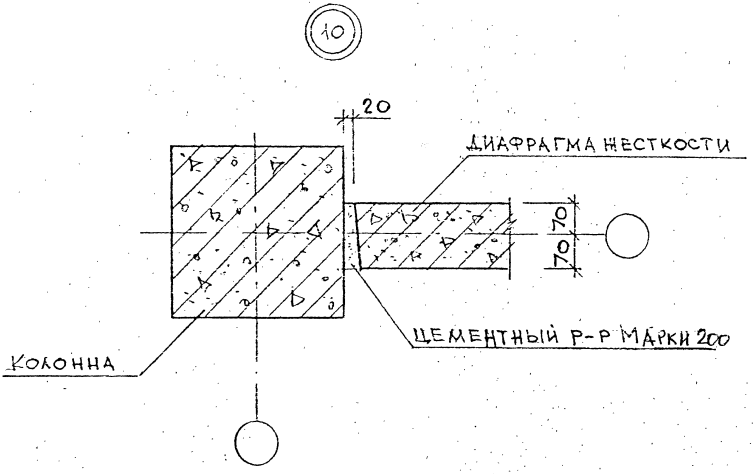

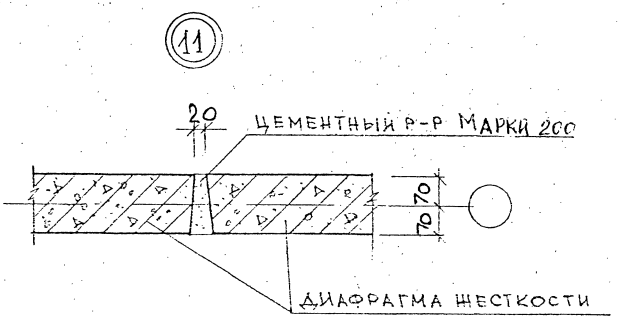

				1.020-1/87. 6-8-К11			
НАЧ.СТ.	ПОЛЫНСКИЙ						
Н.КОНТР.	КАДЕЙКИНА						
ГЛ.ИНЖ.	ШАЦ			Узлы 10, 11	СТАДИЯ	ЛИСТ	ЛИСТОВ
ГИП	ОСИНА				Р		1
ГИП	КОЧИН				ЦНИИП РЕКОНСТРУКЦИИ ГОРОДОВ		
ВЕД.ИНЖ.	ЛАРИНА						

N узла	Марка соединит. элемента	Наименование	Кол.	Масса единицы кг	Обозначение документа
3-4	МС-1	Лист 12×70 l=200 ГОСТ 19903-74*	1	1.32	Б. Ч
	МС-2	—	1	0.10	-К 13
3-3	МС-2	—	1	0,10	-К 13
	МС-3	Лист 12×120 l=200 ГОСТ 19903-74*	1	2,26	Б. Ч
4	МС-3	Лист 12×120 l=200 ГОСТ 19903-74*	1	2,26	Б. Ч
	МС-4	—	1	0.15	-К 13
5-3	МС-5	—	1	2.45	-К 14
	МС-6	—	1	1.86	-К 14
6	МС-6	—	2	1.86	-К 14
	МС-7	—	2	1.70	-К 15
7	МС-6	—	1	1.86	-К 14
	МС-7	—	2	1.70	-К 15
8	МС-6	—	2	1.86	-К 14
	МС-8	Полоса 6×120 l=200 ГОСТ 103-76	2	1.13	Б. Ч
9	МС-9	—	1	4.86	-К 16

Нач. отд.	Большинский		1.020-1/87. 6-8-К12
Н. конт.	Кадейкина		
Гл. конст.	Шац		Спецификация
Гип	Кочин		
Гип	Осина		
Вед. инж.	Ларина		

Стадия	Лист	Листов
Р		1

ЦНИИП реконструкции городов

Ц 00248 17

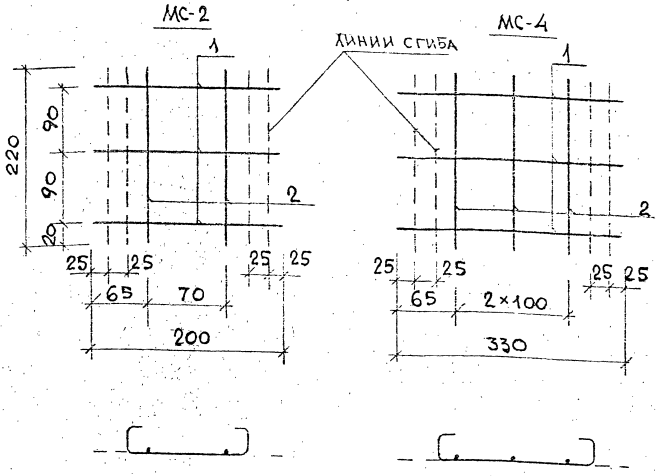

Марка изделия	Поз	Сечение мм	Длина мм	Кол.	Масса, кг		
					поз.	всех	издел.
МС-2	1	Ф4 BpI	200	3	0,02	0,06	0,10
	2	Ф4 BpI	220	2	0,02	0,04	
МС-4	1	Ф4 BpI	330	3	0,03	0,09	0,15
	2	Ф4 BpI	220	3	002	0,06	

Арматура класса BpI по ГОСТ 6727-80

Нач.отд.	Большаков	
Н.контр.	Калейкина	
Н.конс.	Шаш.	
ГИП	Осина	
ГИП	Кочин	
Сдано	Карина	

1.020-1/87. 6-8 - К13

Изделия соединительные МС-2, МС-4

Стадия	Лист	Листов
Р		1

ЦНИИЭП реконструкции городов

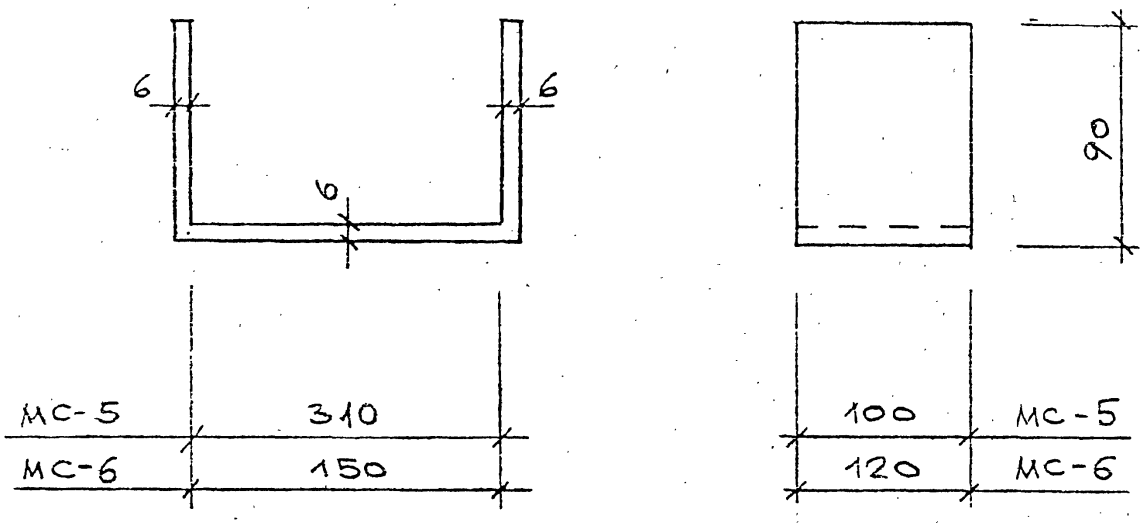

МАРКА ИЗДЕЛИЯ	СЕЧЕНИЕ мм	ДЛИНА мм	МАССА кг
МС-5	-6×100	490	2.45
МС-6	-6×120	530	1.86

НАЧ ОТД	БОЛЬШИЙ		1.020-1/87. 6-8 - К14
Н.КОНТР	КАДЕЙКИНА		
ГЛ.КОНС	ШАЦ		
ГИП	КОЧИН		ИЗДЕЛИЯ СОЕДИНИТЕЛЬНЫЕ МС-5 ; МС-6
ГИП	ОСИНА		
СТ.ИНЖ	ЛАРИНА		

СТАДИЯ	ЛИСТ	ЛИСТОВ
Р		1

ЦНИИП РЕКОНСТРУКЦИИ ГОРОДОВ

Копия 19

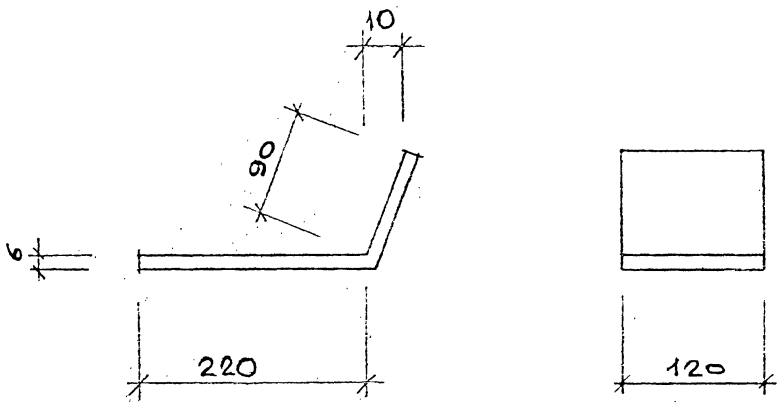

МАРКА ИЗДЕЛИЯ	СЕЧЕНИЕ ММ	ДЛИНА ММ	МАССА КГ
МС-7	-6×120	310	1.70

НАЧ.ОТД.	БОЛЬШИНСКИЙ		1.020-1/87. 6-8 - К15
Н.КОНТР.	КАДЕЙКИНА		
ГЛ.КОНСТ.	ШАЦ		
ГИП	КОЧИН		ИЗДЕЛИЕ СОЕДИНИТЕЛЬНОЕ МС-7
ГИП	ОСИНА		
ВЕДУЩ.	ЛАРИНА		

СТАДИЯ	ЛИСТ	ЛИСТОВ
Р		1

ЦНИИП РЕКОНСТРУКЦИИ ГОРОДОВ

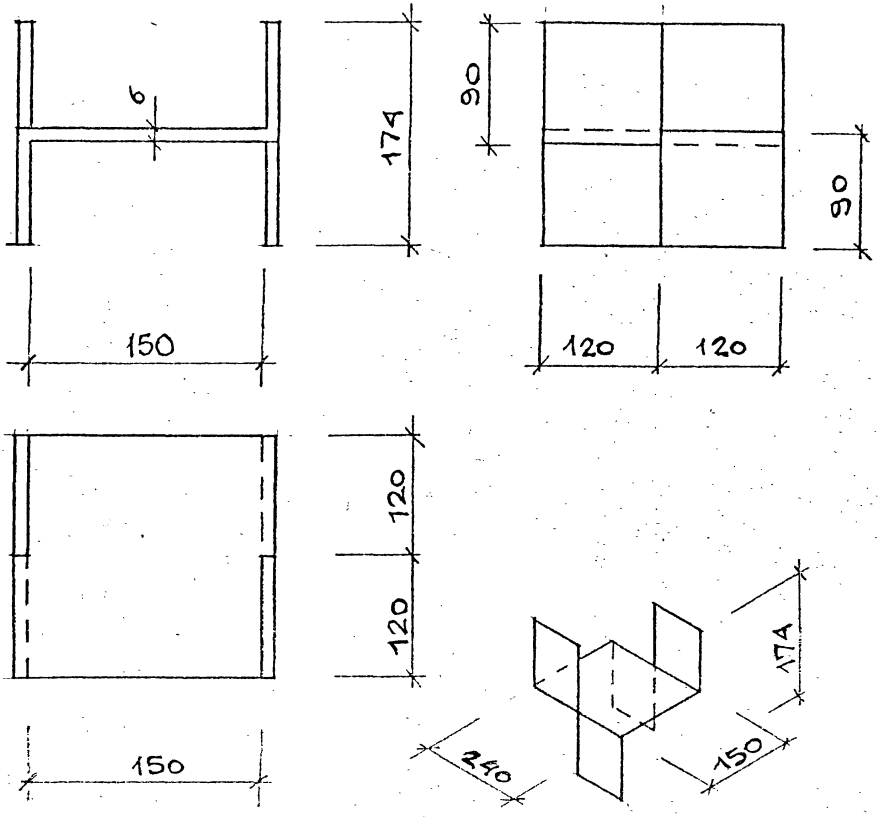

МАРКА ИЗДЕЛИЯ	СЕЧЕНИЕ мм	ДЛИНА мм	МАССА кг
МС-9	-6×240	330	4.86

gost.e-ecolog.ru

НАЧ.ОТД.	ВОЛЫНСКИЙ	
ГЛ.КОНСТ.	ШАЦ	
ГИП	КОЧИН	
ГИП	ОСИНА	
СТ.ИНЖ.	ЛАРИНА	

1.020-1/87. 6-8 - К16

ИЗДЕЛИЕ СОЕДИНИТЕЛЬНОЕ

МС-9

СТАДИЯ	ЛИСТ	ЛИСТОВ
Р		1

ЦНИИП РЕКОНСТРУКЦИИ ГОРОДОВ