ТИПОВЫЕ КОНСТРУКЦИИ, ИЗДЕЛИЯ И УЗЛЫ ЗДАНИЙ И СООРУЖЕНИЙ

СЕРИЯ 1.020-1/87

КОНСТРУКЦИИ КАРКАСА МЕЖВИДОВОГО ПРИМЕНЕНИЯ ДЛЯ МНОГОЭТАЖНЫХ ОБЩЕСТВЕННЫХ ЗДАНИЙ, ПРОИЗВОДСТВЕННЫХ И ВСПОМОГАТЕЛЬНЫХ ЗДАНИЙ ПРОМЫШЛЕННЫХ ПРЕДПРИЯТИЙ

ВЫПУСК 4-4

ДИАФРАГМЫ ЖЕСТКОСТИ ПЛОСКИЕ. АРМАТУРНЫЕ И ЗАКЛАДНЫЕ ИЗДЕЛИЯ.

РАБОЧИЕ ЧЕРТЕЖИ

Ц00247

gost.e-ecolog.ru

ТИПОВЫЕ КОНСТРУКЦИИ, ИЗДЕЛИЯ И УЗЛЫ ЗДАНИЙ И СООРУЖЕНИЙ

СЕРИЯ 1.020-1/87

КОНСТРУКЦИИ КАРКАСА МЕЖВИДОВОГО ПРИМЕНЕНИЯ ДЛЯ МНОГОЭТАЖНЫХ ОБЩЕСТВЕННЫХ ЗДАНИЙ, ПРОИЗВОДСТВЕННЫХ И ВСПОМОГАТЕЛЬНЫХ ЗДАНИЙ ПРОМЫШЛЕННЫХ ПРЕДПРИЯТИЙ

ВЫПУСК 4-4

ДИАФРАГМЫ ЖЕСТКОСТИ ПЛОСКИЕ. АРМАТУРНЫЕ И ЗАКЛАДНЫЕ ИЗДЕЛИЯ.

РАБОЧИЕ ЧЕРТЕЖИ

РАЗРАБОТАНЫ

ЦНИИП РЕКОСТРУКЦИИ ГОРОДОВ

ДИРЕКТОР — В ЛЕПСКИЙ

НАЧАЛЬНИК ОТДЕЛА — Б ВОЛЫНСКИЙ

ГЛ КОНСТРУКТОР — С ЩАЦ

УТВЕРЖДЕНЫ

УПРАВЛЕНИЕМ ПРОЕКТИРОВАНИЯ И ИНЖЕНЕРНЫХ ИЗЫСКАНИЙ МИНСТРОЯ РОССИИ, ПИСЬМО ОТ 08.10.92 №9-1/310; ВВЕДЕНЫ В ДЕЙСТВИЕ ЦНИИП РЕКОНСТРУКЦИИ ГОРОДОВ С 01.12.92, ПРИКАЗ ОТ 11.12.92 №24

ОБОЗНАЧЕНИЕ ДОКУМЕНТА	НАИМЕНОВАНИЕ	СТР.
I.020-I/87.4-4-ТТ	Технические требования	4
-КI	Каркас пространственный КП-I	5
-К2	Каркас пространственный КП-2; КП-3	5
-К3	Каркас пространственный КП-4; КП-6	6
-К4	Каркас пространственный КП-5	6
-К5	Каркас пространственный КП-7	7
-К6	Каркас пространственный КП-8; КП-I0	7
-К7	Каркас пространственный КП-9; КП-II	8
-К8	Изделие закладное сборное СМН-I...СМН-6	9
-К9	Каркас плоский КР-I; КР-2; КР-3	10
-КI0	Каркас плоский КР-4; КР-5; КР-6	10
-КII	Каркас плоский КР-7; КР-9; КР-I0	11
-КI2	Каркас плоский КР-II; КР-I6; КР-I7	11
-КI3	Каркас плоский КР-8; КР-I2	12
-КI4	Каркас плоский КР-I3; КР-I4; КР-I5	12
-КI5	Каркас плоский КР-I8; КР-I9; КР-20	13
-КI6	Каркас плоский КР-2I; КР-22	13
I.020-I/87.4-4-КI7	Каркас плоский КР-23; КР-24	14
-КI8	Каркас плоский КР-25; КР-26; КР-27	14
-КI9	Каркас плоский КР-28; КР-29; КР-30	15
-К20	Каркас плоский КР-3I; КР-32; КР-33	15
-К2I	Каркас плоский КР-34; КР-35	16
-К22	Каркас плоский КР-38	16
-К23	Каркас плоский КР-39; КР-40	17
-К24	Каркас плоский КР-4I	17
-К25	Каркас плоский КР-42	18
-К26	Каркас плоский КР-43; КР-44	18
-К27	Каркас плоский КР-45; КР-46	19
-К28	Каркас плоский КР-47; КР-48	19
-К29	Сетки С-I; С-2; С-3; С-4; С-5; С-6	20
-К30	Сетки С-7; С-8; С-9; С-I0	20
-К3I	Сетки С-II; С-I2; С-I3; С-I4; С-I5; С-I6	21

НАЧ. ОТД.	ВОЛЫНСКИЙ	
ГЛ. ИНЖ. ОТД.	ЩАЦ	
ГЛ. СПЕЦ.	КОЧИН	
ГЛ. СПЕЦ.	ОСИНА	

1.020-1/87.4-4

СОДЕРЖАНИЕ

СТАДИЯ	ЛИСТ	ЛИСТОВ
Р	1	2

ЦНИИП РЕКОНСТРИКЦИИ ГОРОДОВ

Инв. подл. | Подпись и дата | Взам. инв.

400247 3

ФОРМАТ А3

ОБОЗНАЧЕНИЕ ДОКУМЕНТА	НАИМЕНОВАНИЕ	СТР.
I.020-I/87.4-4-К32	Сетки С-I7; С-I8; С-I9; С-20	21
-К33	Сетки С-2I; С-22	22
-К34	Сетки С-23; С-24; С-25; С-26	22
-К35	Сетки С-27; С-28; С-29; С-30	23
-К36	Сетки С-3I; С-32; С-33; С-34	23
-К37	Сетки С-35; С-36; С-37; С-38	24
-К38	Сетки С-39;С-40;С-4I;С-42;С-43;С-44	24
-К39	Сетки С-45; С-46; С-47; С-48	25
-К40	Сетки С-49; С-50; С-5I; С-52	25
-К4I	Сетки С-53; С-54; С-55; С-56	26
-К42	Сетки С-57; С-58; С-59; С-60	26
-К43	Сетки С-6I; С-62; С-63; С-64	27
-К44	Сетки С-65; С-66; С-67; С-68	27
-К45	Сетки С-69; С-70	28
-К46	Сетки С-7I; С-72	28
-К47	Сетки С-73; С-74	29
-К48	Сетки С-75; С-76	29
-К49	Сетки С-77; С-78	30
I.020-I/87.4-4-К50	Сетки С-79; С-80	30
-К5I	Сетки С-8I; С-82	31
-К52	Сетки С-83; С-84	31
-К53	Петля строповочная СПВ-I; СПВ-2	32
-К54	Петля строповочная СПВ-3; СПВ-4; СПВ-5	32
-К55	Петля строповочная СПГ-I	33
-К56	Петля строповочная СПГ-2	33
-К57	Петля строповочная СПГ-3	34
-К58	Петля строповочная СПГ-4	34
-К59	Петля строповочная СПГ-5	35
-К60	Петля строповочная СПГ-6	35
-К6I	Петля строповочная СПГ-7	36
-К62	Изделие закладное МН-I	36

ВЗАМ.ИНВ. | ПОДПИСЬ И ДАТА | ИНВ. ПОДЛ.

Ц 00247 4

ФОРМАТ А3

Настоящий выпуск содержит рабочие чертежи арматурных изделий и закладных деталей для плоских диафрагм жесткости серии I.020-I/87, выпуск 4-3, рассчитанных на серийное изготовление на типовом и нестандартном оборудовании заводов железобетонных конструкций и специализированных механических заводах.

В состав плоских арматурных изделий входят сетки, каркасы, строповочные петли, закладные детали, отдельные стержни, а также каркасы укрупнительной сборки типа СМН- и СКР- , собираемые из плоских каркасов и закладных деталей и соединенных друг с другом при помощи контактной сварки.

Все сварные соединения следует выполнять в соответствии с ГОСТ I4098-9I "Соединения сварные арматуры и закладных изделий железобетонных конструкций".

Сварные арматурные и закладные изделия должны удовлетворять требованиям ГОСТ I0922-90.

Для изготовления строповочных петель следует применять сталь класса Ас-II марки I0ГТ.

Марка стали для пластин закладных деталей должна назначаться в конкретном проекте в соответствии с Приложением 2 (п.Iа) СНиП 2.03.0I-84* в зависимости от температуры наружного воздуха.

Указания по технологии изготовления, сборке, сварке арматурных изделий и закладных изделий разработаны в выпуске 0-7.

Нач.отд.	Волынский		1.020-1/87.4-4-ТТ
Гл.инж.отд.	Шац		
Гл.спец.	Кочин		
Гл.спец.	Осина		
			Технические требования

Стадия	Лист	Листов
Р		1

ЦНИИП реконструкции городов

Инв. подл. | Подпись и дата | Взам.инв.

Формат А3

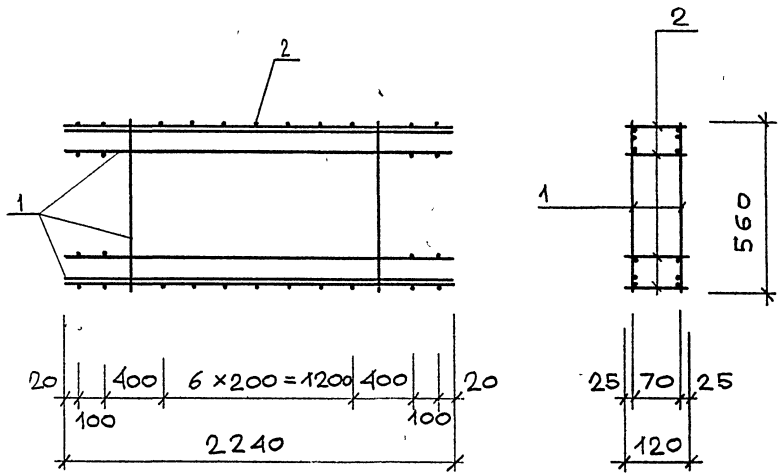

МАРКА ПРОСТРАСТВЕННОГО КАРКАСА	ПОЗ.	МАРКА АРМАТУРНОГО ИЗДЕЛИЯ	КОЛ.	МАССА, КГ		ОБОЗНАЧЕНИЕ ДОКУМЕНТА
				1 ШТ	ВСЕГО	
КП-1	1	КР-38	2	24.75	49.50	К22
	2	Ф8AIII L= 120	30	0.05	1.42	Б.Ч.
	ИТОГО: 50.92					

НАЧ.ОТД.	ВОЛЬНСКИЙ		1.020-1/87. 4-4 - К 1
ГЛ.КОН.ОТД.	ШАЦ		
ГЛ.СПЕЦ	КОЧИН		
ВЕД.ИНЖ	КАДЕЙКИНА		КАРКАС ПРОСТРАНСТВЕННЫЙ КП-1

СТАДИЯ	ЛИСТ	ЛИСТОВ
Р		1

ЦНИИП РЕКОНСТРУКЦИИ ГОРОДОВ

ФОРМАТ А4

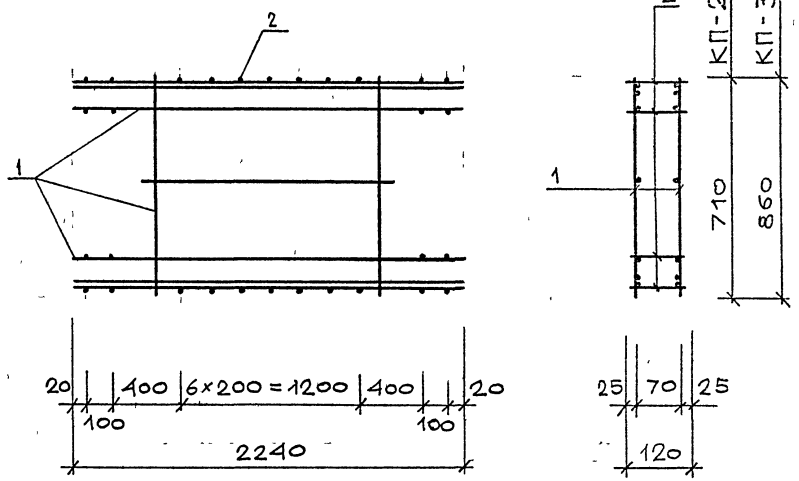

МАРКА ПРОСТРАСТВЕННОГО КАРКАСА	ПОЗ.	МАРКА АРМАТУРНОГО ИЗДЕЛИЯ	КОЛ.	МАССА, КГ		ОБОЗНАЧЕНИЕ ДОКУМЕНТА
				1 ШТ	ВСЕГО	
КП-2	1	КР-39	2	29.17	58.34	К23
	2	Ф8AIII L= 120	30	0.05	1.42	Б.Ч.
	ИТОГО: 59.76					
КП-3	1	КР-40	2	30.65	61.30	К23
	2	Ф8AIII L= 120	30	0.05	1.42	Б.Ч.
	ИТОГО: 62.72					

НАЧ.ОТД.	ВОЛЬНСКИЙ		1.020-1/87. 4-4 - К 2
ГЛ.КОН.ОТД	ШАЦ		
ГЛ.СПЕЦ	КОЧИН		
ВЕД.ИНЖ	КАДЕЙКИНА		КАРКАС ПРОСТРАНСТВЕННЫЙ КП-2, КП-3

СТАДИЯ	ЛИСТ	ЛИСТОВ
Р		1

ЦНИИП РЕКОНСТРУКЦИИ ГОРОДОВ

Ц00247 6

ФОРМАТ А4

ВЗАМ.ИНВ. ПОДПИСЬ И ДАТА ИНВ. ПОДЛ.

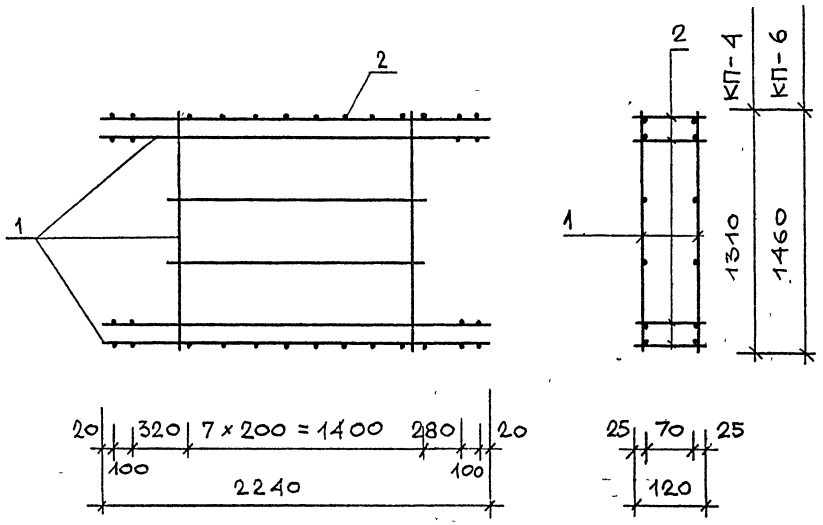

МАРКА ПРОСТРАСТВЕННОГО КАРКАСА	ПОЗ.	МАРКА АРМАТУРНОГО ИЗДЕЛИЯ	КОЛ.	МАССА, КГ		ОБОЗНАЧЕНИЕ ДОКУМЕНТА
				1 ШТ	ВСЕГО	
КП-4	1	КР-43	2	19.42	38.84	К 26
	2	Ф8АIII L= 120	32	0.05	1.52	Б.Ч.
	ИТОГО: 40.36					
КП-6	1	КР-44	2	19.89	39.78	К 26
	2	Ф8АIII L= 120	32	0.05	1.52	Б.Ч.
	ИТОГО: 41.30					

ВЗАМ.ИНВ. | ПОДПИСЬ И ДАТА | ИНВ. ПОДЛ.

НАЧ.ОТД.	ВОЛЫНСКИЙ	
ГЛ.КОН.ОТД.	ШАЦ	
ГЛ.СПЕЦ	КОЧИН	
ВЕД.ИНЖ	КАДЕЙКИНА	

1.020-1/87. 4-4 - К 3

КАРКАС ПРОСТРАНСТВЕННЫЙ КП-4, КП-6

СТАДИЯ	ЛИСТ	ЛИСТОВ
Р		1

ЦНИИП РЕКОНСТРУКЦИИ ГОРОДОВ

ФОРМАТ А4

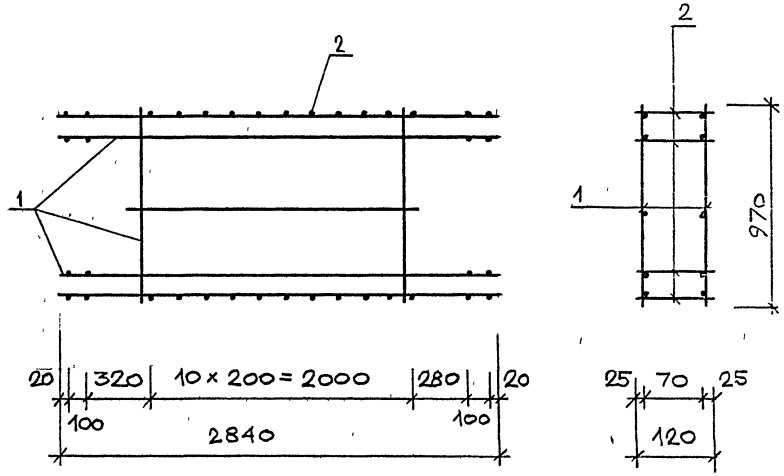

МАРКА ПРОСТРАСТВЕННОГО КАРКАСА	ПОЗ.	МАРКА АРМАТУРНОГО ИЗДЕЛИЯ	КОЛ.	МАССА, КГ		ОБОЗНАЧЕНИЕ ДОКУМЕНТА
				1 ШТ	ВСЕГО	
КП-5	1	КР-41	2	22.95	45.90	К 24
	2	Ф8АIII L= 120	38	0.05	1.80	Б.Ч.
	ИТОГО: 47.70					

ВЗАМ.ИНВ. | ПОДПИСЬ И ДАТА | ИНВ. ПОДЛ.

НАЧ.ОТД	ВОЛЫНСКИЙ	
ГЛ.КОН.ОТД	ШАЦ	
ГЛ.СПЕЦ	КОЧИН	
ВЕД.ИНЖ	КАДЕЙКИНА	

1.020-1/87. 4-4 - К 4

КАРКАС ПРОСТРАНСТВЕННЫЙ КП-5

СТАДИЯ	ЛИСТ	ЛИСТОВ
Р		1

ЦНИИП РЕКОНСТРУКЦИИ ГОРОДОВ

Ц00247 7

ФОРМАТ А4

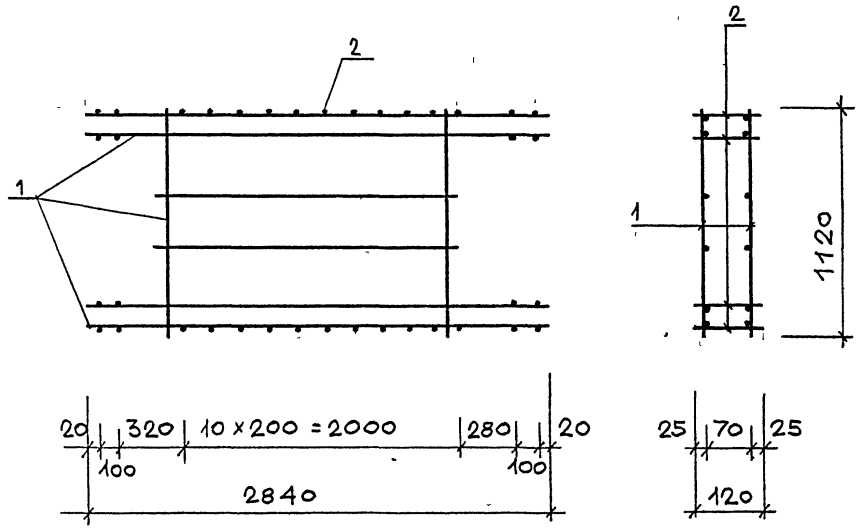

МАРКА ПРОСТРАСТВЕННОГО КАРКАСА	ПОЗ.	МАРКА АРМАТУРНОГО ИЗДЕЛИЯ	КОЛ.	МАССА, КГ		ОБОЗНАЧЕНИЕ ДОКУМЕНТА
				1 ШТ	ВСЕГО	
КП-7	1	КР-42	2	24.41	48.82	-К25
	2	Ф8АIII L= 120	38	0.05	1.80	Б.Ч.
		ИТОГО: 50.62				

НАЧ.ОТД.	ВОЛЫНСКИЙ		
ГЛ.КОН.ОТД.	ШАЦ		
ГЛ.СПЕЦ	КОЧИН		
ВЕД.ИНЖ	КАДЕЙКИНА		

1.020-1/87. 4-4 - К5

КАРКАС ПРОСТРАНСТВЕННЫЙ КП-7

СТАДИЯ	ЛИСТ	ЛИСТОВ
Р		1

ЦНИИП РЕКОНСТРУКЦИИ ГОРОДОВ

ВЗАМ.ИНВ. | ПОДПИСЬ И ДАТА | ИНВ. ПОДЛ.

ФОРМАТ А4

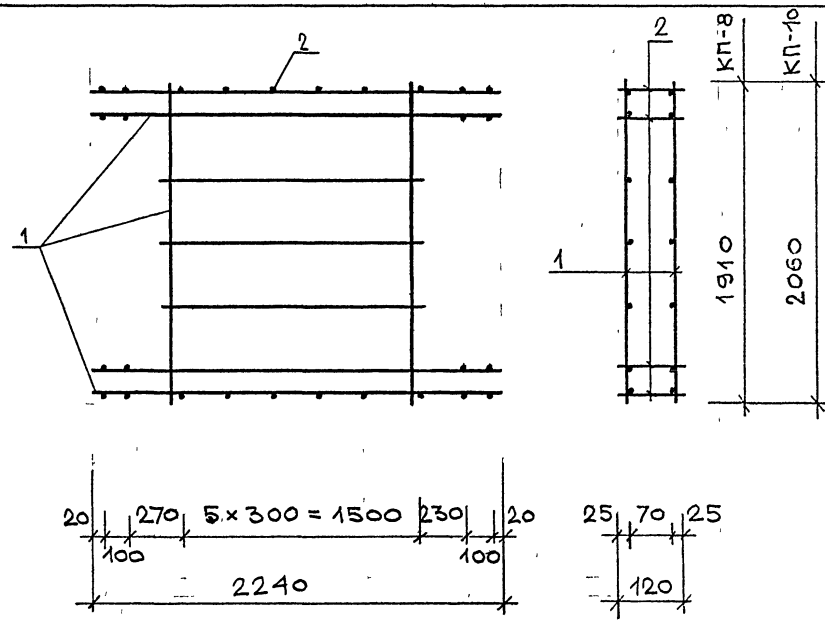

МАРКА ПРОСТРАСТВЕННОГО КАРКАСА	ПОЗ.	МАРКА АРМАТУРНОГО ИЗДЕЛИЯ	КОЛ.	МАССА, КГ		ОБОЗНАЧЕНИЕ ДОКУМЕНТА
				1 ШТ	ВСЕГО	
КП-8	1	КР-47	2	20.38	40.76	-К28
	2	Ф8АIII L= 120	30	0.05	1.42	Б.Ч.
		ИТОГО: 42.18				
КП-10	1	КР-48	2	20.73	41.46	-К28
	2	Ф8АIII L= 120	30	0.05	1.42	Б.Ч.
		ИТОГО: 42.88				

НАЧ.ОТД.	ВОЛЫНСКИЙ		
ГЛ.КОН.ОТД	ШАЦ		
ГЛ.СПЕЦ	КОЧИН		
ВЕД.ИНЖ	КАДЕЙКИНА		

1.020-1/87. 4-4 - К6

КАРКАС ПРОСТРАНСТВЕННЫЙ КП-8, КП-10

СТАДИЯ	ЛИСТ	ЛИСТОВ
Р		1

ЦНИИП РЕКОНСТРУКЦИИ ГОРОДОВ

ВЗАМ.ИНВ. | ПОДПИСЬ И ДАТА | ИНВ. ПОДЛ.

Ц00247 8

ФОРМАТ А4

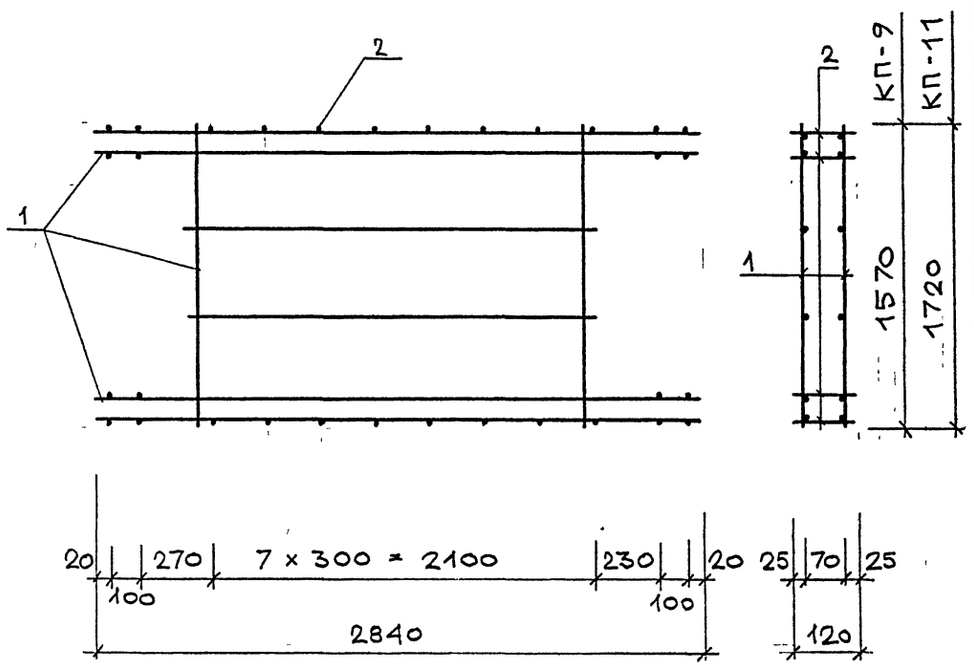

МАРКА ПРОСТРАСТВЕННОГО КАРКАСА	ПОЗ.	МАРКА АРМАТУРНОГО ИЗДЕЛИЯ	КОЛ.	МАССА, КГ		ОБОЗНАЧЕНИЕ ДОКУМЕНТА
				1 ШТ	ВСЕГО	
КП-9	1	КР-45	2	24.58	49.16	-К27
	2	Ф8AIII L= 120	32	0.05	1.52	б.ч.
	ИТОГО: 50.68					
КП-11	1	КР-46	2	25.06	50.12	-К27
	2	Ф8AIII L= 120	32	0.05	1.52	б.ч.
	ИТОГО: 51.64					

НАЧ.ОТД.	ВОЛЫНСКИЙ	1.020-1/87. 4-4-К 7	
ГЛ.КОН.ОТД	ШАЦ		
ГЛ.СПЕЦ	КОЧИН	КАРКАС ПРОСТРАНСТВЕННЫЙ КП-9, КП-11	СТАДИЯ: Р; ЛИСТ: ; ЛИСТОВ: 1
ВЕД.ИНЖ	КАДЕЙКИНА		ЦНИИП РЕКОНСТРУКЦИИ ГОРОДОВ

ВЗАМ.ИНВ. | ПОДПИСЬ И ДАТА | ИНВ. ПОДЛ

ФОРМАТ А4

НАЧ.ОТД.	ВОЛЫНСКИЙ	1.020-1/87. 4-3 - К	
ГЛ.КОН.ОТД	ШАЦ		
ГЛ.СПЕЦ	КОЧИН		СТАДИЯ; ЛИСТ; ЛИСТОВ
ВЕД.ИНЖ	КАДЕЙКИНА		ЦНИИП РЕКОНСТРУКЦИИ ГОРОДОВ

ВЗАМ.ИНВ. | ПОДПИСЬ И ДАТА | ИНВ. ПОДЛ

400247

ФОРМАТ А4

СМН-1

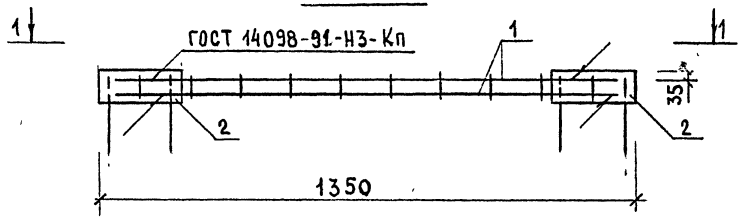

1—1

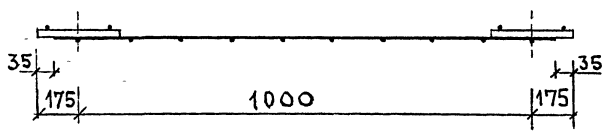

СМН-2 — СМН-7

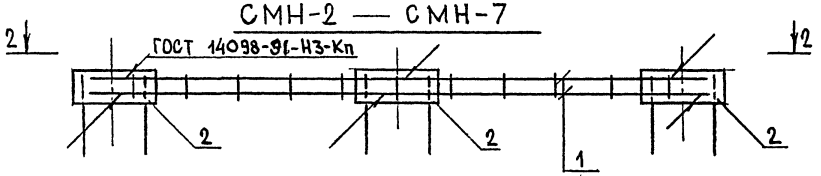

2—2

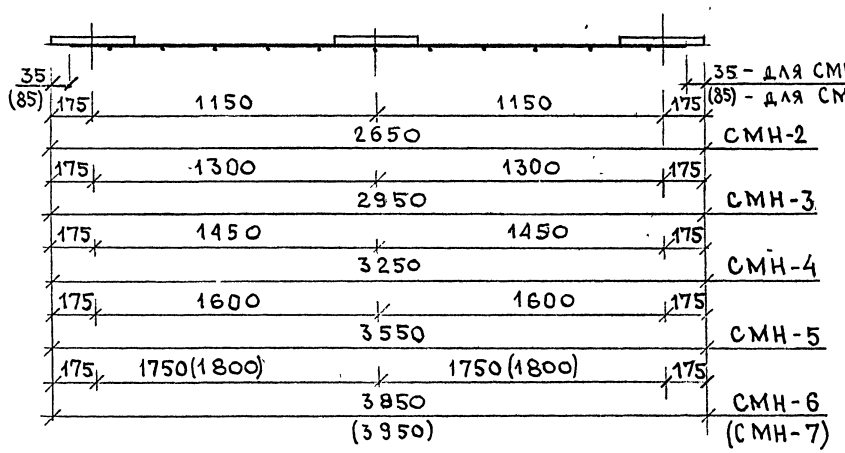

МАРКА СБОРНОГО АРМАТУРНОГО ИЗДЕЛИЯ	ПОЗ	МАРКА АРМАТУРНОГО ИЗДЕЛИЯ	КОЛ.	МАССА, КГ		ОБОЗНАЧЕНИЕ ДОКУМЕНТА
				1 ШТ.	ВСЕГО	
СМН-1	1	КР-1	1	4.19	4.19	-К9
	2	МН-1	2	5.62	11.24	-К62
				ИТОГО:	15.43	
СМН-2	1	КР-2	1	8.44	8.44	-К9
	2	МН-1	3	5.62	16.86	-К62
				ИТОГО:	25.30	
СМН-3	1	КР-3	1	9.43	9.43	-К9
	2	МН-1	3	5.62	16.86	-К62
				ИТОГО	26.29	
СМН-4	1	КР-4	1	10.40	10.40	-К10
	2	МН-1	3	5.62	16.86	-К62
				ИТОГО:	27.26	
СМН-5	1	КР-5	1	11.40	11.40	-К10
	2	МН-1	3	5.62	16.86	-К62
				ИТОГО:	28.26	
СМН-6 (СМН-7)	1	КР-6	1	12.37	12.37	-К10
	2	МН-1	3	5.62	16.86	-К62
				ИТОГО:	29.23	

НАЧ.ОТД.	Волынский	
ГЛ.КОНСТР.	ШАЦ	
ГЛ.СПЕЦ.	КОЧИН	
ГЛ.СПЕЦ.	ОСИНА	
ВЕД. ИНЖ.	КАДЕЙКИНА	
РАЗРАБ.	ВАСИЛЬЕВА	

1.020-1/87 . 4-4-К8

ИЗДЕЛИЕ ЗАКЛАДНОЕ СБОРНОЕ
СМН-1 ... СМН-7

СТАДИЯ	ЛИСТ	ЛИСТОВ
Р		1

ЦНИИП РЕКОНСТРУКЦИИ ГОРОДОВ

Ц 00247 10

ФОРМАТ А3

ИНВ. № ПОДЛ. | ПОДПИСЬ И ДАТА | ВЗАМ. ИНВ. №

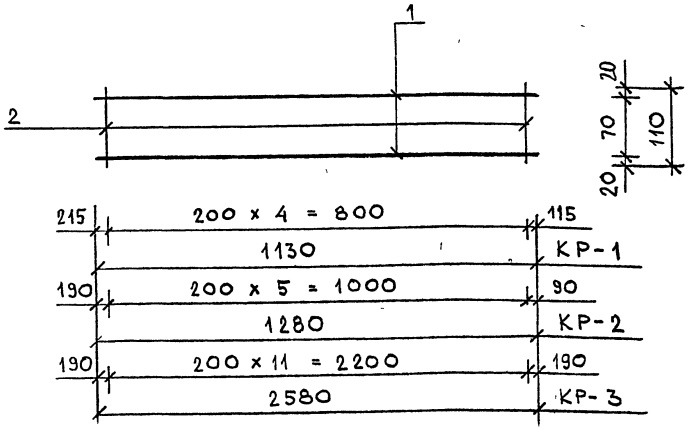

МАРКА ИЗДЕЛИЯ	ПОЗ.	СЕЧЕНИЕ ММ	ДЛИНА ММ	КОЛ.	МАССА, КГ		
					ПОЗ.	ВСЕХ	ИЗДЕЛ.
КР-1	1	Ф16АIII	1280	2	2.02	4.04	4.19
	2	Ф6АIII	110	6	0.02	0.15	
КР-2	1	Ф16АIII	2580	2	4.07	8.14	8.44
	2	Ф6АIII	110	12	0.02	0.29	
КР-3	1	Ф16АIII	2880	2	4.54	9.09	9.43
	2	Ф6АIII	110	14	0.02	0.34	

АРМАТУРА КЛАССА А-III ПО ГОСТ 5781-82

НАЧ.ОТД.	ВОЛЫНСКИЙ	
ГЛ.КОН.ОТД.	ШАЦ	
ГЛ.СПЕЦ	КОЧИН	
ВЕД.ИНЖ	КАДЕЙКИНА	
РАЗРАБ.	ВАСИЛЬЕВА	

1.020-1/87 - 4-4 - К9

КАРКАС ПЛОСКИЙ КР-1, КР-2, КР-3

СТАДИЯ	ЛИСТ	ЛИСТОВ
Р		1

ЦНИИП РЕКОНСТРУКЦИИ ГОРОДОВ

ФОРМАТ А4

САПР ЦНИИП | ТЛП СП | ВЕД.ИНЖ ИНЖЕНЕР | БУРЛАКОВА ЧЕЧЕНКОВА | ВЗАМ.ИНВ. | ПОДПИСЬ И ДАТА | ИНВ. ПОДЛ.

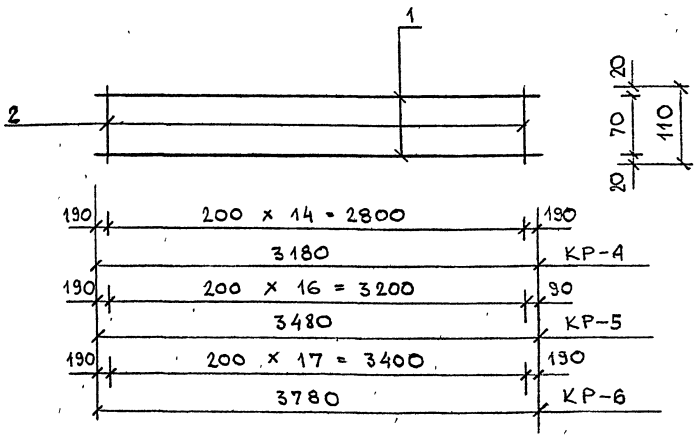

МАРКА ИЗДЕЛИЯ	ПОЗ.	СЕЧЕНИЕ ММ	ДЛИНА ММ	КОЛ.	МАССА, КГ		
					ПОЗ.	ВСЕХ	ИЗДЕЛ.
КР-4	1	Ф16АIII	3180	2	5.02	10.04	10.40
	2	Ф6АIII	110	15	0.02	0.37	
КР-5	1	Ф16АIII	3480	2	5.49	10.98	11.40
	2	Ф6АIII	110	17	0.02	0.42	
КР-6	1	Ф16АIII	3780	2	5.96	11.93	12.37
	2	Ф6АIII	110	18	0.02	0.44	

АРМАТУРА КЛАССА А-III ПО ГОСТ 5781-82

НАЧ.ОТД.	ВОЛЫНСКИЙ	
ГЛ.КОН.ОТД.	ШАЦ	
ГЛ.СПЕЦ	КОЧИН	
ВЕД.ИНЖ	КАДЕЙКИНА	
РАЗРАБ.	ВАСИЛЬЕВА	

1.020-1/87 - 4-4 - К10

КАРКАС ПЛОСКИЙ КР-4, КР-5, КР-6

СТАДИЯ	ЛИСТ	ЛИСТОВ
Р		1

ЦНИИП РЕКОНСТРУКЦИИ ГОРОДОВ

Ц00247 11

ФОРМАТ А4

САПР ЦНИИП | ТЛП СП | ВЕД.ИНЖ ИНЖЕНЕР | БУРЛАКОВА ЧЕЧЕНКОВА | ВЗАМ.ИНВ. | ПОДПИСЬ И ДАТА | ИНВ. ПОДЛ.

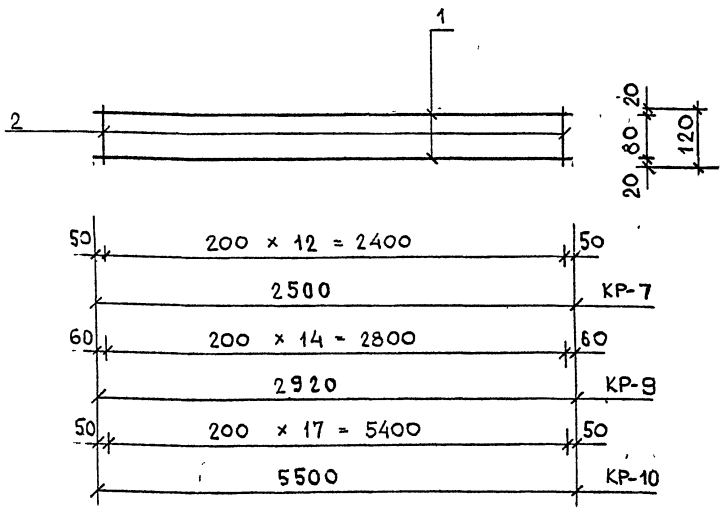

МАРКА ИЗДЕЛИЯ	ПОЗ.	СЕЧЕНИЕ ММ	ДЛИНА ММ	КОЛ.	МАССА, КГ		
					ПОЗ.	ВСЕХ	ИЗДЕЛ.
КР-7	1	Ф6AIII	2500	2	0.54	1.08	1.43
	2	Ф6AIII	120	13	0.03	0.35	
КР-9	1	Ф6AIII	2920	2	0.63	1.27	1.67
	2	Ф6AIII	120	15	0.03	0.40	
КР-10	1	Ф6AIII	5500	2	1.21	2.42	2.89
	2	Ф6AIII	120	18	0.03	0.48	

АРМАТУРА КЛАССА А-III ПО ГОСТ 5781-82

НАЧ.ОТД.	ВОЛЬНСКИЙ	
ГЛ.КОН.ОТД.	ШАЦ	
ГЛ.СПЕЦ	КОЧИН	
ВЕД.ИНЖ	КАДЕРКИНА	
РАЗРАБ	ВАСИЛЬЕВА	

1.020-1/87 . 4-4-К11

КАРКАС ПЛОСКИЙ
КР-7, КР-9,
КР-10

СТАДИЯ	ЛИСТ	ЛИСТОВ
Р		1

ЦНИИП РЕКОНСТРУКЦИИ ГОРОДОВ

ФОРМАТ А4

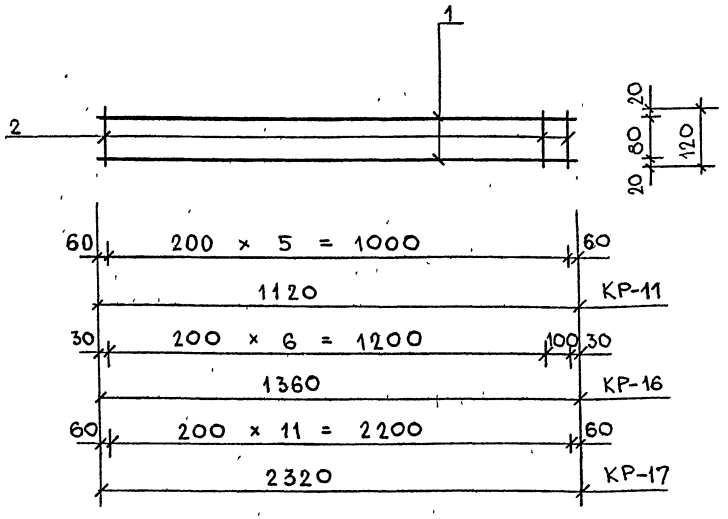

МАРКА ИЗДЕЛИЯ	ПОЗ.	СЕЧЕНИЕ ММ	ДЛИНА ММ	КОЛ.	МАССА, КГ		
					ПОЗ.	ВСЕХ	ИЗДЕЛ.
КР-11	1	Ф6AIII	1120	2	0.24	0.47	0.63
	2	Ф6AIII	120	6	0.03	0.16	
КР-16	1	Ф6AIII	1360	2	0.30	0.60	0.82
	2	Ф6AIII	120	8	0.03	0.21	
КР-17	1	Ф6AIII	2320	2	0.50	1.00	1.32
	2	Ф6AIII	120	12	0.03	0.32	

АРМАТУРА КЛАССА А-III ПО ГОСТ 5781-82

НАЧ.ОТД.	ВОЛЬНСКИЙ	
ГЛ.КОН.ОТД	ШАЦ	
ГЛ.СПЕЦ	КОЧИН	
ВЕД.ИНЖ	КАДЕРКИНА	
РАЗРАБ	ВАСИЛЬЕВА	

1.020-1/87 . 4-4-К12

КАРКАС ПЛОСКИЙ
КР-11, КР-16,
КР-17

СТАДИЯ	ЛИСТ	ЛИСТОВ
Р		1

ЦНИИП РЕКОНСТРУКЦИИ ГОРОДОВ

Ц00247 12

ФОРМАТ А4

ВЗАМ.ИНВ. | ПОДПИСЬ И ДАТА | ИНВ. ПОДЛ.

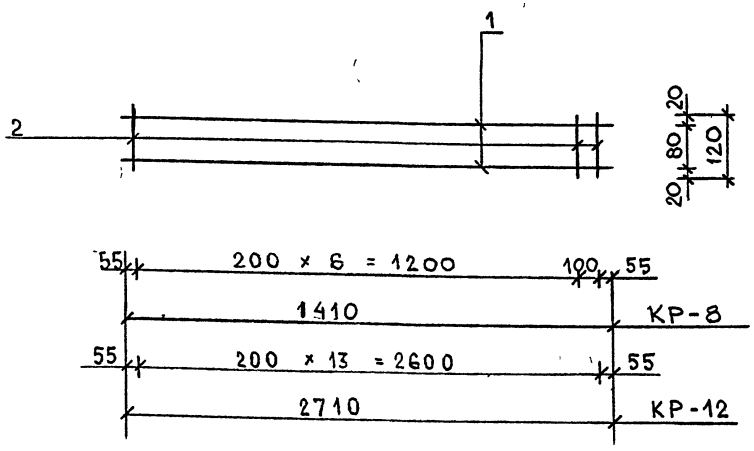

МАРКА ИЗДЕЛИЯ	ПОЗ.	СЕЧЕНИЕ ММ	ДЛИНА ММ	КОЛ.	МАССА, КГ		
					ПОЗ.	ВСЕХ	ИЗДЕЛ.
КР-8	1	Ф6АIII	1410	2	0.31	0.63	0.84
	2	Ф6АIII	120	8	0.03	0.21	
КР-12	1	Ф6АIII	2710	2	0.60	1.20	1.58
	2	Ф6АIII	120	14	0.03	0.37	

АРМАТУРА КЛАССА А-III ПО ГОСТ 5781-82

НАЧ.ОТД.	ВОЛЫНСКИЙ	
ГЛ.КОН.ОТД.	ШАЦ	
ГЛ.СПЕЦ	КОЧИН	
ВЕД.ИНЖ	КАДЕЙКИНА	
РАЗРАБ	ВАСИЛЬЕВА	

1.020-1/87 . 4-4-К13

КАРКАС ПЛОСКИЙ КР-8, КР-12.

СТАДИЯ	ЛИСТ	ЛИСТОВ
Р		1

ЦНИИП РЕКОНСТРУКЦИИ ГОРОДОВ

ВЗАМ.ИНВ. | ПОДПИСЬ И ДАТА | ИНВ. ПОДЛ.

ФОРМАТ А4

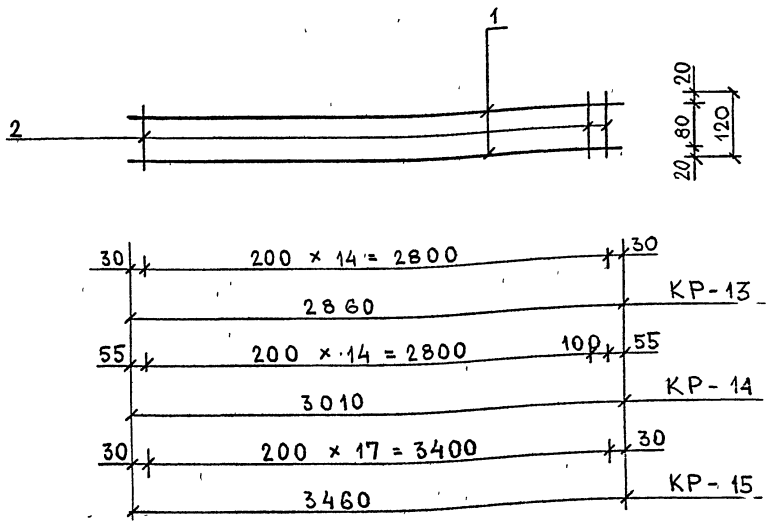

МАРКА ИЗДЕЛИЯ	ПОЗ.	СЕЧЕНИЕ ММ	ДЛИНА ММ	КОЛ.	МАССА, КГ		
					ПОЗ.	ВСЕХ	ИЗДЕЛ.
КР-13	1	Ф6АIII	2860	2	0.63	1.27	1.67
	2	Ф6АIII	120	15	0.03	0.40	
КР-14	1	Ф6АIII	3010	2	0.67	1.34	1.76
	2	Ф6АIII	120	16	0.03	0.43	
КР-15	1	Ф6АIII	3460	2	0.77	1.54	2.02
	2	Ф6АIII	120	18	0.03	0.48	

АРМАТУРА КЛАССА А-III ПО ГОСТ 5781-82

НАЧ.ОТД.	ВОЛЫНСКИЙ	
ГЛ.КОН.ОТД	ШАЦ	
ГЛ.СПЕЦ	КОЧИН	
ВЕД.ИНЖ	КАДЕЙКИНА	
РАЗРАБ	ВАСИЛЬЕВА	

1 020-1/87 . 4-4-К14

КАРКАС ПЛОСКИЙ КР-13, КР-14, КР-15

СТАДИЯ	ЛИСТ	ЛИСТОВ
Р		1

ЦНИИП РЕКОНСТРУКЦИИ ГОРОДОВ

ВЗАМ.ИНВ. | ПОДПИСЬ И ДАТА | ИНВ. ПОДЛ.

Ц00247 13

ФОРМАТ А4

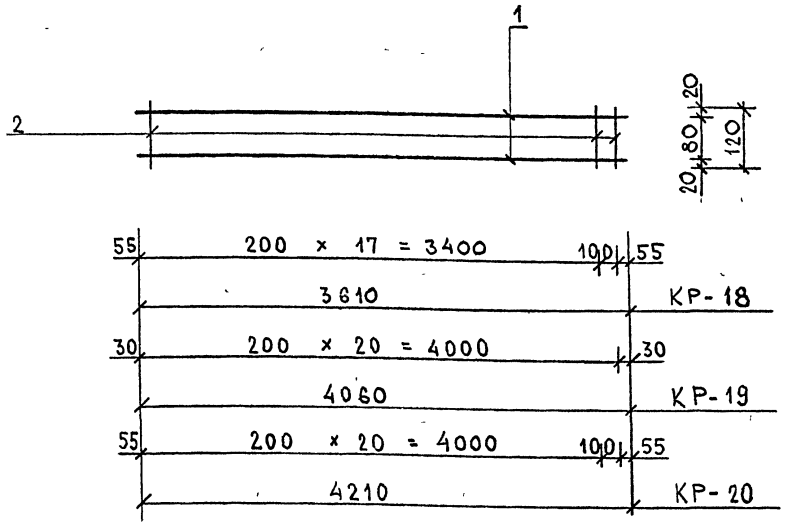

МАРКА ИЗДЕЛИЯ	ПОЗ.	СЕЧЕНИЕ ММ	ДЛИНА ММ	КОЛ.	МАССА, КГ		
					ПОЗ.	ВСЕХ	ИЗДЕЛ
КР-18	1	Ф6AIII	3610	2	0.80	1.60	2.11
	2	Ф6AIII	120	19	0.03	0.51	
КР-19	1	Ф6AIII	4060	2	0.90	1.80	2.36
	2	Ф6AIII	120	21	0.03	0.56	
КР-20	1	Ф6AIII	4210	2	0.93	1.87	2.46
	2	Ф6AIII	120	22	0.03	0.59	

АРМАТУРА КЛАССА А-III ПО ГОСТ 5781-82

НАЧ.ОТД.	ВОЛЬНСКИЙ		1.020-1/87.4-4-К15
ГЛ.КОН.ОТД.	ШАЦ		
ГЛ.СПЕЦ	КОЧИН		КАРКАС ПЛОСКИЙ КР-18, КР-19, КР-20
ВЕД.ИНЖ	КАДЕЙКИНА		СТАДИЯ: Р; ЛИСТ: ; ЛИСТОВ: 1
РАЗРАБ.	ВАСИЛЬЕВА		ЦНИИП РЕКОНСТРУКЦИИ ГОРОДОВ

ФОРМАТ А4

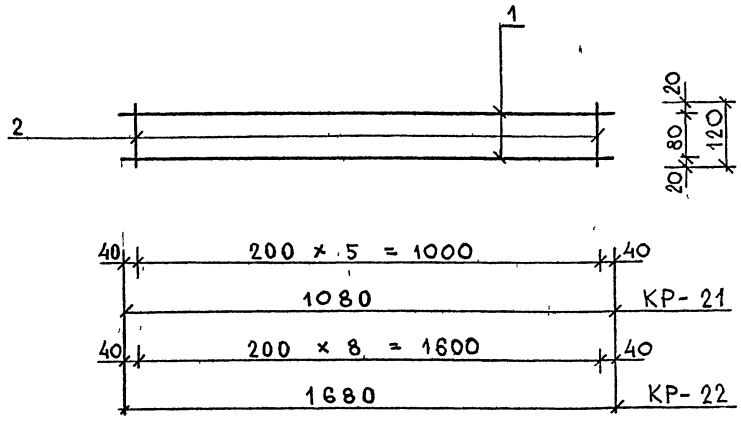

МАРКА ИЗДЕЛИЯ	ПОЗ.	СЕЧЕНИЕ ММ	ДЛИНА ММ	КОЛ.	МАССА, КГ		
					ПОЗ.	ВСЕХ	ИЗДЕЛ.
КР-21	1	Ф6AIII	1080	2	0.24	0.48	0.64
	2	Ф6AIII	120	6	0.03	0.16	
КР-22	1	Ф6AIII	1680	2	0.37	0.75	0.99
	2	Ф6AIII	120	9	0.03	0.24	

АРМАТУРА КЛАССА А-III ПО ГОСТ 5781-82

НАЧ.ОТД.	ВОЛЬНСКИЙ		1.020-1/87.4-4-К16
ГЛ.КОН.ОТД	ШАЦ		
ГЛ.СПЕЦ	КОЧИН		КАРКАС ПЛОСКИЙ КР-21, КР-22
ВЕД.ИНЖ	КАДЕЙКИНА		СТАДИЯ: Р; ЛИСТ: ; ЛИСТОВ: 1
РАЗРАБ.	ВАСИЛЬЕВА		ЦНИИП РЕКОНСТРУКЦИИ ГОРОДОВ

Цп00247 14

ФОРМАТ А4

Взам.инв. | Подпись и дата | Инв. подл.

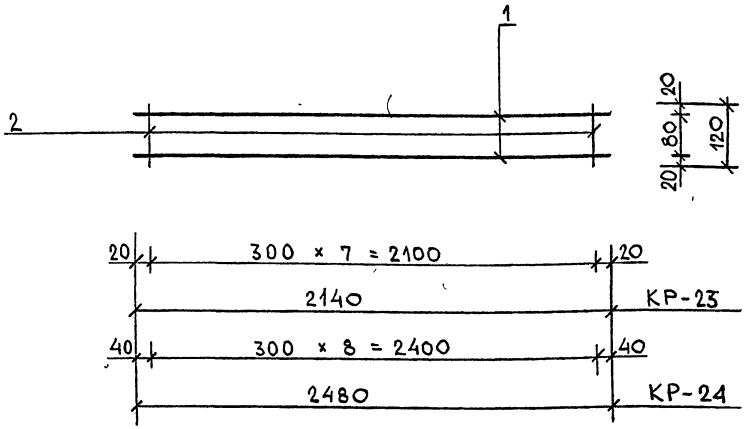

МАРКА ИЗДЕЛИЯ	ПОЗ.	СЕЧЕНИЕ ММ	ДЛИНА ММ	КОЛ.	МАССА, КГ		
					ПОЗ.	ВСЕХ	ИЗДЕЛ.
КР-23	1	Ф6AIII	2140	2	0.48	0.95	1.16
	2	Ф6AIII	120	8	0.03	0.21	
КР-24	1	Ф6AIII	2480	2	0.55	1.10	1.34
	2	Ф6AIII	120	9	0.03	0.24	

АРМАТУРА КЛАССА А-III ПО ГОСТ 5781-82

НАЧ.ОТД.	ВОЛЬНСКИЙ	
ГЛ.КОНСТ.ОТД.	ШАЦ	
ГЛ.СПЕЦ	КОЧИН	
ВЕД.ИНЖ.	КАДЕЙКИНА	
РАЗРАБ.	ВАСИЛЬЕВА	

1.020-1/87.4-4-К17

КАРКАС ПЛОСКИЙ КР-23, КР-24

СТАДИЯ	ЛИСТ	ЛИСТОВ
Р		1

ЦНИИП РЕКОНСТРУКЦИИ ГОРОДОВ

ФОРМАТ А4

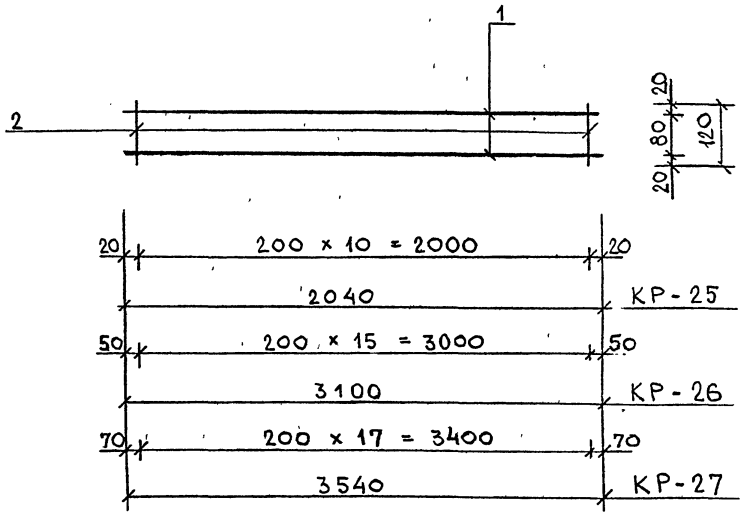

МАРКА ИЗДЕЛИЯ	ПОЗ.	СЕЧЕНИЕ ММ	ДЛИНА ММ	КОЛ.	МАССА, КГ		
					ПОЗ.	ВСЕХ	ИЗДЕЛ.
КР-25	1	Ф6AIII	2040	2	0.45	0.91	1.20
	2	Ф6AIII	120	11	0.03	0.29	
КР-26	1	Ф6AIII	3100	2	0.67	1.35	1.78
	2	Ф6AIII	120	16	0.03	0.43	
КР-27	1	Ф6AIII	3540	2	0.79	1.57	2.05
	2	Ф6AIII	120	18	0.03	0.48	

АРМАТУРА КЛАССА А-III ПО ГОСТ 5781-82

НАЧ.ОТД.	ВОЛЬНСКИЙ	
ГЛ.КОНСТ.ОТД.	ШАЦ	
ГЛ.СПЕЦ	КОЧИН	
ВЕД.ИНЖ.	КАДЕЙКИНА	
РАЗРАБ.	ВАСИЛЬЕВА	

1.020-1/87.4-4-К18

КАРКАС ПЛОСКИЙ КР-25, КР-26, КР-27

СТАДИЯ	ЛИСТ	ЛИСТОВ
Р		1

ЦНИИП РЕКОНСТРУКЦИИ ГОРОДОВ

ФОРМАТ А4

ВЗАМ.ИНВ. | ПОДПИСЬ И ДАТА | ИНВ. ПОДЛ.

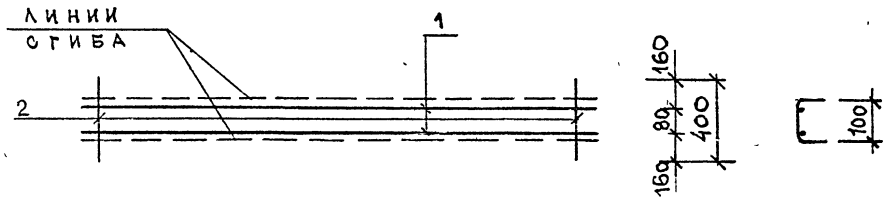

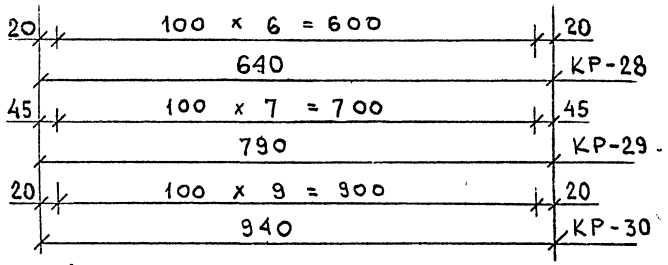

МАРКА ИЗДЕЛИЯ	ПОЗ.	СЕЧЕНИЕ ММ	ДЛИНА ММ	КОЛ	МАССА, КГ		
					ПОЗ.	ВСЕХ	ИЗДЕЛ.
КР-28	1	Ф5ВРI	640	2	0.10	0.21	0.60
	2	Ф5ВРI	400	7	0.06	0.39	
КР-29	1	Ф5ВРI	790	2	0.12	0.23	0.67
	2	Ф5ВРI	400	8	0.06	0.44	
КР-30	1	Ф5ВРI	940	2	0.14	0.28	0.83
	2	Ф5ВРI	400	10	0.06	0.56	

АРМАТУРА КЛАССА ВР - I ПО ГОСТ 6727-80

НАЧ.ОТД.	ВОЛЫНСКИЙ	
ГЛ.КОН.ОТД.	ШАЦ	
ГЛ.СПЕЦ	КОЧИН	
ВЕД.ИНЖ	КАДЕЙКИНА	
РАЗРАБ	ВАСИЛЬЕВА	

1.020-1/87 . 4-4-К19

КАРКАС ПЛОСКИЙ
КР-28, КР-29,
КР-30

СТАДИЯ	ЛИСТ	ЛИСТОВ
Р		1

ЦНИИП РЕКОНСТРУКЦИИ ГОРОДОВ

ФОРМАТ А4

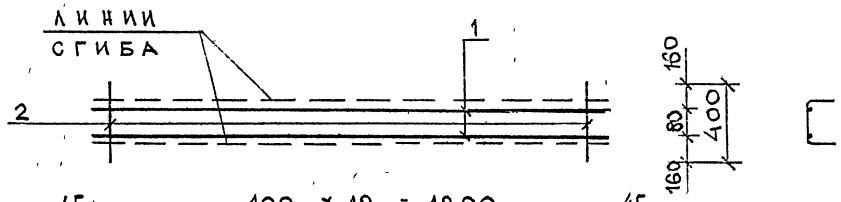

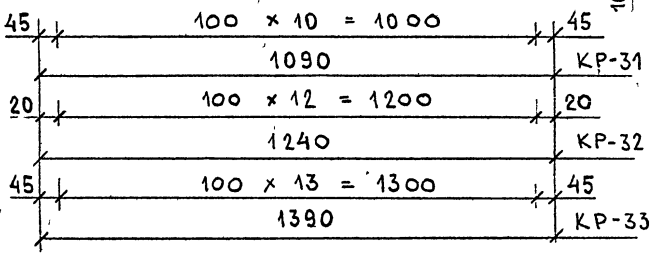

МАРКА ИЗДЕЛИЯ	ПОЗ.	СЕЧЕНИЕ ММ	ДЛИНА ММ	КОЛ.	МАССА, КГ		
					ПОЗ.	ВСЕХ	ИЗДЕЛ.
КР-31	1	Ф5ВРI	1090	2	0.16	0.32	0.93
	2	Ф5ВРI	400	11	0.06	0.61	
КР-32	1	Ф5ВРI	1240	2	0.18	0.36	1.08
	2	Ф5ВРI	400	13	0.06	0.72	
КР-33	1	Ф5ВРI	1390	2	0.20	0.40	1.18
	2	Ф5ВРI	400	14	0.06	0.78	

АРМАТУРА КЛАССА ВР -I ПО ГОСТ 6727-80

НАЧ.ОТД.	ВОЛЫНСКИЙ	
ГЛ.КОН.ОТД.	ШАЦ	
ГЛ.СПЕЦ	КОЧИН	
ВЕД.ИНЖ	КАДЕЙКИНА	
РАЗРАБ	ВАСИЛЬЕВА	

1.020-1/87 . 4-4-К20

КАРКАС ПЛОСКИЙ
КР-31, КР-32,
КР-33

СТАДИЯ	ЛИСТ	ЛИСТОВ
Р		1

ЦНИИП РЕКОНСТРУКЦИИ ГОРОДОВ

Ц00247 16

ФОРМАТ А4

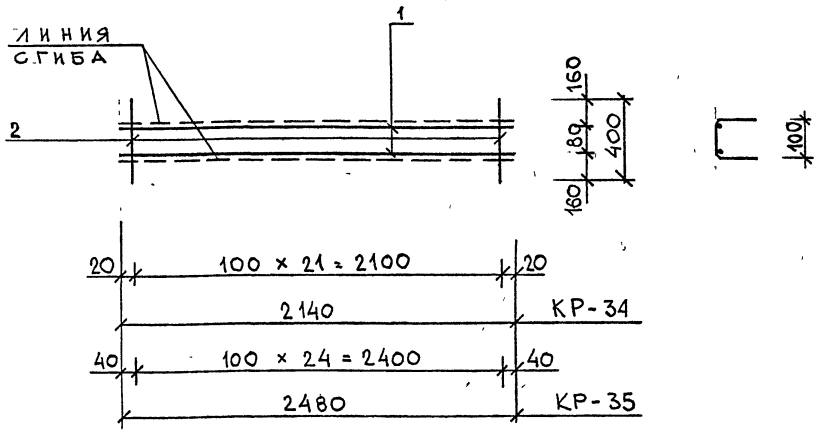

МАРКА ИЗДЕЛИЯ	ПОЗ.	СЕЧЕНИЕ ММ	ДЛИНА ММ	КОЛ.	МАССА, КГ		
					ПОЗ.	ВСЕХ	ИЗДЕЛ.
КР-34	1	Ф5ВРI	2140	2	0.30	0.59	1.82
	2	Ф5ВРI	400	22	0.06	1.22	
КР-35	1	Ф5ВРI	2480	2	0.34	0.69	2.08
	2	Ф5ВРI	400	25	0.06	1.39	

АРМАТУРА КЛАССА ВР-I ПО ГОСТ 6727-80

НАЧ.ОТД.	ВОЛЫНСКИЙ	
ГЛ.КОН.ОТД.	ШАЦ	
ГЛ.СПЕЦ	КОЧИН	
ВЕД.ИНЖ	КАДЕЙКИНА	
РАЗРАБОТ	ВАСИЛЬЕВА	

1.020-1/87. 4-4-К21

КАРКАС ПЛОСКИЙ КР-34, КР-35

СТАДИЯ	ЛИСТ	ЛИСТОВ
Р		1

ЦНИИП РЕКОНСТРУКЦИИ ГОРОДОВ

ВЗАМ.ИНВ. | ПОДПИСЬ И ДАТА | ИНВ. ПОДЛ.

ФОРМАТ А4

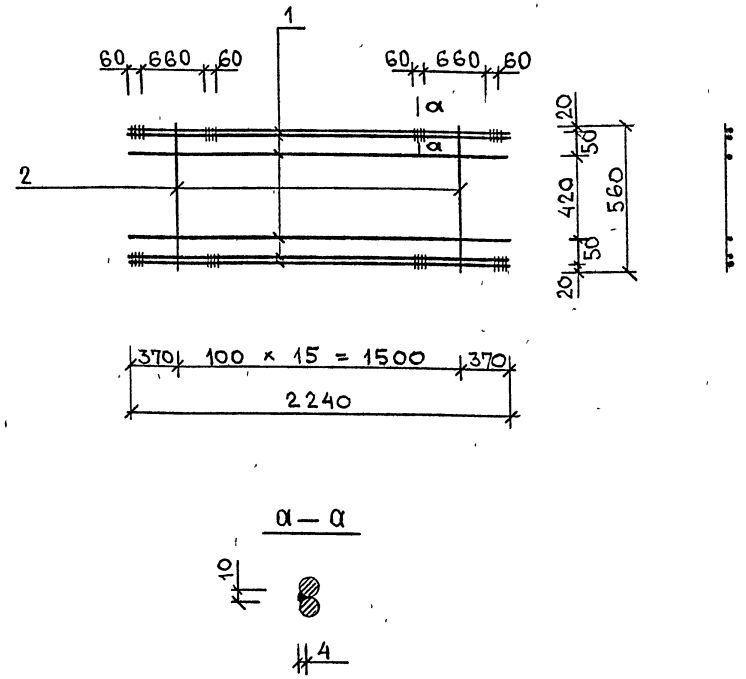

МАРКА ИЗДЕЛИЯ	ПОЗ.	СЕЧЕНИЕ ММ	ДЛИНА ММ	КОЛ.	МАССА, КГ		
					ПОЗ.	ВСЕХ	ИЗДЕЛ.
КР-38	1	Ф16АIII	2240	6	3.53	21.21	24.75
	2	Ф8АIII	560	16	0.22	3.54	

АРМАТУРА КЛАССА А-III ПО ГОСТ 5781-82

НАЧ.ОТД.	ВОЛЫНСКИЙ	
ГЛ.КОН.ОТД	ШАЦ	
ГЛ.СПЕЦ	КОЧИН	
ВЕД.ИНЖ	КАДЕЙКИНА	
РАЗРАБ.	ВАСИЛЬЕВА	

1.020-1/87. 4-4-К22

КАРКАС ПЛОСКИЙ КР-38

СТАДИЯ	ЛИСТ	ЛИСТОВ
Р		1

ЦНИИП РЕКОНСТРУКЦИИ ГОРОДОВ

ВЗАМ.ИНВ. | ПОДПИСЬ И ДАТА | ИНВ. ПОДЛ.

Ц00247 17

ФОРМАТ А4

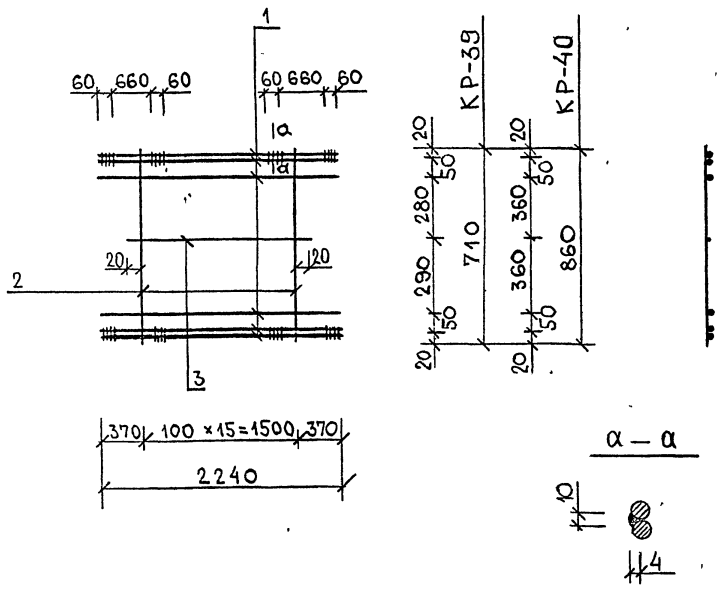

МАРКА ИЗДЕЛИЯ	ПОЗ.	СЕЧЕНИЕ ММ	ДЛИНА ММ	КОЛ.	МАССА, КГ		
					ПОЗ.	ВСЕХ	ИЗДЕЛ.
КР-39	1	Ф16АIII	2240	6	3.53	21.21	29.17
	2	Ф10АIII	710	16	0.44	7.01	
	3	Ф10АIII	1540	1	0.95	0.95	
КР-40	1	Ф16АIII	2240	6	3.53	21.21	30.65
	2	Ф10АIII	860	16	0.53	8.49	
	3	Ф10АIII	1540	1	0.95	0.95	

АРМАТУРА КЛАССА А-III ПО ГОСТ 5781-82

НАЧ.ОТД.	ВОЛЬЯНСКИЙ	1.020-1/87 . 4-4-К23	
ГЛКОНСТД.	ШАЦ		
ГЛ.СПЕЦ	КОЧИН	КАРКАС ПЛОСКИЙ КР-39, КР-40	СТАДИЯ Р; ЛИСТ; ЛИСТОВ 1
ВЕД.ИНЖ	КАДЕЙКИНА		ЦНИИП РЕКОНСТРУКЦИИ ГОРОДОВ
РАЗРАБ.	ВАСИЛЬЕВА		

ФОРМАТ А4

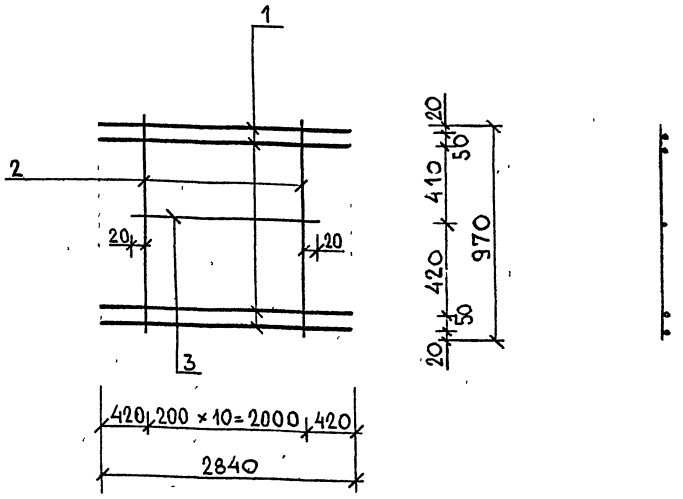

МАРКА ИЗДЕЛИЯ	ПОЗ.	СЕЧЕНИЕ ММ	ДЛИНА ММ	КОЛ.	МАССА, КГ		
					ПОЗ.	ВСЕХ	ИЗДЕЛ.
КР-41	1	Ф16АIII	2840	4	4.48	17.93	22.95
	2	Ф8АIII	970	11	0.38	4.21	
	3	Ф8АIII	2040	1	0.81	0.81	

АРМАТУРА КЛАССА А-III ПО ГОСТ 5781-82

НАЧ.ОТД.	ВОЛЬЯНСКИЙ	1.020-1/87 . 4-4-К24	
ГЛКОНСТД.	ШАЦ		
ГЛ.СПЕЦ	КОЧИН	КАРКАС ПЛОСКИЙ КР-41	СТАДИЯ Р; ЛИСТ; ЛИСТОВ 1
ВЕД.ИНЖ	КАДЕЙКИНА		ЦНИИП РЕКОНСТРУКЦИИ ГОРОДОВ
РАЗРАБ	ВАСИЛЬЕВА		

Инв. подл. | Подпись и дата | Взам.инв.

400247 18

ФОРМАТ А4

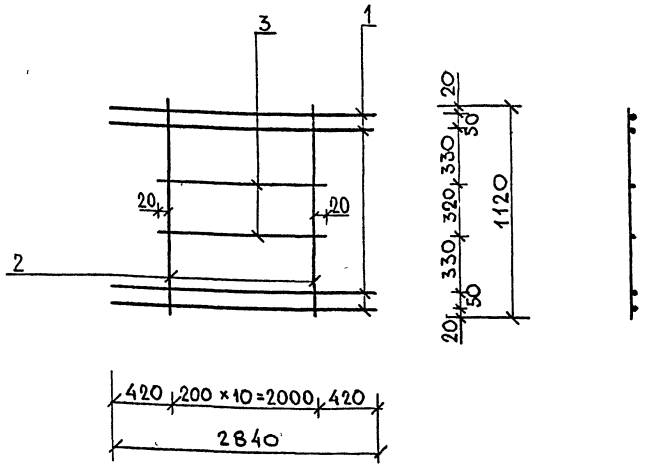

МАРКА ИЗДЕЛИЯ	ПОЗ.	СЕЧЕНИЕ ММ	ДЛИНА ММ	КОЛ.	МАССА, КГ		
					ПОЗ.	ВСЕХ	ИЗДЕЛ.
КР-42	1	Ф16AIII	2840	4	4.48	17.93	24.41
	2	Ф8AIII	1120	11	0.44	4.87	
	3	Ф8AIII	2040	2	0.81	1.61	

АРМАТУРА КЛАССА А-III ПО ГОСТ 5781-82

НАЧ.ОТД.	ВОЛЬНСКИЙ	
ГЛ.КОНС.ОТД.	ШАЦ	
ГЛ.СПЕЦ	КОЧИН	
ВЕД.ИНЖ.	КАДЕЙКИНА	
РАЗРАБ	ВАСИЛЬЕВА	

1.020-1/87 . 4-4 - К25

КАРКАС ПЛОСКИЙ КР-42

СТАДИЯ	ЛИСТ	ЛИСТОВ
Р		1

ЦНИИП РЕКОНСТРУКЦИИ ГОРОДОВ

ФОРМАТ А4

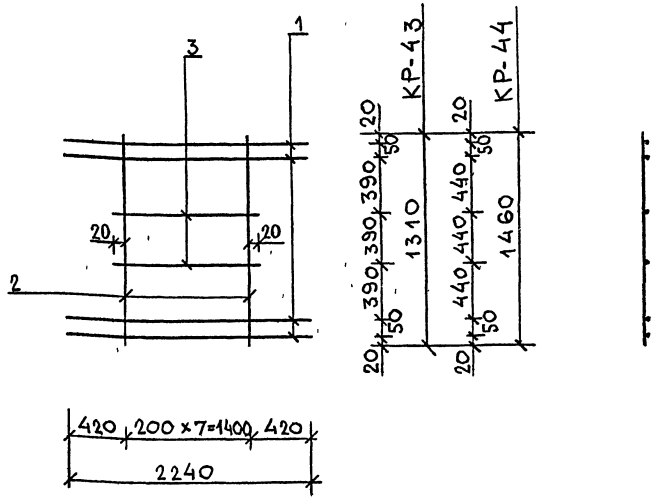

МАРКА ИЗДЕЛИЯ	ПОЗ.	СЕЧЕНИЕ ММ	ДЛИНА ММ	КОЛ.	МАССА, КГ		
					ПОЗ.	ВСЕХ	ИЗДЕЛ.
КР-43	1	Ф16AIII	2240	4	3.53	14.14	19.42
	2	Ф8AIII	1310	8	0.52	4.14	
	3	Ф8AIII	1440	2	0.57	1.14	
КР-44	1	Ф16AIII	2240	4	3.53	14.14	19.89
	2	Ф8AIII	1460	8	0.58	4.61	
	3	Ф8AIII	1440	2	0.57	1.14	

АРМАТУРА КЛАССА А-III ПО ГОСТ 5781-82

НАЧ.ОТД.	ВОЛЬНСКИЙ	
ГЛ.КОНС.ОТД.	ШАЦ	
ГЛ.СПЕЦ	КОЧИН	
ВЕД.ИНЖ.	КАДЕЙКИНА	
РАЗРАБ	ВАСИЛЬЕВА	

1.020-1/87 . 4-4 - К26

КАРКАС ПЛОСКИЙ КР-43, КР-44

СТАДИЯ	ЛИСТ	ЛИСТОВ
Р		1

ЦНИИП РЕКОНСТРУКЦИИ ГОРОДОВ

Ц 00247 19

ФОРМАТ А4

ВЗАМ.ИНВ. | ПОДПИСЬ И ДАТА | ИНВ. ПОДЛ.

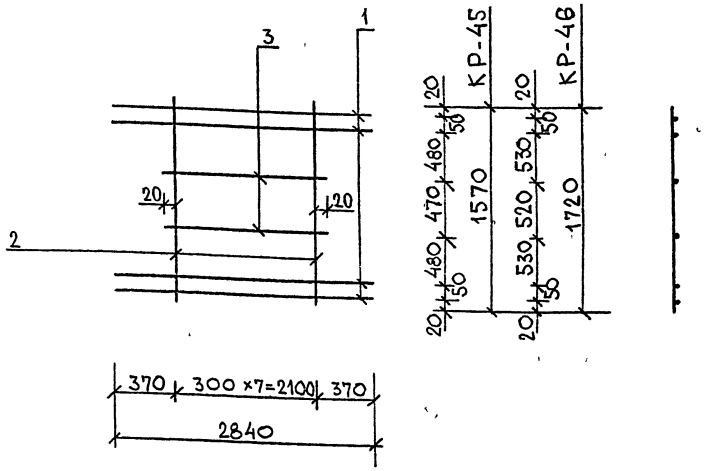

МАРКА ИЗДЕЛИЯ	ПОЗ.	СЕЧЕНИЕ ММ	ДЛИНА ММ	КОЛ.	МАССА, КГ		
					ПОЗ.	ВСЕХ	ИЗДЕЛ.
КР-45	1	Ф16AIII	2840	4	4.48	17.93	24.58
	2	Ф8AIII	1570	8	0.62	4.96	
	3	Ф8AIII	2140	2	0.85	1.69	
КР-46	1	Ф16AIII	2840	4	4.48	17.93	25.06
	2	Ф8AIII	1720	8	0.68	5.44	
	3	Ф8AIII	2140	2	0.85	1.69	

АРМАТУРА КЛАССА А-III ПО ГОСТ 5781-82

НАЧ.ОТД.	ВОЛЬЕНСКИЙ	1.020-1/87 . 4-4-К 27	
ГЛ.КОНСТ.ОТД.	ШАЦ		
ГЛ.СПЕЦ	КОЧИН	КАРКАС ПЛОСКИЙ КР-45, КР-46	СТАДИЯ Р; ЛИСТ; ЛИСТОВ 1
ВЕД.ИНЖ.	КАДЕЯКИНА		
РАЗРАБ	ВАСИЛЬЕВА		ЦНИИП РЕКОНСТРУКЦИИ ГОРОДОВ

ФОРМАТ А4

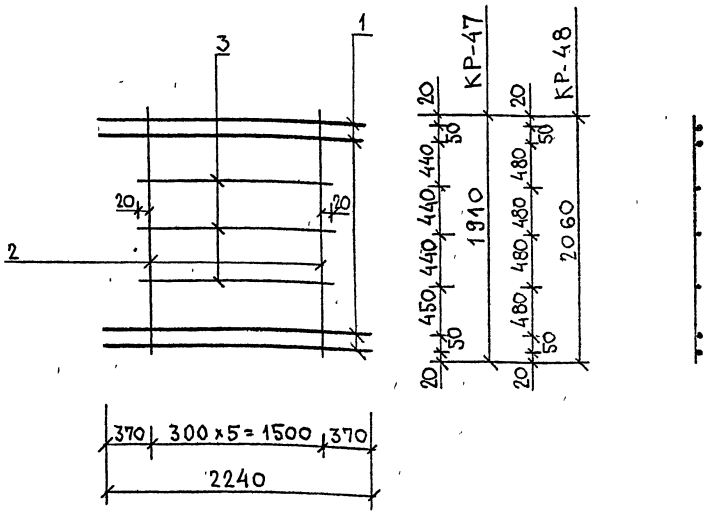

МАРКА ИЗДЕЛИЯ	ПОЗ.	СЕЧЕНИЕ ММ	ДЛИНА ММ	КОЛ.	МАССА, КГ		
					ПОЗ.	ВСЕХ	ИЗДЕЛ.
КР-47	1	Ф16AIII	2240	4	3.53	14.14	20.38
	2	Ф8AIII	1910	6	0.75	4.53	
	3	Ф8AIII	1440	3	0.57	1.71	
КР-48	1	Ф16AIII	2240	4	3.53	14.14	20.73
	2	Ф8AIII	2060	6	0.81	4.88	
	3	Ф8AIII	1440	3	0.57	1.71	

АРМАТУРА КЛАССА А-III ПО ГОСТ 5781-82

НАЧ.ОТД.	ВОЛЬЕНСКИЙ	1.020-1/87 . 4-4-К 28	
ГЛ.КОНСТ.ОТД	ШАЦ		
ГЛ.СПЕЦ	КОЧИН	КАРКАС ПЛОСКИЙ КР-47, КР-48.	СТАДИЯ Р; ЛИСТ; ЛИСТОВ 1
ВЕД.ИНЖ.	КАДЕЯКИНА		
РАЗРАБ	ВАСИЛЬЕВА		ЦНИИП РЕКОНСТРУКЦИИ ГОРОДОВ

Ц00247 20

ФОРМАТ А4

ВЗАМ.ИНВ. | ПОДПИСЬ И ДАТА | ИНВ. ПОДЛ.

СХЕМА ВЫРЕЗОВ ДЛЯ С-2, С-4, С-6

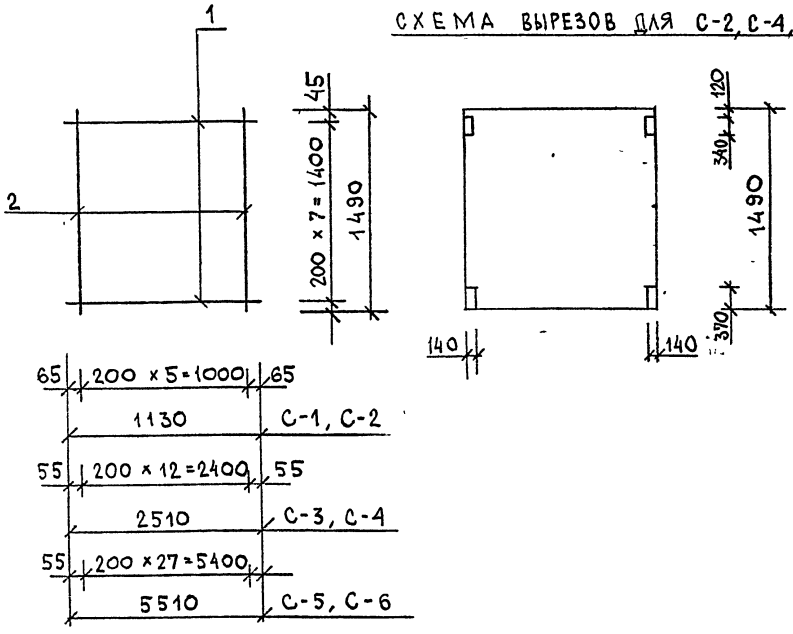

МАРКА ИЗДЕЛИЯ	ПОЗ.	СЕЧЕНИЕ ММ	ДЛИНА ММ	КОЛ.	МАССА, КГ		
					ПОЗ.	ВСЕХ	ИЗДЕЛ.
С-1, С-2	1	Ф5ВРI	1130	8	0.16	1.26	2.50
	2	Ф5ВРI	1490	6	0.21	1.24	
С-3, С-4	1	Ф5ВРI	2510	8	0.35	2.79	5.48
	2	Ф5ВРI	1490	13	0.21	2.69	
С-5, С-6	1	Ф5ВРI	5510	8	0.77	6.13	11.93
	2	Ф5ВРI	1490	28	0.21	5.80	

АРМАТУРА КЛАССА Вр -I ПО ГОСТ 6727-80

НАЧ.ОТД.	ВОЛЫНСКИЙ	
ГЛ.КОН.ОТД	ШАЦ	
ГЛ.СПЕЦ	КОЧИН	
ВЕД.ИНЖ	КАДЕЙКИНА	
РАЗРАБ	ВАСИЛЬЕВА	

1.020-1/87. 4-4 - К29

СЕТКИ С-1, С-2, С-3, С-4, С-5, С-6

СТАДИЯ	ЛИСТ	ЛИСТОВ
Р		1

ЦНИИП РЕКОНСТРУКЦИИ ГОРОДОВ

ФОРМАТ А4

САПР ЦНИИП | ТЛП СП | ВЕД.ИНЖ ИНЖЕНЕР | БУРЛАКОВА ЧЕЧЕНКОВА | ВЗАМ.ИНВ. | ПОДПИСЬ И ДАТА | ИНВ. ПОДЛ.

СХЕМА ВЫРЕЗОВ ДЛЯ С-8, С-10

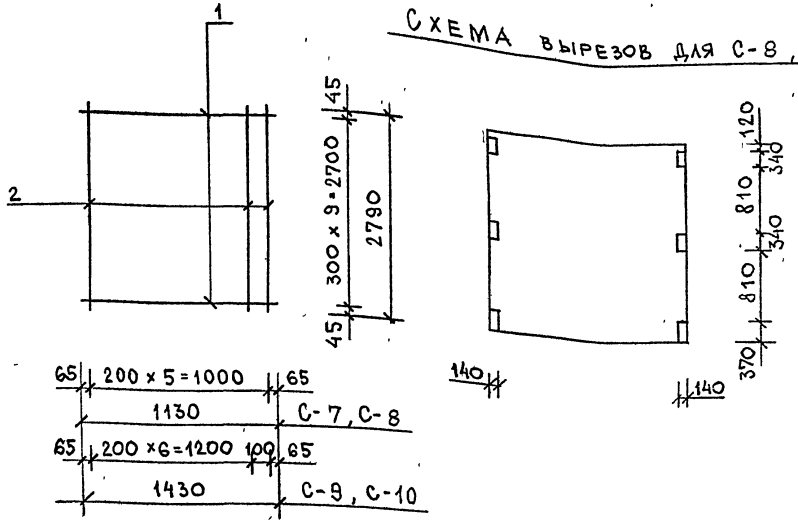

МАРКА ИЗДЕЛИЯ	ПОЗ.	СЕЧЕНИЕ ММ	ДЛИНА ММ	КОЛ.	МАССА, КГ		
					ПОЗ.	ВСЕХ	ИЗДЕЛ.
С-7, С-8	1	Ф5ВРI	1130	10	0.16	1.57	3.90
	2	Ф5ВРI	2790	6	0.39	2.33	
С-9, С-10	1	Ф5ВРI	1430	10	0.20	1.99	5.09
	2	Ф5ВРI	2790	8	0.39	3.10	

АРМАТУРА КЛАССА Вр -I ПО ГОСТ 6727-80

НАЧ.ОТД.	ВОЛЫНСКИЙ	
ГЛ.КОН.ОТД.	ШАЦ	
ГЛ.СПЕЦ	КОЧИН	
ВЕД.ИНЖ	КАДЕЙКИНА	
РАЗРАБ.	ВАСИЛЬЕВА	

1.020-1/87. 4-4 - К30

СЕТКИ С-7, С-8, С-9, С-10

СТАДИЯ	ЛИСТ	ЛИСТОВ
Р		1

ЦНИИП РЕКОНСТРУКЦИИ ГОРОДОВ

Ц00247 21

ФОРМАТ А4

САПР ЦНИИП | ТЛП СП | ВЕД.ИНЖ ИНЖЕНЕР | БУРЛАКОВА ЧЕЧЕНКОВА | ВЗАМ.ИНВ. | ПОДПИСЬ И ДАТА | ИНВ. ПОДЛ.

СХЕМА ВЫРЕЗОВ ДЛЯ С-12, С-14 С-16

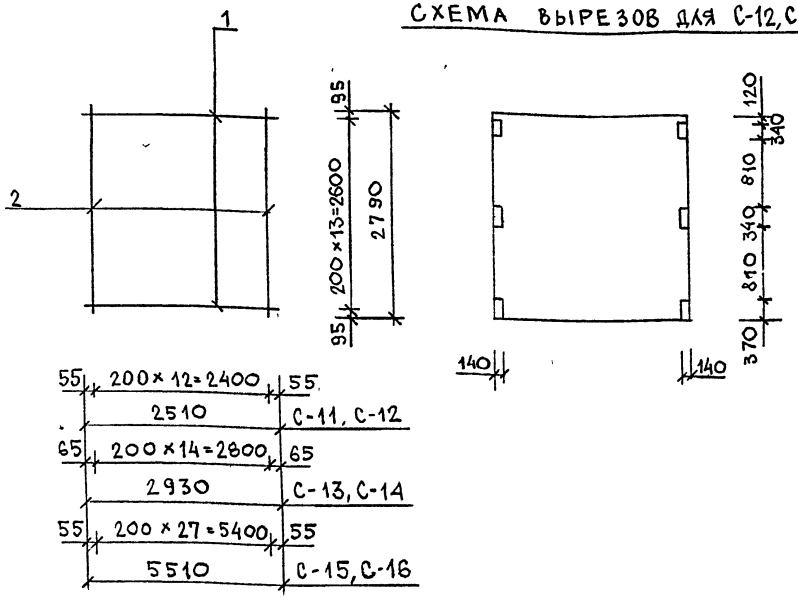

МАРКА ИЗДЕЛИЯ	ПОЗ.	СЕЧЕНИЕ ММ	ДЛИНА ММ	КОЛ.	МАССА, КГ		
					ПОЗ.	ВСЕХ	ИЗДЕЛ.
С-11, С-12	1	Ф5ВРI	2510	14	0.35	4.88	9.92
	2	Ф5ВРI	2790	13	0.39	5.04	
С-13, С-14	1	Ф5ВРI	2930	14	0.41	5.70	11.52
	2	Ф5ВРI	2790	15	0.39	5.82	
С-15, С-16	1	Ф5ВРI	5510	14	0.77	10.72	21.58
	2	Ф5ВРI	2790	28	0.39	10.86	

АРМАТУРА КЛАССА Вр -I ПО ГОСТ 6727-80

НАЧ.ОТД.	ВОЛЫНСКИЙ	
ГЛ.КОН.ОТД	ШАЦ	
ГЛ.СПЕЦ	КОЧИН	
ВЕД.ИНЖ	КАДЕЙКИНА	
РАЗРАБ	ВАСИЛЬЕВА	

1.020-1/87. 4-4-К31

СЕТКИ С-11, С-12, С-13, С-14, С-15, С-16

СТАДИЯ	ЛИСТ	ЛИСТОВ
Р		1

ЦНИИП РЕКОНСТРУКЦИИ ГОРОДОВ

ФОРМАТ А4

СХЕМА ВЫРЕЗОВ ДЛЯ С-18, С-20

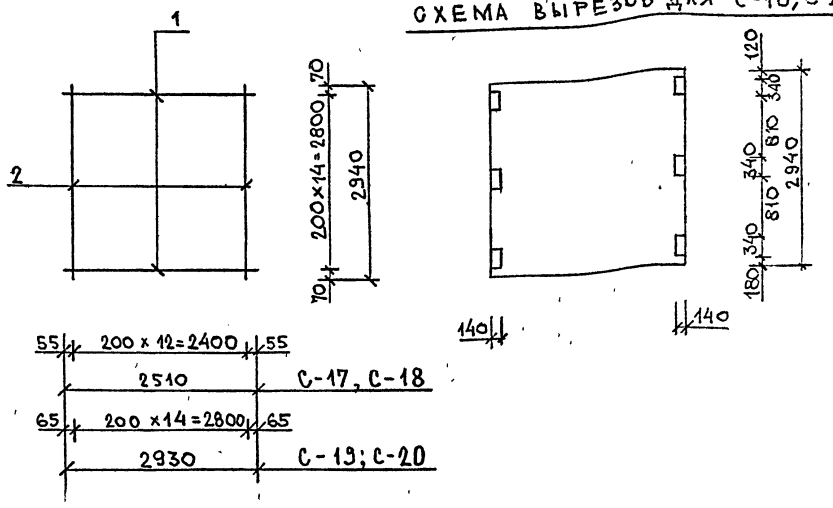

МАРКА ИЗДЕЛИЯ	ПОЗ.	СЕЧЕНИЕ ММ	ДЛИНА ММ	КОЛ.	МАССА КГ		
					ПОЗ.	ВСЕХ	ИЗДЕЛ.
С-17; С-18	1	Ф5ВРI	2510	15	0.35	5.23	13.71
	2	Ф6АIII	2940	13	0.65	8.48	
С-19, С-20	1	Ф5ВРI	2930	15	0.41	6.11	15.90
	2	Ф6АIII	2940	15	0.65	9.79	

АРМАТУРА КЛАССА Вр -I ПО ГОСТ 6727-80
АРМАТУРА КЛАССА А-III ПО ГОСТ 5781-82

НАЧ.ОТД.	ВОЛЫНСКИЙ	
ГЛ.КОН.ОТД.	ШАЦ	
ГЛ.СПЕЦ	КОЧИН	
ВЕД.ИНЖ	КАДЕЙКИНА	
ИСПОЛН.	ВАСИЛЬЕВА	

1.020-1/87. 4-4-К32

СЕТКИ С-17, С-18, С-19, С-20

СТАДИЯ	ЛИСТ	ЛИСТОВ
Р		1

ЦНИИП РЕКОНСТРУКЦИИ ГОРОДОВ

400247 22

ФОРМАТ А4

САПР ЦНИИП | ТЛП СП | ВЕД.ИНЖ ИНЖЕНЕР | БУРЛАКОВА ЧЕЧЕНКОВА

ВЗАМ.ИНВ. | ПОДПИСЬ И ДАТА | ИНВ. ПОДЛ.

Схема вырезов для С-22

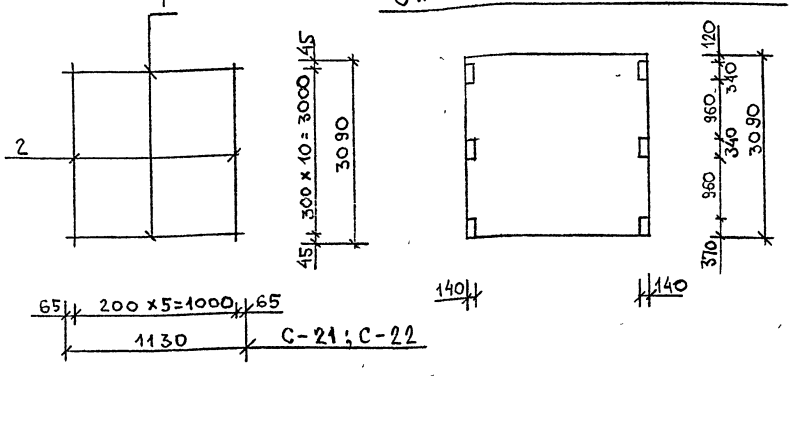

Марка изделия	Поз.	Сечение мм	Длина мм	Кол.	Масса, кг		
					поз.	всех	изд.
С-21; С-22	1	ф5Вр I	1130	11	0,16	1,73	5,84
	2	ф6А III	3090	16	0,69	4,12	

Арматура класса Вр-I по ГОСТ 6727-80
Арматура класса А-III по ГОСТ 5781-82

Нач. отд.	Волынский		
Гл. инж. отд.	Шац		
Гл. спец.	Кочин		
Вед. инж.	Кадейкина		
Разраб.	Васильева		

1.020-1/87. 4-4-К33

Сетки С-21; С-22

Стадия	Лист	Листов
Р		1

ЦНИИП реконструкции городов

Взам. инв. | Подпись и дата | Инв. подл.

Схема вырезов для С-24, С-26

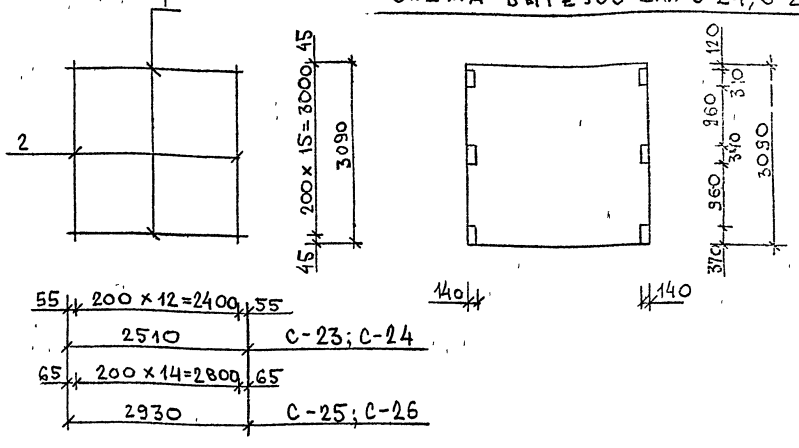

Марка изделия	Поз.	Сечение мм	Длина мм	Кол.	Масса, кг		
					поз.	всех	изд.
С-23; С-24	1	ф5Вр I	2510	16	0,35	5,58	14,50
	2	ф6А III	3090	13	0,69	8,92	
С-25; С-26	1	ф5Вр I	2930	16	0,41	6,52	16,81
	2	ф6А III	3090	15	0,69	10,29	

Арматура класса Вр-I по ГОСТ 6727-80
Арматура класса А-III по ГОСТ 5781-82

Нач. отд.	Волынский		
Гл. инж. отд.	Шац		
Гл. спец.	Кочин		
Вед. инж.	Кадейкина		
Разраб.	Васильева		

1.020-1/87. 4-4-К34

Сетки С-23, С-24 С-25, С-26

Стадия	Лист	Листов
Р		1

ЦНИИП реконструкции городов

Взам. инв. | Подпись и дата | Инв. подл.

СХЕМА ВЫРЕЗОВ ДЛЯ С-28, С-30

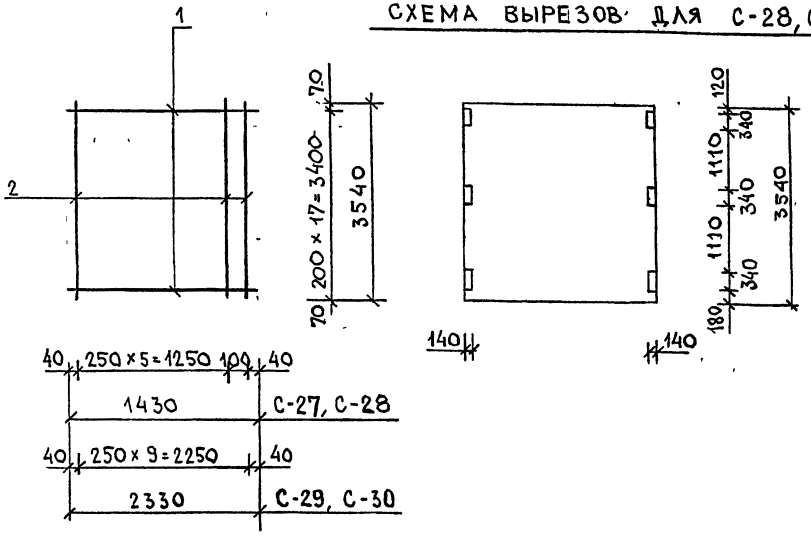

МАРКА ИЗДЕЛИЯ	ПОЗ.	СЕЧЕНИЕ ММ	ДЛИНА ММ	КОЛ.	МАССА, КГ		
					ПОЗ.	ВСЕХ	ИЗДЕЛ.
С-27, С-28	1	Ф5ВРI	1430	18	0.20	3.58	13.37
	2	Ф8АIII	3540	7	1.40	9.79	
С-29 С-30	1	Ф5ВРI	2330	18	0.32	5.83	19.81
	2	Ф8АIII	3540	10	1.40	13.98	

АРМАТУРА КЛАССА B_p –I ПО ГОСТ 6727-80
АРМАТУРА КЛАССА А –III ПО ГОСТ 5781-82

НАЧ.ОТД.	ВОЛЬНСКИЙ	
ГЛ.КОНСТ.ОТД.	ШАЦ	
ГЛ.СПЕЦ.	КОЧИН	
ВЕД.ИНЖ.	КАДЕЙКИНА	
РАЗРАБ.	ВАСИЛЬЕВА	

1.020-1/87 . 4-4-К35

СЕТКИ С-27, С-28, С-29, С-30

СТАДИЯ	ЛИСТ	ЛИСТОВ
Р		1

ЦНИИП РЕКОНСТРУКЦИИ ГОРОДОВ

ФОРМАТ А4

САПР ЦНИИП Т/П СП ВЕД.ИНЖ. БУРЛАКОВА ИНЖЕНЕР ЧЕЧЕНКОВА

ВЗАМ.ИНВ. ПОДПИСЬ И ДАТА ИНВ. ПОДЛ.

СХЕМА ВЫРЕЗОВ ДЛЯ С-32, С-34

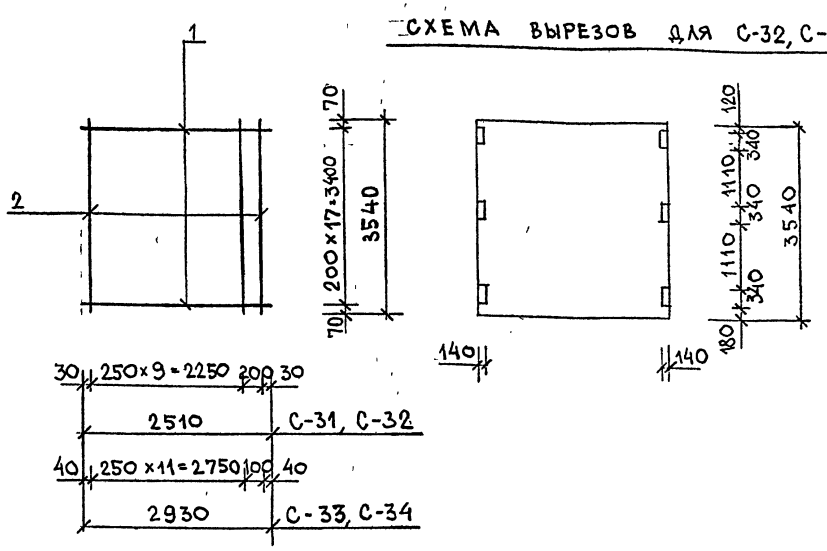

МАРКА ИЗДЕЛИЯ	ПОЗ.	СЕЧЕНИЕ ММ	ДЛИНА ММ	КОЛ.	МАССА, КГ		
					ПОЗ.	ВСЕХ	ИЗДЕЛ.
С-31, С-32	1	Ф5ВРI	2510	18	0.35	6.28	21.66
	2	Ф8АIII	3540	11	1.40	15.38	
С-33, С-34	1	Ф5ВРI	2930	18	0.41	7.38	25.56
	2	Ф8АIII	3540	13	1.40	18.18	

АРМАТУРА КЛАССА B_p –I ПО ГОСТ 6727-80
АРМАТУРА КЛАССА А –III ПО ГОСТ 5781-82

НАЧ.ОТД.	ВОЛЬНСКИЙ	
ГЛ.КОНСТ.ОТД.	ШАЦ	
ГЛ.СПЕЦ.	КОЧИН	
ВЕД.ИНЖ.	КАДЕЙКИНА	
РАЗРАБ.	ВАСИЛЬЕВА	

1.020-1/87. 4-4-К36

СЕТКИ С-31, С-32, С-33, С-34

СТАДИЯ	ЛИСТ	ЛИСТОВ
Р		1

ЦНИИП РЕКОНСТРУКЦИИ ГОРОДОВ

4500247 24

ФОРМАТ А4

СХЕМА ВЫРЕЗОВ С-36, С-38

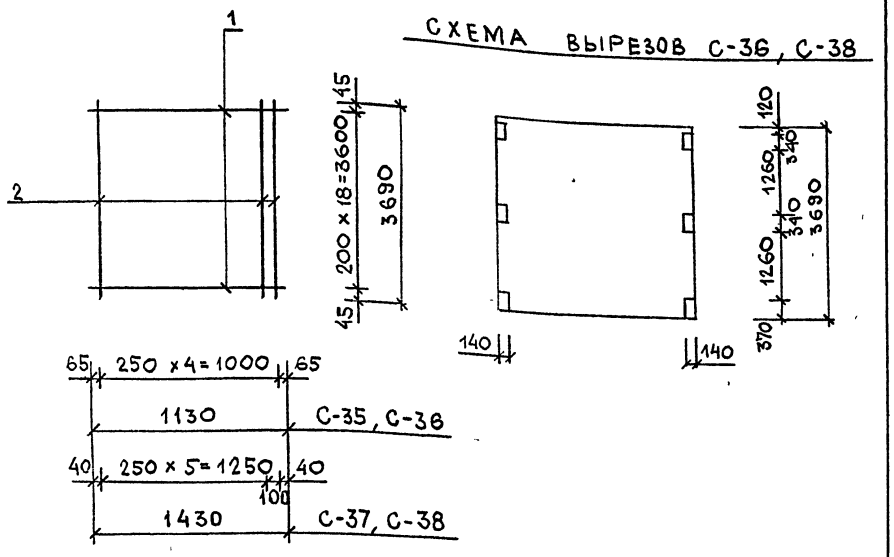

МАРКА ИЗДЕЛИЯ	ПОЗ.	СЕЧЕНИЕ ММ	ДЛИНА ММ	КОЛ.	МАССА, КГ		
					ПОЗ.	ВСЕХ	ИЗДЕЛ.
С-35, С-36	1	Ф5ВРI	1130	19	0.16	2.98	10.27
	2	Ф8АIII	3690	5	1.46	7.29	
С-37, С-38	1	Ф5ВРI	1430	19	0.20	3.78	13.98
	2	Ф8АIII	3690	7	1.46	10.20	

АРМАТУРА КЛАССА B_p -I ПО ГОСТ 6727-80
АРМАТУРА КЛАССА А-III ПО ГОСТ 5781-82

НАЧ.ОТД.	ВОЛЬНСКИЙ		1.020-1/87.4-4-К37
ГЛ.КОН.ОТД.	ШАЦ		
ГЛ.СПЕЦ	КОЧИН		СЕТКИ С-35, С-36, С-37, С-38
ВЕД.ИНЖ	КАДЕЙКИНА		СТАДИЯ: Р; ЛИСТ: ; ЛИСТОВ: 1
РАЗРАБ	ВАСИЛЬЕВА		ЦНИИП РЕКОНСТРУКЦИИ ГОРОДОВ

ВЗАМ.ИНВ. | ПОДПИСЬ И ДАТА | ИНВ. ПОДЛ.

ФОРМАТ А4

СХЕМА ВЫРЕЗОВ С-40, С-42, С-44

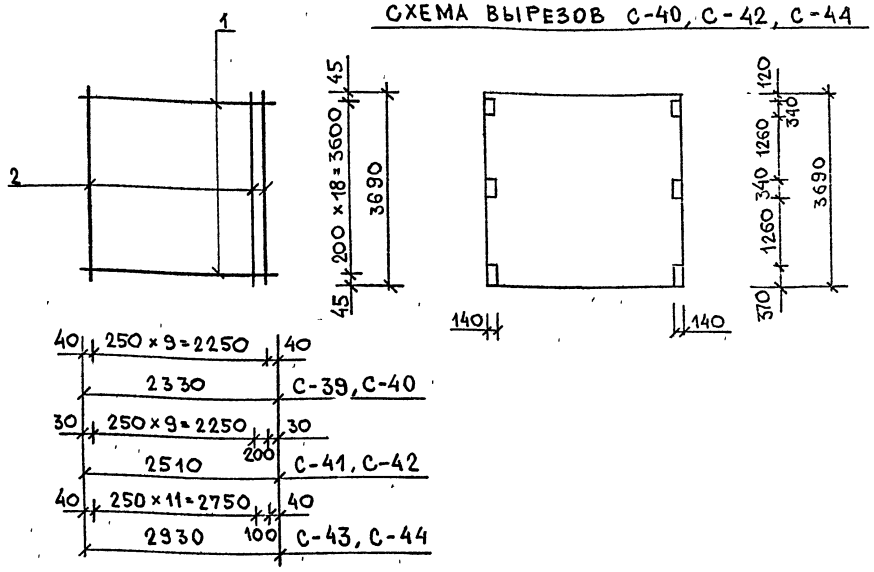

МАРКА ИЗДЕЛИЯ	ПОЗ.	СЕЧЕНИЕ ММ	ДЛИНА ММ	КОЛ.	МАССА, КГ		
					ПОЗ.	ВСЕХ	ИЗДЕЛ.
С-39, С-40	1	Ф5ВРI	2330	19	0.32	6.15	20.73
	2	Ф8АIII	3690	10	1.46	14.58	
С-41, С-42	1	Ф5ВРI	2510	19	0.35	6.63	22.66
	2	Ф8АIII	3690	11	1.46	16.03	
С-43, С-44	1	Ф5ВРI	2930	19	0.41	7.74	26.69
	2	Ф8АIII	3690	13	1.46	18.95	

АРМАТУРА КЛАССА B_p -I ПО ГОСТ 6727-80
АРМАТУРА КЛАССА А-III ПО ГОСТ 5781-82

НАЧ.ОТД.	ВОЛЬНСКИЙ		1.020-1/87.4-4-К38
ГЛ.КОН.ОТД	ШАЦ		
ГЛ.СПЕЦ	КОЧИН		СЕТКИ С-39, С-40, С-41, С-42, С-43, С-44
ВЕД.ИНЖ	КАДЕЙКИНА		СТАДИЯ: Р; ЛИСТ: ; ЛИСТОВ: 1
РАЗРАБ.	ВАСИЛЬЕВА		ЦНИИП РЕКОНСТРУКЦИИ ГОРОДОВ

ВЗАМ.ИНВ. | ПОДПИСЬ И ДАТА | ИНВ. ПОДЛ.

ФОРМАТ А4

СХЕМА ВЫРЕЗОВ ДЛЯ С-46, С-48

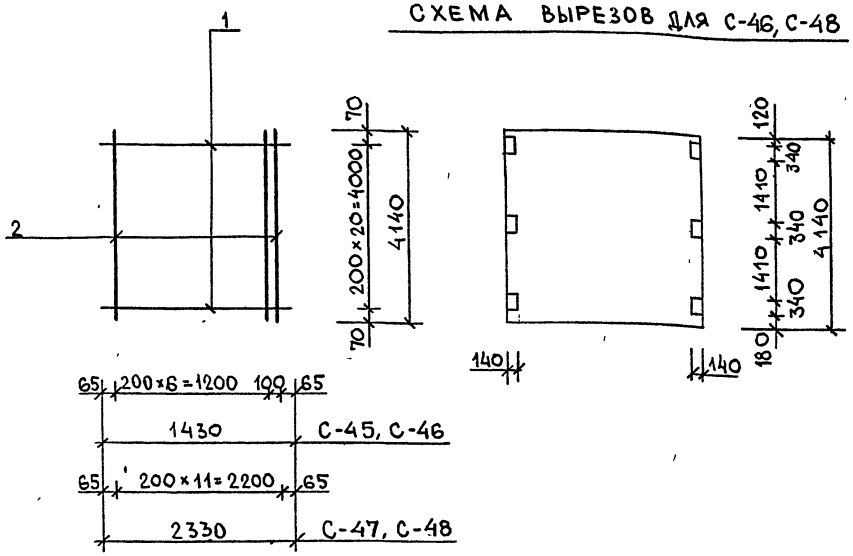

МАРКА ИЗДЕЛИЯ	ПОЗ.	СЕЧЕНИЕ ММ	ДЛИНА ММ	КОЛ.	МАССА, КГ		
					ПОЗ.	ВСЕХ	ИЗДЕЛ.
С-45, С-46	1	Ф5ВРI	1430	21	0.20	4.17	17.25
	2	Ф8АIII	4140	8	1.64	13.08	
С-47, С-48	1	Ф5ВРI	2330	21	0.32	6.80	26.42
	2	Ф8АIII	4140	12	1.64	19.62	

АРМАТУРА КЛАССА B_p-I ПО ГОСТ 6727-80
АРМАТУРА КЛАССА А-III ПО ГОСТ 5781-82

НАЧ.ОТД.	ВОЛЬНСКИЙ		1.020-1/87. 4-4-К39
ГЛ.КОНСТ.ОТД.	ШАЦ		
ГЛ.СПЕЦ	КОЧИН		
ВЕД.ИНЖ.	КАДЕЙКИНА		СЕТКИ С-45, С-46, С-47, С-48
РАЗРАБ.	ВАСИЛЬЕВА		СТАДИЯ: Р; ЛИСТ: ; ЛИСТОВ: 1
			ЦНИИП РЕКОНСТРУКЦИИ ГОРОДОВ

ФОРМАТ А4

СХЕМА ВЫРЕЗОВ ДЛЯ С-50, С-52

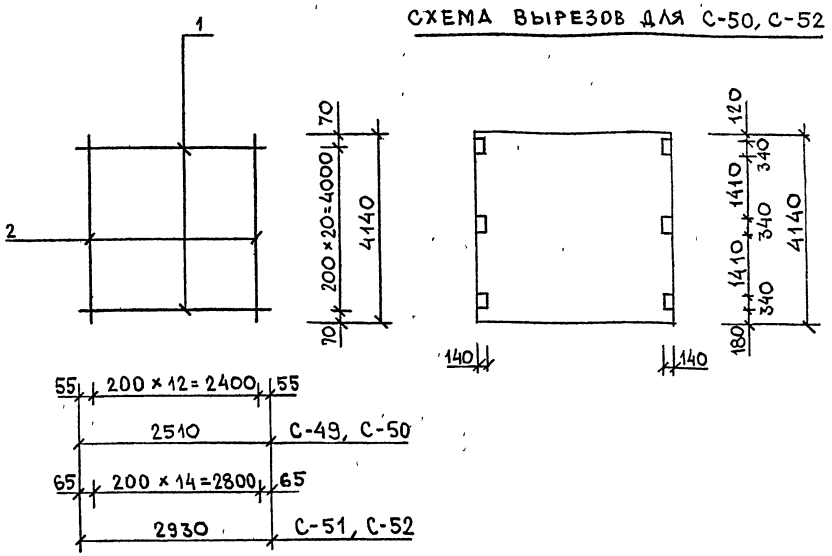

МАРКА ИЗДЕЛИЯ	ПОЗ.	СЕЧЕНИЕ ММ	ДЛИНА ММ	КОЛ.	МАССА, КГ		
					ПОЗ.	ВСЕХ	ИЗДЕЛ.
С-49, С-50	1	Ф5ВРI	2510	21	0.35	7.33	28.59
	2	Ф8АIII	4140	13	1.64	21.26	
С-51, С-52	1	Ф5ВРI	2930	21	0.41	8.55	33.08
	2	Ф8АIII	4140	15	1.64	24.53	

АРМАТУРА КЛАССА B_p-I ПО ГОСТ 6727-80
АРМАТУРА КЛАССА А-III ПО ГОСТ 5781-82

НАЧ.ОТД.	ВОЛЬНСКИЙ		1.020-1/87. 4-4-К40
ГЛ.КОНСТ.ОТД.	ШАЦ		
ГЛ.СПЕЦ	КОЧИН		
ВЕД.ИНЖ.	КАДЕЙКИНА		СЕТКИ С-49, С-50, С-51, С-52
РАЗРАБ.	ВАСИЛЬЕВА		СТАДИЯ: Р; ЛИСТ: ; ЛИСТОВ: 1
			ЦНИИП РЕКОНСТРУКЦИИ ГОРОДОВ

Ц00247 26

ФОРМАТ А4

ВЗАМ.ИНВ. | ПОДПИСЬ И ДАТА | ИНВ.ПОДЛ.

СХЕМА ВЫРЕЗОВ ДЛЯ С-54, С-56

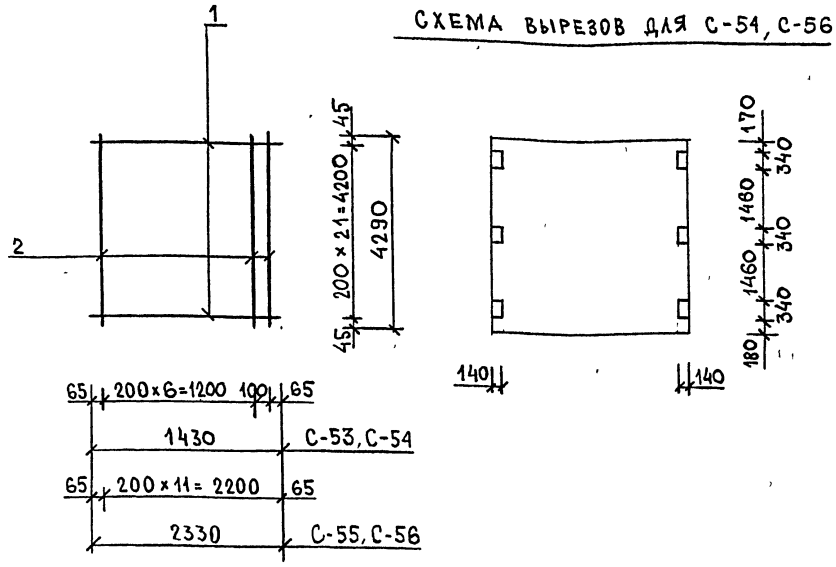

МАРКА ИЗДЕЛИЯ	ПОЗ.	СЕЧЕНИЕ ММ	ДЛИНА ММ	КОЛ.	МАССА, КГ ПОЗ.	МАССА, КГ ВСЕХ	МАССА, КГ ИЗДЕЛ.
С-53, С-54	1	Ф5ВРI	1430	22	0.20	4.37	17.93
	2	Ф8АIII	4290	8	1.69	13.56	
С-55, С-56	1	Ф5ВРI	2330	22	0.32	7.13	27.46
	2	Ф8АIII	4290	12	1.69	20.33	

АРМАТУРА КЛАССА Вр-I ПО ГОСТ 6727-80
АРМАТУРА КЛАССА А-III ПО ГОСТ 5781-82

НАЧ.ОТД.	ВОЛЬНСКИЙ	1.020-1/87. 4-4- К41	
ГЛ.КОН.ОТД.	ШАЦ		
ГЛ.СПЕЦ	КОЧИН		
ВЕД.ИНЖ	КАДЕЙКИНА	СЕТКИ С-53, С-54, С-55, С-56	СТАДИЯ Р; ЛИСТ; ЛИСТОВ 1
РАЗРАБ	ВАСИЛЬЕВА		ЦНИИП РЕКОНСТРУКЦИИ ГОРОДОВ

ФОРМАТ А4

СХЕМА ВЫРЕЗОВ ДЛЯ С-58, С-60

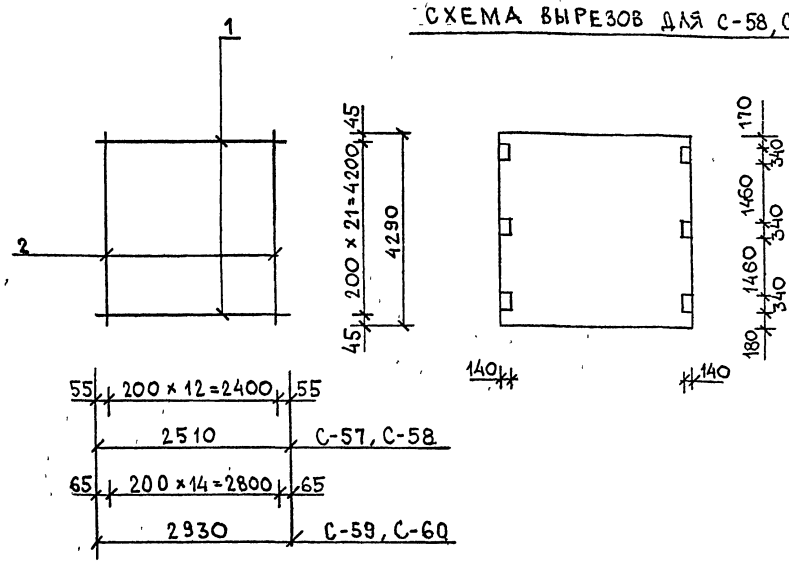

МАРКА ИЗДЕЛИЯ	ПОЗ.	СЕЧЕНИЕ ММ	ДЛИНА ММ	КОЛ.	МАССА, КГ ПОЗ.	МАССА, КГ ВСЕХ	МАССА, КГ ИЗДЕЛ.
С-57, С-58	1	Ф5ВРI	2510	22	0.35	7.68	29.70
	2	Ф8АIII	4290	13	1.69	22.03	
С-59, С-60	1	Ф5ВРI	2930	22	0.41	8.96	34.38
	2	Ф8АIII	4290	15	1.69	25.42	

АРМАТУРА КЛАССА Вр-I ПО ГОСТ 6727-80
АРМАТУРА КЛАССА А-III ПО ГОСТ 5781-82

НАЧ.ОТД.	ВОЛЬНСКИЙ	1.020-1/87. 4-4- К42	
ГЛ.КОН.ОТД.	ШАЦ		
ГЛ.СПЕЦ	КОЧИН		
ВЕД.ИНЖ	КАДЕЙКИНА	СЕТКИ С-57, С-58, С-59, С-60	СТАДИЯ Р; ЛИСТ; ЛИСТОВ 1
РАЗРАБ	ВАСИЛЬЕВА		ЦНИИП РЕКОНСТРУКЦИИ ГОРОДОВ

Инв. подл. | Подпись и дата | Взам.инв.

400247 27

ФОРМАТ А4

СХЕМА ВЫРЕЗОВ ДЛЯ С-62, С-64

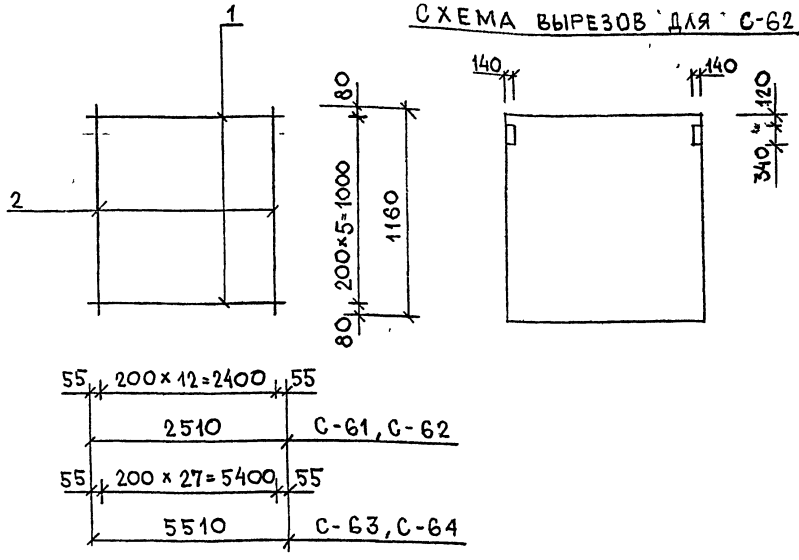

МАРКА ИЗДЕЛИЯ	ПОЗ.	СЕЧЕНИЕ ММ	ДЛИНА ММ	КОЛ.	МАССА, КГ		
					ПОЗ.	ВСЕХ	ИЗДЕЛ.
С-61, С-62	1	Ø5ВРI	2510	6	0.35	2.09	4.19
	2	Ø5ВРI	1160	13	0.16	2.10	
С-63, С-64	1	Ø5ВРI	5510	6	0.77	5.00	9.51
	2	Ø5ВРI	1160	28	0.16	4.51	

АРМАТУРА КЛАССА Вр -I ПО ГОСТ 6727-80

НАЧ.ОТД.	ВОЛЫНСКИЙ	1.020-1/87. 4-4-К43	
ГЛ.КОН.ОТД.	ШАЦ		
ГЛ.СПЕЦ.	КОЧИН		
ВЕД.ИНЖ.	КАДЕЙКИНА	СЕТКИ С-61, С-62, С-63, С-64	СТАДИЯ: Р; ЛИСТ: ; ЛИСТОВ: 1
РАЗРАБ	ВАСИЛЬЕВА		ЦНИИП РЕКОНСТРУКЦИИ ГОРОДОВ

ВЗАМ.ИНВ. | ПОДПИСЬ И ДАТА | ИНВ. ПОДЛ.

ФОРМАТ А4

СХЕМА ВЫРЕЗОВ ДЛЯ С-66, С-68

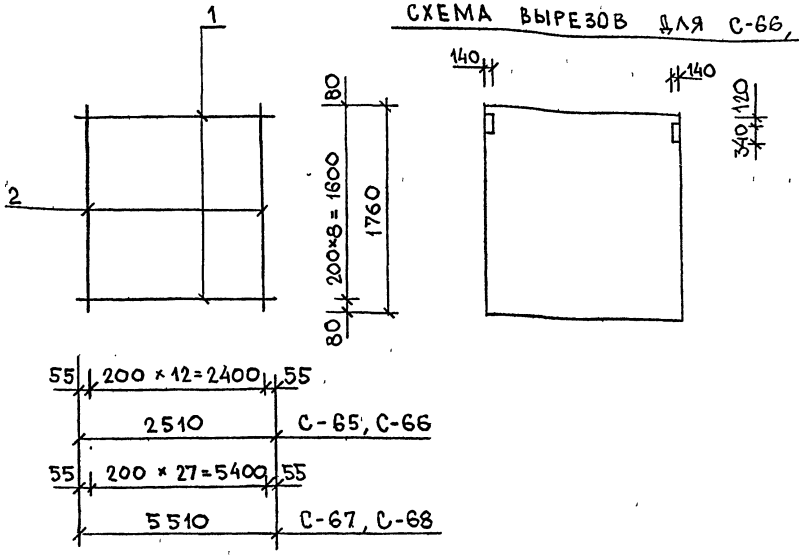

МАРКА ИЗДЕЛИЯ	ПОЗ.	СЕЧЕНИЕ ММ	ДЛИНА ММ	КОЛ.	МАССА, КГ		
					ПОЗ.	ВСЕХ	ИЗДЕЛ.
С-65, С-66	1	Ø5ВРI	2510	9	0.35	3.14	6.32
	2	Ø5ВРI	1760	13	0.24	3.18	
С-67, С-68	1	Ø5ВРI	5510	9	0.77	6.89	13.74
	2	Ø5ВРI	1760	28	0.24	6.85	

АРМАТУРА КЛАССА Вр -I ПО ГОСТ 6727-80

НАЧ.ОТД.	ВОЛЫНСКИЙ	1.020-1/87. 4-4-К44	
ГЛ.КОН.ОТД.	ШАЦ		
ГЛ.СПЕЦ.	КОЧИН		
ВЕД.ИНЖ.	КАДЕЙКИНА	СЕТКИ С-65, С-66, С-67, С-68	СТАДИЯ: Р; ЛИСТ: ; ЛИСТОВ: 1
РАЗРАБ	ВАСИЛЬЕВА		ЦНИИП РЕКОНСТРУКЦИИ ГОРОДОВ

ВЗАМ.ИНВ. | ПОДПИСЬ И ДАТА | ИНВ. ПОДЛ.

Ц 002247 28

ФОРМАТ А4

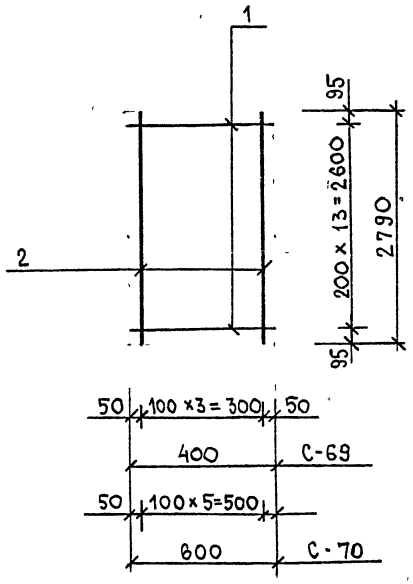

МАРКА ИЗДЕЛИЯ	ПОЗ.	СЕЧЕНИЕ ММ	ДЛИНА ММ	КОЛ.	МАССА, КГ ПОЗ.	МАССА, КГ ВСЕХ	МАССА, КГ ИЗДЕЛ.
С-69	1	Ф5ВРI	400	14	0.06	0.78	3.26
	2	Ф6АIII	2790	4	0.62	2.48	
С-70	1	Ф5ВРI	600	14	0.08	1.17	4.88
	2	Ф6АIII	2790	6	0.62	3.72	

АРМАТУРА КЛАССА B_p-I ПО ГОСТ 6727-80
АРМАТУРА КЛАССА А-III ПО ГОСТ 5781-82

НАЧ.ОТД.	ВОЛЬЧИНСКИЙ	
ГЛ.КОН.ОТД.	ШАЦ	
ГЛ.СПЕЦ	КОЧИН	
ВЕД.ИНЖ.	КАДЕЙКИНА	
РАЗРАБ	ВАСИЛЬЕВА	

1.020-1/87.4-4-К45

СЕТКИ
С-69, С-70

СТАДИЯ	ЛИСТ	ЛИСТОВ
Р		1

ЦНИИП РЕКОНСТРУКЦИИ ГОРОДОВ

ФОРМАТ А4

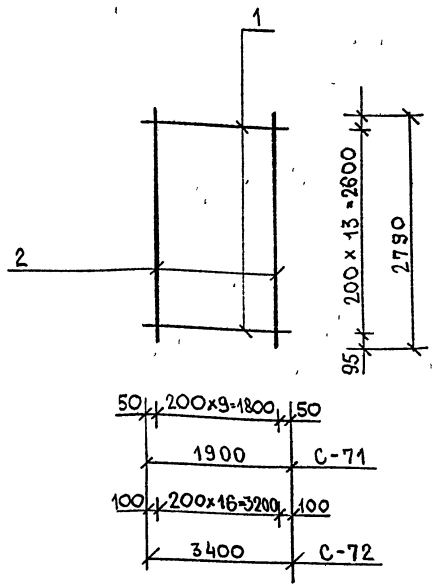

МАРКА ИЗДЕЛИЯ	ПОЗ.	СЕЧЕНИЕ ММ	ДЛИНА ММ	КОЛ.	МАССА, КГ ПОЗ.	МАССА, КГ ВСЕХ	МАССА, КГ ИЗДЕЛ.
С-71	1	Ф5ВРI	1900	14	0.26	3.70	9.89
	2	Ф6АIII	2790	10	0.62	6.19	
С-72	1	Ф5ВРI	3400	14	0.47	6.62	17.15
	2	Ф6АIII	2790	17	0.62	10.53	

АРМАТУРА КЛАССА B_p-I ПО ГОСТ 6727-80
АРМАТУРА КЛАССА А-III ПО ГОСТ 5781-82

НАЧ.ОТД.	ВОЛЬЧИНСКИЙ	
ГЛ.КОН.ОТД.	ШАЦ	
ГЛ.СПЕЦ	КОЧИН	
ВЕД.ИНЖ.	КАДЕЙКИНА	
РАЗРАБ	ВАСИЛЬЕВА	

1.020-1/87.4-4-К46

СЕТКИ
С-71, С-72,

СТАДИЯ	ЛИСТ	ЛИСТОВ
Р		1

ЦНИИП РЕКОНСТРУКЦИИ ГОРОДОВ

Инв. подл. | Подпись и дата | Взам.инв.

ФОРМАТ А4

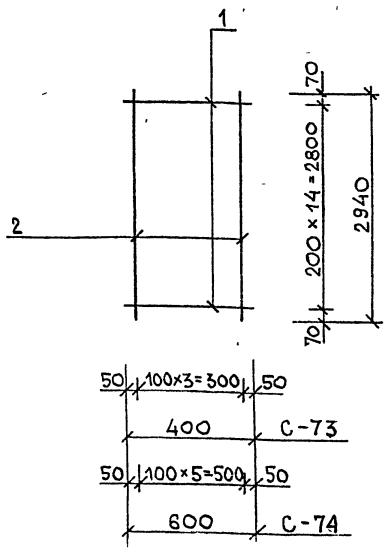

МАРКА ИЗДЕЛИЯ	ПОЗ.	СЕЧЕНИЕ ММ	ДЛИНА ММ	КОЛ.	МАССА, КГ		
					ПОЗ.	ВСЕХ	ИЗДЕЛ.
С-73	1	Ф5ВРI	400	15	0.06	0.83	3.44
	2	Ф6АIII	2940	4	0.65	2.61	
С-74	1	Ф5ВРI	600	15	0.08	1.25	5.17
	2	Ф6АIII	2940	6	0.65	3.92	

АРМАТУРА КЛАССА B_p-I ПО ГОСТ 6727-80
АРМАТУРА КЛАССА А-III ПО ГОСТ 5781-82

НАЧ.ОТД.	ВОЛЬНСКИЙ	1.020-1/87. 4-4-К47	
ГЛ.КОН.ОТД.	ШАЦ		
ГЛ.СПЕЦ	КОЧИН	СЕТКИ С-73, С-74	СТАДИЯ: Р; ЛИСТ: ; ЛИСТОВ: 1
ВЕД.ИНЖ	КАДЕЙКИНА		ЦНИИП РЕКОНСТРУКЦИИ ГОРОДОВ
РАЗРАБ	ВАСИЛЬЕВА		

ФОРМАТ А4

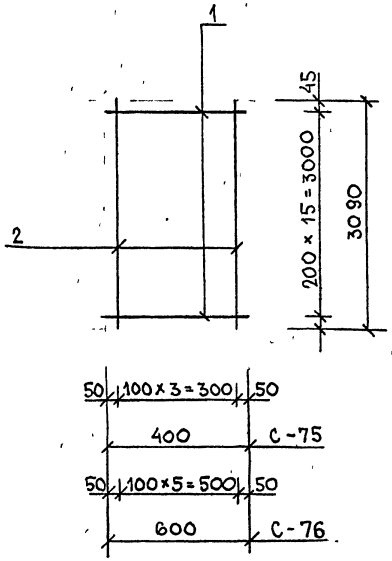

МАРКА ИЗДЕЛИЯ	ПОЗ.	СЕЧЕНИЕ ММ	ДЛИНА ММ	КОЛ.	МАССА, КГ		
					ПОЗ.	ВСЕХ	ИЗДЕЛ.
С-75	1	Ф5ВРI	400	16	0.06	0.89	3.63
	2	Ф6АIII	3090	4	0.69	2.74	
С-76	1	Ф5ВРI	600	16	0.08	1.33	5.45
	2	Ф6АIII	3090	6	0.69	4.12	

АРМАТУРА КЛАССА B_p-I ПО ГОСТ 6727-80
АРМАТУРА КЛАССА А-III ПО ГОСТ 5781-82

НАЧ.ОТД.	ВОЛЬНСКИЙ	1.020-1/87. 4-4-К48	
ГЛ.КОН.ОТД	ШАЦ		
ГЛ.СПЕЦ	КОЧИН	СЕТКИ С-75, С-76	СТАДИЯ: Р; ЛИСТ: ; ЛИСТОВ: 1
ВЕД.ИНЖ	КАДЕЙКИНА		ЦНИИП РЕКОНСТРУКЦИИ ГОРОДОВ
РАЗРАБ	ВАСИЛЬЕВА		

ФОРМАТ А4

ВЗАМ.ИНВ. | ПОДПИСЬ И ДАТА | ИНВ. ПОДЛ.

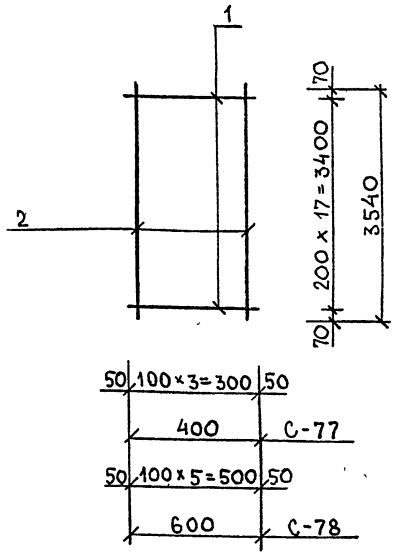

МАРКА ИЗДЕЛИЯ	ПОЗ.	СЕЧЕНИЕ ММ	ДЛИНА ММ	КОЛ.	МАССА, КГ		
					ПОЗ.	ВСЕХ	ИЗДЕЛ.
С-77	1	Ø5ВРI	400	18	0.06	1.00	4.14
	2	Ø6АIII	3540	4	0.79	3.14	
С-78	1	Ø5ВРI	600	18	0.08	1.50	6.22
	2	Ø6АIII	3540	6	0.79	4.72	

АРМАТУРА КЛАССА Вр-I ПО ГОСТ 6727-80
АРМАТУРА КЛАССА А-III ПО ГОСТ 5781-82

НАЧ.ОТД.	ВОЛЬНСКИЙ	1.020-1/87.4-4 - К49	
ГЛ.КОН.ОТД.	ШАЦ		
ГЛ.СПЕЦ	КОЧИН	СЕТКИ С-77, С-78	СТАДИЯ Р; ЛИСТ; ЛИСТОВ 1
ВЕД.ИНЖ	КАДЕЙКИНА		ЦНИИП РЕКОНСТРУКЦИИ ГОРОДОВ
РАЗРАБ	ВАСИЛЬЕВА		

ФОРМАТ А4

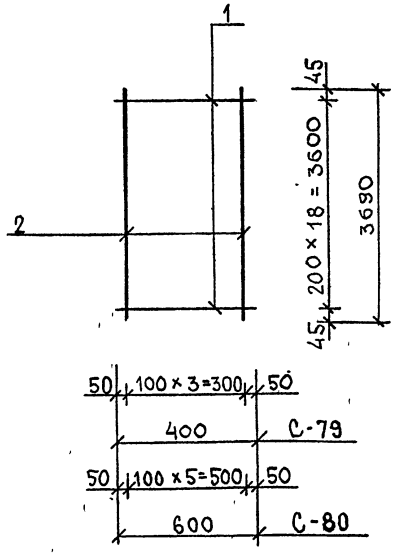

МАРКА ИЗДЕЛИЯ	ПОЗ.	СЕЧЕНИЕ ММ	ДЛИНА ММ	КОЛ.	МАССА, КГ		
					ПОЗ.	ВСЕХ	ИЗДЕЛ.
С-79	1	Ø5ВРI	400	19	0.06	1.06	4.33
	2	Ø6АIII	3690	4	0.82	3.28	
С-80	1	Ø5ВРI	600	19	0.08	1.58	6.50
	2	Ø6АIII	3690	6	0.82	4.92	

АРМАТУРА КЛАССА Вр-I ПО ГОСТ 6727-80
АРМАТУРА КЛАССА А-III ПО ГОСТ 5781-82

НАЧ.ОТД.	ВОЛЬНСКИЙ	1.020-1/87.4-4 - К50	
ГЛ.КОН.ОТД	ШАЦ		
ГЛ.СПЕЦ	КОЧИН	СЕТКИ С-79, С-80	СТАДИЯ Р; ЛИСТ; ЛИСТОВ 1
ВЕД.ИНЖ	КАДЕЙКИНА		ЦНИИП РЕКОНСТРУКЦИИ ГОРОДОВ
РАЗРАБ	ВАСИЛЬЕВА		

Инв. подл. | Подпись и дата | Взам.инв.

400247 31

ФОРМАТ А4

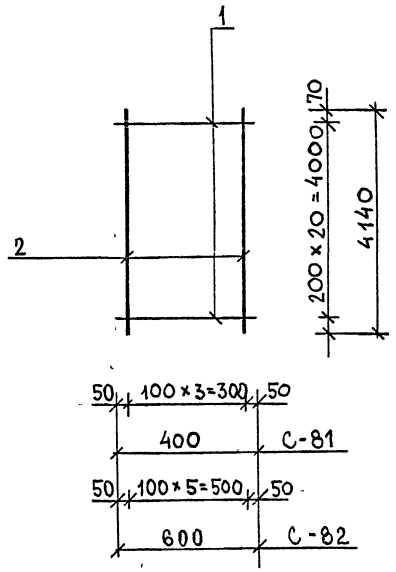

МАРКА ИЗДЕЛИЯ	ПОЗ.	СЕЧЕНИЕ ММ	ДЛИНА ММ	КОЛ.	МАССА, КГ		
					ПОЗ.	ВСЕХ	ИЗДЕЛ.
С-81	1	Ø5ВРI	400	21	0.06	1.17	4.84
	2	Ø6АIII	4140	4	0.92	3.68	
С-82	1	Ø5ВРI	600	21	0.08	1.75	7.27
	2	Ø6АIII	4140	6	0.92	5.51	

АРМАТУРА КЛАССА Вр-I ПО ГОСТ 6727-80
АРМАТУРА КЛАССА А-III ПО ГОСТ 5781-82

НАЧ.ОТД.	ВОЛЬНСКИЙ	
ГЛ.КОН.ОТД.	ШАЦ	
ГЛ.СПЕЦ	КОЧИН	
ВЕД.ИНЖ	КАДЕРКИНА	
РАЗРАБ.	ВАСИЛЬЕВА	

1.020-1/87. 4-4-К51

СЕТКИ С-81, С-82

СТАДИЯ	ЛИСТ	ЛИСТОВ
Р		1

ЦНИИП РЕКОНСТРУКЦИИ ГОРОДОВ

ФОРМАТ А4

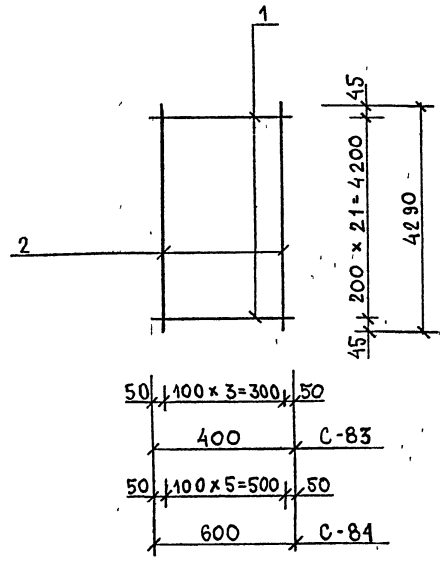

МАРКА ИЗДЕЛИЯ	ПОЗ.	СЕЧЕНИЕ ММ	ДЛИНА ММ	КОЛ.	МАССА, КГ		
					ПОЗ.	ВСЕХ	ИЗДЕЛ.
С-83	1	Ø5ВРI	400	22	0.06	1.22	5.03
	2	Ø6АIII	4290	4	0.95	3.81	
С-84	1	Ø5ВРI	600	22	0.08	1.83	7.55
	2	Ø6АIII	4290	6	0.95	5.71	

АРМАТУРА КЛАССА Вр-I ПО ГОСТ 6727-80
АРМАТУРА КЛАССА А-III ПО ГОСТ 5781-82

НАЧ.ОТД.	ВОЛЬНСКИЙ	
ГЛ.КОН.ОТД.	ШАЦ	
ГЛ.СПЕЦ	КОЧИН	
ВЕД.ИНЖ	КАДЕРКИНА	
РАЗРАБ	ВАСИЛЬЕВА	

1.020-1/87. 4-4-К52

СЕТКИ С-83, С-84

СТАДИЯ	ЛИСТ	ЛИСТОВ
Р		1

ЦНИИП РЕКОНСТРУКЦИИ ГОРОДОВ

ФОРМАТ А4

ВЗАМ.ИНВ. | ПОДПИСЬ И ДАТА | ИНВ. ПОДЛ.

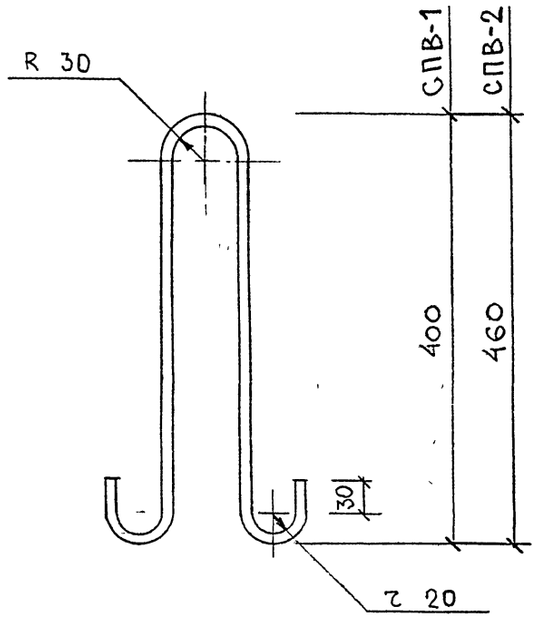

МАРКА ИЗДЕЛИЯ	СЕЧЕНИЕ ММ	ДЛИНА ММ	МАССА КГ
СПВ-1	⌀ 10 AcII	987	0,61
СПВ-2	⌀ 12 AcII	1108	0,98

САПР ЦНИИП | ТЛП СП | ВЕД.ИНЖ БУРЛАКОВА | ИНЖЕНЕР ЧЕЧЕНКОВА

ВЗАМ.ИНВ. | ПОДПИСЬ И ДАТА | ИНВ. ПОДЛ.

Нач отд	Волынский	
Гл.инж.отд	Шац	
Гл.спец	Кочин	
Гл.спец	Осина	
Провер	Кадейкина	
Разраб	Васильева	

1.020-1/87. 4-4-К53

ПЕТЛЯ СТРОПОВОЧНАЯ СПВ-1, СПВ-2

СТАДИЯ	ЛИСТ	ЛИСТОВ
Р		1

ЦНИИП РЕКОНСТРУКЦИИ ГОРОДОВ

ФОРМАТ А4

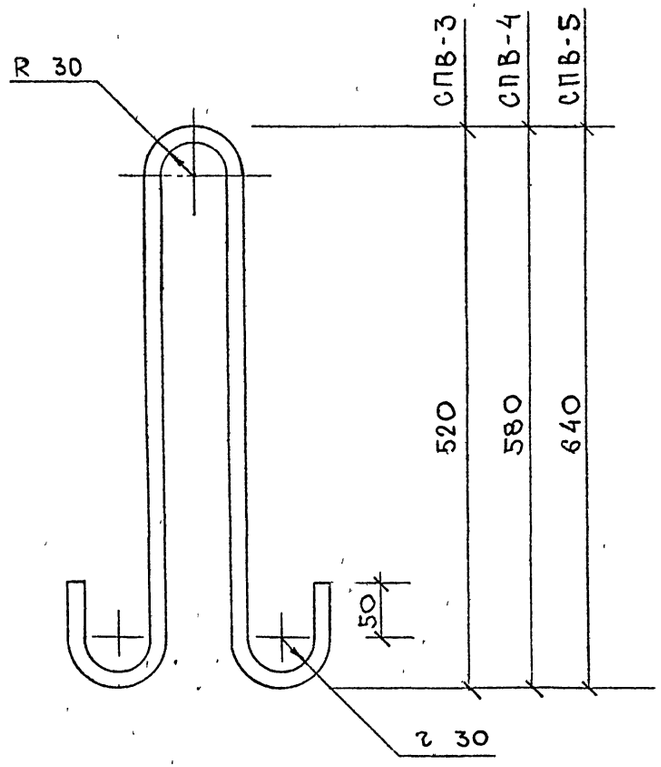

МАРКА ИЗДЕЛИЯ	СЕЧЕНИЕ ММ	ДЛИНА ММ	МАССА КГ
СПВ-3	⌀ 14 AcII	1312	1,59
СПВ-4	⌀ 16 AcII	1466	2,31
СПВ-5	⌀ 18 AcII	1591	3,18

САПР ТЕЗТК | ТЛП СП | ВЕД.ИНЖ БУРЛАКОВА | ИНЖЕНЕР ЧЕЧЕНКОВА

ВЗАМ.ИНВ. | ПОДПИСЬ И ДАТА | ИНВ. ПОДЛ.

Нач.отд	Волынский	
Гл.инж.отд	Шац	
Гл.спец	Кочин	
Гл.спец	Осина	
Провер	Кадейкина	
Разраб	Васильева	

1.020-1/87. 4-4-К54

ПЕТЛЯ СТРОПОВОЧНАЯ СПВ-3, СПВ-4, СПВ-5

СТАДИЯ	ЛИСТ	ЛИСТОВ
Р		1

ЦНИИП РЕКОНСТРУКЦИИ ГОРОДОВ

ФОРМАТ А4

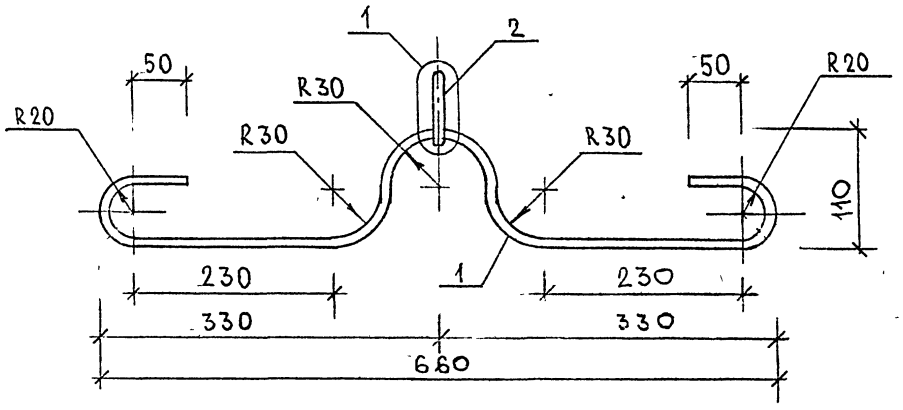

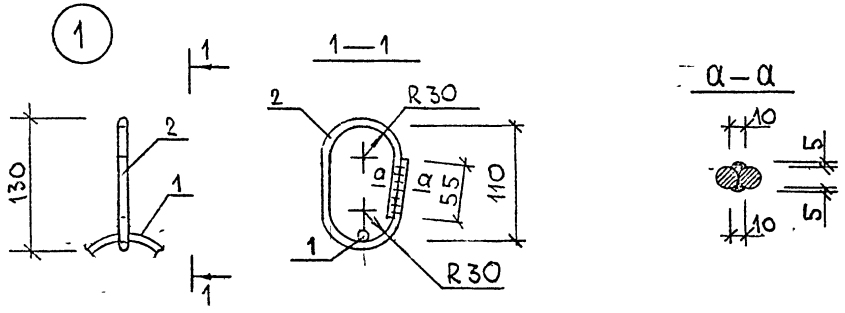

МАРКА ИЗДЕЛИЯ	ПОЗ.	СЕЧЕНИЕ ММ	ДЛИНА ММ	КОЛ.	МАССА, КГ		
					ПОЗ.	ВСЕХ	ИЗДЕЛ.
СПГ-1	1	⌀10 AcII	997	1	0.62	0.62	1.16
	2	⌀16 AI	340	1	0.54	0.54	

АРМАТУРА КЛАССА Ас-II ПО ГОСТ 5781-82
АРМАТУРА КЛАССА А-I ПО ГОСТ 5781-82

1.020-1/87.4-4-К55

НАЧ ОТД	ВОЛЫНСКИЙ	
ГЛ.ИНЖ.ОТД	ШАЦ	
ГЛ СПЕЦ	КОЧИН	
ПРОВЕРИЛ	КАДЕЙКИНА	
РАЗРАБ.	ВАСИЛЬЕВА	

ПЕТЛЯ СТРОПОВОЧНАЯ СПГ-1

СТАДИЯ	ЛИСТ	ЛИСТОВ
Р		1

ЦНИИП РЕКОНСТРУКЦИИ ГОРОДОВ

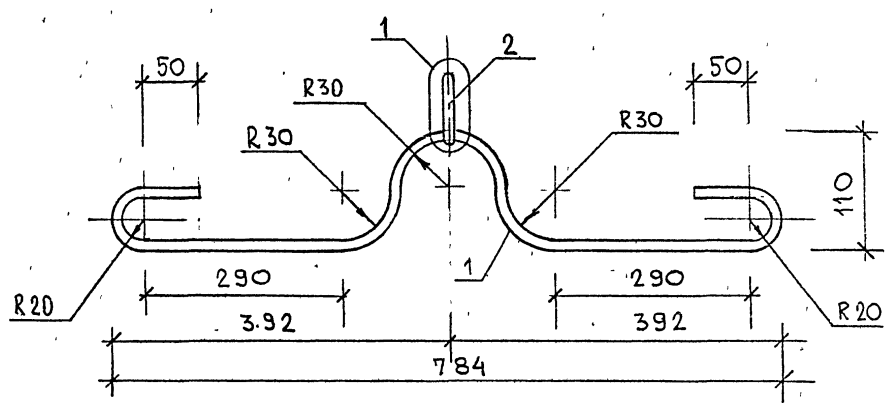

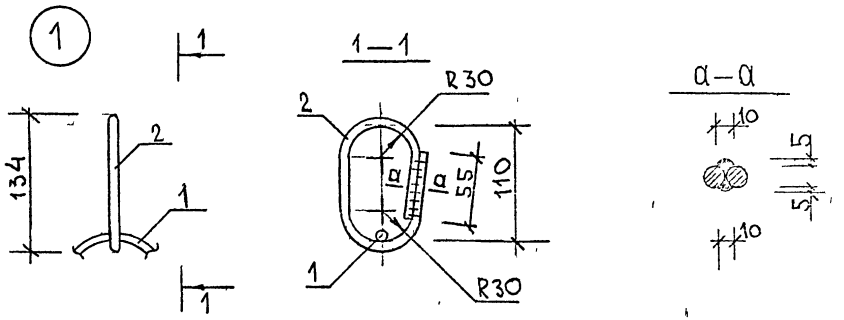

МАРКА ИЗДЕЛИЯ	ПОЗ.	СЕЧЕНИЕ ММ	ДЛИНА ММ	КОЛ.	МАССА, КГ		
					ПОЗ.	ВСЕХ	ИЗДЕЛ.
СПГ-2	1	⌀12 AcII	1122	1	1.00	1.00	1.54
	2	⌀16 AI	340	1	0.54	0.54	

АРМАТУРА КЛАССА Ас-II ПО ГОСТ 5781-82
АРМАТУРА КЛАССА А-I ПО ГОСТ 5781-82

1.020-1/87.4-4-К56

НАЧ ОТД	ВОЛЫНСКИЙ	
ГЛ.ИНЖ.ОТД	ШАЦ	
ГЛ. СПЕЦ	КОЧИН	
ГЛ. СПЕЦ	ОСИНА	
ПРОВЕР	КАДЕЙКИНА	
РАЗРАБ	ВАСИЛЬЕВА	

ПЕТЛЯ СТРОПОВОЧНАЯ СПГ-2

СТАДИЯ	ЛИСТ	ЛИСТОВ
Р	1	1

ЦНИИП РЕКОНСТРУКЦИИ ГОРОДОВ

Инв. № подл. | Подпись и дата | Взам. инв. №

ФОРМАТ А3

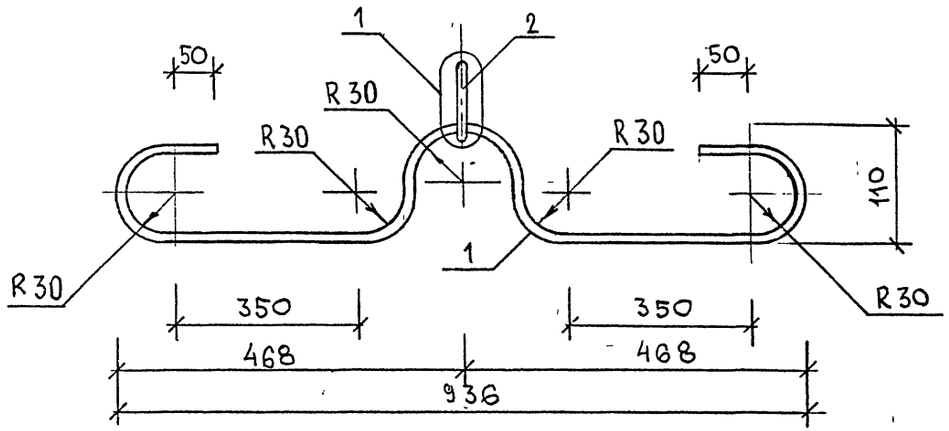

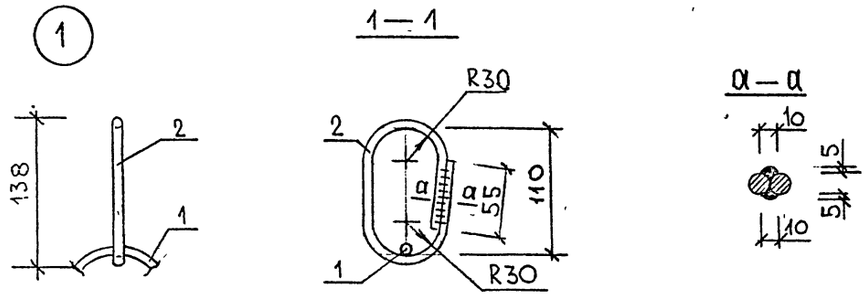

МАРКА ИЗДЕЛИЯ	ПОЗ	СЕЧЕНИЕ ММ	ДЛИНА ММ	КОЛ.	МАССА, КГ		
					ПОЗ.	ВСЕХ	ИЗДЕЛ.
СПГ-3	1	ф 14 A_c II	1209	1	1,46	1,46	2,00
	2	ф 16 A I	340	1	0,54	0,54	

АРМАТУРА КЛАССА A_c-II ПО ГОСТ 5781-82
АРМАТУРА КЛАССА A-I ПО ГОСТ 5781-82

НАЧ ОТД	ВОЛЫНСКИЙ	
ГЛИНЖ.ОТД	ШАЦ	
ГЛ.СПЕЦ	КОЧИН	
ГЛ.СПЕЦ	ОСИНА	
ВЕД.ИНЖ	КАДЕЙКИНА	
РАЗРАБ	ВАСИЛЬЕВА	

1.020-1/87. 4-4-К57

ПЕТЛЯ СТРОПОВОЧНАЯ СПГ-3

СТАДИЯ	ЛИСТ	ЛИСТОВ
Р		1

ЦНИИП РЕКОНСТРУКЦИИ ГОРОДОВ

ФОРМАТ А4

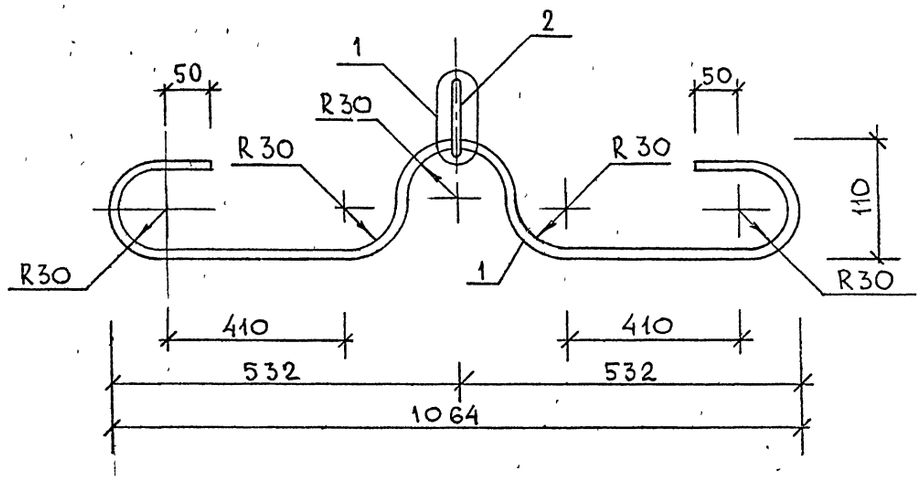

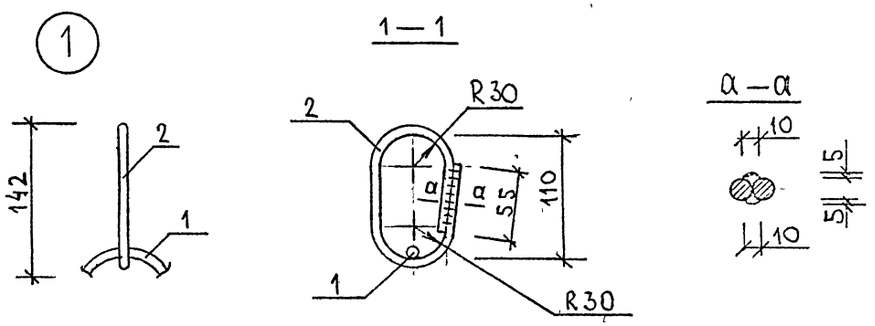

МАРКА ИЗДЕЛИЯ	ПОЗ.	СЕЧЕНИЕ ММ	ДЛИНА ММ	КОЛ.	МАССА, КГ		
					ПОЗ.	ВСЕХ	ИЗДЕЛ.
СПГ-4	1	ф 16 A_c II	1433	1	2.26	2.26	2,80
	2	ф 16 A I	340	1	0.54	0.54	

АРМАТУРА КЛАССА A_c-II ПО ГОСТ 5781-82
АРМАТУРА КЛАССА A-I ПО ГОСТ 5781-82

НАЧ ОТД.	ВОЛЫНСКИЙ	
ГЛИНЖ.ОТД	ШАЦ	
ГЛ.СПЕЦ	КОЧИН	
ГЛ.СПЕЦ	ОСИНА	
ПРОВЕР	КАДЕЙКИНА	
РАЗРАБ	ВАСИЛЬЕВА	

1.020-1/87. 4-4-К58

ПЕТЛЯ СТРОПОВОЧНАЯ СПГ-4

СТАДИЯ	ЛИСТ	ЛИСТОВ
Р		1

ЦНИИП РЕКОНСТРУКЦИИ ГОРОДОВ

Ц00247

ФОРМАТ А4

САПР ЦНИИП | ТЛП СП | ВЕД.ИНЖ ИНЖЕНЕР | БУРЛАКОВА ЧЕЧЕНКОВА
ВЗАМ.ИНВ. | ПОДПИСЬ И ДАТА | ИНВ. ПОДЛ.
САПР ТБЗТК | ТЛП СП | ВЕД.ИНЖ ИНЖЕНЕР | БУРЛАКОВА ЧЕЧЕНКОВА
ВЗАМ.ИНВ. | ПОДПИСЬ И ДАТА | ИНВ. ПОДЛ.

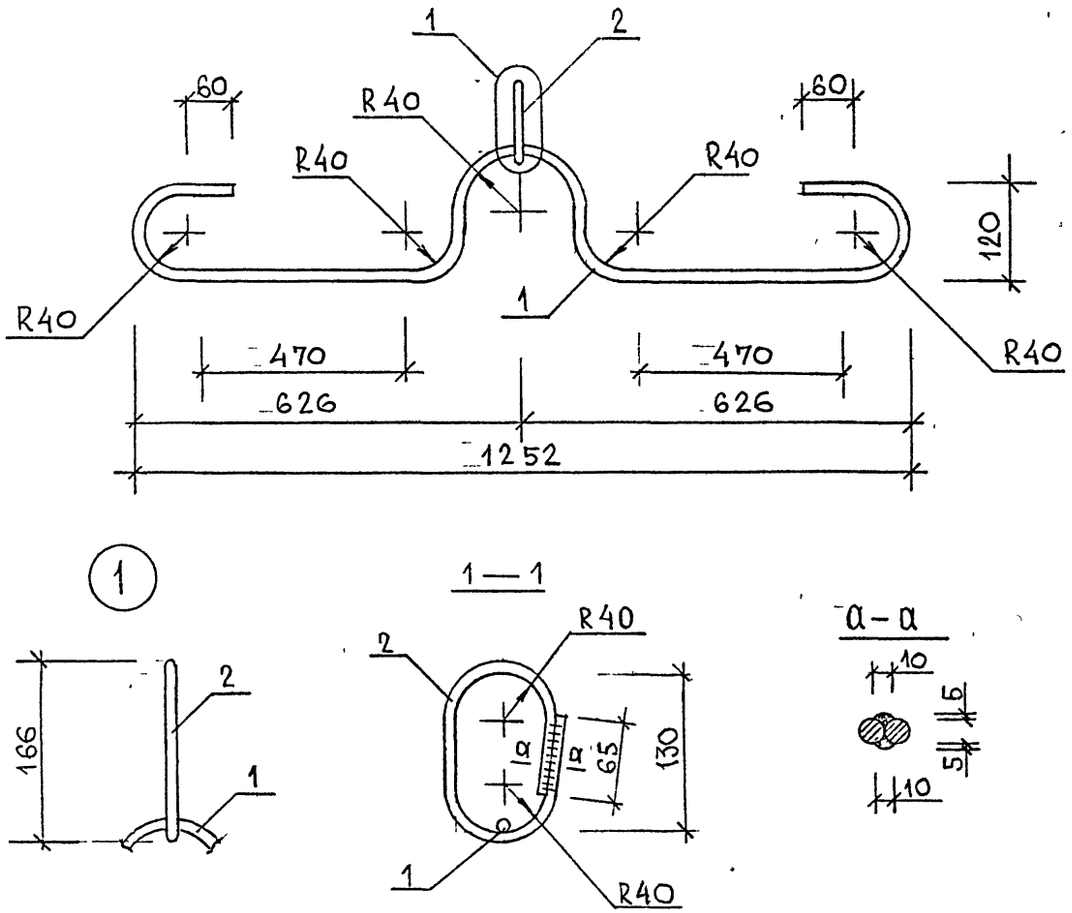

МАРКА ИЗДЕЛИЯ	ПОЗ.	СЕЧЕНИЕ ММ	ДЛИНА ММ	КОЛ.	МАССА, КГ		
					ПОЗ	ВСЕХ	ИЗДЕЛ.
СПГ-5	1	⌀18 Ac II	1579	1	3,16	3,16	3,92
	2	⌀18 A I	384	1	0.76	0,76	

АРМАТУРА КЛАССА Ac-II ПО ГОСТ 5781-82
АРМАТУРА КЛАССА A-I ПО ГОСТ 5781-82

НАЧ ОТД	ВОЛЫНСКИЙ	
ГЛ.ИНЖ.ОТД.	ШАЦ	
ГЛ.СПЕЦ	КОЧИН	
ГЛ.СПЕЦ	ОСИНА	
ПРОВЕР	КАДЕЙКИНА	
РАЗРАБ	ВАСИЛЬЕВА	

1.020-1/87. 4-4-К59

ПЕТЛЯ СТРОПОВОЧНАЯ СПГ-5

СТАДИЯ	ЛИСТ	ЛИСТОВ
Р		1

ЦНИИП РЕКОНСТРУКЦИИ ГОРОДОВ

ФОРМАТ А4

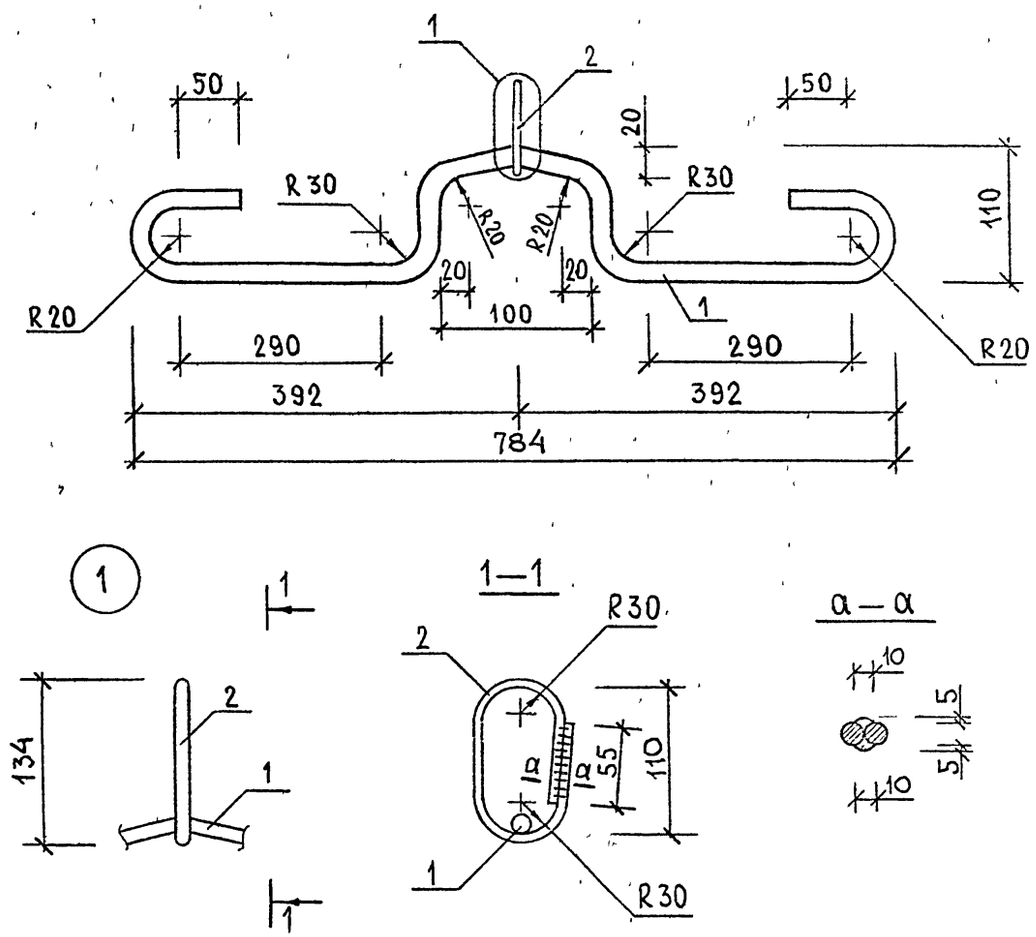

МАРКА ИЗДЕЛИЯ	ПОЗ.	СЕЧЕНИЕ ММ	ДЛИНА ММ	КОЛ.	МАССА, КГ		
					ПОЗ.	ВСЕХ	ИЗДЕЛ.
СПГ-6	1	⌀12 Ac II	1236	1	1.10	1 10	1 64
	2	⌀16 A I	340	1	0.54	0.54	

АРМАТУРА КЛАССА Ac-II ПО ГОСТ 5781-82
АРМАТУРА КЛАССА A-I ПО ГОСТ 5781-82

НАЧ ОТД	ВОЛЫНСКИЙ	
ГЛ.ИНЖ.ОТД	ШАЦ	
ГЛ.СПЕЦ	КОЧИН	
ГЛ.СПЕЦ	ОСИНА	
ПРОВЕР	КАДЕЙКИНА	
РАЗРАБ	ВАСИЛЬЕВА	

1.020-1/87. 4-4-К60

ПЕТЛЯ СТРОПОВОЧНАЯ СПГ-6

СТАДИЯ	ЛИСТ	ЛИСТОВ
Р		1

ЦНИИП РЕКОНСТРУКЦИИ ГОРОДОВ

Ц00247 36

ФОРМАТ А4

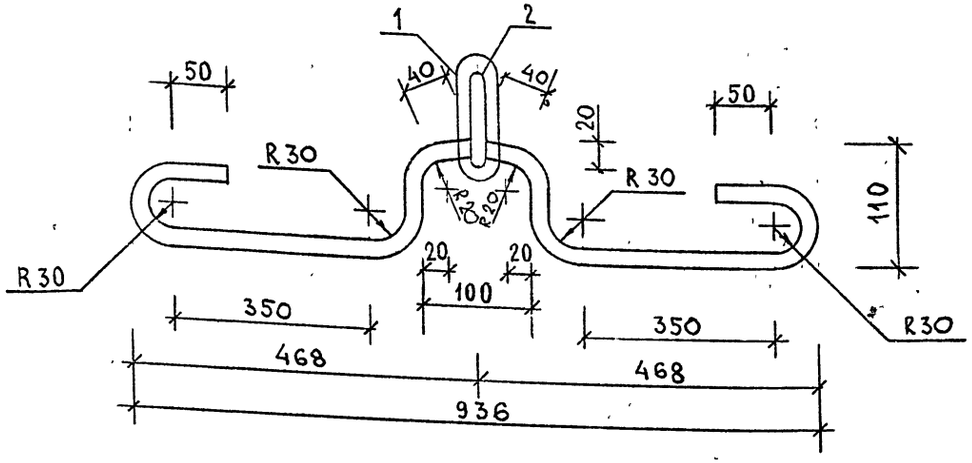

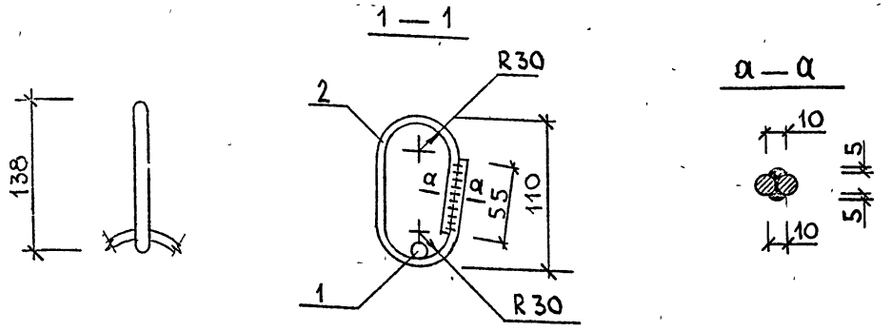

МАРКА ИЗДЕЛИЯ	ПОЗ.	СЕЧЕНИЕ ММ	ДЛИНА ММ	КОЛ.	МАССА, КГ		
					ПОЗ.	ВСЕХ	ИЗДЕЛ.
СПГ-7	1	⌀ 14 Ac II	1363	1	1.65	1.65	2.19
	2	⌀ 16 A I	340	1	0.54	0.54	

АРМАТУРА КЛАССА Ac-II по ГОСТ 5781-82
АРМАТУРА КЛАССА A-I по ГОСТ 5781-82

НАЧ. ОТД.	ВОЛЫНСКИЙ	1.020-1/87.4-4-К61	
ГЛИНЖ. ОТД.	ШАЦ		
ГЛ. СПЕЦ	КОЧИН	ПЕТЛЯ СТРОПОВОЧНАЯ СПГ-7	СТАДИЯ: Р; ЛИСТ: ; ЛИСТОВ: 1
ГЛ. СПЕЦ	ЛНА		ЦНИИП РЕКОНСТРУКЦИИ ГОРОДОВ
ПРОВЕР	КАДЕЙКИНА		
РАЗРАБ	ВАСИЛЬЕВА		

ФОРМАТ А4

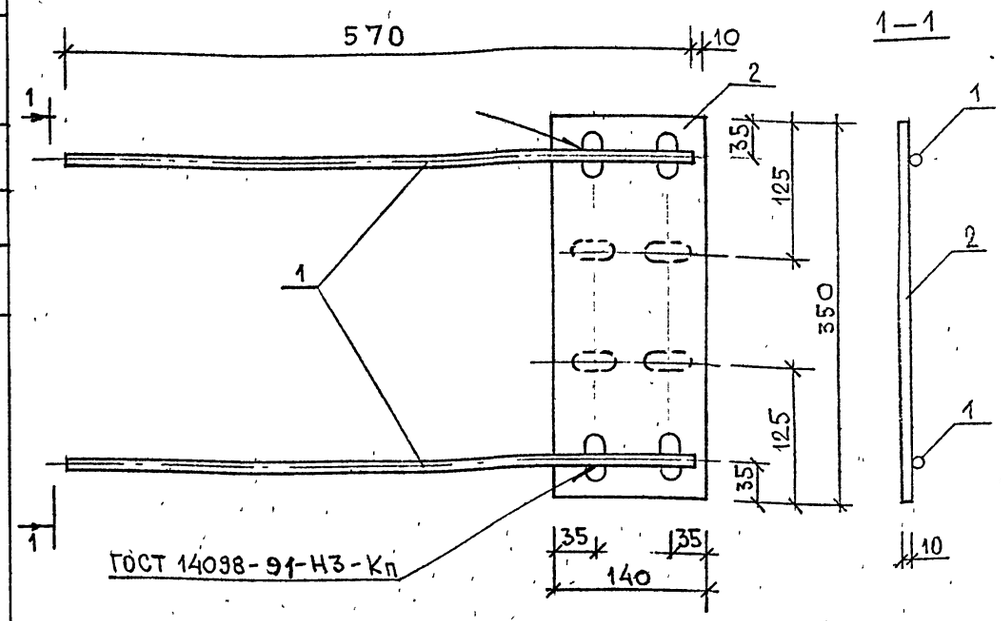

НА ПЛАСТИНЕ ПОЗ. 2 ПРЕДУСМОТРЕТЬ РЕЛЬЕФЫ ДЛЯ КРЕПЛЕНИЯ К ПЛОСКИМ КАРКАСАМ В СОСТАВЕ СМН - ПО ДОКУМ. - К8

МАРКА ИЗДЕЛИЯ	ПОЗ.	СЕЧЕНИЕ ММ	ДЛИНА ММ	КОЛ.	МАССА, КГ		
					ПОЗ.	ВСЕХ	ИЗДЕЛ.
МН-1	1	⌀ 16 A III	570	2	0.89	1.78	5.62
	2	−10 × 140	350	1	3.84	3.84	

АРМАТУРА КЛАССА A-III ПО ГОСТ 5781-82
ПРОКАТ ПО ГОСТ 103-76

НАЧ. ОТД.	ВОЛЫНСКИЙ	1.020-1/87.4-4-К62	
ГЛИНЖ. ОТД.	ШАЦ		
ГЛ. СПЕЦ	КОЧИН	ИЗДЕЛИЕ ЗАКЛАДНОЕ МН-1	СТАДИЯ: Р; ЛИСТ: ; ЛИСТОВ: 1
ГЛ. СПЕЦ	ОСИНА		ЦНИИП РЕКОНСТРУКЦИИ ГОРОДОВ
ПРОВЕР	КАДЕЙКИНА		
РАЗРАБ	ВАСИЛЬЕВА		

Инв. № подл. | Подпись и дата | Взам. инв. №
САПР ТЭЗТК | ТЛП | ВЕД. ИНЖ. | БУРЛАКОВА | ЧЕЧЕНКОВА
САПР ЦНИИП | ТЛП | СП | ВЕД. ИНЖ. | БУРЛАКОВА | ЧЕЧЕНКОВА
gost.e-ecolog.ru

ФОРМАТ А4