ТИПОВЫЕ КОНСТРУКЦИИ, ИЗДЕЛИЯ И УЗЛЫ ЗДАНИЙ И СООРУЖЕНИЙ

СЕРИЯ 1.020-1/87

КОНСТРУКЦИИ КАРКАСА МЕЖВИДОВОГО ПРИМЕНЕНИЯ ДЛЯ МНОГОЭТАЖНЫХ ОБЩЕСТВЕННЫХ ЗДАНИЙ, ПРОИЗВОДСТВЕННЫХ И ВСПОМОГАТЕЛЬНЫХ ЗДАНИЙ ПРОМЫШЛЕННЫХ ПРЕДПРИЯТИЙ

ВЫПУСК 4-3

ДИАФРАГМЫ ЖЕСТКОСТИ ПЛОСКИЕ.

РАБОЧИЕ ЧЕРТЕЖИ

11 00476
gost.e-ecolog.ru

ТИПОВЫЕ КОНСТРУКЦИИ, ИЗДЕЛИЯ И УЗЛЫ ЗДАНИЙ И СООРУЖЕНИЙ

СЕРИЯ 1.020-1/87

КОНСТРУКЦИИ КАРКАСА МЕЖВИДОВОГО ПРИМЕНЕНИЯ ДЛЯ МНОГОЭТАЖНЫХ ОБЩЕСТВЕННЫХ ЗДАНИЙ, ПРОИЗВОДСТВЕННЫХ И ВСПОМОГАТЕЛЬНЫХ ЗДАНИЙ ПРОМЫШЛЕННЫХ ПРЕДПРИЯТИЙ

ВЫПУСК 4-3

ДИАФРАГМЫ ЖЕСТКОСТИ ПЛОСКИЕ.

РАБОЧИЕ ЧЕРТЕЖИ

РАЗРАБОТАНЫ

ЦНИИП РЕКОНСТРУКЦИИ ГОРОДОВ

ДИРЕКТОР В.ЛЕПСКИЙ

НАЧАЛЬНИК ОТДЕЛА Б.ВОЛЫНСКИЙ

Г.КОНСТРУКТОР С.ШАЦ

УТВЕРЖДЕНЫ

УПРАВЛЕНИЕМ ПРОЕКТИРОВАНИЯ И ИНЖЕНЕРНЫХ ИЗЫСКАНИЙ МИНСТРОЯ РОССИИ, ПИСЬМО ОТ 08.10.92 №9-1/310; ВВЕДЕНЫ В ДЕЙСТВИЕ ЦНИИП РЕКОНСТРУКЦИИ ГОРОДОВ С 01.12.92, ПРИКАЗ ОТ 11.12.92 №24

400476 2

ОБОЗНАЧЕНИЕ ДОКУМЕНТА	НАИМЕНОВАНИЕ	СТР.
I.020-I/87.4-3-ТТ	Технические требования	3
-КI	Диафрагма жесткости Д I2.I5	4
-К2	Диафрагма жесткости Д 26.I5	7
-К3	Диафрагма жесткости Д 56.I5	I0
-К4	Диафрагмы жесткости Д I2.28; Д I5.28	I3
-К5	Диафрагмы жесткости Д 26.28; Д 30.28	I6
-К6	Диафрагма жесткости Д 56.28	I9
-К7	Диафрагмы жесткости Д 26.30; Д 30.30	22
-К8	Диафрагма жесткости Д I2.3I	25
-К9	Диафрагмы жесткости Д 26.3I; Д 30.3I	28
-КI0	Диафрагма жесткости Д I5.36	3I
-КII	Диафрагмы жесткости Д 24.36; Д 26.36; Д 30.36	34
-КI2	Диафрагмы жесткости Д I2.37; Д I5.37	37
-КI3	Диафрагмы жесткости Д 24.37; Д 26.37; Д 30.37	40
-КI4	Диафрагма жесткости Д I5.42	43
-КI5	Диафрагмы жесткости Д 24.42; Д 26.42; Д 30.42	46
-КI6	Диафрагма жесткости Д I5.43	49
-КI7	Диафрагмы жесткости Д 24.43; Д 26.43; Д 30.43	52
-КI8	Диафрагмы жесткости ДП 26.28; ДП 30.28	55
-КI9	Диафрагма жесткости ДП 56.28	58
-К20	Диафрагма жесткости IДП 56.28	6I
-К2I	Диафрагмы жесткости ДП 26.30; ДП 30.30	64
I.020-I/87 4-3-К22	Диафрагмы жесткости ДП 26.3I; ДП 30.3I	67
-К23	Диафрагмы жесткости ДП 26.36; ДП 30.36	70
-К24	Диафрагма жесткости ДП 32.36	73
-К25	Диафрагмы жесткости ДП 26.37; ДП 30.37	76
-К26	Диафрагма жесткости ДП 32.37	79
-К27	Диафрагмы жесткости ДП 26.42; ДП 30.42	82
-К28	Диафрагма жесткости ДП 32.42	85
-К29	Диафрагмы жесткости ДП 26.43; ДП 30.43	88
-К30	Диафрагма жесткости ДП 32.43	9I
-К3I	Диафрагма жесткости Д 26.I2	94
-К32	Диафрагма жесткости Д 56.I2	97
-К33	Диафрагма жесткости Д 26.I8	I00
-К34	Диафрагма жесткости Д 56.I8	I03
-К35	Узел 1...18	I06
-РС	Ведомость расхода стали, кг	II2

НАЧ ОТД	ВОЛЫНСКИЙ	
ГЛ ИНЖ ОТД	ШАЦ	
ГЛ СПЕЦ	КОЧИН	
ГЛ СПЕЦ	ОСИНА	

1.020-1/87.4-3

СОДЕРЖАНИЕ

СТАДИЯ	ЛИСТ	ЛИСТОВ
Р		1

ЦНИИП РЕКОНСТРУКЦИИ ГОРОДОВ

ВЗАМ.ИНВ | ПОДПИСЬ И ДАТА | ИНВ. ПОДЛ.

400476 3

ФОРМАТ А3

Настоящий выпуск содержит рабочие чертежи плоских диафрагм жесткости для зданий строящихся в каркасе серии I.020-I/87 и серии I.020-I.7.

Изделия предназначены для применения в зданиях с неагрессивной, а также со слабой и среднеагрессивной газовой средой.

Армирование элементов диафрагм жесткости и расположение строповочных петель приняты применительно к изготовлению в горизонтальных формах; кроме диафрагм марок Д 56.28; ДП 56.28 и ИДП 56.28, которые приняты применительно к изготовлению в кассетах.

Элементы диафрагм жесткости запроектированы в виде плоских изделий толщиной I40мм, сплошные и с проемами. Размеры проемов приняты I320x2I40(высота)мм для гражданских зданий и I920x2540(высота)мм для зданий производственного назначения.

Указания по компановке плоских диафрагм приведены в выпуске 0-I (дополнение 2) серии I.020-I/87 "Указания по применению изделий для зданий с плоскими диафрагмами жесткости с перекрытиями из многопустотных плит, плит типа "ТТ" и ребристых плит".

Указания по расчету приведены в выпуске 0-3 (дополнение I) серии I.020-I/87 "Указания по расчету прочности, устойчивости и деформативности зданий с плоскими диафрагмами жесткости".

Арматурные изделия для плоских диафрагм разработаны в выпуске 4-4 серии I.020-I/87 "Диафрагмы жесткости плоские. Арматурные и закладные изделия. Рабочие чертежи."

Технические требования по изготовлению и приемке диафрагм жесткости приведены в выпуске 0-7 серии I.020-I/87 "Указания по заводской технологии изготовления изделий."

Диафрагмы изготавливаются из тяжелого бетона класса В20. Отпускная прочность бетона должна быть не ниже 70% проектного класса в теплый период года и 90% - в холодный.

Для плоских диафрагм жесткости, изготавливаемых в горизонтальных формах, распалубка, погрузка и выгрузка при транспортировке производятся за 4 петли типа СПГ-(при этом окончательное положение петель может быть уточнено при пробном формовании). Кантование и монтаж этих диафрагм производится за петли типа СПВ-.

Для плоских диафрагм жесткости, изготавливаемых в кассетах, распалубка, погрузка и выгрузка при транспортировке и монтаж производятся с использованием двух петель типа СПВ-.

Подробные указания по транспортировке, складированию и кантованию диафрагм жесткости приведены в выпуске 0-7 серии I.020-I/87 "Указания по заводской технологии изготовления изделий."

При применении диафрагм жесткости в условиях воздействия слабой и среднеагрессивной газовых сред в проекте конкретного объекта должны быть указаны специальные мероприятия по изготовлению диафрагм жесткости, вытекающие из характера агрессивной среды и требований главы СНиП 2.03.II-85 "Защита строительных конструкций от коррозии."

Маркировка диафрагм принята по ГОСТ 23009-78.

Обозначение типа конструкций:

Д - диафрагма плоская (бесполочная);

ДП - диафрагма плоская (бесполочная) с проемом;

ИДП - диафрагма плоская (бесполочная) с проемом, расположенным с краю.

Обозначение габаритов конструкций: первая цифра - округленная длина диафрагмы в дециметрах, вторая цифра - номинальная высота диафрагмы в дециметрах, например: Д 30.42 - диафрагма плоская (бесполочная), беспроемная, длиной 2980мм, высотой 4I60мм;

ДП 26.36 - диафрагма плоская (бесполочная), с проемом, длиной 2560мм, высотой 3560мм.

Нач. отд	Волынский		1.020-1/87.4-3-ТТ
Гл. инж. отд	Шац		
Гл. спец	Кочин		
Гл. спец	Осина		ТЕХНИЧЕСКИЕ ТРЕБОВАНИЯ

Стадия	Лист	Листов
Р		1

ЦНИИП реконструкции городов

Взам. инв. | Подпись и дата | Инв. подл.

Ц00476 4
ФОРМАТ А3

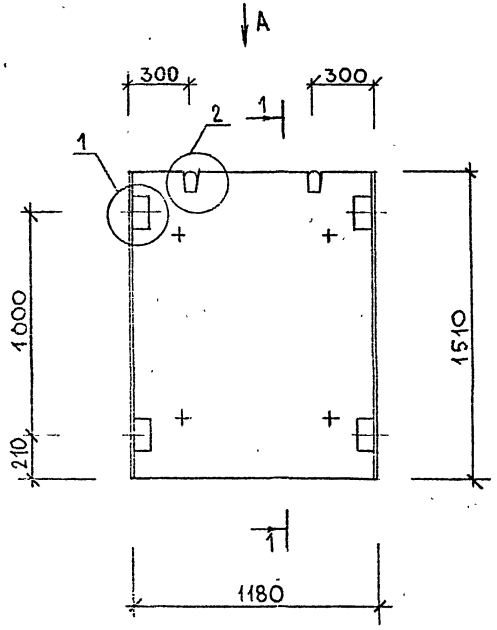

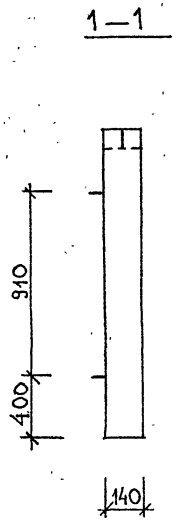

МАРКА ДИАФРАГМЫ	РАСХОД МАТЕРИАЛОВ			МАССА Т
	ТЯЖЕЛЫЙ БЕТОН КЛ.В20 М3	ДРЕВЕСИНА М3	СТАЛЬ КГ	
Д. 12.15	0.249	—	51.30	0.62

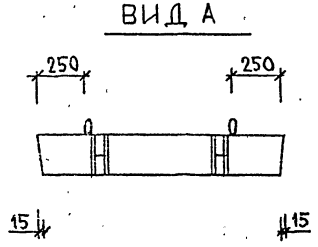

УЗЛЫ СМ.-К 35.

НАЧ.ОТД.	ВОЛЬНСКИЙ		
ГЛ.КОНСТР.	ШАЦ		
ГЛ.СПЕЦ	КОЧИН		
ГЛ.СПЕЦ	ОСИНА		
РАЗРАБ	КАДЕРКИНА		

1.020-1/87. 4-3-К1

ДИАФРАГМА ЖЕСТКОСТИ

Д. 12.15

СТАДИЯ	ЛИСТ	ЛИСТОВ
Р	1	3

ЦНИИП РЕКОНСТРУКЦИИ ГОРОДОВ

ИНВ. ПОДЛ. | ПОДПИСЬ И ДАТА | ВЗАМ.ИНВ.

Ц00476 5

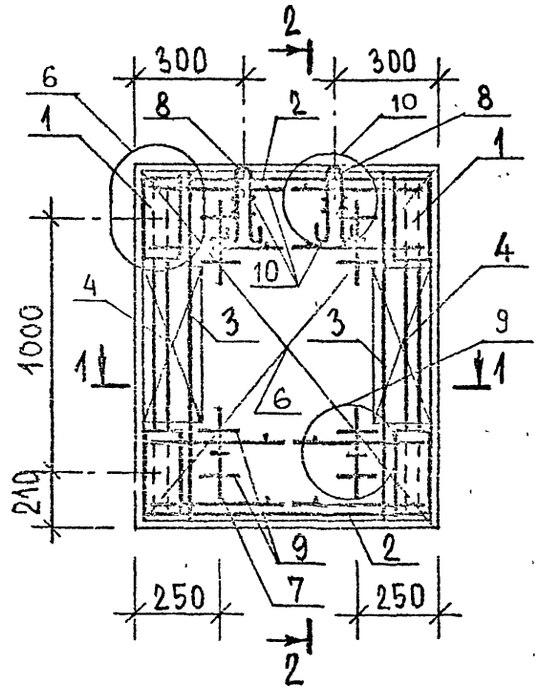

2 - 2

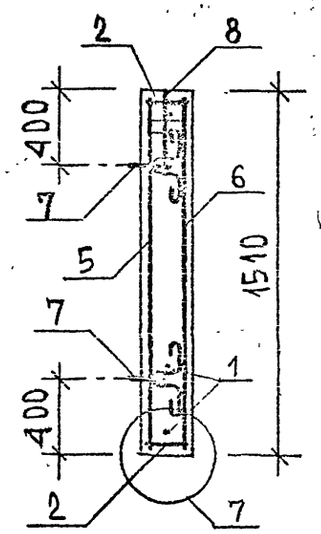

1 - 1

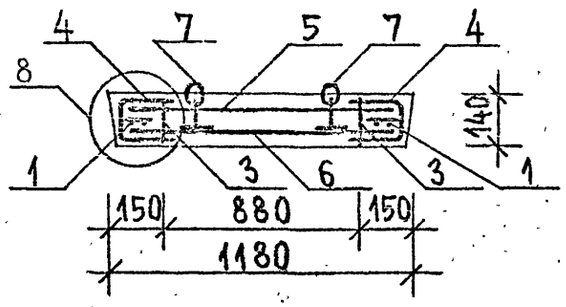

Инв. № подл. | Подпись и дата | Взам. инв. №

400476 6

Марка	Поз.	Марка арматурного изделия	Кол.	Масса, кг		Обозначение документа
				1 шт.	Всего	
Д 12.15	1	СМН-1	2	15.43	30.86	-К 8
	2	КР-11	2	0.63	1.26	-К 11
	3	КР-8	2	0.84	1.68	-К 12
	4	КР-28	2	0.65	1.30	-К 19
	5	С-1	1	2.50	2.50	-К 29
	6	С-2	1	2.50	2.50	-К 29
	7	СПГ-1	4	1.16	4.64	-К 55
	8	СПВ-1	2	0.61	1.22	-К 53
	9	ф 20 AIII, ℓ=250	8	0.62	4,93	б.ч
	10	ф 6 AIII, ℓ=120	16	0,03	0.43	б.ч
				итого:	51.30	

1. В графе „обозначение документа" приведен номер документа по серии 1.020-1/87, выпуск 4-4.
2. Арматура класса A-III по ГОСТ 5781-82.

Инв. № подл. | Подпись и дата | Взам. инв. №

400476 7

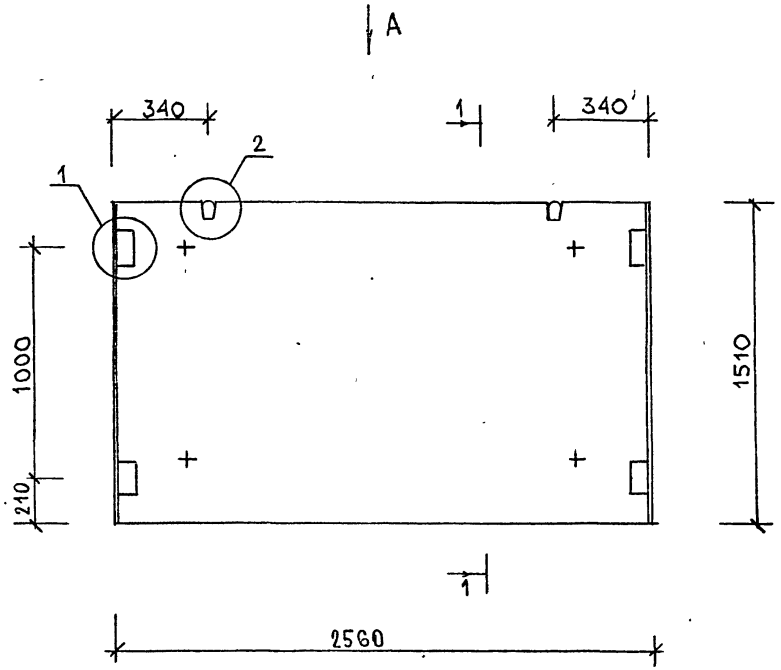

ВИД А

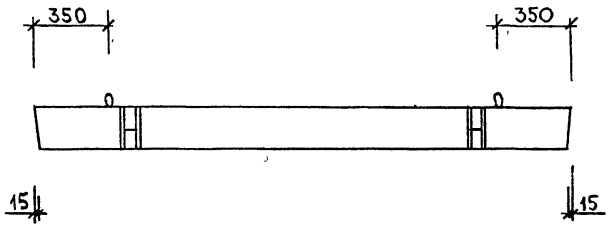

МАРКА ДИАФРАГМЫ	РАСХОД МАТЕРИАЛОВ			
	ТЯЖЕЛЫЙ БЕТОН КЛ.В20 М3	ДРЕВЕСИНА М3	СТАЛЬ КГ	МАССА Т
Д 26.15	0.541	—	59.70	1.35

УЗЛЫ СМ.-К 35

НАЧ.ОТД.	ВОЛЫНСКИЙ		
ГЛ.НАЧ.ОТД.	ШАЦ		
ГЛ.СПЕЦ	КОЧИН		
ГЛ.СПЕЦ	ОСИНА		
РАЗРАБ	КАДЕЙКИНА		

1.020-1/87. 4-3-К2

ДИАФРАГМА ЖЕСТКОСТИ

Д 26.15

СТАДИЯ	ЛИСТ	ЛИСТОВ
Р	1	3

ЦНИИП РЕКОНСТРУКЦИИ ГОРОДОВ

Инв. подл. | Подпись и дата | Взам.инв.

400476 8

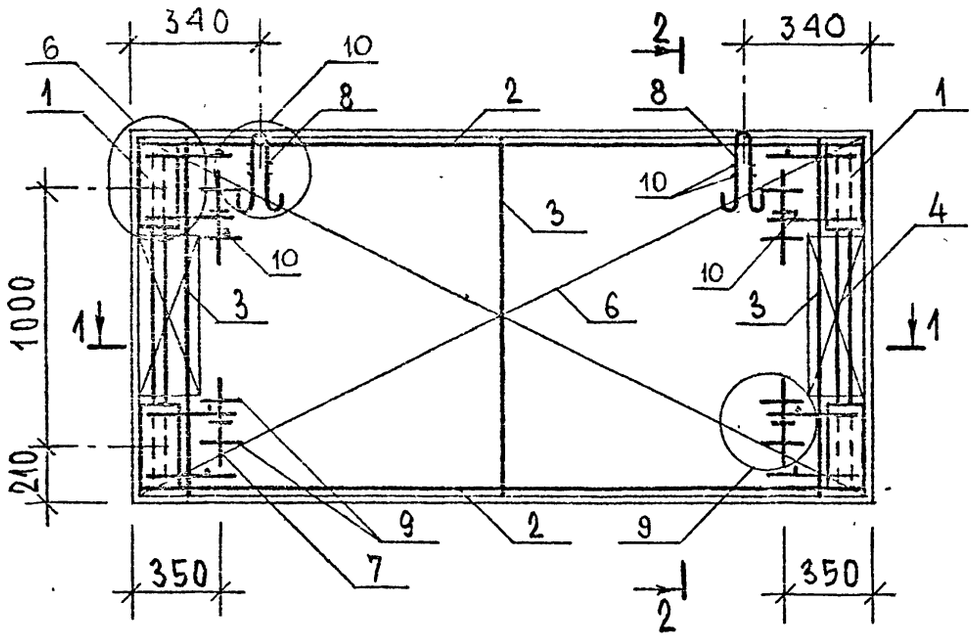

2 - 2

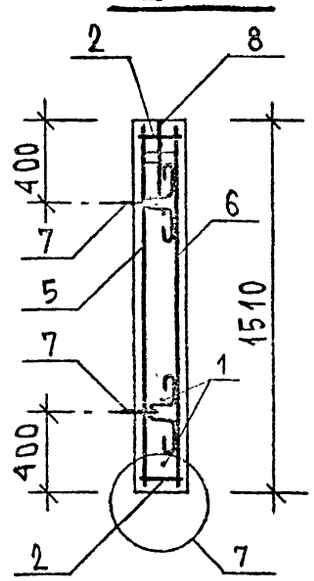

1 - 1

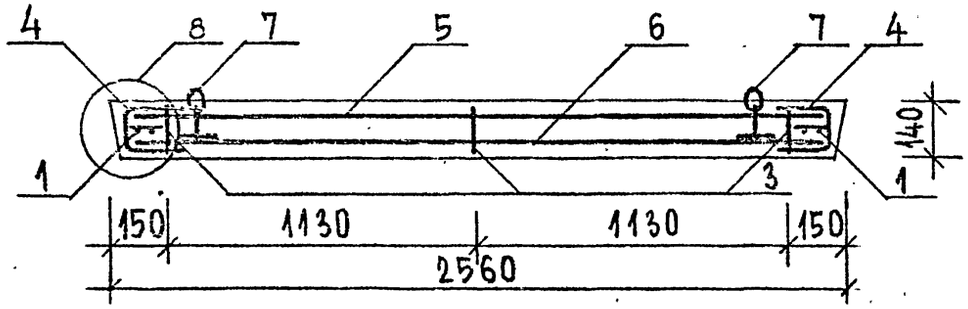

Инв. № подл. | Подпись и дата | Взам. инв. №

400476 9

Марка	Поз.	Марка арматурного изделия	Кол.	Масса, кг		Обозначение документа
				1 шт.	Всего	
Д26.15	1	СМН-1	2	15.43	30.86	-К 8
	2	КР-7	2	1.43	2.86	-К 11
	3	КР-8	3	0.84	2.52	-К 12
	4	КР-28	2	0.65	1.30	-К 19
	5	С-3	1	5.48	5.48	-К 29
	6	С-4	1	5.48	5.48	-К 29
	7	СПГ-1	4	1.16	4.64	-К 55
	8	СПВ-1	2	0.61	1.22	-К 53
	9	ϕ 20 AIII, ℓ = 250	8	0.62	4.93	Б.4
	10	ϕ 6 AIII, ℓ = 120	16	0.03	0.43	Б.4
	Итого: 59.70					

1. В графе „Обозначение документа" приведен номер документа по серии 1.020-1/87, выпуск 4-4.
2. Арматура класса A-III по ГОСТ 5781-82.

Инв. № подл. | Подпись и дата | Взам. инв. №

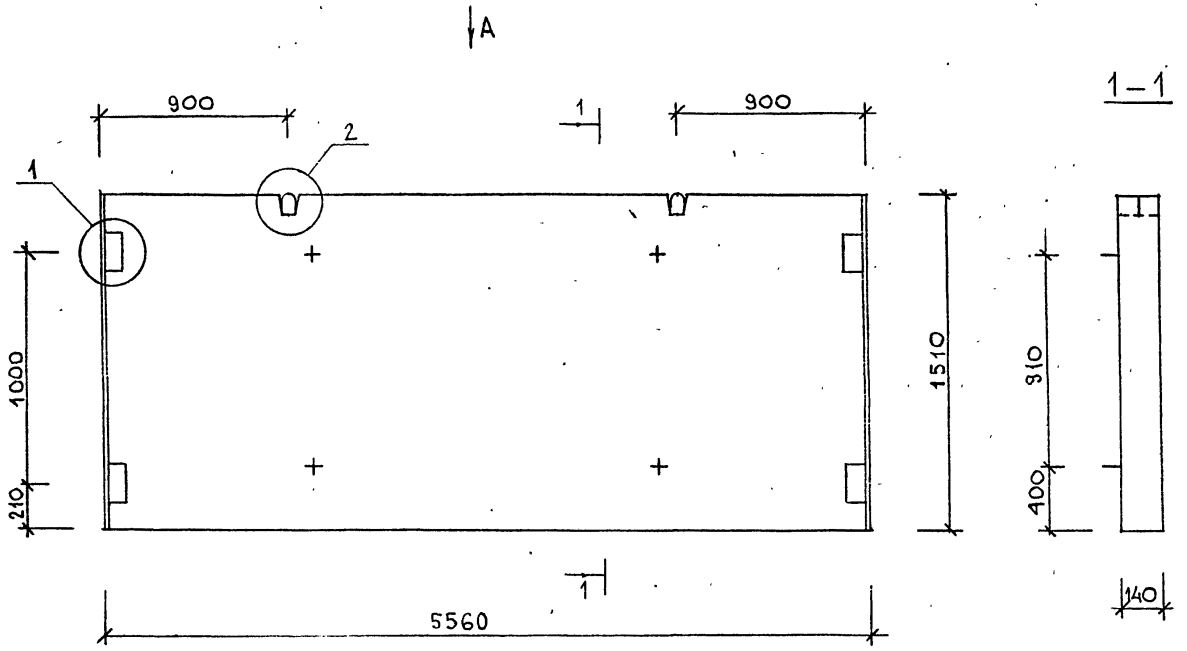

МАРКА ДИАФРАГМЫ	РАСХОД МАТЕРИАЛОВ			
	ТЯЖЕЛЫЙ БЕТОН КЛ.В20 М3	ДРЕВЕСИНА М3	СТАЛЬ КГ	МАССА Т
Д 56.15	1.175	—	84.50	2.94

ВИД А

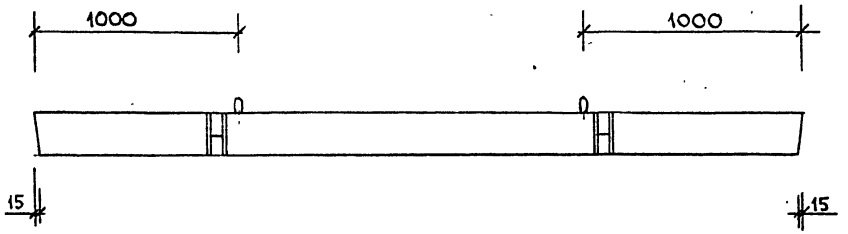

УЗЛЫ СМ.-К 35

НАЧ.ОТД.	ВОЛЫНСКИЙ	
ГЛ.НОТД.	ШАЦ	
ГЛ.СПЕЦ	КОЧИН	
ГЛ.СПЕЦ	ОСИНА	
РАЗРАБ	КАДЕЙКИНА	

1.020-1/87 . 4-3-К3

ДИАФРАГМА ЖЕСТКОСТИ

Д 56.15

СТАДИЯ	ЛИСТ	ЛИСТОВ
Р	1	3

ЦНИИП РЕКОНСТРУКЦИИ ГОРОДОВ

Ц00476 11

ФОРМАТ А3

ВЗАМ.ИНВ. | ПОДПИСЬ И ДАТА | ИНВ. ПОДЛ.

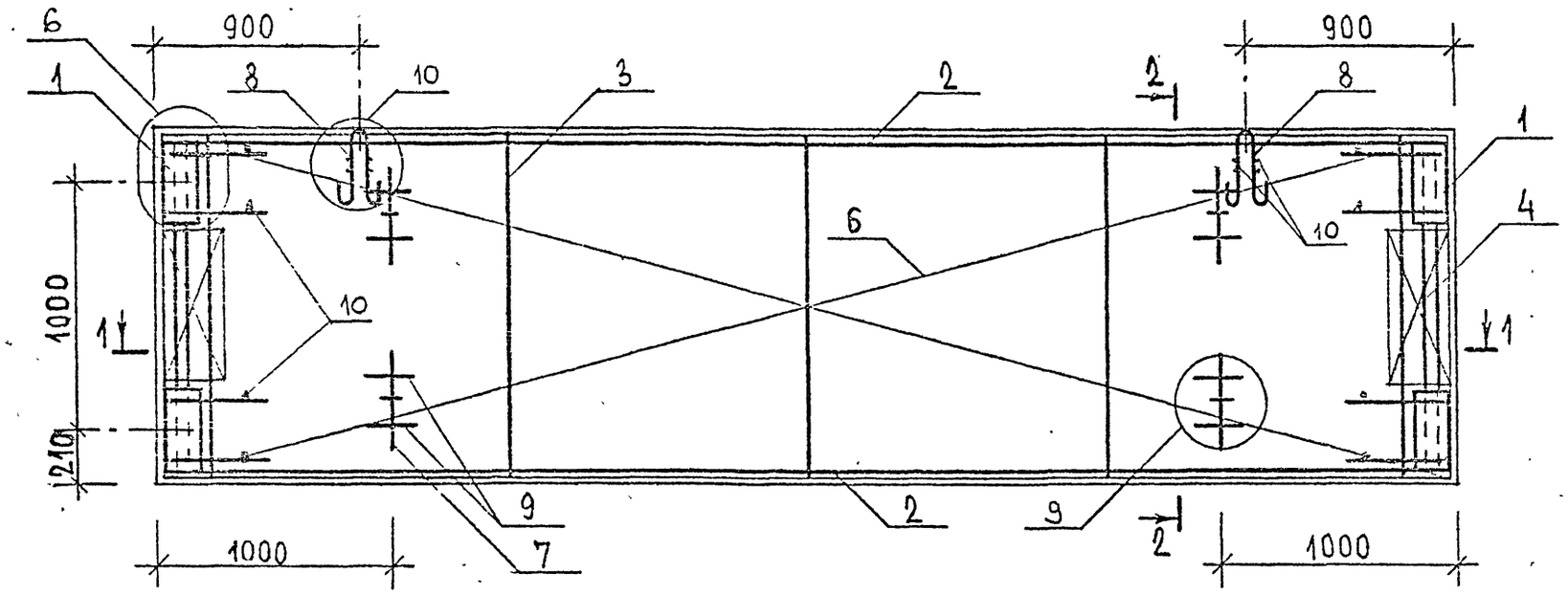

2 - 2

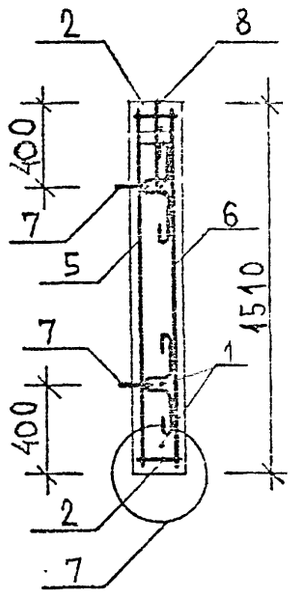

1 - 1

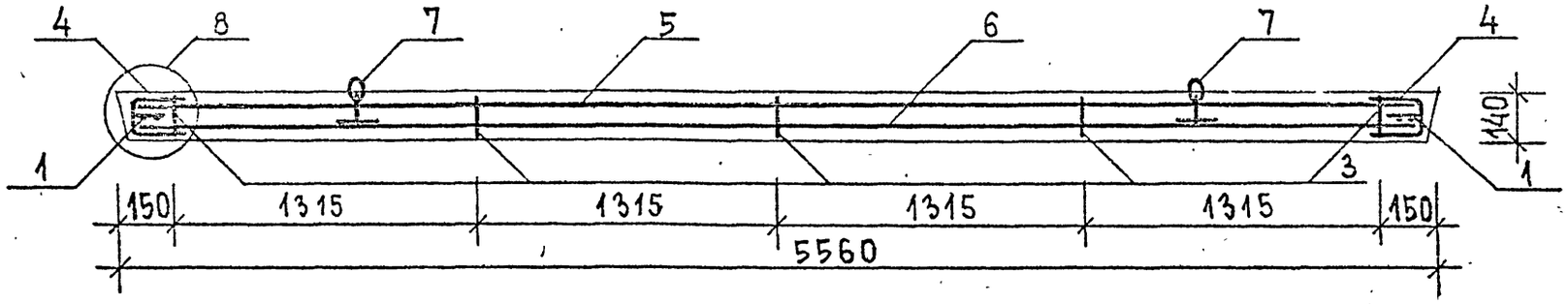

Инв. № подл. | Подпись и дата | Взам. инв. №

Марка	Поз.	Марка арматурного изделия	Кол.	Масса, кг		Обозначение документа
				1 шт.	Всего	
Д56.15	1	СМН-1	2	15.43	30.86	-К8
	2	КР-10	2	2.89	5.78	-К 11
	3	КР-8	5	0.84	4.20	-К 12
	4	КР-28	2	0.65	1.30	-К 19
	5	С-5	1	11.93	11.93	-К 29
	6	С-6	1	11.93	11.93	-К 29
	7	СПГ-4	4	2.80	11.20	-К 58
	8	СПВ-2	2	0.98	1.96	-К 53
	9	ϕ 20 A III, ℓ = 250	8	0.62	4.93	Б.ч
	10	ϕ 6 A III, ℓ = 120	16	0.03	0.43	Б.ч
				Итого:	84.50	

1. В графе „Обозначение документа" приведен номер документа по серии 1.020-1/87, выпуск 4-4.
2. Арматура класса А-III по ГОСТ 5781-82.

Инв. № подл. | Подпись и дата | Взам. инв. №

400476 13

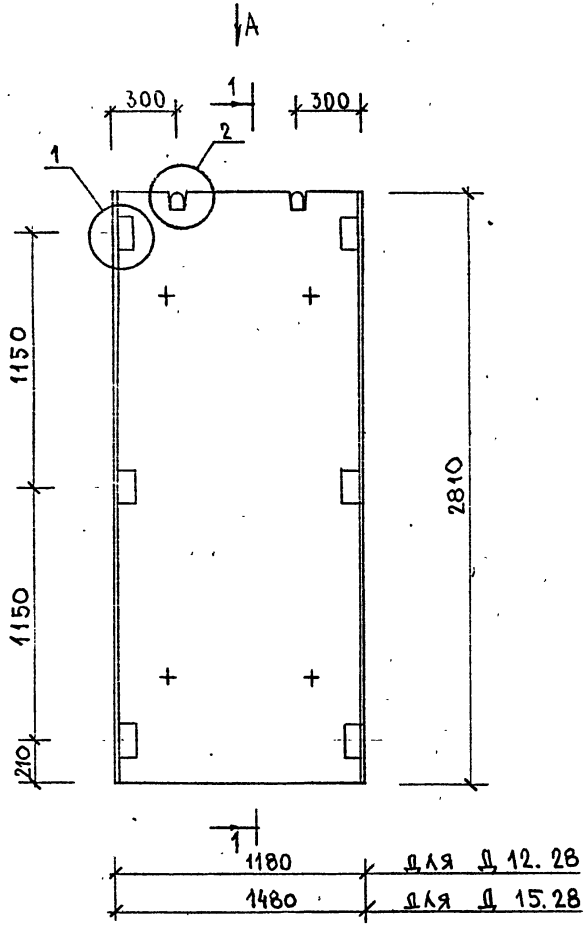

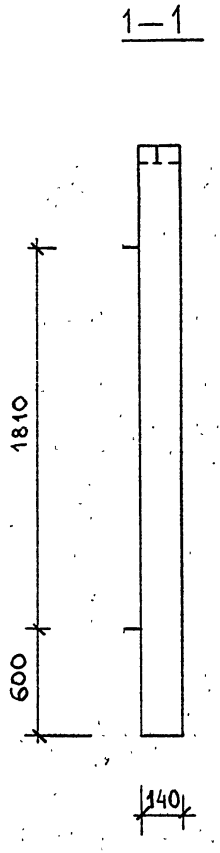

ВИД А

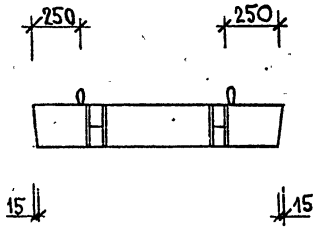

МАРКА ДИАФРАГМЫ	РАСХОД МАТЕРИАЛОВ			
	ТЯЖЕЛЫЙ БЕТОН КЛ.В20 М3	ДРЕВЕСИНА М3	СТАЛЬ КГ	МАССА Т
Д 12.28	0,464	—	76,90	1,16
Д 15.28	0,582	—	81,18	1,46

УЗЛЫ СМ.-К 35

НАЧ.ОТД.	ВОЛЫНСКИЙ	
ГЛ.ИНЖ.ОТД.	ШАЦ	
ГЛ.СПЕЦ	КОЧИН	
ГЛ.СПЕЦ	ОСИНА	
РАЗРАБ	КАДЕЙКИНА	

1.020-1/87. 4-3-К4

ДИАФРАГМА ЖЕСТКОСТИ

Д 12.28, Д 15.28

СТАДИЯ	ЛИСТ	ЛИСТОВ
Р	1	3

ЦНИИП РЕКОНСТРУКЦИИ ГОРОДОВ

ИНВ. ПОДЛ. | ПОДПИСЬ И ДАТА | ВЗАМ.ИНВ.

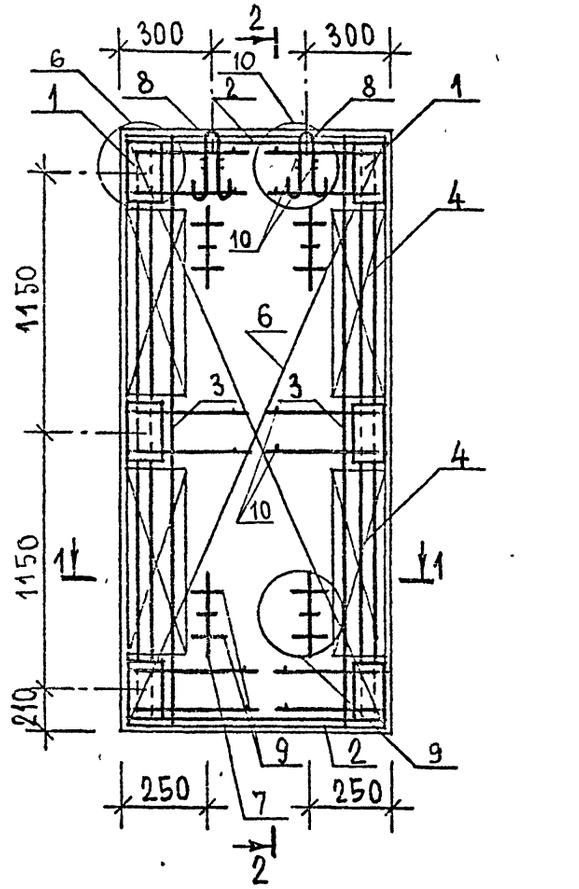

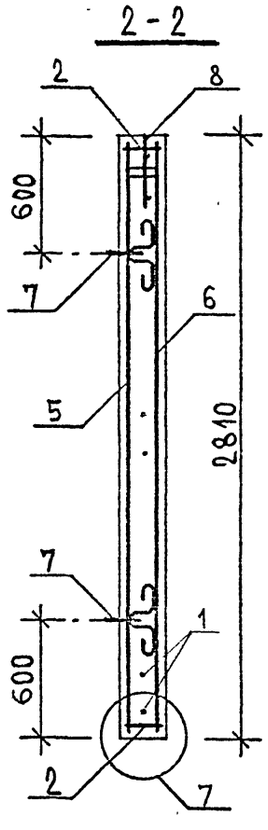

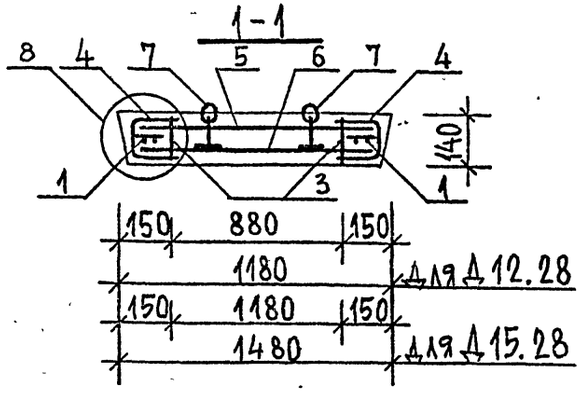

Инв. № подл. | Подпись и дата | Взам. инв. №

1.020-1/87 . 4-3 - К4

Лист 2

Марка	Поз.	Марка арматурного изделия	Кол.	Масса, кг		Обозначение документа
				1 шт.	Всего	
Д12.28	1	СМН-2	2	25.30	50.60	-К 8
	2	КР-11	2	0.63	1.26	-К 12
	3	КР-12	2	1.58	3.16	-К 13
	4	КР-29	4	0.73	2.92	-К 19
	5	С-7	1	3.90	3.90	-К 30
	6	С-8	1	3.90	3.90	-К 30
	7	СПГ-1	4	1.16	4.64	-К 55
	8	СПВ-1	2	0.61	1.22	-К 53
	9	ф 20 AIII, ℓ=250	8	0.62	4.93	Б Ч
	10	ф 6 AIII, ℓ=120	20	0.03	0.53	Б.Ч
		Итого:			76.90	

Марка	Поз.	Марка арматурного изделия	Кол.	Масса, кг		Обозначение документа
				1 шт.	Всего	
Д15.28	1	СМН-2	2	25.30	50.60	-К 8
	2	КР-16	2	0.82	1.64	-К 12
	3	КР-12	2	1.58	3.16	-К 13
	4	КР-29	4	0.73	2.92	-К 30
	5	С-9	1	5.09	5.09	-К 30
	6	С-10	1	5.09	5.09	-К 30
	7	СПГ-2	4	1.54	6.16	-К 56
	8	СПВ-1	2	0.61	1.22	-К 53
	9	ф 20 AIII, ℓ=250	8	0.62	4.93	Б Ч
	10	ф 6 AIII, ℓ=120	20	0.03	0.53	Б.Ч
		Итого:			81.18	

1. В графе „Обозначение документа" приведен номер документа по серии 1.020-1/87, выпуск 4-4.
2. Арматура класса А-III по ГОСТ 5781-82.

Инв. № подл. | Подпись и дата | Взам. инв. №

Ц00496 16

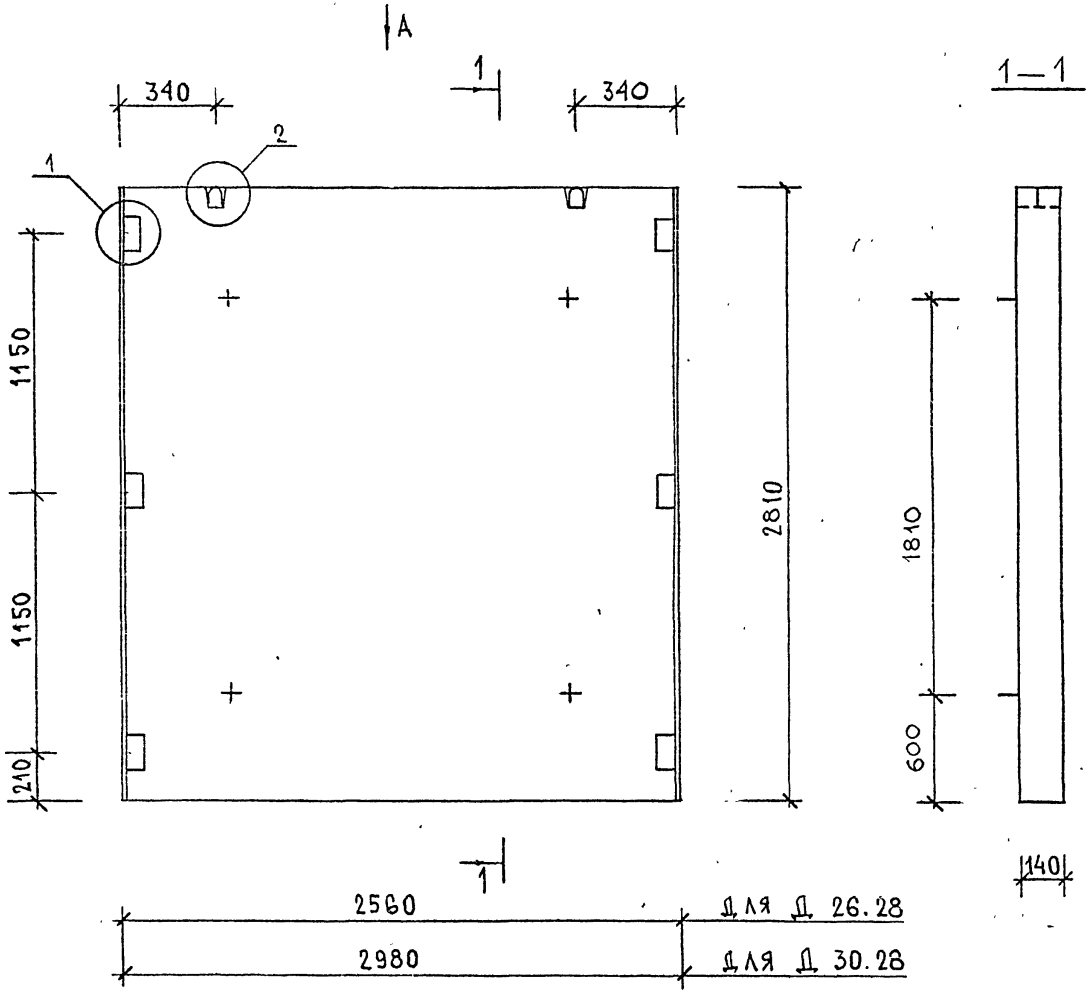

МАРКА ДИАФРАГМЫ	РАСХОД МАТЕРИАЛОВ			МАССА
	ТЯЖЕЛЫЙ БЕТОН КЛ.В20 М3	ДРЕВЕСИНА М3	СТАЛЬ КГ	Т
Д. 26.28	1.007	—	96.22	2.52
Д. 30.28	1.172	—	103.10	2.93

УЗЛЫ СМ. К35

ВИД А

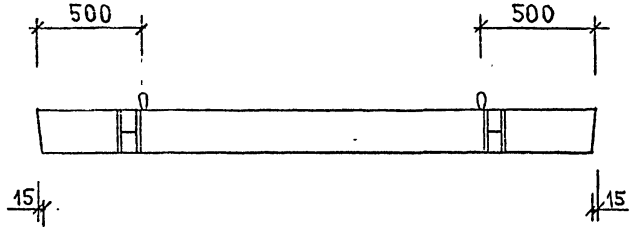

НАЧ.ОТД.	ВОЛЬНСКИЙ		
ГЛ.НИК.ОТД.	ШАЦ		
ГЛ.СПЕЦ	КОЧИН		
ГЛ.СПЕЦ	ОСИНА		
РАЗРАБ	КАДЕЙКИНА		

1.020-1/87 . 4-3-К5

ДИАФРАГМА ЖЕСТКОСТИ

Д. 26.28, Д. 30.28

СТАДИЯ	ЛИСТ	ЛИСТОВ
Р	1	3

ЦНИИП РЕКОНСТРУКЦИИ ГОРОДОВ

Ц00476 17

ФОРМАТ А3

ИНВ. ПОДЛ. | ПОДПИСЬ И ДАТА | ВЗАМ.ИНВ.

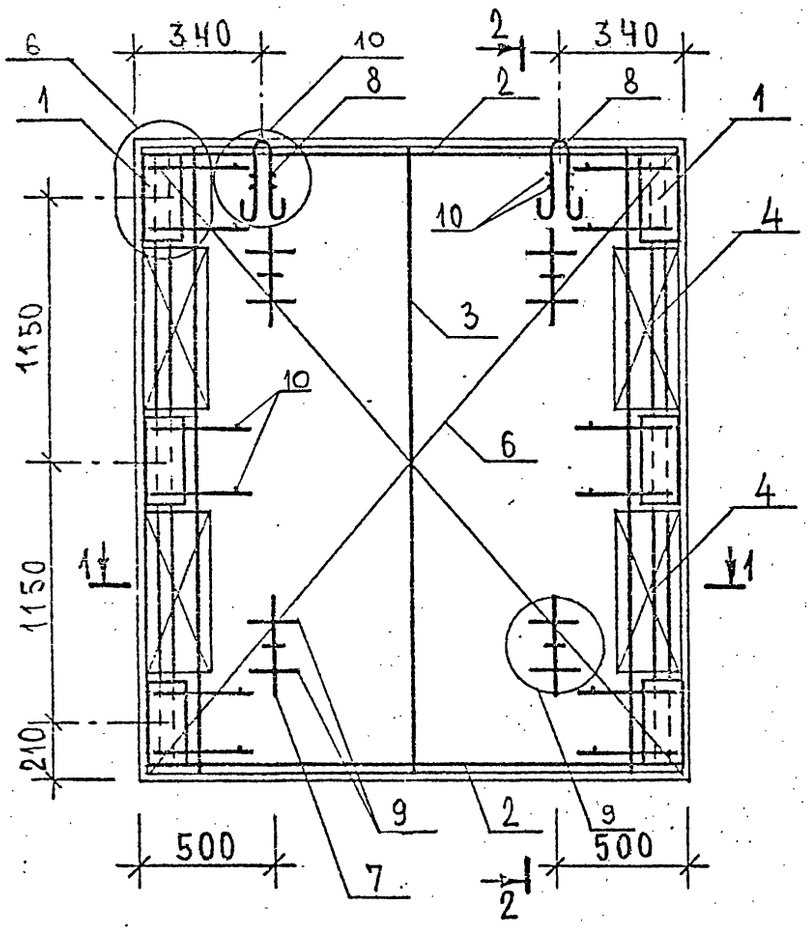

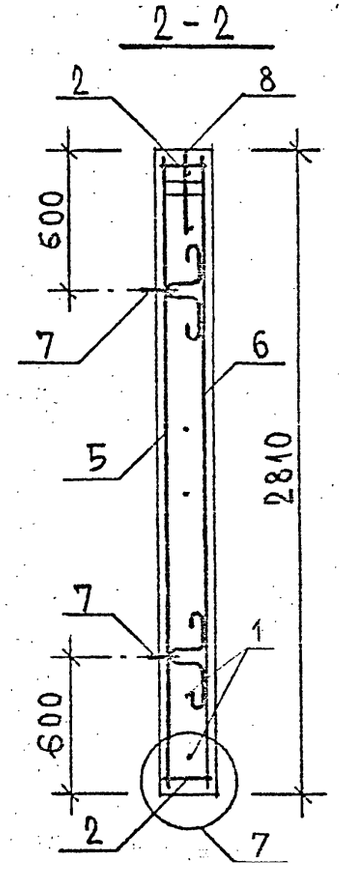

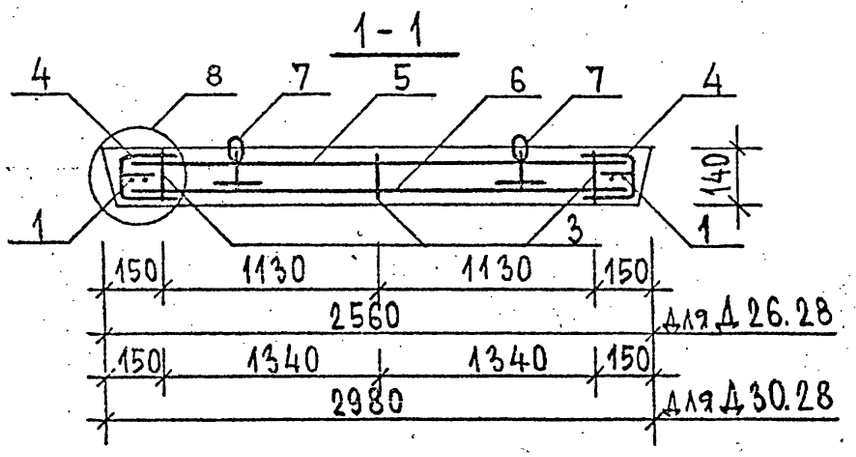

Инв. № подл. | Подпись и дата | Взам. инв. №

1.020-1/87 . . 4-4 - К5

Лист 2

Ц00476 18

Марка	Поз.	Марка арматурного изделия	Кол.	Масса, кг		Обозначение документа
				1 шт.	Всего	
Д26.28	1	СМН-2	2	25.30	50.60	-К 8
	2	КР-7	2	1.43	2.86	-К 11
	3	КР-12	3	1.58	4.74	-К 13
	4	КР-29	4	0.73	2.92	-К 19
	5	С-11	1	9.92	9.92	-К 31
	6	С-12	1	9.92	9.92	-К 31
	7	СПГ-3	4	2.00	8.00	-К 57
	8	СПВ-2	2	0.98	1.96	-К 53
	9	ф 20 AIII, ℓ=250	8	0.62	4.93	Б.ч
	10	ф 6 AIII, ℓ=120	20	0.03	0.53	Б.ч
		Итого:			96.22	

Марка	Поз.	Марка арматурного изделия	Кол.	Масса, кг		Обозначение документа
				1 шт.	Всего	
Д30.28	1	СМН-2	2	25.30	50.60	-К 8
	2	КР-9	2	1.67	3.34	-К 11
	3	КР-12	3	1.58	4.74	-К 13
	4	КР-29	4	0.73	2.92	-К 19
	5	С-13	1	11.52	11.52	-К 31
	6	С-14	1	11.52	11.52	-К 31
	7	СПГ-4	4	2.80	11.20	-К 58
	8	СПВ-2	2	0.98	1.96	-К 53
	9	ф 20 AIII, ℓ=250	8	0.62	4.93	Б.ч
	10	ф 6 AIII, ℓ=120	20	0.03	0.53	Б.ч
		Итого:			103.10	

1. В графе „Обозначение документа" приведен номер документа по серии 1.020-1/87, выпуск 4-4.
2. Арматура класса A-III по ГОСТ 5781-82.

Инв. № подл. | Подпись и дата | Взам. инв. №

400476 19

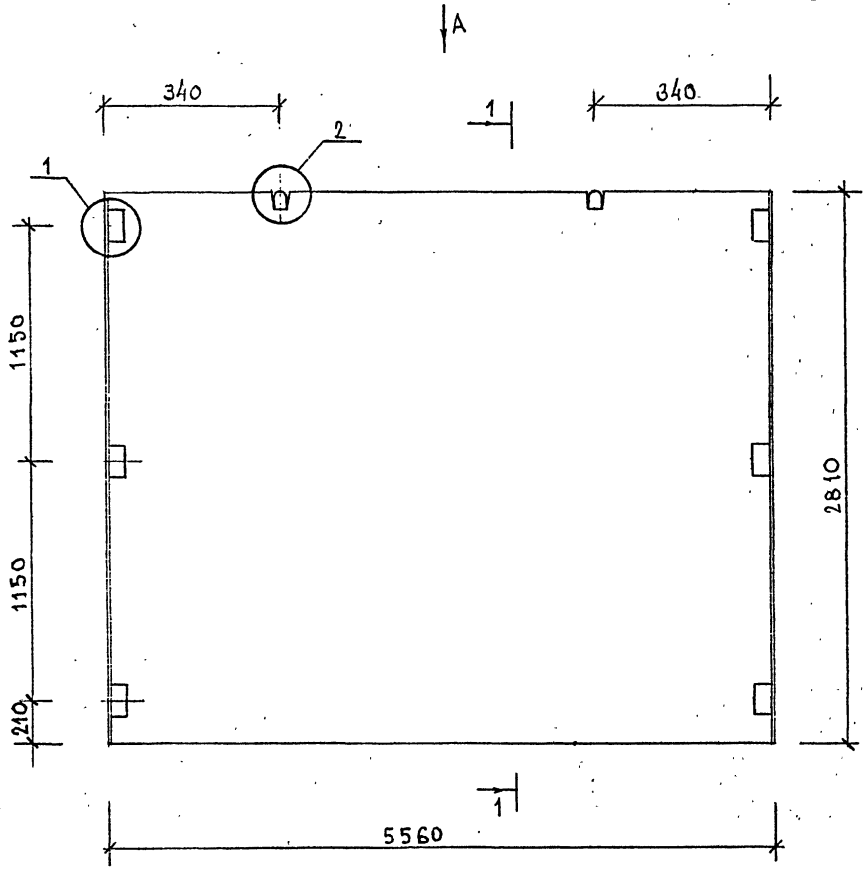

МАРКА ДИАФРАГМЫ	РАСХОД МАТЕРИАЛОВ			МАССА Т
	ТЯЖЕЛЫЙ БЕТОН КЛ.В20 М3	ДРЕВЕСИНА М3	СТАЛЬ КГ	
Д. 56. 28	2.187	—	117.06	5.47

УЗЛЫ СМ.-К 35

ВИД А

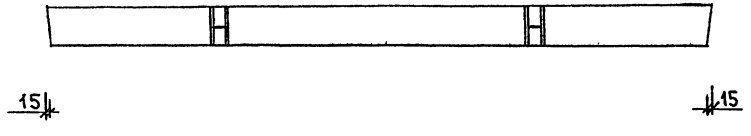

НАЧ.ОТД.	ВОЛЫНСКИЙ		
ГЛ.НАЧ.ОТД.	ШАЦ		
ГЛ.СПЕЦ	КОЧИН		
ГЛ.СПЕЦ	ОСИНА		
/РАЗРАБ	КАДЕЙКИНА		

1.020-1/87. 4-3-К6

ДИАФРАГМА ЖЕСТКОСТИ

Д. 56. 28

СТАДИЯ	ЛИСТ	ЛИСТОВ
Р	1	3

ЦНИИП РЕКОНСТРУКЦИИ ГОРОДОВ

ВЗАМ.ИНВ. | ПОДПИСЬ И ДАТА | ИНВ. ПОДЛ.

400496 20

ФОРМАТ А3

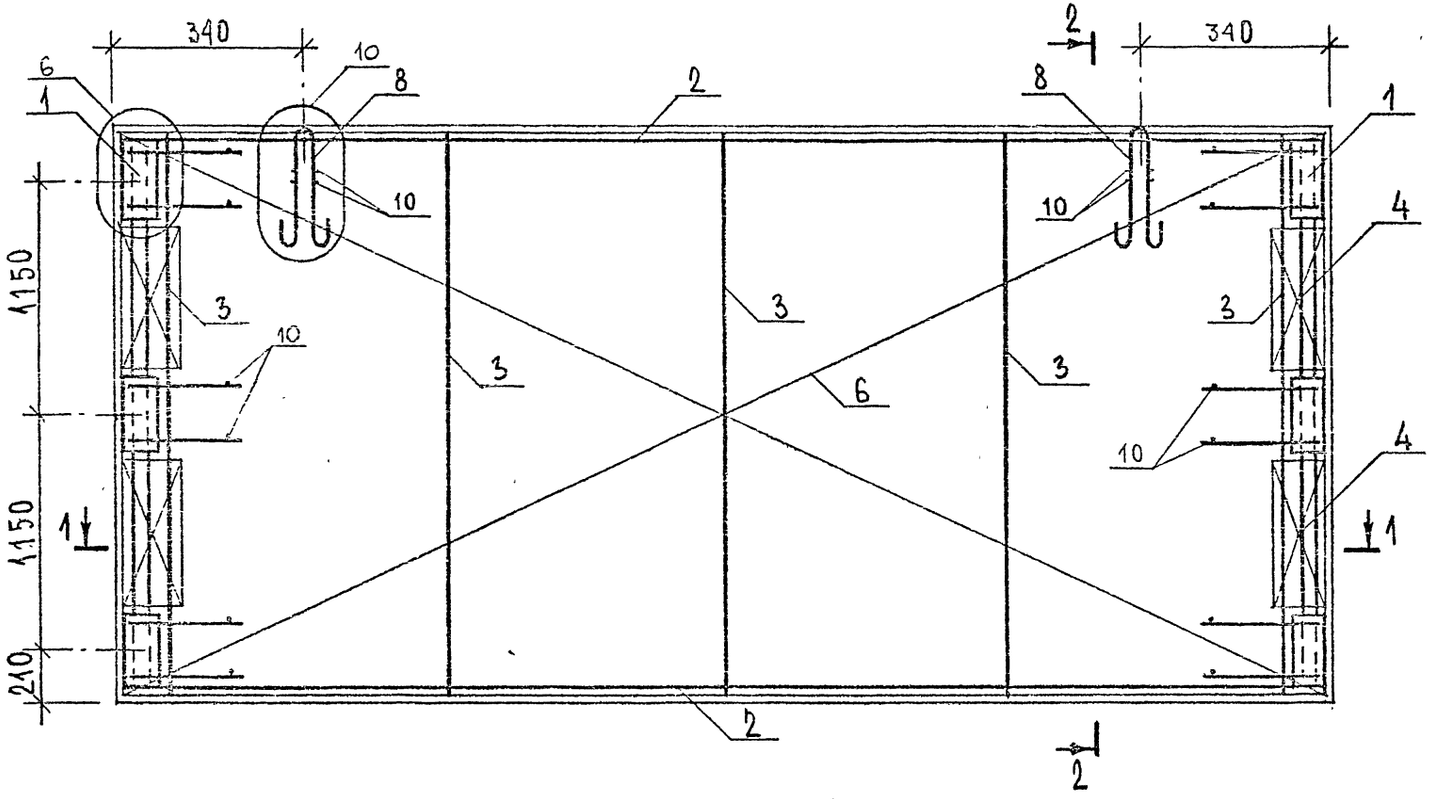

2 - 2

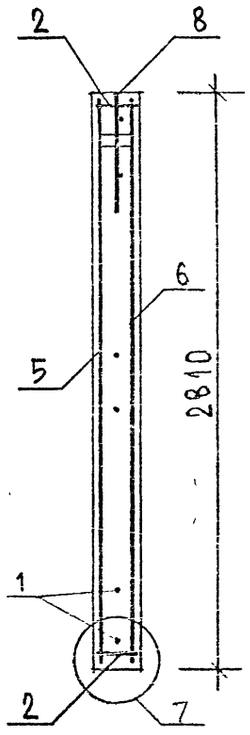

1 - 1

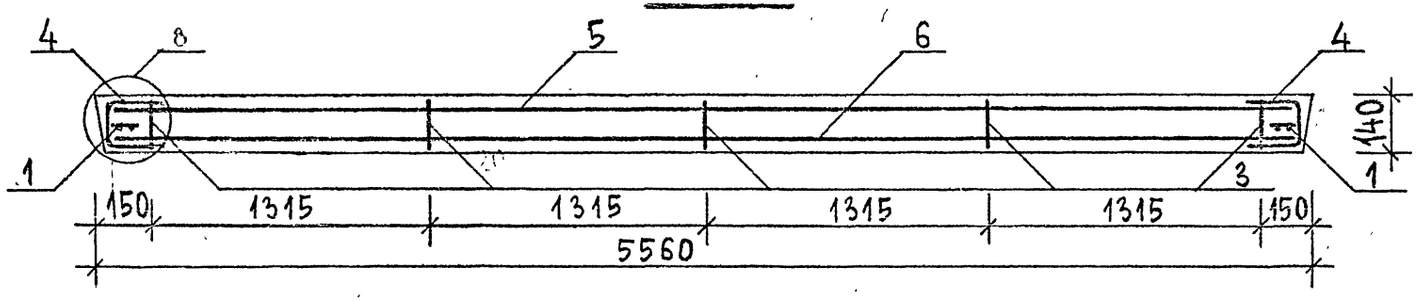

Инв.№ подл. | Подпись и дата | Взам. инв.№

400476 21

Марка	Поз.	Марка арматурного изделия	Кол.	Масса, кг		Обозначение документа
				1 шт.	Всего	
Д56.28	1	СМН-2	2	25.30	50.60	-К 8
	2	КР-10	2	2.89	5.78	-К 11
	3	КР-12	5	1.58	7.90	-К 13
	4	КР-29	4	0.73	2.92	-К 19
	5	С-15	1	21.58	21.58	-К 31
	6	С-16	1	21.58	21.58	-К 31
	8	СПВ-5	2	3.18	6.36	-К 54
	10	ф6 AIII, ℓ=120	20	0.03	0.53	Б.Ч
	Итого: 117.06					

1. В графе „Обозначение документа" приведен номер документа по серии 1.020-1/87, выпуск 4-4.
2. Арматура класса A-III по ГОСТ 5781-82.

Инв. № подл. | Подпись и дата | Взам. инв. №

400476 22

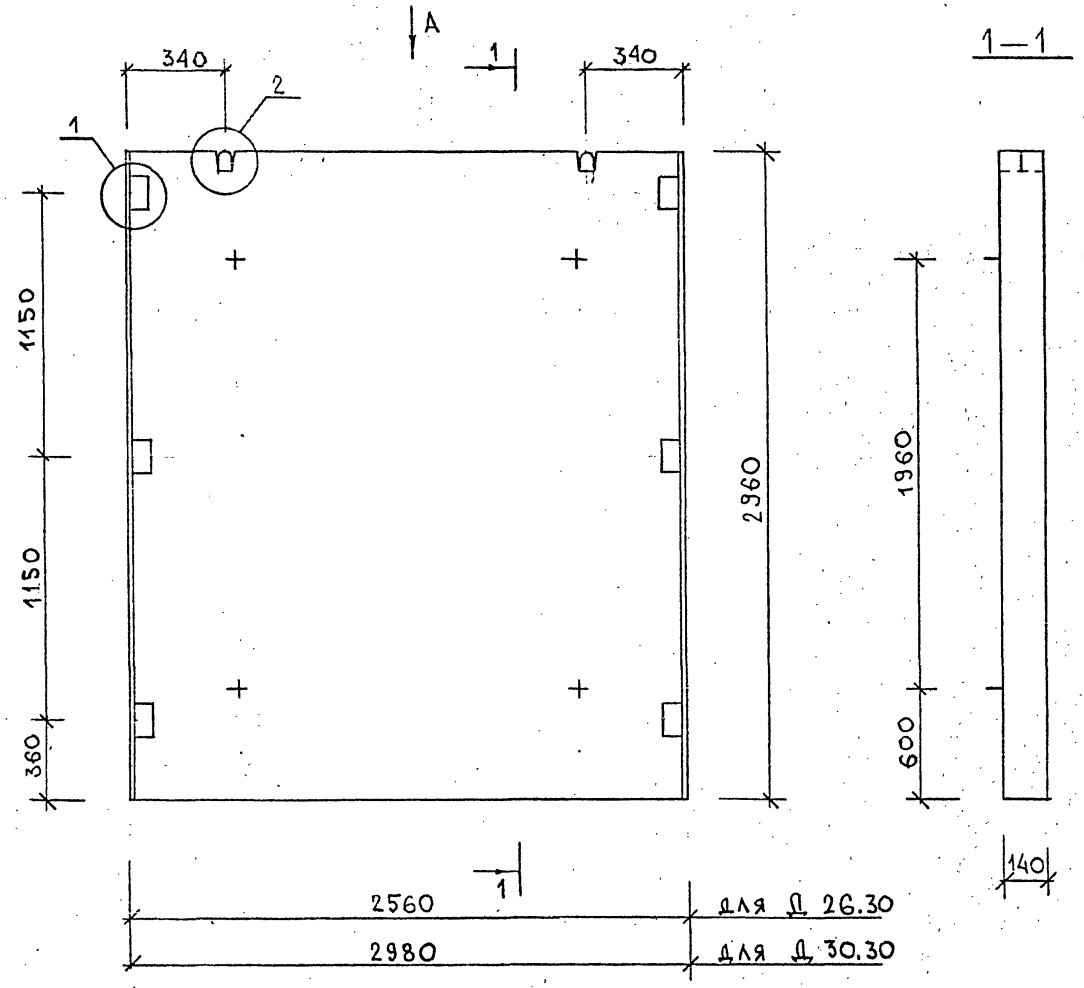

ВИД А

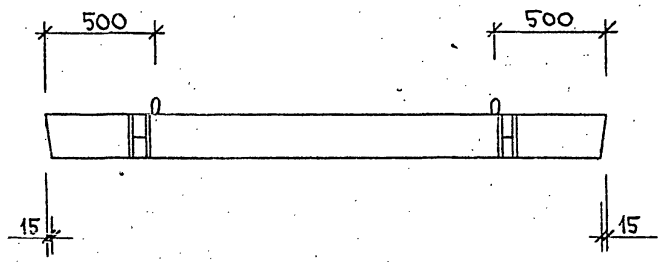

МАРКА ДИАФРАГМЫ	РАСХОД МАТЕРИАЛОВ			МАССА
	ТЯЖЕЛЫЙ БЕТОН КЛ.В20 М3	ДРЕВЕСИНА М3	СТАЛЬ КГ	Т
Д 26.30	1.061	—	104.07	2.65
Д 30.30	1.235	—	112.13	3.09

УЗЛЫ СМ.-К 35

НАЧ.ОТД.	ВОЛЬЯНСКИЙ	
ГЛИНЖ.ОТД.	ШАЦ	
ГЛ.СПЕЦ	КОЧИН	
ГЛ.СПЕЦ	ОСИНА	
РАЗРАБ	КАДЕРКИНА	

1.020-1/87 . 4-3-К7

ДИАФРАГМА ЖЕСТКОСТИ

Д 26.30 , Д 30.30

СТАДИЯ	ЛИСТ	ЛИСТОВ
Р	1	3

ЦНИИП РЕКОНСТРУКЦИИ ГОРОДОВ

400476 23

ИНВ. ПОДЛ.	ПОДПИСЬ И ДАТА	ВЗАМ.ИНВ.

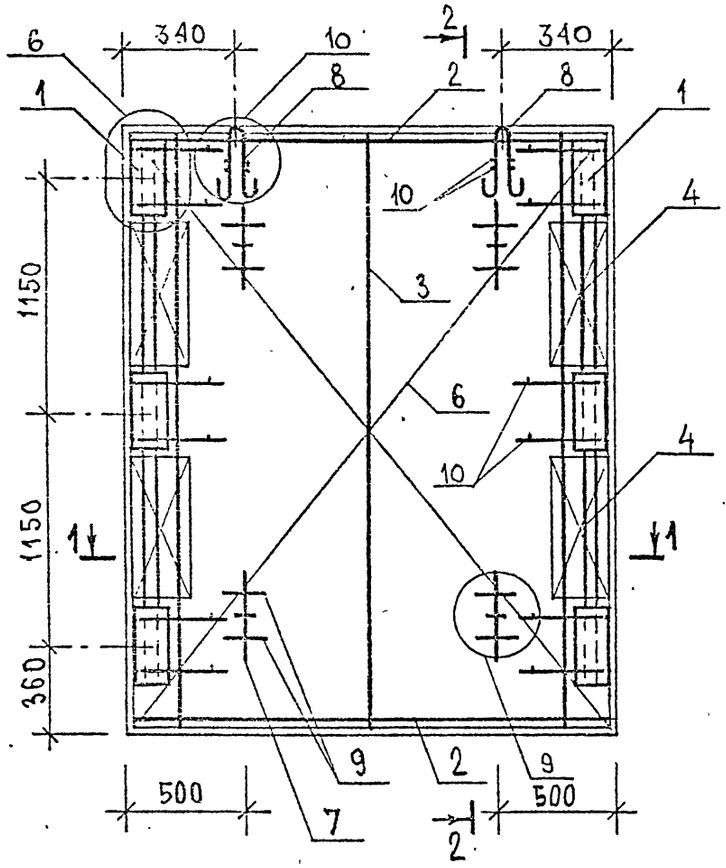

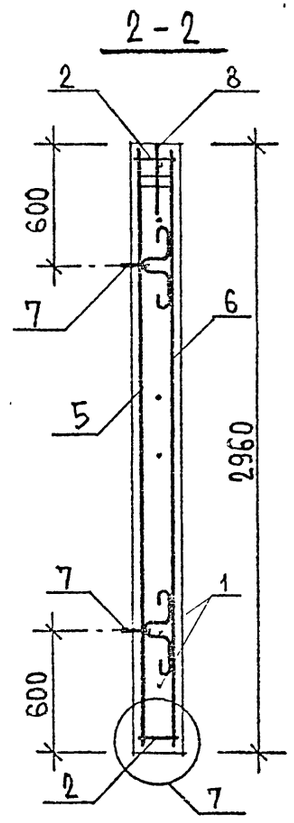

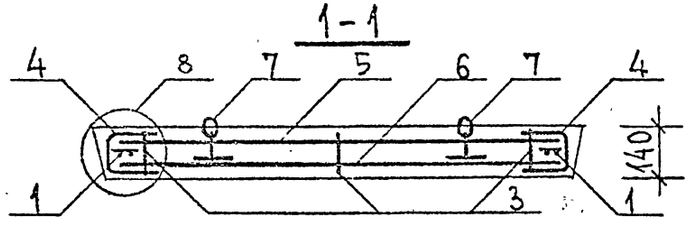

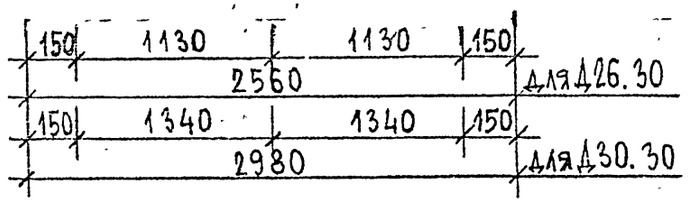

Инв. № подл. | Подпись и дата | Взам. инв. №

1.020-1/87 . . 4-3 - К7

Лист 2

400476 24

Марка	Поз.	Марка арматурного изделия	Кол.	Масса, кг		Обозначение документа
				1 шт.	Всего	
Д26.30	1	СМН-2	2	25.30	50.60	-К 8
	2	КР-7	2	1.43	2.86	-К 11
	3	КР-13	3	1.67	5.01	-К 14
	4	КР-29	4	0.73	2.92	-К 19
	5	С-17	1	13.71	13.71	-К 32
	6	С-18	1	13.71	13.71	-К 32
	7	СПГ-3	4	2.00	8.00	-К 57
	8	СПВ-2	2	0.98	1.96	-К 53
	9	ф 20 А-III, ℓ=250	8	0.62	4.93	Б.Ч
	10	ф 6 А-III, ℓ=120	20	0.03	0.53	Б.Ч
		Итого:			104.07	

Марка	Поз.	Марка арматурного изделия	Кол.	Масса, кг		Обозначение документа
				1 шт.	Всего	
Д30.30	1	СМН-2	2	25.30	50.60	-К 8
	2	КР-9	2	1.67	3.34	-К 11
	3	КР-13	3	1.67	5.01	-К 14
	4	КР-29	4	0.73	2.92	-К 19
	5	С-19	1	15.90	15.90	-К 32
	6	С-20	1	15.90	15.90	-К 32
	7	СПГ-4	4	2.80	11.20	-К 58
	8	СПВ-2	2	0.98	1.96	-К 53
	9	ф 20 А-III, ℓ=250	8	0.62	4.93	Б.Ч
	10	ф 6 А-III, ℓ=120	20	0.03	0.53	Б.Ч
		Итого:			112.13	

1. В графе „Обозначение документа" приведен номер документа по серии 1.020-1/87, выпуск 4-4.
2. Арматура класса А-III по ГОСТ 5781-82.

Инв. № подл. | Подпись и дата | Взам. инв. №

Ц00476 25

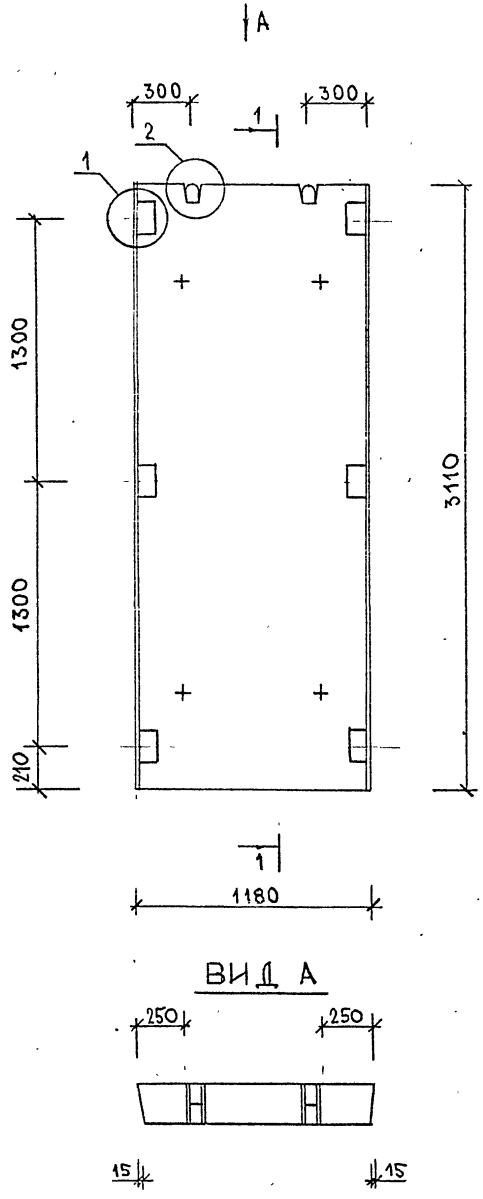

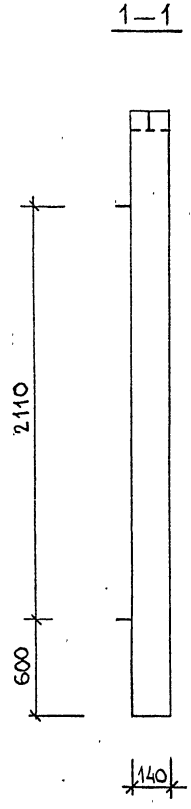

ВИД А

МАРКА ДИАФРАГМЫ	РАСХОД МАТЕРИАЛОВ			МАССА
	ТЯЖЕЛЫЙ БЕТОН КЛ.В20 М3	ДРЕВЕСИНА М3	СТАЛЬ КГ	Т
Д 12.31	0.514	—	83.80	1.29

УЗЛЫ СМ.-К 35

НАЧ.ОТД.	ВОЛЬНСКИЙ	
ГЛИНЖ.ОТД.	ШАЦ	
ГЛ.СПЕЦ	КОЧИН	
ГЛ.СПЕЦ	ОСИНА	
РАЗРАБ	КАДЕЙКИНА	

1.020-1/87. 4-3-К8

ДИАФРАГМА ЖЕСТКОСТИ

Д 12.31

СТАДИЯ	ЛИСТ	ЛИСТОВ
Р	1	3

ЦНИИП РЕКОНСТРУКЦИИ ГОРОДОВ

Ц00476

ФОРМАТ А3

ВЗАМ.ИНВ. | ПОДПИСЬ И ДАТА | ИНВ. ПОДЛ.

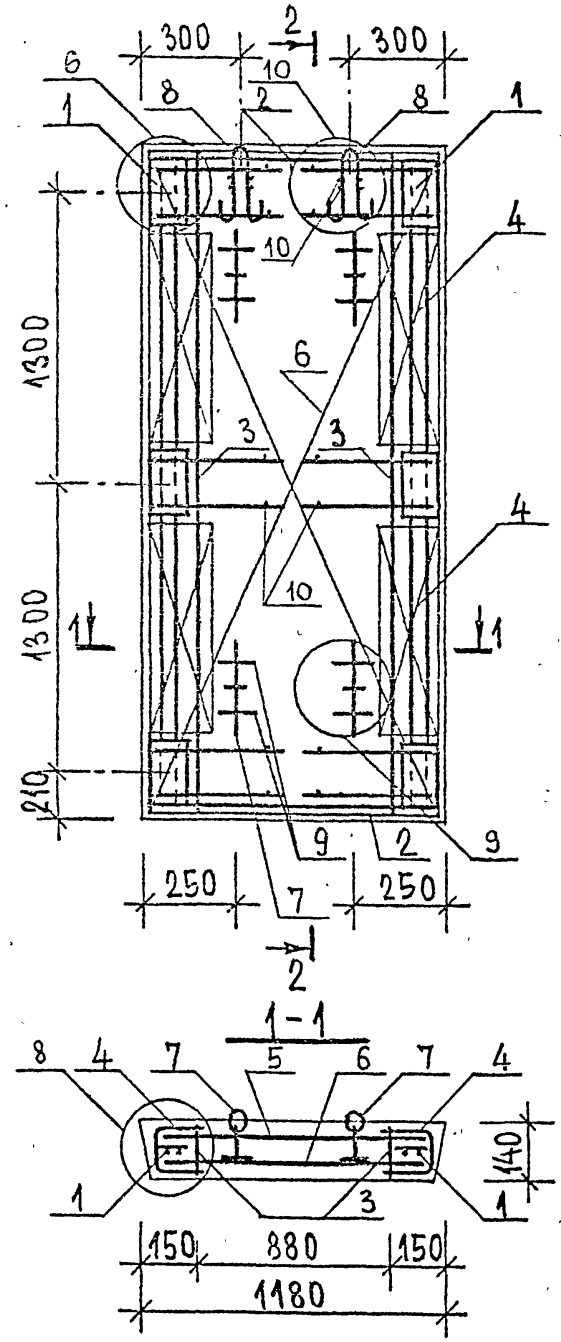

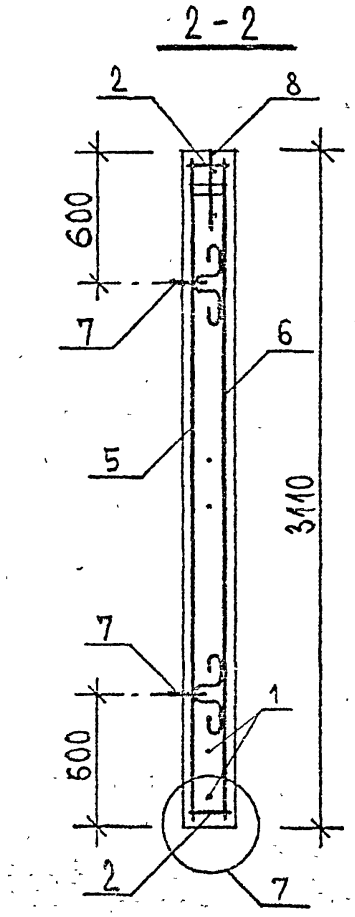

Инв. № подл. | Подпись и дата | Взам. инв. №

Марка	Поз.	Марка арматурного изделия	Кол.	Масса, кг		Обозначение документа
				1 шт.	Всего	
Д.12.31	1	СМН-3	2	26.29	52.58	-К 8
	2	КР-11	2	0.63	1.26	-К 12
	3	КР-14	2	1.76	3.52	-К 14
	4	КР-30	4	0.83	3.32	-К 19
	5	С-21	1	5.84	5.84	-К 33
	6	С-22	1	5.84	5.84	-К 33
	7	СПГ-1	4	1.16	4.64	-К 55
	8	СПВ-1	2	0.61	1.22	-К 53
	9	ϕ 20 AIII, ℓ=250	8	0.62	4.93	Б.Ч
	10	ϕ 6 AIII, ℓ=120	20	0.03	0.53	Б.Ч
				итого:	83.80	

1. В графе „Обозначение документа" приведен номер документа по серии 1.020-1/87, выпуск 4-4.
2. Арматурара класса A-III по ГОСТ 5781-82.

Инв.№ подл. | Подпись и дата | Взам. инв.№

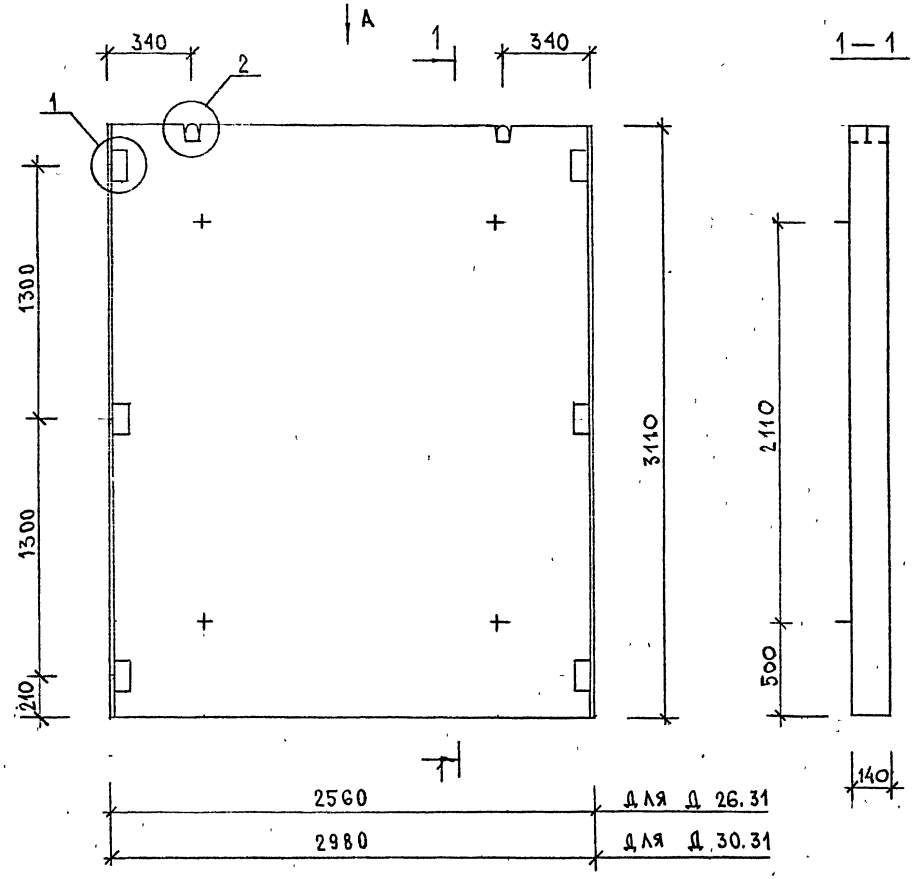

МАРКА ДИАФРАГМЫ	РАСХОД МАТЕРИАЛОВ			МАССА Т
	ТЯЖЕЛЫЙ БЕТОН КЛ.В20 М3	ДРЕВЕСИНА М3	СТАЛЬ КГ	
Д 26.31	1.115	—	108.56	2.79
Д 30.31	1.297	—	118.08	3.24

УЗЛЫ СМ.-К 35

ВИД А

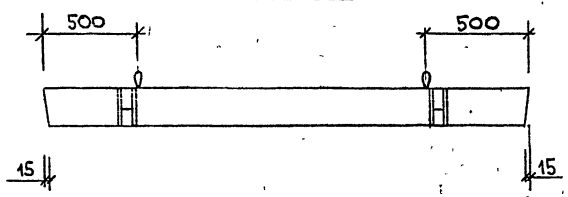

НАЧ.ОТД.	ВОЛЫНСКИЙ		
ГЛ.НК.ОТД.	ШАЦ		
ГЛ.СПЕЦ	КОЧИН		
ГЛ.СПЕЦ	ОСИНА		
РАЗРАБ	КАДЕЙКИНА		

1.020-1/87. 4-3-К9

ДИАФРАГМА ЖЕСТКОСТИ Д 26.31, Д 30.31

СТАДИЯ	ЛИСТ	ЛИСТОВ
Р	1	3

ЦНИИП РЕКОНСТРУКЦИИ ГОРОДОВ

Инв. подл. | Подпись и дата | Взам.инв.

400476 29

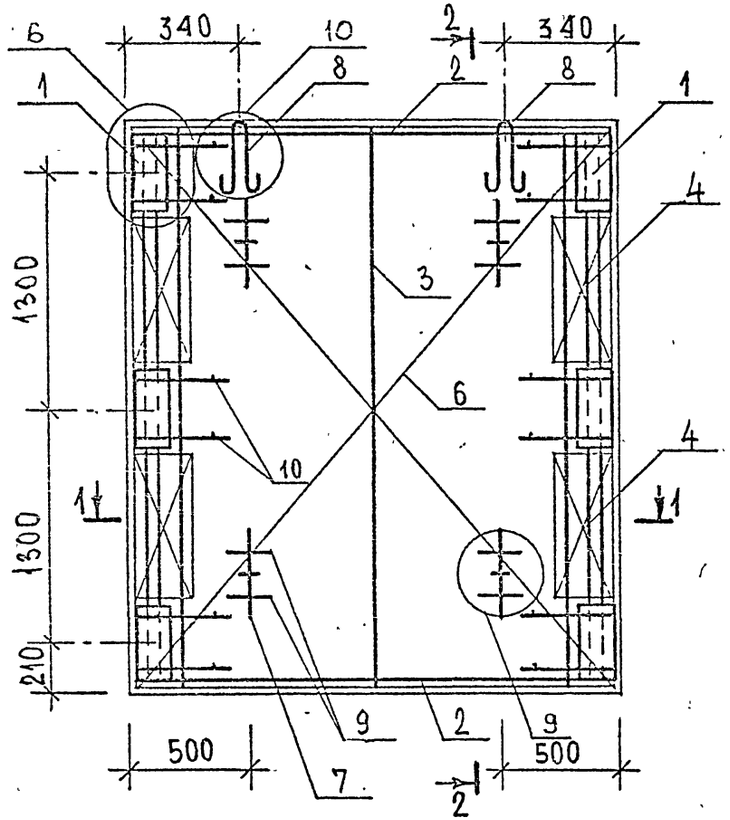

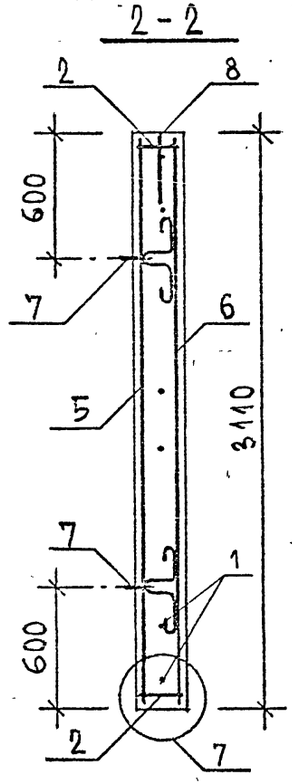

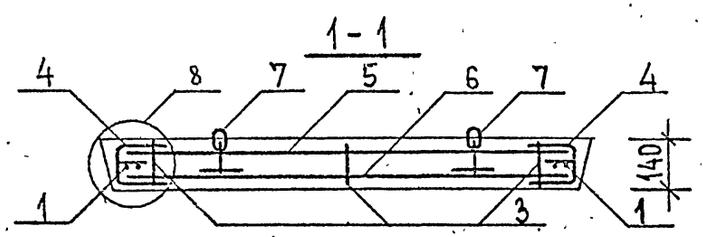

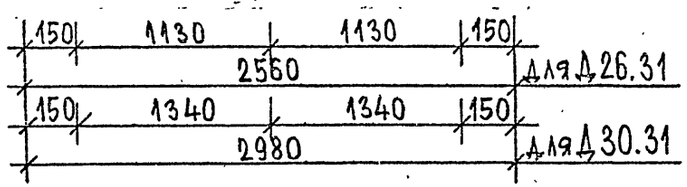

Инв. № подл.	Подпись и дата	Взам. инв. №

1.020-1/87 . 4-3 - К9

Лист 2

Марка	Поз.	Марка арматурного изделия	Кол.	Масса, кг		Обозначение документа
				1 шт.	Всего	
Д26.31	1	СМН-3	2	26.29	52.58	-К 8
	2	КР-7	2	1.43	2.86	-К 11
	3	КР-14	3	1.76	5.28	-К 14
	4	КР-30	4	0.83	3.32	-К 19
	5	С-23	1	14.50	14.50	-К 34
	6	С-24	1	14.50	14.50	-К 34
	7	СПГ-3	4	2.00	8.00	-К 57
	8	СПВ-2	2	0.98	1.96	-К 53
	9	⌀20 AIII, ℓ=250	8	0.62	4.93	Б.Ч
	10	⌀6 AIII, ℓ=120	20	0.03	0.53	Б.Ч
		Итого:			108.56	

Марка	Поз.	Марка арматурного изделия	Кол.	Масса, кг		Обозначение документа
				1 шт.	Всего	
Д30.15	1	СМН-3	2	26.29	52.58	-К 8
	2	КР-9	2	1.67	3.34	-К 11
	3	КР-14	3	1.76	5.28	-К 14
	4	КР-30	4	0.83	3.32	-К 19
	5	С-25	1	16.81	16.81	-К 34
	6	С-26	1	16.81	16.81	-К 34
	7	СПГ-4	4	2.80	11.20	-К 58
	8	СПВ-3	2	1.59	3.18	-К 54
	9	⌀20 AIII, ℓ=250	8	0.62	4.93	Б.Ч
	10	⌀6 AIII, ℓ=120	20	0.03	0.53	Б.Ч
		Итого:			118.08	

1. В графе „Обозначение документа" приведен номер документа по серии 1.020-1/87, выпуск 4-4.
2. Арматура класса A-III по ГОСТ 5781-82.

Инв. № подл. | Подпись и дата | Взам. инв. №

400476 31

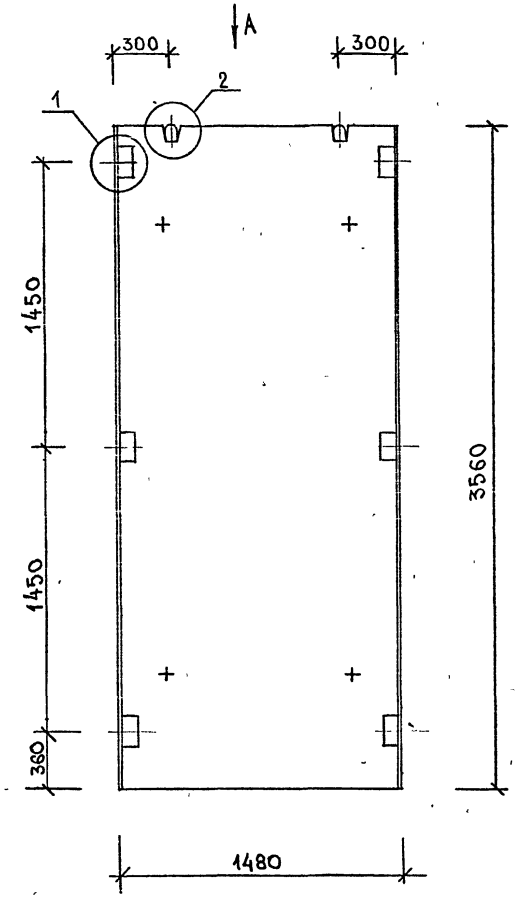

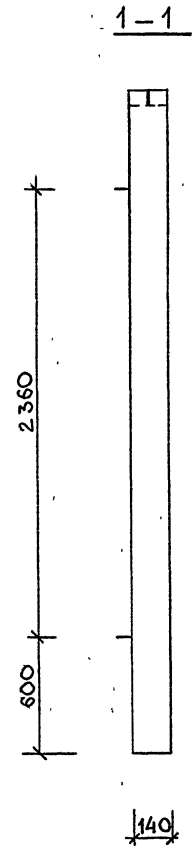

МАРКА ДИАФРАГМЫ	РАСХОД МАТЕРИАЛОВ			МАССА Т
	ТЯЖЕЛЫЙ БЕТОН КЛ.В20 М3	ДРЕВЕСИНА М3	СТАЛЬ КГ	
Д. 15.36	0.738	—	103.62	1.85

УЗЛЫ СМ.-К 35

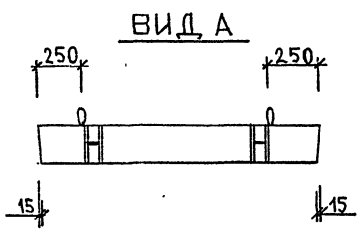

НАЧ.ОТД.	ВОЛЬНСКИЙ		
ГЛ.НАЧ.ОТД.	ШАЦ		
ГЛ.СПЕЦ	КОЧИН		
ГЛ.СПЕЦ	ОСИНА		
РАЗРАБ	КАДЕЙКИНА		

1.020-1/87. 4-3-К10

ДИАФРАГМА ЖЕСТКОСТИ

Д. 15.36

СТАДИЯ	ЛИСТ	ЛИСТОВ
Р	1	3

ЦНИИП РЕКОНСТРУКЦИИ ГОРОДОВ

ИНВ. ПОДЛ. | ПОДПИСЬ И ДАТА | ВЗАМ.ИНВ.

400476 32

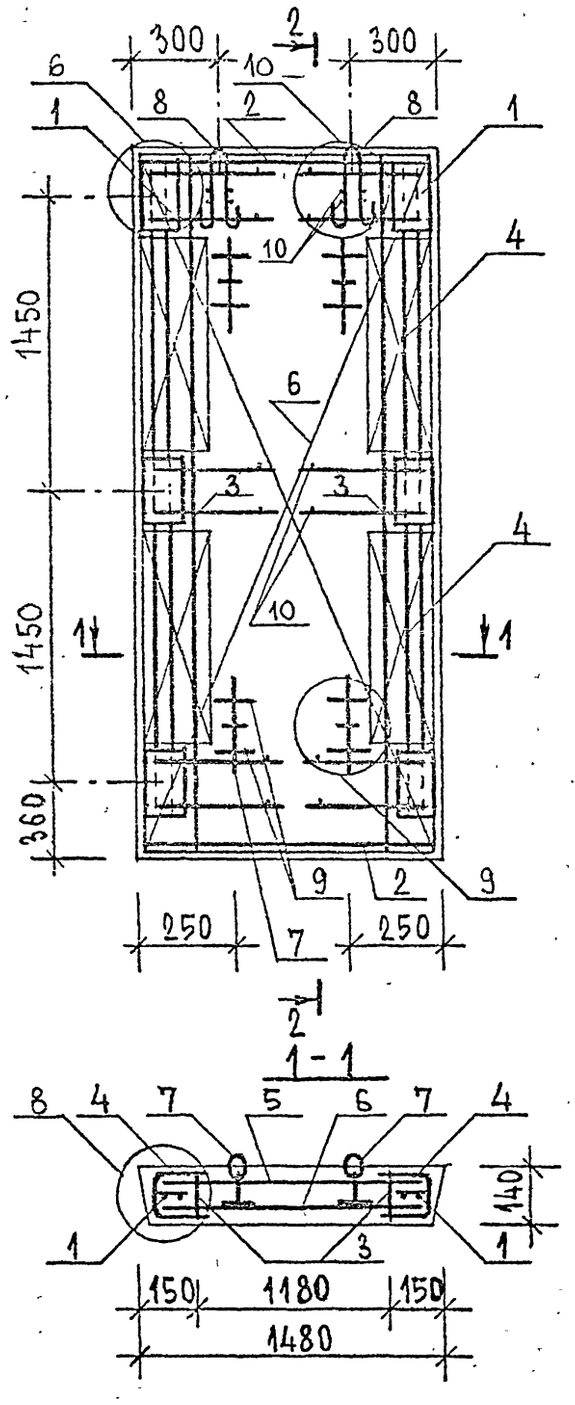

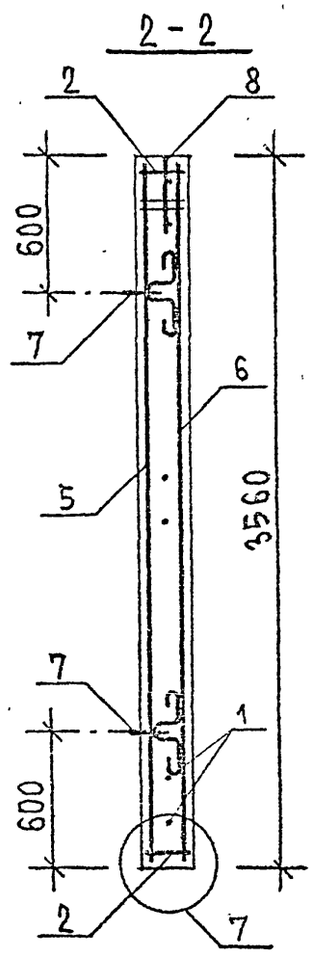

Инв.№ подл. | Подпись и дата | Взам. инв.№

Марка	Поз.	Марка арматурного изделия	Кол.	Масса, кг		Обозначение документа
				1 шт.	Всего	
Д15.36	1	СМН-4	2	27.26	54.52	-К 8
	2	КР-16	2	0.82	1.64	-К 12
	3	КР-15	2	2.02	4.04	-К 14
	4	КР-31	4	0.98	3.92	-К 20
	5	С- 27	1	13.37	13.37	-К 35
	6	С- 28	1	13.37	13.37	-К 35
	7	СПГ-2	4	1.54	6.16	-К 56
	8	СПВ-1	2	0.61	1.22	-К 53
	9	ф 20 AIII, ℓ=250	8	0.62	4.93	Б.Ч
	10	ф 6 AIII, ℓ=120	20	0.03	0.53	Б.Ч
				Итого:	103.62	

1 В ГРАФЕ „ОБОЗНАЧЕНИЕ ДОКУМЕНТА" ПРИВЕДЕН НОМЕР ДОКУМЕНТА ПО СЕРИИ 1.020-1/87, ВЫПУСК 4-4.

2. АРМАТУРА КЛАССА А-III ПО ГОСТ 5781-82.

Инв.№ подл. | Подпись и дата | Взам. инв.№

Ц00476 34

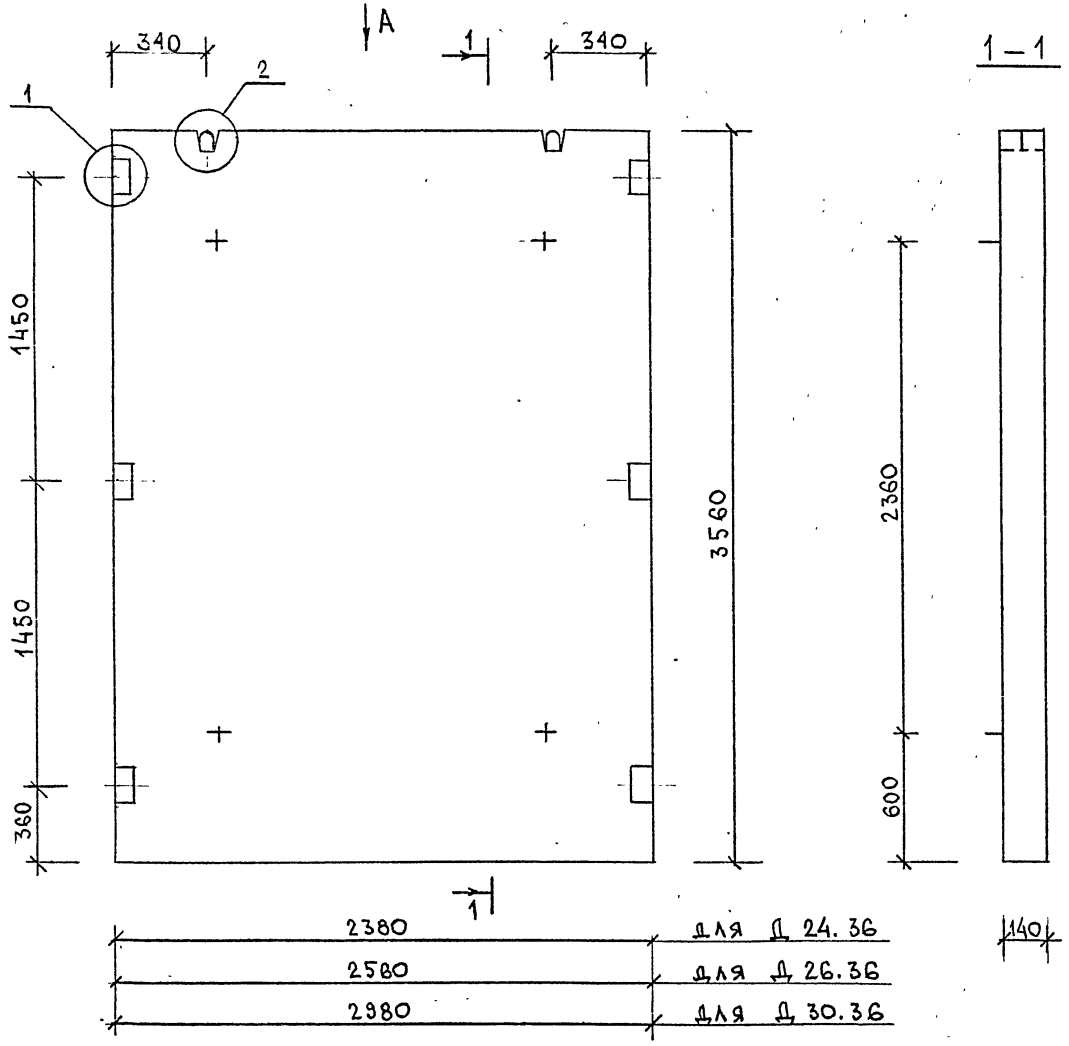

МАРКА ДИАФРАГМЫ	РАСХОД МАТЕРИАЛОВ			МАССА т
	ТЯЖЕЛЫЙ БЕТОН КЛ.В20 М3	ДРЕВЕСИНА М3	СТАЛЬ КГ	
Д 24.36	1.186	—	125.30	2.97
Д 26.36	1.276	—	130.44	3.19
Д 30.36	1.485	—	138.72	3.71

УЗЛЫ СМ. К 35

ВИД А

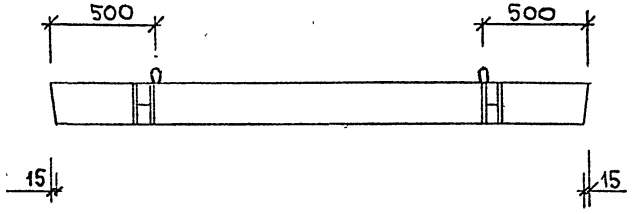

НАЧ.ОТД.	ВОЛЬНСКИЙ	
ГЛ.НЖОТД.	ШАЦ	
ГЛ.СПЕЦ	КОЧИН	
ГЛ.СПЕЦ	ОСИНА	
РАЗРАБ	КАДЕЙКИНА	

1.020-1/87 . 4-3-К11

ДИАФРАГМА ЖЕСТКОСТИ Д 24.36, Д 26.36, Д 30.36

СТАДИЯ	ЛИСТ	ЛИСТОВ
Р	1	3

ЦНИИП реконструкции городов

Ц00476 35

ФОРМАТ А3

ВЗАМ.ИНВ. | ПОДПИСЬ И ДАТА | ИНВ. ПОДЛ.

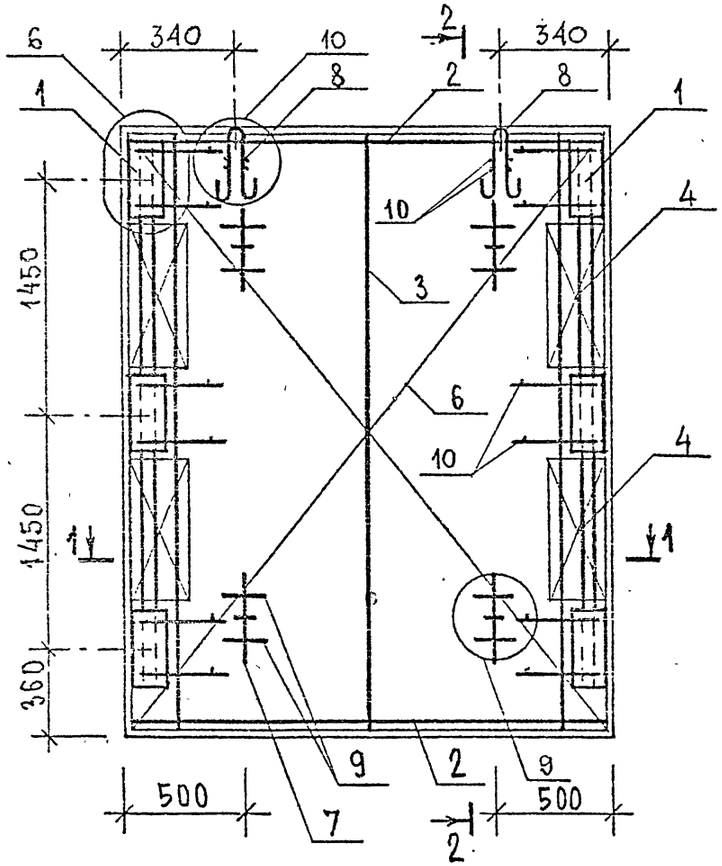

2-2

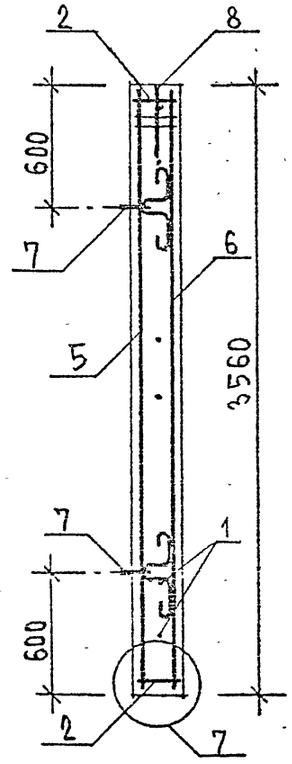

1-1

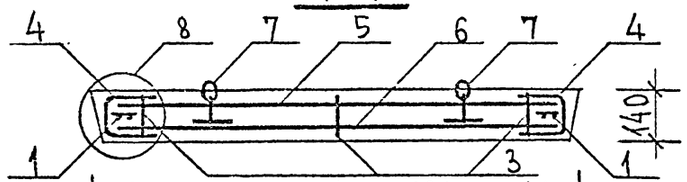

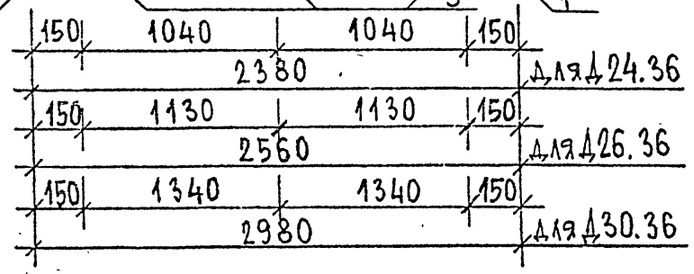

Инв. № подл. | Подпись и дата | Взам. инв. №

1.020-1/87 . 4-4 - К11

Лист 2

МАРКА	ПОЗ.	МАРКА АРМАТУРНОГО ИЗДЕЛИЯ	КОЛ.	МАССА, КГ		ОБОЗНАЧЕНИЕ ДОКУМЕНТА
				1 ШТ	ВСЕГО	
Д 24.36	1	СМН-4	2	27.26	54.52	-К 8
	2	КР-17	2	1.32	2.64	-К 12
	3	КР-15	3	2.02	6.06	-К 14
	4	КР-31	4	0.98	3.92	-К 20
	5	С-29	1	19.81	19.81	-К 35
	6	С-30	1	19.81	19.81	-К 35
	7	СПГ-4	4	2.80	11.20	-К 58
	8	СПВ-2	2	0.98	1.96	-К 53
	9	ф 20 А III, ℓ = 250	8	0.62	4.93	Б.Ч
	10	ф 6 А III, ℓ = 120	20	0.03	0.53	Б.Ч
		ИТОГО : 125.30				
Д 26.36	1	СМН-4	2	27.26	54.52	-К 8
	2	КР-7	2	1.43	2.86	-К 11
	3	КР-15	3	2.02	6.06	-К 14
	4	КР-31	4	0.98	3.92	-К 20
	5	С-31	1	21.66	21.66	-К 36
	6	С-32	1	21.66	21.66	-К 36
	7	СПГ-4	4	2.80	11.20	-К 58
	8	СПВ-3	2	1.59	3.18	-К 54
	9	ф 20 А III, ℓ = 250	8	0.62	4.93	Б.Ч
	10	ф 6 А III, ℓ = 120	20	0.03	0.53	Б.Ч
		ИТОГО : 130.44				

МАРКА	ПОЗ.	МАРКА АРМАТУРНОГО ИЗДЕЛИЯ	КОЛ.	МАССА, КГ		ОБОЗНАЧЕНИЕ ДОКУМЕНТА
				1 ШТ.	ВСЕГО	
Д 30.36	1	СМН-4	2	27.26	54.52	-К 8
	2	КР-9	2	1.67	3.34	-К 11
	3	КР-15	3	2.02	6.06	-К 14
	4	КР-31	4	0.98	3.92	-К 20
	5	С-33	1	25.56	25.56	-К 36
	6	С-34	1	25.56	25.56	-К 36
	7	СПГ-4	4	2.80	11.20	-К 58
	8	СПВ-3	2	1.59	3.18	-К 54
	9	ф 20 А III, ℓ = 250	8	0.62	4.93	Б.Ч
	10	ф 6 А III, ℓ = 120	20	0.03	0.53	Б.Ч
		ИТОГО : 138.72				

1. В ГРАФЕ „ОБОЗНАЧЕНИЕ ДОКУМЕНТА" ПРИВЕДЕН НОМЕР ДОКУМЕНТА ПО СЕРИИ 1.020-1/87, ВЫПУСК 4-4.
2. АРМАТУРА КЛАССА А-III ПО ГОСТ 5781-82.

ИНВ. № ПОДЛ. | ПОДПИСЬ И ДАТА | ВЗАМ. ИНВ. №

400476 37
ФОРМАТ А3

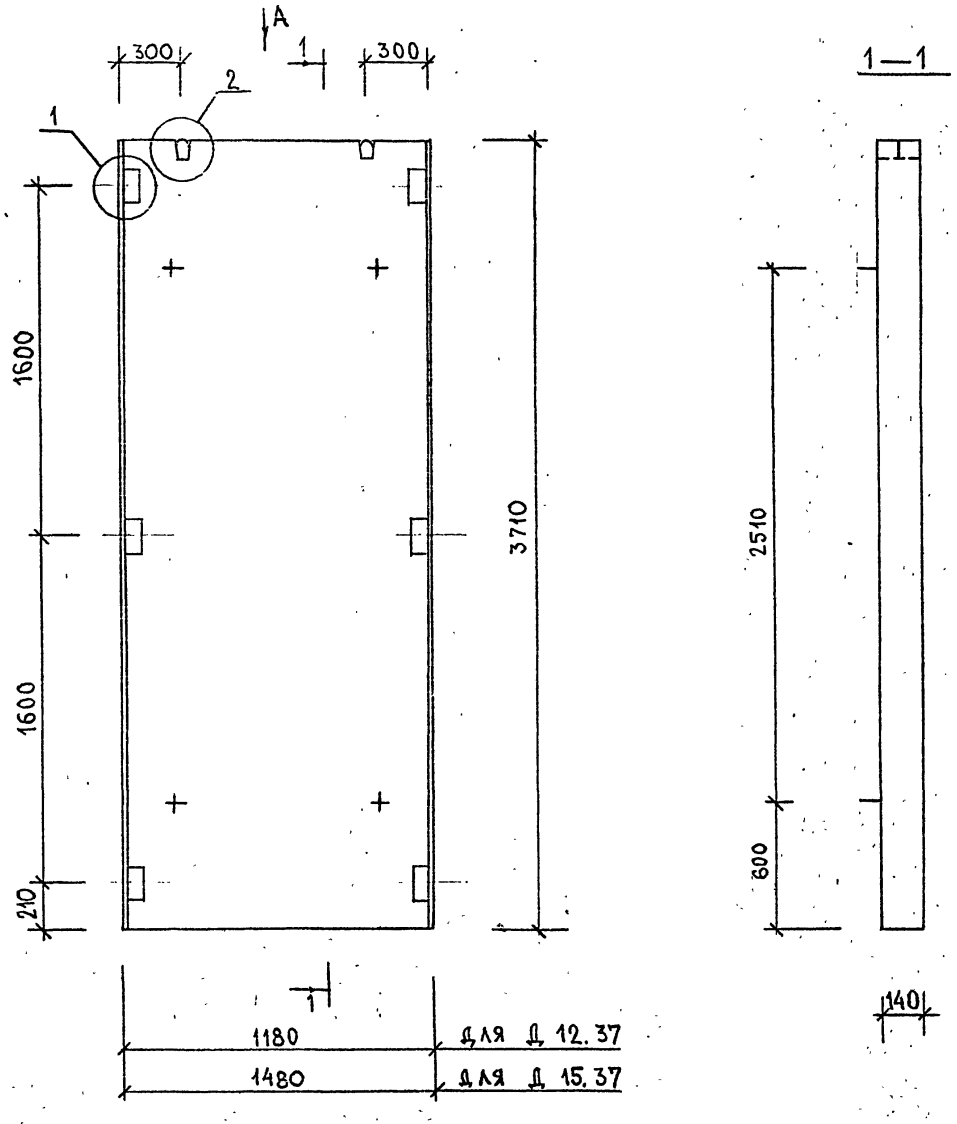

МАРКА ДИАФРАГМЫ	РАСХОД МАТЕРИАЛОВ			МАССА Т
	ТЯЖЕЛЫЙ БЕТОН КЛ.В20 М3	ДРЕВЕСИНА М3	СТАЛЬ КГ	
Д 12.37	0.613	—	263.80	1.53
Д 15.37	0.769	—	108.34	1.92

УЗЛЫ СМ.-К35

ВИД А

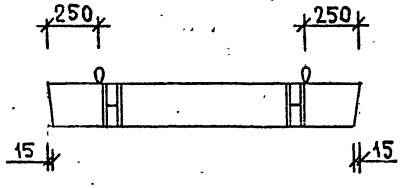

НАЧ.ОТД.	ВОЛЬНСКИЙ	1.020-1/87 . 4-3-К12	
ГЛ.НАЧ.ОТД.	ШАЦ	ДИАФРАГМА ЖЕСТКОСТИ Д 12.37 ; Д 15.37	СТАДИЯ Р / ЛИСТ 1 / ЛИСТОВ 3
ГЛ.СПЕЦ	КОЧИН		ЦНИИП РЕКОНСТРУКЦИИ ГОРОДОВ
ГЛ.СПЕЦ	ОСИНА		
РАЗРАБ	КАДЕРКИНА		

ВЗАМ.ИНВ. | ПОДПИСЬ И ДАТА | ИНВ. ПОДЛ.

Ц00476 38

ФОРМАТ А3

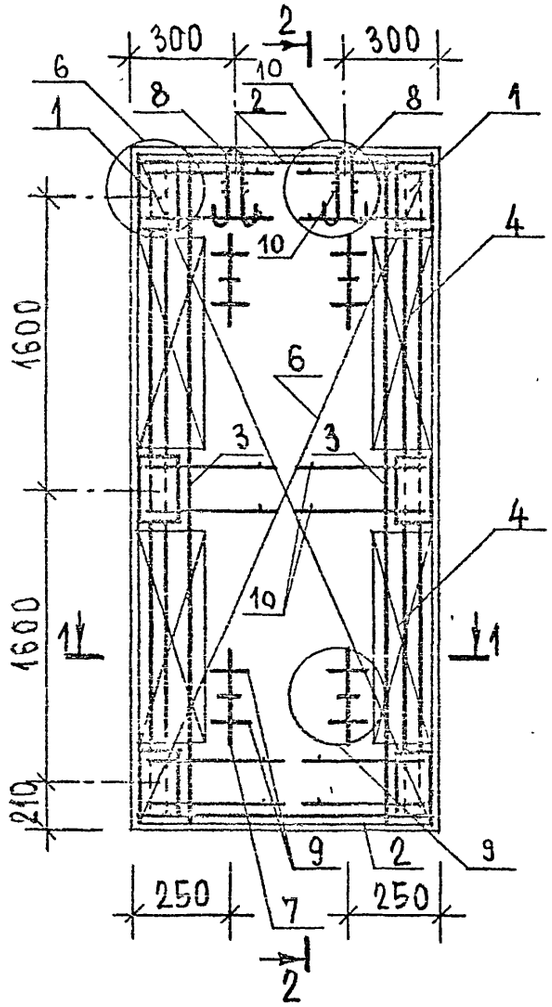

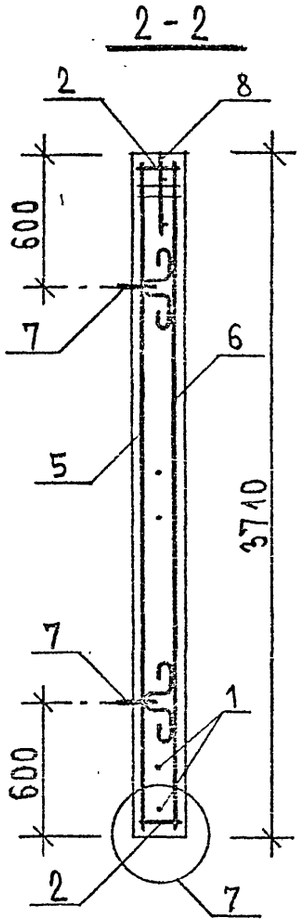

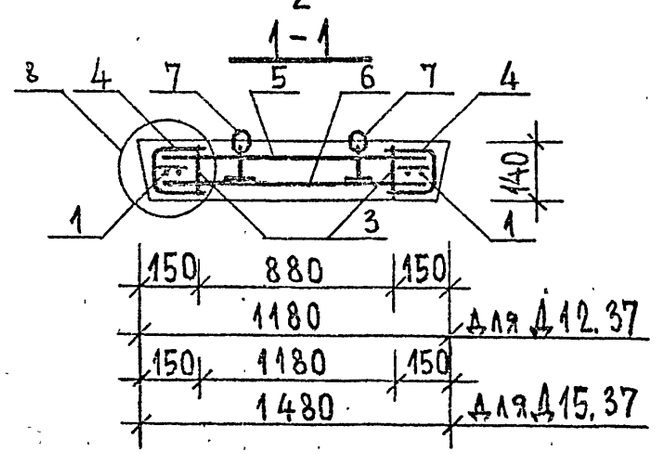

Инв. № подл. | Подпись и дата | Взам. инв. №

1.020-1/87 . 4-3 - К12

Лист 2

Марка	Поз.	Марка арматурного изделия	Кол.	Масса, кг		Обозначение документа
				1 шт.	Всего	
Д12.37	1	СМН-5	2	28.26	56.52	-К8
	2	КР-11	2	0.63	1.26	-К12
	3	КР-18	2	2.11	4.22	-К15
	4	КР-32	4	1.08	4.32	-К20
	5	С-35	1	10.27	10.27	-К37
	6	С-36	1	10.27	10.27	-К37
	7	СПГ-2	4	1.54	6.16	-К56
	8	СПВ-1	2	0.61	1.22	-К53
	9	ф 20 А III, ℓ=250	8	0.62	4.93	Б.Ч
	10	ф 6 А III, ℓ=120	20	0.03	0.53	Б.Ч
		Итого: 263.80				

Марка	Поз.	Марка арматурного изделия	Кол.	Масса, кг		Обозначение документа
				1 шт.	Всего	
Д15.37	1	СМН-5	2	28.26	56.52	-К8
	2	КР-16	2	0.82	1.64	-К12
	3	КР-18	2	2.11	4.22	-К15
	4	КР-32	4	1.08	4.32	-К20
	5	С-37	1	13.98	13.98	-К37
	6	С-38	1	13.98	13.98	-К37
	7	СПГ-2	4	1.54	6.16	-К56
	8	СПВ-2	2	0.98	1.96	-К53
	9	ф 20 А III, ℓ=250	8	0.62	4.93	Б.Ч
	10	ф 6 А III, ℓ=120	20	0.03	0.53	Б.Ч
		Итого: 108.34				

1. В графе „Обозначение документа" приведен номер документа по серии 1.020-1/87, выпуск 4-4.
2. Арматура класса А-III по ГОСТ 5781-82.

Инв. № подл. | Подпись и дата | Взам. инв. №

400476 40

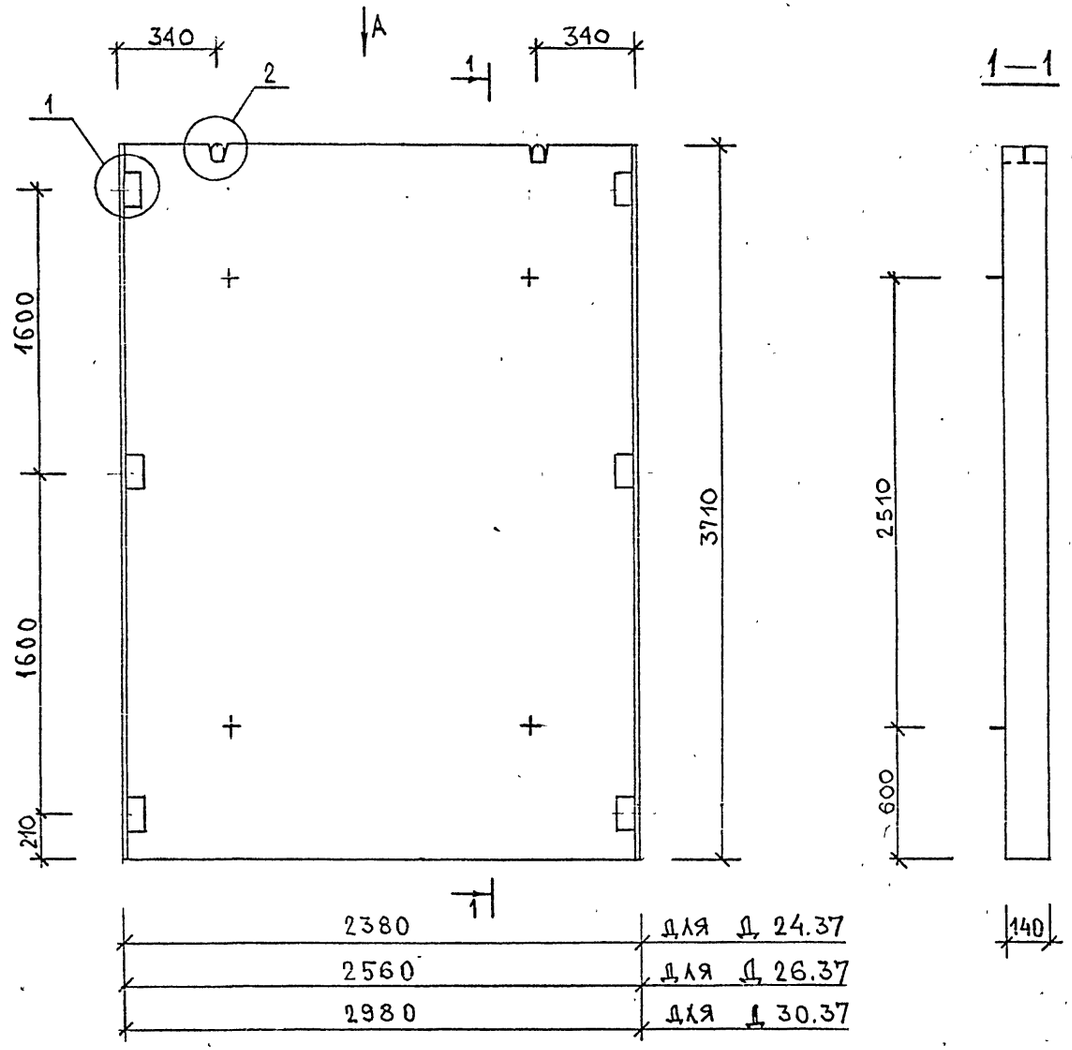

МАРКА ДИАФРАГМЫ	РАСХОД МАТЕРИАЛОВ			МАССА
	ТЯЖЕЛЫЙ БЕТОН КЛ.В20 М3	ДРЕВЕСИНА М3	СТАЛЬ КГ	Т
Д 24.37	1.238	—	129.99	3.09
Д 26.37	1.330	—	135.29	3.33
Д 30.37	1.548	—	145.27	3.87

УЗЛЫ СМ.-К 35

ВИД А

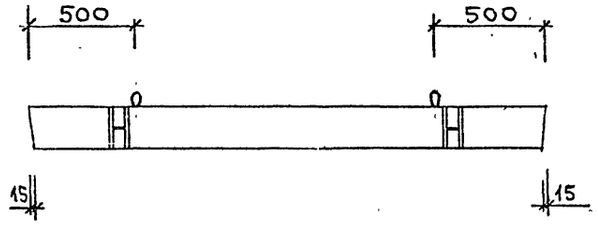

НАЧ.ОТД.	ВОЛЫНСКИЙ		
ГЛ.НАЧ.ОТД.	ШАЦ		
ГЛ.СПЕЦ	КОЧИН		
ГЛ.СПЕЦ	ОСИНА		
РАЗРАБ	КАДЕЙКИНА		

1.020-1/87 . 4-3-К13

ДИАФРАГМА ЖЕСТКОСТИ Д 24.37; Д 26.37; Д 30.37

СТАДИЯ	ЛИСТ	ЛИСТОВ
Р	1	3

ЦНИИП РЕКОНСТРУКЦИИ ГОРОДОВ

Ц00476 41

ФОРМАТ А3

ИНВ. ПОДЛ. | ПОДПИСЬ И ДАТА | ВЗАМ.ИНВ.

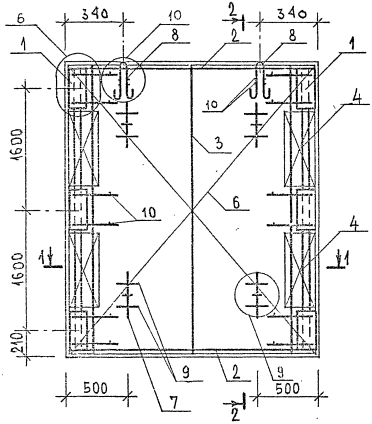

Длина	Масса
2380	24.37
2560	26.37
2980	30.37

МАРКА	ПОЗ.	МАРКА АРМАТУРНОГО ИЗДЕЛИЯ	КОЛ.	МАССА, КГ		ОБОЗНАЧЕНИЕ ДОКУМЕНТА
				1 ШТ	ВСЕГО	
Д 24.37	1	СМН-5	2	28.26	56.52	-К8
	2	КР- 17	2	1.32	2.64	-К12
	3	КР- 18	3	2.11	6.33	-К15
	4	КР- 32	4	1.08	4.32	-К20
	5	С- 39	1	20.73	20.73	-К38
	6	С- 40	1	20.73	20.73	-К38
	7	СПГ-4	4	2.80	11.20	-К58
	8	СПВ-2	2	0.98	1.96	-К53
	9	⌀ 20 А-III, ℓ=250	8	0.62	4.93	Б.Ч
	10	⌀ 6 А-III, ℓ=120	20	0.03	0.53	Б.Ч
		ИТОГО: 129.99				
Д 26.37	1	СМН-5	2	28.26	56.52	-К8
	2	КР- 7	2	1.43	2.86	-К11
	3	КР- 18	3	2.11	6.33	-К15
	4	КР- 32	4	1.08	4.32	-К20
	5	С- 41	1	22.66	22.66	-К38
	6	С- 42	1	22.66	22.66	-К38
	7	СПГ-4	4	2.80	11.20	-К58
	8	СПВ-3	2	1.59	3.18	-К53
	9	⌀ 20 А-III, ℓ=250	8	0.62	4.93	Б.Ч
	10	⌀ 6 А-III, ℓ=120	20	0.03	0.53	Б.Ч
		ИТОГО: 135.29				

МАРКА	ПОЗ.	МАРКА АРМАТУРНОГО ИЗДЕЛИЯ	КОЛ.	МАССА, КГ		ОБОЗНАЧЕНИЕ ДОКУМЕНТА
				1 ШТ.	ВСЕГО	
Д 30.37	1	СМН-5	2	28.26	56.52	-К8
	2	КР-9	2	1.67	3.34	-К11
	3	КР-18	3	2.11	6.33	-К15
	4	КР-32	4	1.08	4.32	-К20
	5	С-43	1	26.69	26.69	-К38
	6	С-44	1	26.69	26.69	-К38
	7	СПГ-4	4	2.80	11.32	-К58
	8	СПВ-4	2	2.31	4.62	-К53
	9	⌀ 20 А-III, ℓ=250	8	0,62	4.93	Б.Ч
	10	⌀ 6 А-III, ℓ=120	20	0,03	0.53	Б.Ч
		ИТОГО: 145.27				

1. В ГРАФЕ „ОБОЗНАЧЕНИЕ ДОКУМЕНТА" ПРИВЕДЕН НОМЕР ДОКУМЕНТА ПО СЕРИИ 1.020-1/87, ВЫПУСК 4-4.
2. АРМАТУРА КЛАССА А-III ПО ГОСТ 5781-82.

ИНВ. ПОДЛ. | ПОДПИСЬ И ДАТА | ВЗАМ.ИНВ.

Ц00476 43 ФОРМАТ А3

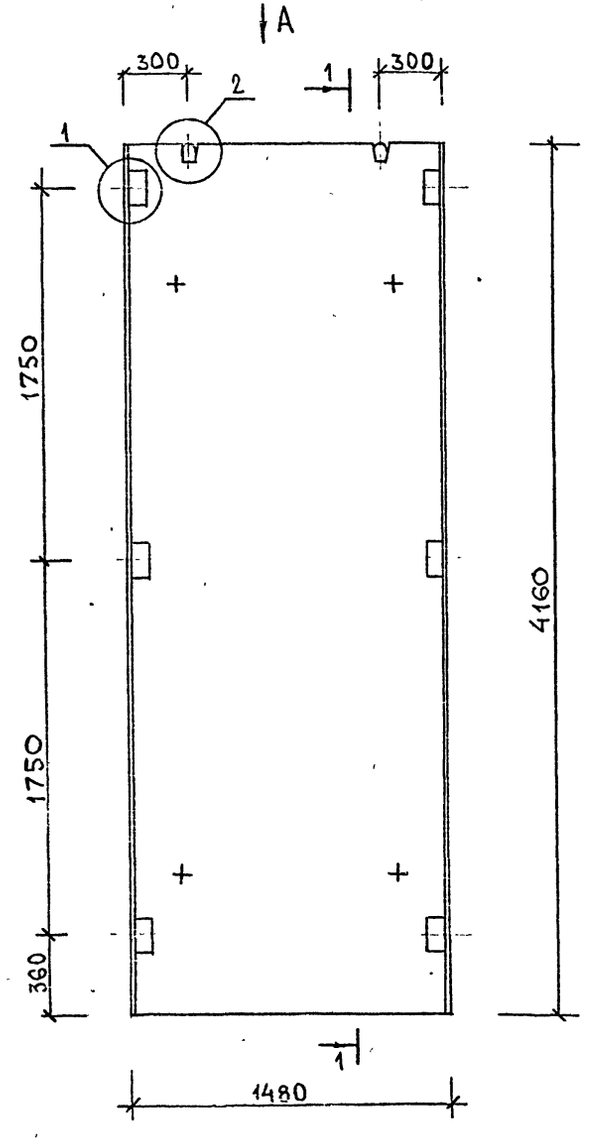

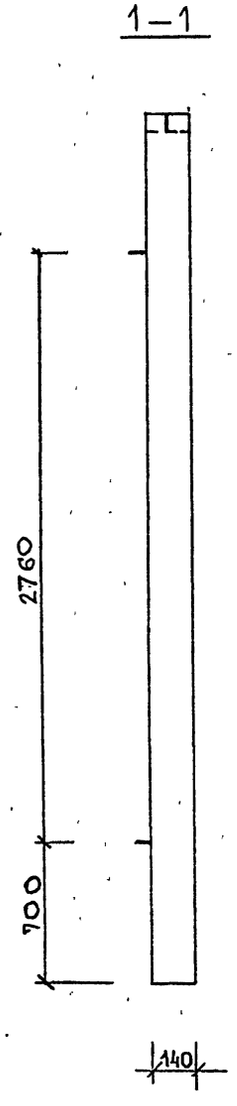

МАРКА ДИАФРАГМЫ	РАСХОД МАТЕРИАЛОВ			МАССА Т
	ТЯЖЕЛЫЙ БЕТОН КЛ.В20 М3	ДРЕВЕСИНА М3	СТАЛЬ КГ	
Д 15.42	0.86	—	117.72	2.15

УЗЛЫ СМ.-К35

ВИД А

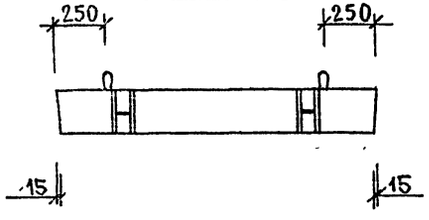

НАЧ.ОТД.	ВОЛЫНСКИЙ		
ГЛИНЖ.ОТД.	ШАЦ		
ГЛ.СПЕЦ	КОЧИН		
ГЛ.СПЕЦ	ОСИНА		
РАЗРАБ	КАДЕЙКИНА		

1.020-1/87 . 4-3-К14

ДИАФРАГМА ЖЕСТКОСТИ

Д 15.42

СТАДИЯ	ЛИСТ	ЛИСТОВ
Р	1	3

ЦНИИП РЕКОНСТРУКЦИИ ГОРОДОВ

ИНВ. ПОДЛ. | ПОДПИСЬ И ДАТА | ВЗАМ.ИНВ.

400476 44

ФОРМАТ А3

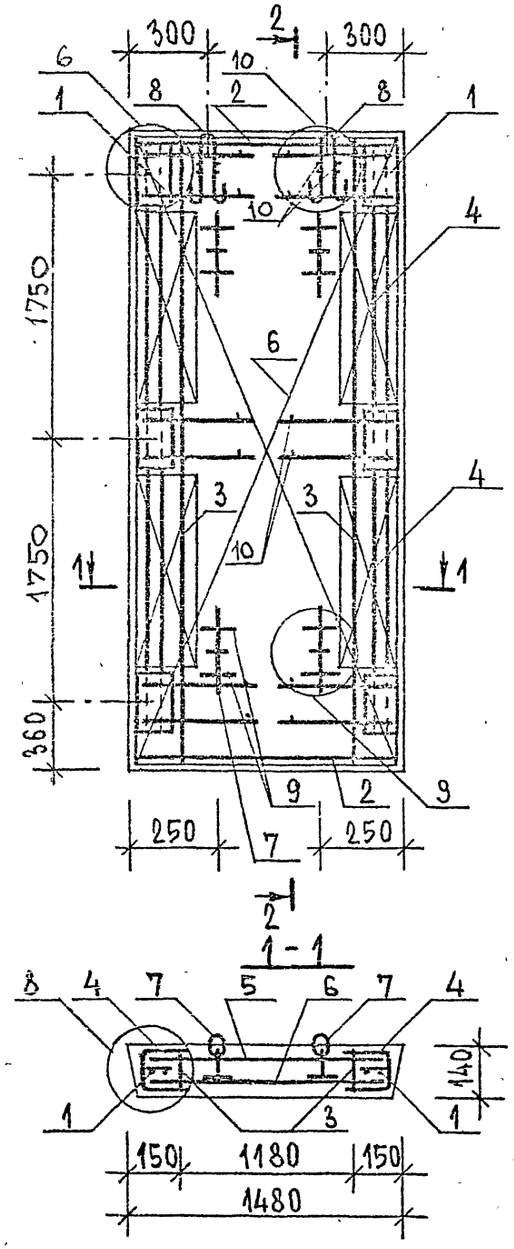

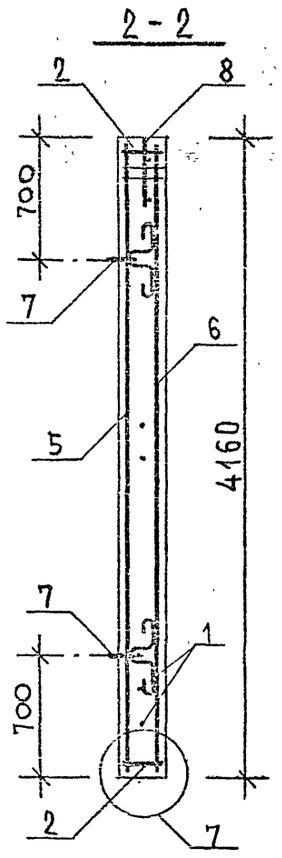

Инв.№ подл. | Подпись и дата | Взам. инв.№

Марка	Поз.	Марка арматурного изделия	Кол.	Масса, кг		Обозначение документа
				1 шт.	Всего	
Д1542	1	СМН-6	2	29.23	58.46	-К8
	2	КР-16	2	0.82	1.64	-К12
	3	КР-19	2	2.36	4.72	-К15
	4	КР-33	4	1.23	4.92	-К20
	5	С-45	1	17.25	17.25	-К39
	6	С-46	1	17.25	17.25	-К39
	7	СПГ-2	4	1.54	6.16	-К56
	8	СПВ-2	2	0.98	1.96	-К53
	9	ф 20 А-III, ℓ = 250	8	0.62	4.93	Б.ч
	10	ф 6 А-III, ℓ = 120	20	0,03	0.53	Б.ч
	Итого: 117.72					

1. В графе „Обозначение документа" приведен номер документа по серии 1.020-1/87, выпуск 4-4.
2. Арматура класса А-III по ГОСТ 5781-82.

Инв. № подл. | Подпись и дата | Взам. инв. №

400476 46

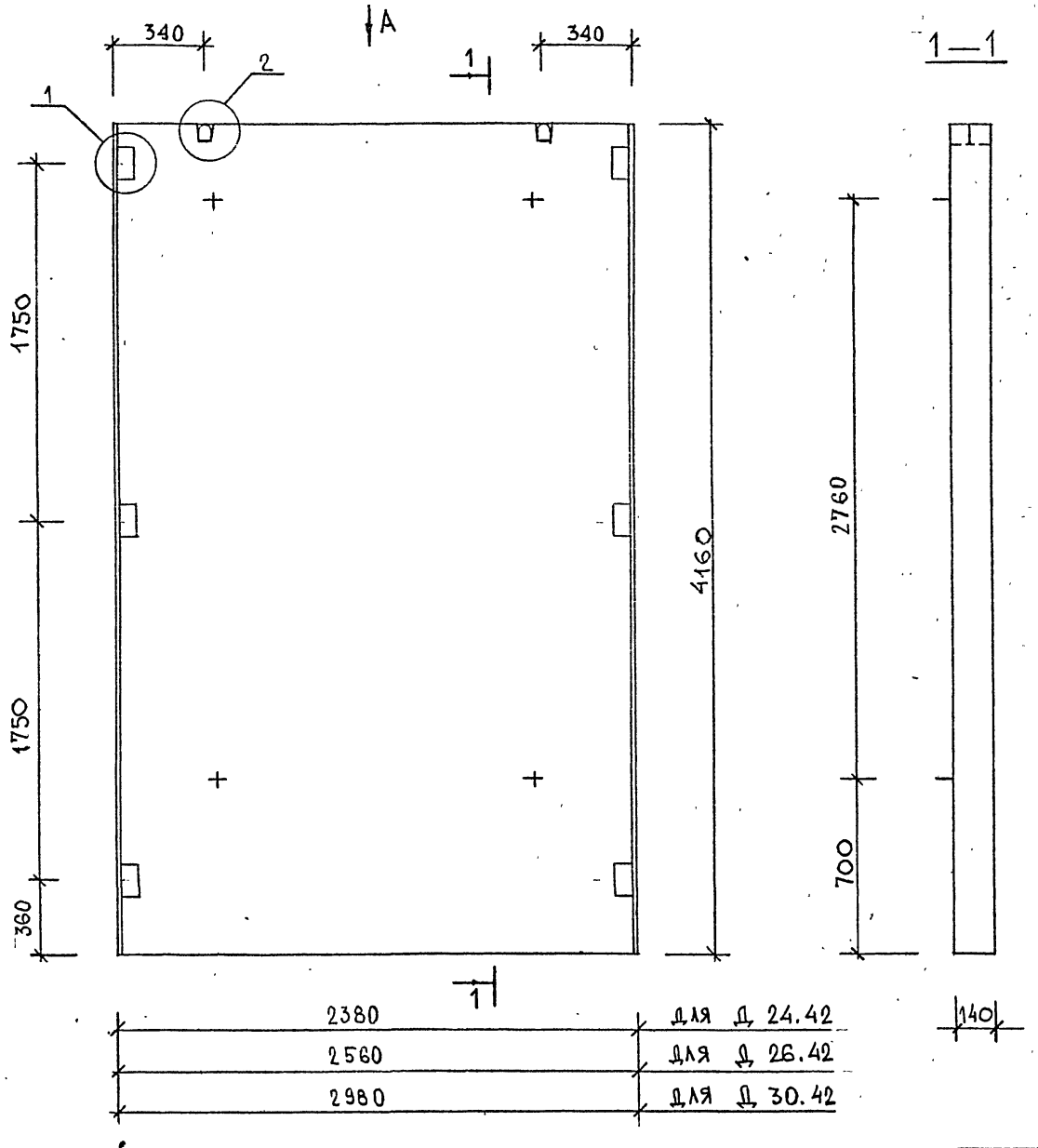

ВИД

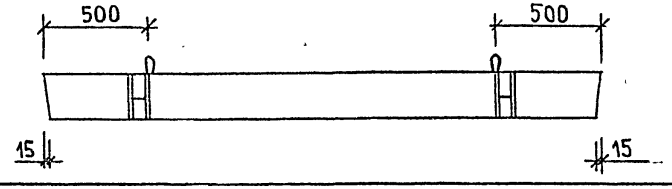

МАРКА ДИАФРАГМЫ	РАСХОД МАТЕРИАЛОВ			
	ТЯЖЕЛЫЙ БЕТОН КЛ.В20 М3	ДРЕВЕСИНА М3	СТАЛЬ КГ	МАССА Т
Д 24.42	1.39	—	145.68	3.48
Д 26.42	1.49	—	150.24	3.73
Д 30.42	1.74	—	165.62	4.35

УЗЛЫ СМ.-К 35

НАЧОТД.	ВОЛЬНСКИЙ	
ГЛИНЖОТД.	ШАЦ	
ГЛ.СПЕЦ	КОЧИН	
ГЛ.СПЕЦ	ОСИНА	
РАЗРАБ	КАДЕЙКИНА	

1.020-1/87. 4-3-К15

ДИАФРАГМА ЖЕСТКОСТИ Д 24.42, Д 26.42, Д 30.42

СТАДИЯ	ЛИСТ	ЛИСТОВ
Р	1	3

ЦНИИП РЕКОНСТРУКЦИЯ ГОРОДОВ

ВЗАМ.ИНВ. | ПОДПИСЬ И ДАТА | ИНВ. ПОДЛ.

400476 47

ФОРМАТ А3

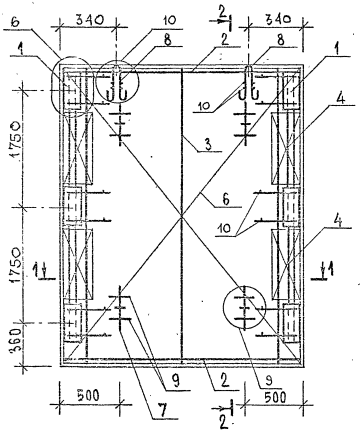

Инв. № подл. | Подпись и дата | Взам. инв. №

400476 48

МАРКА	ПОЗ.	МАРКА АРМАТУРНОГО ИЗДЕЛИЯ	КОЛ.	МАССА, КГ		ОБОЗНАЧЕНИЕ ДОКУМЕНТА
				1 ШТ	ВСЕГО	
Д 24.42	1	СМН-6	2	29.23	58.46	-К 8
	2	КР-17	2	1.32	2.64	-К 12
	3	КР-19	3	2.36	7.08	-К 15
	4	КР-33	4	1.23	4.92	-К 20
	5	С-47	1	26.42	26.42	-К 39
	6	С-48	1	26.42	26.42	-К 39
	7	СПГ-4	4	2.80	11.20	-К 58
	8	СПВ-3	2	1.59	3.18	-К 54
	9	⌀ 20 А III, ℓ = 250	8	0.62	4.93	Б.Ч
	10	⌀ 6 А III, ℓ = 120	20	0.03	0.53	Б.Ч
		ИТОГО : 145.68				
Д 26.42	1	СМН-6	2	29.23	58.46	-К 8
	2	КР-7	2	1.43	2.86	-К 11
	3	КР-19	3	2,36	7,08	-К 15
	4	КР-33	4	1.23	4.92	-К 20
	5	С-49	1	28.59	28.59	-К 40
	6	С-50	1	28.59	28.59	-К 40
	7	СПГ-4	4	2.80	11.20	-К 58
	8	СПВ-3	2	1.59	3.18	-К 54
	9	⌀ 20 А III, ℓ = 250	8	0.62	4.93	Б.Ч
	10	⌀ 6 А III, ℓ = 120	20	0.03	0.53	Б.Ч
		ИТОГО : 150.24				

МАРКА	ПОЗ.	МАРКА АРМАТУРНОГО ИЗДЕЛИЯ	КОЛ.	МАССА, КГ		ОБОЗНАЧЕНИЕ ДОКУМЕНТА
				1 ШТ.	ВСЕГО	
Д 30.42	1	СМН-6	2	29.23	58.46	-К 8
	2	КР-9	2	1.67	3.34	-К 11
	3	КР-19	3	2.36	7.08	-К 15
	4	КР-33	4	1.23	4.92	-К 20
	5	С-51	1	33.08	33.08	-К 40
	6	С-52	1	33.08	33.08	-К 40
	7	СПГ-5	4	3.92	15.68	-К 59
	8	СПВ-4	2	2.31	4.62	-К 54
	9	⌀ 20 А III, ℓ = 250	8	0.62	4.93	Б.Ч
	10	⌀ 6 А III, ℓ = 120	20	0.03	0.53	Б.Ч
		ИТОГО : 165.62				

1. В ГРАФЕ „ОБОЗНАЧЕНИЕ ДОКУМЕНТА" ПРИВЕДЕН НОМЕР ДОКУМЕНТА ПО СЕРИИ 1.020-1/87, ВЫПУСК 4-4.
2. АРМАТУРА КЛАССА А-III ПО ГОСТ 5781-82.

ВЗАМ.ИНВ. | ПОДПИСЬ И ДАТА | ИНВ.№ ПОДЛ.

400476 49
ФОРМАТ А3

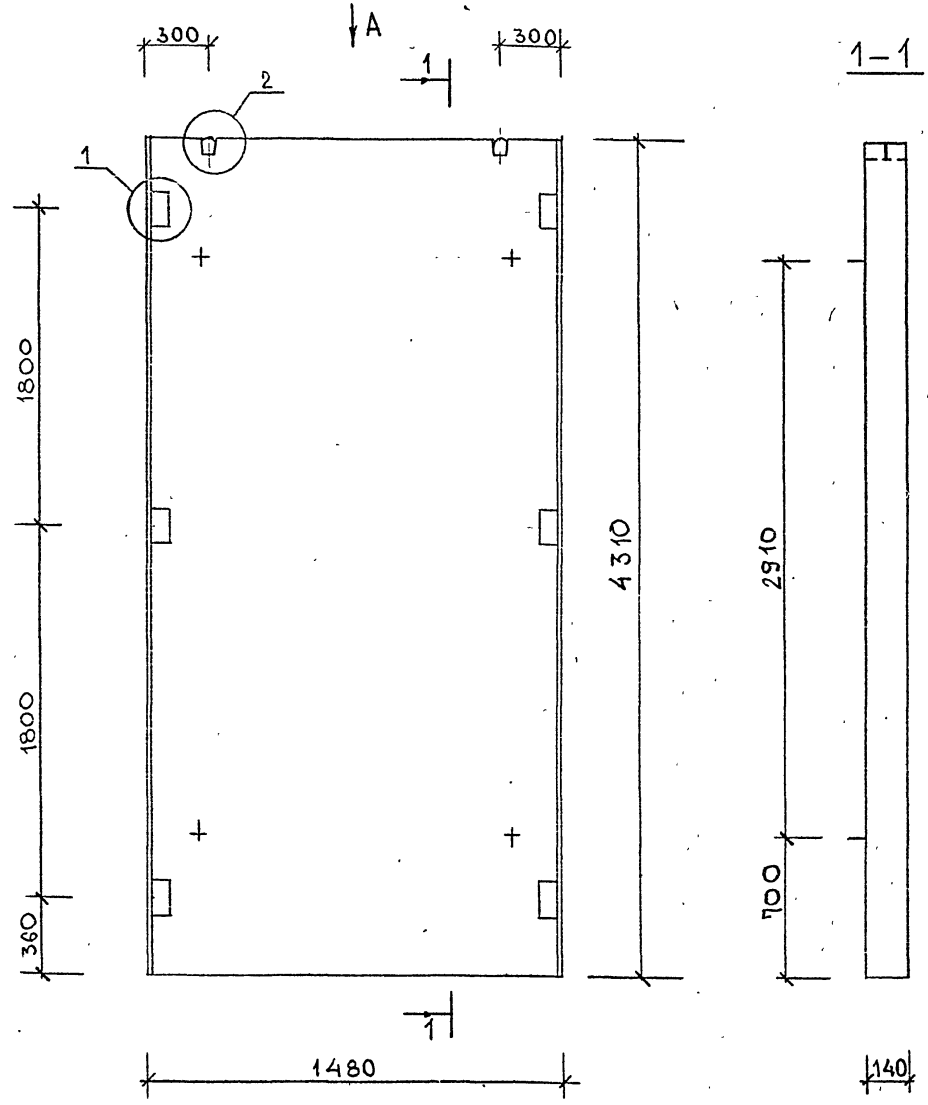

МАРКА ДИАФРАГМЫ	РАСХОД МАТЕРИАЛОВ			
	ТЯЖЕЛЫЙ БЕТОН КЛ.В20 М3	ДРЕВЕСИНА М3	СТАЛЬ КГ	МАССА Т
Д. 15.43	0.89	—	121.12	2.23

УЗЛЫ СМ. К 35

ВИД А

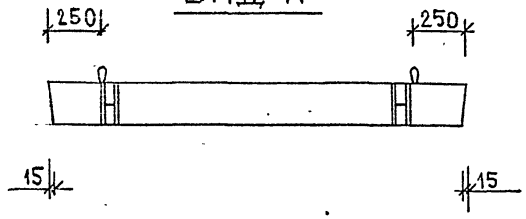

НАЧ.ОТД.	ВОЛЬНСКИЙ	
ГЛИНЖ.ОТД.	ШАЦ	
ГЛ.СПЕЦ	КОЧИН	
ГЛ.СПЕЦ	ОСИНА	
РАЗРАБ	КАДЕЙКИНА	

1.020-1/87. 4-3-К16

ДИАФРАГМА ЖЕСТКОСТИ

Д. 15.43

СТАДИЯ	ЛИСТ	ЛИСТОВ
Р	1	3

ЦНИИП РЕКОНСТРИКЦИИ ГОРОДОВ

ИНВ. ПОДЛ. | ПОДПИСЬ И ДАТА | ВЗАМ.ИНВ.

400476 50

ФОРМАТ А3

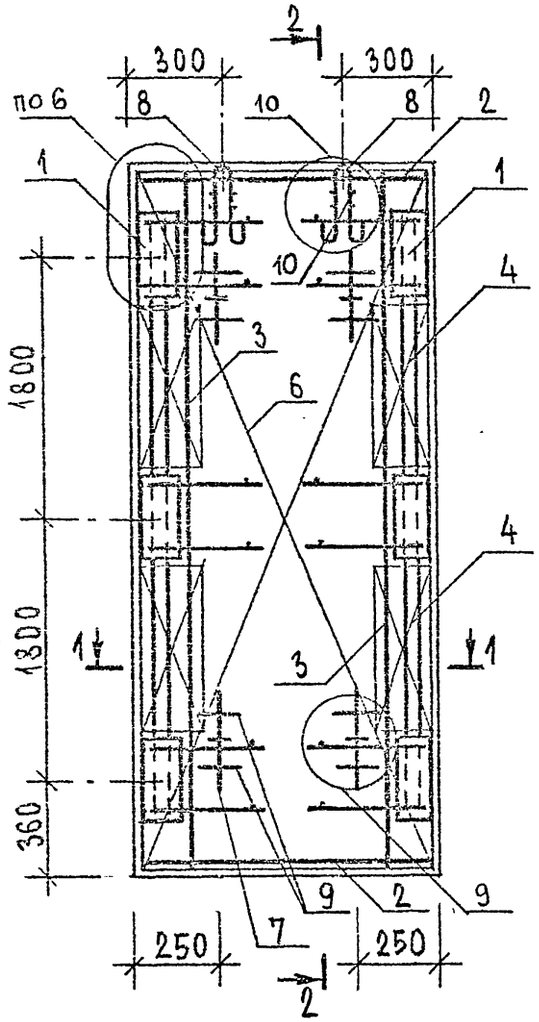
2
300
300
по 6
8
10
8
2
1
1
10
4
3
6
1800
4
1800
1
1
3
360
9
2
9
7
250
250
2

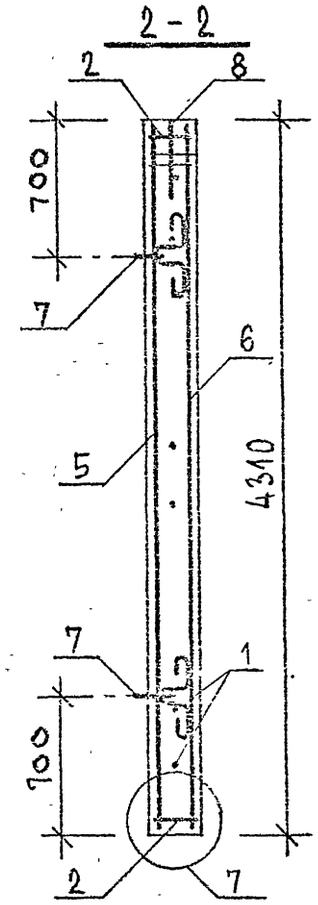
2 - 2
2
8
700
7
6
5
4310
7
1
700
2
7

1 - 1

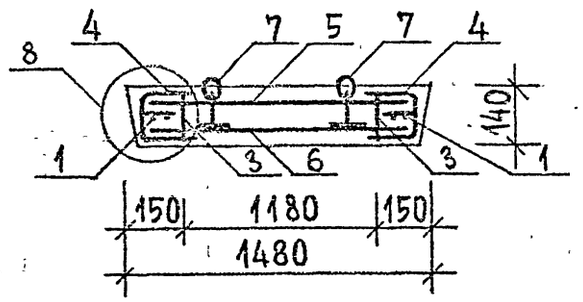
4
7
5
7
4
8
140
1
3
6
3
1
150
1180
150
1480

Марка	Поз.	Марка арматурного изделия	Кол.	Масса, кг		Обозначение документа
				1 шт.	Всего	
Д.15.43	1	СМН-7	2	29.23	58.46	-К 8
	2	КР-16	2	0.82	1.64	-К 12
	3	КР-20	2	2.46	4.92	-К 15
	4	КР-33	4	1.23	4.92	-К 20
	5	С-53	1	17.93	17.93	-К 41
	6	С-54	1	17.93	17.93	-К 41
	7	СПГ-3	4	2.00	8.00	-К 57
	8	СПВ-2	2	0.98	1.96	-К 53
	9	ф20 AIII, ℓ=250	8	0.62	4.93	Б.Ч
	10	ф 6 AIII, ℓ=120	20	0.03	0.53	Б.Ч
	Итого: 121.12					

1. В графе „Обозначениние документа" приведен номер документа по серии 1.020-1/87, выпуск 4-4.
2. Арматура класса A-III по ГОСТ 5781-82

Инв. № подл. | Подпись и дата | Взам. инв. №

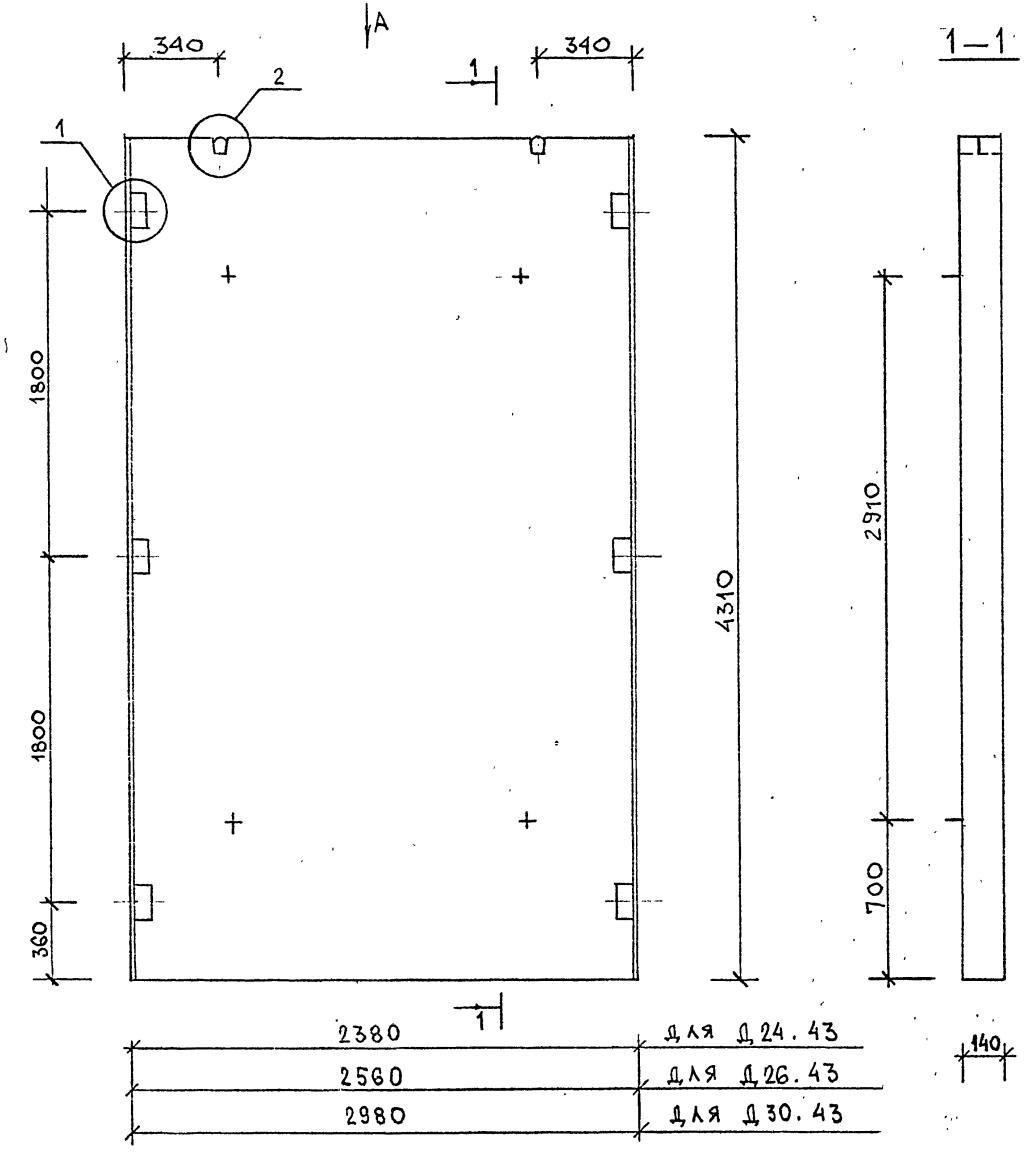

МАРКА ДИАФРАГМЫ	РАСХОД МАТЕРИАЛОВ			МАССА Т
	ТЯЖЕЛЫЙ БЕТОН КЛ.В20 М3	ДРЕВЕСИНА М3	СТАЛЬ КГ	
Д 24.43	1.44	—	148.06	3.60
Д 26.43	1.54	—	158.70	3.85
Д 30.43	1.60	—	168.52	4.50

УЗЛЫ СМ.-К 35

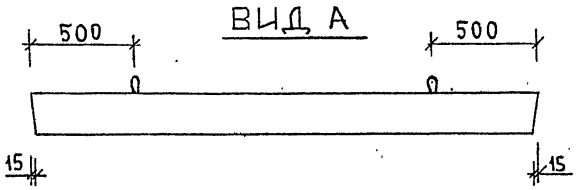

НАЧ.ОТД.	ВОЛЬНСКИЙ	
ГЛИНЖ.ОТД.	ШАЦ	
ГЛ.СПЕЦ	КОЧИН	
ГЛ.СПЕЦ	ОСИНА	
/РАЗРАБ	КАДЕЙКИНА	

1.020-1/87. 4-3-К 17

ДИАФРАГМА ЖЕСТКОСТИ Д 24.43, Д 26.43, Д 30.43

СТАДИЯ	ЛИСТ	ЛИСТОВ
Р	1	3

ЦНИИП РЕКОНСТРУКЦИИ ГОРОДОВ

ИНВ. ПОДЛ. | ПОДПИСЬ И ДАТА | ВЗАМ.ИНВ.

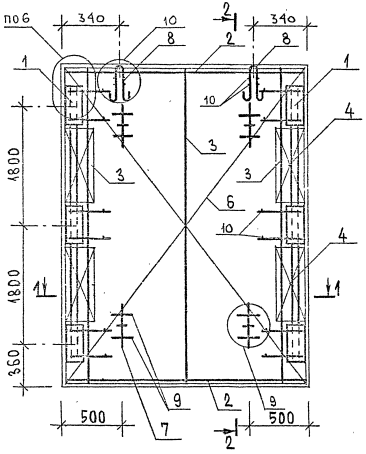

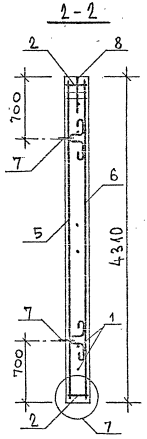

Инв. № подл. | Подпись и дата | Взам. инв. №

1.020-1/87 . 4-3 - К17 | Лист 2

МАРКА	ПОЗ.	МАРКА АРМАТУРНОГО ИЗДЕЛИЯ	КОЛ.	МАССА, КГ		ОБОЗНАЧЕНИЕ ДОКУМЕНТА
				1 ШТ	ВСЕГО	
Д 24.43	1	СМН-7	2	29.23	58.46	-К8
	2	КР-17	2	1.32	2.64	-К12
	3	КР-20	3	2.46	7.38	-К15
	4	КР-33	4	1.23	4.92	-К20
	5	С-55	1	27.46	27.46	-К41
	6	С-56	1	27.46	27.46	-К41
	7	СПГ-4	4	2.80	11.20	-К58
	8	СПВ-3	2	1.59	3.18	-К54
	9	ф 20 А III, ℓ=250	8	0.62	4.93	Б.Ч
	10	ф 6 А III, ℓ=120	20	0.03	0.53	Б.Ч
		ИТОГО: 148.06				
Д 26.43	1	СМН-7	2	29.23	58.46	-К8
	2	КР-7	2	1.43	2.86	-К11
	3	КР-20	3	2.46	7.38	-К15
	4	КР-33	4	1.23	4.92	-К20
	5	С-57	1	29.70	29.70	-К42
	6	С-58	1	29.70	29.70	-К42
	7	СПГ-5	4	3.92	15.68	-К59
	8	СПВ-4	2	2.31	4.62	-К54
	9	ф 20 А III, ℓ=250	8	0.62	4.93	Б.Ч
	10	ф 6 А III, ℓ=120	20	0.03	0.53	Б.Ч
		ИТОГО: 158.70				

МАРКА	ПОЗ.	МАРКА АРМАТУРНОГО ИЗДЕЛИЯ	КОЛ.	МАССА, КГ		ОБОЗНАЧЕНИЕ ДОКУМЕНТА
				1 ШТ.	ВСЕГО	
Д 30.43	1	СМН-7	2	29.23	58.46	-К8
	2	КР-9	2	1.67	3.34	-К11
	3	КР-20	3	2.46	7.38	-К15
	4	КР-33	4	1.23	4.92	-К20
	5	С-59	1	34.38	34.38	-К42
	6	С-60	1	34.38	34.38	-К42
	7	СПГ-5	4	3.92	15.68	-К59
	8	СПВ-4	2	2.31	4.62	-К54
	9	ф 20 А III, ℓ=250	8	0.62	4.93	Б.Ч
	10	ф 6 А III, ℓ=120	20	0.03	0.53	Б.Ч
		ИТОГО: 168.52				

1. В ГРАФЕ „ОБОЗНАЧЕНИЕ ДОКУМЕНТА" ПРИВЕДЕН НОМЕР ДОКУМЕНТА ПО СЕРИИ 1.020-1/87, ВЫПУСК 4-4.
2. АРМАТУРА КЛАССА А-III ПО ГОСТ 5781-82

ВЗАМ.ИНВ. | ПОДПИСЬ И ДАТА | ИНВ. ПОДЛ.

400476 55
ФОРМАТ А3

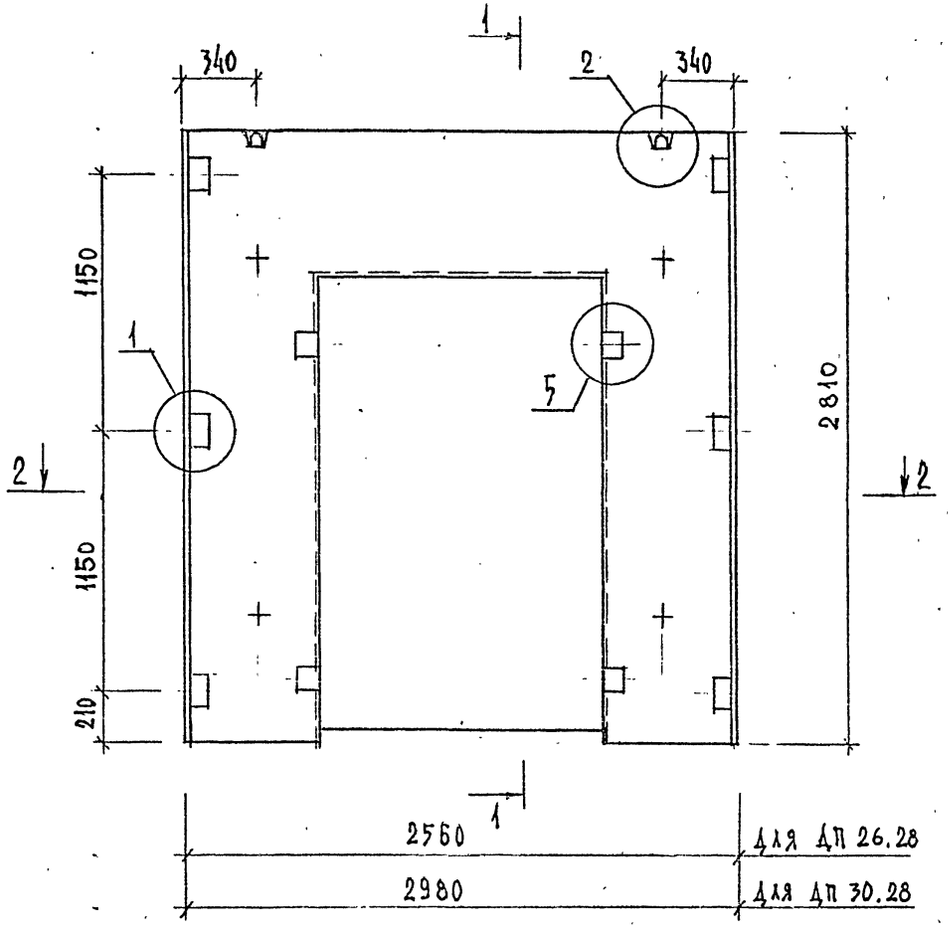

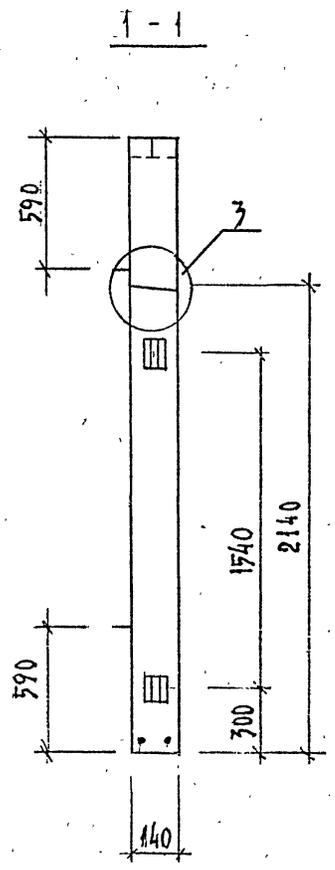

МАРКА ДИАФРАГМЫ	РАСХОД МАТЕРИАЛОВ			МАССА Т
	ТЯЖЕЛЫЙ БЕТОН КЛ.В20 М3	ДРЕВЕСИНА М3	СТАЛЬ КГ	
ДП 26.28	0,619	0,002	187.66	1,55
ДП 30.28	0,777	0,002	192.96	1,94

УЗЛЫ СМ.-К35

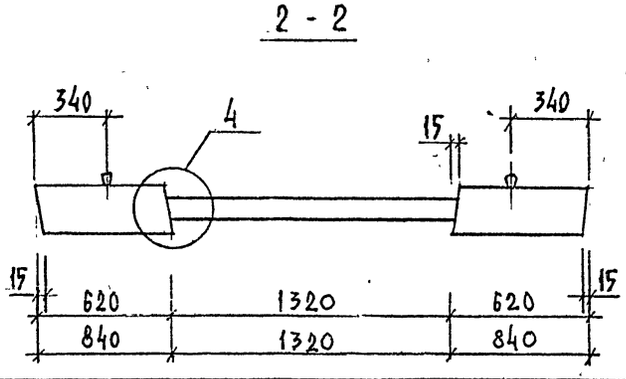

НАЧ.ОТД.	ВОЛЫНСКИЙ	
ГЛИНЖ.ОТД.	ШАЦ	
ГЛ.СПЕЦ	КОЧИН	
ГЛ.СПЕЦ	ОСИНА	
РАЗРАБ	КАДЕЛКИНА	

1.020-1/87 . 4-3-К 18

ДИАФРАГМА ЖЕСТКОСТИ

ДП 26.28 , ДП 30.28

СТАДИЯ	ЛИСТ	ЛИСТОВ
Р	1	3

ЦНИИП РЕКОНСТРУКЦИИ ГОРОДОВ

ВЗАМ.ИНВ. | ПОДПИСЬ И ДАТА | ИНВ. ПОДЛ.

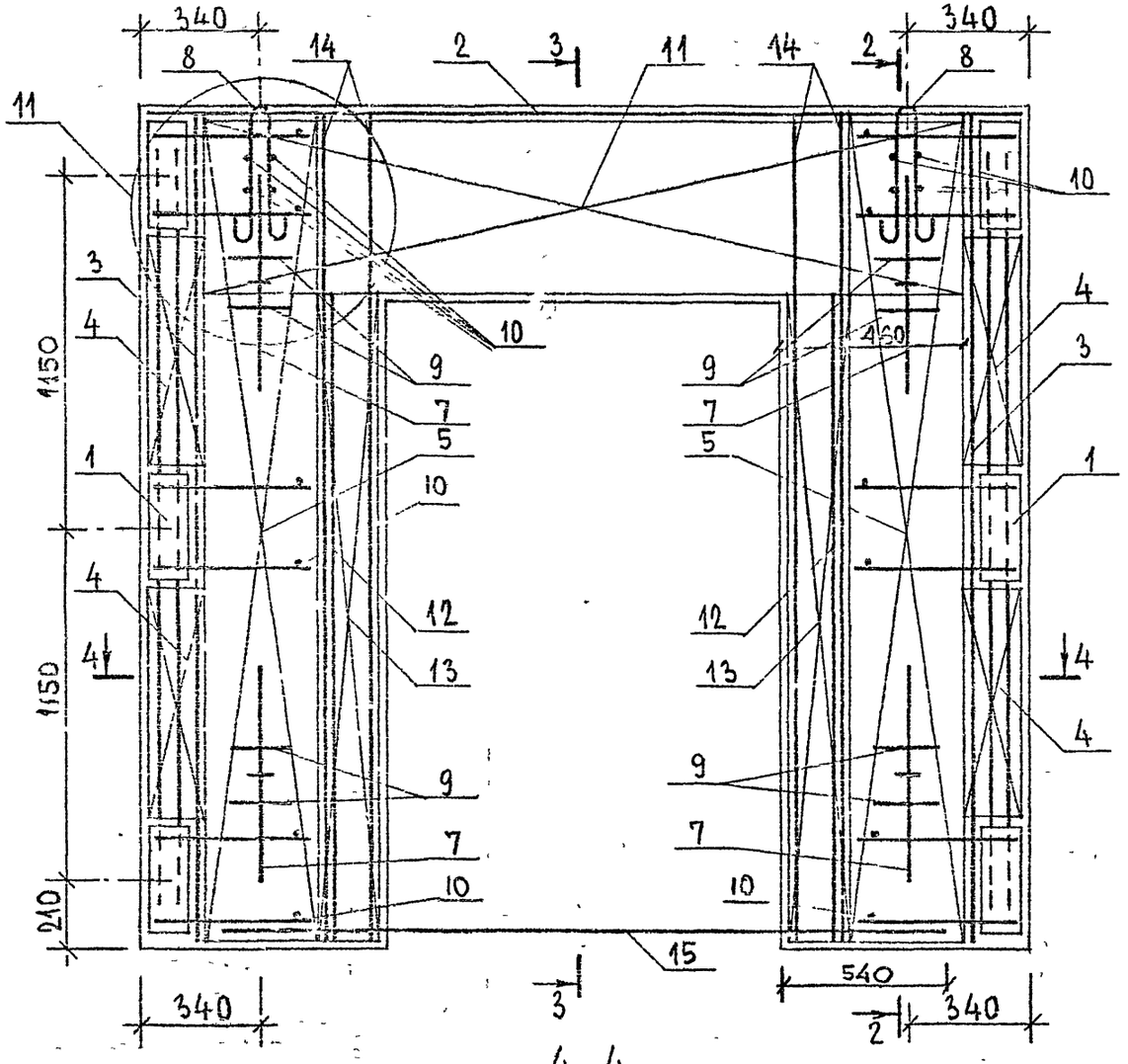

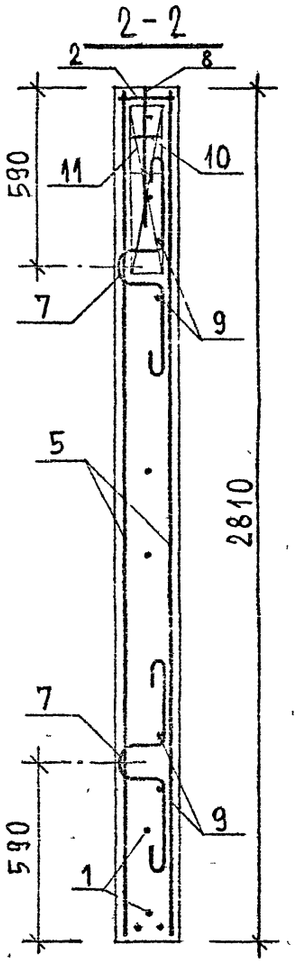

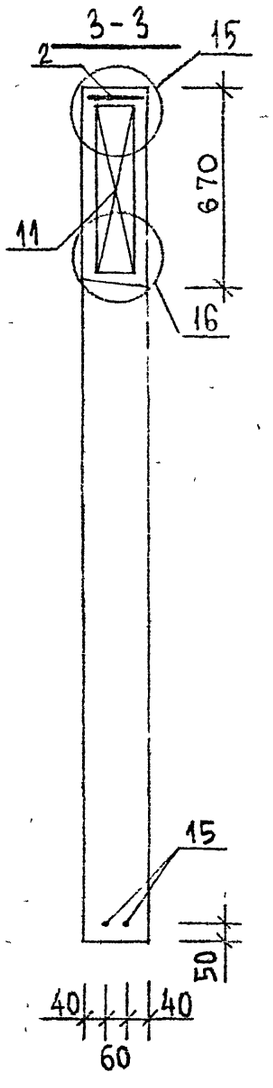

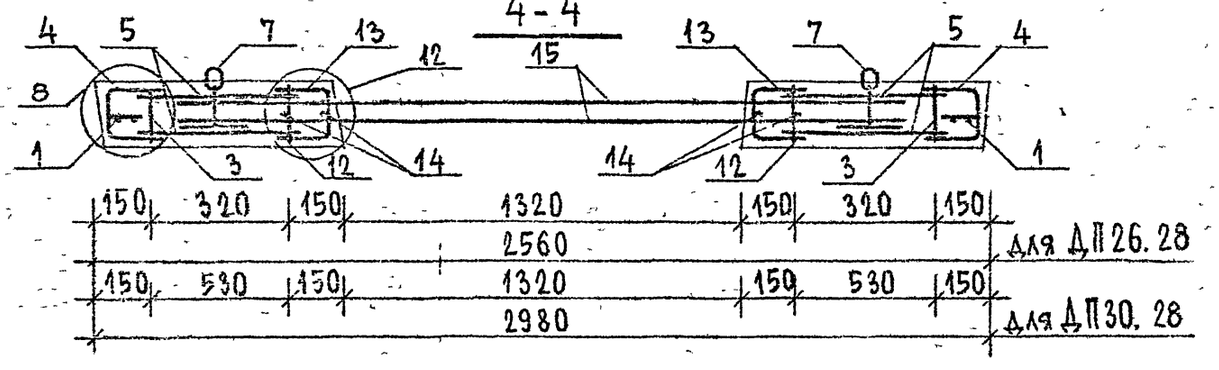

1.020-1/87.4-3-К18

Лист 2

Инв. № подл. | Подпись и дата | Взам. инв. №

Марка	Поз.	Марка арматурного изделия	Кол.	Масса, кг		Обозначение документа
				1 шт.	Всего	
ДП 26.28	1	СМН - 2	2	25,30	50,60	1.020-1/87.4-4 -К8
	2	КР - 7	1	1,43	1,43	-К11
	3	КР - 12	2	1,58	3,16	-К13
	4	КР - 29	4	0,73	2,92	-К19
	5	С - 69	4	3,26	13,04	-К45
	7	СПГ-6	4	1,64	6,56	-К60
	8	СПВ-1	2	0,61	1,22	-К53
	9	∅20 AIII, ℓ = 250	8	0,617	4,93	Б.Ч
	10	∅6 AIII, ℓ = 120	20	0,026	0,52	Б.Ч
	11	КП - 1	1	50,92	50,92	-К1
	12	КР-23	2	1,16	2,32	-К17
	13	КР-34	2	1,82	3,64	-К21
	14	∅25 AIII, ℓ=2760	4	10,626	42,5	Б.Ч
	15	∅12 AIII, ℓ=2400	2	2,136	4,27	Б.Ч
				Итого:	187.66	

Марка	Поз.	Марка арматурного изделия	Кол.	Масса, кг		Обозначение документа
				1 шт.	Всего	
ДП30.28	1	СМН - 2	2	25,30	50,60	1.020-1/87.4-4 -К8
	2	КР - 9	1	1,43	1,43	-К11
	3	КР -12	2	1,58	3,16	-К13
	4	КР - 29	4	0,73	2,92	-К19
	5	С - 70	4	4,88	19,52	-К45
	7	СПГ - 6	4	1,64	6,56	-К60
	8	СПВ- 2	2	0,61	1,22	-К53
	9	∅20 AIII, ℓ=250	8	0,617	4,93	Б.Ч
	10	∅6 AIII, ℓ = 120	20	0,026	0,52	Б.Ч
	11	КП-1	1	50,92	50,92	-К1
	12	КР-23	2	1,16	2,32	-К17
	13	КР -34	2	1,82	3,64	-К21
	14	∅25AIII, ℓ=2760	4	10,626	42,5	Б.Ч
	15	∅12 AIII, ℓ=2400	2	2,136	4,27	Б.Ч
				Итого:	192.96	

1. В ГРАФЕ „ОБОЗНАЧЕНИЕ ДОКУМЕНТА" ПРИВЕДЕН НОМЕР ДОКУМЕНТА ПО СЕРИИ 1.020-1/87, ВЫПУСК 4-4.
2. АРМАТУРА КЛАССА А-III ПО ГОСТ 5781-82.

Инв. № подл. | Подпись и дата | Взам. инв. №

400476 58

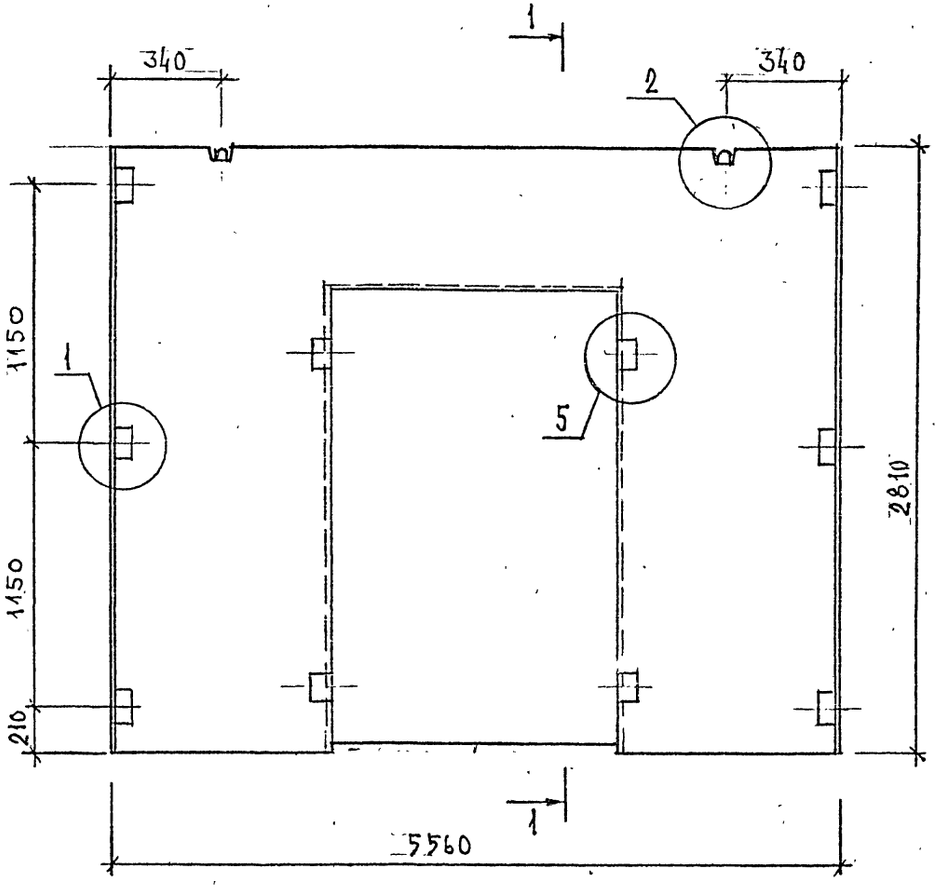

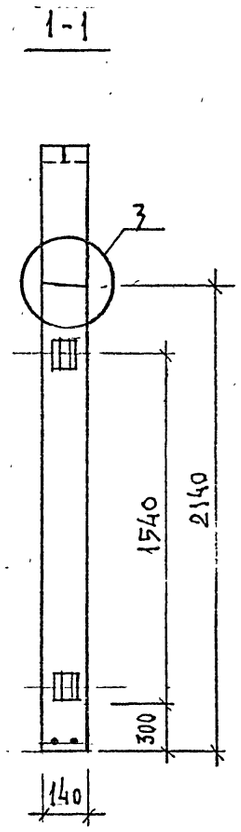

МАРКА ДИАФРАГМЫ	РАСХОД МАТЕРИАЛОВ			
	ТЯЖЕЛЫЙ БЕТОН КЛ.В20 М3	ДРЕВЕСИНА М3	СТАЛЬ КГ	МАССА Т
ДП 56.28	1,78	0,002	213.10	4,45

УЗЛЫ СМ.-К35

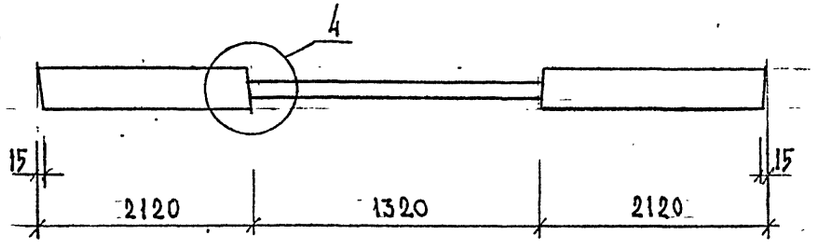

НАЧ.ОТД.	ВОЛЬЧИНСКИЙ		
ГЛ.НАЧ.ОТД.	ШАЦ		
ГЛ.СПЕЦ	КОЧИН		
ГЛ.СПЕЦ	ОСИНА		
РАЗРАБ	КАДЕРКИНА		

1.020-1/87 . 4-3-К 19

ДИАФРАГМА ЖЕСТКОСТИ

. ДП 56.28

СТАДИЯ	ЛИСТ	ЛИСТОВ
Р	1	3

ЦНИИП РЕКОНСТРУКЦИИ ГОРОДОВ

Инв. подл. | Подпись и дата | Взам.инв.

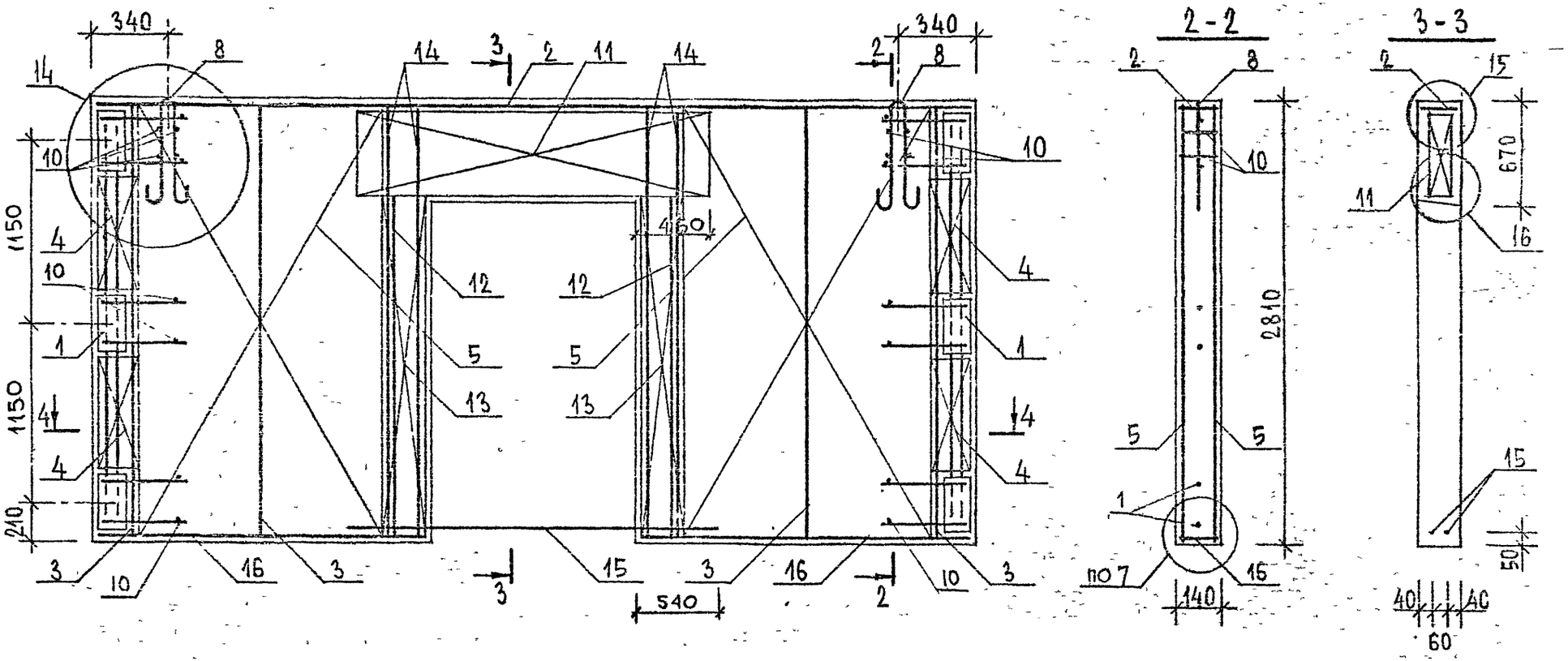

Инв. № подл. | Подпись и дата | Взам. инв. №

400476 60

Марка	Поз.	Марка арматурного изделия	Кол.	Масса, кг		Обозначение документа
				1 шт.	Всего	
ДП56.28	1	СМН-2	2	25.30	50,60	-К8
	2	КР-10	1	2.89	2,89	-К11
	3	КР-12	4	1,58	6,32	-К13
	4	КР-29	4	0,73	2,92	-К19
	5	С-71	4	9,89	39,56	-К46
	8	СПВ-4	2	2,31	4,62	-К54
	10	⌀6 AIII, ℓ=120	20	0,026	0,52	Б.Ч.
	11	КП-1	1	50,92	50,92	-К1
	12	КР-23	2	1.16	2,32	-К23
	13	КР-34	2	1.82	3,64	-К21
	14	⌀25 AIII, ℓ=2760	4	10,626	42,5	Б.Ч.
	15	⌀12 AIII, ℓ=2400	2	2,136	4,27	Б.Ч.
	16	КР-25	2	1,2	2,4	-К18
	Итого: 213.10					

1. В ГРАФЕ „ОБОЗНАЧЕНИЕ ДОКУМЕНТА" ПРИВЕДЕН НОМЕР ДОКУМЕНТА ПО СЕРИИ 1.020-1/87, ВЫПУСК 4-4
2. АРМАТУРА КЛАССА A-III ПО ГОСТ 5781-82

Инв. № подл. | Подпись и дата | Взам. инв. №

400476 61

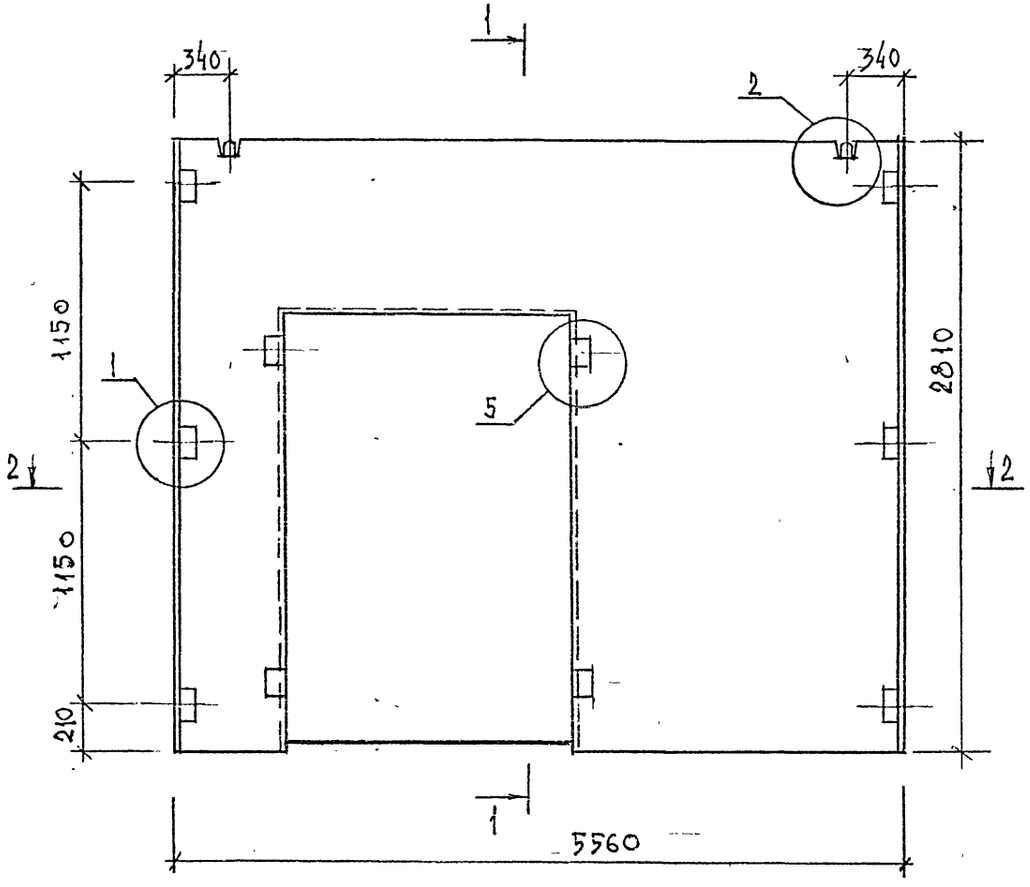

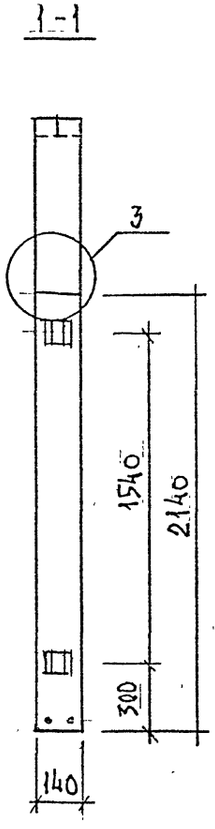

МАРКА ДИАФРАГМЫ	РАСХОД МАТЕРИАЛОВ			
	ТЯЖЕЛЫЙ БЕТОН КЛ.В20 М3	ДРЕВЕСИНА М3	СТАЛЬ КГ	МАССА Т
1ДП 56.28	1,78	0,002	214.01	4,45

УЗЛЫ СМ.-К 35

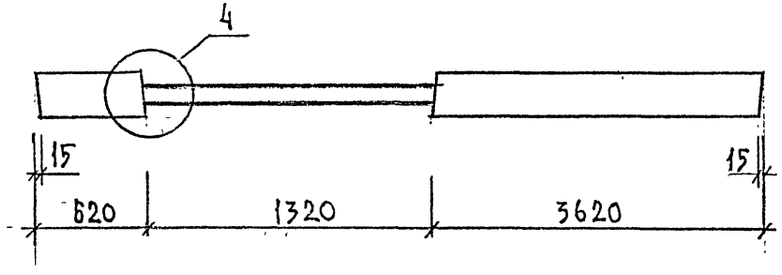

НАЧ.ОТД.	ВОЛЬНСКИЙ	
ГЛ.ИНЖ.ОТД.	ШАЦ	
ГЛ.СПЕЦ	КОЧИН	
ГЛ.СПЕЦ	ОСИНА	
РАЗРАБ	КАДЕЙКИНА	

1.020-1/87 . 4-3-К 20

ДИАФРАГМА ЖЕСТКОСТИ
1ДП 56.28

СТАДИЯ	ЛИСТ	ЛИСТОВ
Р	1	3

ЦНИИП РЕКОНСТРУКЦИИ ГОРОДОВ

Ц00476 62

ФОРМАТ А3

ВЗАМ.ИНВ. | ПОДПИСЬ И ДАТА | ИНВ. ПОДЛ.

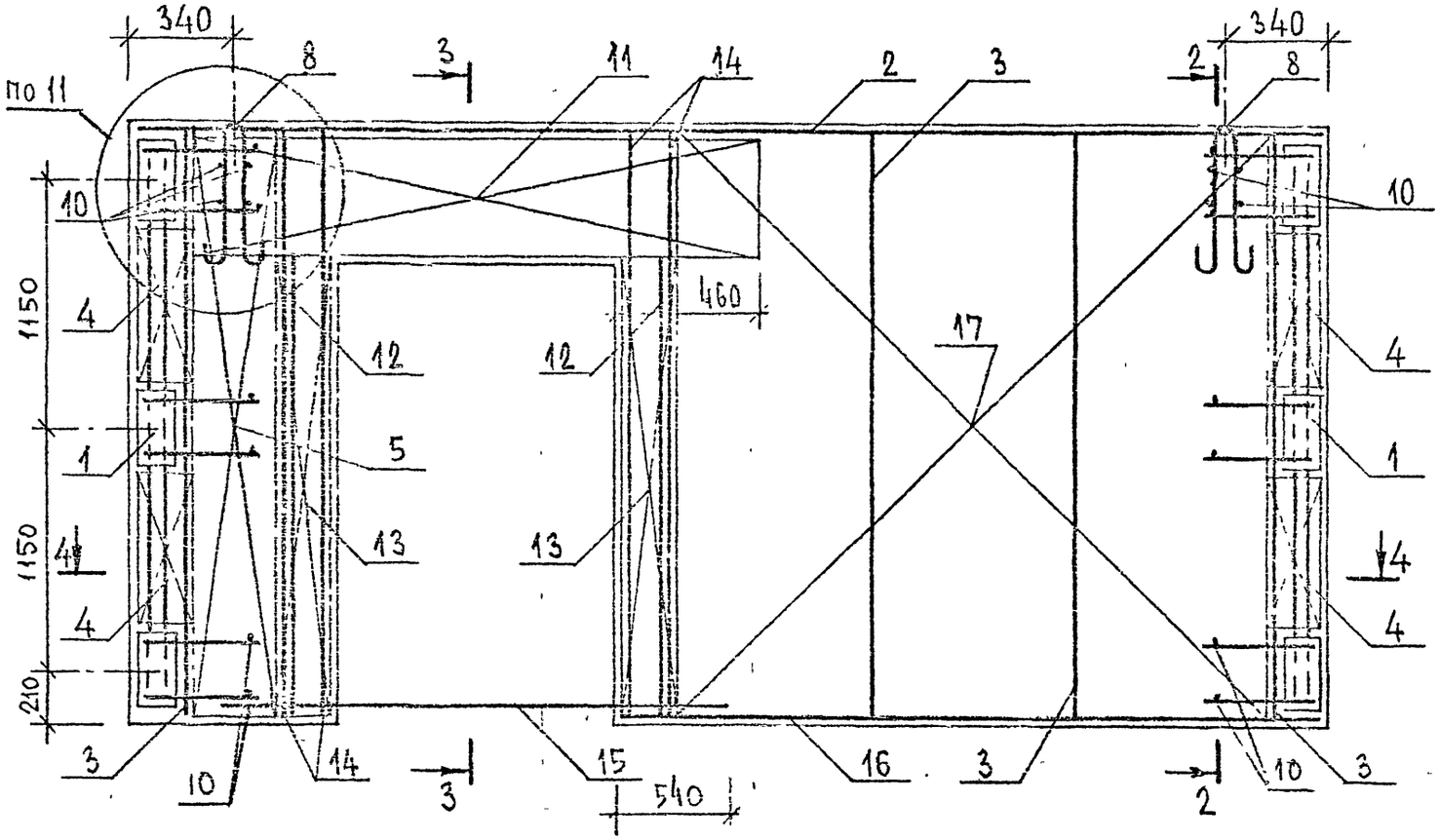

2-2

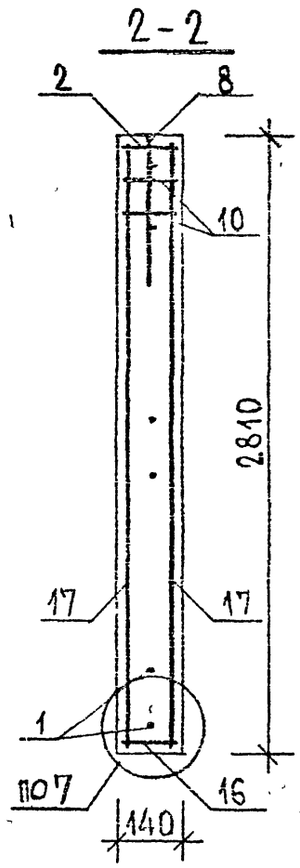

3-3

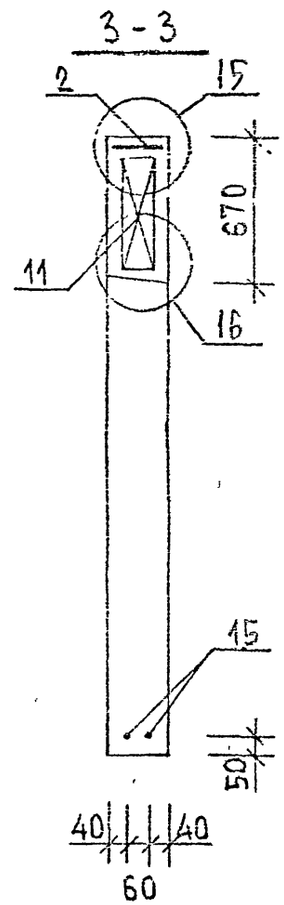

4-4

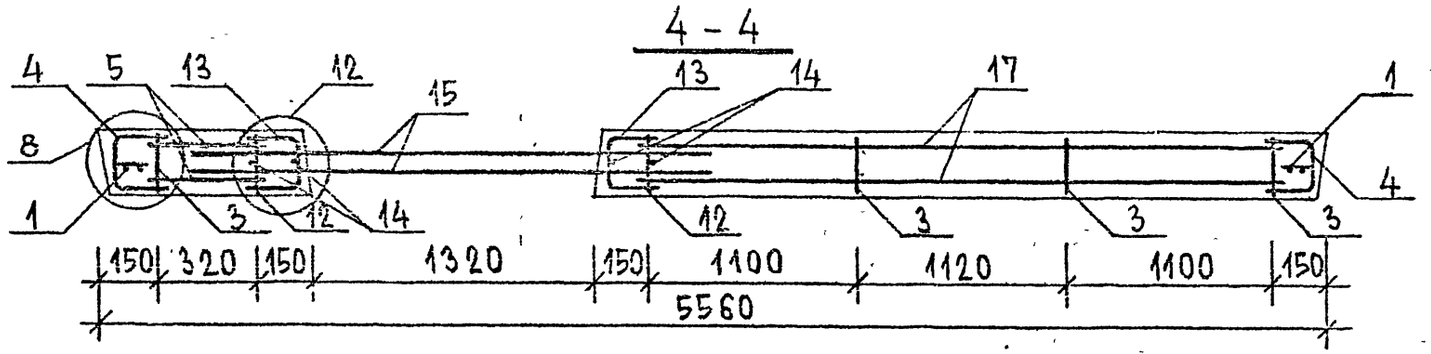

Инв. № подл. | Подпись и дата | Взам. инв. №

Марка	Поз.	Марка арматурного изделия	Кол.	Масса, кг		Обозначение документа
				1 шт.	Всего	
1ДП56.28	1	СМН-2	2	25,3	50,6	-К8
	2	КР-10	1	2,89	2,89	-К11
	3	КР-12	4	1,58	6,32	-К13
	4	КР-29	4	0,173	2,92	-К19
	5	С-69	2	3,26	6,52	-К45
	8	СПВ-4	2	2,31	4,62	-К54
	10	ф6AIII, ℓ=120	20	0,026	0,52	Б.Ч.
	11	КП-1	1	50.92	50.92	-К1
	12	КР-23	2	1,16	2,32	-К17
	13	КР-34	2	1,82	3,64	-К21
	14	ф25AIII, ℓ=2760	4	10,626	42,5	Б.Ч.
	15	ф12AIII, ℓ=2400	2	2,136	4,27	Б.Ч.
	16	КР-27	1	2,05	2,05	-К18
	17	С-72	2	17,15	34,3	-К46
	Итого: 214.01					

1. В ГРАФЕ „ОБОЗНАЧЕНИЕ ДОКУМЕНТА" ПРИВЕДЕН НОМЕР ДОКУМЕНТА ПО СЕРИИ 1.020/87, ВЫПУСК 4-4.
2. АРМАТУРА КЛАССА A-III ПО ГОСТ 5781-82.

Инв. № подл. | Подпись и дата | Взам. инв. №

400476 64

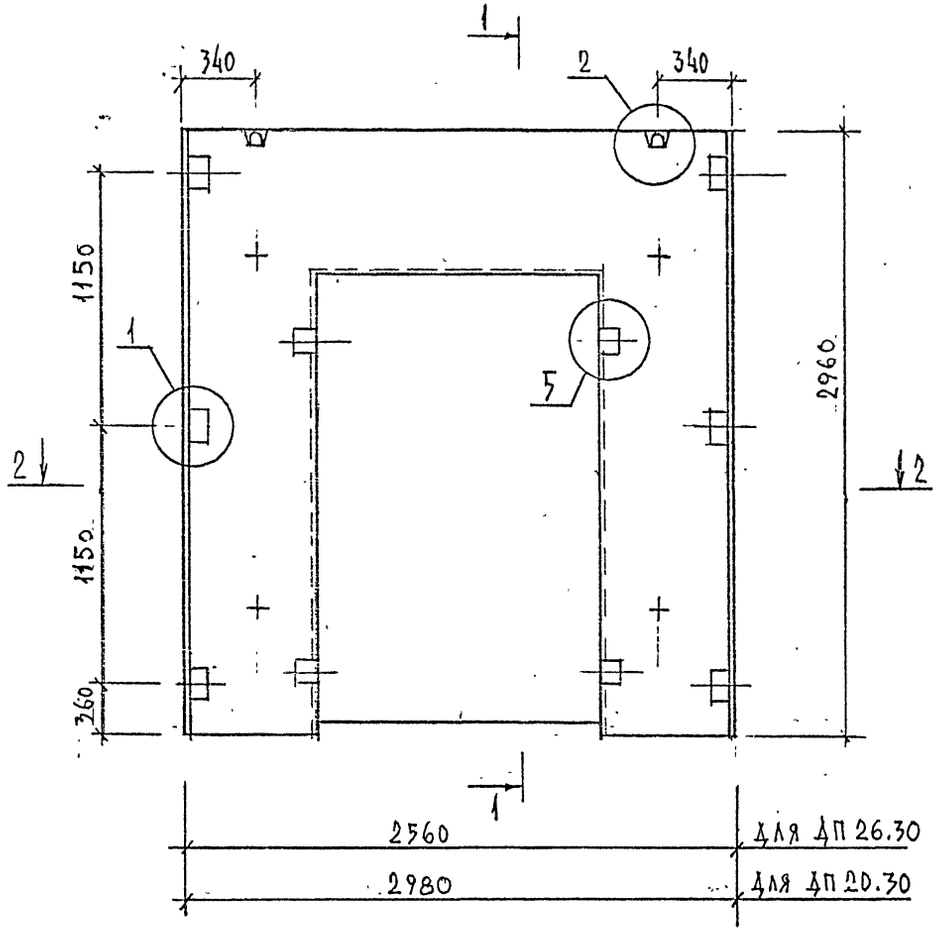

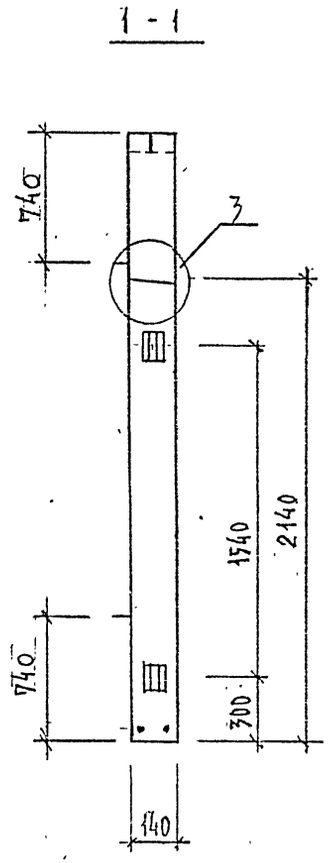

МАРКА ДИАФРАГМЫ	РАСХОД МАТЕРИАЛОВ			МАССА т
	ТЯЖЕЛЫЙ БЕТОН КЛ.В20 М3	ДРЕВЕСИНА М3	СТАЛЬ КГ	
ДП 26.30	0,665	0,002	199.71	1,66
ДП 30.30	0,839	0,002	207.61	2,10

УЗЛЫ СМ.-К35

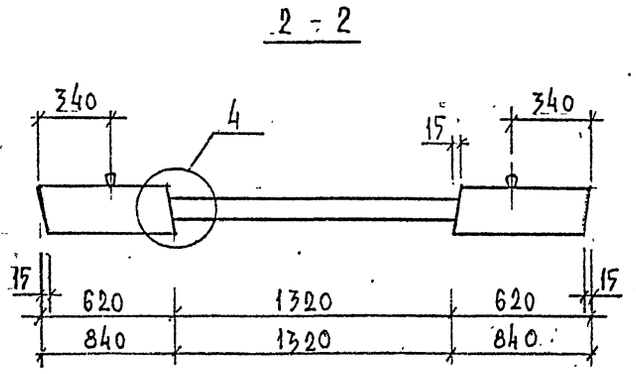

НАЧ.ОТД.	ВОЛЖСКИЙ		
ГЛ.СПЕЦ.	ШАЦ		
ГЛ.СПЕЦ	КОЧИН		
ГЛ.СПЕЦ	ОСИНА		
РАЗРАБ	КАДЕРКИНА		

1.020-1/87 . 4-3-К21

ДИАФРАГМА ЖЕСТКОСТИ

ДП 26.30 , ДП 30.30

СТАДИЯ	ЛИСТ	ЛИСТОВ
Р	1	3

ЦНИИП РЕКОНСТРУКЦИИ ГОРОДОВ

400476 65

ФОРМАТ А3

ИНВ. ПОДЛ. | ПОДПИСЬ И ДАТА | ВЗАМ.ИНВ.

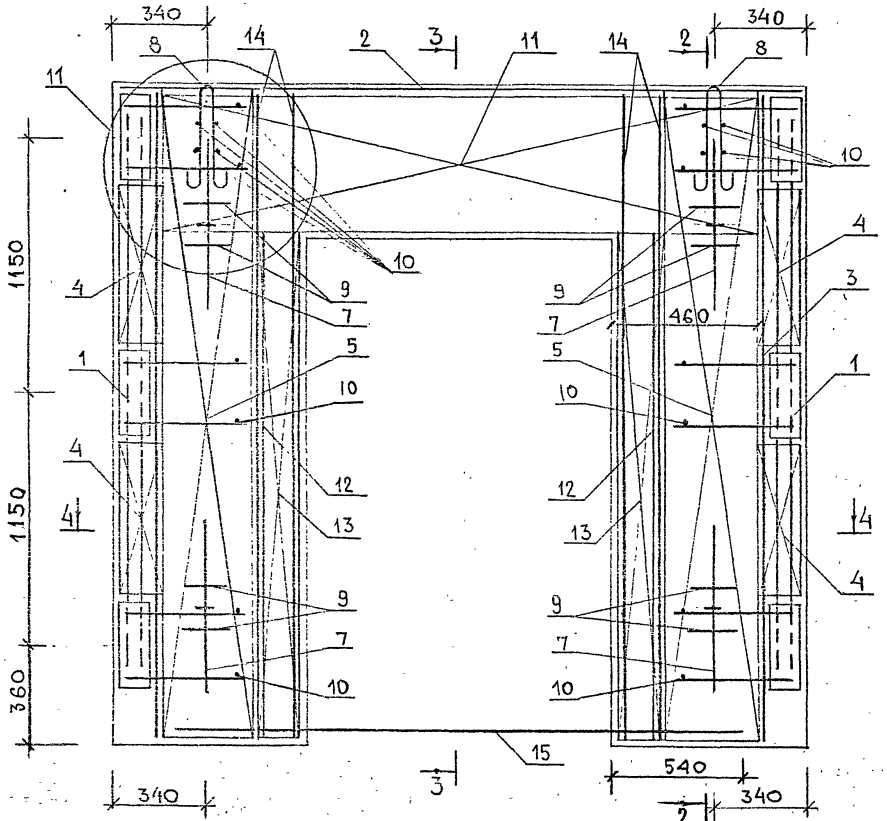

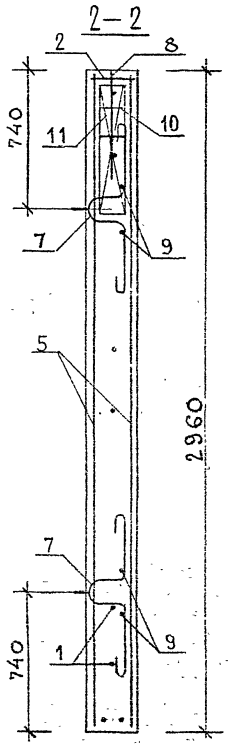

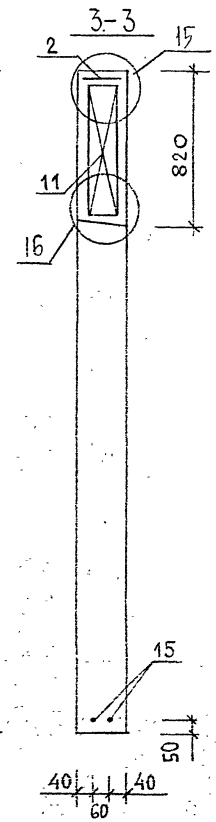

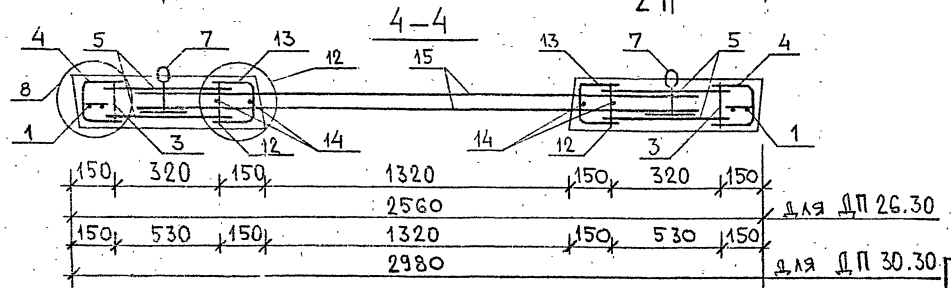

Инв.№ подл.	Подпись и дата	Взам. инв.№

1.020-1/87.4-3-К21

Лист 2

Марка	Поз.	Марка арматурного изделия	Кол.	Масса, кг		Обозначение документа
				1 шт.	Всего	
ДП 26.30	1	СМН-2	2	25,30	50,60	-К8
	2	КР-7	1	1,43	1,43	-К11
	3	КР-13	2	1,67	3,34	-К14
	4	КР-29	4	0,73	2,92	-К19
	5	С-73	4	3,44	13,76	-К47
	7	СПГ-6	4	1,64	6.56	-К60
	8	СПВ-1	2	0,61	1,22	-К53
	9	⌀20 А-III, ℓ=250	8	0,617	4,93	Б.Ч.
	10	⌀6 А-III, ℓ=120	8	0,026	0,21	Б.Ч.
	11	КП-2	1	59,76	59,76	-К2
	12	КР-23	2	1,16	2,32	-К17
	13	КР-34	2	1,82	3,64	-К21
	14	⌀25 А-III, ℓ=2910	4	11,20	44,8	Б.Ч
	15	⌀12 А-III, ℓ=2400	2	2,136	4,27	Б.Ч
				Итого:	199.71	

Марка	Поз.	Марка арматурного изделия	Кол.	Масса, кг		Обозначение документа
				1 шт.	Всего	
ДП 30.30	1	СМН-2	2	25,30	50,60	-К8
	2	КР-9	1	1,67	1,67	-К11
	3	КР-13	2	1,67	3,34	-К14
	4	КР-29	4	0,73	2,92	-К19
	5	С-74	4	5,17	20,68	-К47
	7	СПГ-6	4	1.64	6.56	-К60
	8	СПВ-2	2	0,98	1,96	-К53
	9	⌀20 А-III, ℓ=250	8	0,617	4,93	Б.Ч
	10	⌀6 А-III, ℓ=120	8	0,026	0,21	Б.Ч
	11	КП-2	1	59.76	59.76	-К2
	12	КР-23	2	1,16	2,32	-К17
	13	КР-34	2	1,82	3,64	-К21
	14	⌀25 А-III, ℓ=2910	4	11,20	44,8	Б.Ч.
	15	⌀12 А-III, ℓ=2400	2	2,136	4,27	Б.Ч.
				Итого:	207.61	

1. В ГРАФЕ „ОБОЗНАЧЕНИЕ ДОКУМЕНТА" ПРИВЕДЕН НОМЕР ДОКУМЕНТА ПО СЕРИИ 1.020-1/87, ВЫПУСК 4-4.
2. АРМАТУРА КЛАССА А-III ПО ГОСТ 5781-82.

Инв. № подл. | Подпись и дата | Взам. инв. №

400476 67

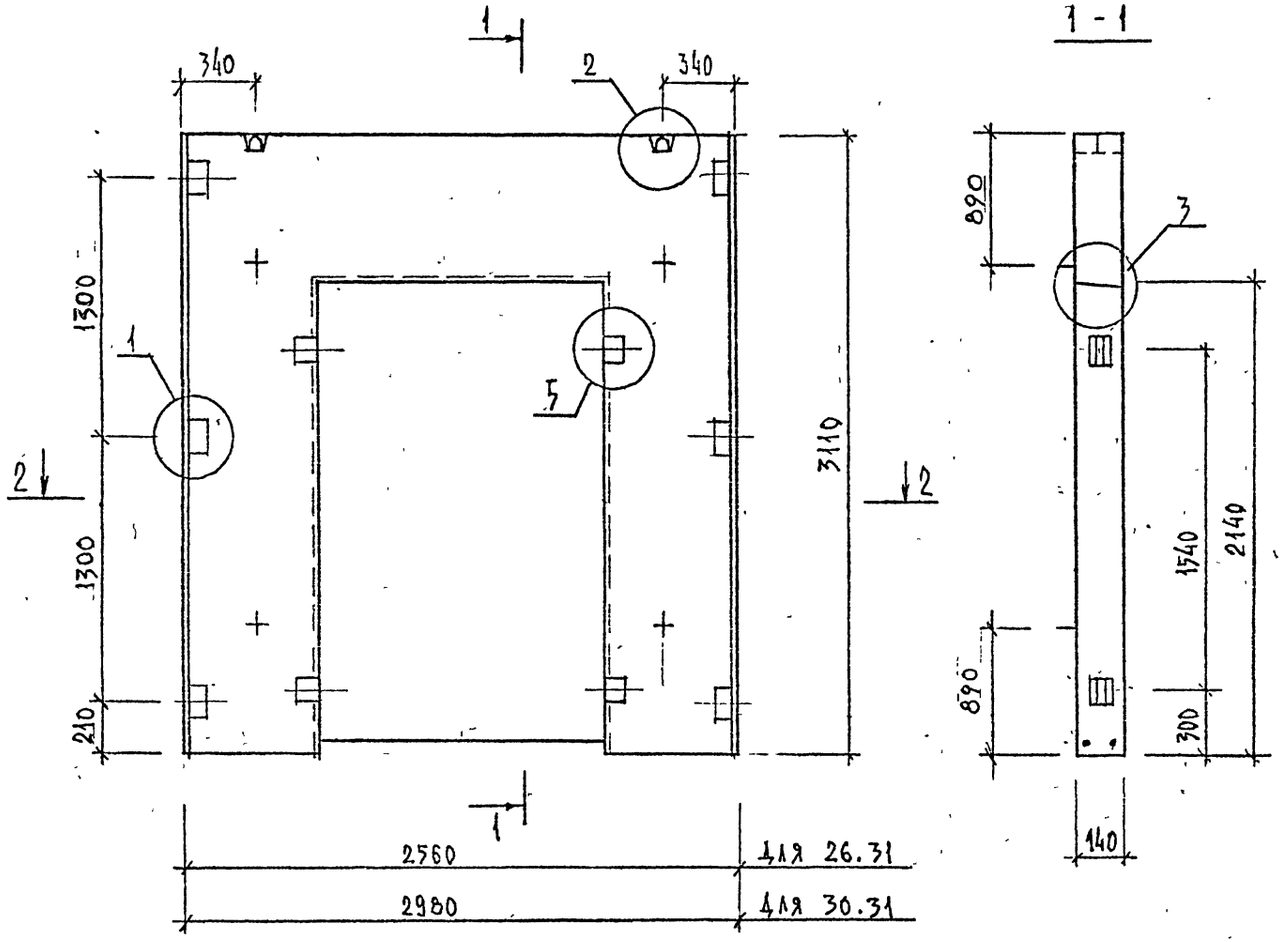

МАРКА ДИАФРАГМЫ	РАСХОД МАТЕРИАЛОВ			МАССА Т
	ТЯЖЕЛЫЙ БЕТОН КЛ.В20 М3	ДРЕВЕСИНА М3	СТАЛЬ КГ	
ДП 26.31	0,719	0,002	208.55	1,80
ДП 30.31	0,902	0,002	219.01	2,26

УЗЛЫ СМ.-К 35

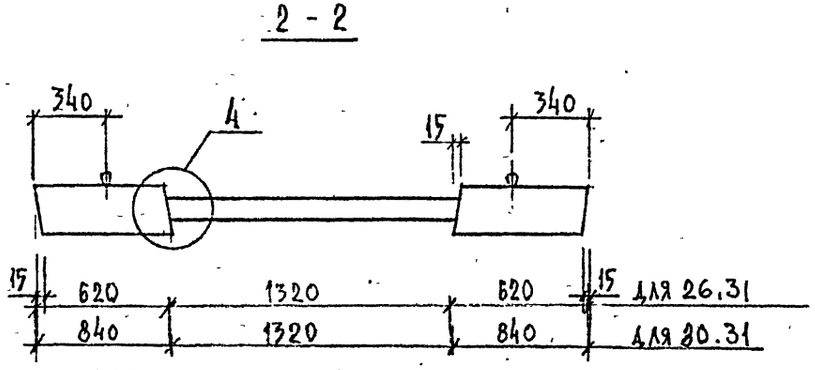

НАЧ.ОТД.	ВОЛЬНСКИЙ		
ГЛИНЖ.ОТД.	ШАЦ		
ГЛ.СПЕЦ	КОЧИН		
ГЛ.СПЕЦ	ОСИНА		
РАЗРАБ	КАДЕРКИНА		

1.020-1/87. 4-3-К 22

ДИАФРАГМА ЖЕСТКОСТИ ДП 26.31, ДП 30.31

СТАДИЯ	ЛИСТ	ЛИСТОВ
Р	1	3

ЦНИИП РЕКОНСТРУКЦИИ ГОРОДОВ

ИНВ. ПОДЛ. | ПОДПИСЬ И ДАТА | ВЗАМ.ИНВ.

400476 68
ФОРМАТ А3

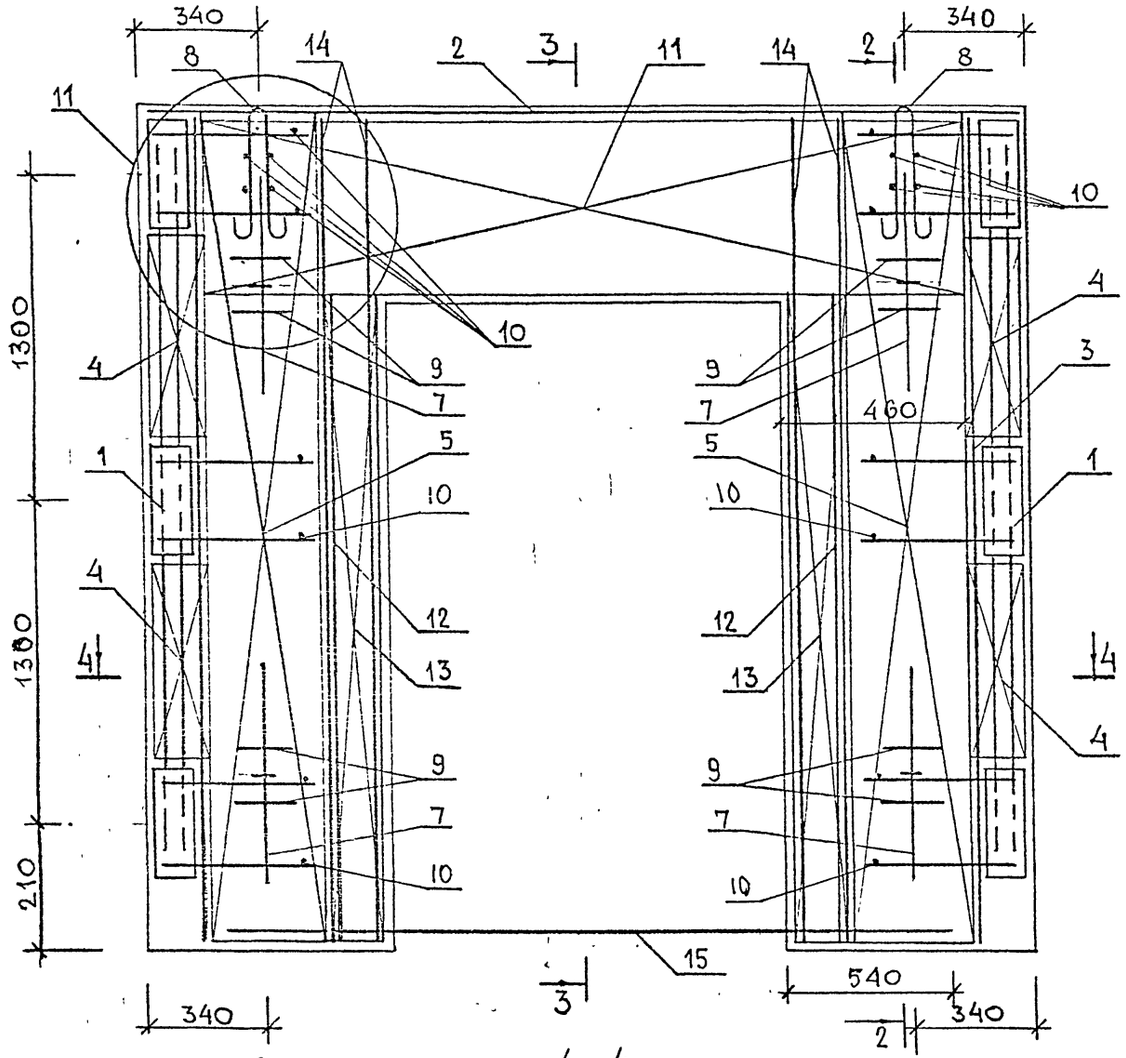

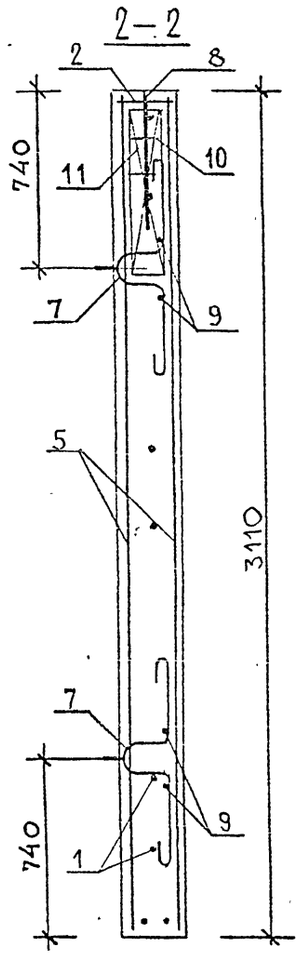

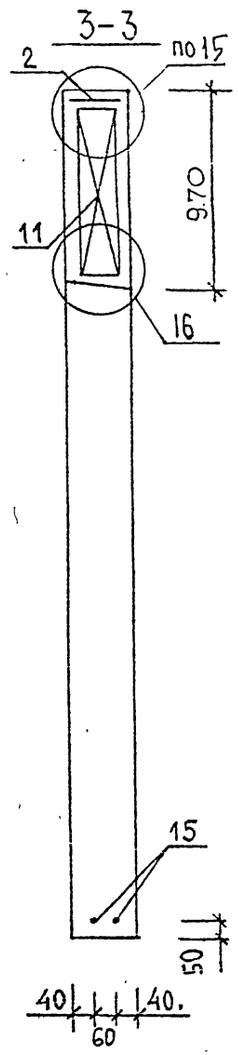

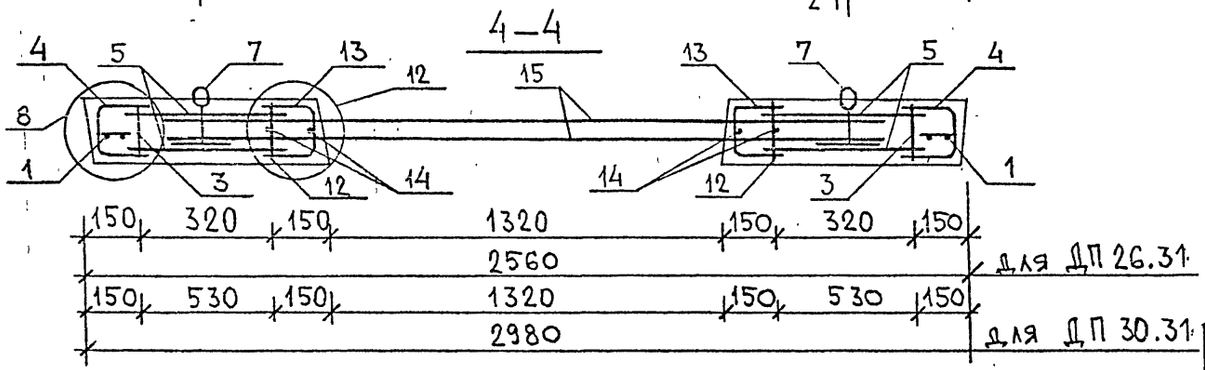

Инв.N подл.	Подпись и дата	Взам. инв.N	

1.020-1/87.4-3-К22

Лист 2

Ц00476 69

Марка	Поз.	Марка арматурного изделия	Кол.	Масса, кг		Обозначение документа
				1 шт.	Всего	
ДП 26.31	1	СМН-3	2	26,29	52,58	-К8
	2	КР-7	1	1,43	1,43	-К11
	3	КР-14	2	1,76	3,52	-К14
	4	КР-30	4	0,83	3,32	-К19
	5	С-75	4	3,63	14,52	-К48
	7	СПГ-6	4	1,64	6,56	-К60
	8	СПВ-1	2	0,61	1,22	-К53
	9	⌀20 А-III, ℓ=250	8	0,617	4,93	Б.Ч
	10	⌀6 А-III, ℓ=120	20	0,026	0,52	Б.Ч
	11	КП-3	1	62,72	62,72	-К2
	12	КР-23	2	1,16	2,32	-К17
	13	КР-34	2	1,82	3,64	-К21
	14	⌀25 А-III, ℓ=3060	4	11,78	47,12	Б.Ч
	15	⌀12 А-III, ℓ=2400	2	2,136	4,27	Б.Ч
		Итого: 208.55				

Марка	Поз.	Марка арматурного изделия	Кол.	Масса, кг		Обозначение документа
				1 шт.	Всего	
ДП 30.31	1	СМН-3	2	26,29	52,58	-К8
	2	КР-9	1	1,67	1,67	-К11
	3	КР-14	2	1,76	3,52	-К14
	4	КР-30	4	0,83	3,32	-К19
	5	С-76	4	5,45	21,8	-К48
	7	СПГ-7	4	2,19	8,76	-К61
	8	СПВ-2	2	0,98	1,96	-К53
	9	⌀20 А-III, ℓ=250	8	0,617	4,93	Б.Ч
	10	⌀6 А-III, ℓ=120	20	0,026	0,52	Б.Ч
	11	КП-3	1	62,72	62,72	-К2
	12	КР-23	2	1,16	2,32	-К17
	13	КР-34	2	1,82	3,64	-К21
	14	⌀25 А-III, ℓ=3060	4	11,78	47,12	Б.Ч
	15	⌀12 А-III, ℓ=2400	2	2,136	4,27	Б.Ч
		Итого: 219.01				

1. В ГРАФЕ „ОБОЗНАЧЕНИЕ ДОКУМЕНТА" ПРИВЕДЕН НОМЕР ДОКУМЕНТА ПО СЕРИИ 1.020-1/87, ВЫПУСК 4-4.
2. АРМАТУРА КЛАССА А-III ПО ГОСТ 5781-82.

Инв. № подл. | Подпись и дата | Взам. инв. №

Ц00476 70

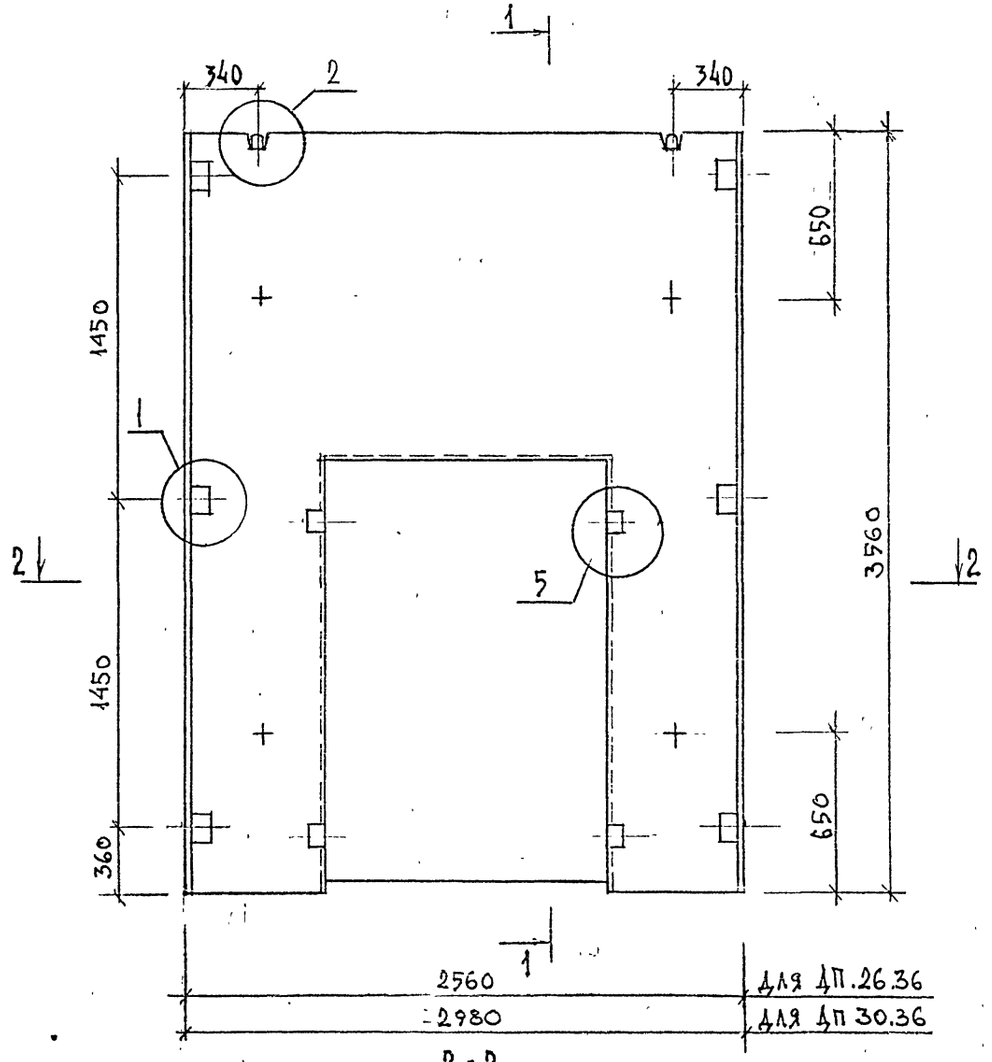

1-1

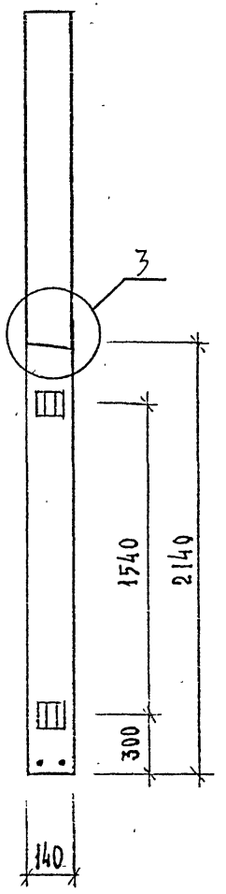

МАРКА ДИАФРАГМЫ	РАСХОД МАТЕРИАЛОВ			
	ТЯЖЕЛЫЙ БЕТОН КЛ.В2(МЭ	ДРЕВЕСИНА МЭ	СТАЛЬ КГ	МАССА Т
ДП 26.36	0,880	0,002	198.35	2,20
ДП 30.36	1,090	0,002	208.75	2,73

УЗЛЫ СМ. К35

2-2

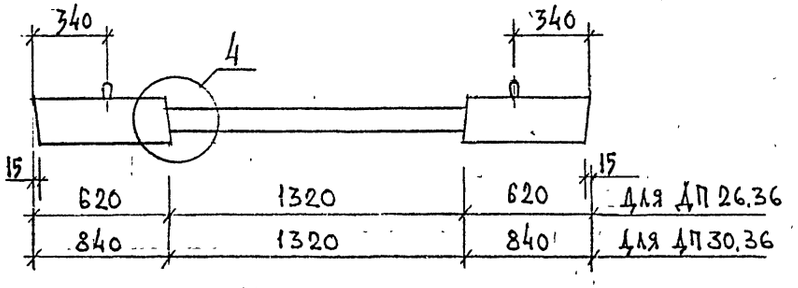

НАЧ.ОТД.	ВОЛЫНСКИЙ		
ГЛ.ИНЖ.ОТД.	ШАЦ		
ГЛ.СПЕЦ	КОЧИН		
ГЛ.СПЕЦ	ОСИНА		
РАЗРАБ	КАДЕЙКИНА		

1.020-1/87 . 4-3-К23

ДИАФРАГМА ЖЕСТКОСТИ ДП 26.36, ДП 30.36

СТАДИЯ	ЛИСТ	ЛИСТОВ
Р	1	3

ЦНИИП РЕКОНСТРУКЦИИ ГОРОДОВ

ВЗАМ.ИНВ. | ПОДПИСЬ И ДАТА | ИНВ. ПОДЛ.

400476 ??

ФОРМАТ А3

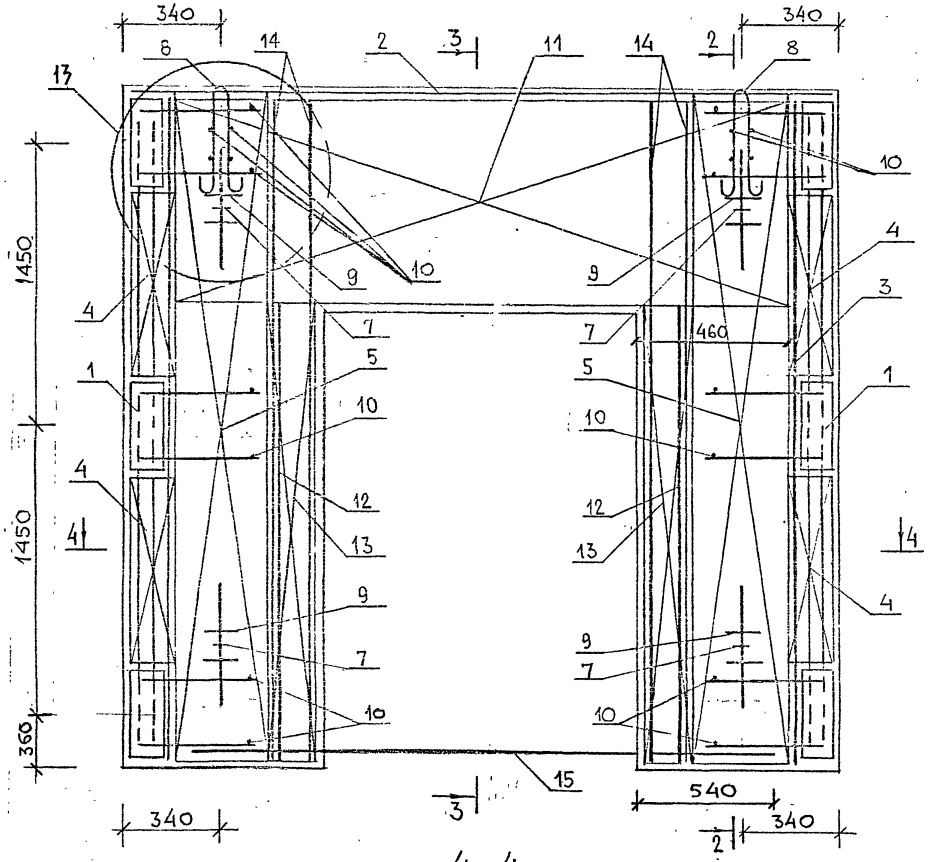

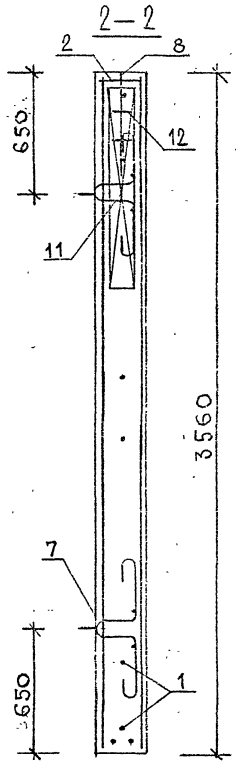

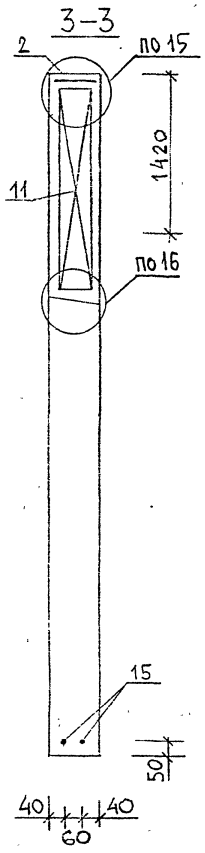

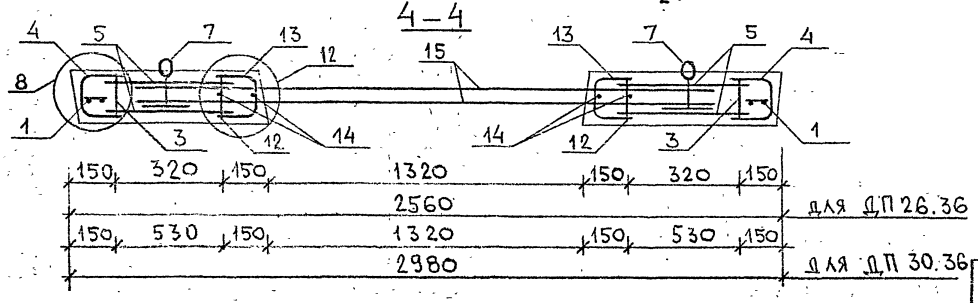

Инв. № подл.	Подпись и дата	Взам. инв. №

1.020-1/87.4-3-К23

Лист 2

Марка	Поз.	Марка арматурного изделия	Кол.	Масса, кг		Обозначение документа
				1 шт.	Всего	
ДП 26-36	1	СМН-4	2	27,26	54,52	-К8
	2	КР-7	1	1,43	1,43	-К11
	3	КР-15	2	2,02	4,04	-К14
	4	КР-31	4	0,98	3,92	-К20
	5	С-77	4	4,14	16,56	-К40
	7	СПГ-2	4	1,54	6,16	-К56
	8	СПВ-2	2	0,98	1,96	-К53
	9	⌀20 А-III, ℓ = 250	8	0,617	4,93	Б.4.
	10	⌀6 А-III, ℓ = 120	20	0,026	0,52	Б.4.
	11	КП-4	1	40,36	40,36	-К3
	12	КР-23	2	1,16	2,32	-К17
	13	КР-34	2	1,82	3,64	-К21
	14	⌀25 А-III, ℓ=3510	4	13,51	54,05	Б.4
	15	⌀12 А-III, ℓ=2400	2	2,136	4,27	Б.4
		Итого: 198.35				

Марка	Поз.	Марка арматурного изделия	Кол.	Масса, кг		Обозначение документа
				1 шт.	Всего	
4П30.36	1	СМН-4	2	27,26	54,52	-К8
	2	КР-9	1	1,67	1,67	-К11
	3	КР-15	2	2,02	4,04	-К14
	4	КР-31	4	0,98	3,92	-К20
	5	С-78	4	6,22	24,88	-К40
	7	СПГ-3	4	2,00	8,00	-К57
	8	СПВ-2	2	0,98	1,96	-К53
	9	⌀20 А-III, ℓ = 250	8	0,617	4,93	Б.4
	10	⌀6 А-III, ℓ = 120	20	0,026	0,52	Б.4
	11	КП-4	1	40,36	40,36	-К3
	12	КР-23	2	1,16	2,32	-К17
	13	КР-34	2	1,82	3,64	-К21
	14	⌀25 А-III, ℓ=3510	4	13,51	54,05	Б.4
	15	⌀12 А-III, ℓ=2400	2	2,136	4,27	Б.4
		Итого: 208.75				

1. В ГРАФЕ „ОБОЗНАЧЕНИЕ ДОКУМЕНТА" ПРИВЕДЕН НОМЕР ДОКУМЕНТА ПО СЕРИИ 1.020-1/87, ВЫПУСК 4-4.
2. АРМАТУРА КЛАССА А-III ПО ГОСТ 5781-82

Инв. № подл. | Подпись и дата | Взам. инв. №

ЦП0476 23

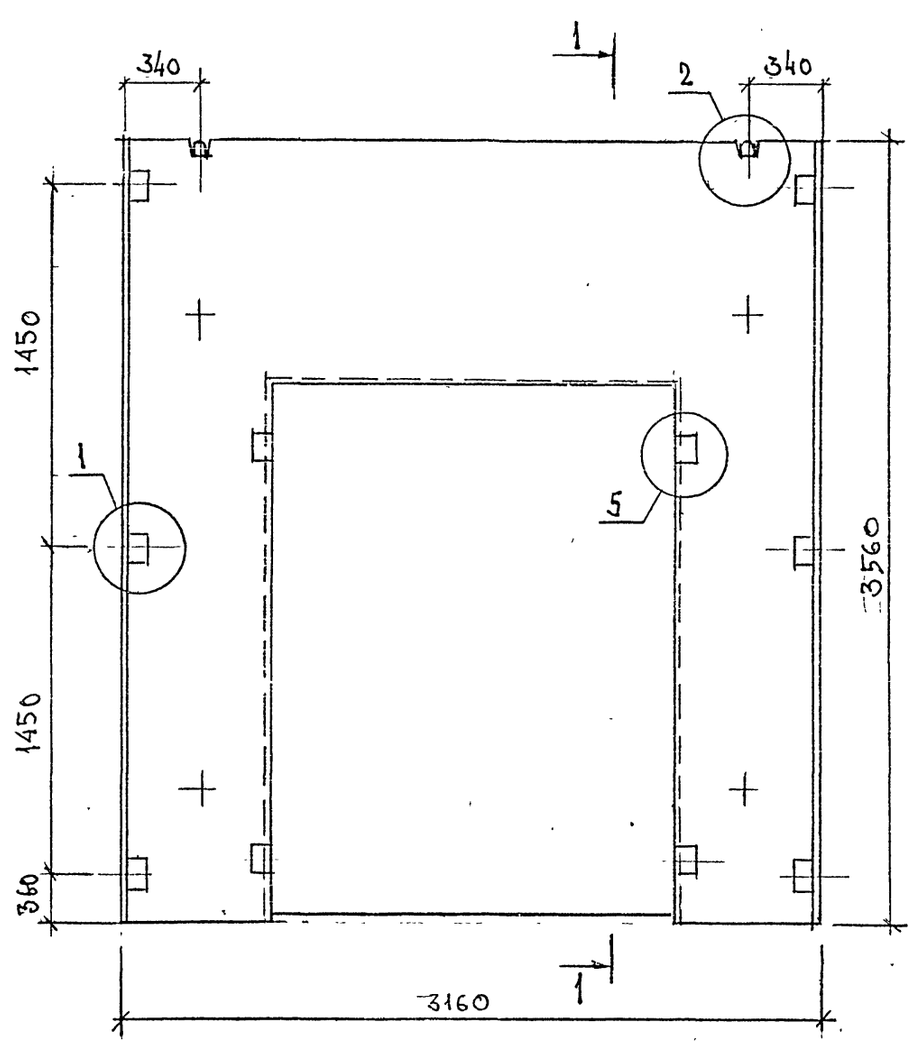

1-1

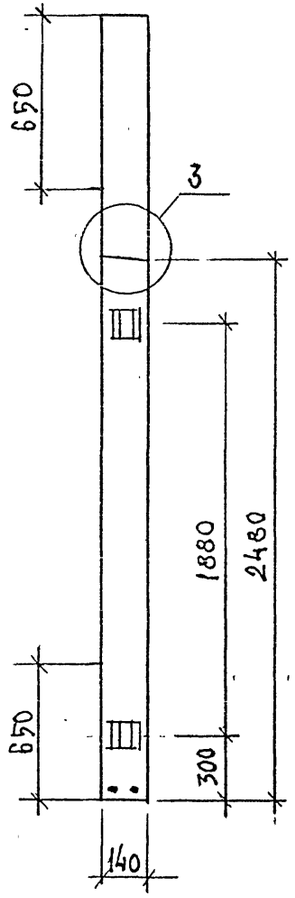

2 - 2

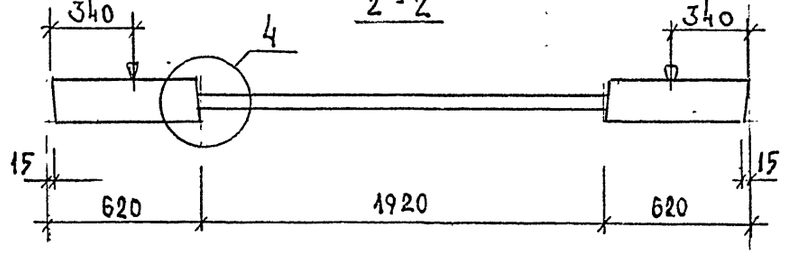

МАРКА ДИАФРАГМЫ	РАСХОД МАТЕРИАЛОВ			МАССА
	ТЯЖЕЛЫЙ БЕТОН КЛ.В20 М3	ДРЕВЕСИНА М3	СТАЛЬ КГ	Т
ДП 32.36	0,892	0,002	208.85	2,23

УЗЛЫ СМ. К35

НАЧ.ОТД.	ВОЛЫНСКИЙ	
ГЛИНЖ.ОТД.	ШАЦ	
ГЛ.СПЕЦ	КОЧИН	
ГЛ.СПЕЦ	ОСИНА	
РАЗРАБ	КАДЕЙКИНА	

1.020-1/87. 4-3-К24

ДИАФРАГМА ЖЕСТКОСТИ
ДП 32.36

СТАДИЯ	ЛИСТ	ЛИСТОВ
Р	1	3

ЦНИИП РЕКОНСТРУКЦИИ ГОРОДОВ

ВЗАМ.ИНВ. | ПОДПИСЬ И ДАТА | ИНВ. ПОДЛ.

400476 74

ФОРМАТ А3

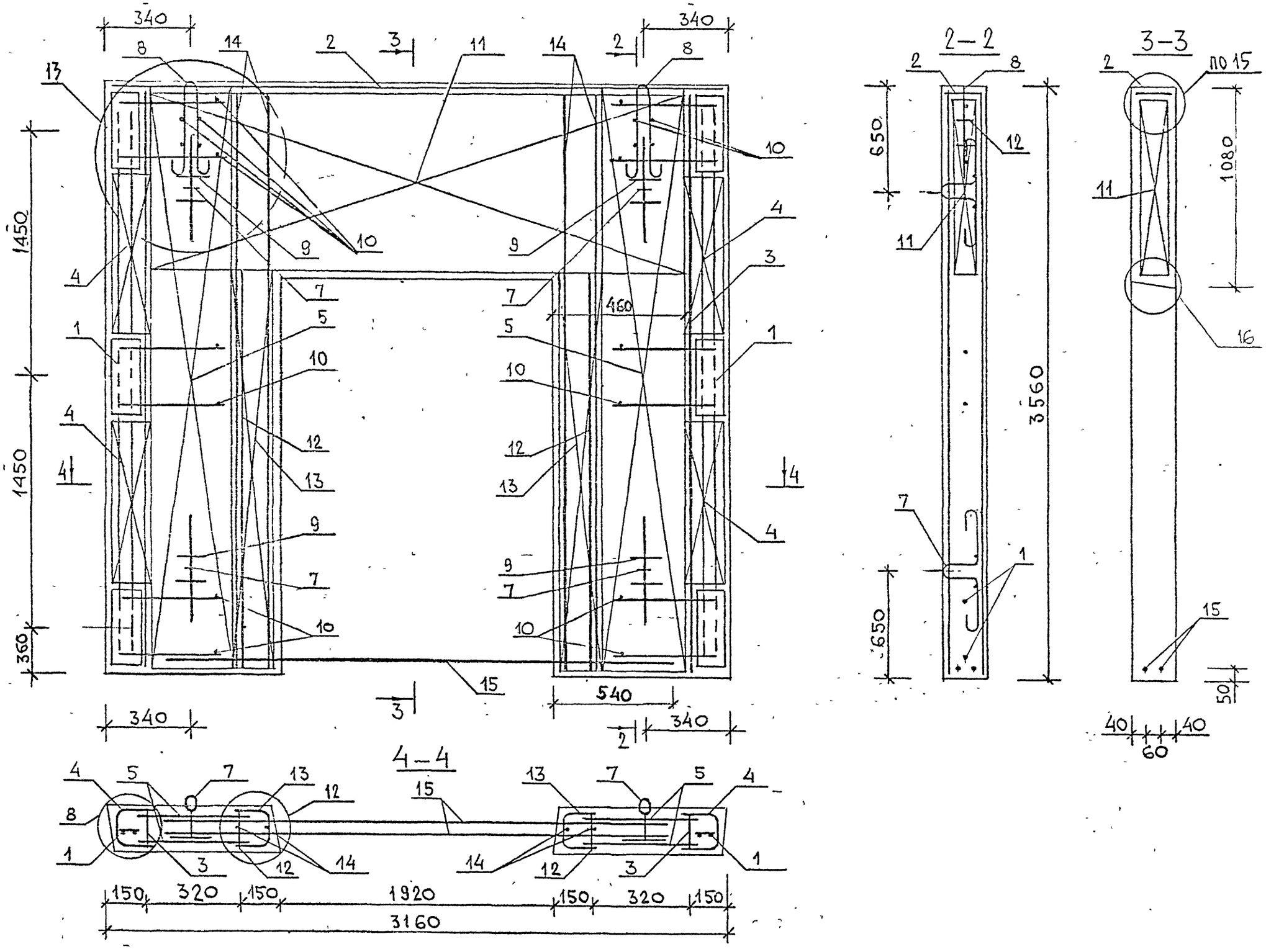

ИНВ. N ПОДЛ.	ПОДПИСЬ И ДАТА	ВЗАМ ИНВ. N

1.020-1/87.4-3-К 24

ЛИСТ 2

400476 75

Марка	Поз.	Марка арматурного изделия	Кол.	Масса, кг		Обозначение документа
				1 шт.	Всего	
ДП 32.36	1	СМН-4	2	27,26	54,52	-К8
	2	КР-26	1	1,78	1,78	-К18
	3	КР-15	2	2,02	4,04	-К14
	4	КР-31	4	0,98	3,92	-К20
	5	С-77	4	4,14	16,56	-К40
	7	СПГ-2	4	1,54	6.16	-К56
	8	СПВ-2	2	0,98	1,96	-К53
	9	⌀20 А-III, ℓ=250	8	0,617	4.93	Б.Ч
	10	⌀6 А-III, ℓ=120	20	0,026	0.52	Б.Ч
	11	КП-5	1	47,70	47,70	-К4
	12	КР-24	2	1,34	2,68	-К17
	13	КР-35	2	2,08	4,16	-К21
	14	⌀25 А-III, ℓ=3510	4	13,51	54,05	Б.Ч
	15	⌀12 А-III, ℓ=3000	2	2,67	5,34	Б.Ч
				Итого:	208.85	

1. В ГРАФЕ „ОБОЗНАЧЕНИЕ ДОКУМЕНТА" ПРИВЕДЕН НОМЕР ДОКУМЕНТА ПО СЕРИИ 1.020-1/87, ВЫПУСК 4-4.
2. АРМАТУРА КЛАССА А-III ПО ГОСТ 5781-82.

Инв. № подл. | Подпись и дата | Взам. инв. №

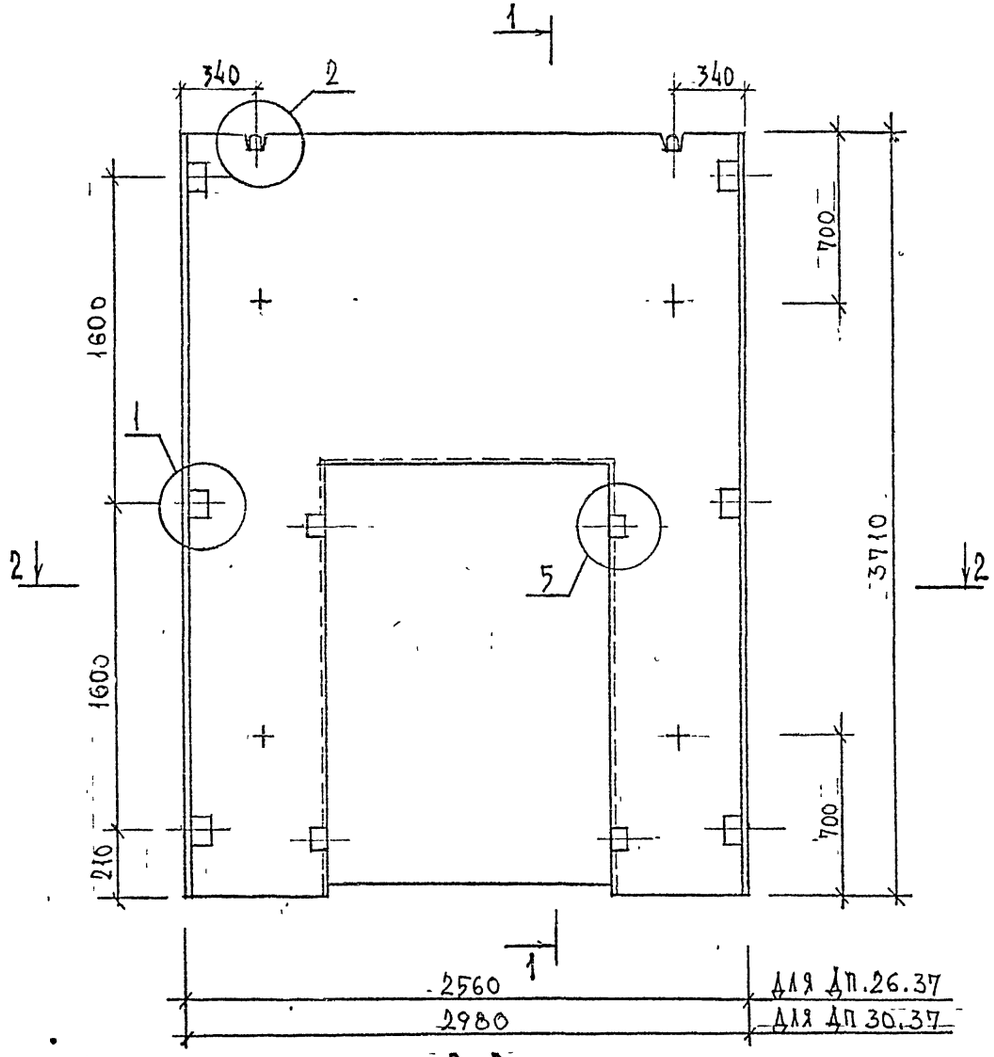

2 - 2

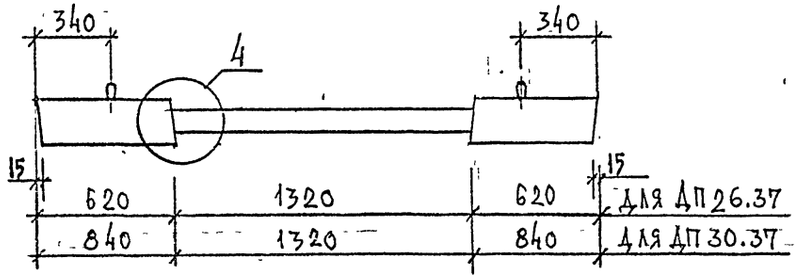

1 - 1

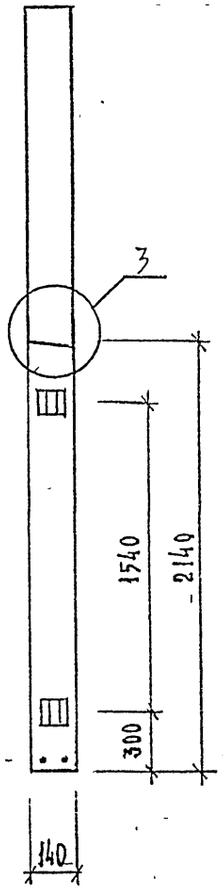

МАРКА ДИАФРАГМЫ	РАСХОД МАТЕРИАЛОВ			МАССА Т
	ТЯЖЕЛЫЙ БЕТОН КЛ.В20 М3	ДРЕВЕСИНА М3	СТАЛЬ КГ	
ДП 26.37	0,934	0,002	207.01	2,33
ДП 30.37	1,152	0,002	220.31	2,88

УЗЛЫ СМ.-К35

НАЧ.ОТД.	ВОЛЬЖСКИЙ	
ГЛ.ИНЖ.ОТД.	ШАЦ	
ГЛ.СПЕЦ	КОЧИН	
ГЛ.СПЕЦ	ОСИНА	
РАЗРАБ	КАДЕЙКИНА	

1.020-1/87 . 4-3-К25

ДИАФРАГМА ЖЕСТКОСТИ ДП 26.37 ; ДП 30.37

СТАДИЯ	ЛИСТ	ЛИСТОВ
Р	1	3

ЦНИИП РЕКОНСТРУКЦИИ ГОРОДОВ

Ц00476 77

ФОРМАТ А3

ВЗАМ.ИНВ. | ПОДПИСЬ И ДАТА | ИНВ. ПОДЛ.

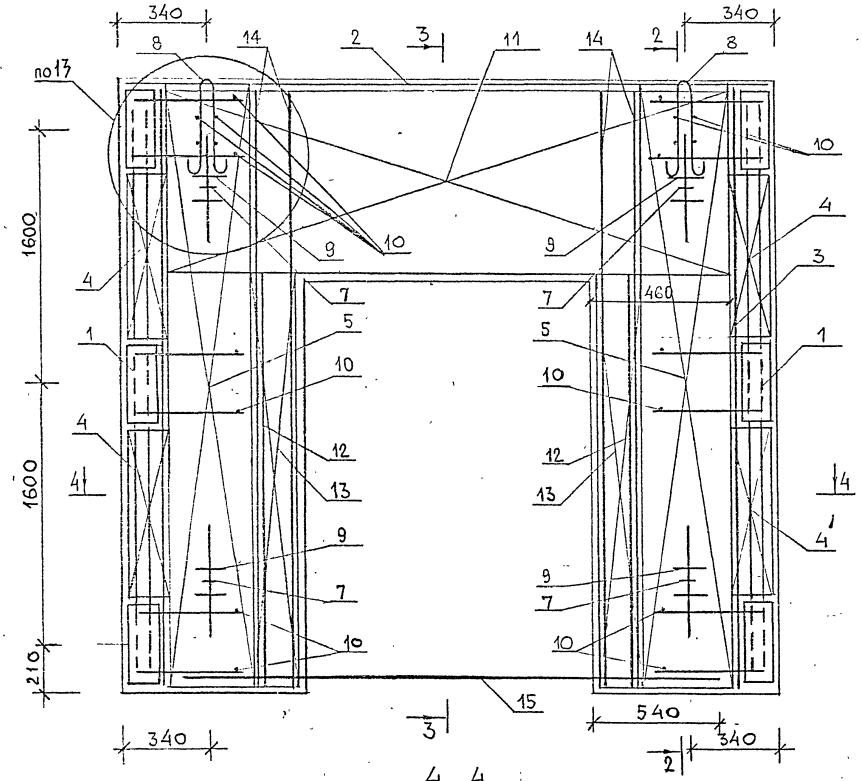

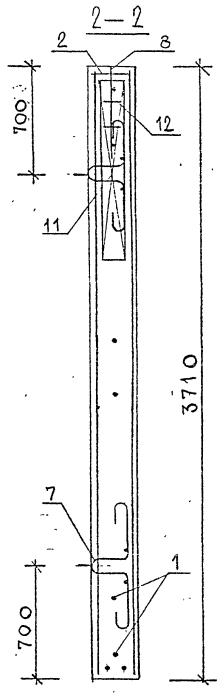

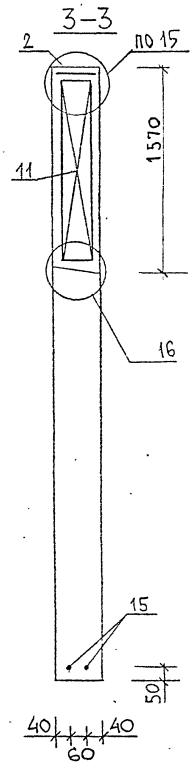

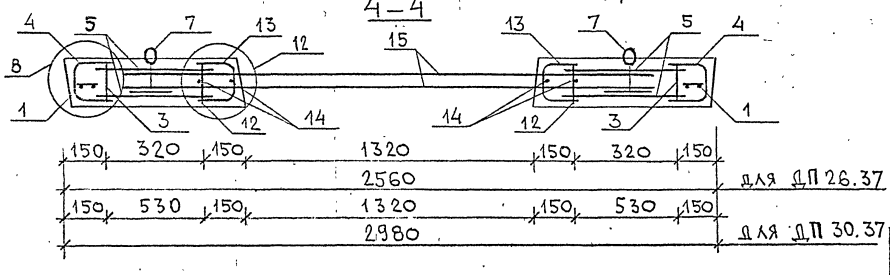

1.020-1/87.4-3-К 25

Лист 2

Инв. N подл. | Подпись и дата | Взам. инв. N

Ц00476 78

Марка	Поз.	Марка арматурного изделия	Кол.	Масса, кг		Обозначение документа
				1 шт.	Всего	
ДП 26.37	1	СМН-5	2	28,26	56,52	-К8
	2	КР-7	1	1,43	1,43	-К11
	3	КР-18	2	2,11	4,22	-К15
	4	КР-32	4	1,08	4,32	-К20
	5	С-79	4	4,33	17,32	-К50
	7	СПГ-3	4	2.00	8,00	-К57
	8	СПВ-2	2	0,98	1,96	-К53
	9	⌀20 А-III, ℓ=250	8	0,617	4,93	Б.Ч
	10	⌀6 А-III, ℓ=120	20	0,026	0,52	Б.Ч
	11	КП-6	1	41.30	41.30	-К3
	12	КР-23	2	1,16	2,32	-К17
	13	КР-34	2	1,82	3,64	-К21
	14	⌀25 А-III, ℓ=3660	4	14,09	56,36	Б.Ч
	15	⌀12 А-III, ℓ=2400	2	2,136	4,27	Б.Ч
		Итого: 207.01				

Марка	Поз.	Марка арматурного изделия	Кол.	Масса, кг		Обозначение документа
				1 шт.	Всего	
ДП 30.37	1	СМН-5	2	28.26	56,52	-К8
	2	КР-9	1	1,67	1,67	-К11
	3	КР-18	2	2,11	4,22	-К15
	4	КР-32	4	1,08	4,32	-К20
	5	С-80	4	6,50	26,0	-К50
	7	СПГ-4	4	2,80	11,20	-К58
	8	СПВ-3	2	2.00	4,00	-К54
	9	⌀20 А-III, ℓ=250	8	0,617	4,93	Б.Ч
	10	⌀6 А-III, ℓ=120	20	0,026	0,52	Б.Ч
	11	КП-6	1	41.30	41,30	-К3
	12	КР-23	2	1,16	2,32	-К17
	13	КР-34	2	1,82	3,64	-К21
	14	⌀25 А-III, ℓ=3660	4	14,09	56,36	Б.Ч
	15	⌀12 А-III, ℓ=2400	2	2,136	4,27	Б.Ч
		Итого: 220.31				

1. В графе „Обозначение документа" приведен номер документа по серии 1.020-1/87. выпуск 4-4.
2. Арматура класса А-III по ГОСТ 5781-82.

Инв. № подл. | Подпись и дата | Взам. инв. №

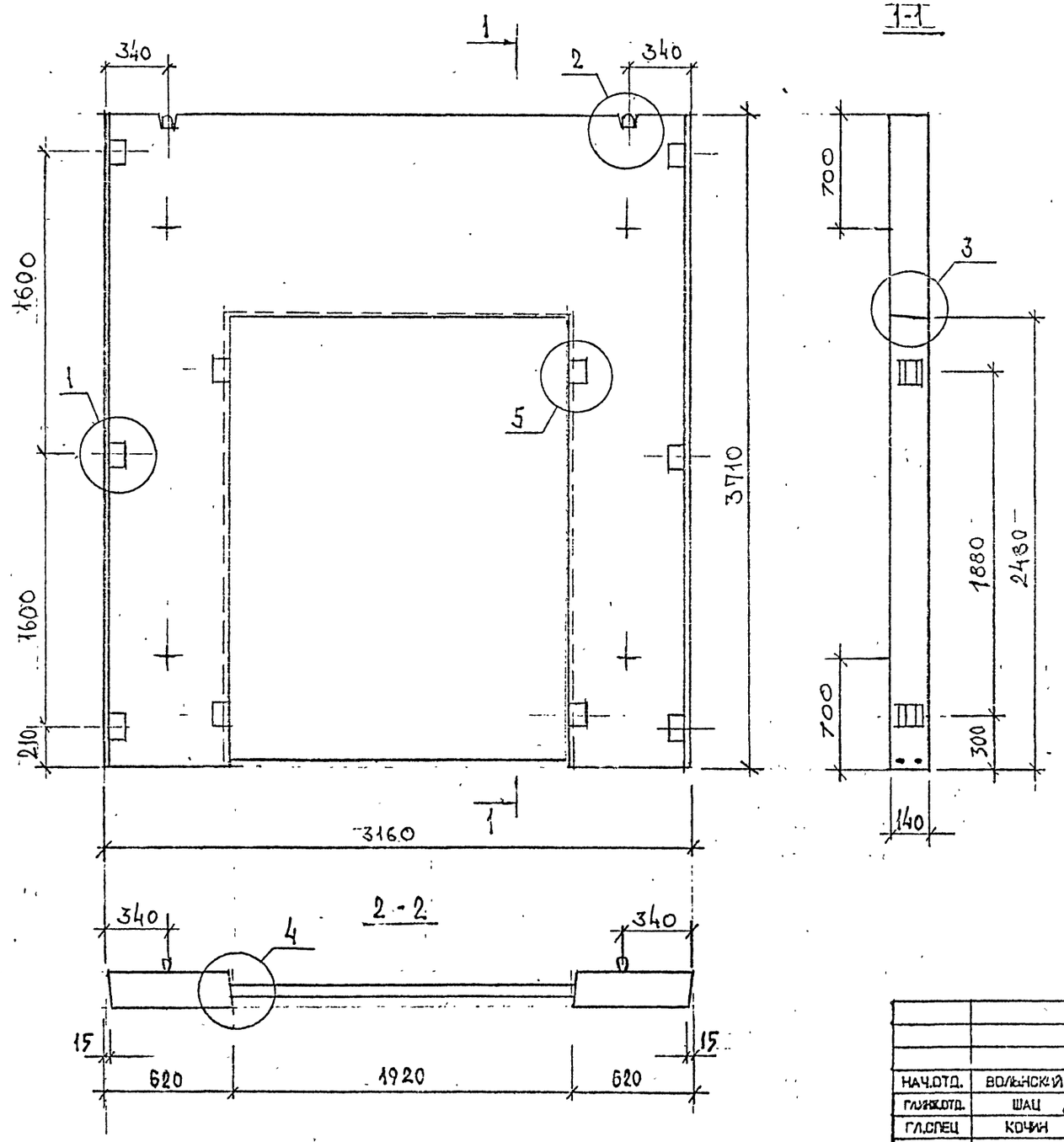

МАРКА ДИАФРАГМЫ	РАСХОД МАТЕРИАЛОВ			
	ТЯЖЕЛЫЙ БЕТОН КЛ.В20 м3	ДРЕВЕСИНА м3	СТАЛЬ кг	МАССА т
ДП 32.37	0,959	0,002	218.27	2,10

УЗЛЫ СМ.-К35

НАЧ.ОТД.	ВОЛЬНСКИЙ	
ГЛ.КОНСТР.	ШАЦ	
ГЛ.СПЕЦ	КОЧИН	
ГЛ.СПЕЦ	ЦСИНА	
РАЗРАБ	КАДЕЙКИНА	

1.020-1/87 . 4-3-К 26

ДИАФРАГМА ЖЕСТКОСТИ ДП 32.37

СТАДИЯ	ЛИСТ	ЛИСТОВ
Р	1	3

ЦНИИП РЕКОНСТРУКЦИИ ГОРОДОВ

ИНВ. ПОДЛ. | ПОДПИСЬ И ДАТА | ВЗАМ.ИНВ.

400476 80
ФОРМАТ А3

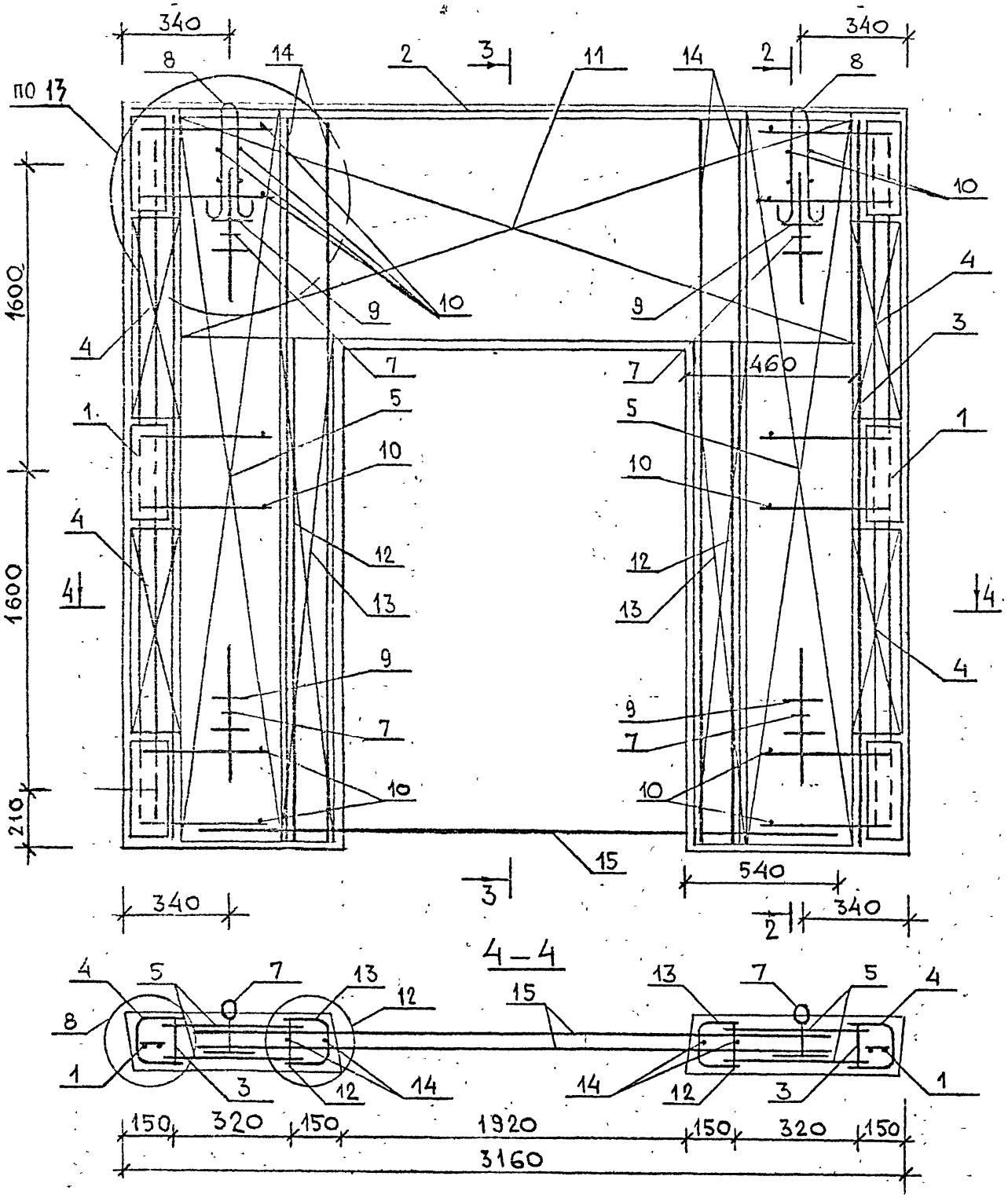

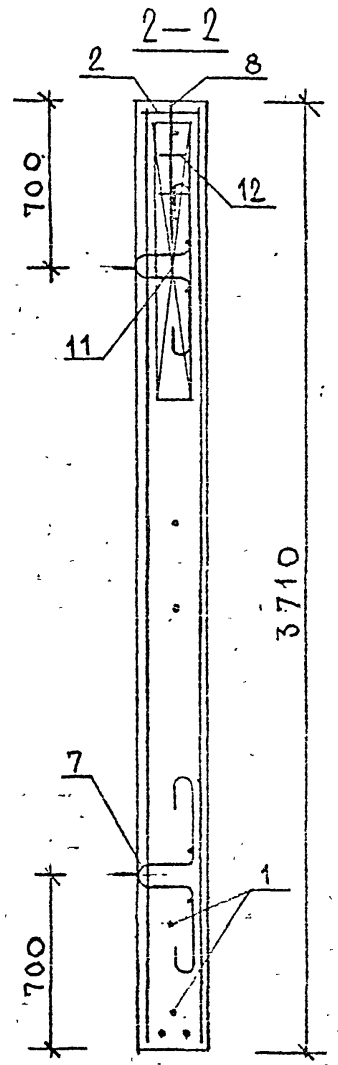

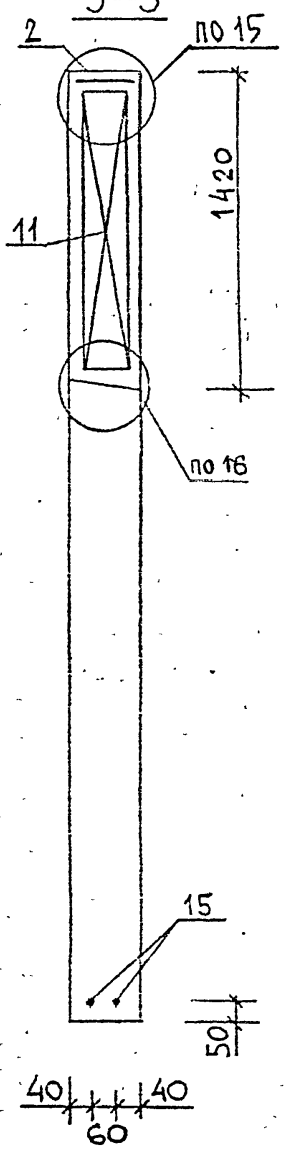

Инв N подл.	Подпись и дата	Взам инв N

1.020-1/87.4-3-К 26

Лист 2

400476 81

Марка	Поз.	Марка арматурного изделия	Кол.	Масса, кг		Обозначение документа
				1 шт.	Всего	
ДП32.37	1	СМН-5	2	28,26	56,52	-К8
	2	КР-26	1	1,78	1,78	-К18
	3	КР-18	2	2,11	4,22	-К15
	4	КР-32	4	1,08	4,32	-К20
	5	С-79	4	4.33	17,32	-К50
	7	СПГ-3	4	2.00	8.00	-К57
	8	СПВ-2	2	0.98	1,96	-К53
	9	ϕ20 A-III, ℓ = 250	8	0,617	4,93	Б.ч.
	10	ϕ6 A-III, ℓ = 120	20	0,026	0.52	Б.ч.
	11	КП-7	1	50.62	50,62	-К5
	12	КР-24	2	1.34	2,68	-К17
	13	КР-35	2	2,08	4,16	-К21
	14	ϕ25 A-III, ℓ = 8660	4	14,09	56,36	Б.ч.
	15	ϕ12 A-III, ℓ = 3000	2	2,67	5,34	Б.ч.
	Итого: 218.27					

1. В графе „Обозначение документа" приведен номер документа по серии 1.020-1/87, выпуск 4-4.
2. Арматура класса А-III по ГОСТ 5781-82.

Инв. № подл. | Подпись и дата | Взам. инв. №

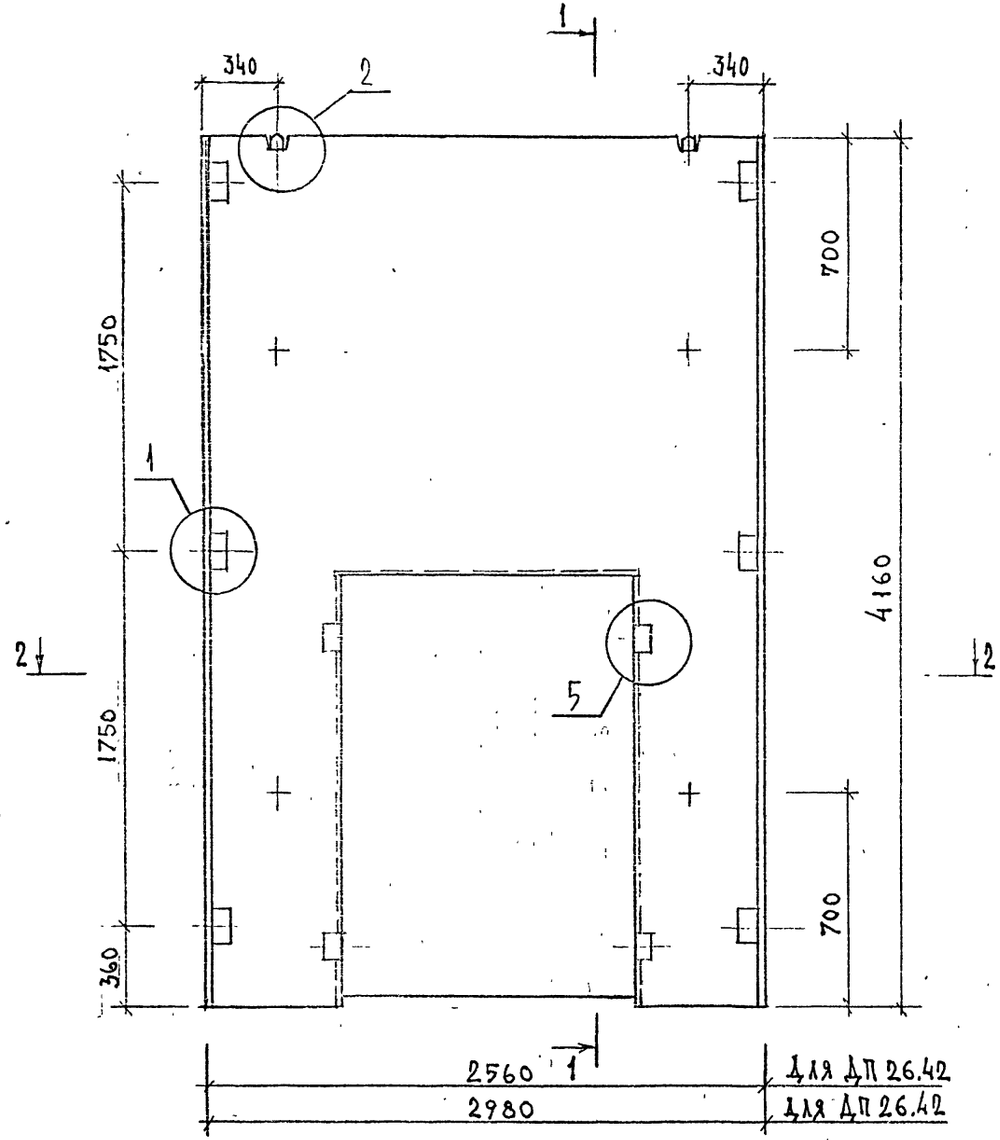

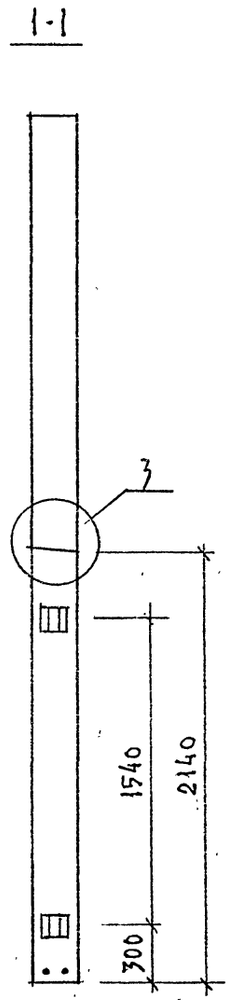

МАРКА ДИАФРАГМЫ	РАСХОД МАТЕРИАЛОВ			МАССА Т
	ТЯЖЕЛЫЙ БЕТОН КЛ.В20 М3	ДРЕВЕСИНА М3	СТАЛЬ КГ	
ДП 26.42	1,095	0,002	213.68	2,73
ДП 30.42	1.340	0,002	233.98	3,35

УЗЛЫ СМ. К35

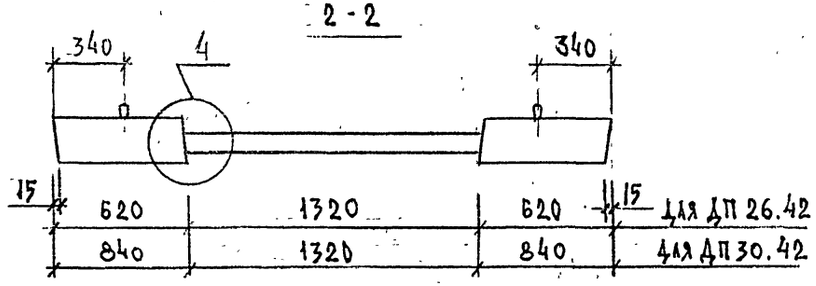

НАЧ.ОТД.	ВОЛЬНСКИЙ		
ГЛ.ИНЖ.ОТД.	ШАЦ		
ГЛ.СПЕЦ	КОЧИН		
ГЛ.СПЕЦ	ОСИНА		
РАЗРАБ	КАДЕРЖИНА		

1.020-1/87 . 4-3-К 27

ДИАФРАГМА ЖЕСТКОСТИ ДП 26.36 , ДП 30.36

СТАДИЯ	ЛИСТ	ЛИСТОВ
Р	1	3

ЦНИИП РЕКОНСТРУКЦИИ ГОРОДОВ

ИНВ. ПОДЛ. | ПОДПИСЬ И ДАТА | ВЗАМ.ИНВ.

400476 83

ФОРМАТ А3

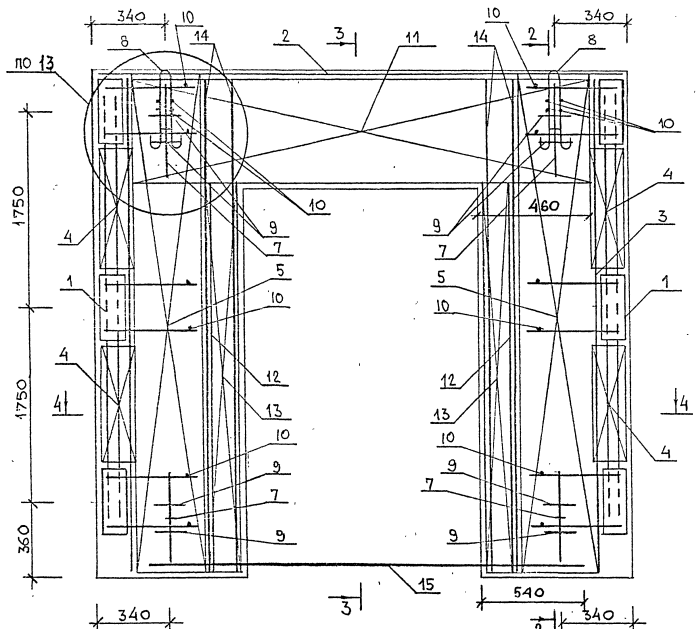

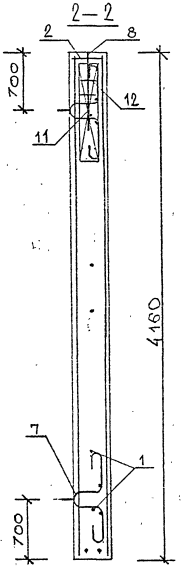

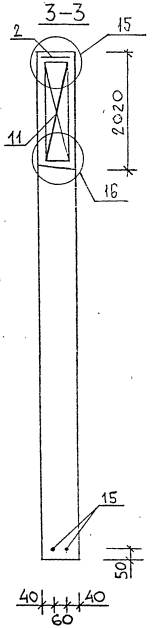

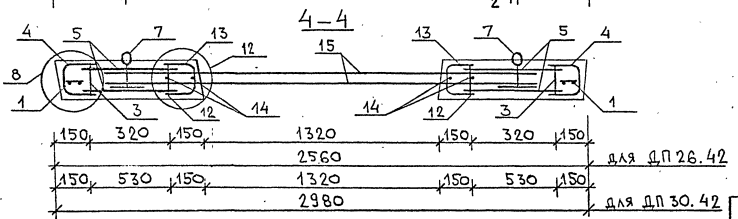

Инв. № подл. | Подпись и дата | Взам. инв. №

1.020-1/87.4-3-К27

Лист 2

Марка	Поз.	Марка арматурного изделия	Кол.	Масса, кг		Обозначение документа
				1 шт.	Всего	
ДП 26.42	1	СМН-6	2	29,23	58.46	-К8
	2	КР-7	1	1,43	1,43	-К11
	3	КР-19	2	2,36	4,72	-К15
	4	КР-33	4	1,23	4,92	-К20
	5	С-81	4	4,84	19,36	-К51
	7	СПГ-3	4	2,00	8.00	-К57
	8	СПВ-2	2	0,98	1,96	-К53
	9	Ø20 А-III, ℓ=250	8	0,617	4,93	Б.4
	10	Ø6 А-III, ℓ=120	20	0,026	0,52	Б.4
	11	КП-8	1	42.18	42,18	-К6
	12	КР-23	2	1,16	2,32	-К17
	13	КР-34	2	1,82	3,64	-К21
	14	Ø25 А-III, ℓ=4110	4	15,82	63,29	Б.4
	15	Ø12 А-III, ℓ=2400	2	2,136	4,27	Б.4
		Итого: 219.68				

Марка	Поз.	Марка арматурного изделия	Кол.	Масса, кг		Обозначение документа
				1 шт.	Всего	
ДП30.42	1	СМН-6	2	29.23	58,46	-К8
	2	КР-9	1	1,67	1,67	-К11
	3	КР-19	2	2,36	4,72	-К15
	4	КР-33	4	1,23	4.92	-К20
	5	С-82	4	7,27	29,08	-К51
	7	СПГ-4	4	2,80	11,2	-К58
	8	СПВ-3	2	1,59	3.18	-К54
	9	Ø20 А-III, ℓ=250	8	0,617	4,93	Б.4
	10	Ø6 А-III, ℓ=120	20	0,026	0,52	Б.4
	11	КП-8	1	42.18	42.18	-К6
	12	КР-23	2	1,16	2,32	-К17
	13	КР-34	2	1.82	3,64	-К21
	14	Ø25 А-III, ℓ=4110	4	15,82	63,29	Б.4
	15	Ø12 А-III, ℓ=2400	2	2,136	4,27	Б.4
		Итого: 233.98				

1. В графе „Обозначение документа" приведен номер документа по серии 1.020-1/87, выпуск 4-4.
2. Арматура класса А-III по ГОСТ 5781-82.

Инв. № подл. | Подпись и дата | Взам. инв. №

ЦПП476 85

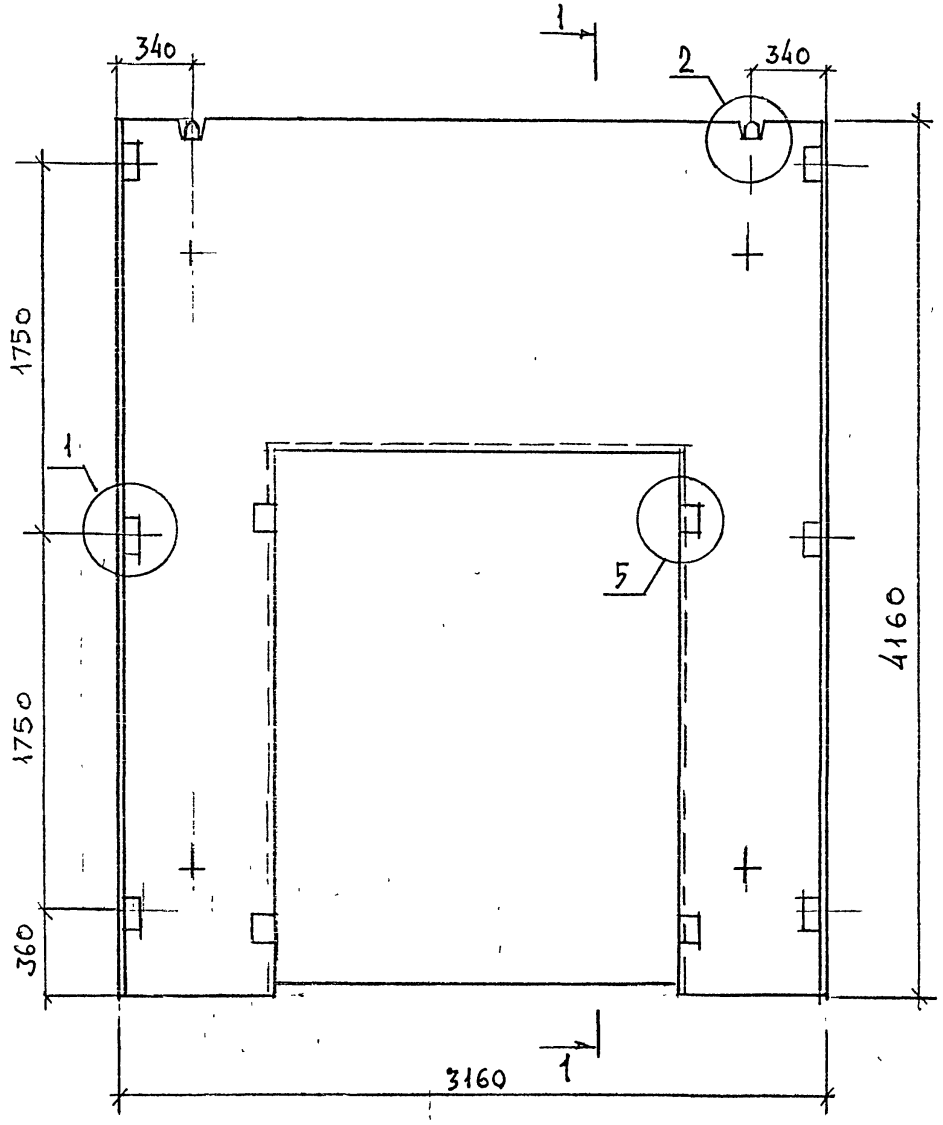

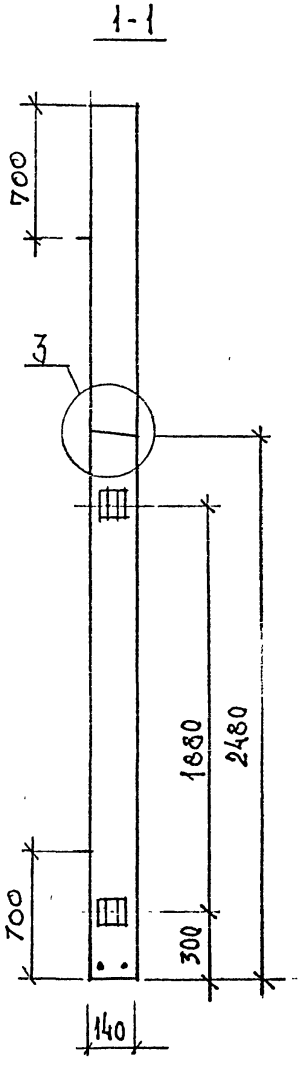

МАРКА ДИАФРАГМЫ	РАСХОД МАТЕРИАЛОВ			
	ТЯЖЕЛЫЙ БЕТОН КЛ.В20 М3	ДРЕВЕСИНА М3	СТАЛЬ КГ	МАССА Т
ДП 32.42	1,158	0,002	234,90	2,89

УЗЛЫ СМ.: К35

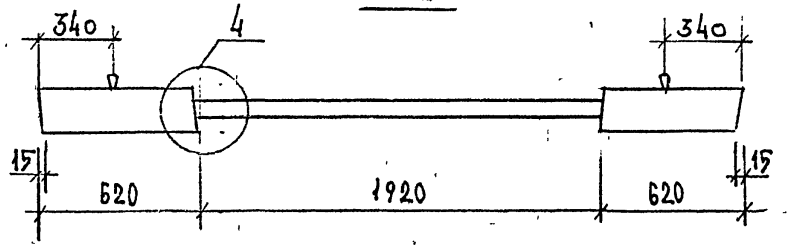

НАЧ.ОТД.	ВОЛЫНСКИЙ	
ГЛ.ИНЖ.ОТД.	ШАЦ	
ГЛ.СПЕЦ	КОЧИН	
ГЛ.СПЕЦ	ОСИНА	
РАЗРАБ	КАДЕЙКИНА	

1.020-1/87. 4-Э-К 28

ДИАФРАГМА ЖЕСТКОСТИ

ДП 32.42

СТАДИЯ	ЛИСТ	ЛИСТОВ
Р	1	3

ЦНИИП РЕКОНСТРУКЦИИ ГОРОДОВ

ВЗАМ.ИНВ. | ПОДПИСЬ И ДАТА | ИНВ. ПОДЛ.

400476 86

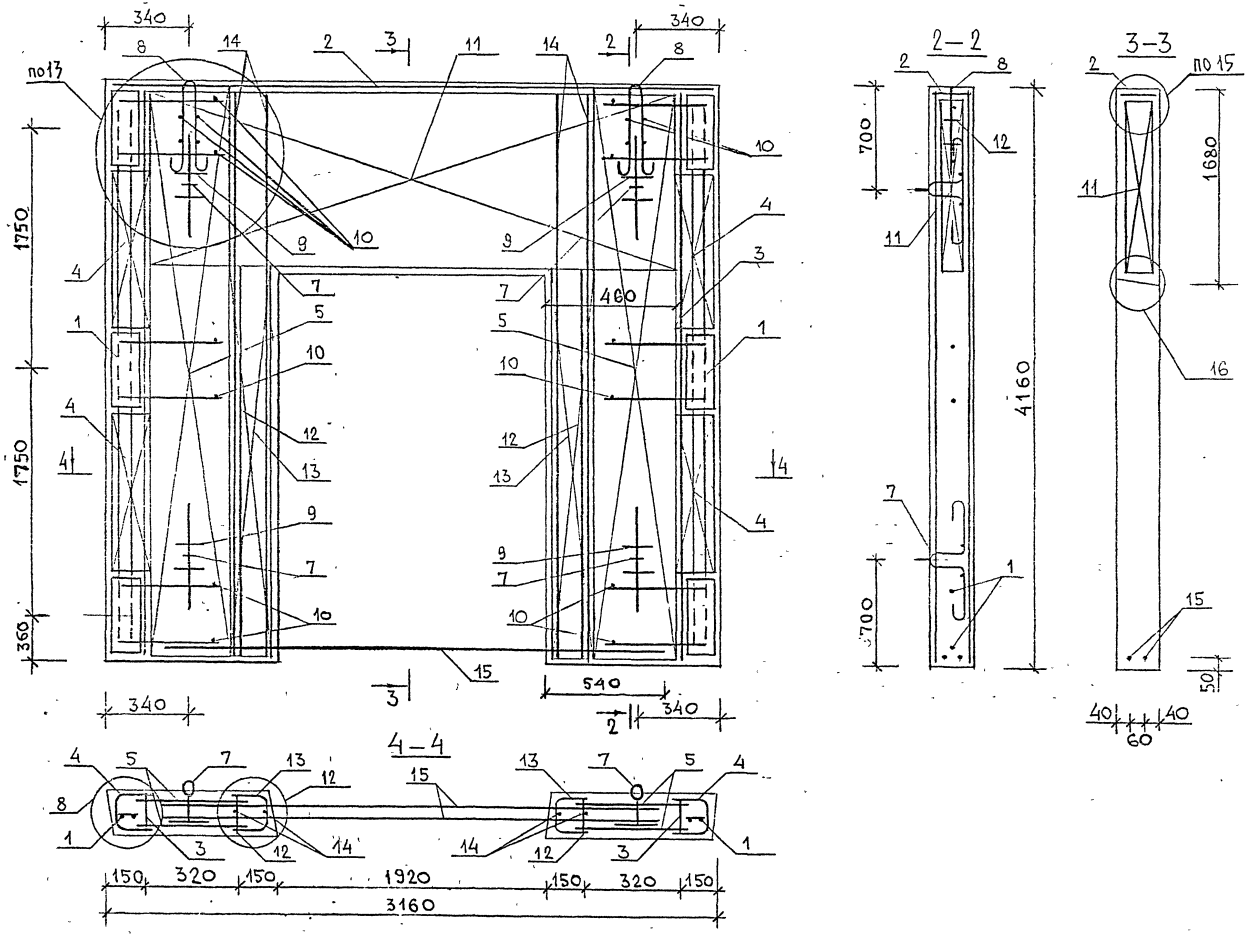

1.020-1/87.4-3-К 28

Лист 2

Ц00476 87

Марка	Поз.	Марка арматурного изделия	Кол.	Масса, кг		Обозначение документа
				1 шт.	Всего	
ДП 32.42	1	СМН-6	2	29,23	58,46	-К8
	2	КР-26	1	1,78	1,78	-К18
	3	КР-19	2	2,36	4,72	-К15
	4	КР-33	4	1.23	4,92	-К20
	5	С-81	4	4,84	19,36	-К51
	7	СПГ-4	4	2,80	11,2	-К58
	8	СПВ-3	2	1,59	3,18	-К54
	9	⌀20 А-III, ℓ=250	8	0,617	4,93	Б4
	10	⌀6 А-III, ℓ=120	20	0,026	0,52	Б4
	11	КП-9	1	50,68	50,68	-К7
	12	КР-24	2	1,34	2,68	-К17
	13	КР-35	2	2,08	4,16	-К21
	14	⌀25 А-III, ℓ=2760	4	10,626	42,5	Б4
	15	⌀12 А-III, ℓ=3000	2	2,67	5,34	Б4
	Итого: 234.90					

1. В графе "обозначение документа" приведен номер документа по серии 1.020-1/87, выпуск 4-4.
2. Арматура класса А-III по ГОСТ 5781-82.

1 2

Инв. № подл. | Подпись и дата | Взам. инв. №

400476 88

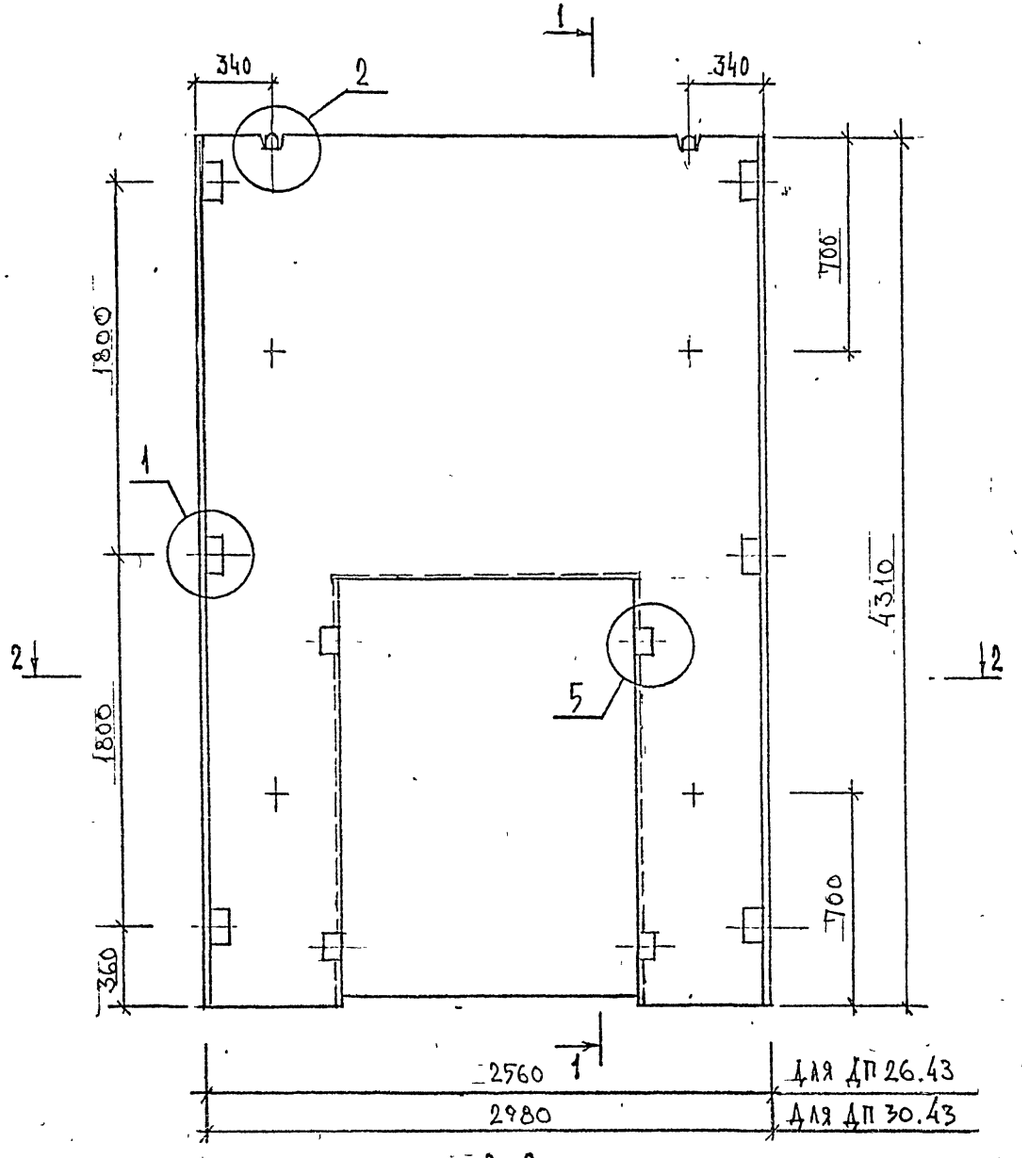

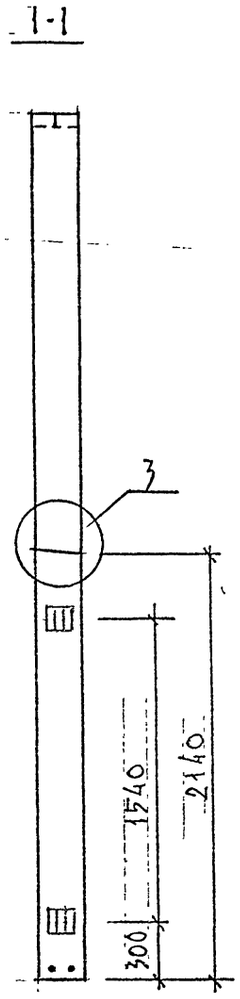

МАРКА ДИАФРАГМЫ	РАСХОД МАТЕРИАЛОВ			
	ТЯЖЕЛЫЙ БЕТОН КЛ.В20 М3	ДРЕВЕСИНА М3	СТАЛЬ КГ	МАССА Т
ДП 26.43	1.154	0.002	227.99	2.88
ДП 30.43	1.402	0.002	238.27	3.50

УЗЛЫ СМ. К 35

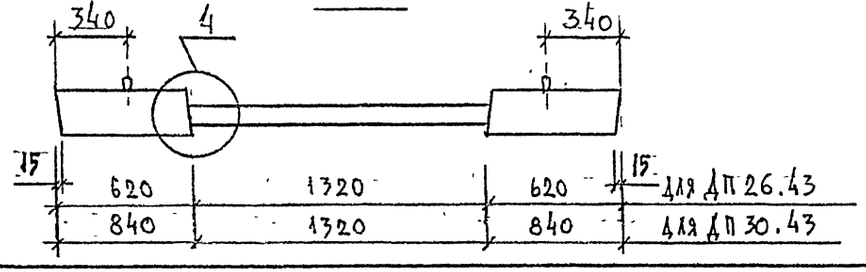

НАЧ.ОТД.	ВОЛЬНСКИЙ	
ГЛ.ИНЖ.ОТД.	ШАЦ	
ГЛ.СПЕЦ	КОЧИН	
ГЛ.СПЕЦ	ОСИНА	
РАЗРАБ	КАДЕРКИНА	

1.020-1/87. 4-3-К29

ДИАФРАГМА ЖЕСТКОСТИ ДП 26.43; ДП 30.43

СТАДИЯ	ЛИСТ	ЛИСТОВ
Р	1	3

ЦНИИП РЕКОНСТРУКЦИИ ГОРОДОВ

Взам.инв. | Подпись и дата | Инв. подл.

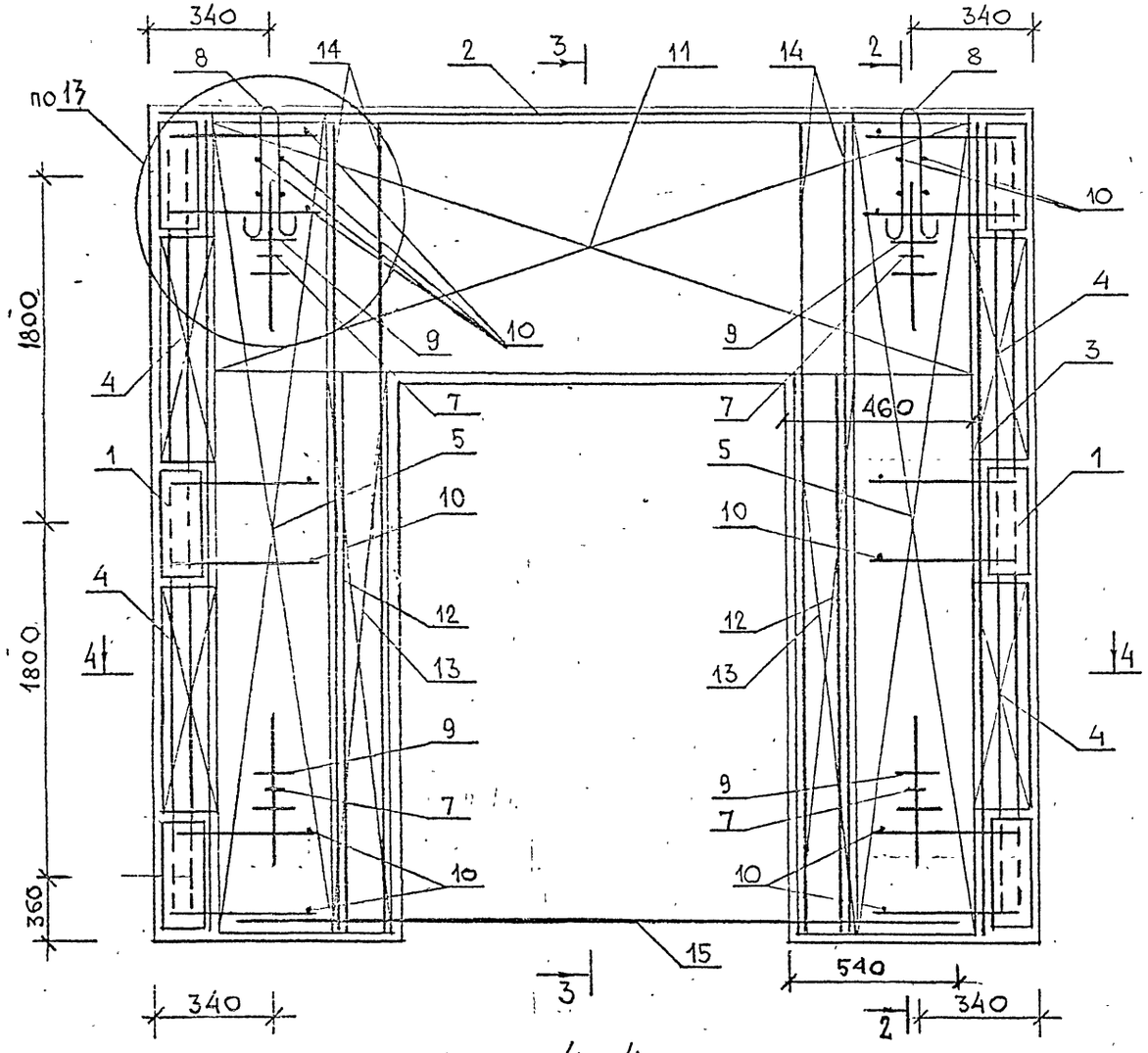

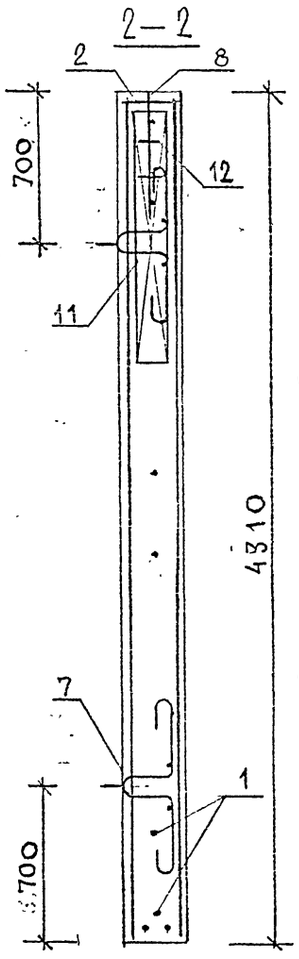

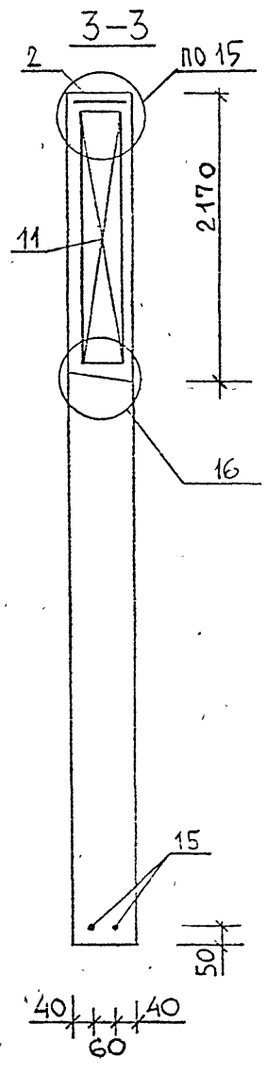

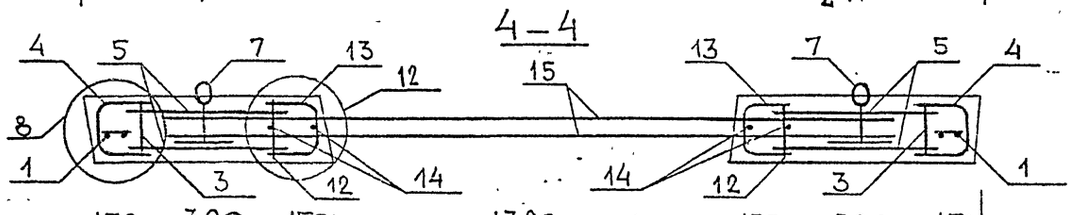

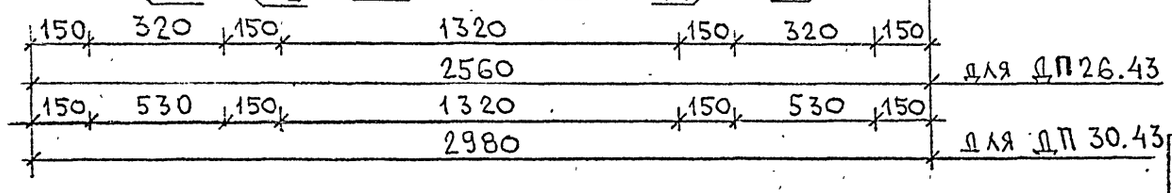

Инв. N подл. | Подпись и дата | Взам. инв. N

1.020-1/87.4-3-К 29

Лист 2

400476 90

Марка	Поз.	Марка арматурного изделия	Кол.	Масса, кг		Обозначение документа
				1 шт.	Всего	
ДП 26.43	1	СМН-7	2	29,23	58,46	-К8
	2	КР-7	1	1,43	1,43	-К11
	3	КР-20	2	2,46	4,92	-К15
	4	КР-33	4	1,23	4,92	-К20
	5	С-83	4	5,03	20,12	-К52
	7	СПГ-4	4	2,80	11,2	-К58
	8	СПВ-3	2	1,59	3,18	-К54
	9	⌀20 А-III, ℓ = 250	8	0,617	4,93	Б.Ч
	10	⌀6 А-III, ℓ = 120	20	0,026	0,52	Б.Ч
	11	КП-10	1	42,88	42,88	-К6
	12	КР-23	2	1,16	2,32	-К17
	13	КР-34	2	1,82	3,64	-К21
	14	⌀25 А-III, ℓ = 4260	4	16,4	65,6	Б.Ч
	15	⌀12 А-III, ℓ = 2400	2	2,136	4,27	Б.Ч
		Итого: 227.99				

Марка	Поз.	Марка арматурного изделия	Кол.	Масса, кг		Обозначение документа
				1 шт.	Всего	
ДП 30.43	1	СМН-7	2	29.23	58.46	-К8
	2	КР-9	1	1,67	1,67	-К11
	3	КР-20	2	2,46	4,92	-К15
	4	КР-33	4	1,23	4,92	-К20
	5	С-84	4	7,55	30,2	-К52
	7	СПГ-4	4	2.80	11.2	-К58
	8	СПВ-3	2	1,59	3,18	-К54
	9	⌀20 А-III, ℓ = 250	8	0,617	4,93	Б.Ч.
	10	⌀6 А-III, ℓ = 120	20	0,026	0,52	Б.Ч
	11	КП-10	1	42.88	4288	-К6
	12	КР-23	2	1,16	2,32	-К17
	13	КР-34	2	1,82	3,64	-К21
	14	⌀25 А-III, ℓ = 4260	4	16,4	65,6	Б.Ч
	15	⌀12 А-III, ℓ = 2400	2	2,136	4,27	Б.Ч
		Итого: 238.27				

1. В ГРАФЕ „ОБОЗНАЧЕНИЕ ДОКУМЕНТА" ПРИВЕДЕН НОМЕР ДОКУМЕНТА ПО СЕРИИ 1.020-1, ВЫПУСК 4-4.
2. АРМАТУРА КЛАССА А-III ПО ГОСТ 5781-82

Инв. № подл. | Подпись и дата | Взам. инв. №

400476 91

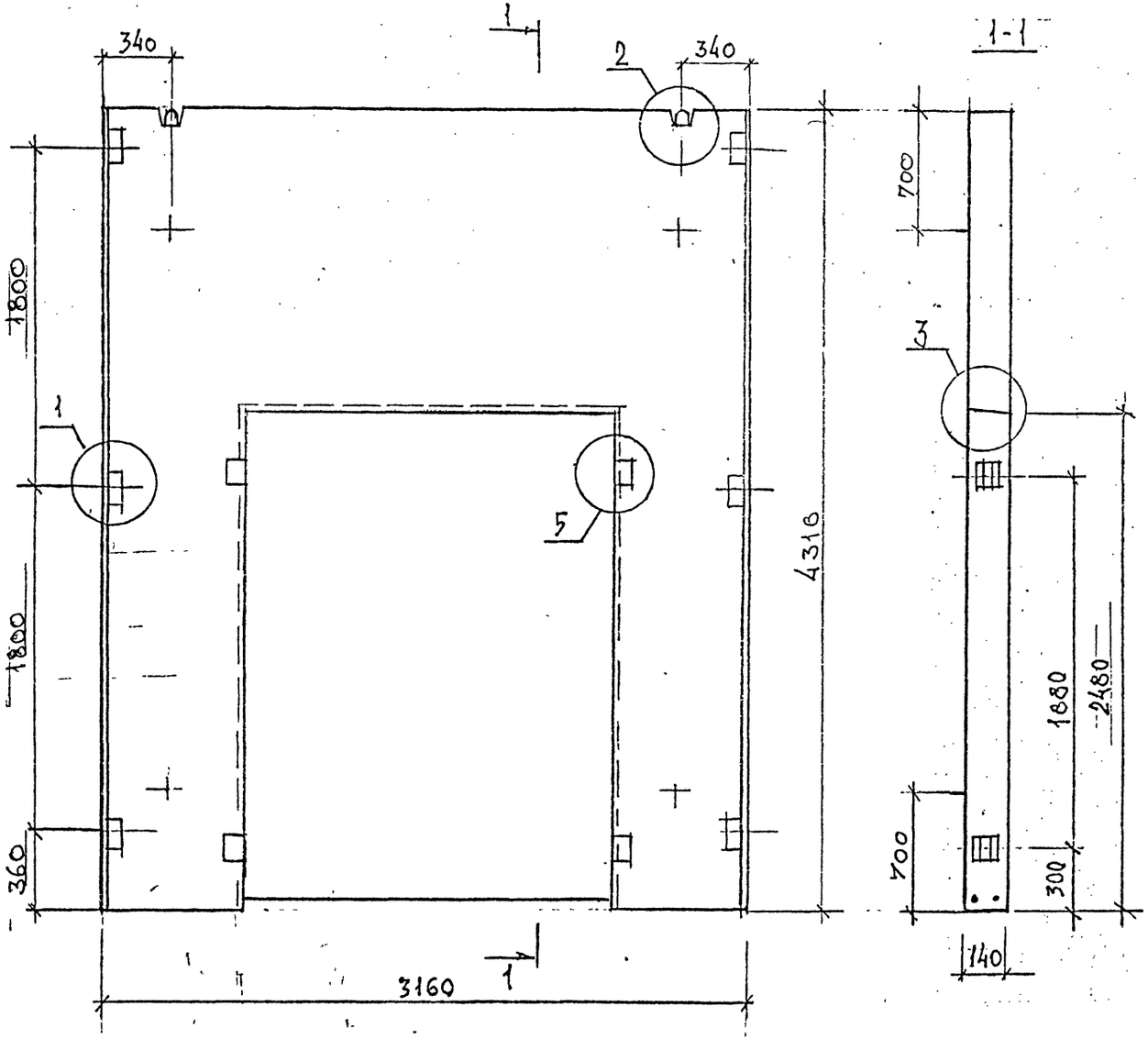

МАРКА ДИАФРАГМЫ	РАСХОД МАТЕРИАЛОВ			
	ТЯЖЕЛЫЙ БЕТОН КЛ.В20 М3	ДРЕВЕСИНА М3	СТАЛЬ КГ	МАССА Т
ДП 32.43	1,224	0.002	239,05	3,06

УЗЛЫ СМ.-К 35

2-2

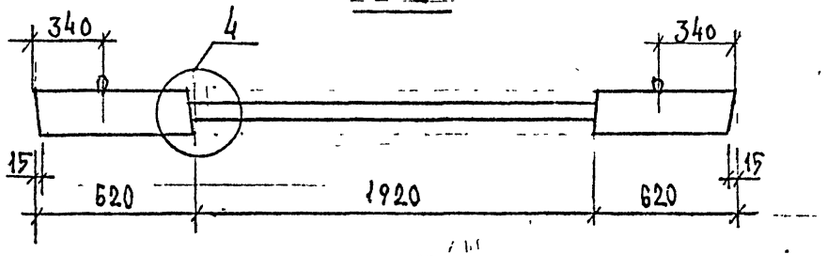

НАЧ.ОТД.	ВОЛЬЧСКИЙ		
ГЛ.КОНСТР.	ШАЦ		
ГЛ.СПЕЦ	КОЧИН		
ГЛ.СПЕЦ	ОСИНА		
РАЗРАБ	КАДЕРКИНА		

1.020-1/87. 4-3-К30

ДИАФРАГМА ЖЕСТКОСТИ ДП 32.43

СТАДИЯ	ЛИСТ	ЛИСТОВ
Р	1	3

ЦНИИП РЕКОНСТРУКЦИИ ГОРОДОВ

400476 92

ФОРМАТ А3

ВЗАМ.ИНВ. | ПОДПИСЬ И ДАТА | ИНВ. ПОДЛ.

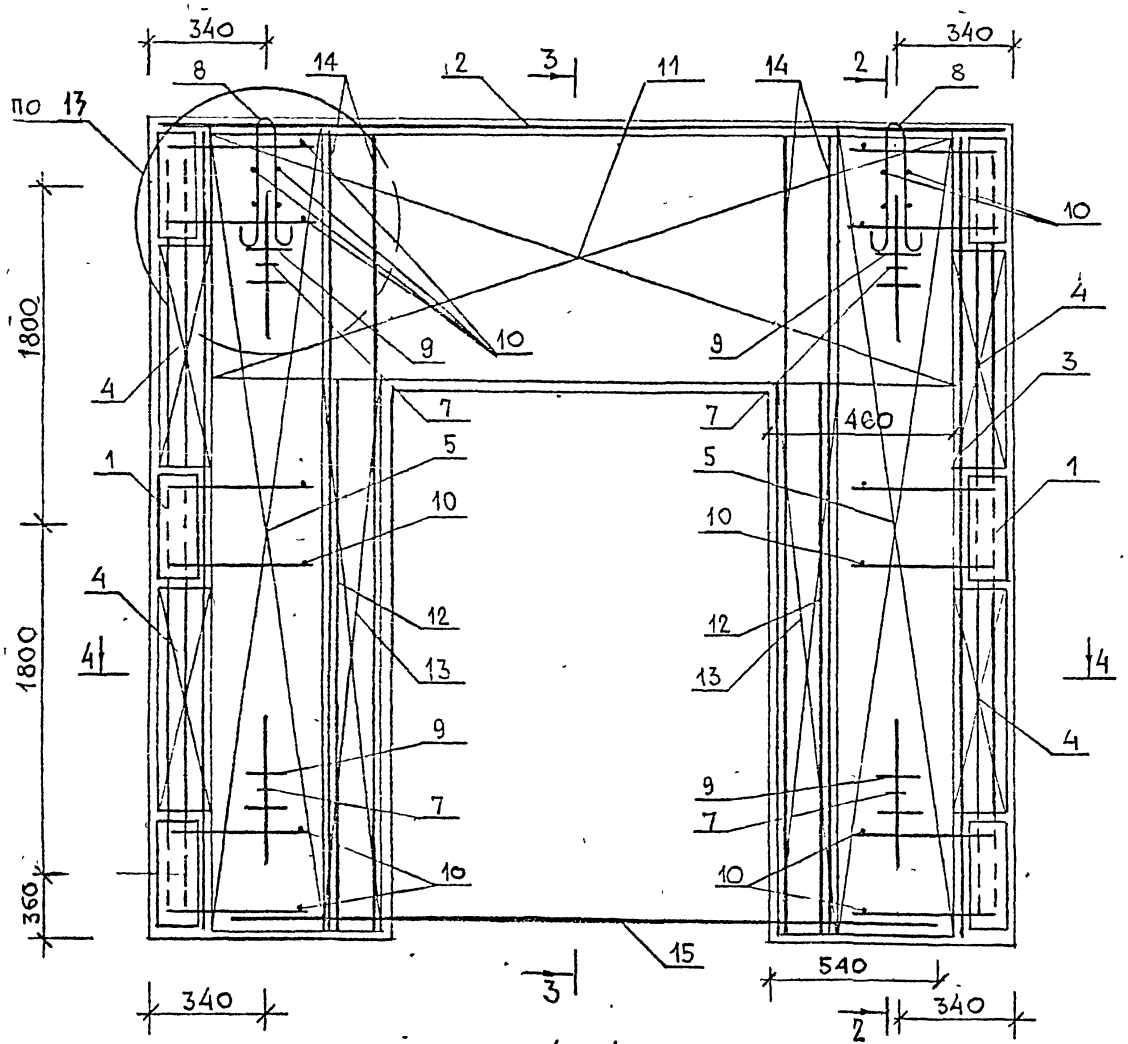

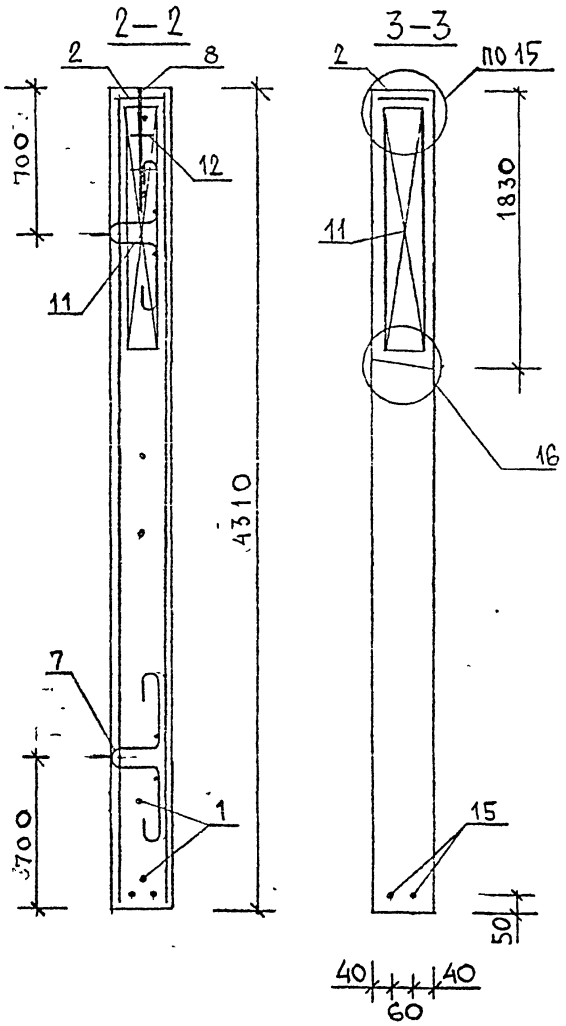

Инв. № подл. | Подпись и дата | Взам. инв. №

1.020-1/87.4-3-К30

Лист 2

Марка	Поз.	Марка арматурного изделия	Кол.	Масса, кг		Обозначение документа
				1 шт.	Всего	
ДП32.43	1	СМН-7	2	29,23	58,46	1.020-1/87.4-4 -К8
	2	КР-26	1	1,78	1,78	-К18
	3	КР-20	2	2,46	4,92	-К15
	4	КР-33	4	1,23	4,92	-К20
	5	С-83	4	5,03	20,12	-К52
	7	СПГ-4	4	2,80	1,12	-К58
	8	СПВ-3	2	0,98	1,96	-К54
	9	⌀20 A III, ℓ=250	8	0,617	4,93	Б.Ч.
	10	⌀6 A III, ℓ=120	20	0,026	0,52	Б.Ч.
	11	КП-11	1	51,64	51,64	-К7
	12	КР-24	2	1,34	2,68	-К17
	13	КР-35	2	2,08	4,16	-К21
	14	⌀25 A III, ℓ=4260	4	16,4	65,6	Б.Ч.
	15	⌀12 A III, ℓ=3000	2	2,67	5,34	Б.Ч.
				Итого:	239,05	

1. В ГРАФЕ „ОБОЗНАЧЕНИЕ ДОКУМЕНТА" ПРИВЕДЕН НОМЕР ДОКУМЕНТА ПО СЕРИИ 1.020/87 ВЫПУСК 4-4.
2. АРМАТУРА КЛАССА A III ПО ГОСТ 5781-82.

Инв. № подл. | Подпись и дата | Взам. инв. №

400476 94

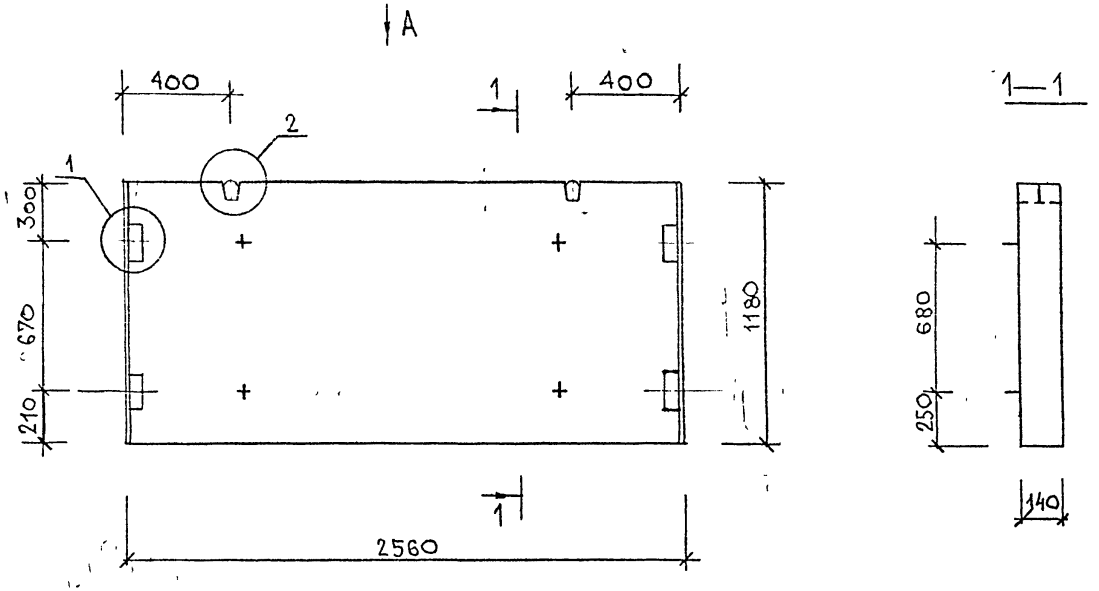

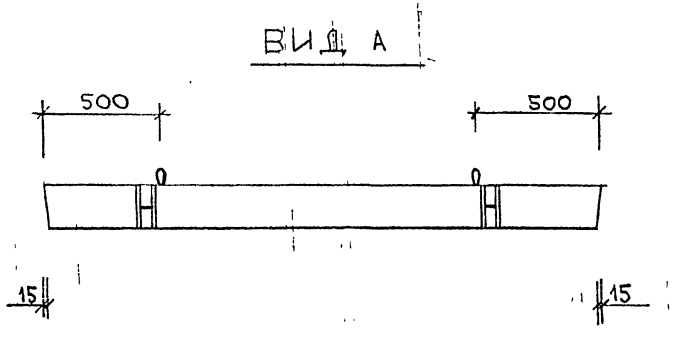

МАРКА ДИАФРАГМЫ	РАСХОД МАТЕРИАЛОВ			МАССА Т
	ТЯЖЕЛЫЙ БЕТОН КЛ.В20 М3	ДРЕВЕСИНА М3	СТАЛЬ КГ	
Д 26.12	0.423	—	35.82	1 06

УЗЛЫ СМ. К 35

НАЧ.ОТД.	ВОЛЬНСКИЙ		
ГЛ.КОНСТР.	ШАЦ		
ГЛ.СПЕЦ	КОЧИН		
ГЛ.СПЕЦ	ОСИНА		
РАЗРАБ	КАДЕРКИНА		

1.020-1/87 . 4-3-К 31

ДИАФРАГМА ЖЕСТКОСТИ

Д 26.12

СТАДИЯ	ЛИСТ	ЛИСТОВ
Р	1	

ЦНИИП РЕКОНСТРУКЦИИ ГОРОДОВ

Инв. № подл. | Подпись и дата | Взам. инв. №

400476 95

ФОРМАТ А3

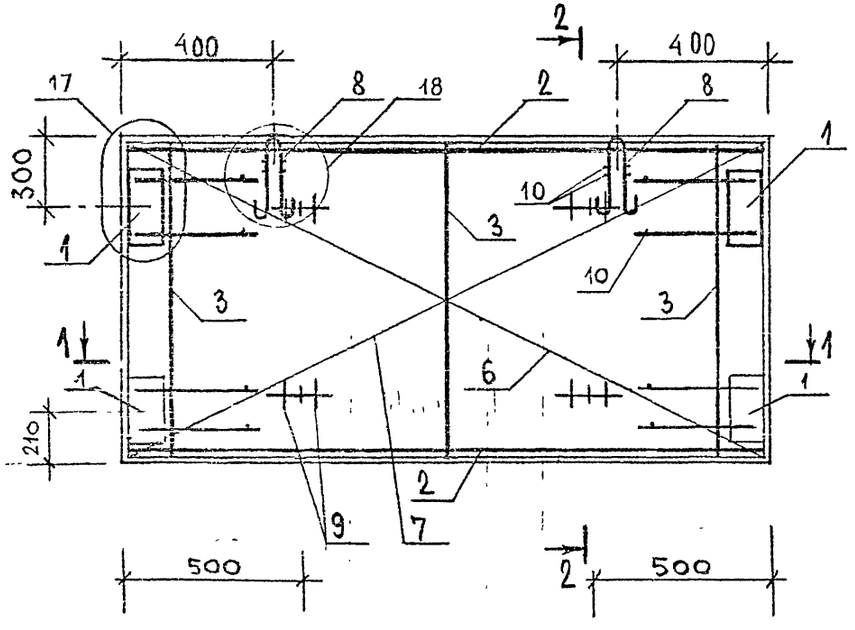

2 - 2

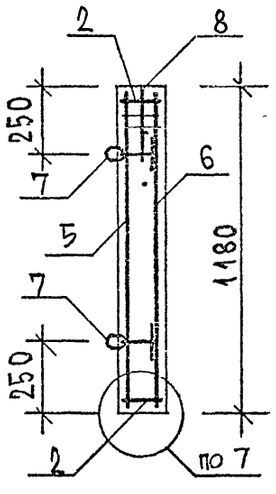

1 - 1

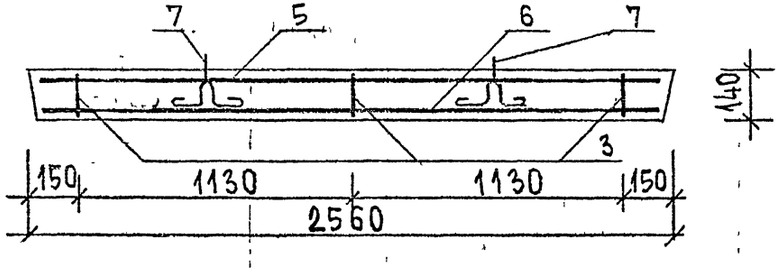

Инв. № подл. | Подпись и дата | Взам. инв. №

Марка	Поз.	Марка арматурного изделия	Кол.	Масса, кг		Обозначение документа
				1 шт.	Всего	
Д.26.12	1	МН-1	4	5.62	22.48	-К62
	2	КР-7	2	1.43	2.86	-К11
	3	КР-21	3	0.64	1.92	-К16
	5	С-61	1	4.19	4.19	-К43
	6	С-62	1	4.19	4.19	-К43
	7	СПГ-1	4	1.16	4.64	-К55
	8	СПВ-1	2	0.61	1.22	-К53
	9	ф20 AIII, ℓ=250	8	0.62	4.93	Б.Ч
	10	ф6 AIII, ℓ=120	16	0.03	0.32	Б.Ч
	Итого: 47.06					

1. В ГРАФЕ „ОБОЗНАЧЕНИЕ ДОКУМЕНТА" ПРИВЕДЕН НОМЕР ДОКУМЕНТА ПО СЕРИИ 1.020-1/87, ВЫПУСК 4-4.
2. АРМАТУРА КЛАССА AIII ПО ГОСТ 5781-82.

Инв. № подл. | Подпись и дата | Взам. инв. №

400476 97

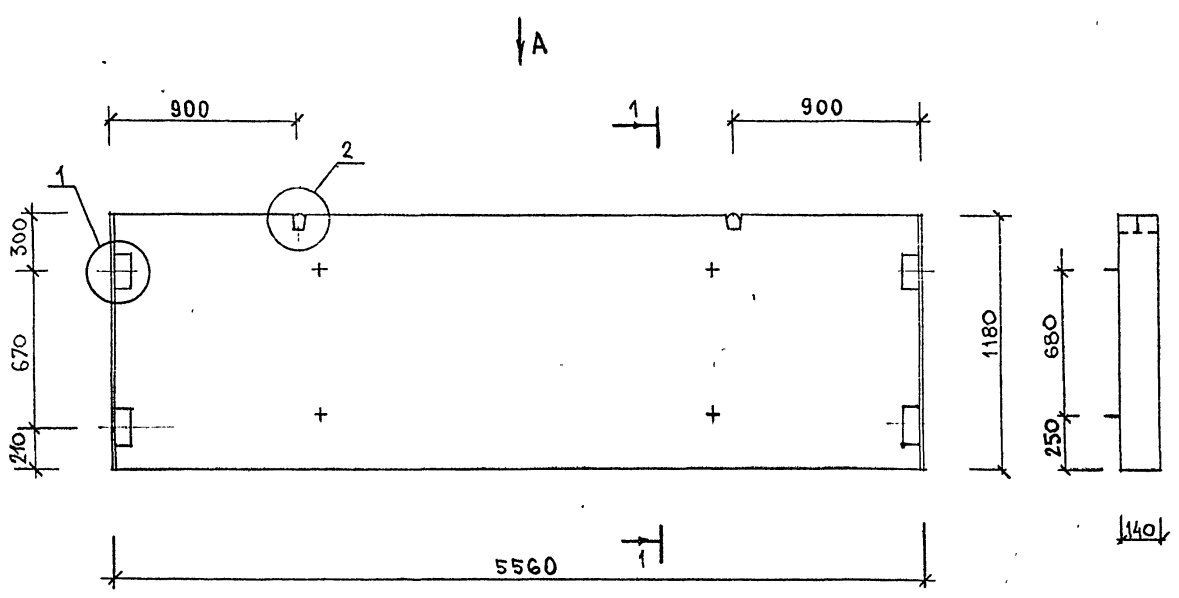

МАРКА ДИАФРАГМЫ	РАСХОД МАТЕРИАЛОВ			
	ТЯЖЕЛЫЙ БЕТОН КЛ.В20 М3	ДРЕВЕСИНА М3	СТАЛЬ КГ	МАССА Т
Д 56.12	0,919	–	54,52	2,30

ВИД А.

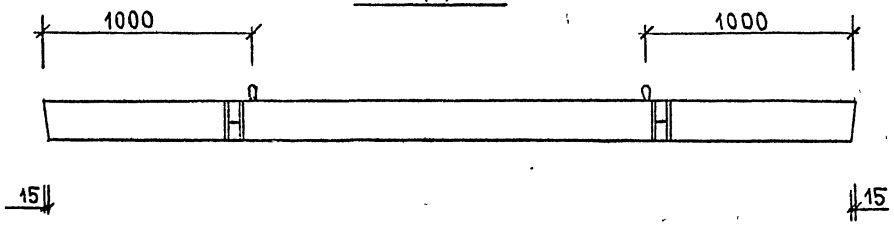

УЗЛЫ СМ.-К 35

НАЧ.ОТД.	ВОЛЫНСКИЙ	
ГЛИЖ.ОТД.	ШАЦ	
ГЛ.СПЕЦ	КОЧИН	
ГЛ.СПЕЦ	ОСИНА	
РАЗРАБ	КАДЕЙКИНА	

1.020-1/87 . 4-3-К 32

ДИАФРАГМА ЖЕСТКОСТИ

Д 56.12

СТАДИЯ	ЛИСТ	ЛИСТОВ
Р	1	3

ЦНИИП РЕКОНСТРУКЦИИ ГОРОДОВ

ИНВ. № ПОДЛ. | ПОДПИСЬ И ДАТА | ВЗАМ. ИНВ. №

400476 98

ФОРМАТ А3

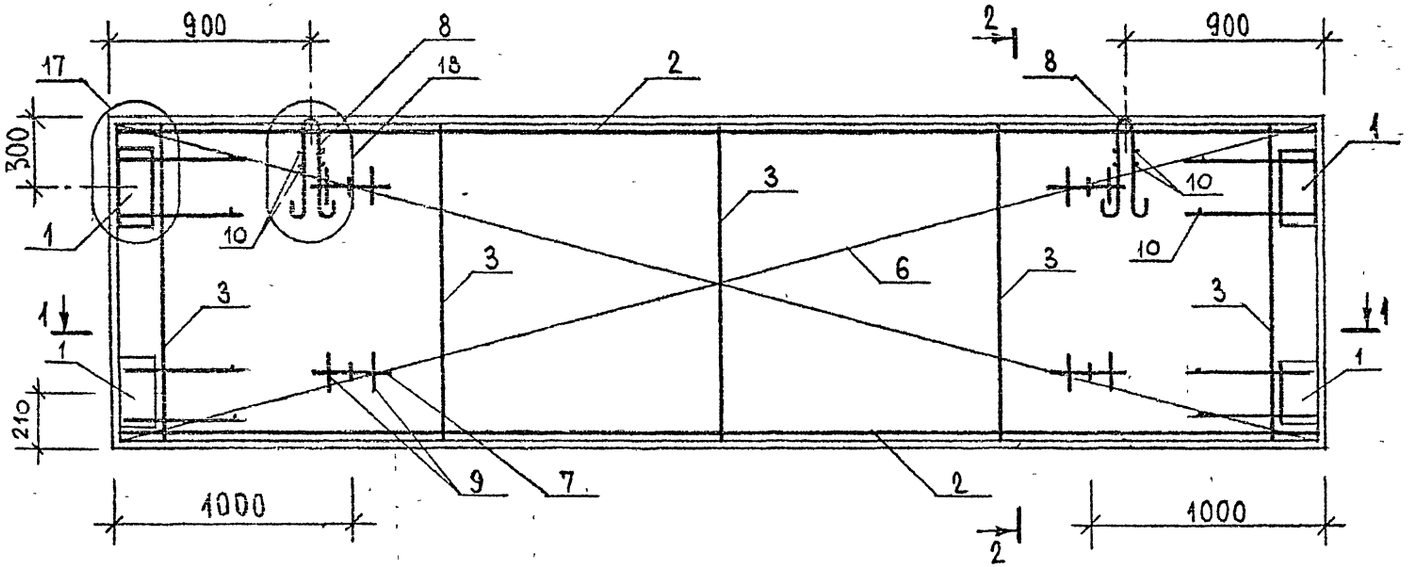

2-2

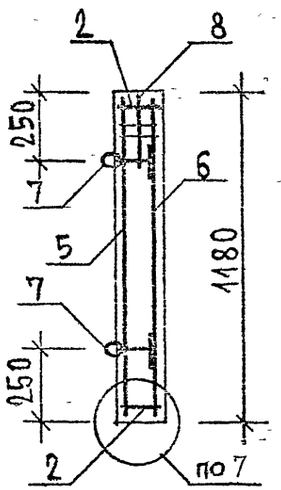

1-1

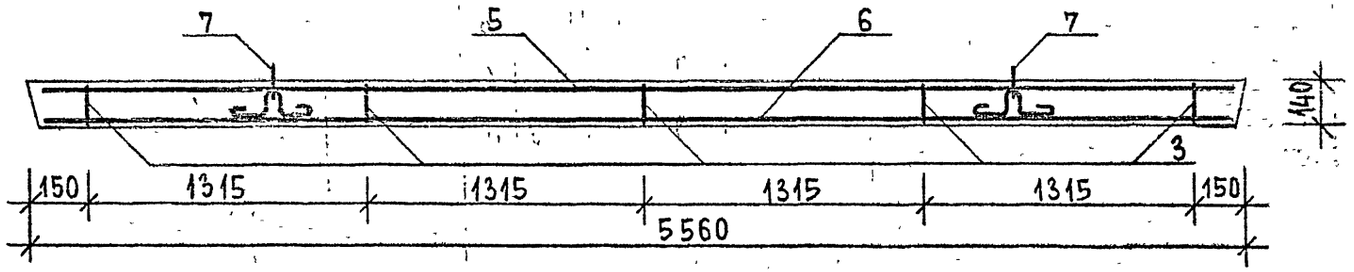

Инв. № подл. | Подпись и дата | Взам. инв. №

400476 99

Марка	Поз.	Марка арматурного изделия	Кол.	Масса, кг		Обозначение документа
				1 шт.	Всего	
Д56.12	1	МН-1	4	5.62	22.48	-К62
	2	КР-10	2	2.89	5.78	-К11
	3	КР-21	5	0.64	3.20	-К16
	5	С- 63	1	9.51	9.51	-К43
	6	С- 64	1	9.51	9.51	-К43
	7	СПГ-3	4	2.00	8.00	-К57
	8	СПВ-2	2	0.98	1.96	-К53
	9	ф 20 AIII, ℓ=250	8	0.62	4.93	б ч
	10	ф 6 AIII, ℓ=120	16	0.03	0.32	б.ч
	Итого: 65.76					

1. В ГРАФЕ „ОБОЗНАЧЕНИЕ ДОКУМЕНТА" ПРИВЕДЕН НОМЕР ДОКУМЕНТА ПО СЕРИИ 1.020-1/87, выпуск 4-4.
2. АРМАТУРА КЛАССА A-III ПО ГОСТ 5781-82.

Инв. № подл. | Подпись и дата | Взам. инв. №

400476 100

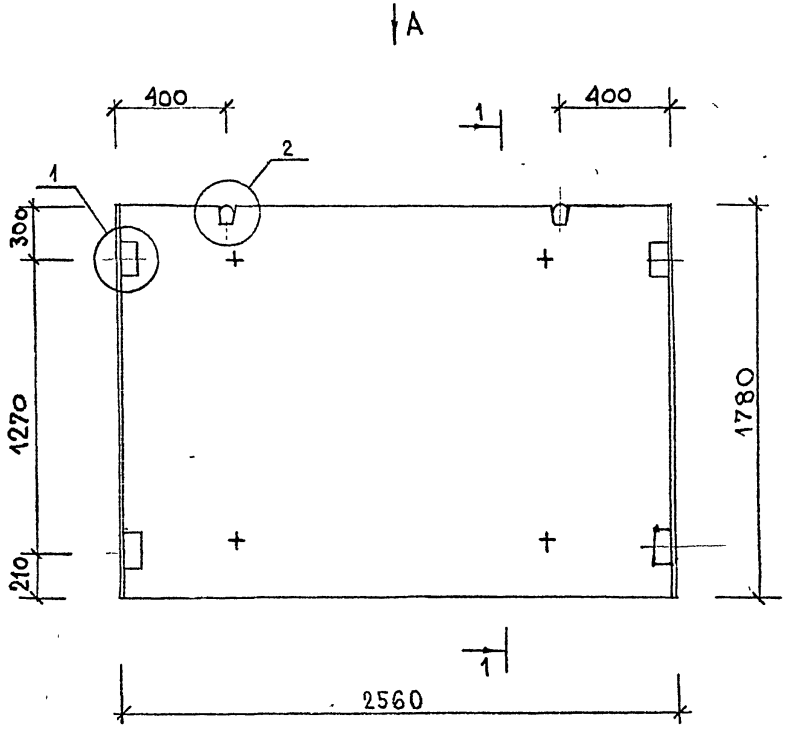

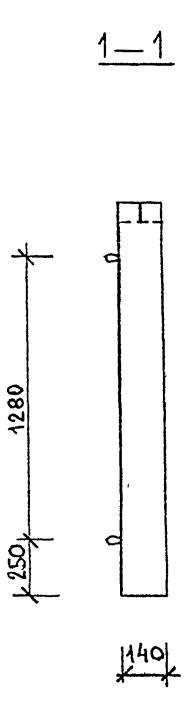

МАРКА ДИАФРАГМЫ	РАСХОД МАТЕРИАЛОВ			
	ТЯЖЕЛЫЙ БЕТОН КЛ.В20 М3	ДРЕВЕСИНА М3	СТАЛЬ КГ	МАССА Т
Д. 26.18	0.638	—	42.41	1.60

УЗЛЫ СМ.-К35

ВИД А

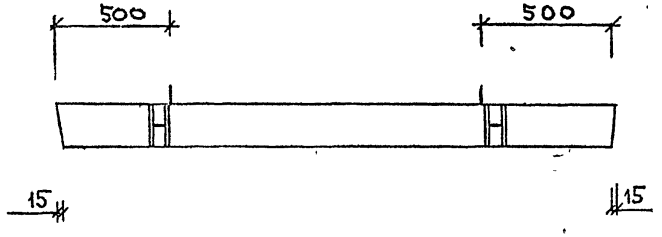

НАЧ.ОТД.	ВОЛЬНСКИЙ		
ГЛИНК.ОТД.	ШАЦ		
ГЛ.СПЕЦ	КОЧИН		
ГЛ.СПЕЦ	ОСИНА		
РАЗРАБ	КАДЕЙКИНА		

1.020-1/87 . 4-3-К33

ДИАФРАГМА ЖЕСТКОСТИ

Д. 26.18

СТАДИЯ	ЛИСТ	ЛИСТОВ
Р	1	3

ЦНИИП РЕКОНСТРУКЦИИ ГОРОДОВ

400476 101

ФОРМАТ А3

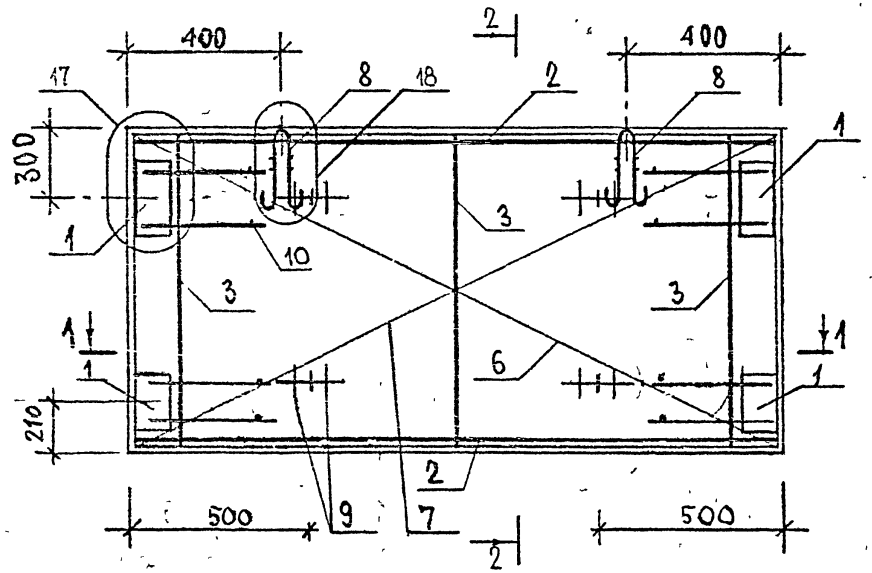
400
400
2
17
8
18
2
8
1
300
3
10
3
3
1
1
1
1
6
210
2
500
9
7
500
2

2 - 2

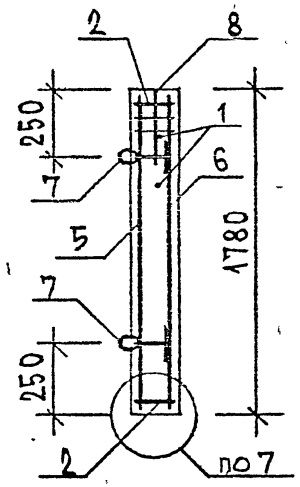
2
8
250
1
6
7
5
1780
7
250
2
по 7

1 - 1

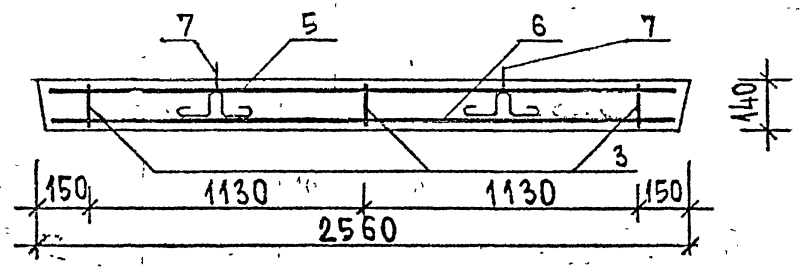
7
5
6
7
140
3
150
1130
1130
150
2560

Марка	Поз.	Марка арматурного изделия	Кол.	Масса, кг		Обозначение документа
				1 шт.	Всего	
Д 26.18	1	МН-1	4	5.62	22.48	-К62
	2	КР-7	2	1.43	2.86	-К11
	3	КР-22	3	0.99	2.97	-К16
	5	С-65	1	6.32	6.32	-К44
	6	С-66	1	6.32	6.32	-К44
	7	СПГ-2	4	1.54	6.16	-К56
	8	СПВ-1	2	0.61	1.22	-К53
	9	⌀20 AIII, ℓ=250	8	0.62	4.93	Б.Ч
	10	⌀6 AIII, ℓ=120	16	0.03	0.32	Б.Ч
		Итого: 53.65				

1. В графе „Обозначение документа" приведен номер документа по серии 1.020-1/87, выпуск 4-4.
2. Арматура класса AIII по ГОСТ 5781-82.

Инв. № подл. | Подпись и дата | Взам. инв. №

400476 103

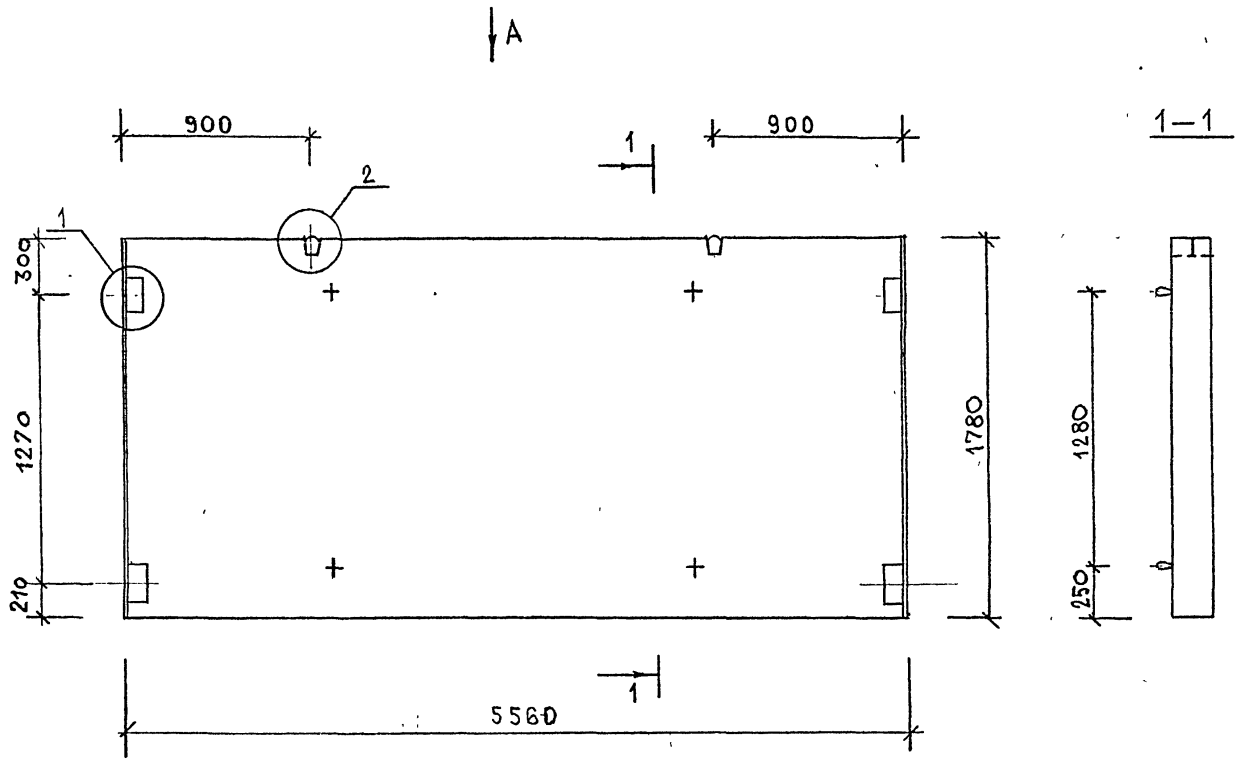

МАРКА ДИАФРАГМЫ	РАСХОД МАТЕРИАЛОВ			
	ТЯЖЕЛЫЙ БЕТОН КЛ.В20 М3	ДРЕВЕСИНА М3	СТАЛЬ КГ	МАССА Т
Д, 56.18	1.386	—	69.15	3.47

ВИД А

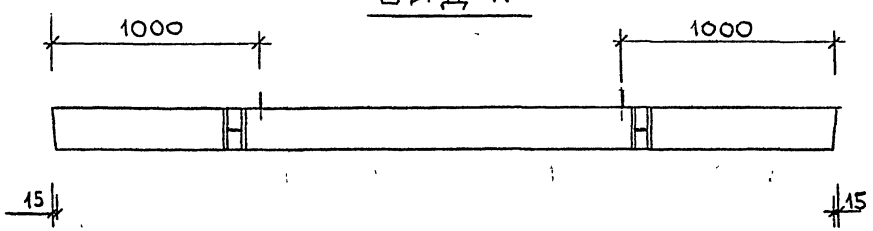

УЗЛЫ СМ.-К 35

НАЧ.ОТД.	ВОЛЬНСКИЙ		
ГЛ.НА.ОТД.	ШАЦ		
ГЛ.СПЕЦ	КОЧИН		
ГЛ.СПЕЦ	ОСИНА		
РАЗРАБ	КАДЕЙКИНА		

1.020-1/87. 4-3-К 34

ДИАФРАГМА ЖЕСТКОСТИ

Д, 56.18

СТАДИЯ	ЛИСТ	ЛИСТОВ
Р	1	

ЦНИИП РЕКОНСТРУКЦИИ ГОРОДОВ

Инв. № подл. | Подпись и дата | Взам. инв. №

400476 104

ФОРМАТ А3

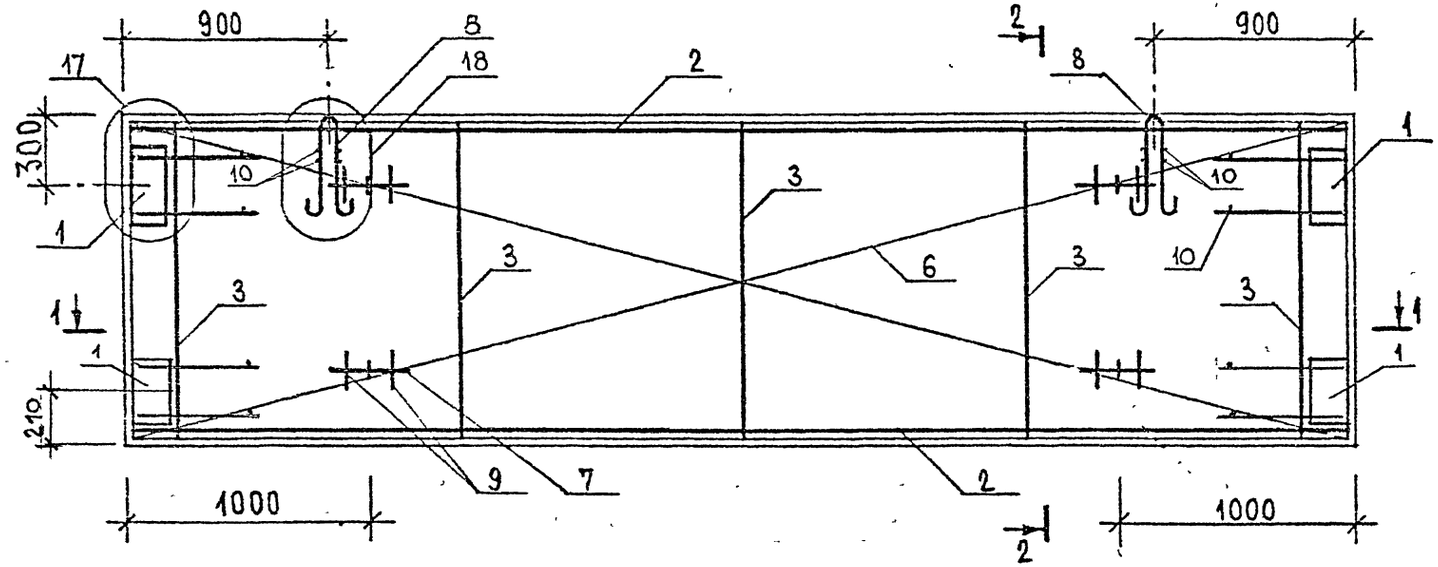

2-2

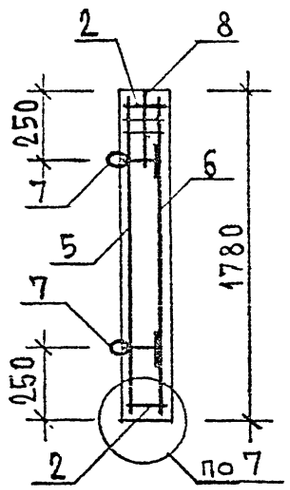

1-1

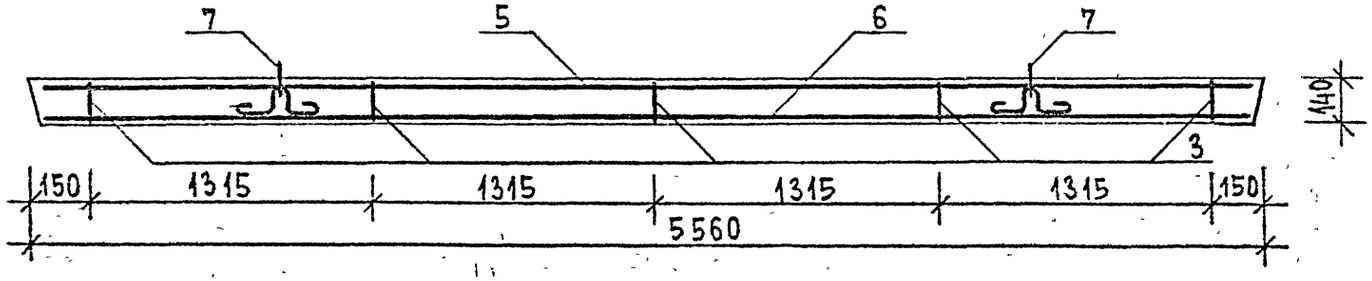

1.020-1/87 . 4-3-К34 | Лист 2

400476 105

Марка	Поз.	Марка арматурного изделия	Кол.	Масса, кг		Обозначение документа
				1 шт.	Всего	
Д56.18	1	МН-1	4	5.62	22.48	-К62
	2	КР-10	2	2.89	5.78	-К11
	3	КР-22	5	0.99	4.95	-К16
	5	С-67	1	13.74	13.74	-К44
	6	С-68	1	13.74	13.74	-К44
	7	СПГ-4	4	2.80	11.20	-К58
	8	СПВ-3	2	1.59	3.18	-К54
	9	ф20 А-III, ℓ=250	8	0.62	4.93	Б.ч
	10	ф 6 А-III, ℓ=120	16	0.03	0.32	Б.ч
				Итого:	80.39	

1. В графе „Обозначение документа" приведен номер документа по серии 1.020-1/87, выпуск 4-4.
2. Арматура класса А-III по ГОСТ 5781-82.

Инв. № подл. | Подпись и дата | Взам. инв. №

1

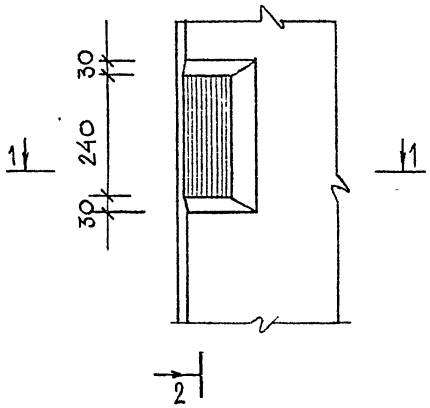

1—1

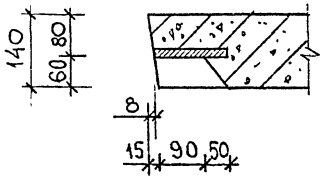

2—2

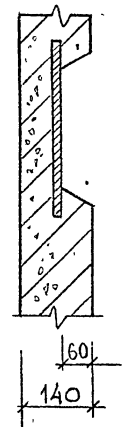

2

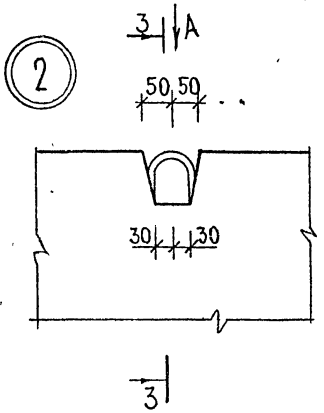

ВИД А

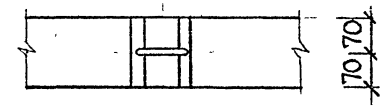

3—3

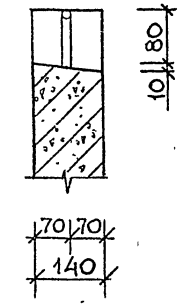

4

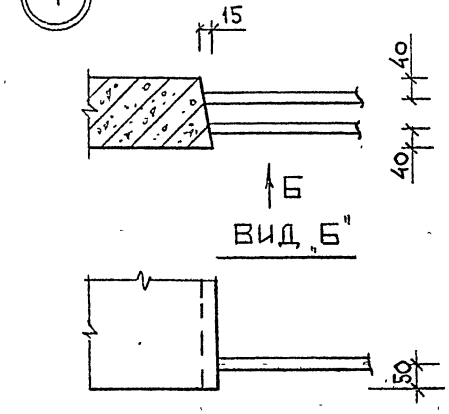

ВИД „Б"

3

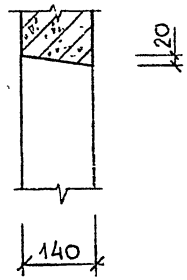

5

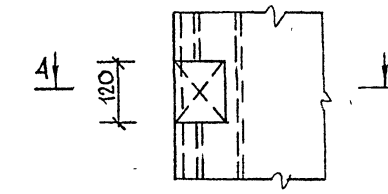

4—4

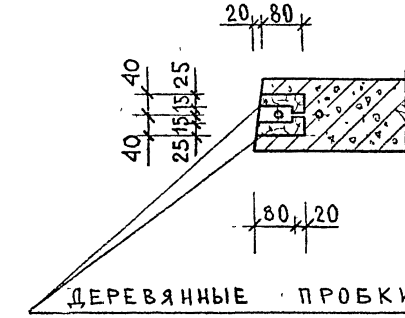

ДЕРЕВЯННЫЕ ПРОБКИ

Нач.отд.	Волынский		
Гл.констр.	Шац		
Гл.спец.	Кочин		
Гл.спец.	Осина		
Вед.инж.	Кадейкина		
Разраб	Васильева		

1.020-1/87.4-3-К35

УЗЕЛ 1...18

Стадия	Лист	Листов
Р	1	6

ЦНИИП реконструкции городов

Инв. № подл. | Подпись и дата | Взам. инв. №

ФОРМАТ А3

6

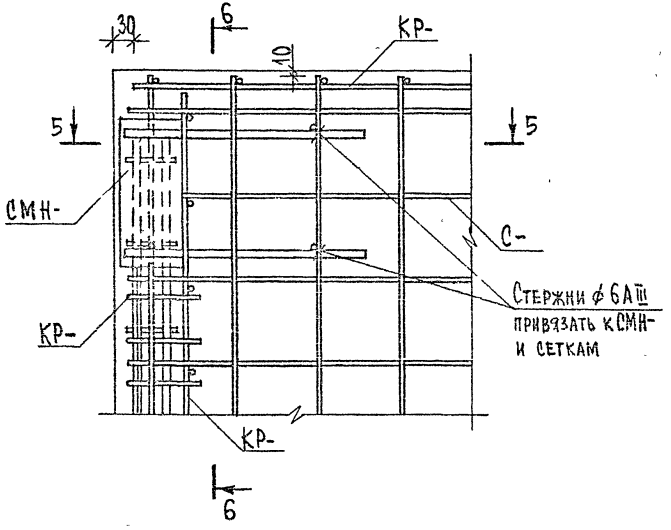

6 - 6

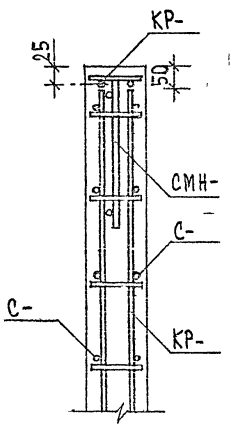

7

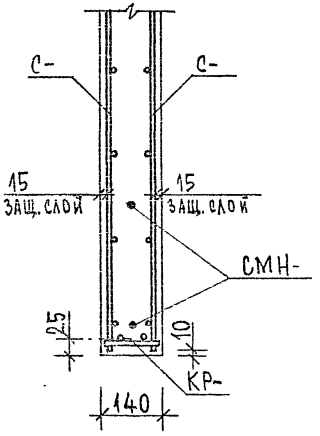

5 - 5

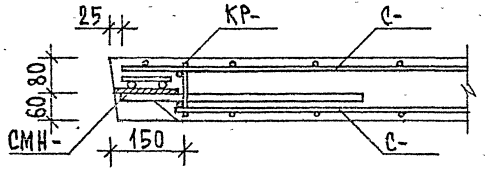

8

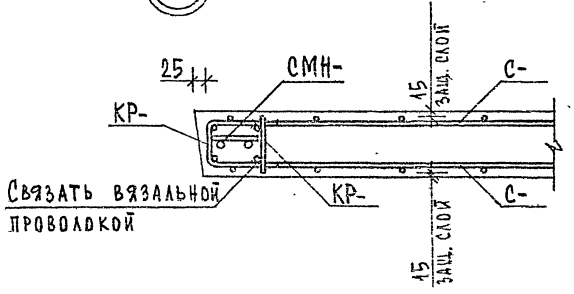

Инв. № подл. | Подпись и дата | Взам. инв. №

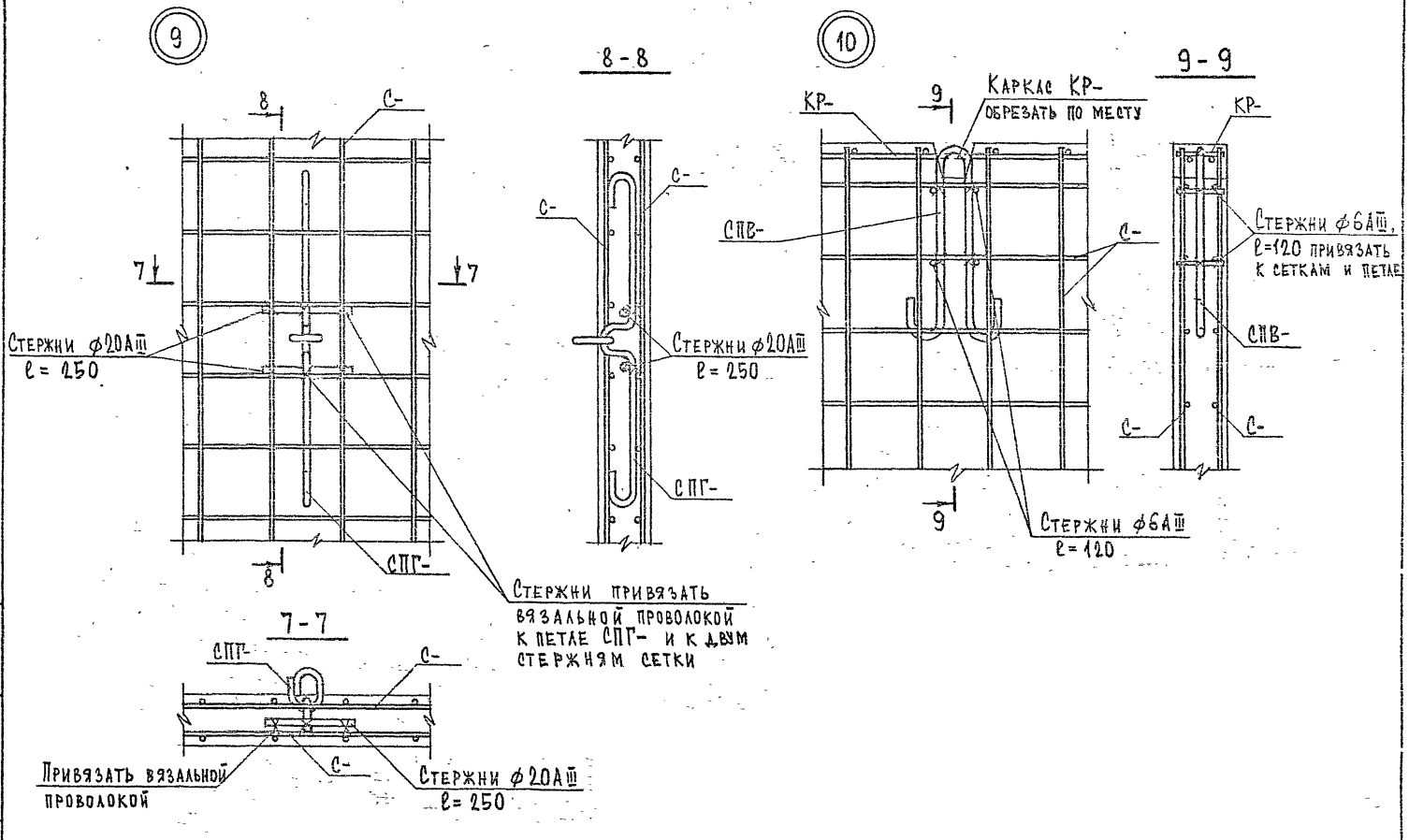

Инв. № подл. | Подпись и дата | Взам. инв. №

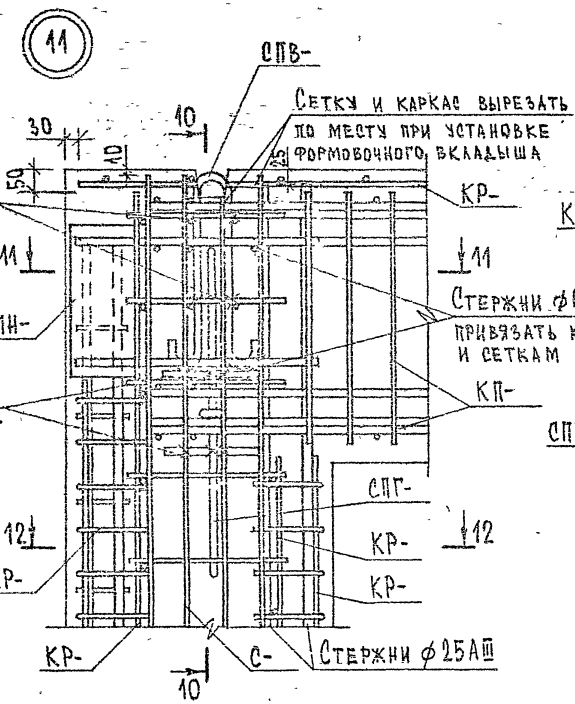

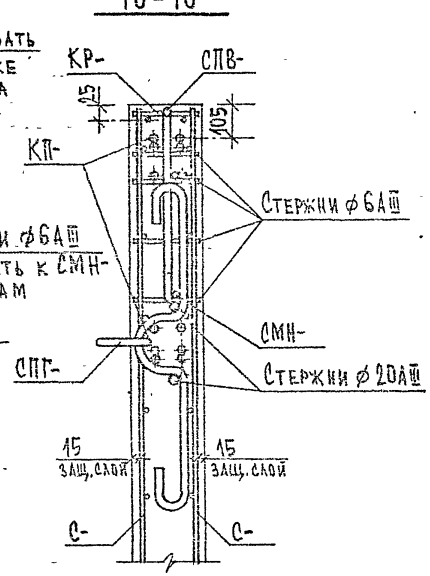

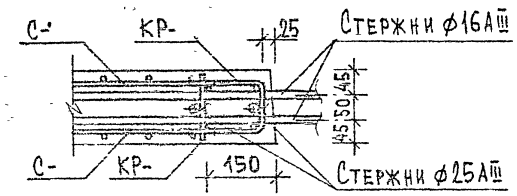

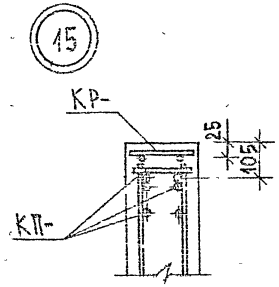

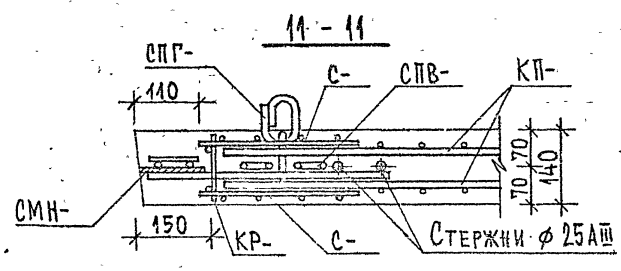

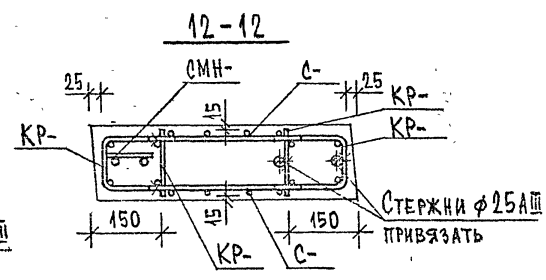

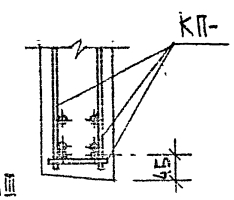

Инв. № подл. | Подпись и дата | Взам. инв. №

	1.020-1/87.4-3-К35	Лист 4

400476 110

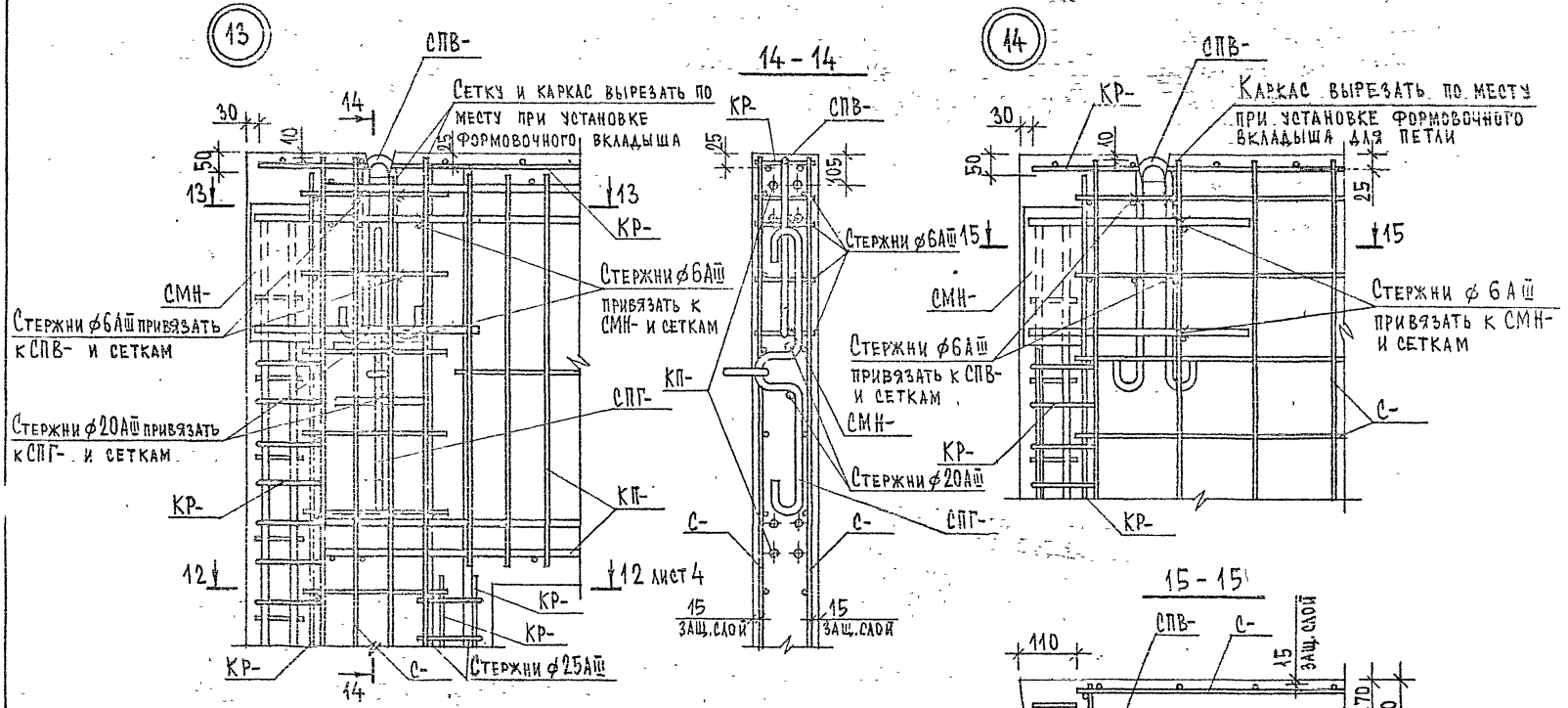

Инв. № подл. | Подпись и дата | Взам. инв. №

1.020-1/87. 4-3-К35

Лист 5

400476 111

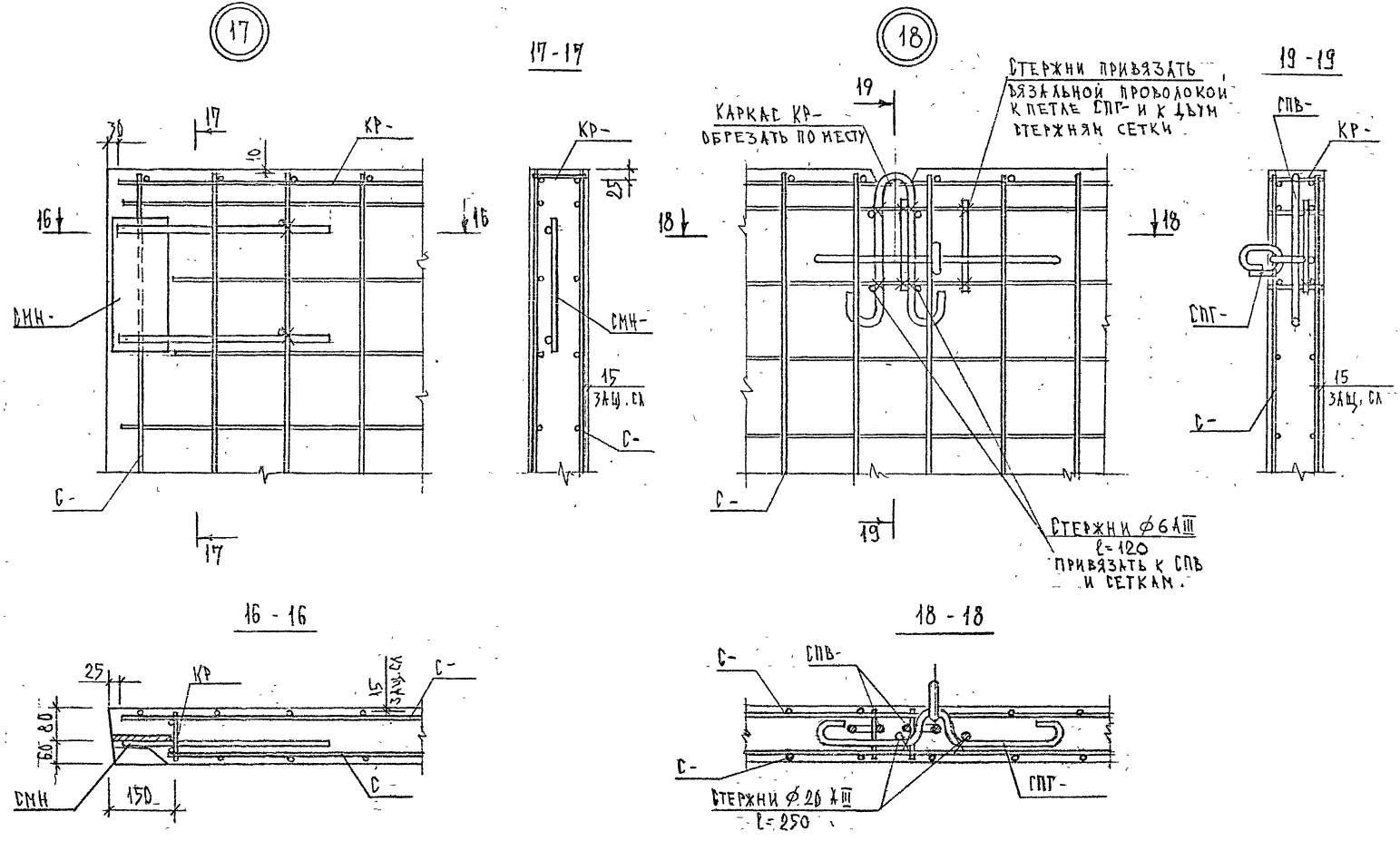

1.020-1/87.4-3-К35	Лист 6

400476 112

Инв. № подл. | Подпись и дата | Взам. инв. №

МАРКА ЭЛЕМЕНТА	ИЗДЕЛИЯ АРМАТУРНЫЕ											
	АРМАТУРА КЛАССА											
	AIII			BPI		AGII				AI		ВСЕГО
	ГОСТ 5781-82			ГОСТ 6727-80		ГОСТ 5781-82				ГОСТ 5781-82		
	⌀6	⌀20	ИТОГО	⌀5	ИТОГО	⌀10	⌀16	⌀12	ИТОГО	⌀16	ИТОГО	
Д 12.15	3.42	4.96	8.38	6.20	6.20	3.70	0.00	0.00	3.70	2.16	2.16	20.44
Д 26.15	5.86	4.96	10.82	12.16	12.16	3.70	0.00	0.00	3.70	2.16	2.16	28.84
Д 56.15	10.46	4.96	15.42	25.06	25.06	0.00	9.04	1.96	11.00	2.16	2.16	53.64
Д 12.28	5.02	4.96	9.98	10.48	10.48	3.70	0.00	0.00	3.70	2.16	2.16	26.32
Д 15.28	5.40	4.96	10.36	12.86	12.86	1.22	0.00	4.00	5.22	2.16	2.16	30.60

ИЗДЕЛИЯ ЗАКЛАДНЫЕ						
АРМАТУРА КЛАССА			ПРОКАТ		ВСЕГО	ОБЩИЙ РАСХОД
AIII						
ГОСТ 5781-82			ГОСТ 103-76			
⌀16	⌀6	ИТОГО	-10 X 140	ИТОГО		
15.20	0.30	15.50	15.36	15.36	30.86	51.30
15.20	0.30	15.50	15.36	15.36	30.86	59.70
15.20	0.30	15.50	15.36	15.36	30.86	84.50
26.96	0.58	27.54	23.04	23.04	50.58	76.90
26.96	0.58	27.54	23.04	23.04	50.58	61.18

НАЧ. ОТД.	ВОЛЫНСКИЙ	
ГА ИНЖ. ОТД.	ЩАЦ	
ГАСПЕЦ	КОЧИН	
ГАСПЕЦ	ОСИНА	

1.020-1/87.4-3-РС

ВЕДОМОСТЬ РАСХОДА СТАЛИ, КГ

СТАДИЯ	ЛИСТ	ЛИСТОВ
Р	1	11

ЦНИИП РЕКОНСТРУКЦИИ ГОРОДОВ

ВЗАМ.ИНВ. | ПОДПИСЬ И ДАТА | ИНВ. ПОДЛ.

400476 113

ФОРМАТ А3

МАРКА ЭЛЕМЕНТА	ИЗДЕЛИЯ АРМАТУРНЫЕ												
	АРМАТУРА КЛАССА												
	AIII			BPI		AIIII					AI		ВСЕГО
	ГОСТ 5781-82			ГОСТ 6727-80		ГОСТ 5781-82					ГОСТ 5781-82		
	Ø6	Ø20	ИТОГО	Ø5	ИТОГО	Ø14	Ø12	Ø16	Ø18	ИТОГО	Ø16	ИТОГО	
Д 26.28	8.20	4.96	13.16	22.52	22.52	5.84	1.96	0.00	0.00	7.80	2.16	2.16	45.64
Д 30.28	8.68	4.96	13.64	25.72	25.72	0.00	1.96	9.04	0.00	11.00	2.16	2.16	52.52
Д 56.28	14.28	0.00	14.28	45.84	45.84	0.00	0.00	0.00	6.36	6.36	0.00	0.00	66.48
Д 26.30	25.43	4.96	30.39	13.14	13.14	5.84	1.96	0.00	0.00	7.80	2.16	2.16	53.49
Д 30.30	28.53	4.96	33.49	14.90	14.90	0.00	1.96	9.04	0.00	11.00	2.16	2.16	61.55

ИЗДЕЛИЯ ЗАКЛАДНЫЕ						
АРМАТУРА КЛАССА			ПРОКАТ		ВСЕГО	ОБЩИЙ РАСХОД
AIII						
ГОСТ 5781-82			ГОСТ 103-76			
Ø16	Ø6	ИТОГО	-10 X 140	ИТОГО		
26.96	0.58	27.54	23.04	23.04	50.58	96.22
26.96	0.58	27.54	23.04	23.04	50.58	103.10
26.96	0.58	27.54	23.04	23.04	50.58	117.06
26.96	0.58	27.54	23.04	23.04	50.58	104.07
26.96	0.58	27.54	23.04	23.04	50.58	112.13

Инв. № подл. | Подпись и дата | Взам. инв. №

МАРКА ЭЛЕМЕНТА	ИЗДЕЛИЯ АРМАТУРНЫЕ													
	АРМАТУРА КЛАССА													
	AIII				BpI		AcII					AI		ВСЕГО
	ГОСТ 5781-82				ГОСТ 6727-80		ГОСТ 5781-82					ГОСТ 5781-82		
	⌀6	⌀20	⌀8	ИТОГО	⌀5	ИТОГО	⌀10	⌀14	⌀12	⌀16	ИТОГО	⌀16	ИТОГО	
Д 12.31	13.62	4.96	0.00	18.58	6.78	6.78	3.70	0.00	0.00	0.00	3.70	2.16	2.16	31.22
Д 26.31	26.58	4.96	0.00	31.54	14.48	14.48	0.00	5.84	1.96	0.00	7.80	2.16	2.16	55.98
Д 30.31	29.80	4.96	0.00	34.76	16.36	16.36	0.00	3.16	0.00	9.04	12.22	2.16	2.16	65.50
Д 15.36	6.26	4.96	19.56	30.82	10.88	10.88	1.22	0.00	4.00	0.00	5.22	2.16	2.16	49.08
Д 24.36	9.30	4.96	27.96	42.22	15.36	15.36	0.00	0.00	1.96	9.04	11.00	2.16	2.16	70.76

ИЗДЕЛИЯ ЗАКЛАДНЫЕ						
АРМАТУРА КЛАССА			ПРОКАТ		ВСЕГО	ОБЩИЙ РАСХОД
AIII						
ГОСТ 5781-82			ГОСТ 103-76			
⌀16	⌀6	ИТОГО	-10 х 140	ИТОГО		
28.86	0.68	29.54	23.04	23.04	52.58	83.80
28.86	0.68	29.54	23.04	23.04	52.58	108.56
28.86	0.68	29.54	23.04	23.04	52.58	118.08
30.76	0.74	31.50	23.04	23.04	54.54	103.62
30.76	0.74	31.50	23.04	23.04	54.54	125.30

Инв. № подл. | Подпись и дата | Взам. инв. №

МАРКА ЭЛЕМЕНТА	ИЗДЕЛИЯ АРМАТУРНЫЕ													
	АРМАТУРА КЛАССА													
	AIII				BPI		ACII					AI		ВСЕГО
	ГОСТ 5781-82				ГОСТ 6727-80		ГОСТ 5781-82					ГОСТ 5781-82		
	Ø6	Ø8	Ø20	ИТОГО	Ø5	ИТОГО	Ø16	Ø14	Ø12	Ø10	ИТОГО	Ø16	ИТОГО	
Д 26.36	9.52	30.76	4.96	45.24	16.26	16.26	9.04	3.16	0.00	0.00	12.22	2.16	2.16	75.90
Д 30.36	10.00	36.36	4.96	51.32	16.46	16.46	9.04	3.16	0.00	0.00	12.22	2.16	2.16	84.16
Д 12.37	5.46	14.56	0.00	20.06	10.26	10.26	0.00	0.00	4.00	1.22	5.22	2.16	2.16	37.72
Д 15.37	6.46	20.40	4.96	31.82	11.86	11.86	0.00	0.00	5.96	0.00	5.96	2.16	2.16	51.82
Д 24.37	9.57	29.16	4.96	43.69	16.62	16.62	9.04	0.00	1.96	0.00	11.00	2.16	2.16	73.47

ИЗДЕЛИЯ ЗАКЛАДНЫЕ						
АРМАТУРА КЛАССА			ПРОКАТ		ВСЕГО	ОБЩИЙ РАСХОД
AIII						
ГОСТ 5781-82			ГОСТ 103-76			
Ø16	Ø6	ИТОГО	-10 X 140	ИТОГО		
30.76	0.74	31.50	23.04	23.04	54.54	130.44
30.76	0.74	31.50	23.04	23.04	54.54	136.72
130.56	3.36	133.92	92.16	92.16	226.08	263.80
32.64	0.84	33.48	23.04	23.04	56.52	108.34
32.64	0.84	33.48	23.04	23.04	56.52	129.99

Инв. № подл. | Подпись и дата | Взам. инв. №

Ц00476 116
ФОРМАТ А3

МАРКА ЭЛЕМЕНТА	ИЗДЕЛИЯ АРМАТУРНЫЕ												
	АРМАТУРА КЛАССА												
	AIII				BPI		AGII				AI		ВСЕГО
	ГОСТ 5781-82				ГОСТ 6727-80		ГОСТ 5781-82				ГОСТ 5781-82		
	Ø6	Ø8	Ø20	ИТОГО	Ø5	ИТОГО	Ø16	Ø12	Ø14	ИТОГО	Ø16	ИТОГО	
Д 26.37	9.79	32.06	4.96	46.81	17.58	17.58	9.04	0.00	3.18	12.22	2.16	2.16	78.77
Д 30.37	10.27	37.90	4.96	53.13	19.80	19.80	13.66	0.00	0.00	13.66	2.16	2.16	88.75
Д 15.42	6.96	26.16	4.96	38.08	13.06	13.06	0.00	5.96	0.00	5.96	2.16	2.16	59.26
Д 24.42	10.32	39.24	4.96	54.52	18.32	18.32	9.04	0.00	3.18	12.22	2.16	2.16	87.22
Д 26.42	10.54	42.52	4.96	58.02	19.38	19.38	9.04	0.00	3.18	12.22	2.16	2.16	91.78

ИЗДЕЛИЯ ЗАКЛАДНЫЕ						
АРМАТУРА КЛАССА			ПРОКАТ		ВСЕГО	ОБЩИЙ РАСХОД
AIII						
ГОСТ 5781-82			ГОСТ 103-76			
Ø16	Ø6	ИТОГО	-10 X 140	ИТОГО		
32.64	0.84	33.48	23.04	23.04	56.52	135.29
32.64	0.84	33.48	23.04	23.04	56.52	145.27
34.54	0.88	35.42	23.04	23.04	58.46	117.72
34.54	0.88	35.42	23.04	23.04	58.46	145.68
34.54	0.88	35.42	23.04	23.04	58.46	150.24

ВЗАМ.ИНВ. | ПОДПИСЬ И ДАТА | ИНВ. ПОДЛ.

Ц00476 117

МАРКА ЭЛЕМЕНТА	ИЗДЕЛИЯ АРМАТУРНЫЕ														
	АРМАТУРА КЛАССА														
	AIII				BPI		ACII					AI			ВСЕГО
	ГОСТ 5781-82				ГОСТ 6727-80		ГОСТ 5781-82					ГОСТ 5781-82			
	Ø6	Ø8	Ø20	ИТОГО	Ø5	ИТОГО	Ø18	Ø16	Ø14	Ø12	ИТОГО	Ø18	Ø16	ИТОГО	
Д 30.42	11.02	49.06	4.96	65.04	21.82	21.82	12.64	4.62	0.00	0.00	17.26	3.04	0.00	3.04	107.16
Д 15.43	7.16	27.12	4.96	39.24	13.46	13.46	0.00	0.00	5.84	1.96	7.80	0.00	2.16	2.16	62.66
Д 24.43	10.62	40.66	4.96	56.24	18.98	18.98	0.00	9.04	3.18	0.00	12.22	0.00	2.16	2.16	89.60
Д 26.43	10.84	44.06	4.96	59.86	20.08	20.08	12.64	4.62	0.00	0.00	17.26	3.04	0.00	3.04	100.24
Д 30.43	11.32	50.84	4.96	67.12	22.64	22.64	12.64	4.62	0.00	0.00	17.26	3.04	0.00	3.04	110.06

ИЗДЕЛИЯ ЗАКЛАДНЫЕ						ОБЩИЙ РАСХОД
АРМАТУРА КЛАССА			ПРОКАТ		ВСЕГО	
AIII						
ГОСТ 5781-82			ГОСТ 103-76			
Ø16	Ø6	ИТОГО	-10 X 140	ИТОГО		
34.54	0.88	35.42	23.04	23.04	58.46	165.62
34.54	0.88	35.42	23.04	23.04	58.46	121.12
34.54	0.88	35.42	23.04	23.04	58.46	148.06
34.54	0.88	35.42	23.04	23.04	58.46	158.70
34.54	0.88	35.42	23.04	23.04	58.46	168.52

400476 118

МАРКА ЭЛЕМЕНТА	ИЗДЕЛИЯ АРМАТУРНЫЕ																ВСЕГО
	АРМАТУРА КЛАССА																
	AIII								BpI		AGII				AI		
	ГОСТ 5781-82								ГОСТ 6727-80		ГОСТ 5781-82				ГОСТ 5781-82		
	Ø6	Ø25	Ø12	Ø20	Ø16	Ø8	Ø10	ИТОГО	Ø5	ИТОГО	Ø12	Ø10	Ø16	ИТОГО	Ø16	ИТОГО	
ДП 26.28	17.35	42.39	4.26	4.94	42.42	6.50	0.00	119.86	9.44	9.44	4.40	1.22	0.00	5.62	2.16	2.16	137.08
ДП 30.28	20.79	42.39	4.26	4.94	42.42	6.50	0.00	123.30	10.56	10.56	6.36	0.00	0.00	6.36	2.16	2.16	142.38
ДП 56.28	39.21	42.39	4.26	0.00	42.42	6.50	0.00	136.78	21.12	21.12	0.00	0.00	4.62	4.62	0.00	0.00	162.52
1ДП 56.28	40.12	42.39	4.26	0.00	42.42	6.50	0.00	137.69	21.12	21.12	0.00	0.00	4.62	4.62	0.00	0.00	163.43
ДП 26.30	18.05	44.70	4.26	4.94	42.42	1.42	15.92	131.71	9.64	9.64	4.40	1.22	0.00	5.62	2.16	2.16	149.13

ИЗДЕЛИЯ ЗАКЛАДНЫЕ						ОБЩИЙ РАСХОД
АРМАТУРА КЛАССА			ПРОКАТ		ВСЕГО	
AIII						
ГОСТ 5781-82			ГОСТ 103-76			
Ø16	Ø6	ИТОГО	-10 X 140	ИТОГО		
26.96	0.58	27.54	23.04	23.04	50.58	187.66
26.96	0.58	27.54	23.04	23.04	50.58	192.96
26.96	0.58	27.54	23.04	23.04	50.58	213.10
26.96	0.58	27.54	23.04	23.04	50.58	214.01
26.96	0.58	27.54	23.04	23.04	50.58	199.71

Инв. № подл. | Подпись и дата | Взам. инв. №

МАРКА ЭЛЕМЕНТА	ИЗДЕЛИЯ АРМАТУРНЫЕ																
	АРМАТУРА КЛАССА																
	AIII								BRI		AGII				AI		ВСЕГО
	ГОСТ 5781-82								ГОСТ 6727-80		ГОСТ 5781-82				ГОСТ 5781-82		
	Ø6	Ø25	Ø12	Ø20	Ø16	Ø10	Ø8	ИТОГО	Ø5	ИТОГО	Ø12	Ø10	Ø14	ИТОГО	Ø16	ИТОГО	
ДП 30.30	23.53	44.70	4.26	4.94	42.42	15.92	1.42	137.19	11.32	11.32	6.36	0.00	0.00	6.36	2.16	2.16	157.03
ДП 26.31	18.75	47.00	4.26	4.94	42.42	18.88	1.42	137.67	10.52	10.52	4.40	1.22	0.00	5.62	2.16	2.16	155.97
ДП 30.31	24.51	47.00	4.26	4.94	42.42	18.88	1.42	143.43	12.28	12.28	1.96	0.00	6.60	8.56	2.16	2.16	166.43
ДП 26.36	20.67	53.90	4.26	4.94	28.28	0.00	12.08	124.33	11.36	11.36	5.96	0.00	0.00	5.96	2.16	2.16	143.81
ДП 30.36	27.43	53.90	4.26	4.94	28.28	0.00	12.08	130.89	13.36	13.36	1.96	0.00	5.84	7.80	2.16	2.16	154.21

ИЗДЕЛИЯ ЗАКЛАДНЫЕ						ОБЩИЙ РАСХОД
АРМАТУРА КЛАССА			ПРОКАТ		ВСЕГО	
AIII						
ГОСТ 5781-82			ГОСТ 103-76			
Ø16	06	ИТОГО	-10 X 140	ИТОГО		
26.96	0.58	27.54	23.04	23.04	50.58	207.61
28.86	0.68	29.54	23.04	23.04	52.58	208.55
28.86	0.68	29.54	23.04	23.04	52.58	219.01
30.76	0.74	31.50	23.04	23.04	54.54	198.35
30.76	0.74	31.50	23.04	23.04	54.54	208.75

Инв. № подл. | Подпись и дата | Взам. инв. №

400476 120
ФОРМАТ А3

МАРКА ЭЛЕМЕНТА	ИЗДЕЛИЯ АРМАТУРНЫЕ															
	АРМАТУРА КЛАССА															
	AIII							BPI		ACII				AI		ВСЕГО
	ГОСТ 5781-82							ГОСТ 6727-80		ГОСТ 5781-82				ГОСТ 5781-82		
	Ø6	Ø25	Ø12	Ø20	Ø16	Ø8	ИТОГО	Ø5	ИТОГО	Ø12	Ø14	Ø16	ИТОГО	Ø16	ИТОГО	
ДП 32.36	21.22	53.90	5.33	4.94	35.86	11.84	133.09	11.88	11.88	4.00	3.18	0.00	7.18	2.16	2.16	154.31
ДП 26.37	21.61	56.22	4.26	4.94	28.28	13.02	128.33	12.20	12.20	1.96	5.84	0.00	7.80	2.16	2.16	150.49
ДП 30.37	28.41	56.22	4.26	4.94	28.28	13.02	135.13	14.28	14.28	0.00	3.18	9.04	12.22	2.16	2.16	163.79
ДП 32.37	21.96	56.22	5.33	4.94	35.86	14.76	139.07	12.72	12.72	1.96	5.84	0.00	7.80	2.16	2.16	161.75
ДП 26.42	23.71	63.13	4.26	4.94	28.28	13.90	138.22	13.04	13.04	1.96	5.84	0.00	7.80	2.16	2.16	161.22

ИЗДЕЛИЯ ЗАКЛАДНЫЕ						
АРМАТУРА КЛАССА			ПРОКАТ		ВСЕГО	ОБЩИЙ РАСХОД
AIII						
ГОСТ 5781-82			ГОСТ 103-76			
Ø16	Ø6	ИТОГО	-10 X 140	ИТОГО		
30.76	0.74	31.50	23.04	23.04	54.54	208.85
32.64	0.84	33.48	23.04	23.04	56.52	207.01
32.64	0.84	33.48	23.04	23.04	56.52	220.31
32.64	0.84	33.48	23.04	23.04	56.52	218.27
34.54	0.88	35.42	23.04	23.04	58.46	219.68

Инв. № подл. | Подпись и дата | Взам. инв. №

МАРКА ЭЛЕМЕНТА	ИЗДЕЛИЯ АРМАТУРНЫЕ														
	АРМАТУРА КЛАССА														
	AIII							BPI		AIII			AI		ВСЕГО
	ГОСТ 5781-82							ГОСТ 6727-80		ГОСТ 5781-82			ГОСТ 5781-82		
	Ø6	Ø25	Ø12	Ø20	Ø16	Ø8	ИТОГО	Ø5	ИТОГО	Ø16	Ø14	ИТОГО	Ø16	ИТОГО	
ДП 30.42	31.27	63.13	4.26	4.94	28.28	13.90	145.78	15.36	15.36	9.04	3.18	12.22	2.16	2.16	175.52
ДП 32.42	24.42	63.13	5.33	4.94	35.86	14.82	148.50	13.56	13.56	9.04	3.18	12.22	2.16	2.16	176.44
ДП 26.43	24.43	65.40	4.26	4.94	28.28	14.60	141.91	13.24	13.24	9.04	3.18	12.22	2.16	2.16	169.53
ДП 30.43	32.27	65.40	4.26	4.94	28.28	14.60	149.75	15.68	15.68	9.04	3.18	12.22	2.16	2.16	179.81
ДП 32.43	25.14	65.40	5.33	4.94	35.86	15.78	152.45	13.76	13.76	9.04	3.18	12.22	2.16	2.16	180.59

ИЗДЕЛИЯ ЗАКЛАДНЫЕ						ОБЩИЙ РАСХОД
АРМАТУРА КЛАССА			ПРОКАТ		ВСЕГО	
AIII						
ГОСТ 5781-82			ГОСТ 103-76			
Ø16	Ø6	ИТОГО	-10 X 140	ИТОГО		
34.54	0.88	35.42	23.04	23.04	58.46	233.98
34.54	0.88	35.42	23.04	23.04	58.46	234.90
34.54	0.88	35.42	23.04	23.04	58.46	227.99
34.54	0.88	35.42	23.04	23.04	58.46	238.27
34.54	0.88	35.42	23.04	23.04	58.46	239.05

Инв. № подл. | Подпись и дата | Взам. инв. №
400476 122
ФОРМАТ А3

МАРКА ЭЛЕМЕНТА	ИЗДЕЛИЯ АРМАТУРНЫЕ												
	АРМАТУРА КЛАССА												
	AIII			BRI		AGII					AI		ВСЕГО
	ГОСТ 5781-82			ГОСТ 6727-80		ГОСТ 5781-82					ГОСТ 5781-82		
	Ø6	Ø20	ИТОГО	Ø5	ИТОГО	Ø10	Ø14	Ø12	Ø16	ИТОГО	Ø16	ИТОГО	
Д 26.12	5.38	4.96	10.34	8.38	8.38	3.70	0.00	0.00	0.00	3.70	2.16	2.16	24.58
Д 56.12	9.34	4.96	14.30	19.02	19.02	0.00	5.84	1.96	0.00	7.80	2.16	2.16	43.28
Д 26.18	6.19	4.96	11.15	12.64	12.64	1.22	0.00	4.00	0.00	5.22	2.16	2.16	31.17
Д 56.18	11.09	4.96	16.05	27.48	27.48	0.00	3.18	0.00	9.04	12.22	2.16	2.16	57.91

ИЗДЕЛИЯ ЗАКЛАДНЫЕ					
АРМАТУРА КЛАССА		ПРОКАТ		ВСЕГО	ОБЩИЙ РАСХОД
AIII					
ГОСТ 5781-82		ГОСТ 103-76			
Ø16	ИТОГО	-10 X 140	ИТОГО		
7.12	7.12	15.36	15.36	22.48	47.06
7.12	7.12	15.36	15.36	22.48	65.76
7.12	7.12	15.36	15.36	22.48	53.65
7.12	7.12	15.36	15.36	22.48	80.39

gost.e-ecolog.ru