ТИПОВЫЕ КОНСТРУКЦИИ, ИЗДЕЛИЯ И УЗЛЫ ЗДАНИЙ И СООРУЖЕНИЙ

СЕРИЯ 1.020-1/87

КОНСТРУКЦИИ КАРКАСА МЕЖВИДОВОГО ПРИМЕНЕНИЯ ДЛЯ МНОГОЭТАЖНЫХ ОБЩЕСТВЕННЫХ ЗДАНИЙ, ПРОИЗВОДСТВЕННЫХ И ВСПОМОГАТЕЛЬНЫХ ЗДАНИЙ ПРОМЫШЛЕННЫХ ПРЕДПРИЯТИЙ

ВЫПУСК 0-1 (ДОПОЛНЕНИЕ 2)

УКАЗАНИЯ ПО ПРИМЕНЕНИЮ ИЗДЕЛИЙ ДЛЯ ЗДАНИЙ С ПЛОСКИМИ ДИАФРАГМАМИ ЖЕСТКОСТИ С ПЕРЕКРЫТИЯМИ ИЗ МНОГОПУСТОТНЫХ ПЛИТ, ПЛИТ ТИПА ТТ И РЕБРИСТЫХ ПЛИТ

400475

gost.e-ecolog.ru

ТИПОВЫЕ КОНСТРУКЦИИ, ИЗДЕЛИЯ И УЗЛЫ ЗДАНИЙ И СООРУЖЕНИЙ

СЕРИЯ 1.020-1/87

КОНСТРУКЦИИ КАРКАСА МЕЖВИДОВОГО ПРИМЕНЕНИЯ ДЛЯ МНОГОЭТАЖНЫХ ОБЩЕСТВЕННЫХ ЗДАНИЙ, ПРОИЗВОДСТВЕННЫХ И ВСПОМОГАТЕЛЬНЫХ ЗДАНИЙ ПРОМЫШЛЕННЫХ ПРЕДПРИЯТИЙ

ВЫПУСК 0-1 (ДОПОЛНЕНИЕ 2)

УКАЗАНИЯ ПО ПРИМЕНЕНИЮ ИЗДЕЛИЙ ДЛЯ ЗДАНИЙ С ПЛОСКИМИ ДИАФРАГМАМИ ЖЕСТКОСТИ С ПЕРЕКРЫТИЯМИ ИЗ МНОГОПУСТОТНЫХ ПЛИТ, ПЛИТ ТИПА ТТ И РЕБРИСТЫХ ПЛИТ

РАЗРАБОТАНЫ

ЦНИИП РЕКОСТРУКЦИИ ГОРОДОВ

ДИРЕКТОР — В.ЛЕПСКИЙ

НАЧАЛЬНИК ОТДЕЛА — Б.БОЛЬНСКИЙ

ГЛ.КОНСТРУКТОР — С.ШАЦ

УТВЕРЖДЕНЫ

УПРАВЛЕНИЕМ ПРОЕКТИРОВАНИЯ И ИНЖЕНЕРНЫХ ИЗЫСКАНИЙ МИНСТРОЯ РОССИИ, ПИСЬМО ОТ 08.10.92 №9-1/310; ВВЕДЕНЫ В ДЕЙСТВИЕ ЦНИИП РЕКОНСТРУКЦИИ ГОРОДОВ С 01.12.92, ПРИКАЗ ОТ 11.12.92 № 24

ОБОЗНАЧЕНИЕ	НАИМЕНОВАНИЕ	СТР.
I.020-I/87.0-I(доп.2)-КIПЗ	Пояснительная записка.	2
I.020-I/87.0-I(доп.2)-К2ПЗ	Схемы компоновки диафрагм жесткости для различных высот этажей и пролетов при высоте ригеля 450 мм.	5
I.020-I/87.0-I(доп.2)-К3ПЗ	Схемы компоновки диафрагм жесткости для различных высот этажей и пролетов при высоте ригеля 600 мм.	I4
I.020-I/87.0-I(доп.2)-К4ПЗ	Схемы расположения элементов диафрагм жесткости с маркировкой узлов крепления.	2I
I.020-I/87.0-I(доп.2)-К5ПЗ	Примеры расположения дополнительных закладных изделии в колоннах сечением 400х400 мм для крепления диафрагм жесткости.	23
I.020-I/87.0-I(доп.2)-К6ПЗ	Примеры расположения дополнительных закладных изделий в колоннах сечением 300х300 мм для крепления диафрагм жесткости.	28

НАЧ.ОТД	ВОЛЬЯНСКИЙ	1.020-1/87.0-1(ДОП.2)	
ГЛ.КОН.ОТД.	ШАЦ		
ГЛ.СПЕЦ	КОЧИН	СОДЕРЖАНИЕ	СТАДИЯ: Р; ЛИСТ: -; ЛИСТОВ: 1
ГЛ.СПЕЦ	ОСИНА		ЦНИИП РЕКОНСТРУКЦИИ ГОРОДОВ
ВЕД.ИНЖ	ЛАРИНА		

ОБЩАЯ ЧАСТЬ

Настоящий выпуск является дополнением к выпускам 0-I и 0-2 серии I.020-I/87 и выпуску 0-I серии I.020-I.7.

Плоские диафрагмы жесткости предназначены для применения в каркасе вместо диафрагм жесткости с полками для опирания плит (вып.4-I) и стальных связей (вып.5-I).

Диафрагмы жесткости разработаны для всех параметров каркаса с учетом применения различных конструкций элементов каркаса:

- пролетов и шагов колонн 3,0; 6,0; 7,2; 9,0 и I2,0 м;
- высот этажей 2,0 (техподполье); 3,3; 3,6; 4,2; 4,8; 5,4; 6,0 и 7,2 м;
- колонн сечением 400х400 мм и 300х300 мм;
- ригелей с высотой сечения 450 мм и 600 мм;
- плит перекрытии многопустотных (серия I.04I.I-2), ребристых (серия I.042.I-4), плит типа ТТ (серия I.042.I-2).

Изделия предназначены для применения в зданиях с неагрессивной, слабо- и среднеагрессивной газовой средой.

Перечень выпусков, входящих в состав настоящего комплекта чертежей, приведен в выпуске 0-0 (доп.I).

КОНСТРУКТИВНОЕ РЕШЕНИЕ

Пространственная устоичивость зданий со связевым каркасом обеспечивается сборными вертикальными устоями, представляющими собой конструкцию, состоящую из колонн, ригелей, устанавливаемых в уровне каждого этажа и плоских диафрагм жесткости заполняющих ячейку между колоннами и ригелями.

Соединение элементов составляющих сборный вертикальный устой осуществляется с помощью сварки закладных изделий и замоноличиванием вертикальных и горизонтальных швов между ними.

Заполнение ячейки производится цельми по высоте или разрезанными горизонтальными швами диафрагмами. Для высот этажей 3,3; 3,6 и 4,2 м и техподполья высотой 2,0 м диафрагмы приняты цельми

НАЧ.ОТД.	ВОЛЬЯНСКИЙ	1.020-1/87.0-1(ДОП.2)-К1 ПЗ	
ГЛ.КОН.ОТД	ШАЦ		
ГЛ.СПЕЦ	КОЧИН	ПОЯСНИТЕЛЬНАЯ ЗАПИСКА	СТАДИЯ: Р; ЛИСТ: 1; ЛИСТОВ: 3
ГЛ.СПЕЦ	ОСИНА		ЦНИИП РЕКОНСТРУКЦИИ ГОРОДОВ
ВЕД.ИНЖ	ЛАРИНА		

400475 3

по высоте. Для высот этажей 5,4; 6,0 и 7,2 м диафрагмы приняты составными по высоте (разрезанными горизонтальными швами). При этом составные диафрагмы образуются из базовой диафрагмы, применяемой для высоту этажа 4,2 м, что позволяет устраивать в них проемы до 2,4 м и дополнительных элементов-длиной на пролет ("досок") высотой I,2 или I,8 м одной или двух в зависимости от высоты этажа. Для высоты этажа 4,8 м разработано два варианта диафрагм:

- целых по высоте, что позволяет устраивать в них проемы высотой до 2,4 м;
- составных, образованных из базовой диафрагмы высотой для этажа 3,6 м и дополнительной "доски" высотои I,2 м.

Набор диафрагм по длине для пролетов 3,0; 6,0 и 7,2 м принят таким же как в выпуске 0-I. Для пролетов 9,0 и I2,0 м (для плит типа ТТ) предусматривается установка в диафрагменном ряду дополнительной колонны с разбивкой пролета на два: 6,0 и 3,0 м для 9,0 м и 6,0 и 6,0 м для I2,0 м.

В связи с применением ригелеи с высотой сечения 450 мм и 600 мм для высот этажей 3,6; 4,2 и 4,8 м разработаны диафрагмы жесткости двух соответствующих размеров по высоте изделий.

В док. К2П и К3П3 приведены схемы компоновки диафрагм жесткости для всех пролетов и высот этажей при ригелях с высотои сечения 450 мм и 600 мм.

При устройстве диафрагм жесткости "из плоскости ригелей" предусматривается установка в уровне каждого этажа поворотных ригелей, опирающихся на металлические приварные консоли колонн, что позволяет применять одни и те же диафрагмы как в плоскости, так и из плоскости ригелей.

Крепление диафрагм к колоннам и между собой по вертикальным швам осуществляется с помощью сварки закладных деталей (так же как в вып.6-I). Крепление диафрагм к ригелю и между собой по горизонтальным швам осуществляется с помощью монтажных элементов, препятствующих горизонтальному смещению стенок из их плоскости. В док.-К3П3 приведены схемы расположения элементов диафрагм жесткости с маркировкой узлов крепления для различных высот этажей.

В колоннах диафрагменного ряда следует устанавливать дополнительные марки закладных изделий для крепления диафрагм жесткости. В док.-К5П3 и-К6П3 приведены примеры расположения и марки дополнительных закладных изделий для колонн сечением 400х400 мм и 300х300 мм при различных высотах этажей.

При расположении диафрагм жесткости "из плоскости ригелей" раскладка плит в примыкающих пролетах принимается:

- для многопустотных плит в соответствии с рекомендациями вып. 0-I (примеры см. вып. 0-I-К2П3,..К26П3);
- для ребристых плит по аналогии с раскладкои плит в зоне примыкающей к лестничным клеткам по вып. 0-2 (примеры см. вып. 0-2-КI4П3);
- для плит типа ТТ в соответствии с рис.I, приведенным ниже.

Рис.1

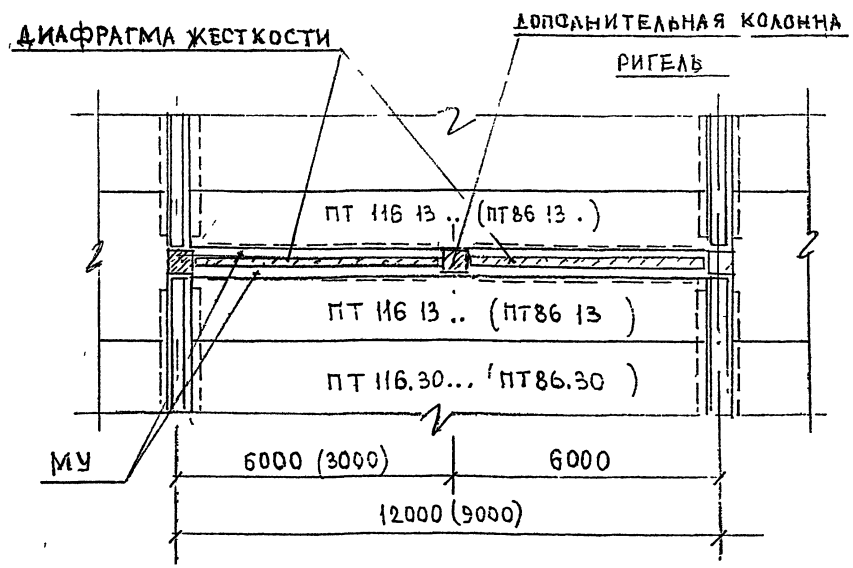

Указания по расчету зданий с плоскими диафрагмами жесткости приведены в выпуске 0-3 "Указания по расчету прочности, устойчивости и деформативности зданий с плоскими диафрагмами жесткости."

Подбор марок ригелей по несущей способности, расположенных в диафрагменном ряду, производится в зависимости от вертикальной нагрузки передаваемой на ригель плитами перекрытий. При расположении диафрагмы "из плоскости ригелей" может применяться как двухполочный, так и однополочный ригель.

Подбор сборных железобетонных фундаментов под колонны диафрагменного ряда осуществляется с помощью графиков несущих способностей фундаментов (вып. I-I) в соответствии с усилиями в колоннах, полученных в результате расчета диафрагмы жесткости. Под диафрагмы жесткости фундаменты назначаются конструктивно в виде ленточного фундамента, который может быть сборным из блоков, сборно-монолитный или монолитным.

Общие указания по монтажу элементов каркаса и конструктивные требования по обеспечению устойчивости каркаса в процессе возведения зданий приведены в вып. 0-7 и вып. 0-I (КПЗ п.5) серии I.020-I/87.

При монтаже плоских диафрагм жесткости сначала устанавливаются и привариваются к консолям колонн ригели, затем устанавливаются через растворный шов диафрагма жесткости и заполняется раствором шов между верхним элементом и ригелем в соответствии с узлами I и 2 вып. 6-8.

В номенклатуру плоских диафрагм жесткости входят:

- диафрагмы без проема для техподполья высотои 2,0 м и для этажей высотои 3,3; 3,6; 4,2 и 4,8 м;
- диафрагмы с проемом для этажеи высотой 3,3; 3,6; 4,2 и 4,8 м;
- диафрагмы высотой I,2 и I,8 м ("доски").

МАРКИРОВКА

Марка изделия состоит из буквенно-цифровых обозначений.

Буквенные обозначения характеризуют наличие или отсутствие проема:

Д - диафрагма без проема;

ДП - диафрагма с проемом посредине;

IДП - диафрагма с проемом, расположенным с краю.

Цифровые обозначения характеризуют габаритные размеры диафрагм в дм (длину и высоту), например:

Д 26.28 - диафрагма без проема длиной 2560 мм высотой 2810 мм;

ДП 32.37 - диафрагма с проемом посредине длиной 3160 мм высотой 3710 мм;

IДП 56.28 - диафрагма с проемом, расположенным с краю, длиной 5560 мм высотой 2810 мм.

Высота этажа — м	Расстояние между осями колонн, м		
	3,0	6,0	7,2
2,0 (техподполье)	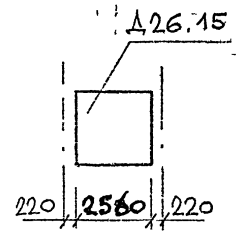	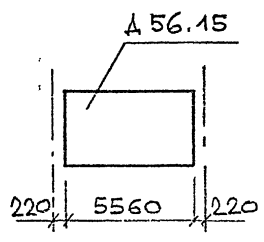	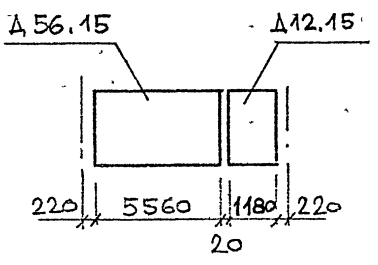
3,0 (подвал)	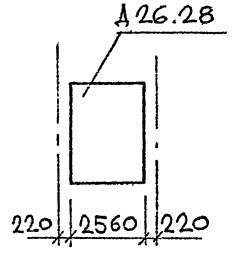	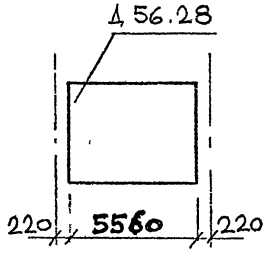	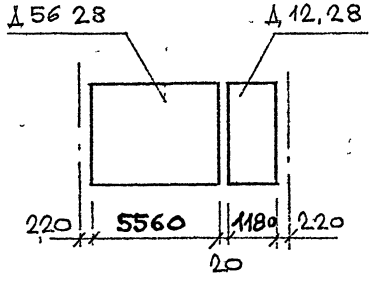

Нач. отд.	Ельницкий		1.020-1/87.0-1 (доп. 2)-К2ПЗ
ГА инж. от	Шац		Схемы компоновки диафрагм жесткости для различных высот этажей и пролетов при высоте ригеля 450мм
ГА спец.	Кочин		
ГА спец.	Осина		
Вед. инж.	Ларина		

Стадия	Лист	Листов
Р	1	9

ЦНИИП реконструкции городов

Инв. № подл. | Подпись и дата | Взам. инв. №

ВЫСОТА ЭТАЖА, М	РАССТОЯНИЕ МЕЖДУ ОСЯМИ КОЛОНН, М		
	3,0	6,0	7,2
3,3	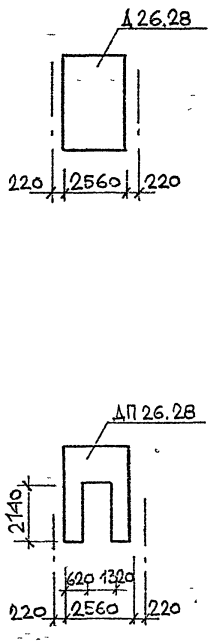	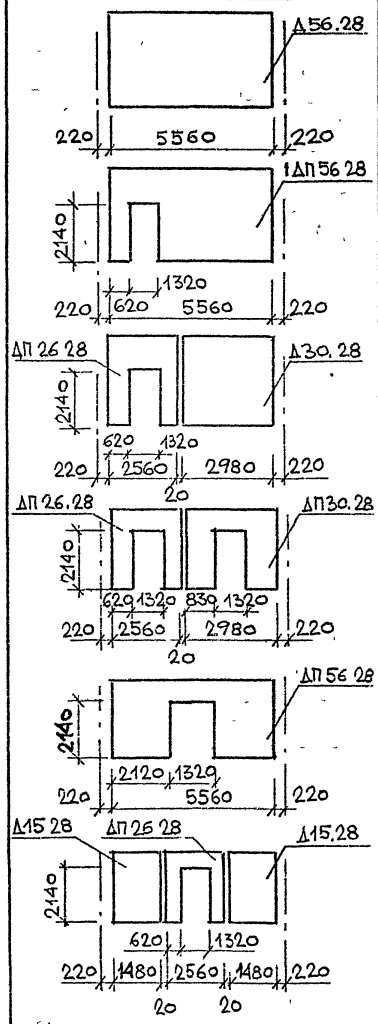	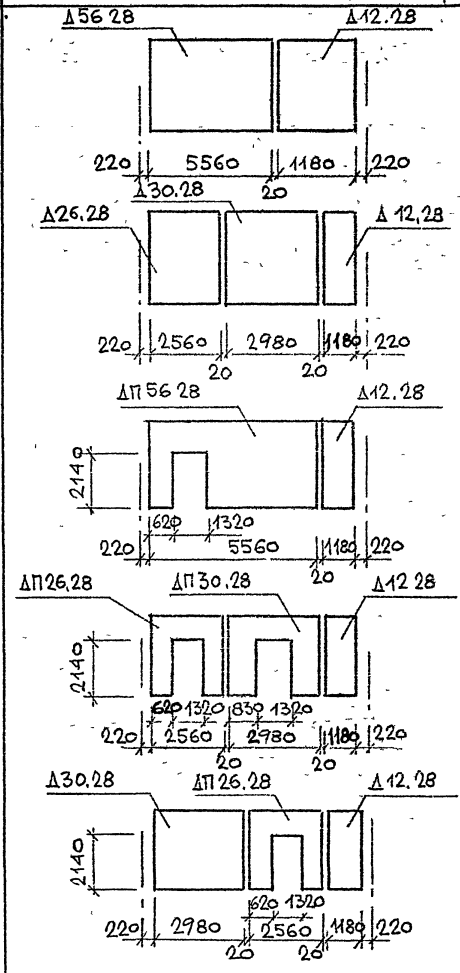

ИНВ. ПОДЛ.	ПОДПИСЬ И ДАТА	ВЗАМ. ИНВ.

ВЫСОТА ЭТАЖА М	РАССТОЯНИЕ МЕЖДУ ОСЯМИ КОЛОНН L, М		
	3,0	6,0	7,2
3,6	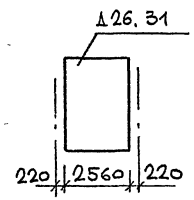	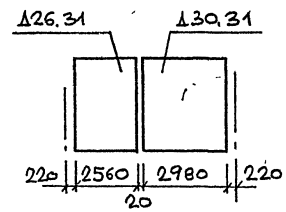	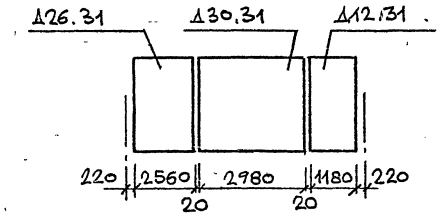
	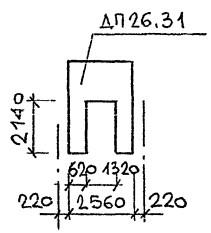	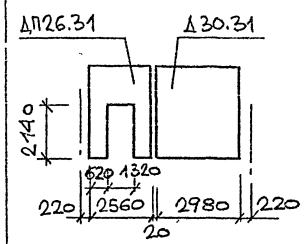	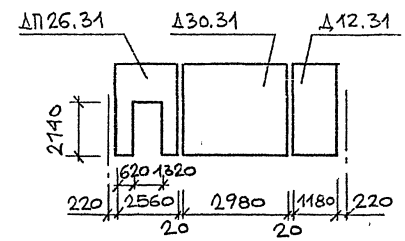
	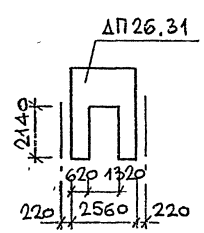	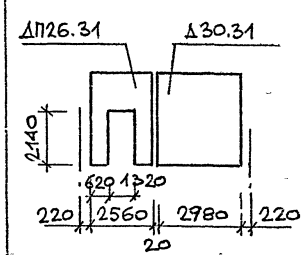	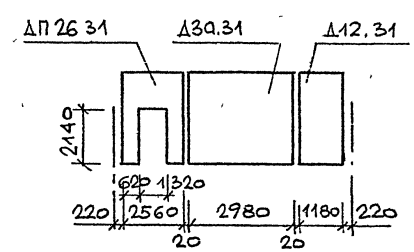

ИНВ. ПОДЛ. | ПОДПИСЬ И ДАТА | ВЗАМ. ИНВ

Высота этажа м.	Расстояние между осями колонн, м		
	3,0	6,0	7,2
4,2	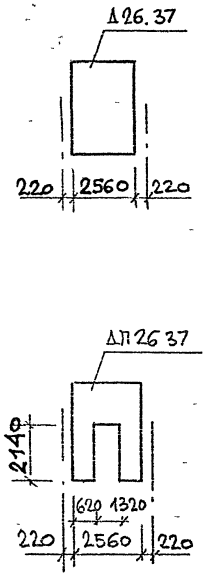	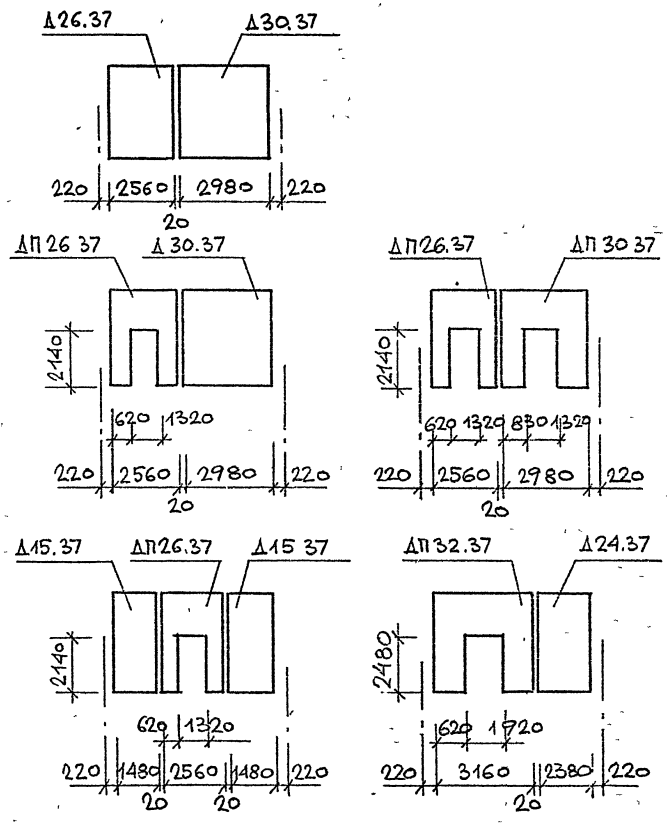	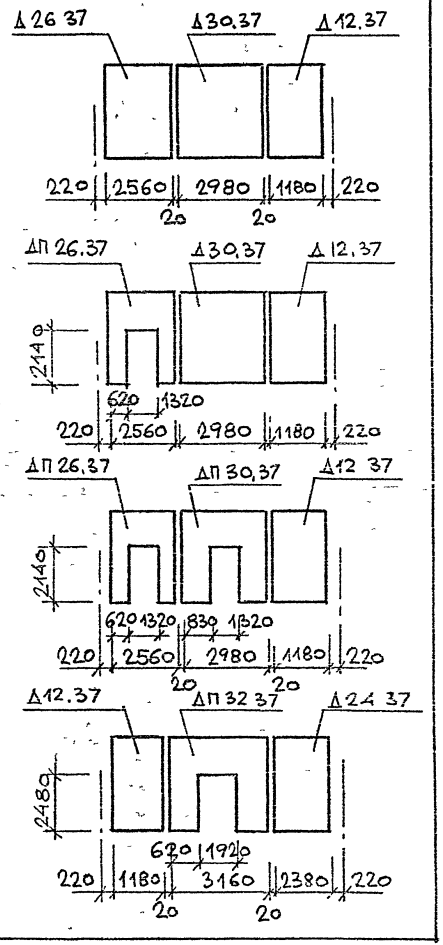

ВЫСОТА ЭТАЖА М	РАССТОЯНИЕ МЕЖДУ ОСЯМИ КОЛОНН, М	
	3,0	6,0
4,8	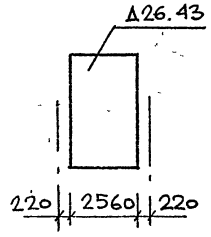 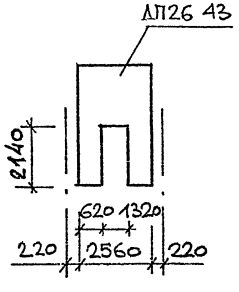	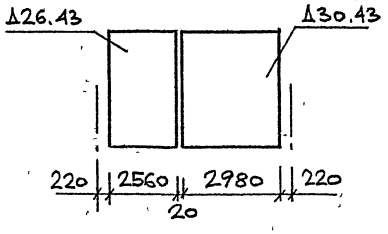 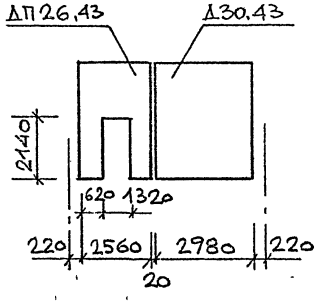 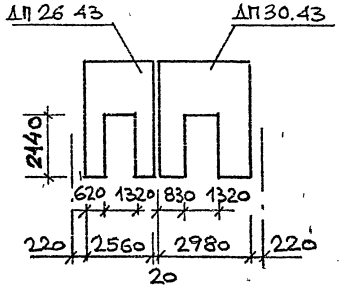 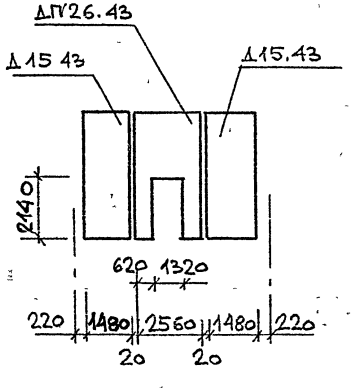 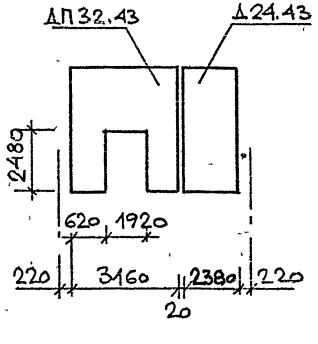

ИНВ. ПОДЛ.	ПОДПИСЬ И ДАТА	ВЗАМ. ИНВ.

1.020-1/87 0-1 (ДОП.2)-К2П3 | ЛИСТ 5

Ц00475 10

Высота этажа, м	Расстояние между осями колонн, м	
	3,0	6,0
4,8	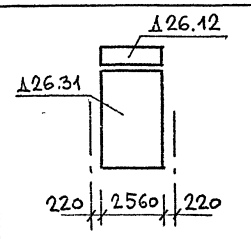	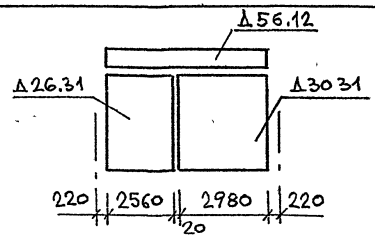
	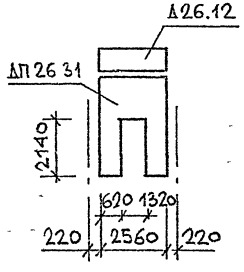	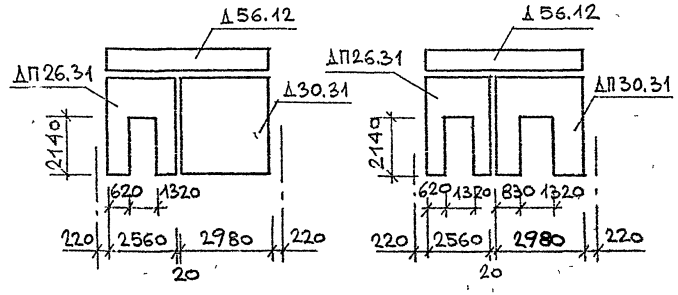
		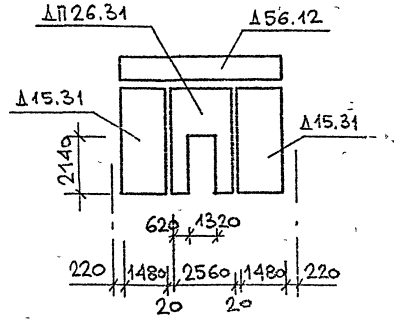

Инв. № подл.	Подпись и дата	Взам. инв. №

Высота этажа, м	Расстояние между осями колонн, м	
	3,0	6,0
5,4	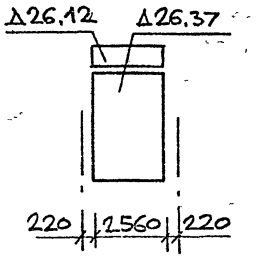 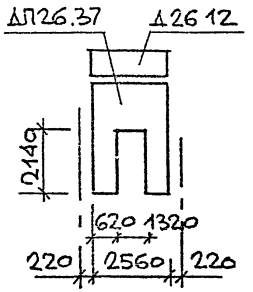	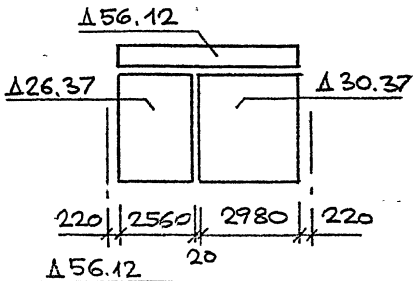 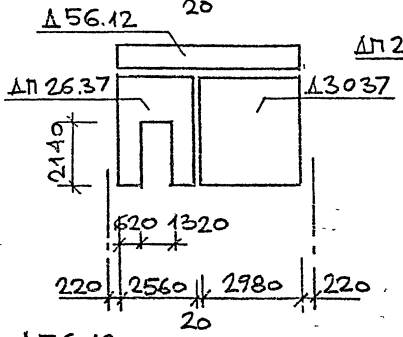 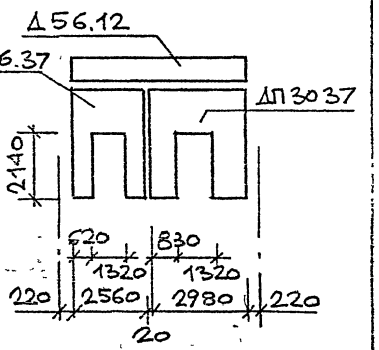 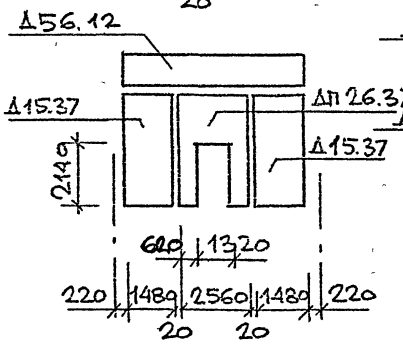 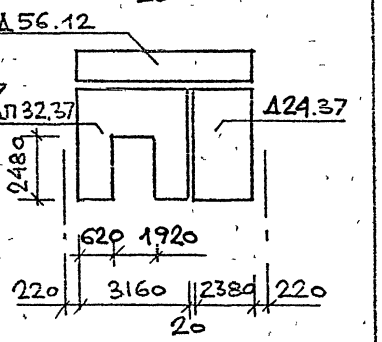

Инв. № подл. | Подпись и дата | Взам. инв. №

Ш00475 12

Высота этажа м	Расстояние между осями колонн, м	
	3,0	6,0
6,0	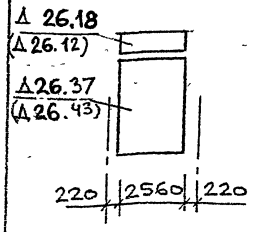	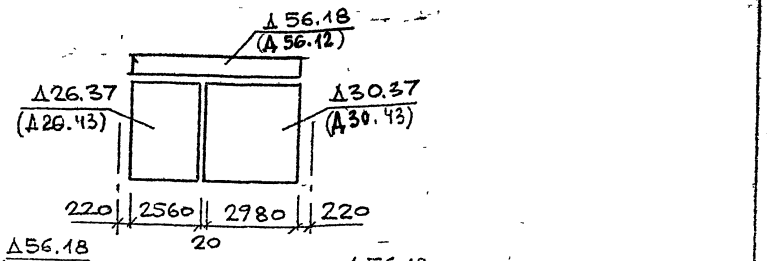
	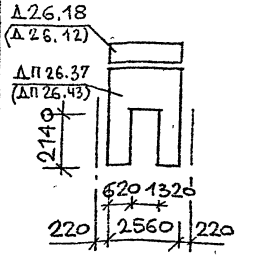	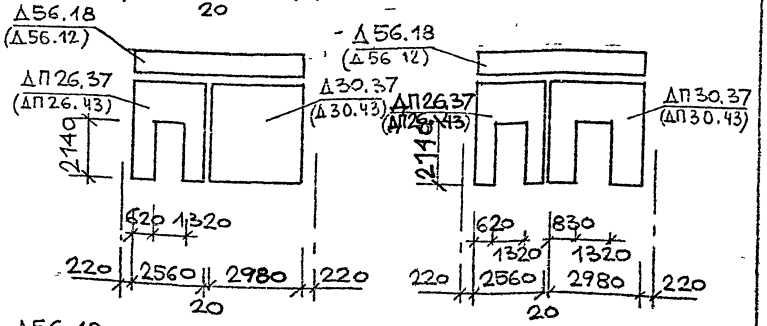
		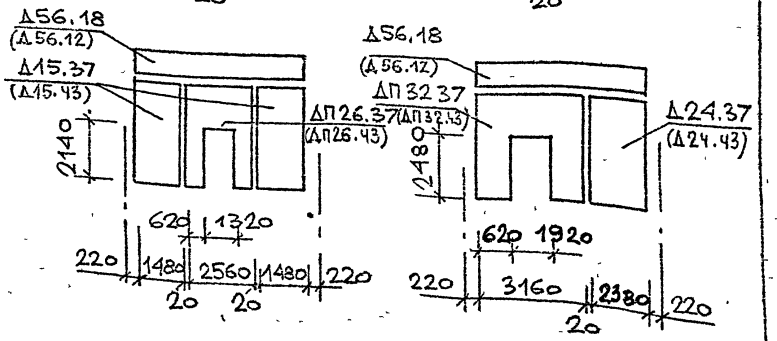

В скобках приведен вариант компановки диафрагм с применением „базовой" диафрагмы для высоты этажа 4,8 м.

Инв. № подл. | Подпись и дата | Взам. инв. №

ВЫСОТА ЭТАЖА м	РАССТОЯНИЕ МЕЖДУ ОСЯМИ КОЛОНН, м	
	3,0	6,0
7,2	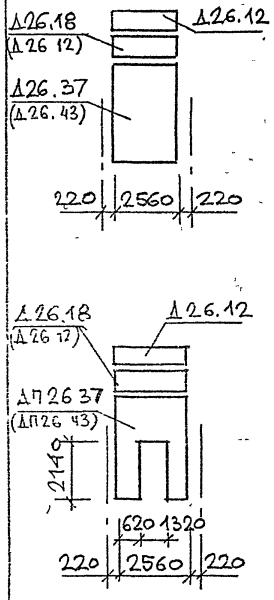	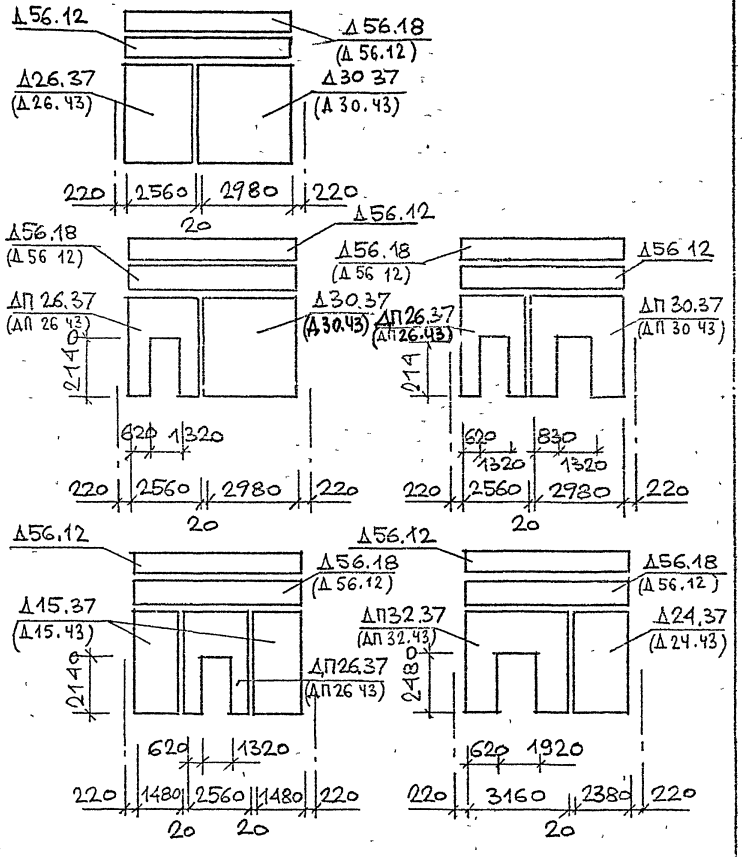

В СКОБКАХ ПРИВЕДЕН ВАРИАНТ КОМПАНОВКИ ДИАФРАГМ С ПРИМЕНЕНИЕМ „БАЗОВОЙ" ДИАФРАГМЫ ДЛЯ ВЫСОТЫ ЭТАЖА 4,8 м

ИНВ. ПОДЛ | ПОДПИСЬ И ДАТА | ВЗАМ. ИНВ.

ВЫСОТА ЭТАЖА М	РАССТОЯНИЕ МЕЖДУ ОСЯМИ КОЛОНН, М	
	3,0	6,0
3,6	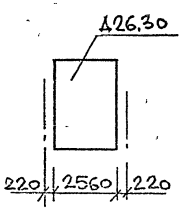 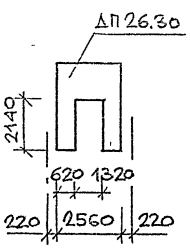	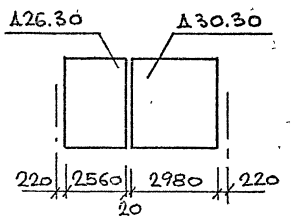 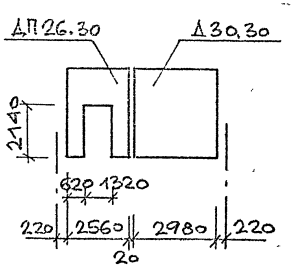 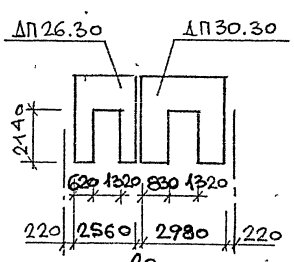

НАЧ ОТД	ВОЛЫНСКИЙ	
Н.КОНТР.	КАДРИКИНА	
ГЛ.ИНЖ.ОТД	ШАЦ	
ГЛ.СПЕЦ	КОЛИН	
ГЛ.СПЕЦ	ОСИНА	
ВЕД.ИНЖ.	ЛАРИНА	

1.020-1/87.0-1 (ДОП.2)-КЗПЗ

СХЕМЫ КОМПОНОВКИ ДИАФРАГМ ЖЕСТКОСТИ ДЛЯ РАЗЛИЧНЫХ ВЫСОТ ЭТАЖЕЙ И ПРОЛЕТОВ ПРИ ВЫСОТЕ РИГЕЛЯ 600ММ

СТАДИЯ	ЛИСТ	ЛИСТОВ
Р	1	7

ЦНИИП РЕКОНСТРУКЦИИ ГОРОДОВ

ИНВ. ПОДЛ. | ПОДПИСЬ И ДАТА | ВЗАМ. ИНВ.

Ц00475 15

Высота этажа, м	Расстояние между осями колонн, м	
	3,0	6,0
4,2	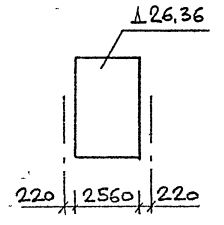	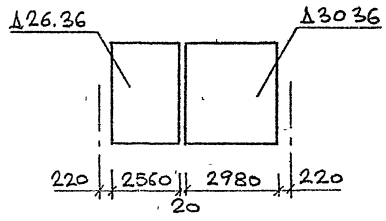
	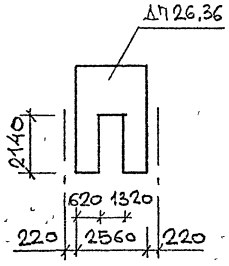	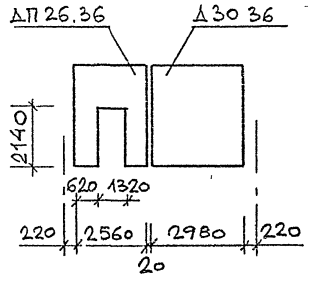
		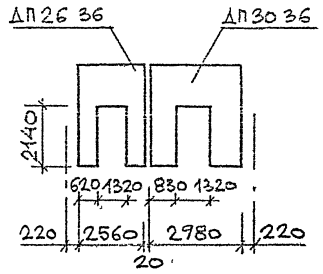
		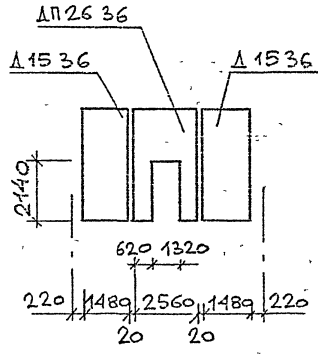
		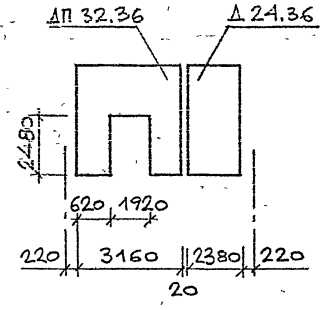

Подпись и дата | Взам. инв. | Инв подл.

Высота этажа м	Расстояние между осями колонн, м	
	3,0	6,0
4,8	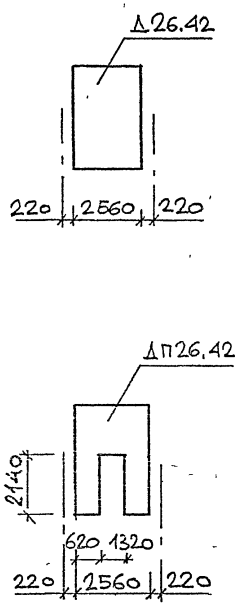	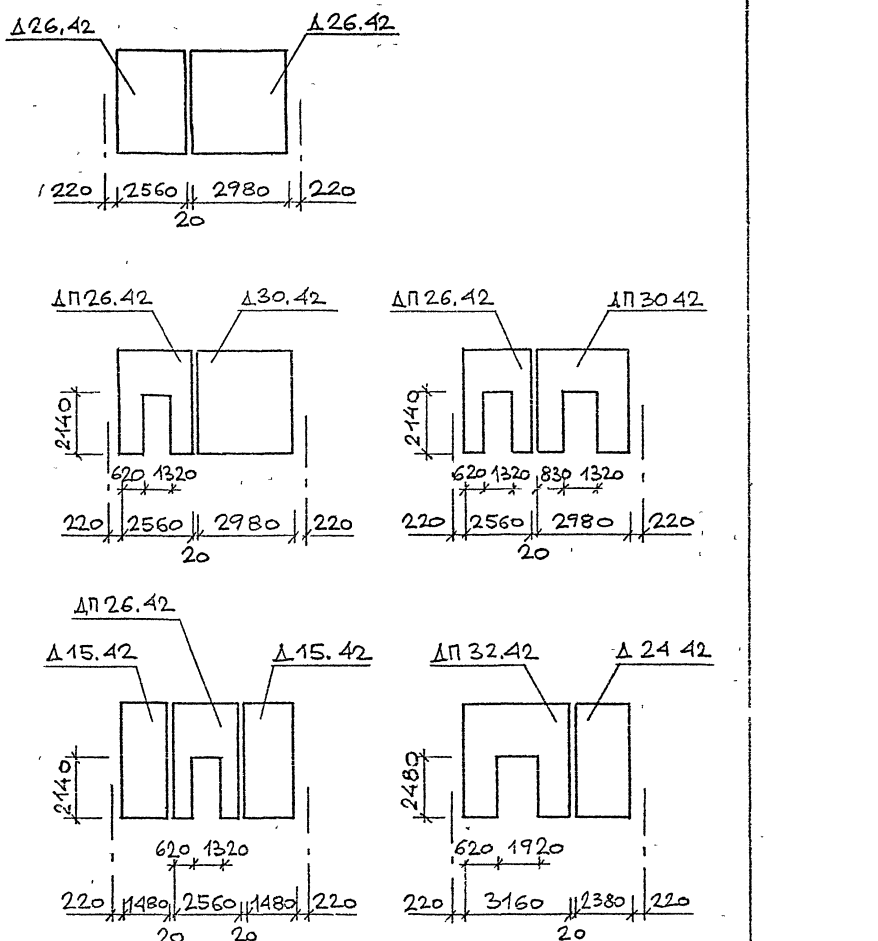

Инв. подл.	Подпись и дата	Взам. инв.

400475 17

Высота этажа м	Расстояние между осями колонн, м	
	3,0	6,0
4,8	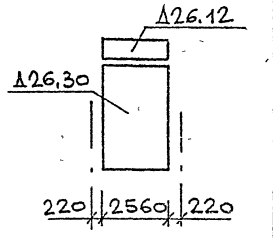 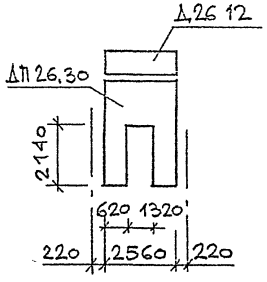	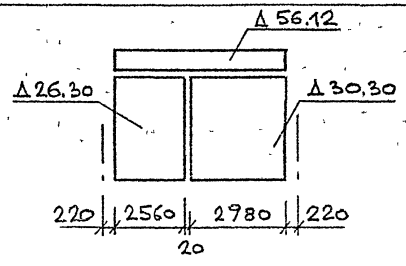 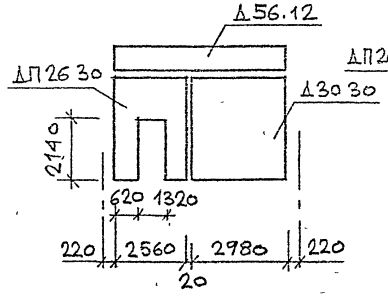 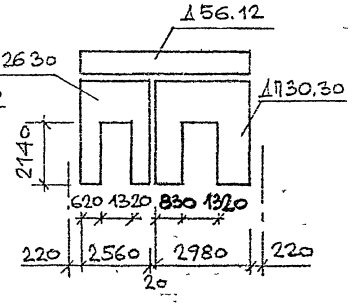 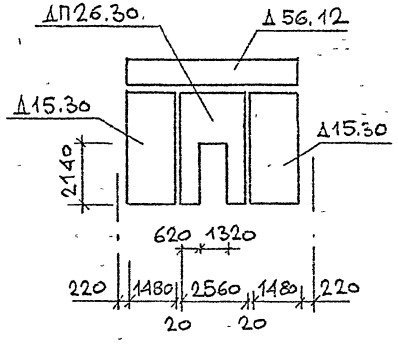

Инв. № подл. | Подпись и дата | Взам. инв. №

1.020-1/87.0-1 (ДОП 2)-КЗПЗ

Лист 4

Ц00475 18

	РАССТОЯНИЕ МЕЖДУ ОСЯМИ КОЛОНН, М	
	3,0	6,0
5,4	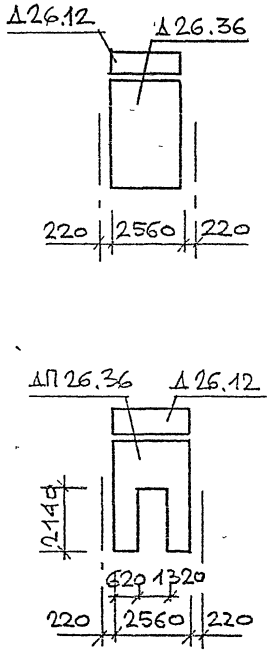	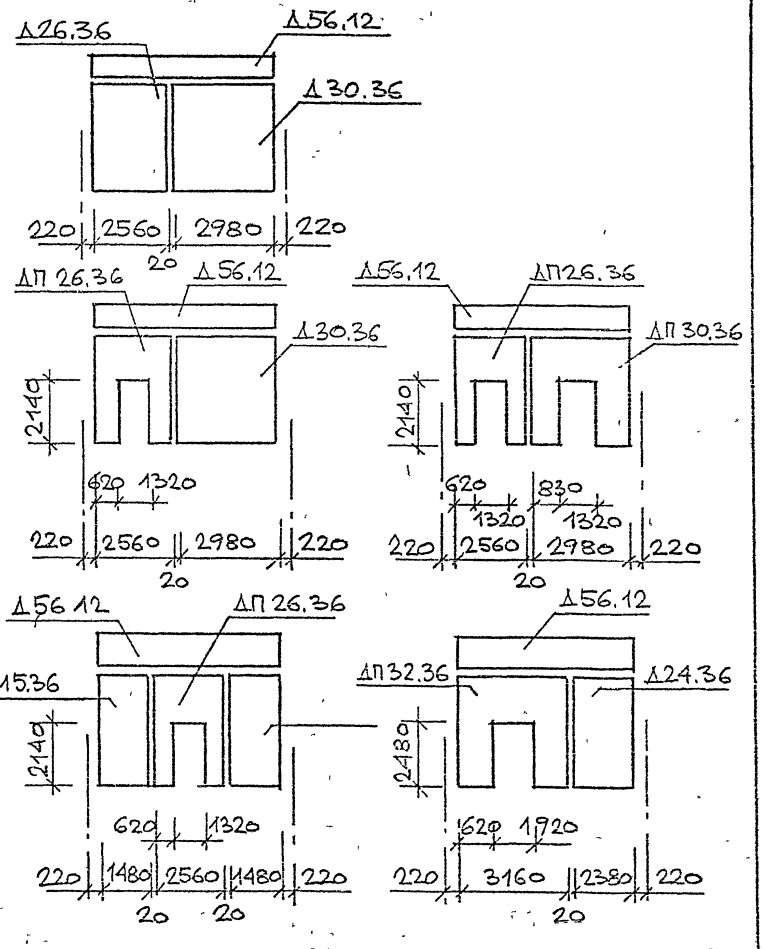

Инв. № подл.	Подпись и дата	Взам. инв. №

400475 19

ВЫСОТА ЭТАЖА Н	РАССТОЯНИЕ МЕЖДУ ОСЯМИ КОЛОНН, М	
	3,0	6,0
6,0	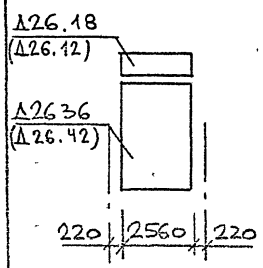 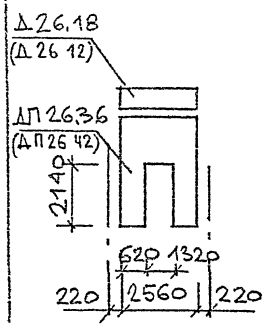	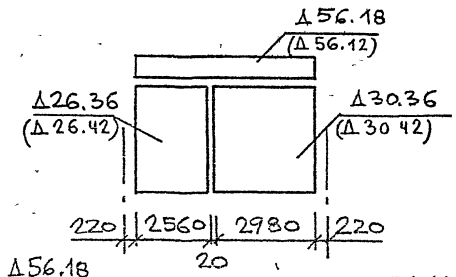 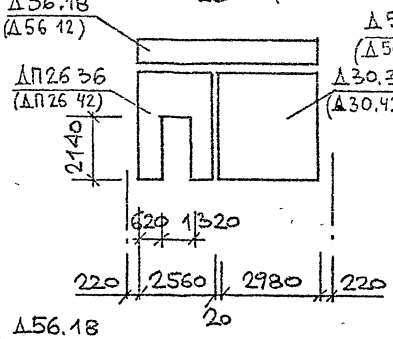 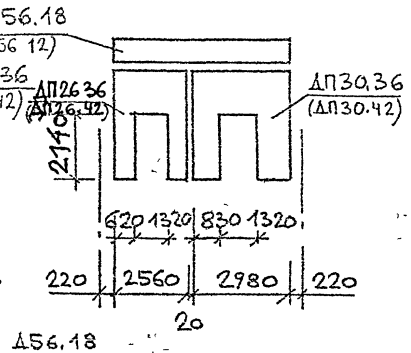 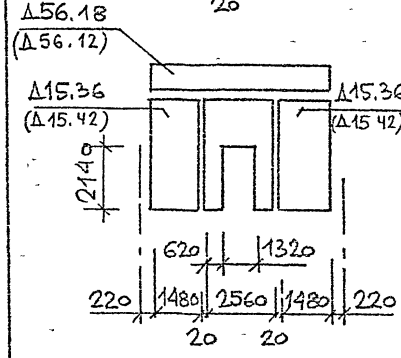 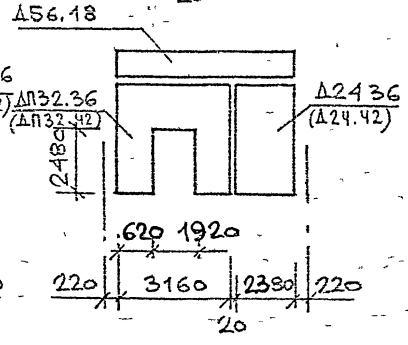

В СКОБКАХ ПРИВЕДЕН ВАРИАНТ КОМПАНОВКИ ДИАФРАГМ С ПРИМЕНЕНИЕМ "БАЗОВОЙ" ДИАФРАГМЫ ДЛЯ ВЫСОТЫ ЭТАЖА 4,8 М.

ИНВ. № ПОДЛ. | ПОДПИСЬ И ДАТА | ВЗАМ. ИНВ. №

Ш00475 20

ВЫСОТА ЭТАЖА М	РАССТОЯНИЕ МЕЖДУ ОСЯМИ КОЛОНН, М	
	3,0	6,0
7,2	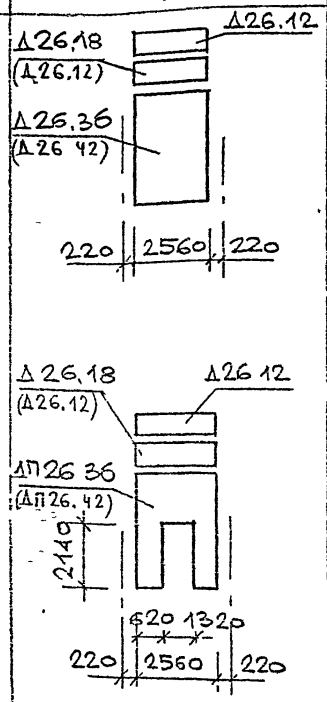	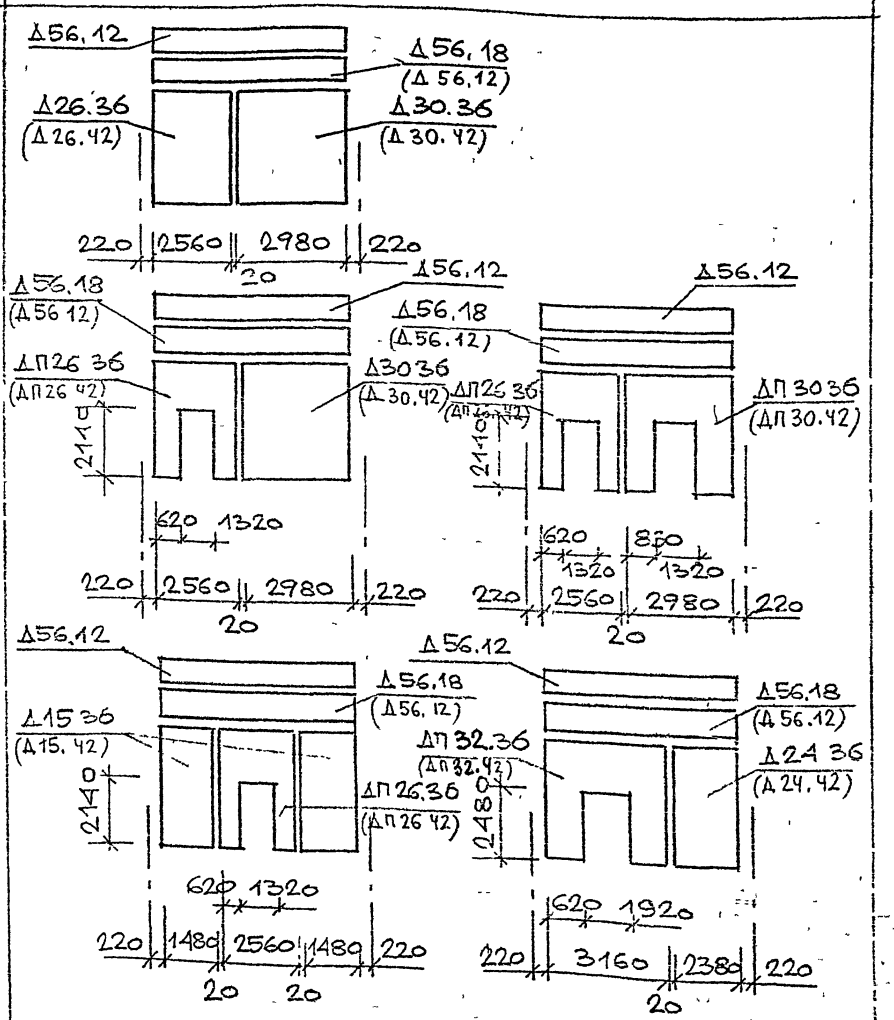

В СКОБКАХ ПРИВЕДЕН ВАРИАНТ КОМПАНОВКИ ДИАФРАГМ С ПРИМЕНЕНИЕМ „БАЗОВОЙ" ДИАФРАГМЫ ДЛЯ ВЫСОТЫ ЭТАЖА 4,8 М.

ИНВ.№ПОДЛ. | ПОДПИСЬ И ДАТА | ВЗАМ.ИНВ.№

ДЛЯ ВЫСОТ ЭТАЖЕЙ 3,3 ; 3,6 ; 4,2 ; 4,8 м

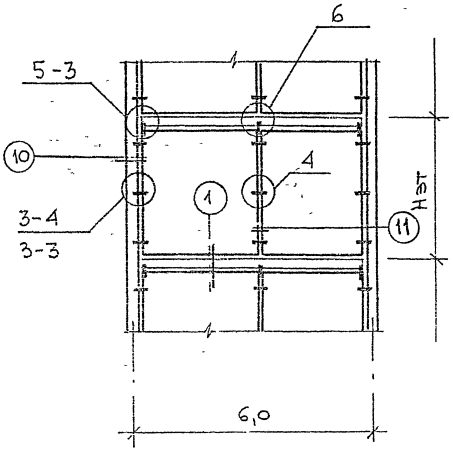

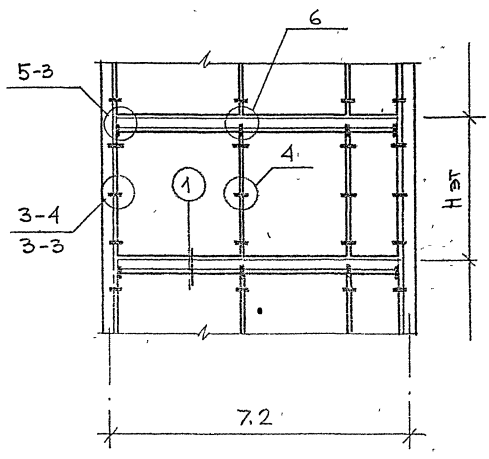

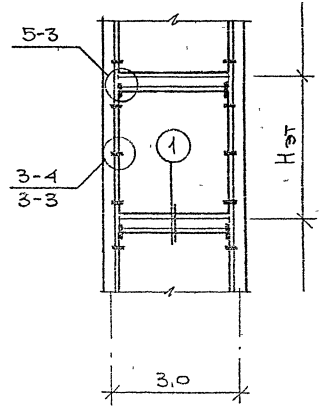

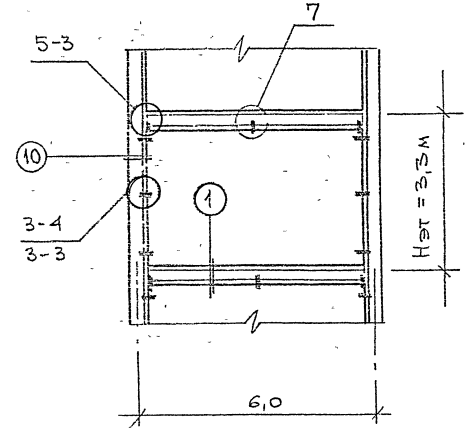

1. МОНТАЖНЫЕ УЗЛЫ СМ. 1.020-1/87. 6-6
2. ИНДЕКСЫ „-4" И „-3" В МАРКЕ УЗЛОВ ОЗНАЧАЮТ СЕЧЕНИЕ КОЛОНН 400х400 И 300х300 мм

НАЧ. ОТД.	БОЦЫКИЙ		1.020-1/87. 0-1 (доп.2)-К4ПЗ
Н. КОНТР.	КАДЕЙКИНА		
ГЛ. ИНЖ. ОТ.	ШАЦ		СХЕМЫ РАСПОЛОЖЕНИЯ ЭЛЕМЕНТОВ ДИАФРАГМ ЖЕСТКОСТИ С МАРКИРОВКОЙ УЗЛОВ КРЕПЛЕНИЯ
ГЛ. СПЕЦ.	КОЧИН		СТАДИЯ Р; ЛИСТ 1; ЛИСТОВ 2
ГЛ. СПЕЦ.	ССИНА		ЦНИИЭП РЕКОНСТРУКЦИИ ГОРОДОВ
ВЕД. ИНЖ.	ЛАРИНА		

ИНВ. № ПОДЛ. | ПОДПИСЬ И ДАТА | ВЗАМ. ИНВ. №

Для высот этажей 4,8; 5,4; 6,0 и 7,2 м

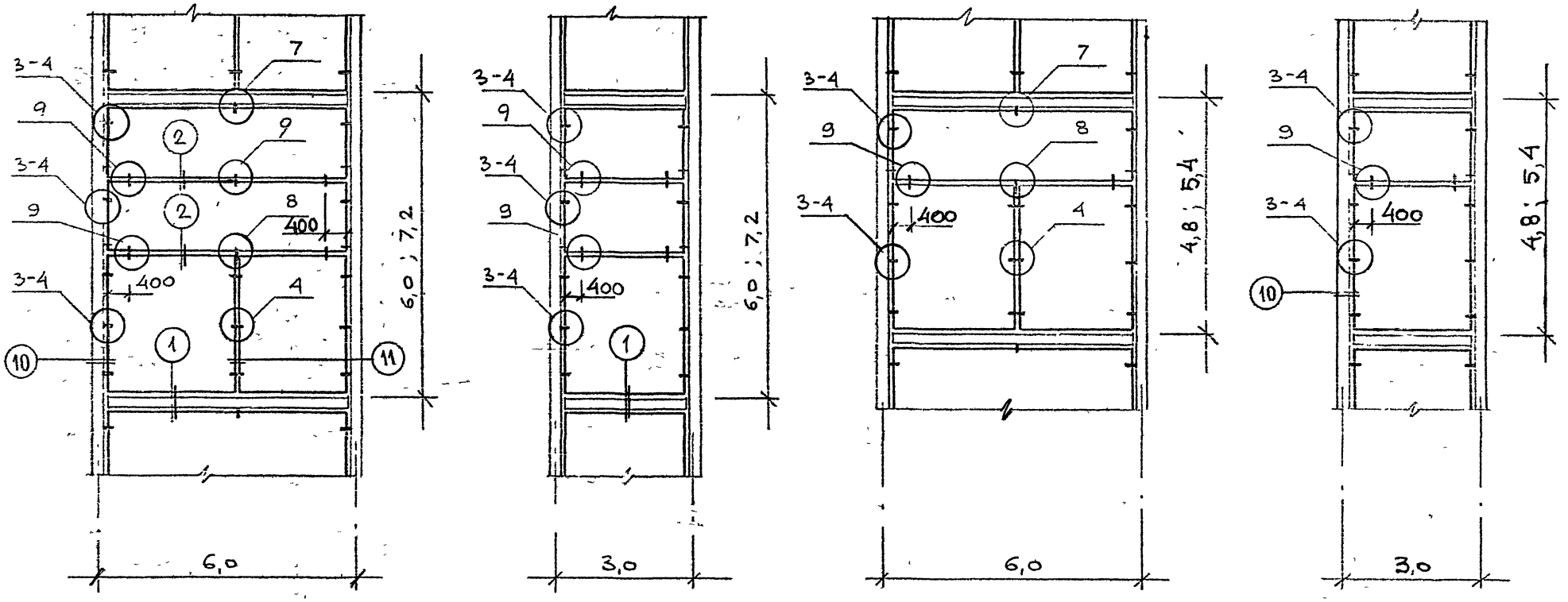

Примечания см -КАПЗ лист 1

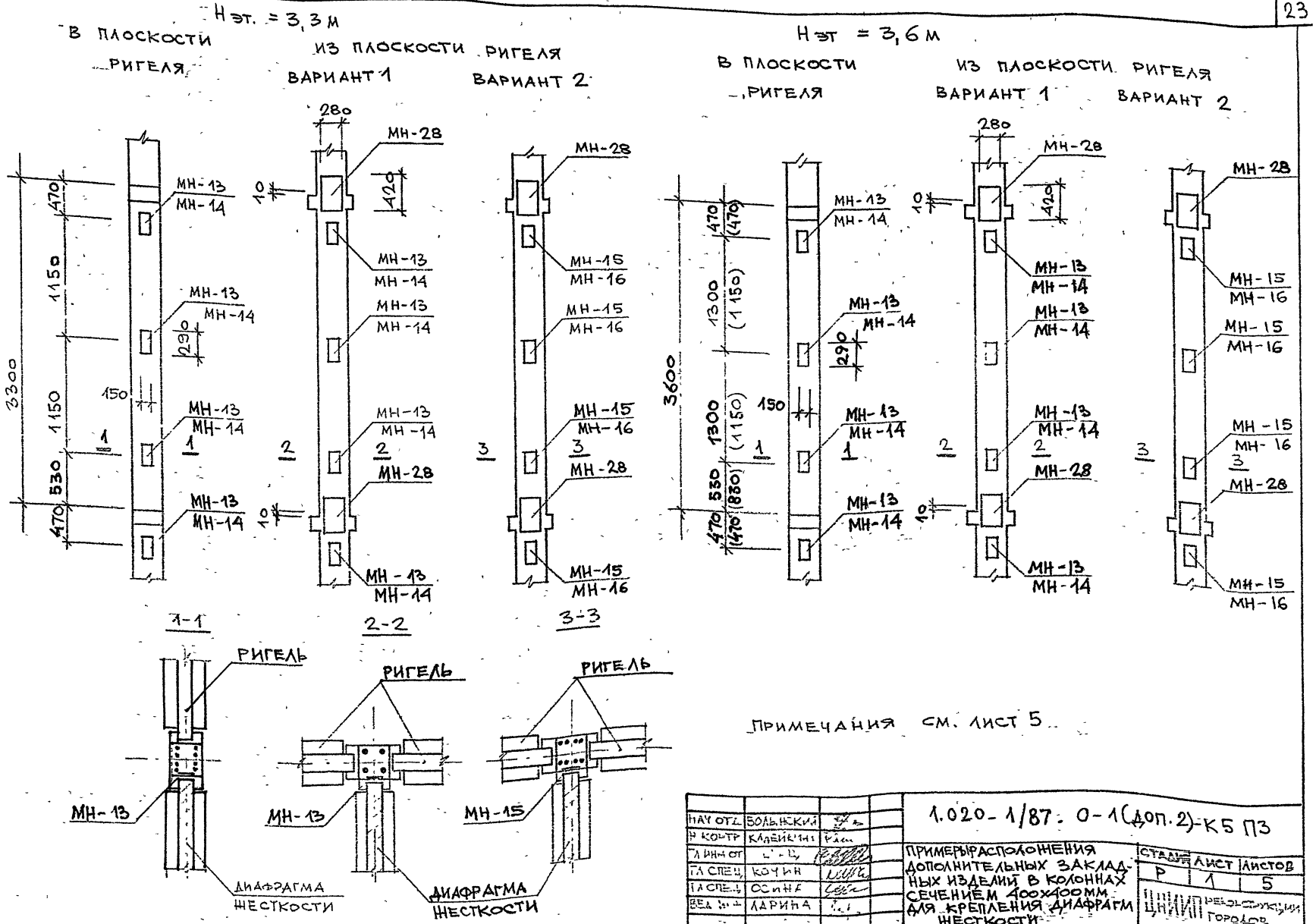

ПРИМЕЧАНИЯ СМ. ЛИСТ 5

НАЧ ОТД	БОЛЬНСКИЙ		
Н КОНТР	КЛЕЙКИНА		
ГЛ ИНЖ ОТ	[illegible]		
ГЛ СПЕЦ	КОЧИН		
ГЛ СПЕЦ	ОСИНА		
ВЕД ИНЖ	ЛАРИНА		

1.020-1/87. 0-1(доп.2)-К5 ПЗ

ПРИМЕРЫ РАСПОЛОЖЕНИЯ ДОПОЛНИТЕЛЬНЫХ ЗАКЛАДНЫХ ИЗДЕЛИЙ В КОЛОННАХ СЕЧЕНИЕМ 400х400 ММ ДЛЯ КРЕПЛЕНИЯ ДИАФРАГМ ЖЕСТКОСТИ

СТАДИЯ	ЛИСТ	ЛИСТОВ
Р	1	5

ЦНИИП РЕКОНСТРУКЦИИ ГОРОДОВ

ИНВ. ПОДЛ. | ПОДПИСЬ И ДАТА | ВЗАМ. ИНВ.

Ц00475 24

$H_{эт.} = 4{,}2$ м

В ПЛОСКОСТИ РИГЕЛЯ

ИЗ ПЛОСКОСТИ РИГЕЛЯ

ВАРИАНТ 1

ВАРИАНТ 2

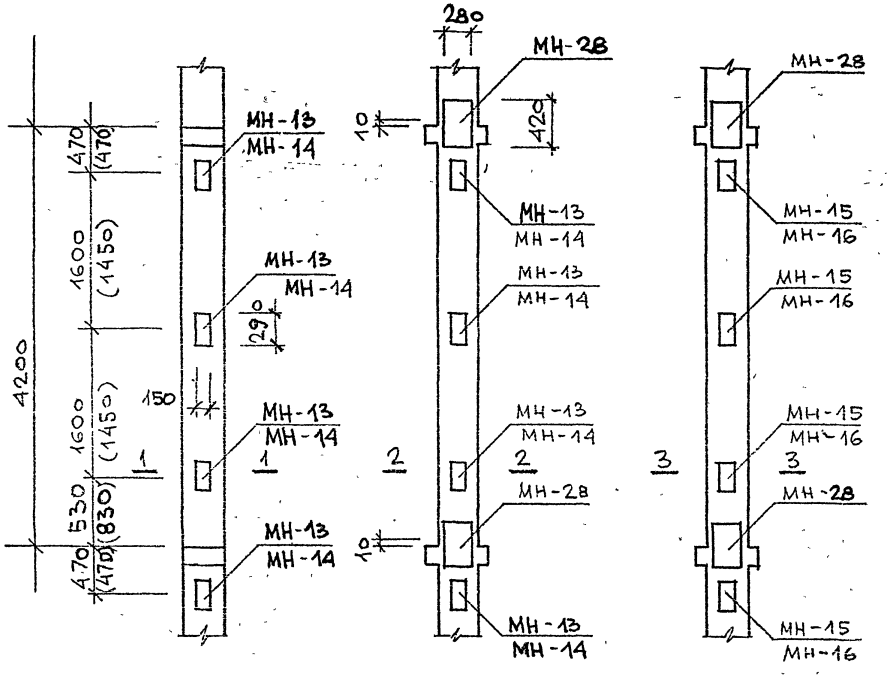

$H_{эт} = 5{,}4$ м

В ПЛОСКОСТИ РИГЕЛЯ

ИЗ ПЛОСКОСТИ РИГЕЛЯ

ВАРИАНТ 1

ВАРИАНТ 2

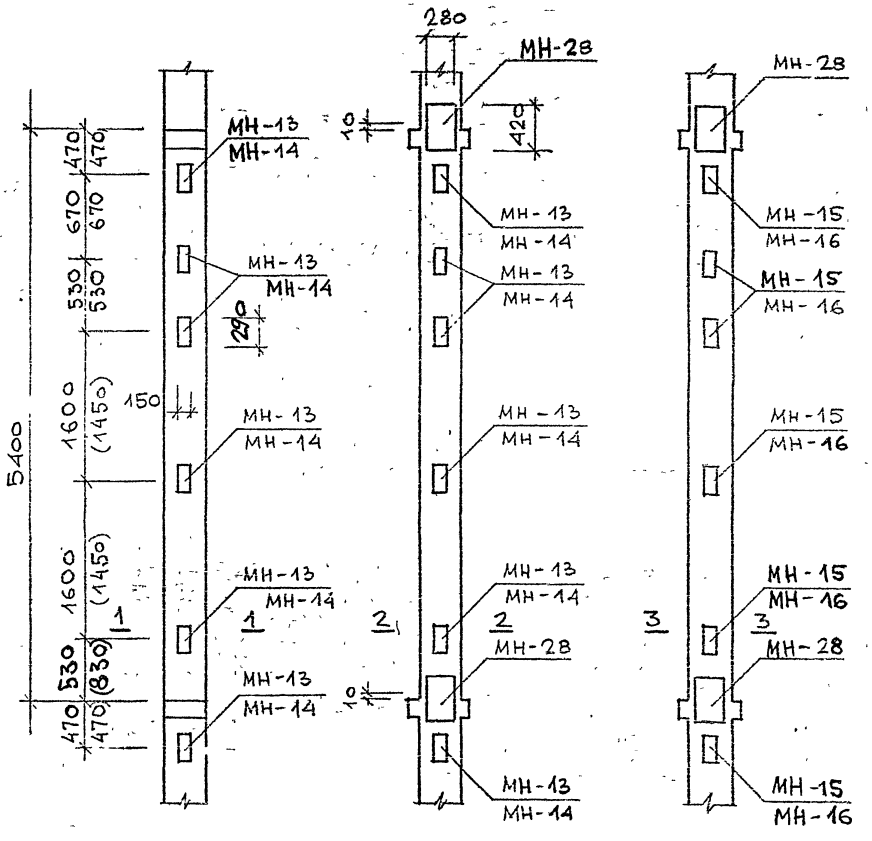

1. Сечения 1-1, 2-2, 3-3 см лист 1.
2. Общие примечания см. лист 5.

Инв. № подл.	Подпись и дата	Взам. инв. №

1.020-1/87.0-1(доп.2)-КЗ ПЗ

Лист 2

Ц00475 25

Hэт = 4,8 м (для цельной диафрагмы)

В плоскости ригеля

Из плоскости ригеля

Вариант 1

Вариант 2

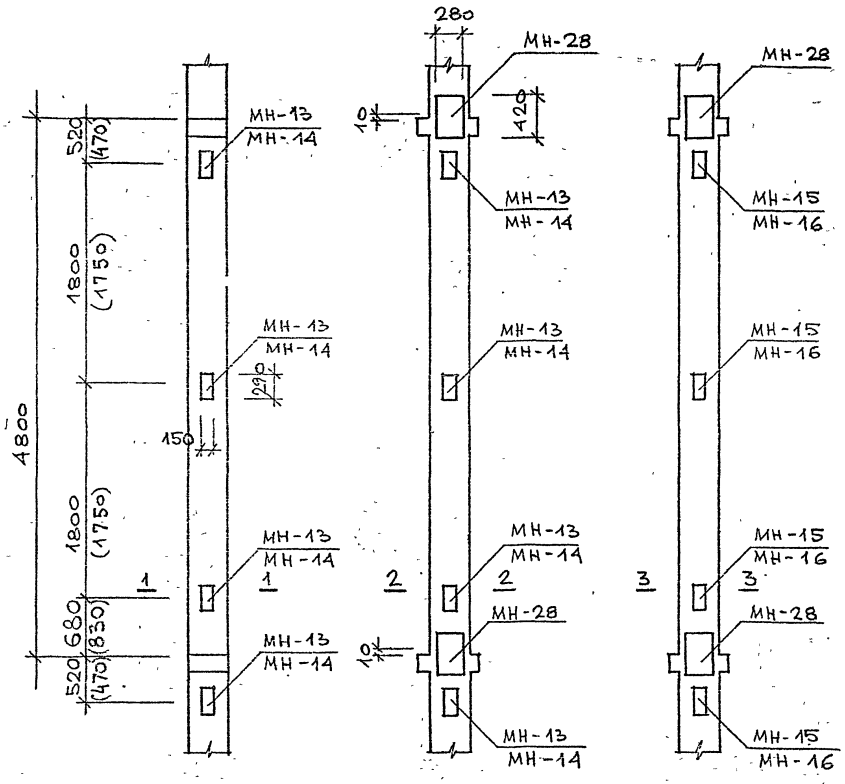

Hэт = 4,8 м (для составной диафрагмы)

В плоскости ригеля

Из плоскости ригеля

Вариант 1

Вариант 2

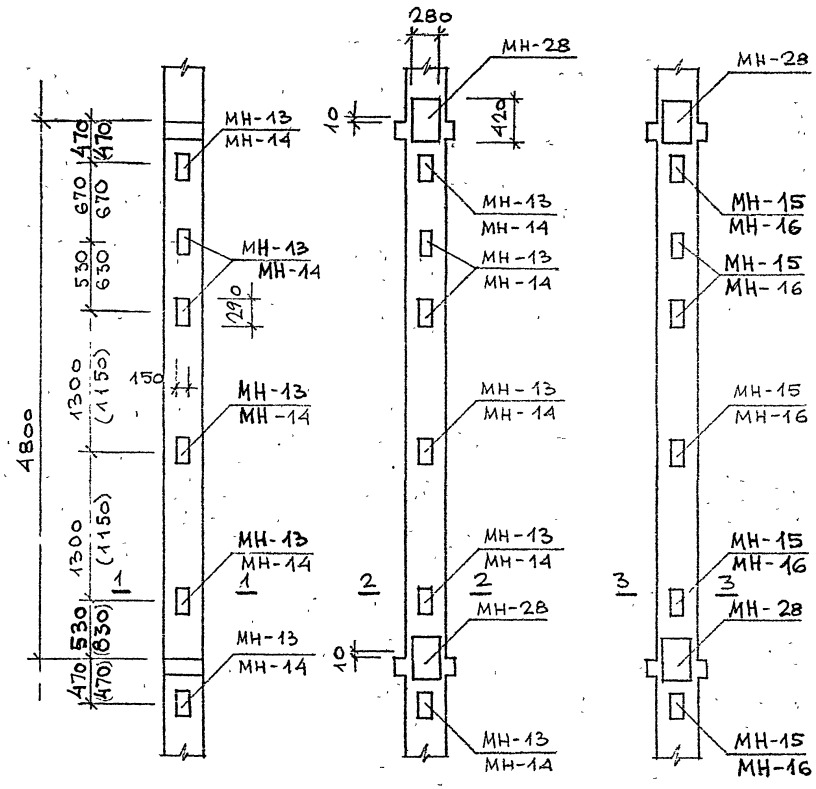

1 Сечения 1-1, 2-2, 3-3 см. лист 1.

2. Общие примечания см. лист 5

Инв. № подл.	Подпись и дата	Взам. инв. №

1.020-1/87.0-1(доп.2)-КЗ ПЗ

Лист 3

400475 26

$H_{эт.} = 6,0$ м

В ПЛОСКОСТИ РИГЕЛЯ

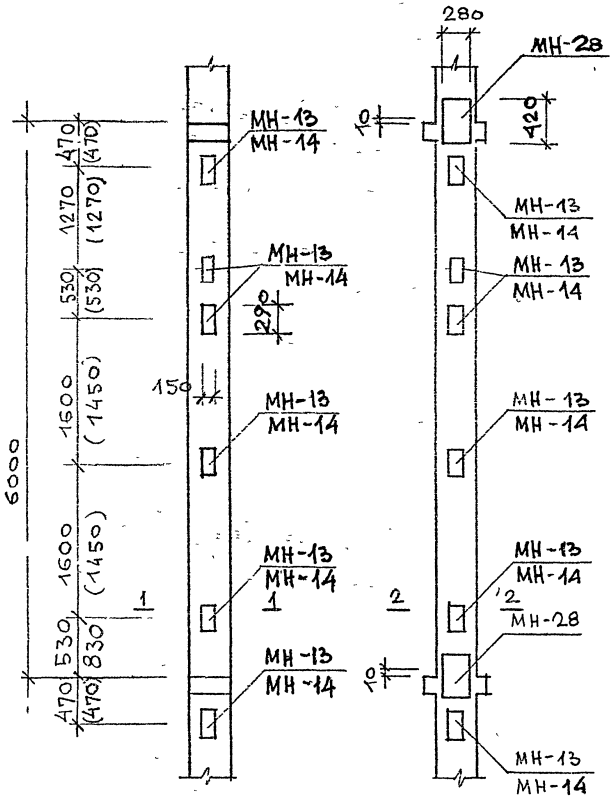

ИЗ ПЛОСКОСТИ РИГЕЛЯ

ВАРИАНТ 1

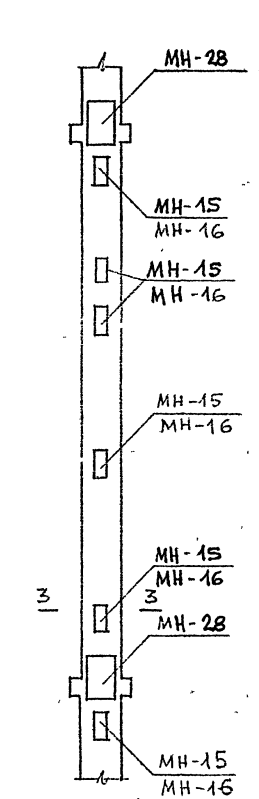

ВАРИАНТ 2

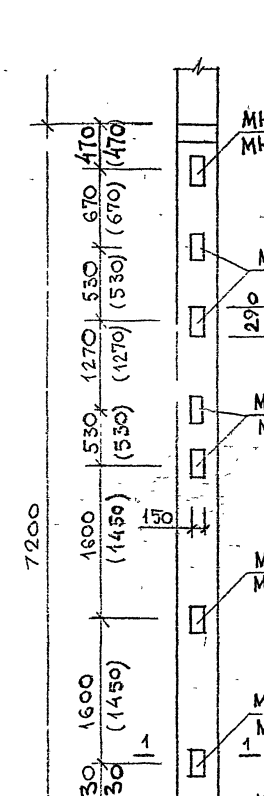

$H_{эт} = 7,2$ м

В ПЛОСКОСТИ РИГЕЛЯ

ИЗ ПЛОСКОСТИ РИГЕЛЯ

ВАРИАНТ 1

ВАРИАНТ 2

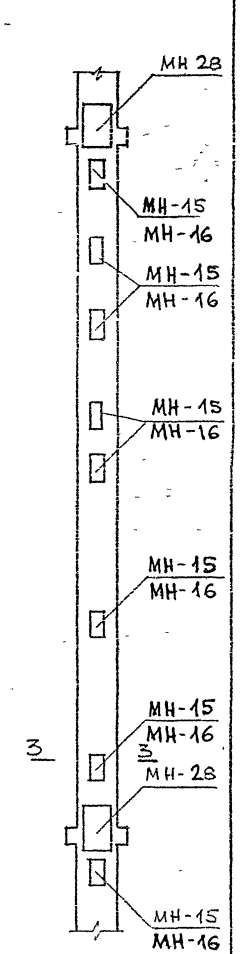

1. Сечения 1-1, 2-2, 3-3 см. лист 1.
2. Общие примечания см. лист 5.
3. Примеры даны для случая применения в качестве базовой диафрагмы для высоты этажа 3,6 м.

Инв. подл. | Подпись и дата | Взам. инв.

Ц00475 27

$H_{подв} = 3{,}0$ м

В ПЛОСКОСТИ РИГЕЛЯ

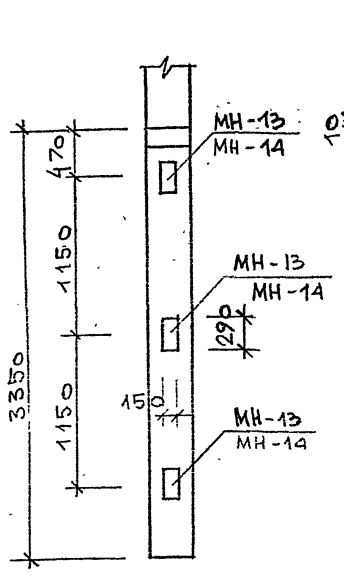

ИЗ ПЛОСКОСТИ РИГЕЛЯ. ВАРИАНТ 1

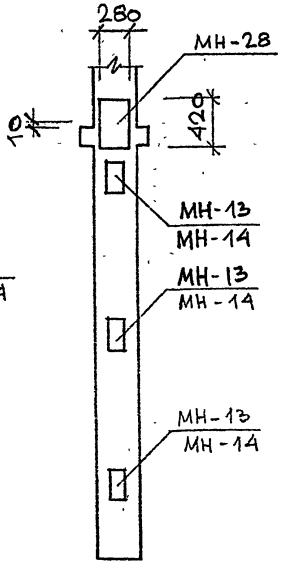

ИЗ ПЛОСКОСТИ РИГЕЛЯ. ВАРИАНТ 2

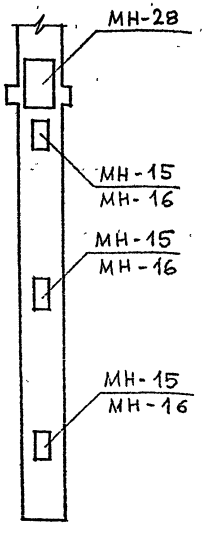

$H_{техн. подп} = 2{,}0$ м

В ПЛОСКОСТИ РИГЕЛЯ

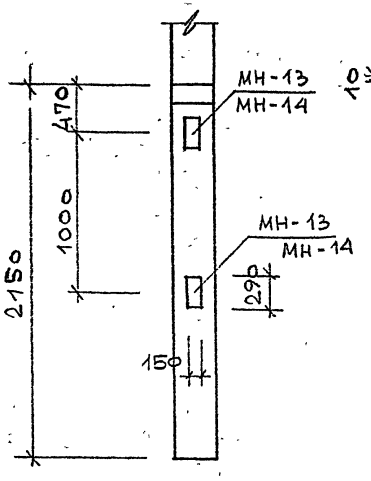

ИЗ ПЛОСКОСТИ РИГЕЛЯ. ВАРИАНТ 1

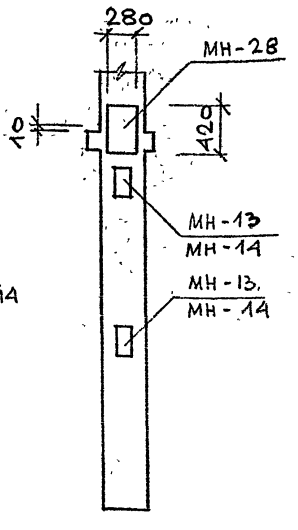

ИЗ ПЛОСКОСТИ РИГЕЛЯ. ВАРИАНТ 2

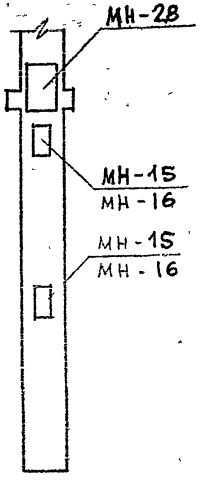

1. Рабочие чертежи закладных **изделий** см. серию 1.020.1-1/87, вып. 2-11
2. Расчетные схемы закладных **изделий** см. серию 1.020.1-1/87, вып. 0-1
3. Разбивочные размеры закладных **изделий**, приведенные без скобок, даны для колонн при ригелях с высотой сечения 450 мм, а приведенные в скобках - для колонн при ригелях с высотой сечения 600 мм.
4. При расположении диафрагм из плоскости ригелей вариант 1 марок закладных **изделий** применяется для колонн, армированных 4-мя стержнями (см. сеч. 2-2); вариант 2 - для колонн, армированных 8-ю или 6-ю стержнями (см. сечение 3-3)
5. На фасадах приведены две марки закладных **изделий** для крепления диафрагм жесткости: односторонняя (МН-13; МН-15) - для случая примыкания диафрагмы к колонне с одной стороны, двусторонняя (МН-14; МН-16) для случая примыкания диафрагм с двух сторон. На сечениях приведен вариант примыкания диафрагм к колонне с одной стороны.
6. Закладные **изделия** МН-28 предназначены для крепления металлических консолей при установке ригеля из плоскости „рам"

Инв. № подл. | Подпись и дата | Взам. инв. №

400475 28

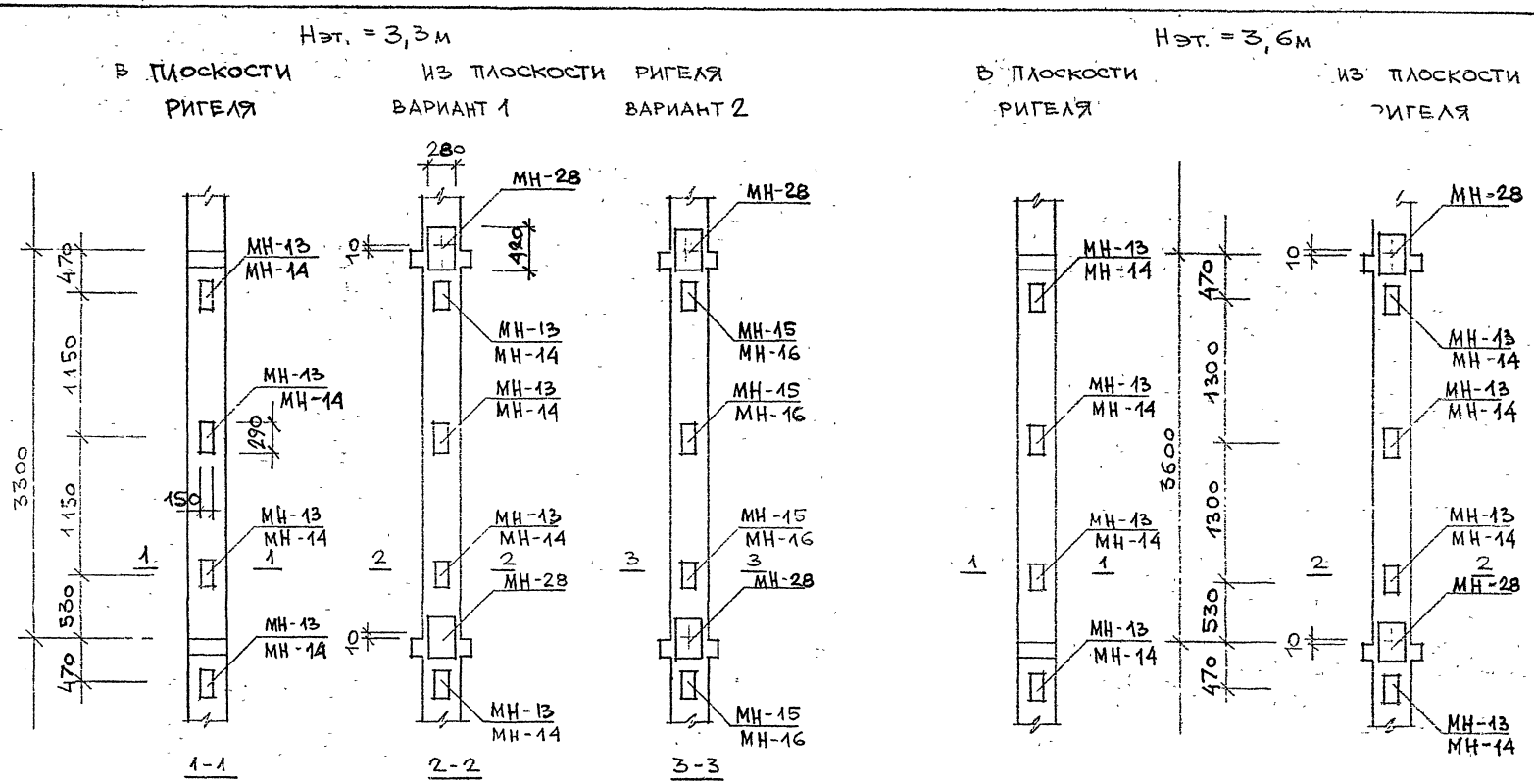

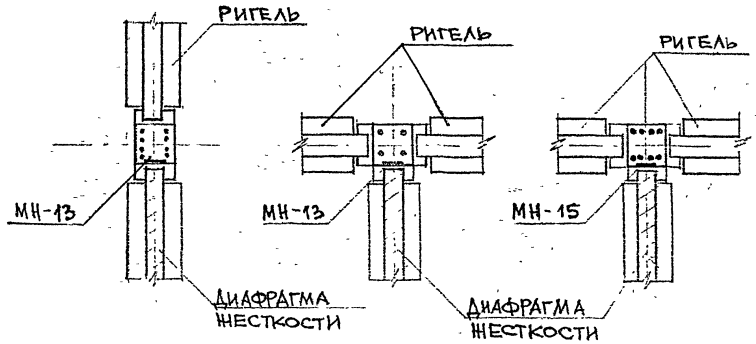

Общие примечания см. лист 2

НАЧ.СТД.	ВОЛЫНСКИЙ			1.020-1/87.0-1(Доп.2)-К6 П3
Н.КОНТР.	КАДЕЙКИНА			
ГЛ.ИНЖ.ОТ	ШАЦ			ПРИМЕРЫ РАСПОЛОЖЕНИЯ ДОПОЛНИТЕЛЬНЫХ ЗАКЛАДНЫХ ДЕТАЛЕЙ В КОЛОННАХ СЕЧЕНИЕМ 300х300мм ДЛЯ КРЕПЛЕНИЯ ДИАФРАГМ ЖЕСТКОСТИ
ГЛ.СПЕЦ.	КОЧИН			
ГЛ.СПЕЦ.	ОСИНА			
ВЕД.ИНЖ.	ЛАРИНА			

СТАДИЯ	ЛИСТ	ЛИСТОВ
Р	1	3

ЦНИИП РЕКОНСТРУКЦИИ ГОРОДОВ

ИНВ. ПОДЛ. | ПОДПИСЬ И ДАТА | ВЗАМ. ИНВ.

Ц00475 29

$H_{эт.} = 4{,}2$ м

В ПЛОСКОСТИ РИГЕЛЯ

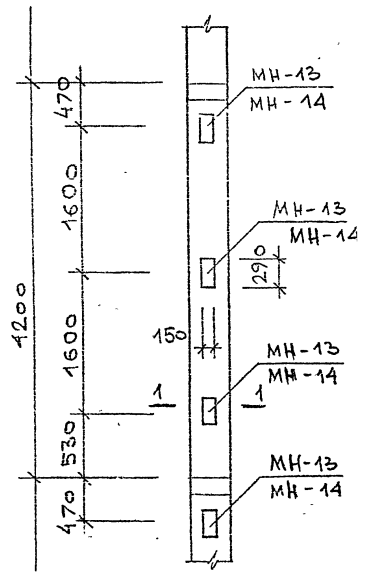

ИЗ ПЛОСКОСТИ РИГЕЛЯ

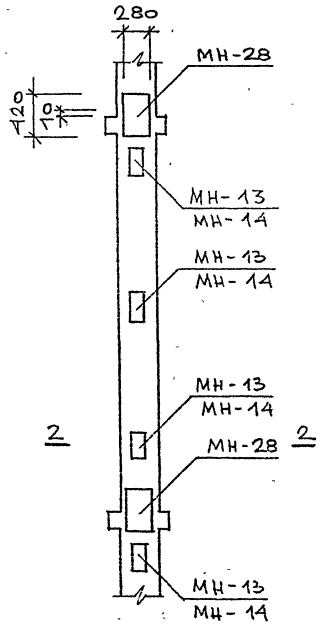

1. Рабочие чертежи закладных деталей см. серию 1.020.1-7 вып. 2-3
2. Расчетные схемы закладных изделий см. серию 1.020.1-7 вып 0-1
3. При расположении диафрагм из плоскости ригелей вариант 1 марок закладных изделий применяется для колонн, армированных 4-мя стержнями (см. сеч. 2-2); вариант 2 - для колонн, армированных 8-ю или 6-ю стержнями (см. сеч. 3-3)
4. На фасадах приведены две марки закладных изделий для крепления диафрагм жесткости: односторонняя (МН-13; МН-15) - для случая примыкания диафрагмы к колонне с одной стороны, двусторонняя (МН-14; МН-16) - для случая примыкания диафрагмы к колонне с двух сторон. На сечениях приведен вариант примыкания диафрагм к колонне с одной стороны
5. Закладные изделия МН-28 предназначены для крепления металлических консолей при установке ригеля из плоскости „рам"
6. Сечения 1-1, 2-2 см. лист 1.

Инв. подл. | Подпись и дата | Взам. инв.

$H_{подв} = 3{,}0$ м

В ПЛОСКОСТИ РИГЕЛЯ

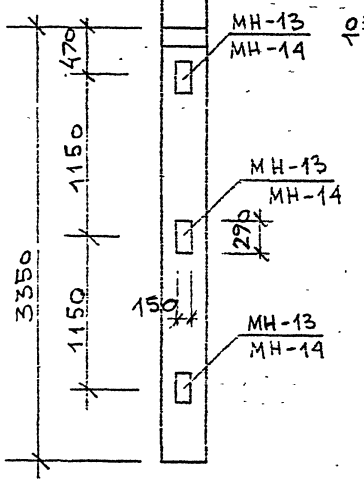

ИЗ ПЛОСКОСТИ РИГЕЛЯ

ВАРИАНТ 1

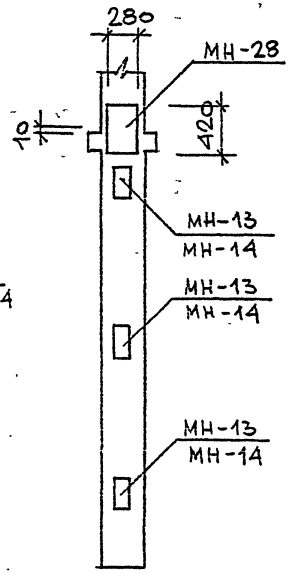

ВАРИАНТ 2

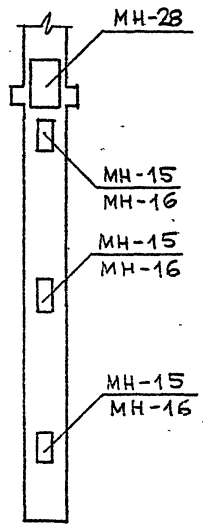

$H_{техн\ подп.} = 2{,}0$ м

В ПЛОСКОСТИ РИГЕЛЯ

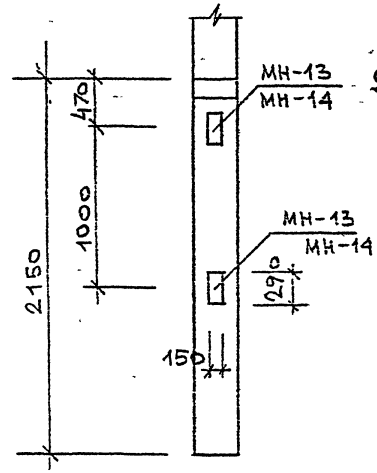

ИЗ ПЛОСКОСТИ РИГЕЛЯ

ВАРИАНТ 1

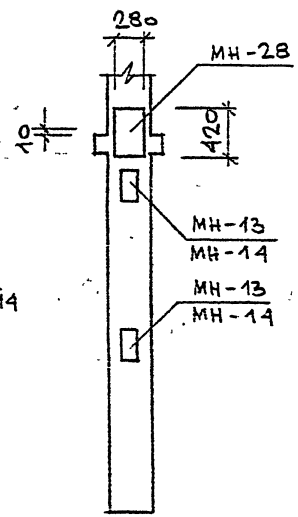

ВАРИАНТ 2

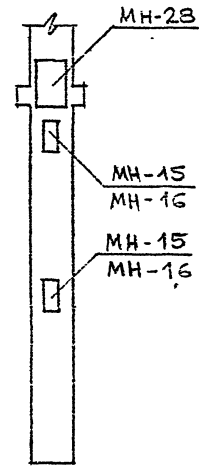

Примечания см. лист № 2

ИНВ. № ПОДЛ. | ПОДПИСЬ И ДАТА | ВЗАМ. ИНВ. №

gost.e-ecolog.ru