ТИПОВЫЕ СТРОИТЕЛЬНЫЕ КОНСТРУКЦИИ, ИЗДЕЛИЯ И УЗЛЫ

СЕРИЯ I.020-I/87

КОНСТРУКЦИИ КАРКАСА МЕЖВИДОВОГО ПРИМЕНЕНИЯ ДЛЯ МНОГОЭТАЖНЫХ ОБЩЕСТВЕННЫХ, ПРОИЗВОДСТВЕННЫХ И ВСПОМОГАТЕЛЬНЫХ ЗДАНИЙ ПРОМЫШЛЕННЫХ ПРЕДПРИЯТИЙ

ВЫПУСК 3-I2

РИГЕЛИ ВЫСОТОЙ 450 ММ С НЕНАПРЯГАЕМОЙ АРМАТУРОЙ КЛАССА А-Шв И Ат-IУС ДЛЯ ОПИРАНИЯ МНОГОПУСТОТНЫХ ПЛИТ ПЕРЕКРЫТИЙ. АРМАТУРНЫЕ И ЗАКЛАДНЫЕ ИЗДЕЛИЯ.

РАБОЧИЕ ЧЕРТЕЖИ

Ц00085-02

gost.e-ecolog.ru

ТИПОВЫЕ СТРОИТЕЛЬНЫЕ КОНСТРУКЦИИ, ИЗДЕЛИЯ И УЗЛЫ

СЕРИЯ I.020-I/87

КОНСТРУКЦИИ КАРКАСА МЕЖВИДОВОГО ПРИМЕНЕНИЯ ДЛЯ МНОГОЭТАЖНЫХ ОБЩЕСТВЕННЫХ, ПРОИЗВОДСТВЕННЫХ И ВСПОМОГАТЕЛЬНЫХ ЗДАНИЙ ПРОМЫШЛЕННЫХ ПРЕДПРИЯТИЙ

ВЫПУСК 3-I2

РИГЕЛИ ВЫСОТОЙ 450 ММ С НЕНАПРЯГАЕМОЙ АРМАТУРОЙ КЛАССА А-Шв И Ат-IУС ДЛЯ ОПИРАНИЯ МНОГОПУСТОТНЫХ ПЛИТ ПЕРЕКРЫТИЙ. АРМАТУРНЫЕ И ЗАКЛАДНЫЕ ИЗДЕЛИЯ.

РАБОЧИЕ ЧЕРТЕЖИ

АКЦИОНЕРНОЕ ОБЩЕСТВО "ИНРЕКОН"

ДИРЕКТОР ИНСТИТУТА В.И.ЛЕПСКИЙ

НАЧ. ОТДЕЛЕНИЯ Б.Н.ВОЛЫНСКИЙ

НАЧ. ЛАБОРАТОРИИ А.С.СЕМЧЕНКОВ

УТВЕРЖДЕНЫ УПРАВЛЕНИЕМ ПРОЕКТИРОВАНИЯ И ИНЖЕНЕРНЫХ ИЗЫСКАНИЙ МИНСТРОЯ РОССИИ ПИСЬМО ОТ 25.I2.92 № 9-I/4I0.

ВВЕДЕНЫ В ДЕЙСТВИЕ С 0I.03.93 А/О "ИНРЕКОН" ПРИКАЗ ОТ I5.03.93 № 2а.

Инв.№ подл. | Подп. и дата | Взам. инв.№

Обозначение документа	Наименование	Стр.
I.020-I/87. 3-I2-ТТ	Технические требования	3
– I	Каркас укрупнительной сборки СКР-I, СКР-2	4
– 2	Каркас укрупнительной сборки СКР-3	
– 3	Каркас укрупнительной сборки СКР-4, СКР-5, СКР-6	5
– 4	Каркасы укрупнительной сборки СКР-7, СКР-8	6
– 5	Каркас укрупнительной сборки СКР-9, СКР-I0, СКР-II	
– 6	Каркас укрупнительной сборки СКР-I2	7
– 7	Каркас укрупнительной сборки СКР-I3, СКР-I4	
– 8	Каркас укрупнительной сборки СКР-I5, СКР-I6, СКР-I7	8
– 9	Каркас укрупнительной сборки СКР-I8, СКР-I9, СКР-20	
– I0	Каркас КР-I, КР-2	9
– II	Каркас КР-3, КР-4, КР-5	
– I2	Каркас КР-6, КР-7	I0
– I3	Каркас КР-8	
– I4	Каркас КР-9	II
– I5	Каркас КР-I0	I2
– I6	Каркас КР-II, КР-I2	
– I7	Каркас КР-I3	I3
– I8	Каркас КР-I4	
– I9	Каркас КР-I5	I4
I.020-I/87. 3-I2- 20	Сетка С-I	I5
– 2I	Сетка С-2	
– 22	Сетка С-3, С-4	I6
– 23	Сетка С-5	
– 24	Сетка С-6, С-7, С-8	I7
– 25	Сетка С-9	
– 26	Стержень гнутый СГ-I, СГ-2	I8
– 27	Стержень гнутый СГ-3, СГ-4	
– 28	Стержень гнутый СГ-5, СГ-6, СГ-7, СГ-8	I9
– 29	Стержень гнутый СГ-9, СГ-I0	
– 30	Пластина ПЛ-I, ПЛ-2, ПЛ-3	20
– 3I	Изделие закладное МН-I, МН-2	
– 32	Изделие закладное МН-3, МН-4	2I
– 33	Изделие закладное МН-5, МН-6	

Нач.отд.	Волынский	I.020-I/87. 3-I2	
Н.контр.	Десятник		
ГИП	Семченков	Содержание	Стадия Р; Лист; Листов 1
Пров.	Смолякова		
Разр.	Соколовская		А/О "ИНРЕКОН"

Настоящий выпуск содержит рабочие чертежи плоских арматурных изделий и закладных изделий ригелей с высотой сечения 450 мм по серии I.020-I/87 выпуск 3-II рассчитанных на серийное изготовление на типовом и нестандартном оборудовании заводов железобетонных конструкций и специальных механических заводах.

В состав арматурных изделий входят: каркасы, сетки, отдельные гнутые стержни, а также каркасы укрупнительной сборки.

Сварные и закладные изделия должны удовлетворять требованиям ГОСТ I0922-90.

Все сварные соединения следует выполнять в соответствии с ГОСТ I4098-91.

Марка стали для пластин закладных изделий должна назначаться в конкретном проекте в соответствии с приложением 2 (п. Iа) СНиП 2.03.0I-84* в зависимости от температуры наружного воздуха.

В спецификациях и выборках не учтен расход стали на осадку анкеров закладных изделий в процессе сварки в тавр, который составляет до 2% расхода стали на эти анкера.

Нач.отд	Волынский			I.020-I/87. 3-I2-ТТ			
Н.контр	Сокловская						
ГИП	Семченков						
Провер.	Смолякова			Технические требования	Стадия	Лист	Листов
Разраб.	Соколовская				р		1
					А/О "ИНРЕКОН"		

инв. № подл.	подп. и дата	взам. инв. №

Формат А3

Ц,00085-02 4

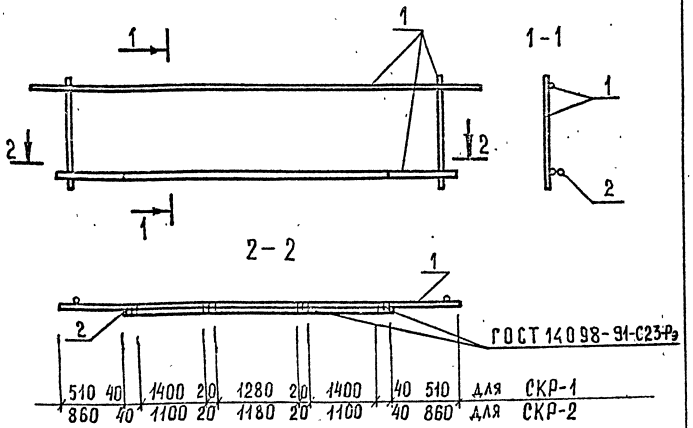

Марка сборного арматурного изделия	Поз.	Марка арматурного изделия	Кол.	Масса, кг		Обозначение документа
				1 шт.	Всего	
СКР-1	1	КР-3	1	30,36	30,36	-11
	2	Ø 14 Ат-IVС ℓ=4200	1	5,07	5,07	Б.Ч.
		Итого: 35.43				
СКР-2	1	КР-4	1	38,01	38,01	-11
	2	Ø 20 Ат-IVС ℓ=3500	1	8,63	8,63	Б.Ч.
		ИТОГО: 46,64				

Арматура класса Ат-IVС по ГОСТ 10884-81.

Нач. отд.	Волынский	1.020-1/87. 3-12 — 1	
Н. контр.	Десятник	Каркас укрупнительной сборки СКР-1, СКР-2	Стадия Р; Лист; Листов 1
ГИП	Семченков		А/О "ИНРЕКОН"
Провер.	Смычкович		
Разраб.	Соколовская		

Инв. № подл. | Подп. и дата | Взам. инв. №

Формат А4

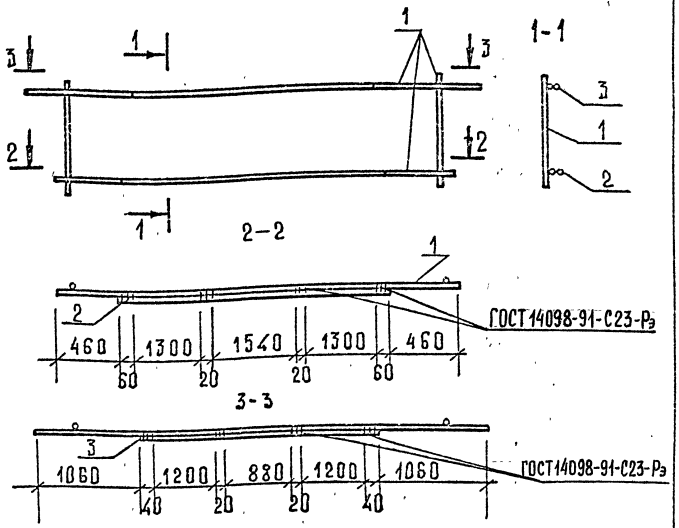

Марка сборного арматурного изделия	Поз.	Марка арматурного изделия	Кол.	Масса, кг		Обозначен. документа
				1 шт.	Всего	
СКР-3	1	КР-4	1	38,01	38,01	-11
	2	Ø 25 Ат-IVС ℓ=4300	1	16,51	16,51	Б.Ч.
	3	Ø 18 А-III ℓ=3400	1	6,79	6,79	Б.Ч.
		ИТОГО: 61,31				

Арматура класса А-III по ГОСТ 5781-82.
Арматура класса Ат-IVС по ГОСТ 10884-81.

Нач. отд.	Волынский	1.020-1/87. 3-12 — 2	
Н. контр.	Десятник	Каркас укрупнительной сборки СКР-3	Стадия Р; Лист; Листов 1
ГИП	Семченков		А/О "ИНРЕКОН"
Провер.	Смычкович		
Разраб.	Соколовская		

Инв. № подл. | Подп. и дата | Взам. инв. №

Формат А4

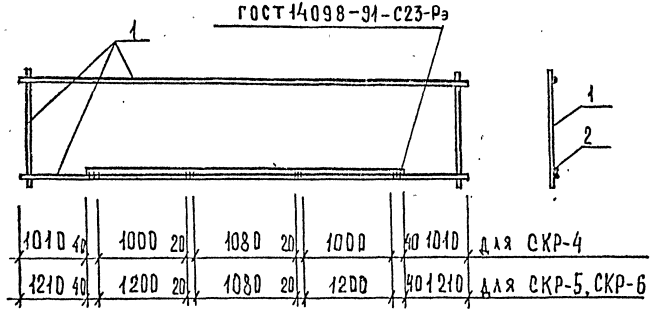

Марка сборного арматурн. изделия	Поз.	Марка арматурного изделия	Кол.	Масса, кг 1 шт.	Масса, кг Всего	Обозначение документа
СКР-4	1	КР-8	1	15.14	15.14	-13
	2	ф14 Ат-IVС ℓ=3200	1	3.87	3.87	Б.Ч.
		Итого: 19.01				
СКР-5	1	КР-8	1	15.14	15.14	-13
	2	ф20 Ат-IVС ℓ=3600	1	8.88	8.88	Б.Ч.
		Итого: 24.02				
СКР-6	1	КР-9	1	14.52	14.52	-14
	2	ф20 Ат-IVС ℓ=3600	1	8.88	8.88	Б.Ч.
		Итого: 23.40				

Арматура класса Ат-IVС по ГОСТ 10884-81.

			1.020-1/87. 3-12-3			
Нач.отд.	Вольчский					
Н.контр.	Десятник			Стадия	Лист	Листов
ГИП	Семченков		Каркас укрупнительной сборки СКР-4, СКР-5, СКР-6	Р		1
Провер.	Смычкович			А/О "ИНРЕКОН"		
Разраб.	Соколовская					

Инв. N подл. | Подп. и дата | Взам. инв. N

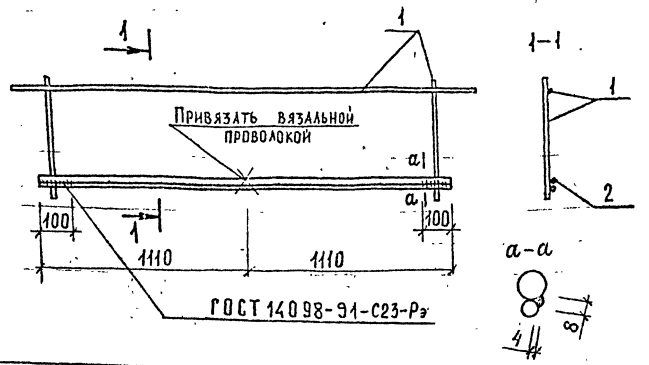

Марка сборного арматурного изделия	поз.	Марка арматурного изделия	Кол.	Масса, кг		Обозначение документа
				1 шт.	Всего	
СКР-7	1	КР-10	1	6.12	6.12	-15
	2	⌀14 A-III в ℓ=2220	1	2.68	2.68	Б.Ч.
		ИТОГО:			8.80	
СКР-8	1	КР-10	1	6.12	6.12	-15
	2	⌀18 A-III в ℓ=2220	1	4.44	4.44	Б.Ч.
		ИТОГО:			10.56	

Арматура класса A-III в по ГОСТ 5781-82.

Нач.отд.	Волынский		
Н.контр.	Десятник		
ГИП	Семченков		
Провер.	Смычкович		
Разраб.	Смоляков		

1.020-1/87. З-12 - 4

Каркас укрупнительной сборки СКР-7, СКР-8

Стадия	Лист	Листов
Р		1

А/О "ИНРЕКОН"

ФОРМАТ А4

Инв.№ подл. | Подп. и дата | Взам.инв.№

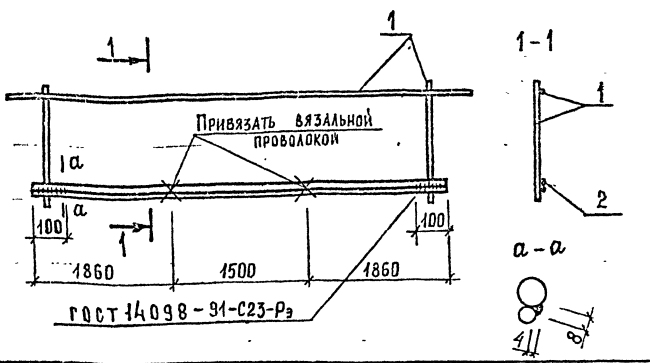

Марка сборного арматурного изделия	поз.	Марка арматурного изделия	Кол.	Масса, кг		Обозначен. документа
				1 шт.	Всего	
СКР-9	1	КР-11	1	13,54	13,54	-16
	2	⌀25 A-III в ℓ=5220	1	20,04	20,04	Б.Ч.
		ИТОГО:			33,58	
СКР-10	1	КР-12	1	21,19	21,19	-16
	2	⌀25 A-III в ℓ=5220	1	20,04	20,04	Б.Ч.
		ИТОГО:			41,23	
СКР-11	1	КР-11	1	13,54	13,54	-16
	2	⌀20 A-III в ℓ=5220	1	12,87	12,87	Б.Ч.
		ИТОГО:			26,41	

Арматура класса A-III в по ГОСТ 5781-82.

Нач.отд.	Волынский		
Н.контр.	Десятник		
ГИП	Семченков		
Провер.	Смычкович		
Разраб.	Смоляков		

1.020-1/87. З-12 - 5

Каркас укрупнительной сборки СКР-9, СКР-10, СКР-11

Стадия	Лист	Листов
Р		1

А/О "ИНРЕКОН"

ФОРМАТ А4

Инв.№ подл. | Подп. и дата | Взам.инв.№

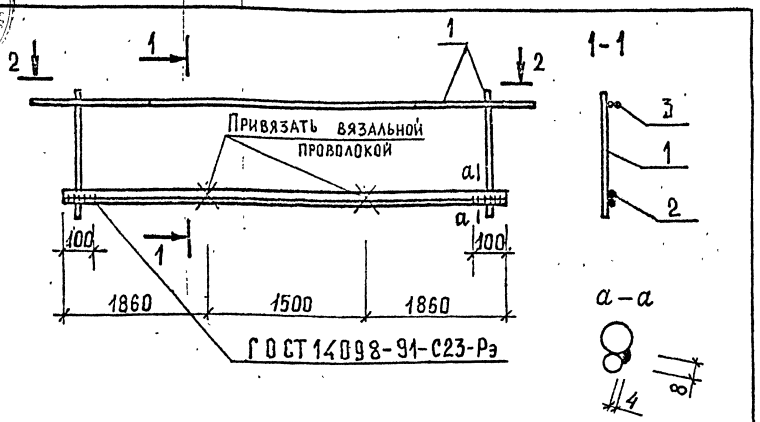

Марка сборного арматурн. изделия	Поз.	Марка арматурного изделия	Кол.	Масса, кг 1 шт.	Масса, кг всего	Обозначение документа
СКР-12	1	КР-12	1	21,19	21,19	-16
	2	⌀25 А-IIIв ℓ=5220	1	20,04	20,04	Б.ч.
	3	⌀18 А-III ℓ=3400	1	6,79	6,79	Б.ч.
		ИТОГО:			48,02	

Арматура класса А-IIIв по ГОСТ 5781-82.

Арматура класса А-III по ГОСТ 5781-82.

Нач. отд.	Волынский		
Н. контр.	Десятник		
ГИП	Семченков		
Провер.	Смычкович		
Разраб.	Смолякова		

1.020-1/87. 3-12 - 6

Каркас укрупнительной сборки СКР-12

Стадия	Лист	Листов
Р		1

А/О "ИНРЕКОН"

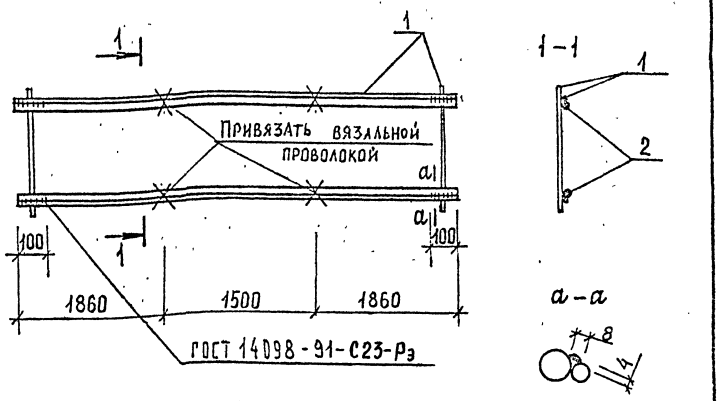

Марка сборного арматурн. изделия	Поз.	Марка арматурного изделия	Кол.	Масса, кг 1 шт.	Масса, кг всего	Обозначение документа
СКР-13	1	КР-13	1	9,84	9,84	-17
	2	⌀14 А-IIIв ℓ=5220	2	6,31	12,31	Б.ч.
		ИТОГО:			22,45	
СКР-14	1	КР-13	1	9,84	9,84	-17
	2	⌀25 А-IIIв ℓ=5220	2	20,04	40,09	Б.ч.
		ИТОГО:			49,93	

Арматура класса А-IIIв по ГОСТ 5781-82.

Нач. отд.	Волынский		
Н. контр.	Десятник		
ГИП	Семченков		
Провер.	Смычкович		
Разраб.	Смолякова		

1.020-1/87. 3-12 - 7

Каркас укрупнительной сборки СКР-13, СКР-14

Стадия	Лист	Листов
Р		1

А/О "ИНРЕКОН"

Инв. № подл. | Подп. и дата | Взам. инв. №

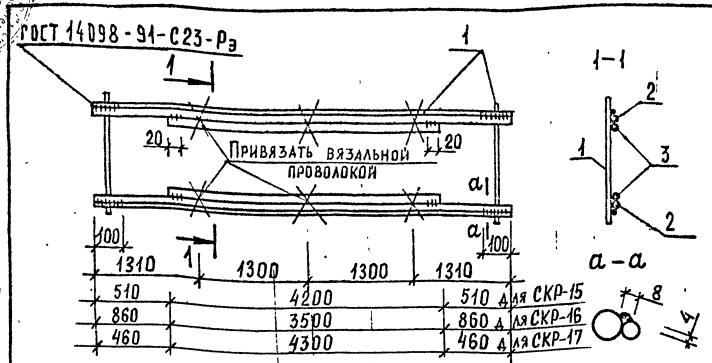

Марка сборного арматурн. изделия	Поз.	Марка арматурного изделия	Кол.	Масса, кг 1 шт.	Масса, кг всего	Обозначение документа
СКР-15	1	КР-13	1	9,84	9,84	–17
	2	⌀14 А-III в ℓ=5220	2	6,31	12,61	Б.Ч.
	3	⌀14 А-III в ℓ=4200	2	5,07	10,15	Б.Ч.
		ИТОГО:			32,60	
СКР-16	1	КР-13	1	9,84	9,84	–17
	2	⌀25 А-III в ℓ=5220	2	20,04	40,09	Б.Ч.
	3	⌀20 А-III в ℓ=3500	2	8,63	17,26	Б.Ч.
		ИТОГО:			67,19	
СКР-17	1	КР-13	1	9,84	9,84	–17
	2	⌀25 А-III в ℓ=5220	2	20,04	40,09	Б.Ч.
	3	⌀25 А-III в ℓ=4300	2	16,51	33,02	Б.Ч.
		ИТОГО:			82,95	

Арматура класса А-III в по ГОСТ 5781-82.

Нач. отд	Волынский	1.020-1/87. 3-12-8	
Н. контр.	Десятник		
ГИП	Семченков	Каркас укрупнительной сборки СКР-15, СКР-16, СКР-17	Стадия: Р; Лист: ; Листов: 1
Провер.	Смычкович		А/О "ИНРЕКОН"
Разраб.	Смолякова		

Инв. № подл. | Подп. и дата | Взам. инв. №

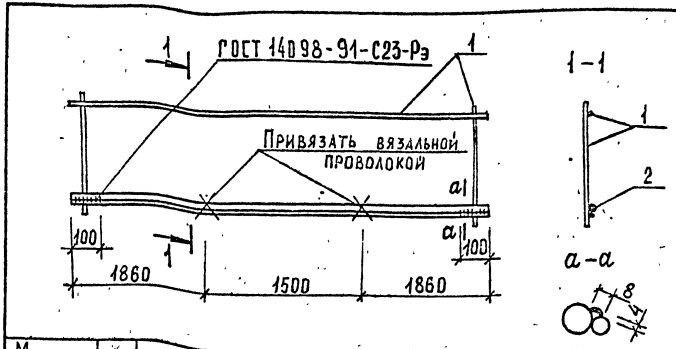

Марка сборного арматурн. изделия	Поз.	Марка арматурного изделия	Кол.	Масса, кг 1 шт.	Масса, кг Всего	Обозначение документа
СКР-18	1	КР-14	1	8,97	8,97	–18
	2	⌀20 А-III в ℓ=5220	1	12,87	12,87	Б.Ч.
		ИТОГО:			21,84	
СКР-19	1	КР-14	1	8,97	8,97	–18
	2	⌀25 А-III в ℓ=5220	1	20,04	20,04	Б.Ч.
		ИТОГО:			29,01	
СКР-20	1	КР-15	1	8,35	8,35	–19
	2	⌀25 А-III в ℓ=5220	1	20,04	20,04	Б.Ч.
		ИТОГО:			28,39	

Арматура класса А-III в по ГОСТ 5781-82.

Нач. отд	Волынский	1.020-1/87. 3-12-9	
Н. контр.	Десятник		
ГИП	Семченков	Каркас укрупнительной сборки СКР-18, СКР-19, СКР-20	Стадия: Р; Лист: ; Листов: 1
Проверил	Смычкович		А/О "ИНРЕКОН"
Разраб.	Соколовская		

Инв. № подл. | Подп. и дата | Взам. инв. №

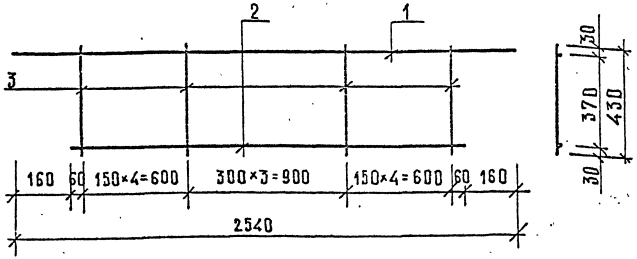

МАРКА ИЗДЕЛИЯ	ПОЗ.	СЕЧЕНИЕ ММ	ДЛИНА ММ	КОЛ.	МАССА, КГ		
					ПОЗ.	ВСЕГО	ИЗДЕЛ.
КР-1	1	Ø10 А-III	2540	1	1,57	1,57	8,25
	2	Ø16 Ат-IVС	2220	1	3,50	3,50	
	3	Ø10 А-III	430	12	0,27	3,18	
КР-2	1	Ø10 А-III	2540	1	1,57	1,57	10,22
	2	Ø20 Ат-IVС	2220	1	5,47	5,47	
	3	Ø10 А-III	430	12	0,27	3,18	

1. Арматура класса А-III по ГОСТ 5781-82.
2. Арматура класса Ат-IVС по ГОСТ 10884-81.

Нач.отд.	Вольянский	1.020-1/87. 3-12 — 10	
Н. контр.	Лесятник		
ГИП	Семченков	Каркас КР-1, КР-2	Стадия: Р; Лист; Листов: 1
Провер.	Смычкович		
Разраб.	Соколовская		А/О "ИНРЕКОН"

Инв.№ подл. | Подп. и дата | Взам. инв.№

Формат А4

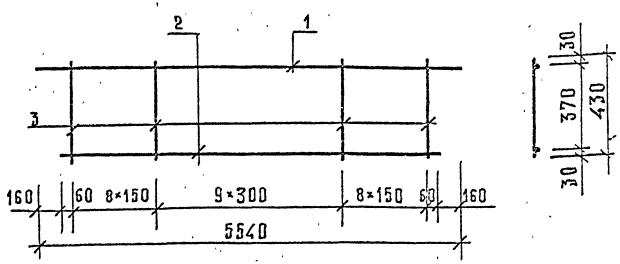

МАРКА ИЗДЕЛИЯ	ПОЗ	СЕЧЕНИЕ ММ	ДЛИНА ММ	КОЛ.	МАССА, КГ		
					ПОЗ.	ВСЕХ	ИЗДЕЛ.
КР-3	1	Ø10 А-III	5540	1	3,42	3,42	30,36
	2	Ø25 Ат-IVС	5220	1	20,04	20,04	
	3	Ø10 А-III	430	26	0,27	6,90	
КР-4	1	Ø18 А-III	5540	1	11,07	11,07	38,01
	2	Ø25 Ат-IVС	5220	1	20,04	20,04	
	3	Ø10 А-III	430	26	0,27	6,90	
КР-5	1	Ø10 А-III	5540	1	3,42	3,42	23,19
	2	Ø20 Ат-IVС	5220	1	12,87	12,87	
	3	Ø10 А-III	430	26	0,27	6,90	

1. Арматура класса А-III по ГОСТ 5781-82.
2. Арматура класса Ат-IVС по ГОСТ 10884-81.

Нач.отд.	Вольянский	1.020-1/87. 3-12 — 11	
Н. контр.	Лесятник		
ГИП	Семченков	Каркас КР-3, КР-4, КР-5	Стадия: Р; Лист; Листов: 1
Провер.	Смычкович		
Разраб.	Соколовская		А/О "ИНРЕКОН"

Инв.№ подл. | Подп. и дата | Взам. инв.№

Формат А4

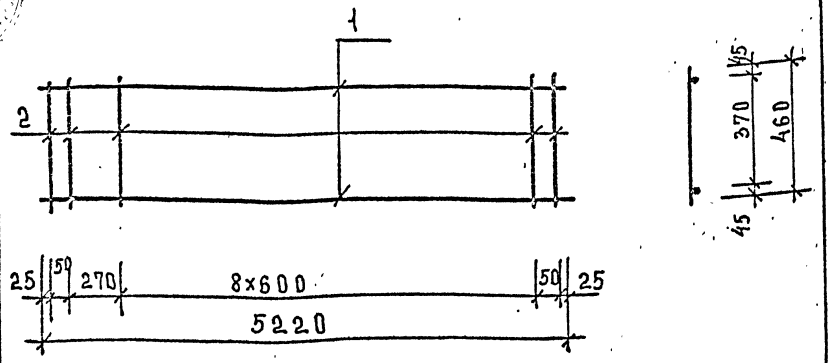

Марка изделия	поз.	Сечение мм	Длина мм	Кол.	Масса, кг		
					поз.	всех	издел.
КР-6	1	ф14 Ат-IVС	5220	2	6,31	12,61	16,01
	2	ф10 А-I	460	12	0,28	3,40	
КР-7	1	ф25 Ат-IVС	5220	2	20,04	40;09	43,49
	2	ф10 А-I	460	12	0,28	3,40	

1. Арматура класса Ат-IVС по ГОСТ 10884-81.
2. Арматура класса А-I по ГОСТ 5781-82.

Нач.отд	Волынский	
Н.контр	Десятник	
ГИП	Семченков	
Провер	Смычкович	
Разраб	Соколовская	

1.020-1/87. 3-12 – 12

Каркас КР-6, КР-7

Стадия	Лист	Листов
Р		

А/О "ИНРЕКОН"

Формат А4

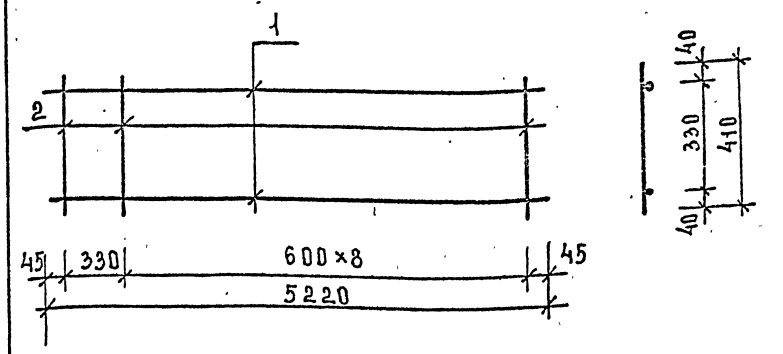

Марка изделия	поз.	Сечение мм	Длина мм	Кол.	Масса, кг		
					поз.	всех	издел.
КР-8	1	ф14 Ат-IVС	5220	2	6,31	12,61	15,14
	2	ф10 А-I	410	10	0,25	2,53	

1. Арматура класса Ат-IVС по ГОСТ 10884-81.
2. Арматура класса А-I по ГОСТ 5781-82.

Нач.отд	Волынский	
Н.контр	Десятник	
ГИП	Семченков	
Провер	Смычкович	
Разраб	Соколовская	

1.020-1/87. 3-12 – 13

Каркас КР-8

Стадия	Лист	Листов
Р		1

А/О "ИНРЕКОН"

Формат А4

Инв.№ подл. | Подп. и дата | Взам. инв.№

Акционерное общество "Инрекон" Москва

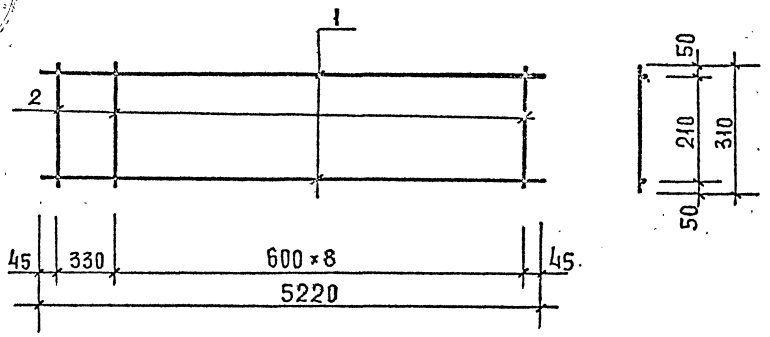

МАРКА ИЗДЕЛИЯ	ПОЗ.	СЕЧЕНИЕ ММ	ДЛИНА ММ	КОЛ.	МАССА, КГ ПОЗ.	МАССА, КГ ВСЕХ	МАССА, КГ ИЗДЕЛ.
КР-9	1	ф 14 Ат-IVС	5220	2	6.31	12.61	14.52
	2	ф 10 А-I	310	10	0,19	1. 91	

1. Арматура класса Ат-IVС по ГОСТ 10884-81.
2. Арматура класса А-I по ГОСТ 5781-82.

		1.020-1/87.	3-12 – 14
Нач отд	Болынский		
Н. контр.	Десятник		
ГИП	Семченков	КАРКАС КР-9	
Провер.	Смычкова		
Разраб.	Соколовская		

СТАДИЯ	ЛИСТ	ЛИСТОВ
Р		1

А/О "ИНРЕКОН"

Инв. N подл. | Подп. и дата | Взам. инв. N

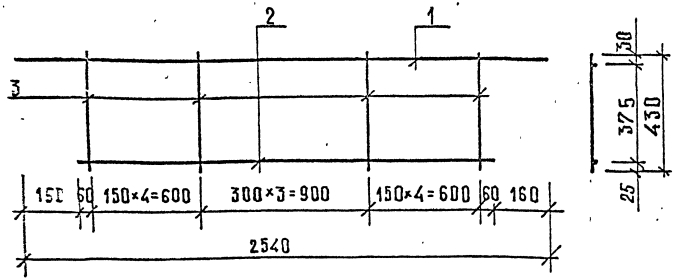

Марка изделия	Поз.	Сечение мм	Длина мм	Кол.	Масса, кг		
					Поз.	Всего	Издел.
КР-10	1	⌀10 А-III	2540	1	1,57	1,57	6,12
	2	⌀10 А-III	2220	1	1,37	1,37	
	3	⌀10 А-III	430	12	0,27	3,18	

Арматура класса А-III по ГОСТ 5781-82.

Нач.отд.	Волынский	1.020-1/87. 3-12 – 15	
Н.контр.	Песятник		
ГИП	Семченков	Каркас КР-10	Стадия: Р; Лист: ; Листов: 1
Провер.	Смычкович		
Разраб.	Соколовская		А/О "ИНРЕКОН"

Инв.№ подл. | Подп. и дата | Взам. инв.№

Формат А4

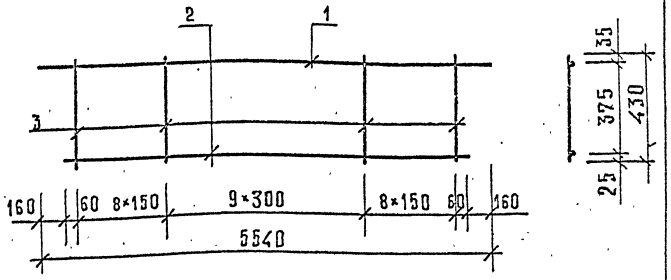

Марка изделия	Поз	Сечение мм	Длина мм	Кол.	Масса, кг		
					Поз.	Всех	Издел.
КР-11	1	⌀10 А-III	5540	1	3,42	3,42	13,54
	2	⌀10 А-III	5220	1	3,22	3,22	
	3	⌀10 А-III	430	26	0,27	6,90	
КР-12	1	⌀18 А-III	5540	1	11,07	11,07	21,19
	2	⌀10 А-III	5220	1	3,22	3,22	
	3	⌀10 А-III	430	26	0,27	6,90	

Арматура класса А-III по ГОСТ 5781-82.

Нач.отд.	Волынский	1.020-1/87. 3-12 – 16	
Н.контр.	Песятник		
ГИП	Семченков	Каркас КР-11, КР-12	Стадия: Р; Лист: ; Листов: 1
Провер.	Смычкович		
Разраб.	Соколовская		А/О "ИНРЕКОН"

Инв.№ подл. | Подп. и дата | Взам. инв.№

Формат А4

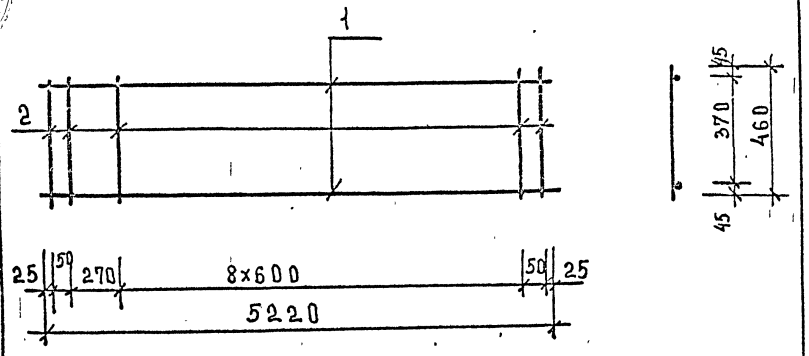

Марка изделия	поз	Сечение мм	Длина мм	Кол.	Масса, кг		
					поз.	всех	изд.
КР-13	1	ф 10 А-III	5220	2	3,22	6,44	9,84
	2	ф 10 А-I	460	12	0,28	3,40	

1. Арматура класса А-III по ГОСТ 5781-82.
2. Арматура класса А-I по ГОСТ 5781-82.

Нач.отд.	Волынский		1.020-1/87. 3-12 – 17
Н.контр.	Десятник		
ГИП	Семченков		Каркас КР-13
Провер.	Смычкович		
Разраб.	Соколовская		А/О "ИНРЕКОН"

Стадия	Лист	Листов
Р		

Формат А4

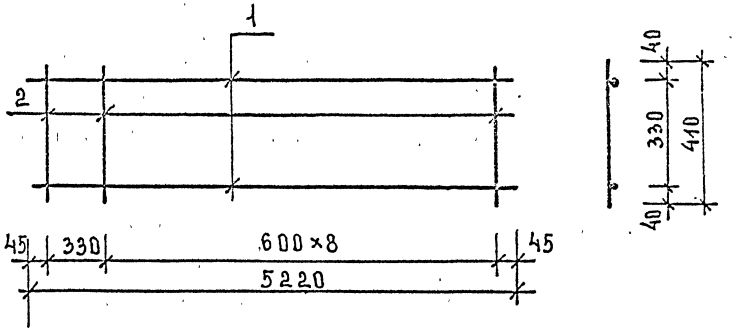

Марка изделия	поз.	Сечение мм	Длина мм	Кол.	Масса, кг		
					поз.	всех	изд.
КР-14	1	ф 10 А-III	5220	2	3,22	6,44	8,97
	2	ф 10 А-I	410	10	0,25	2,53	

1. Арматура класса А-III по ГОСТ 5781-82.
2. Арматура класса А-I по ГОСТ 5781-82.

Нач.отд.	Волынский		1.020-1/87. 3-12 – 18
Н.контр.	Десятник		
ГИП	Семченков		Каркас КР-14
Провер.	Смычкович		
Разраб.	Соколовская		А/О "ИНРЕКОН"

Стадия	Лист	Листов
Р		1

Формат А4

Взам. инв.№ | Подп. и дата | Инв.№ подл.

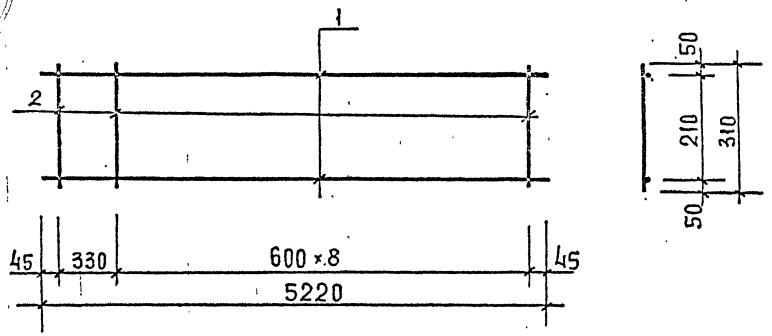

МАРКА ИЗДЕЛИЯ	ПОЗ.	СЕЧЕНИЕ ММ	ДЛИНА ММ	КОЛ.	МАССА, КГ ПОЗ.	ВСЕХ	ИЗДЕЛ.
КР-15	1	ф 10 A-III	5220	2	3.22	6.44	8.35
	2	ф 10 A-I	310	10	0,19	1.91	

1. Арматура класса A-III по ГОСТ 5781-82.
2. Арматура класса A-I по ГОСТ 5781-82.

			1.020-1/87. 3-12 — 19		
Нач отд	Болынский				
К контр.	Десятник				
ГИП	Семченков		КАРКАС КР-15	СТАДИЯ Р	ЛИСТ	ЛИСТОВ 1
Провер.	Смычкова			А/О "ИНРЕКОН"		
Разраб.	Соколовская					

Инв. N подл. | Подп. и дата | Взам. инв. N

РАЗВЕРТКА

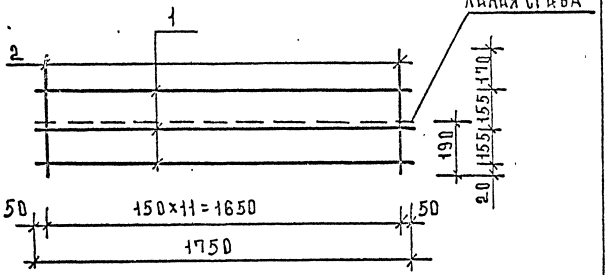

Сетка в согнутом виде

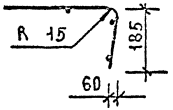

Марка изделия	Поз.	Сечение мм	Длина мм	Кол	Масса, кг		
					поз.	всех	издел.
С-1	1	ф5 Вр-I	1750	3	0,25	0,76	1,62
	2	ф5 Вр-I	500	12	0,07	0,86	

Арматура класса Вр-I по ГОСТ 6727-80.

Нач.отд	Вольянский		1.020-1/87. 3-12-20
Н.контр	Десятник		
ГИП	Семченков		Сетка С-1
Провер	Смычкович		
Разраб	Соколовская		

Стадия	Лист	Листов
Р	1	

А/О "ИНРЕКОН"

Формат А4

Взам. инв. № | Подп. и дата | Инв. № подл.

РАЗВЕРТКА

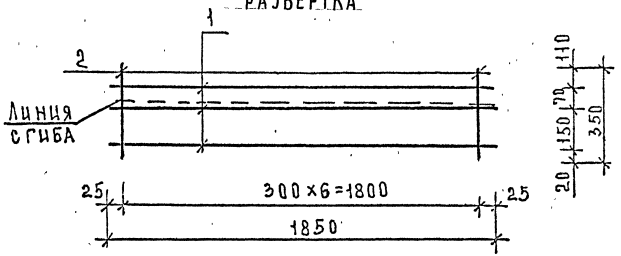

Сетка в согнутом виде

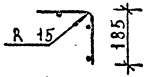

Марка изделия	Поз	Сечение мм	Длина мм	Кол.	Масса, кг		
					поз.	всех	издел.
С-2	1	ф5 Вр-I	1850	3	0,27	0,81	1,16
	2	ф5 Вр-I	350	7	0,05	0,35	

Арматура класса Вр-I по ГОСТ 6727-80.

Нач.отд	Вольянский		1.020-1/87. 3-12-21
Н.контр	Десятник		
ГИП	Семченков		Сетка С-2
Провер	Смычкович		
Разраб	Соколовская		

Сетка	Лист	Листов
Р	1	

А/О "ИНРЕКОН"

Формат А4

Взам. инв. № | Подп. и дата | Инв. № подл.

РАЗВЕРТКА

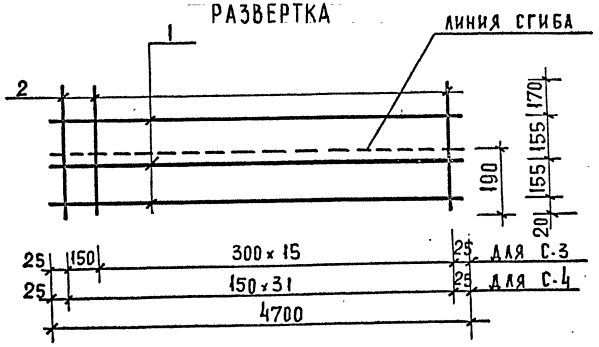

СЕТКА В СОГНУТОМ ВИДЕ

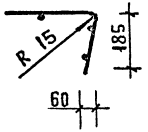

МАРКА ИЗДЕЛИЯ	ПОЗ.	СЕЧЕНИЕ ММ	ДЛИНА ММ	КОЛ.	МАССА, КГ		
					ПОЗ.	ВСЕХ	ИЗДЕЛ.
С-3	1	ф5 Вр-I	5000	3	0,72	2,16	3.38
	2	ф5 Вр-I	500	17	0,07	1,22	
С-4	1	ф5 Вр-I	5000	3	0,72	2,16	4.46
	2	ф5 Вр-I	500	32	0,07	2,30	

Арматура класса Вр-I по ГОСТ 6727-80.

			1.020-1/87.	3-12 – 22	
НАЧ. ОТД.	Волынский				
Н. КОНТР.	Десятник		СЕТКА С-3, С-4.	СТАДИЯ	ЛИСТ	ЛИСТОВ
ГИП	Семченков			Р		1
ПРОВЕР.	Смычкович			А/О "ИНРЕКОН"		
РАЗРАБ.	Соколовская					

ИНВ. N ПОДЛ. | ПОДП. И ДАТА | ВЗАМ. ИНВ. N

РАЗВЕРТКА

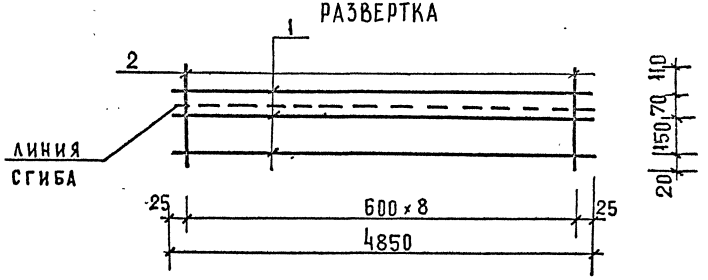

СЕТКА В СОГНУТОМ ВИДЕ

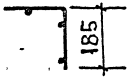

МАРКА ИЗДЕЛИЯ	ПОЗ.	СЕЧЕНИЕ ММ	ДЛИНА ММ	КОЛ.	МАССА, КГ		
					ПОЗ.	ВСЕХ	ИЗДЕЛ.
С-5	1	ф5 Вр-I	4850	3	0,70	2,10	2,55
	2	ф5 Вр-I	350	9	0,05	0,45	

Арматура класса Вр-I по ГОСТ 6727-80.

			1.020-1/87.	3-12 – 23	
НАЧ. ОТД.	Волынский				
Н. КОНТР.	Десятник		СЕТКА С-5	СТАДИЯ	ЛИСТ	ЛИСТОВ
ГИП	Семченков			Р		1
ПРОВЕР.	Смычкович			А/О "ИНРЕКОН"		
РАЗРАБ.	Соколовская					

ИНВ. N ПОДЛ. | ПОДП. И ДАТА | ВЗАМ. ИНВ. N

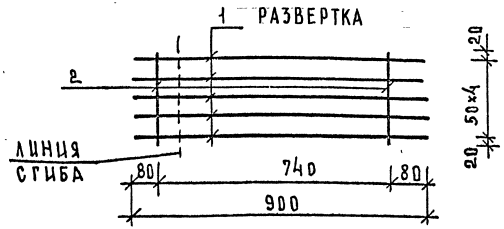

Сетка в согнутом виде

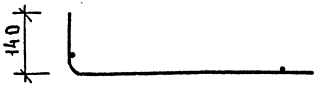

Марка изделия	поз.	Сечение мм	Длина мм	Кол.	Масса, кг		
					поз.	всех	издел
С-6	1	ф6 А-III	900	5	0,20	1,00	1,07
	2	ф5 Вр-I	240	2	0,03	0,07	
С-7	1	ф8 А-III	900	5	0,36	1,78	1,85
	2	ф5 Вр-I	240	2	0,03	0,07	
С-8	1	ф10 А-III	900	5	0,56	2,78	2,85
	2	ф5 Вр-I	240	2	0,03	0,07	

1. Арматура класса А-III по ГОСТ 5781-82.
2. Арматура класса Вр-I по ГОСТ 6727-80.

НАЧ.ОТД	ВОЛЫНСКИЙ		
Н.КОНТР	ДЕСЯТНИК		
ГИП	СЕМЧЕНКОВ		
ПРОВЕР	СМЫЧКОВИЧ		
РАЗРАБ	СОКОЛОВСКАЯ		

1.020-1/87. 3-12 – 24

Сетка С-6, С-7, С-8

СТАДИЯ	ЛИСТ	ЛИСТОВ
Р		1

А/О "ИНРЕКОН"

ИНВ.№ ПОДЛ | ПОДП. И ДАТА | ВЗАМ. ИНВ.№

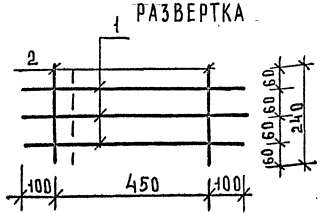

Сетка в согнутом виде

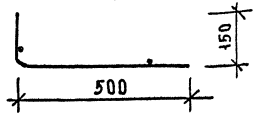

Марка изделия	поз.	Сечение мм	Длина мм	Кол	Масса, кг		
					поз.	всех	издел.
С-9	1	ф8 А-III	650	3	0,26	0,77	0,84
	2	ф5 Вр-I	240	2	0,03	0,07	

1. Арматура класса А-III по ГОСТ 5781-82.
2. Арматура класса Вр-I по ГОСТ 6727-80.

НАЧ.ОТД	ВОЛЫНСКИЙ		
Н.КОНТР	ДЕСЯТНИК		
ГИП	СЕМЧЕНКОВ		
ПРОВЕР	СМЫЧКОВИЧ		
РАЗРАБ	СОКОЛОВСКАЯ		

1.020-1/87. 3-12 – 25

Сетка С-9

СТАДИЯ	ЛИСТ	ЛИСТОВ
Р		1

А/О "ИНРЕКОН"

ИНВ.№ ПОДЛ | ПОДП. И ДАТА | ВЗАМ. ИНВ.№

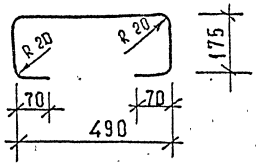

МАРКА ИЗДЕЛИЯ	СЕЧЕНИЕ ММ	ДЛИНА ММ	МАССА КГ
СГ-1	⌀10 А-I	980	0,60
СГ-2	⌀12 А-I	980	0,87

Арматура класса А-I по ГОСТ 5781-82.

Нач.отд.	Волынский	1.020-1/87. 3-12-26	
Н.контр.	Десятник		
ГИП	Семченков	Стержень гнутый СГ-1, СГ-2	Стадия: Р; Лист: ; Листов: 1
Провер.	Смычкович		А/О "ИНРЕКОН"
Разраб.	Соколовская		

Формат А4

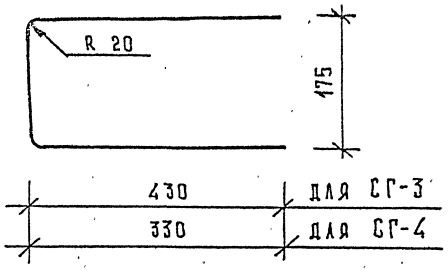

МАРКА ИЗДЕЛИЯ	СЕЧЕНИЕ ММ	ДЛИНА ММ	МАССА КГ
СГ-3	⌀12 А-I	1035	0,92
СГ-4	⌀12 А-I	835	0,74

Арматура класса А-I по ГОСТ 5781-82.

Нач.отд.	Волынский	1.020-1/87. 3-12-27	
Н.контр.	Десятник		
ГИП.	Семченков	Стержень гнутый СГ-3, СГ-4	Стадия: Р; Лист: ; Листов: 1
Провер.	Смычкович		А/О "ИНРЕКОН"
Разраб.	Соколовская		

Формат А4

Инв.№ подл. | Подп. и дата | Взам. инв.№

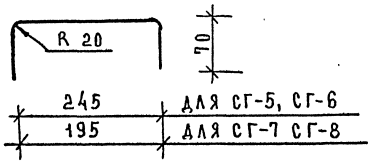

Марка изделия	Сечение мм	Длина мм	Масса кг
СГ-5	ф12 А-I	385	0,34
СГ-6	ф16 А-I	385	0,61
СГ-7	ф12 А-I	335	0,30
СГ-8	ф16 А-I	335	0,53

Арматура класса А-I по ГОСТ 5781-82.

Нач.отд	Волынский		
Н.контр	Десятник		
ГИП	Семченков		
Провер	Смычкович		
Разраб	Соколовская		

1.020-1/87. 3-12-28

Стержень гнутый СГ-5, СГ-6, СГ-7, СГ-8

Стадия	Лист	Листов
Р		1

А/О "ИНРЕКОН"

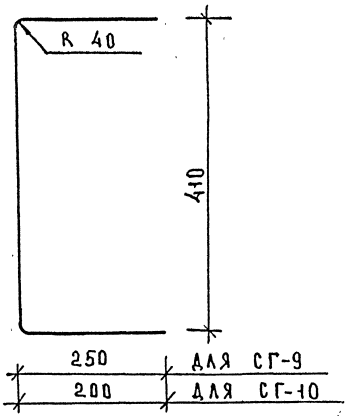

Марка изделия	Сечение мм	Длина мм	Масса кг
СГ-9	ф12 А-III	910	0,81
СГ-10	ф12 А-III	810	0,72

Арматура класса А-III по ГОСТ 5781-82.

Нач.отд	Волынский		
Н.контр	Десятник		
ГИП	Семченков		
Провер	Смычкович		
Разраб	Соколовская		

1.020-1/87. 3-12-29

Стержень гнутый СГ-9, СГ-10

Стадия	Лист	Листов
Р		1

А/О "ИНРЕКОН"

Инв.№ подл. | Подп. и дата | Взам. инв.№

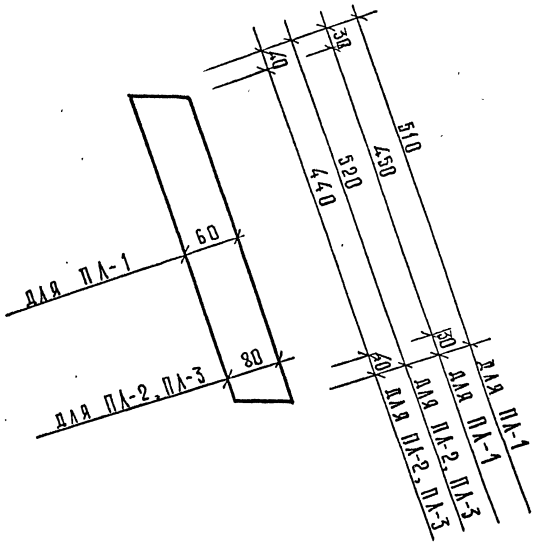

МАРКА ИЗДЕЛИЯ	СЕЧЕНИЕ ММ	ДЛИНА ММ	МАССА КГ
ПЛ-1	—10×60	520	2,26
ПЛ-2	—10×80	520	3,01
ПЛ-3	—12×80	510	3,62

Прокат по ГОСТ 103-76, Ст3кп ГОСТ 535-88.

Нач.отд.	Волынский	1.020-1/87. 3-12 — 30	
Н.контр.	Десятник		
ГИП	Семченков	ПЛАСТИНА ПЛ-1, ПЛ-2, ПЛ-3	Стадия: Р; Лист: ; Листов: 1
Провер.	Смычкович		А/О "ИНРЕКОН"
Разраб.	Соколовская		

Инв.№ подл. | Подп. и дата | Взам. инв.№

Формат А4

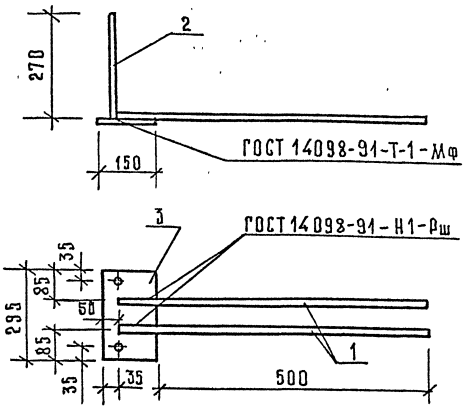

МАРКА ИЗДЕЛИЯ	ПОЗ	СЕЧЕНИЕ ММ	ДЛИНА ММ	КОЛ.	МАССА, КГ ПОЗ.	МАССА, КГ ВСЕХ	МАССА, КГ ИЗДЕЛ.
МН-1	1	Ø16А-III	600	2	0,95	1,89	5,84
	2	Ø12А-III	270	2	0,24	0,48	
	3	— 10×150	295	1	3,47	3,47	
МН-2	1	Ø20А-III	600	2	1,48	2,96	6,91
	2	Ø12А-III	270	2	0,24	0,48	
	3	— 10×150	295	1	3,47	3,47	

1. Арматура класса А-III по ГОСТ 5781-82.
2. Прокат по ГОСТ 103-76, Ст3кп ГОСТ 535-88.

Нач.отд.	Волынский	1.020-1/87. 3-12 — 31	
Н.контр.	Десятник		
ГИП	Семченков	ИЗДЕЛИЕ ЗАКЛАДНОЕ МН-1, МН-2	Стадия: Р; Лист: ; Листов: 1
Провер.	Смычкович		А/О "ИНРЕКОН"
Разраб.	Соколовская		

Инв.№ подл. | Подп. и дата | Взам. инв.№

Формат А4

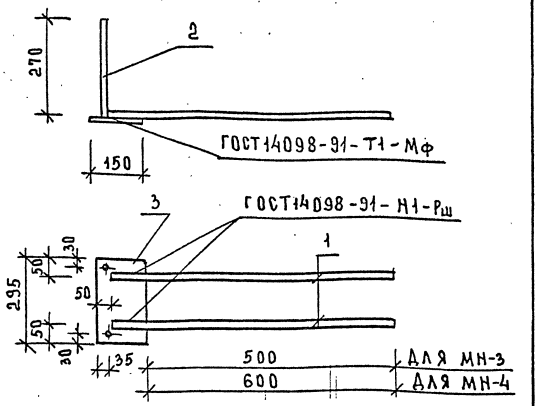

Марка изделия	поз.	Сечение мм	Длина мм	Кол.	Масса, кг		
					поз.	всех	издел.
МН-3	1	ф16 А-III	600	2	0,95	1,89	5,84
	2	ф12 А-III	270	2	0,24	0,48	
	3	-10×150	295	1	3,47	3,47	
МН-4	1	ф20 А-III	700	2	1,73	3,45	8,47
	2	ф16 А-III	270	2	0,43	0,85	
	3	-12×150	295	1	4,17	4,17	

1. Арматура класса А-III по ГОСТ 5781-82.
2. Прокат по ГОСТ 103-76, Ст3кп ГОСТ 535-88.

Нач.отд	Вольянский		
Н.контр	Десятник		
ГИП	Семченков		
Провер	Смычкович		
Разраб	Соколовская		

1.020-1/87. 3-12 — 32

Изделие закладное МН-3, МН-4

Стадия	Лист	Листов
Р		1

А/О "Инрекон"

Формат А4

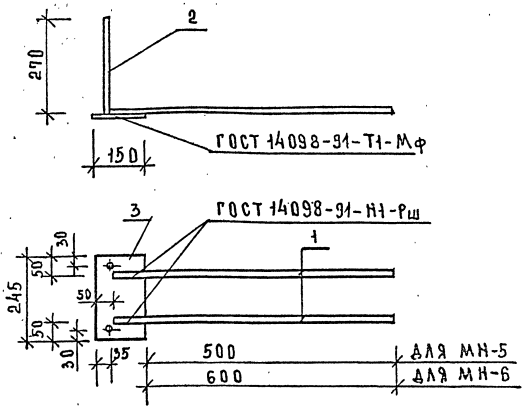

Марка изделия	поз	Сечение мм	Длина мм	Кол.	Масса, кг		
					поз.	всех	издел.
МН-5	1	ф16 А-III	600	2	0,95	1,89	5,25
	2	ф12 А-III	270	2	0,24	0,48	
	3	-10×150	245	1	2,88	2,88	
МН-6	1	ф20 А-III	700	2	1,73	3,45	7,76
	2	ф16 А-III	270	2	0,43	0,85	
	3	-12×150	245	1	3,46	3,46	

1. Арматура класса А-III по ГОСТ 5781-82.
2. Прокат по ГОСТ 103-76, Ст3кп ГОСТ 535-88.

Нач.отд	Вольянский		
Н.контр	Десятник		
ГИП	Семченков		
Провер	Смычкович		
Разраб	Соколовская		

1.020-1/87. 3-12 — 33

Изделие закладное МН-5, МН-6

Стадия	Лист	Листов
Р		1

А/О "Инрекон"

Формат А4

Взам.инв.№ | Подп. и дата | Инв.№ подл.

gost.e-ecolog.ru