ТИПОВЫЕ СТРОИТЕЛЬНЫЕ КОНСТРУКЦИИ, ИЗДЕЛИЯ И УЗЛЫ

СЕРИЯ 1.020-1/87

КОНСТРУКЦИИ КАРКАСА МЕЖВИДОВОГО ПРИМЕНЕНИЯ ДЛЯ МНОГОЭТАЖНЫХ ОБЩЕСТВЕННЫХ ЗДАНИЙ, ПРОИЗВОДСТВЕННЫХ И ВСПОМОГАТЕЛЬНЫХ ЗДАНИЙ ПРОМЫШЛЕННЫХ ПРЕДПРИЯТИЙ

ВЫПУСК 3-8

РИГЕЛИ ВЫСОТОЙ 450 ММ ИЗ БЕТОНА КЛАССА В30 ДЛЯ ОПИРАНИЯ МНОГОПУСТОТНЫХ ПЛИТ ПЕРЕКРЫТИЯ
АРМАТУРНЫЕ И ЗАКЛАДНЫЕ ИЗДЕЛИЯ.

РАБОЧИЕ ЧЕРТЕЖИ

Инв № 25774

gost.e-ecolog.ru

ТИПОВЫЕ СТРОИТЕЛЬНЫЕ КОНСТРУКЦИИ, ИЗДЕЛИЯ И УЗЛЫ

СЕРИЯ 1.020-1/87

КОНСТРУКЦИИ КАРКАСА МЕЖВИДОВОГО ПРИМЕНЕНИЯ ДЛЯ МНОГОЭТАЖНЫХ ОБЩЕСТВЕННЫХ ЗДАНИЙ, ПРОИЗВОДСТВЕННЫХ И ВСПОМОГАТЕЛЬНЫХ ЗДАНИЙ ПРОМЫШЛЕННЫХ ПРЕДПРИЯТИЙ

ВЫПУСК 3-8

РИГЕЛИ ВЫСОТОЙ 450 ММ ИЗ БЕТОНА КЛАССА В30 ДЛЯ ОПИРАНИЯ МНОГОПУСТОТНЫХ ПЛИТ ПЕРЕКРЫТИЯ

АРМАТУРНЫЕ И ЗАКЛАДНЫЕ ИЗДЕЛИЯ

РАБОЧИЕ ЧЕРТЕЖИ

РАЗРАБОТАНЫ:

ЦНИИП РЕКОНСТРУКЦИИ ГОРОДОВ

ДИРЕКТОР ИНСТИТУТА В.ЛЕПСКИЙ

НАЧАЛЬНИК ОТДЕЛА Б.ВОЛЫНСКИЙ

ЦНИИПРОМЗДАНИЙ

ГЛ.ИНЖЕНЕР ИНСТИТУТА В.ГРАНЕВ

НАЧАЛЬНИК ОТДЕЛА Э.КОДЫШ

УТВЕРЖДЕНЫ

ГОССТРОЕМ СССР

ПРОТОКОЛ ОТ 12.12.90г № АЧ-15

Введены в действие с 25.12.91, приказ ЦНИИП реконструкции городов от 04.12.91 N 22

Обозначение документа	Наименование	Стр.
1.020-1/87.3-8-ТТ	Технические требования	3
К1	Каркас укрупнительной сборки СКР-1	4
К2	Каркас укрупнительной сборки СКР-2	
К3	Каркас укрупнительной сборки СКР-3	5
К4	Каркас укрупнительной сборки СКР-4	
К5	Каркасы укрупнительной сборки	6
	СКР-5, СКР-6, СКР-7, СКР-8	
К6	Каркас укрупнительной сборки СКР-9	7
К7	Каркас укрупнительной сборки СКР-10	
К8	Каркас укрупнительной сборки СКР-11	8
К9	Каркас укрупнительной сборки СКР-12	
К10	Каркас укрупнительной сборки СКР-13	9
К11	Каркасы КР-1, КР-2	10
К12	Каркасы КР-3, КР-4	
К13	Каркасы КР-5, КР-6	11
К14	Каркасы КР-7, КР-8	
К15	Каркас КР-9	12
К16	Каркас КР-10	
К17	Каркасы КР-11, КР-12	13
К18	Каркас КР-13	
К19	Сетка С-1	14
К20	Сетка С-2	
К21	Сетка С-3, С-4	15
К22	Сетка С-5	
К23	Сетки С-6, С-7, С-8	16
К24	Сетка С-9	
К25	Сетка С-10	17
К26	Сетка С-11	
К27	Сетки С-12, С-13	18
К28	Сетка С-14	
К29	Стержни гнутые СГ-1, СГ-2	19
К30	Стержни гнутые СГ-3, СГ-4	
К31	Стержни гнутые СГ-5, СГ-6, СГ-7, СГ-8	20
К32	Стержни гнутые СГ-9, СГ-10	
К33	Стержень гнутый СГ-11	21
К34	Изделия закладные сборные	
	СМН-1, СМН-2, СМН-3	22
К35	Пластины ПЛ-1, ПЛ-2, ПЛ-3	23
К36	Изделия закладные МН-1, МН-2	
К37	Изделия закладные МН-3, МН-4	24
К38	Изделия закладные МН-5, МН-6	

Инв.№ подл. | Подп. и дата | Взам. инв.№

Нач.отд	Волынский		1.020-1/87.3-8
Н.контр	Десятник		
ГИП	Семченков		Содержание
Провер.	Смычкович		

Стадия	Лист	Листов
Р		1

ЦНИИП реконструкции городов

25774 3

Формат А3

Настоящий выпуск содержит рабочие чертежи плоских арматурных изделий и закладных изделий ригелей с высотой сечения 450 мм по серии 1.020-1/87 выпуск 3-7, рассчитанных на серийное изготовление на типовом и нестандартном оборудовании заводов железобетонных конструкций и специальных механических заводах.

В состав арматурных изделий входят: каркасы, сетки, отдельные гнутые стержни, а также каркасы укрупнительной сборки.

Сварные и закладные изделия должны удовлетворять требованиям ГОСТ 10922-90 "Арматурные и закладные изделия сварные, соединения сварные арматуры и закладных изделий железобетонных конструкций. Общие технические условия."

Все сварные соединения следует выполнять в соответствии с ГОСТ 14098-85 "Соединения сварные арматуры и закладных деталей железобетонных конструкций".

Марка стали для пластин закладных деталей должна назначаться в конкретном проекте в соответствии с приложением 2 (п. 1а) СНиП 2.03.01-84* в зависимости от температуры наружного воздуха.

В спецификациях и выборках не учтен расход стали на осадку анкеров закладных деталей в процессе сварки втавр, который составляет до 2% расхода стали на эти анкера.

Указания по технологии изготовления, сборке, сварке арматурных изделий и закладных деталей разработаны в выпуске.

Нач. отд.	Волынский		1.020-1/87 3-8-ТТ	
Н. контр.	Десятник			
ГИП	Семченков		Технические требования	Стадия: Р; Лист; Листов: 1
Провер.	Смычкович			ЦНИИП реконструкции городов
Разраб.	Десятник			

25774 4

Формат А3

Инв. № подл. | Подп. и дата | Взам. инв. №

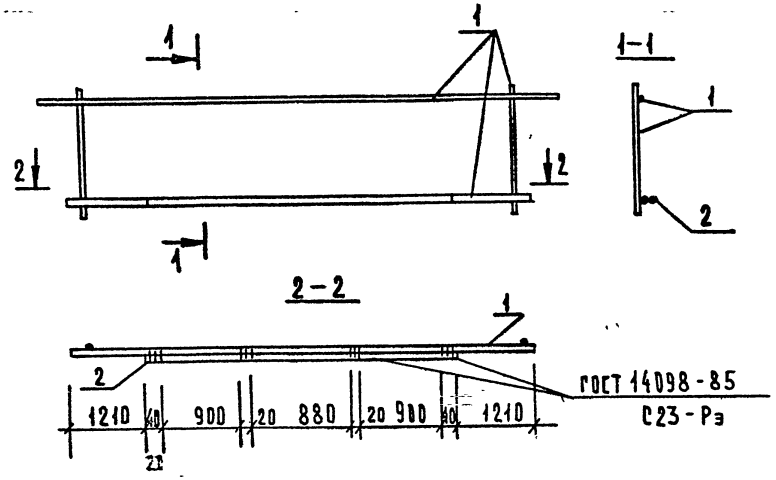

Марка сборного арматурн. изделия	Поз.	Марка арматурного изделия	Кол.	Масса, кг		Обозначение документа
				1 шт.	Всего	
СКР-1	1	КР-3	1	25.90	25.90	К12
	2	Ф 10 А III ℓ=2800	1	1.73	1.73	Б.Ч.
	Итого: 27.63					

Арматура класса А-III по ГОСТ 5781-82

Нач. отд.	Волынский	1.020-1/87. 3-8-К1	
Н. контр.	Десятник		
ГИП	Семченков	Каркас укрупнительной сборки СКР-1	Стадия: Р; Лист: —; Листов: 1
Проверил	Смычкович		ЦНИИП реконструкции городов
Разраб.	Соколовская		

Инв. № подл. | Подп. и дата | Взам. инв. №

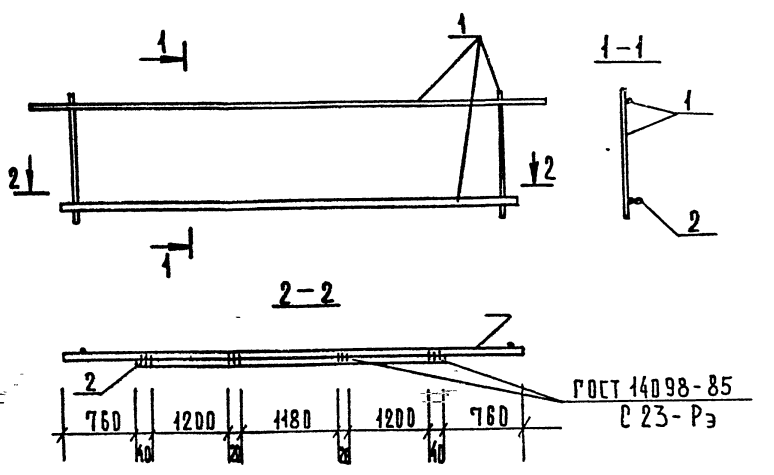

Марка сборного арматурн. изделия	Поз.	Марка арматурного изделия	Кол.	Масса, кг		Обозначение документа
				1 шт.	Всего	
СКР-2	1	КР-3	1	25.90	25.90	К12
	2	Ф 18 А III ℓ=3700	1	7.39	7.39	Б.Ч.
	Итого: 33.29					

Арматура класса А-III по ГОСТ 5781-82

Нач. отд.	Волынский	1.020-1/87. 3-8-К2	
Н. контр.	Десятник		
ГИП	Семченков	Каркас укрупнительной сборки СКР-2	Стадия: Р; Лист: —; Листов: 1
Проверил	Смычкович		ЦНИИП реконструкции городов
Разраб.	Соколовская		

Инв. № подл. | Подп. и дата | Взам. инв. №

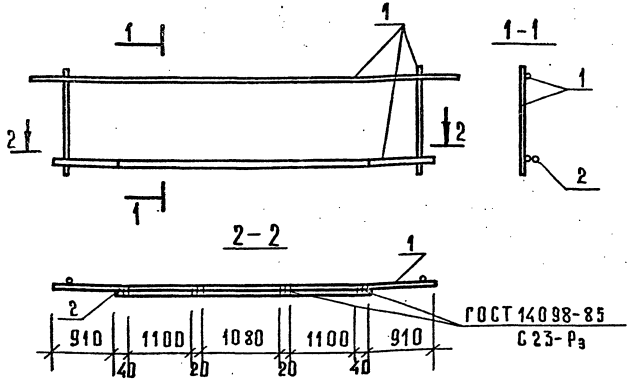

МАРКА СБОРНОГО АРМАТУРНОГО ИЗДЕЛИЯ	ПОЗ.	МАРКА АРМАТУРНОГО ИЗДЕЛИЯ	КОЛ.	МАССА, КГ 1 ШТ.	МАССА, КГ ВСЕГО	ОБОЗНАЧЕН. ДОКУМЕНТА
СКР-3	1	КР-4	1	48,64	48,64	К12
	2	Ø22 А-III ℓ=3400	1	8,38	8,38	Б.Ч.
		ИТОГО:			57,02	

Арматура класса А-III по ГОСТ 5781-82

Нач. отд.	Болынский	
Н. контр.	Десятник	
ГИП	Семченко	
Провер.	Смычкович	
Разраб.	Соколовская	

1.020-1/87. 3-8-К3

Каркас укрупнительной сборки СКР-3

Стадия	Лист	Листов
Р		1

ЦНИИП реконструкции городов

Формат А4

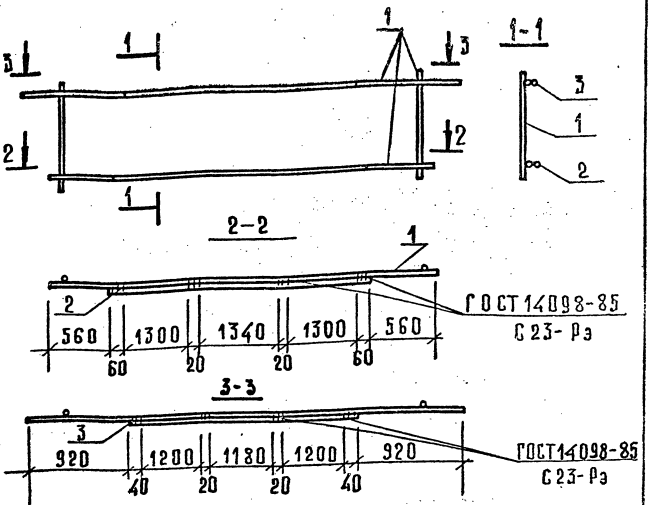

МАРКА СБОРНОГО АРМАТУРНОГО ИЗДЕЛИЯ	ПОЗ.	МАРКА АРМАТУРНОГО ИЗДЕЛИЯ	КОЛ.	МАССА, КГ 1 ШТ.	МАССА, КГ ВСЕГО	ОБОЗНАЧЕН. ДОКУМЕНТА
СКР-4	1	КР-4	1	48,64	48,64	К12
	2	Ø28 А-III ℓ=4100	1	19,80	19,80	Б.Ч.
	3	Ø18 А-III ℓ=3700	1	7,39	7,39	Б.Ч.
		ИТОГО:			75,83	

Арматура класса А-III по ГОСТ 5781-82

Нач. отд.	Болынский	
Н. контр.	Десятник	
ГИП	Семченков	
Провер.	Смычкович	
Разраб.	Соколовская	

1.020-1/87. 3-8-К4

Каркас укрупнительной сборки СКР-4

Стадия	Лист	Листов
Р		1

ЦНИИП реконструкции городов

Формат А4

Инв. № подл. | Подп. и дата | Взам. инв. №

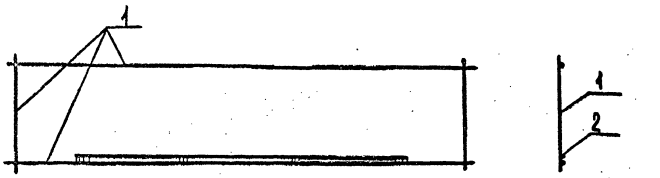

860 40	1100 20	1180 20	1100	40 860	для СКР-5
1210 40	900 20	880 20	900	40 1210	для СКР-6
760 60	1200 20	1140 20	1200	60 760	для СКР-7, СКР-8

Марка сборного арматурн. изделия	Поз.	Марка арматурного изделия	Кол.	Масса, кг 1 шт.	Масса, кг Всего	Обозначение документа
СКР-5	1	КР-7	1	15.14	15.14	К14
	2	ф22 A III ℓ=350	1	11.04	11.04	Б.ч.
		Итого: 26.18				
СКР-6	1	КР-8	1	33.69	33.69	К14
	2	ф18 A III ℓ=2800	1	5.59	5.59	Б.ч.
		Итого: 39.28				
СКР-7	1	КР-8	1	33.69	33.69	К14
	2	ф28 A III ℓ=3700	1	17.87	17.87	Б.ч.
		Итого: 51.56				
СКР-8	1	КР-9	1	33.07	33.07	К14
	2	ф28 A III ℓ=3700	1	17.87	17.87	Б.ч.
		Итого: 50.94				

Арматура класса A III по ГОСТ 5781-82

Нач.отд	Волынский		1.020-1/87 3-8 КЗ
Н. контр	Десятник		
РИП	Семченков		Каркасы укрупнительной сборки СКР-5, СКР-6, СКР-7, СКР-8.
Провер.	Смычкович		Стадия Р; Лист; Листов 1
Разраб.	Соколовская		ЦНИИП реконструкции городов

Инв. № подл. | Подп. и дата | Взам. инв. №

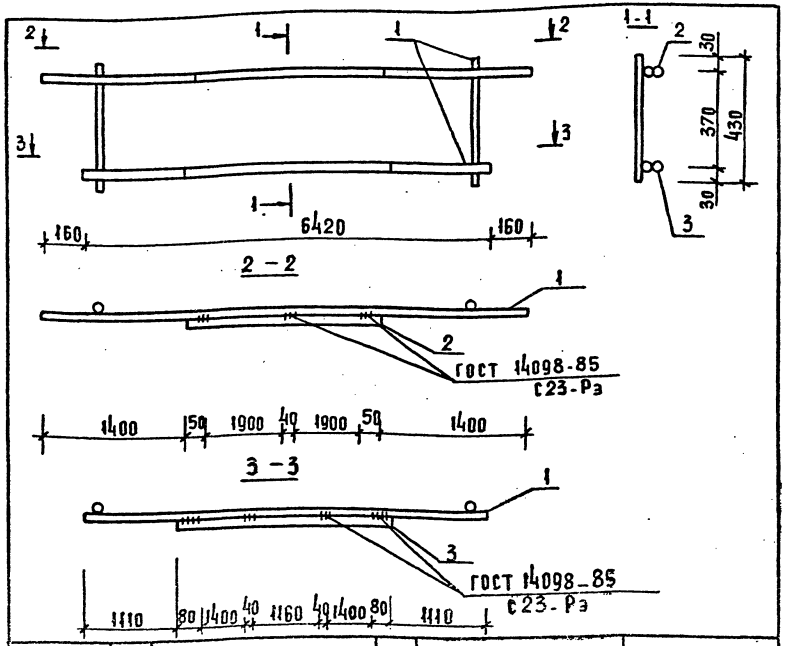

Марка сборного арматурного изделия	Поз.	Марка арматурного изделия	Код	Масса кг: 1 шт	Масса кг: всего	Обозначение документа
СКР-9	1	КР-12	1	24,81	24,81	К17
	2	ф 14 А-III ℓ=3940	1	4,76	4,76	Б.Ч.
	3	ф 14 А-III ℓ=4200	1	5,07	5,07	Б.Ч.
		Итого:			34,64	

Арматура класса А-III по ГОСТ 5781-82

Нач. отд.	Волынский		1.020-1/87	3-8-К6	
Н. контр.	Десятник				
ГИП	Семченков		Каркас укрупнительной сборки СКР-9	Стадия: Р	Лист:	Листов: 1
Пробер.	Смычкович			ЦНИИП реконструкции городов	
Разраб.	Смолякова				

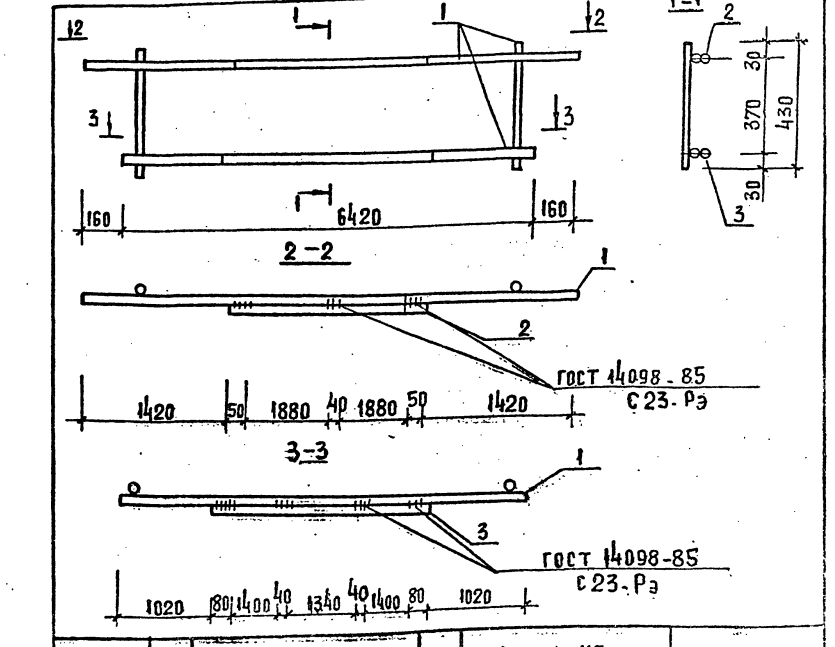

Марка сборного арматурного изделия	Поз	Марка арматурного изделия		Масса, кг: 1 шт.	Масса, кг: всего	Обозначение документа
СКР-10	1	КР-13	1	30.76	30.76	К18
	2	ф 16 А-III ℓ = 3900	1	6.15	6.15	Б.Ч.
	3	ф 18 А-IV ℓ= 4380	1	8.75	8.75	Б.Ч.
		Итого:			45.66	

Арматура класса А-III по ГОСТ 5781-82
Арматура класса Ат-V по ГОСТ 10884-81

Нач. отд.	Волынский		1.020-1/87	3-8-К7	
Н. контр	Десятник				
ГИП	Семченков		Каркас укрупнительной сборки СКР-10	Стадия: Р	Лист:	Листов: 1
Пробер	Смычкович			ЦНИИП реконструкции городов	
Разраб.	Смолякова				

Инв. № подл. | Подп. и дата | Взам. инв. №

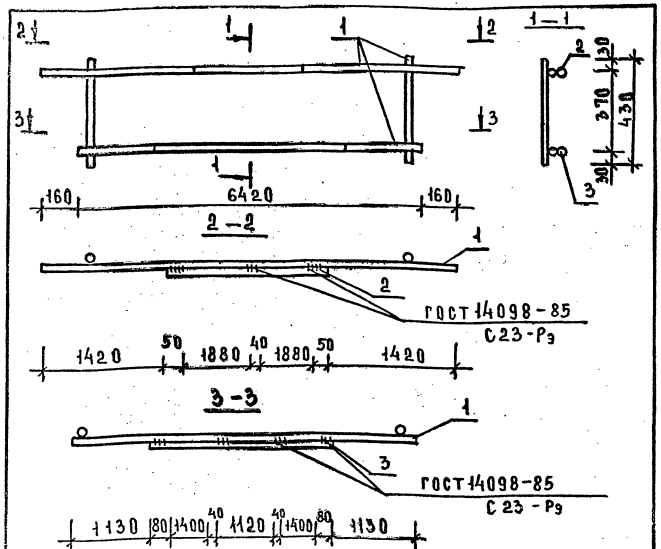

Марка сборного арматурн. изделия	Поз.	Марка арматурного изделия	Кол.	Масса, кг 1 шт	Масса, кг всего	Обозначение документа
СКР-11	1	КР-13	1	30,76	30,76	К18
	2	ф22 А-III ℓ=3900	1	11,64	11,64	Б.Ч.
	3	ф20 Ат-V ℓ=4160	1	10,26	10,26	Б.Ч.
		ИТОГО:			5266	

Арматура класса А-III по ГОСТ 5781-82
Арматура класса Ат-V по ГОСТ 10884-81

Нач.отд.	Волынский	
Н.контр.	Десятник	
ГИП	Семчиков	
Провер.	Смычкович	
Разраб.	Смолякова	

1.020-1/87 3-8 К8

Каркас укрупнительной сборки СКР-11

Стадия	Лист	Листов
Р		1

ЦНИИП реконструкции городов

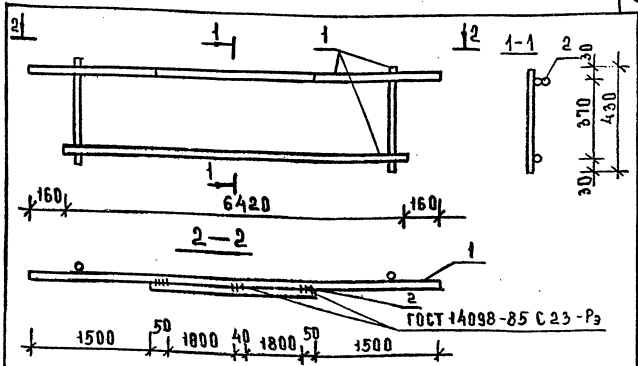

Марка сборного арматурн. изделия	Поз.	Марка арматурного изделия	Кол.	Масса, кг 1 шт	Масса, кг всего	Обозначение документа
СКР-12	1	КР-11	1	38,71	38,71	К17
	2	ф16 А-III ℓ=3740	1	5,90	5,90	Б.Ч.
		ИТОГО:			44,61	

Арматура класса А-III по ГОСТ 5781-82

Нач.отд.	Волынский	
Н.контр.	Десятник	
ГИП	Семчиков	
Провер.	Смычкович	
Разраб.	Смолякова	

1.020-1/87 3-8 К9

Каркас укрупнительной сборки СКР-12

Стадия	Лист	Листов
Р		1

ЦНИИП реконструкции городов

Инв.№ подл. | Подп. и дата | Взам. инв.№

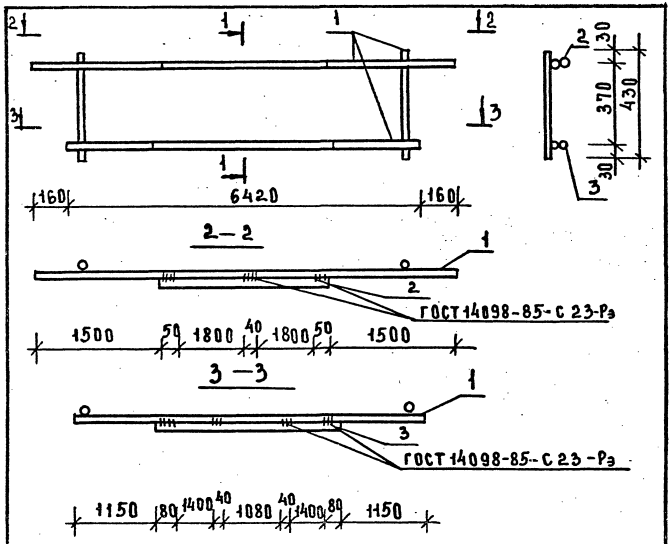

Марка сборного арматурн. изделия	Поз.	Марка арматурного изделия	Кол.	Масса, кг 1 шт.	Масса, кг Всего	Обозначение документа
СКР-13	1	КР-11	1	38,71	38,71	К17
	2	ф16 AIII ℓ=3740	1	5,90	5,90	Б.Ч.
	3	ф22 AIII ℓ=4120	1	12,29	12,29	Б.Ч.
	Итого:				56,90	

Арматура класса AIII по ГОСТ 5781-82

Нач.отд.	Болынский	
Н.контр.	Ассятник	
ГИП	Семченко	
Провер.	Смычкович	
Разраб.	Сасаякова	

1.020.-1/87 3-8 К10

Каркас укрупнительной сборки СКР-13

Стадия	Лист	Листов
Р		1

ЦНИИП реконструкции городов

Инв.№ подл. | Подп. и дата | Взам. инв.№

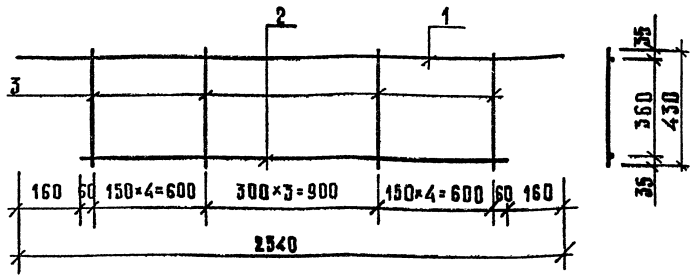

Марка изделия	Поз.	Сечение мм	Длина мм	Кол.	Масса, кг		
					поз.	всего	издел.
КР-1	1	⌀10 А III	2540	1	1,57	1,57	9,19
	2	⌀18 А III	2220	1	4,44	4,44	
	3	⌀10 А III	430	12	0,27	3,18	
КР-2	1	⌀10 А III	2540	1	1,57	1,57	11,37
	2	⌀22 А III	2220	1	6,62	6,62	
	3	⌀10 А III	430	12	0,27	3,18	

Арматура класса А III по ГОСТ 5781-82.

Инв. № подл. | Подп. и дата | Взам. инв. №

Нач. отд.	Волынский	
Н. контр.	Десятник	
ГИП	Семченков	
Провер.	Смычковец	
Разраб.	Соколовская	

1.020-1/87 3-8-К11

Каркасы КР-1, КР-2

Стадия	Лист	Листов
Р		1

ЦНИИП реконструкции городов

Формат А4

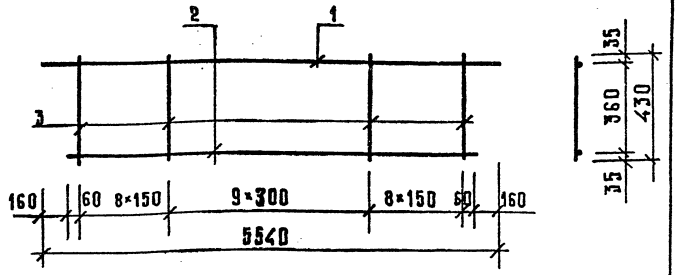

Марка изделия	Поз.	Сечение мм	Длина мм	Кол.	Масса, кг		
					поз.	всех	издел.
КР-3	1	⌀10 А III	5540	1	3,42	3,42	25,90
	2	⌀22 А III	5220	1	15,58	15,58	
	3	⌀10 А III	430	26	0,27	6,90	
КР-4	1	⌀22 А III	5540	1	16,53	16,53	48,64
	2	⌀28 А III	5220	1	25,21	25,21	
	3	⌀10 А III	430	26	0,27	6,90	

Арматура класса А III по ГОСТ 5781-82.

Инв. № подл. | Подп. и дата | Взам. инв. №

Нач. отд.	Волынский	
Н. контр.	Десятник	
ГИП	Семченков	
Провер.	Смычковец	
Разраб.	Соколовская	

1.020-1/87 3-8-К12

Каркасы КР-3, КР-4

Стадия	Лист	Листов
Р		1

ЦНИИП реконструкции городов

25774 11

Формат А4

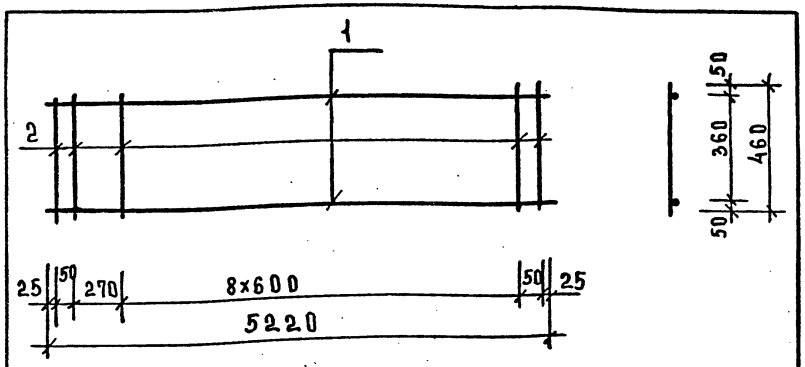

Марка изделия	поз.	Сечение мм	Длина мм	Кол.	Масса, кг		
					поз.	всех	издел.
КР-5	1	ф22 AIII	5220	2	15,58	31,16	34,56
	2	ф10 AI	460	12	0,28	3,40	
КР-6	1	ф28 AIII	5220	2	25,21	50,42	53,82
	2	ф10 AI	460	12	0,28	3,40	

Арматура класса AIII по ГОСТ 5781-82
Арматура класса AI по ГОСТ 5781-82

Нач.отд	Вольнский	
Н.контр	Десятник	
ГИП	Семченков	
Провер	Смычкович	
Разраб	Соколовская	

1.020-1/87 3-8 К13

Каркасы КР-5, КР-6

Стадия	Лист	Листов
Р		

ЦНИИП реконструкции городов

Формат А4

Инв.№ подл. | Подп. и дата | Взам. инв.№

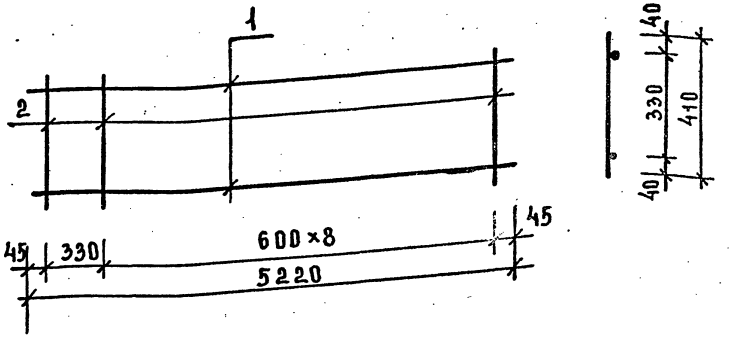

Марка изделия	поз.	Сечение мм	Длина мм	Кол.	Масса, кг		
					поз.	всех	издел.
КР-7	1	ф14 AIII	5220	2	6,31	12,61	15,14
	2	ф10 AI	410	10	0,25	2,53	
КР-8	1	ф22 AIII	5220	2	15,58	31,16	33,69
	2	ф10 AI	410	10	0,25	2,53	

Арматура класса AIII по ГОСТ 5781-82
Арматура класса AI по ГОСТ 5781-82

Нач.отд	Вольнский	
Н.контр	Десятник	
ГИП	Семченков	
Провер	Смычкович	
Разраб	Соколовская	

1.020-1/87 3-8 К14

Каркасы КР-7, КР-8

Стадия	Лист	Листов
Р		1

ЦНИИП реконструкции городов

Формат А4

Инв.№ подл. | Подп. и дата | Взам. инв.№

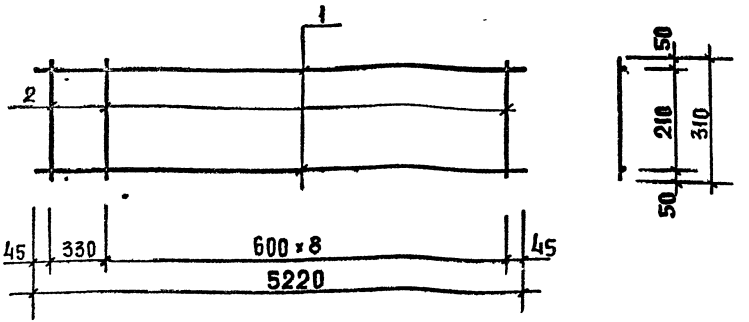

МАРКА ИЗДЕЛИЯ	ПОЗ.	СЕЧЕНИЕ ММ	ДЛИНА ММ	КОЛ.	МАССА, КГ ПОЗ.	МАССА, КГ ВСЕХ	МАССА, КГ ИЗДЕЛ.
КР-9	1	ф22 AIII	5220	2	15.58	31.16	33.07
	2	ф10 AI	310	10	0,19	1.91	

Арматура класса AIII по ГОСТ 5781-82
Арматура класса AI по ГОСТ 5781-82

Нач. отд.	Волынский	1.020-1/87	3-8-К15
Н. контр.	Десятник		
ГИП	Семченков	Каркас КР-9	Стадия: Р; Лист; Листов: 1
Провер.	Смычкова		ЦНИИП реконструкции городов
Разраб.	Соколовская		

Инв. № подл. | Подп. и дата | Взам. инв. №

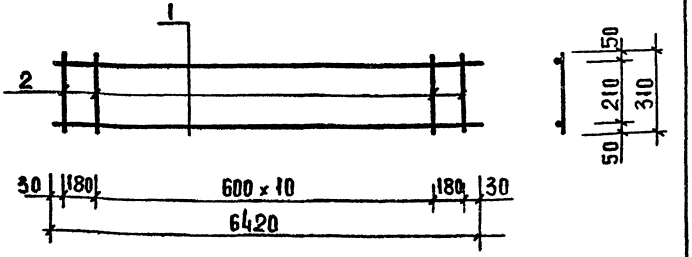

МАРКА ИЗДЕЛИЯ	ПОЗ.	СЕЧЕНИЕ ММ	ДЛИНА ММ	КОЛ.	МАССА, КГ ПОЗ.	МАССА, КГ ВСЕХ	МАССА, КГ ИЗДЕЛ.
КР-10	1	ф22 AIII	6420	2	19.16	38.32	40.81
	2	ф10 AI	310	13	0,19	2,49	

Арматура класса AIII по ГОСТ 5781-82
Арматура класса AI по ГОСТ 5781-82

Нач. отд.	Волынский	1.020-1/87	3-8-К16
Н. контр.	Десятник		
ГИП	Семченков	Каркас КР-10	Стадия: Р; Лист; Листов: 1
Провер.	Смычкова		ЦНИИП реконструкции городов
Разраб.	Соколовская		

Инв. № подл. | Подп. и дата | Взам. инв. №

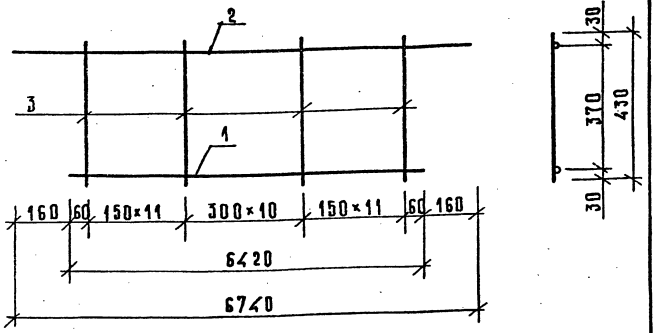

Марка изделия	Поз.	Сечение мм	Длина, мм	Кол.	Масса, кг		
					поз.	всех	издел.
КР-11	1	⌀22 А III	6420	1	19,16	19,16	38,71
	2	⌀16 А III	6740	1	10,64	10,64	
	3	⌀10 А III	430	33	0,27	8,91	
КР-12	1	⌀14 А III	6420	1	7,76	7,76	24,81
	2	⌀14 А III	6740	1	8,14	8,14	
	3	⌀10 А III	430	33	0,27	8,91	

Арматура класса А III по ГОСТ 5781-82.

Нач. отд.	Волынский	1.020-1/87	3-8-К17
Н. контр.	Десятник		
ГИП	Семченков	Каркасы КР-11, КР-12	Стадия: Р; Лист; Листов: 1
Провер.	Смычкович		ЦНИИП реконструкции городов
Разраб.	Смолякова		

Формат А4

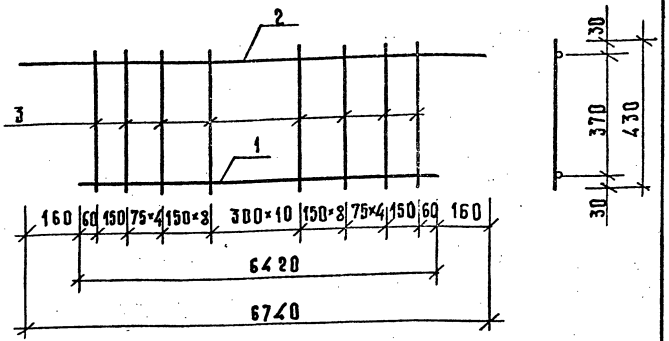

Марка изделия	Поз.	Сечение, мм	Длина, мм	Кол.	Масса, кг		
					поз.	всех	издел.
КР-13	1	⌀16 А III	6420	1	10,13	10,13	30,76
	2	⌀16 А III	6740	1	10,64	10,64	
	3	⌀10 А III	430	37	0,27	9,99	

Арматура класса А III по ГОСТ 5781-82.

Нач. отд.	Волынский	1.020-1/87	3-8-К18
Н. контр.	Десятник		
ГИП	Семченков	Каркас КР-13	Стадия: Р; Лист; Листов: 1
Провер.	Смычкович		ЦНИИП реконструкции городов
Разраб.	Смолякова		

25774 14

Формат А4

Инв. № подл. | Подп. и дата | Взам. инв. №

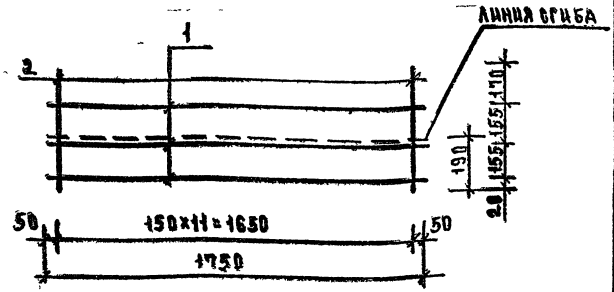

Сетка в согнутом виде

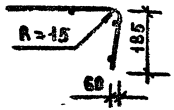

Марка изделия	Поз.	Сечение мм	Длина мм	Кол	Масса, кг		
					поз.	всех	издел.
С-1	1	ф5 Вр-I	1750	3	0,25	0,76	1,62
	2	ф5 Вр-I	500	12	0,07	0,86	

Арматура класса Вр-I по ГОСТ 6727-80

Нач.отд	Волынский		1.020-1/87 3-8 К 19
Н.контр	Десятник		
ГИП	Семченков		Сетка С-1
Провер	Смычкович		Стадия Р; Лист; Листов 1
Разраб	Соколовская		ЦНИИП реконструкции городов

Инв.№ подл. | Подп. и дата | Взам. инв.№

Формат А4

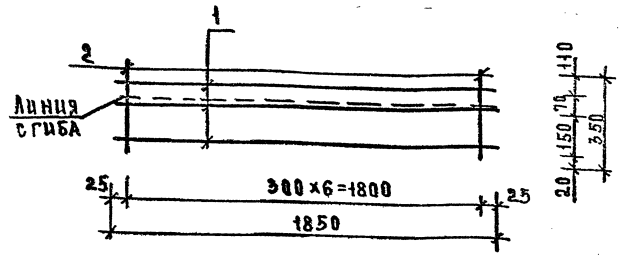

Сетка в согнутом виде

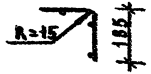

Марка изделия	Поз	Сечение мм	Длина мм	Кол.	Масса, кг		
					поз.	всех	издел.
С-2	1	ф5 Вр-I	1850	3	0,27	0,81	1,16
	2	ф5 Вр-I	350	7	0,05	0,35	

Арматура класса Вр-I по ГОСТ 6727-80

Нач.отд	Волынский		1.020-1/87 3-8 К 20
Н.контр	Десятник		
ГИП	Семченков		Сетка С-2
Провер	Смычкович		Сетка Р; Лист; Листов 1
Разраб	Соколовская		ЦНИИП реконструкции городов

Инв.№ подл. | Подп. и дата | Взам. инв.№

25774 15

Формат А4

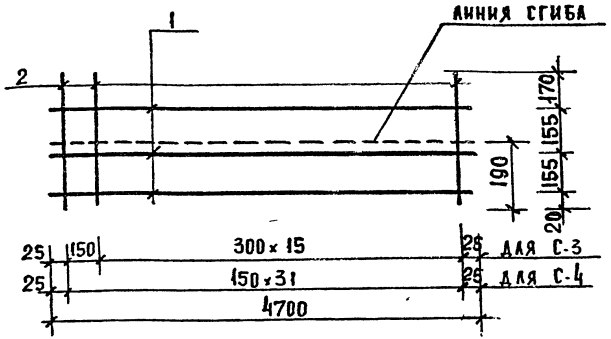

СЕТКА В СОГНУТОМ ВИДЕ

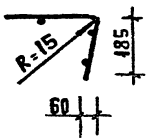

МАРКА ИЗДЕЛИЯ	ПОЗ.	СЕЧЕНИЕ ММ	ДЛИНА ММ	КОЛ.	МАССА, КГ ПОЗ.	МАССА, КГ ВСЕХ	МАССА, КГ ИЗДЕЛ.
С-3	1	ф5 ВрI	5000	3	0,72	2,16	3.38
	2	ф5 ВрI	500	17	0,07	1,22	
С-4	1	ф5 ВрI	5000	3	0,72	2,16	4.46
	2	ф5 ВрI	500	32	0,07	2,30	

АРМАТУРА КЛАССА ВрI ПО ГОСТ 6727-80

НАЧ. ОТД.	ВОЛЫНСКИЙ		
Н. КОНТР.	ДЕСЯТНИК		
ГИП	СЕМЧЕНКОВ		
ПРОВЕР.	СМЫЧКОВИЧ		
РАЗРАБ.	СОКОЛОВСКАЯ		

1.020-1/87. 3-8-К21

СЕТКИ С-3, С-4.

СТАДИЯ	ЛИСТ	ЛИСТОВ
Р		1

ЦНИИП РЕКОНСТРУКЦИИ ГОРОДОВ

ИНВ. N ПОДЛ. | ПОДП. И ДАТА | ВЗАМ. ИНВ. N

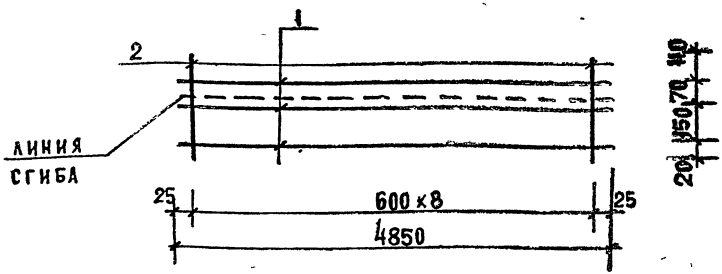

СЕТКА В СОГНУТОМ ВИДЕ



МАРКА ИЗДЕЛИЯ	ПОЗ.	СЕЧЕНИЕ ММ	ДЛИНА ММ	КОЛ.	МАССА, КГ ПОЗ.	МАССА, КГ ВСЕХ	МАССА, КГ ИЗДЕЛ.
С-5	1	ф5 ВрI	4850	3	0,70	2.10	2.55
	2	ф5 ВрI	350	9	0,05	0,45	

АРМАТУРА КЛАССА ВрI ПО ГОСТ 6727-80

НАЧ. ОТД.	ВОЛЫНСКИЙ		
Н. КОНТР.	ДЕСЯТНИК		
ГИП	СЕМЧЕНКОВ		
ПРОВЕР.	СМЫЧКОВИЧ		
РАЗРАБ.	СОКОЛОВСКАЯ		

1.020-1/87. 3-8-К22

СЕТКА С-5

СТАДИЯ	ЛИСТ	ЛИСТОВ
Р		1

ЦНИИП РЕКОНСТРУКЦИИ ГОРОДОВ

ИНВ. N ПОДЛ. | ПОДП. И ДАТА | ВЗАМ. ИНВ. N

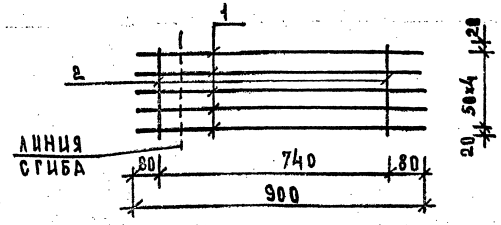

Сетка в согнутом виде

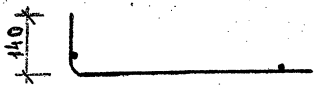

Марка изделия	Поз	Сечение мм	Длина мм	Кол.	Масса, кг		
					поз.	всех	изд.
С-6	1	ф6 AIII	900	5	0,20	1,00	1,07
	2	ф5 BpI	240	2	0,03	0,07	
С-7	1	ф8 AIII	900	5	0,36	1,78	1,85
	2	ф5 BpI	240	2	0,03	0,07	
С-8	1	ф10 AIII	900	5	0,56	2,78	2,85
	2	ф5 BpI	240	2	0,03	0,07	

Арматура класса AIII по ГОСТ 5781-82

Арматура класса BpI по ГОСТ 6727-80

Инв. № подл. | Подп. и дата | Взам. инв. №

Нач. отд.	Волынский		
Н. контр.	Десятник		
ГИП	Семченков		
Провер.	Смычкович		
Разраб.	Соколовская		

1.020-1/87. 3-8 К23

Сетки С-6, С-7, С-8

Стадия	Лист	Листов
Р		1

ЦНИИП реконструкции городов

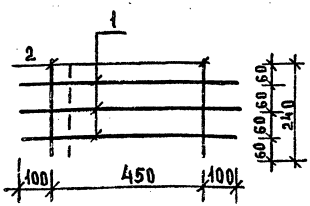

Сетка в согнутом виде

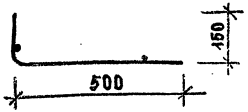

Марка изделия	Поз	Сечение мм	Длина мм	Кол	Масса, кг		
					поз.	всех	изд.
С-9	1	ф8 AIII	650	3	0,26	0,77	0,84
	2	ф5 BpI	240	2	0,03	0,07	

Арматура класса AIII по ГОСТ 5781-82

Арматура класса BpI по ГОСТ 6727-80

Инв. № подл. | Подп. и дата | Взам. инв. №

Нач. отд.	Волынский		
Н. контр.	Десятник		
ГИП	Семченков		
Провер.	Смычкович		
Разраб.	Соколовская		

1.020-1/87. 3-8 К24

Сетка С-9

Стадия	Лист	Листов
Р		1

ЦНИИП реконструкции городов

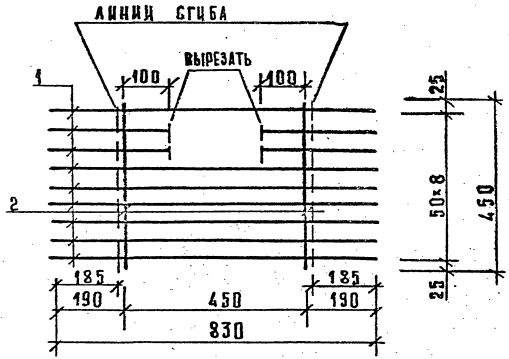

Сетка в согнутом виде

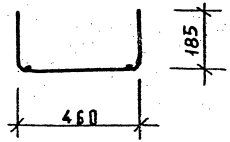

Марка изделия	Поз.	Сечение, мм	Длина, мм	Кол.	Масса, кг		
					поз.	всех	изделия
С-10	1	⌀10 AIII	830	9	0,51	4,61	4,75
	2	⌀5 BpI	450	2	0,07	0,14	

Арматура класса AIII по ГОСТ 5781-82.
Арматура класса BpI по ГОСТ 6727-80.

Нач.отд.	Волынский	1.020-1/87.	3-8-К 25
Н.контр.	Десятник		
ГИП	Семченков	Сетка С-10	Стадия Р, Лист 1, Листов 1
Провер.	Смычкович		ЦНИИП реконструкции городов
Разраб.	Смолякова		

Формат А4

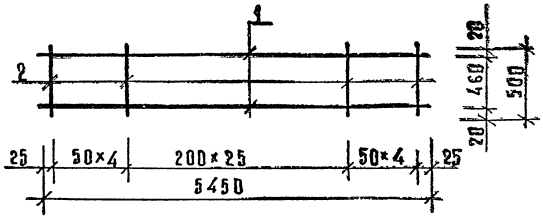

Марка изделия	Поз.	Сечение, мм	Длина, мм	Кол.	Масса, кг		
					поз.	всех	изделия
С-11	1	⌀5 BpI	5450	2	0,78	1,57	4,16
	2	⌀5 BpI	500	36	0,07	2,59	

Арматура класса BpI по ГОСТ 6727-80.

Нач.отд.	Волынский	1.020-1/87.	3-8-К 26
Н.контр.	Десятник		
ГИП	Семченков	Сетка С-11	Стадия Р, Лист 1, Листов 1
Провер.	Смычкович		ЦНИИП реконструкции городов
Разраб.	Смолякова		

25774 18

Формат А4

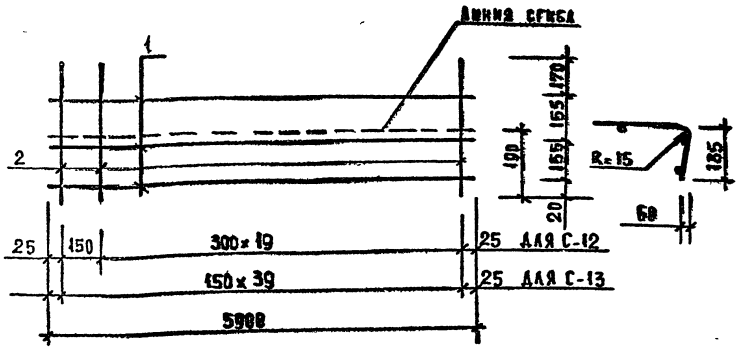

Марка изделия	Поз.	Сечение мм	Длина, мм	Кол.	Масса, кг		
					поз.	всех	изделия
С-12	1	ф5 BpI	5900	3	0,85	2,55	4,06
	2	ф5 BpI	500	21	0,07	1,51	
С-13	1	ф5 BpI	5900	3	0,85	2,55	5,43
	2	ф5 BpI	500	40	0,07	2,88	

Арматура класса BpI по ГВСТ 6727-80

Нач. отд.	Водынский		1.020-1/87	3-8-К27	
Н. контр.	Десятник				
ГИП	Семченков		Сетки С-12, С-13	Стадия: Р; Лист: ; Листов: 1	
Провер.	Смычкович			ЦНИИП реконструкции городов	
Разраб.	Смоякова				

Инв. № подл. | Подп. и дата | Взам. инв. №

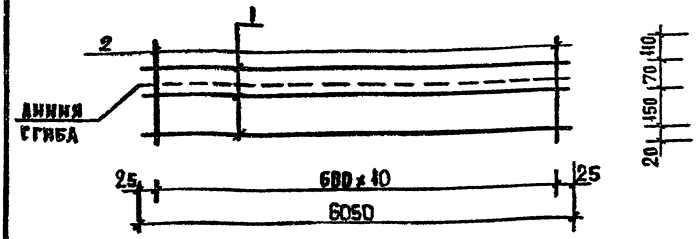

Сетка в согнутом виде



Марка изделия	Поз.	Сечение мм	Длина мм	Кол.	Масса, кг		
					поз.	всех	издел.
С-14	1	ф5 BpI	6050	3	0,87	2,61	3,16
	2	ф5 BpI	350	11	0,05	0,55	

Арматура класса BpI по ГОСТ 6727-80

Нач. отд.	Водынский		1.020-1/87	3-8-К28	
Н. контр.	Десятник				
ГИП	Семченков		Сетка С-14	Стадия: Р; Лист: ; Листов: 1	
Провер.	Смычкович			ЦНИИП реконструкции городов	
Разраб.	Смоякова				

Инв. № подл. | Подп. и дата | Взам. инв. №

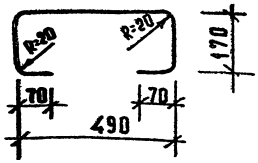

Марка изделия	Сечение мм	Длина мм	Масса кг
СГ-1	⌀10 AI	970	0,60
СГ-2	⌀12 AI	970	0,86

Арматура класса AI по ГОСТ 5781-82.

Нач.отд.	Волынский		1.020-1/87	3-8-К29	
Н.контр.	Десятник				
ГИП	Семченков		Стержни гнутые СГ-1, СГ-2	Стадия Р	Лист 1	Листов
Провер.	Смычкович				
Разраб.	Соколовская		ЦНИИП реконструкции городов		

Инв.№ подл. | Подп. и дата | Взам. инв.№

Формат А4

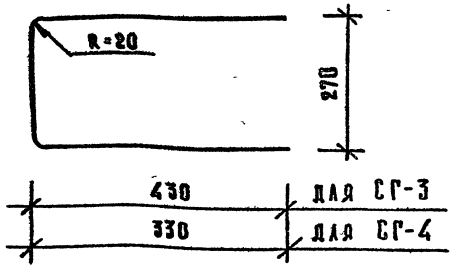

Марка изделия	Сечение мм	Длина мм	Масса кг
СГ-3	⌀12 AI	1030	0,91
СГ-4	⌀12 AI	830	0,74

Арматура класса AI по ГОСТ 5781-82.

Нач.отд.	Волынский		1.020-1/87	3-8-К30	
Н.контр.	Десятник				
ГИП.	Семченков		Стержни гнутые СГ-3, СГ-4	Стадия Р	Лист 1	Листов
Провер.	Смычкович				
Разраб.	Соколовская		ЦНИИП реконструкции городов		

Инв.№ подл. | Подп. и дата | Взам. инв.№

Формат А4

25774 20

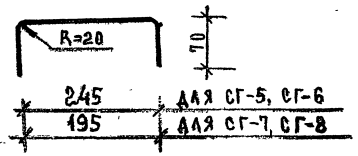

Марка изделия	Сечение мм	Длина мм	Масса кг
СГ-5	ф12 AI	385	0,34
СГ-6	ф16 AI	385	0,61
СГ-7	ф12 AI	335	0,30
СГ-8	ф16 AI	335	0,53

Арматура класса AI по ГОСТ 5781-82

Нач.отд	Волынский		
Н.контр	Десятник		
ГИП	Семченков		
Провер	Смычкович		
Разраб	Соколовская		

1.020-1/87. 3-8 КЭ1

Стержни гнутые СГ-5, СГ-6, СГ-7, СГ-8

Стадия	Лист	Листов
Р		1

ЦНИИП реконструкции городов

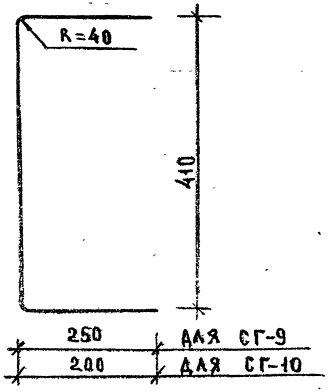

Марка изделия	Сечение мм	Длина мм	Масса кг
СГ-9	ф12 AIII	910	0,81
СГ-10	ф12 AIII	810	0,72

Арматура класса AIII по ГОСТ 5781-82

Нач.отд	Волынский		
Н.контр	Десятник		
ГИП	Семченков		
Провер	Смычкович		
Разраб	Соколовская		

1.020-1/87. 3-8 КЭ2

Стержни гнутые СГ-9, СГ-10

Стадия	Лист	Листов
Р		1

ЦНИИП реконструкции городов

Инв.№ подл. | Подп. и дата | Взам. инв.№

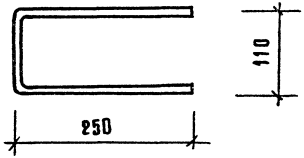

МАРКА ИЗДЕЛИЯ	ПОЗ	СЕЧЕНИЕ, ММ	ДЛИНА, ММ	КОЛ. ШТ.	МАССА, КГ		
					ПОЗ.	ВСЕХ	ИЗДЕЛИЯ
СГ-11	–	⌀12 AI	620	1	0,55	0,55	0,55

Арматура класса AI по ГОСТ 5781-82.

Нач. отд.	Волынский		
Н. контр.	Десятник		
ГИП	Семченков		
Провер.	Смычкович		
Разраб.	Смолякова		

1.020-1/87 3-8-К 33

Стержень гнутый СГ-11

Стадия	Лист	Листов
Р		1

ЦНИИП реконструкции городов

Инв.№ подл. | Подп. и дата | Взам.инв.№

Формат А4

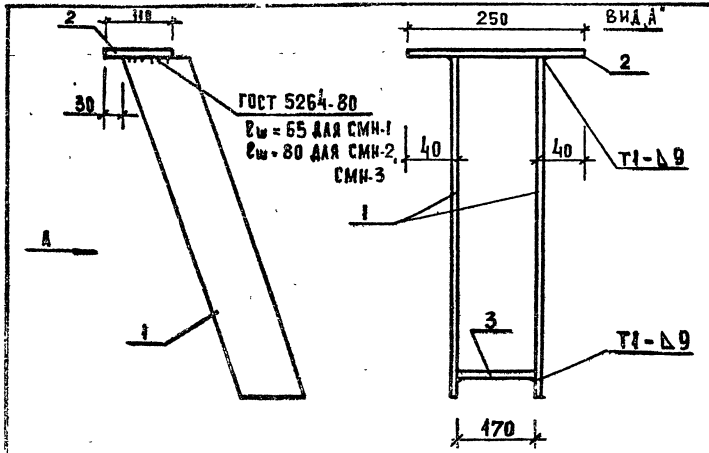

Марка изделия	Поз.	Сечение мм	Длина мм	Кол.	Масса, кг		
					поз.	всех	изделия
СМН-1	1	ПА-1		2	2.26	4,52	7,00
	2	−8×110	250	1	1,73	1,73	
	3	−8×70	170	1	0,75	0,75	
СМН-2	1	ПА-2	—	2	3,01	6,02	8,50
	2	−8×110	250	1	1,73	1,73	
	3	−8×70	170	1	0,75	0,75	
СМН-3	1	ПА−3	—	2	3,62	7,24	9,72
	2	−8×110	250	1	1,73	1,73	
	3	−8×70	170	1	0,75	0,75	

Прокат по ГОСТ 103-76

Инв. № подл. | Подп. и дата | Взам. инв. №

Нач. отд.	Волынский		
Н. контр.	Десятник		
ГИП	Семченков		
Провер.	Смычкович		
Разраб.	Смолякова		

1.020-1/87 3-8-К34

Изделия закладные сборные СМН-1, СМН-2, СМН-3

Стадия	Лист	Листов
Р		1

ЦНИИП реконструкции городов

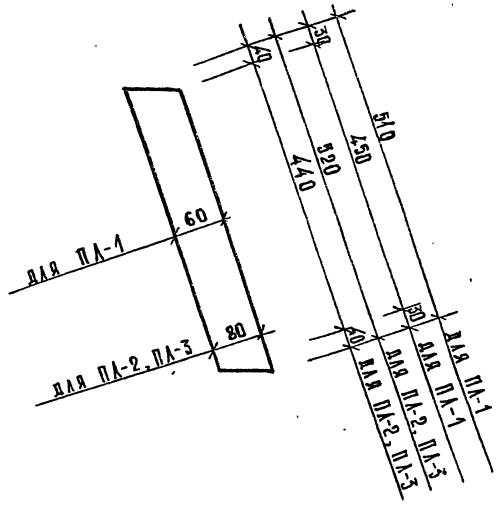

Марка изделия	Сечение мм	Длина мм	Масса кг
ПЛ-1	−10×60	520	2,26
ПЛ-2	−10×80	520	3,01
ПЛ-3	−12×80	510	3,62

Прокат по ГОСТ 103-76.

Нач.отд.	Волынский	
Н.контр.	Десятник	
ГИП	Семченков	
Провер.	Смычкович	
Разраб	Соколовская	

1.020-1/87 3-8-К35

Пластины ПЛ-1, ПЛ-2, ПЛ-3

Стадия	Лист	Листов
Р		1

ЦНИИП реконструкции городов

Формат А4

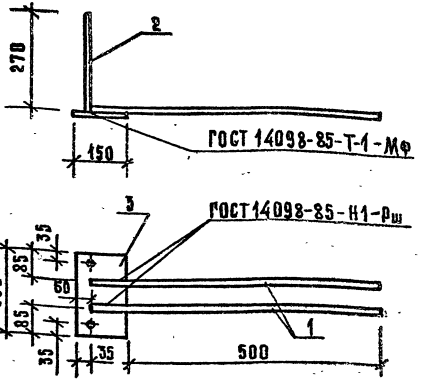

Марка изделия	Поз	Сечение мм	Длина мм	Кол.	Масса, кг		
					Поз.	Всех	Изд.А.
МН-1	1	Ø16А III	600	2	0,95	1,89	5,84
	2	Ø12А III	270	2	0,24	0,48	
	3	−10×150	295	1	3,47	3,47	
МН-2	1	Ø20А III	600	2	1,48	2,96	6,91
	2	Ø12А III	270	2	0,24	0,48	
	3	−10×150	295	1	3,47	3,47	

Арматура класса А-III по ГОСТ 5781-82.
Прокат по ГОСТ 103-76.

Нач отд.	Волынский	
Н.контр.	Десятник	
ГИП	Семченков	
Провер.	Смычкович	
Разраб.	Соколовская	

1.020-1/87 3-8-К36

Изделия закладные МН-1, МН-2

Стадия	Лист	Листов
Р		1

ЦНИИП реконструкции городов

25774 24

Формат А4

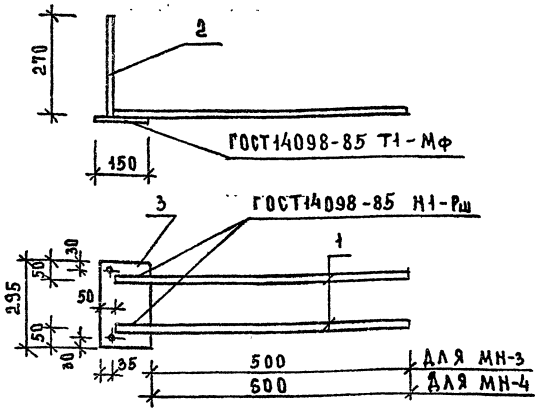

Марка изделия	Поз.	Сечение мм	Длина мм	Кол.	Масса, кг		
					поз.	всех	издел.
МН-3	1	ф16АIII	600	2	0,95	1,89	5,84
	2	ф12АIII	270	2	0,24	0,48	
	3	-10×150	295	1	3,47	3,47	
МН-4	1	ф20АIII	700	2	1,73	3,46	8,47
	2	ф16АIII	270	2	0,43	0,8	
	3	-12×150	295	1	4,17	4,17	

АРМАТУРА КЛАССА АIII ПО ГОСТ 5781-82

ПРОКАТ ПО ГОСТ 103-76

1.020.-1/87 3-8 К37

Н.КОНТР	ДЕСЯТНИК		
ГИП	СЕМЧЕНКОВ		
ПРОВЕР	СМЫЧКОВИЧ		
РАЗРАБ	СОКОЛОВСКАЯ		

ИЗДЕЛИЯ ЗАКЛАДНЫЕ МН-3, МН-4

СТАДИЯ	ЛИСТ	ЛИСТОВ
Р		1

ЦНИИП РЕКОНСТРУКЦИИ ГОРОДОВ

ВЗАМ.ИНВ.№ | ПОДП.И ДАТА | ИНВ.№ ПОДЛ

ФОРМАТ А4

gost.e-ecolog.ru

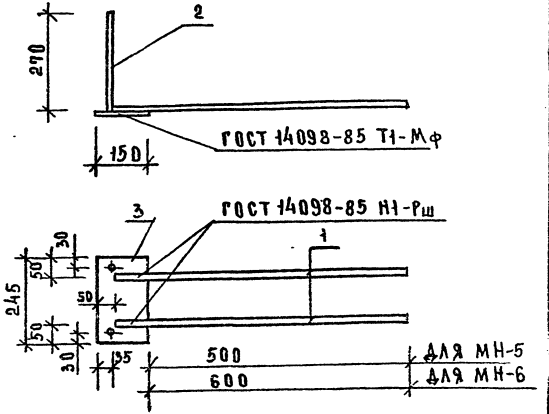

Марка изделия	Поз.	Сечение мм	Длина мм	Кол.	Масса, кг		
					поз.	всех	издел.
МН-5	1	ф16АIII	600	2	0,95	1,89	5,25
	2	ф12АIII	270	2	0,24	0,48	
	3	-10×150	245	1	2,88	2,88	
МН 6	1	ф20АIII	700	2	1,73	3,4	7,76
	2	ф16АIII	270	2	0,43	0,8	
	3	-12×150	245	1	3,46	3,46	

АРМАТУРА КЛАССА АIII ПО ГОСТ 5781-82

ПРОКАТ ПО ГОСТ 103-76

1.020-1/87 3-8 К38

НАЧ.ОТД	ВОЛЫНСКИЙ		
Н.КОНТР	ДЕСЯТНИК		
ГИП	СЕМЧЕНКОВ		
ПРОВЕР	СМЫЧКОВИЧ		
РАЗРАБ	СОКОЛОВСКАЯ		

ИЗДЕЛИЯ ЗАКЛАДНЫЕ МН-5, МН-6

СТАДИЯ	ЛИСТ	ЛИСТОВ
Р		1

ЦНИИП РЕКОНСТРУКЦИИ ГОРОДОВ

ВЗАМ.ИНВ.№ | ПОДП.И ДАТА | ИНВ.№ ПОДЛ

25774 (25)

ФОРМАТ А4

Лобр. 24.11.93