ТИПОВЫЕ СТРОИТЕЛЬНЫЕ КОНСТРУКЦИИ, ИЗДЕЛИЯ И УЗЛЫ

СЕРИЯ 1.020-1/87

КОНСТРУКЦИИ КАРКАСА МЕЖВИДОВОГО ПРИМЕНЕНИЯ ДЛЯ МНОГОЭТАЖНЫХ ОБЩЕСТВЕННЫХ ЗДАНИЙ, ПРОИЗВОДСТВЕННЫХ И ВСПОМОГАТЕЛЬНЫХ ЗДАНИЙ ПРОМЫШЛЕННЫХ ПРЕДПРИЯТИЙ

ВЫПУСК 2-12

КОЛОННЫ ИЗ БЕТОНА КЛАССА В30 ДЛЯ ЗДАНИЙ С ВЫСОТОЙ ЭТАЖА 3,3 М.

РАБОЧИЕ ЧЕРТЕЖИ

Инв №25766
gost.e-ecolog.ru

ТИПОВЫЕ СТРОИТЕЛЬНЫЕ КОНСТРУКЦИИ, ИЗДЕЛИЯ И УЗЛЫ

СЕРИЯ 1.020-1/87

КОНСТРУКЦИИ КАРКАСА МЕЖВИДОВОГО ПРИМЕНЕНИЯ ДЛЯ МНОГОЭТАЖНЫХ ОБЩЕСТВЕННЫХ ЗДАНИЙ, ПРОИЗВОДСТВЕННЫХ И ВСПОМОГАТЕЛЬНЫХ ЗДАНИЙ ПРОМЫШЛЕННЫХ ПРЕДПРИЯТИЙ

ВЫПУСК 2-12

КОЛОННЫ ИЗ БЕТОНА КЛАССА В30 ДЛЯ ЗДАНИЙ С ВЫСОТОЙ ЭТАЖА 3,3 М

РАБОЧИЕ ЧЕРТЕЖИ

РАЗРАБОТАНЫ:

ЦНИИП РЕКОНСТРУКЦИИ ГОРОДОВ

ДИРЕКТОР ИНСТИТУТА В.ЛЕПСКИЙ

НАЧАЛЬНИК ОТДЕЛА Б.ВОЛЫНСКИЙ

ЦНИИПРОМЗДАНИЙ

ГЛИНЖЕНЕР ИНСТИТУТА В.ГРАНЕВ

НАЧАЛЬНИК ОТДЕЛА Э.КОДЫШ

УТВЕРЖДЕНЫ

ГОССТРОЕМ СССР

ПРОТОКОЛ ОТ 12.12.90 №АЧ-15

Введены в действие с 25.12 91, приказ ЦНИИП реконструкции городов от 04.12.91 №22

ОБОЗНАЧЕНИЕ	НАИМЕНОВАНИЕ	СТР.
		2
1.020-1/87. 2-12-ТТ	Технические требования	6
1.020-1/87. 2-12-К 01	Колонна 1КСД 33-1.32(4), 1КСД 33-1.38(4)	
	1КСД 33-2.32(4), 1КСД 33-2.38(4)	
	Опалубочный чертеж	9
1.020-1/87. 2-12-К 02	Колонна 1КСО 33-1.32(4), 1КСО 33-1.38(4)	
	1КСО 33-2.32(4), 1КСО 33-2.38(4)	
	Опалубочный чертеж	10
1.020-1/87. 2-12-К 03	Колонна 1КС 33-32(4), 1КС 33-38(4)	
	Опалубочный чертеж	11
1.020-1/87. 2-12-К 04	Колонна 3КСД 33-1.29(4), 3КСД 33-1.35(4),	
	3КСД 33-1.38(4), 3КСД 33-2.29(4),	
	3КСД 33-2.38(4)	
	Опалубочный чертеж	12
1.020-1/87. 2-12-К 05	Колонна 3КСО 33-1.32(4), 3КСО 33-1.35(4),	
	3КСО 33-2.29(4)	
	Опалубочный чертеж	13
1.020-1/87. 2-12-К 06	Колонна 3КС 33-29(4), 3КС 33-32(4),	
	3КС 33-35(4)	
	Опалубочный чертеж	14
1.020-1/87. 2-12-К 07	Колонна 1КНД 33-1.26(4), 1КНД 33-1.32(4),	
	1КНД 33-1.38(4), 1КНД 33-2.26(4),	
	1КНД 33-2.32(4), 1КНД 33-2.38(4)	
	Опалубочный чертеж	15

1.020-1/87. 2-12

Содержание

Стадия	Лист	Листов
Р	1	7

ЦНИИП реконструкции городов

Нач. отд.	Волынский	
ГИП	Семченков	
Н. контр.		
Гл. спец.	Никонорова	
Гл. спец.	Колдашева	
Разр.	Шевченко	

Инв. № подл. | Подпись и дата | Взам. инв. №

ОБОЗНАЧЕНИЕ	НАИМЕНОВАНИЕ	СТР.
1.020-1/87. 2-12-К 08	Колонна 1КНД 33-1.48(4), 1КНД 33-2.48(4),	
	1КНД 33-2.53(4)	
	Опалубочный чертеж	16
1.020-1/87. 2-12-К 09	Колонна 1КНО 33-1.26(4), 1КНО 33-1.32(4),	
	1КНО 33-1.38(4), 1КНО 33-2.26(4),	
	1КНО 33-2.32(4), 1КНО 33-2.38(4)	
	Опалубочный чертеж	17
1.020-1/87. 2-12-К 10	Колонна 1КНО 33-1.48(4), 1КНО 33-2.48(4)	
	1КНО 33-2.53(4)	
	Опалубочный чертеж	18
1.020-1/87. 2-12-К 11	Колонна 1КН 33-26(4), 1КН 33-32(4),	
	1КН 33-38(4)	
	Опалубочный чертеж	19
1.020-1/87. 2-12-К 12	Колонна 1КН 33-48(4)	
	Опалубочный чертеж	20
1.020-1/87. 2-12-К 13	Колонна 1КНД 33(30)-2.26(4)	
	Опалубочный чертеж	21
1.020-1/87. 2-12-К 14	Колонна 1КНД 33(30)-1.30(4),	
	1КНД 33(30)-1.33(4), 1КНД 33(30)-1.39(4),	
	1КНД 33(30)-1.42(4)	
	Опалубочный чертеж	22
1.020-1/87. 2-12-К 15	Колонна 1КНД 33(30)-2.30(4),	
	1КНД 33(30)-2.37(4), 1КНД 33(30)-2.46(4)	
	Опалубочный чертеж	23

Инв. № подл. | Подпись и дата | Взам. инв. №

1.020-1/87. 2-12 | Лист 2

25766 3

Формат А4

Обозначение	Наименование	Стр.
1.020-1/87. 2-12-К16	Колонна 1КНО 33(30)-1.32(4),	
	1КНО 33(30)-1.36(4), 1КНО 33(30)-2.30(4),	
	1КНО 33(30)-2.33(4)	
	Опалубочный чертеж	24
1.020-1/87. 2-12-К17	Колонна 1КН 33(30)-30(4), 1КН 33(30)-32(4)	
	1КН 33(30)-33(4), 1КН 33(30)-36(4)	
	Опалубочный чертеж	25
1.020-1/87. 2-12-К18	Колонна 2КНД 33(20)-2.26(4)	
	Опалубочный чертеж	26
1.020-1/87. 2-12-К19	Колонна 2КНД 33(20)-2.26/30(4),	
	2КНД 33(20)-2.29/37(4)	
	Опалубочный чертеж	27
1.020-1/87. 2-12-К20	Колонна 2КНО 33(20)-2.26/30(4)	
	Опалубочный чертеж	28
1.020-1/87. 2-12-К21	Колонна 2КН 33(20)-26/30(4)	
	Опалубочный чертеж	29
1.020-1/87. 2-12-К22	Колонна 2КНД 33(30)-2.26(4)	
	Опалубочный чертеж	30
1.020-1/87. 2-12-К23	Колонна 2КНД 33(30)-1.26/30(4),	
	2КНД 33(30)-2.26/30(4)	
	Опалубочный чертеж	31
1.020-1/87. 2-12-К24	Колонна 2КНД 33(30)-1.30/33(4),	
	2КНД 33(30)-1.34/39(4),	
	2КНД 33(30)-1.39/42(4),	
	2КНД 33(30)-1.43/48(4)	
	Опалубочный чертеж	32

Инв.№ подл. | Подпись и дата | Взам. инв.№

Обозначение	Наименование	Стр.
1.020-1/87. 2-12-К25	Колонна 2КНД 33(30)-2.33/38(4),	
	2КНД 33(30)-2.37/45(4),	
	2КНД 33(30)-2.45/53(4).	
	Опалубочный чертеж	33
1.020-1/87. 2-12-К26	Колонна 2КНО 33(30)-1.28/32(4),	
	2КНО 33(30)-1.29/34(4),	
	2КНО 33(30)-2.26/30(4)	
	Опалубочный чертеж	34
1.020-1/87. 2-12-К27	Колонна 2КНО 33(30)-1.35/38(4),	
	2КНО 33(30)-2.30/33(4),	
	2КНО 33(30)-2.34/39(4)	
	Опалубочный чертеж	35
1.020-1/87. 2-12-К28	Колонна 2КН 33(30)-28/32(4),	
	2КН 33(30)-29/34(4),	
	2КН 33(30)-26/30(4)	
	Опалубочный чертеж	36
1.020-1/87. 2-12-К29	Колонна 2КН 33(30)-35/38(4)	
	2КН 33(30)-34/39(4)	
	2КН 33(30)-30/33(4)	
	Опалубочный чертеж	37
1.020-1/87. 2-12-К30	Колонна 2КНД 42(30)-2.29/37(4)	
	Опалубочный чертеж	38
1.020-1/87. 2-12-К31	Колонна 2КНО 42(30)-2.25/29(4)	
	Опалубочный чертеж	39
1.020-1/87. 2-12-К32	Колонна 2КН 42(30)-25/29(4)	
	Опалубочный чертеж	40

Инв.№ подл. | Подпись и дата | Взам. инв.№

Формат А4

ОБОЗНАЧЕНИЕ	НАИМЕНОВАНИЕ	СТР.
1.020-1/87. 2-12-К33	Колонна 3КНД 33-1.26/30(4),	
	3КНД 33-2.26/30(4)	
	Опалубочный чертеж.	41
1.020-1/87. 2-12-К34	Колонна 3КНД 33-1.26/33(4),	
	3КНД 33-1.29/39(4),	
	3КНД 33-1.35/42(4),	
	3КНД 33-1.38/48(4),	
	3КНД 33-2.26/38(4),	
	3КНД 33-2.29/45(4),	
	3КНД 33-2.38/53(4)	
	Опалубочный чертеж.	42
1.020-1/87. 2-12-К35	Колонна 3КНД 33-1.53(4)	
	Опалубочный чертеж.	43
1.020-1/87. 2-12-К36	Колонна 3КНО 33-1.28/32(4),	
	3КНО 33-1.29/34(4),	
	3КНО 33-2.26/30(4)	
	Опалубочный чертеж	44
1.020-1/87. 2-12-К37	Колонна 3КНО 33-1.32/38(4),	
	3КНО 33-1.35/41(4),	
	3КНО 33-2.26/33(4),	
	3КНО 33-2.29/39(4)	
	Опалубочный чертеж	45
1.020-1/87. 2-12-К38	Колонна 3КН 33-26/30(4),	
	3КН 33-28/32(4), 3КН 33-29/34(4)	
	Опалубочный чертеж	46

Инв.№ подл. | Подпись и дата | Взам. инв.№

Формат А4

ОБОЗНАЧЕНИЕ	НАИМЕНОВАНИЕ	СТР.
1.020-1/87. 2-12-К39	Колонна 3КН 33-26/33(4),	
	3КН 33-29/39(4), 3КН 33-32/38(4),	
	3КН 33-35/41(4)	
	Опалубочный чертеж	47
1.020-1/87. 2-12-К40	Колонна 3КНД 33(30)-1.26/30(4),	
	3КНД 33(30)-2.26/30(4)	
	Опалубочный чертеж	48
1.020-1/87. 2-12-К41	Колонна 3КНД 33(30)-1.26/33(4),	
	3КНД 33(30)-1.29/39(4),	
	3КНД 33(30)-1.35/42(4),	
	3КНД 33(30)-1.38/48(4),	
	3КНД 33(30)-2.26/38(4),	
	3КНД 33(30)-2.29/45(4),	
	3КНД 33(30)-2.38/53(4)	
	Опалубочный чертеж	49
1.020-1/87. 2-12-К42	Колонна 3КНД 33(30)-1.53(4)	
	Опалубочный чертеж.	50
1.020-1/87. 2-12-К43	Колонна 3КНО 33(30)-1.28/32(4),	
	3КНО 33(30)-2.26/30(4)	
	Опалубочный чертеж.	51
1.020-1/87. 2-12-К44	Колонна 3КНО 33(30)-1.29/34(4),	
	3КНО 33(30)-1.32/38(4),	
	3КНО 33(30)-1.35/41(4),	
	3КНО 33(30)-2.26/33(4),	
	3КНО 33(30)-2.29/39(4)	
	Опалубочный чертеж	52

Инв.№ подл. | Подпись и дата | Взам. инв.№

Формат А4

ОБОЗНАЧЕНИЕ	НАИМЕНОВАНИЕ	СТР
1.020-1/87. 2-12-К45	Колонна 3КН 33(30)-28/32(4),	
	3КН 33(30)-26/30(4)	
	Опалубочный чертеж	53
1.020-1/87. 2-12-К46	Колонна 3КН 33(30)-29/34(4),	
	3КН 33(30)-32/38(4),	
	3КН 33(30)-35/41(4),	
	3КН 33(30)-26/33(4),	
	3КН 33(30)-29/39(4)	
	Опалубочный чертеж	54
1.020-1/87. 2-12-РБ	Ведомость расхода стали на элемент	55
1.020-1/87. 2-12-У	Узлы 1...23	79

Инв. № подл. | Подпись и дата | Взам. инв. №

Формат А4

ОБОЗНАЧЕНИЕ	НАИМЕНОВАНИЕ	СТР

Инв. № подл. | Подпись и дата | Взам. инв. №

25766 6

Формат А4

ОБЩИЕ ДАННЫЕ

Настоящий выпуск содержит рабочие чертежи железобетонных колонн сечением 400×400 мм для зданий с высотой этажа 3,3м из бетона класса не выше В30.

В номенклатуру также включены колонны для зданий с техническим подпольем высотой 2,0м и подвальным помещением высотой 3,0м.

Номенклатура содержит следующие типы колонн:

- средние (устанавливаемые в средних этажах зданий);
- нижние (устанавливаемые в нижних этажах зданий).

В соответствии с положением колонн в каркасе здания (при примыкании к стеновым панелям лестничным клеткам и пр.) предусмотрены:

- двухконсольные колонны;
- одноконсольные колонны и бесконсольные колонны.

Расчет колонн выполнен в соответствии со СНиП 2.03.01-84.

Колонны относятся к 3-ей категории трещиностойкости.

Предел огнестойкости колонн 2,5 часа по СНиП 2.01.02-85.

МАРКИРОВКА КОЛОНН

В соответствии с ГОСТ 23009-78 принята следующая схема маркировки колонн

①К②③ ④-⑤.⑥(4)

где:

① — этажность колонны

К — наименование изделия - колонна

② — тип колонны в зависимости от ее положения по высоте здания

тип колонны	верхняя	средняя	нижняя	бесстыковая
индекс марки	В	С	Н	Б

③ — тип колонны в зависимости от количества консолей

тип колонны	двухконсольная	одноконсольная	бесконсольная
индекс марки	Д	О	-

④ — высота этажа в дециметрах

⑤ — тип колонны по несущей способности консоли

несущая способность консоли, тс	21,0	33,0
индекс марки	1	2

⑥ — предельное значение N в десятках тс при ее приложении со случайным эксцентриситетом

(4) — из бетона класса не выше В30

Пример: 2КНД 33(30)-2.26(4)

2 — двухэтажная

К — колонна

Н — для нижних этажей зданий

Д — двухконсольная

33 (30) — с высотой типового этажа 3,3м и подвалом 3,0м

2 — несущая способность консоли 33,0 тс

26 — предельная нормальная сила при $e_o = e_{cA} = 260$ тс

(4) — класс бетона колонны не выше В30.

КОНСТРУКТИВНЫЕ ДАННЫЕ

Колонны армируются пространственными каркасами, состоящими из отдельных стержней, замкнутых хомутов, сеток косвенного армирования и закладных деталей.

Для выемки колонн из форм, а также строповки при транспортировке и монтаже предусмотрены строповочные отверстия $D = 50$ мм.

Номенклатура изделий предусматривает только основные типы

Инв. № подл. | Подпись и дата | Взам. инв. №

Нач. отд.	Больнинский		
С.Г.П.	Семченков		
Гл. спец.	Никаноров		
Гл. спец.	Колдашева		
Разр.	Шевченко		

1.020-1/87. 2-12-ТТ

Технические требования

Стадия	Лист	Листов
Р	1	5

ЦНИИП реконструкции городов

Инв. № подл. | Подпись и дата | Взам. инв. №

1.020-1/87. 2-12-ТТ

Лист 2

Формат А4

колонн, имеющие закладные детали для крепления ригелей каркаса. Для крепления лестничных ригелей, диафрагм жесткости, поворотных ригелей, пристеночных и связевых плит в торцевых рядах, для крепления лестничных маршей и стеновых панелей устанавливаются дополнительные закладные детали. Примеры установки в колоннах дополнительных закладных деталей, предусматриваемых в конкретных проектах, приведены в выпусках 0-1, 0-2.

Мероприятия по защите закладных деталей от коррозии должны быть указаны в конкретном проекте, в зависимости от условий эксплуатации зданий, согласно СНиП 3.04.03-85.

Технические требования по изготовлению и приемке колонн смотри в выпуске 0-7 „Указания по заводской технологии изготовления изделий".

Указания по монтажу колонн содержится в выпуске 0-8 „Указания по монтажу каркаса".

Колонны применяются в зданиях с неагрессивной, слабо- и среднеагрессивной газовой средой. При применении колонн в условиях слабо- и среднеагрессивной газовой среды необходимо выполнить указания вып.0-2. Перечень выпусков, входящих в серию 1.020-1/87 приведен в выпусках 0-0 и 0-0 (дополнение 1).

СКЛАДИРОВАНИЕ КОЛОНН.

Складирование колонн производить в зоне действия монтажного крана на спланированном и уплотненном основании в один ряд или штабель.

При укладке в один ряд высота подкладки должна составлять с учетом возможности кантовки колонны не менее 200мм. Расстояние между колоннами должно составлять 40-50 см.

При укладке в штабель колонны должны опираться на прокладки высотой не менее 40 мм.

Высота штабеля должна быть не более 2м.

Прокладки и подкладки должны располагаться под отверстиями, предназначенными для выемки колонн из форм.

При наличии четырех отверстий колонны укладывать на две

прокладки, размещая их посредине между двумя крайними отверстиями.

СХЕМА СКЛАДИРОВАНИЯ КОЛОНН



СТРОПОВКА КОЛОНН ПРИ РАЗГРУЗКЕ ТРАНСПОРТНЫХ СРЕДСТВ

Строповку колонн при разгрузке с транспортных средств производить с помощью балансирной траверсы и пальцевых захватов, пропускаемых в отверстия, служащие для выемки колонн из форм.

СХЕМА СТРОПОВКИ КОЛОНН ПРИ РАЗГРУЗКЕ И ПОГРУЗКЕ

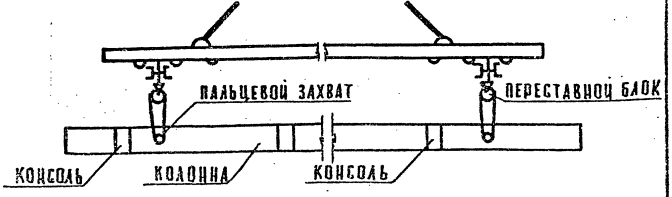

ТРАНСПОРТИРОВАНИЕ КОЛОНН

Перевозка колонн производится автомобильным транспортом на автопоездах с прицепами и полуприцепами общего назначения или специализированными, преимущественно в виде площадок с тягачами типа ЗИА-13081, КАМАЗ-5410, МАЗ-504А, КРАЗ-258. В зависимости от длины перевозимых колонн рекомендуется применять следующие автотранспортные средства:

25766 8
Формат А4

Длина колонны, мм	Марки транспортных средств
До 6000	КАМАЗ-5320, КРАЗ-257, ОДАЗ-885, УПАО-906, ЗИА-130
6000–8400	ОДАЗ-9370, МАЗ-5245, МАЗ-5205
8400–12000	УПР-12, Б-12, УПР-1212, ПА-1212, УПА-1412
Свыше 12000	Б-18, ПК-202

В процессе транспортирования колонны должны опираться на деревянные прокладки из бруса толщиной 200 мм, располагаемые в местах, указанных на схеме расположения опор.

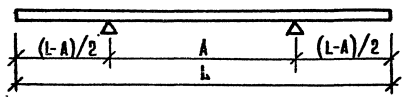

№	L, мм	A, мм
1	3300	2300
2	4550	3150
3	5050	3250
4	6650	4100
5	7850	4500
6	9900	5800
7	11150	6300
8	11650	6850

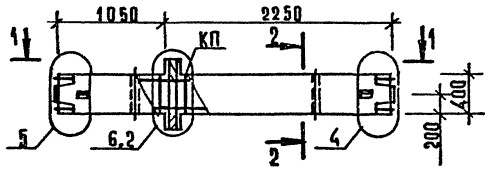

1-1

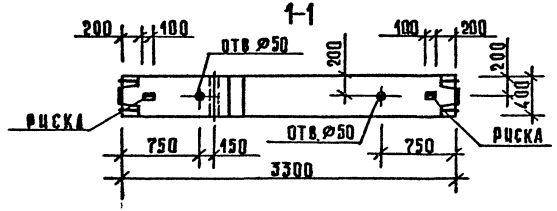

МАРКА КОЛОННЫ	МАССА Т	КЛАСС БЕТОНА	ОБЪЕМ БЕТОНА $М^3$	РАСХОД СТАЛИ КГ	МАРКА АРМ. ИЗДЕЛИЯ	КОЛ. ШТ.	ОБОЗНАЧЕНИЕ ДОКУМЕНТА 1.020-1/87
1 КСД 33-1.32 (4)	1.38	В 30	0,55	138,73	КП-1	1	2-13-К01
1 КСД 33-1.38 (4)	1.38	В 30	0,55	201,93	КП-3	1	2-13-К02
1 КСД 33-2.32 (4)	1.38	В 30	0,55	143,41	КП-2	1	2-13-К01
1 КСД 33-2.38 (4)	1.38	В 30	0,55	206,61	КП-4	1	2-13-К02

2-2

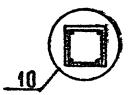

Узлы см. 1.020-1/87. 2-12-У
Техническое описание см. 1.020-1/87 2-12-ТТ.
Ведомость расхода стали на элемент см. 1.020-1/87 2-12-РС.

Нач. отд.	Волынский	
ГИП	Семченков	
Гл. спец.	Никанорова	
Гл. спец.	Колдашева	

1.020.-1/87. 2-12-К01

КОЛОННА 1 КСД 33- ОПАЛУБОЧНЫЙ ЧЕРТЕЖ

Стадия	Лист	Листов
Р		1

ЦНИИП реконструкции городов

САПР КиевЗНИИЭП | Оператор системы | Аэкашук

Инв. № подл. | Подпись и дата | Взам. инв. №

25766 10

Формат А3

САПР КиевЗНИИЭП
ОПЕРАТОР СИСТЕМЫ
ЛУКАШУК
Инв.№ подл. | Подпись и дата | Взам. инв.№

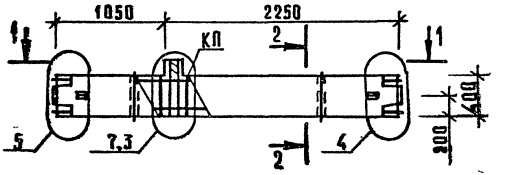

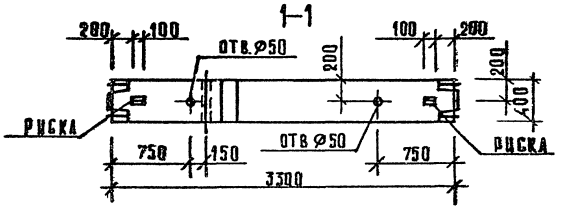

МАРКА КОЛОННЫ	МАССА Т	КЛАСС БЕТОНА	ОБЪЕМ БЕТОНА $м^3$	РАСХОД СТАЛИ, КГ	МАРКА АРМ. ИЗДЕЛИЯ	КОЛ ШТ.	ОБОЗНАЧЕНИЕ ДОКУМЕНТА 1.020-1/87.
1КСО 33-1.32 (4)	1.35	В30	0,54	132,98	КП-5	1	2-13-К03
1КСО 33-1.35 (4)	1.35	В30	0,54	196,18	КП-7	1	2-13-К04
1КСО 33-2.32 (4)	1.35	В30	0,54	136,58	КП-6	1	2-13-К03
1КСО 33-2.38 (4)	1.35	В30	0,54	199,78	КП-8	1	2-13-К04

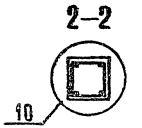

1. Узлы см. 1.020-1/87 2-12 приложение
2. Техническое описание см. 1.020-1/87 2-12-ТТ
3. Ведомость расхода стали на элемент см. 1.020-1/87 2-12-РС.

Нач. отд.	Волынский	
ГИП	Семченков	
Гл. спец.	Цыкунова	
Гл. спец.	Колдашева	

1.020.-1/87. 2-12-К02

КОЛОННА 1КСО 33- ОПАЛУБОЧНЫЙ ЧЕРТЕЖ

Стадия	Лист	Листов
Р		1

ЦНИИП реконструкции городов

ФОРМАТ А3

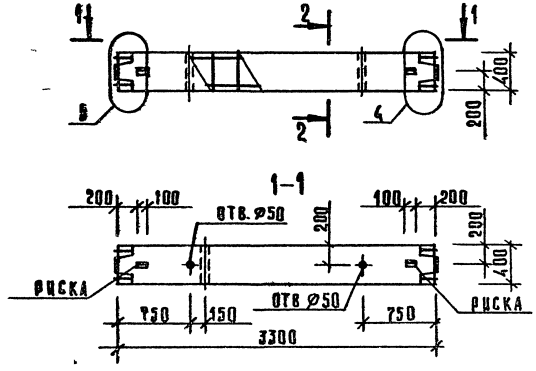

МАРКА КОЛОННЫ	МАССА Т	КЛАСС БЕТОНА	ОБЪЕМ БЕТОНА $м^3$	РАСХОД СТАЛИ, КГ	МАРКА АРМ. ИЗДЕЛИЯ	КОЛ ШТ	ОБОЗНАЧЕНИЕ ДОКУМЕНТА 1.020-1/87
1КС 33-32(4)	1,33	В30	0,53	123.63	КП-9	1	2-13-К05
1КС 33-38(4)	1,33	В30	0,53	186,83	КП-10	1	2-13-К06

2-2

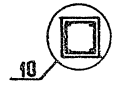

1. Узлы см. 1.020-1/87 2-12 приложение.
2. Техническое описание см. 1.020-1/87 2-12 ТТ
3. Ведомость расхода стали на элемент см. 1.020-1/87 2-12 РС.

Нач отд	Волынский	
ГИП	Семченков	
Гл спец	Никанорова	
Гл. спец	Колдашева	

1.020.-1/87. 2-12-К03

КОЛОННА 1КС 33- ОПЛАУБОЧНЫЙ ЧЕРТЕЖ

Стадия	Лист	Листов
Р		1

ЦНИИП реконструкции городов

25766 12

Формат А3

Инв № подл. | Подпись и дата | Взам. инв. №

САПР КиевЗНИИЭП | Оператор системы | Лукашук

Лукащук
Оператор системы
САПР Киев ЗНИИЭП
Инв. № подл. | Подпись и дата | Взам. инв. №

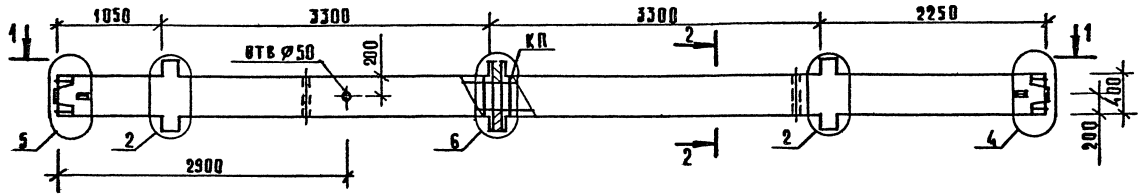

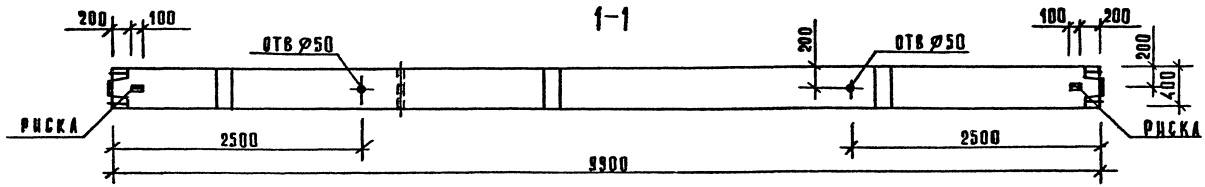

МАРКА КОЛОННЫ	МАССА Т	КЛАСС БЕТОНА	ОБЪЕМ БЕТОНА М³	РАСХОД СТАЛИ КГ	МАРКА АРМ. ИЗДЕЛИЯ	КОЛ ШТ.	ОБОЗНАЧЕНИЕ ДОКУМЕНТА 1.020-1/87.
ЗКСД 33-1.29 (4)	4,1	В30	1,64	291,42	КП-11	1	2-13-К07
ЗКСД 33-1.35 (4)	4,1	В30	1,64	433,80	КП-13	1	2-13-К08
ЗКСД 33-1.38 (4)	4,1	В30	1,64	514,79	КП-14	1	2-13-К09
ЗКСД 33-2.29 (4)	4,1	В30	1,64	305,46	КП-12	1	2-13-К07
ЗКСД 33-2.38 (4)	4,1	В30	1,64	528,83	КП-15	1	2-13-К09

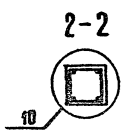

Узлы см 1.020-1/87 2-12 приложение.
Техническое описание см. 1.020-1/87 2-12-ТТ
Ведомость расхода стали на элемент см. 1.020-1/87 2-12-ВС.

Нач. отд.	Волынский		1.020-1/87. 2-12-К 04
Гип	Семченков		
Гл. спец.	Никонорова		КОЛОННА ЗКСД 33- ОПАЛУБОЧНЫЙ ЧЕРТЕЖ
Гл. спец.	Колдашева		Стадия Р; Лист; Листов 1
			ЦНИИП реконструкции городов

Формат А3

АУКАДШУК
ОПЕРАТОР СИСТЕМЫ
САПР КиевЗНИИЭП
ИНВ.№ ПОДЛ | ПОДПИСЬ И ДАТА | ВЗАМ.ИНВ.№

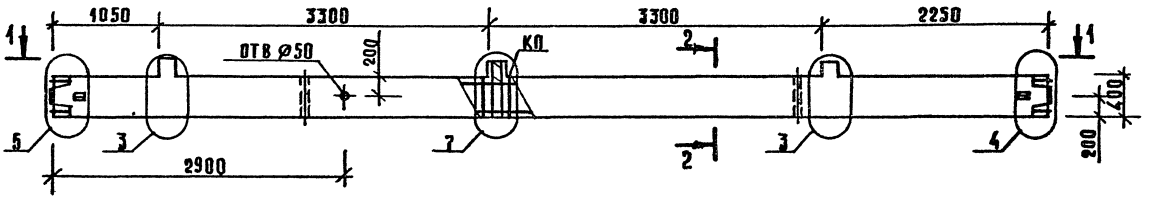

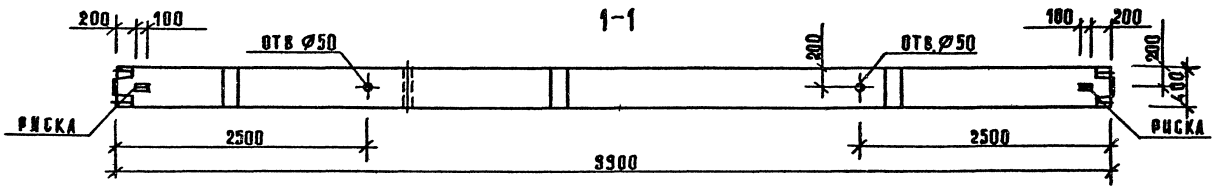

МАРКА КОЛОННЫ	МАССА Т	КЛАСС БЕТОНА	ОБЪЕМ БЕТОНА М³	РАСХОД СТАЛИ, КГ	МАРКА АРМ ИЗДЕЛИЯ	КОЛ ШТ	ОБОЗНАЧЕНИЕ ДОКУМЕНТА 1.020-1/87
3КСО 33-1,32(4)	4,03	В30	1,61	332,78	КП-16	1	2-13-К10
3КСО 33-1,35(4)	4,03	В30	1,61	416,55	КП-18	1	2-13-К11
3КСО 33-2,29(4)	4,03	В30	1,61	284,97	КП-17	1	2-13-К10

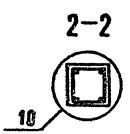

Узлы см. 1.020-1/87 2-12 пояснение
Техническое описание см. 1.020-1/87 2-12 ТТ
Ведомость расхода стали на элемент см. 1.020-1/87 2-12 РС.

Нач. отд.	Волынский	
Г.И.П.	Семченков	
Гл. спец.	Никонорова	
Гл. спец.	Колдашева	

1.020-1/87. 2-12-К05

КОЛОННА 3КСО 33-
ОПАЛУБОЧНЫЙ ЧЕРТЕЖ

Стадия	Лист	Листов
Р	1	1

ЦНИИП реконструкции городов

Формат А3

САПР КиевЗНИИЭП
Оператор системы
Лукашук
Инв.№ подл. | Подп. и дата | Взам. инв.№

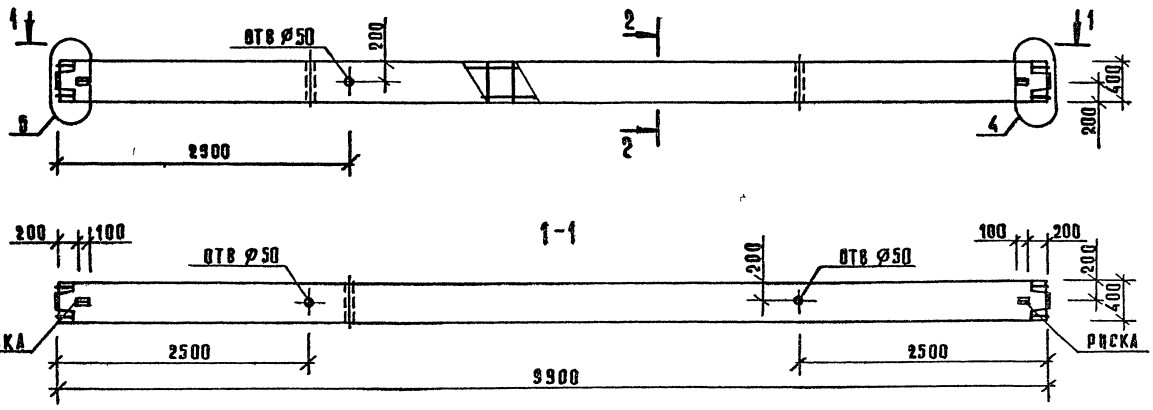

МАРКА КОЛОННЫ	МАССА Т	КЛАСС БЕТОНА	ОБЪЕМ БЕТОНА $м^3$	РАСХОД СТАЛИ, КГ	МАРКА АРМ. ИЗДЕЛИЯ	КОЛ. ШТ.	ОБОЗНАЧЕНИЕ ДОКУМЕНТА 1.020-1/87.
3КС 33-29(4)	3,95	В30	1,58	246,12	КП-19	1	2-13 К12
3КС 33-32(4)	3,95	В30	1,58	304,73	КП-20	1	2-13 К12
3КС 33-35(4)	3,95	В30	1,58	388,50	КП-21	1	2-13 К13

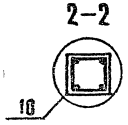

Узлы см. 1.020-1/87 2-12 приложение.
Техническое описание см. 1.020-1/87 2-12ТТ.
Ведомость расхода стали на элемент см. 1.020-1/87 2-12РС.

Нач.отд.	Волынский		
ГИП	Семченков		
Гл.спец.	Никанорова		
Гл.спец.	Колдашева		

1.020-1/87. 2-12-К06

КОЛОННА 3КС 33-

ОПАЛУБОЧНЫЙ ЧЕРТЕЖ

Стадия	Лист	Листов
Р		1

ЦНИИП реконструкции городов

Формат А3

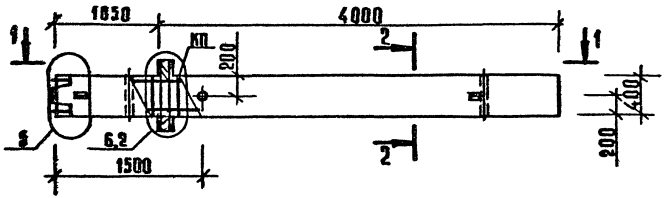

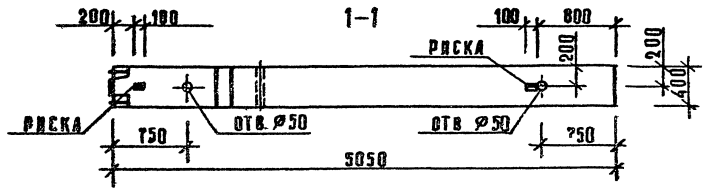

МАРКА КОЛОННЫ	МАССА Т	КЛАСС БЕТОНА	ОБЪЕМ БЕТОНА $м^3$	РАСХОД СТАЛИ КГ	МАРКА АРМ ИЗДЕЛИЯ	КОЛ ШТ	ОБОЗНАЧЕНИЕ ДОКУМЕНТА 1.020-1/87
1КНД 33-1,26 (4)	2,1	В30	0,84	85,15	КП-22	1	2-13 К14
1КНД 33-1,32 (4)	2,1	В30	0,84	169,75	КП-24	1	2-13 К15
1КНД 33-1,38 (4)	2,1	В30	0,84	253,76	КП-26	1	2-13 К16
1КНД 33-2,26 (4)	2,1	В30	0,84	89,83	КП-23	1	2-13 К14
1КНД 33-2,32 (4)	2,1	В30	0,84	174,43	КП-25	1	2-13 К15
1КНД 33-2,38 (4)	2,1	В30	0,84	258,44	КП-27	1	2-13 К16

2-2

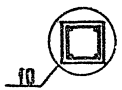

Узлы см. 1.020-1/87 2-12 приложение
Техническое описание см 1.020-1/87 2-12-ТТ.
Ведомость расхода стали на элемент см. 1.020-1/87 2-12-РС.

Нач. отд.	Волынский	
ГИП	Семченков	
Гл. спец.	Никанорова	
Гл. спец.	Колдашева	

1.020.-1/87. 2-12-К07

КОЛОННА
1КНД 33-
ОПАЛУБОЧНЫЙ ЧЕРТЕЖ

Стадия	Лист	Листов
Р		1

ЦНИИП Реконструкция городов

25766 16

Формат А3

Лукашук
Оператор системы
САПР КиевЗНИИЭП
Инв. № подл. | Подпись и дата | Взам. инв. №

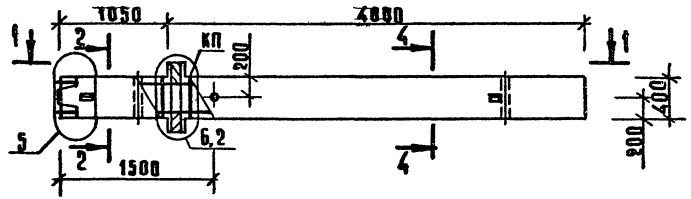

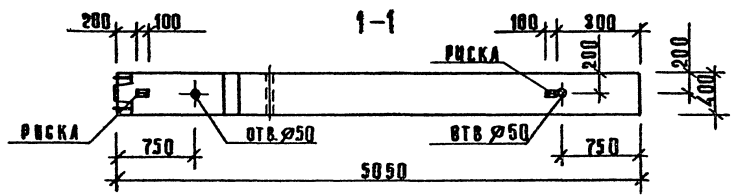

МАРКА КОЛОННЫ	МАССА Т	КЛАСС БЕТОНА	ОБЪЕМ БЕТОНА $м^3$	РАСХОД СТАЛИ КГ	МАРКА АРМ ИЗДЕЛИЯ	КОЛ ШТ	ОБОЗНАЧЕНИЕ ДОКУМЕНТА 1.020-1/87
1КНД 33-1,48 (4)	2,1	В30	0,84	369,61	КП-28	1	2-13 К17
1КНД 33-2,48 (4)	2,1	В30	0,84	374,29	КП-29	1	2-13 К17
1КНД 33-2,53 (4)	2,1	В30	0,84	439,56	КП-30	1	2-13 К17

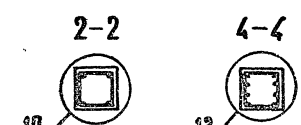

Узлы см 1.020-1/87 2-12 приложение
Техническое описание см 1.020-1/87 2-12 ТТ
Ведомость расхода стали на элемент см 1.020-1/87 2-12 РС.

Нач. отд	Волынский	
ГИП	Семченков	
Гл спец	Никанорова	
Гл спец	Колдашева	

1.020-1/87 2-12-К08

КОЛОННА 1КНД 33- ВПЛАУБОЧНЫЙ ЧЕРТЕЖ

Стадия	Лист	Листов
Р		1

ЦНИИП реконструкции городов

25766 17

Формат А3

Дир. № подл. | Подпись и дата | Взам. инв. №

САПР Киев ЗНИИЭП | Оператор системы | Рукашук

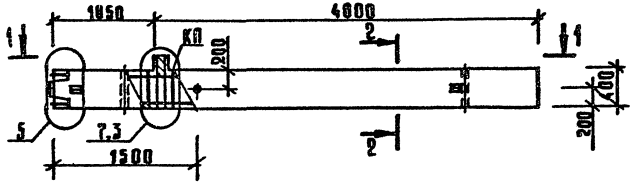

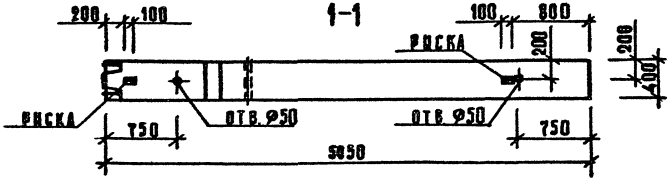

МАРКА КОЛОННЫ	МАССА Т	КЛАСС БЕТОНА	ОБЪЕМ БЕТОНА $М^3$	РАСХОД СТАЛИ, КГ	МАРКА АРМ ИЗДЕЛИЯ	КОЛ. ШТ	ОБОЗНАЧЕНИЕ ДОКУМЕНТА 1 020-1/87
1 КНО 33-1,26 (4)	2,08	В30	0,83	79,40	КП-31	1	2-13 К18
1 КНО 33-1,32 (4)	2,08	В30	0,83	164,00	КП-33	1	2-13 К19
1 КНО 33-1,38 (4)	2,08	В30	0,83	248,01	КП-35	1	2-13 К20
1 КНО 33-2,26 (4)	2,08	В30	0,83	83,00	КП-32	1	2-13 К18
1 КНО 33-2,32 (4)	2,08	В30	0,83	167,60	КП-34	1	2-13 К19
1 КНО 33-2,38 (4)	2,08	В30	0,83	251,61	КП-36	1	2-13 К20

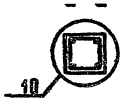

Узлы см. 1.020-1/87 2-12 приложение.
Техническое описание см. 1.020-1/87 2-12ТТ.
Ведомость расхода стали на элемент см. 1.020-1/87 2-12 РС.

Нач. отд.	Волынский	
Г.И.П.	Семченков	
Гл. спец.	Никанорова	
Гл. спец.	Колдашева	

1. 020-1/87. 2-12-К09

КОЛОННА 1КНО 33-

ОПАЛУБОЧНЫЙ ЧЕРТЕЖ

Стадия	Лист	Листов
Р		1

ЦНИИП реконструкции городов

25766 18

Формат А3

Инв. № подл. | Подпись и дата | Взам. инв. №

САПР КиевЗНИИЭП | Оператор системы | Лукашук

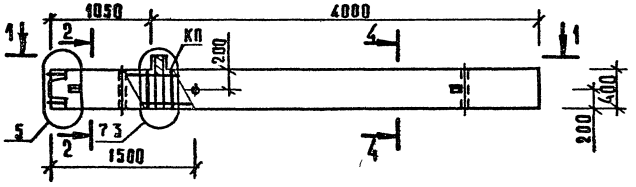

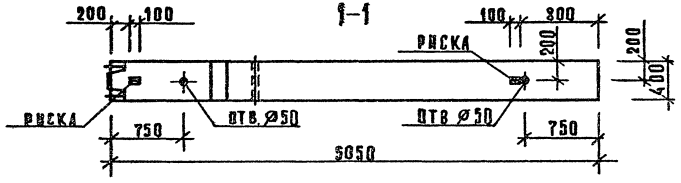

МАРКА КОЛОННЫ	МАССА Т	КЛАСС БЕТОНА	ОБЪЕМ БЕТОНА $м^3$	РАСХОД СТАЛИ, КГ	МАРКА АРМ. ИЗДЕЛИЯ	КОЛ ШТ.	ОБОЗНАЧЕНИЕ ДОКУМЕНТА 1.020-1/87
1 КНО 33-1,48 (4)	2,08	В30	0,83	363,86	КП-37	1	2-13-К21
1 КНО 33-2,48 (4)	2,08	В30	0,83	367,46	КП-38	1	2-13-К21
1 КНО 33-2,53 (4)	2,08	В30	0,83	432,73	КП-39	1	2-13-К21

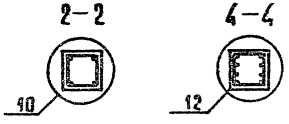

Узлы см. 1020-1/87 2-12 приложение
Техническое описание см. 1020-1/87 2-12-ТТ
Ведомость расхода стали на элемент см 1.020-1/87. 2-12-РС.

Нач. отд.	Волынский	
ГИП	Семченков	
Гл. спец.	Никанорова	
Гл. спец.	Колдашева	

1.020.-1/87. 2-12-К10

КОЛОННА 1 КНО 33- ОПАЛУБОЧНЫЙ ЧЕРТЕЖ

Стадия	Лист	Листов
Р		1

ЦНИИП реконструкции городов

25766 19

Формат А3

Инв. № подл. | Подпись и дата | Взам. инв. №

САПР КиевЗНИИЭП | Оператор системы | Лукашук

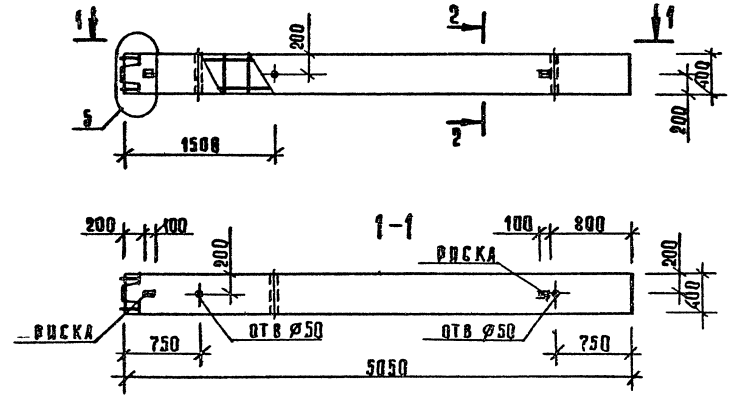

МАРКА КОЛОННЫ	МАССА Т	КЛАСС БЕТОНА	ОБЪЕМ БЕТОНА $м^3$	РАСХОД СТАЛИ, КГ	МАРКА АРМ ИЗДЕЛИ	КОЛ ШТ	ОБОЗНАЧЕНИЕ ДОКУМЕНТА 1.020-1/87
1КН 33-26 (4)	2,05	В30	0,82	70,05	КП-40	1	2-13-К22
1КН 33-32 (4)	2,05	В30	0,82	154,65	КП-41	1	2-13-К23
1КН 33-38 (4)	2,05	В30	0,82	238,66	КП-42	1	2-13-К24

2-2

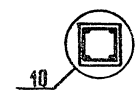

Узлы см. 1.020-1/87 2-12 приложение.
Техническое описание см. 1.020-1/87 2-12 ТТ.
Ведомость расхода стали на элемент см. 1.020-1/87 2-12 РС.

Нач отд	Волынский	
Г И П	Семченков	
Гл. спец.	Никанорова	
Гл спец.	Колдашева	

1.020.-1/87. 2-12-К11

КОЛОННА 1КН 33- ОПАЛУБОЧНЫЙ ЧЕРТЕЖ

Стадия	Лист	Листов
Р		1

ЦНИИП реконструкции городов

Инв. № подл. | Подпись и дата | Взам. инв. №

САПР Киев Энциэл | Оператор системы | Аукашук

25766 20

Формат А3

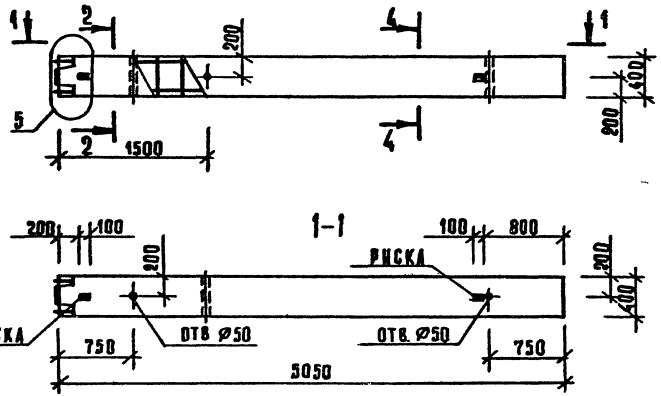

МАРКА КОЛОННЫ	МАССА Т	КЛАСС БЕТОНА	ОБЪЕМ БЕТОНА $М^3$	РАСХОД СТАЛИ КГ	МАРКА АРМ ИЗДЕЛИЯ	КОЛ ШТ	ОБОЗНАЧЕНИЕ ДОКУМЕНТА 1.020-1/87
1КН 33-48(4)	2,05	В30	0,82	354,51	КП-43	1	2-13-К25

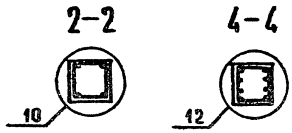

Узлы см 1020-1/87 2-12 приложение.
Техническое описание см 1020-1/87 2-12 ТТ
Ведомость расхода стали на элемент см 1.020-1/87 2-12РС

Нач отд.	Волынский	
Г И П	Семченков	
Гл спец	Никанорова	
Гл спец	Колдашева	

1.020-1/87. 2-12-К12

КОЛОННА
1 КН 33-48(4)
ОПЛАУБОЧНЫЙ ЧЕРТЕЖ

Стадия	Лист	Листов
Р		1

ЦНИИП реконструкции городов

25766 21

Формат А3

Инв № подл | Подпись и дата | Взам инв №

САПР Киев Зенитал | Оператор системы | Лукашук

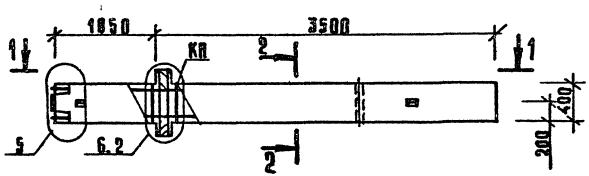

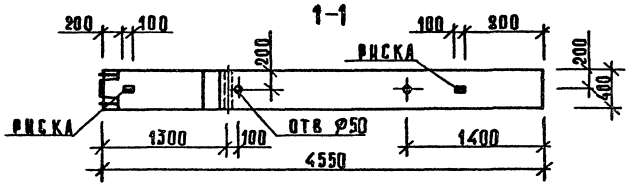

МАРКА КОЛОННЫ	МАССА Т	КЛАСС БЕТОНА	ОБЪЕМ БЕТОНА М³	РАСХОД СТАЛИ, КГ	МАРКА АРМ. ИЗДЕЛИЯ	КОЛ. ШТ	ОБОЗНАЧЕНИЕ ДОКУМЕНТА 1.020-1/87
1КНД 33(30)-2,26(4)	1,88	В30	0,75	84,28	КП-44	1	2-13-К26

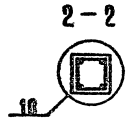

Узлы см. 1.020-1/87 2-12 приложение
Техническое описание см. 1.020-1/87 2-12ТТ
Ведомость расхода стали на элемент см. 1.020-1/87 2-12РС

Нач. отд.	Волынский		1.020-1/87 2-12-К13
ГИП	Семченков		
Гл. спец.	Никандрова		КОЛОННА 1КНД 33(30)-2,26 ОПАЛУБОЧНЫЙ ЧЕРТЕЖ
Гл спец	Колдашева		Стадия Р; Лист; Листов 1
			ЦНИИП реконструкции городов

25766 22

Формат А3

САПР КиевЗНИИЭП
ОПЕРАТОР СИСТЕМЫ
АУКАШЭК
ИНВ.№ ПОДЛ. | ПОДПИСЬ И ДАТА | ВЗАМ. ИНВ.№

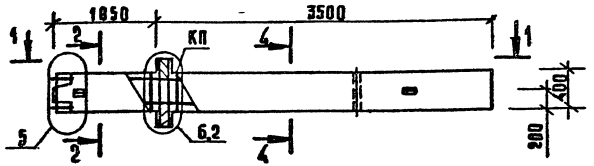

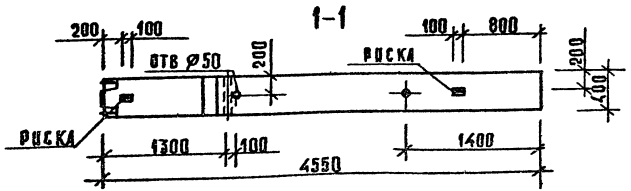

МАРКА КОЛОННЫ	МАССА Т	КЛАСС БЕТОНА	ОБЪЕМ БЕТОНА $М^3$	РАСХОД СТАЛИ, КГ	МАРКА АРМ ИЗДЕЛИЯ	КОЛ ШТ.	ОБОЗНАЧЕНИЕ ДОКУМЕНТА 1.020-1/87
1 КНД 33(30)-1,30(4)	1,88	830	0,75	119,90	КП-45	1	2-13-К27
1 КНД 33(30)-1,33(4)	1,88	830	0,75	169,44	КП-47	1	2-13-К28
1 КНД 33(30)-1,39(4)	1,88	830	0,75	235,10	КП-49	1	2-13-К29
1 КНД 33(30)-1,42(4)	1,88	830	0,75	272,52	КП-50	1	2-13-К30

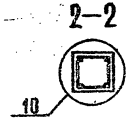

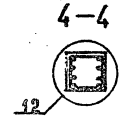

Узлы см. 1.020-1/87 2-12 приложение.
Техническое описание см. 1.020-1/87 2-12 ТТ.
Ведомость расхода стали на элемент см. 1.020-1/87 2-12РС.

Нач. отд.	Волынский	
Г.И.П.	Семченков	
Гл. спец.	Никанорова	
Гл. спец.	Колдашева	

1.020-1/87 2-12-К14

КОЛОННА 1 КНД 33(30)-1

ОПАЛУБОЧНЫЙ ЧЕРТЕЖ

Стадия	Лист	Листов
Р		1

ЦНИИП реконструкции городов

Формат А3

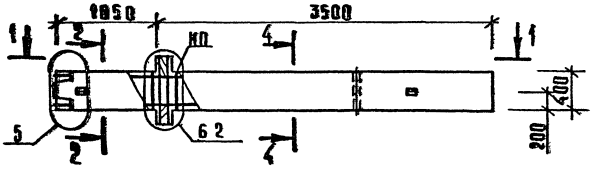

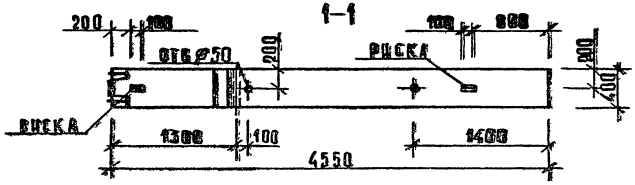

МАРКА КОЛОННЫ	МАССА Т	КЛАСС БЕТОНА	ОБЪЕМ БЕТОНА $м^3$	РАСХОД СТАЛИ, КГ	МАРКА АРМ. ИЗДЕЛИЯ	КОЛ ШТ	ОБОЗНАЧЕНИЕ ДОКУМЕНТА 1.020-1/87
1КНД 33(30)-2,30(4)	1,88	В30	0,75	124,59	КП-46	1	2-13-К27
1КНД 33(30)-2,37(4)	1,88	В30	0,75	212,83	КП-48	1	2-13-К28
1КНД 33(30)-2,46(4)	1,88	В30	0,75	398,28	КП-51	1	2-13-К30

2-2

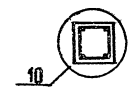

4-4

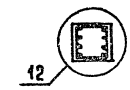

Узлы см. 1.020-1/87 2-12 приложение
Техническое описание см 1020-1/87 2-12 ТТ
Ведомость расхода стали на элемент 1020-1/87 2-12 РС

НАЧ ОТД	ВОЛЫНСКИЙ	
ГИП	СЕМЦЕНКОВ	
ГЛ СПЕЦ	ЧИКАНОРОВА	
ГЛ СПЕЦ	КОЛДАШЕВА	

1 020-1/87 2-12-К 15

КОЛОННА
1КНД 33(30)-2
ОПАЛУБОЧНЫЙ ЧЕРТЕЖ

СТАДИЯ	ЛИСТ	ЛИСТОВ
Р		1

ЦНИИП РЕКОНСТРУКЦИИ ГОРОДОВ

25766 24

ФОРМАТ А3

САПР Киев ЗНИИЭП
ОПЕРАТОР СИСТЕМЫ
АЯКАШУК
ИНВ № ПОДА
ПОДПИСЬ И ДАТА
ВЗАМ. ИНВ №

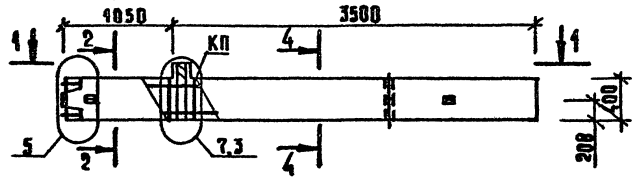

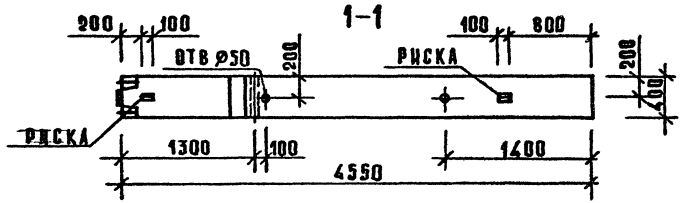

МАРКА КОЛОННЫ	МАССА Т	КЛАСС БЕТОНА	ОБЪЕМ БЕТОНА $м^3$	РАСХОД СТАЛИ, КГ	МАРКА АРМ ИЗДЕЛИЯ	КОЛ ШТ	ОБОЗНАЧЕНИЕ ДОКУМЕНТА 1 020-1/87
1КНО 33(30)-1,32(4)	1,85	В30	0,74	142,90	КП-52	1	2-13 К31
1КНО 33(30)-1,36(4)	1,85	В30	0,74	190,57	КП-54	1	2-13 К32
1КНО 33(30)-2,30(4)	1,85	В30	0,74	117,76	КП-53	1	2-13 К31
1КНО 33(30)-2,33(4)	1,85	В30	0,74	167,29	КП-55	1	2-13 К32

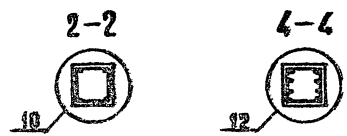

Узлы см 1020-1/87 2-12 приложение
Техническое описание см 1.020-1/87 2-12 ТТ
Ведомость расхода стали на элемент см 1020-1/87 2-12 РС

Нач.отд.	Волынский	
Гип	Семченков	
Гл спец	Никанорова	
Гл спец	Колдашева	

1020-1/87 2-12-К16

КОЛОННА 1КНО 33(30)-

ОПАЛУБОЧНЫЙ ЧЕРТЕЖ

Стадия	Лист	Листов
Р		1

ЦНИИП реконструкции городов

25766 25

Формат 13

Инв. № подл. | Подп. и дата | Взам. инв. №

САПР Киевзнипиэп | Оператор системы | Аскашук

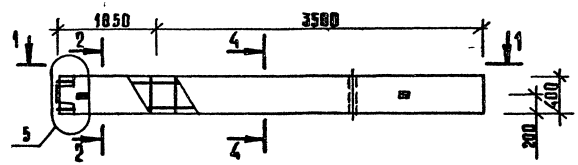

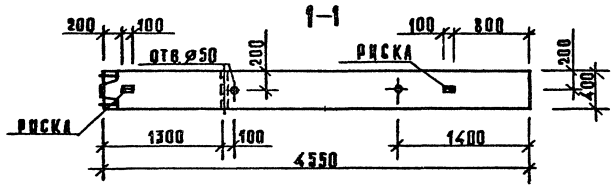

МАРКА КОЛОННЫ	МАССА Т	КЛАСС БЕТОНА	ОБЪЕМ БЕТОНА $М^3$	РАСХОД СТАЛИ, КГ	МАРКА АРМ ИЗДЕЛИЯ	КОЛ ШТ	ОБОЗНАЧЕНИЕ ДОКУМЕНТА 1.020-1/87
1КИ 33(30)-30(4)	1,83	В30	0,73	104,81	КП-56	1	2-13-К33
1КИ 33(30)-32(4)	1,83	В30	0,73	133,55	КП-57	1	2-13-К33
1КИ 33(30)-33(4)	1,83	В30	0,73	154,34	КП-58	1	2-13-К34
1КИ 33(30)-36(4)	1,83	В30	0,73	181,22	КП-59	1	2-13-К34

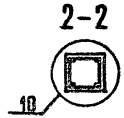

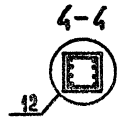

Узлы см. 1.020-1/87 2-12 приложение.
Техническое описание см. 1.020-1/87 2-12 ТТ.
Ведомость расхода стали на элемент см. 1.020-1/87 2-12 РС.

Нач. отд.	Волынский		1.020-1/87 2-12-К17
ГИП	Семченков		
Гл. спец.	Никанорова		КОЛОННА 1КИ 33(30)- ОДНОЭТАЖНЫЙ ЧЕРТЕЖ
Гл. спец.	Колдашева		СТАДИЯ / ЛИСТ / ЛИСТОВ: Р / 1
			ЦНИИП реконструкции городов

25766 26

Формат А3

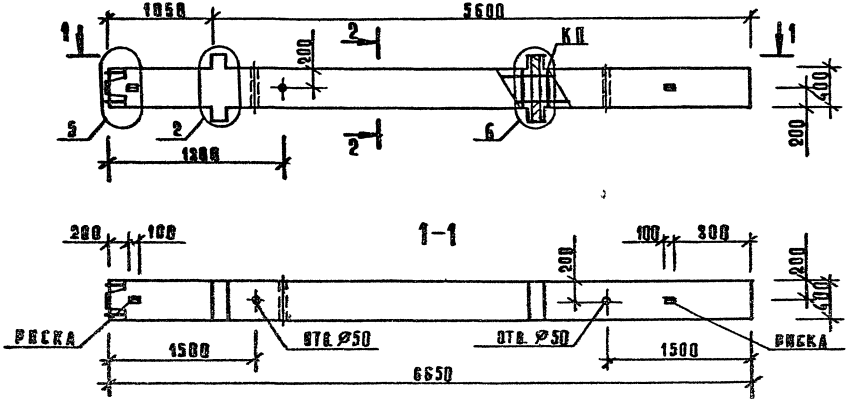

МАРКА КОЛОННЫ	МАССА Т	КЛАСС БЕТОНА	ОБЪЕМ БЕТОНА $М^3$	РАСХОД СТАЛИ КГ	МАРКА АРМ. ИЗДЕЛИЯ	КОЛ. ШТ.	ОБОЗНАЧЕНИЕ ДОКУМЕНТА 1.020-1/87
2КНД 33(20)-2,26(4)	2,75	В30	1,1	128,03	КП-60	1	2-13 К35

2-2

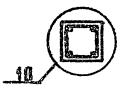

Узлы см 1020-1/87 2-12 приложение
Техническое описание см 1020-1/87 2-12 ТТ
Ведомость расхода стали на элемент см 1020-1/87 2-12 РС

Нач отд	Волынский	
Г И П	Семченков	
Гл. спец	Никанорова	
Гл. спец	Колдашева	

1.020-1/87 2-12-К18

КОЛОННА 2КНД 33(20)-2,26(4) ОПАЛУБОЧНЫЙ ЧЕРТЕЖ

Стадия	Лист	Листов
Р		1

ЦНИИП реконструкции городов

25766 27

Формат А3

Инв № подл | Подпись и дата | Взам инв №

САПР Киевзнипиэп | Оператор системы | Лукашук

САПР Киев ЗНИИЭП
Оператор системы Лукашук
Инв. № подл. | Подпись и дата | Взам. инв. №

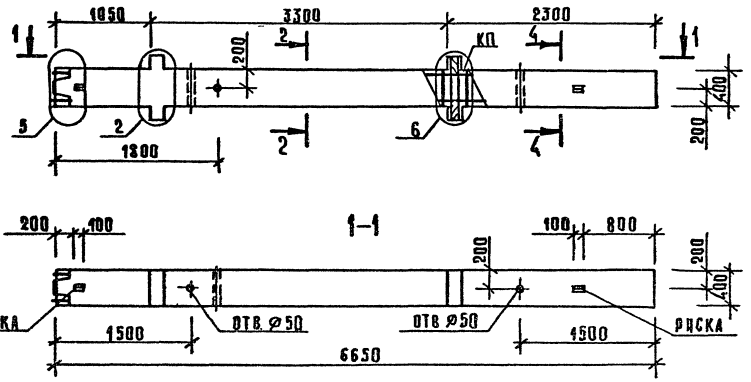

МАРКА КОЛОННЫ	МАССА т	КЛАСС БЕТОНА	ОБЪЕМ БЕТОНА м³	РАСХОД СТАЛИ КГ	МАРКА АРМ ИЗДЕЛИЯ	КОЛ ШТ	ОБОЗНАЧЕНИЕ ДОКУМЕНТА 1.020-1/87
2КНД 33(20)-2,26/30(4)	2,75	В30	1,1	156,51	КП-61	1	2-13 К36
2КНД 33(20)-2,29/37(4)	2,75	В30	1,1	255,02	КП-62	1	2-13 К37

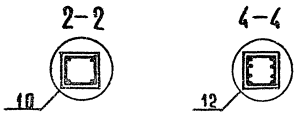

Узлы см. 1.020-1/87 2-12 приложение.
Техническое описание см. 1.020-1/87 2-12 ТТ.
Ведомость расхода стали на элемент см. 1.020-1/87 2-12 РБ.

Нач. отд.	Волынский	
ГИП	Семченков	
Гл. спец.	Никанорова	
Гл. спец.	Колдашева	

1.020-1/87 2-12-К19

КОЛОННА 2 КНД 33(20)-
ОПАЛУБОЧНЫЙ ЧЕРТЕЖ

Стадия	Лист	Листов
Р	1	1

ЦНИИП реконструкции городов

Формат А3

САПР Киев ЗНИИЭП
ОПЕРАТОР СИСТЕМЫ ЛУКАШУК
ИНВ № ПОДЛ ПОДПИСЬ И ДАТА ВЗАМ ИНВ №

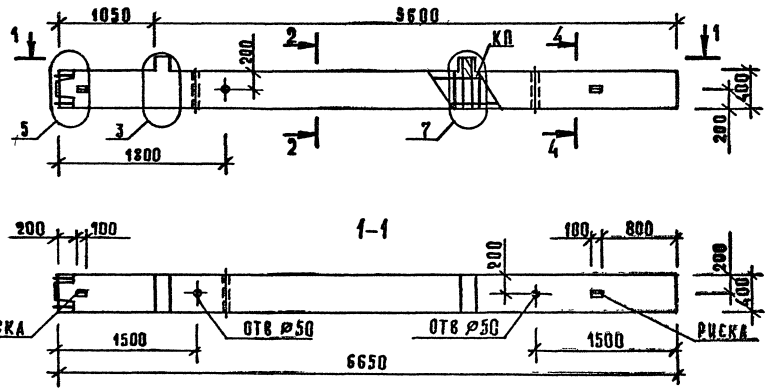

МАРКА КОЛОННЫ	МАССА Т	КЛАСС БЕТОНА	ОБЪЕМ БЕТОНА $м^3$	РАСХОД СТАЛИ, КГ	МАРКА АРМ ИЗДЕЛИЯ	КОЛ ШТ	ОБОЗНАЧЕНИЕ ДОКУМЕНТА 1020-1/87
2КНО 33(20)-2,26/30(4)	2,7	В30	1,08	142,85	КП-63	1	2-13 КЗ3

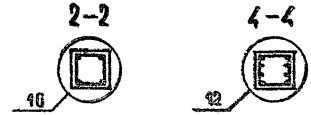

Узлы см 1020-1/87 2-12 Приложение
Техническое описание см 1020-1/87 2-12 ТТ
Ведомость расхода стали на элемент 1020-1/87 2-12 РС

Нач отд	Волынский		
ГИП	Семченков		
Гл спец	Иванова		
Гл спец	Колдашева		

1020-1/87 2-12-К20

КОЛОННА 2КНО 33(20)-2,26/30(4)

ОПАЛУБОЧНЫЙ ЧЕРТЕЖ

Стадия	Лист	Листов
Р		

ЦНИИП реконструкции городов

25766 29

ФОРМАТ А3

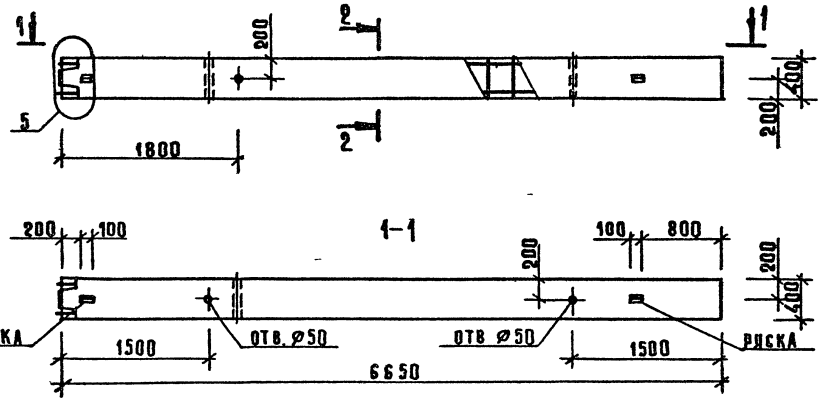

МАРКА КОЛОННЫ	МАССА, Т	КЛАСС БЕТОНА	ОБЪЕМ БЕТОНА $м^3$	РАСХОД СТАЛИ, КГ	МАРКА ФОРМ. ИЗДЕЛИЯ	КОЛ ШТ.	ОБОЗНАЧЕНИЕ ДОКУМЕНТА 1.020-1/87
2КН 33(20)-26/30(4)	2,65	В30	1,06	116,95	КП-64	1	2-13 К39

Узлы см 1.020-1/87 2-12 приложение
Техническое описание см 1.020-1/87 2-12 ТТ.
Ведомость расхода стали на элемент 1.020-1/87 2-12 РС.

Нач отд	Волынский		1.020.-1/87 2-12-К21
ГИП	Семченков		
Гл спец.	Никаноров		КОЛОННА 2КН 33(20)-26/30(4) ОПАЛУБОЧНЫЙ ЧЕРТЕЖ
Гл спец.	Колдашева		Стадия Р; Лист; Листов 1
			ЦНИИП реконструкции городов

25766 30

Формат А3

Инв. № подл. | Подпись и дата | Взам. инв. №

САПР КиевЗНИИЭП Оператор системы Лукашук

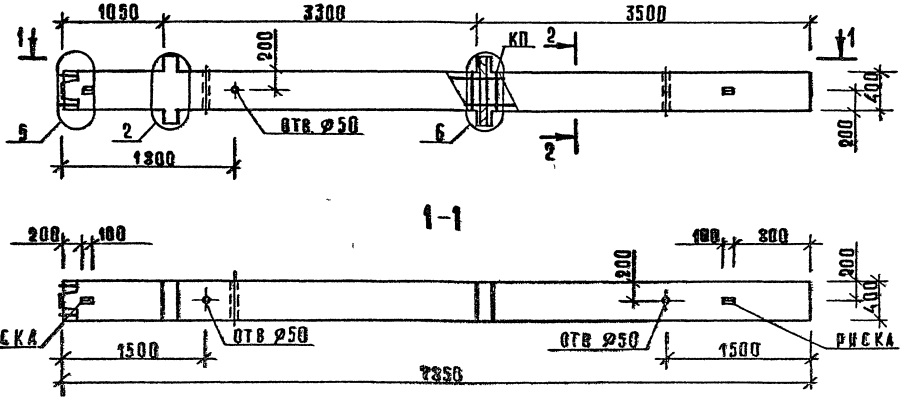

МАРКА КОЛОННЫ	МАССА Т	КЛАСС БЕТОНА	ОБЪЕМ БЕТОНА $М^3$	РАСХОД СТАЛИ, КГ	МАРКА АРМ. ИЗДЕЛИЯ	КОЛ. ШТ.	ОБОЗНАЧЕНИЕ ДОКУМЕНТА 1.020-1/87
2КНД 33(30)-2,26(4)	3,25	8,30	1,3	141,10	КП-65	1	2-13 К40

2-2



Узлы см. 1.020-1/87 2-12 приложение.
Техническое описание см 1.020-1/87 2-12 ТТ.
Ведомость расхода стали на элемент см 1.020-1/87 2-12 РС.

Нач отд	Волынский	
ГИП	Семченков	
Гл спец	Никанорова	
Гл спец	Колдашева	

1.020-1/87 2-12-К22

КОЛОННА
2 КНД 33(30)-2,26(4)
ОПАЛУБОЧНЫЙ ЧЕРТЕЖ

Стадия	Лист	Листов
Р		1

ЦНИИП реконструкции городов

25766 31

Формат А3

Инв. № подл. | Подпись и дата | Взам. инв. №

САПР Киев ЗНИИЭП | Оператор системы | Лукашук

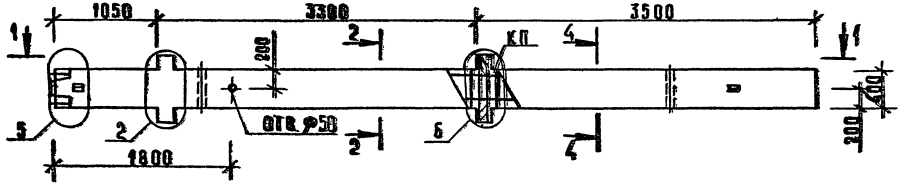

1-1

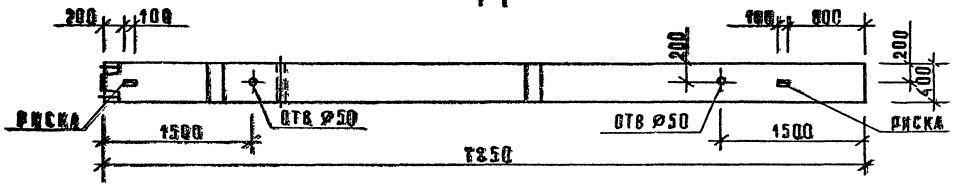

МАРКА КОЛОННЫ	МАССА Т	КЛАСС БЕТОНА	ОБЪЕМ БЕТОНА $м^3$	РАСХОД СТАЛИ, КГ	МАРКА АРМ. ИЗДЕЛИЯ	КОЛ. ШТ.	ОБОЗНАЧЕНИЕ ДОКУМЕНТА 1.020-1/87
2КНД 33(30)-1,26/30(4)	3,25	В30	1,3	172,05	КП-66	1	2-13 К41
2КНД 33(30)-2,26/30(4)	3,25	В30	1,3	181,41	КП-67	1	2-13 К41

2-2

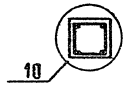

4-4

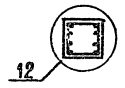

Узлы см. 1.020-1/87 2-12 приложение
Техническое описание см. 1.020-1/87 2-12 ТТ
Ведомость расхода стали на элемент см. 1.020-1/87 2-12 РС.

Нач отд	Волынский	
ГИП	Семченков	
Гл. спец	Никанорова	
Гл. спец	Колдашева	

1.020-1/87 2-12-К23

КОЛОННА 2КНД 33(30)- ОПАЛУБОЧНЫЙ ЧЕРТЕЖ

Стадия	Лист	Листов
Р		1

ЦНИИП реконструкции городов

25766 32

Формат А3

Инв. № подл. | Подпись и дата | Взам. инв. №

САПР КиевЗНИИЭП | Оператор системы | Лукашук

САПР Киев ЗНИИЭП
Оператор системы Лукашук
Инв. № подл. | Подпись и дата | Взам. инв. №

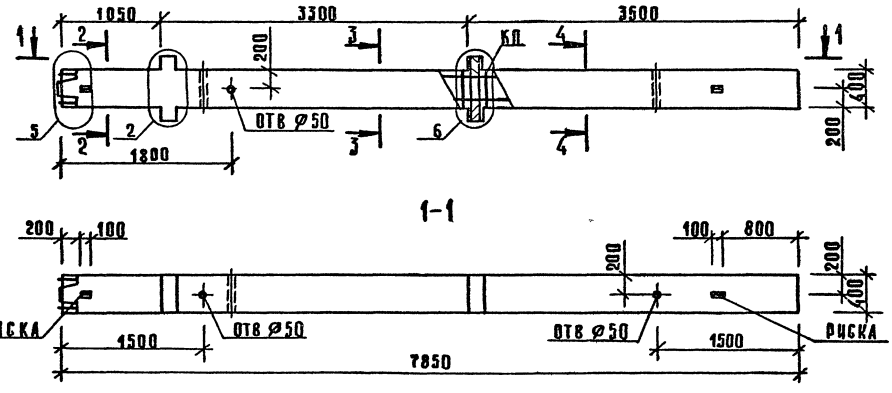

МАРКА КОЛОННЫ	МАССА Т	КЛАСС БЕТОНА	ОБЪЕМ БЕТОНА М³	РАСХОД СТАЛИ КГ	МАРКА АРМ ИЗДЕЛИЯ	КОЛ ШТ	ОБОЗНАЧЕНИЕ ДОКУМЕНТА 1.020-1/87
2КНД 33(30)-1.30/33(4)	3,25	В30	1,3	249,14	КП-68	1	2-13-К42
2КНД 33(30)-1.34/39(4)	3,25	В30	1,3	360,12	КП-70	1	2-13-К43
2КНД 33(30)-1.39/42(4)	3,25	В30	1,3	437,36	КП-72	1	2-13-К44
2КНД 33(30)-1.43/48(4)	3,25	В30	1,3	533,51	КП-73	1	2-13-К45

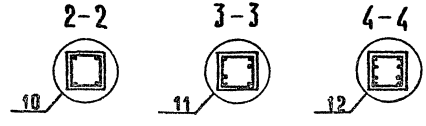

Узлы см. 1.020-1/87 2-12 приложение
Техническое описание см. 1.020-1/87 2-12 ТТ.
Ведомость расхода стали на элемент 1.020-1/87 2-12 РС

Нач. отд.	Волынский	
Р.И.П.	Семченков	
Гл. спец.	Никанорова	
Гл. спец.	Колдашева	

1.020-1/87. 2-12-К24

КОЛОННА 2КНД 33(30)-1 ОПАЛУБОЧНЫЙ ЧЕРТЕЖ

Стадия	Хуст	Листов
Р		1

ЦНИИП реконструкции городов

25766 33

Формат А3

САПР Киев ЗНИИЭП
Оператор системы Лукашук
Инв.№ подл. | Подпись и дата | Взам. инв.№

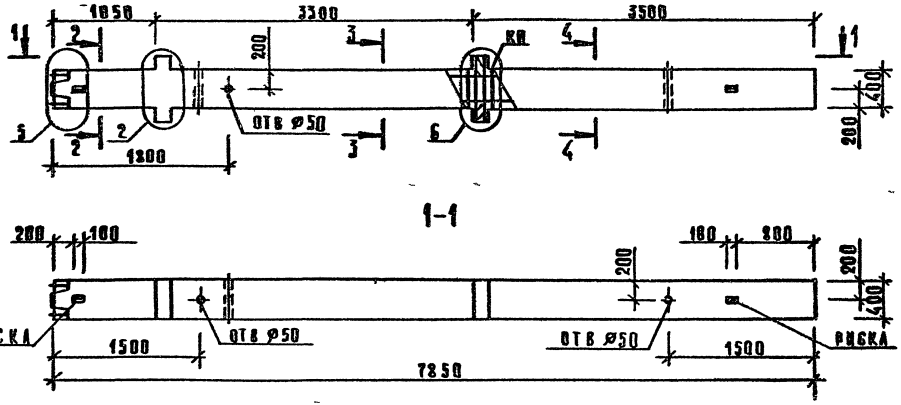

МАРКА КОЛОННЫ	МАССА Т	КЛАСС БЕТОНА	ОБЪЕМ БЕТОНА $м^3$	РАСХОД СТАЛИ. КГ	МАРКА АРМ. ИЗДЕЛИЯ	КОЛ. ШТ	ОБОЗНАЧЕНИЕ ДОКУМЕНТА 1 020-1/87
2КНД 33(30)-2,33/38(4)	3,25	В30	1,3	340,15	КП-69	1	2-13-К42
2КНД 33(30)-2,37/45(4)	3,25	В30	1,3	459,86	КП-71	1	2-13-К43
2КНД 33(30)-2,45/53(4)	3,25	В30	1,3	624,49	КП-74	1	2-13-К45

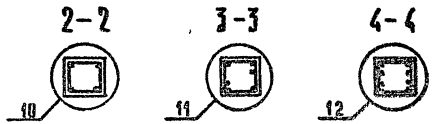

Узлы см 1 020-1/87 2-12 приложение
Техническое описание см 1 020-1/87 2-12 ТТ
Ведомость расхода стали на элемент см 1 020-1/87 2-12 РС

Нач отд	Врацинский	
ГИП	Семченков	
Гл спец	Цыганова	
Гл спец	Колдашева	

1 020-1/87. 2-12-К25

КОЛОННА 2КНД 33(30)-2

ОПАЛУБОЧНЫЙ ЧЕРТЕЖ.

Стадия	Лист	Листов
Р	1	1

ЦНИИЭП реконструкции городов

25766

Формат А3

САПР Киев ЗНИИЭП
Оператор системы
Лукашук
Инв. № подл. | Подпись и дата | Взам. инв. №

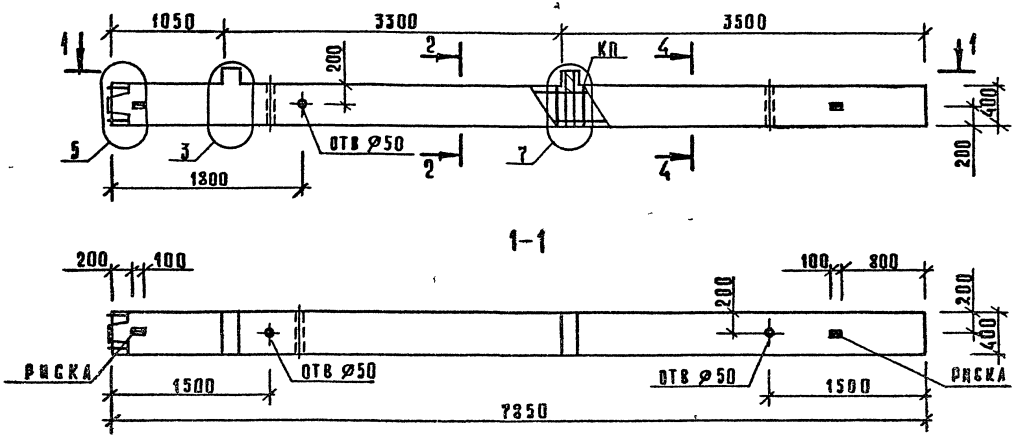

МАРКА КОЛОННЫ	МАССА Т	КЛАСС БЕТОНА	ОБЪЕМ БЕТОНА, М³	РАСХОД СТАЛИ, КГ	МАРКА АРМ ИЗДЕЛИЯ	КОЛ ШТ	ОБОЗНАЧЕНИЕ ДОКУМЕНТА 1 020-1/87
2КНО 33(30)-1,28/32(4)	3,2	В30	1,28	210,20	КП-75	1	2-13-К46
2КНО 33(30)-1,29/34(4)	3,2	В30	1,28	244,06	КП-77	1	2-13-К47
2КНО 33(30)-2,26/30(4)	3,2	В30	1,28	167,75	КП-76	1	2-13-К46

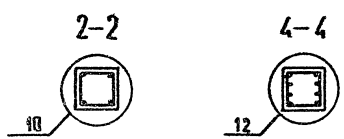

Узлы см 1020-1/87 2-12 приложение
Техническое описание см 1020-1/87 2-12 ТТ
Ведомость расхода стали на элемент см 1020-1/87 2-12 РС

Нач отд	Волынский		
ГИП	Семченков		
Гл спец	Николорова		
Гл спец	Колдашева		

1.020-1/87. 2-12-К26

КОЛОННА 2КНО 33(30)-
ОПАЛУБОЧНЫЙ ЧЕРТЕЖ

Стадия	Лист	Листов
Р		1

ЦНИИП реконструкция городов

25766 35

Формат А3

САПР Киев ЗНИИЭП
Лукашук
Оператор системы
Взам. инв.№
Подпись и дата
Инв.№ подл.

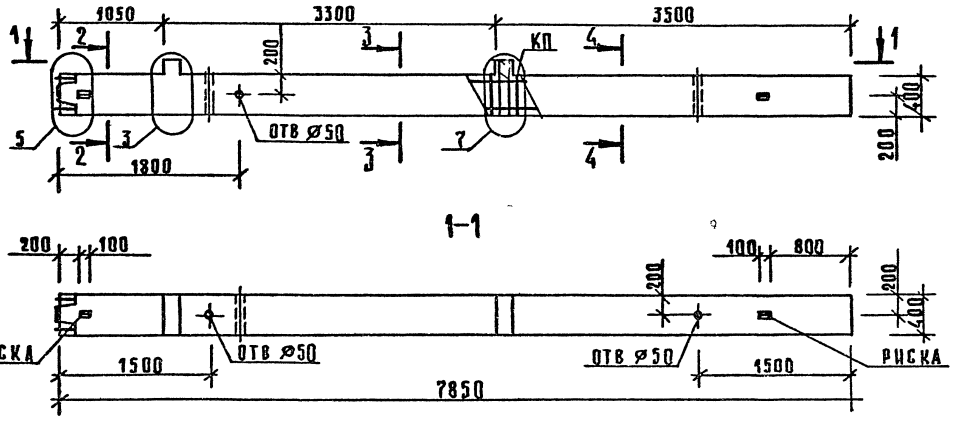

МАРКА КОЛОННЫ	МАССА Т	КЛАСС БЕТОНА	ОБЪЕМ БЕТОНА $м^3$	РАСХОД СТАЛИ КГ	МАРКА АРМ. ИЗДЕЛИЯ	КОЛ. ШТ	ОБОЗНАЧЕНИЕ ДОКУМЕНТА 1.020-1/87.
2КНО 33(30)-1,35/38(4)	3,2	В30	1,28	338,33	КП-78	1	2-13-К48
2КНО 33(30)-2,30/33(4)	3,2	В30	1,28	244,84	КП-80	1	2-13-К49
1КНО 33(30)-2,34/39(4)	3,2	В30	1,28	355,82	КП-79	1	2-13-К48

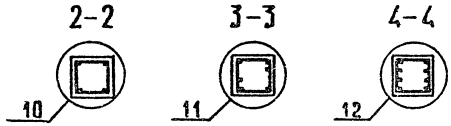

Узлы см. 1020-1/87 2-12 приложение.
Техническое описание см 1.020-1/87 2-12 ТТ
Ведомость расхода стали на элемент см 1020-1/87 2-12РС

Нач.отд	Волынский	
ГИП	Семченков	
Гл.спец	Никанорова	
Гл.спец	Колдашев	

1020-1/87. 2-12-К27

КОЛОННА 2КНО 33(30)-

ОПАЛУБОЧНЫЙ ЧЕРТЕЖ

СТАДИЯ	ЛИСТ	ЛИСТОВ
Р		1

ЦНИИП реконструкции городов

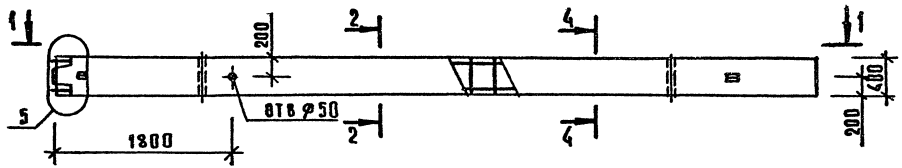

1-1

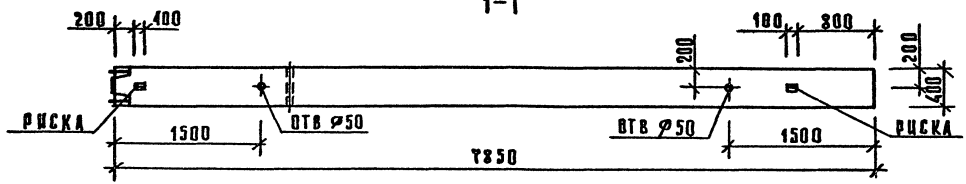

МАРКА КОЛОННЫ	МАССА Т	КЛАСС БЕТОНА	ОБЪЕМ БЕТОНА $м^3$	РАСХОД СТАЛИ, КГ	МАРКА АРМ. ИЗДЕЛИЯ	КОЛ ШТ	ОБОЗНАЧЕНИЕ ДОКУМЕНТА 1 020-1/87
2КН 33(30)-28/32 (4)	3,15	В30	1,26	192,50	КП-81	1	2-13-К50
2КН 33(30)-29/34 (4)	3,15	В30	1,26	225,36	КП-83	1	2-13-К51
2КН 33(30)-26/30 (4)	3,15	В30	1,26	141,85	КП-82	1	2-13-К50

2-2

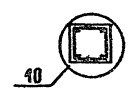

4-4

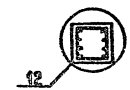

Узлы см 1020-1/87 2-12 приложение
Техническое описание см 1020-1/87 2-12 ТТ
Ведомость расхода стали на элемент см 1020-1/87 2-12 РС

Нач отд	Волынский	
ГИП	Семченков	
Гл спец	Никанорова	
Гл спец	Колдашева	

1 020-1/87. 2-12-К28

КОЛОННА 2КН 33(30)- ОПАЛУБОЧНЫЙ ЧЕРТЕЖ

Стадия	Лист	Листов
Р		1

ЦНИИП реконструкции городов

25766 37

Формат А3

Инв № подл | Подпись и дата | Взам инв №

САПР Киевзнипиэп | Оператор системы | Лукашук

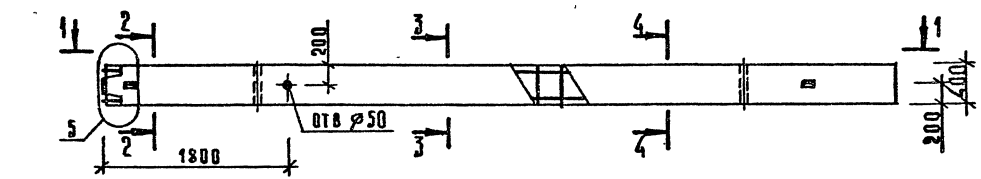

1-1

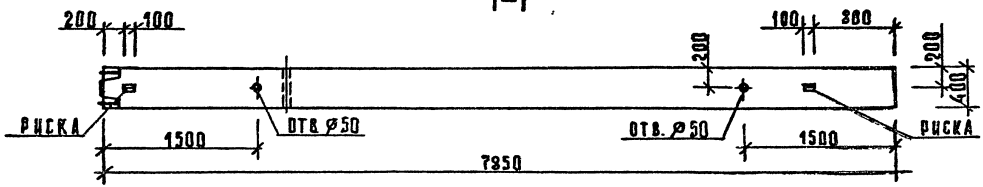

МАРКА КОЛОННЫ	МАССА Т	КЛАСС БЕТОНА	ОБЪЕМ БЕТОНА $м^3$	РАСХОД СТАЛИ. КГ	МАРКА АРМ ИЗДЕЛИЯ	КОЛ ШТ	ОБОЗНАЧЕНИЕ ДОКУМЕНТА 1 020-1/87
2КН 33(30)-35/38(4)	3,15	В30	1,26	319,63	КП-85	1	2-13-К53
2КН 33(30)-30/33(4)	3,15	В30	1,26	218,94	КП-84	1	2-13-К52
2КН 33(30)-34/39(4)	3,15	В30	1,26	329,92	КП-86	1	2-13-К53

2-2

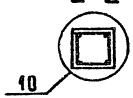

3-3

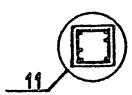

4-4

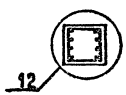

Узлы см 1 020-1/87 2-12 приложение
Техническое описание см 1 020-1/87 2-12 ТТ
Ведомость расхода стали на элемент 1 020-1/87 2-12 РС

Нач отд	Волынский	
ГИП	Семченков	
Гл спец	Никанорова	
Гл спец	Колдашева	

1.020-1/87. 2-12-К 29

КОЛОННА 2КН 33(30)- ОПАЛУБОЧНЫЙ ЧЕРТЕЖ

Стадия	Лист	Листов
Р		1

ЦНИИП реконструкции городов

25766 38

Формат А3

Инв № подл | Подпись и дата | Взам инв №

САПР Киевзниизп | Оператор системы | Лукашук

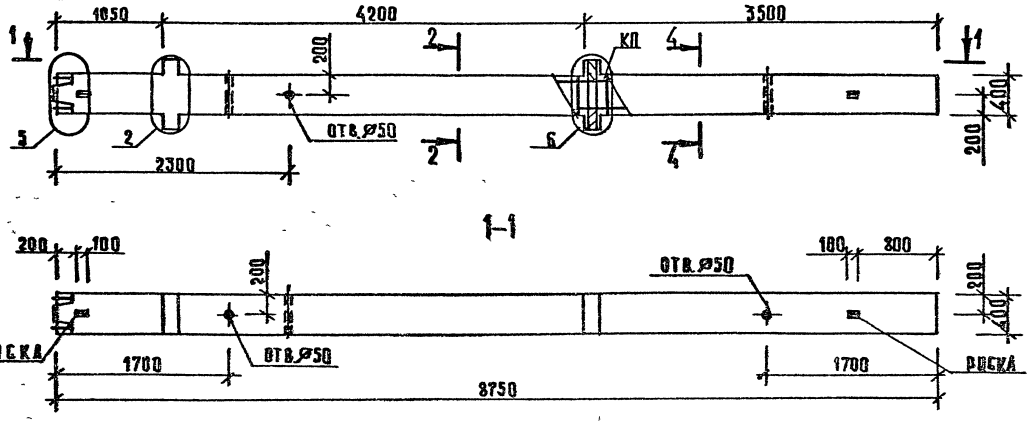

МАРКА КОЛОННЫ	МАССА	КЛАСС БЕТОНА	ОБЪЕМ БЕТОНА $М^3$	РАСХОД СТАЛИ, КГ	МАРКА АРМ ИЗДЕЛИЯ	КОЛ. ШТ	ОБОЗНАЧЕНИЕ ДОКУМЕНТА 1 020-1/87
2КНД 42(30)-2.29/37(4)	3.6	В30	1,44	322,69	КП-87	1	2-13-К54

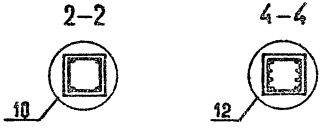

Узлы см 1020-1/87 2-12 приложение
Техническое описание см. 1020-1/87 2-12ТТ
Ведомость расхода стали на элемент см 1020-1/87 2-12РС

Нач отд	Волынский	
ГИП	Семченков	
Гл спец	Никанорова	
Гл спец	Колдашева	

1 020 - 1/87. 2-12-К30

КОЛОННА
2 КНД 42(30)-2.29/37(4)
ОПАЛУБОЧНЫЙ ЧЕРТЕЖ

СТАДИЯ	ЛИСТ	ЛИСТОВ
Р		1

ЦНИИП реконструкции городов

25766 39

Формат А3

Инв. № подл | Подпись и дата | Взам инв №

САПР Киев ЗНИИЭП | Оператор системы | Лукашук

САПР Киев ЗНИИЭП
Оператор системы Лукашук
Инв.№ подл. | Подпись и дата | Взам. инв.№

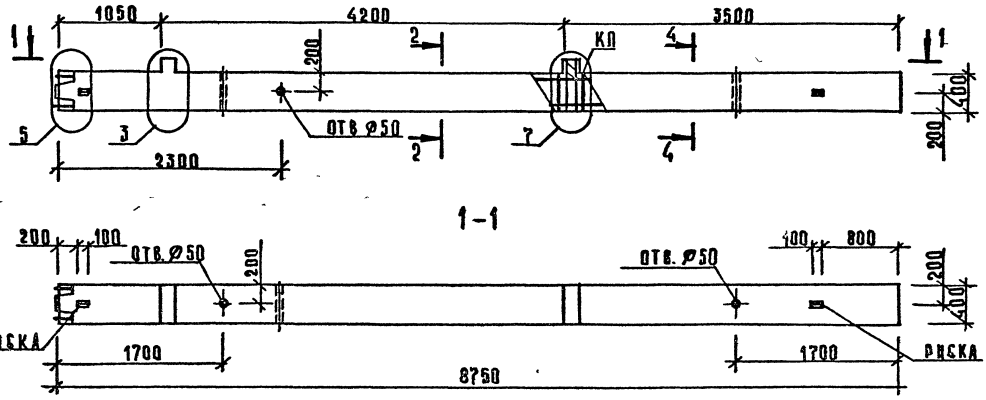

МАРКА КОЛОННЫ	МАССА т	КЛАСС БЕТОНА	ОБЪЕМ БЕТОНА $м^3$	РАСХОД СТАЛИ, КГ	МАРКА АРМ ИЗДЕЛИЯ	КОЛ ШТ.	ОБОЗНАЧЕНИЕ ДОКУМЕНТА 1020-1/87
2КНО 42(30)-225/29(4)	3,55	В30	1,42	177,55	КП-88	1	2-13-К55

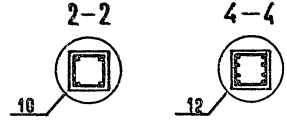

Узлы см 1020-1/87 2-12 приложение
Техническое описание см 1020-1/87 2-12 ТТ
Ведомость расхода стали на элемент см 1020-1/87 2-12 РС

Нач отд	Волынский	
ГИП	Семченков	
Гл спец	Никанорова	
Гл спец	Колдашева	

1020-1/87. 2-12-К31

КОЛОННА 2КНО 42(30)-225/29(4)

ОПАЛУБОЧНЫЙ ЧЕРТЕЖ

СТАДИЯ	ЛИСТ	ЛИСТОВ
Р		1

ЦНИИП РЕКОНСТРУКЦИИ ГОРОДОВ

Формат А3

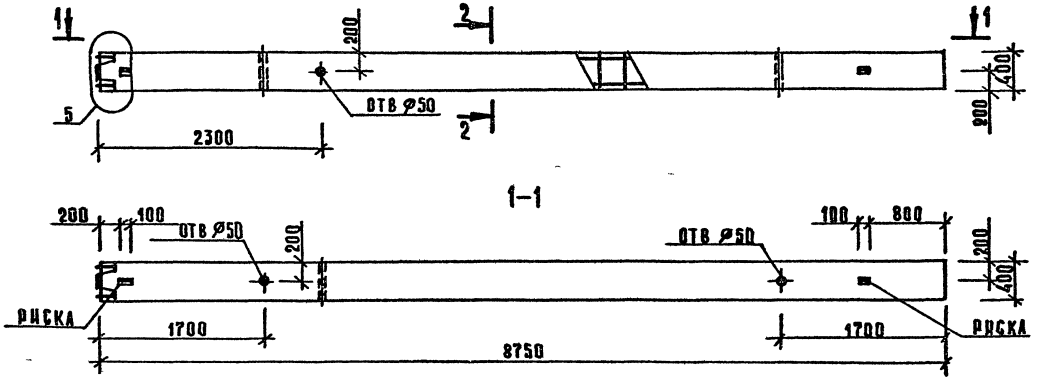

МАРКА КОЛОННЫ	МАССА Т	КЛАСС БЕТОНА	ОБЪЕМ БЕТОНА $М^3$	РАСХОД СТАЛИ, КГ	МАРКА АРМ ИЗДЕЛИЯ	КОЛ ШТ	ОБОЗНАЧЕНИЕ ДОКУМЕНТА 1 020-1/87
2КН 42(30)-25/29(4)	3,5	В30	1,4	151,65	КП-89	1	2-13-К56

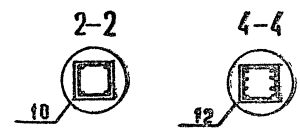

Узлы см 1020-1/87 2-12 приложение
Техническое описание см. 1020-1/87 2-12 ТТ
Ведомость расхода стали на элемент см 1020-1/87 2-12 РС

Нач отд	Волынский	
Гл п	Семченков	
Гл спец	Никаророва	
Гл спец	Колдашева	

1 020-1/87. 2-12-К32

КОЛОННА
2 КН 42(30)-25/29
ОПАЛУБОЧНЫЙ ЧЕРТЕЖ

Стадия	Лист	Листов
Р	1	1

ЦНИИП реконструкции городов

25766 41

Формат А3

Инв № подл | Подп и дата | Взам инв №

Оператор системы | Лукашук

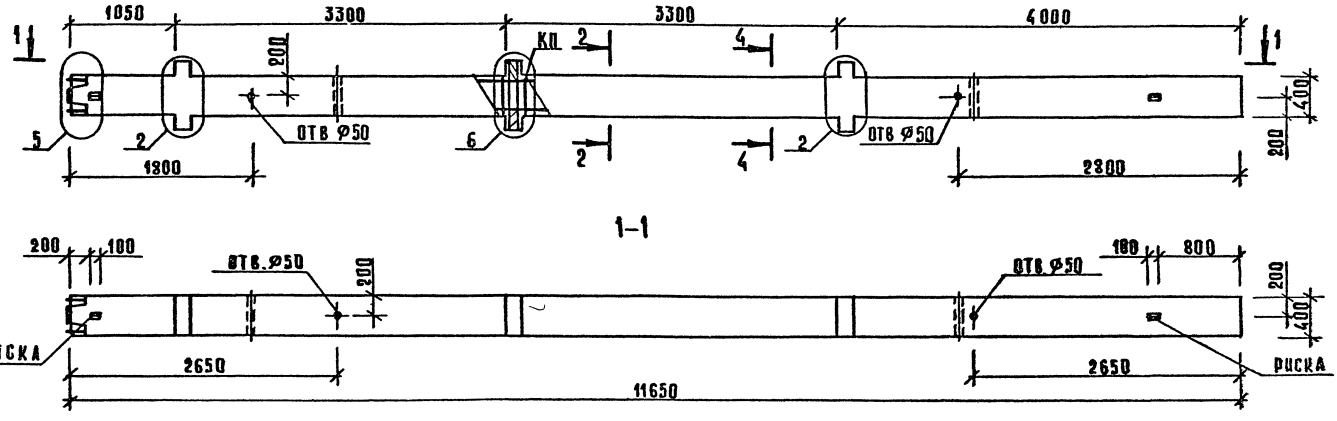

МАРКА КОЛОННЫ	МАССА Т	КЛАСС БЕТОНА	ОБЪЕМ БЕТОНА $м^3$	РАСХОД СТАЛИ, КГ	МАРКА АРМ. ИЗДЕЛИЯ	КОЛ. ШТ.	ОБОЗНАЧЕНИЕ ДОКУМЕНТА 1.020-1/87
3КНД 33-1,26/30(4)	4,8	В30	1,92	234,66	КП-90	1	2-13-К57
3КНД 33-2,26/30(4)	4,8	В30	1,92	248,70	КП-91	1	2-13-К57

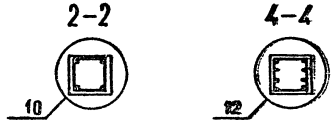

Узлы см 1.020-1/87 2-12 Приложение.
Техническое описание см 1.020-1/87 2-12 ТТ.
Ведомость расхода стали на элемент 1.020-1/87 2-12 РС.

Нач.отд	Вольнский		
ГИП	Семченков		
Гл.спец	Никанорова		
Гл спец	Колдашева		

1.020-1/87. 2-12-К33

КОЛОННА 3КНД 33- ОПАЛУБОЧНЫЙ ЧЕРТЕЖ

Стадия	Лист	Листов
Р		1

ЦНИИП РЕКОНСТРУКЦИИ ГОРОДОВ

25766 42

ФОРМАТ А3

Инв.№ подл. | Подпись и дата | Взам. инв.№

САПР Киевзнипиэп | Оператор системы | Лукащук

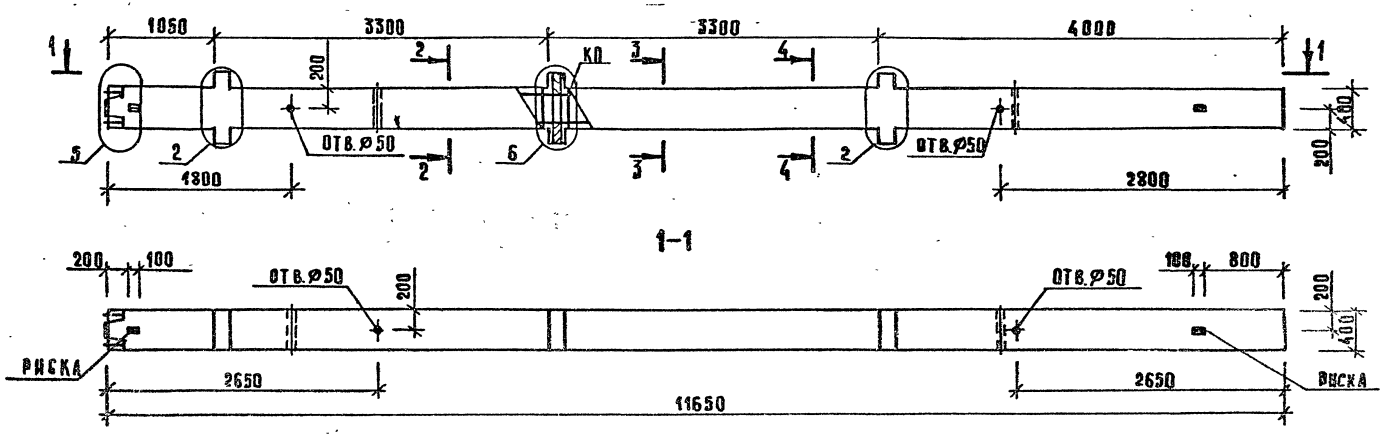

МАРКА КОЛОННЫ	МАССА Т	КЛАСС БЕТОНА	ОБЪЕМ БЕТОНА $м^3$	РАСХОД СТАЛИ, КГ	МАРКА АРМ. ИЗДЕЛИЯ	КОЛ. ШТ.	ОБОЗНАЧЕНИЕ ДОКУМЕНТА 1.020-1/87
3КНД 33-1,26/33(4)	4,8	В30	1,92	316,73	КП-92	1	2-13-К58
3КНД 33-1,29/39(4)	4,8	В30	1,92	469,64	КП-94	1	2-13-К59
3КНД 33-1,35/42(4)	4,8	В30	1,92	596,50	КП-96	1	2-13-К61
3КНД 33-1,38/48(4)	4,8	В30	1,92	724,11	КП-97	1	2-13-К62
3КНД 33-2,26/38(4)	4,8	В30	1,92	419,09	КП-93	1	2-13-К58
3КНД 33-2,29/45(4)	4,8	В30	1,92	581,86	КП-95	1	2-13-К60
3КНД 33-2,38/53(4)	4,8	В30	1,92	826,88	КП-98	1	2-13-К62

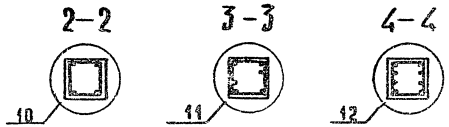

Узлы см. 1.020-1/87 2-12 приложение.
Техническое описание см. 1.020-1/87 2-12 ТТ.
Ведомость расхода стали на элемент 1.020-1/87 2-12 РС.

Нач. отд.	Волынский	
Гип	Семченков	
Гл. спец.	Чиханоров	
Гл. спец.	Колдашева	

1.020-1/87 2-12-К34

КОЛОННА 3КНД 33- ОПАЛУБОЧНЫЙ ЧЕРТЕЖ

Стадия	Лист	Листов
Р		1

ЦНИИП реконструкции городов

Инв. № подл. | Подпись и дата | Взам. инв. №

САПР Киевзниипэп | Оператор системы | Лукашук

25766 43

Формат А3

АУКАШУК
ОПЕРАТОР СИСТЕМЫ
САПР КиевЗНИИЭП
Инв.№ подл. | Подпись и дата | Взам. инв.№

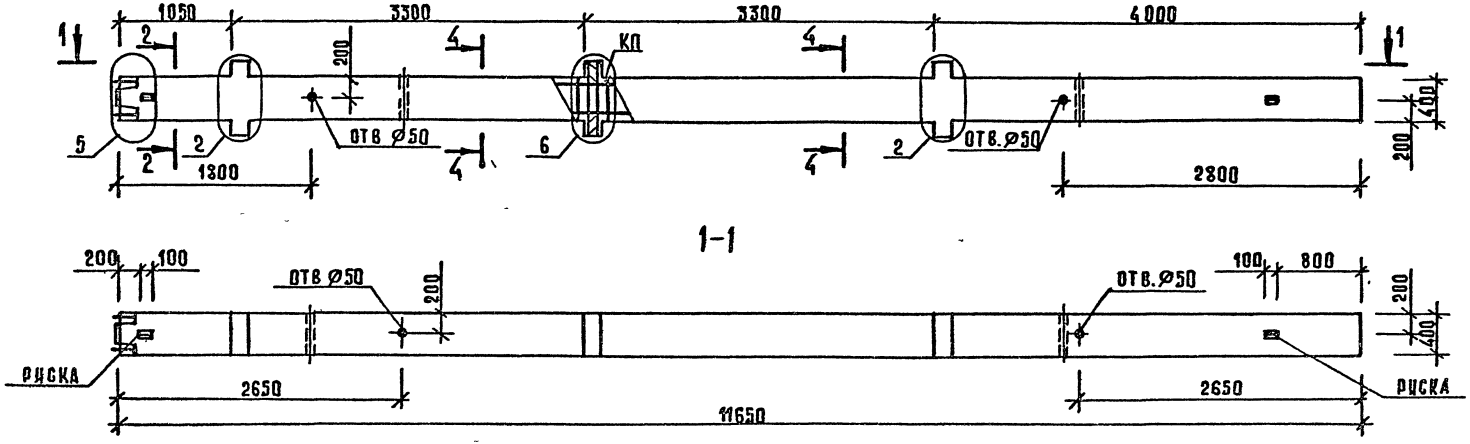

МАРКА КОЛОННЫ	МАССА Т	КЛАСС БЕТОНА	ОБЪЕМ БЕТОНА $м^3$	РАСХОД СТАЛИ, КГ	МАРКА ДРМ ИЗДЕЛИЯ	КОЛ ШТ	ОБОЗНАЧЕНИЕ ДОКУМЕНТА 1.020-1/87
3КНД 33-1,53(4)	4,8	В30	1,92	1008,17	КП-99	1	2-13-К63

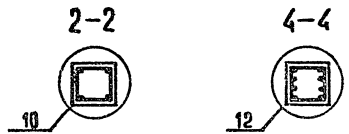

Узлы см 1.020-1/87 2-12 приложение.
Техническое описание см 1.020-1/87 2-12 ТТ
Ведомость расхода стали на элемент см. 1.020-1/87 2-12 РС

Нач.отд	Волынский		
ГИП	Семченков		
Гл.спец	Никанорова		
Гл.спец	Колдашева		

1.020-1/87. 2-12-К35

КОЛОННА 3КНД 33-1,53

ОПАЛУБОЧНЫЙ ЧЕРТЕЖ

Стадия	Лист	Листов
Р		1

ЦНИИП реконструкции городов

Формат А3

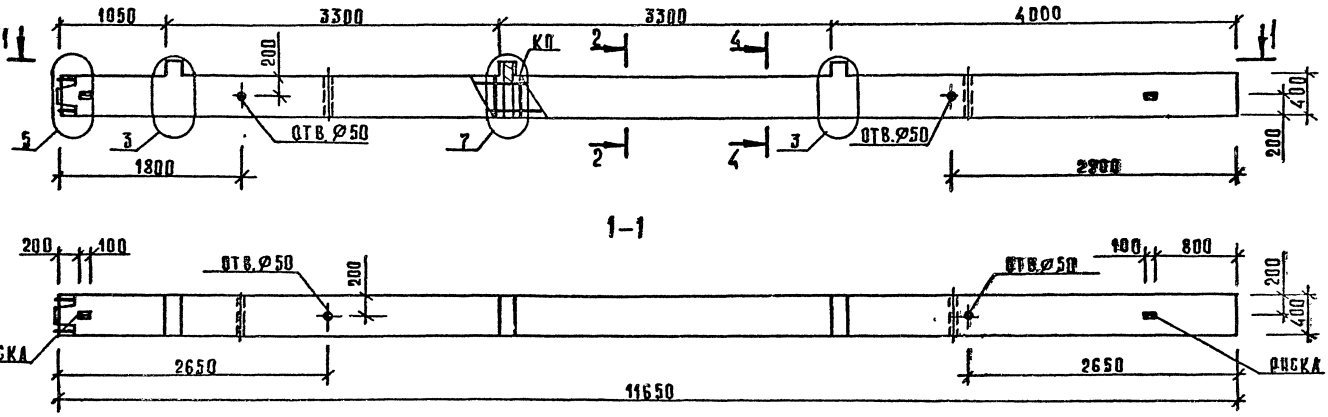

МАРКА КОЛОННЫ	МАССА Т	КЛАСС БЕТОНА	ОБЪЕМ БЕТОНА $М^3$	РАСХОД СТАЛИ, КГ	МАРКА АРМ. ИЗДЕЛИЯ	КОЛ. ШТ.	ОБОЗНАЧЕНИЕ ДОКУМЕНТА 1 020-1/87
3КНО 33-1.28/32 (4)	4,73	В30	1,89	291,23	КП-100	1	2-13-К64
3КНО 33-1.29/34 (4)	4,73	В30	1,89	340,13	КП-102	1	2-13-К65
3КНО 33-2.26/30 (4)	4,73	В30	1,89	228,21	КП-101	1	2-13-К64

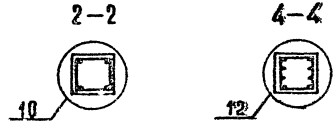

Узлы см. 1.020-1/87 2-12 приложение
Техническое описание см. 1.020-1/87 2-12 ТТ.
Ведомость расхода стали на элемент см. 1.020-1/87 2-12РС

Нач отд	Волынский	
ГИП	Семченков	
Гл спец.	Никанорова	
Гл спец.	Колдашева	

1.020-1/87. 2-12-К36

КОЛОННА 3КНО 33- Опалубочный чертеж

Стадия	Лист	Листов
Р	1	1

ЦНИИП реконструкции городов

25766 45

Формат А3

Лукашук
Оператор системы
САПР Киевзнипэп

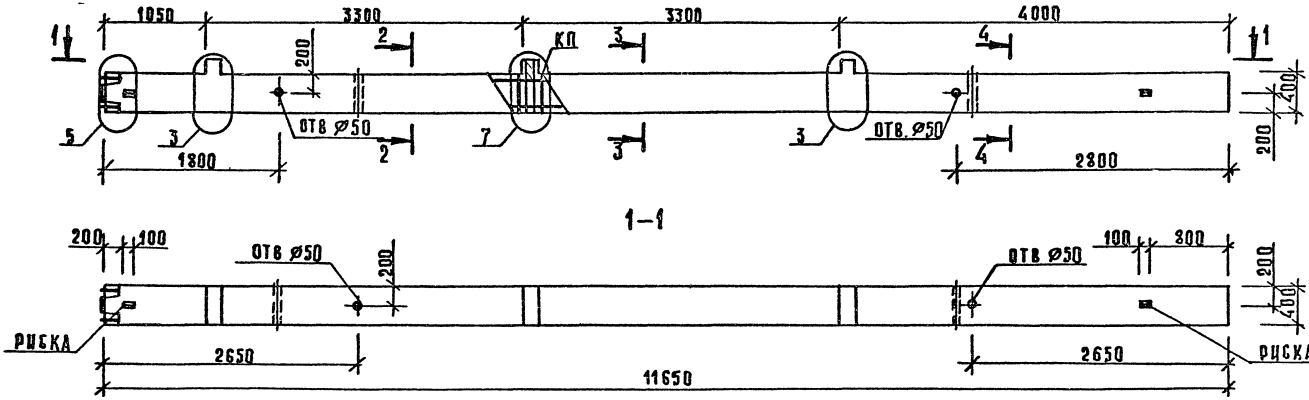

МАРКА КОЛОННЫ	МАССА Т	КЛАСС БЕТОНА	ОБЪЕМ БЕТОНА $М^3$	РАСХОД СТАЛИ, КГ	МАРКА АРМ. ИЗДЕЛИЯ	КОЛ ШТ	ОБОЗНАЧЕНИЕ ДОКУМЕНТА 1.020-1/87
3КНО 33-1,32/38(4)	4,73	В30	1,89	459,65	КП-104	1	2-13-К67
3КНО 33-1,35/41(4)	4,73	В30	1,89	554,54	КП-106	1	2-13-К68
3КНО 33-2,26/33(4)	4,73	В30	1,89	310,28	КП-103	1	2-13-К65
3КНО 33-2,29/39(4)	4,73	В30	1,89	463,19	КП-105	1	2-13-К67

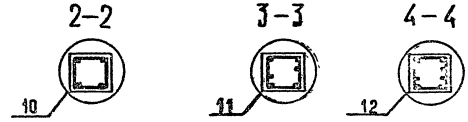

Узлы см 1.020-1/87 2-12 приложение
Техническое описание см 1020-1/87 2-12-ТТ.
Ведомость расхода стали на элемент см. 1.020-1/87 2-12-РС.

Нач отд	Волынский	
Г И П	Семченков	
Гл спец	Никанорова	
Гл спец	Колдашева	

1.020-1/87. 2-12-К37

КОЛОННА
3 КНО 33-
ОПАЛУБОЧНЫЙ ЧЕРТЕЖ

Стадия	Лист	Листов
Р		1

ЦНИИП РЕКОНСТРУКЦИИ ГОРОДОВ

Инв № подл | Подпись и дата | Взам инв №

САПР КиевЗНИИЭП

Оператор системы

Лукашук

25766 46

ФОРМАТ А3

САПР Киевзнишэп
Оператор системы
Лукашук
Инв.№ подл. | Подпись и дата | Взам. инв.№

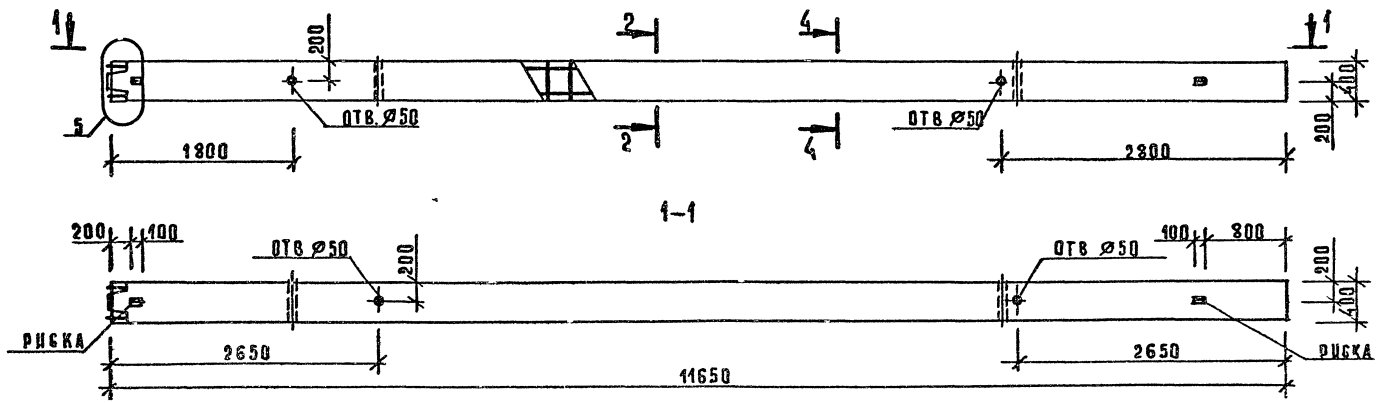

МАРКА КОЛОННЫ	МАССА Т	КЛАСС БЕТОНА	ОБЪЕМ БЕТОНА $м^3$	РАСХОД СТАЛИ, КГ	МАРКА АРМ. ИЗДЕЛИЯ	КОЛ. ШТ.	ОБОЗНАЧЕНИЕ ДОКУМЕНТА 1.020-1/87
3КН 33-26/30 (4)	4,65	В30	1,86	189,36	КП-107	1	2-13-К69
3КН 33-28/32 (4)	4,65	В30	1,86	263,18	КП-108	1	2-13-К69
3КН 33-29/34 (4)	4,65	В30	1,86	312,08	КП-109	1	2-13-К70

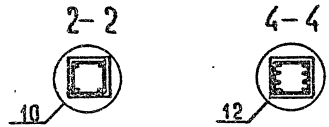

Узлы см. 1.020-1/87 2-12 приложение.
Техническое описание см. 1.020-1/87 2-12 ТТ.
Ведомость расхода стали на элемент см. 1.020-1/87 2-12ВС.

Нач. отд	Волынский		1.020-1/87. 2-12-К38
ГИП	Семченков		
Гл. спец.	Никанорова		КОЛОННА 3КН 33- ОПАЛУБОЧНЫЙ ЧЕРТЕЖ
Гл. спец.	Колдашева		Стадия: Р; Лист; Листов: 1
			ЦНИИП реконструкции городов

Формат А3

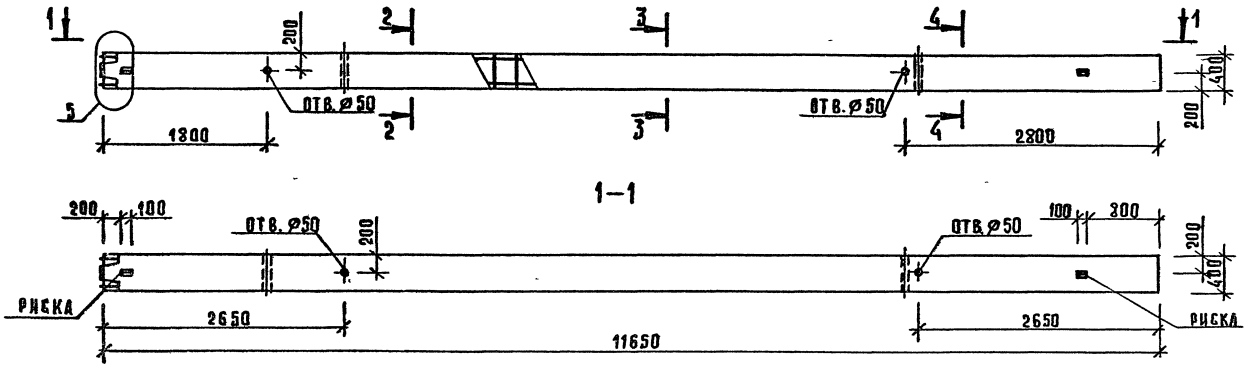

МАРКА КОЛОННЫ	МАССА Т	КЛАСС БЕТОНА	ОБЪЕМ БЕТОНА $м^3$	РАСХОД СТАЛИ, КГ	МАРКА АРМ ИЗДЕЛИЯ	КОЛ ШТ	ОБОЗНАЧЕНИЕ ДОКУМЕНТА 1.020-1/87
ЗКН 33-26/33(4)	4,65	В30	1,86	271,43	КП-110	1	2-13-К71
ЗКН 33-29/39(4)	4,65	В30	1,86	424,34	КП-112	1	2-13-К72
ЗКН 33-32/38(4)	4,65	В30	1,86	431,60	КП-111	1	2-13-К72
ЗКН 33-35/41(4)	4,65	В30	1,86	526,49	КП-113	1	2-13-К73

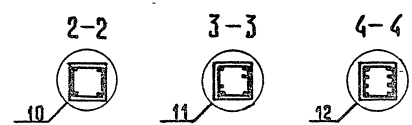

Узлы см 1020-1/87 2-12 приложение
Техническое описание см 1020-1/87 2-12 ГТ
Ведомость расхода стали на элемент см 1020-1/87 2-12 РС

Нач отд	Волынский	
ГИП	Семченков	
Гл спец	Никанорова	
Гл спец	Колдашева	

1.020-1/87. 2-12-К39

КОЛОННА
ЗКН 33-
ОПАЛУБОЧНЫЙ ЧЕРТЕЖ

Стадия	Лист	Листов
Р		1

ЦНИИП реконструкции городов

Инв.№ подл | Подпись и дата | Взам. инв.№

САПР Киевзнипиэп | Оператор системы | Лукашук

25766 48

ФОРМАТ А3

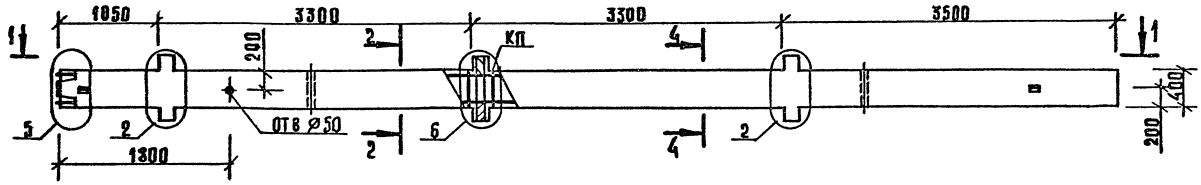

1–1

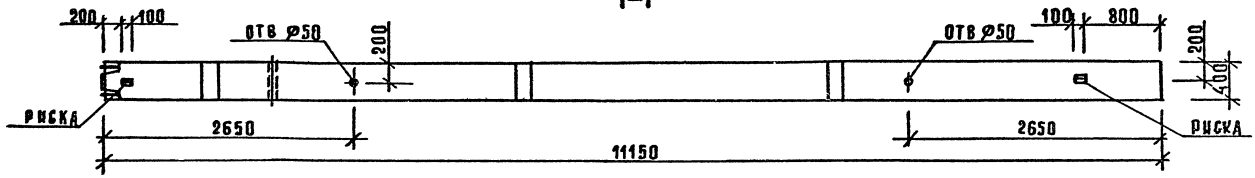

МАРКА КОЛОННЫ	МАССА Т	КЛАСС БЕТОНА	ОБЪЕМ БЕТОНА $М^3$	РАСХОД СТАЛИ, КГ	МАРКА АРМ. ИЗДЕЛИЯ	КОЛ. ШТ	ОБОЗНАЧЕНИЕ ДОКУМЕНТА 1.020-1/87
3КНД 33(30)-1,26/30(4)	4,6	В30	1,84	224,18	КП-114	1	2-13-К74
3КНД 33(30)-2,26/30(4)	4,6	В30	1,84	238,22	КП-115	1	2-13-К74

2–2

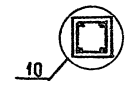

4–4

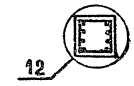

Узлы см. 1.020-1/87 2-12 приложение.
Техническое описание см 1.020-1/87 2-12 ТТ
Ведомость расхода стали на элемент 1.020-1/87 2-12 РС.

Нач. отд.	Волынский	
ГИП	Семченков	
Гл. спец.	Никанорова	
Гл. спец.	Колдашева	

1 020-1/87. 2-12-К40

КОЛОННА
3КНД 33(30)-
ОПАЛУБОЧНЫЙ ЧЕРТЕЖ

Стадия	Лист	Листов
Р		1

ЦНИИП реконструкции городов

25766 49

Формат А3

Инв. № подл. | Подпись и дата | Взам. инв. №

САПР Киев ЗНИИЭП | Оператор системы | Лукашук

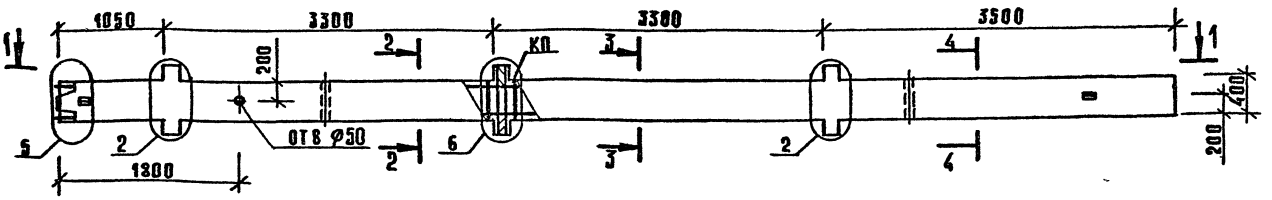

1-1

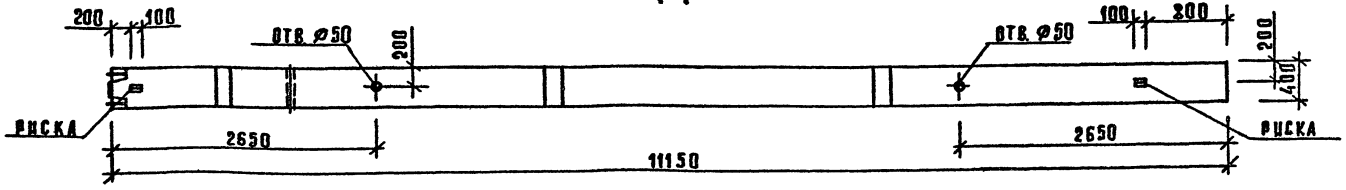

МАРКА КОЛОННЫ	МАССА Т	КЛАСС БЕТОНА	ОБЪЕМ БЕТОНА $м^3$	РАСХОД СТАЛИ, КГ	МАРКА ДРМ ИЗДЕЛИЯ	КОЛ ШТ	ОБОЗНАЧЕНИЕ ДОКУМЕНТА 1.020-1/87
3КНД 33(30)-1.26/33(4)	4,6	В30	1,84	301,02	КП-116	1	2-13-К75
3КНД 33(30)-1.29/39(4)	4,6	В30	1,84	446,24	КП-118	1	2-13-К76
3КНД 33(30)-1.35/42(4)	4,6	В30	1,84	569,04	КП-120	1	2-13-К78
3КНД 33(30)-1.38/48(4)	4,6	В30	1,84	689,34	КП-121	1	2-13-К79
3КНД 33(30)-2.26/38(4)	4,6	В30	1,84	396,36	КП-117	1	2-13-К75
3КНД 33(30)-2.29/45(4)	4,6	В30	1,84	550,65	КП-119	1	2-13-К77
3КНД 33(30)-2.38/53(4)	4,6	В30	1,84	785,60	КП-122	1	2-13-К79

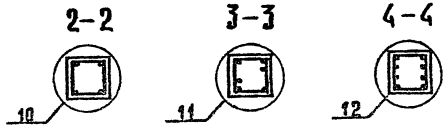

Узлы см 1.020-1/87 2-12 приложение
Техническое описание см 1.020-1/87 2-12 ТТ
Ведомость расхода стали на элемент см 1.020-1/87 2-12 РС

Нач.отд	Волынский		
ГИП	Семченков		
Гл.спец	Никанорова		
Гл.спец	Колдашева		

1.020-1/87. 2-12-К41

КОЛОННА 3КНД 33(30)-

ОПАЛУБОЧНЫЙ ЧЕРТЕЖ

Стадия	Лист	Листов
Р		1

ЦНИИП реконструкции городов

25766 50

ФОРМАТ А3

САПР Киев ЗНИИЭП | ОПЕРАТОР СИСТЕМЫ ЛУКАШУК | ИНВ.№ ПОДЛ. | ПОДПИСЬ И ДАТА | ВЗАМ. ИНВ.№

САПР Киев ЗНИИЭП
ЛУКАШУК оператор системы
Инв.№ подл. | Подп. и дата | Взам. инв.№

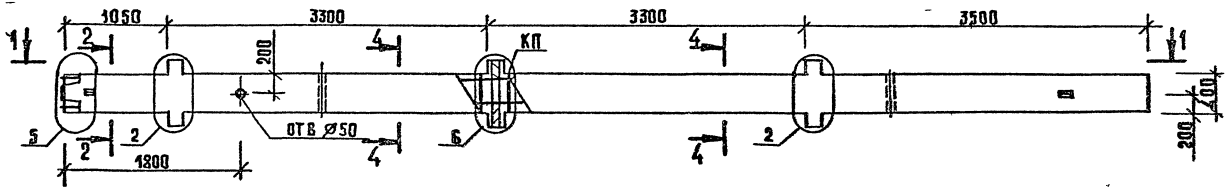

1-1

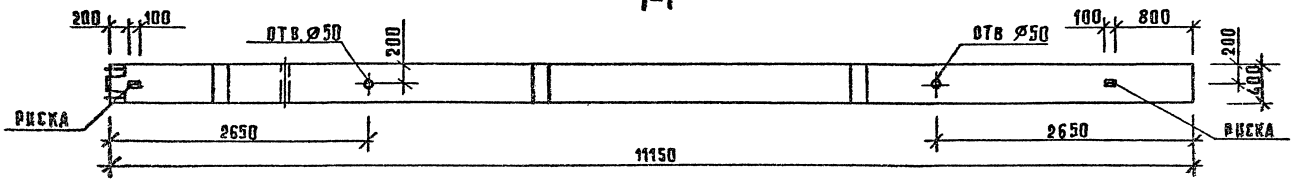

МАРКА КОЛОННЫ	МАССА Т	КЛАСС БЕТОНА	ОБЪЕМ БЕТОНА М³	РАСХОД СТАЛИ, КГ	МАРКА АРМ. ИЗДЕЛИЯ	КОЛ ШТ.	ОБОЗНАЧЕНИЕ ДОКУМЕНТА 1.020-1/87
3КНД 33(30)-1,53(4	4,6	В30	1,84	366,89	КП-123	1	2-13-К80

2-2

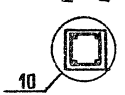

4-4

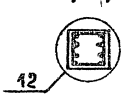

Узлы см 1.020-1/87. 2-12-Уприлощение.
Техническое описание см. 1.020-1/87 2-12-ТТ
Ведомость расхода стали на элемент см 1.020-1/87 2-12-РС.

Нач. отд	Волынский	
ГИП	Семченков	
Гл. спец	Никанорова	
Гл. спец	Колдашева	

1.020.-1/87. 2-12-К42

КОЛОННА 3КНД 33(30)-1,53(4)
ОПАЛУБОЧНЫЙ ЧЕРТЕЖ

СТАДИЯ	ЛИСТ	ЛИСТОВ
Р	1	1

ЦНИИП РЕКОНСТРУКЦИЯ ГОРОДОВ

25766 51

ФОРМАТ А3

САПР Киевзнипиэп
Оператор системы Лукашук
Инв. № подл. | Подпись и дата | Взам. инв. №

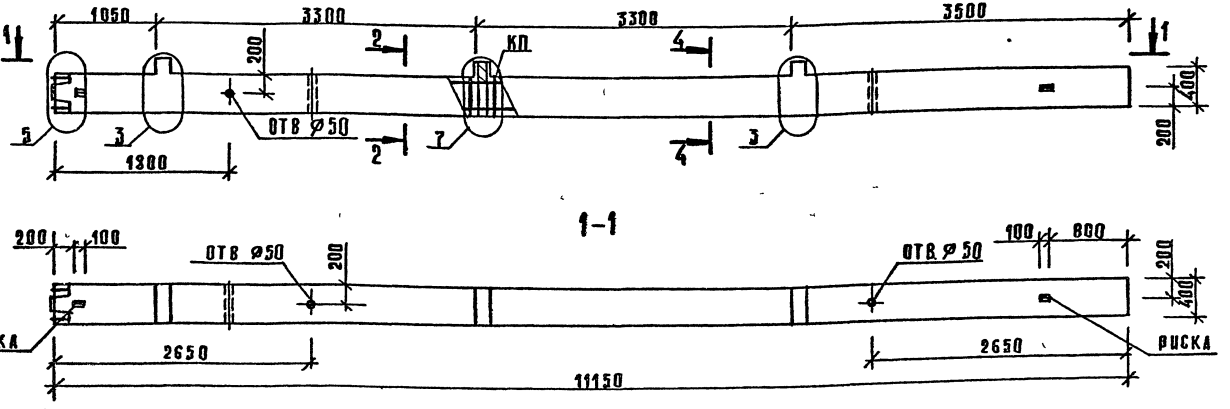

МАРКА КОЛОННЫ	МАССА т	КЛАСС БЕТОНА	ОБЪЕМ БЕТОНА $м^3$	РАСХОД СТАЛИ, КГ	МАРКА АРМ. ИЗДЕЛИЯ	КОЛ. ШТ.	ОБОЗНАЧЕНИЕ ДОКУМЕНТА 1.020-1/87
3КНО 33(30)-1.28/32(4)	4,53	В30	1,81	277,50	КП-124	1	2-13-К81
3КНО 33(30)-2.26/30(4)	4,53	В30	1,81	217,73	КП-125	1	2-13-К81

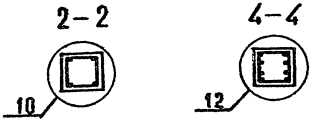

Узлы см. 1.020-1/87. 2-12 приложение.
Техническое описание см 1.020-1/87 2-12-ТТ.
Ведомость расхода стали на элемент см. 1.020-1/87 2-12 РС.

Нач. отд.	Волынский		
ГИП	Семченков		
Гл. спец.	Цыканорова		
Гл спец.	Колдашева		

1.020-1/87. 2-12-К43

КОЛОННА 3КНО 33(30)- ОПАЛУБОЧНЫЙ ЧЕРТЕЖ

Стадия	Лист	Листов
Р		1

ЦНИИП реконструкции городов

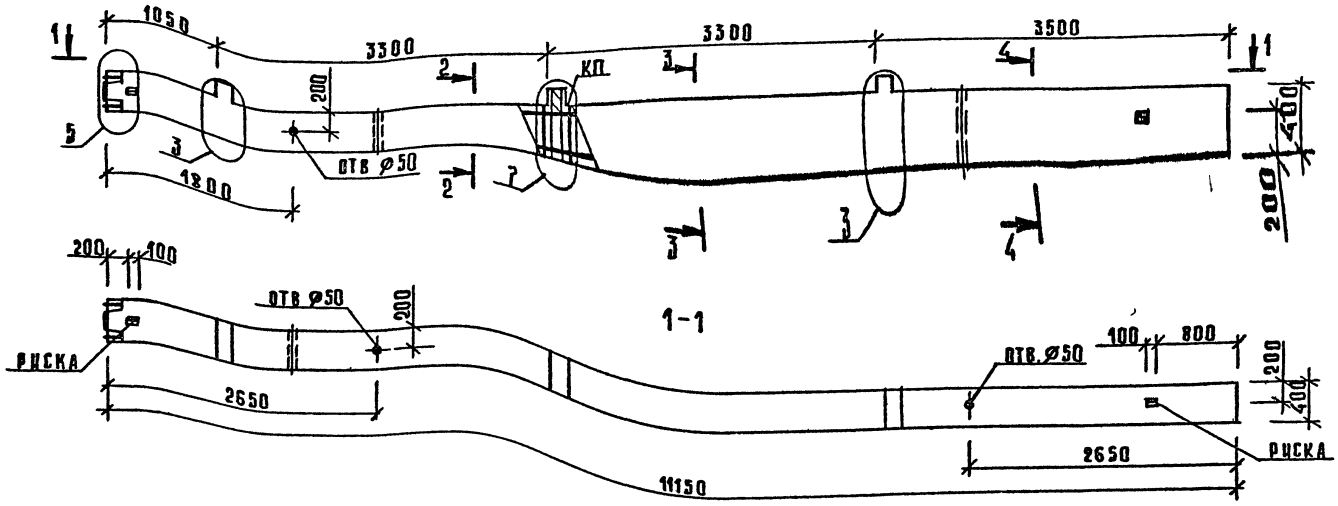

МАРКА КОЛОННЫ	МАССА Т	КЛАСС БЕТОНА	ОБЪЕМ БЕТОНА М³	РАСХОД СТАЛИ, КГ	МАРКА ДРМ. ИЗДЕЛИЯ	КОЛ ШТ.	ОБОЗНАЧЕНИЕ ДОКУМЕНТА 1.020-1/87
3КНО 33(30)-1.29/34(4)	4,53	В30	1,81	340,69	КП 126	1	2-13-К82
3КНО 33(30)-1.32/38(4)	4,53	В30	1,81	438,23	КП 127	1	2-13-К82
3КНО 33(30)-1.35/41(4)	4,53	В30	1,81	529,06	КП 130	1	2-13-К81
3КНО 33(30)-2.26/33(4)	4,53	В30	1,81	294,57	КП 129	1	2-13-К84
3КНО 33(30)-2.29/39(4)	4,53	В30	1,81	439,79	КП 128	1	2-13-К83

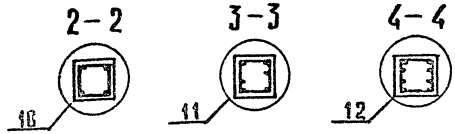

Узлы см. 1.020-1/87 2-12 приложение
Техническое описание см 1.020-1/87 2-12 ТТ
Ведомость расхода стали на элемент см 1.020-1/87 2-12-ВС.

Нач отд	Волынский	
ГИП	Семченков	
Гл спец	Никаноров	
Гл спец	Колдашева	

1.020-1/87. 2-12-К44

КОЛОННА
3КНО 33(30)-

СТАДИЯ	ЛИСТ	ЛИСТОВ
Р		1

ЦНИИЭП реконструкции

САПР Киев ЗНИИЭП | ОПЕРАТОР СИСТЕМЫ | А.КАШУК

ИНВ.№ ПОДЛ. | ПОДПИСЬ И ДАТА | ВЗАИМ. ИНВ.№

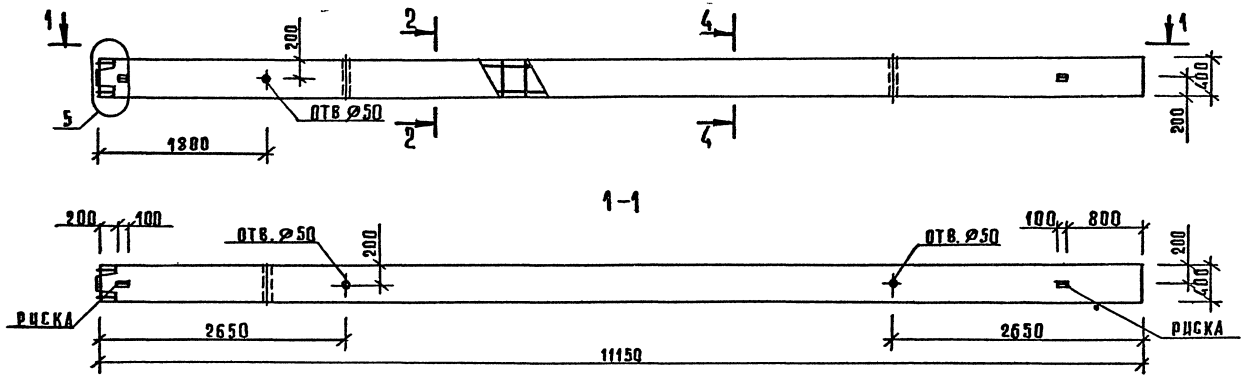

МАРКА КОЛОННЫ	МАССА Т	КЛАСС БЕТОНА	ОБЪЕМ БЕТОНА М3	РАСХОД СТАЛИ, КГ	МАРКА ДРМ. ИЗДЕЛИЯ	КОЛ. ШТ.	ОБОЗНАЧЕНИЕ ДОКУМЕНТА 1020-1/87
3КН 33(30)-28/32(4)	4,45	В30	1,78	249,45	КП-131	1	2-13-К86
3КН 33(30)-26/30(4)	4,45	В30	1,78	178,88	КП-132	1	2-13-К86

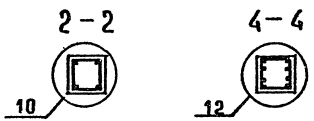

Узлы см. 1020-1/87 2-12 приложение.
Техническое описание см 1020-1/87 2-12ТТ.
Ведомость расхода стали на элемент см. 1020-1/87 2-12РС.

Нач. отд.	Волынецкий		1.020-1/87. 2-12-К45
ГИП	Семченков		
Гл. спец.	Никаноров		КОЛОННА 3КН 33(30)- ОПАЛУБОЧНЫЙ ЧЕРТЕЖ
Гл. спец.	Колдашева		Стадия Р; Лист; Листов 1
			ЦНИИП реконструкции городов

25766 54

ФОРМАТ А3

Инв. № подл. | Подпись и дата | Взам. инв. №

САПР Киев ЗНИИЭП | Оператор системы Лукашук

САПР Киев ЗНИИЭП
ОПЕРАТОР СИСТЕМЫ
АУКАШУК
Инв. № подл. | Подпись и дата | Взам. инв. №

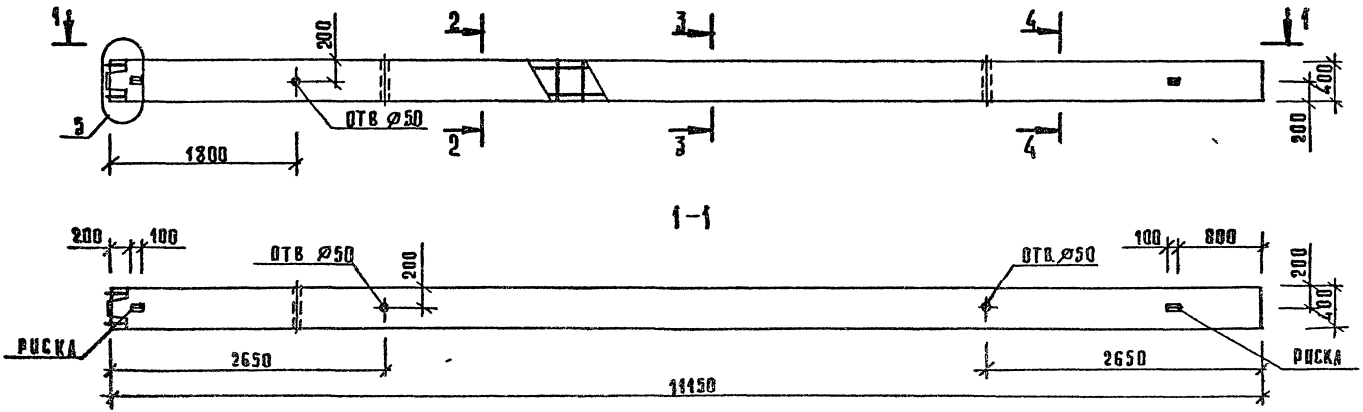

МАРКА КОЛОННЫ	МАССА Т	КЛАСС БЕТОНА	ОБЪЕМ БЕТОНА $М^3$	РАСХОД СТАЛИ, КГ	МАРКА АРМ. ИЗДЕЛИЯ	КОЛ. ШТ.	ОБОЗНАЧЕНИЕ ДОКУМЕНТА 1.020-1/87
3КН 33(30)-29/34 (4)	4,45	В30	1,78	312,64	КП-133	1	2-13-К87
3КН 33(30)-32/38 (4)	4,45	В30	1,78	410,18	КП-134	1	2-13-К87
3КН 33(30)-35/41 (4)	4,45	В30	1,78	501,01	КП-137	1	2-13-К90
3КН 33(30)-26/33 (4)	4,45	В30	1,78	255,72	КП-136	1	2-13-К89
3КН 33(30)-29/39 (4)	4,45	В30	1,78	400,94	КП-135	1	2-13-К88

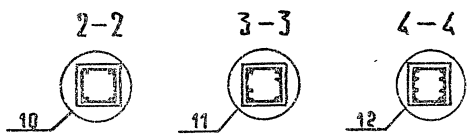

Узлы см 1.020-1/87 2-12 приложение.
Техническое описание см. 1.020-1/87 2-12ТТ
Ведомость расхода стали на элемент см. 1.020-1/87 2-12ВС.

Нач отд	Вольянский	
ГИП	Бемченков	
Гл спец	Никанорова	
Гл спец	Колдашева	

1.020-1/87. 2-12-К45

КОЛОННА 3КН 33(30)- ВПАЛУБОЧНЫЙ ЧЕРТЕЖ

Стадия	Лист	Листов
Р		1

ЦНИИП реконструкции городов

25766 55

Формат А3

МАРКА ЭЛЕМЕНТА	ИЗДЕЛИЯ АРМАТУРНЫЕ								
	АРМАТУРА КЛАССА								
	AIII				AI				ВСЕГО
	ГОСТ 5781-82				ГОСТ 5781-82				
	010	032	040	ИТОГО	06	08	010	ИТОГО	
1КСД 33-1.32(4)	34.70	83.34	0.00	118.04	1.15	4.48	0.00	5.63	123.67
1КСД 33-1.38(4)	48.18	0.00	130.21	178.39	1.15	0.00	7.28	8.43	186.82
1КСД 33-2.32(4)	34.70	83.34	0.00	118.04	1.15	4.48	0.00	5.63	123.67
1КСД 33-2.38(4)	48.18	0.00	130.21	178.39	1.15	0.00	7.28	8.43	186.82
1КСО 33-1.32(4)	34.70	83.34	0.00	118.04	1.15	4.48	0.00	5.63	123.67

ИЗДЕЛИЯ ЗАКЛАДНЫЕ												ОБЩИЙ РАСХОД
АРМАТУРА КЛАССА								ПРОКАТ			ВСЕГО	
AI		AIII										
ГОСТ 5781-82		ГОСТ 5781-82						ГОСТ 103-76				
08	ИТОГО	010	012	020	022	028	ИТОГО	-10 Х 70	-10 Х 120	ИТОГО		
1.00	1.00	0.25	1.19	0.00	4.00	0.00	5.44	1.88	6.78	8.66	15.10	138.77
1.00	1.00	0.25	1.19	0.00	4.00	0.00	5.44	1.88	6.78	8.66	15.10	201.92
0.98	0.98	0.00	0.37	3.30	0.00	6.48	10.15	1.87	6.78	8.65	19.78	143.45
0.98	0.98	0.00	0.37	3.30	0.00	6.48	10.15	1.87	6.78	8.65	19.78	206.50
0.50	0.50	0.58	0.91	0.00	3.04	0.00	4.53	0.93	3.39	4.32	9.35	133.02

НАЧ.ОТД	ВОЛЫНСКИЙ		
КОНТР			
ГИП	ШАЦ		
ГИП	НИКАНОРОВА		
ГИП	КОЛДАШЕВА		
ГЕОЛОГ			
РАЗРАБ			

1.020-1/87.2-12-РС

ВЕДОМОСТЬ РАСХОДА СТАЛИ

СТАДИЯ	ЛИСТ	ЛИСТОВ
Р	1	23

ЦНИИП реконструкции городов

25766 56

ФОРМАТ А3

МАРКА ЭЛЕМЕНТА	ИЗДЕЛИЯ АРМАТУРНЫЕ									
	АРМАТУРА КЛАССА									
	AIII					AI				ВСЕГО
	ГОСТ 5781-82					ГОСТ 5781-82				
	010	028	032	040	ИТОГО	06	08	010	ИТОГО	
1КСО 33-1.38(4)	48.18	0.00	0.00	130 21	178.39	1.15	0.00	7.28	8.43	186.82
1КСО 33-2.32(4)	34.70	0.00	83.34	0.00	118.04	1.15	4.48	0.00	5.63	123.67
1КСО 33-2.38(4)	48.18	0.00	0.00	130.21	178 39	1.15	0.00	7.28	8.43	186.82
1КС 33-32(4)	34.70	0.00	83.34	0.00	118 04	1 15	4 48	0.00	5.63	123.67
1КС 33-38(4)	48.18	0.00	0.00	130 21	178 39	1.15	0.00	7.28	8.43	186.82
3КСД 33-1.29(4)	36.90	191.41	0.00	0.00	228.31	1 15	16 80	0.00	17.95	246.26

ИЗДЕЛИЯ ЗАКЛАДНЫЕ												
АРМАТУРА КЛАССА								ПРОКАТ			ВСЕГО	ОБЩИЙ РАСХОД
AI		AIII										
ГОСТ 5781-82		ГОСТ 5781-82						ГОСТ 103-76				
08	ИТОГО	010	012	020	022	028	ИТОГО	-10 X 70	-10 X 120	ИТОГО		
0 50	0.50	0 58	0 91	0 00	3 04	0.00	4 53	0.93	3 39	4.32	9.35	196.17
0 49	0.49	0 32	0 37	2.52	0.00	4 93	8 14	0.93	3 39	4.32	12.95	136.62
0.49	0.49	0.32	0.37	2 52	0 00	4 93	8 14	0 93	3 39	4.32	12 95	199.77
0 00	0.00	0 00	0.00	0 00	0.00	0 00	0 00	0 00	0 00	0.00	0.00	123.67
0.00	0 00	0 00	0.00	0.00	0 00	0 00	0 00	0.00	0 00	0 00	0 00	186.82
3 00	3 00	0 75	3.57	0 00	12 00	0.00	16 32	5 64	20 34	25.98	45 30	291.56

АПР ЦНИИП | ТЛП СП | ВЕДИЖ ИНЖЕНЕР | БУРЛАКОВА ЧЕЧЕНКОВА

ИНВ ПОДЛ | ПОДПИСЬ И ДАТА | ВЗАМИНВ

Марка элемента	Изделия арматурные										
	Арматура класса										
	AIII						AI				Всего
	ГОСТ 5781-82						ГОСТ 5781-82				
	010	028	032	036	040	Итого	06	08	010	Итого	
3КСД 33-1.35(4)	43.64	0.00	0.00	316.42	0.00	360.06	1.15	0.00	27.30	28.45	388.51
3КСД 33-1.38(4)	50.38	0.00	0.00	0.00	390.64	441.02	1.15	0.00	27.30	28.45	469.47
3КСД 33-2.29(4)	36.90	191.41	0.00	0.00	0.00	228.31	1.15	16.80	0.00	17.95	246.26
3КСД 33-2.38(4)	50.38	0.00	0.00	0.00	390.64	441.02	1.15	0.00	27.30	28.45	469.47
3КСО 33-1.32(4)	36.90	0.00	249.88	0.00	0.00	286.78	1.15	16.80	0.00	17.95	304.73
3КСО 33-1.35(4)	43.64	0.00	0.00	316.40	0.00	360.04	1.15	0.00	27.30	28.45	388.49

Изделия закладные												
Арматура класса								Прокат			Всего	Общий расход
AI		AIII										
ГОСТ 5781-82		ГОСТ 5781-82						ГОСТ 103-76				
08	Итого	010	012	020	022	028	Итого	-10 Х 70	-10 Х 120	Итого		
3.00	3.00	0.75	3.57	0.00	12.00	0.00	16.32	5.64	20.34	25.98	45.30	433.81
3.00	3.00	0.75	3.57	0.00	12.00	0.00	16.32	5.64	20.34	25.98	45.30	514.77
2.94	2.94	0.00	1.11	9.90	0.00	19.44	30.45	5.61	20.34	25.95	59.34	305.60
2.94	2.94	0.00	1.11	9.90	0.00	19.44	30.45	5.61	20.34	25.95	59.34	528.81
1.50	1.50	1.74	2.73	0.00	9.12	0.00	13.59	2.79	10.17	12.96	28.05	332.78
1.50	1.50	1.74	2.73	0.00	9.12	0.00	13.59	2.79	10.17	12.96	28.05	416.54

САПР ЦНИИП | СП | Инженер Чеченкова | Гип Шуйлакова

Инв. № подл. | Подпись и дата | Взам. инв. №

МАРКА ЭЛЕМЕНТА	ИЗДЕЛИЯ АРМАТУРНЫЕ										
	АРМАТУРА КЛАССА										ВСЕГО
	AIII						AI				
	ГОСТ 5781-82						ГОСТ 5781-82				
	Ø10	Ø20	Ø28	Ø32	Ø36	ИТОГО	Ø6	Ø8	Ø10	ИТОГО	
3КС0 33-2.29(4)	36.90	0.00	191.27	0.00	0.00	228.17	1.15	16.80	0.00	17.95	246.12
3КС 33-29(4)	36.90	0.00	191.27	0.00	0.00	228.17	1.15	16.80	0.00	17.95	246.12
3КС 33-32(4)	36.90	0.00	0.00	249.88	0.00	286.78	1.15	16.80	0.00	17.95	304.73
3КС 33-35(4)	43.64	0.00	0.00	0.00	316.40	360.04	1.15	0.00	27.30	28.45	388.49
1КНД 33-1.26(4)	14.53	49.72	0.00	0.00	0.00	64.25	5.85	0.00	0.00	5.85	70.10
1КНД 33-1.32(4)	17.90	0.00	0.00	127.28	0.00	145.18	0.58	8.96	0.00	9.54	154.72

ИЗДЕЛИЯ ЗАКЛАДНЫЕ												ОБЩИЙ РАСХОД
АРМАТУРА КЛАССА								ПРОКАТ			ВСЕГО	
AI		AIII										
ГОСТ 5781-82		ГОСТ 5781-82						ГОСТ 103-76				
Ø8	ИТОГО	Ø10	Ø12	Ø20	Ø22	Ø28	ИТОГО	-10 Х 70	-10 Х 120	ИТОГО		
1.47	1.47	0.96	1.11	7.56	0.00	14.79	24.42	2.79	10.17	12.96	38.85	284.97
0.00	0.00	0.00	0.00	0.00	0.00	0.00	0.00	0.00	0.00	0.00	0.00	246.12
0.00	0.00	0.00	0.00	0.00	0.00	0.00	0.00	0.00	0.00	0.00	0.00	304.73
0.00	0.00	0.00	0.00	0.00	0.00	0.00	0.00	0.00	0.00	0.00	0.00	388.49
1.00	1.00	0.25	1.19	0.00	4.00	0.00	5.44	1.88	6.78	8.66	15.10	85.20
1.00	1.00	0.25	1.19	0.00	4.00	0.00	5.44	1.88	6.78	8.66	15.10	169.82

МАРКА ЭЛЕМЕНТА	ИЗДЕЛИЯ АРМАТУРНЫЕ									
	АРМАТУРА КЛАССА									
	AIII					AI				ВСЕГО
	ГОСТ 5781-82					ГОСТ 5781-82				
	010	020	032	040	ИТОГО	06	08	010	ИТОГО	
1КНД 33-1.38(4)	24.64	0.00	0.00	198.87	223.51	0.58	0.00	14.56	15.14	238.65
1КНД 33-1.48(4)	24.64	0.00	115.91	198.87	339.42	0.58	0.00	14.56	15.14	354.56
1КНД 33-2.26(4)	14.53	49.72	0.00	0.00	64.25	5.85	0.00	0.00	5.85	70.10
1КНД 33-2.32(4)	17.90	0.00	127.28	0.00	145.18	0.58	8.96	0.00	9.54	154.72
1КНД 33-2.38(4)	24.64	0.00	0.00	198.87	223.51	0.58	0.00	14.56	15.14	238.65
1КНД 33-2.48(4)	24.64	0.00	115.91	198.87	339.42	0.58	0.00	14.56	15.14	354.56

ИЗДЕЛИЯ ЗАКЛАДНЫЕ												ОБЩИЙ РАСХОД
АРМАТУРА КЛАССА								ПРОКАТ			ВСЕГО	
AI		AIII										
ГОСТ 5781-82		ГОСТ 5781-82						ГОСТ 103-76				
08	ИТОГО	010	012	020	022	028	ИТОГО	-10 X 70	-10 X 120	ИТОГО		
1.00	1.00	0.25	1.19	0.00	4.00	0.00	5.44	1.88	6.78	8.66	15.10	253.75
1.00	1.00	0.25	1.19	0.00	4.00	0.00	5.44	1.88	6.78	8.66	15.10	369.66
0.98	0.98	0.00	0.37	3.30	0.00	6.48	10.15	1.87	6.78	8.65	19.78	89.88
0.98	0.98	0.00	0.37	3.30	0.00	6.48	10.15	1.87	6.78	8.65	19.78	174.50
0.98	0.98	0.00	0.37	3.30	0.00	6.48	10.15	1.87	6.78	8.65	19.78	258.43
0.98	0.98	0.00	0.37	3.30	0.00	6.48	10.15	1.87	6.78	8.65	19.78	374.34

САПР | ТЛП | ВЕДИЦ | БУРЛАКОВА
ЦНИИП | СП | ИНЖЕНЕР | ЧЕЧЕНКОВА

ИНВ. ПОДЛ. | ПОДПИСЬ И ДАТА | ВЗАМ.ИНВ.

МАРКА ЭЛЕМЕНТА	ИЗДЕЛИЯ АРМАТУРНЫЕ									
	АРМАТУРА КЛАССА									
	AIII					AI				ВСЕГО
	ГОСТ 5781-82					ГОСТ 5781-82				
	010	020	032	040	ИТОГО	06	08	010	ИТОГО	
1КНД 33-2.53(4)	24.64	0.00	0.00	379.90	404.54	0.58	0.00	14.56	15.14	419.68
1КНО 33-1.26(4)	14.53	49.72	0.00	0.00	64.25	5.85	0.00	0.00	5.85	70.10
1КНО 33-1.32(4)	17.90	0.00	127.28	0.00	145.18	0.58	8.96	0.00	9.54	154.72
1КНО 33-1.38(4)	24.64	0.00	0.00	198.87	223.51	0.58	0.00	14.56	15.14	238.65
1КНО 33-1.48(4)	24.64	0.00	115.91	198.87	339.42	0.58	0.00	14.56	15.14	354.56
1КНО 33-2.26(4)	14.53	49.72	0.00	0.00	64.25	5.85	0.00	0.00	5.85	70.10

ИЗДЕЛИЯ ЗАКЛАДНЫЕ												
АРМАТУРА КЛАССА								ПРОКАТ			ВСЕГО	ОБЩИЙ РАСХОД
AI		AIII										
ГОСТ 5781-82		ГОСТ 5781-82						ГОСТ 103-76				
08	ИТОГО	010	012	020	022	028	ИТОГО	-10 X 70	-10 X 120	ИТОГО		
0.98	0.98	0.00	0.37	3.30	0.00	6.48	10.15	1.87	6.78	8.65	19.78	439.46
0.50	0.50	0.58	0.91	0.00	3.04	0.00	4.53	0.93	3.39	4.32	9.35	79.45
0.50	0.50	0.58	0.91	0.00	3.04	0.00	4.53	0.93	3.39	4.32	9.35	164.07
0.50	0.50	0.58	0.91	0.00	3.04	0.00	4.53	0.93	3.39	4.32	9.35	248.00
0.50	0.50	0.58	0.91	0.00	3.04	0.00	4.53	0.93	3.39	4.32	9.35	363.91
0.49	0.49	0.32	0.37	2.52	0.00	4.93	8.14	0.93	3.39	4.32	12.95	83.05

САПР ЦНИИП | ТЛП СП | ВЕДИНЖ ИНЖЕНЕР | БУРЛАКОВА ЧЕЧЕНКОВА

ИНВ. ПОДЛ. | ПОДПИСЬ И ДАТА | ВЗАМ.ИНВ.

МАРКА ЭЛЕМЕНТА	ИЗДЕЛИЯ АРМАТУРНЫЕ									
	АРМАТУРА КЛАССА									
	AIII					AI				ВСЕГО
	ГОСТ 5781-82					ГОСТ 5781-82				
	010	020	032	040	ИТОГО	06	08	010	ИТОГО	
1КНО 33-2.32(4)	17.90	0.00	127.28	0.00	145.18	0.58	8.96	0.00	9.54	154.72
1КНО 33-2.38(4)	24.64	0.00	0.00	198.87	223.51	0.58	0.00	14.56	15.14	238.65
1КНО 33-2.48(4)	24.64	0.00	115.91	198.87	339.42	0.58	0.00	14.56	15.14	354.56
1КНО 33-2.53(4)	24.64	0.00	0.00	379.90	404.54	0.58	0.00	14.56	15.14	419.68
1КН 33-26(4)	14.53	49.72	0.00	0.00	64.25	5.85	0.00	0.00	5.85	70.10
1КН 33-32(4)	17.90	0.00	127.28	0.00	145.18	0.58	8.96	0.00	9.54	154.72

ИЗДЕЛИЯ ЗАКЛАДНЫЕ											
АРМАТУРА КЛАССА							ПРОКАТ			ВСЕГО	ОБЩИЙ РАСХОД
AI		AIII									
ГОСТ 5781-82		ГОСТ 5781-82					ГОСТ 103-76				
08	ИТОГО	010	012	020	028	ИТОГО	-10 X 70	-10 X 120	ИТОГО		
0.49	0.49	0.32	0.37	2.52	4.93	8.14	0.93	3.39	4.32	12.95	167.67
0.49	0.49	0.32	0.37	2.52	4.93	8.14	0.93	3.39	4.32	12.95	251.60
0.49	0.49	0.32	0.37	2.52	4.93	8.14	0.93	3.39	4.32	12.95	367.51
0.49	0.49	0.32	0.37	2.52	4.93	8.14	0.93	3.39	4.32	12.95	432.63
0.00	0.00	0.00	0.00	0.00	0.00	0.00	0.00	0.00	0.00	0.00	70.10
0.00	0.00	0.00	0.00	0.00	0.00	0.00	0.00	0.00	0.00	0.00	154.72

САПР ЦНИИП | ГАП СП | ВЫРЛАКОВА ИНЖЕНЕР | ЧЕЧЕНКОВА

ИНВ. ПОДЛ. | ПОДПИСЬ И ДАТА | ВЗАМ.ИНВ

МАРКА ЭЛЕМЕНТА	ИЗДЕЛИЯ АРМАТУРНЫЕ											
	АРМАТУРА КЛАССА											
	AIII							AI				ВСЕГО
	ГОСТ 5781-82							ГОСТ 5781-82				
	010	020	028	032	036	040	ИТОГО	06	08	010	ИТОГО	
1КН 33-38(4)	24.64	0.00	0.00	0.00	0.00	198.87	223.51	0.58	0.00	14.56	15.14	238.65
1КН 33-42(4)	24.64	0.00	0.00	115.91	0.00	198.87	339.42	0.58	0.00	14.56	15.14	354.56
1КНД 33(30)-1.30(4)	14.53	85.14	0.00	0.00	0.00	0.00	99.67	5.23	0.00	0.00	5.23	104.90
1КНД 33(30)-1.33(4)	17.90	40.35	87.78	0.00	0.00	0.00	146.03	0.58	7.84	0.00	8.42	154.45
1КНД 33(30)-1.39(4)	21.27	40.35	0.00	0.00	145.10	0.00	206.72	0.58	0.00	12.74	13.32	220.04
1КНД 33(30)-1.42(4)	24.64	40.31	0.00	0.00	0.00	179.15	244.10	0.58	0.00	12.74	13.32	257.42

ИЗДЕЛИЯ ЗАКЛАДНЫЕ												ОБЩИЙ РАСХОД
АРМАТУРА КЛАССА								ПРОКАТ			ВСЕГО	
AI		AIII										
ГОСТ 5781-82		ГОСТ 5781-82						ГОСТ 103-76				
08	ИТОГО	010	012	020	028	022	ИТОГО	-10 Х 70	-10 Х 120	ИТОГО		
0.00	0.00	0.00	0.00	0.00	0.00	0.00	0.00	0.00	0.00	0.00	0.00	238.65
0.00	0.00	0.00	0.00	0.00	0.00	0.00	0.00	0.00	0.00	0.00	0.00	354.56
1.00	1.00	0.25	1.19	0.00	0.00	4.00	5.44	1.88	6.78	8.66	15.10	120.00
1.00	1.00	0.25	1.19	0.00	0.00	4.00	5.44	1.88	6.78	8.66	15.10	169.55
1.00	1.00	0.25	1.19	0.00	0.00	4.00	5.44	1.88	6.78	8.66	15.10	235.14
1.00	1.00	0.25	1.19	0.00	0.00	4.00	5.44	1.88	6.78	8.66	15.10	272.52

САПР ЦНИИП
ТИП СП
ВЕДУЩ. ИНЖЕНЕР БУРЛАКОВА ЧЕЧЕНКОВА
ИНВ. № ПОДЛ. ПОДПИСЬ И ДАТА ВЗАМ. ИНВ. №

МАРКА ЭЛЕМЕНТА	ИЗДЕЛИЯ АРМАТУРНЫЕ											
	АРМАТУРА КЛАССА											
	AIII							AI				ВСЕГО
	ГОСТ 5781-82							ГОСТ 5781-82				
	010	020	025	028	032	040	ИТОГО	06	08	010	ИТОГО	
1КНД 33(30)-2.26(4)	14.53	44.79	0.00	0.00	0.00	0.00	59.32	5.23	0.00	0.00	5.23	64.55
1КНД 33(30)-2.30(4)	14.53	85.14	0.00	0.00	0.00	0.00	99.67	5.23	0.00	0.00	5.23	104.90
1КНД 33(30)-2.37(4)	17.90	0.00	0.00	166.86	0.00	0.00	184.76	0.58	7.84	0.00	8.42	193.18
1КНД 33(30)-2.46(4)	24.64	0.00	0.00	0.00	0.00	340.54	365.18	0.58	0.00	12.74	13.32	378.50
1КНО 33(30)-1.32(4)	14.53	40.35	69.73	0.00	0.00	0.00	124.61	0.58	8.40	0.00	8.98	133.59
1КНО 33(30)-1.36(4)	17.90	40.31	0.00	0.00	114.59	0.00	172.80	0.58	7.84	0.00	8.42	181.22

ИЗДЕЛИЯ ЗАКЛАДНЫЕ												
АРМАТУРА КЛАССА								ПРОКАТ			ВСЕГО	ОБЩИЙ РАСХОД
AI		AIII										
ГОСТ 5781-82		ГОСТ 5781-82						ГОСТ 103-76				
08	ИТОГО	010	012	020	022	028	ИТОГО	-10 Х 70	-10 Х 120	ИТОГО		
0.98	0.98	0.00	0.37	3.30	0.00	6.48	10.15	1.87	6.78	8.65	19.78	84.33
0.98	0.98	0.00	0.37	3.30	0.00	6.48	10.15	1.87	6.78	8.65	19.78	124.68
0.98	0.98	0.00	0.37	3.30	0.00	6.48	10.15	1.87	6.78	8.65	19.78	212.96
0.98	0.98	0.00	0.37	3.30	0.00	6.48	10.15	1.87	6.78	8.65	19.78	398.28
0.50	0.50	0.58	0.91	0.00	3.04	0.00	4.53	0.93	3.39	4.32	9.35	142.94
0.50	0.50	0.58	0.91	0.00	3.04	0.00	4.53	0.93	3.39	4.32	9.35	190.57

Марка элемента	Изделия арматурные									
	Арматура класса									
	AIII						AI			Всего
	ГОСТ 5781-82						ГОСТ 5781-82			
	010	020	025	028	032	Итого	06	08	Итого	
1КНО 33(30)-2.30(4)	14.53	85.14	0.00	0.00	0.00	99.67	5.23	0.00	5.23	104.90
1КНО 33(30)-2.33(4)	17.90	40.31	0.00	87.71	0.00	145.92	0.56	7.84	8.42	154.34
1КН 33(30)-30(4)	14.53	85.06	0.00	0.00	0.00	99.59	5.23	0.00	5.23	104.82
1КН 33(30)-32(4)	14.53	40.31	69.73	0.00	0.00	124.57	0.56	8.40	8.96	133.55
1КН 33(30)-33(4)	17.90	40.31	0.00	87.71	0.00	145.92	0.56	7.84	8.42	154.34
1КН 33(30)-36(4)	17.90	40.31	0.00	0.00	114.59	172.80	0.56	7.84	8.42	181.22

Изделия закладные											Общий расход
Арматура класса							Прокат			Всего	
AI		AIII									
ГОСТ 5781-82		ГОСТ 5781-82					ГОСТ 103-76				
08	Итого	010	012	020	028	Итого	-10 х 70	-10 х 120	Итого		
0.49	0.49	0.32	0.37	2.52	4.93	8.14	0.93	3.39	4.32	12.95	117.85
0.49	0.49	0.32	0.37	2.52	4.93	8.14	0.93	3.39	4.32	12.95	167.29
0.00	0.00	0.00	0.00	0.00	0.00	0.00	0.00	0.00	0.00	0.00	104.82
0.00	0.00	0.00	0.00	0.00	0.00	0.00	0.00	0.00	0.00	0.00	133.55
0.00	0.00	0.00	0.00	0.00	0.00	0.00	0.00	0.00	0.00	0.00	154.34
0.00	0.00	0.00	0.00	0.00	0.00	0.00	0.00	0.00	0.00	0.00	181.22

МАРКА ЭЛЕМЕНТА	ИЗДЕЛИЯ АРМАТУРНЫЕ							
	АРМАТУРА КЛАССА							
	AIII				AI			ВСЕГО
	ГОСТ 5781-82				ГОСТ 5781-82			
	Ø10	Ø20	Ø28	ИТОГО	Ø6	Ø8	ИТОГО	
2КНД 33(20)-2.26(4)	15.63	65.44	0.00	81.07	7.40	0.00	7.40	88.47
2КНД 33(20)-2.26/30(4)	15.63	93.92	0.00	109.55	7.40	0.00	7.40	116.95
2КНД 33(20)-2.29/37(4)	19.00	0.00	184.11	203 11	0.58	11.76	12.34	215.45
2КНО 33(20)-2.26/30(4)	15.63	93.92	0.00	109.55	7.40	0.00	7.40	116.95
2КН 33(20)-26/30(4)	15.63	93.92	0.00	109.55	7.40	0.00	7.40	116.95
2КНД 33(30)-1.26/30(4)	15.63	117.58	0.00	133.21	8 64	0.00	8.64	141.85

ИЗДЕЛИЯ ЗАКЛАДНЫЕ												ОБЩИЙ РАСХОД
АРМАТУРА КЛАССА								ПРОКАТ			ВСЕГО	
AI		AIII										
ГОСТ 5781-82		ГОСТ 5781-82						ГОСТ 103-76				
Ø8	ИТОГО	Ø10	Ø12	Ø20	Ø22	Ø28	ИТОГО	-10 Х 70	-10 Х 120	ИТОГО		
1 96	1 96	0.00	0 74	6 60	0.00	12 96	20.30	3 74	13.56	17.30	39.56	128.03
1 96	1.96	0.00	0 74	6 60	0.00	12.96	20.30	3.74	13.56	17.30	39.56	156.51
1 96	1 96	0 00	0.74	6.60	0 00	12 96	20.30	3 74	13.56	17.30	39.56	255.01
0 98	0 98	0.64	0.74	5 04	0.00	9.86	16.28	1.86	6.78	8.64	25.90	142.85
0 00	0 00	0 00	0 00	0.00	0 00	0 00	0.00	0.00	0.00	0.00	0.00	116.95
2 00	2 00	0 50	2 38	0.00	8 00	0 00	10 88	3 76	13.56	17 32	30.20	172 05

САДР ЦНИИП | ТАП ЛЕНПРОЕКТ | СП ИНЖЕНЕР | ЧЕЧЕНКОВА

ИНВ ПОДЛ | ПОДПИСЬ И ДАТА | ВЗАМ ИНВ

МАРКА ЭЛЕМЕНТА	ИЗДЕЛИЯ АРМАТУРНЫЕ											
	АРМАТУРА КЛАССА											
	AIII							AI				ВСЕГО
	ГОСТ 5781-82							ГОСТ 5781-82				
	010	020	028	032	036	040	ИТОГО	06	08	010	ИТОГО	
2КНД 33(30)-1 30/33(4)	15 63	77 34	110.98	0 00	0 00	0 00	203 95	0 58	14.56	0 00	15 14	219 09
2КНД 33(30)-1 34/39(4)	19 00	0 00	151.58	144 95	0 00	0 00	315 53	0 58	14 00	0 00	14 58	330 11
2КНД 33(30)-1 39/42(4)	22 37	0 00	110 98	0 00	250 58	0.00	383 93	0.58	0 00	22 75	23 33	407 26
2КНД 33(30)-1 43/48(4)	25 74	0 00	0.00	144 88	0 00	309.37	479 99	0 58	0 00	22 75	23 33	503 32
2КНД 33(30)-2 26(4)	15 63	77 27	0 00	0 00	0 00	0 00	92 90	8 34	0.00	0 00	8 34	101 24
2КНД 33(30)-2 26/30(4)	15 63	117 58	0 00	0 00	0 00	0 00	133.21	8 64	0 00	0 00	8 64	141 85

ИЗДЕЛИЯ ЗАКЛАДНЫЕ												
АРМАТУРА КЛАССА								ПРОКАТ			ВСЕГО	ОБЩИЙ РАСХОД
AI		AIII										
ГОСТ 5781-82		ГОСТ 5781-82						ГОСТ 103-76				
08	ИТОГО	010	012	020	022	028	ИТОГО	-10 Х 70	-10 Х 120	ИТОГО		
2 00	2 00	0 50	2 38	0 00	8 00	0 00	10 88	3 76	13 56	17 32	30 20	249 29
2 00	2 00	0 50	2 38	0 00	8 00	0 00	10 88	3 76	13 56	17 32	30 20	360 31
2 00	2 00	0,50	2 38	0 00	8 00	0 00	10 88	3 76	13 56	17 32	30 20	437 46
2 00	2 00	0 50	2 38	0 00	8 00	0 00	10 88	3 76	13 56	17 32	30 20	533 52
1 96	1 96	0 00	0 74	6 60	0 00	12 96	20 30	3 74	13 56	17 30	39 56	140 80
1 96	1 96	0 00	0 74	6 60	0 00	12 96	20 30	3 74	13 56	17 30	39 56	181 41

САПР ТЛП ВЕДУЩ ГИП
СНИИП СП ИНЖЕН ЧЕРНЯКОВА

ИНВ ПОДЛ | ПОДПИСЬ И ДАТА | ВЗАМ ИНВ

МАРКА ЭЛЕМЕНТА	ИЗДЕЛИЯ АРМАТУРНЫЕ												
	АРМАТУРА КЛАССА												
	AIII								AI				ВСЕГО
	ГОСТ 5781-82								ГОСТ 5781-82				
	010	020	025	028	032	036	040	ИТОГО	06	08	010	ИТОГО	
2КНД 33(30)-2 33/38(4)	15 63	77 34	0 00	0 00	0 00	183 50	0 00	276 47	0 58	0 00	23 66	24 24	300 71
2КНД 33(30)-2 37/45(4)	19 00	0 00	0.00	151 58	0 00	0 00	226 49	397 07	0 58	0 00	22 75	23 33	420.40
2КНД 33(30)-2.45/53(4)	25 74	0 00	0 00	0 00	0 00	0 00	535 87	561 61	0 58	0 00	22 75	23 33	584 94
2КНО 33(30)-1.28/32(4)	15 63	40 35	120 84	0 00	0 00	0 00	0 00	176 82	0 58	14 56	0 00	15 14	191 96
2КНО 33(30)-1.29/34(4)	19 00	40 31	0 00	151 47	0 00	0 00	0 00	210 78	0 58	14 00	0 00	14 58	225 36
2КНО 33(30)-1 35/38(4)	19 00	0 00	88 17	0 00	197 88	0.00	0 00	305 05	0.58	14.00	0 00	14 58	319 63

ИЗДЕЛИЯ ЗАКЛАДНЫЕ												
АРМАТУРА КЛАССА								ПРОКАТ			ВСЕГО	ОБЩИЙ РАСХОД
AI		AIII										
ГОСТ 5781-82		ГОСТ 5781-82						ГОСТ 103-76				
08	ИТОГО	010	012	020	022	028	ИТОГО	-10 X 70	-10 X 120	ИТОГО		
1 96	1 96	0 00	0.74	6 60	0 00	12 96	20.30	3 74	13 56	17 30	39 56	340 27
1 96	1 96	0 00	0 74	6 60	0 00	12 96	20 30	3 74	13 56	17 30	39 56	459 96
1 96	1 96	0 00	0 74	6 60	0 00	12 96	20 30	3 74	13 56	17 30	39 56	624 50
1 00	1 00	1 16	1 82	0 00	6 08	0 00	9 06	1 86	6 78	8 64	18 70	210 66
1 00	1 00	1 16	1 82	0 00	6 08	0 00	9 06	1 86	6 78	8 64	18 70	244 06
1 00	1 00	1 16	1 82	0 00	6 08	0 00	9 06	1 86	6 78	8 64	18 70	338 33

САПР ЦНИИП | Т/П СП | ВЕДИЦ ИНДЕЛ | БУРДАКОВА ЧЕЧЕНКОВА

ИНВ ПОДЛ | ПОДПИСЬ И ДАТА | ВЗАМ.ИНВ

МАРКА ЭЛЕМЕНТА	ИЗДЕЛИЯ АРМАТУРНЫЕ									
	АРМАТУРА КЛАССА									
	AIII						AI			ВСЕГО
	ГОСТ 5781-82						ГОСТ 5781-82			
	010	020	025	028	032	ИТОГО	06	08	ИТОГО	
2КНО 33(30)-2.26/30(4)	15.63	117.69	0.00	0.00	0.00	133.32	8.64	0.00	8.64	141.96
2КНО 33(30)-2.30/33(4)	15.63	77.27	0.00	110.90	0.00	203.80	0.58	14.56	15.14	218.94
2КНО 33(30)-2.34/39(4)	19.00	0.00	0.00	151.47	144.88	315.35	0.58	14.00	14.58	329.93
2КН 33(30)-28/32(4)	15.63	40.35	120.84	0.00	0.00	176.82	0.58	14.56	15.14	191.96
2КН 33(30)-29/34(4)	19.00	40.31	0.00	151.47	0.00	210.78	0.58	14.00	14.58	225.36
2КН 33(30)-35/38(4)	19.00	0.00	88.17	0.00	197.88	305.05	0.58	14.00	14.58	319.63

ИЗДЕЛИЯ ЗАКЛАДНЫЕ											
АРМАТУРА КЛАССА							ПРОКАТ			ВСЕГО	ОБЩИЙ РАСХОД
AI		AIII									
ГОСТ 5781-82		ГОСТ 5781-82					ГОСТ 103-76				
08	ИТОГО	010	012	020	028	ИТОГО	-10 Х 70	-10 Х 120	ИТОГО		
0.98	0.98	0.64	0.74	5.04	9.85	16.27	1.86	6.78	8.64	25.89	167.85
0.98	0.98	0.64	0.74	5.04	9.85	16.27	1.86	6.78	8.64	25.89	244.83
0.98	0.98	0.64	0.74	5.04	9.85	16.27	1.86	6.78	8.64	25.89	355.82
0.00	0.00	0.00	0.00	0.00	0.00	0.00	0.00	0.00	0.00	0.00	191.96
0.00	0.00	0.00	0.00	0.00	0.00	0.00	0.00	0.00	0.00	0.00	225.36
0.00	0.00	0.00	0.00	0.00	0.00	0.00	0.00	0.00	0.00	0.00	319.63

МАРКА ЭЛЕМЕНТА	ИЗДЕЛИЯ АРМАТУРНЫЕ								
	АРМАТУРА КЛАССА								
	AIII					AI			ВСЕГО
	ГОСТ 5781-82					ГОСТ 5781-82			
	010	020	028	032	ИТОГО	06	08	ИТОГО	
2КН 33(30)-26/30(4)	15.63	117.69	0.00	0.00	133.32	8.64	0 00	8.64	141.96
2КН 33(30)-30/33(4)	15.63	77.27	110.90	0.00	203 80	0 58	14 56	15.14	218.94
2КН 33(30)-34/39(4)	19 00	0.00	151 47	144 88	315.35	0 58	14 00	14.58	329.93
2КНД 42(30)-2.29/37(4)	19 00	0 00	247 88	0.00	266 88	0 58	15 68	16.26	283.14
2КНО 42(30)-2.25/29(4)	15 63	126 45	0 00	0.00	142 08	9 57	0 00	9 57	151.65
2КН 42(30)-25/29(4)	15.63	126.45	0.00	0 00	142 08	9 57	0 00	9 57	151.65

ИЗДЕЛИЯ ЗАКЛАДНЫЕ											ОБЩИЙ РАСХОД
АРМАТУРА КЛАССА							ПРОКАТ			ВСЕГО	
AI		AIII									
ГОСТ 5781-82		ГОСТ 5781-82					ГОСТ 103-76				
08	ИТОГО	010	012	020	028	ИТОГО	-10 Х 70	-10 Х 120	ИТОГО		
0 00	0 00	0 00	0 00	0 00	0 00	0 00	0 00	0.00	0 00	0 00	141 96
0.00	0 00	0 00	0.00	0 00	0 00	0 00	0 00	0.00	0 00	0 00	218 94
0 00	0 00	0 00	0 00	0 00	0 00	0 00	0 00	0 00	0 00	0.00	329 93
1.96	1 96	0 00	0.74	6 60	12 96	20 30	3 74	13 56	17 30	39 56	322 70
0 98	0 98	0 64	0 74	5 04	9 86	16 28	1 86	6 78	8 64	25 90	177.55
0 00	0 00	0 00	0 00	0 00	0 00	0.00	0 00	0.00	0 00	0 00	151 65

САПР ТМ ОВ ОВиВ ОВ ВК ГВС ТМ ОВ ОВиВ ОВ ВК ГВС ЦНИИП ОП НИИЭП ЧЕРНИКОВА ЦНИИП ОП НИИЭП ЧЕРНИКОВА

ИНВ ПОДЛ | ПОДПИСЬ И ДАТА | ВЗАМ ИНВ

МАРКА ЭЛЕМЕНТА	ИЗДЕЛИЯ АРМАТУРНЫЕ											
	АРМАТУРА КЛАССА											
	AIII							AI				ВСЕГО
	ГОСТ 5781-82							ГОСТ 5781-82				
	010	020	028	032	036	040	ИТОГО	06	08	010	ИТОГО	
3КНД 33-1.26/30(4)	16.73	159.96	0.00	0.00	0.00	0.00	176.69	12.67	0.00	0.00	12.67	189.36
3КНД 33-1.26/33(4)	16.73	114.82	120.65	0.00	0.00	0.00	252.20	4.30	15.12	0.00	19.42	271.62
3КНД 33-1.29/39(4)	20.10	0.00	225.05	157.58	0.00	0.00	402.73	0.58	21.28	0.00	21.86	424.59
3КНД 33-1.35/42(4)	23.47	0.00	120.65	0.00	372.03	0.00	516.15	0.58	0.00	34.58	35.16	551.31
3КНД 33-1.38/48(4)	26.84	0.00	0.00	157.50	0.00	459.31	643.65	0.58	0.00	34.58	35.16	678.81
3КНД 33-1.53(4)	26.84	0.00	0.00	0.00	0.00	900.87	927.71	0.58	0.00	34.58	35.16	962.87

ИЗДЕЛИЯ ЗАКЛАДНЫЕ										
АРМАТУРА КЛАССА						ПРОКАТ			ВСЕГО	ОБЩИЙ РАСХОД
AI		AIII								
ГОСТ 5781-82		ГОСТ 5781-82				ГОСТ 103-76				
08	ИТОГО	010	012	022	ИТОГО	-10 X 70	-10 X 120	ИТОГО		
3.00	3.00	0.75	3.57	12.00	16.32	5.64	20.34	25.98	45.30	234.66
3.00	3.00	0.75	3.57	12.00	16.32	5.64	20.34	25.98	45.30	316.92
3.00	3.00	0.75	3.57	12.00	16.32	5.64	20.34	25.98	45.30	469.89
3.00	3.00	0.75	3.57	12.00	16.32	5.64	20.34	25.98	45.30	596.61
3.00	3.00	0.75	3.57	12.00	16.32	5.64	20.34	25.98	45.30	724.11
3.00	3.00	0.75	3.57	12.00	16.32	5.64	20.34	25.98	45.30	1008.17

САПР | ТЛП | ВЕДИНЖ | БИРЛАКОВА
ШМИП | СП | ИНЖЕНЕР | ЧЕЧЕНКОВА

ИНВ. ПОДЛ. | ПОДПИСЬ И ДАТА | ВЗАМ.ИНВ.

25766 71

ФОРМАТ А3

МАРКА ЭЛЕМЕНТА	ИЗДЕЛИЯ АРМАТУРНЫЕ											
	АРМАТУРА КЛАССА											
	AIII							AI				ВСЕГО
	ГОСТ 5781-82							ГОСТ 5781-82				
	010	020	025	028	036	040	ИТОГО	06	08	010	ИТОГО	
3КНД 33-2.26/30(4)	16.73	159.96	0.00	0.00	0.00	0.00	176.69	12.67	0.00	0.00	12.67	189.36
3КНД 33-2.26/38(4)	16.73	114.82	0.00	199.43	0.00	0.00	330.98	4.30	0.00	24.57	28.87	359.85
3КНД 33-2.29/39(4)	20.10	0.00	0.00	225.05	0.00	246.22	491.37	0.58	6.16	24.57	31.31	522.68
3КНД 33-2.38/53(4)	26.84	0.00	0.00	0.00	0.00	705.54	732.38	0.58	0.00	34.58	35.16	767.54
3КНО 33-1.28/32(4)	16.73	45.28	178.80	0.00	0.00	0.00	240.81	0.58	21.84	0.00	22.42	263.23
3КНО 33-1.29/34(4)	20.10	45.28	0.00	225.05	0.00	0.00	290.43	0.58	21.28	0.00	21.86	312.29

ИЗДЕЛИЯ ЗАКЛАДНЫЕ												ОБЩИЙ РАСХОД
АРМАТУРА КЛАССА								ПРОКАТ			ВСЕГО	
AI		AIII										
ГОСТ 5781-82		ГОСТ 5781-82						ГОСТ 103-76				
08	ИТОГО	010	012	020	022	028	ИТОГО	-10 X 70	-10 X 120	ИТОГО		
2.94	2.94	0.00	1.11	9.90	0.00	19.44	30.45	5.61	20.34	25.95	59.34	248.70
2.94	2.94	0.00	1.11	9.90	0.00	19.44	30.45	5.61	20.34	25.95	59.34	419.19
2.94	2.94	0.00	1.11	9.90	0.00	19.44	30.45	5.61	20.34	25.95	59.34	582.02
2.94	2.94	0.00	1.11	9.90	0.00	19.44	30.45	5.61	20.34	25.95	59.34	826.88
1.50	1.50	1.74	2.73	0.00	9.12	0.00	13.59	2.79	10.17	12.96	28.05	291.28
1.50	1.50	1.74	2.73	0.00	9.12	0.00	13.59	2.79	10.17	12.96	28.05	340.34

САПР ЦНИИП | ТЛП СП | ВЕДИЦ ИЛЕНЕР | БИРЛАКОВА ЧЕЧЕНКОВА

ИНВ. ПОДЛ. | ПОДПИСЬ И ДАТА | ВЗАМ.ИНВ.

МАРКА ЭЛЕМЕНТА	ИЗДЕЛИЯ АРМАТУРНЫЕ											
	АРМАТУРА КЛАССА											
	AIII							AI				ВСЕГО
	ГОСТ 5781-82							ГОСТ 5781-82				
	010	020	025	028	032	036	ИТОГО	06	08	010	ИТОГО	
3КНО 33-1.32/38(4)	20.10	0.00	95.85	0.00	293.79	0.00	409.74	0.58	21.28	0.00	21.86	431.60
3КНО 33-1.35/41(4)	23.47	0.00	95.85	0.00	0.00	372.01	491.33	0.58	0.00	34.58	35.16	526.49
3КНО 33-2.26/30(4)	16.73	160.10	0.00	0.00	0.00	0.00	176.83	12.67	0.00	0.00	12.67	189.50
3КНО 33-2.26/33(4)	16.73	114.82	0.00	120.65	0.00	0.00	252.20	4.30	15.12	0.00	19.42	271.62
3КНО 33-2.29/39(4)	20.10	0.00	0.00	224.88	157.50	0.00	402.48	0.58	21.28	0.00	21.86	424.34
3КН 33-26/30(4)	16.73	160.10	0.00	0.00	0.00	0.00	176.83	12.67	0.00	0.00	12.67	189.50

ИЗДЕЛИЯ ЗАКЛАДНЫЕ												ОБЩИЙ РАСХОД
АРМАТУРА КЛАССА								ПРОКАТ			ВСЕГО	
AI		AIII										
ГОСТ 5781-82		ГОСТ 5781-82						ГОСТ 103-76				
08	ИТОГО	010	012	020	022	028	ИТОГО	-10 X 70	-10 X 120	ИТОГО		
1.50	1.50	1.74	2.73	0.00	9.12	0.00	13.59	2.79	10.17	12.96	28.05	459.65
1.50	1.50	1.74	2.73	0.00	9.12	0.00	13.59	2.79	10.17	12.96	28.05	554.54
1.47	1.47	0.96	1.11	7.56	0.00	14.79	24.42	2.79	10.17	12.96	38.85	228.35
1.47	1.47	0.96	1.11	7.56	0.00	14.79	24.42	2.79	10.17	12.96	38.85	310.47
1.47	1.47	0.96	1.11	7.56	0.00	14.79	24.42	2.79	10.17	12.96	38.85	463.19
0.00	0.00	0.00	0.00	0.00	0.00	0.00	0.00	0.00	0.00	0.00	0.00	189.50

САПР | ГИП | ВЕД.ИНЖ | БУРЛАКОВА
ЦНИИП | СП | ИНЖЕНЕР | ЧЕЧЕНКОВА

ИНВ ПОДЛ | ПОДПИСЬ И ДАТА | ВЗАМ.ИНВ

25766 73

ФОРМАТ А3

ВЕДОМОСТЬ РАСХОДА СТАЛИ НА 1 ЭЛЕМЕНТ, КГ

МАРКА ЭЛЕМЕНТА	ИЗДЕЛИЯ АРМАТУРНЫЕ											
	АРМАТУРА КЛАССА											
	AIII							AI				ВСЕГО
	ГОСТ 5781-82							ГОСТ 5781-82				
	Ø10	Ø20	Ø28	Ø25	Ø32	Ø36	ИТОГО	Ø6	Ø8	Ø10	ИТОГО	
3КН 33-26/33(4)	16 73	114 82	120 65	0 00	0 00	0 00	252 20	4 30	15 12	0 00	19 42	271 62
3КН 33-28/32(4)	16 73	45 28	0 00	178 80	0 00	0 00	240 81	0 58	21 84	0 00	22.42	263.23
3КН 33-29/34(4)	20 10	45 28	225 05	0 00	0 00	0 00	290 43	0 58	21 28	0 00	21.86	312 29
3КН 33-29/39(4)	20 10	0 00	224 88	0 00	157 50	0 00	402 48	0 58	21 28	0 00	21 86	424 34
3КН 33-32/38(4)	20 10	0 00	0 00	95 85	293 79	0 00	409 74	0 58	21 28	0 00	21 86	431 60
3КН 33-35/41(4)	23 47	0 00	0 00	95 85	0 00	372 01	491 33	0 58	0 00	34 58	35 16	526 49

МАРКА ЭЛЕМЕНТА	ИЗДЕЛИЯ АРМАТУРНЫЕ											
	АРМАТУРА КЛАССА											
	AIII							AI				ВСЕГО
	ГОСТ 5781-82							ГОСТ 5781-82				
	010	020	028	032	036	040	ИТОГО	06	08	010	ИТОГО	
3КНД 33(30)-1.26/30(4)	16.73	150.11	0.00	0.00	0.00	0.00	166.84	12.05	0.00	0.00	12.05	178.89
3КНД 33(30)-1.26/33(4)	16.73	109.89	110.98	0.00	0.00	0.00	237.60	4.30	14.00	0.00	18.30	255.90
3КНД 33(30)-1.29/39(4)	20.10	0.00	215.39	144.95	0.00	0.00	380.44	0.58	20.16	0.00	20.74	401.18
3КНД 33(30)-1.35/42(4)	23.47	0.00	110.98	0.00	356.05	0.00	490.50	0.58	0.00	32.76	33.34	523.84
3КНД 33(30)-1.38/48(4)	26.84	0.00	0.00	144.88	0.00	439.58	611.30	0.58	0.00	32.76	33.34	644.64
3КНД 33(30)-1.53(4)	26.84	0.00	0.00	0.00	0.00	861.41	888.25	0.58	0.00	32.76	33.34	921.59

ИЗДЕЛИЯ ЗАКЛАДНЫЕ										
АРМАТУРА КЛАССА						ПРОКАТ			ВСЕГО	ОБЩИЙ РАСХОД
AI		AIII								
ГОСТ 5781-82		ГОСТ 5781-82				ГОСТ 103-76				
08	ИТОГО	010	012	022	ИТОГО	-10 X 70	-10 X 120	ИТОГО		
3.00	3.00	0.75	3.57	12.00	16.32	5.64	20.34	25.98	45.30	224.19
3.00	3.00	0.75	3.57	12.00	16.32	5.64	20.34	25.98	45.30	301.20
3.00	3.00	0.75	3.57	12.00	16.32	5.64	20.34	25.98	45.30	446.48
3.00	3.00	0.75	3.57	12.00	16.32	5.64	20.34	25.98	45.30	569.14
3.00	3.00	0.75	3.57	12.00	16.32	5.64	20.34	25.98	45.30	689.94
3.00	3.00	0.75	3.57	12.00	16.32	5.64	20.34	25.98	45.30	966.89

ГАПР | ТЛП | ВЕДИНЖ | БУРЛАКОВА
ЦНИИП | СП | ИНЖЕНЕР | ЧЕЧЕНКОВА

ИНВ. ПОДЛ. | ПОДПИСЬ И ДАТА | ВЗАМ.ИНВ.

МАРКА ЭЛЕМЕНТА	ИЗДЕЛИЯ АРМАТУРНЫЕ											
	АРМАТУРА КЛАССА											
	AIII							AI				ВСЕГО
	ГОСТ 5781-82							ГОСТ 5781-82				
	010	020	025	028	036	040	ИТОГО	06	08	010	ИТОГО	
3КНД 33(30)-2.26/30(4)	16.73	150.11	0.00	0.00	0.00	0.00	166.84	12.05	0.00	0.00	12.05	178.89
3КНД 33(30)-2.26/38(4)	16.73	109.89	0.00	0.00	183.44	0.00	310.06	4.30	0.00	22.75	27.05	337.11
3КНД 33(30)-2.29/45(4)	20.10	0.00	0.00	215.39	0.00	226.49	461.98	0.58	6.16	22.75	29.49	491.47
3КНД 33(30)-2.38/53(4)	26.84	0.00	0.00	0.00	0.00	666.08	692.92	0.58	0.00	32.76	33.34	726.26
3КНО 33(30)-1.28/32(4)	16.73	40.35	171.71	0.00	0.00	0.00	228.79	0.58	20.72	0.00	21.30	250.09
3КНО 33(30)-1.29/34(4)	20.10	56.58	0.00	215.22	0.00	0.00	291.90	0.58	20.16	0.00	20.74	312.64

ИЗДЕЛИЯ ЗАКЛАДНЫЕ												
АРМАТУРА КЛАССА								ПРОКАТ			ВСЕГО	ОБЩИЙ РАСХОД
AI		AIII										
ГОСТ 5781-82		ГОСТ 5781-82						ГОСТ 103-76				
08	ИТОГО	010	012	020	022	028	ИТОГО	-10 X 70	-10 X 120	ИТОГО		
2.94	2.94	0.00	1.11	9.90	0.00	19.44	30.45	5.61	20.34	25.95	59.34	238.23
2.94	2.94	0.00	1.11	9.90	0.00	19.44	30.45	5.61	20.34	25.95	59.34	396.45
2.94	2.94	0.00	1.11	9.90	0.00	19.44	30.45	5.61	20.34	25.95	59.34	550.81
2.94	2.94	0.00	1.11	9.90	0.00	19.44	30.45	5.61	20.34	25.95	59.34	785.60
1.50	1.50	1.74	2.73	0.00	9.12	0.00	13.59	2.79	10.17	12.96	28.05	278.14
1.50	1.50	1.74	2.73	0.00	9.12	0.00	13.59	2.79	10.17	12.96	28.05	340.69

САПР ЦНИИП | ТЛП СП | ВЕДИНЖ ИНЖЕНЕР | БУРЛАКОВА ЧЕЧЕНКОВА

ИНВ. ПОДЛ. | ПОДПИСЬ И ДАТА | ВЗАМ.ИНВ

МАРКА ЭЛЕМЕНТА	ИЗДЕЛИЯ АРМАТУРНЫЕ											
	АРМАТУРА КЛАССА											
	AIII							AI				ВСЕГО
	ГОСТ 5781-82							ГОСТ 5781-82				
	Ø10	Ø20	Ø25	Ø28	Ø32	Ø36	ИТОГО	Ø6	Ø8	Ø10	ИТОГО	
3КНО 33(30)-1.32/38(4)	20.10	0.00	88.17	0.00	281.17	0.00	389.44	0.58	20.16	0.00	20.74	410.18
3КНО 33(30)-1.35/41(4)	23.47	0.00	88.47	0.00	0.00	356.05	467.99	0.58	0.00	32.76	33.34	501.33
3КНО 33(30)-2.26/30(4)	16.73	150.24	0.00	0.00	0.00	0.00	166.97	12.05	0.00	0.00	12.05	179.02
3КНО 33(30)-2.26/33(4)	16.73	109.89	0.00	110.98	0.00	0.00	237.60	4.30	14.00	0.00	18.30	255.90
3КНО 33(30)-2.29/39(4)	20.10	0.00	0.00	215.22	144.88	0.00	380.20	0.58	20.16	0.00	20.74	400.94
3КН 33(30)-28/32	16.73	40.35	171.71	0.00	0.00	0.00	228.79	0.58	20.72	0.00	21.30	250.09

ИЗДЕЛИЯ ЗАКЛАДНЫЕ												ОБЩИЙ РАСХОД
АРМАТУРА КЛАССА								ПРОКАТ			ВСЕГО	
AI		AIII										
ГОСТ 5781-82		ГОСТ 5781-82						ГОСТ 103-76				
Ø8	ИТОГО	Ø10	Ø12	Ø20	Ø22	Ø28	ИТОГО	-10 Х 70	-10 Х 120	ИТОГО		
1.50	1.50	1.74	2.73	0.00	9.12	0.00	13.59	2.79	10.17	12.96	28.05	438.23
1.50	1.50	1.74	2.73	0.00	9.12	0.00	13.59	2.79	10.17	12.96	28.05	529.38
1.47	1.47	0.96	1.11	7.56	0.00	14.79	24.42	2.79	10.17	12.96	38.85	217.87
1.47	1.47	0.96	1.11	7.56	0.00	14.79	24.42	2.79	10.17	12.96	38.85	294.75
1.47	1.47	0.96	1.11	7.56	0.00	14.79	24.42	2.79	10.17	12.96	38.85	439.79
0.00	0.00	0.00	0.00	0.00	0.00	0.00	0.00	0.00	0.00	0.00	0.00	250.09

МАРКА ЭЛЕМЕНТА	ИЗДЕЛИЯ АРМАТУРНЫЕ											
	АРМАТУРА КЛАССА											
	AIII							AI				ВСЕГО
	ГОСТ 5781-82							ГОСТ 5781-82				
	010	020	025	028	032	036	ИТОГО	06	08	010	ИТОГО	
3КН 33(30)-29/34 (4)	20 10	56 58	0 00	215 22	0 00	0 00	291 90	0 58	20 16	0 00	20 74	312 64
3КН 33(30)-32/38 (4)	20 10	0 00	88 17	0 00	281 17	0 00	389 44	0 58	20 16	0 00	20 74	410 18
3КН 33(30)-35/41 (4)	23 47	0 00	88 47	0 00	0 00	356 05	467 99	0 58	0 00	32 76	33 34	501 33
3КН 33(30)-26/30 (4)	16 73	150 24	0 00	0 00	0 00	0 00	166 97	12 05	0 00	0 00	12 05	179 02
3КН 33(30)-26/33 (4)	16 73	109 89	0 00	110 98	0 00	0 00	237 60	4 30	14 00	0 00	18 30	255 90
3КН 33(30)-29/39 (4)	20 10	0 00	0 00	215 22	144 88	0 00	380 20	0 58	20 16	0 00	20 74	400 94

САПР | ТЛП | ВЕДИНЖ | БУРЛАКОВА
ЦНИИП | СП | ИНЖЕНЕР | ЧЕЧЕНКОВА

ИНВ ПОДЛ | ПОДПИСЬ И ДАТА | ВЗАМ.ИНВ

ПРИЛОЖЕНИЕ

САПР КиевЗНИИЭП | ОПЕРАТОР СИСТЕМЫ | Н. КАШЧУК

1

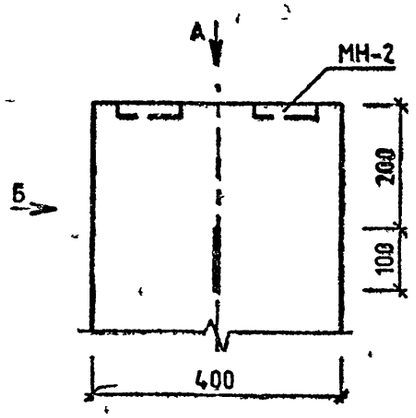

ВИД Б

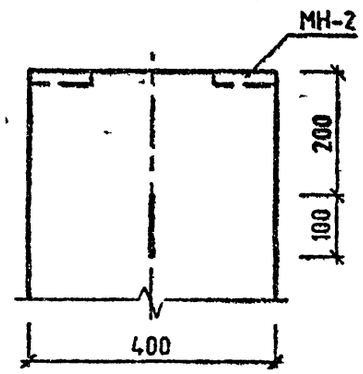

2

ВИД В

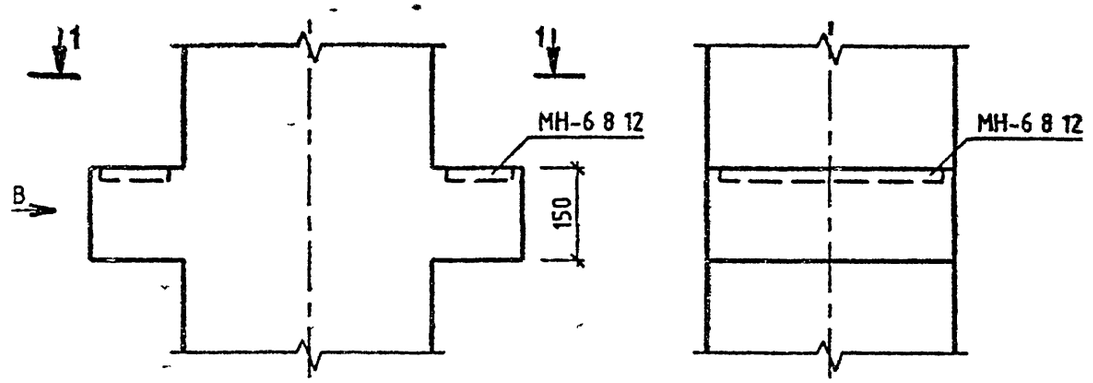

ВИД А

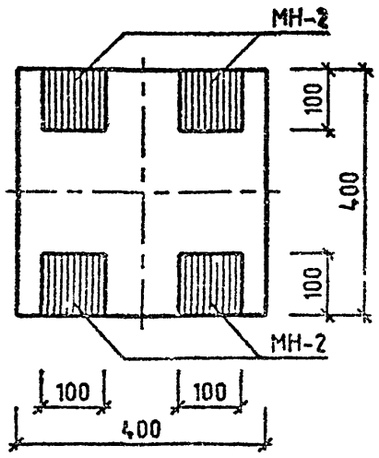

1-1

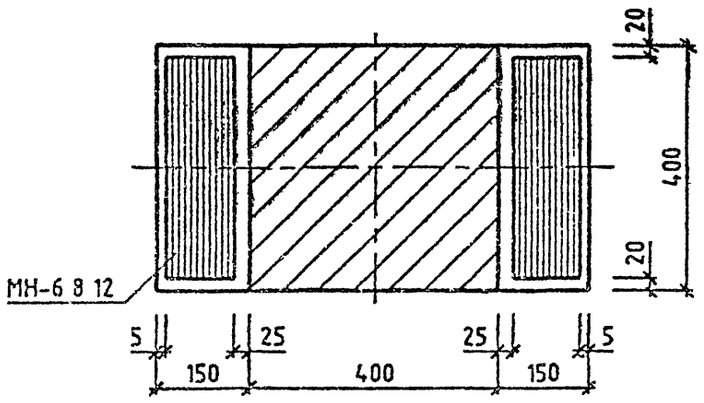

ВЗАМ ИНВ № | ПОДПИСЬ И ДАТА | ИНВ № ПОДЛ

НАЧ.ОТД	ГОРОХОВ		
Н.КОНТР	СИТНИК		
ГИП	СИТНИК		
ПРОВЕРИЛ	МОЛОДЦОВА		
РАЗРАБ	ЛУКАШУК		

1020-1/87 2-12-Ч

УЗЛЫ 1...23

СТАДИЯ	ЛИСТ	ЛИСТОВ
Р	1	7

КиевЗНИИЭП

25766 80

ФОРМАТ А3

САПР КиевЗНИИЭП
Оператор системы
ЛУКАШУК

③

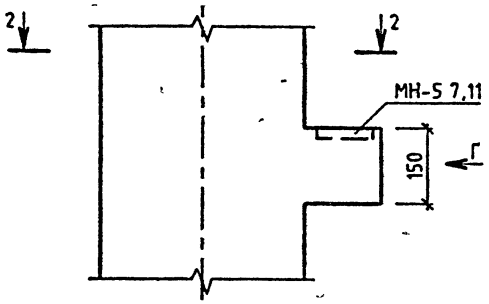

ВИД Г

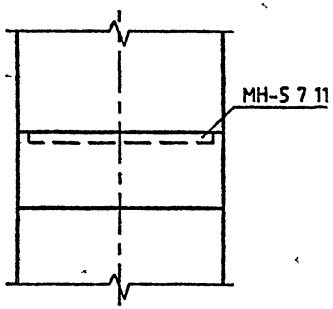

2-2

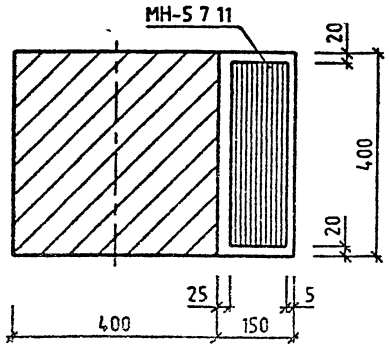

④

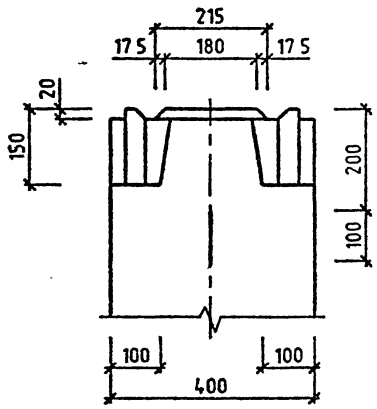

ВИД Д

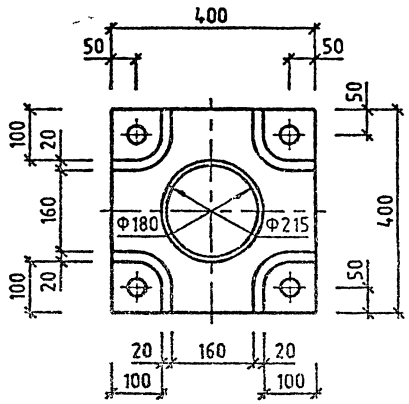

⑤

ЗЕРКАЛЬНОЕ ОТРАЖЕНИЕ УЗЛА 4
ОСТАЛЬНОЕ СМ УЗЕЛ 4

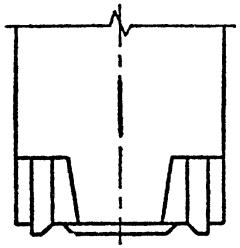

Инв. № подл. | Подпись и дата | Взам. инв. №

САПР КиевЗНИИЭП
ОПЕРАТОР СИСТЕМЫ
ЛУКАШУК

6

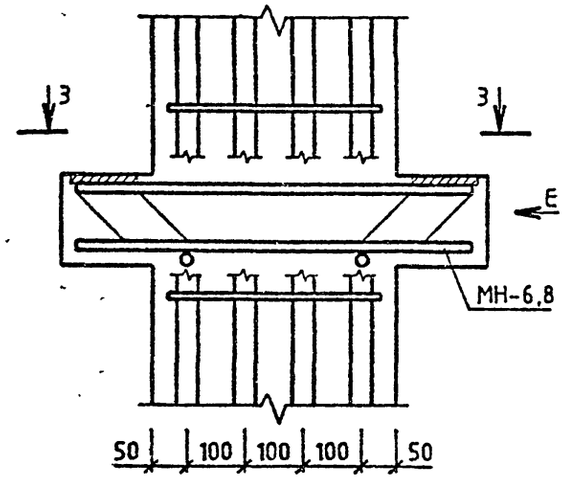

7

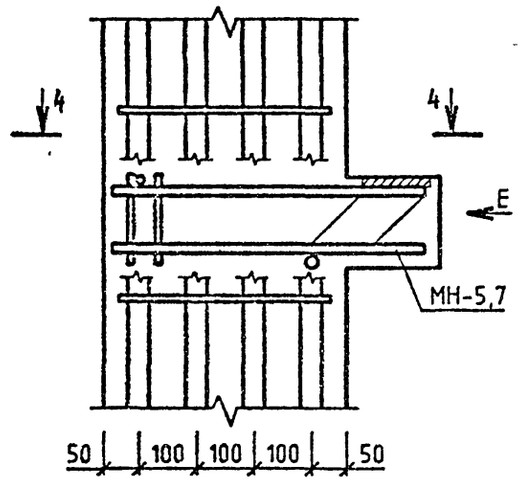

ВИД Е

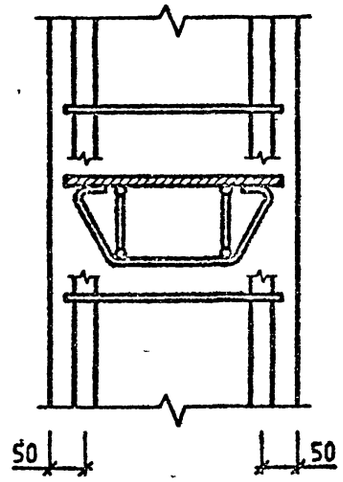

3-3

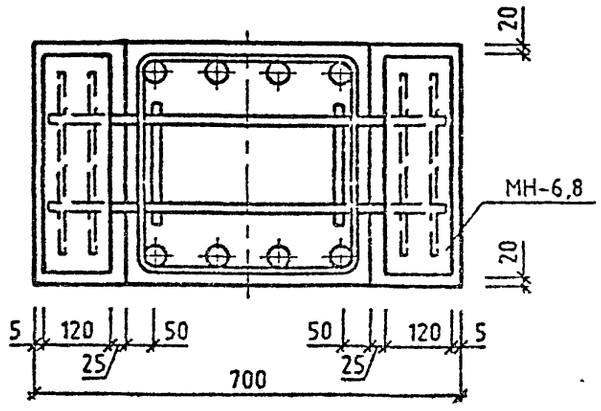

4-4

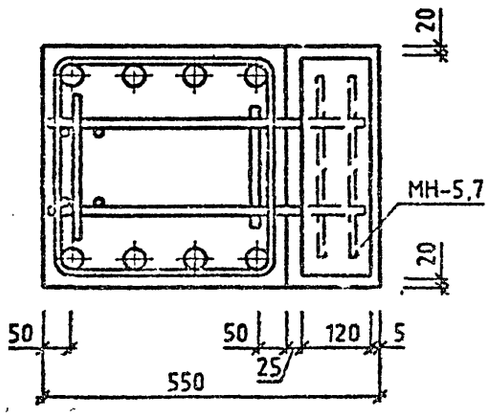

ИНВ.№ ПОДЛ | ПОДП. И ДАТА | ВЗАМ. ИНВ. №

САПР КиевЗНИИЭП
ОПЕРАТОР СИСТЕМЫ
ЛУКАШУК

8

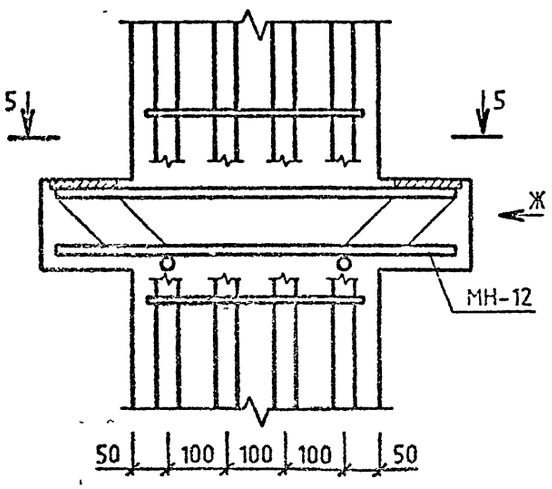

9

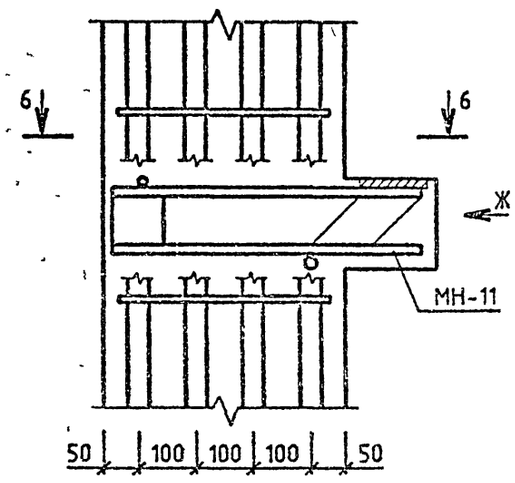

ВИД Ж

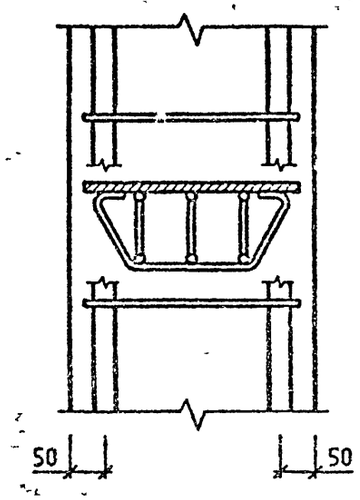

10

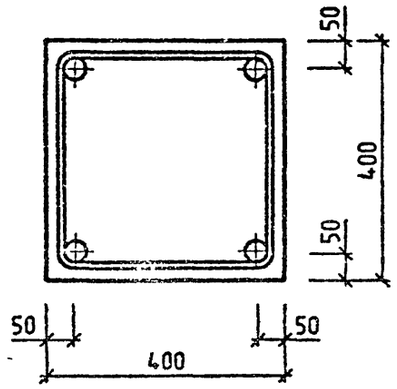

5-5

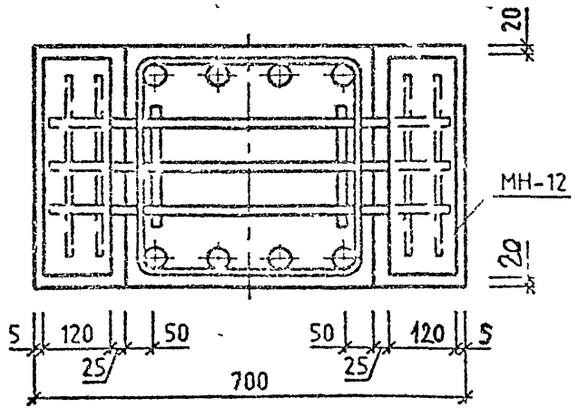

6-6

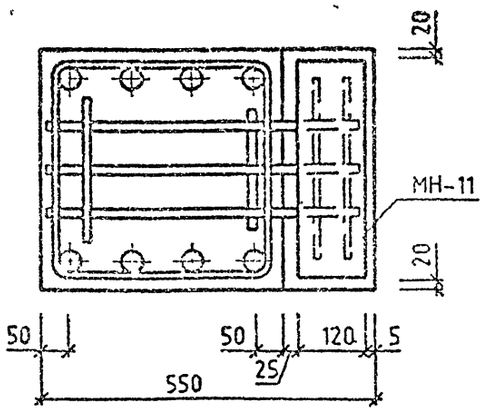

11

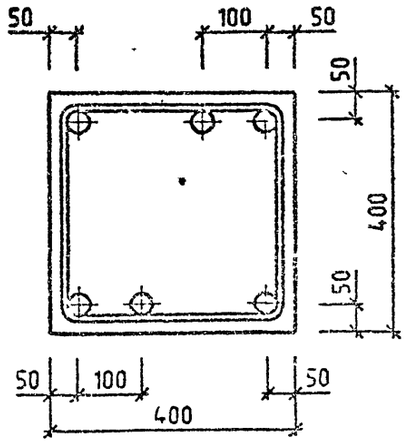

12

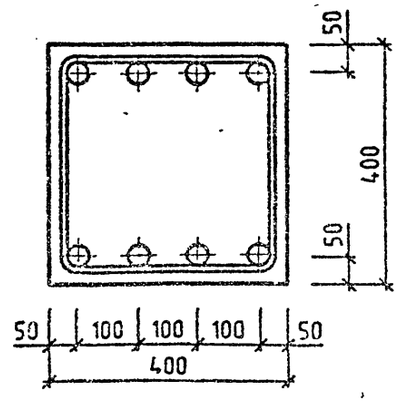

ЛУКАШУК
ОПЕРАТОР СИСТЕМЫ
САПР КиевЗНИИЭП
ИНВ.№ ПОДЛ. | ПОДП. И ДАТА | ВЗАМ. ИНВ.№

ПРИМЕРЫ УСТАНОВКИ ДОПОЛНИТЕЛЬНЫХ ЗАКЛАДНЫХ ИЗДЕЛИЙ

ДЛЯ КРЕПЛЕНИЯ ДИАФРАГМ

13

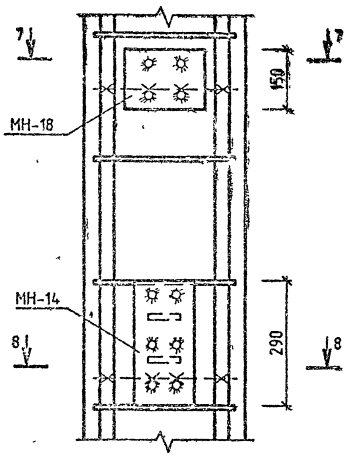

14

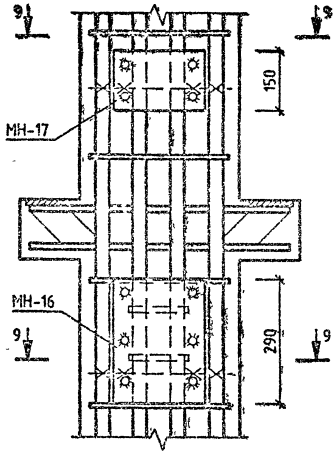

ДЛЯ КРЕПЛЕНИЯ СТЕНОВЫХ ПАНЕЛЕЙ И КРАЙНЕЙ ПЛИТЫ В УГЛОВОЙ КОЛОННЕ

15

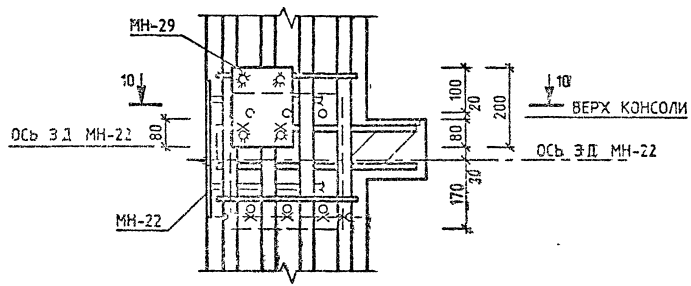

10-10

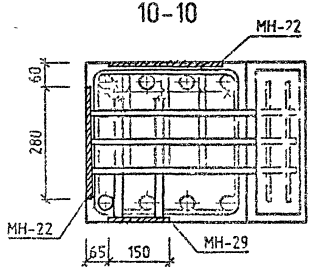

7-7

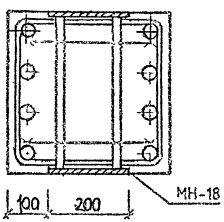

8-8

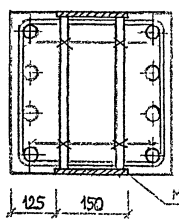

9-9

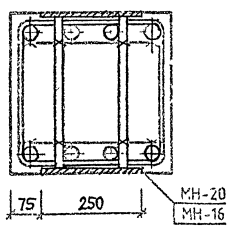

ПРИМЕРЫ УСТАНОВКИ ДОПОЛНИТЕЛЬНЫХ ЗАКЛАДНЫХ ИЗДЕЛИЙ

ДЛЯ ПОВОРОТНОГО РИГЕЛЯ

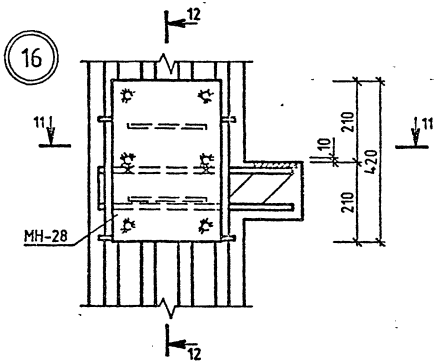

12-12

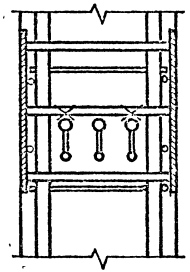

ДЛЯ ОПОРНОГО СТОЛИКА КРАЙНЕЙ ПЛИТЫ

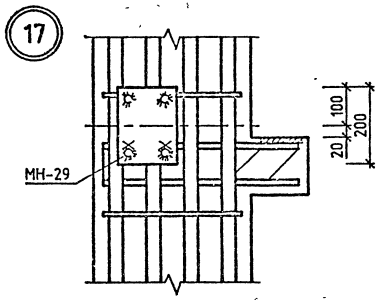

В ЗОНЕ СЕТОК КОСВЕННОГО АРМИРОВАНИЯ

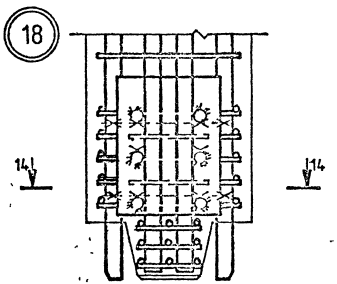

В ЗОНЕ СЕТОК КОСВЕННОГО АРМИРОВАНИЯ

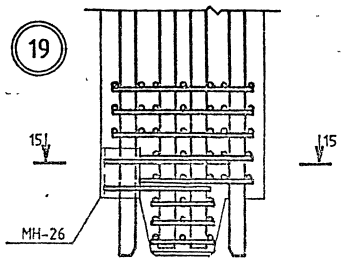

11-11

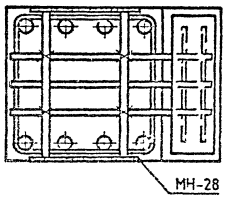

13-13

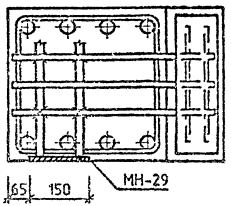

14-14

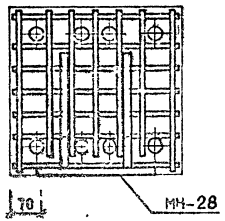

15-15

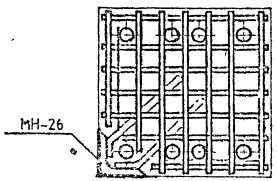

ПРИМЕРЫ УСТАНОВКИ ДОПОЛНИТЕЛЬНЫХ ЗАКЛАДНЫХ ИЗДЕЛИЙ ДЛЯ КРЕПЛЕНИЯ СТЕНОВЫХ ПАНЕЛЕЙ

ПРИ РИГЕЛЕ Н=450 ММ

ПРИ РИГЕЛЕ Н=600 ММ

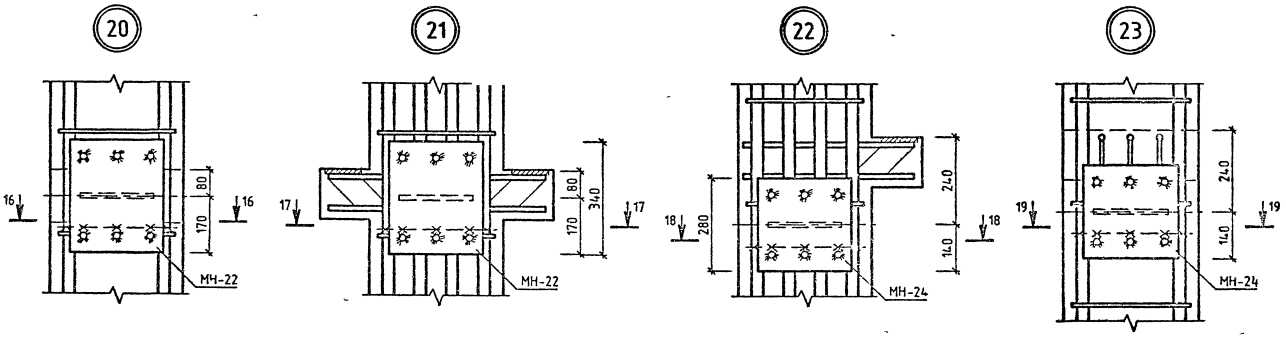

16-16

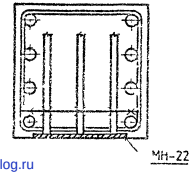

17-17

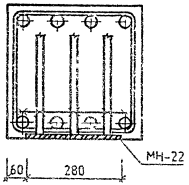

18-18

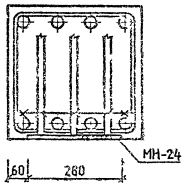

19-19

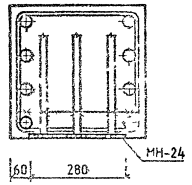

gost.e-ecolog.ru