ТИПОВЫЕ КОНСТРУКЦИИ, ИЗДЕЛИЯ И УЗЛЫ ЗДАНИЙ И СООРУЖЕНИЙ

СЕРИЯ 1.130.1-1с

ЭЛЕМЕНТЫ И УЗЛЫ СТЕН МОНОЛИТНЫХ И СБОРНО-МОНОЛИТНЫХ МНОГОЭТАЖНЫХ ЖИЛЫХ ЗДАНИЙ ДЛЯ СТРОИТЕЛЬСТВА В РАЙОНАХ СЕЙСМИЧНОСТЬЮ 7, 8 и 9 БАЛЛОВ

ВЫПУСК 1-2

ЭЛЕМЕНТЫ МОНОЛИТНЫХ НАРУЖНЫХ СТЕН
АРМАТУРНЫЕ ИЗДЕЛИЯ
РАБОЧИЕ ЧЕРТЕЖИ

gost.e-ecolog.ru

ЦЕНТРАЛЬНЫЙ ИНСТИТУТ ТИПОВОГО ПРОЕКТИРОВАНИЯ
ГОССТРОЯ СССР

Москва, А-445, Смольная ул., 22

Сдано в печать XI 1987 года

Заказ № 13530 Тираж 2000 экз.

ТИПОВЫЕ КОНСТРУКЦИИ, ИЗДЕЛИЯ И УЗЛЫ ЗДАНИЙ И СООРУЖЕНИЙ

СЕРИЯ 1.130.1-1с

ЭЛЕМЕНТЫ И УЗЛЫ СТЕН МОНОЛИТНЫХ И СБОРНО-МОНОЛИТНЫХ МНОГОЭТАЖНЫХ ЖИЛЫХ ЗДАНИЙ ДЛЯ СТРОИТЕЛЬСТВА В РАЙОНАХ СЕЙСМИЧНОСТЬЮ 7, 8 и 9 БАЛЛОВ

ВЫПУСК 1-2

ЭЛЕМЕНТЫ МОНОЛИТНЫХ НАРУЖНЫХ СТЕН АРМАТУРНЫЕ ИЗДЕЛИЯ РАБОЧИЕ ЧЕРТЕЖИ

РАЗРАБОТАНЫ ИНСТИТУТОМ ТАШЗНИИЭП

ГЛАВНЫЙ ИНЖЕНЕР ИНСТИТУТА — Х.А.МУХАМЕДШИН

НАЧАЛЬНИК АПМ-2 — С.К.ТУРСУНБАЕВА

ГЛАВНЫЙ ИНЖЕНЕР ПРОЕКТА — П. М. ЛЕВИН

/ЗАВ. ЛАБОРАТОРИЕЙ МОНОЛИТНОГО ДОМОСТРОЕНИЯ — Я.Л. АРАДОВСКИЙ

УТВЕРЖДЕНЫ И ВВЕДЕНЫ В ДЕЙСТВИЕ С 01.07.87 ГОСГРАЖДАНСТРОЕМ ПРИКАЗ №170от 01.06.87.

Обозначение	Наименование	Стр.
I.I30.I-Ic.I-2-0000	Содержание.	2
I.I30.I-Ic.I-2-0000 ПЗ	Пояснительная записка.	3
I.I30.I-Ic.I-2-0I00	Блок арматурный БГ.	4
I.I30.I-Ic.I-2-0I00 СБ	Блок арматурный БГ. Сборочный чертёж.	7
I.I30.I-Ic.I-2-0200	Блок арматурный БО.	I0
I.I30.I-Ic.I-2-0200 СБ	Блок арматурный БО. Сборочный чертёж.	I4
I.I30.I-Ic.I-2-0300	Блок арматурный БОО.	I7
I.I30.I-Ic.I-2-0300 СБ	Блок арматурный БОО. Сборочный чертёж.	2I
I.I30.I-Ic.I-2-0400	Блок арматурный ББ.	24
I.I30.I-Ic.I-2-0400 СБ	Блок арматурный ББ. Сборочный чертёж.	26
I.I30.I-Ic.I-2-0500	Блок арматурный БОБ	28
I.I30.I-Ic.I-2-0500 СБ	Блок арматурный БОБ. Сборочный чертёж.	34
I.I30.I-Ic.I-2-0600	Блок арматурный ББББ.	37
I.I30.I-Ic.I-2-0600 СБ	Блок арматурный ББББ. Сборочный чертёж.	39
I.I30.I-Ic.I-2-0700	Блок арматурный БД.	40
I.I30.I-Ic.I-2-0700 СБ	Блок арматурный БД. Сборочный чертёж.	4I
I.I30.I-Ic.I-2-0800	Блок арматурный БЛ.	42
I.I30.I-Ic.I-2-0800 СБ	Блок арматурный БЛ. Сборочный чертёж.	43
I.I30.I-Ic.I-2-0900	Каркас пространственный КВО.	44
I.I30.I-Ic.I-2-0900 СБ	Каркас пространственный КВО. Сборочный чертёж.	57
I.I30.I-Ic.I-2-00I0	Каркас плоский КВ.	62
I.I30.I-Ic.I-2-00I0 СБ	Каркас плоский КВ. Сборочный чертёж.	66
I.I30.I-Ic.I-2-0020	Сетки СО; СОО; СБ; СОБ; СББ;ICЛ; 2СЛ; СНО; СНБ; СНД; СНЛ.	68
I.I30.I-Ic.I-2-0200 СБ	Сетки СО; СОО; СБ; СОБ; СББ; ICЛ; 2СЛ; СНО;СНБ; СНД; СНЛ. Сборочный чертёж.	8I
I.I30.I-Ic.I-2-000I	Отдельные стержни Ш; ОС; СГ.	86
I.I30.I-Ic.I-2-0000 РС	Ведомость расхода стали на элемент, кг.	87

			I.I30.I-Ic.I-2-0000
Н. контр.	Заубрей		
Нач.ПТМ-2	Турсунбаева		Содержание
ГИП	Левин		Стадия: Р; Лист: ; Листов: I
Разработ	Багдасарова		ТашЗНИИЭП

Настоящий выпуск содержит чертежи пространственных арматурных блоков типа БГ; БО; БОО; ББ; БОБ; ББВ; БД; БЛ для конструктивного армирования типовых элементов наружных монолитных стен; пространственных каркасов типа КВО для армирования узлов сопряжения стен, а также чертежи плоских арматурных изделий и отдельных стержней, из которых собираются пространственные каркасы и арматурные блоки как для конструктивного так и для расчетного армирования.

Для изготовления пространственных арматурных блоков и каркасов разработаны арматурные изделия трех типов:

- Плоские двухстержневые каркасы типа КВ для вертикального армирования простенков;
- сетки типа СН; СО; СО; СОО; СБ; СОБ; СББ; СЛ для армирования перемычек;
- гнутые стержни типа ОС; Ш для горизонтального армирования стен и соединения отдельных арматурных изделий в пространственные блоки.

Кроме того в выпуске разработаны отдельные стержни типа СГ; ОС для соединения арматурных блоков в узлах сопряжения стен.

Для изготовления арматурных изделий принята сталь арматурная классов А-I и А-III по ГОСТ 5781-82*

Плоские арматурные изделия и пространственные каркасы типа КВО должны изготавливаться при помощи сварки в соответствии с требованиями ГОСТ 10922-75 „Арматурные изделия и закладные детали для железобетонных конструкций. Технические требования и методы испытаний," СН 393-78 „Инструкция по сварке соединений арматуры и закладных деталей железобетонных конструкций, ГОСТ 14098-85 „Соединения сварные арматуры железобетонных изделий и конструкций. Контактная и ванная сварка. Основные типы и конструктивные элементы."

Укрупнительную сборку плоских арматурных изделий в арматурные блоки выполнять путем загиба удлиненных поперечных стержней каркасов КВ за горизонтальные зоны стержни простенков с вязкой всех пересечений, а в зоне перемычек - путем установки шпилек и загиба их за продольные стержни сеток с вязкой всех пересечений.

Расшифровка марок арматурных изделий приведена в выпуске 0-2.

				1.130.1-1с.1-2-0000 ПЗ		
Н.контр.	Заудэрбрей					
Нач.АПМ	Турсунбаева					
ГИП	Левин			Пояснительная записка	Стадия: Р; Лист: ; Листов: 1	
Разраб.	Левин				ТашЗНИИЭП	

Инв.№подл. | Подпись и дата | Взам.инв.№

Формат	Зона	Поз.	Обозначение	Наименование	Количество на изделие I.I30.I-Ic.I-2-0I00-																		Примечание
					-	0I	02	03	04	05	06	07	08	09	I0	II	I2	I3	I4	I5	I6	I7		
				Документация:																			
A3			I.I30.I-Ic.I-2-0I00 СБ	Сборочный чертеж	X	X	X	X	X	X	X	X	X	X	X	X	X	X	X	X	X	X	
A3			I.I30.I-Ic.I-2-0000 ПЗ	Пояснительная записка	X	X	X	X	X	X	X	X	X	X	X	X	X	X	X	X	X	X	
A3			I.I30.I-Ic.I-2-0000 РС	Ведомость расхода стали	X	X	X	X	X	X	X	X	X	X	X	X	X	X	X	X	X	X	
				Сборочные единицы:																			
				Каркас плоский																			
A3		I	I.I30.I-Ic.I-2-00I0	28КВ 32-I0AI	3	3	4	5	6	6	7	8	9										
			-0I	28КВ 36-I0AI										3	3	4	5	6	6	7	8	9	
				Детали:																			
				Отдельный стержень																			
A3		2	I.I30.I-Ic.I-2-000I-03	ОС I5,4-8	I2									I2									
			-04	ОС 2I,4-8		I2									I2								
			-05	ОС 27,4-8			I2									I2							
			-06	ОС 33,4-8				I2									I2						
			-07	ОС 39,4-8					I2									I2					
			-08	ОС 45,4-8						I2									I2				
			-09	ОС 5I,4-8							I2									I2			
			-I0	ОС 57,4-8								I2									I2		
			-II	ОС 63,4-8									I2									I2	

Н.контр.	Зауэберг		I.I30.I-Ic.I-2-0I00
Нач.ПТМ	Турсунбаева		
ГИП	Левин		Блок арматурный БГ
Разраб.	Багдасарова		Стадия: Р; Лист: I; Листов: 3
Провер.	Левин		ТашЗНИИЭП

Формат	Зона	Поз.	Обозначение	Наименование	Количество на исполнение I.I30.I-Ic.I-2-0I00-																			Примечание
					I8	I9	20	2I	22	23	24	25	26	27	28	29	30	3I	32	33	34	35			
				Документация:																				
А3			I.I30.I-Ic.I-2-0I00 СБ	Сборочный чертеж	X	X	X	X	X	X	X	X	X	X	X	X	X	X	X	X	X	X			
А3			I.I30.I-Ic.I-2-0000 ПЗ	Пояснительная записка	X	X	X	X	X	X	X	X	X	X	X	X	X	X	X	X	X	X			
А3			I.I30.I-Ic.I-2-0000 РС	Ведомость расхода стали	X	X	X	X	X	X	X	X	X	X	X	X	X	X	X	X	X	X			
				Сборочные единицы:																				
				Каркас плоский																				
А3		I	I.I30.I-Ic.I-2-00I0-02	28КВ 40-I0AI	3	3	4	5	6	6	7	8	9											
			-30	30КВ 32-I0AI										3	3	4	5	6	6	7	8	9		
				Детали:																				
				Отдельный стержень																				
А3		2	I.I30.I-Ic.I-2-000I-03	ОС I5,4-8	I2									I2										
			-04	ОС 2I,4-8		I2									I2									
			-05	ОС 27,4-8			I2									I2								
			-06	ОС 33,4-8				I2									I2								
			-07	ОС 39,4-8					I2									I2						
			-08	ОС 45,4-8						I2									I2					
			-09	ОС 5I,4-8							I2									I2				
			-I0	ОС 57,4-8								I2									I2			
			-II	ОС 63,4-8									I2									I2		

Инв.№ подл. | Подпись и дата | Взам. инв.№

Формат	Зона	Поз.	Обозначение	Наименование	Количество на исполнение I.I30.I-Ic.I-2-0I00-																			Примечание
					36	37	38	39	40	4I	42	43	44	45	46	47	48	49	50	5I	52	53			
				Документация:																				
А3			I.I30.I-Ic.I-2-0I00 СБ	Сборочный чертеж	X	X	X	X	X	X	X	X	X	X	X	X	X	X	X	X	X	X			
А3			I.I30.I-Ic.I-2-0000 ПЗ	Пояснительная записка	X	X	X	X	X	X	X	X	X	X	X	X	X	X	X	X	X	X			
А3			I.I30.I-Ic.I-2-0000 РС	Ведомость расхода стали	X	X	X	X	X	X	X	X	X	X	X	X	X	X	X	X	X	X			
				Сборочные единицы:																				
				Каркас плоский																				
А3		I	I.I30.I-Ic.I-2-00I0-3I	30КВ 36-I0AI	3	3	4	5	6	6	7	8	9											
			-32	30КВ 40-I0AI										3	3	4	5	6	6	7	8	9		
				Детали:																				
				Отдельный стержень																				
А3		2	I.I30.I-Ic.I-2-000I-03	0С I5,4-8	I2									I2										
			-04	0С 2I,4-8		I2									I2									
			-05	0С 27,4-8			I2									I2								
			-06	0С 33,4-8				I2									I2							
			-07	0С 39,4-8					I2									I2						
			-08	0С 45,4-8						I2									I2					
			-09	0С 5I,4-8							I2									I2				
			-I0	0С 57,4-8								I2									I2			
			-II	0С 63,4-8									I2									I2		

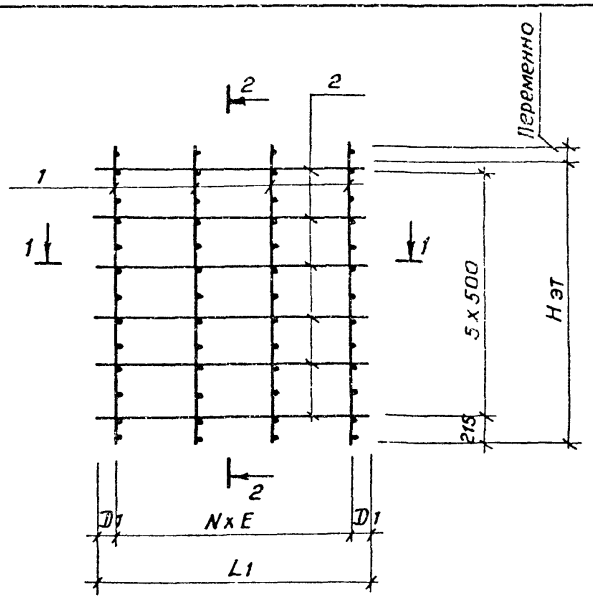

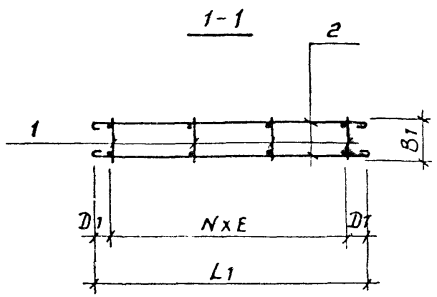

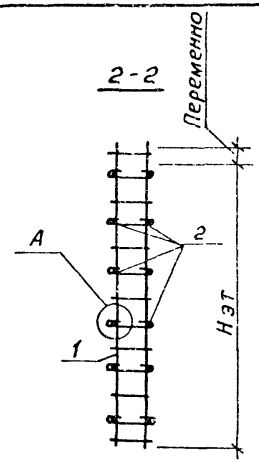

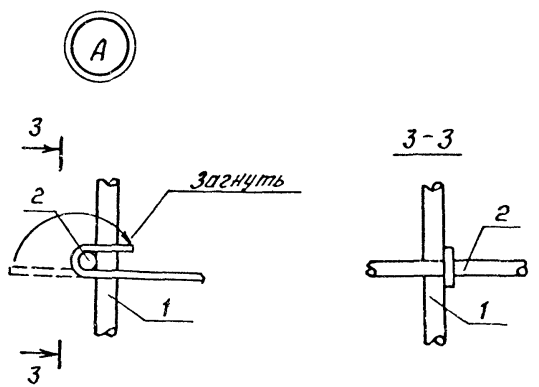

Таблицу исполнений см. л. 2,3.

				1. 130. 1- 1с. 1- 2- 0100 СБ			
Н.контр.	Зауэрбрей			Блок арматурный БГ Сборочный чертеж	Стадия	Масса	Масшт
Нач. АПМ	Турсунбаева				Р	см. табл.	
ГИП	Левин				Лист 1	Листов 3	
Разраб.	Багдасарова						
Провер.	Левин				ТашЗНИИЭП		

Инв. № подл. | Подпись и дата | Взам. инв. №

Продолжение

ОБОЗНАЧЕНИЕ	МАРКА	Размеры, мм								N	Масса, кг.
		$H_{эт}$	B_1	L_1	A_1	C_1	D_1	E	K		
I.I30.I-Ic.I-2-0I00	28БГ 32.I8-0			I540		-	I70	600		2	2I,6
-0I	28БГ 32.24-0			2I40		-	270	800		2	24,4
-02	28БГ 32.30-0			2740		-	I70	800		3	3I,8
-03	28БГ 32.36-0			3340		-	I70	750		4	39,3
-04	28БГ 32.42-0		300	3940		-	220	700		5	46,6
-05	28БГ 32.48-0			4540		-	270	800		5	49,4
-06	28БГ 32.54-0			5I40		-	I70	800		6	56,9
-07	28БГ 32.60-0			5740		-	245	750		7	64,2
-08	28БГ 32.66-0			6340		-	I70	750		7	7I,7
-09	28БГ 36.I8-0			I540		-	I70	600		2	2I,9
-I0	28БГ 36.24-0			2I40		-	270	800		2	24,7
-II	28БГ 36.30-0			2740		-	I70	800		3	32.3
-I2	28БГ 36.36-0	2800	340	3340	-	-	I70	750	-	4	39,8
-I3	28БГ 36.42-0			3940		-	220	700		5	47,3
-I4	28БГ 36.48-0			4540		-	270	800		5	50,I
-I5	28БГ 36.54-0			5I40		-	I70	800		6	57,7
-I6	28БГ 36.60-0			5740		-	245	750		7	65,I
-I7	28БГ 36.66-0			6340		-	I70	750		7	72,7
-I8	28БГ 40.I8-0			I540		-	I70	600		2	22,3
-I9	28БГ 40.24-0			2I40		-	270	800		2	25,I
-20	28БГ 40.30-0			2740		-	I70	800		3	32,7
-2I	28БГ 40.36-0			3340		-	I70	750		4	40,4
-22	28БГ 40.42-0		380	3940		-	220	700		5	48,0
-23	28БГ 40.48-0			4540		-	270	800		5	50,8
-24	28БГ 40.54-0			5I40		-	I70	800		6	58,5
-25	28БГ 40.60-0			5740		-	245	750		7	66,I
-26	28БГ 40.66-0			6340		-	I70	750		7	73,7
-27	30БГ 32.I8-0	3000	300	I540		-	I70	600		2	22,7

Продолжение

ОБОЗНАЧЕНИЕ	МАРКА	Размеры, мм								N	Масса, кг.
		$H_{эт}$	B_1	L_1	A_1	C_1	D_1	E	K		
I.I30.I-Ic.I-2-0I00-28	30БГ 32.24-0			2I40		-	270	800		2	25,5
-29	30БГ 32.30-0			2740		-	I70	800		3	33,3
-30	30БГ 32.36-0			3340		—	I70	750		4	4I,I
-3I	30БГ 32.42-0		300	3940		-	220	700		5	48,8
-32	30БГ 32.48-0			4540		-	270	800		5	5I,6
-33	30БГ 32.54-0			5I40		-	I70	800		6	59,5
-34	30БГ 32.60-0			5740		-	245	750		7	67,2
-35	30БГ 32.66-0			6340		-	I70	750		7	75,I
-36	30БГ 36.I8-0			I540		-	I70	600		2	23,I
-37	30БГ 36.24-0			2I40		-	270	800		2	25,9
-38	30БГ 36.30-0			2740		-	I70	800		3	33,8
-39	30БГ 36.36-0	3000	340	3340		-	I70	750		4	4I,7
-40	30БГ 36.42-0			3940		-	220	700		5	49,5
-4I	30БГ 36.48-0			4540		-	270	800		5	52,3
-42	30БГ 36.54-0			5I40		-	I70	800		6	60,4
-43	30БГ 36.60-0			5740		-	245	750		7	68,2
-44	30БГ 36.66-0			6340	-	-	I70	750	-	7	76,I
-45	30БГ 40.I8-0			I540		-	I70	600		2	23,5
-46	30БГ 40.24-0			2I40		-	270	800		2	26,2
-47	30БГ 40.30-0			2740		-	I70	800		3	34,3
-48	30БГ 40.36-0			3340		-	I70	750		4	42,4
-49	30БГ 40.42-0		380	3940		-	220	700		5	50,3
-50	30БГ 40.48-0			4540		-	270	800		5	53,I
-5I	30БГ 40.54-0			5I40		-	I70	800		6	6I,2
-52	30БГ 40.60-0			5740		-	245	750		7	69,2
-53	30БГ 40.66-0			6340		-	I70	750		7	77,3

Инв.№ подл. | Подпись и дата | Взам. инв.№

Формат	Зона	Поз.	Обозначение	Наименование	Количество на исполнение I.I30.I-Ic.I-2-0200–									Примечание
					–	0I	02	03	04	05	06	07	08	
				Документация:										
A3			I.I30.I-Ic.I-2-0200 СБ	Сборочный чертеж	X	X	X	X	X	X	X	X	X	
A3			I.I30.I-Ic.I-2-0000 ПЗ	Пояснительная записка	X	X	X	X	X	X	X	X	X	
A3			I.I30.I-Ic.I-2-0000 РС	Ведомость расхода стали	X	X	X	X	X	X	X	X	X	
				Сборочные единицы:										
				Каркас плоский										
A3		I	I.I30.I-Ic.I-2-00I0-03	28КВ 32-I2AI	2	2	2							
			-04	28КВ 36-I2AI				2	2	2				
			-05	28КВ 40-I2AI							2	2	2	
A3		2	I.I30.I-Ic.I-2-00I0	28КВ 32-I0AI	2	2	4							
			-0I	28КВ 36-I0AI				2	2	4				
			-02	28КВ 40-I0AI							2	2	4	
A3		3	I.I30.I-Ic.I-2-0020-065	Сетка 28СН0 30-I2.6	2			2			2			
			-070	Сетка 28СН0 36-I2.6		2			2			2		
			-075	Сетка 28СН0 42-I2.6			2			2			2	
A3		4	I.I30.I-Ic.I-2-0020	Сетка С0 30-I2.6	2			2			2			
			-005	Сетка С0 36-I2.6		2			2			2		
			-0I0	Сетка С0 42-I2.6			2			2			2	
				Детали:										
				Отдельный стержень										
A3		5	I.I30.I-Ic.I-2-000I-I2	ОС 6,7-8	I2			I2			I2			
			-I3	ОС 9,7-8		I2			I2			I2		
			-I4	ОС I2,7-8			I2			I2			I2	
A3		6	I.I30.I-Ic.I-2-000I	Ш 32-6	42	50	60							
			-0I	Ш 36-6				42	50	60				
			-02	Ш 40-6							42	50	60	

Н.контр.	Заузербеи	
Нач.АПМ	Турсунбаева	
Гип	Левин	
Разраб.	Богдасарова	
Проверил	Левин	

I.I30.I-Ic.I-2-0200

Блок арматурный БО

Стадия	Лист	Листов
Р	I	4

ТашЗНИИЭП

Формат	Зона	Поз.	Обозначение	Наименование	Количество на исполнение I.I30.I-Ic.I-2-0200-																		Примечание
					09	I0	II	I2	I3	I4	I5	I6	I7	I8	I9	20	2I	22	23					
				Документация:																			
А3			I.I30.I-Ic.I-2-0200 СБ	Сборочный чертеж	X	X	X	X	X	X	X	X	X	X	X	X	X	X	X					
А3			I.I30.I-Ic.I-2-0000 ПЗ	Пояснительная записка	X	X	X	X	X	X	X	X	X	X	X	X	X	X	X					
А3			I.I30.I-Ic.I-2-0000 РС	Ведомость расхода стали	X	X	X	X	X	X	X	X	X	X	X	X	X	X	X					
				Сборочные единицы:																			
				Каркас плоский																			
А3		I	I.I30.I-Ic.I-2-00I0-03	28КВ 32-I2AI	2	2	2							2	2								
			-04	28КВ 36-I2AI				2	2	2						2	2						
			-05	28КВ 40-I2AI							2	2	2					2	2				
А3		2	I.I30.I-Ic.I-2-00I0	28КВ 32-I0AI	2	2	4							2	2								
			-0I	28КВ 36-I0AI				2	2	4						2	2						
			-02	28КВ 40-I0AI							2	2	4					2	2				
А3		3	I.I30.I-Ic.I-2-0020-065	Сетка 28СН0 30-I2.6	2			2			2												
			-070	Сетка 28СН0 36-I2.6		2			2			2		2		2		2					
			-075	Сетка 28СН0 42-I2.6			2			2			2		2		2		2				
А3		4	I.I30.I-Ic.I-2-0020	Сетка С0 30-I2.6	2			2			2												
			-005	Сетка С0 36-I2.6		2			2			2		2		2		2					
			-0I0	Сетка С0 42-I2.6			2			2			2		2		2		2				
				Детали:																			
				Отдельный стержень																			
А3		5	I.I30.I-Ic.I-2-000I-I5	ОС 6,0-8	I2			I2			I2			I2		I2		I2					
			-I6	ОС 9,0-8		I2			I2			I2			I2		I2		I2				
			-I7	ОС I2,0-8			I2			I2			I2										
А3		6	I.I30.I-Ic.I-2-000I	Ш 32-6	42	50	60							50	60								
			-0I	Ш 36-6				42	50	60						50	60						
			-02	Ш 40-6							42	50	60					50	60				

Инв.№ подл. | Подпись и дата | Взам. инв. №

Формат	Зона	Поз.	Обозначение	Наименование	Количество на исполнение I.I30.I-Ic.I-2-0200- 24	25	26	27	28	29	30	31	32	Примечание
				Документация:										
А3			I.I30.I-Ic.I-2-0200 СБ	Сборочный чертеж	X	X	X	X	X	X	X	X	X	
А3			I.I30.I-Ic.I-2-0000 ПЗ	Пояснительная записка	X	X	X	X	X	X	X	X	X	
А3			I.I30.I-Ic.I-2-0000 РС	Ведомость расхода стали	X	X	X	X	X	X	X	X	X	
				Сборочные единицы:										
				Каркас плоский										
А3		I	I.I30.I-Ic.I-2-00I0-33	30КВ 32-I2AI	2	2	2							
			-34	30КВ 36-I2AI				2	2	2				
			-35	30КВ 40-I2AI							2	2	2	
А3		2	I-2-00I0-30	30КВ 32-I0AI	2	2	4							
			-3I	30КВ 36-I0AI				2	2	4				
			-32	30КВ 40-I0AI							2	2	4	
А3		3	I.I30.I-Ic.I-2-0020-I40	Сетка 30СН0 30-I2.6	2			2			2			
			-I45	Сетка 30СН0 36-I2.6		2			2			2		
			-I50	Сетка 30СН0 42-I2.6			2			2			2	
А3		4	I-2-0020	Сетка С0 30-I2.6	2			2			2			
			-005	Сетка С0 36-I2.6		2			2			2		
			-0I0	Сетка С0 42-I2.6			2			2			2	
				Детали:										
				Отдельный стержень										
А3		5	I.I30.I-Ic.I-2-000I-I2	ОС 6,7-8	I2			I2			I2			
			-I3	ОС 9,7-8		I2			I2			I2		
			-I4	ОС I2,7-8			I2			I2			I2	
А3		6	I-2-000I	Ш 32-6	42	50	60							
			-0I	Ш 36-6				42	50	60				
			-02	Ш 40-6							42	50	60	

Формат	Зона	Поз.	Обозначение	Наименование	Количество на исполнение I.I30.I-Ic.I-2-0200- 33	34	35	36	37	38	39	40	4I	42	43	44	45	46	47	Примечание
				Документация:																
А3			I.I30.I-Ic.I-2-0200 СБ	Сборочный чертеж	X	X	X	X	X	X	X	X	X	X	X	X	X	X	X	
А3			I.I30.I-Ic.I-2-0000 ПЗ	Пояснительная записка	X	X	X	X	X	X	X	X	X	X	X	X	X	X	X	
А3			I.I30.I-Ic.I-2-0000 РС	Ведомость расхода стали	X	X	X	X	X	X	X	X	X	X	X	X	X	X	X	
				Сборочные единицы:																
				Каркас плоский																
А3		I	I.I30.I-Ic.I-2-00I0-33	30КВ 32-I2AI	2	2	2							2	2					
			-34	30КВ 36-I2AI				2	2	2						2	2			
			-35	30КВ 40-I2AI							2	2	2					2	2	
А3		2	I-2-00I0-30	30КВ 32-I0AI	2	2	4							2	2					
			-3I	30КВ 36-I0AI				2	2	4						2	2			
			-32	30КВ 40-I0AI							2	2	4					2	2	
А3		3	I.I30.I-Ic.I-2-0020-I40	Сетка 30СН0 30-I2.6	2			2			2									
			-I45	Сетка 30СН0 36-I2.6		2			2			2		2		2		2		
			-I50	Сетка 30СН0 42-I2.6			2			2			2		2		2		2	
А3		4	1-2-0020	Сетка С0 30-I2.6	2			2			2									
			-005	Сетка С0 36-I2.6		2			2			2		2		2		2		
			-0I0	Сетка С0 42-I2.6			2			2			2		2		2		2	
				Детали:																
				Отдельный стержень																
А3		5	I.I30.I-Ic.I-2-000I-I5	ОС 6,0-8	I2			I2			I2			I2		I2		I2		
			-I6	ОС 9,0-8		I2			I2			I2			I2		I2		I2	
			-I7	ОС I2,0-8			I2			I2			I2							
А3		6	I-2-000I	Ш 32-6	42	50	60							50	60					
			-0I	Ш 36-6				42	50	60						50	60			
			-02	Ш 40-6							42	50	60					50	60	

Инв. № подл. | Подпись и дата | Взам. инв. №

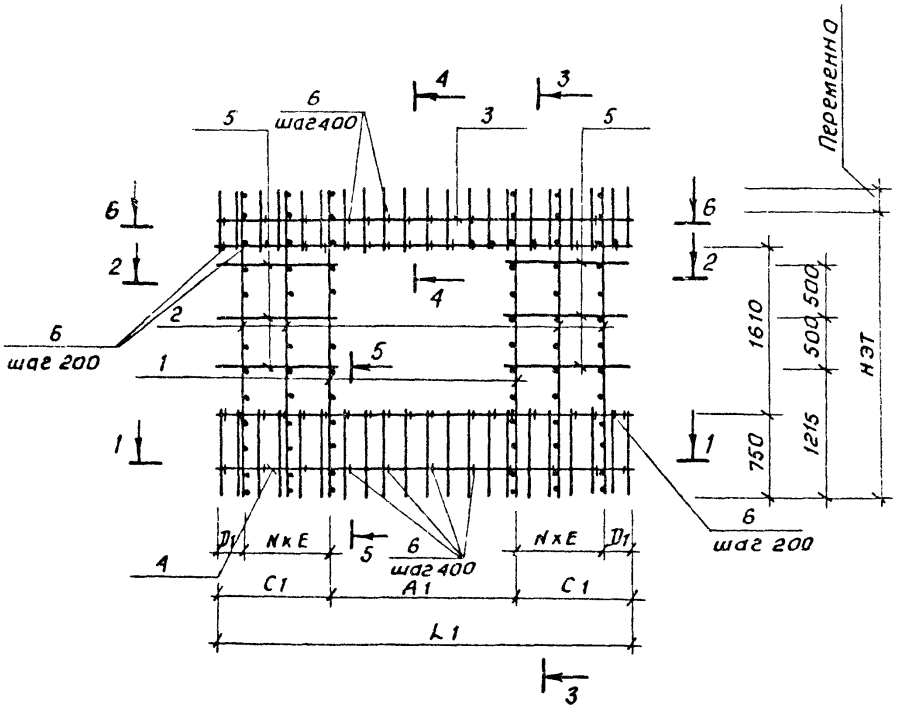

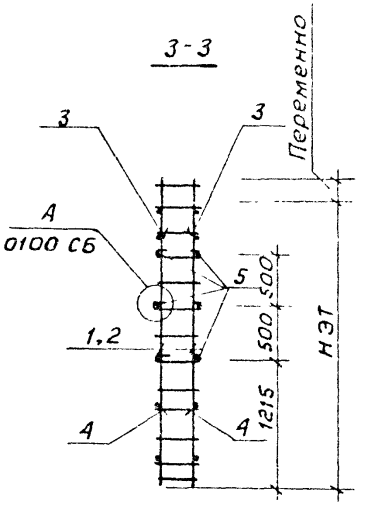

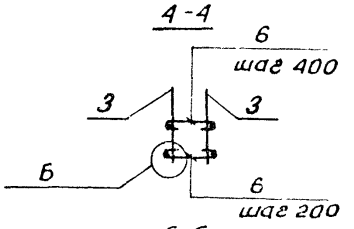

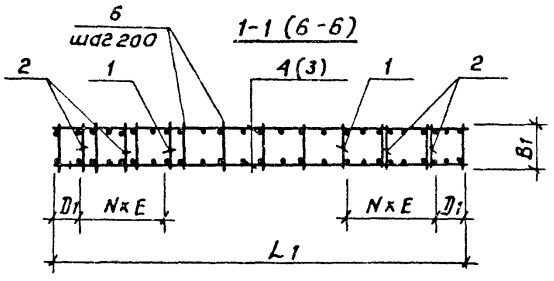

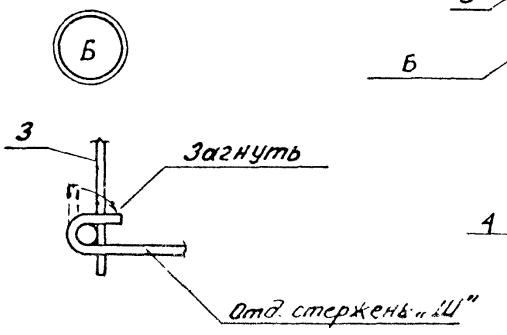

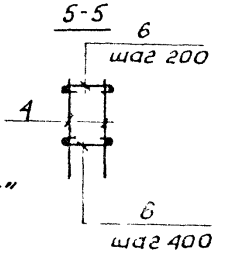

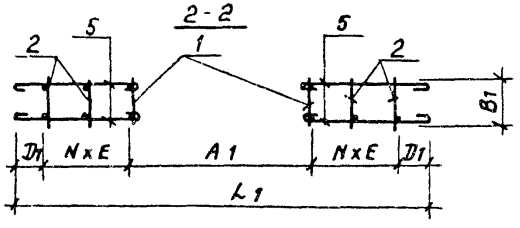

Таблицу исполнений см. л. 2,3.

				1.130.1-1с.1-2-0200 СБ		
Н.контр.	Зауэрбрей			Блок арматурный Б0 Сварочный чертеж.	Стадия	Масса	Масштаб
Нач.АПМ	Турсунбаев				Р	см. табл.	
ГИП	Левин				Лист 1	Листов 3	
Разраб	Багдасарова				ТашЗНИИЭП		
Провер.	Левин						

Продолжение

ОБОЗНАЧЕНИЕ	МАРКА	Размеры, мм								N	Масса, кг.
		$H_{эт}$	B_1	L_1	A_1	C_1	D_1	E	K		
I.I30.I-Ic.I-2-0200	28Б0 32.30-0-I4	2800	300	2740	I460	640	240	400	–	I	52,4
-0I	28Б0 32.36-0-I4			3340		940		700		I	59,6
-02	28Б0 32.42-0-I4			3940		I240		500		2	79,2
-03	28Б0 36.30-0-I4		340	2740		640		400		I	52,9
-04	28Б0 36.36-0-I4			3340		940		700		I	60,5
-05	28Б0 36.42-0-I4			3940		I240		500		2	77,4
-06	28Б0 40.30-0-I4		380	2740		640		400		I	54,0
-07	28Б0 40.36-0-I4			3340		940		700		I	6I,4
-08	28Б0 40.42-0-I4			3940		I240		500		2	78,7
-09	28Б0 32.30-0-I5		300	2740	I6I0	565	I65	400		I	52,0
-I0	28Б0 32.36-0-I5			3340		865		700		I	59,2
-II	28Б0 32.42-0-I5			3940		II65		500		2	75,8
-I2	28Б0 36.30-0-I5		340	2740		565		400		I	52,5
-I3	28Б0 36.36-0-I5			3340		865		700		I	60,I
-I4	28Б0 36.42-0-I5			3940		II65		500		2	77,0
-I5	28Б0 40.30-0-I5		380	2740		565		400		I	53,7
-I6	28Б0 40.36-0-I5			3340		865		700		I	6I,0
-I7	28Б0 40.42-0-I5			3940		II65		500		2	78,3
-I8	28Б0 32.36-0-2I		300	3340	22I0	565		400		I	57,8
-I9	28Б0 32.42-0-2I			3940		865		700		I	65,2
-20	28Б0 36.36-0-2I		340	3340		II65		400		I	58,7
-2I	28Б0 36.42-0-2I			3940		565		700		I	66,2
-22	28Б0 40.36-0-2I		380	3340		865		400		I	59,I
-23	28Б0 40.42-0-2I			3940		II65		700		I	66,8
-24	30Б0 32.30-0-I4	3000	300	2740	I460	640	240	400		I	55,2
-25	30Б0 32.36-0-I4			3340		940		700		I	62,6
-26	30Б0 32.42-0-I4			3940		I240		500		2	80,3
-27	30Б0 36.30-0-I4		340	2740		640		400		I	55,7

Инв.№ подл. | Подпись и дата | Взам.инв.№

Продолжение

ОБОЗНАЧЕНИЕ	МАРКА	Размеры, мм								N	Масса, кг.
		$H_{эт}$	B_1	L_1	A_1	C_1	D_1	E	K		
I.I30.I-Ic.I-2-0200-28	30Б0 36.36-0-I4	3000	340	3340	I460	940	240	700	–	I	63,6
-29	30Б0 36.42-0-I4			3940		I240		500		2	8I,6
-30	30Б0 40.30-0-I4		380	2740		640		400		I	56,9
-3I	30Б0 40.36-0-I4			3340		940		700		I	64,6
-32	30Б0 40.42-0-I4			3940		I240		500		2	82,9
-33	30Б0 32.30-0-I5		300	2740	I6I0	565	I65	400		I	54,8
-34	30Б0 32.36-0-I5			3340		865		700		I	62,3
-35	30Б0 32.42-0-I5			3940		II65		500		2	80,0
-36	30Б0 36.30-0-I5		340	2740		565		400		I	55,3
-37	30Б0 36.36-0-I5			3340		865		700		I	63,2
-38	30Б0 36.42-0-I5			3940		II65		500		2	8I,2
-39	30Б0 40.30-0-I5		380	2740		565		400		I	56,5
-40	30Б0 40.36-0-I5			3340		865		700		I	64,2
-4I	30Б0 40.42-0-I5			3940		II65		500		2	82,5
-42	30Б0 32.36-0-2I		300	3340	22I0	565		400		I	60,8
-43	30Б0 32.42-0-2I			3940		865		700		I	68,6
-44	30Б0 36.36-0-2I		340	3340		II65		400		I	6I,8
-45	30Б0 36.42-0-2I			3940		565		700		I	69,7
-46	30Б0 40.36-0-2I		380	3340		865		400		I	62,8
-47	30Б0 40.42-0-2I			3940		II65		700		I	70,7

Формат	Зона	Поз.	Обозначение	Наименование	Количество на исполнение I.I30.I-Ic.I-2-0300-												Примечание
					-	0I	04	05	08	09	I2	I3	I6	I7	20	2I	
				Документация:													
А3			I.I30.I-Ic.I-2-0300 СБ	Сборочный чертёж	X	X	X	X	X	X	X	X	X	X	X	X	
А3			I.I30.I-Ic.I-2-0000 ПЗ	Пояснительная записка	X	X	X	X	X	X	X	X	X	X	X	X	
А3			I.I30.I-Ic.I-2-0000 РС	Ведомость расхода стали	X	X	X	X	X	X	X	X	X	X	X	X	
				Сборочные единицы:													
				Каркас плоский													
А3		I	I.I30.I-Ic.I-2-00I0-03	28КВ 32-I2AI	4	4					4	4					
			-04	28КВ 36-I2AI			4	4					4	4			
			-05	28КВ 40-I2AI					4	4					4	4	
А3		2	I-2-00I0	28КВ 32-I0AI	3	3					2	3					
			-0I	28КВ 36-I0AI			3	3					2	3			
			-02	28КВ 40-I0AI					3	3					2	3	
А3		3	I.I30.I-Ic.I-2-0020-080	Сетка 28СН0 48-I2.6	2		2		2		2		2		2		
			-085	Сетка 28СН0 54-I2.6		2		2		2		2		2		2	
А3		4	I-2-0020-0I5	Сетка С00 48-I2.6	2		2		2		2		2		2		
			-020	Сетка С00 54-I2.6		2		2		2		2		2		2	
				Детали:													
А3		5	I.I30.I-Ic.I-2-000I-I8	Отд.стержень ОС 3,7-8	I2		I2		I2								
			-20	Отд.стержень ОС 5,2-8		I2		I2		I2							
			-22	Отд.стержень ОС 3,0-8							I2		I2		I2		
			-24	Отд.стержень ОС 4,5-8								I2		I2		I2	
А3		6	I-2-000I-I9	Отд.стержень ОС 9,8-8	6		6		6								
			-2I	Отд.стержень ОС I2,8-8		6		6		6							
			-23	Отд.стержень ОС 8,3-8							6		6		6		
			-25	Отд.стержень ОС II,3-8								6		6		6	
А3		7	I-2-000I	Отд.стержень Ш 32-6	70	80					70	80					
			-0I	Отд.стержень Ш 36-6			70	80					70	80			
			-02	Отд.стержень Ш 40-6					70	80					70	80	

Инв.№ подл. | Подпись и дата | Взам.инв.№

Н.контр	Заузербей	
Нач.АПМ-2	Турсунбаева	
ГИП	Левин	
Разработ	Багдасарова	

I.I30.I-Ic.I-2-0300

Блок арматурный Б00

Стадия	Лист	Листов
Р	I	4

ТашЗНИИЭП

Формат	Зона	Поз.	Обозначение	Наименование	Количество на исполнение I.I30.I-Ic.I-2-0300- 02	03	06	07	I0	II	I4	I5	I8	I9	22	23	24	25	26	27	28	29			Примечание
				Документация:																					
А3			I.I30.I-Ic.I-2-0300 СБ	Сборочный чертёж	X	X	X	X	X	X	X	X	X	X	X	X	X	X	X	X	X	X			
А3			I.I30.I-Ic.I-2-0000 ПЗ	Пояснительная записка	X	X	X	X	X	X	X	X	X	X	X	X	X	X	X	X	X	X			
А3			I.I30.I-Ic.I-2-0000 РС	Ведомость расхода стали	X	X	X	X	X	X	X	X	X	X	X	X	X	X	X	X	X	X			
				Сборочные единицы:																					
				Каркас плоский																					
А3		I	I.I30.I-Ic.I-2-00I0-03	28КВ 32-I2AI	4	4					4	4					4	4							
			-04	28КВ 36-I2AI			4	4					4	4					4	4					
			-05	28КВ 40-I2AI					4	4					4	4					4	4			
А3		2	I-2-00I0	28КВ 32-I0AI	3	4					3	4					2	3							
			-0I	28КВ 36-I0AI			3	4					3	4					2	3					
			-02	28КВ 40-I0AI					3	4					3	4					2	3			
А3		3	I.I30.I-Ic.I-2-0020-090	Сетка 28СН0 60-I2.6	2		2		2		2		2		2		2		2		2				
			-095	Сетка 28СН0 66-I2.6		2		2		2		2		2		2		2		2		2			
А3		4	I-2-0020-025	Сетка С00 60-I2.6	2		2		2		2		2		2		2		2		2				
			-030	Сетка С00 66-I2.6		2		2		2		2		2		2		2		2		2			
				Детали:																					
А3		5	I.I30.I-Ic.I-2-000I-I2	Отд.стержень ОС 6,7-8	I2		I2		I2																
			-27	Отд.стержень ОС 8,2-8		I2		I2		I2															
			-I5	Отд.стержень ОС 6,0-8							I2		I2		I2										
			-30	Отд.стержень ОС 7,5-8								I2		I2		I2									
			-22	Отд.стержень ОС 3,0-8													I2		I2		I2				
			-24	Отд.стержень ОС 4,5-8														I2		I2		I2			
А3		6	I-2-000I-26	Отд.стержень ОС I5,8-8	6		6		6																
			-28	Отд.стержень ОС I8,8-8		6		6		6															
			-29	Отд.стержень ОС I4,3-8							6		6		6										
			-3I	Отд.стержень ОС I7,3-8								6		6		6									
			-23	Отд.стержень ОС 8,3-8													6		6		6				
			-25	Отд.стержень ОС II,3-8														6		6		6			
А3		7	I-2-000I	Отд.стержень Ш 32-6	88	98					88	98					88	98							
			-0I	Отд.стержень Ш 36-6			88	98					88	98					88	98					
			-02	Отд.стержень Ш 40-6					88	98					88	98					88	98			

Формат	Зона	Поз.	Обозначение	Наименование	Количество на исполнение I.I30.I-Ic.I-2-0300-												Примечание
					30	3I	34	35	38	39	42	43	46	47	50	5I	
				Документация:													
А3			I.I30.I-Ic.I-2-0300 СБ	Сборочный чертеж	X	X	X	X	X	X	X	X	X	X	X	X	
А3			I.I30.I-Ic.I-2-0000 ПЗ	Пояснительная записка	X	X	X	X	X	X	X	X	X	X	X	X	
А3			I.I30.I-Ic.I-2-0000 РС	Ведомость расхода стали	X	X	X	X	X	X	X	X	X	X	X	X	
				Сборочные единицы:													
				Каркас плоский													
А3		I	I.I30.I-Ic.I-2-00I0-33	30КВ 32-I2AI	4	4					4	4					
			-34	30КВ 36-I2AI			4	4					4	4			
			-35	30КВ 40-I2AI					4	4					4	4	
А3		2	I-2-00I0-30	30КВ 32-I0AI	3	3					2	3					
			-3I	30КВ 36-I0AI			3	3					2	3			
			-32	30КВ 40-I0AI					3	3					2	3	
А3		3	I.I30.I-Ic.I-2-0020-I55	Сетка 30СН0 48-I2.6	2		2		2		2		2		2		
			-I60	Сетка 30СН0 54-I2.6		2		2		2		2		2		2	
А3		4	I-2-0020-0I5	Сетка С00 48-I2.6	2		2		2		2		2		2		
			-020	Сетка С00 54-I2.6		2		2		2		2		2		2	
				Детали:													
				Отдельный стержень													
А3		5	I.I30.I-Ic.I-2-000I-I8	ОС 3,7-8	I2		I2		I2								
			-20	ОС 5,2-8		I2		I2		I2							
			-22	ОС 3,0-8							I2		I2		I2		
			-24	ОС 4,5-8								I2		I2		I2	
А3		6	I-2-000I-I9	ОС 9,8-8	6		6		6								
			-2I	ОС I2,8-8		6		6		6							
			-23	ОС 8,3-8							6		6		6		
			-25	ОС II,3-8								6		6		6	
А3		7	I-2-000I	Ш 32-6	70	80					70	80					
			-0I	Ш 36-6			70	80					70	80			
			-02	Ш 40-6					70	80					70	80	

Инв.N подл. | Подпись и дата | Взам. инв.N

Формат	Зона	Поз.	Обозначение	Наименование	Количество на исполнение I.I30.I-Ic.I-2-0300- 32	33	36	37	40	4I	44	45	48	49	52	53	54	55	56	57	58	59			Примечание
				Документация:																					
А3			I.I30.I-Ic.I-2-0300 СБ	Сборочный чертёж	X	X	X	X	X	X	X	X	X	X	X	X	X	X	X	X	X	X			
А3			I.I30.I-Ic.I-2-0000 ПЗ	Пояснительная записка	X	X	X	X	X	X	X	X	X	X	X	X	X	X	X	X	X	X			
А3			I.I30.I-Ic.I-2-0000 РС	Ведомость расхода стали	X	X	X	X	X	X	X	X	X	X	X	X	X	X	X	X	X	X			
				Сборочные единицы:																					
				Каркас плоский																					
А3		I	I.I30.I-Ic.I-2-00I0-33	30КВ 32-I2AI	4	4					4	4					4	4							
			-34	30КВ 36-I2AI			4	4					4	4					4	4					
			-35	30КВ 40-I2AI					4	4					4	4					4	4			
А3		2	I-2-00I0-30	30КВ 30-I0AI	3	4					3	4					2	3							
			-3I	30КВ 36-I0AI			3	4					3	4					2	3					
			-32	30КВ 40-I0AI					3	4					3	4					2	3			
А3		3	I.I30.I-Ic.I-2-0020-I65	Сетка 30СНО 60-I2.6	2		2		2		2		2		2		2		2		2				
			-I70	Сетка 30СНО 66-I2.6		2		2		2		2		2		2		2		2		2			
А3		4	I-2-0020-025	Сетка С00 60-I2.6	2		2		2		2		2		2		2		2		2				
			-030	Сетка С00 66-I2.6		2		2		2		2		2		2		2		2		2			
				Детали:																					
А3		5	I.I30.I-Ic.I-2-000I-I2	Отд.стержень ОС 6,7-8	I2		I2		I2																
			-27	Отд.стержень ОС 8,2-8		I2		I2		I2															
			-I5	Отд.стержень ОС 6,0-8							I2		I2		I2										
			-30	Отд.стержень ОС 7,5-8								I2		I2		I2									
			-22	Отд.стержень ОС 3,0-8													I2		I2		I2				
А3		6	I-2-000I-24	Отд.стержень ОС 4,5-8														I2		I2		I2			
			-26	Отд.стержень ОС I5,8-8	6		6		6																
			-28	Отд.стержень ОС I8,8-8		6		5		6															
			-29	Отд.стержень ОС I4,3-8							6		6		6										
			-3I	Отд.стержень ОС I7,3-8								6		6		6									
			-23	Отд.стержень ОС 8,3-8													6		6		6				
			-25	Отд.стержень ОС II,3-8														6		6		6			
А3		7	I-2-000I	Отд.стержень Ш 32-6	88	98					88	98					88	98							
			-0I	Отд.стержень Ш 36-6			88	98					88	98					88	98					
			-02	Отд.стержень Ш 40-6					88	98					88	98					88	98			

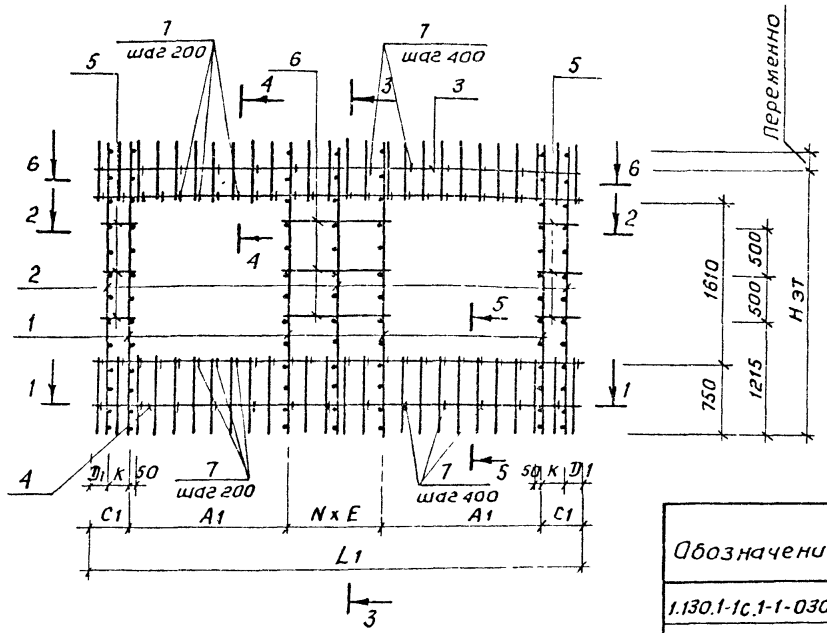

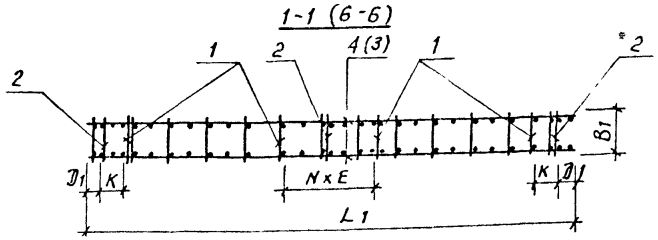

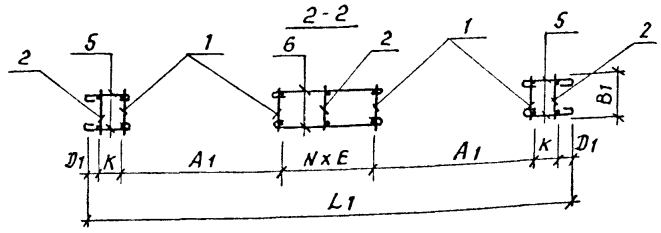

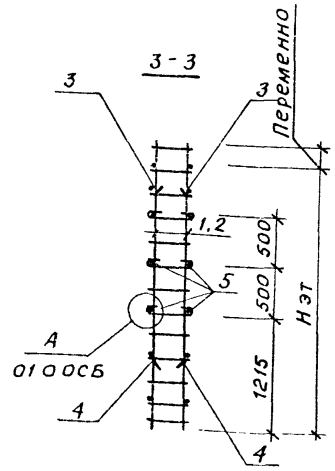

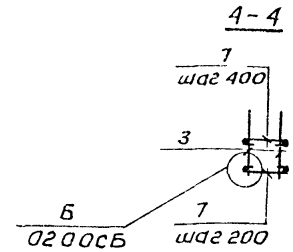

Обозначение	Марка	Размеры, мм								N	Масса, кг
		Нэт	B1	L1	A1	C1	D1	E	K		
1.130.1-1с.1-1-0300	28600 32.48-0-14	2800	300	4540	1460	340	140	470	200	2	88,1
-01	28600 32.54-0-14			5140		490	190	680	300	2	95,6
-02	28600 32.60-0-14			5740		640	240	770	400	2	102,8
-03	28600 32.66-0-14			6340		790	190	615	600	3	114,8
-04	28600 36.48-0-14		340	4540		340	140	470	200	2	89,5
-05	28600 36.54-0-14			5140		490	190	620	300	2	97,1
-06	28600 36.60-0-14			5740		640	240	770	400	2	105,4
-07	28600 36.66-0-14			6340		790	190	615	600	3	117,6
-08	28600 40.48-0-14		380	4540		340	140	470	200	2	91,0
-09	28600 40.54-0-14			5140		490	190	620	300	2	98,6
-10	28600 40.60-0-44			5740		640	240	770	400	2	106,0

1. Сечение 5-5 см. документ 0200 СБ лист 1.
2. Продолжение таблицы исполнений см. л. 2,3.

Н.контр.	Заузэбрей	
Нач.АПМ	Турсунбаева	
ГИП	Левин	
Разраб	Багдасарова	
Провер.	Левин	

1.130.1-1с.1-2-0300 СБ

Блок арматурный Б00
Сборочный чертеж

Стадия	Масса	Масшт.
Р	см. табл.	
Лист 1	Листов 3	

ТашЗНИИЭП

Инв.№ подл. | Подпись и дата | Взам. инв.№

Продолжение

Обозначение	Марка	Размеры, мм								N	Масса, кг.
		$H_{эт}$	B_1	L_1	A_1	C_1	D_1	E	K		
-II	28Б00 40.66-0-I4	2800	380	6340	I460	790	I90	6I5	600	3	II8,5
-I2	28Б00 32.48-0-I5		300	4540	I6I0	265	65	790	200	I	79,7
-I3	28Б00 32.54-0-I5			5I40		4I5	I65	545	250	2	95,0
-I4	28Б00 32.60-0-I5			5740		565	265	695	300	2	I02,I
-I5	28Б00 32.66-0-I5			6340		7I5	2I5	845	500	2	II4,I
-I6	28Б00 36.48-0-I5		340	4540		265	65	790	200	I	84,2
-I7	28Б00 36.54-0-I5			5I40		4I5	I65	545	250	2	96,6
-I8	28Б00 36.60-0-I5			5740		565	265	695	300	2	I03,6
-I9	28Б00 36.66-0-I5			6340		7I5	2I5	845	500	2	II5,9
-20	28Б00 40.48-0-I5		380	4540		265	65	790	200	I	85,6
-2I	28Б00 40.54-0-I5			5I40		4I5	I65	545	250	2	98,0
-22	28Б00 40.60-0-I5			5740		565	265	695	300	2	I05,3
-23	28Б00 40.66-0-I5			6340		7I5	2I5	845	500	2	II7,7
-24	28Б00 32.60-0-2I		300	5740	22I0	265	65	790	200	I	94,8
-25	28Б00 32.66-0-2I			6340		4I5	I65	545	250	2	I06,8
-26	28Б00 36.60-0-2I		340	5740		265	65	790	200	I	96,3
-27	28Б00 36.66-0-2I			6340		4I5	I65	545	250	2	I08,5
-28	28Б00 40.60-0-2I		380	5740		265	65	790	200	I	97,8
-29	28Б00 40.66-0-2I			6340		4I5	I65	545	250	2	II0,2
-30	30Б00 32.48-0-I4	3000	300	4540	I460	340	I40	470	200	2	89,5
-3I	30Б00 32.54-0-I4			5I40		490	I90	620	300	2	I00,7
-32	30Б00 32.60-0-I4			5740		640	240	770	400	2	I05,5
-33	30Б00 32.66-0-I4			6340		790	I90	6I5	600	3	II8,0
-34	30Б00 36.48-0-I4		340	4540		340	I40	470	200	2	94,5
-35	30Б00 36.54-0-I4			5I40		490	I90	620	300	2	I02,3
-36	30Б00 36.60-0-I4			5740		640	240	770	400	2	I07,2
-37	30Б00 36.66-0-I4			6340		790	I90	6I5	600	3	II9,9
-38	30Б00 40.48-0-I4		380	4540		340	I40	470	200	2	96,0

Продолжение

ОБОЗНАЧЕНИЕ	МАРКА	Размеры, мм								N	Масса, кг.
		$H_{эт}$	B_1	L_1	A_1	C_1	D_1	E	K		
-39	30Б00 40.54-0-I4	3000	380	5I40	I460	490	I90	620	300	2	I03,9
-40	30Б00 40.60-0-I4			5740		640	240	770	400	2	I08,9
-4I	30Б00 40.66-0-I4			6340		790	I90	6I5	600	3	I2I,8
-42	30Б00 32.48-0-I5		300	4540	I6I0	265	65	790	200	I	87,5
-43	30Б00 32.54-0-I5			5I40		4I5	I65	545	250	2	I00,I
-44	30Б00 32.60-0-I5			5740		565	265	695	300	2	I07,5
-45	30Б00 32.66-0-I5			6340		7I5	2I5	845	500	2	I20,I
-46	30Б00 36.48-0-I5		340	4540		265	65	790	200	I	88,9
-47	30Б00 36.54-0-I5			5I40		4I5	I65	545	250	2	I0I,7
-48	30Б00 36.60-0-I5			5740		565	265	695	300	2	I09,I
-49	30Б00 36.66-0-I5			6340		7I5	2I5	845	500	2	I22,0
-50	30Б00 40.48-0-I5		380	4540		265	65	790	200	I	90,3
-5I	30Б00 40.54-0-I5			5I40		4I5	I65	545	250	2	I03,3
-52	30Б00 40.60-0-I5			5740		565	265	695	300	2	II0,8
-53	30Б00 40.66-0-I5			6340		7I5	2I5	845	500	2	I23,9
-54	30Б00 32.60-0-2I		300	5740	22I0	265	65	790	200	I	99,8
-55	30Б00 32.66-0-2I			6340		4I5	I65	545	250	2	II2,4
-56	30Б00 36.60-0-2I		340	5740		265	65	790	200	I	I0I,3
-57	30Б00 36.66-0-2I			6340		4I5	I65	545	250	2	II4,I
-58	30Б00 40.60-0-2I		380	5740		265	65	790	200	I	I02,9
-59	30Б00 40.66-0-2I			6340		4I5	I65	545	250	2	II5,9

Инв.№ подл. | Подпись и дата | Взам.инв.№

Формат	Зона	Поз.	Обозначение	Наименование	Количество на исполнение I.I30.I-Ic.I-2-0400-															Примечание
					-	0I	02	03	04	05	06	07	08	09	I0	II	I2	I3	I4	
				Документация:																
A3			I.I30.I-Ic.I-2-0400 СБ	Сборочный чертеж	X	X	X	X	X	X	X	X	X	X	X	X	X	X	X	
A3			I.I30.I-Ic.I-2-0000 ПЗ	Пояснительная записка	X	X	X	X	X	X	X	X	X	X	X	X	X	X	X	
A3			I.I30.I-Ic.I-2-0000 РС	Ведомость расхода стали	X	X	X	X	X	X	X	X	X	X	X	X	X	X	X	
				Сборочные единицы:																
				Каркас плоский																
A3		I	I.I30.I-Ic.I-2-00I0-03	28КВ 32-I2AI	2	2	2							2	2					
			-04	28КВ 36-I2AI				2	2	2						2	2			
			-05	28КВ 40-I2AI							2	2	2					2	2	
A3		2	I-2-00I0	28КВ 32-I0AI	2	2	4							2	2					
			-0I	28КВ 36-I0AI				2	2	4						2	2			
			-02	28КВ 40-I0AI							2	2	4					2	2	
A3		3	I.I30.I-Ic.I-2-0020-I00	Сетка 28СПБ 30-I2.6	2			2			2									
			-I05	Сетка 28СПБ 36-I2.6		2			2			2		2		2		2		
			-II0	Сетка 28СПБ 42-I2.6			2			2			2		2		2		2	
A3		4	I-2-0020-035	Сетка СБ 30-I2.6-I5	2			2			2									
			-036	Сетка СБ 36-I2.6-I5		2			2			2								
			-037	Сетка СБ 42-I2.6-I5			2			2			2							
			-038	Сетка СБ 36-I2.6-2I										2		2		2		
			-039	Сетка СБ 42-I2.6-2I											2		2		2	
				Детали:																
A3		5	I.I30.I-Ic.I-2-000I-I5	Отд.стержень ОС 6,0-8	I4			I4			I4			I4		I4		I4		
			-I6	Отд.стержень ОС 9,0-8		I4			I4			I4			I4		I4		I4	
			-I7	Отд.стержень ОС I2,0-8			I4			I4			I4							
A3		6	I-2-000I	Отд.стержень Ш 32-6	35	40	48							40	48					
			-0I	Отд.стержень Ш 36-6				35	40	48						40	48			
			-02	Отд.стержень Ш 40-6							35	40	48					40	48	

Н.контр.	Зауэрбрей		
Нач.АПМ.	Турсунбаева		
Гип	Левин		
Разраб.	Багдасарова		
Проверил	Левин		

I.I30.I-Ic.I-2-0400

Блок арматурный ББ

Стадия	Лист	Листов
Р	I	2

ТашЗНИИЭП

Формат	Зона	Поз.	Обозначение	Наименование	Количество на исполнение I.I30.I-Ic.I-2-0400-																		Примечание
					I5	I6	I7	I8	I9	20	2I	22	23	24	25	26	27	28	29					
				Документация:																			
А3			I.I30.I-Ic.I-2-0400 СБ	Сборочный чертеж	X	X	X	X	X	X	X	X	X	X	X	X	X	X	X					
А4			I.I30.I-Ic.I-2-0000 ПЗ	Пояснительная записка	X	X	X	X	X	X	X	X	X	X	X	X	X	X	X					
А3			I.I30.I-Ic.I-2-0000 РС	Ведомость расхода стали	X	X	X	X	X	X	X	X	X	X	X	X	X	X	X					
				Сборочные единицы:																			
				Каркас плоский																			
А3		I	I.I30.I-Ic.I-2-00I0-33	30КВ 32-I2AI	2	2	2							2	2								
			-34	30КВ 36-I2AI				2	2	2						2	2						
			-35	30КВ 40-I2AI							2	2	2					2	2				
А3		2	I-2-00I0-30	30КВ 32-I0AI	2	2	4							2	2								
			-3I	30КВ 36-I0AI				2	2	4						2	2						
			-32	30КВ 40-I0AI							2	2	4					2	2				
А3		3	I.I30.I-Ic.I-2-0020-I75	Сетка 30СНБ 30-I2.6	2			2			2												
			-I80	Сетка 30СНБ 36-I2.6		2			2			2		2		2		2					
			-I85	Сетка 30СНБ 42-I2.6			2			2			2		2		2		2				
А3		4	I-2-0020-035	Сетка СБ 30-I2.6-I5	2			2			2												
			-036	Сетка СБ 36-I2.6-I5		2			2			2											
			-037	Сетка СБ 42-I2.6-I5			2			2			2										
			-038	Сетка СБ 36-I2.6-2I										2		2		2					
			-039	Сетка СБ 42-I2.6-2I											2		2		2				
				Детали:																			
				Отдельный стержень																			
А3		5	I.I30.I-Ic.I-2-000I-I5	ОС 6,0-8	I4			I4			I4			I4		I4		I4					
			-I6	ОС 9,0-8		I4			I4			I4			I4		I4		I4				
			-I7	ОС I2,0-8			I4			I4			I4										
А3		6	I-2-000I	Ш 32-6	35	40	48							40	48								
			-0I	Ш 36-6				35	40	48						40	48						
			-02	Ш 40-6							35	40	48					40	48				

Инв. № подл. | Подпись и дата | Взам. инв. №

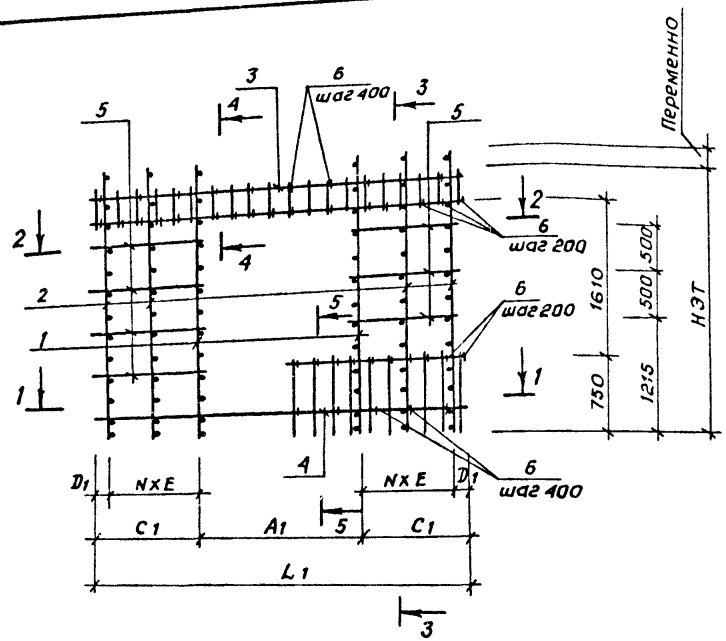

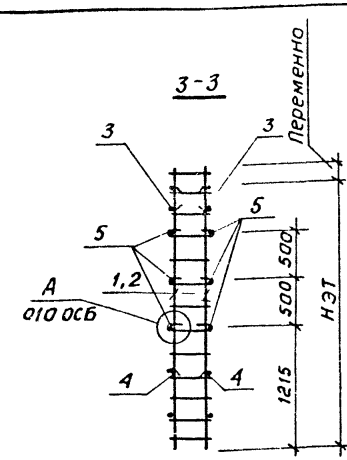

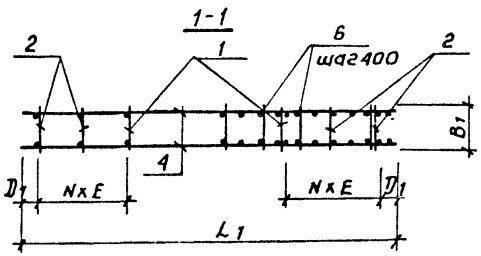

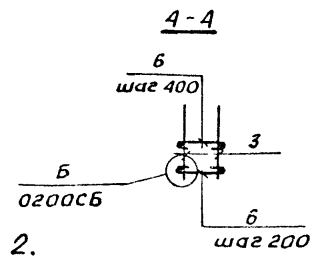

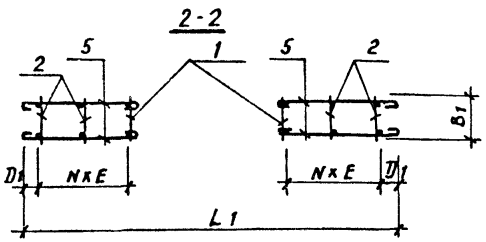

1. Таблицу исполнений см. л. 2.
2. Сечение 5-5 см. документ 0200СБ лист 1.
3. Нижние стержни подоконных сеток (поз. 4) в пределах дверного проема вырезаются после монтажа блока арматурного ББ.

			1.130.1-1с.1-2-0400СБ
Н.контр.	Зауэрбрей		Блок арматурный ББ Сборочный чертеж
Нач АПМ	Турсунбаева		Стадия: Р; Масса: см табл; Масш.т
ГИП	Левин		Лист 1; Листов 2
Разраб.	Багдасарова		ТашЗНИИЭП
Провер.	Левин		

Обозначение	Марка	Размеры, мм							N	Масса, кг.
		$H_{эт}$	B_1	L_1	A_1	C_1	D_1	E		
I.I30.I-Ic.I-2-0400	28ББ 32.30-0-I5	2800	300	2740	I6I0	565	I65	400	I	5I,4
-0I	28ББ 32.36-0-I5			3340		865	I65	700	I	57,2
-02	28ББ 32.42-0-I5			3940		II65	I65	500	2	74,9
-03	28ББ 36.30-0-I5		340	2740		565	I65	400	I	52,2
-04	28ББ 36.36-0-I5			3340		865	I65	700	I	59.0
-05	28ББ 36.42-0-I5			3940		II65	I65	500	2	76,0
-06	28ББ 40.30-0-I5		380	2740		565	I65	400	I	53,0
-07	28ББ 40.36-0-I5			3340		865	I65	700	I	59,9
-08	28ББ 40.42-0-I5			3940		II65	I65	500	2	76,5
-09	28ББ 32.36-0-2I		300	3340	22I0	865	I65	400	I	57,2
-I0	28ББ 32.42-0-2I			3940		II65	I65	700	I	64,4
-II	28ББ 36.36-0-2I		340	3340		865	I65	400	I	58,0
-I2	28ББ 36.42-0-2I			3940		II65	I65	700	I	65,3
-I3	28ББ 40.36-0-2I		380	3340		865	I65	400	I	58,9
-I4	28ББ 40.42-0-2I			3940		II65	I65	700	I	66,2
-I5	30ББ 32.30-0-I5	3000	300	2740	I6I0	565	I65	400	I	54,2
-I6	30ББ 32.36-0-I5			3340		865	I65	700	I	6I,4
-I7	30ББ 32.42-0-I5			3940		II65	I65	500	2	79,I
-I8	30ББ 36.30-0-I5		340	2740		565	I65	400	I	55,0
-I9	30ББ 36.36-0-I5			3340		865	I65	700	I	62,2
-20	30ББ 36.42-0-I5			3940		II65	I65	500	2	80,2
-2I	30ББ 40.30-0-I5		380	2740		565	I65	400	I	55,8
-22	30ББ 40.36-0-I5			3340		865	I65	700	I	63,I
-23	30ББ 40.42-0-I5			3940		II65	I65	500	2	8I,4
-24	30ББ 32.36-0-2I		300	3340	22I0	865	I65	400	I	59,2
-25	30ББ 32.42-0-2I			3940		II65	I65	700	I	66,6
-26	30ББ 36.36-0-2I		340	3340		565	I65	400	I	60,I
-27	30ББ 36.42-0-2I			3940		865	I65	700	I	67,5
-28	30ББ 40.36-0-2I		380	3340		565	I65	400	I	60,9
-29	30ББ 40.42-0-2I			3940		865	I65	700	I	68,5

Инв. N подл. | Подпись и дата | Взам. инв. N

Формат	Зона	Поз.	Обозначение	Наименование	Количество на исполнение I.I30.I-1с.I-2-0500-									Примечание
					-	03	06	09	I2	I5	I8	2I	24	
				Документация:										
А3			I.I30.I-1с.I-2-0500 СБ	Сборочный чертеж	Х	Х	Х	Х	Х	Х	Х	Х	Х	
А4			I.I30.I-1с.I-2-0000 ПЗ	Пояснительная записка	Х	Х	Х	Х	Х	Х	Х	Х	Х	
А3			I.I30.I-1с.I-2-0000 РС	Ведомость расхода стали	Х	Х	Х	Х	Х	Х	Х	Х	Х	
				Сборочные единицы:										
				Каркас плоский										
А3		I	I.I30.I-1с.I-2-0010-03	28КВ 32-I2АI	4			4			4			
			-04	28КВ 36-I2АI		4			4			4		
			-05	28КВ 40-I2АI			4			4			4	
А3		2	I-2-0010	28КВ 32-I0АI	3			2			3			
			-0I	28КВ 36-I0АI		3			2			3		
			-02	28КВ 40-I0АI			3			2			3	
А3		3	I.I30.I-1с.I-2-0020-I20	Сетка 28ЗКВ 54-I2.6	2	2	2	2	2	2	2	2	2	
		4	I-2-0020-040	Сетка СОБ 54-I2.6-I4.I5	2	2	2							
			-043	Сетка СОБ 54-I2.6-I5.2I				2	2	2				
			-046	Сетка СОБ 54-I2.6-I5.I5							2	2	2	
				Детали:										
				Отдельный стержень										
А3		5	I.I30.I-1с.I-2-000I-32	ОС 5,0-6	I2	I2	I2							
			-22	ОС 3,0-6				I2	I2	I2				
			-24	ОС 4,5-6							I2	I2	I2	
А3		6	I-2-000I-I7	ОС I2,0-8	6	6	6							
			-23	ОС 8,3-8				6	6	6				
			-25	ОС II,3-8							6	6	6	
А3		7	I-2-000I	Ш 32-6	7I			73			73			
			-0I	Ш 36-6		7I			73			73		
			-02	Ш 40-6			7I			73			73	

Н.контр.	Зауэрбрей		
Нач.АПМ	Турсунбаева		
ГИП	Левин		
Разраб.	Багдасарова		
Провер.	Левин		

I.I30.I-1с.I-2-0500

Блок арматурный БОБ

Стадия	Лист	Листов
Р	1	6

ТашЗНИИЭП

Формат	Зона	Поз.	Обозначение	Наименование	Количество на исполнение I.I30.I-Ic.I-2-0500- 01	04	07	10	13	16	19	22	25	27	29	31	Примечание
				Документация:													
А3			I.I30.I-Ic.I-2-0500 СБ	Сборочный чертеж	X	X	X	X	X	X	X	X	X	X	X	X	
А3			I.I30.I-Ic.I-2-0000 ПЗ	Пояснительная записка	X	X	X	X	X	X	X	X	X	X	X	X	
А3			I.I30.I-Ic.I-2-0000 РС	Ведомость расхода стали	X	X	X	X	X	X	X	X	X	X	X	X	
				Сборочные единицы:													
				Каркас плоский													
А3		I	I.I30.I-Ic.I-2-0010-03	28КВ 32-12АI	4			4			4			4			
			-04	28КВ 36-12АI		4			4			4			4		
			-05	28КВ 40-12АI			4			4			4			4	
А3		2	I-2-0010	28КВ 32-10АI	3			3			3			2			
			-01	28КВ 36-10АI		3			3			3			2		
			-02	28КВ 40-10АI			3			3			3			2	
А3		3	I.I30.I-Ic.I-2-0020-125	Сетка 28СНБ 60-12.6	2	2	2	2	2	2	2	2	2	2	2	2	
А3		4	I-2-0020-041	Сетка СОБ 60-12.6-14.15	2	2	2										
			-044	Сетка СОБ 60-12.6-15.21				2	2	2							
			-047	Сетка СОБ 60-12.6-15.15							2	2	2				
			-049	Сетка СОБ 60-12.6-21.21										2	2	2	
				Детали:													
				Отдельный стержень													
А3		5	I.I30.I-Ic.I-2-0001-33	ОС 6,4-8	12	12	12										
			-24	ОС 4,5-8				12	12	12							
			-15	ОС 6,0-8							12	12	12				
			-22	ОС 3,0-8										12	12	12	
А3		6	I-2-0001-34	ОС 15,0-8	6	6	6										
			-25	ОС 11,3-8				6	6	6							
			-29	ОС 14,3-8							6	6	6				
			-23	ОС 8,3-8										6	6	6	
А3		7	I-2-0001	Ш 32-6	80			81			80			81			
			-01	Ш 36-6		80			81			80			81		
			-02	Ш 40-6			80			81			80			81	

Инв. № подл. | Подпись и дата | Взам. инв. №

I.I30.I-Ic.I-2-0500

Лист 2

Формат	Зона	Поз.	Обозначение	Наименование	Количество на исполнение I.I30.I-Ic.I-2-0500-												Примечание
					02	05	08	II	I4	I7	20	23	26	28	30	32	
				Документация:													
А3			I.I30.I-Ic.I-2-0500 СБ	Сборочный чертеж	X	X	X	X	X	X	X	X	X	X	X	X	
А3			I.I30.I-Ic.I-2-0000 ПЗ	Пояснительная записка	X	X	X	X	X	X	X	X	X	X	X	X	
А3			I.I30.I-Ic.I-2-0000 РС	Ведомость расхода стали	X	X	X	X	X	X	X	X	X	X	X	X	
				Сборочные единицы:													
				Каркас плоский													
А3		I	I.I30.I-Ic.I-2-00I0-03	28КВ 32-I2AI	4			4			4			4			
			-04	28КВ 36-I2AI		4			4			4			4		
			-05	28КВ 40-I2AI			4			4			4			4	
А3		2	I-2-00I0	28КВ 32-I0AI	3			3			4			3			
			-0I	28КВ 36-I0AI		3			3			4			3		
			-02	28КВ 40-I0AI			3			3			4			3	
А3		3	I.I30.I-Ic.I-2-0020-I30	Сетка 28СНБ 66-I2.6	2	2	2	2	2	2	2	2	2	2	2	2	
А3		4	I-2-0020-042	Сетка СОБ 66-I2.6-I4.I5	2	2	2										
			-045	Сетка СОБ 66-I2.6-I5.2I				2	2	2							
			-048	Сетка СОБ 66-I2.6-I5.I5							2	2	2				
			-050	Сетка СОБ 66-I2.6-2I.2I										2	2	2	
				Детали:													
				Отдельный стержень													
А3		5	I.I30.I-Ic.I-2-000I-35	ОС 7,8-8	I2	I2	I2										
			-I5	ОС 6,0-8				I2	I2	I2							
			-30	ОС 7,5-8							I2	I2	I2				
			-24	ОС 4,5-8										I2	I2	I2	
А3		6	I-2-000I-36	ОС I8,0-8	6	6	6										
			-29	ОС I4,3-8				6	6	6							
			-3I	ОС I7,3-8							6	6	6				
			-25	ОС II,3-8										6	6	6	
А3		7	I-2-000I	Ш 32-6	88			89			88			9I			
			-0I	Ш 36-6		88			89			88			9I		
			-02	Ш 40-6			88			89			88			9I	

Формат	Зона	Поз.	Обозначение	Наименование	Количество на исполнение I.I30.I-Ic.I-2-0500-									Примечание
					33	36	39	42	45	48	5I	54	57	
				Документация:										
А3			I.I30.I-Ic.I-2-0500 СБ	Сборочный чертеж	X	X	X	X	X	X	X	X	X	
А3			I.I30.I-Ic.I-2-0000 ПЗ	Пояснительная записка	X	X	X	X	X	X	X	X	X	
А3			I.I30.I-Ic.I-2-0000 РС	Ведомость расхода стали	X	X	X	X	X	X	X	X	X	
				Сборочные единицы:										
				Каркас плоский										
А3		I	I.I30.I-Ic.I-2-00I0-33	30КВ 32-I2AI	4			4			4			
			-34	30КВ 36-I2AI		4			4			4		
			-35	30КВ 40-I2AI			4			4			4	
А3		2	I-2-00I0-30	30КВ 32-I0AI	3			2			3			
			-3I	30КВ 36-I0AI		3			2			3		
			-32	30КВ 40-I0AI			3			2			3	
А3		3	I.I30.I-Ic.I-2-0020-I95	Сетка 30СНБ 54-I2.6	2	2	2	2	2	2	2	2	2	
А3		4	I-2-0020-040	Сетка СОБ 54-I2.6-I4.I5	2	2	2							
			-043	Сетка СОБ 54-I2.6-I5.2I				2	2	2				
			-046	Сетка СОБ 54-I2.6-I5.I5							2	2	2	
				Детали:										
				Отдельный стержень										
А3		5	I.I30.I-Ic.I-2-000I-32	ОС 5,0-8	I2	I2	I2							
			-22	ОС 3,0-8				I2	I2	I2				
			-24	ОС 4,5-8							I2	I2	I2	
А3		6	I-2-000I-I7	ОС I2,0-8	6	6	6							
			-23	ОС 8,3-8				6	6	6				
			-25	ОС II,3-8							6	6	6	
А3		7	I-2-000I	Ш 32-6	7I			73			73			
			-0I	Ш 36-6		7I			73			73		
			-02	Ш 40-6			7I			73			73	

Инв. N подл. | Подпись и дата | Взам. инв. N:

Формат	Зона	Поз.	Обозначение	Наименование	Количество на исполнение I.I30.I-Ic.I-2-0500-																		Примечание
					34	37	40	43	46	49	52	55	58	60	62	64									
				Документация:																					
А3			I.I30.I-Ic.I-2-0500 СБ	Сборочный чертеж	X	X	X	X	X	X	X	X	X	X	X	X									
А3			I.I30.I-Ic.I-2-0000 ПЗ	Пояснительная записка	X	X	X	X	X	X	X	X	X	X	X	X									
А3			I.I30.I-Ic.I-2-0000 РС	Ведомость расхода стали	X	X	X	X	X	X	X	X	X	X	X	X									
				Сборочные единицы:																					
				Каркас плоский																					
А3		I	I,I30.I-Ic.I-2-00I0-33	30КВ 32-I2AI	4			4			4			4											
			-34	30КВ 36-I2AI		4			4			4			4										
			-35	30КВ 40-I2AI			4			4			4			4									
А3		2	I-2-00I0-30	30КВ 32-I0AI	3			3			3			2											
			-3I	30КВ 36-I0AI		3			3			3			2										
			-32	30КВ 40-I0AI			3			3			3			2									
А3		3	I.I30.I-Ic.I-2-0020-200	Сетка 30СНБ 60-I2.6	2	2	2	2	2	2	2	2	2	2	2	2									
А3		4	I-2-0020-04I	Сетка СОБ 60-I2.6-I4.I5	2	2	2																		
			-044	Сетка СОБ 60-I2.6-I5.2I				2	2	2															
			-047	Сетка СОБ 60-I2.6-I5.I5							2	2	2												
			-049	Сетка СОБ 60-I2.6-2I.2I										2	2	2									
				Детали:																					
				Отдельный стержень																					
А3		5	I.I30.I-Ic.I-2-000I-33	ОС 6,4-8	I2	I2	I2																		
			-24	ОС 4,5-8				I2	I2	I2															
			-I5	ОС 6,0-8							I2	I2	I2												
			-22	ОС 3,0-8										I2	I2	I2									
А3		6	I-2-000I-34	ОС I5,0-8	6	6	6																		
			-25	ОС II,3-8				6	6	6															
			-29	ОС I4,3-8							6	6	6												
			-23	ОС 8,3-8										6	6	6									
А3		7	I-2-000I	Ш 32-6	80			8I			80			8I											
			-0I	Ш 36-6		80			8I			80			8I										
			-02	Ш 40-6			80			8I			80			8I									

Формат	Зона	Поз.	Обозначение	Наименование	Количество на исполнение I.I30.I-Ic.I-2-0500-												Примечание
					35	38	4I	44	47	50	53	56	59	6I	63	65	
				Документация:													
А3			I.I30.I-Ic.I-2-0500 СБ	Сборочный чертеж	Х	Х	Х	Х	Х	Х	Х	Х	Х	Х	Х	Х	
А3			I.I30.I-Ic.I-2-0000 ПЗ	Пояснительная записка	Х	Х	Х	Х	Х	Х	Х	Х	Х	Х	Х	Х	
А3			I.I30.I-Ic.I-2-0000 РС	Ведомость расхода стали	Х	Х	Х	Х	Х	Х	Х	Х	Х	Х	Х	Х	
				Сборочные единицы:													
				Каркас плоский													
А3		I	I.I30.I-Ic.I-2-00I0-33	30КВ 32-I2AI	4			4			4			4			
			-34	30КВ 36-I2AI		4			4			4			4		
			-35	30КВ 40-I2AI			4			4			4			4	
А3		2	I-2-00I0-30	30КВ 32-I0AI	3			3			4			3			
			-3I	30КВ 36-I0AI		3			3			4			3		
			-32	30КВ 40-I0AI			3			3			4			3	
А3		3	I.I30.I-Ic.I-2-0020-205	Сетка 30СНБ 66-I2.6	2	2	2	2	2	2	2	2	2	2	2	2	
А3		4	I-2-0020-042	Сетка СОБ 66-I2.6-I4.I5	2	2	2										
			-045	Сетка СОБ 66-I2.6-I5.2I				2	2	2							
			-048	Сетка СОБ 66-I2.6-I5.I5							2	2	2				
			-050	Сетка СОБ 66-I2.6-2I.2I										2	2	2	
				Детали:													
				Отдельный стержень													
А3		5	I.I30.I-Ic.I-2-000I-35	ОС 7,8-8	I2	I2	I2										
			-I5	ОС 6,0-8				I2	I2	I2							
			-30	ОС 7,5-8							I2	I2	I2				
			-24	ОС 4,5-8										I2	I2	I2	
А3		6	I-2-000I-36	ОС I8,0-8	6	6	6										
			-29	ОС I4,3-8				6	6	6							
			-3I	ОС I7,3-8							6	6	6				
			-25	ОС II,3-8										6	6	6	
А3		7	I-2-000I	Ш 32-6	88			89			88			9I			
			-0I	Ш 36-6		88			89			88			9I		
			-02	Ш 40-6			88			89			88			9I	

Инв. № подл. | Подпись и дата | Взам. инв. №

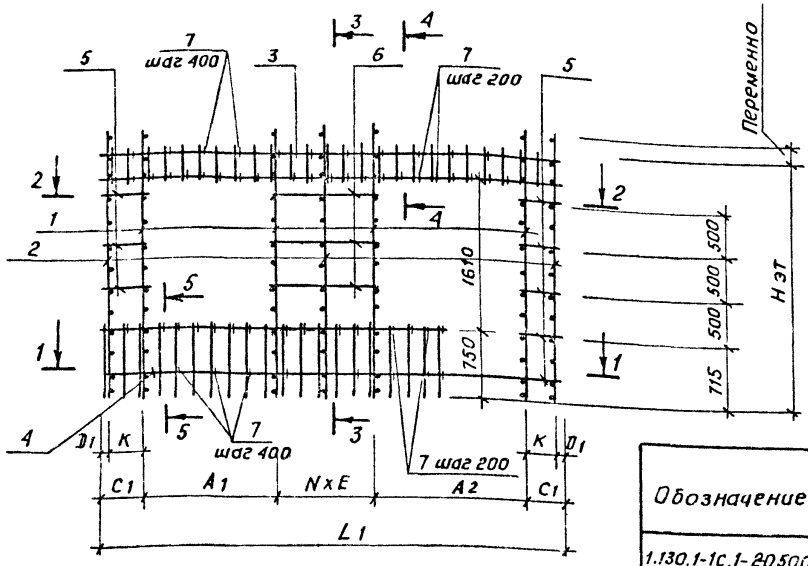

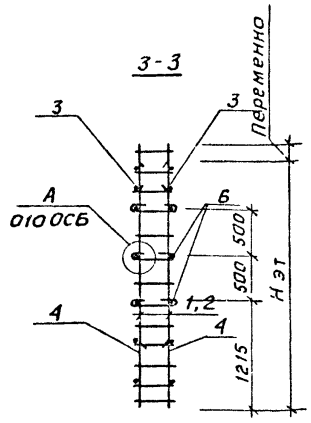

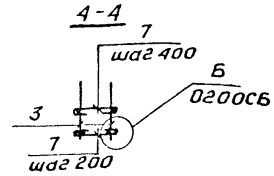

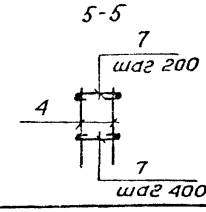

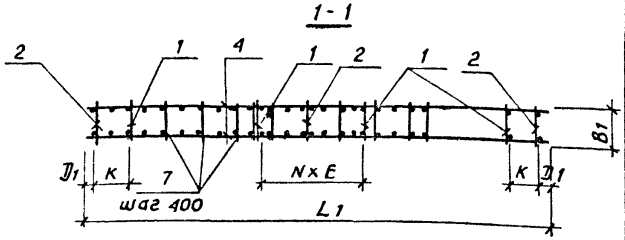

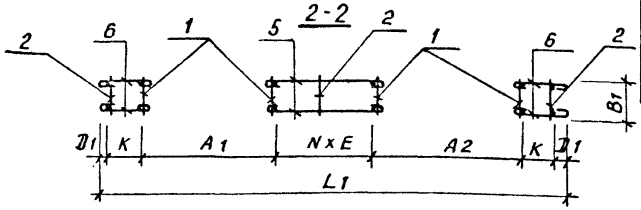

Обозначение	Марка	размеры, мм								N	Масса, кг
		Hэт	B1	L1	A1/A2	C1	D1	E	K		
1.130.1-1с.1-20500	28 50Б 32.54-0-14.15	2800	300	5140	1460/1610	452,5	102,5	582,5	350	2	98,0
-01	28 50Б 32.60-0-14.15			5740		602,5	202,5	732,5	400	2	105,6
-02	28 50Б 32.66-0-14.15			6340		752,5	252,5	882,5	500	2	113,1
-03	28 50Б 36.54-0-14.15		340	5140		452,5	102,5	582,5	350	2	99,4
-04	28 50Б 36.60-0-14.15			5740		602,5	202,5	732,5	400	2	107,1
-05	28 50Б 36.66-0-14.15			6340		752,5	252,5	882,5	500	2	114,4
-06	28 50Б 40.54-0-14.15		380	5140		452,5	102,5	582,5	350	2	100,8
-07	28 50Б 40.60-0-14.15			5740		602,5	202,5	732,5	400	2	108,7
-08	28 50Б 40.66-0-14.15			6340		752,5	252,5	882,5	500	2	116,4
-09	28 50Б 32.54-0-15.21		300	5140	1610/2210	265	165	790	200	1	92,3
-10	28 50Б 32.60-0-15.21			5740		415	165	545	250	2	104,7

1. Нижние стержни подконных сеток (поз. 4) в пределах дверного проема вырезаются после монтажа блока арматурного БОБ.
2. Продолжение таблицы исполнений см. л. 2,3.

Н. контр.	Зауэрбрей	
Нач. АПТ	Турсунбаева	
ГИП	Левин	
Разраб.	Багдасарова	
Провер.	Левин	

1.130.1-1с.1-2-0500 СБ

Блок арматурный БОБ

Сборочный чертеж

Стадия	Масса	Масшт.
Р	см. табл.	
Лист 1	Листов 3	

ТашЗНИИЭП

Продолжение

ОБОЗНАЧЕНИЕ	МАРКА	Размеры, мм								N	Масса, кг.
		$H_{эт}$	B_1	L_1	$\frac{A_1}{A_2}$	C_1	D_1	E	K		
I.I30.I-Ic.I-2-0500-II	28БОБ 32.66-0-I5.2I	2800	300	6340	I6I0/22I0	565	I65	695	400	2	II2,I
-I2	28БОБ 36.54-0-I5.2I		340	5I40		265	65	790	200	I	93,6
-I3	28БОБ 36.60-0-I5.2I			5740		4I5	I65	545	250	2	I06,2
-I4	28БОБ 36.66-0-I5.2I			6340		565	I65	695	400	2	II3,7
-I5	28БОБ 40.54-0-I5.2I		380	5I40		265	I95	790	200	I	95,0
-I6	28БОБ 40.60-0-I5.2I			5740		4I5	295	545	250	2	I07,7
-I7	28БОБ 40.66-0-I5.2I			6340		565	295	695	400	2	II5,3
-I8	28БОБ 32.54-0-I5.I5		300	5I40	I6I0/I6I0	4I5	I65	545	250	2	98,0
-I9	28БОБ 32.60-0-I5.I5			5740		565	265	695	300	2	I05,3
-20	28БОБ 32.66-0-I5.I5			6340		7I5	2I5	845	500	2	II7,4
-2I	28БОБ 36.54-0-I5.I5		340	5I40		4I5	I65	545	250	2	99,4
-22	28БОБ 36.60-0-I5.I5			5740		565	265	695	300	2	I06,8
-23	28БОБ 36.66-0-I5.I5			6340		7I5	2I5	845	500	2	II9,I
-24	28БОБ 40.54-0-I5.I5		380	5I40		4I5	I65	545	250	2	I00,9
-25	28БОБ 40.60-0-I5.I5			5740		565	265	695	300	2	I08,3
-26	28БОБ 40.66-0-I5.I5			6340		7I5	2I5	845	500	2	I35,8
-27	28БОБ 32.60-0-2I.2I		300	5740	22I0/22I0	265	65	790	200	I	I00,4
-28	28БОБ 32.66-0-2I.2I			6340		4I5	I65	545	250	2	III,6
-29	28БОБ 36.60-0-2I.2I		340	5740		265	65	790	200	I	I0I,8
-30	28БОБ 36.66-0-2I.2I			6340		4I5	I65	545	250	2	II3,2
-3I	28БОБ 40.60-0-2I.2I		380	5740		265	I65	790	200	I	I03,3
-32	28БОБ 40.66-0-2I.2I			6340		4I5	I65	545	250	2	II4,8
-33	30БОБ 32.54-0-I4.I5	3000	300	5I40	I460/I6I0	452,5	I02,5	582,5	350	2	I03,2
-34	30БОБ 32.60-0-I4.I5			5740		602,5	202,5	732,5	400	2	III,0
-35	30БОБ 32.66-0-I4.I5			6340		752,5	252,5	882,5	500	2	II8,9
-36	30БОБ 36.54-0-I4.I5		340	5I40		452,5	I02,5	582,5	350	2	I04,6
-37	30БОБ 36.60-0-I4.I5			5740		602,5	202,5	732,5	400	2	II2,6

Инв.№ подл. | Подпись и дата | Взам.инв.№

Продолжение

ОБОЗНАЧЕНИЕ	МАРКА	Размеры, мм								N	Масса, кг.
		$H_{эт}$	B_1	L_1	$\frac{A_1}{A_2}$	C_1	D_1	E	K		
I.I30.I-Ic.I-2-0500-38	30БОБ 36.66-0-I4.I5	3000	340	6340	I460/I6I0	752.5	252,5	882,5	500	2	I20,5
-39	30БОБ 40.54-0-I4.I5		380	5I40		452,5	I02,5	582,5	350	2	I06,2
-40	30БОБ 40.60-0-I4.I5			5740		602,5	202,5	732,5	400	2	II4,2
-4I	30БОБ 40.66-0-I4.I5			6340		752,5	252,5	882,5	500	2	I22,2
-42	30БОБ 32.54-0-I5.2I		300	5I40	I6I0/22I0	265	65	790	200	I	97,I
-43	30БОБ 32.60-0-I5.2I			5740		4I5	I65	545	250	2	II0,I
-44	30БОБ 32.66-0-I5.2I			6340		565	I65	695	400	2	II7,8
-45	30БОБ 36.54-0-I5.2I		340	5I40		265	65	790	200	I	98,4
-46	30БОБ 36.60-0-I5.2I			5740		4I5	I65	545	250	2	III,6
-47	30БОБ 36.66-0-I5.2I			6340		565	I65	695	400	2	II9,4
-48	30БОБ 40.54-0-I5.2I		380	5I40		265	I65	790	200	I	99,8
-49	30БОБ 40.60-0-I5.2I			5740		4I5	I65	545	250	2	II3,3
-50	30БОБ 40.66-0-I5.2I			6340		565	I65	695	400	2	I2I,2
-5I	30БОБ 32.54-0-I5.I5		300	5I40	I6I0/I6I0	4I5	I65	545	250	2	I03,2
-52	30БОБ 32.60-0-I5.I5			5740		565	265	695	300	2	II0,5
-53	30БОБ 32.66-0-I5.I5			6340		7I5	2I5	845	500	2	I23,8
-54	30БОБ 36.54-0-I5.I5		340	5I40		4I5	I65	545	250	2	I04,7
-55	30БОБ 36.60-0-I5.I5			5740		565	265	695	300	2	I06,5
-56	30БОБ 36.66-0-I5.I5			6340		7I5	2I5	845	500	2	II9,6
-57	30БОБ 40.54-0-I5.I5		380	5I40		4I5	I65	545	250	2	I06,2
-58	30БОБ 40.60-0-I5.I5			5740		565	265	695	300	2	II3,7
-59	30БОБ 40.66-0-I5.I5			6340		7I5	2I5	845	500	2	I29,8
-60	30БОБ 32.60-0-2I.2I		300	5740	22I0/22I0	265	65	790	200	I	I05,5
-6I	30БОБ 32.66-0-2I.2I			6340		4I5	I65	545	250	2	II7,3
-62	30БОБ 36.60-0-2I.2I		340	5740		265	65	790	200	I	I06,9
-63	30БОБ 36.66-0-2I.2I			6340		4I5	I65	545	250	2	II8,9
-64	30БОБ 40.60-0-2I.2I		380	5740		265	65	790	200	I	I08,4
-65	30БОБ 40.66-0-2I.2I			6340		4I5	I65	545	250	2	I20,7

Формат	Зона	Поз.	Обозначение	Наименование	Количество на исполнение –	0I	02	03	04	05	Примечание
				Документация:							
А3			I.I30.I-Ic.I-2-0600 СБ	Сборочный чертеж	X	X	X	X	X	X	
А3			I.I30.I-Ic.I-2-0000 ПЗ	Пояснительная записка	X	X	X	X	X	X	
А3			I.I30.I-Ic.I-2-0000 РС	Ведомость расхода стали	X	X	X	X	X	X	
				Сборочные единицы:							
				Каркас плоский							
А3		I	I.I30.I-Ic.I-2-00I0-03	28КВ 32-I2AI	4	4					
			-04	28КВ 36-I2AI			4	4			
			-05	28КВ 40-I2AI					4	4	
А3		2	I-2-00I0	28КВ 32-I0AI	3	3					
			-0I	28КВ 36-I0AI			3	3			
			-02	28КВ 40-I0AI					3	3	
А3		3	I.I30.I-Ic.I-2-0020-I25	Сетка 28СНБ 60-I2.6	2		2		2		
			-I30	Сетка 28СНБ 66-I2.6		2		2		2	
А3		4	I-2-0020-05I	Сетка СББ 60-I2.6-I5.2I	2		2		2		
			-053	Сетка СББ 66-I2.6-I5.2I		2		2		2	
А3		5	I-2-0020-052	Сетка СББ 60-I2.6-I5.2Iн	2		2		2		
			-054	Сетка СББ 66-I2.6-I5.2Iн		2		2		2	
				Детали:							
				Отдельный стержень							
А3		6	I.I30.I-Ic.I-2-000I-24	ОС 4,5-8	I2		I2		I2		
			-I5	ОС 6,0-8		I2		I2		I2	
А3		7	I-2-000I -25	ОС II,3-8	8		8		8		
			-29	ОС I4,3-8		8		8		8	
А3		8	I-2-000I	Ш 32-6	72	80					
			-0I	Ш 36-6			72	80			
			-02	Ш 40-6					72	80	

Инв. № подл. | Подпись и дата | Взам. инв. №

Н. контр.	Зауэрбреи		I.I30.I-Ic.I-2-0600
Нач. АПМ	Гурсунбаева		
ГИП	Левин		Блок арматурный ББВ
Разраб.	Багдасарова		Стадия: Р; Лист: I; Листов: 2
Провер.	Левин		ТашЗНИИЭП

Формат	Зона	Поз.	Обозначение	Наименование	Количество на исполнение I.I30.I-Ic.I-2-0600-																				Примечание
					06	07	08	09	I0	II															
				Документация:																					
А3			I.I30.I-Ic.I-2-0600 СБ	Сборочный чертеж	X	X	X	X	X	X															
А3			I.I30.I-Ic.I-2-0000 ПЗ	Пояснительная записка	X	X	X	X	X	X															
А3			I.I30.I-Ic.I-2-0000 РС	Ведомость расхода стали	X	X	X	X	X	X															
				Сборочные единицы:																					
				Каркас плоский																					
А3		I	I.I30.I-Ic.I-2-00I0-33	30КВ 32-I2AI	4	4																			
			-34	30КВ 36-I2AI			4	4																	
			-35	30КВ 40-I2AI					4	4															
А3		2	I-2-00I0-30	30КВ 32-I0AI	3	3																			
			-3I	30КВ 36-I0AI			3	3																	
			-32	30КВ 40-I0AI					3	3															
				Сетка																					
А3		3	I.I30.I-Ic.I-2-0020-200	30СНБ 60-I2.6	2		2		2																
			-205	30СНБ 66-I2.6		2		2		2															
А3		4	I-2-0020-05I	СББ 60-I2.6-I5.2I	2		2		2																
			-053	СББ 66-I2.6-I5.2I		2		2		2															
А3		5	I-2-0020-052	СББ 60-I2.6-I5.2IH	2		2		2																
			-054	СББ 66-I2.6-I5.2IH		2		2		2															
				Детали:																					
				Отд.стержень																					
А3		6	I.I30.I-Ic.I-2-000I-24	ОС 4,5-8	I2		I2		I2																
			-I5	ОС 6,0-8		I2		I2		I2															
А3		7	I-2-000I-25	ОС II,3-8	8		8		8																
			-29	ОС I4,3-8		8		8		8															
А3		8	I-2-000I	Ш 32-6	72	80																			
			-0I	Ш 36-6			72	80																	
			-02	Ш 40-6					72	80															

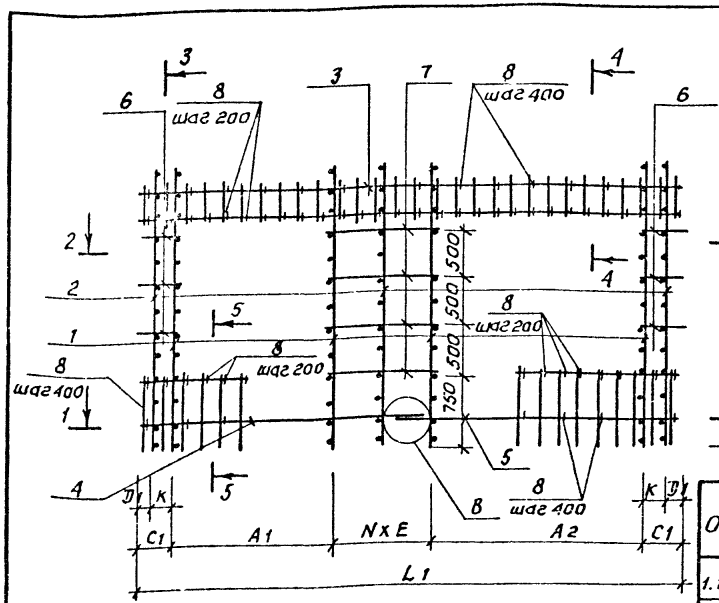

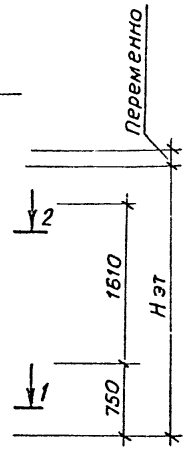

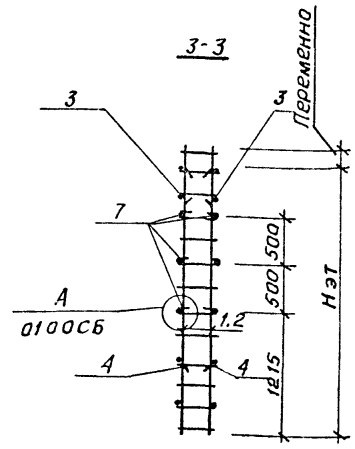

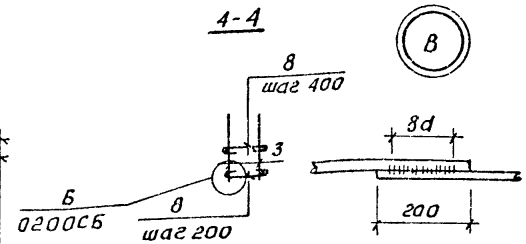

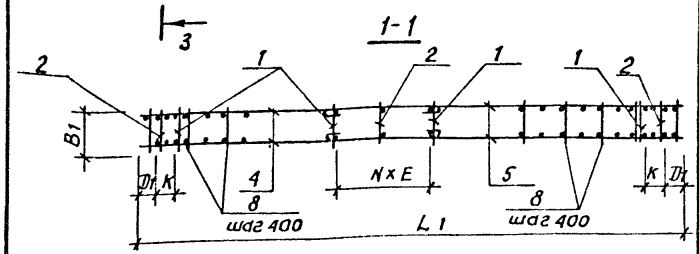

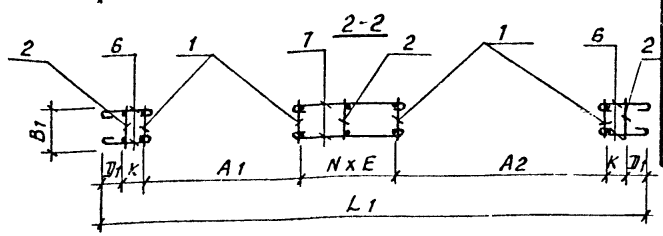

Обозначение	Марка	Размеры, мм								N	Масса, кг
		Нэт	В1	L1	А1 / А2	С1	Д1	Е	К		
1.130.1-1с.1-2-0600	2866Б32.60-0-15.21	2800	300	5740	1610 / 2210	415	165	545	250	2	100,0
-01	2866Б32.66-0-15.21			6340		565	265	695	300	2	107,4
-02	2866Б36.60-0-15.21		340	5740		415	165	545	250	2	101,5
-03	2866Б36.66-0-15.21			6340		565	265	695	300	2	108,9
-04	2866Б40.60-0-15.21		380	5740		415	165	545	250	2	102,9
-05	2866Б40.66-0-15.21			6340		565	265	695	300	2	110,5
-06	3066Б32.60-0-15.21	3000	300	5740		415	165	545	250	2	105,5
-07	3066Б32.66-0-15.21			6340		565	265	695	300	2	113,1
-08	3066Б36.60-0-15.21		340	5740		415	165	545	250	2	106,9
-09	3066Б36.66-0-15.21			6340		565	265	695	300	2	114,7
-10	3066Б40.60-0-15.21		380	5740		415	165	545	250	2	108,5
-11	3066Б40.66-0-15.21			6340		565	265	695	300	2	116,3

1 Сечение 5-5 см. документ 0500СБ лист 1.

2 Нижние стержни подоконных сеток (поз. 4,5) в пределах дверного проема вырезаются после монтажа блока арматурного ББ.

Н.контр.	Зауэрбрей	
Нач.АПМ	Турсунбаева	
ГИП	Левин	
Разраб.	Бакдасарова	
Провер.	Левин	

1.130.1-1с.1-2-0600СБ

Блок арматурный ББ
Сборочный чертеж

Стадия	Масса	Масшт.
Р	см. табл.	
Лист	Листов 1	

Инв.№ подл. | Подпись и дата | Взам. инв.№

Формат	Зона	Поз.	Обозначение	Наименование	Количество на исполнение I.I30.I-Iс.I-2-0700-						Примечание
					-	0I	02	03	04	05	
				Документация:							
А3			I.I30.I-Iс.I-2-0700 СБ	Сборочный чертеж	X	X	X	X	X	X	
А3			I.I30.I-Iс.I-2-0000 ПЗ	Пояснительная записка	X	X	X	X	X	X	
А3			I.I30.I-Iс.I-2-0000 РС	Ведомость расхода стали	X	X	X	X	X	X	
				Сборочные единицы:							
				Каркас плоский							
А3		I	I.I30.I-Iс.I-2-00I0-03	28КВ 32-I2AI	2						
			-04	28КВ 36-I2AI		2					
			-05	28КВ 40-I2AI			2				
			-33	30КВ 32-I2AI				2			
			-34	30КВ 36-I2AI					2		
			-35	30КВ 40-I2AI						2	
А3		2	I-2-00I0	28КВ 32-I0AI	2						
			-0I	28КВ 36-I0AI		2					
			-02	28КВ 40-I0AI			2				
			-30	30КВ 32-I0AI				2			
			-3I	30КВ 36-I0AI					2		
			-32	30КВ 40-I0AI						2	
А3		3	I.I30.I-Iс.I-2-0020-220	Сетка 28СНД 30-I2.6	2	2	2				
			-2I0	Сетка 30СНД 30-I2.6				2	2	2	
				Детали:							
				Отдельный стержень							
А3		4	I.I30.I-Iс.I-2-000I-37	ОС 27,4-I2	2	2	2	2	2	2	
А3		5	I-2-000I-38	ОС 6,9-8	I2	I2	I2	I2	I2	I2	
А3		6	I-2-000I	Ш 32-6	22			22			
			-0I	Ш 36-6		22			22		
			-02	Ш 40-6			22			22	

Н контр	Зауэрбрей	
нач.АПМ	Турсунбаева	
ГИП	Левин	
Разраб.	Багдасарова	
Провер.	Левин	

I.I30.I-Iс.I-2-0700

Блок арматурный БД

Стадия	Лист	Листов
Р		I

ТашЗНИИЭП

22266 41

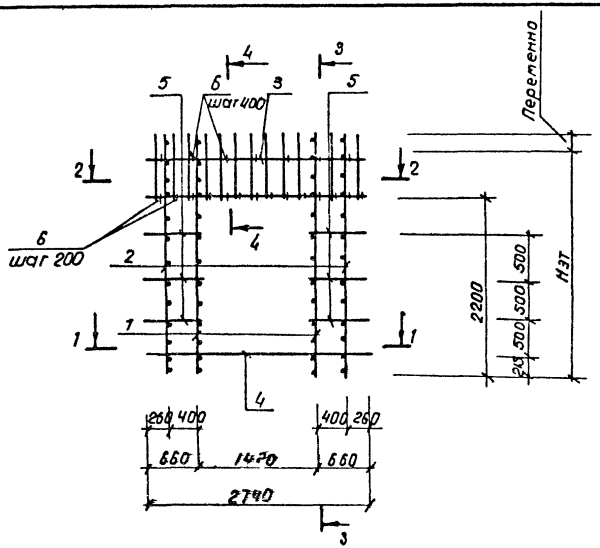

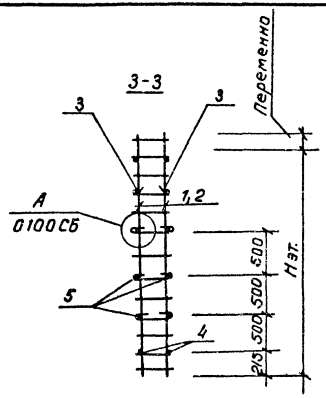

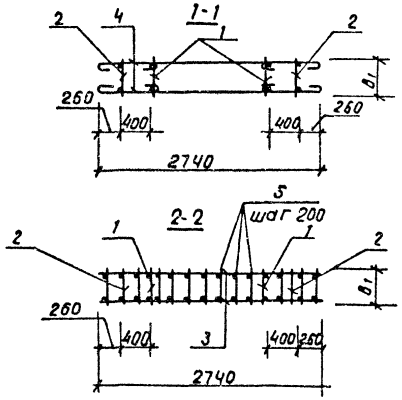

Отдельные стержни (поз.4) в пределах проема вырезаются после монтажа блока арматурного БД.

Обозначение	Марка	Размеры, мм		Масса, кг
		$H_{эт}$	B_1	
1.130.1-1с.1-2-0700	28 БД 32.30-0-13	2800	300	46,1
-01	28 БД 36.30-0-13		340	46,7
-02	28 БД 40.30-0-13		380	47,4
-03	30 БД 32.30-0-13	3000	300	54,1
-04	30 БД 36.30-0-13		340	54,7
-05	30 БД 40.30-0-13		380	55,4

Н.контр.	Зауэрбрей		1.130.1-1с.1-2-0700 СБ
Нач. АПМ	Турсунбаева		Блок арматурный БД. Сборочный чертеж
ГИП	Левин		Стадия: Р; Масса: см. табл.; Масшт.:
Разраб.	Багдасарова		Лист; Листов 1
Провер.	Левин		ТашЗНИИЭП

Инв.№ подл. | Подпись и дата | Взам.инв.№

Формат	Зона	Поз.	Обозначение	Наименование	Количество на исполнение I.I30.I-Ic.I-2-0800-						Примечание
					-	0I	02	03	04	05	
				Документация:							
А3			I.I30.I-Ic.I-2-0800 СБ	Сборочный чертеж	X	X	X	X	X	X	
А3			I.I30.I-Ic.I-2-0000 ПЗ	Пояснительная записка	X	X	X	X	X	X	
А3			I.I30.I-Ic.I-2-0000 РС	Ведомость расхода стали	X	X	X	X	X	X	
				Сборочные единицы:							
				Каркас плоский							
А3		I	I.I30.I-Ic.I-2-00I0-03	28КВ 32-I2AI	2						
			-04	28КВ 36-I2AI		2					
			-05	28КВ 40-I2AI			2				
			-33	30КВ 32-I2AI				2			
			-34	30КВ 36-I2AI					2		
			-35	30КВ 40-I2AI						2	
А3		2	I-2-00I0	28КВ 32-I0AI	2						
			-0I	28КВ 36-I0AI		2					
			-02	28КВ 40-I0AI			2				
			-30	30КВ 32-I0AI				2			
			-3I	30КВ 36-I0AI					2		
			-32	30КВ 40-I0AI						2	
А3		3	I.I30.I-Ic.I-2-0020-I35	Сетка 28СНЛ 30-I2.6	2	2	2				
			-2I5	Сетка 30СНЛ 30-I2.6				2	2	2	
А3		4	I-2-0020-060	Сетка 2СЛ 30-I2.6	2	2	2	2	2	2	
А3		5	I-2-0020-055	Сетка ICЛ 30-I2.6	2	2	2	2	2	2	
				Детали:							
А3		6	I.I30.I-Ic.I-2-000I-30	Отд.стержень ОС 7,5-8	I2	I2	I2	I2	I2	I2	
А3		7	I-2-000I	Отд.стержень Ш 32-6	72			72			
			-0I	Отд.стержень Ш 36-6		72			72		
			-02	Отд.стержень Ш 40-6			72			72	

Н.контр.	Зауэрбрей		I.I30.I-Ic.I-2-0800
Нач.АПМ	Турсунбаева		
Гип	Левин		Стадия: Р; Лист: ; Листов: I
Разраб.	Багдасарова		Блок арматурный БЛ
Провер.	Левин		ТашЗНИИЭП

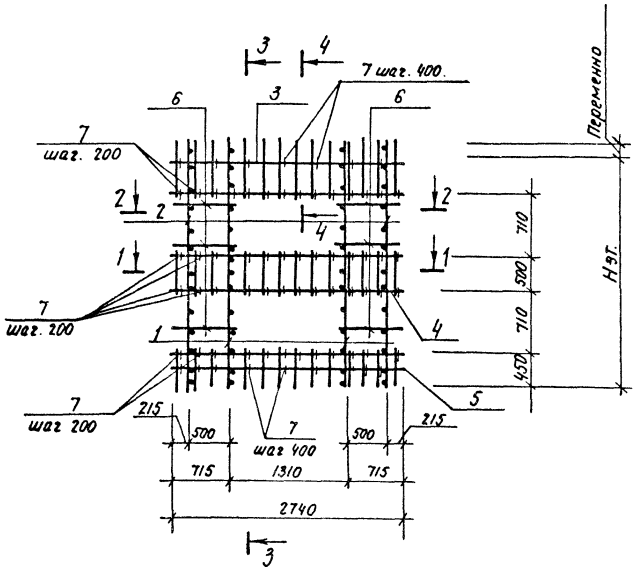

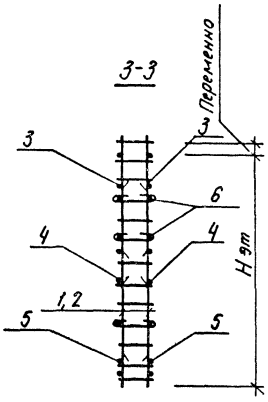

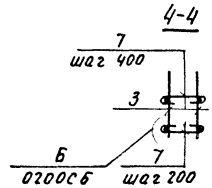

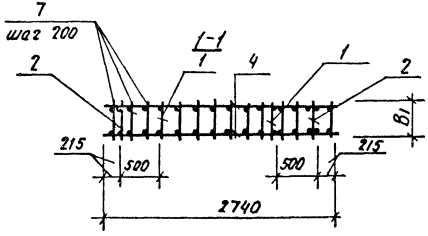

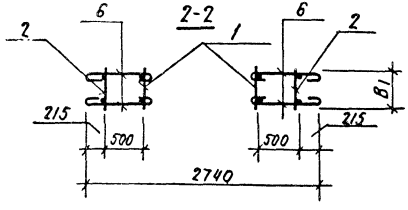

Обозначение	Марка	Размеры, мм		Масса, кг
		Нэт	В1	
1.130.1-1с. 1-2-0800	28Бл 32.30-0-12	2800	300	63,0
-01	28Бл 36.30-0-12		340	64,1
-02	28Бл 40.30-0-12		380	65,3
-03	30Бл 32.30-0-12	3000	300	65,8
-04	30Бл 36.30-0-12		340	66,9
-05	30Бл 40.30-0-12		380	68,1

Н.контр.	Заугарбрей		
Нач. АПМ	Турсунбаева		
ГИП	Левин		
Разраб.	Багдасарова		
Провер.	Левин		

1.130.1-1с.1-2-0800 СБ

Блок арматурный
Бл.
Сборочный чертеж.

Стадия	Масса	Масшт
Р	см. табл	
Лист	Листов 1.	

ТашЗНИИЭП

Инв.№ подл. | Подпись и дата | Взам. инв.№

Формат	Зона	Поз.	Обозначение	Наименование	Количество на исполнение I.I30.I-Ic.I-2-0900-																		Примечание
					-	001	002	003	004	005	006	007	008	009	010	011	012	013	014	015	016	017	018	019	
				Документация:																					
А3			I.I30.I-Ic.I-2-0900 СБ	Сборочный чертеж	Х	Х	Х	Х	Х	Х	Х	Х	Х	Х	Х	Х	Х	Х	Х	Х	Х	Х	Х	Х	
А3			I.I30.I-Ic.I-2-0000 ПЗ	Пояснительная записка	Х	Х	Х	Х	Х	Х	Х	Х	Х	Х	Х	Х	Х	Х	Х	Х	Х	Х	Х	Х	
А3			I.I30.I-Ic.I-2-0000 РС	Ведомость расхода стали	Х	Х	Х	Х	Х	Х	Х	Х	Х	Х	Х	Х	Х	Х	Х	Х	Х	Х	Х	Х	
				Сборочные единицы:																					
				Каркас плоский																					
А3		I	I.I30.I-Ic.I-2-0010	28КВ 32-10АI	2	2	2	2																	
			-01	28КВ 36-10АI					2	2	2	2													
			-02	28КВ 40-10АI									2	2	2	2									
			-03	28КВ 32-12АI													2	2	2	2					
			-04	28КВ 36-12АI																	2	2	2	2	
				Детали:																					
				ГОСТ 5781-82*																					
БЧ		2	I.I30.I-Ic.I-2-0002 -34	⌀ 6АI L =140	22				22				22				22				22				0,031кг
			-35	⌀ 6АI L =180		22				22				22				22				22			0,040кг
			-36	⌀ 6АI L =220			22				22				22				22				22		0,050кг
			-22	⌀ 6АI L =300				22												22					0,067кг
			-23	⌀ 6АI L =340								22												22	0,075кг
			-25	⌀ 6АI L =380												22									0,084кг

Н. контр.	Заузорей		I.I30.I-Ic.I-2-0900
Нач. АПМ	Турсунбаева		
ГИП	Левин		Стадия: Р; Лист: I; Листов: I3
Разраб.	Багдасарова		Каркас пространственный КВО
Провер.	Левин		ТашЗНИИЭП

Формат	Зона	Поз.	Обозначение	Наименование	Количество на исполнение I.I30.I-Ic.I-2-0900-																			Примечание
					020	021	022	023	024	025	026	027	028	029	030	031	032	033	034	035	036	037	038	039	
				Документация:																				
А3			I.I30.I-Ic.I-2-0900 СБ	Сборочный чертеж	Х	Х	Х	Х	Х	Х	Х	Х	Х	Х	Х	Х	Х	Х	Х	Х	Х	Х	Х	Х	
А3			I.I30.I-Ic.I-2-0000 ПЗ	Пояснительная записка	Х	Х	Х	Х	Х	Х	Х	Х	Х	Х	Х	Х	Х	Х	Х	Х	Х	Х	Х	Х	
А3			I.I30.I-Ic.I-2-0000 РС	Ведомость расхода стали	Х	Х	Х	Х	Х	Х	Х	Х	Х	Х	Х	Х	Х	Х	Х	Х	Х	Х	Х	Х	
				Сборочные единицы:																				
				Каркас плоский																				
А3		I	I.I30.I-Ic.I-2-00I0-05	28КБ 40-I2AI	2	2	2	2																
			-06	28КВ 32-I0AШ					2	2	2	2												
			-07	28КВ 36-I0AШ									2	2	2	2								
			-08	28КВ 40-I0AШ													2	2	2	2				
			-09	28КВ 32-I2AШ																	2	2	2	2	
				Детали:																				
				ГОСТ 578I-82*																				
Б4		2	I.I30.I-Ic.2-0002 -34	⌀ 6А-I ℓ =I40	22				22				22				22				22				0,03I кг
			-35	⌀ 6А-I ℓ =I80		22				22				22				22				22			0,040 кг
			-36	⌀ 6А-I ℓ =220			22				22				22				22				22		0,050 кг
			-22	⌀ 6А-I ℓ =300								22												22	0,067 кг
			-23	⌀ 6А-I ℓ =340												22									0,075 кг
			-25	⌀ 6А-I ℓ =380				22												22					0,084 кг

Инв. N подл. | Подпись и дата | Взам. инв. N

I.I30.I-Ic.I-2-0900

Лист 2

Формат	Зона	Поз.	Обозначение	Наименование	Количество на исполнение I.I30.I-Ic.I-2-0900-																		Примечание
					040	041	042	043	044	045	046	047	048	049	050	051	052	053	054	055	056	057	058	059	
				Документация:																					
А3			I.I30.I-Ic.I-2-0900 СБ	Сборочный чертеж	X	X	X	X	X	X	X	X	X	X	X	X	X	X	X	X	X	X	X	X	
А3			I.I30.I-Ic.I-2-0000 ПЗ	Пояснительная записка	X	X	X	X	X	X	X	X	X	X	X	X	X	X	X	X	X	X	X	X	
А3			I.I30.I-Ic.I-2-0000 РС	Ведомость расхода стали	X	X	X	X	X	X	X	X	X	X	X	X	X	X	X	X	X	X	X	X	
				Сборочные единицы:																					
				Каркас плоский																					
А3		I	I.I30.I-Ic.I-2-00I0-I0	28КВ 36-I2АШ	2	2	2	2																	
			-II	28КВ 40-I2АШ					2	2	2	2													
			-I2	28КВ 32-I4АШ									2	2	2	2									
			-I3	28КВ 36-I4АШ													2	2	2	2					
			-I4	28КВ 40-I4АШ																	2	2	2	2	
				Детали:																					
				ГОСТ 578I-82*																					
Б4		2	I.I30.I-Ic.I-2-0002 -34	⌀ 6А-I ℓ =I40	22				22				22				22				22				0,03I кг
			-35	⌀ 6А-I ℓ =I80		22				22				22				22				22			0,040 кг
			-36	⌀ 6А-I ℓ =220			22				22				22				22				22		0,050 кг
			-22	⌀ 6А-I ℓ =300												22									0,067 кг
			-23	⌀ 6А-I ℓ =340				22												22					0,075 кг
			-25	⌀ 6А-I ℓ =380								22												22	0,084 кг

Формат	Зона	Поз.	Обозначение	Наименование	Количество на исполнение I.I30.I-Ic.I-2-0900- 060	061	062	063	064	065	066	067	068	069	070	071	072	073	074	075	076	077	078	079	Примечание
				Документация:																					
А3			I.I30.I-Ic.I-2-0900 СБ	Сборочный чертеж	X	X	X	X	X	X	X	X	X	X	X	X	X	X	X	X	X	X	X	X	
А3			I.I30.I-Ic.I-2-0000 ПЗ	Пояснительная записка	X	X	X	X	X	X	X	X	X	X	X	X	X	X	X	X	X	X	X	X	
А3			I.I30.I-Ic.I-2-0000 РС	Ведомость расхода стали	X	X	X	X	X	X	X	X	X	X	X	X	X	X	X	X	X	X	X	X	
				Сборочные единицы:																					
				Каркас плоский																					
А3		I	I.I30.I-Ic.I-2-00I0-I5	28КВ 32-I6АШ	2	2	2	2																	
			-I6	28КВ 36-I6АШ					2	2	2	2													
			-I7	28КВ 40-I6АШ									2	2	2	2									
			-I8	28КВ 32-I8АШ													2	2	2	2					
			-I9	28КВ 36-I8АШ																	2	2	2	2	
				Детали:																					
				ГОСТ 578I-82*																					
БЧ		2	I.I30.I-Ic.I-2-0002 -34	⌀ 6А-I ⌒ =I40	22				22				22				22				22				0,03I кг
			-35	⌀ 6А-I ⌒ =I80		22				22				22				22				22			0,040 кг
			-36	⌀ 6А-I ⌒ =220			22				22				22				22				22		0,050 кг
			-22	⌀ 6А-I ⌒ =300				22												22					0,067 кг
			-23	⌀ 6А-I ⌒ =340								22	22											22	0,075 кг
			-25	⌀ 6А-I ⌒ =380												22									0,084 кг

Инв. N подл. | Подпись и дата | Взам. инв. N

Формат	Зона	Поз.	Обозначение	Наименование	Количество на исполнение I.I30.I-Ic.I-2-0900-																			Примечание
					080	08I	082	083	084	085	086	087	088	089	090	09I	092	093	094	095	096	097	098	099	
				Документация:																				
А3			I.I30.I-Ic.I-2-0900 СБ	Сборочный чертеж	X	X	X	X	X	X	X	X	X	X	X	X	X	X	X	X	X	X	X	X	
А3			I.I30.I-Ic.I-2-0000 ПЗ	Пояснительная записка	X	X	X	X	X	X	X	X	X	X	X	X	X	X	X	X	X	X	X	X	
А3			I.I30.I-Ic.I-2-0000 РС	Ведомость расхода стали	X	X	X	X	X	X	X	X	X	X	X	X	X	X	X	X	X	X	X	X	
				Сборочные единицы:																				
				Каркас плоский																				
А3		I	I.I30.I-Ic.I-2-00I0-20	40КВ 28-I8АШ	2	2	2	2																
			-2I	32КВ 28-20АШ					2	2	2	2												
			-22	36КВ 28-20АШ									2	2	2	2								
			-23	40КВ 28-20АШ													2	2	2	2				
			-24	32КВ 28-22АШ																	2	2	2	2
				Детали:																				
				ГОСТ 578I-82*																				
Н		2	I.I30.I-Ic.I-2-0002 -34	⌀6AI l=I40	22				22				22				22				22				0,03I кг
			-35	⌀6AI l=I80		22				22				22				22				22			0,040 кг
			-36	⌀6AI l=220			22				22				22				22				22		0,050 кг
			-22	⌀6AI l=300								22												22	0,067 кг
			-23	⌀6AI l=340												22									0,075 кг
			-25	⌀6AI l=380				22												22					0,084 кг

Формат	Зона	Поз.	Обозначение	Наименование	Количество на исполнение I.I30.I-Ic.I-2-0900-																			Примечание
					I00	I0I	I02	I03	I04	I05	I06	I07	I08	I09	II0	III	II2	II3	II4	II5	II6	II7	II8	II9	
				Документация:																				
А3			I.I30.I-Ic.I-2-0900 СБ	Сборочный чертеж	X	X	X	X	X	X	X	X	X	X	X	X	X	X	X	X	X	X	X	X	
А3			I.I30.I-Ic.I-2-0000 ПЗ	Пояснительная записка	X	X	X	X	X	X	X	X	X	X	X	X	X	X	X	X	X	X	X	X	
А3			I.I30.I-Ic.I-2-0000 РС	Ведомость расхода стали	X	X	X	X	X	X	X	X	X	X	X	X	X	X	X	X	X	X	X	X	
				Сборочные единицы:																				
				Каркас плоский																				
А3		I	I.I30.I-Ic.I-2-00I0-25	36КВ 28-22АШ	2	2	2	2																
			-26	40КВ 28-22АШ					2	2	2	2												
			-27	32КВ 28-25АШ									2	2	2	2								
			-28	36КВ 28-25АШ													2	2	2	2				
			-29	40КВ 28-25АШ																	2	2	2	2	
				Детали:																				
				ГОСТ 578I-82*																				
БЧ		2	I.I30.I-Ic.-I-2-0002 -34	⌀6AI ℓ =I40	22				22															0,03I кг
			-35	⌀6AI ℓ =I80		22				22														0,040 кг
			-36	⌀6AI ℓ =220			22				22													0,050 кг
			-23	⌀6AI ℓ =340				22																0,075 кг
			-25	⌀6AI ℓ =380								22												0,084 кг
			-37	⌀8AI ℓ =I40									22				22				22			0,055 кг
			-38	⌀8AI ℓ =I80										22				22				22		0,07I кг
			-39	⌀8AI ℓ =220											22				22				22	0,087 кг
			-40	⌀8AI ℓ =300												22								0,II9 кг
			-4I	⌀8AI ℓ =340																22				0,I34 кг
			-42	⌀8AI ℓ =380																			22	0,I50 кг

Инв. N подл. | Подпись и дата | Взам. инв. N:

Формат	Зона	Поз.	Обозначение	Наименование	Количество на исполнение I.I30.I-Ic.I-2-0900- I20	I2I	I22	I23	I24	I25	I26	I27	I28	I29	I30	I3I	I32	I33	I34	I35	I36	I37	I38	I39	Примечание
				Документация:																					
А3			I.I30.I-Ic.I-2-0900 СБ	Сборочный чертеж	X	X	X	X	X	X	X	X	X	X	X	X	X	X	X	X	X	X	X	X	
А3			I.I30.I-Ic.I-2-0000 ПЗ	Пояснительная записка	X	X	X	X	X	X	X	X	X	X	X	X	X	X	X	X	X	X	X	X	
А3			I.I30.I-Ic.I-2-0000 РС	Ведомость расхода стали	X	X	X	X	X	X	X	X	X	X	X	X	X	X	X	X	X	X	X	X	
				Сборочные единицы:																					
				Каркас плоский																					
А3		I	I.I30.I-Ic.I-2-00I0-30	30КВ 32-I0AI	2	2	2	2																	
			-3I	30КВ 36-I0AI					2	2	2	2													
			-32	30КВ 40-I0AI									2	2	2	2									
			-33	30КВ 32-I2AI													2	2	2	2					
			-34	30КВ 36-I2AI																	2	2	2	2	
				Детали:																					
				ГОСТ 578I-82*																					
БЧ		2	I.I30.I-Ic.I-2-0002 -34	⌀6AI $\angle$ =I40	24				24				24				24				24				0,03I кг
			-35	⌀6AI $\angle$ =I80		24				24				24				24				24			0,040 кг
			-36	⌀6AI $\angle$ =220			24				24				24				24				24		0,050 кг
			-22	⌀6AI $\angle$ =300				24												24					0,067 кг
			-23	⌀6AI $\angle$ =340								24												24	0,075 кг
			-25	⌀6AI $\angle$ =380												24									0,084 кг

Формат	Зона	Поз.	Обозначение	Наименование	Количество на исполнение I.I30.I-Ic.I-2-0900-																		Примечание
					I40	I4I	I42	I43	I44	I45	I46	I47	I48	I49	I50	I5I	I52	I53	I54	I55	I56	I57	I58	I59	
				Документация:																					
А3			I.I30.I-Ic.I-2-0900 СБ	Сборочный чертеж	X	X	X	X	X	X	X	X	X	X	X	X	X	X	X	X	X	X	X	X	
А3			I.I30.I-Ic.I-2-0000 ПЗ	Пояснительная записка	X	X	X	X	X	X	X	X	X	X	X	X	X	X	X	X	X	X	X	X	
А3			I.I30.I-Ic.I-2-0000 РС	Ведомость расхода стали	X	X	X	X	X	X	X	X	X	X	X	X	X	X	X	X	X	X	X	X	
				Сборочные единицы:																					
				Каркас плоский																					
А3		I	I.I30.I-Ic.I-2-00I0-35	30КВ 40-I2AI	2	2	2	2																	
			-36	30КВ 32-I0AШ					2	2	2	2													
			-37	30КВ 36-I0AШ									2	2	2	2									
			-38	30КВ 40-I0AШ													2	2	2	2					
			-39	30КВ 32-I2AШ																	2	2	2	2	
				Детали:																					
				ГОСТ 578I-82*																					
БЧ		2	I.I30.I-Ic.I-2-0002 -34	⌀6AI ℓ =I40	24				24				24				24				24				0,03I кг
			-35	⌀6AI ℓ =I80		24				24				24				24				24			0,040 кг
			-36	⌀6AI ℓ =220			24				24				24				24				24		0,050 кг
			-22	⌀6AI ℓ =300								24												24	0,067 кг
			-23	⌀6AI ℓ =340												24									0,075 кг
			-25	⌀6AI ℓ =380				24												24					0,084 кг

Инв. № подл. | Подпись и дата | Взам. инв. №

Формат	Зона	Поз.	Обозначение	Наименование	Количество на исполнение I.I30.I-Ic.I-2-0900-																			Примечание
					I60	I6I	I62	I63	I64	I65	I66	I67	I68	I69	I70	I7I	I72	I73	I74	I75	I76	I77	I78	I79	
				Документация:																				
А3			I.I30.I-Ic.I-2-0900 СБ	Сборочный чертеж	X	X	X	X	X	X	X	X	X	X	X	X	X	X	X	X	X	X	X	X	
А3			I.I30.I-Ic.I-2-0000 ПЗ	Пояснительная записка	X	X	X	X	X	X	X	X	X	X	X	X	X	X	X	X	X	X	X	X	
А3			I.I30.I-Ic.I-2-0000 РС	Ведомость расхода стали	X	X	X	X	X	X	X	X	X	X	X	X	X	X	X	X	X	X	X	X	
				Сборочные единицы:																				
				Каркас плоский																				
А3		I	I.I30.I-Ic.I-2-00I0-40	30КВ 36-I2АШ	2	2	2	2																
			-4I	30КВ 40-I2АШ					2	2	2	2												
			-42	30КВ 32-I4АШ									2	2	2	2								
			-43	30КВ 36-I4АШ													2	2	2	2				
			-44	30КВ 40-I4АШ																	2	2	2	2	
				Детали:																				
				ГОСТ 578I-82*																				
БЧ		2	I.I30.I-Ic.I-2-0002 -34	⌀6AI ℓ =I40	24				24				24				24				24				0,03I кг
			-35	⌀6AI ℓ =I80		24				24				24				24				24			0,040 кг
			-36	⌀6AI ℓ =220			24				24				24				24				24		0,050 кг
			-22	⌀6AI ℓ =300												24									0,067 кг
			-23	⌀6AI ℓ =340				24												24					0,075 кг
			-25	⌀6AI ℓ =380								24												24	0,084 кг

Формат	Зона	Поз.	Обозначение	Наименование	Количество на исполнение I.I30.I-Ic.I-2-0900- I80	I8I	I82	I83	I84	I85	I86	I87	I88	I89	I90	I9I	I92	I93	I94	I95	I96	I97	I98	I99	Примечание
				Документация:																					
А3			I.I30.I-Ic.I-2-0900 СБ	Сборочный чертеж	Х	Х	Х	Х	Х	Х	Х	Х	Х	Х	Х	Х	Х	Х	Х	Х	Х	Х	Х	Х	
А3			I.I30.I-Ic.I-2-0000 ПЗ	Пояснительная записка	Х	Х	Х	Х	Х	Х	Х	Х	Х	Х	Х	Х	Х	Х	Х	Х	Х	Х	Х	Х	
А3			I.I30.I-Ic.I-2-0000 РС	Ведомость расхода стали	Х	Х	Х	Х	Х	Х	Х	Х	Х	Х	Х	Х	Х	Х	Х	Х	Х	Х	Х	Х	
				Сборочные единицы:																					
				Каркас плоский																					
А3		I	I.I30.I-Ic.I-2-00I0-45	30КВ 32-I6АIII	2	2	2	2																	
			-46	30КВ 36-I6АIII					2	2	2	2													
			-47	30КВ 40-I6АIII									2	2	2	2									
			-48	30КВ 32-I8АIII													2	2	2	2					
			-49	30КВ 36-I8АIII																	2	2	2	2	
				Детали:																					
				ГОСТ 578I-82*																					
БЧ		2	I.I30.I-Ic.I-2-0002 -34	⌀6AI ℓ =I40	24				24				24				24				24				0,03I кг
			-35	⌀6AI ℓ =I80		24				24				24				24				24			0,040 кг
			-36	⌀6AI ℓ =220			24				24				24				24				24		0,050 кг
			-22	⌀6AI ℓ =300				24												24					0,067 кг
			-23	⌀6AI ℓ =340								24												24	0,075 кг
			-25	⌀6AI ℓ =380												24									0,084 кг

Инв. N подл. | Подпись и дата | Взам. инв. N

I.I30.I-Ic.I-2-0900

Лист I0

Формат	Зона	Поз.	Обозначение	Наименование	Количество на исполнение I.I30.I-Ic.I-2-0900-																			Примечание
					200	20I	202	203	204	205	206	207	208	209	2I0	2II	2I2	2I3	2I4	2I5	2I6	2I7	2I8	2I9	
				Документация:																				
А3			I.I30.I-Ic.I-2-0900 СБ	Сборочный чертеж	X	X	X	X	X	X	X	X	X	X	X	X	X	X	X	X	X	X	X	X	
А3			I.I30.I-Ic.I-2-0000 ПЗ	Пояснительная записка	X	X	X	X	X	X	X	X	X	X	X	X	X	X	X	X	X	X	X	X	
А3			I.I30.I-Ic.I-2-0000 РС	Ведомость расхода стали	X	X	X	X	X	X	X	X	X	X	X	X	X	X	X	X	X	X	X	X	
				Сборочные единицы:																				
				Каркас плоский																				
А3		I	I.I30.I-Ic.I-2-00I0-50	30КВ 40-I8АШ	2	2	2	2																
			-5I	30КВ 32-20АШ					2	2	2	2												
			-52	30КВ 36-20АШ									2	2	2	2								
			-53	30КВ 40-20АШ													2	2	2	2				
			-54	30КВ 32-22АШ																	2	2	2	2	
				Детали:																				
				ГОСТ 578I-82*																				
БЧ		2	I.I30.I-Ic.I-2-0002 -34	⌀6AI ℓ =I40	24				24				24				24				24				0,03I кг
			-35	⌀6AI ℓ =I80		24				24				24				24				24			0,040 кг
			-36	⌀6AI ℓ =220			24				24				24				24				24		0,050 кг
			-22	⌀6AI ℓ =300								24												24	0,067 кг
			-23	⌀6AI ℓ =340												24									0,075 кг
			-25	⌀6AI ℓ =380				24												24					0,084 кг

Формат	Зона	Поз.	Обозначение	Наименование	Количество на исполнение I.I30.I-Ic.I-2-0900-																			Примечание
					220	22I	222	223	224	225	226	227	228	229	230	23I	232	233	234	235	236	237	238	239	
				Документация:																				
А3			I.I30.I-Ic.I-2-0900 СБ	Сборочный чертеж	X	X	X	X	X	X	X	X	X	X	X	X	X	X	X	X	X	X	X	X	
А3			I.I30.I-Ic.I-2-0000 ПЗ	Пояснительная записка	X	X	X	X	X	X	X	X	X	X	X	X	X	X	X	X	X	X	X	X	
А3			I.I30.I-Ic.I-2-0000 РС	Ведомость расхода стали	X	X	X	X	X	X	X	X	X	X	X	X	X	X	X	X	X	X	X	X	
				Сборочные единицы:																				
				Каркас плоский																				
А3		I	I.I30.I-Ic.I-2-00I0-55	30КВ 36-22АШ	2	2	2	2																
			-56	30КВ 40-22АШ					2	2	2	2												
			-57	30КВ 32-25АШ									2	2	2	2								
			-58	30КВ 36-25АШ													2	2	2	2				
			-59	30КВ 40-25АШ																	2	2	2	2	
				Детали:																				
				ГОСТ 578I-82*																				
Б4		2	I.I30.I-Ic.I-2-0002 -34	⌀6AI ℓ =I40	24				24																0,03I кг
			-35	⌀6AI ℓ =I80		24				24															0,040 кг
			-36	⌀6AI ℓ =220			24				24														0,050 кг
			-23	⌀6AI ℓ =340				24																	0,075 кг
			-25	⌀6AI ℓ =380								24													0,084 кг
			-37	⌀8AI ℓ =I40									24				24				24				0,055 кг
			-38	⌀8AI ℓ =I80										24				24				24			0,07I кг
			-39	⌀8AI ℓ =220											24				24				24		0,087 кг
			-40	⌀8AI ℓ =300												24									0,II9 кг
			-4I	⌀8AI ℓ =340																24					0,I34 кг
			-42	⌀8AI ℓ =380																				24	0,I50 кг

Формат	Зона	Поз.	Обозначение	Наименование	Количество на исполнение I.I30.I-Ic.I-2-0900-													Примечание
					240	24I	242	243	244	245	246	247	248	249	250	25I		
				Документация:														
А3			I.I30.I-Ic.I-2-0900 СБ	Сборочный чертеж	X	X	X	X	X	X	X	X	X	X	X	X		
А3			I.I30.I-Ic.I-2-0000 ПЗ	Пояснительная записка	X	X	X	X	X	X	X	X	X	X	X	X		
А3			I.I30.I-Ic.I-2-0000 РС	Ведомость расхода стали	X	X	X	X	X	X	X	X	X	X	X	X		
				Сборочные единицы:														
				Каркас плоский														
А3		I	I.I30.I-Ic.I-2-00I0-60	28КВ 32-8АI	2	2												
			-6I	28КВ 36-8АI			2	2										
			-62	28КВ 40-8АI					2	2								
			-63	30КВ 32-8АI							2	2						
			-64	30КВ 36-8АI									2	2				
			-65	30КВ 40-8АI											2	2		
				Детали:														
				ГОСТ 578I-82*														
БЧ		2	I.I30.I-Ic.I-2-0002-34	⌀6АI ℓ =I40	22		22		22		24		24		24			0,03I кг
			-35	⌀6АI ℓ =I80		22		22		22		24		24		24		0,040 кг

Рис. 1

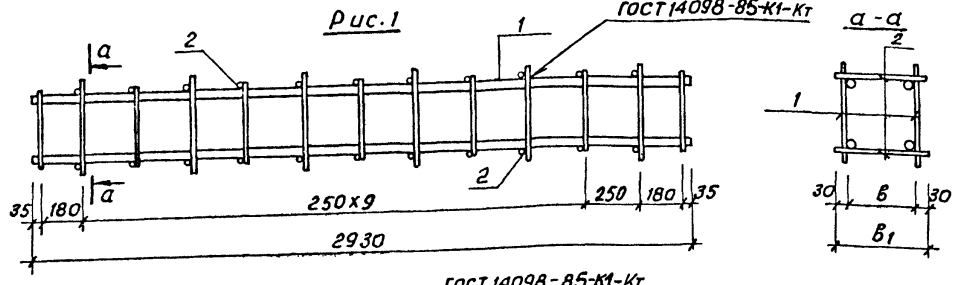

Рис. 2

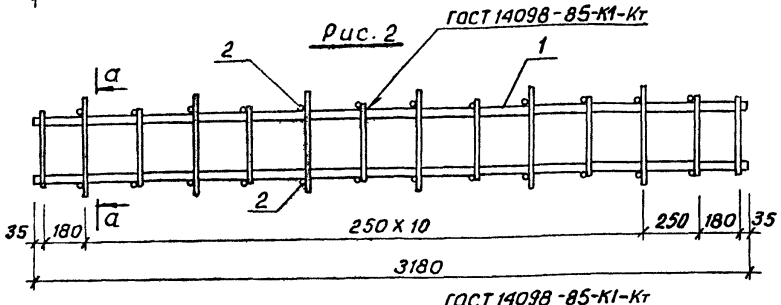

Рис. 3

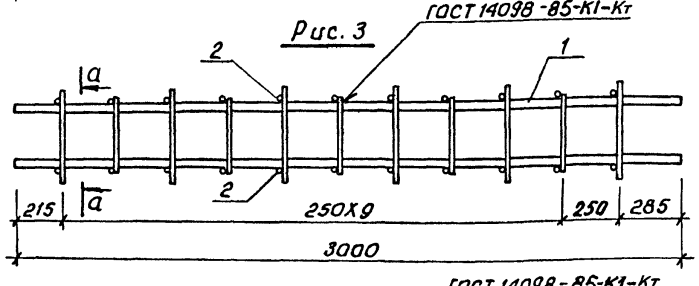

Рис. 4

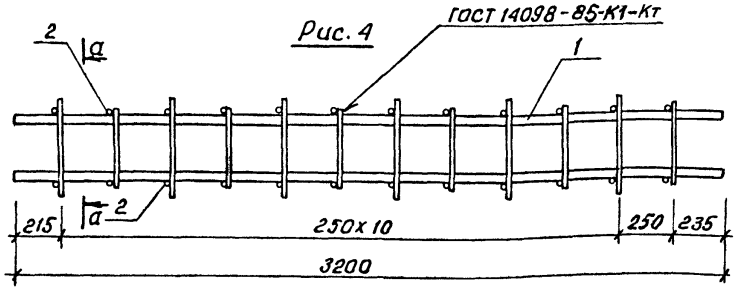

Обозначение	Марка	Рис.	Размеры, мм в	Размеры, мм в1	Масса кг
1.130.1-1с.1-2-0900	28КВ032.16-10АI	1	80	140	9,8
-001	28КВ032.20-10АI		120	180	10,0
-002	28КВ032.24-10АI		160	220	10,2
-003	28КВ032.32-10АI		240	300	10,7
-004	28КВ036.16-10АI		80	140	10,0
-005	28КВ036.20-10АI		120	180	10,2
-006	28КВ036.24-10АI		160	220	10,4
-007	28КВ036.36-10АI		280	340	11,0
-008	28КВ040.16-10АI		80	140	10,3
-009	28КВ040.20-10АI		120	180	10,5
-010	28КВ040.24-10АI		160	220	10,7
-011	28КВ040.40-10АI		320	380	11,4
-012	28КВ032.16-12АI	3	80	140	13,0
-013	28КВ032.20-12АI		120	180	13,2
-014	28КВ032.24-12АI		160	220	13,4
-015	28КВ032.32-12АI		240	300	13,8
-016	28КВ036.16-12АI		80	140	13,1
-017	28КВ036.20-12АI		120	180	13,3
-018	28КВ036.24-12АI		160	220	13,5
-019	28КВ036.36-12АI		280	340	14,1
-020	28КВ040.16-12АI		80	140	13,3
-021	28КВ040.20-12АI		120	180	13,5
-022	28КВ040.24-12АI		160	220	13,8
-023	28КВ040.40-12АI		320	380	14,5

Н. контр	Зауэрбрей	
Нач. АПМ	Турсунбаева	
ГИП	Левин	
Разраб.	Багдасарова	
Провер.	Левин	

1.130.1-1с.1-2-0900 СБ

Каркас пространственный КВО
Сборочный чертеж

Стадия	Масса	Масштаб
Р	см. табл.	
Лист 1	Листов 5	

ТашЗНИИЭП

Инв. № подл. | Подпись и дата | Взам. инв. №

Продолжение

ОБОЗНАЧЕНИЕ	МАРКА	Рис	Размеры, мм		Масса, кг.
			$в$	$в_1$	
I.I30.I-Ic.I-2-0900-024	28КВО 32.I6-I0АШ	3	80	I40	9,7
-025	28КВО 32.20-I0АШ		I20	I80	9,9
-026	28КВО 32.24-I0АШ		I60	220	I0,I
-027	28КВО 32.32-I0АШ		240	300	I0,6
-028	28КВО 36.I6-I0АШ		80	I40	9,9
-029	28КВО 36.20-I0АШ		I20	I80	I0,I
-030	28КВО 36.24-I0АШ		I60	220	I0,3
-03I	28КВО 36.36-I0АШ		280	340	I0,9
-032	28КВО 40.I6-I0АШ		80	I40	I0,I
-033	28КВО 40.20-I0АШ		I20	I80	I0,3
-034	28КВО 40.24-I0АШ		I60	220	I0,5
-035	28КВО 40.40-I0АШ		320	380	II,3
-036	28КВО 32.I6-I2АШ		80	I40	I3,0
-037	28КВО 32.20-I2АШ		I20	I80	I3,2
-038	28КВО 32.24-I2АШ		I60	220	I3,4
-039	28КВО 32.32-I2АШ		240	300	I3,9
-040	28КВО 36.I6-I2АШ		80	I40	I3,2
-04I	28КВО 36.20-I2АШ		I20	I80	I3,4
-042	28КВО 36.24-I2АШ		I60	220	I3,6
-043	28КВО 36.36-I2АШ		280	340	I4,2
-044	28КВО 40.I6-I2АШ		80	I40	I3,4
-045	28КВО 40.20-I2АШ		I20	I80	I3,6
-046	28КВО 40.24-I2АШ		I60	220	I3,8
-047	28КВО 40.40-I2АШ		320	380	I4,6
-048	28КВО 32.I6-I4АШ		80	I40	I6,8
-049	28КВО 32.20-I4АШ		I20	I80	I7,0
-050	28КВО 32.24-I4АШ		I60	220	I7,2
-05I	28КВО 32.32-I4АШ		240	300	I7,7
-052	28КВО 36.I6-I4АШ		80	I40	I7,0

Продолжение

ОБОЗНАЧЕНИЕ	МАРКА	Рис.	Размеры, мм		Масса, кг.
			$в$	$в_1$	
I.I30.I-Ic.I-2-0900-053	28КВО 36.20-I4АШ	3	I20	I80	I7,2
-054	28КВО 36.24-I4АШ		I60	220	I7,4
-055	28КВО 36.36-I4АШ		280	340	I8,0
-056	28КВО 40.I6-I4АШ		80	I40	I7,2
-057	28КВО 40.20-I4АШ		I20	I80	I7,4
-058	28КВО 40.24-I4АШ		I60	220	I7,6
-059	28КВО 40.40-I4АШ		320	380	I8,4
-060	28КВО 32.I6-I6АШ		80	I40	2I,3
-06I	28КВО 32.20-I6АШ		I20	I80	2I,5
-062	28КВО 32.24-I6АШ		I60	220	2I,7
-063	28КВО 32.32-I6АШ		240	300	22,2
-064	28КВО 36.I6-I6АШ		80	I40	2I,5
-065	28КВО 36.20-I6АШ		I20	I80	2I,7
-066	28КВО 36.24-I6АШ		I60	220	2I,9
-067	28КВО 36.36-I6АШ		280	340	22,5
-068	28КВО 40.I6-I6АШ		80	I40	2I,7
-069	28КВО 40.20-I6АШ		I20	I80	2I,9
-070	28КВО 40.24-I6АШ		I60	220	22,I
-07I	28КВО 40.40-I6АШ		320	380	22,9
-072	28КВО 32.I6-I8АШ		80	I40	26,5
-073	28КВО 32.20-I8АШ		I20	I80	26,7
-074	28КВО 32.24-I8АШ		I60	220	27,2
-075	28КВО 32.32-I8АШ		240	300	27,3
-076	28КВО 36.I6-I8АШ		80	I40	26,5
-077	28КВО 36.20-I8АШ		I20	I80	26,7
-078	28КВО 36.24-I8АШ		I60	220	26,9
-079	28КВО 36.36-I8АШ		280	340	27,5

Продолжение

ОБОЗНАЧЕНИЕ	МАРКА	Рис.	Размеры, мм		Масса, кг.
			$в$	$в_1$	
I.I30.I-Ic.I-2-0900-080	28КВО 36.I6-I8АШ		80	I40	26,7
-08I	28КВО 40.20-I8АШ		I20	I80	26,9
-082	28КВО 40.24-I8АШ		I60	220	27,I
-083	28КВО 40.40-25АШ		320	380	27,9
-084	28КВО 32.I6-20АШ		80	I40	3I,9
-085	28КВО 32.20-20АШ		I20	I80	32,I
-086	28КВО 32.24-20АШ		I60	220	32,3
-087	28КВО 32.32-20АШ		240	300	32,8
-088	28КВО 36.I6-20АШ		80	I40	32,I
-089	28КВО 36.20-20АШ		I20	I80	32,3
-090	28КВО 36.24-20АШ		I60	220	32,5
-09I	28КВО 36.36-20АШ		280	340	33,I
-092	28КВО 40.I6-20АШ	3	80	I40	32,3
-093	28КВО 40.20-20АШ		I20	I80	32,5
-094	28КВО 40.24-20АШ		I60	220	32,7
-095	28КВО 40.40-20АШ		320	380	33,5
-096	28КВО 32.I6-22АШ		80	I40	38,I
-097	28КВО 32.20-22АШ		I20	I80	38,3
-098	28КВО 32.24-22АШ		I60	220	38,5
-099	28КВО 32.32-22АШ		240	300	39,0
-I00	28КВО 36.I6-22АШ		80	I40	38,3
-I0I	28КВО 36.20-22АШ		I20	I80	38,5
-I02	28КВО 36.24-22АШ		I60	220	38,7
-I03	28КВО 36.36-22АШ		280	340	39,I
-I04	28КВО 40.I6-22АШ		80	I40	38,5
-I05	28КВО 40.20-22АШ		I20	I80	38,7
-I06	28КВО 40.24-22АШ		I60	220	38,9
-I07	28КВО 40.40-22АШ		320	380	39,5
-I08	28КВО 32.I6-25АШ		80	I40	50,3

Продолжение

ОБОЗНАЧЕНИЕ	МАРКА	Рис.	Размеры, мм		Масса, кг.
			$в$	$в_1$	
I.I30.I-Ic.I-2-0900-I09	28КВО 32.20-25АШ		I20	I80	50,7
-II0	28КВО 32.24-25АШ		I60	220	5I,0
-III	28КВО 32.32-25АШ		240	300	5I,7
-II2	28КВО 36.I6-25АШ		80	I40	50,6
-II3	28КВО 36.20-25АШ	3	I20	I80	5I,0
-II4	28КВО 36.24-25АШ		I60	220	5I,4
-II5	28КВО 36.36-25АШ		280	340	52,4
-II6	28КВО 40.I6-25АШ		80	I40	5I,0
-II7	28КВО 40.20-25АШ		I20	I80	5I,3
-II8	28КВО 40.24-25АШ		I60	220	5I,7
-II9	28КВО 40.40-25АШ		320	380	53,I
-I20	30КВО 32.I6-I0АI		80	I40	I0,6
-I2I	30КВО 32.20-I0АI		I20	I80	I0,8
-I22	30КВО 32.24-I0АI		I60	220	II,I
-I23	30КВО 32.32-I0АI		240	300	II,5
-I24	30КВО 36.I6-I0АI		80	I40	I0,8
-I25	30КВО 36.20-I0АI	2	I20	I80	II,I
-I26	30КВО 36.24-I0АI		I60	220	II,3
-I27	30КВО 36.36-I0АI		280	340	II,9
-I28	30КВО 40.I6-I0АI		80	I40	II,I
-I29	30КВО 40.20-I0АI		I20	I80	II,3
-I30	30КВО 40.24-I0АI		I60	220	II,6
-I3I	30КВО 40.40-I0АI		320	380	I2,4
-I32	30КВО 32.I6-I2АI		80	I40	I3,9
-I33	30КВО 32.20-I2АI		I20	I80	I4,I
-I34	30КВО 32.24-I2АI	4	I60	220	I4,3
-I35	30КВО 32.32-I2АI		240	300	I4,8

Взам. инв. №

Подпись и дата

Инв. № подл.

Продолжение

ОБОЗНАЧЕНИЕ	МАРКА	Рис.	Размеры, мм.		Масса, кг.
			$в$	$в_1$	
I.I30.I-Ic.I-2-0900-I36	30КВ0 36.I6-I2AI	4	80	I40	I4,I
-I37	30КВ0 36.20-I2AI		I20	I80	I4,3
-I38	30КВ0 36.24-I2AI		I60	220	I4,5
-I39	30КВ0 36.36-I2AI		280	340	I5,I
-I40	30КВ0 40.I6-I2AI		80	I40	I4,3
-I4I	30КВ0 40.20-I2AI		I20	I80	I4,5
-I42	30КВ0 40.24-I2AI		I60	220	I4,7
-I43	30КВ0 40.40-I2AI		320	380	I5,6
-I44	30КВ0 32.I6-I0AIII		80	I40	I0,4
-I45	30КВ0 32.20-I0AIII		I20	I80	I0,6
-I46	30КВ0 32.24-I0AIII		I60	220	I0,9
-I47	30КВ0 32.32-I0AIII		240	300	II,3
-I48	30КВ0 36.I6-I0AIII		80	I40	I0,6
-I49	30КВ0 36.20-I0AIII		I20	I80	I0,8
-I50	30КВ0 36.24-I0AIII		I60	220	II,I
-I5I	30КВ0 36.36-I0AIII		280	340	II,7
-I52	30КВ0 40.I6-I0AII		80	I40	I0,8
-I53	30КВ0 40.20-I0AIII		I20	I80	II,0
-I54	30КВ0 40.24-I0AIII		I60	220	II,3
-I55	30КВ0 40.40-I0AIII		320	380	I2,I
-I56	30КВ0 32.I6-I2AIII		80	I40	I3,9
-I57	30КВ0 32.20-I2AIII		I20	I80	I4,I
-I58	30КВ0 32.24-I2AIII		I60	220	I4,4
-I59	30КВ0 32.32-I2AIII		240	300	I4,8
-I60	30КВ0 36.I6-I2AIII		80	I40	I4,I
-I6I	30КВ0 36.20-I2AIII		I20	I80	I4,3
-I62	30КВ0 36.24-I2AIII		I60	220	I4,6
-I63	30КВ0 36.36-I2AIII		280	340	I5,2
-I64	30КВ0 40.I6-I2AIII		80	I40	I4.3
-I65	30КВ0 40.20-I2AIII		I20	I80	I4,5

Продолжение

ОБОЗНАЧЕНИЕ	МАРКА	Рис.	Размеры, мм.		Масса, кг.
			$в$	$в_1$	
I.I30.I-Ic.I-2-0900-I66	30КВ0 40.24-I2AIII	4	I60	220	I4,8
-I67	30КВ0 40.40-I2AIII		320	380	I5,6
-I68	30КВ0 32.I6-I4AIII		80	I40	I8,0
-I69	30КВ0 32.20-I4AIII		I20	I80	I8,2
-I70	30КВ0 32.24-I4AIII		I60	220	I8,5
-I7I	30КВ0 32.32-I4AIII		240	300	I8,9
-I72	30КВ0 36.I6-I4AIII		80	I40	I8,2
-I73	30КВ0 36.20-I4AIII		I20	I80	I8,4
-I74	30КВ0 36.24-I4AIII		I60	220	I8,7
-I75	30КВ0 36.36-I4AIII		280	340	I9,3
-I76	30КВ0 40.I6-I4AIII		80	I40	I8,4
-I77	30КВ0 40.20-I4AIII		I20	I80	I8,6
-I78	30КВ0 40.24-I4AIII		I60	220	I8,9
-I79	30КВ0 40.40-I4AIII		320	380	I9,7
-I80	30КВ0 32.I6-I6AIII		80	I40	22,7
-I8I	30КВ0 32.20-I6AIII		I20	I80	22,9
-I82	30КВ0 32.24-I6AIII		I60	220	23,2
-I83	30КВ0 32.32-I6AIII		240	300	23,6
-I84	30КВ0 36.I6-I6AIII		80	I40	22,7
-I85	30КВ0 36.20-I6AIII		I20	I80	23,I
-I86	30КВ0 36.24-I6AIII		I60	220	23,4
-I87	30КВ0 36.36-I6AIII		280	340	24,0
-I88	30КВ0 40.I6-I6AIII		80	I40	23,I
-I89	30КВ0 40.20-I6AIII		I20	I80	23,3
-I90	30КВ0 40.24-I6AIII		I60	220	23,6
-I9I	30КВ0 40.40-I6AIII		320	380	24,4
-I92	30КВ0 32.I6-I8AIII		80	I40	28,I
-I93	30КВ0 32.20-I8AIII		I20	I80	28,3

Продолжение

ОБОЗНАЧЕНИЕ	МАРКА	Рис.	Размеры, мм.		Масса, кг.
			$в$	$в_1$	
I.I30.I-Ic.I-2-0900-I94	30КВО 32.24-I8АШ	4	I60	220	28,6
-I95	30КВО 32.32-I8АШ		240	300	29,0
-I96	30КВО 36.I6-I8АШ		80	I40	28,3
-I97	30КВО 36.20-I8АШ		I20	I80	28,5
-I98	30КВО 36.24-I8АШ		I60	220	28,8
-I99	30КВО 36.36-I8АШ		280	340	29,4
-200	30КВО 40.I6-I8АШ		80	I40	28,5
-20I	30КВО 40.20-I8АШ		I20	I60	28,7
-202	30КВО 40.24-I8АШ		I60	220	29,0
-203	30КВО 40.40-I8АШ		320	380	29,8
-204	30КВО 32.I6-20АШ		80	I40	34,I
-205	30КВО 32.20-20АШ		I20	I60	34,3
-206	30КВО 32.24-20АШ		I60	220	34,6
-207	30КВО 32.32-20АШ		240	300	35,0
-208	30КВО 36.I6-20АШ		80	I40	34,3
-209	30КВО 36.20-20АШ		I20	I80	34,5
-2I0	30КВО 36.24-20АШ		I60	220	34,8
-2II	30КВО 36.36-20АШ		280	340	35,4
-2I2	30КВО 40.I6-20АШ		80	I40	34,5
-2I3	30КВО 40.20-20АШ		I20	I60	34,7
-2I4	30КВО 40.24-20АШ		I60	220	35,0
-2I5	30КВО 40.40-20АШ		320	380	35,8
-2I6	30КВО 32.I6-22АШ		80	I40	40,7
-2I7	30КВО 32.20-22АШ		I20	I80	40,9
-2I8	30КВО 32.24-22АШ		I60	220	4I,2
-2I9	30КВО 32.32-22АШ		240	300	4I,6
-220	30КВО 36.I6-22АШ		80	I40	40,9
-22I	30КВО 36.20-22АШ		I20	I80	4I,I
-222	30КВО 36.24-22АШ		I60	220	4I,4
-223	30КВО 36.36-22АШ		280	340	4I,8

Продолжение

ОБОЗНАЧЕНИЕ	МАРКА	Рис.	Размеры, мм.		Масса, кг.
			$в$	$в_1$	
I.I30.I-Ic.I-2-0900-224	30КВО 40.I6-22АШ	4	80	I40	4I,I
-225	30КВО 40.20-22АШ		I20	I80	4I,3
-226	30КВО 40.24-22АШ		I60	220	4I,6
-227	30КВО 40.40-22АШ		320	380	42,2
-228	30КВО 32.I6-25АШ		80	I40	53,7
-229	30КВО 32.20-25АШ		I20	I80	54,0
-230	30КВО 32.24-25АШ		I60	220	54,4
-23I	30КВО 32.32-25АШ		240	300	55,2
-232	30КВО 36.I6-25АШ		80	I40	54,0
-233	30КВО 36.20-25АШ		I20	I80	54,4
-234	30КВО 36.24-25АШ		I60	220	54,8
-235	30КВО 36.36-25АШ		280	340	55,9
-236	30КВО 40.I6-25АШ		80	I40	54,4
-237	30КВО 40.20-25АШ		I20	I80	54,8
-238	30КВО 40.24-25АШ		I60	220	55,2
-239	30КВО 40.40-25АШ		320	380	56,7
-240	28КВО 32.I6-8АI	I	80	I40	7,2
-24I	28КВО 32.20-8АI		I20	I80	7,2
-242	28КВО 36.I6-8АI		80	I40	7,4
-243	28КВО 36.20-8АI		I20	I80	7,4
-244	28КВО 40.I6-8АI		80	I40	7,7
-245	28КВО 40.20-8АI		I20	I80	7,7
-246	30КВО 32.I6-8АI	2	80	I40	8,0
-247	30КВО 32.20-8АI		I20	I80	8,0
-248	30КВО 36.I6-8АI		80	I40	8,2
-249	30КВО 36.20-8АI		I20	I80	8,2
-250	30КВО 40.I6-8АI		80	I40	8,5
-25I	30КВО 40.20-8АI		I20	I80	8,5

Взам. инв. №

Подпись и дата

Инв. № подл.

Формат	Зона	Поз.	Обозначение	Наименование	Количество на исполнение I.I30.I-Ic.I-2-00I0 –																		Примечание
					–	0I	02	03	04	05	06	07	08	09	I0	II	I2	I3	I4	I5	I6	I7		
				Документация:																			
A3			I.I30.I-Ic.I-2-00I0 СБ	Сборочный чертеж	X	X	X	X	X	X	X	X	X	X	X	X	X	X	X	X	X	X	
A3			I.I30.I-Ic.I-2-0000 ПЗ	Пояснительная записка	X	X	X	X	X	X	X	X	X	X	X	X	X	X	X	X	X	X	
A3			I.I30.I-Ic.I-2-0000 РС	Ведомость расхода стали	X	X	X	X	X	X	X	X	X	X	X	X	X	X	X	X	X	X	
				Детали:																			
				ГОСТ 578I-82*																			
A3		I	I.I30.I-Ic.I-2-0002 -02	⌀ I0AI L =2930	2	2	2																I,808кг
БЧ			-04	⌀ I2AI L =3000				2	2	2													2,664кг
			-06	⌀ I0AIII L =3000							2	2	2										I,85Iкг
			-08	⌀ I2AIII L =3000										2	2	2							2,664кг
			-I0	⌀ I4AIII L =3000													2	2	2				3,63 кг
			-I2	⌀ I6AIII L =3000																2	2	2	4,74 кг
БЧ		2	I-2-0002 -22	⌀ 6AI L =300	7			5			5			5			5			5			0,067кг
			-23	⌀ 6AI L =340		7			5			5			5			5			5		0,075кг
			-25	⌀ 6AI L =380			7			5			5			5			5			5	0,084кг
БЧ		3	I-2-0002 -24	⌀ 6AI L =360	6			6			6			6			6			6			0,080кг
			-26	⌀ 6AI L =400		6			6			6			6			6			6		0,089кг
			-27	⌀ 6AI L =440			6			6			6			6			6			6	0,098кг

Н.контр	Заузырей		
Нач.АПМ	Турсунбаева		
ГИП	Левин		
Разраб.	Багдасарова		
Провер.	Левин		

I.I30.I-Ic.I-2-00I0

Каркас плоский КВ

Стадия	Лист	Листов
Р	I	4

ТашЗНИИЭП

Формат	Зона	Поз.	Обозначение	Наименование	Количество на исполнение I.I30.I-Ic.I-2-00I0-																		Примечание
					I8	I9	20	2I	22	23	24	25	26	27	28	29	30	3I	32	33	34	35			
				Документация:																			
А3			I.I30.I-Ic.I-2-00I0 СБ	Сборочный чертеж	X	X	X	X	X	X	X	X	X	X	X	X	X	X	X	X	X	X			
А3			I.I30.I-Ic.I-2-0000 ПЗ	Пояснительная записка	X	X	X	X	X	X	X	X	X	X	X	X	X	X	X	X	X	X			
А3			I.I30.I-Ic.I-2-0000 РС	Ведомость расхода стали	X	X	X	X	X	X	X	X	X	X	X	X	X	X	X	X	X	X			
				Детали:																			
				ГОСТ 578I-82*																			
БЧ		I	I.I30.I-Ic.I-2-0002 -I4	⌀I8AIII ℓ =3000	2	2	2																6,000 кг
			-I6	⌀20AIII ℓ =3000				2	2	2													7,4I0 кг
			-I8	⌀22AIII ℓ =3000							2	2	2										8,940 кг
			-20	⌀25AIII ℓ =3000										2	2	2							II,550 кг
			-03	⌀I0AI ℓ =3I80													2	2	2				I,962 кг
			-05	⌀I2AI ℓ =3200																2	2	2	2,84I кг
БЧ		2	I-2-0002 -22	⌀6AI ℓ =300	5			5			5						8			6			0,067 кг
			-23	⌀6AI ℓ =340		5			5			5						8			6		0,075 кг
			-25	⌀6AI ℓ =380			5			5			5						8			6	0,084 кг
			-28	⌀8AI ℓ =300										5									0,II9 кг
			-29	⌀8AI ℓ =340											5								0,I34 кг
			-3I	⌀8AI ℓ =380												5							0,I50 кг
БЧ		3	I-2-0002 -24	⌀6AI ℓ =360	6			6			6						6			6			0,080 кг
			-26	⌀6AI ℓ =400		6			6			6						6			6		0,089 кг
			-27	⌀6AI ℓ =440			6			6			6						6			6	0,098 кг
			-30	⌀8AI ℓ =360										6									0,I42 кг
			-32	⌀8AI ℓ =400											6								0,I58 кг
			-33	⌀8AI ℓ =440												6							0,I74 кг

Инв.№ подл. | Подпись и дата | Взам. инв.№

Формат	Зона	Поз	Обозначение	Наименование	Количество на исполнение I.I30.I-Ic.I-2-00I0-																		Примечание
					36	37	38	39	40	4I	42	43	44	45	46	47	48	49	50	5I	52	53		
				Документация:																			
А3			I.I30.I-Ic.I-2-00I0 СБ	Сборочный чертеж	X	X	X	X	X	X	X	X	X	X	X	X	X	X	X	X	X	X	
А3			I.I30.I-Ic.I-2-0000 ПЗ	Пояснительная записка	X	X	X	X	X	X	X	X	X	X	X	X	X	X	X	X	X	X	
А3			I.I30.I-Ic.I-2-0000 РС	Ведомость расхода стали	X	X	X	X	X	X	X	X	X	X	X	X	X	X	X	X	X	X	
				Детали:																			
				ГОСТ 578I-82*																			
БЧ	I		I.I30.I-Ic.I-2-0002 -07	⌀I0AIII ℓ =3200	2	2	2																I,974 кг
			-09	⌀I2AIII ℓ =3200				2	2	2													2,84I кг
			-II	⌀I4AIII ℓ =3200							2	2	2										3,870 кг
			-I3	⌀I6AIII ℓ =3200										2	2	2							5,050 кг
			-I5	⌀I8AIII ℓ =3200													2	2	2				6,400 кг
			-I7	⌀20AIII ℓ =3200																2	2	2	7,900 кг
БЧ	2		I-2-0002 -22	⌀6AI ℓ =300	6			6			6			6			6			6			0,067 кг
			-23	⌀6AI ℓ =340		6			6			6			6			6			6		0,075 кг
			-25	⌀6AI ℓ =380			6			6			6			6			6			6	0,084 кг
БЧ	3		I-2-0002 -24	⌀6AI ℓ =360	6			6			6			6			6			6			0,080 кг
			-26	⌀6AI ℓ =400		6			6			6			6			6			6		0,089 кг
			-27	⌀6AI ℓ =440			6			6			6			6			6			6	0,098 кг

Формат	Зона	Поз	Обозначение	Наименование	Количество на исполнение I.I30.I-Ic.I-2-00I0- 54	55	56	57	58	59	60	6I	62	63	64	65	Примечание
				Документация:													
А3			I.I30.I-Ic.I-2-00I0 СБ	Сборочный чертеж	X	X	X	X	X	X	X	X	X	X	X	X	
А3			I.I30.I-Ic.I-2-0000 ПЗ	Пояснительная записка	X	X	X	X	X	X	X	X	X	X	X	X	
А3			I.I30.I-Ic.I-2-0000 РС	Ведомость расхода стали	X	X	X	X	X	X	X	X	X	X	X	X	
				Детали:													
				ГОСТ 578I-82*													
БЧ		I	I.I30.I-Ic.I-2-0002 -I9	⌀22АШ ℓ =3200	2	2	2										9,540 кг
			-2I	⌀25АШ ℓ =3200				2	2	2							I2,320 кг
			I-2-0002	⌀8АI ℓ =2930							2	2	2				I,I57 кг
			-0I	⌀8АI ℓ =3I80										2	2	2	I,256 кг
БЧ		2	I-2-0002 -22	⌀6АI ℓ =300	6						7			8			0,067 кг
			-23	⌀6АI ℓ =340		6						7			8		0,075 кг
			-25	⌀6АI ℓ =380			6						7			8	0,084 кг
			-28	⌀8АI ℓ =300				6									0,II9 кг
			-29	⌀8АI ℓ =340					6								0,I34 кг
			-3I	⌀8АI ℓ =380						6							0,I50 кг
БЧ		3	I-2-0002 -24	⌀6АI ℓ =360	6						6			6			0,080 кг
			-26	⌀6АI ℓ =400		6						6			6		0,089 кг
			-27	⌀6АI ℓ =440			6						6			6	0,098 кг
			-30	⌀8АI ℓ =360				6									0,I42 кг
			-32	⌀8АI ℓ =400					6								0,I58 кг
			-33	⌀8АI ℓ =440						6							0,I74 кг

Инв.№ подл. | Подпись и дата | Взам. инв.№

ГОСТ 14098-85-К1-Кт

Рис. 1

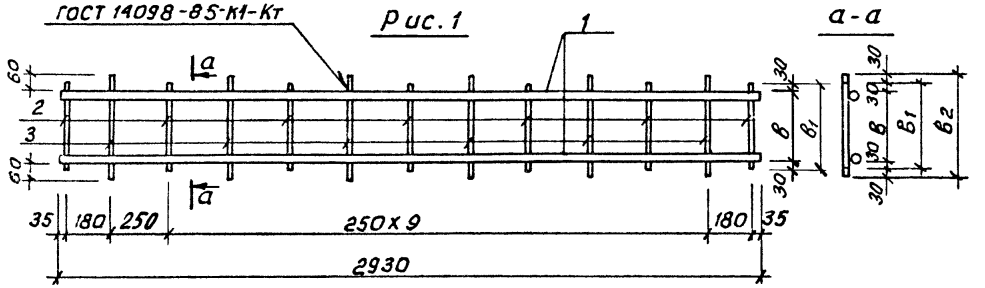

ГОСТ 14098-85-К1-Кт

Рис. 2

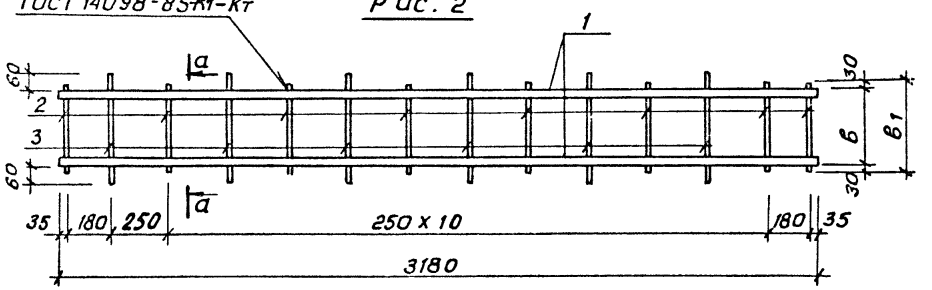

ГОСТ 14098-85-К1-Кт

Рис. 3

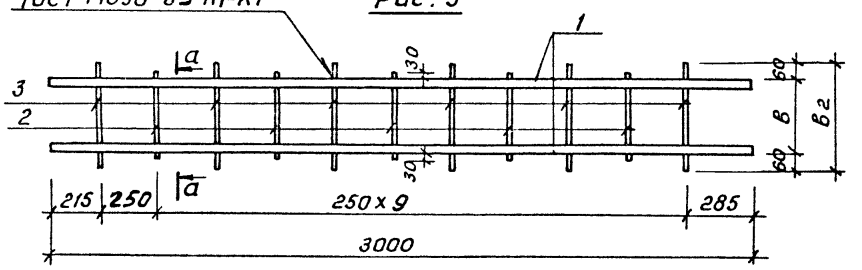

ГОСТ 14098-85-К1-Кт

Рис. 4

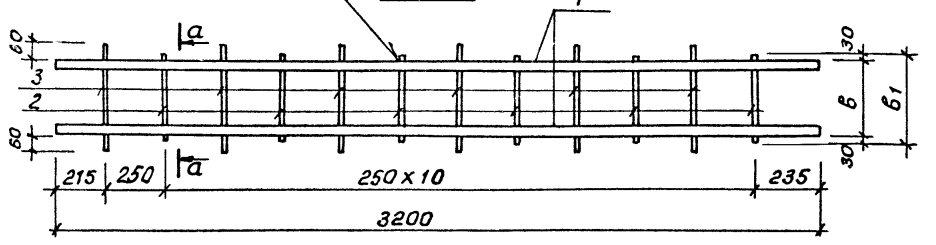

Обозначение	Марка	Рис.	Размеры, мм			Масса, кг
			в	в1	в2	
1.130.1-1с.1-2-0010	28КВ32-10АI	1	240	300	360	4,6
-01	28КВ36-10АI		280	340	400	4,7
-02	28КВ40-10АI		320	380	440	4,8
-03	28КВ32-12АI	3	240	300	360	6,1
-04	28КВ36-12АI		280	340	400	6,2
-05	28КВ40-12АI		320	380	440	6,3
-06	28КВ32-10АIII		240	300	360	4,5
-07	28КВ36-10АIII		280	340	400	4,6
-08	28КВ40-10АIII		320	380	440	4,7
-09	28КВ32-12АIII		240	300	360	6,1
-10	28КВ36-12АIII		280	340	400	6,2
-11	28КВ40-12АIII		320	380	440	6,3
-12	28КВ32-14АIII		240	300	360	8,1
-13	28КВ36-14АIII		280	340	400	8,2
-14	28КВ40-14АIII		320	380	440	8,3
-15	28КВ32-16АIII		240	300	360	10,3
-16	28КВ36-16АIII		280	340	400	10,4
-17	28КВ40-16АIII		320	380	440	10,5
-18	28КВ32-18АIII		240	300	360	12,8
-19	28КВ36-18АIII		280	340	400	12,9
-20	28КВ40-18АIII		320	380	440	13,0
-21	28КВ32-20АIII		240	300	360	15,6
-22	28КВ36-20АIII		280	340	400	15,7
-23	28КВ40-20АIII		320	380	440	15,8

Н. контр.	Заузрбрей	
Нач. АПМ	Турсунбаева	
ГИП	Левин	
Разраб.	Багдасарова	
Провер.	Левин	

1.130.1-1с.1-2-0010 СБ

Каркас плоский КВ
Сварочный чертеж

Стадия	Масса	Масшт.
Р	см. табл.	
Лист 1	Листов 2	

ТашЗНИИЭП

ОБОЗНАЧЕНИЕ	МАРКА	Рис	Размеры, мм			Масса, кг.
			$в$	$в_1$	$в_2$	
I.I30.I-Ic.I-2-00I0-24	28КВ 32-22АШ		240	300	360	I8,7
-25	28КВ 36-22АШ		280	340	400	I8,8
-26	28КВ 40-22АШ		320	380	440	I8,9
-27	28КВ 32-25АШ	3	240	300	360	24,5
-28	28КВ 36-25АШ		280	340	400	24,7
-29	28КВ 40-25АШ		320	380	440	24,9
-30	30КВ 32-I0АI		240	300	360	4,9
-3I	30КВ 36-I0АI	2	280	340	400	5,I
-32	30КВ 40-I0АI		320	380	440	5,2
-33	30КВ 32-I2АI		240	300	360	6,6
-34	30КВ 36-I2АI		280	340	400	6,7
-35	30КВ 40-I2АI		320	380	440	6,8
-36	30КВ 32-I0АШ		240	300	360	4,8
-37	30КВ 36-I0АШ		280	340	400	4,9
-38	30КВ 40-I0АШ		320	380	440	5,0
-39	30КВ 32-I2АШ		240	300	360	6,6
-40	30КВ 36-I2АШ		280	340	400	6,7
-4I	30КВ 40-I2АШ		320	380	440	6,8
-42	30КВ 32-I4АШ		240	300	360	8,6
-43	30КВ 36-I4АШ		280	340	400	8,7
-44	30КВ 40-I4АШ	4	320	380	440	8,8
-45	30КВ 32-I6АШ		240	300	360	II,0
-46	30КВ 36-I6АШ		280	340	400	II,I
-47	30КВ 40-I6АШ		320	380	440	II,2
-48	30КВ 32-I8АШ		240	300	360	I3,7
-49	30КВ 36-I8АШ		280	340	400	I3,8
-50	30КВ 40-I8АШ		320	380	440	I3,9
-5I	30КВ 32-20АШ		240	300	360	I6,7
-52	30КВ 36-20АШ		280	340	400	I6,8
-53	30КВ 40-20АШ		320	380	440	I6,9

ОБОЗНАЧЕНИЕ	МАРКА	Рис	Размеры, мм			Масса, кг.
			$в$	$в_1$	$в_2$	
I.I30.I-Ic.I-2-00I0-54	30КВ 32-22АШ		240	300	360	20,0
-55	30КВ 36-22АШ		280	340	400	20,I
-56	30КВ 40-22АШ	4	320	380	440	20,2
-57	30КВ 32-25АШ		240	300	360	26,2
-58	30КВ 36-25АШ		280	340	400	26,4
-59	30КВ 40-25АШ		320	380	440	26,5
-60	28КВ 32-8АI		240	300	360	3,3
-6I	28КВ 36-8АI	I	280	340	400	3,4
-62	28КВ 40-8АI		320	380	440	3,5
-63	30КВ 32-8АI		240	300	360	3,5
-64	30КВ 36-8АI	2	280	340	400	3,6
-65	30КВ 40-8АI		320	380	440	3,8

Взам. инв. №

Подпись и дата

Инв. № подл.

I.I30.I-Ic.I-2-00I0 СБ

Лист 2

Формат	Поз.	Кол.	Обозначение	Наименование	Количество на исполнение I.I30.I-Ic.I-2-0020 –																	Примечание
					–	001	002	003	004	005	006	007	008	009	0I0	0II	0I2	0I3	0I4				
				Документация:																		
А3			I.I30.I-Ic.I-2-0020 СБ	Сборочный чертеж	X	X	X	X	X	X	X	X	X	X	X	X	X	X	X				
А3			I.I30.I-Ic.I-2-0000 ПЗ	Пояснительная записка	X	X	X	X	X	X	X	X	X	X	X	X	X	X	X				
А3			I.I30.I-Ic.I-2-0000 РС	Ведомость расхода стали	X	X	X	X	X	X	X	X	X	X	X	X	X	X	X				
				Детали:																		
				ГОСТ 578I-82*																		
А4	I		I.I30.I-Ic.I-2-0003-I6	⌀ I2AIII L =2740	I																	2,433кг
			-I9	⌀ I2AIII L =3340						I												2,966кг
			-22	⌀ I2AIII L =3940											I							3,499кг
			-36	⌀ I4AIII L =2740		I																3,3I5кг
			-37	⌀ I4AIII L =3340							I											4,04Iкг
			-38	⌀ I4AIII L =3940												I						4,767кг
			-43	⌀ I6AIII L =2740			I															4,329кг
			-44	⌀ I6AIII L =3340								I										5,277кг
			-45	⌀ I6AIII L =3940													I					6,225кг
			-50	⌀ I8AIII L =2740				I														5,480кг
			-5I	⌀ I8AIII L =3340									I									6,680кг
			-52	⌀ I8AIII L =3940														I				7,880кг
			-57	⌀ 20AIII L =2740					I													6,768кг
			-58	⌀ 20AIII L =3340										I								8,250кг
			-59	⌀ 20AIII L =3940															I			9,732кг
БЧ	2		I-2-0003-64	⌀ 8AI L =2740	I	I	I	I	I													I,082кг
			-65	⌀ 8AI L =3340						I	I	I	I	I								I,3I9кг
			-66	⌀ 8AI L =3940											I	I	I	I	I			I,556кг
БЧ	3		I-2-0003-05	⌀ 6AIII L =760	I4	I4	I4	I4	I4	I7	I7	I7	I7	I7	20	20	20	20	20			0,I69кг

Н. контр.	Зауэрбрей	
Нач. АПМ	Турсунбаева	
Гип	Левин	
Разраб.	Багдасарова	
Провер.	Левин	

I.I30.I-Ic.I-2-0020

Сетки СИЛ; СО; СОО; СБ; СОБ; СББ; ICЛ; 2СЛ; СНО; СНБ; СИД.

Стадия	Лист	Листов
Р	I	I3

ТашЗНИИЭП

Формат	Зона	Поз.	Обозначение	Наименование	Количество на исполнение I.I30.I-Ic.I-2-0020-																		Примечание
					0I5	0I6	0I7	0I8	0I9	020	02I	022	023	024	025	026	027	028	029					
				Документация:																			
А3			I.I30.I-Ic.I-2-0020 СБ	Сборочный чертеж	X	X	X	X	X	X	X	X	X	X	X	X	X	X	X					
А3			I.I30.I-Ic.I-2-0000 ПЗ	Пояснительная записка	X	X	X	X	X	X	X	X	X	X	X	X	X	X	X					
А3			I.I30.I-Ic.I-2-0000 РС	Ведомость расхода стали	X	X	X	X	X	X	X	X	X	X	X	X	X	X	X					
				Детали:																			
				ГОСТ 578I-82*																			
БЧ		I	I.I30.I-Ic.I-2-0003-27	⌀I2AIII l =4540	I																		4,032 кг
			-33	⌀I2AIII l =5I40						I													4,364 кг
			-34	⌀I2AIII l =5740											I								5,097 кг
			-39	⌀I4AIII l =4540		I																	5,493 кг
			-40	⌀I4AIII l =5I40							I												6,219 кг
			-4I	⌀I4AIII l =5740												I							6,945 кг
			-46	⌀I6AIII l =4540			I																7,I73 кг
			-47	⌀I6AIII l =5I40								I											8,I2I кг
			-48	⌀I6AIII l =5740													I						9,069 кг
			-53	⌀I8AIII l =4540				I															9,080 кг
			-54	⌀I8AIII l =5I40									I										I0,280 кг
			-55	⌀I8AIII l =5740														I					II,480 кг
			-60	⌀20AIII l =4540					I														II,2I4 кг
			-6I	⌀20AIII l =5I40										I									I2,696 кг
			-62	⌀20AIII l =5740															I				I4,I78 кг
БЧ		2	I-2-0003 -67	⌀8AI l =4540	I	I	I	I	I														I,793 кг
			-68	⌀8AI l =5I40						I	I	I	I	I									2,030 кг
			-69	⌀8AI l =5740											I	I	I	I	I				2,267 кг
БЧ		3	I-2-0003 -05	⌀6AIII l =760	23	23	23	23	23	26	26	26	26	26	29	29	29	29	29				0,I59 кг

Инв. N подл. | Подпись и дата | Взам. инв. N:

Формат	Зона	Поз.	Обозначение	Наименование	Количество на исполнение I.I30.I-Ic.I-2-0020-																		Примечание
					030	03I	032	033	034	035	036	037	038	039	040	04I	042	043	044					
				Документация:																			
А3			I.I30.I-Ic.I-2-0020 СБ	Сборочный чертеж	X	X	X	X	X	X	X	X	X	X	X	X	X	X	X					
А3			I.I30.I-Ic.I-2-0000 ПЗ	Пояснительная записка	X	X	X	X	X	X	X	X	X	X	X	X	X	X	X					
А3			I.I30.I-Ic.I-2-0000 РС	Ведомость расхода стали	X	X	X	X	X	X	X	X	X	X	X	X	X	X	X					
				Детали:																			
				ГОСТ 578I-82*																			
БЧ		I	I.I30.I-Ic.I-2-0003-35	⌀I2AIII ℓ =6340	I																		5,630 кг
			-42	⌀I4AIII ℓ =6340		I																	7,67I кг
			-49	⌀I6AIII ℓ =6340			I																I0,0I7 кг
			-56	⌀I8AIII ℓ =6340				I															I2,680 кг
			-63	⌀20AIII ℓ =6340					I														I5,660 кг
			-I6	⌀I2AIII ℓ =2740						I													2,433 кг
			-I9	⌀I2AIII ℓ =3340							I		I										2,966 кг
			-22	⌀I2AIII ℓ =3940								I		I									3,499 кг
			-33	⌀I2AIII ℓ =5I40											I			I					4,564 кг
			-34	⌀I2AIII ℓ =5740												I			I				5,097 кг
			-35	⌀I2AIII ℓ =6340													I						5,630 кг
БЧ		2	I-2-0003-II	⌀I2AIII ℓ =I350						I													I,I99 кг
			-I2	⌀I2AIII ℓ =I650							I												I,465 кг
			-I4	⌀I2AIII ℓ =I950								I	I										I,732 кг
			-I5	⌀I2AIII ℓ =2250										I									I,998 кг
			-20	⌀I2AIII ℓ =3860											I								3,428 кг
			-24	⌀I2AIII ℓ =43I0												I							3,827 кг
			-29	⌀I2AIII ℓ =4760													I						4,227 кг
			-23	⌀I2AIII ℓ =4050														I					3,596 кг
			-26	⌀I2AIII ℓ =4500															I				3,996 кг
			-70	⌀8AI ℓ =6340	I	I	I	I	I														2,504 кг
БЧ		3	I-2-0003-05	⌀6AIII ℓ=760	32	32	32	32	32	8	9	II	II	I2	2I	23	25	2I	24					0,I69 кг

Формат	Зона	Поз.	Обозначение	Наименование	Количество на исполнение I.I30.I-Ic.I-2-0020-																				Примечание
					045	046	047	048	049	050	05I	052	053	054	055	056	057	058	059	060	06I	062	063	064	
				Документация:																					
А3			.I30.I-Ic.I-2-0020 СБ	Сборочный чертеж	X	X	X	X	X	X	X	X	X	X	X	X	X	X	X	X	X	X	X	X	
А3			I.I30.I-Ic.I-2-0000 ПЗ	Пояснительная записка	X	X	X	X	X	X	X	X	X	X	X	X	X	X	X	X	X	X	X	X	
А3			I.I30.I-Ic.I-2-0000 РС	Ведомость расхода стали	X	X	X	X	X	X	X	X	X	X	X	X	X	X	X	X	X	X	X	X	
				Детали:																					
				ГОСТ 578I-82*																					
БЧ	I	I.I30.I-Ic.I-2-0003-35		⌀I2AIII l =6340	I			I		I															5,630 кг
		-33		⌀I2AIII l =5I40		I																			4,564 кг
		-34		⌀I2AIII l =5740			I		I																5,097 кг
		-I7		⌀I2AIII l =2970							I	I													2,637 кг
		-I8		⌀I2AIII l =3270									I	I											2,904 кг
		-I6		⌀I2AIII l =2740											I					2					2,433 кг
		-36		⌀I4AIII l =2740												I					2				3,3I5 кг
		-43		⌀I6AIII l =2740													I					2			4,329 кг
		-50		⌀I8AIII l =2740														I					2		5,480 кг
		-57		⌀20AIII l =2740															I					2	6,768 кг
БЧ	2	I-2-0003-3I		⌀I2AIII l =4950	I																				4,396 кг
		-2I		⌀I2AIII l =3900		I																			3,463 кг
		-25		⌀I2AIII l =4350			I																		3,863 кг
		-30		⌀I2AIII l =4800				I																	4,262 кг
		-28		⌀I2AIII l =4650					I																4,I29 кг
		-32		⌀I2AIII l =5I00						I															4,529 кг
		-I0		⌀I2AIII l =I200							I														I,066 кг
		-I3		⌀I2AIII l =I800								I													I,598 кг
		-II		⌀I2AIII l =I350									I												I,I99 кг
		-I4		⌀I2AIII l =I950										I											I,732 кг
		-64		⌀8AI l =2740											I	I	I	I	I						I,082 кг
БЧ	3	I-2-0003-0I		⌀6AIII l =470											I4	I4	I4	I4	I4						0,I04 кг
		-02		⌀6AIII l =560																I4	I4	I4	I4	I4	0,I24 кг
		-05		⌀6AIII l =760	26	2I	23	25	24	27	7	I0	8	II											0,I69 кг

Инв. № подл. | Подпись и дата | Взам. инв. №

Формат	Зона	Поз.	Обозначение	Наименование	Количество на исполнение I.I30.I-Ic.I-2-0020-																			Примечание
					065	066	067	068	069	070	07I	072	073	074	075	076	077	078	079	080	08I	082	083		
				Документация:																				
А3			I.I30.I-Ic.I-2-0020 СБ	Сборочный чертеж	X	X	X	X	X	X	X	X	X	X	X	X	X	X	X	X	X	X	X		
А3			I.I30.I-Ic.I-2-0000 ПЗ	Пояснительная записка	X	X	X	X	X	X	X	X	X	X	X	X	X	X	X	X	X	X	X		
А3			I.I30.I-Ic.I-2-0000 РС	Ведомость расхода стали	X	X	X	X	X	X	X	X	X	X	X	X	X	X	X	X	X	X	X		
				Детали:																				
				ГОСТ 578I-82*																				
БЧ		I	I.I30.I-Ic.I-2-0003-I6	⌀I2AIII l =2740	I																			2,433 кг
			-I9	⌀I2AIII l =3340						I														2,966 кг
			-22	⌀I2AIII l =3940											I									3,499 кг
			-27	⌀I2AIII l =4540																I				4,032 кг
			-36	⌀I4AIII l =2740		I																		3,3I5 кг
			-37	⌀I4AIII l =3340							I													4,04I кг
			-38	⌀I4AIII l =3940												I								4,767 кг
			-39	⌀I4AIII l =4540																	I			5,493 кг
			-43	⌀I6AIII l =2740			I																	4,329 кг
			-44	⌀I6AIII l =3340								I												5,277 кг
			-45	⌀I6AIII l =3940													I							6,225 кг
			-46	⌀I6AIII l =4540																		I		7,I73 кг
			-50	⌀I8AIII l =2740				I																5,480 кг
			-5I	⌀I8AIII l =3340									I											6,680 кг
			-52	⌀I8AIII l =3940														I						7,880 кг
			-53	⌀I8AIII l =4540																			I	9,080 кг
			-57	⌀20AIII l =2740					I															6,768 кг
			-58	⌀20AIII l =3340										I										8,250 кг
			-59	⌀20AIII l =3940															I					9,732 кг
БЧ		2	I-2-0003-64	⌀8AI l =2740	I	I	I	I	I															I,082 кг
			-65	⌀8AI l =3340						I	I	I	I	I										I,3I9 кг
			-66	⌀8AI l =3940											I	I	I	I	I					I,556 кг
			-67	⌀8AI l =4540																I	I	I	I	I,793 кг
БЧ		3	I-2-0003-04	⌀6AIII l =680	I4	I4	I4	I4	I4	I7	I7	I7	I7	I7	20	20	20	20	20	23	23	23	23	0,I5I кг

Форм.	Зона	Поз.	Обозначение	Наименование	Количество на исполнение I.I30.I-Ic.I-2-0020- 084	085	086	087	088	089	090	09I	092	093	094	095	096	097	098	099	I00	I0I			Примечание
				Документация:																					
А3			I.I30.I-Ic.I-2-0020СБ	Сборочный чертеж	X	X	X	X	X	X	X	X	X	X	X	X	X	X	X	X	X	X			
А3			I.I30.I-Ic.I-2-0000ПЗ	Пояснительная записка	X	X	X	X	X	X	X	X	X	X	X	X	X	X	X	X	X	X			
А3			I.I30.I-Ic.I-2-0000РС	Ведомость расхода стали	X	X	X	X	X	X	X	X	X	X	X	X	X	X	X	X	X	X			
				Детали:																					
				ГОСТ 578I-82*																					
БЧ		I	I.I30.I-Ic.I-2-0003-33	⌀I2AIII ∠ =5I40		I																			4,564 кг
			-34	⌀I2AIII ∠ =5740							I														5,097кг
			-35	⌀I2AIII ∠ =6340												I									5,630 кг
			-I6	⌀I2AIII ∠ =2740																	2				2,433 кг
			-40	⌀I4AIII ∠ =5I40			I																		6,2I9 кг
			-4I	⌀I4AIII ∠ =5740								I													6,945 кг
			-42	⌀I4AIII ∠ =6340													I								7,67I кг
			-36	⌀I4AIII ∠ =2740																		2			3,3I5 кг
			-47	⌀I6AIII ∠ =5I40				I																	8,I2I кг
			-48	⌀I6AIII ∠ =5740									I												9,069 кг
			-49	⌀I6AIII ∠ =6340														I							I0,0I7кг
			-54	⌀I8AIII ∠ =5I40					I																I0,280кг
			-55	⌀I8AIII ∠ =5740										I											II,480кг
			-56	⌀I8AIII ∠ =6340															I						I2,680кг
			-60	⌀20AIII ∠ =4540	I																				II,2I4кг
			-6I	⌀20AIII ∠ =5I40						I															I2,696кг
			-62	⌀20AIII ∠ =5740											I										I4,I78кг
			-63	⌀20AIII ∠ =6340																I					I5,660кг
БЧ		2	I.I30.I-Ic.I-2-0003-67	⌀8AI ∠ =4540	I																				I,793 кг
			-68	⌀8AI ∠ =5I40		I	I	I	I	I															2,030 кг
			-69	⌀8AI ∠ =5740							I	I	I	I	I										2,267 кг
			-70	⌀8AI ∠ =6340												I	I	I	I	I					2,504 кг
БЧ		3	I-2-0003	⌀6AIII ∠ =460																	I4	I4			0,I02 кг
			I-2-0003-04	⌀6AIII ∠ =680	23	26	26	26	26	26	29	29	29	29	29	32	32	32	32	32					0,I5I кг

Инв. № подл. | Подпись и дата | Взам. инв. №

I.I30.I-Ic.I-2-0020

Лист 6

Формат	Зона	Поз.	ОБОЗНАЧЕНИЕ	НАИМЕНОВАНИЕ	Количество на исполнение I.I30.I-Ic.I-2-0020-																			Примечание
					I02	I03	I04	I05	I06	I07	I08	I09	II0	III	II2	II3	II4	II5	II6	II7	II8	II9	I20	I2I	
				Документация:																				
А3			I.I30.I-Ic.I-2-0020СБ	Сборочный чертеж	X	X	X	X	X	X	X	X	X	X	X	X	X	X	X	X	X	X	X	X	
А3			I.I30.I-Ic.I-2-0000ПЗ	Пояснительная записка	X	X	X	X	X	X	X	X	X	X	X	X	X	X	X	X	X	X	X	X	
А3			I.I30.I-Ic.I-2-0000РС	Ведомость расхода стали	X	X	X	X	X	X	X	X	X	X	X	X	X	X	X	X	X	X	X	X	
				Детали:																				
				ГОСТ 578I-82*																				
БЧ		I	I.I30.I-Ic.I-2-0003-I9	⌀I2AIII l=3340				2																2,996 кг
			-22	⌀I2AIII l=3940									2											3,499 кг
			-27	⌀I2AIII l=4540														2						4,032 кг
			-33	⌀I2AIII l=5I40																		2		4,564 кг
			-37	⌀I4AIII l=3340					2															4,04I кг
			-38	⌀I4AIII l=3940										2										4,767 кг
			-39	⌀I4AIII l=4540															2					5,493 кг
			-40	⌀I4AIII l=5I40																			2	6,2I9 кг
			-43	⌀I6AIII l=2740	2																			4,329 кг
			-44	⌀I6AIII l=3340						2														5,277 кг
			-45	⌀I6AIII l=3940											2									6,225 кг
			-46	⌀I6AIII l=4540																2				7,I73 кг
			-50	⌀I8AIII l=2740		2																		5,490 кг
			-5I	⌀I8AIII l=3340							2													6,680 кг
			-52	⌀I8AIII l=3940												2								7,880 кг
			-53	⌀I8AIII l=4540																	2			9,080 кг
			-57	⌀20AIII l=2740			2																	6,765 кг
			-58	⌀20AIII l=3340								2												8,250 кг
			-59	⌀20AIII l=3940													2							9,732 кг
			-60	⌀20AIII l=4540																		2		II,2I4 кг
БЧ		2	I-2-0003	⌀6AIII l=460	I4	I4	I4	I7	I7	I7	I7	I7	20	20	20	20	20	23	23	23	23	23	26	26	0,I02 кг

Формат	Зона	Поз.	Обозначение	Наименование	Количество на исполнение I.I30.I-Ic.I-2-0020-																			Примечание
					I22	I23	I24	I25	I26	I27	I28	I29	I30	I3I	I32	I33	I34	I35	I36	I37	I38	I39	I40	I4I	
				Документация:																				
А3			I.I30.I-Ic.I-2-0020СБ	Сборочный чертеж	X	X	X	X	X	X	X	X	X	X	X	X	X	X	X	X	X	X	X	X	
А3			I.I30.I-Ic.I-2-0000ПЗ	Пояснительная записка	X	X	X	X	X	X	X	X	X	X	X	X	X	X	X	X	X	X	X	X	
А3			I.I30.I-Ic.I-2-0000ВС	Ведомость расхода стали	X	X	X	X	X	X	X	X	X	X	X	X	X	X	X	X	X	X	X	X	
				Детали:																				
				ГОСТ 578I-82*																				
БЧ		I	I.I30.I-Ic.I-2-0003-34	⌀I2AIII l =5740				2																5,097 кг
			-35	⌀I2AIII l =6340									2											5,630 кг
			-I6	⌀I2AIII l =2740														I					I	2,432 кг
			-4I	⌀I4AIII l =5740					2															6,945 кг
			-42	⌀I4AIII l =6340										2										7,67I кг
			-36	⌀I4AIII l =2740															I				I	3,3I5 кг
			-47	⌀I6AIII l =5I40	2																			8,I2I кг
			-48	⌀I6AIII l =5740						2														9,069 кг
			-49	⌀I6AIII l =6340											2									I0,0I7 кг
			-43	⌀I6AIII l =2740																I				4,329 кг
			-54	⌀I8AIII l =5I40		2																		I0,280 кг
			-55	⌀I8AIII l =5740							2													II,480 кг
			-56	⌀I8AIII l =6340												2								I2,680 кг
			-50	⌀I8AIII l =2740																	I			5,480 кг
			-6I	⌀20AIII l =5I40			2																	I2,696 кг
			-62	⌀20AIII l =5740								2												I4,II8 кг
			-63	⌀20AIII l =6340													2							I5,660 кг
			-57	⌀20AIII l =2740																		I		6,768 кг
БЧ		2	I-2-0003	⌀6AIII l =460	26	26	26	29	29	29	29	29	32	32	32	32	32								0,I02 кг
			-64	⌀8AI l =2740														I	I	I	I	I	I	I	I,082 кг
БЧ		3	I-2-0003 -03	⌀6AIII l =660														I4	I4	I4	I4	I4			0,I47 кг
			-08	⌀6AIII l =880																			I4	I4	0,I95 кг

Инв.№ подл. | Подпись и дата | Взам. инв.№

Формат	Зона	Поз.	Обозначение	Наименование	Количество на исполнение I.I30.I-I-0020-																		Примечание
					I42	I43	I44	I45	I46	I47	I48	I49	I50	I5I	I52	I53	I54	I55	I56	I57	I58	I59	
				Документация:																			
А3			I.I30.I-Ic.I-2-0020СБ	Сборочный чертеж	X	X	X	X	X	X	X	X	X	X	X	X	X	X	X	X	X	X	
А3			I.I30.I-Ic.I-2-0000ПЗ	Пояснительная записка	X	X	X	X	X	X	X	X	X	X	X	X	X	X	X	X	X	X	
А3			I.I30.I-Ic.I-2-0000РС	Ведомость расхода стали	X	X	X	X	X	X	X	X	X	X	X	X	X	X	X	X	X	X	
				Детали:																			
				ГОСТ 578I-83*																			
БЧ	I	I.I30.I-Ic.I-2-0003-I9		⌀I2AIII l =3340				I															2,986 кг
		-22		⌀I2AIII l =3940									I										3,489 кг
		-27		⌀I2AIII l =4540														I					4,032 кг
		-37		⌀I4AIII l =3340					I														4,04I кг
		-38		⌀I4AIII l =3940										I									4,767 кг
		-39		⌀I4AIII l =4540															I				5,493 кг
		-43		⌀I6AIII l =2740	I																		4,329 кг
		-44		⌀I6AIII l =3340						I													5,277 кг
		-45		⌀I6AIII l =3940											I								6,225 кг
		-46		⌀I6AIII l =4540																I			7,I73 кг
		-50		⌀I8AIII l =2740		I																	5,480 кг
		-5I		⌀I8AIII l =3340							I												6,680 кг
		-52		⌀I8AIII l =3940												I							7,880 кг
		-53		⌀I8AIII l =4540																	I		9,080 кг
		-57		⌀20AIII l =2740			I																6,768 кг
		-58		⌀20AIII l =3340								I											8,250 кг
		-59		⌀20AIII l =3940													I						9,732 кг
		-60		⌀20AIII l =4540																		I	II,2I4 кг
БЧ	2	I-2-0003	-64	⌀8AI l =2740	I	I	I																I,082 кг
			-65	⌀8AI l =3340				I	I	I	I	I											I,3I9 кг
			-66	⌀8AI l =3940									I	I	I	I	I						I,556 кг
			-67	⌀8AI l =4540														I	I	I	I	I	I,793 кг
БЧ	3	I-2-0003	-08	⌀6AIII l =880	I4	I4	I4	I7	I7	I7	I7	I7	20	20	20	20	20	23	23	23	23	23	0,I95 кг

Формат	Зона	Поз	Обозначение	Наименование	Количество на исполнение I.I30.I-Ic.I-2-0020-																Примечание
					I60	I6I	I62	I63	I64	I65	I66	I67	I68	I69	I70	I7I	I72	I73	I74		
				Документация:																	
А3			I.I30.I-Ic.I-2-0020 СБ	Сборочный чертеж	X	X	X	X	X	X	X	X	X	X	X	X	X	X	X		
А3			I.I30.I-Ic.I-2-0000 ПЗ	Пояснительная записка	X	X	X	X	X	X	X	X	X	X	X	X	X	X	X		
А3			I.I30.I-Ic.I-2-0000 РС	Ведомость расхода стали	X	X	X	X	X	X	X	X	X	X	X	X	X	X	X		
				Детали:																	
				ГОСТ 578I-82*																	
Б1		I	I.I30.I-Ic.I-2-0003-33	⌀I2AIII ℓ =5I40	I																4,564 кг
			-34	⌀I2AIII ℓ =5740						I											5,097 кг
			-35	⌀I2AIII ℓ =6340											I						5,630 кг
			-40	⌀I4AIII ℓ =5I40		I															6,2I9 кг
			-4I	⌀I4AIII ℓ =5740							I										6,945 кг
			-42	⌀I4AIII ℓ =6340												I					7,67I кг
			-47	⌀I6AIII ℓ =5I40			I														8.I2I кг
			-48	⌀I6AIII ℓ =5740								I									9,069 кг
			-49	⌀I6AIII ℓ =6340													I				I0,0I7 кг
			-54	⌀I8AIII ℓ =5I40				I													I0,280 кг
			-55	⌀I8AIII ℓ =5740									I								II,480 кг
			-56	⌀I8AIII ℓ =6340														I			I2,680 кг
			-6I	⌀20AIII ℓ =5I40					I												I2,696 кг
			-62	o⌀20AIII ℓ =5740										I							I4,I78 кг
			-63	⌀20AIII ℓ =6340															I		I5,660 кг
Б2		2	I-2-0003-68	⌀8AI ℓ =5I40	I	I	I	I	I												2,030 кг
			-69	⌀8AI ℓ =5740						I	I	I	I	I							2,267 кг
			-70	⌀8AI ℓ =6340											I	I	I	I	I		2,504 кг
Б4		3	I-2-0003-08	⌀6AIII ℓ =880	26	26	26	26	26	29	29	29	29	29	32	32	32	32	32		0,I95 кг

Инв. № подл. | Подпись и дата | Взам. инв. №

Формат	Зона	Поз.	Обозначение	Наименование	Количество на исполнение I.I30.I-Ic.I-2-0020-																				Примечание
					I75	I76	I77	I78	I79	I80	I8I	I82	I83	I84	I85	I86	I87	I88	I89	I90	I9I	I92	I93	I94	
				Документация:																					
А3			I.I30.I-Ic.I-2-0020 СБ	Сборочный чертеж	X	X	X	X	X	X	X	X	X	X	X	X	X	X	X	X	X	X	X	X	
А3			I.I30.I-Ic.I-2-0000 ПЗ	Пояснительная записка	X	X	X	X	X	X	X	X	X	X	X	X	X	X	X	X	X	X	X	X	
А3			I.I30.I-Ic.I-2-0000 РС	Ведомость расхода стали	X	X	X	X	X	X	X	X	X	X	X	X	X	X	X	X	X	X	X	X	
				Детали:																					
				ГОСТ 578I-82*																					
БЧ		I	I.I30.I-Ic.I-2-0003-I6	⌀I2AIII ℓ =2740	2																				2,433 кг
			-I9	⌀I2AIII ℓ =3340						2															2,966 кг
			-22	⌀I2AIII ℓ =3940											2										3,499 кг
			-27	⌀I2AIII ℓ =4540																2					4,032 кг
			-36	⌀I4AIII ℓ =2740		2																			3,3I5 кг
			-37	⌀I4AIII ℓ =3340							2														4,04I кг
			-38	⌀I4AIII ℓ =3940												2									4,767 кг
			-39	⌀I4AIII ℓ =4540																	2				5,493 кг
			-43	⌀I6AIII ℓ =2740			2																		4,329 кг
			-44	⌀I6AIII ℓ =3340								2													5,277 кг
			-45	⌀I6AIII ℓ =3940													2								6,225 кг
			-46	⌀I6AIII ℓ =4540																		2			7,I73 кг
			-50	⌀I8AIII ℓ =2740				2																	5,480 кг
			-5I	⌀I8AIII ℓ =3340									2												6,680 кг
			-52	⌀I8AIII ℓ =3940														2							7,880 кг
			-53	⌀I8AIII ℓ =4540																			2		9,080 кг
			-57	⌀20AIII ℓ =2740					2																6,768 кг
			-58	⌀20AIII ℓ =3340										2											8,250 кг
			-59	⌀20AIII ℓ =3940															2						9,732 кг
			-60	⌀20AIII ℓ =4540																				2	II,2I4 кг
БЧ		2	I-2-0003-03	⌀6AIII ℓ =660	I4	I4	I4	I4	I4	I7	I7	I7	I7	I7	20	20	20	20	20	23	23	23	23	23	0,I47 кг

I.I30.I-Ic.I-2-0200

Лист 11

Формат	Зона	Поз.	Обозначение	Наименование	Количество на исполнение I.I30.I-Ic.I-2-0020-																Примечание
					I95	I96	I97	I98	I99	200	20I	202	203	204	205	206	207	208	209		
				Документация:																	
А3			I.I30.I-Ic.I-2-0020 СБ	Сборочный чертеж	X	X	X	X	X	X	X	X	X	X	X	X	X	X	X		
А3			I.I30.I-Ic.I-2-0000 ПЗ	Пояснительная записка	X	X	X	X	X	X	X	X	X	X	X	X	X	X	X		
А3			I.I30.I-Ic.I-2-0000 РС	Ведомость расхода стали	X	X	X	X	X	X	X	X	X	X	X	X	X	X	X		
				Детали:																	
				ГОСТ 578I-82*																	
БЧ		I	I.I30.I-Ic.I-2-0003-33	⌀I2AIII ℓ =5I40	2																4,564 кг
			-34	⌀I2AIII ℓ =5740						2											5,097 кг
			-35	⌀I2AIII ℓ =6340											2						5,630 кг
			-40	⌀I4AIII ℓ =5I40		2															6,2I9 кг
			-4I	⌀I4AIII ℓ =5740							2										6,945 кг
			-42	⌀I4AIII ℓ =6340												2					7,67I кг
			-47	⌀I6AIII ℓ =5I40			2														8,I2I кг
			-48	⌀I6AIII ℓ =5740								2									9,069 кг
			-49	⌀I6AIII ℓ =6340													2				I0,0I7 кг
			-54	⌀I8AIII ℓ =5I40				2													I0,280 кг
			-55	⌀I8AIII ℓ =5740									2								II,480 кг
			-56	⌀I8AIII ℓ =6340														2			I2,680 кг
			-6I	⌀20AIII ℓ =5I40					2												I2,696 кг
			-62	⌀20AIII ℓ =5740										2							I4,I78 кг
			-63	⌀20AIII ℓ =6340															2		I5,660 кг
БЧ		2	I-2-0003-03	⌀6AIII ℓ =660	26	26	26	26	26	29	29	29	29	29	32	32	32	32	32		0,I47 кг

Инв.№ подл. | Подпись и дата | Взам. инв.№

I.I30.I-Ic.I-2-0020

Лист I2

Формат	Зона	Поз.	Обозначение	Наименование	Количество на исполнение I.I30.I-Ic.I-2-0020-																	Примечание
					2I0	2II	2I2	2I3	2I4	2I5	2I6	2I7	2I8	2I9	220	22I	222	223	224			
				Документация:																		
А3			I.I30.I-Ic.I-2-0020 СБ	Сборочный чертеж	X	X	X	X	X	X	X	X	X	X	X	X	X	X	X			
А3			I.I30.I-Ic.I-2-0000 ПЗ	Пояснительная записка	X	X	X	X	X	X	X	X	X	X	X	X	X	X	X			
А3			I.I30.I-Ic.I-2-0000 РС	Ведомость расхода стали	X	X	X	X	X	X	X	X	X	X	X	X	X	X	X			
				Детали:																		
				ГОСТ 578I-82*																		
БЧ		I	I.I30.I-Ic.I-2-0003-I6	⌀I2AIII ℓ =2740	I					I					I						2,433 кг
			-36	⌀I4AIII ℓ =2740		I					I					I					3,3I5 кг
			-43	⌀I6AIII ℓ =2740			I					I					I				4,329 кг
			-50	⌀I8AIII ℓ =2740				I					I					I			5,480 кг
			-57	⌀20AIII ℓ =2740					I					I					I		6,768 кг
БЧ		2	I-2-0003-64	⌀8AI ℓ =2740	I	I	I	I	I	I	I	I	I	I	I	I	I	I	I			I,082 кг
БЧ		3	I-2-0003-09	⌀6AIII ℓ =I030	I4	I4	I4	I4	I4													0,229 кг
			-07	⌀6AIII ℓ =860						I4	I4	I4	I4	I4								0,I9I кг
			-06	⌀6AIII ℓ =830											I4	I4	I4	I4	I4			0,I84 кг

Рис. 1

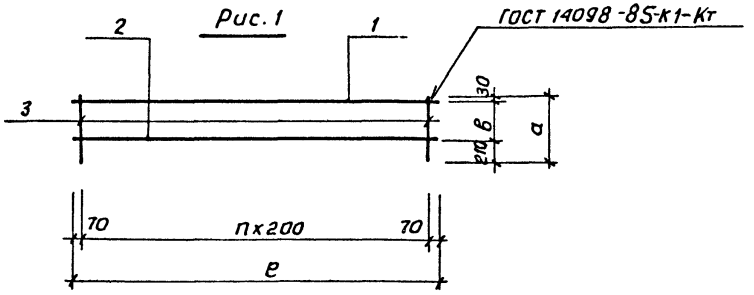

Рис. 2

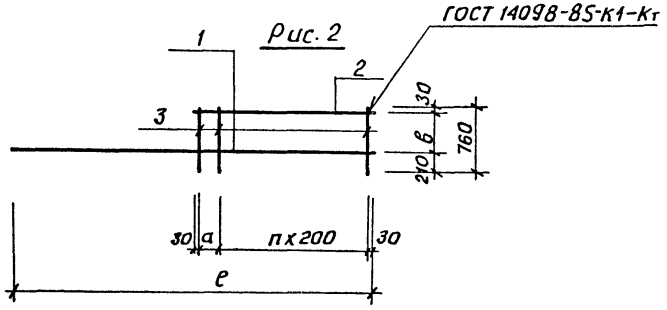

Рис. 3

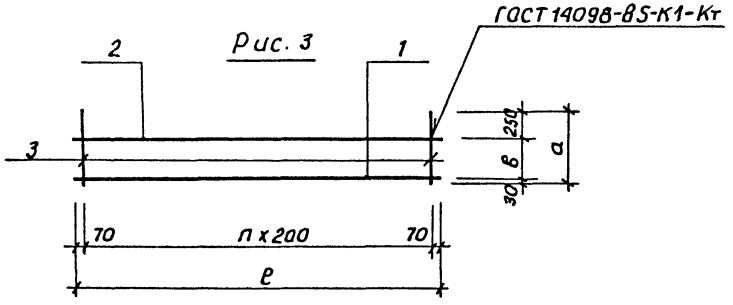

Рис. 4

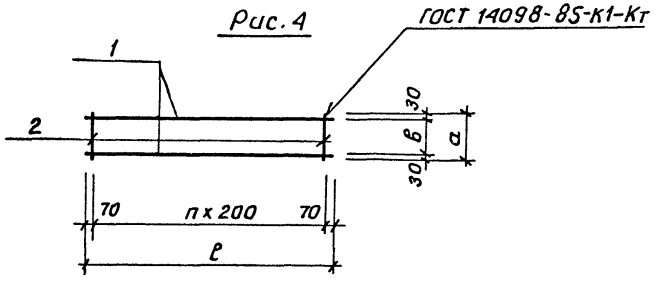

Рис. 5

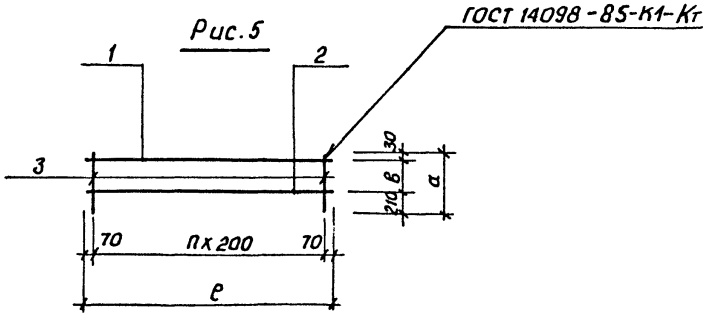

Таблицу исполнений см. л. 2...5

			1.130.1-1с.1-2-0020 СБ
Н.контр.	Зауэрбрей		Сетки С0; С00; СБ; С0Б; СББ; 1СЛ; 2СЛ; СНО; СНБ; СНД, СНЛ Сборочный чертеж
Нач.АПМ	Тирсунбаева		
ГИП	Левин		
Разраб.	Багдасарова		
Провер.	Левин		

Стадия	Масса	Масшт.
Р	см. табл.	
Лист 1	Листов 5	

ТашЗНИИЭП

Инв.№ подл. | Подпись и дата | Взам. инв.№

Продолжение

ОБОЗНАЧЕНИЕ	МАРКА	Рис.	Размеры, мм. l	a	в	n	Масса, кг.
I.I30.I-Ic.I-2-0020	СО 30-I2.6	I	2740	760	525	I3	5,9
-00I	СО 30-I4.6						6,8
-002	СО 30-I6.6						7,8
-003	СО 30-I8.6						8,9
-004	СО 30-20.6						I0,2
-005	СО 36-I2.6		3340			I6	7,I
-006	СО 36-I4.6						8,2
-007	СО 36-I6.6						9,4
-008	СО 36-I8.6						I0,9
-009	СО 36-20.6						I2,4
-0I0	СО 42-I2.6		3940			I9	8,5
-0II	СО 42-I4.6						9,7
-0I2	СО 42-I6.6						II,2
-0I3	СО 42-I8.6						I2,9
-0I4	СО 42-20.6						I4,7
-0I5	СОО 48-I2.6		4540			22	9,7
-0I6	СОО 48-I4.6						II,2
-0I7	СОО 48-I6.6						I2,9
-0I8	СОО 48-I8.6						I4,8
-0I9	СОО 48-20.6						I6,9
-020	СОО 54-I2.6		5I40			25	II,0
-02I	СОО 54-I4.6						I2,6
-022	СОО 54-I6.6						I4,5
-023	СОО 54-I8.6						I6,7
-024	СОО 54-20.6						I9,I
-025	СОО 60-I2.6		5740			28	I2,3
-026	СОО 60-I4.6						I4,I
-027	СОО 60-I6.6						I6,3
-028	СОО 60-I8.6						I8,7
I.I30.I-Ic.I-2-0020-029	СОО 60-20.6					28	2I,4
-030	СОО 66-I2.6		6340	760		3I	I3,5
-03I	СОО 66-I4.6						I5,6
-032	СОО 66-I6.6	I					I7,9
-033	СОО 66-I8.6						20,6
-034	СОО 66-20.6						23,6
-035	СБ 30-I2.6-I5		2740	90		6	5,0
-036	СБ 36-I2.6-I5		3340	I90		7	6,0
-037	СБ 42-I2.6-I5		3940	90		9	7,I
-038	СБ 36-I2.6-2I		3340	90		9	6,6
-039	СБ 42-I2.6-2I		3940	I90		I0	7,5
-040	СОБ 54-I2.6-I4.I5		5I40	0		I9	II,5
-04I	СОБ 60-I2.6-I4.I5		5740	50		2I	I2,8
-042	СОБ 66-I2.6-I4.I5		6340	I00		23	I4,I
-043	СОБ 54-I2.6-I5.2I		5I40	I90		I9	II,7
-044	СОБ 60-I2.6-I5.2I	2	5740	40	525	22	I3,I
-045	СОБ 66-I2.6-I5.2I		6340	90		24	I4,4
-046	СОБ 54-I2.6-I5.I5		5I40	40		I9	II,6
-047	СОБ 60-I2.6-I5.I5		5740	90		2I	I2,8
-048	СОБ 66-I2.6-I5.I5		6340	I40		23	I3,9
-049	СОБ 60-I2.6-2I.2I		5740	I90		22	I3,3
-050	СОБ 66-I2.6-2I.2I		6340	40		25	I4,7
-05I	ССБ 60-I2.6-I5.2I		2970	I40		5	4,9
-052	ССБ 60-I2.6-I5.2Iн		2970	I40		8	5,9
-053	ССБ 66-I2.6-I5.2I		3270	90		6	5,5
-054	ССБ 66-I2.6-I5-2Iн		3270	90		9	6,5
-055	ICЛ 30-I2.6	5	2740	470	230	I3	5,0

Сетки с индексом „н" в конце марки выполняются зеркально изображению.

Продолжение

ОБОЗНАЧЕНИЕ	МАРКА	Рис	Размеры, мм.			n	Масса, кг.
			ℓ	a	в		
I.I30.I-Ic.I-2-0020-056	ICЛ 30-I4.6						5,9
-057	ICЛ 30-I6.6	5		470	230		6,9
-058	ICЛ 30-I8.6						8,0
-059	ICЛ 30-20.6						9,3
-060	2CЛ 30-I2.6						6,6
-06I	2CЛ 30-I4.6						8,4
-062	2CЛ 30-I6.6	4	2740	560	500	I3	I0,4
-063	2CЛ 30-I8.6						I2,7
-064	2CЛ 30-20.6						I5,3
-065	28CH0 30-I2.6						5,6
-066	28CH0 30-I4.6						6,5
-067	28CH0 30-I6.6						7,5
-068	28CH0 30-I8.6						8,7
-069	28CH0 30-20.6						I0,0
-070	28CH0 36-I2.6						6,8
-07I	28CH0 36-I4.6						7,9
-072	28CH0 36-I6.6		3340			I6	9,I
-073	28CH0 36-I8.6						I0,5
-074	28CH0 36-20.6						I4,I
-075	28CH0 42-I2.6						8,I
-076	28CH0 42-I4.6	3		680	400		9,4
-077	28CH0 42-I6.6		3940			I9	I0,8
-078	28CH0 42-I8.6						I2,5
-079	28CH0 42-20.6						I4,4
-080	28CH0 48-I2.6						9,3
-08I	28CH0 48-I4.6						I0,8
-082	28CH0 48-I6.6		4540			22	I2,4
-083	28CH0 48-I8.6						I4,4
-084	28CH0 48-20.6						I6,5

Продолжение

ОБОЗНАЧЕНИЕ	МАРКА	Рис	Размеры, мм.			n	Масса, кг.
			ℓ	a	в		
I.I30.I-Ic.I-2-0020-085	28CH0 54-I2.6						I0,5
-086	28CH0 54-I4.6						I2,I
-087	28CH0 54-I6.6		5I40			25	I4,0
-088	28CH0 54-I8.6						I6,2
-089	28CH0 54-20.6						I8,6
-090	28CH0 60-I2.6						II,8
-09I	28CH0 60-I4.6						I3,6
-092	28CH0 60-I6.6		5740			28	I5,7
-093	28CH0 60-I8.6						I8,2
-094	28CH0 60-20.6	3		680	400		20,9
-095	28CH0 66-I2.6						I3,0
-096	28CH0 66-I4.6						I5,0
-097	28CH0 66-I6.6		6340			3I	I7,3
-098	28CH0 66-I8.6						20,0
-099	28CH0 66-20.6						23,0
-I00	28CHБ 30-I2.6						6,3
-I0I	28CHБ 30-I4.6						8,I
-I02	28CHБ 30-I6.6		2740			I3	I0,I
-I03	28CHБ 30-I8.6						I2,4
-I04	28CHБ 30-20.6						I5,0
-I05	28CHБ 36-I2.6						7,7
-I06	28CHБ 36-I4.6	4		460	400		9,8
-I07	28CHБ 36-I6.6		3340			I6	I2,3
-I08	28CHБ 36-I8.6						I5,I
-I09	28CHБ 36-20.6						I8,2
-II0	28CHБ 42-I2.6		3940			I9	9,0
-III	28CHБ 42-I4.6						II,6

I.I30.I-Ic.I-2-0020 СБ

Лист 3

Инв. № подл. | Подпись и дата | Взам. инв. №

Продолжение

Обозначение	Марка	Рис.	Размеры, мм.			n	Масса, кг.
			ℓ	a	в		
I.I30.I-Ic.I-2-0020-II2	28СНБ 42-I6.6	4	3940	460	400	I9	I4,5
-II3	28СНБ 42-I8.6						I7,8
-II4	28СНБ 42-20.6						2I,5
-II5	28СНБ 48-I2.6		4540			22	I0,4
-II6	28СНБ 48-I4.6						I3,3
-II7	28СНБ 48-I6.6						I6,7
-II8	28СНБ 48-I8.6						20,5
-II9	28СНБ 48-20.6						24,8
-I20	28СНБ 54-I2.6		5I40			25	II,8
-I2I	28СНЬ 54-I4.6						I5,I
-I22	28СНБ 54-I6.6						I8,9
-I23	28СНБ 54-I8.6						23,2
-I24	28СНБ 54-20.6						28,0
-I25	28СНБ 60-I2.6		5740			28	I3,2
-I26	28СНБ 60-I4.6						I6,8
-I27	28СНБ 60-I6.6						2I,I
-I28	28СНБ 60-I8.6						25,9
-I29	28СНБ 60-20.6						3I,3
-I30	28СНБ 66-I2.6		6340			3I	I4,5
-I3I	28СНБ 66-I4.6						I8,6
-I32	28СНБ 66-I6.6						23,3
-I33	28СНЕ 66-I8.6						28,6
-I34	28СНБ 66-20.6						34,6
-I35	28СНЛ 30-I2.6	3	2740	660	380	I3	4,5
-I36	28СНЛ 30-I4.6						5,4
-I37	28СНЛ 30-I6.6						6,4
-I38	28СНЛ 30-I8.6						7,5
-I39	28СНЛ 30-20.6						8,8
-I40	30СНО 30-I2.6			880	600		5,2

Продолжение

Обозначение	Марка	Рис.	Размеры, мм.			n	Масса, кг.
			ℓ	a	в		
I.I30.I-Ic.I-2-0020-I4I	30СНО 30-I4.6	3	2740	880	600	I3	6,0
-I42	30СНО 30-I6.6						7,I
-I43	30СНО 30-I8.6						8,2
-I44	30СНО 30-20.6						9,5
-I45	30СНО 36-I2.6		3340			I6	6,3
-I46	30СНО 36-I4.6						7,4
-I47	30СНО 36-I6.6						8,6
-I48	30СНО 36-I8.6						I0,0
-I49	30СНО 36-20.6						II,6
-I50	30СНО 42-I2.6		3940			I9	7,4
-I5I	30СНО 42-I4.6						8,7
-I52	30СНО 42-I6.6						I0,I
-I53	30СНО 42-I8.6						II,8
-I54	30СНО 42-20.6						I3,6
-I55	30СНО 48-I2.6		4540			22	8,5
-I56	30СНО 48-I4.6						I0,0
-I57	30СНО 48-I6.6						II,7
-I58	30СНО 48-I8.6						I3,6
-I59	30СНО 48-20.6						I5,7
-I60	30СНО 54-I2.6		5I40			25	9,6
-I6I	30СНО 54-I4.6						II,3
-I62	30СНО 54-I6.6						I3,2
-I63	30СНО 54-I8.6						I5,4
-I64	30СНО 54-20.6						I7,8
-I65	30СНО 60-I2.6		5740			28	I0,8
-I66	30СНО 60-I4.6						I2,6
-I67	30СНО 60-I6.6						I4,7

Продолжение

ОБОЗНАЧЕНИЕ	МАРКА	Рис.	Размеры, мм.			n	Масса, кг.
			l	a	в		
I.I30.I-Ic.I-2-0020-I68	30СНО 60-I8.6	3	5740	880		28	I7,I
-I69	30СНО 60-20.6						I9,8
-I70	30СНО 66-I2.6		6340			3I	II,9
-I7I	30СНО 66-I4.6						I3,9
-I72	30СНО 66-I6.6						I6,3
-I73	30СНО 66-I8.6						I8,9
-I74	30СНО 66-20.6						2I,9
-I75	30СНБ 30-I2.6	4	2740	660	600	I3	6,9
-I76	30СНБ 30-I4.6						8,7
-I77	30СНБ 30-I6.6						I0,7
-I78	30СНБ 30-I8.6						I3,0
-I79	30СНБ 30-20.6						I5,6
-I80	30СНБ 36-I2.6		3340			I6	8,4
-I8I	30СНБ 36-I4.6						I0,6
-I82	30СНБ 36-I6.6						I3,I
-I83	30СНБ 36-I8.6						I5,9
-I84	30СНБ 36-20.6						I9,0
-I85	30СНБ 42-I2.6		3940			I9	9,9
-I86	30СНБ 42-I4.6						I2,5
-I87	30СНБ 42-I6.6						I5,4
-I88	30СНБ 42-I8.6						I8,7
-I89	30СНБ 42-20.6						22,4
-I90	30СНБ 48-I2.6		4540			22	II,4
-I9I	30СНБ 48-I4.6						I4,4
-I92	30СНБ 48-I6.6						I7,7
-I93	30СНБ 48-I8.6						2I,5
-I94	30СНБ 48-20.6						25,8
-I95	30СНБ 54-I2.6		5I40			25	I3,0
-I96	30СНБ 54-I4.6						I6,3
-I97	30СНБ 54-I6.6						20,I

Продолжение

ОБОЗНАЧЕНИЕ	МАРКА	Рис	Размеры, мм.			n	Масса, кг.
			l	a	в		
I.I30.I-Ic.I-2-0020-I98	30СНБ 54-I8.6	4	5I40	660	600	25	24,4
-I99	30СНБ 54-20.6						29,2
-200	30СНБ 60-I2.6		5740			28	I4,5
-20I	30СНБ 60-I4.6						I8,2
-202	30СНБ 60-I6.6						22,4
-203	30СНБ 60-I8.6						27,2
-204	30СНБ 60-20.6						32,6
-205	30СНБ 66-I2.6		6340			3I	I6,0
-206	30СНБ 66-I4.6						20,0
-207	30СНБ 66-I6.6						24,7
-208	30СНБ 66-I8.6						30,I
-209	30СНБ 66-20.6						36,0
-2I0	30СНД 30-I2.6	3	2740	860	580	I3	6,7
-2II	30СНД 30-I4.6						7,6
-2I2	30СНД 30-I6.6						8,6
-2I3	30СНД 30-I8.6						9,8
-2I4	30СНД 30-20.6						II,I
-2I5	30СНД 30-I2.6		3340			I6	6,2
-2I6	30СНД 30-I4.6						7,I
-2I7	30СНД 30-I6.6						8,I
-2I8	30СНД 30-I8.6						9,3
-2I9	30СНД 30-20.6						I0,5
-220	28СНД 30-I2.6		3940			I9	6,I
-22I	28СНД 30-I4.6						7,0
-222	28СНД 30-I6.6						8,0
-223	28СНД 30-I8.6						9,2
-224	28СНД 30-20.6						I0,4

Инв. N подл. | Подпись и дата | Взам. инв. N

Рис. 1

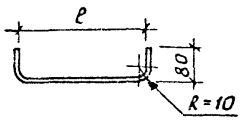

Рис. 2

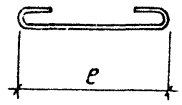

Рис. 3

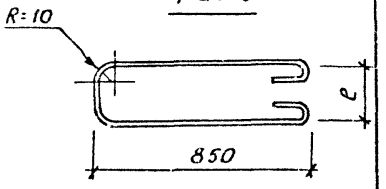

Обозначение	Марка	Рис.	ℓ, мм	Развернутая длина, мм	ф мм, класс	Масса, кг	Примечание
1.130.1-1с.1-2-0001	ш32-6	1	280	440	6А I	0,10	ГОСТ 5781-82*
-01	ш36-6		320	480		0,11	
-02	ш40-6		360	520		0,12	
-03	ОС15,4-8	2	1540	1660	8А I	0,66	
-04	ОС21,4-8		2140	2260		0,89	
-05	ОС27,4-8		2740	2860		1,13	
-06	ОС33,4-8		3340	3460		1,37	
-07	ОС39,4-8		3940	4060		1,60	
-08	ОС45,4-8		4540	4660		1,84	
-09	ОС51,4-8		5140	5260		2,08	
-10	ОС57,4-8		5740	5860		2,31	
-11	ОС63,4-8		6340	6460		2,55	
-12	ОС6,7-8		670	790		0,31	
-13	ОС9,7-8		970	1090		0,43	
-14	ОС12,7-8		1270	1390		0,55	
-15	ОС6,0-8		600	720		0,28	
-16	ОС9,0-8		900	1020		0,40	

Н контр	Зауэрбрей		
Нач.АПМ	Турсунбаев		
ГИП	Левин		
Разраб	Багдасаров		
Провер	Левин		

1.130.1-1с.1-2-0001

Отдельные стержни ш; ос; сг.

Стадия	Масса	Масшт.
Р	см. табл.	

Лист 1 | Листов 2

ТашЗНИИЭП

Обозначение	Марка	Рис.	ℓ, мм	Развернут длина, мм	ф мм, класс	Масса, кг	Примечание
1.130.1-1с.1-2-0001-17	ОС12,0-8	2	1200	1320	8А I	0,52	ГОСТ 5781-82*
-18	ОС3,7-8		370	490		0,19	
-19	ОС9,8-8		980	1100		0,43	
-20	ОС5,2-8		520	640		0,25	
-21	ОС12,8-8		1280	1400		0,55	
-22	ОС3,0-8		300	420		0,17	
-23	ОС8,3-8		830	950		0,38	
-24	ОС4,5-8		450	570		0,23	
-25	ОС11,3-8		1130	1250		0,49	
-26	ОС15,8-8		1580	1700		0,67	
-27	ОС8,2-8		820	940		0,37	
-28	ОС18,8-8		1880	2000		0,79	
-29	ОС14,3-8		1430	1550		0,61	
-30	ОС7,5-8		750	870		0,34	
-31	ОС17,3-8		1730	1850		0,73	
-32	ОС5,0-8		500	620		0,24	
-33	ОС6,4-8		640	760		0,30	
-34	ОС15,0-8		1500	1620		0,64	
-35	ОС7,8-8		780	900		0,36	
-36	ОС18,0-8		1800	1920		0,76	
-37	ОС27,4-12		2740	2920	12А I	2,59	
-38	ОС6,9-8		690	810	8А I	0,32	
-39	ОС32,0-8		3200	3320		1,31	
-40	ОС34,0-8		3400	3520		1,39	
-41	ОС9,2-8		920	1040		0,41	
-42	СГ32-8	3	240	2060		0,81	
-43	СГ36-8		280	2100		0,83	
-44	СГ40-8		320	2140		0,85	

Инв.№ подл | Подпись и дата | Взам.инв.№

1.130.1-1с.1-2-0001

Лист 2

МАРКА ЭЛЕМЕНТА	Изделия арматурные								
	Арматура класса								Всего
	А-I						А-III		
	ГОСТ 5781-82*						ГОСТ5781-82*		
	⌀6	⌀8	⌀10	⌀12		Итого	⌀12	Итого	
Блок арматурный БГ									
28БГ 32.18-0	2,85	7,92	10,85	–		21,6	–		21,6
28БГ 32.24-0	2,85	10,68	10,85	–		24,4	–		24,4
28БГ 32.30-0	3,80	13,56	14,46	–		31,8	–		31,8
28БГ 32.36-0	4,75	16,44	18,08	–		39,3	–		39,3
28БГ 32.42-0	5,70	19,20	21,70	–		46,6	–		46,6
28БГ 32.48-0	5,70	22,0	21,70	–		49,4	–		49,4
28БГ 32.54-0	6,64	24,96	25,31	–		56,9	–		56,9
28БГ 32.60-0	7,59	27,72	28,93	–		64,2	–		64,2
28БГ 32.66-0	8,54	30,60	32,54	–		71,7	–		71,7
28БГ 36.18-0	3,18	7,92	10,85	–		21,9	–		21,9
28БГ 36.24-0	3,18	10,68	10,85	–		24,7	–		24,7
28БГ 36.30-0	4,24	13,56	14,46	–		32,3	–		32,3
28БГ 36.36-0	5,30	16,44	18,08	–		39,8	–		39,8
28БГ 36.42-0	6,35	19,20	21,70	–		47,3	–		47,3
28БГ 36.48-0	6,35	22,0	21,70	–		50,1	–		50,1
28БГ 36.54-0	7,41	24,96	25,31	–		57,7	–		57,7
28БГ 36.60-0	8,47	27,72	28,93	–		65,1	–		65,1
28БГ 36.66-0	9,53	30,60	32,54	–		72,7	–		72,7
28БГ 40.18-0	3,53	7,92	10,85	–		22,3	–		22,3
28БГ 40.24-0	3,53	10,68	10,85	–		25,1	–		25,1
28БГ 40.30-0	4,70	13,56	14,46	–		32,7	–		32,7
28БГ 40.36-0	5,88	16,44	18,08	–		40,4	–		40,4
28БГ 40.42-0	7,06	19,20	21,70	–		48,0	–		48,0
28БГ 40.48-0	7,06	22,00	21,70	–		50,8	–		50,8
28БГ 40.54-0	8,23	24,96	25,31	–		58,5	–		58,5
28БГ 40.60-0	9,41	27,72	28,93	–		66,1	–		66,1

МАРКА ЭЛЕМЕНТА	Изделия арматурные								
	Арматура класса								Всего
	А-I						А-III		
	ГОСТ 5781-82*						ГОСТ5781-82*		
	⌀6	⌀8	⌀10	⌀12		Итого	⌀12	Итого	
28БГ 40.66-0	10,58	30,60	32,54	–		73,7	–	73,7	73,7
30БГ 32.18-0	3,05	7,92	11,77	–		22,7			22,7
30БГ 32.24-0	3,05	10,68	11,77	–		25,5	–		25,5
30БГ 32.30-0	4,06	13,56	15,70	–		33,3	–		33,3
30БГ 32.36-0	5,08	16,44	19,62	–		41,1	–		41,1
30БГ 32.42-0	6,10	19,20	23,54	–		48,8	–		48,8
30БГ 32.48-0	6,10	22,0	23,54	–		51,6	–		51,6
30БГ 32.54-0	7,11	24,96	27,47	–		59,5	–		59,5
30БГ 32.60-0	8,13	27,72	31,39	–		67,2	–		67,2
30БГ 32.66-0	9,14	30,60	35,32	–		75,1	–		75,1
30БГ 36.18-0	3,40	7,92	11,77	–		23,1	–		23,1
30БГ 36.24-0	3,40	10,68	11,77	–		25,9	–		25,9
30БГ 36.30-0	4,54	13,56	15,70	–		33,8	–		33,8
30БГ 36.36-0	5,67	16,44	19,62	–		41,7	–		41,7
30БГ 36.42-0	6,80	19,20	23,54	–		49,5	–		49,5
30БГ 36.48-0	6,80	22,0	23,54	–		52,3	–		52,3
30БГ 36.54-0	7,94	24,96	27,47	–		60,4	–		60,4
30БГ 36.60-0	9,07	27,72	31,39	–		68,2	–		68,2
30БГ 36.66-0	10,21	30,60	35,32	–		76,1	–		76,1
30БГ 40.18-0	3,78	7,92	11,77	–		23,5	–		23,5
30БГ 40.24-0	3,78	10,68	11,77	–		26,2	–		26,2
30БГ 40.30-0	5,04	13,56	15,70	–		34,3	–		34,3

Инв.№ подл. | Подпись и дата | Взам. инв.№

			I.I30.I-Ic.I-2-0000 РС
Н. контр.	Зауэрбрей		ВЕДОМОСТЬ РАСХОДА СТАЛИ НА ЭЛЕМЕНТ, кг
Нач. ДПМ	Турсунбаева		Стадия: Р; Лист: I; Листов: I6
ГИП	Левин		ТашЗНИИЭП
Разработ.	Багдасарова		

Марка элемента	Изделия арматурные								Всего
	Арматура класса								
	А-I					А-III			
	Гост 5781-82*					Гост 5781-82*			
	⌀6	⌀8	⌀10	⌀12	Итого	⌀6	⌀12	Итого	
30БГ 40.36-0	6,3	16,4	19,6	-	42,4	-	-	-	42,4
30БГ 40.42-0	7,6	19,2	23,5	-	50,3	-	-	-	50,3
30БГ 40.48-0	7,6	22,0	23,5	-	53,1	-	-	-	53,1
30БГ 40.54-0	8,8	25,0	27,4	-	61,2	-	-	-	61,2
30БГ 40.60-0	10,1	27,7	31,4	-	69,2	-	-	-	69,2
30БГ 40.66-0	11,3	30,6	35,3	-	77,3	-	-	-	77,3
Блок арматурный БО									
28БО 32.30-0-I4	7,7	8,0	7,2	10,7	33,7	9,0	9,7	18,7	52,4
28БО 32.36-0-I4	8,5	10,4	7,2	10,7	36,9	10,9	11,9	22,7	59,6
28БО 32.42-0-I4	11,4	12,8	14,5	10,7	52,4	12,8	14,0	26,8	79,2
28БО 36.30-0-I4	8,2	8,0	7,2	10,7	34,2	9,0	9,7	18,7	52,9
28БО 36.30-0-I4	9,4	10,4	7,2	10,7	37,8	10,9	11,9	22,7	60,5
28БО 36.42-0-I4	12,7	12,8	14,5	10,7	50,6	12,8	14,0	26,8	77,4
28БО 40.30-0-I4	9,4	8,0	7,2	10,7	35,3	9,0	9,7	18,7	54,0
28БО 40.36-0-I4	10,4	10,4	7,2	10,7	38,7	10,9	11,8	22,7	61,4
28БО 40.42-0-I4	13,9	12,8	14,5	10,7	51,9	12,8	14,0	26,8	78,7
28БО 32.30-0-I5	7,7	7,7	7,2	10,7	33,3	9,0	9,7	18,7	52,0
28БО 32.36-0-I5	8,5	10,1	7,2	10,7	36,5	10,9	11,8	22,7	59,2
28БО 32.42-0-I5	11,4	12,5	14,5	10,7	49,0	12,8	14,0	26,8	75,8
28БО 36.30-0-I5	8,2	7,7	7,2	10,7	33,8	9,0	9,7	18,7	52,5
28БО 36.36-0-I5	9,4	10,1	7,2	10,7	37,4	10,9	11,8	22,7	60,1
28БО 36.42-0-I5	12,7	12,5	14,5	10,7	50,2	12,8	14,0	26,8	77,0
28БО 40.30-0-I5	9,4	7,7	7,2	10,7	35,0	9,0	9,7	18,7	53,7
28БО 40.36-0-I5	10,4	10,1	7,2	10,7	38,3	10,9	11,8	22,7	61,0
28БО 40.42-0-I5	13,9	12,5	14,5	10,7	51,5	12,8	14,0	26,8	78,3
28БО 32.36-0-2I	8,5	8,6	7,2	10,7	35,1	10,9	11,8	22,7	57,8
28БО 32.42-0-2I	9,5	11,0	7,2	10,7	38,4	12,8	14,0	26,8	65,2

Марка элемента	Изделия арматурные								Всего
	Арматура класса								
	А-I					А-III			
	Гост 5781-82*					Гост 5781-82*			
	⌀6	⌀8	⌀10	⌀12	Итого	⌀6	⌀12	Итого	
28БО 36.36-0-2I	9,4	8,6	7,2	10,7	36,0	10,9	11,8	22,7	58,7
28БО 36.42-0-2I	10,5	11,0	7,2	10,7	39,4	12,8	14,0	26,8	66,2
28БО 40.36-0-2I	9,9	8,6	7,2	10,7	36,4	10,9	11,8	22,7	59,1
28БО 40.42-0-2I	11,0	11,0	7,2	10,7	40,0	12,8	14,0	26,8	66,8
30БО 32.30-0-I4	8,0	8,0	7,8	11,4	35,3	10,2	9,7	19,9	55,2
30БО 32.36-0-I4	8,8	10,4	7,8	11,4	38,4	12,3	11,9	24,2	62,6
30БО 32.42-0-I4	11,8	12,8	15,7	11,4	51,7	14,6	14,0	28,6	80,3
30БО 36.30-0-I4	8,5	8,0	7,8	11,4	35,8	10,2	9,7	19,9	55,7
30БО 36.36-0-I4	9,7	10,4	7,8	11,4	39,4	12,4	11,9	24,2	63,6
30БО 36.42-0-I4	13,1	12,8	15,7	11,4	53,0	14,6	14,0	28,6	81,6
30БО 40.30-0-I4	9,7	8,0	7,8	11,4	37,0	10,2	9,7	19,9	56,9
30БО 40.36-0-I4	10,7	10,4	7,8	11,4	40,4	12,4	11,9	24,2	64,6
30БО 40.42-0-I4	14,4	12,8	15,7	11,4	54,3	14,6	14,0	28,6	82,9
30БО 32.30-0-I5	8,0	7,7	7,8	11,4	34,9	10,2	9,7	19,9	54,8
30БО 32.36-0-I5	8,8	10,1	7,8	11,4	38,1	12,4	11,8	24,2	62,3
30БО 32.42-0-I5	11,8	12,4	15,7	11,4	51,4	14,6	14,0	28,6	80,0
30БО 36.30-0-I5	8,5	7,7	7,8	11,4	35,4	10,2	9,7	19,9	55,3
30БО 36.36-0-I5	9,7	10,1	7,8	11,4	39,0	12,4	11,8	24,2	63,2
30БО 36.42-0-I5	13,1	12,5	15,7	11,4	52,6	14,6	14,0	28,6	81,2
30БО 40.30-0-I5	9,7	7,7	7,8	11,4	36,6	10,2	9,7	19,9	56,5
30БО 40.36-0-I5	10,7	10,1	7,8	11,4	40,0	12,4	11,8	24,2	64,2
30БО 40.42-0-I5	14,4	12,5	15,7	11,4	53,9	14,6	14,0	28,6	82,5
30БО 32.36-0-2I	8,8	8,6	7,8	11,4	36,6	12,4	11,8	24,2	60,8

МАРКА ЭЛЕМЕНТА	Изделия арматурные								Всего
	Арматура класса								
	А-I					А-III			
	Гост 5781-82*					Гост 5781-82*			
	⌀6	⌀8	⌀10	⌀12	Итого	⌀6	⌀12	Итого	
30Б0 32.42-0-2I	9,8	II,0	7,8	II,4	40,0	I4,6	I4,0	28,6	68,6
30Б0 36.36-0-2I	9,8	8,6	7,8	II,4	37,6	I2,4	II,8	24,2	6I,8
30Б0 36.42-0-2I	I0,8	II,0	7,8	II,4	4I,I	I4,6	I4,0	28,6	69,7
30Б0 40.36-0-2I	I0,7	8,6	7,8	II,4	38,6	I2,4	II,8	24,2	62,8
30Б0 40.42-0-2I	II,9	II,0	7,8	II,4	42,I	I4,6	I4,0	28,6	70,7
Блок арматурный Б00									
28Б00 32.48-0-I4	I3,I	I2,0	I0,8	2I,3	57,3	I4,7	I6,I	30,8	88,I
28Б00 32.54-0-I4	I4,I	I4,4	I0,8	2I,3	60,7	I6,6	I8,3	34,9	95,6
28Б00 32.60-0-I4	I4,9	I6,8	I0,8	2I,3	63,9	I8,6	20,4	38,9	I02,8
28Б00 32.66-0-I4	I6,9	I9,2	I4,5	2I,3	7I,8	20,5	22,5	43,0	II4,8
28Б00 36.48-0-I4	I4,5	I2,0	I0,8	2I,3	58,7	I4,7	I6,I	30,8	89,5
28Б00 36.54-0-I4	I5,6	I4,4	I0,8	2I,3	62,2	I6,6	I8,3	34,9	97,I
28Б00 36.60-0-I4	I7,6	I6,8	I0,8	2I,3	66,6	I8,6	20,4	38,8	I05,4
28Б00 36.66-0-I4	I9,6	I9,2	I4,5	2I,3	74,6	20,5	22,5	43,0	II7,6
28Б00 40.48-0-I4	I6,0	I2,0	I0,8	2I,3	60,2	I4,7	I6,I	30,8	9I,0
28Б00 40.54-0-I4	I7,I	I4,4	I0,8	2I,3	63,7	I6,6	I8,3	34,9	98,6
28Б00 40.60-0-I4	I8,I	I6,8	I0,8	2I,3	67,I	I8,6	20,4	38,9	I06,0
28Б00 40.66-0-I4	20,5	I9,2	I4,5	2I,3	75,5	20,5	22,5	43,0	II8,5
28Б00 32.48-0-I5	8,9	II,4	7,2	2I,3	48,9	I4,7	I6,I	30,8	79,7
28Б00 32.54-0-I5	I4,I	I3,8	I0,8	2I,3	60,I	I6,6	I8,3	34,9	95,0
28Б00 32.60-0-I5	I4,9	I6,I	I0,8	2I,3	63,2	I8,6	20,4	38,9	I02,I
28Б00 32.66-0-I5	I6,9	I8,5	I4,5	2I,3	7I,I	20,5	22,5	43,0	II4,I
28Б00 36.48-0-I5	I3,5	II,4	7,2	2I,3	53,4	I4,7	I6,I	30,8	84,2
28Б00 36.54-0-I5	I5,7	I3,8	I0,8	2I,3	6I,7	I6,6	I8,3	34,9	96,6
28Б00 36.60-0-I5	I6,5	I6,I	I0,8	2I,3	64,7	I8,6	20,4	38,9	I03,6
28Б00 36.66-0-I5	I8,7	I8,5	I4,5	2I,3	72,9	20,5	22.5	43,0	II5,9

МАРКА ЭЛЕМЕНТА	Изделия арматурные								Всего
	Арматура класса								
	А-I					А-III			
	Гост 5781-82*					Гост 5781-82*			
	⌀6	⌀8	⌀10	⌀12	Итого	⌀6	⌀12	Итого	
28Б00 40.48-0-I5	I4,8	II,4	7,2	2I,3	54,8	I4,7	I6,I	30,8	85,6
28Б00 40.54-0-I5	I7,2	I3,8	I0,8	2I,3	63,I	I6,6	I8,3	34,9	98,0
28Б00 40.60-0-I5	I8.I	I6,I	I0,8	2I,3	66,4	I8,6	20,3	38,9	I05,3
28Б00 40.66-0-I5	20,5	I8,5	I4,5	2I,3	74,7	20,5	22,5	43,0	II7,7
28Б00 32.60-0-2I	I4,0	I3,4	7,2	2I,3	55,9	I8,6	20,3	38,9	94,8
28Б00 32.66-0-2I	I5,9	I5,7	I0,8	2I,3	63,8	20,5	22,5	43,0	I06,8
28Б00 36.66-0-2I	I5,4	I3,4	7,2	2I,3	57,4	I8,6	20,3	38,9	96,3
28Б00 36.66-0-2I	I7,6	I5,7	I0,8	2I,3	65,5	20,5	22,5	43,0	I08,5
28Б00 40.60-0-2I	I6,9	I3,4	7,2	2I,3	58,9	I8,6	20,4	38,9	97,8
28Б00 40.66-0-2I	I9,3	I5,7	I0,8	2I,3	67,2	20,5	22,5	43,0	II0,2
30Б00 32.48-0-I4	I0,0	I2,0	II,8	22,7	56,6	I6,7	I6,I	32,9	89,5
30Б00 32.54-0-I4	I4,6	I4,4	II,8	22,7	63,5	I8,9	I8,3	37,2	I00,7
30Б00 32.60-0-I4	I5,4	I6,8	II,8	22,7	66,6	2I,I	20,4	4I,5	I08,I
30Б00 32.66-0-I4	I7,4	I9,2	I5,7	22,7	75,0	23,3	22,5	45,8	I20,8
30Б00 36.48-0-I4	I5,0	I2,0	II,8	22,7	6I,6	I6,7	I6,I	32,9	94,5
30Б00 36.54-0-I4	I6,I	I4,4	II,8	22,7	65,I	I8,9	I8,3	37,2	I02,3
30Б00 36.60-0-I4	I7,0	I6,8	II,8	22,7	68,3	2I,I	20,4	4I,5	I09,8
30Б00 36.66-0-I4	I9,3	I9,2	I5,7	22,7	76,9	23,3	22,5	45,8	I22,7
30Б00 40.48-0-I4	I6,5	I2,0	II,8	22,7	63,I	I6,7	I6,I	32,9	96,0
30Б00 40.54-0-I4	I7,7	I4,4	II,8	22,7	66,7	I8,9	I8,3	37,2	I03,9
30Б00 40.60-0-I4	I8,7	I6,8	II,8	22,7	70,0	2I,I	20,4	4I,5	III,5
30Б00 40.66-0-I4	2I,2	I9,2	I5,7	22,7	78,8	23,3	22,5	45,8	I24,6
30Б00 32.48-0-I5	I2,6	II,5	7,8	22,7	54,6	I6,7	I6,I	32,9	87,5

Инв.№подл. | Подп. и дата | Вз.инв.№

МАРКА ЭЛЕМЕНТА	Изделия арматурные								Всего
	Арматура класса								
	А-I					А-III			
	Гост 5781-82*					Гост 5781-82*			
	⌀6	⌀8	⌀10	⌀12	Итого	⌀6	⌀12	Итого	
30Б00 32.54-0-15	14,6	13,8	11,8	22,7	62,9	18,9	18,3	37,2	100,1
30Б00 32.60-0-15	15,4	16,1	11,8	22,7	66,0	21,1	20,4	41,5	107,5
30Б00 32.66-0-15	17,4	18,5	15,7	22,7	74,3	23,3	22,5	45,8	120,1
30Б00 36.46-0-15	13,9	11,5	7,9	22,7	56,0	16,7	16,1	32,9	88,9
30Б00 36.54-0-15	16,1	13,8	11,8	22,7	64,5	18,9	18,3	37,2	101,7
30Б00 36.60-0-15	17,0	16,1	11,8	22,7	67,6	21,1	20,4	41,5	109,1
30Б00 36.66-0-15	19,3	18,5	15,7	22,7	76,2	23,3	22,5	45,8	122,0
30Б00 40.48-0-15	15,3	11,5	7,8	22,7	57,4	16,7	16,1	32,9	90,3
30Б00 40.54-0-15	17,7	13,8	11,8	22,7	66,1	18,9	18,3	37,2	103,3
30Б00 40.60-0-15	18,7	16,1	11,8	22,7	69,3	21,1	20,4	41,5	110,8
30Б00 40,66-0-15	21,2	18,5	15,7	22,7	78,1	23,3	22,5	45,8	123,9
30Б00 32.60-0-21	14,4	13,4	7,8	22,7	58,3	21,1	20,4	41,5	99,8
30Б00 32.66-0-21	16,4	15,7	11,8	22,7	66,6	23,3	22,5	45,8	112,4
30Б00 36.60-0-21	15,9	13,4	7,8	22,7	59,8	21,1	20,4	41,5	101,3
30Б00 36.66-0-21	18,1	15,7	11,8	22,7	68,3	23,3	22,5	45,8	114,1
30Б00 40.60-0-21	17,4	13,4	7,8	22,7	61,4	21,1	20,4	41,5	102,9
30Б00 40.66-0-21	19,9	15,7	11,8	22,7	70,1	23,3	22,5	45,8	115,9
Блок арматурный ББ									
28ББ 32.30-0-15	7,0	3,9	7,2	10,7	28,8	5,6	17,0	22,6	51,4
28ББ 32.36-0-15	7,5	5,6	7,2	10,7	30,0	6,5	20,7	27,2	57,2
28ББ 32.42-0-15	10,2	7,3	14,5	10,7	42,6	7,8	24,5	32,3	74,9
28ББ 36.30-0-15	7,8	3,9	7,2	10,7	29,6	5,6	17,0	22,6	52,2
28ББ 36.36-0-15	8,3	5,6	7,2	10,7	31,8	6,5	20,7	27,2	59,0
28ББ 36.42-0-15	11,3	7,2	14,5	10,7	43,7	7,8	24,5	32,3	76,0
28ББ 40.30-0-15	8,6	3,9	7,2	10,7	30,4	5,6	17,0	22,6	53,0
28ББ 40.36-0-15	9,2	5,6	7,2	10,7	32,7	6,5	20,7	27,2	59,9

МАРКА ЭЛЕМЕНТА	Изделия арматурные								Всего
	Арматура класса								
	А-I					А-III			
	Гост 5781-82*					Гост 5781-82*			
	⌀6	⌀8	⌀10	⌀12	Итого	⌀6	⌀12	Итого	
28ББ 40.42-0-15	11,8	7,3	14,5	10,7	44,2	7,8	24,5	32,3	76,5
28ББ 32.36-0-21	7,5	3,9	7,2	10,7	29,3	7,2	20,7	27,9	57,2
28ББ 32.42-0-21	8,3	5,6	7,2	10,7	31,8	8,1	24,5	32,6	64,4
28ББ 36.36-0-21	8.3	3,9	7,2	10,7	30,1	7,2	20,7	27,9	58,0
28ББ 36.42-0-21	9,2	5,6	7,2	10,7	32,7	8,1	24,5	32,6	65,3
28ББ 40.36-0-21	9,2	3,9	7,2	10,7	31,0	7,2	20,7	27,9	58,9
28ББ 40.42-0-21	10,1	5,6	7,2	10,7	33,6	8,1	24,5	32,6	66,2
30ББ 32.30-0-15	7,3	3,9	7,8	11,4	30,4	6,8	17,0	23,8	54,2
30ББ 32.36-0-15	7,8	5,6	7,8	11,4	32,6	8,0	20,7	28,8	61,4
30ББ 32.42-0-15	10,6	7,3	15,7	11,4	45,0	9,6	24,5	34,1	79,1
30ББ 36.30-0-15	8,1	3,9	7,8	11,4	31,2	6,8	17,0	23,8	55,0
30ББ 36.36-0-15	8,6	5,6	7,8	11,4	33,4	8,0	20,7	28,8	62,2
30ББ 36.42-0-15	11,8	7,3	15,7	11,4	46,1	9,6	24,5	34,1	80,2
30ББ 40.30-0-15	8,9	3,9	7,8	11,4	32,0	6,8	17,0	23,8	55,8
30ББ 40.36-0-15	9,5	5,6	7,8	11,4	34,3	8,0	20,7	28,8	63,1
30ББ 40.42-0-15	13,0	7,3	15,7	11,4	47,3	9,6	24,5	34,1	81,4
30ББ 32.36-0-21	7,8	3,9	7,8	11,4	30,9	7,5	20,7	28,3	59,2
30ББ 32.42-0-21	8,6	5,6	7,8	11,4	33,4	8,8	24,5	33,2	66,6
30ББ 36.36-0-21	18,6	3,9	7,8	11,4	31,8	7,5	20,7	28,3	60,1
30ББ 36.42-0-21	9,5	5,6	7,8	11,4	34,3	8,8	24,5	33,2	67,5
30ББ 40.36-0-21	9,5	3,9	7,8	11,4	32,6	7,5	20,7	28,3	60,9
30ББ 40.42-0-21	10,5	5,6	7,8	11,4	35,3	8,8	24,5	33,2	68,5

МАРКА ЭЛЕМЕНТА	Изделия арматурные								Всего
	Арматура класса								
	А-I					А-III			
	Гост 5781-82*					Гост 5781-82*			
	⌀6	⌀8	⌀10	⌀12	Итого	⌀6	⌀12	Итого	
Блок арматурный БОБ									
28БОБ 32.54-0-I4.I5	I3,2	6,0	I0,8	2I,3	5I,4	I2,4	34,2	46,6	98,0
28БОБ 32.60-0-I4.I5	I4,I	7,4	I0,8	2I,3	53,7	I3,7	38,2	5I,9	I05,6
28БОБ 32.66-0-I4.I5	I4,9	8,9	I0,8	2I,3	55,9	I5,0	42,2	57,2	II3,I
28БОБ 36.54-0-I4.I5	I4,6	6,0	I0,8	2I,3	52,8	I2,4	34,2	46,6	99,4
28БОБ 36.60-0-I4.I5	I5,6	7,4	I0,8	2I,3	55,2	I3,7	38,2	5I,9	I07,I
28БОБ 36.66-0-I4.I5	I6,2	8,9	I0,8	2I,3	57,2	I5,0	42,2	57,2	II4,4
28БОБ 40.54-0-I4.I5	I6,I	6,0	I0,8	2I,3	54,2	I2,4	34,2	46,6	I00,8
28БОБ 40.60-0-I4.I5	I7,2	7,4	I0,8	2I,3	56,8	I3,7	38,2	5I,9	I08,7
28БОБ 40.66-0-I4.I5	I8,I	8,9	I0,8	2I,3	59,2	I5,0	42,2	57,2	II6,4
28БОБ 32.54-0-I5.2I	I2,5	4,3	7,2	2I,3	45,3	I2,4	34,6	47,0	92,3
28БОБ 32.60-0-I5.2I	I4,2	5,7	I0,8	2I,3	52,I	I4,0	38,6	52,6	I04,7
28БОБ 32.66-0-I5.2I	I5,0	7,0	I0,8	2I,3	54,2	I5,3	42,6	57,9	II2,I
28БОБ 36.54-0-I5.2I	I3,8	4,3	7,2	2I,3	46,6	I2,4	34,6	47,0	93,6
28БОБ 36.60-0-I5.2I	I5,7	5,7	I0,8	2I,3	53,6	I4,0	38,6	52,6	I06,2
28БОБ 36.66-0-I5.2I	I6,6	7,0	I0,8	2I,3	55,8	I5,3	42,6	57,9	II3,7
28БОБ 40.54-0-I5.2I	I5,I	4,3	7,2	2I,3	48,0	I2,4	34,6	47,0	95,0
28БОБ 40.60-0-I5.2I	I7,3	5,7	I0,8	2I,3	55,I	I4,0	38,6	52,6	I07,7
28БОБ 40.66-0-I5.2I	I8,3	7,0	I0,8	2I,3	57,4	I5,3	42,6	57,9	II5,3
28БОБ 32.54-0-I5.I5	I3,4	5,7	I0,8	2I,3	5I,3	I2,4	34,3	46,7	98,0
28БОБ 32.60-0-I5.I5	I4,I	7,0	I0,8	2I,3	53,3	I3,7	38,3	52,0	I05,3
28БОБ 32.66-0-I5.I5	I5,9	8,5	I4,5	2I,3	60,I	I5,0	42,3	57,3	II7,4
28БОБ 36.54-0-I5.I5	I4,8	5,7	I0,8	2I,3	52,7	I2,4	34,3	46,7	99,4
28БОБ 36.60-0-I5.I5	I5,6	7,0	I0,8	2I,3	54,8	I3,7	38,3	52,0	I06,8
28БОБ 36.66-0-I5.I5	I7,6	8,5	I4,5	2I,3	6I,8	I5,0	42,3	57,3	II9,I
28БОБ 40.54-0-I5.I5	I6,3	5,7	I0,8	2I,3	54,2	I2,4	34,3	46,7	I00,9
28БОБ 40.60-0-I5.I5	I7,I	7,0	I0,8	2I,3	56,3	I3,7	38,3	52,0	I08,3

МАРКА ЭЛЕМЕНТА	Изделия арматурные								Всего
	Арматура класса								
	А-I					А-III			
	Гост 5781-82*					Гост 5781-82*			
	⌀6	⌀8	⌀10	⌀12	Итого	⌀6	⌀12	Итого	
28БОБ 40.66-0-I5.I5	I9,3	8,5	I4,5	2I,3	63,5	I5,0	42,3	57,3	I35,8
28БОБ 32.60-0-2I.2I	I3,3	4,3	7,2	2I,3	46,I	I4,0	40,2	54,3	I00,4
28БОБ 32.66-0-2I.2I	I5,2	5,7	I0,8	2I,3	53,I	I5,7	42,8	58,5	III,6
28БОБ 36.60-0-2I.2I	I4,7	4,3	7,2	2I,3	47,5	I4,0	40,2	54,3	I0I,8
28БОБ 36.66-0-2I.2I	I6,8	5,7	I0,8	2I,3	54,7	I5,7	42,8	58,5	II3,2
28БОБ 40.60-0-2I.2I	I6,I	4,3	7,2	2I,3	49,0	I4,0	40,2	54,3	I03,3
28БОБ 40.66-0-2I.2I	I8,5	5,7	I0,8	2I,3	56,3	I5,7	42,8	58,5	II4,8
30БОБ 32.54-0-I4.I5	I3,7	6,0	II,8	22,7	54,2	I4,8	34,2	49,0	I03,2
30БОБ 32.60-0-I4.I5	I4,6	7,4	II,8	22,7	56,5	I6,3	38,2	54,5	III,0
30БОБ 32.66-0-I4.I5	I5,4	8,9	II,8	22,7	58,8	I7,9	42,2	60,I	II8,9
30БОБ 36.54-0-I4.I5	I5,I	6,0	II,8	22,7	55,6	I4,8	34,2	49,0	I04,6
30БОБ 36.60-0-I4.I5	I6,I	7,4	II,8	22,7	58,I	I6,3	38,2	54,5	II2,6
30БОБ 36.66-0-I4.I5	I7,0	8,9	II,8	22,7	60,4	I7,9	42,2	60,I	I20,5
30БОБ 40.54-0-I4.I5	I6,7	6,0	II,8	22,7	57,2	I4,8	34,2	49,0	I06,2
30БОБ 40.60-0-I4.I5	I7,8	7,4	II,8	22,7	59,7	I6,3	38,2	54,5	II4,2
30БОБ 40.66-0-I4.I5	I8,7	8,9	II,8	22,7	62,I	I7,9	42,2	60,I	I22,2
30БОБ 32.54-0-I5.2I	I2,9	4,3	7,8	22,7	47,8	I4,7	34,6	49,3	97,I
30БОБ 32.60-0-I5.2I	I4,7	5,7	II,8	22,7	54,9	I6,6	38,6	55,2	II0,I
30БОБ 32.66-0-I5,2I	I5,5	7,0	II,8	22,7	57,0	I8,2	42,6	60,8	II7,8
30БОБ 36.54-0-I5.2I	I4,2	4,3	7,8	22,7	49,I	I4,7	34,6	49,3	98,4
30БОБ 36.60-0-I5.2I	I6,2	5,7	II,8	22,7	56,4	I6,6	38,6	55,2	III,6
30БОБ 36.66-0-I5.2I	I7,I	7,0	II,8	22,7	58,6	I8,2	42,6	60,8	II9,4
30БОБ40.54-0-I5.2I	I5,6	4,3	7,8	22,7	50,5	I4,7	34,6	49,3	99,8

Инв.№подл. | Подп. и дата | Вз.инв.№

МАРКА ЭЛЕМЕНТА	Изделия арматурные								Всего
	Арматура класса								
	А-I					А-III			
	Гост 5781-82*					Гост 5781-82*			
	⌀6	⌀8	⌀10	⌀12	Итого	⌀6	⌀12	Итого	
30БОБ 40.60-0-15.2I	17,9	5,7	11,8	22,7	58,1	16,6	38,6	55,2	113,3
30БОБ 40.66-0-15.2I	18,8	7,0	11,8	22,7	60,4	18,2	42,6	60,8	121,2
30БОБ 32.54-0-15.15	13,9	5,7	11,8	22,7	54,1	14,7	34,3	49,1	103,2
30БОБ 32.60-0-15.15	14,6	11,6	7,0	22,7	55,9	16,3	38,3	54,6	110,5
30БОБ 32.66-0-15.15	16,4	8,5	15,7	22,7	63,3	18,2	42,3	60,5	123,8
30БОБ 36.54-0-15.15	15,4	5,7	11,8	22,7	55,6	14,7	34,3	49,1	104,7
30БОБ 36.60-0-15.15	16,1	11,6	7,0	22,7	57,4	16,3	38,3	54,6	106,5
30БОБ 36.66-0-15.15	18,2	8,5	15,7	22,7	65,0	18,2	42,3	60,5	119,6
30БОБ 40.54-0-15.15	16,9	5,7	11,8	22,7	57,1	14,8	34,3	49,1	106,2
30БОБ 40.60-0-15.15	17,7	11,6	7,0	22,7	59,1	16,3	38,3	54,6	113,7
30БОБ 40.66-0-15.15	20,0	8,5	15,7	22,7	66,9	18,2	42,3	60,5	129,8
30БОБ 32.60-0-21.2I	13,7	4,3	7,8	22,7	48,6	16,7	40,2	56,9	105,5
30БОБ 32.66-0-21.2I	16,7	5,7	11,8	22,7	55,9	18,5	42,8	61,4	117,3
30БОБ 36.60-0-21.2I	15,1	4,3	7,8	22,7	50,0	16,7	40,2	56,9	106,9
30БОБ 36.66-0-21.2I	17,3	5,7	11,8	22,7	57,5	18,5	42,8	61,4	118,9
30БОБ 40.60-0-21.2I	16,6	4,3	7,8	22,7	51,5	16,7	40,2	56,9	108,4
30БОБ 40.66-0-21.2I	19,1	5,7	11,8	22,7	59,3	18,5	42,8	61,4	120,7
Блок арматурный ББВ									
28ББВ 32.60-0-15.2I	13,3	6,7	10,8	21,3	52,1	11,7	36,3	47,9	100,0
28ББВ 32.66-0-15.2I	14,1	8,2	10,8	21,3	54,5	13,0	40,0	52,9	107,4
28ББВ 36.60-0-15.2I	14,7	6,7	10,8	21,3	53,6	11,7	36,3	47,9	101,5
28ББВ 36.66-0-15.2I	15,6	8,2	10,8	21,3	56,0	13,0	40,0	52,9	108,9
28ББВ 40.60-0-15.2I	16,2	6,7	10,8	21,3	55,0	11,7	36,3	47,9	102,9
28ББВ 40.66-0-15.2I	17,2	8,2	10,8	21,3	57,6	13,0	40,0	52,9	110,5
30ББВ 32.60-0-15.2I	13,8	6,7	11,8	22,7	55,0	14,3	36,3	50,5	105,5
30ББВ 32.66-0-15.2I	14,6	8,2	11,8	22,7	57,3	15,8	40,0	55,8	113,1

МАРКА ЭЛЕМЕНТА	Изделия арматурные								Всего
	Арматура класса								
	А-I					А-III			
	Гост 5781-82*					Гост 5781-82*			
	⌀6	⌀8	⌀10	⌀12	Итого	⌀6	⌀12	Итого	
30ББВ 36.60-0-15.2I	15,3	6,7	11,8	22,7	56,4	14,3	36,3	50,5	106,9
30ББВ 36.66-0-15.2I	16,1	8,2	11,8	22,7	58,9	15,8	40,0	55,8	114,7
30ББВ 40.60-0-15.2I	16,8	6,7	11,8	22,7	58,0	14,3	36,3	50,5	108,5
30ББВ 40.66-0-15.2I	17,7	8,2	11,8	22,7	60,5	15,8	40,0	55,8	116,3
Блок арматурный БД									
28БД 32.30-0-13	5,7	7,3	7,2	15,8	36,1	5,2	4,9	10,0	46,1
28БД 36.30-0-13	6,4	7,3	7,2	15,8	36,7	5,2	4,9	10,0	46,7
28БД 40.30-0-13	7,0	7,3	7,2	15,8	37,4	5,2	4,9	10,0	47,4
30БД 32.30-0-13	6,0	7,3	7,8	16,5	37,7	6,4	4,9	16,4	54,1
30БД 36.30-0-13	6,7	7,3	7,8	16,5	38,3	6,4	4,9	16,4	54,7
30БД 40.30-0-13	7,3	7,3	7,8	16,5	39,0	6,4	4,9	16,4	55,4
Блок арматурный БЛ									
28БЛ 32.30-0-12	10,7	11,9	7,2	10,7	40,5	7,0	15,5	22,5	63,0
28БЛ 36.30-0-12	11,9	11,9	7,2	10,7	41,6	7,0	15,5	22,5	64,1
28БЛ 40.30-0-12	13,0	11,9	7,2	10,7	42,8	7,0	15,5	22,5	65,3
30БЛ 32.30-0-12	11,0	11,9	7,8	11,4	42,1	8,3	15,5	23,7	65,8
30БЛ 36.30-0-12	12,2	11,9	7,8	11,4	43,2	8,3	15,5	23,7	66,9
30БЛ 40.30-0-12	13,3	11,9	7,8	11,4	44,4	8,3	15,5	23,7	68,1

Марка элемента	Изделия арматурные								Всего
	Арматура класса								
	А-I					А-III			
	Гост 5781-82*					Гост 5781-82*			
	⌀6	⌀8	⌀10	⌀12	Итого	⌀12		Итого	
Каркас пространственный КВО									
28КВО 32.16-10АI	2,6	-	7,2	-	9,8	-		-	9,8
28КВО 32.20-10АI	2,8	-	7,2	-	10,0	-		-	10,0
28КВО 32.24-10АI	3,0	-	7,2	-	10,2	-		-	10,2
28КВО 32.32-10АI	3,4	-	7,2	-	10,6	-		-	10,6
28КВО 36.16-10АI	2,8	-	7,2	-	10,0	-		-	10,0
28КВО 36.20-10АI	3,0	-	7,2	-	10,2	-		-	10,2
28КВО 36.24-10АI	3,2	-	7,2	-	10,4	-		-	10,4
28КВО 36.36-10АI	3,8	-	7,2	-	11,0	-		-	11,0
28КВО 40.16-10АIII	3,0	-	7,2	-	10,2	-		-	10,2
28КВО 40.20-10АIII	3,2	-	7,2	-	10,4	-		-	10,4
28КВО 40.24-10АI	3,5	-	7,2	-	10,7	-		-	10,7
28КВО 40.40-10АI	4,2	-	7,2	-	11,4	-		-	11,4
28КВО 32.16-12АI	2,3	-	-	10,7	13,0	-		-	13,0
28КВО 32.20-12АI	2,5	-	-	10,7	13,2	-		-	13,2
28КВО 32.24-12АI	2,7	-	-	10,7	13,4	-		-	13,4
28КВО 32.32-12АI	3,1	-	-	10,7	13,8	-		-	13,8
28КВО 36.16-12АI	2,5	-	-	10,7	13,2	-		-	13,2
28КВО 36.20-12АI	2,7	-	-	10,7	13,4	-		-	13,4
28КВО 36.24-12АI	2,9	-	-	10,7	13,6	-		-	13,6
28КВО 36.36-12АI	3,5	-	-	10,7	14,2	-		-	14,2
28КВО 40.16-12АI	2,7	-	-	10,7	13,4	-		-	13,4
28КВО 40.20-12АI	2,9	-	-	10,7	13,6	-		-	13,6
28КВО 40.24-12АI	3,1	-	-	10,7	13,8	-		-	13,8
28КВО 40.40-12АI	3,9	-	-	10,7	14,6	-		-	14,6
28КВО 32.16-10АIII	2,3	-	-	-	2,3	7,4		7,4	9,7
28КВО 32.20-10АIII	2,5	-	-	-	2,5	7,4		7,4	9,9

Марка элемента	Изделия арматурные								Всего
	Арматура класса								
	А-I			А-III					
	Гост 5781-82*			Гост 5781-82*					
	⌀6		Итого	⌀10	⌀12	⌀14		Итого	
28КВО 32.24-10АIII	2,7		2,7	7,4	-	-		7,4	10,1
28КВО 32.32-10АIII	3,2		3,2	7,4	-	-		7,4	10,6
28КВО 36.16-10АIII	2,5		2,5	7,4	-	-		7,4	9,9
28КВО 36.20-10АIII	2,7		2,7	7,4	-	-		7,4	10,1
28КВО 36.24-10АIII	2,9		2,9	7,4	-	-		7,4	10,3
28КВО 36.36-10АIII	3,5		3,5	7,4	-	-		7,4	10,9
28КВО 40.16-10АIII	2,7		2,7	7,4	-	-		7,4	10,1
28КВО 40.20-10АIII	2,9		2,9	7,4	-	-		7,4	10,3
28КВО 40.24-10АIII	3,1		3,1	7,4	-	-		7,4	10,5
28КВО 40.40-10АIII	3,9		3,9	7,4	-	-		7,4	11,3
28КВО 32.16-12АIII	2,3		2,3	-	10,7	-		10,7	13,0
28КВО 32.20-12АIII	2,5		2,5	-	10,7	-		10,7	13,2
28КВО 32.24-12АIII	2,7		2,7	-	10,7	-		10,7	13,4
28КВО 32.32-12АIII	3,1		3,1	-	10,7	-		10,7	13,8
28КВО 36.16-12АIII	2,5		2,5	-	10,7	-		10,7	13,2
28КВО 36.20-12АIII	2,7		2,7	-	10,7	-		10,7	13,4
28КВО 36.24-12АIII	2,9		2,9	-	10,7	-		10,7	13,6
28КВО 36.36-12АIII	3,5		3,5	-	10,7	-		10,7	14,2
28КВО 40.16-12АIII	2,7		2,7	-	10,7	-		10,7	13,4
28КВО 40.20-12АIII	2,9		2,9	-	10,7	-		10,7	13,6
28КВО 40.24-12АIII	3,1		3,1	-	10,7	-		10,7	13,8
28КВО 40.40-12АIII	3,9		3,9	-	10,7	-		10,7	14,6
28КВО 32.16-14АIII	2,3		2,3	-	-	14,5		14,5	16,8

Взам.инв.№ | Подп.и дата | Инв.№подл.

МАРКА ЭЛЕМЕНТА	Изделия арматурные								Всего
	Арматура класса								
	А-I			А-III					
	Гост 5781-82*			Гост 5781-82*					
	⌀6		Итого	⌀14	⌀16	⌀18		Итого	
28КВО 32.20-14АIII	2,5		2,5	14,5	–	–		14,5	17,0
28КВО 32.24-14АIII	2,7		2,7	14,5	–	–		14,5	17,2
28КВО 32.32-14АIII	3,1		3,1	14,5	–	–		14,5	17,6
28КВО 36.16-14АIII	2,5		2,5	14,5	–	–		14,5	17,0
28КВО 36.20-14АIII	2,7		2,7	14,5	–	–		14,5	17,2
28КВО 36.24-14АIII	2,9		2,9	14,5	–	–		14,5	17,4
28КВО 36.36-14АIII	3,5		3,5	14,5	–	–		14,5	18,0
28КВО 40.16-14АIII	2,7		2,7	14,5	–	–		14,5	17,2
28КВО 40.20-14АIII	2,9		2,9	14,5	–	–		14,5	17,4
28КВО 40.24-14АIII	3,1		3,1	14,5	–	–		14,5	17,6
28КВО 40.40-14АIII	3,9		3,9	14,5	–	–		14,5	18,4
28КВО 32.16-16АIII	2,3		2,3	–	19,0	–		19,0	21,3
28КВО 32.20-16АIII	2,5		2,5	–	19,0	–		19,0	21,5
28КВО 32.24-16АIII	2,7		2,7	–	19,0	–		19,0	21,7
28КВО 32.32-16АIII	3,1		3,1	–	19,0	–		19,0	22,1
28КВО 36.16-16АIII	2,5		2,5	–	19,0	–		19,0	21,5
28КВО 36.20-16АIII	2,7		2,7	–	19,0	–		19,0	21,7
28КВО 36.24-16АIII	2,9		2,9	–	19,0	–		19,0	21,9
28КВО 36.36-16АIII	3,5		3,5	–	19,0	–		19,0	22,5
28КВО 40.16-16АIII	2,7		2,7	–	19,0	–		19,0	21,7
28КВО 40.20-16АIII	2,9		2,9	–	19,0	–		19,0	21,9
28КВО 40.24-16АIII	3,1		3,1	–	19,0	–		19,0	22,1
28КВО 40.40-16АIII	3,9		3,9	–	19,0	–		19,0	22,9
28КВО 32.16-18АIII	2,3		2,3	–	–	24,0		24,0	26,3
28КВО 32.20-18АIII	2,5		2,5	–	–	24,0		24,0	26,5
28КВО 32.24-18АIII	2,7		2,7	–	–	24,0		24,0	26,7
28КВО 32.32-18АIII	3,1		3,1	–	–	24,0		24,0	27,1

МАРКА ЭЛЕМЕНТА	Изделия арматурные								Всего
	Арматура класса								
	А-I			А-III					
	Гост 5781-82*			Гост 5781-82*					
	⌀6		Итого	⌀18	⌀20	⌀22		Итого	
28КВО 36.16-18АIII	2,5		2,5	24,0	–	–		24,0	26,5
28КВО 36.20-18АIII	2,7		2,7	24,0	–	–		24,0	26,7
28КВО 36.24-18АIII	2,9		2,9	24,0	–	–		24,0	26,9
28КВО 36.36-18АIII	3,5		3,5	24,0	–	–		24,0	27,5
28КВО 40.16-18АIII	2,7		2,7	24,0	–	–		24,0	26,7
28КВО 40.20-18АIII	2,9		2,9	24,0	–	–		24,0	26,9
28КВО 40.24-18АIII	3,1		3,1	24,0	–	–		24,0	27,1
28КВО 40.40-18АIII	3,9		3,9	24,0	–	–		24,0	27,9
28КВО 32.16-20АIII	2,3		2,3	–	29,6	–		29,6	31,9
28КВО 32.20-20АIII	2,5		2,5	–	29,6	–		29,6	32,1
28КВО 32.24-20АIII	2,7		2,7	–	29,6	–		29,6	32,3
28КВО 32.32-20АIII	3,1		3,1	–	29,6	–		29,6	32,7
28КВО 36.16-20АIII	2,5		2,5	–	29,6	–		29,6	32,1
28КВО 36.20-20АIII	2,7		2,7	–	29,6	–		29,6	32,3
28КВО 36.24-20АIII	2,9		2,9	–	29,6	–		29,6	32,5
28КВО 36.36-20АIII	3,5		3,5	–	29,6	–		29,6	33,1
28КВО 40.16-20АIII	2,7		2,7	–	29,6	–		29,6	32,3
28КВО 40.20-20АIII	2,9		2,9	–	29,6	–		29,6	32,5
28КВО 40.24-20АIII	3,1		3,1	–	29,6	–		29,6	32,7
28КВО 40.40-20АIII	3,9		3,9	–	29,6	–		29,6	33,5
28КВО 32.16-22АIII	2,3		2,3	–	–	35,8		35,8	38,1
28КВО 32.20-22АIII	2,5		2,5	–	–	35,8		35,8	38,3
28КВО 32.24-22АIII	2,7		2,7	–	–	35,8		35,8	38,5

МАРКА ЭЛЕМЕНТА	Изделия арматурные								Всего
	Арматура класса								
	А-I					А-III			
	Гост 5781-82*					Гост 5781-82*			
	⌀6	⌀8	⌀10		Итого	⌀22	⌀25	Итого	
28КВО 32.32-22АШ	3,1	–	–		3,1	35,8	–	35,8	38,9
28КВО 36.16-22АШ	2,5	–	–		2,5	35,8	–	35,8	38,3
28КВО 36.20-22АШ	2,7	–	–		2,7	35,8	–	35,8	38,5
28КВО 36.24-22АШ	2,9	–	–		2,9	35,8	–	35,8	38,7
28КВО 36.36-22АШ	3,5	–	–		3,5	35,8	–	35,8	39,3
28КВО 40.16-22АШ	2,7	–	–		2,7	35,8	–	35,8	38,5
28КВО 40.20-22АШ	2,9	–	–		2,9	35,8	–	35,8	38,7
28КВО 40.24-22АШ	3,1	–	–		3,1	35,8	–	35,8	38,9
28КВО 40.40-22АШ	3,9	–	–		3,9	35,8	–	35,8	39,7
28КВО 32.16-25АШ	–	4,1	–		4,1	–	46,2	46,2	50,3
28КВО 32.20-25АШ	–	4,5	–		4,5	–	46,2	46,2	50,7
28КВО 32.24-25АШ	–	4,8	–		4,8	–	46,2	46,2	51,0
28КВО 32.32-25АШ	–	5,5	–		5,5	–	46,2	46,2	51,7
28КВО 36.16-25АШ	–	4,4	–		4,4	–	46,2	46,2	50,6
28КВО 36.20-25АШ	–	4,8	–		4,8	–	46,2	46,2	51,0
28КВО 36.24-25АШ	–	5,2	–		5,2	–	46,2	46,2	51,4
28КВО 36.36-25АШ	–	6,2	–		6,2	–	46,2	46,2	52,4
28КВО 40.16-25АШ	–	4,8	–		4,8	–	46,2	46,2	51,0
28КВО 40.20-25Ш	–	5,2	–		5,2	–	46,2	46,2	51,4
28КВО 40.24-25АШ	–	5,5	–		5,5	–	46,2	46,2	51,7
28КВО 40.40-25АШ	–	6,9	–		6,9	–	46,2	46,2	53,1
30КВО 32.16-10АI	2,8	–	7,8		10,6	–	–	–	10,6
30КВО 32.20-10АI	3,0	–	7,8		10,8	–	–	–	10,8
30КВО 32.24-10АI	3,2	–	7,8		11,0	–	–	–	11,0
30КВО 32.32-10АI	3,6	–	7,8		11,4	–	–	–	11,4
30КВО 36.16-10АI	3,0	–	7,8		10,8	–	–	–	10,8
30КВО 36.20-10АI	3,2	–	7,8		11,0	–	–	–	11,0

МАРКА ЭЛЕМЕНТА	Изделия арматурные								Всего
	Арматура класса								
	А-I					А-III			
	Гост 5781-82*					Гост 5781-82*			
	⌀6	⌀8	⌀10	⌀12	Итого	⌀10		Итого	
30КВО 36.24-10АI	3,5	–	7,8	–	11,3	–		–	11,3
30КВО 36.36-10АI	4,1	–	7,8	–	11,9	–		–	11,9
30КВО 40.16-10АI	3,3	–	7,8	–	11,1	–		–	11,1
30КВО 40.20-10АI	3,5	–	7,8	–	11,3	–		–	11,3
30КВО 40.24-10АI	3,7	–	7,8	–	11,5	–		–	11,5
30КВО 40.40-10АI	4,5	–	7,8	–	12,3	–		–	12,3
30КВО 32.16-12АI	2,5	–	–	11,4	13,9	–		–	13,9
30КВО 32.20-12АI	2,7	–	–	11,4	14,1	–		–	14,1
30КВО 32.24-12АI	3,0	–	–	11,4	14,4	–		–	14,4
30КВО 32.32-12АI	3,4	–	–	11,4	14,8	–		–	14,8
30КВО 36.16-12АI	2,7	–	–	11,4	14,1	–		–	14,1
30КВО 36.20-12АI	2,9	–	–	11,4	14,3	–		–	14,3
30КВО 36.24-12АI	3,2	–	–	11,4	14,6	–		–	14,6
30КВО 36.36-12АI	3,8	–	–	11,4	15,2	–		–	15,2
30КВО 40.16-12АI	3,0	–	–	11,4	14,4	–		–	14,4
30КВО 40.20-12АI	3,1	–	–	11,4	14,5	–		–	14,5
30КВО 40.24-12АI	3,4	–	–	11,4	14,8	–		–	14,8
30КВО 40.40-12АI	4,2	–	–	11,4	15,6	–		–	15,6
30КВО 32.16-10АШ	2,5	–	–	–	2,5	7,9		7,9	10,4
30КВО 32.20-10АШ	2,7	–	–	–	2,7	7,9		7,9	10,6
30КВО 32.24-10АШ	3,0	–	–	–	3,0	7,9		7,9	10,9
30КВО 32.32-10АШ	3,4	–	–	–	3,4	7,9		7,9	11,3
30КВО 36.16-10АШ	2,7	–	–	–	2,7	7,9		7,9	10,6

Инв.№подл. | Подп. и дата | Вз.инв.№

МАРКА ЭЛЕМЕНТА	Изделия арматурные								Всего
	Арматура класса								
	А-I			А-II					
	Гост 5781-82*			Гост 5781-82*					
	⌀6		Итого	⌀10	⌀12	⌀14		Итого	
30КВО 36.20-10АШ	2,9		2,9	7,9	-	-		7,9	10,8
30КВО 36.24-10АШ	3,2		3,2	7,9	-	-		7,9	11,1
30КВО 36.36-10АШ	3,8		3,8	7,9	-	-		7,9	11,7
30КВО 40.16-10АШ	2,9		2,9	7,9	-	-		7,9	10,8
30КВО 40.20-10АШ	3,1		3,1	7,9	-	-		7,9	11,0
30КВО 40.24-10АШ	3,4		3,4	7,9	-	-		7,9	11,3
30КВО 40.40-10АШ	4,2		4,2	7,9	-	-		7,9	12,1
30КВО 32.16-12АШ	2,5		2,5	-	11,4	-		11,4	13,9
30КВО 32.20-12АШ	2,7		2,7	-	11,4	-		11,4	14,1
30КВО 32.24-12АШ	3,0		3,0	-	11,4	-		11,4	14,4
30КВО 32.32-12АШ	3,4		3,4	-	11,4	-		11,4	14,8
30КВО 36.16-12АШ	2,7		2,7	-	11,4	-		11,4	14,1
30КВО 36.20-12АШ	2,9		2,9	-	11,4	-		11,4	14,3
30КВО 36.24-12АШ	3,2		3,2	-	11,4	-		11,4	14,6
30КВО 36.36-12АШ	3,8		3,8	-	11,4	-		11,4	15,2
30КВО 40.16-12АШ	2,9		2,9	-	11,4	-		11,4	14,3
30КВО 40.20-12АШ	3,1		3,1	-	11,4	-		11,4	14,5
30КВО 40.24-12АШ	3,4		3,4	-	11,4	-		11,4	14,8
30КВО 40.40-12АШ	4,2		4,2	-	11,4	-		11,4	15,6
30КВО 32.16-14АШ	2,5		2,5	-	-	15,5		15,5	18,0
30КВО 32.20-14АШ	2,7		2,7	-	-	15,5		15,5	18,2
30КВО 32.24-14АШ	3,0		3,0	-	-	15,5		15,5	18,5
30КВО 32.32-14АШ	3,4		3,4	-	-	15,5		15,5	18,9
30КВО 36.16-14АШ	2,7		2,7	-	-	15,5		15,5	18,2
30КВО 36.20-14АШ	2,9		2,9	-	-	15,5		15,5	18,4
30КВО 36.24-14АШ	3,2		3,2	-	-	15,5		15,5	18,7
30КВО 36.36-14АШ	3,8		3,8	-	-	15,5		15,5	19,3

МАРКА ЭЛЕМЕНТА	Изделия арматурные								Всего
	Арматура класса								
	А-I			А-III					
	Гост 5781-82*			Гост 5781-82*					
	⌀6		Итого	⌀14	⌀16	⌀18		Итого	
30КВО 40.16-14АШ	2,9		2,9	15,5	-	-		15,5	18,4
30КВО 40.20-14АШ	3,1		3,1	15,5	-	-		15,5	18,6
30КВО 40.24-14АШ	3,4		3,4	15,5	-	-		15,5	18,9
30КВО 40.40-14АШ	4,2		4,2	15,5	-	-		15,5	19,7
30КВО 32.16-16АШ	2,5		2,5	-	20,2	-		20,2	22,7
30КВО 32.20-16АШ	2,7		2,7	-	20,2	-		20,2	22,9
30КВО 32.24-16АШ	3,0		3,0	-	20,2	-		20,2	23,2
30КВО 32.32-16АШ	3,4		3,4	-	20,2	-		20,2	23,6
30КВО 36.16-16АШ	2,7		2,7	-	20,2	-		20,2	22,9
30КВО 36.20-16АШ	2,9		2,9	-	20,2	-		20,2	23,1
30КВО 36.24-16АШ	3,2		3,2	-	20,2	-		20,2	23,4
30КВО 36.36-16АШ	3,8		3,8	-	20,2	-		20,2	24,0
30КВО 40.16-16АШ	2,9		2,9	-	20,2	-		20,2	23,1
30КВО 40.20-16АШ	3,1		3,1	-	20,2	-		20,2	23,3
30КВО 40.24-16АШ	3,4		3,4	-	20,2	-		20,2	23,6
30КВО 40.40-16АШ	4,2		4,2	-	20,2	-		20,2	24,4
30КВО 32.16-18АШ	2,5		2,5	-	-	25,6		25,6	28,1
30КВО 32.20-18АШ	2,7		2,7	-	-	25,6		25,6	28,3
30КВО 32.24-18АШ	3,0		3,0	-	-	25,6		25,6	28,6
30КВО 32.32-18АШ	3,4		3,4	-	-	25,6		25,6	29,0
30КВО 36.16-18АШ	2,7		2,7	-	-	25,6		25,6	28,3
30КВО 36.20-18АШ	2,9		2,9	-	-	25,6		25,6	28,5
30КВО 36.24-18АШ	3,2		3,2	-	-	25,6		25,6	28,8

МАРКА ЭЛЕМЕНТА	Изделия арматурные								Всего
	Арматура класса								
	А-I			А-III					
	Гост 5781-82*			Гост 5781-82*					
	⌀6		Итого	⌀18	⌀20	⌀22		Итого	
30КВО 36.36-18АШ	3,8		3,8	25,6	–	–		25,6	29,4
30КВО 40.16-18АШ	2,9		2,9	25,6	–	–		25,6	28,5
30КВО 40.20-18АШ	3,1		3,1	25,6	–	–		25,6	28,7
30КВО 40.24-18АШ	3,4		3,4	25,6	–	–		25,6	29,0
30КВО 40.40-18АШ	4,2		4,2	25,6	–	–		25,6	29,8
30КВО 32.16-20АШ	2,5		2,5	–	31,6	–		31,6	34,1
30КВО 32.20-20АШ	2,7		2,7	–	31,6	–		31,6	34,3
30КВО 32.24-20АШ	3,0		3,0	–	31,6	–		31,6	34,6
30КВО 32.32-20АШ	3,4		3,4	–	31,6	–		31,6	35,0
30КВО 36.16-20АШ	2,7		2,7	–	31,6	–		31,6	34,3
30КВО 36.20-20АШ	2,9		2,9	–	31,6	–		31,6	34,5
30КВО 36.24-20АШ	3,2		3,2	–	31,6	–		31,6	34,8
30КВО 36.36-20АШ	3,8		3,8	–	31,6	–		31,6	35,4
30КВО 40.16-20АШ	2,9		2,9	–	31,6	–		31,6	34,5
30КВО 40.20-20АШ	3,1		3,1	–	31,6	–		31,6	34,7
30КВО 40.24-20АШ	3,4		3,4	–	31,6	–		31,6	35,0
30КВО 40.40-20АШ	4,2		4,2	–	31,6	–		31,6	35,8
30КВО 32.16-22АШ	2,5		2,5	–	–	38,2		38,2	40,7
30КВО 32.20-22АШ	2,7		2,7	–	–	38,2		38,2	40,9
30КВО 32.24-22АШ	3,0		3,0	–	–	38,2		38,2	41,2
30КВО 32.32-22АШ	3,4		3,4	–	–	38,2		38,2	41,6
30КВО 36.16-22АШ	2,7		2,7	–	–	38,2		38,2	40,9
30КВО 36.20-22АШ	2,9		2,9	–	–	38,2		38,2	41,1
30КВО 36.24-22АШ	3,2		3,2	–	–	38,2		38,2	41,4
30КВО 36.36-22АШ	3,8		3,8	–	–	38,2		38,2	42,0
30КВО 40.16-22АШ	2,9		2,9	–	–	38,2		38,2	41,1
30КВО 40.20-22АШ	3,1		3,1	–	–	38,2		38,2	41,3

МАРКА ЭЛЕМЕНТА	Изделия арматурные								Всего
	Арматура класса								
	А-I			А-III					
	Гост 5781-82*			Гост 5781-82*					
	⌀6	⌀8		Итого	⌀22	⌀25		Итого	
30КВО 40.24-22АШ	3,4	–		3,4	38,2	–		38,2	41,6
30КВО 40.40-22АШ	2,4	–		2,4	38,2	–		38,2	40,6
30КВО 32.16-25АШ	–	4,5		4,5	–	49,2		49,2	53,7
30КВО 32.20-25АШ	–	4,8		4,8	–	49,2		49,2	54,0
30КВО 32.24-25АШ	–	5,2		5,2	–	49,2		49,2	54,4
30КВО 32.32-25АШ	–	6,0		6,0	–	49,2		49,2	55,2
30КВО 36.16-25АШ	–	4,8		4,8	–	49,2		49,2	54,0
30КВО 36.20-25АШ	–	5,2		5,2	–	49,2		49,2	54,4
30КВО 36.24-25АШ	–	5,6		5,6	–	49,2		49,2	54,8
30КВО 36.36-25АШ	–	6,7		6,7	–	49,2		49,2	55,9
30КВО 40.16-25АШ	–	5,2		5,2	–	49,2		49,2	54,4
30КВО 40.20-25АШ	–	5,6		5,6	–	49,2		49,2	54,8
30КВО 40.24-25АШ	–	6,0		6,0	–	49,2		49,2	55,2
30КВО 40.40-25АШ	–	7,5		7,5	–	49,2		49,2	56,7
28КВО 32.16-8АI	2,6	4,6		7,2	–	–		–	7,2
28КВО 32.20-8АI	2,8	4,6		7,4	–	–		–	7,4
28КВО 36.16-8АI	2,8	4,6		7,4	–	–		–	7,4
28КВО 36.20-8АI	3,0	4,6		7,6	–	–		–	7,6
28КВО 40.16-8АI	3,0	4,6		7,6	–	–		–	7,6
28КВО 40.20-8АI	3,2	4,6		7,8	–	–		–	7,8
30КВО 32.16-8АI	2,8	5,0		7,8	–	–		–	7,8
30КВО 32.20-8АI	3,0	5,0		8,0	–	–		–	8,0
30КВО 36.16-8АI	3,0	5,0		8,0	–	–		–	8,0

Инв.№подл. | Подп. и дата | Взам.инв.№

I.I30.I-Ic.I-2-0000 РС

МАРКА ЭЛЕМЕНТА	Изделия арматурные																
	Арматура класса																Всего
	А-I						А-III										
	Гост 5781-82*						Гост 5781-82*										
	ø6	ø8	ø10	ø12		Итого	ø10	ø12	ø14	ø16	ø18					Итого	
30КВ0 36.20-8АI	3,2	5,0	–	–		8,2	–	–	–	–	–					–	8,2
30КВ0 40.16-8АI	3,3	5,0	–	–		8,3	–	–	–	–	–					–	8,3
30КВ0 40.20-8АI	3,8	5,0	–	–		8,8	–	–	–	–	–					–	8,8
Каркас плоский КВ																	
28КВ 32-10АI	I,0	–	3,6	–		4,6	–	–	–	–	–					–	4,6
28КВ 36-10АI	I,I	–	3,6	–		4,7	–	–	–	–	–					–	4,7
28КВ 40-10АI	I,2	–	3,6	–		4,8	–	–	–	–	–					–	4,8
28КВ 32-12АI	0,8	–	–	5,3		6,I	–	–	–	–	–					–	6,I
28КВ 36-12АI	0,9	–	–	5,3		6,2	–	–	–	–	–					–	6,2
28КВ 40-12АI	I,0	–	–	5,3		6,3	–	–	–	–	–					–	6,3
28КВ 32-10АIII	0,8	–	–	–		0,8	3,7	–	–	–	–					3,7	4,5
28КВ 36-10АIII	0,9	–	–	–		0,9	3,7	–	–	–	–					3,7	4,6
28КВ 40-10АIII	I,0	–	–	–		I,0	3,7	–	–	–	–					3,7	4,7
28КВ 32-12АIII	0,8	–	–	–		0,8	–	5,3	–	–	–					5,3	6,I
28КВ 36-12АIII	0,9	–	–	–		0,9	–	5,3	–	–	–					5,3	6,2
28КВ 40-12АIII	I,0	–	–	–		I,0	–	5,3	–	–	–					5,3	6,3
28КВ 32-14АIII	0,8	–	–	–		0,8	–	–	7,3	–	–					7,3	8,I
28КВ 36-14АIII	0,9	–	–	–		0,9	–	–	7,3	–	–					7,3	8,2
28КВ 40-14АIII	I,0	–	–	–		I,0	–	–	7,3	–	–					7,3	8,3
28КВ 32-16АIII	0,8	–	–	–		0,8	–	–	–	9,5	–					9,5	I0,3
28КВ 36-16АIII	0,9	–	–	–		0,9	–	–	–	9,5	–					9,5	I0,4
28КВ 40-16АIII	I,0	–	–	–		I,0	–	–	–	9,5	–					9,5	I0,5
28КВ 32-18АIII	0,8	–	–	–		0,8	–	–	–	–	I2,0					I2,0	I2,8
28КВ 36-18АIII	0,9	–	–	–		0,9	–	–	–	–	I2,0					I2,0	I2,9

МАРКА ЭЛЕМЕНТА	Изделия арматурные																
	Арматура класса																Всего
	А-I						А-Ш										
	Гост 578I-82*						Гост 578I-82*										
	ø6	ø8	øI0	øI2		Итого	øI0	øI2	øI4	øI8	ø20	ø22	ø25			Итого	
28КВ 40-I8АШ	I,0	-	-	-		I,0	-	-	-	I2,0	-	-	-			I2,0	I3,0
28КВ 32-20АШ	0,8	-	-	-		0,8	-	-	-	-	I4,8	-	-			I4,8	I5,6
28КВ 36-20АШ	0,9	-	-	-		0,9	-	-	-	-	I4,8	-	-			I4,8	I5,7
28КВ 40-20АШ	I,0	-	-	-		I,0	-	-	-	-	I4,8	-	-			I4,8	I5,8
28КВ 32-22АШ	0,8	-	-	-		0,8	-	-	-	-	-	I7,9	-			I7,9	I8,7
28КВ 36-22АШ	0,9	-	-	-		0,9	-	-	-	-	-	I7,9	-			I7,9	I8,8
28КВ 40-22АШ	I,0	-	-	-		I,0	-	-	-	-	-	I7,9	-			I7,9	I8,9
28КВ 32-25АШ	-	I,4	-	-		I,4	-	-	-	-	-	-	23,I			23,I	24,5
28КВ 36-25АШ	-	I,6	-	-		I,6	-	-	-	-	-	-	23,I			23,I	24,7
28КВ 40-25АШ	-	I,8	-	-		I,8	-	-	-	-	-	-	23,I			23,I	24,9
30КВ 32-I0АI	I,0	-	3,9	-		4,9	-	-	-	-	-	-	-			-	4,9
30КВ 36-I0АI	I,I	-	3,9	-		5,0	-	-	-	-	-	-	-			-	5,0
30КВ 40-I0АI	I,2	-	3,9	-		5,I	-	-	-	-	-	-	-			-	5,I
30КВ 32-I2АI	0,9	-	-	5,7		6,6	-	-	-	-	-	-	-			-	6,6
30КВ 36-I2АI	I,0	-	-	5,7		6,7	-	-	-	-	-	-	-			-	6,7
30КВ 40-I2АI	I,I	-	-	5,7		6,8	-	-	-	-	-	-	-			-	6,8
30КВ 32-I0АШ	0,9	-	-	-		0,9	3,9	-	-	-	-	-	-			3,9	4,8
30КВ 36-I0АШ	I,0	-	-	-		I,0	3,9	-	-	-	-	-	-			3,9	4,9
30КВ 40-I0АШ	I,I	-	-	-		I,I	3,9	-	-	-	-	-	-			3,9	5,0
30КВ 32-I2АШ	0,9	-	-	-		0,9	-	5,7	-	-	-	-	-			5,7	6,6
30КВ 36-I2АШ	I,0	-	-	-		I,0	-	5,7	-	-	-	-	-			5,7	6,7
30КВ 40-I2АШ	I,I	-	-	-		I,I	-	5,7	-	-	-	-	-			5,7	6,8
30КВ 32-I4АШ	0,9	-	-	-		0,9	-	-	7,7	-	-	-	-			7,7	8,6
30КВ 36-I4АШ	I,0	-	-	-		I,0	-	-	7,7	-	-	-	-			7,7	8,7
30КВ 40-I4АШ	I,I	-	-	-		I,I	-	-	7,7	-	-	-	-			7,7	8,8

Инв. № подл. | Подп. и дата | Вз. инв. №

Марка элемента	Изделия арматурные									
	Арматура класса									Всего
	А-I			А-III						
	Гост 5781-82*			Гост 5781-82*						
	ø6	ø8	Итого	ø16	ø18	ø20	ø22	ø25	Итого	
30КВ 32-16АШ	0,9	–	0,9	10,1	–	–	–	–	10,1	11,0
30КВ 36-16АШ	1,0	–	1,0	10,1	–	–	–	–	10,1	11,1
30КВ 40-16АШ	1,1	–	1,1	10,1	–	–	–	–	10,1	11,2
30КВ 32-18АШ	0,9		0,9	–	12,8	–	–	–	12,8	13,7
30КВ 36-18АШ	1,0	–	1,0	–	12,8	–	–	–	12,8	13,8
30КВ 40-18АШ	1,1	–	1,1	–	12,8	–	–	–	12,8	13,9
30КВ 32-20АШ	0,9	–	0,9	–	–	15,8	–	–	15,8	16,7
30КВ 36-20АШ	1,0	–	1,0	–	–	15,8	–	–	15,8	16,8
30КВ 40-20АШ	1,1	–	1,1	–	–	15,8	–	–	15,8	16,9
30КВ 32-22АШ	0,9	–	0,9	–	–	–	19,1	–	19,1	20,0
30КВ 36-22АШ	1,0	–	1,0	–	–	–	19,1	–	19,1	20,1
30КВ 40-22АШ	1,1	–	1,1	–	–	–	19,1	–	19,1	20,2
30КВ 32-25АШ	–	1,6	1,6	–	–	–	–	24,6	24,6	26,2
30КВ 36-25АШ	–	1,8	1,8	–	–	–	–	24,6	24,6	26,4
30КВ 40-25АШ	–	1,9	1,9	–	–	–	–	24,6	24,6	26,5
28КВ 32-8АI	1,0	2,3	3,3	–	–	–	–	–	–	3,3
28КВ 36-8АI	1,1	2,3	3,4	–	–	–	–	–	–	3,4
28КВ 40-8АI	1,2	2,3	3,5	–	–	–	–	–	–	3,5
30КВ 32-8АI	1,0	2,5	3,5	–	–	–	–	–	–	3,5
30КВ 36-8АI	1,1	2,5	3,6	–	–	–	–	–	–	3,6
30КВ 40-8АI	1,3	2,5	3,8	–	–	–	–	–	–	3,8

Марка элемента	Изделия арматурные										
	Арматура класса										Всего
	А-I		А-III								
	Гост5781-82*		Гост 5781-82*								
	ø8	Итого	ø6	ø12	ø14	ø16	ø18	ø20	Итого		
Сетки СО; СОО; СБ; СОБ; СББ; 1СЛ; 2СЛ; СНО; СНБ; СНД; СНЛ,											
СО 30-12.6	1,1	1,1	2,4	2,4	–	–	–	–	4,8	5,9	
СО 30-14.6	1,1	1,1	2,4	–	3,3	–	–	–	5,7	6,8	
СО 30-16.6	1,1	1,1	2,4	–	–	4,3	–	–	6,7	7,8	
СО 30-18.6	1,1	1,1	2,4	–	–	–	5,5	–	7,9	9,0	
СО 30-20.6	1,1	1,1	2,4	–	–	–	–	6,8	9,2	10,3	
СО 36-12.6	1,3	1,3	2,9	3,0	–	–	–	–	5,9	7,2	
СО 36-14.6	1,3	1,3	2,9	–	4,0	–	–	–	6,9	8,2	
СО 36-16.6	1,3	1,3	2,9	–	–	5,3	–	–	8,2	9,5	
СО 36-18.6	1,3	1,3	2,9	–	–	–	6,7	–	9,6	10,9	
СО 36-20.6	1,3	1,3	2,9	–	–	–	–	8,3	11,2	12,5	
СО 42-12.6	1,6	1,6	3,4	3,5	–	–	–	–	6,9	8,5	
СО 42-14.6	1,6	1,6	3,4	–	4,8	–	–	–	8,2	9,8	
СО 42-16.6	1,6	1,6	3,4	–	–	6,2	–	–	9,6	11,2	
СО 42-18.6	1,6	1,6	3,4	–	–	–	7,9	–	11,3	12,9	
СО 42-20.6	1,6	1,6	3,4	–	–	–	–	9,7	13,1	14,7	
СОО 48-12.6	1,8	1,8	3,9	4,0	–	–	–	–	7,9	9,7	
СОО 48-14.6	1,8	1,8	3,9	–	5,5	–	–	–	9,4	11,2	
СОО 48-16.6	1,8	1,8	3,9	–	–	7,2	–	–	11,1	12,9	
СОО 48-18.6	1,8	1,8	3,9	–	–	–	9,1	–	13,0	14,8	
СОО 48-20.6	1,8	1,8	3,9	–	–	–	–	11,2	15,1	16,9	
СОО 54-12.6	2,0	2,0	4,4	4,6	–	–	–	–	9,0	11,0	
СОО 54-14.6	2,0	2,0	4,4	–	6,2	–	–	–	10,6	12,6	
СОО 54-16.6	2,0	2,0	4,4	–	–	8,1	–	–	12,5	14,5	
СОО 54-18.6	2,0	2,0	4,4	–	–	–	10,3	–	14,7	16,7	

МАРКА ЭЛЕМЕНТА	Изделия арматурные									
	Арматура класса									Всего
	А-I		А-III							
	Гост5781-82*		Гост 5781-82*							
	⌀8	Итого	⌀6	⌀12	⌀14	⌀16	⌀18	⌀20	Итого	
СОО 54-20.6	2,0	2,0	4,4	–	–	–	–	12,7	17,1	19,1
СОО 60-12.6	2,3	2,3	4,9	5,1	–	–	–	–	10,0	12,3
СОО 60-14.6	2,3	2,3	4,9	–	6,9	–	–	–	11,8	14,1
СОО 60-16.6	2,3	2,3	4,9	–	–	9,1	–	–	14,0	16,3
СОО 60-18.6	2,3	2,3	4,9	–	–	–	11,5	–	16,4	18,7
СОО 60-20.6	2,3	2,3	4,9	–	–	–	–	14,2	19,1	21,4
СОО 66-12.6	2,5	2,5	5,4	5,6	–	–	–	–	11,0	13,5
СОО 66-14.6	2,5	2,5	5,4	–	7,7	–	–	–	13,1	15,6
СОО 66-16.6	2,5	2,5	5,4	–	–	10,0	–	–	15,4	17,9
СОО 66-18.6	2,5	2,5	5,4	–	–	–	12,7	–	18,1	20,6
СОО 66-20.6	2,5	2,5	5,4	–	–	–	–	15,7	21,1	23,6
СБ 30-12.6-15	–	–	1,4	3,6	–	–	–	–	5,0	5,0
СБ 36-12.6-15	–	–	1,5	4,5	–	–	–	–	6,0	6,0
СБ 42-12.6-15	–	–	1,9	5,2	–	–	–	–	7,1	7,1
СБ 36-12.6-21	–	–	1,9	4,7	–	–	–	–	6,6	6,6
СБ 42-12.6-21	–	–	2,0	5,5	–	–	–	–	7,5	7,5
СОБ 54-12.6-14.15	–	–	3,5	8,0	–	–	–	–	11,5	11,5
СОБ 60-12.6-14.15	–	–	3,9	8,9	–	–	–	–	12,8	12,8
СОБ 66-12.6-14.15	–	–	4,2	9,9	–	–	–	–	14,1	14,1
СОБ 54-12.6-15.21	–	–	3,5	8,2	–	–	–	–	11,7	11,7
СОБ 60-12.6-15.21	–	–	4,0	9,1	–	–	–	–	13,1	13,1
СОБ 66-12.6-15.21	–	–	4,4	10,0	–	–	–	–	14,4	14,4
СОБ 54-12.6-15.15	–	–	3,6	8,0	–	–	–	–	11,6	11,6
СОБ 60-12.6-15.15	–	–	3,9	8,9	–	–	–	–	12,8	12,8
СОБ 66-12.6-15.15	–	–	4,0	9,9	–	–	–	–	13,9	13,9
СОБ 60-12.6-21.21	–	–	4,1	9,2	–	–	–	–	13,3	13,3
СОБ 66-12.6-21.21	–	–	4,5	10,2	–	–	–	–	14,7	14,7

МАРКА ЭЛЕМЕНТА	Изделия арматурные									
	Арматура класса									Всего
	А-I		А-III							
	Гост5781-82*		Гост 5781-82*							
	⌀8	Итого	⌀6	⌀12	⌀14	⌀16	⌀18	⌀20	Итого	
СББ 60-12.6-15.21	–	–	1,2	3,7	–	–	–	–	4,9	4,9
СББ 60-12.6-15.21н	–	–	1,7	4,2	–	–	–	–	5,9	5,9
СББ 66-12.6-15.21	–	–	1,4	4,1	–	–	–	–	5,5	5,5
СББ 66-12.6-15.21н	–	–	1,9	4,6	–	–	–	–	6,5	6,5
ІСЛ 30-12.6	1,1	1,1	1,5	2,4	–	–	–	–	3,9	5,0
ІСЛ 30-14.6	1,1	1,1	1,5	–	3,3	–	–	–	4,8	5,9
ІСЛ 30-16.6	1,1	1,1	1,5	–	–	4,3	–	–	5,8	6,9
ІСЛ 30-18.6	1,1	1,1	1,5	–	–	–	5,5	–	7,0	8,1
ІСЛ 30-20.6	1,1	1,1	1,5	–	–	-	–	6,7	8,2	9,3
2СЛ 30-12.6	–	–	1,8	4,8	–	–	–	–	6,6	6,6
2СЛ 30-14.6	–	–	1,8	–	6,6	–	–	–	8,4	8,4
2СЛ 30-16.6	–	–	1,8	–	–	8,6	–	–	10,4	10,4
2СЛ 30-18.6	–	–	1,8	–	–	–	10,9	–	12,7	12,7
2СЛ 30-20.6	–	–	1,8	–	–	–	–	13,5	15,3	15,3
28СНО 30-12.6	1,1	1,1	2,1	2,4	–	–	–	–	4,5	5,6
28СНО 30-14.6	1,1	1,1	2,1	–	3,3	–	–	–	5,4	6,5
28СНО 30-16.6	1,1	1,1	2,1	–	–	4,3	–	–	6,4	7,5
28СНО 30-18.6	1,1	1,1	2,1	–	–	–	5,5	–	7,6	8,7
28СНО 30-20.6	1,1	1,1	2,1	–	–	–	–	6,8	8,9	10,0
28СНО 36-12.6	1,3	1,3	2,6	3,0	–	–	–	–	5,6	6,8
28СНО 36-14.6	1,3	1,3	2,6	–	4,0	–	–	–	6,6	7,9
28СНО 36-16.6	1,3	1,3	2,6	–	–	5,2	–	–	7,8	9,1
28СНО 36-18.6	1,3	1,3	2,6	–	–	–	6,6	–	9,2	10,5
28СНО 36-20.6	1,3	1,3	2,6	–	–	–	–	8,2	10,8	14,1
28СНО 42-12.6	1,6	1,6	3,0	3,5	–	–	–	–	6,5	8,1

Марка элемента	Изделия арматурные									
	Арматура класса									Всего
	А-I		А-III							
	Гост 5781-82*									
	ø8	Итого	ø6	ø12	ø14	ø16	ø18	ø20	Итого	
28СНО 42-14.6	1,6	1,6	3,0	–	4,8	–	–	–	7,8	9,4
28СНО 42-16.6	1,6	1,6	3,0	–	–	6,2	–	–	9,2	10,8
28СНО 42-18.6	1,6	1,6	3,0	–	–	–	7,9	–	10,9	12,5
28СНО 42-20.6	1,6	1,6	3,0	–	–	–	–	9,8	12,8	14,4
28СНО 48-12.6	1,8	1,8	3,5	4,0	–	–	–	–	7,5	9,3
28СНО 48-14.6	1,8	1,8	3,5	–	5,5	–	–	–	9,0	10,8
28СНО 48-16.6	1,8	1,8	3,5	–	–	7,2	–	–	10,6	12,4
28СНО 48-18.6	1,8	1,8	3,5	–	–	–	9,1	–	12,6	14,4
28СНО 48-20.6	1,8	1,8	3,5	–	–	–	–	11,2	14,7	16,5
28СНО 54-12.6	2,0	2,0	3,9	4,6	–	–	–	–	8,5	10,5
28СНО 54-14.6	2,0	2,0	3,9	–	6,2	–	–	–	10,1	12,1
28СНО 54-16.6	2,0	2,0	3,9	–	–	8,1	–	–	12,0	14,0
28СНО 54-18.6	2,0	2,0	3,9	–	–	–	10,3	–	14,2	16,2
28СНО 54-20.6	2,0	2,0	3,9	–	–	–	–	12,7	16,6	18,6
28СНО 60-12.6	2,3	2,3	4,4	5,1	–	–	–	–	9,5	11,8
28СНО 60-14.6	2,3	2,3	4,4	–	7,0	–	–	–	11,3	13,6
28СНО 60-16.6	2,3	2,3	4,4	–	–	9,0	–	–	13,4	15,7
28СНО 60-18.6	2,3	2,3	4,4	–	–	–	11,5	–	15,9	18,2
28СНО 60-20.6	2,3	2,3	4,4	–	–	–	–	14,2	18,6	20,9
28СНО 66-12.6	2,5	2,5	4,8	5,6	–	–	–	–	10,5	13,0
28СНО 66-14.6	2,5	2,5	4,8	–	7,7	–	–	–	12,5	15,0
28СНО 66-16.6	2,5	2,5	4,8	–	–	10,0	–	–	14,8	17,3
28СНО 66-18.6	2,5	2,5	4,8	–	–	–	12,7	–	17,5	20,0
28СНО 66-20.6	2,5	2,5	4,8	–	–	–	–	15,7	20,5	23,0
28СНБ 30-12.6	–	–	1,4	4,9	–	–	–	–	6,3	6,3
28СНБ 30-14.6	–	–	1,4	–	6,6	–	–	–	8,0	8,0
28СНБ 30-16.6	–	–	1,4	–	–	8,7	–	–	10,1	10,1
28СНБ 30-18.6	–	–	1,4	–	–	–	11,0	–	12,4	12,4
28СНБ 30-20.6	–	–	1,4	–	–	–	–	13,6	15,0	15,0
28СНБ 36-12.6	–	–	1,7	6,0	–	–	–	–	7,7	7,7
28СНБ 36-14.6	–	–	1,7	–	8,1	–	–	–	9,8	9,8
28СНБ 36-16.6	–	–	1,7	–	–	10,6	–	–	12,3	12,3
28СНБ 36-18.6	–	–	1,7	–	–	–	13,4	–	15,1	15,1
28СНБ 36-20.6	–	–	1,7	–	–	–	–	16,5	18,2	18,2
28СНБ 42-12.6	–	–	2,0	7,0	–	–	–	–	9,0	9,0
28СНБ 42-14.6	–	–	2,0	–	9,5	–	–	–	11,5	11,5
28СНБ 42-16.6	–	–	2,0	–	–	12,5	–	–	14,5	14,5
28СНБ 42-18.6	–	–	2,0	–	–	–	15,8	–	17,8	17,8
28СНБ 42-20.6	–	–	2,0	–	–	–	–	19,5	21,5	21,5
28СНБ 48-12.6	–	–	2,3	8,1	–	–	–	–	10,4	10,4
28СНБ 48-14.6	–	–	2,3	–	11,0	–	–	–	13,3	13,3
28СНБ 48-16.6	–	–	2,3	–	–	14,4	–	–	16,7	16,7
28СНБ 48-18.6	–	–	2,3	–	–	–	18,2	–	20,5	20,5
28СНБ 48-20.6	–	–	2,3	–	–	–	–	22,4	24,7	24,7
28СНБ 54-12.6	–	–	2,7	9,1	–	–	–	–	11,8	11,8
28СНБ 54-14.6	–	–	2,7	–	12,4	–	–	–	15,1	15,1
28СНБ 54-16.6	–	–	2,7	–	–	16,2	–	–	18,9	18,9
28СНБ 54-18.6	–	–	2,7	–	–	–	20,5	–	23,2	23,2
28СНБ 54-20.6	–	–	2,7	–	–	–	–	25,3	28,0	28,0
28СНБ 60-12.6	–	–	3,0	10,2	–	–	–	–	13,2	13,2
28СНБ 60-14.6	–	–	3,0	–	13,8	–	–	–	16,8	16,8
28СНБ 60-16.6	–	–	3,0	–	–	18,1	–	–	21,1	21,1

Марка элемента	Изделия арматурные. Арматура класса А-III, Гост 5781-82* ø6	ø12	ø14	ø16	ø18	ø20			Итого	Всего
28СНБ 60-18.6	3,0	-	-	-	22,9	-			25,9	25,9
28СНБ 60-20.6	3,0	-	-	-	-	28,3			31,3	31,3
28СНБ 66-12.6	3,3	11,3	-	-	-	-			14,6	14,6
28СНБ 66-14.6	3,3	-	15,3	-	-	-			18,6	18,6
28СНБ 66-16.6	3,3	-	-	20,0	-	-			23,3	23,3
28СНБ 66-18.6	3,3	-	-	-	25,4	-			28,7	28,7
28СНБ 66-20.6	3,3	-	-	-	-	31,3			34,6	34,6
28СНЛ 30-12.6	2,1	2,4	-	-	-	-			4,5	4,5
28СНЛ 30-14.6	2,1	-	3,3	-	-	-			5,4	5,4
28СНЛ 30-16.6	2,1	-	-	4,3	-	-			6,4	6,4
28СНЛ 30-18.6	2,1	-	-	-	5,4	-			7,5	7,5
28СНЛ 30-20.6	2,1	-	-	-	-	6,7			8,8	8,8
30СНО 30-12.6	2,7	2,5	-	-	-	-			5,2	5,2
30СНО 30-14.6	2,7	3,3	-	-	-	-			6,0	6,0
30СНО 30-16.6	2,7	-	4,4	-	-	-			7,1	7,1
30СНО 30-18.6	2,7	-	-	5,5	-	-			8,2	8,2
30СНО 30-20.6	2,7	-	-	-	6,8	-			9,5	9,5
30СНО 36-12.6	3,3	3,0	-	-	-	-			6,3	6,3
30СНО 36-14.6	3,3	-	4,1	-	-	-			7,4	7,4
30СНО 36-16.6	3,3	-	-	5,3	-	-			8,6	8,6
30СНО 36-18.6	3,3	-	-	-	6,7	-			10,0	10,0
30СНО 36-20.6	3,3	-	-	-	-	8,3			11,6	11,6
30СНО 42-12.6	3,9	3,5	-	-	-	-			7,4	7,4
30СНО 42-14.6	3,9	-	4,8	-	-	-			8,7	8,7
30СНО 42-16.6	3,9	-	-	6,2	-	-			10,1	10,1
30СНО 42-18.6	3,9	-	-	-	7,9	-			11,8	11,8
30СНО 42-20.6	3,9	-	-	-	-	9,7			13,6	13,6

Марка элемента	Изделия арматурные. Арматура класса А-III, Гост 5781-82* ø6	ø12	ø14	ø16	ø18	ø20			Итого	Всего
30СНО 48-12.6	4,5	4,0	-	-	-	-			8,5	8,5
30СНО 48-14.6	4,5	-	5,5	-	-	-			10,0	10,0
30СНО 48-16.6	4,5	-	-	7,2	-	-			11,7	11,7
30СНО 48-18.6	4,5	-	-	-	9,1	-			13,6	13,6
30СНО 48-20.6	4,5	-	-	-	-	11,2			15,7	15,7
30СНО 54-12.6	5,1	4,5	-	-	-	-			9,6	9,6
30СНО 54-14.6	5,1	-	6,2	-	-	-			11,3	11,3
30СНО 54-16.6	5,1	-	-	8,1	-	-			13,2	13,2
30СНО 54-18.6	5,1	-	-	-	10,3	-			15,4	15,4
30СНО 54-20.6	5,1	-	-	-	-	12,7			17,8	17,8
30СНО 60-12.6	5,7	5,1	-	-	-	-			10,8	10,8
30СНО 60-14.6	5,7	-	6,9	-	-	-			12,6	12,6
30СНО 60-16.6	5,7	-	-	9,0	-	-			14,7	14,7
30СНО 60-18.6	5,7	-	-	-	11,4	-			17,1	17,1
30СНО 60-20.6	5,7	-	-	-	-	14,1			19,8	19,8
30СНО 66-12.6	6,2	5,7	-	-	-	-			11,9	11,9
30СНО 66-14.6	6,2	-	7,7	-	-	-			13,9	13,9
30СНО 66-16.6	6,2	-	-	10,1	-	-			16,3	16,3
30СНО 66-18.6	6,2	-	-	-	12,7	-			18,9	18,9
30СНО 66-20.6	6,2	-	-	-	-	15,7			21,9	21,9
30СНБ 30-12.6	2,1	4,8	-	-	-	-			6,9	6,9
30СНБ 30-14.6	2,1	-	6,6	-	-	-			8,7	8,7
30СНБ 30-16.6	2,1	-	-	8,6	-	-			10,7	10,7
30СНБ 30-18.6	2,1	-	-	-	10,9	-			13,0	13,0
30СНБ 30-20.6	2,1	-	-	-	-	13,5			15,6	15,6

Инв.№ подл. | Подпись и дата | Взам.инв.№

МАРКА ЭЛЕМЕНТА	Изделия арматурные									
	Арматура класса									Всего
	А-Ш									
	Гост 578I-82*									
	ø6	øI2	øI4	øI6	øI8	ø20			Итого	
30СНБ 36-I2.6	2,5	6,0	-	-	-	-			8,5	8,5
30СНБ 36-I4.6	2,5	-	8,I	-	-	-			I0,6	I0,6
30СНБ 36-I6.6	2,5	-	-	I0,6	-	-			I3,I	I3,I
30СНБ 36-I8.6	2,5	-	-	-	I3,4	-			I5,9	I5,9
30СНБ 36-20.6	2,5	-	-	-	-	I6,5			I9,0	I9,0
30СНБ 42-I2.6	2,9	7,0	-	-	-	-			9,9	9,9
30СНБ 42-I4.6	2,9	-	9,6	-	-	-			I2,5	I2,5
30СНБ 42-I6.6	2,9	-	-	I2,5	-	-			I5,4	I5,4
30СНБ 42-I8.6	2,9	-	-	-	I5,8	-			I8,7	I8,7
30СНБ 42-20.6	2,9	-	-	-	-	I9,5			22,4	22,4
30СНБ 48-I2.6	3,4	8,0	-	-	-	-			II,4	II,4
30СНБ 48-I4.6	3,4	-	II,0	-	-	-			I4,4	I4,4
30СНБ 48-I6.6	3,4	-	-	I4,3	-	-			I7,7	I7,7
30СНБ 48-I8.6	3,4	-	-	-	I8,I	-			2I,5	2I,5
30СНБ 48-20.6	3,4	-	-	-	-	22,4			25,8	25,8
30СНБ 54-I2.6	3,8	9,2	-	-	-	-			I3,0	I3,0
30СНБ 54-I4.6	3,8	-	I2,5	-	-	-			I6,3	I6,3
30СНБ 54-I6.6	3,8	-	-	I6,3	-	-			20,I	20,I
30СНБ 54-I8.6	3,8	-	-	-	20,6	-			24,4	24,4
30СНБ 54-20.6	3,8	-	-	-	-	25,4			29,2	29,2
30СНБ 60-I2.6	4,3	I0,2	-	-	-	-			I4,5	I4,5
30СНБ 60-I4.6	4,3	-	I3,9	-	-	-			I8,2	I8,2
30СНБ 60-I6.6	4,3	-	-	I8,I	-	-			22,4	22,4
30СНБ 60-I8.6	4,3	-	-	-	23,0	-			27,3	27,3
30СНБ 60-20.6	4,3	-	-	-	-	28,3			32,6	32,6
[illegible]	[illegible],7	II,3	-	-	-	-			I6,0	I6,0
30СНБ 66-I4.6	4,7	-	I5,3	-	-	-			20,0	20,0

МАРКА ЭЛЕМЕНТА	Изделия арматурные									
	Арматура класса									Всего
	А-I		А-Ш							
	Гост 578I-82*									
	ø8	Итого	ø6	øI2	øI4	øI6	øI8	ø20	Итого	
30СНБ 66-I6.6	-	-	4,7	-	-	20,0	-	-	24,7	24,7
30СНБ 66-I8.6	-	-	4,7	-	-	-	25,4	-	30,I	30,I
30СНБ 66-20.6	-	-	4,7	-	-	-	-	3I,3	36,0	36,0
30СНД 30-I2.6	I,I	I,I	3,2	2,4	-	-	-	-	5,6	6,7
30СНД 30-I4.6	I,I	I,I	3,2	-	3,3	-	-	-	6,5	7,6
30СНД 30-I6.6	I,I	I,I	3,2	-	-	4,3	-	-	7,5	8,6
30СНД 30-I8.6	I,I	I,I	3,2	-	-	-	5,5	-	8,7	9,8
30СНД 30-20.6	I,I	I,I	3,2	-	-	-	-	6,8	I0,0	II,I
30СНЛ 30-I2.6	I,I	I,I	2,7	2,4	-	-	-	-	5,I	6,2
30СНЛ 30-I4.6	I,I	I,I	2,7	-	3,3	-	-	-	6,0	7,I
30СНЛ 30-I6.6	I,I	I,I	2,7	-	-	4,3	-	-	7,0	8,I
30СНЛ 30-I8.6	I,I	I,I	2,7	-	-	-	5,5	-	8,2	9,3
30СНЛ 30-20.6	I,I	I,I	2,7	-	-	-	-	6,8	9,5	I0,6
28СНД 30-I2.6	I,I	I,I	2,6	2,4	-	-	-	-	5,0	6,I
28СНД 30-I4.6	I,I	I,I	2,6	-	3,3	-	-	-	5,9	7,0
28СНД 30-I6.6	I,I	I,I	2,6	-	-	4,3	-	-	6,9	8,0
28СНД 30-I8.6	I,I	I,I	2,6	-	-	-	5,5	-	8,I	9,2
28СНД 30-20.6	I,I	I,I	2,6	-	-	-	-	6,8	9,4	I0,5

gost.e-ecolog.ru