ТИПОВЫЕ КОНСТРУКЦИИ, ИЗДЕЛИЯ И УЗЛЫ ЗДАНИЙ И СООРУЖЕНИЙ

СЕРИЯ 1.130.1-1с

ЭЛЕМЕНТЫ И УЗЛЫ СТЕН МОНОЛИТНЫХ И СБОРНО-МОНОЛИТНЫХ МНОГОЭТАЖНЫХ ЖИЛЫХ ЗДАНИЙ ДЛЯ СТРОИТЕЛЬСТВА В РАЙОНАХ СЕЙСМИЧНОСТЬЮ 7, 8 и 9 БАЛЛОВ

ВЫПУСК 0-1

ЭЛЕМЕНТЫ ВНУТРЕННИХ СТЕН МАТЕРИАЛЫ ДЛЯ ПРОЕКТИРОВАНИЯ

РАЗРАБОТАНЫ ИНСТИТУТОМ ТАШЗНИИЭП

ГЛАВНЫЙ ИНЖЕНЕР ИНСТИТУТА А.А.МУХАМЕДШИН

НАЧАЛЬНИК АПМ-2 С.Н.ТУРСУНБАЕВА

ГЛАВНЫЙ ИНЖЕНЕР ПРОЕКТА Л. М. ЛЕВИН

ЗАВ ЛАБОРАТОРИЕЙ МОНОЛИТНОГО ДОМОСТРОЕНИЯ Я.А.АРАДОВСКИЙ

УТВЕРЖДЕНЫ И ВВЕДЕНЫ В ДЕЙСТВИЕ С 01.07.87 ГОСГРАЖДАНСТРОЕМ ПРИКАЗ № 170 ОТ 01.06.87

gost.e-ecolog.ru

Обозначение	Наименование	Стр.
I.I30.I-Ic.0-I-0000	Содержание.	2
I.I30.I-Ic.0-I-0000 ПЗ	Пояснительная записка.	3
I.I30.I-Ic.0-I-0000 Д1	Схема расположения арматуры внутренних стен по вертикали.	I7
I.I30.I-Ic.0-I-0000 Д2	Схема расположения арматуры внутренних стен в плане. Пример I.	I8
I.I30.I-Ic.0-I-0000 Д3	Схема расположения арматуры внутренних стен в плане. Пример 2.	I9
I.I30.I-Ic.0-I-0000 Д4	Схема расположения арматурных изделий во внутренних стенах. Пример I.	20
I.I30.I-Ic.0-I-0000 Д5	Схема расположения арматурных изделий во внутренних стенах. Пример 2.	2I
I.I30.I-Ic.0-I-0000 Д6	Спецификация арматурных изделий внутренних стен.	22
I.I30.I-Ic.0-I-0000 Д7	Фрагмент 2.	23
I.I30.I-Ic.0-I-0000 Д8	Фрагмент 3.	24
I.I30.I-Ic.0-I-0000 Д9	Конструктивные схемы плоских арматурных изделий.	25
I.I30.I-Ic.0-I-0000Д10	Блок арматурный БД с привязкой дверного проёма I200 мм для расчётного армирования.	26
I.I30.I-Ic.0-I-0000Д11	Узлы.	27
I.I30.I-Ic.0-I-0000 СМ	Ключ для подбора элементов внутренних стен.	36
I.I30.I-Ic.0-I-I000	Элемент внутренней стены СГ.	60
I.I30.I-Ic.0-I-I000 СБ	Элемент внутренней стены СГ. Сборочный чертёж.	63
I.I30.I-Ic.0-I-2000	Элемент внутренней стены СД с нулевой привязкой дверного проёма.	65
I.I30.I-Ic.0-I-2000 СБ	Элемент внутренней стены СД с нулевой привязкой дверного проёма. Сборочный чертёж.	74
I.I30.I-Ic.0-I-3000	Элемент внутренней стены СД с центральной привязкой дверного проёма.	77
I.I30.I-Ic.0-I-3000 СБ	Элемент внутренней стены СД с центральной привязкой дверного проёма. Сборочный чертёж.	84
I.I30.I-Ic.0-I-4000	Элемент внутренней стены СД с привязкой дверного проёма 600; I200; I800; 2400 мм.	87
I.I30.I-Ic.0-I-4000 СБ	Элемент внутренней стены СД с привязкой дверного проёма 600; I200; I800; 2400 мм. Сборочный чертёж.	I05

			I.I30.I-Ic.0-I-0000
Н контр	Зауэрбрей		
Нач.АПМ-2	Турсунбаева		Содержание
Гип	Левин		
Разработ	Богдасарова		

Стадия	Лист	Листов
Р		I

ТашЗНИИЭП

I. ОБЩАЯ ЧАСТЬ

I.I. Серия I.I30.I-Ic "Элементы и узлы стен монолитных и сборно-монолитных многоэтажных жилых зданий для строительства в районах сейсмичностью 7,8 и 9 баллов" разработана на основании задания на разработку, утвержденного Госгражданстроем 27 мая I982г и задания на корректировку, утвержденного Госгражданстроем 27 февраля I985г.

I.2. Типовые решения элементов и узлов монолитных стен разработаны для применения при проектировании монолитных и сборно-монолитных жилых зданий высотой до I6 этажей включительно, для строительства в условиях сейсмичности 7,8 и 9 баллов при возведении их в переставных опалубках системы "Гражданстрой".

2. АВТОРСКИЙ КОЛЛЕКТИВ

от ТашЗНИИЭП

Левин П.М. – главный инженер проекта
Багдасарова Э.Э. – инженер-конструктор
Арадовский Я.Л. – зав.лабораторией монолитного домостроения, к.т.н.
Синельников И.Ю. – к.т.н. (методика типизации).

от ЦНИИЭПжилища

Соколов М.Е. – зав.лабораторией монолитного домостроения, к.т.н.
Глина Ю.В. – к.т.н. (армирование стен).
Мартынова Л.Д. – к.т.н. (армирование стен).
Мартынова Н.Г. – инженер (вертикальные стыки).
Мыльников С.А. – инженер (горизонтальные стыки).
Цирик Я.И. – инженер (методика типизации).

В работе использованы разработки ГПИ Кишиневгорпроект "Элементы, узлы и детали монолитных и сборно-монолитных зданий"(первая редакция).

3. СОСТАВ СЕРИИ

Выпуск 0-I	Элементы внутренних стен. Материалы для проектирования.
Выпуск I-I	Элементы внутренних стен. Арматурные изделия.Рабочие чертежи.
Выпуск 0-2	Элементы монолитных наружных стен. Материалы для проектирования.
Выпуск I-2	Элементы монолитных наружных стен. Арматурные изделия.Рабочие чертежи.

4. ВНУТРЕННИЕ МОНОЛИТНЫЕ СТЕНЫ

Внутренние стены являются основными несущими вертикальными элементами и выполняются монолитными однослойными во всех конструктивных типах монолитных и сборно-монолитных зданий.Основные требования,которым должны отвечать внутренние стены – это обеспечение требуемой несущей способности при действии вертикальных и горизонтальных нагрузок, а также обеспечение достаточной звукоизолирующей спссобности межквартирных стен от воздушного шума.

В качестве типового элемента монолитных внутренних стен принято поле стены,ограниченное в плане узлами сопряжения со стенами перпендикулярного направления, а по высоте – междуэтажными перекрытиями. В соответствии с этим определением размеры типовых элементов внутренних стен по высоте равны высоте этажа, а по протяженности в плане – шагу поперечных стен для элементов продольных стен и расстоянию между продольными стенами для элементов поперечных стен.

В результате проведенной унификации элементов внутренних стен и узлов сопряжения все разработанные типовые элементы применимы при проектировании как поперечных,так и продольных внутренних стен.

Унификация элементов внутренних монолитных стен проведена по геометрическим параметрам, применяемым материалам,узлам сопряжения и по армированию.

4.I. Геометрические параметры.

Высота этажа назначается 2,8 и 3,0м в зависимости от климатического района строительства,в соответствии с требованиями СНиП 2.08.0I-85 "Жилые здания. Нормы проектирования."

Шаг продольных и поперечных стен в соответствии с техническими параметрами опалубок системы "Гражданстрой" принимается до 6,6м с интервалом,кратным модулю 3ОМ.Разбивочные оси здания совмещаются с геометрическими осями внутренних стен.

Минимальная толщина внутренних стен определяется по СНиП П-I2-77 " Защита от шума. Нормы проектирования."Толщину межквартирных стен предварительно можно принимать,пользуясь данными, приведенными в таблице I (см.лист 2).

Предварительно принятая толщина стен и класс бетона при необходимости корректируются после проверки несущей способности конструкций.Несущую способность внутренних стен следует увеличивать преимущественно за счет повышения класса бетона,так как решающим

				I.I30.I-Ic.0-I-0000 ПЗ		
Н контр	Зауэрбрей			ПОЯСНИТЕЛЬНАЯ ЗАПИСКА	Стадия	Лист	Листов
Нач АПМ	Турсунбаева				Р	I	I4
ГИП	Левин				ТашЗНИИЭП		

Взам.инв.№ | Подпись и дата

Таблица I

Вид бетона	Плотность бетона в состоянии естественной влажности кг/м^3	Класс бетона по прочности на сжатие	Модуль упругости бетона $E_в \cdot 10^{-3}$ МПа(кгс/см^2)	Толщина стены, см
Тяжелый	2400	Независимо от класса бетона и модуля упругости		I6
	2200			I8
Легкий	I800	В 25	I8.5(I89)	I8
		В 20	I7,0(I73)	I8
		В I5	I5,5(I58)	20
		В I2,5	I4,7(I50)	20
	I600	В 20	I5,5(I58)	I8
		В I5	I4,0(I43)	20
		В I2,5	I3,2(I35)	20
		В 7,5	II,5(II7)	22
	I400	В I5	I2,5(I27)	20
		В I2,5	II,7(II9)	20
		В 7,5	I0,0(I02)	22

фактором, влияющим на стоимость, является объем бетона.

Предел огнестойкости внутренних стен определяется по "Руководству по определению пределов огнестойкости конструкций, пределов распространения огня по конструкциям и групп возгораемости материалов" в зависимости от принятой толщины и материала стен,а также от фактической толщины защитного слоя в перемычках. Минимальные значения пределов огнестойкости для стен из тяжелого бетона составляют:

- при толщине стены I60мм - 2,0 часа(П степень огнестойкости);
- при толщине стены 200мм - 2,5 часа(I степень огнестойкости);
- при толщине стены 240мм - 3,0 часа(I степень огнестойкости).

Для стен из легких бетонов пределы огнестойкости возрастают с уменьшением плотности.

Окончательно толщина стен назначается с учетом параметров системы унифицированных переставных опалубок "Гражданстрой" и принимается: для поперечных стен от I20 до 220 мм с интервалом 20 мм ; для продольных - от I60 до 240 мм также с интервалом 20мм.

4.2. Применяемые материалы.

Внутренние стены проектируются,как правило из тяжелого бетона. Допускается проектирование их из легкого бетона,при этом легкий бетон внутренних стен должен быть более плотным, чем легкий бетон наружных стен (по условию трещиностойкости). Оптимальная(по акустическим,прочностным и экономическим критериям) плотность керамзитобетона - I600 - I800 кг/м^3. Если применяются другие пористые заполнители,допускается меньшая плотность, но не ниже I400 кг/м^3.

Для внутренних стен применяются бетоны класса по прочности на сжатие от В 7,5 до В 25. Рекомендуется снижение класса бетона через 4-5 этажей по высоте здания.

В качестве вяжущих,заполнителей и наполнителей рекомендуется использовать местные материалы и отходы производства.С целью экономии цемента и повышения удобоукладываемости бетонных смесей следует предусматривать применение пластифицирующих добавок и микронаполнителей.

Для конструктивного армирования внутренних стен применяется горячекатаная арматурная сталь класса А-1, круглая,гладкая по ГОСТ 5781-82*, диаметром от 6 до I2мм. Для расчетного армирования-горячекатаная арматурная сталь периодического профиля класса А-Ш по ГОСТ 5781-82*.

4.3. Узлы сопряжения

Узлы сопряжения поперечных стен с продольными внутренними и наружными разработаны в двух вариантах: для метода одновременного и для метода последовательного бетонирования продольных и поперечных стен.Разработаны варианты этих узлов для зон конструктивного и расчетного (с индексом "Р") армирования.

Узлы сопряжения внутренних стен с перекрытиями разработаны в трех вариантах:

- с монолитными перекрытиями;
- с монолитными перекрытиями при устройстве цоколей для фиксации опалубки;
- со сборными перекрытиями из сплошных плоских плит.

4.4. Армирование

Армирование монолитных внутренних стен принимается двусторонним. Арматура назначается по расчету или по конструктивным требованиям.

Конструктивная арматура должна устанавливаться во всех случаях,когда не требуется расчетная. Площадь поперечного сечения вертикальной и горизонтальной арматуры, устанавливаемой у каждой грани простенка,должна составлять не менее 0,025% площади сечения стен,

а площадь сечения вертикальной арматуры,устанавливаемой в местах резкого изменения толщины стен, у граней оконных и дверных проемов, а также отверстий значительных размеров, должна быть не менее 2 $см^2$ или 2ø12А-I.

Диаметр вертикальных стержней арматуры должен быть не менее 8мм, а шаг их не должен превышать 900мм. Шаг горизонтальных стержней не должен превышать 600мм.График зависимости диаметра арматуры от толщины стен и шага стержней при конструктивном армировании см.рис.I.

Арматура,назначаемая по расчету, устанавливается в перемычках, у торцевых граней простенков,а также,в случае необходимости,по полю стены-на основании расчета стены на внецентренное сжатие из своей плоскости.

Расчетная продольная арматура устанавливается в краевых зонах стены на расстоянии $(0,1...0,2)\ell_{пр}$ от торца, где $\ell_{пр}$- длина простенка в расчетном направлении.

Узкие простенки шириной до 900 мм армируются как колонны,согласно СНиП 2.03.01-84.

Армирование стен осуществляется пространственными арматурными блоками размером на типовой элемент,устанавливаемыми по полю стены и пространственными четырехстержневыми каркасами,устанавливаемыми в узлах сопряжения стен.Объединение каркасов и блоков в единую пространственную систему осуществляется в узлах сопряжения стен с помощью отдельных стержней.

Толщина защитного слоя бетона для продольной арматуры простенков принята постоянной и равна 40мм независимо от толщины стен и диаметров арматуры.При этом минимальное расстояние от грани стены до центра тяжести арматуры составляет 44мм - при конструктивном армировании.

Минимальная толщина защитного слоя бетона в уровне перемычек составляет 20 мм при максимальном диаметре продольной арматуры, при этом минимальное расстояние от грани стены до центра тяжести арматуры составляет 30 мм.

5. ТИПОВЫЕ ЭЛЕМЕНТЫ ВНУТРЕННИХ МОНОЛИТНЫХ СТЕН

В настоящем выпуске разработана обширная номенклатура примеров элементов внутренних монолитных стен,которые в сочетании с рабочими чертежами арматурных изделий,разработанных в выпуске I-I, могут служить аналогом для конструирования внутренних стен жилых зданий различной планировки.Арматурные изделия по вып. I-1, геометрические параметры которых соответствуют параметрам разрабатываемых стен,могут быть использованы непосредственно в рабочей документации зданий.

Элементы внутренних монолитных стен подразделяются на два основных типа:

СГ - глухие элементы внутренних стен (без проемов).

СД - элементы внутренних стен с дверными проемами шириной 810,1010 и 1310, рассчитанными на заполнение дверными блоками по ГОСТ 6629-74*.

Типовые элементы стен разработаны толщиной 160,200 и 240 мм протяженностью в плане от 1,8 до 6,6м с интервалом 600мм, для зданий с высотой этажа 2,8 и 3,0м. Глухие элементы протяженностью в плане 1,8 и 2,4м предполагается использовать в коридорах в схемах зданий с двумя продольными внутренними стенами.

Привязка дверных проемов к одной из стен перпендикулярного, рассматриваемому элементу, направления принята

нулевая - 0 ;

центральная - Ц ;

промежуточная - 600,1200,1800,2400мм.

Для крепления дверных блоков в боковых откосах дверных проемов предусматриваются антисептированные пробки из древесины хвойных пород по 2 шт на сторону.

Схема маркировки элементов внутренних монолитных стен

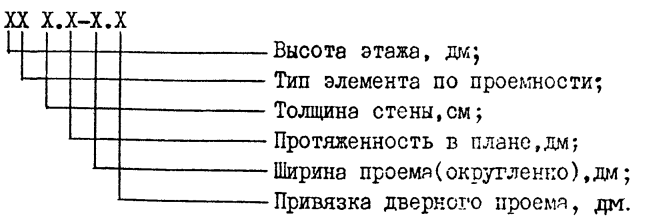

Примеры расшифровки марок

28СГ 16.42

28 - высота этажа,дм;

СГ - элемент стены глухой(без проемов);

16 - толщина стены,см;

42 - протяженность элемента в плане, дм.

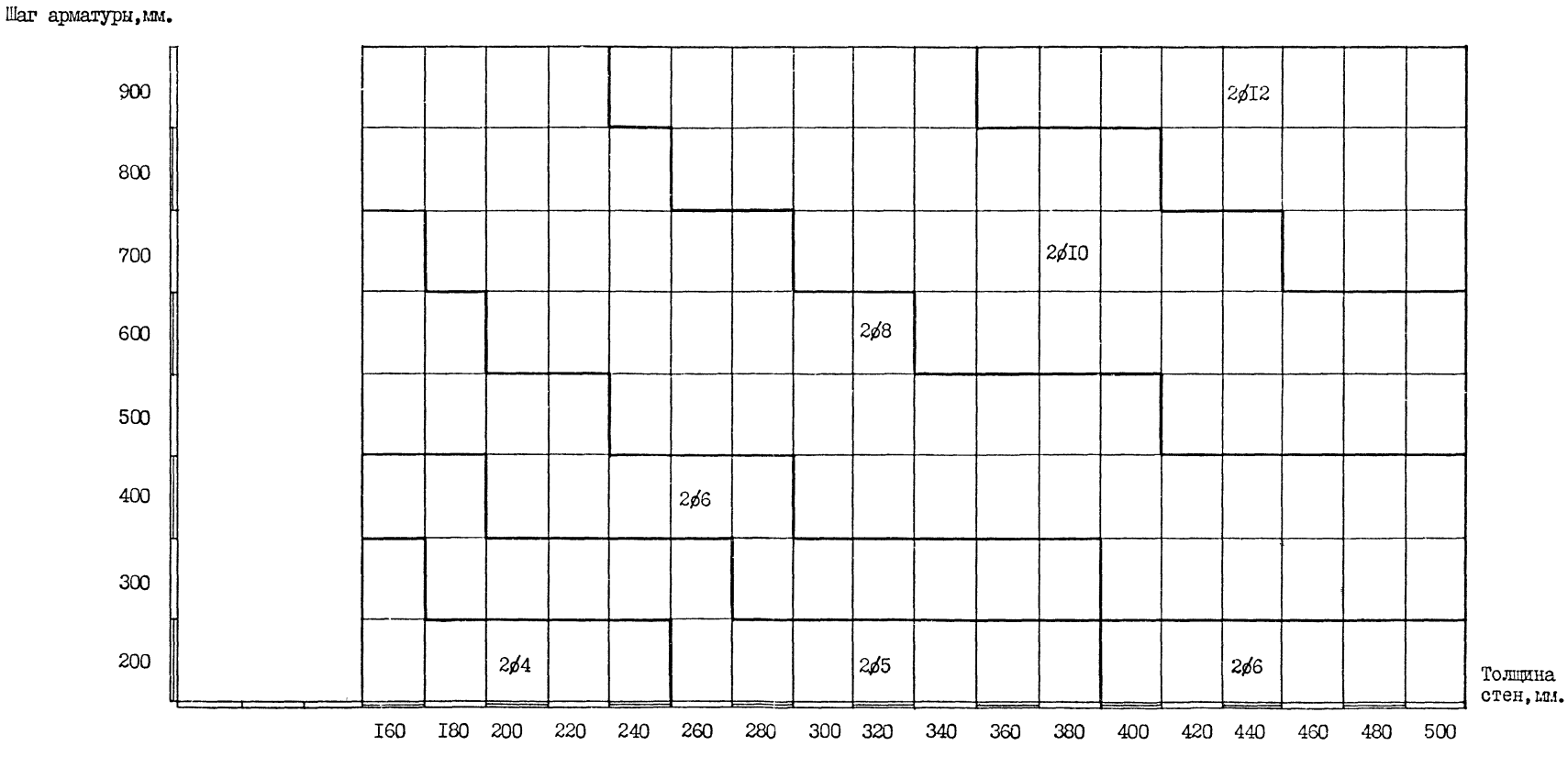

Рис.I. Зависимость диаметра арматуры от толщины стен и шага стержней при конструктивном армировании, A_s=0,05%A.

28СД 20.48-I3.6

28 - высота этажа, дм;
СД - элемент стены с дверным проемом;
20 - толщина стены, см ;
48 - протяженность элемента в плане,дм ;
I3 - ширина проема,дм (округленно);
6 - привязка дверного проема, дм.

В сборочных чертежах элементов стен условно указаны арматурные изделия для конструктивного армирования.

Ключ для подбора элементов внутренних стен см. документ I.I30.I-Ic.0-I-0000 СМ.

6. АРМАТУРНЫЕ ИЗДЕЛИЯ

6.I. В вып. I-I настоящей серии разработаны рабочие чертежи арматурных блоков для конструктивного армирования поля типовых элементов стен, чертежи пространственных арматурных каркасов для конструктивного и расчетного армирования узлов сопряжения внутренних монолитных стен, а также чертежи плоских арматурных изделий и отдельных стержней из которых собираются арматурные блоки и пространственные каркасы как для конструктивного, так и для расчетного армирования.

Арматурные блоки для расчетного армирования поля типовых элементов стен разрабатываются в конкретном проекте.

6.2. Для изготовления арматурных блоков и пространственных каркасов разработаны арматурные изделия трех типов:

- плоские каркасы типа КЬ для вертикального армирования простенков ;
- сетки типа СП для армирования перемычек ;
- отдельные стержни типа ОС для горизонтального армирования простенков и типа Ш - для соединения сеток типа СП,расположенных у противоположных граней стены.

Для горизонтального армирования могут применяться также плоские каркасы типа КГ, которые необходимо разрабатывать в составе проекта здания с использованием отдельных стержней типа ОС, замаркированных в чертежах арматурных блоков в вып.I-I. Примеры конструктивных схем арматурных блоков с использованием каркасов типа КГ см.документ I.I30.I-Ic.0-I-0000 Д7, I.I30.I-Ic.0-I-0000 Д8.

Конструктивные схемы плоских арматурных изделий см.документ I.I30.I-Ic.0-I-0000 Д9.

6.2.I. Плоские двухстержневые арматурные каркасы типа КВ разработаны для вертикального армирования простенков типовых элементов стен.

Схема маркировки каркасов плоских типа КВ.

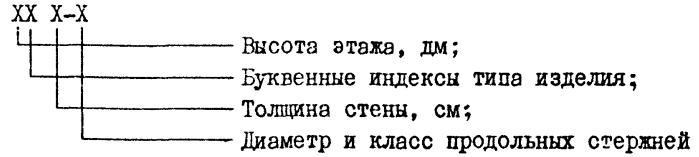

Пример расшифровки марки

28КВ I6-IOAШ

28 - высота этажа, дм;
КВ - каркас плоский для вертикального армирования;
I6 - толщина стены,см;
IOAШ - диаметр и класс продольных стержней арматуры.

Для конструктивного армирования поля стен толщиной I60 и 200мм применяются каркасы с продольными стержнями из арматуры ⌀8AI, для стен толщиной 240 мм - из арматуры ⌀IOAI. У граней проемов при конструктивном армировании независимо от толщины стен устанавливаются каркасы с продольными стержнями ⌀I2AI.

Для расчетного армирования разработаны каркасы с продольными стержнями из арматуры класса А-Ш диаметром IO...25мм. Для стен толщиной I60мм диаметр продольной арматуры не должен превышать I4мм, так как в противном случае не выдерживается нормативное расстояние между стержнями арматуры в толще стены.

Поперечная арматура из стали класса А-I, шаг поперечных стержней 250мм.

Каркасы типа КВ входят в состав арматурных блоков и пространственных каркасов. Они стыкуются по вертикали над перекрытием каждого этажа. Соединение каркасов из стержней ⌀8AI и ⌀IOAI для конструктивного армирования осуществляется внахлестку без сварки.Каркасы со стержнями ⌀I2AI, устанавливаемые у граней проемов,и все каркасы для расчетного армирования со стержнями из арматуры класса А-Ш соединяют-

Инв.№ подл. | Подпись и дата | Взам.инв.№

ся сваркой внахлест односторонними фланговыми швами длиной не менее $8d$,где - d - меньший из диаметров свариваемых стержней.Длина нахлестки каркасов этой группы принята постоянной и равна 200 мм.

Ширина каркасов принята из условия обеспечения толщины защитного слоя бетона 40мм независимо от диаметра продольной арматуры.

Ключ для подбора марок каркасов в зависимости от высоты этажа, толщины стен и диаметра продольной арматуры см.табл.2

Таблица 2

Высота этажа, м	Диаметр продольной арматуры, мм	Марка каркаса при толщине стены		
		I60 мм	200мм	240мм
2,8	8AI	28КВ I6-8AI	28КВ 20-8AI	-
	IOAI	-	-	28КВ 24-IOAI
	I2AI	28КВ I6-I2AI	28КВ 20-I2AI	28КВ 24-I2AI
	IOAШ	28КВ I6-IOAШ	28КВ 20-IOAШ	28КВ 24-IOAШ
	I2AШ	28КВ I6-I2AШ	28КВ 20-I2AШ	28КВ 24-I2AШ
	I4AШ	28КВ I6-I4AШ	28КВ 20-I4AШ	28КВ 24-I4AШ
	I6AШ	-	28КВ 20-I6AШ	28КВ 24-I6AШ
	I8AШ	-	28КВ 20-I8AШ	28КВ 24-I8AШ
	20AШ	-	28КВ 20-20AШ	28КВ 24-20AШ
	22AШ	-	28КВ 20-22AШ	28КВ 24-22AШ
	25AШ	-	28КВ 20-25AШ	28КВ 24-25AШ
3,0	8AI	30КВ I6-8AI	30КВ 20-8AI	-
	IOAI	-	-	30КВ 24-IOAI
	I2AI	30КВ I6-I2AI	30КВ 20-I2AI	30КВ 24-I2AI
	IOAШ	30КВ I6-IOAШ	30КВ 20-IOAШ	30КВ 24-IOAШ
	I2AШ	30КВ I6-I2AШ	30КВ 20-I2AШ	30КВ 24-I2AШ
	I4AШ	30КВ I6-I4AШ	30КВ 20-I4AШ	30КВ 24-I4AШ
	I6AШ	-	30КВ 20-I6AШ	30КВ 24-I6AШ
	I8AШ	-	30КВ 20-I8AШ	30КВ 24-I8AШ
	20AШ	-	30КВ 20-20AШ	30КВ 24-20AШ
	22AШ	-	30КВ 20-22AШ	30КВ 24-22AШ
	25AШ	-	30КВ 20-25AШ	30КВ 24-25AШ

6.2.2. Сетки типа СП входят, как правило, в состав блоков арматурных и предназначены для армирования перемычек во внутренних монолитных стенах. Армирование перемычек симметричное.Продольная арматура из стали класса А-Ш диаметрами I2...20мм. Поперечная арматура и продольная конструктивная - из стали класса А-I. Шаг поперечных стержней I50мм.Сетки разработаны для зданий с монолитными перекрытиями.

Схема маркировки сеток типа СП.

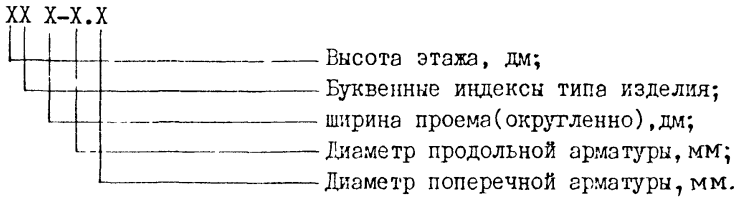

Пример расшифровки марки

30СП I0-I6.6

30 - высота этажа,дм ;

СП - сетка для армирования перемычки ;

I0 - ширина проема,дм (округленно);

I6 - диаметр продольной арматуры класса А-Ш, мм;

6 - диаметр поперечной арматуры, мм.

Концы продольной арматуры сеток должны быть заведены за грани проема на величину анкеровки l_{an} ,определяемую по СНиП 2.03.0I-84. Для сеток, разработанных в вып.I-I настоящей серии длина анкеровки принята при

d = I2 мм	l_{an} =520 мм
d = I4 мм	l_{an} =595 мм
d = I6мм	l_{an} =670 мм
d = I8 мм	l_{an} =745 мм
d = 20 мм	l_{an} =820 мм

Максимальный диаметр продольной арматуры сеток принят 20мм из условия обеспечения минимальной толщины защитного слоя бетона 20мм.

Ключ для подбора сеток типа СП в зависимости от высоты этажа, ширины проема и требуемого диаметра продольной арматуры см.табл.3. (лист 7).

6.2.3. Отдельные стержни типа ОС входят в состав блоков арматурных и служат для горизонтального армирования простенков.Для конструктивного армирования стен толщиной I60 и 200 мм предусмотрены стержни ⌀6AI,для стен толщиной 240 мм - ⌀8AI.

Таблица 3

Ширина дверного проема, мм	Диаметр продольной арматуры, мм	Марка сетки при высоте этажа	
		2,8м	3,0м
810	I2AШ	28СП 8-I2.6	30СП 8-I2.6
	I4AШ	28СП 8-I4.6	30СП 8-I4.6
	I6AШ	28СП 8-I6.6	30СП 8-I6.6
	I8AШ	28СП 8-I8.6	30СП 8-I8.6
	20AШ	28СП 8-20.6	30СП 8-20.6
I0I0	I2AШ	28СП I0-I2.6	30СП I0-I2.6
	I4AШ	28СП I0-I4.6	30СП I0-I4.6
	I6AШ	28СП I0-I6.6	30СП I0-I6.6
	I8AШ	28СП I0-I8.6	30СП I0-I8.6
	20AШ	28СП I0-20.6	30СП I0-20.6
I3I0	I2AШ	28СП I3-I2.6	30СП I3-I2.6
	I4AШ	28СП I3-I4.6	30СП I3-I4.6
	I6AШ	28СП I3-I6.6	30СП I3-I6.6
	I8AШ	28СП I3-I8.6	30СП I3-I8.6
	20AШ	28СП I3-20.6	30СП I3-20.6

Схема маркировки отдельных стержней типа ОС

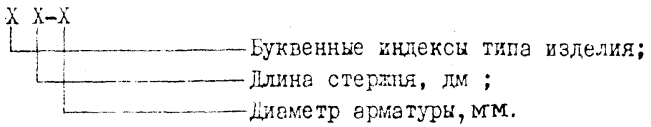

Пример расшифровки марки

ОС 5I.4-6

ОС - отдельный стержень ;

5I,4 - длина стержня, дм ;

6 - диаметр арматуры, мм.

Отдельные стержни Ш I6-6, Ш 20-6, Ш 24-6 (шпильки)изготовляются из арматуры ⌀6AI,они предназначены для соединения перемычечных сеток, расположенных у противоположных граней внутренних стен толщиной I60, 200 и 240мм соответственно. Цифровые символы в марках этих стержней обозначают толщину стены в см и диаметр арматуры в мм.

Для объединения пространственных каркасов и арматурных блоков в узлах сопряжения стен в вып. I-I разработаны отдельные стержни типа ОСУ и СГ. Маркировка их аналогична маркировке стержней ОС и Ш соответственно.

6.3. Для армирования внутренних стен разработаны пространственные арматурные изделия двух типов:

- каркасы пространственные типа КВО для армирования узлов сопряжения стен ;
- блоки арматурные для армирования типовых элементов стен.

6.3.I. Каркасы типа КВО - четырехстержневые пространственные каркасы, предназначенные для установки в узлах сопряжения стен различного направления. В вып.I-I настоящей серии разработан набор каркасов как для зоны конструктивного,так и для зоны расчетного армирования.

Каркасы типа КВО собираются из плоских двухстержневых каркасов типа КВ и отдельных стержней ⌀6AI, устанавливаемых с шагом 250мм. Поскольку эти каркасы собираются из плоских каркасов типа КВ,описание места и способов их соединения по высоте, а также применяемые материалы см. п.6.2.I.

Схема маркировки каркасов пространственных типа КВО

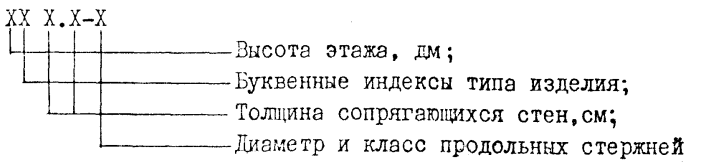

Пример расшифровки марки

30КВО I6.20-I4AШ

30 - высота этажа, дм;

КВО - каркас пространственный для вертикального армирования узлов сопряжения стен ;

I6 и 20 - толщины сопрягающихся в узле стен, см ;

I4AШ - диаметр и класс продольных стержней арматуры.

Ключ для подбора пространственных каркасов,устанавливаемых в узлах сопряжения внутренних стен,см.табл.4 (лист. 8).

Таблица 4

Высота этажа, м	Диаметр продольной арматуры, мм	Марка пространственного каркаса при толщинах пересекающихся стен					
		I60 x I60	I60 x 200	I60 x 240	200 x 200	200 x 240	240 x 240
2,8	8AI	28КВО I6.I6-8AI	28КВО I6.20-8AI	-	28КВО 20.20-8AI	-	-
	I0AI	-	-	28КВО I6.24-I0AI	-	28КВО 20.24-I0AI	28КВО 24.24-I0AI
	I0AIII	28КВО I6.I6-I0AIII	28КВО I6.20-I0AIII	28КВО I6.24-I0AIII	28КВО 20.20-I0AIII	28КВО 20.24-I0AIII	28КВО 24.24-I0AIII
	I2AIII	28КВО I6.I6-I2AIII	28КВО I6.20-I2AIII	28КВО I6.24-I2AIII	28КВО 20.20-I2AIII	28КВО 20.24-I2AIII	28КВО 24.24-I2AIII
	I4AIII	28КВО I6.I6-I4AIII	28КВО I6.20-I4AIII	28КВО I6.24-I4AIII	28КВО 20.20-I4AIII	28КВО 20.24-I4AIII	28КВО 24.24-I4AIII
	I6AIII	-	-	-	28КВО 20.20-I6AIII	28КВО 20.24-I6AIII	28КВО 24.24-I6AIII
	I8AIII	-	-	-	28КВО 20.20-I8AIII	28КВО 20.24-I8AIII	28КВО 24.24-I8AIII
	20AIII	-	-	-	28КВО 20.20-20AIII	28КВО 20.24-20AIII	28КВО 24.24-20AIII
	22AIII	-	-	-	28КВО 20.20-22AIII	28КВО 20.24-22AIII	28КВО 24.24-22AIII
	25AIII	-	-	-	28КВО 20.20-25AIII	28КВО 20.24-25AIII	28КВО 24.24-25AIII
3,0	8AI	30КВО I6.I6-8AI	30КВО I6.20-8AI	-	30КВО 20.20-8AI	-	-
	I0AI	-	-	30КВО I6.24-I0AI	-	30КВО 20.24-I0AI	30КВО 24.24-I0AI
	I0AIII	30КВО I6.I6-I0AIII	30КВО I6.20-I0AIII	30КВО I6.24-I0AIII	30КВО 20.20-I0AIII	30КВО 20.24-I0AIII	30КВО 24.24-I0AIII
	I2AIII	30КВО I6.I6-I2AIII	30КВО I6.20-I2AIII	30КВО I6.24-I2AIII	30КВО 20.20-I2AIII	30КВО 20.24-I2AIII	30КВО 24.24-I2AIII
	I4AIII	30КВО I6.I6-I4AIII	30КВО I6.20-I4AIII	30КВО I6.24-I4AIII	30КВО 20.20-I4AIII	30КВО 20.24-I4AIII	30КВО 24.24-I4AIII
	I6AIII	-	-	-	30КВО 20.20-I6AIII	30КВО 20.24-I6AIII	30КВО 24.24-I6AIII
	I8AIII	-	-	-	30КВО 20.20-I8AIII	30КВО 20.24-I8AIII	30КВО 24.24-I8AIII
	20AIII	-	-	-	30КВО 20.20-20AIII	30КВО 20.24-20AIII	30КВО 24.24-20AIII
	22AIII	-	-	-	30КВО 20.20-22AIII	30КВО 20.24-22AIII	30КВО 24.24-22AIII
	25AIII	-	-	-	30КВО 20.20-25AIII	30КВО 20.24-25AIII	30КВО 24.24-25AIII

6.3.2. Блоки арматурные для армирования типовых элементов стен подразделяются на два основных типа:

- блоки БГ, предназначенные для армирования глухих (без проемов) элементов внутренних стен ;
- блоки типа БД – для армирования элементов внутренних стен с дверными проемами.

Маркировка армоблоков осуществляется буквенными и цифровыми индексами, обозначающими тип изделия, геометрические параметры армируемых элементов стен, несущую способность, а также габариты и привязку дверных проемов.

Для обозначения несущей способности блоков зоны расчетного армирования рекомендуется применять порядковый номер расчетного армоблока данного типоразмера – I,2,3... и т.д. В марках блоков конструктивного армирования в качестве индекса несущей способности применяется "0".

В настоящей серии разработаны блоки арматурные для конструктивного армирования типовых элементов внутренних стен (индекс несущей способности "0").

Схема маркировки блоков арматурных

XX X.X-X-X.X

- Высота этажа, дм;
- Обозначение типа изделия;
- Толщина стены,см;
- Протяженность элемента стены в плане,дм;
- Цифровой индекс несущей способности;
- Ширина дверного проема, дм;
- Привязка дверного проема, дм.

Примеры расшифровки марок

28БГ 20.30-0

28- высота этажа,дм ;
БГ- блок арматурный для элемента стены глухого (без проемов);
20- толщина стены,см ;
30- протяженность элемента стены в плане,дм
0- блок для конструктивного армирования.

28БД 16.36-0-8.0

28 – высота этажа, дм ;
БД – блок арматурный для элемента стены с дверным проемом ;
16 – толщина стены,см ;
36 – протяженность элемента стены в плане,дм ;
0 – блок для установки в зоне конструктивного армирования;
8 – ширина дверного проема, дм (округленно);
0 – привязка дверного проема-нулевая.

Блоки типа БГ собираются из плоских каркасов типа КВ,устанавливаемых с шагом не превышающим 900мм и отдельных стержней типа ОС, устанавливаемых у обеих граней стены с шагом 500мм по высоте. Для блоков,устанавливаемых в зоне конструктивного армирования,применяются плоские каркасы с продольными стержнями ⌀8AI при толщине стен I60 и 200мм и ⌀I0AI при толщине 240мм; отдельные стержни – ⌀6AI при толщине стен I60 и 200мм, ⌀8AI – при толщине 240мм.

Блоки арматурные типа БД собираются из следующих арматурных изделий:

- плоских арматурных каркасов типа КВ, устанавливаемых у граней проемов и по полю стены с шагом не превышающим 900мм;
- сеток типа СП для армирования надпроемных перемычек,устанавливаемых у каждой грани стены;
- отдельных горизонтальных стержней типа ОС,устанавливаемых у обеих граней стены с шагом 500мм по высоте ;
- отдельных стержней типа Ш, объединяющих перемычечные сетки, расположенные у противоположных граней стены.

Для блоков арматурных, предназначенных для конструктивного армирования приняты:

- плоские каркасы типа КВ, устанавливаемые у граней проемов – с продольными стержнями ⌀I2AI ;
- плоские каркасы типа КВ, устанавливаемые по полю стен –с продольными стержнями ⌀8AI для стен толщиной I60 и 200мм, ⌀I0AI – для стен толщиной 240 мм;
- сетки типа СП с продольными стержнями ⌀I2AII и с поперечными стержнями ⌀6AI с шагом I50 мм ;
- отдельные горизонтальные стержни типа ОС ⌀6AI для стен толщиной I60 и 200мм, ⌀8AI для стен толщиной 240мм.

Для придания армоблокам жесткости в период транспортировки и монтажа под дверными проемами устанавливаются горизонтальные стержни ⌀I2AI, вырезаемые в пределах дверного проема после монтажа блока арматурного.

Стыкование армоблоков по вертикали осуществляется в уровне каждого этажа над перекрытием нижележащего этажа. Способы соединения вертикальных стержней см. п.6.2.I.

Соединение арматурных блоков в плане в единую пространственную систему осуществляется в узлах сопряжения стен различного направления с помощью горизонтальных стержней типа ОСУ,СГ такого же диаметра и класса,что и горизонтальные стержни арматурных блоков. Соединение стержней типа ОСУ,СГ с горизонтальными стержнями армоблоков выполняется внахлестку без сварки, длина перепуска стержней определяется по СНиП 2.03.01-84.

7.ТЕХНИКО-ЭКОНОМИЧЕСКИЕ ПОКАЗАТЕЛИ

В настоящем выпуске приведены показатели расхода бетона и стали на типовой элемент,а также расход стали приведенной к классу А-I на $1м^2$ внутренних стен. Расход бетона определялся для варианта здания с монолитным перекрытием толщиной 160 мм, т.е. высота стен принималась на 160 мм меньше высоты этажа.

При определении расхода стали на $1м^2$ стены площадь проемов не вычиталась.

В выпуске приведены также технико-экономические показатели возведения $1м^2$ монолитных внутренних стен,предусмотренные "Руководством по проектированию конструкций и технологии возведения монолитных бескаркасных зданий," М.,Стройиздат, 1982г.

Технико-экономические показатели (см.лист 11) определены для следующих условий строительства:

- региональные коэффициенты затрат – I;
- территориальный район – I ;
- высота здания – 16 этажей;
- расход цемента марки 400 на $1м^3$ тяжелого бетона класса В15 – 273 кг;
- расход цемента марки 400 на $1м^3$ бетона на легких заполнителях
  В15 = 1800 кг/$м^3$ – 340 кг ;
  В15 = 1600 кг/$м^3$ – 450 кг;
  В12,5 = 1500 кг/$м^3$ – 334 кг;
- годовая мощность предприятия по изготовлению бетонных смесей – 101-120 тыс.$м^3$;
- расстояние перевозки бетонной смеси и арматурных изделий – 30 км ;
- арматурные изделия изготавливаются в заводских условиях;
- масса арматурных блоков 71-100кг ;
- опалубка необогреваемая.

При определении затрат учитывался расход материалов на элемент стены протяженностью 5,4м, высотой этажа 3,0м, перекрытие монолитное толщиной 160мм, проем шириной 1010мм с центральной привязкой армирование – конструктивное.

Технико-экономические показатели определены в нормах и ценах, введенных с I января 1984 года,повышающие коэффициенты по приложению к письму Госстроя СССР № 54-Д от 14.08.86г. не учитывались.

8. УКАЗАНИЯ ПО ПРИМЕНЕНИЮ МАТЕРИАЛОВ ВЫПУСКА

8.1. При проектировании жилых зданий с использованием материалов настоящей серии в процессе разработки планов этажей шаги продольных и поперечных стен, размеры дверных проемов и их привязку к разбивочным осям здания следует назначать с учетом геометрических параметров, предусмотренных настоящим выпуском.

8.2. После проведения расчетов и окончательного определения толщины стен по геометрическим параметрам, приведенным в справочном материале (документ I.130.I-1с.0-1-0000 СМ), устанавливаются марки типовых элементов стен.

8.3. По результатам расчета здания устанавливаются зоны конструктивного и расчетного армирования здания по вертикали,см. документ I.130.I-1с.0-I-0000 ДИ.

8.4. Составляются поэтажные схемы расположения арматурных блоков и пространственных каркасов.

8.5. В зоне конструктивного армирования выполняются следующие операции.

8.5.I. По сборочным чертежам типовых элементов стен определяются марки арматурных блоков для конструктивного армирования поля стены,наносятся на схемы расположения в зоне конструктивного армирования и заносятся в спецификацию со ссылкой на рабочие чертежи выпуска I-I (примеры см.док. 0-I-0000Д4,0-I-0000Д5, 0-I-0000Д6).

Поскольку в серии разработаны арматурные блоки для зданий с монолитными перекрытиями,при проектировании зданий со сборными перекрытиями ширину сеток типа СП (входящих в состав арматурных блоков и в элементы стен с нулевой привязкой дверного проема),

Технико-экономические показатели возведения внутренних монолитных стен

Продолжение

Характеристики бетонных смесей				Толщина стен, мм.	Показатели на I м² стен			
Вид бетона	Плотность, кг/м³	Подвижность смеси, см.	Класс бетона конструкций		Себестоимость возведения, руб.	Затраты труда, чел.час.	Заработная плата, руб.	Удельные кап. вложения, руб/год.
Объёмно-переставная опалубка								
Тяжёлый		20-22	BI5	I60	7,77	I,80	I,07	7,78
				200	8,57	I,7I	I,02	8,7I
				240	9,47	I,70	I,0I	9,7I
Керамзитобетон	I800	20-22	BI5	I60	8,29	I,80	I,07	8,30
				200	9,22	I,7I	I,02	9,36
				240	I0,25	I,70	I,0I	I0,49
	I600	20-22	BI5	I60	8,52	I,80	I,07	8,52
				200	9,50	I,7I	I,02	9,64
				240	I0,59	I,70	I,0I	I0,83
	I500	20-22	BI2,5	I60	8,27	I,80	I,07	8,27
				200	9,I8	I,7I	I,02	9,33
				240	I0,2I	I,70	I,0I	I0,45
Крупнощитовая опалубка								
Тяжёлый		20-22	BI5	I60	7,49	I,48	0,86	7,32
				200	8,27	I,39	0,8I	8,25
				240	9,I8	I,37	0,80	9,25
Керамзитобетон	I800	20-22	BI5	I60	8,0I	I,48	0,86	7,84
				200	8,92	I,39	0,8I	8,90
				240	9,96	I,37	0,80	I0,03
	I600	20-22	BI5	I60	8,23	I,48	0,86	8,06
				200	9,20	I,39	0,8I	9,I8
				240	I0,30	I,37	0,80	I0,37
	I500	20-22	BI2,5	I60	7,98	I,48	0,86	7,8I
				200	8,87	I,39	0,8I	8,87
				240	9,92	I,37	0,80	9,99

Характеристики бетонных смесей				Толщина стен, мм.	Показатели на I м² стен			
Вид бетона	Плотность, кг/м³	Подвижность смеси, см.	Класс бетона конструкций		Себестоимость возведения, руб.	Затраты труда, чел.час.	Заработная плата, руб.	Удельные кап. вложения, руб/год.
Блочная опалубка								
Тяжёлый		20-22	BI5	I60	7,09	I,29	0,77	7,42
				200	7,88	I,2I	0,72	8,36
				240	8,77	I,I7	0,7I	9,35
Керамзитобетон	I800	20-22	BI5	I60	7,60	I,29	0,77	7,94
				200	8,53	I,2I	0,72	8,99
				240	9,55	I,I7	0,7I	I0,I4
	I600	20-22	BI5	I60	7,83	I,29	0,77	8,I7
				200	8,8I	I,2I	0,72	9,29
				240	9,89	I,I7	0,7I	I0,47
	I500	20-22	BI2,5	I60	7,58	I,29	0,77	7,93
				200	8,50	I,2I	0,72	8,97
				240	9,5I	I,I7	0,7I	I0,09

Инв. № подл. | Подпись и дата | Взам. инв. №

следует уменьшить на величину толщины сборных плит перекрытия и, соответственно, сократить рабочую высоту перемычки. Это следует учитывать и при расчете здания.

8.5.2. По таблице 4 определяются марки пространственных каркасов типа КВО, устанавливаемых в узлах сопряжения стен. В зоне конструктивного армирования применяются каркасы с продольными стержнями из арматуры класса А-I диаметром 8 или 10мм, в зависимости от толщины сопрягающихся стен. Марки наносятся на схемы расположения и заносятся в спецификацию со ссылкой на чертежи выпуска I-I.

8.5.3. На схемы расположения наносятся марки узлов сопряжения стен, соответствующие принятой последовательности возведения продольных и поперечных стен (см.док. 0-I-0000ДII):

- одновременное бетонирование ;
- бетонирование поперечных стен после продольных.

Составляются спецификации узлов, в которые заносятся отдельные стержни типа ОСУ и СГ, принимаемые по выпуску I-I (документ I.I30.I-Ic.I-I-0001) в зависимости от толщины стен и диаметра арматуры:

ϕ8AI - для стен толщиной I60 и 200 мм ;

ϕ8AI - для стен толщиной 240 мм.

8.6 В зоне расчетного армирования для всех элементов стен устанавливаются зоны размещения расчетной арматуры в плане в соответствии с указаниями раздела 4.4 и схемой, см.документ I.I30.I-Ic.0-I-0000 ДI, 0-I-0000Д2, 0-I-0000Д3.

8.6.I. Для армирования поля стены в проекте разрабатываются арматурные блоки типа БГ и БД, за основу которых принимаются соответствующие армоблоки зоны конструктивного армирования, при этом:

8.6.I.I. Плоские конструктивные каркасы типа КВ, установленные у граней проемов, заменяются одним или несколькими расчетными (с рабочими стержнями из арматуры класса А-Ш), подобранными из числа разработанных в выпуске I-I (док.I.I30.I-Ic.I-I-00I0 СБ), с необходимой суммарной площадью сечения арматуры. Расчетная вертикальная арматура должна быть размещена на расстоянии $(0,I...0,2)\mathcal{L}_{пр}$ (где $\mathcal{L}_{пр}$ - длина простенка в расчетном направлении) от граней проема или торцевых граней простенка.

При расчете простенков на внецентренное сжатие в плоскости стены расстояние от равнодействующей усилий в арматуре до ближайшей грани сечения рекомендуется принимать

$$a = a^{I} = 0,I\mathcal{L}_{пр}$$

8.6.I.2. Если простенок рассчитывается как изгибаемый элемент из плоскости стены, а шаг вертикальных каркасов превышает 400мм, в арматурный блок вводятся дополнительные плоские каркасы типа КВ так, чтобы шаг их не превышал 400 мм. При этом расстановка их должна быть такой, чтобы при переходе в зону конструктивного армирования конструктивные вертикальные стержни являлись продолжением расчетных.

8.6.I.3. Определяется необходимая площадь сечения поперечной арматуры простенков и при необходимости изменяется класс, диаметр или шаг горизонтальных стержней (типа ОС) арматурных блоков.

8.6.I.4. Определяется расчетом требуемая площадь продольной арматуры перемычек и из числа разработанных в серии подбираются необходимые сетки типа СП. Если площадь сечения рабочей арматуры сеток с максимальным диаметром 20мм недостаточна, в сетках устанавливаются дополнительные стержни, размещаемые по вертикали, или в арматурный блок вводятся отдельные стержни, размещаемые в толще стены между сетками. Применение арматуры диаметром более 20мм не допускается так как в этом случае не обеспечивается необходимая толщина защитного слоя бетона.

8.6.I.5. В зависимости от принятого класса и вида бетона уточняется необходимая длина анкеровки ℓ_{an} рабочей арматуры перемычек и при необходимости корректируется длина сеток СП.

8.6.I.6. Определяется необходимая площадь сечения поперечной арматуры перемычек и, в случае необходимости, корректируется диаметр, класс или шаг поперечных стержней сеток СП.

8.6.I.7. При наличии учитываемой в расчете сжатой продольной арматуры простенков расстояние между стержнями поперечной арматуры плоских каркасов КВ и между отдельными стержнями типа ОС проверяется по разд.5 СНиП 2.03.0I-84.

При необходимости шаг поперечной арматуры корректируется.

8.6.I.8. Разработанному арматурному блоку присваивается марка исходного армоблока конструктивной зоны армирования с заменой в марке индекса несущей способности "0" на порядковый номер расчетного армоблока. Примеры разработки арматурных блоков для зоны расчетного

армирования см.раздел 9 пояснительной записки и документ I.I30.I-Ic. 0-I-0000 ДI0.

8.6.I.9. Марки разработанных армоблоков наносятся на схемы расположения в зоне расчетного армирования и заносятся в спецификацию со ссылкой на рабочие чертежи проекта.

8.6.2. В узлах сопряжения стен устанавливаются расчетные пространственные каркасы типа КВО с площадью сечения арматуры,удовлетворяющей требованиям расчета. Эти каркасы подбираются из числа разработанных в серии. Их марки определяются с помощью таблицы 4, наносятся на схемы расположения и включаются в спецификацию со ссылкой на чертежи выпуска I-I.

8.6.3. На схемы расположения наносятся марки узлов с индексом "Р"- для зоны расчетного армирования. Соединительные стержни типа ОСУ и СТ в узлах по классу и диаметру принимаются аналогичными горизонтальным стержням типа ОС арматурных блоков,и устанавливаются с тем же шагом. С учетом принятого класса и вида бетона уточняется длина нахлестки соединительных стержней

8.7 На разрезе здания наносятся марки узлов сопряжения стен с перекрытиями, соответствующие принятому варианту перекрытия - монолитному или сборному. Анкерующие стержни включаются в спецификацию.

8.8 Проставляются марки узлов дверных проемов.

8.9.В проектах конкретных зданий могут разрабатываться стены с параметрами элементов, отличными от принятых в настоящем выпуске, но с обязательным соблюдением требований пункта 4.I настоящей пояснительной записки и принципов армирования. Например стены могут быть приняты толщиной I80 и 220мм, шаг поперечных стен 2,7; 3,3 ; 3,9м и т.д.Привязка дверного проема может быть произвольной,однако расстояние от грани проема до ближайшей грани стены перпендикулярного направления должно быть не менее 300мм.Во всех этих случаях арматурные изделия разрабатываются в составе проекта по аналогии с изделиями,разработанными в выпуске I-I.

9. ПРИМЕРЫ РАЗРАБОТКИ АРМАТУРНЫХ БЛОКОВ ДЛЯ ЗОНЫ РАСЧЕТНОГО АРМИРОВАНИЯ

9.I. Исходные данные:

- Высота этажа $H_{эт}$ = 3000мм;
- Толщина стены B = I60мм;
- Стена поперечная,расстояние между продольными стенами ℓ =4800мм;
- Ширина дверного проема A =I0I0мм;
- Привязка проема I200мм;
- Перекрытие монолитное,толщиной I60мм.

Приведенным исходным данным соответствует типовой элемент стены 30СД I6.48-I0.I2, см. I.I30.I-Ic.0-I-0000 СМ, л.I8. Этот элемент выполняется по чертежу I.I30.I-Ic.0-I-4000, исп.I76 и конструктивно армируется арматурным блоком 30БД I6.48-0-I0.I2, имеющим обозначение I.I30.I-Ic.I-I-0500-074.

Допустим,согласно проекту правый простенок примыкает к наружной продольной стене толщиной 360мм, левый простенок примыкает к продольной внутренней стене толщиной 200мм и симметричен относительно ее оси.

Длина левого простенка,симметричного продольной внутренней стене составит

$$\ell_{прл} = I200 \times 2 = 2400 \text{ мм}.$$

Привязка оси наружной стены к ее внутренней грани составляет половину толщины продольной внутренней стены и равна 200 : 2 =I00мм, тогда длина правого простенка, примыкающего к наружной стене составит

$$\ell_{прп} = C+(360-I00) = 2590+260= 2850 \text{ мм},$$

где C - расстояние от правой грани проема до оси наружной стены.

9.2. На основе конструктивного армоблока,сохраняя основные геометрические параметры, разрабатываются арматурные блоки для зоны расчетного армирования путем введения в его состав плоских арматурных изделий, отвечающих требованиям расчета.

9.2.I. Пример I

Требуется расчетная вертикальная арматура на действие горизонтальной сейсмической силы в плоскости стены. При сейсмическом воздействии слева направо расчетная вертикальная арматура требуется у правой грани проема рассматриваемого элемента; при сейсмическом воздействии справа налево - у левой грани проема.

Расчетная вертикальная арматура должна размещаться на расстоянии (0,I...0,2)$\ell_{пр}$ от грани проема или торцевой грани простенка,

Инв.№ подл. | Подпись и дата | Взам.инв.№

следовательно расчетная арматура у правой грани правого простенка полностью разместится в толще наружной стены, так как

$$0,1\,\ell_{прп} < 360 < 0,2\,\ell_{прп}, \text{ где}$$

$$0,1\,\ell_{прп} = 0,1 \times 2850 = 285 \text{ мм},$$

$$0,2\,\ell_{прп} = 0,2 \times 2850 = 570 \text{ мм}.$$

Таким образом расчетное армирование правой грани правого простенка осуществляется путем постановки необходимого пространственного каркаса КВО в пересечении с наружной стеной, который в состав рассматриваемого элемента стены не входит.

В рассматриваемом элементе стены расчетная вертикальная арматура устанавливается только у граней дверного проема на расстоянии:

В левом простенке $0,1\,\ell_{прл} = 240$мм

$0,2\,\ell_{прл} = 480$мм

принято $800 : 2 + 50 = 450$ мм, где

800 – шаг вертикальных каркасов в левом простенке,

50 – расстояние от грани проема до первого вертикального каркаса.

$$240 < 450 < 480.$$

В правом простенке $0,1\ell_{прп} = 285$мм

$0,2\ell_{прп} = 570$ мм

принято $\frac{E}{2} + 50 = \frac{700}{2} + 50 = 400$мм.

По расчету необходима арматура 4ø14АШ у каждой грани проема. По таблице 2 пояснительной записки находим, что требуются каркасы 30КВ 16-14АШ и размещаем их по 2 шт у обеих граней дверного проема.

В марке конструктивного арматурного блока цифровой индекс несущей способности "0" заменяем на "1". Разработанный арматурный блок марки 30БД 16.48-1-10.12 см. 1.130.1-1с.0-1-0000 ДП0.

9.2.2. Пример 2

Требуется расчетная вертикальная арматура как в плоскости, так и из плоскости стены.

По расчету на усилия в плоскости стены у граней проема следует установить по 2 каркаса 30КВ 16-14АШ (см. пример 1), а на усилия из плоскости стены, кроме них необходимы дополнительные каркасы, которые должны устанавливаться с шагом, не превышающим 400мм и так, чтобы при переходе в зону конструктивного армирования вертикальные конструктивные стержни являлись продолжением расчетных.

Шаг вертикальных каркасов принимаем равным $\frac{E}{2} = \frac{700}{2} = 350мм < 400$

При принятом шаге для армирования поля стены нужна арматура ø10АШ.

По таблице 2 находим плоские каркасы марки 30КВ 16-10АШ и размещаем их по полю стены. В марку вводим индекс несущей способности "2". Разработанный арматурный блок 30БД 16.48-2-10.12 см. 1.130.1-1с.0-1-0000 ДП0-01.

9.2.3. Пример 3

Требуется расчетная вертикальная арматура по примеру 1 и, кроме того, для горизонтального армирования стержни ø6АШ с шагом 500мм.

Разработанный арматурный блок марки 30БД 16.48-3-10.12 см. 1.130.1-1с.0-1-0000 ДП0-02.

9.2.4. Пример 4

Требуется расчетная вертикальная арматура у граней дверного проема и для армирования перемычки горизонтальная арматура 2ø18АШ.

Подбор арматуры для вертикального армирования простенков см. пример 1. Для армирования перемычки по таблице 3 пояснительной записки подбираем сетку 30СП 10-18.6.

Разработанный арматурный блок 30БД 16.48-4-10.12 см. 1.130.1-1с.0-1-0000 ДП0-03.

Инв. № подл. | Подпись и дата | Взам. инв. №

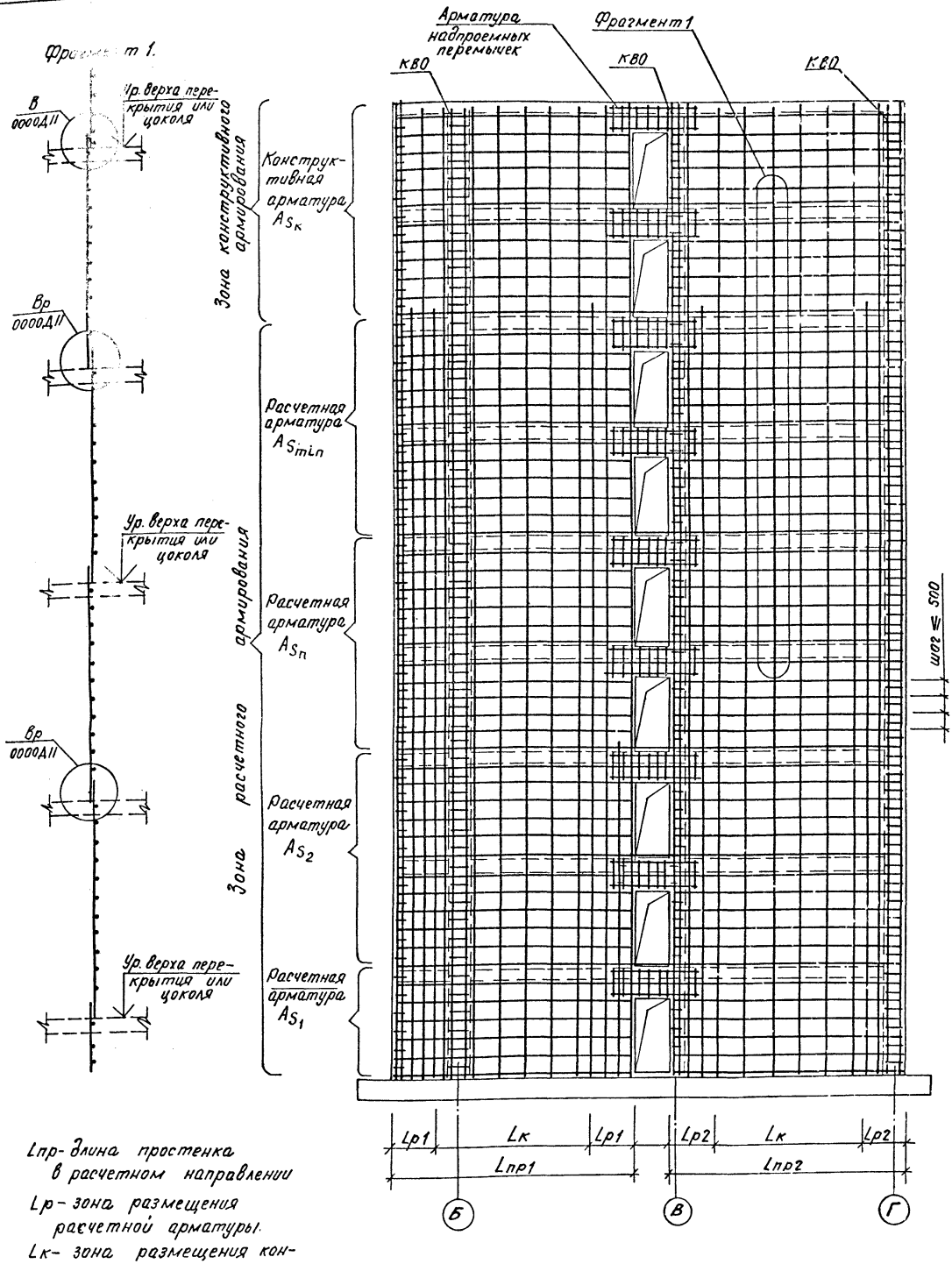

$L_{пр}$ - длина простенка в расчетном направлении

$L_р$ - зона размещения расчетной арматуры.

$L_к$ - зона размещения конструктивной арматуры

$L_р = (0{,}1 \ldots 0{,}2)\ L_{пр}$

$L_к = L_{пр} - 2L_р$

План стены см. документ 1.130.1-1с.0-1-0000Д2, ось 11

Норм. контр.	Зайцев	
Нач. АПМ.	Турсунбаева	
ГИП	Левин	
Разраб.	Багдасарова	

1.130.1-1С.0-1-0000Д1.

Схема расположения арматуры внутренних стен по вертикали

Стадия	Лист	Листов
Р		1

ТашЗНИИЭП

Копировал Панкина Формат А3

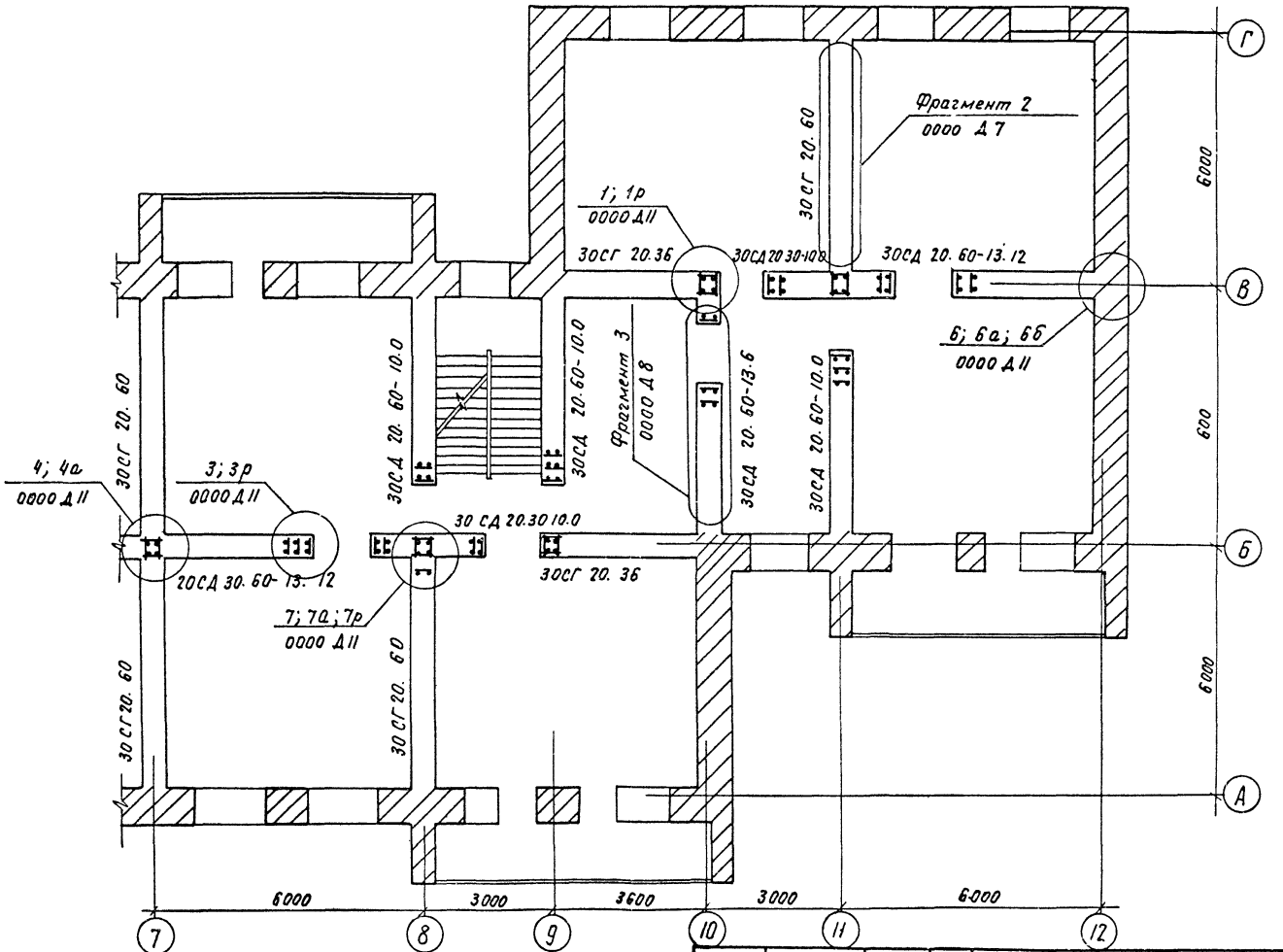

1. На плане указано размещение расчетной арматуры, включаемой в состав арматурных блоков, устанавливаемых в зоне расчетного армирования. Схемы конструктивного армирования см. фрагменты 2 и 3.
2. Замаркированные элементы стен см. документы 1000 СБ. 2000 СБ, 3000 СБ, 4000 СБ.

Н контр	Зауэрбрей	
Нач. АПМ.	Турсунбаева	
ГИП	Левин	
Разраб.	Багдасарова	
Провери	Левин	

1. 130. 1-1С. 0-1- 0000 Д 2

Схема расположения арматуры внутренних стен в плане.
Пример 1

Стадия	Лист	Листов
Р		1

ТашЗНИИЭП

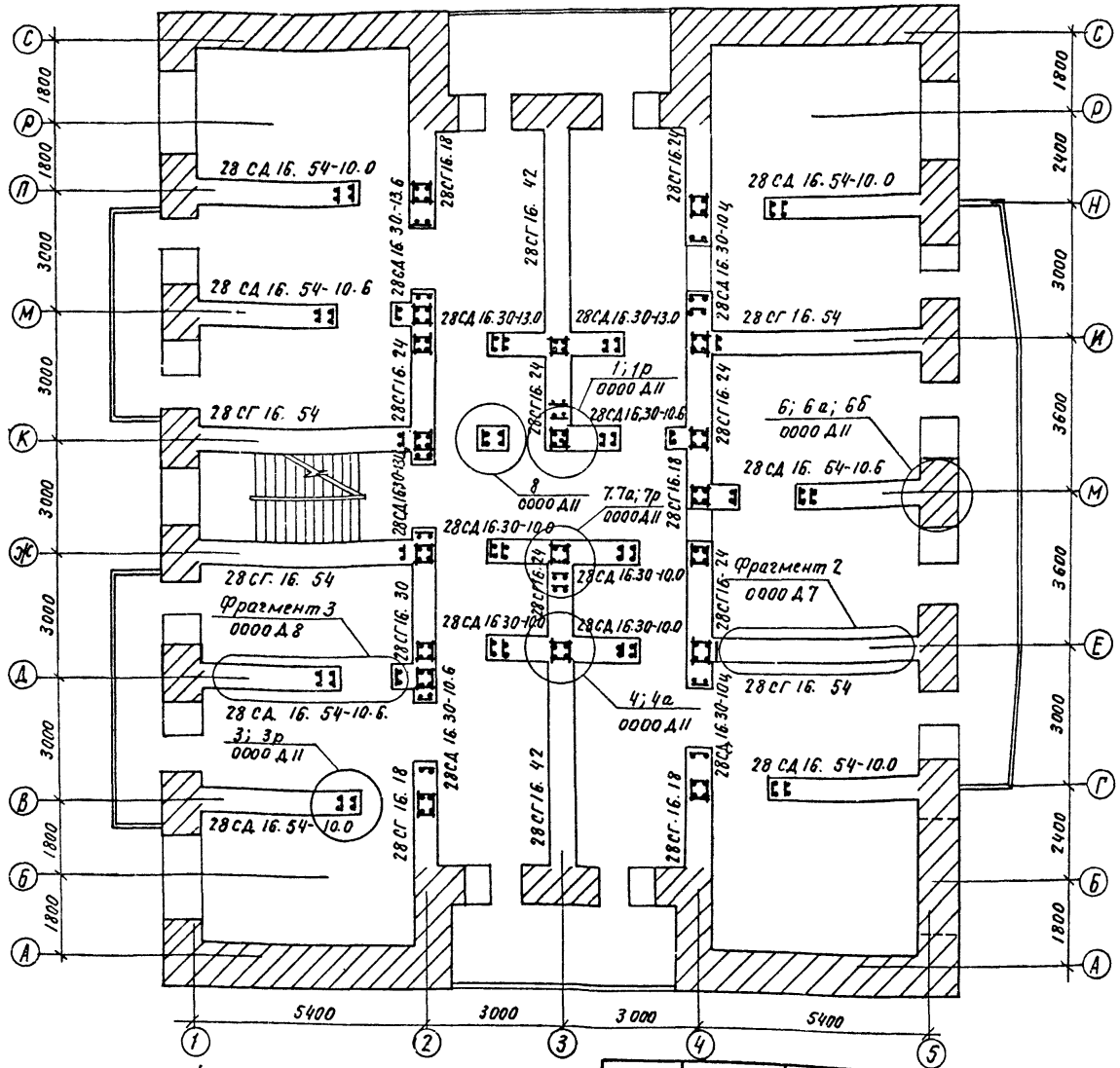

1. На плане указано размещение расчетной арматуры, включаемой в состав арматурных блоков, устанавливаемых в зоне расчетного армирования. Схемы конструктивного армирования см. Фрагменты 2 и 3.
2. Замаркированные элементы стен см. документы 1000 СБ, 2000 СБ, 3000 СБ, 4000 СБ.

Н.контр.	Заузбрей	
Нач. АПН	Турсунбаева	
ГИП	Левин	
Разраб.	Багдасарова	
Проверил.	Левин	

1.130. 1-1 С.01-0000 ДЗ.

Схема расположения арматуры внутренних стен в плане. Пример 2.

Стадия	Лист	Листов
Р		1

ТашЗНИИЭП

Инв.№ подл. | Подпись и дата | Взам. инв.№

22263 20

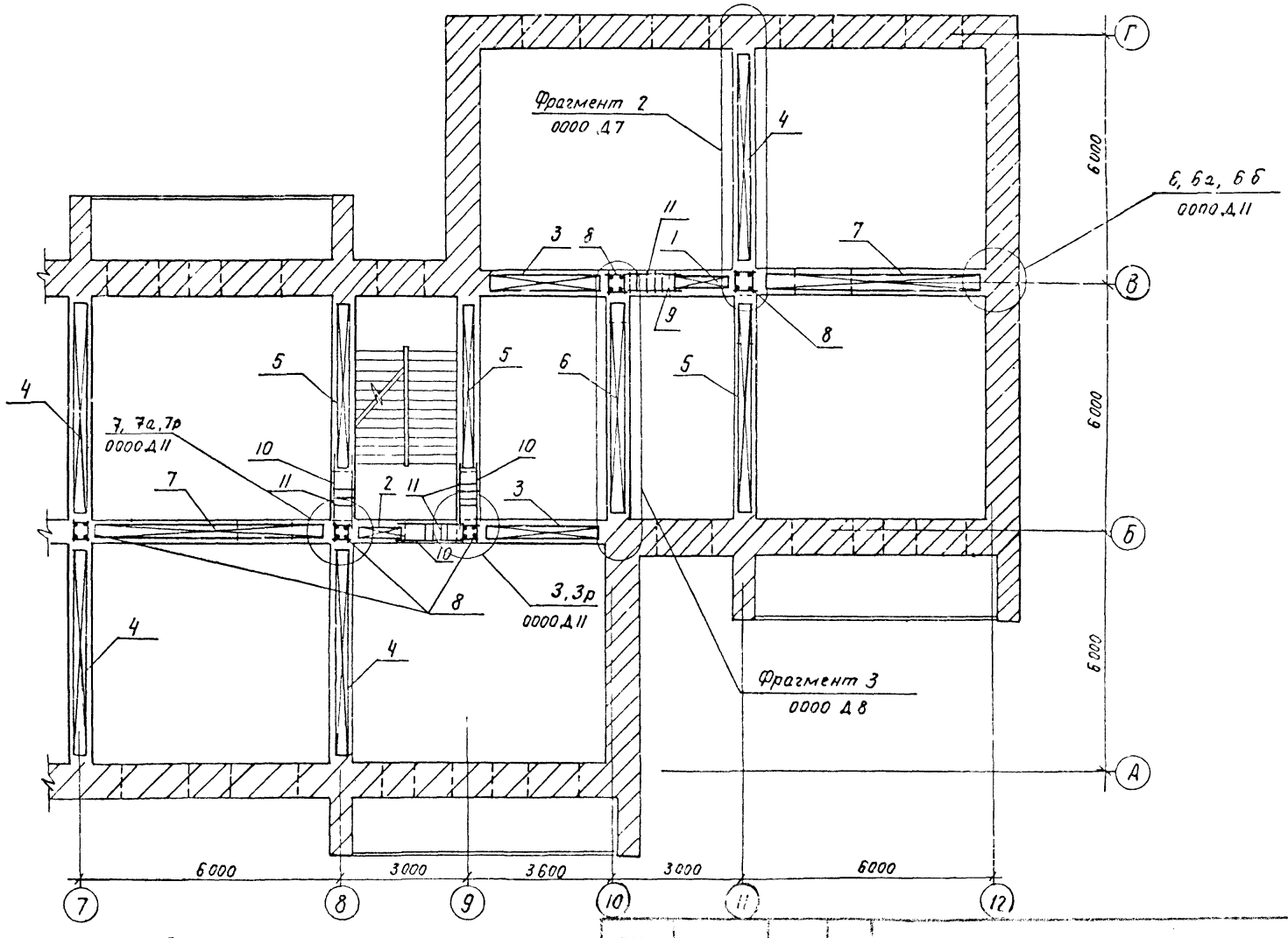

1. Спецификацию арматурных изделий см. 0000 Д6.
2. Марки элементов стен см. 0000 Д2.
3. Шаг шпилек поз 11 - 150 мм.

Ч. контр.	Зауэрбрей	
Нач. АПМ	Турсунбаева	
ГИП	Левин	
Разраб.	Багдасарова	
Проверил	Левин	

1.130.1-1с 0-1-0000 Д4

Схема расположения арматурных изделий во внутренних стенах. Пример 1.

Стадия	Лист	Листов
Р		1

ТАШЗНИИЭП

22263 21

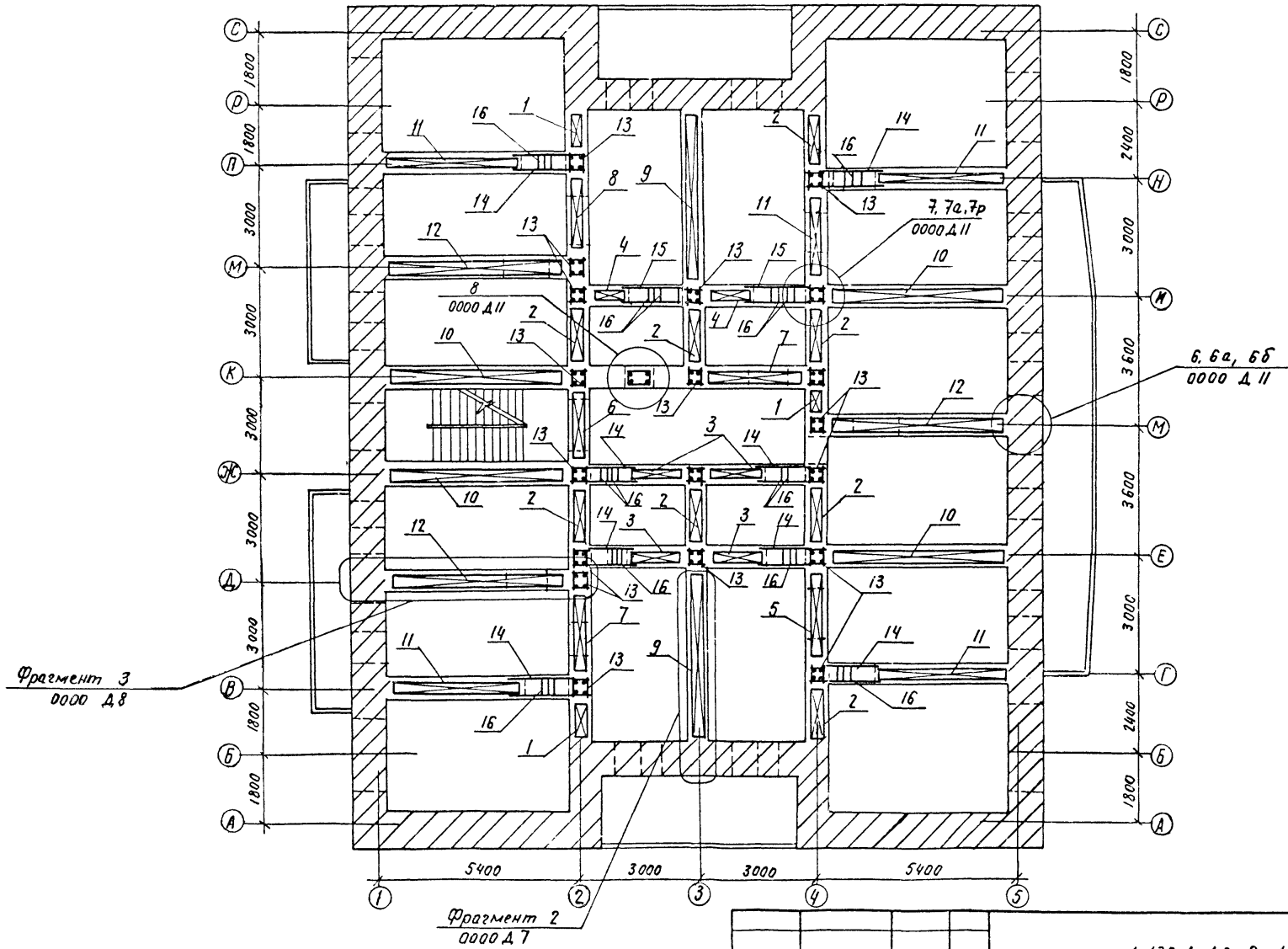

1. Спецификацию арматурных изделий см. 0000 Д6
2. Марки элементов стен см 0000 Д3
3. Шаг шпилек поз. 16-150 мм.

Н контр	Зауэрбрей	
Нач. АПМ	Гурсумбаева	
ГИП	Левин	
разраб	Багдагарова	
провер.	Левин	

1 130 1-1 с. 0-1-0000 Д5

Схема расположения арматурных изделий во внутренних стенах Пример 2

Стадия	Лист	Листов
Р		1

ТашЗНИИЭП

Инв. № подл.	Подпись и дата	Взам. инв. №

Марка, поз.	Обозначение	Наименование	Кол.	Масса ед. кг	Приме-чание
		Пример I			
		Блоки арматурные:			
I	I.I30.I-Ic.I-I-0200-9I	30БД 20.30-0-I0.0	I	I7,4	
2	-II2	30БД 20.30-0-I3.0	I	I6,6	
3	I.I30.I-Ic.I-I-0I00-37	30БГ 20.36-0	2	25,0	
4	-4I	30БГ 20.60-0	4	40,8	
5	I.I30.I-Ic.I-I-0200-096	30БД 20.60-0-I0.0	3	38,0	
6	I.I30.I-Ic.I-I-0400-II7	30БД 20.60-0-I3.6	I	78,4	
7	I.I30.I-Ic.I-I-0500-I00	30БД 20.60-0-I3.I2	2	75,2	
		Каркасы			
		пространственные:			
8	I.I30.I-Ic.I-I-0800-42	30КВО 20.20-8AI	5	7,2	
		Сетки:			
9	I.I30.I-Ic.I-I-0020-20	30СП I0-I2.6	I	6,9	
I0	-25	30СП I3-I2.6	3	7,9	
		Отдельные стержни:			
II	I.I30.I-Ic.I-I-000I-00I	Ш 20-6	62	0,06	

Марка, поз.	Обозначение	Наименование	Кол.	Масса, ед. кг.	Приме-чание
		Пример 2			
		Блоки арматурные:			
I	I.I30.I-Ic.I-I-0I00	28БГ I6.I8-0	3	I2,8	
2	-0I	28БГ I6.24-0	8	I4,3	
3	I.I30.I-Ic.I-I-0200-02I	28БД I6.30-0-I0.0	4	I6,2	
4	-042	28БД I6.30-0-I3.0	2	I5,4	
5	I.I30.I-Ic.I-I-0300-02I	28БД I6.30-0-I0Ц	I	43,2	
6	-042	28БД I6.30-0-I3Ц	I	44,5	
7	I.I30.I-Ic.I-I-0400-02I	28БД I6.30-0-I0.6	2	46,0	
8	-042	28БД I6.30-0-I3.6	I	43,5	
9	I.I30.I-Ic.I-I-0I00-04	28БГ I6.42-0	2	27,6	
I0	-06	28БГ I6.54-0	4	33,6	
II	I.I30.I-Ic.I-I-0200-025	28БД I6.54-0-I0.0	5	3I,0	
I2	I.I30.I-Ic.I-I-0400-025	28БД I6.54-0-I0.6	3	67,I	
		Каркасы			
		пространственные:			
I3	I.I30.I-Ic.I-I-0800	28КВО I6.I6-8AI	I9	6,3	
		Сетки:			
I4	I.I30.I-Ic.I-I-0020-05	28СП I0-I2.6	8	5,5	
I5	-I0	28СП I3-I2.6	2	6,3	
		Отдельные стержни:			
I6	I.I30.I-Ic.I-I-000I	Ш I6-6	I44	0,053	

В спецификацию условно включены арматурные изделия для конструктивного армирования.

			I.I30.I-Ic.0-I-0000 Д6
Н.контр	Зауэрбрей		Спецификация арматурных изделий внутренних стен.
Нач.АПМ-2	Турсунбаева		Стадия: Р; Лист: ; Листов: I
ГИП	Левин		ТашЗНИИЭП
Разработ.	Багдасарова		

Фрагмент 2

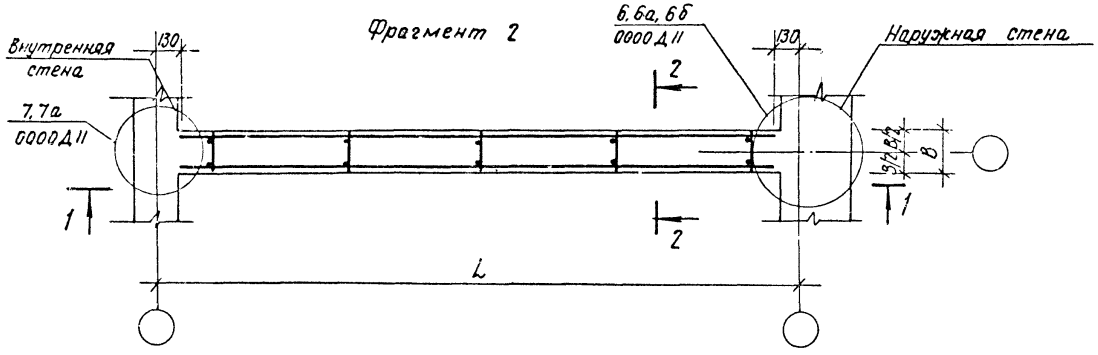

1-1

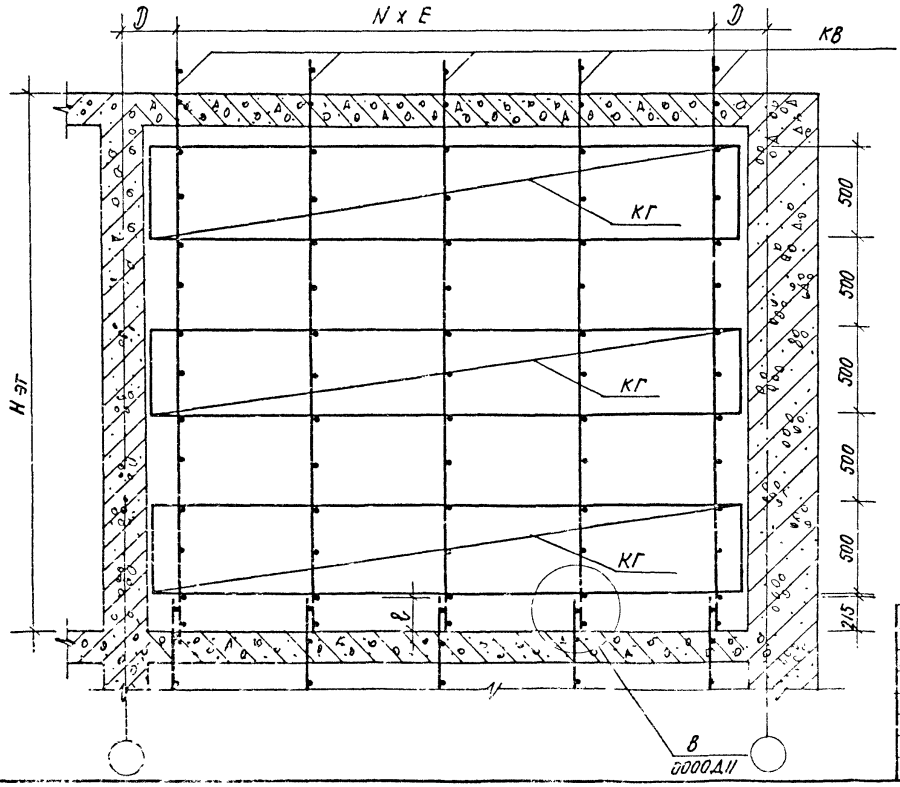

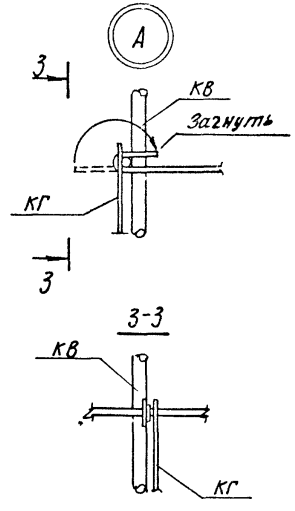

2-2

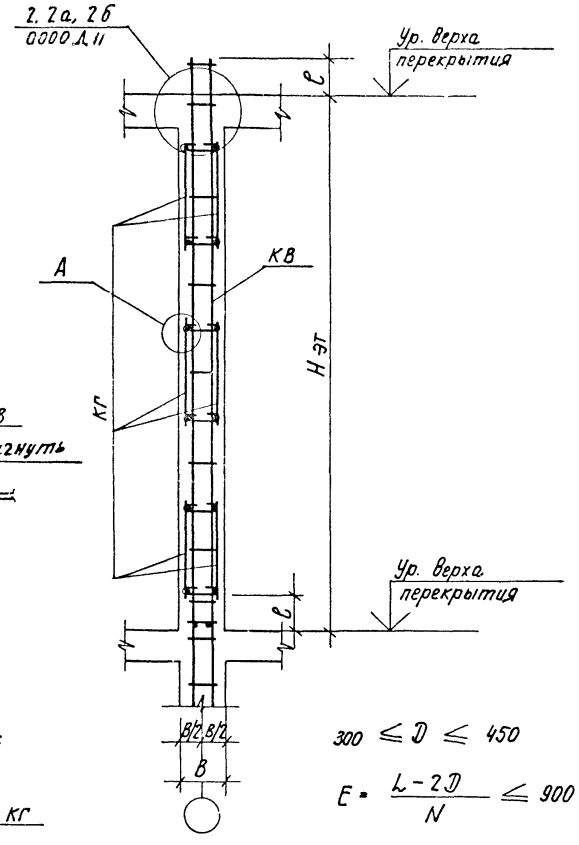

$300 \leq Д \leq 450$

$E = \frac{L - 2Д}{N} \leq 900$

Фрагмент разработан для варианта горизонтального армирования каркасами типа КГ.

Н.контр.	Зазэрореи	
Нач.АПМ	Гурсунбаева	
ГИП	Левин	
Разраб.	Багбасарова	
Проверил	Левин	

1.130.1-1С.0-1-0000.Д7

Фрагмент 2

Стадия	Лист	Листов
Р		1

ТашЗНИИЭП

Инв.№ подл. | Подпись и дата | Взам. инв.№

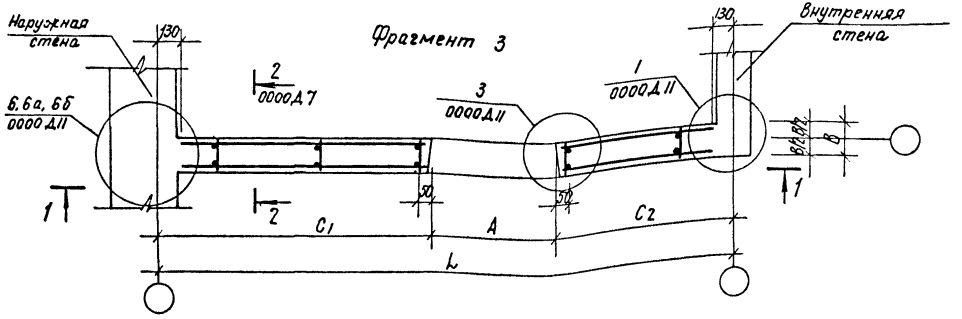

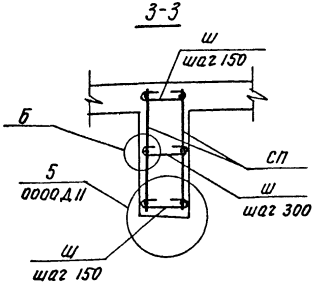

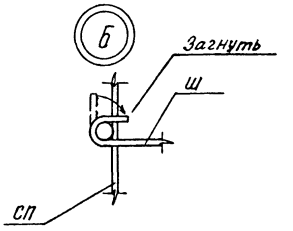

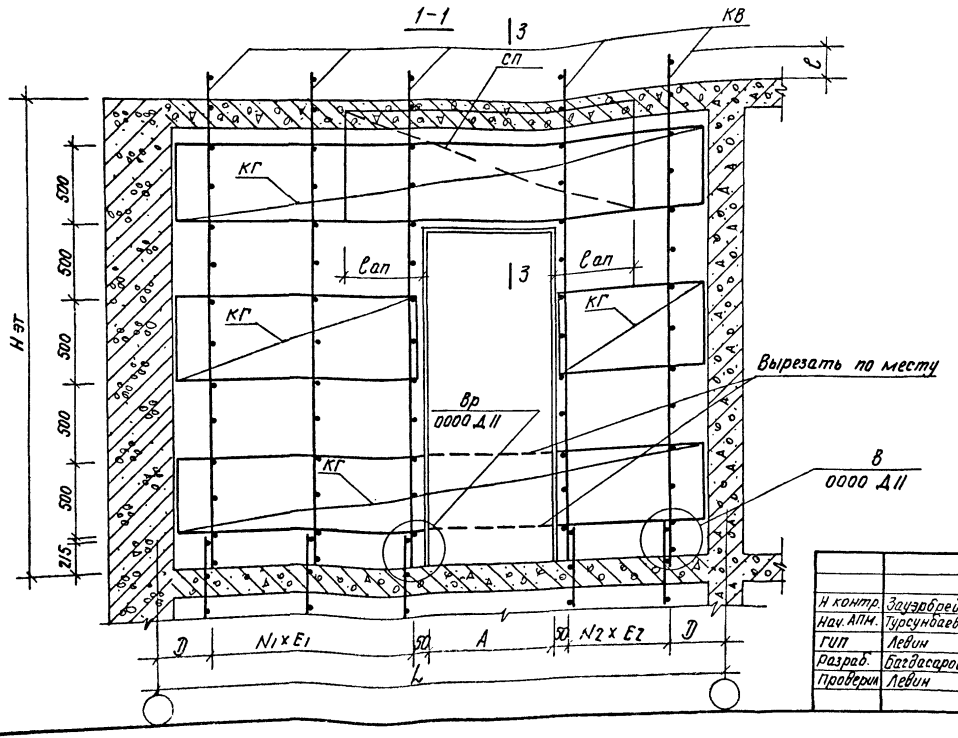

$$300 \leqslant D \leqslant 450$$

$$E_1 = \frac{C_1 - D - 50}{N_1} \leqslant 900$$

$$E_2 = \frac{C_2 - D - 50}{N_2} \leqslant 900$$

Фрагмент разработан для варианта горизонтального армирования каркасами типа КГ.

Н контр.	Зауэрбрей			1. 130.1-1с. 0-1-0000 Д8		
Нач. АПМ.	Турсунбаева				Стадия	Лист	Листов
ГИП	Левин			Фрагмент 3	Р		1
Разраб.	Багдасарова				ТАШЗНИИЭП		
Проверил	Левин						

Каркасы плоские типа КВ для вертикального армирования.

28КВ

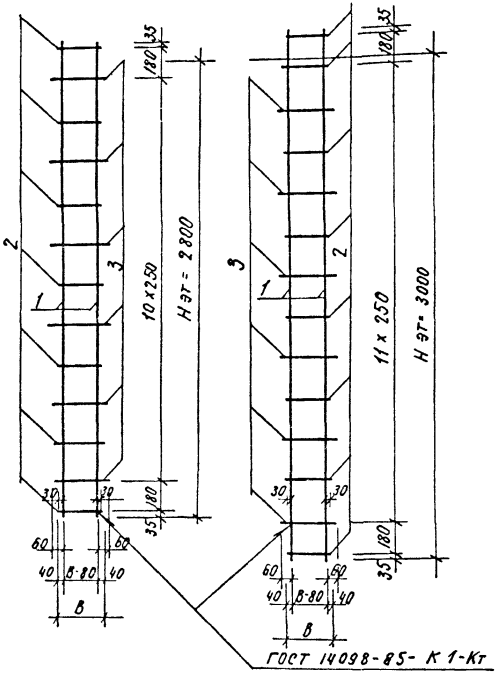

30КВ

Каркас плоский типа КГ для горизонтального армирования

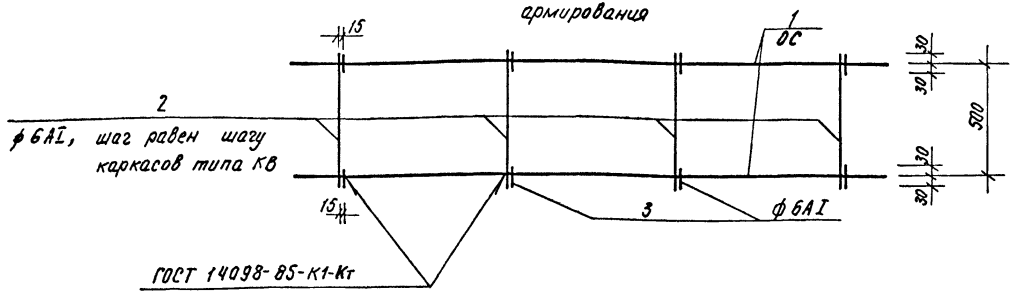

Сетка типа СП для армирования перемычек

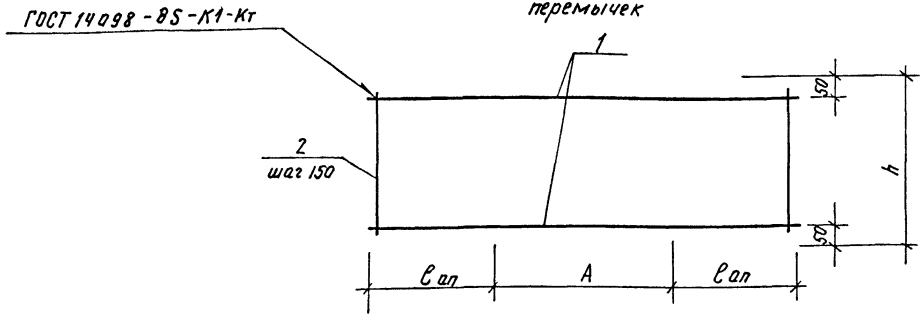

Нэт – Высота этажа
В – Толщина стены
А – Ширина проема
h – Высота перемычки
Сап – Длина анкеровки арматуры

Шпилька, Ш

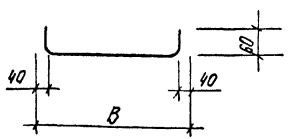

Стержень гнутый, СГ

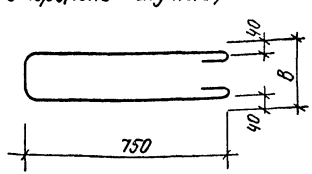

Н. контр.	Заузрбрей		
Нач. АПМ	Турсунбаева		
ГИП	Левин		
Разраб.	Багдасарова		
Проверил.	Левин		

1.130.1-1с.0-1-0000 ДЭ

Конструктивные схемы плоских арматурных изделий.

Стадия	Лист	Листов
Р		1

ТашЗНИИЭП

Взам. инв.№ | Подпись и дата | Инв.№подл.

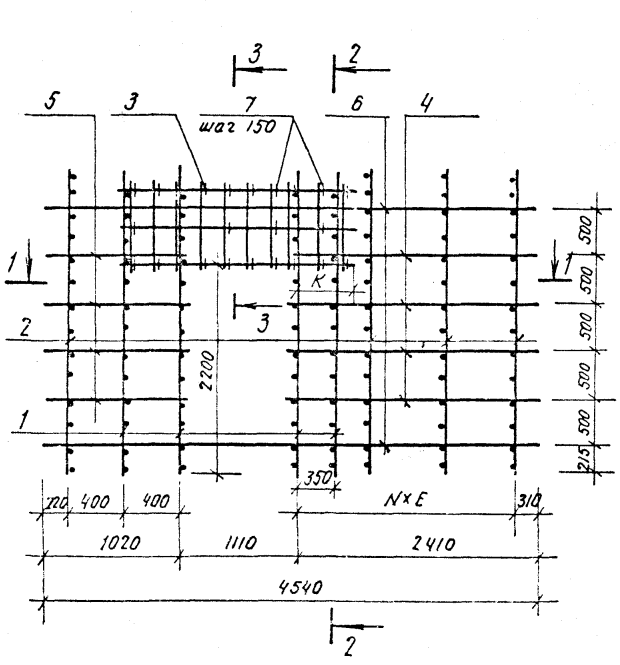

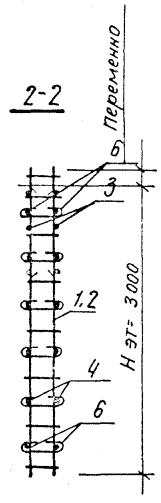

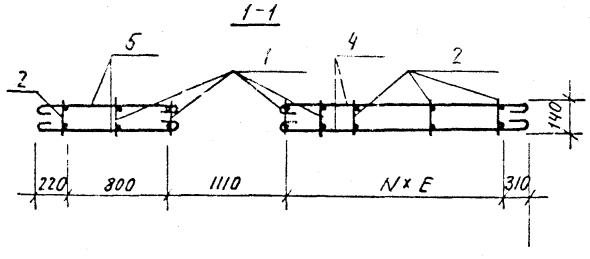

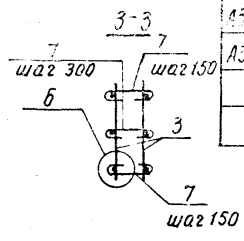

Формат	Зона	Поз.	Обозначение	Наименование	Кол. на исполн. –	01	02	03	Примечание
				Документация:					
А3			1.130.1-1с-0-1-0000 ПЗ	Пояснительная записка	X	X	X	X	
				Сборочные единицы:					
				Каркас плоский					
А3		1	1.130.1-1с. 0-1-0010-37	30КВ 16-14АIII	4	4	4	4	
А3		2	-25	30КВ 16-8АI	4		4	4	
			-31	30КВ 16-10АIII		6			
А3		3	1.130.1-1с-0-1-0200-20	Сетка 30СП 10-12.6	2	2	2		
			-23	Сетка 30СП 10-18.6				2	
				Детали:					
				Отдельные стержни					
А3		4	1.130.1-1с. 0-1-0001-036	ОС 24.4-6	8	8		8	
Б4				ГОСТ 5781-82*, ФБАIII С=2440			8		0.542кг
А3		5	1.130.1-1с. 0-1-0001-015	ОС 10.5-6	8	8		8	
Б4				ГОСТ 5781-82*, ФБАIII С=1050			8		0.233кг
А3		6	1.130.1-1с. 0-1-0001-121	ОС. 45.4-12	4	4	4	4	
А3		7	1.130.1-1с. 0-1-0001	Ш 16-6	38	38	38	45	

Нижние стержни поз. 6. в пределах проема вырезаются после монтажа блока арматурного БД.

Обозначение	Марка	Размеры, мм N	E	K	Масса, кг
1.130.1-1с.п-1.0000Д.10	30БД 16.48-1-10.12	3	700	445	84,0
-04	30БД 16.48-2-10.12	6	350	445	99,0
-02	30БД 16.48-3-10.12	3	700	445	83,6
-03	30БД 16.48-4-10.12	3	700	670	98,2

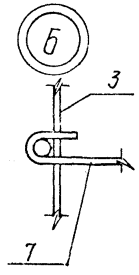

Н. контр.	Заузбрей	
Нач. АПМ.	Турсунбаева	
ГИП	Левин	
разраб.	Багдасарова	
Проверил	Левин	

1.130.1-1с.0-1-0000 Д.10

Блок арматурный БД с привязкой дверного проема 1200 мм для расчетного армирования.

Стадия	Масса	Масштаб
Р	см. табл.	
Лист	Листов 1	

ТашЗНИИЭП

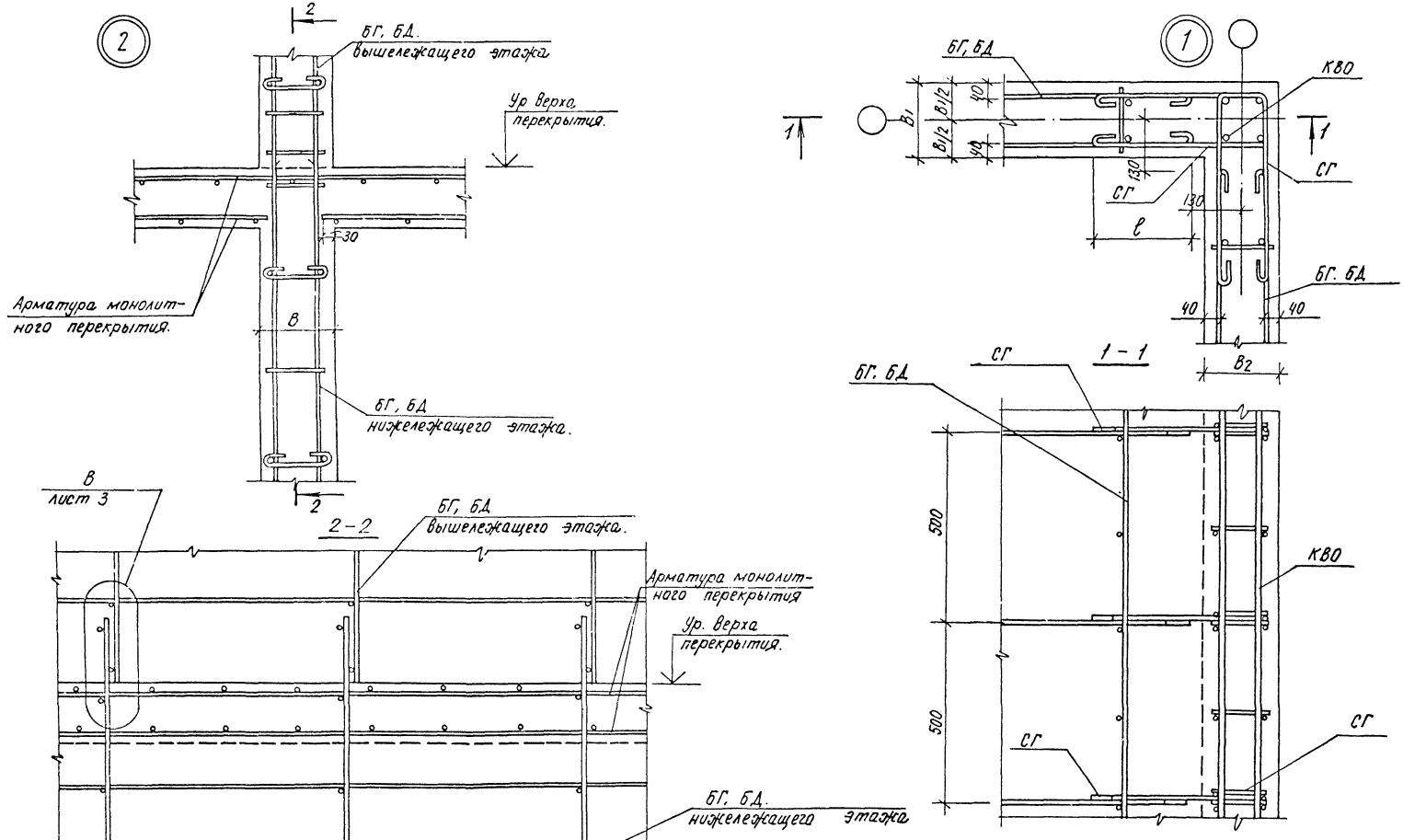

Н. контр	Зауэрбрей		
Нач АПН	Турсунбаева		
ГИП	Левин		
Разраб	Багдасарова		
Провер	Левин		

1.130.1-1с. 0-1- 0000 ДП

Узлы

Стадия	Лист	Листов
Р	1	9

ТашЗНИИЭП

Инв. № подл. | Подпись и дата | Взам. инв. №

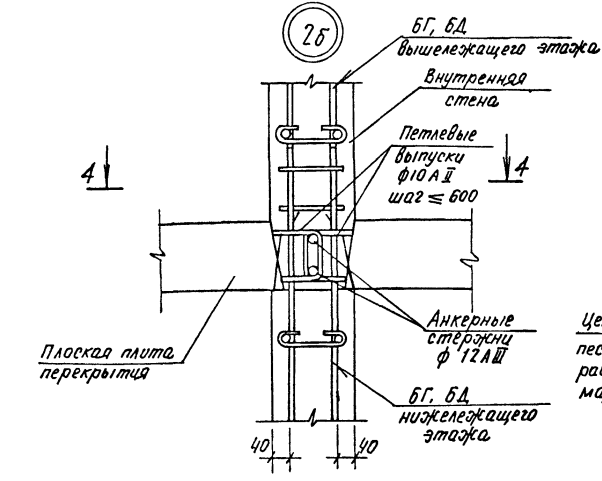

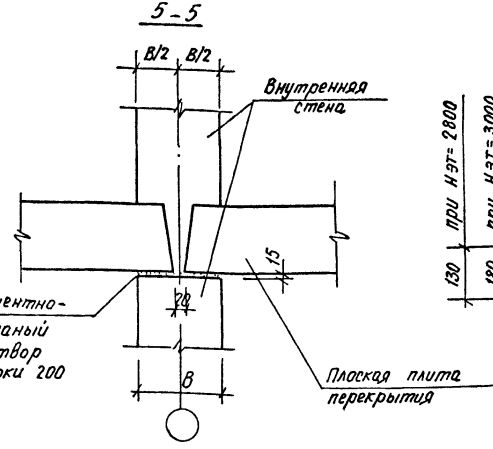

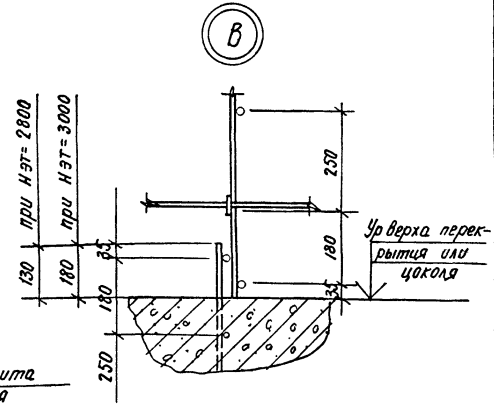

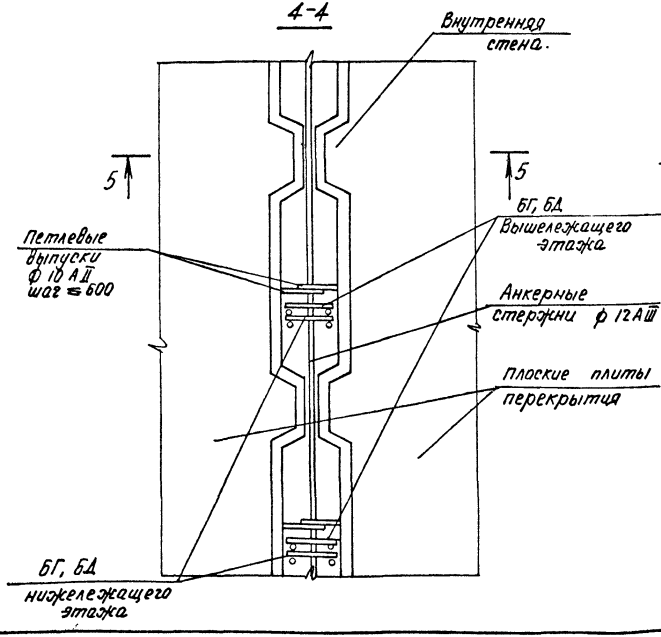

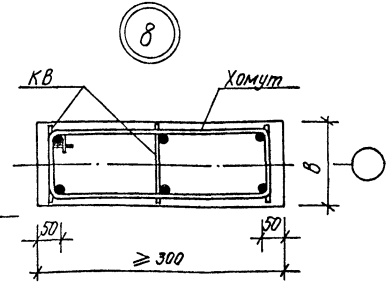

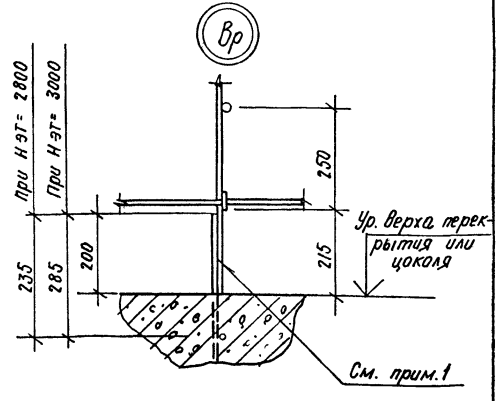

1. В узле Вр нахлесточное соединение вертикальных стержней арматуры выполнять ручной дуговой сваркой односторонними протяженными швами в соответствии с требованиями СН 393-78.
2. В- толщина стены.

Инв.№ подл. | Подпись и дата | Взам. инв.№

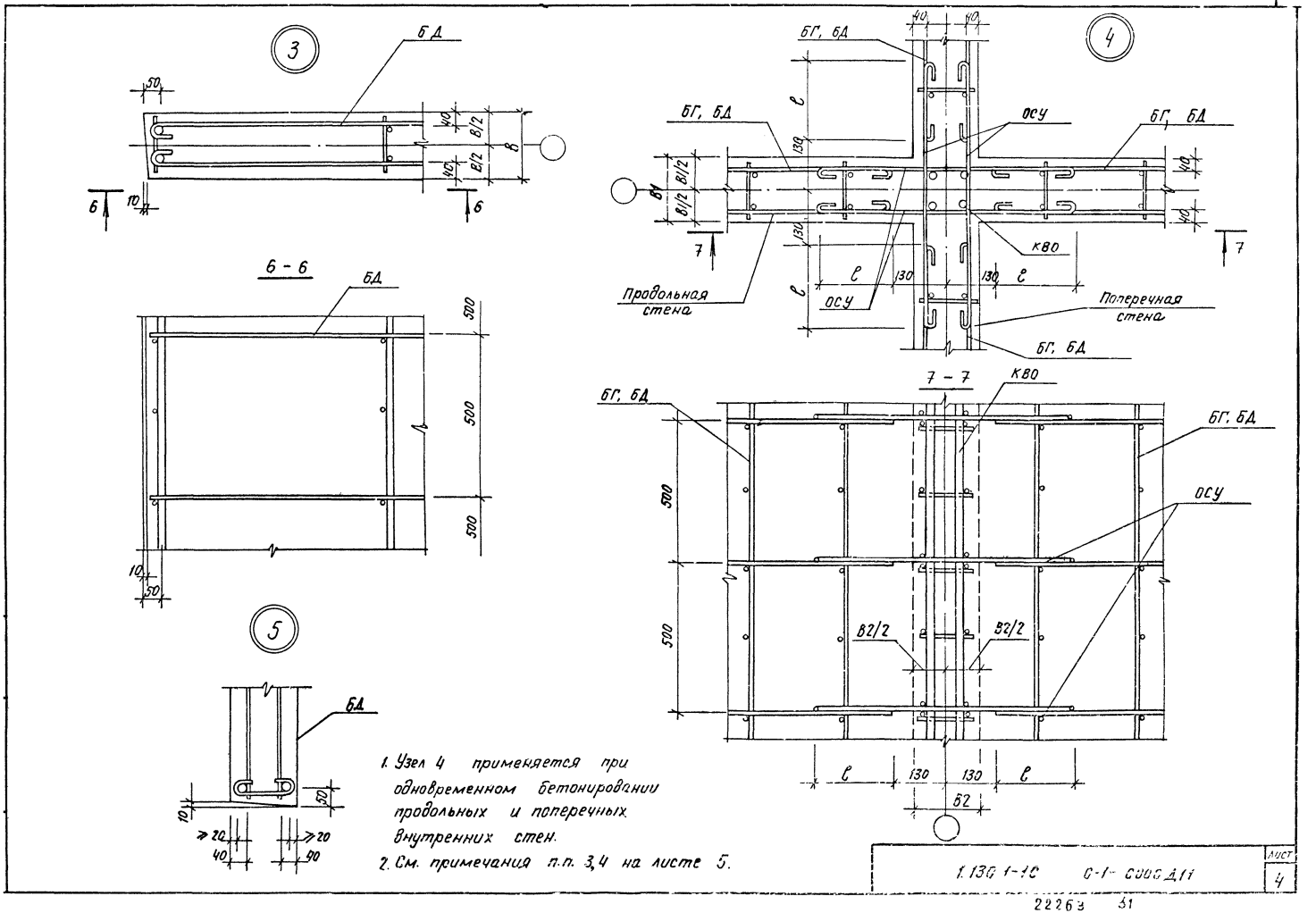

1. Узел 4 применяется при одновременном бетонировании продольных и поперечных внутренних стен.
2. См. примечания п.п. 3,4 на листе 5.

1.130 1-10	0-1- 0000 Д11	Лист 4

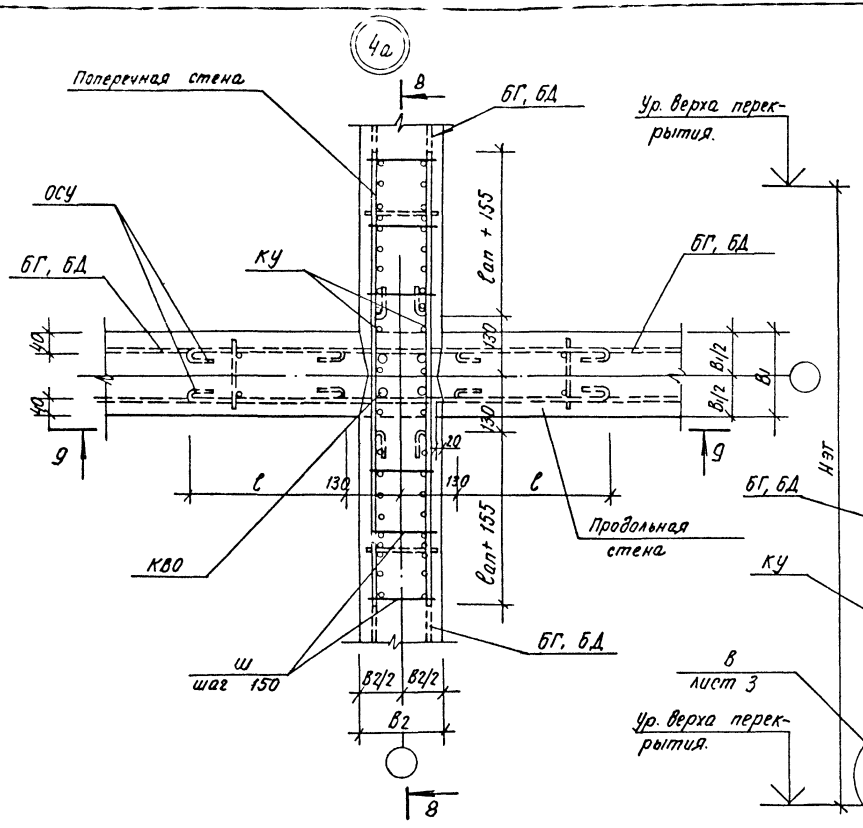

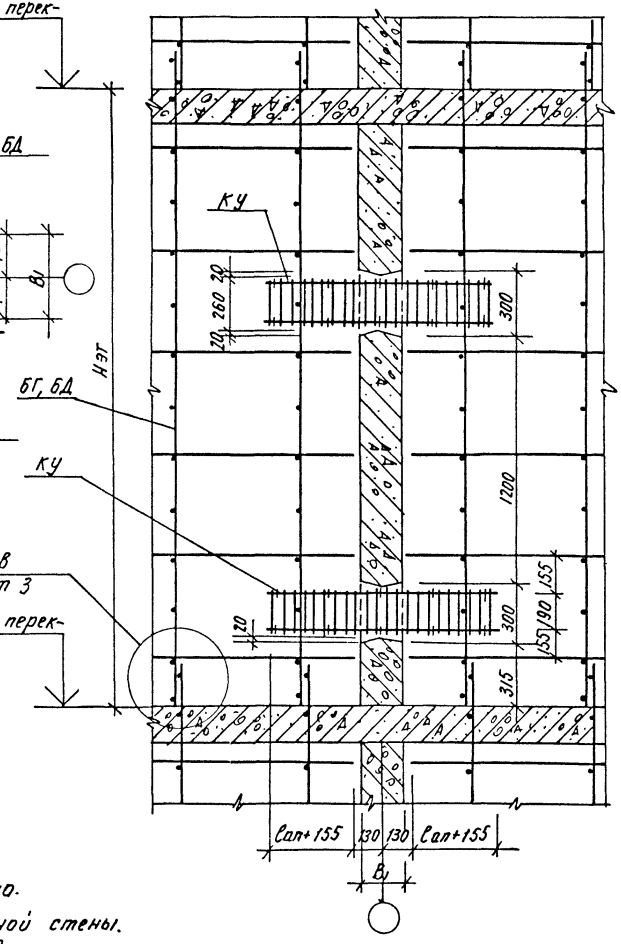

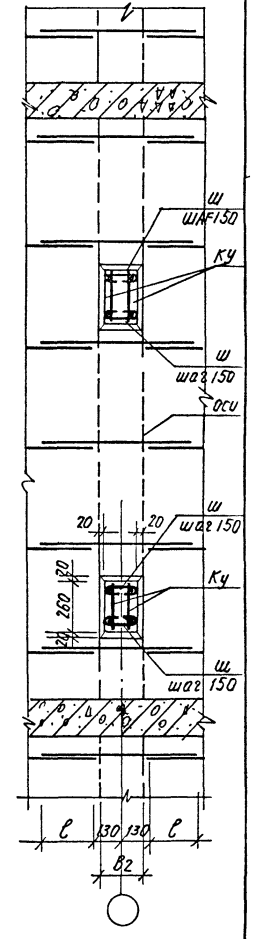

1. Узел 4а применяется при бетонировании поперечных стен после продольных.
2. Армирование продольной стены в сечении 8-8 и поперечной стены в сечении 9-9 условно не показано.
3. B_1 - толщина продольной стены, B_2 - толщина поперечной стены.
4. Длина анкеровки $l_{ап.}$ и длина нахлестки l определяются по СНиП 2.03.01-84.

Инв.№ подл. | Подпись и дата | Взам. инв.№

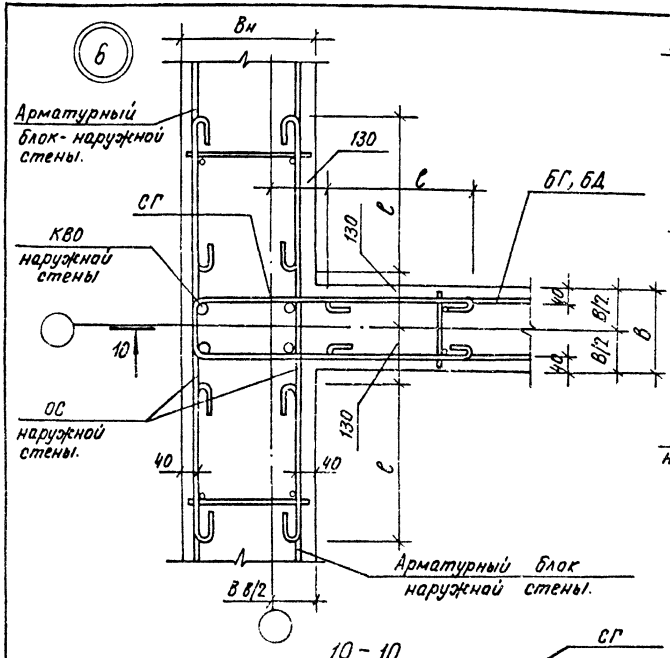

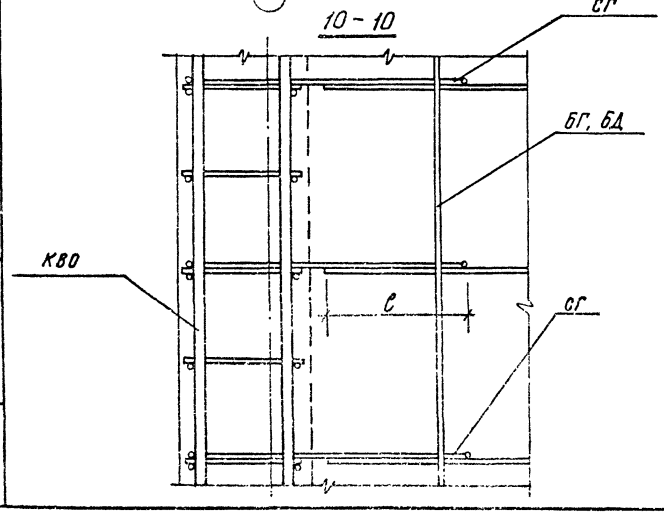

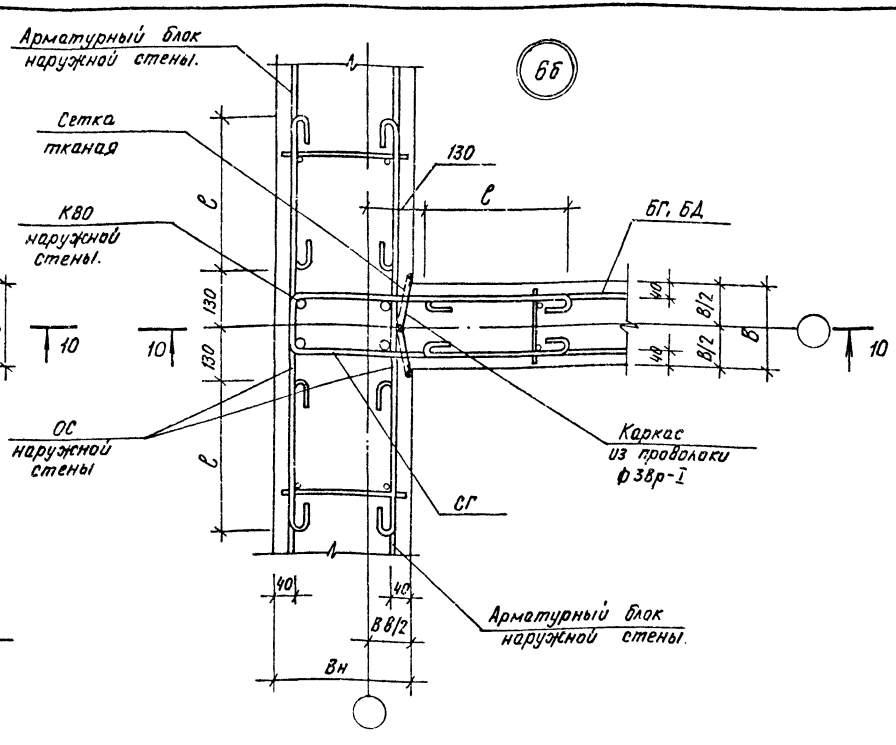

1. Узел 6 применяется при одновременном бетонировании наружных и внутренних стен из одного вида бетона.

2. Узел 6 б применяется при возведении наружных и внутренних стен в едином цикле, но из разных бетонов, например: внутренние стены из тяжелого бетона, наружные – из легкого.

3 В В - толщина внутренней стены, параллельной наружной стене.

4 с - длина нахлестки, определяется по СНиП 2.03.01-84.

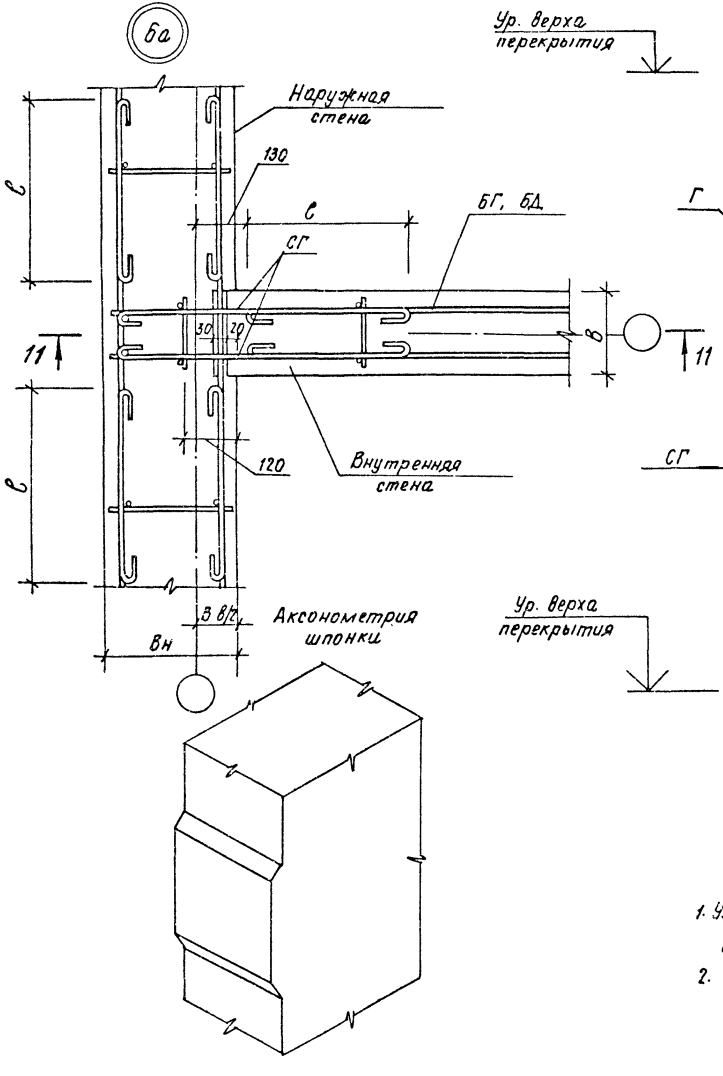

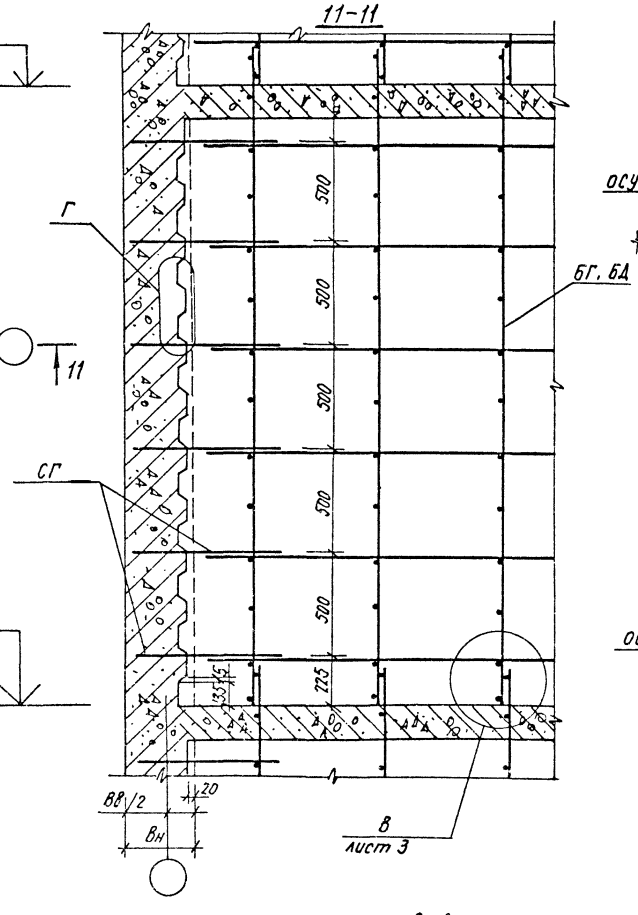

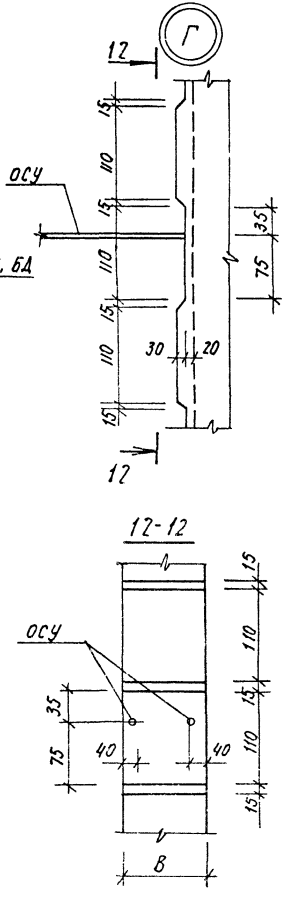

1. Узел 6а применяется при возведении наружных стен с отставанием от внутренних.
2. Вв – толщина внутренней стены, параллельной наружной стене.

Инв. № подл.	Подпись и дата	Взам. инв. №

1.130 1-1С 0-1-0000Д 11.

Лист 7

22263 34

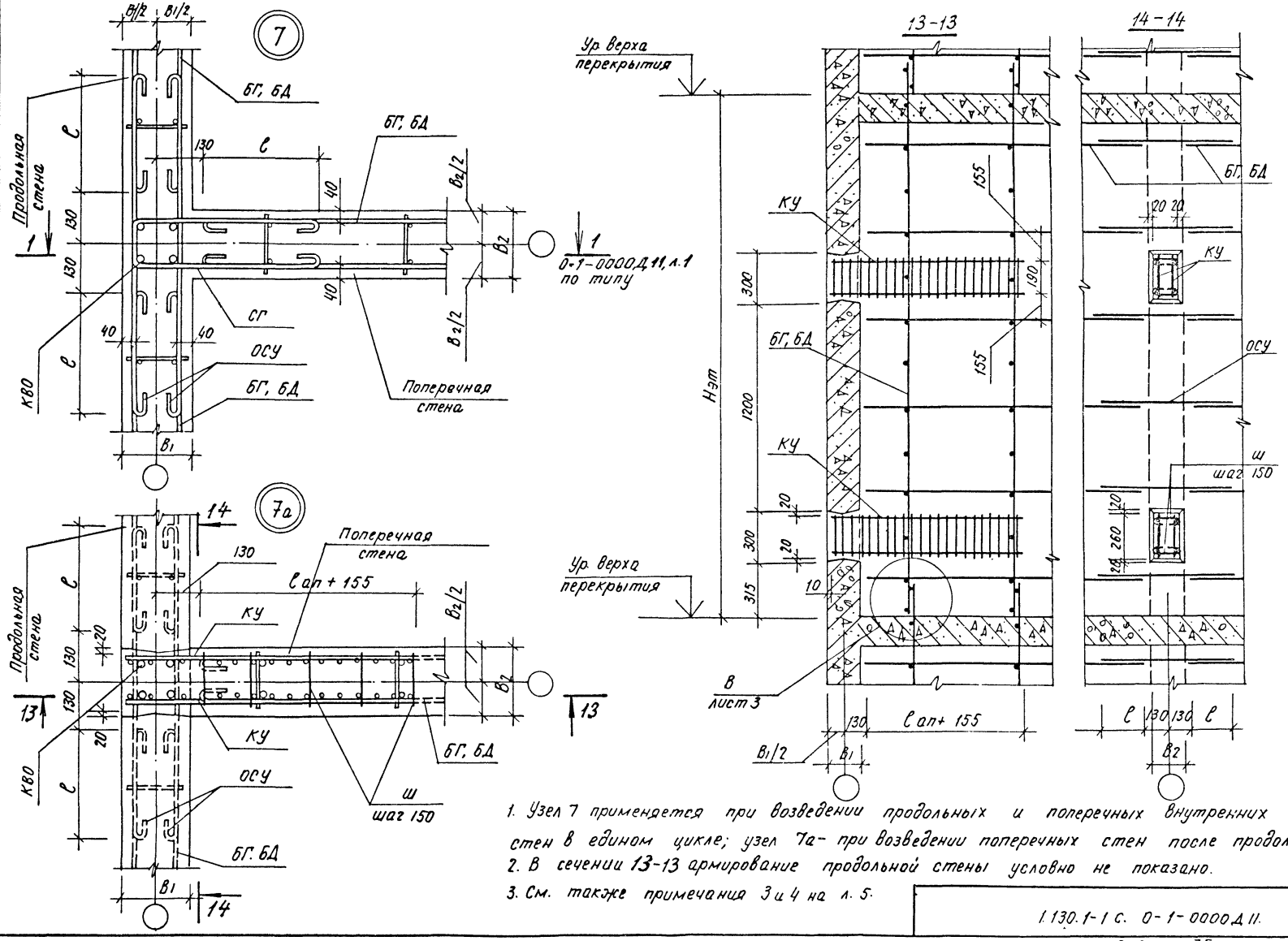

1. Узел 7 применяется при возведении продольных и поперечных внутренних стен в едином цикле; узел 7а - при возведении поперечных стен после продольных.
2. В сечении 13-13 армирование продольной стены условно не показано.
3. См. также примечания 3 и 4 на л. 5.

1.130.1-1 с. 0-1-0000.Д11.	Лист 8

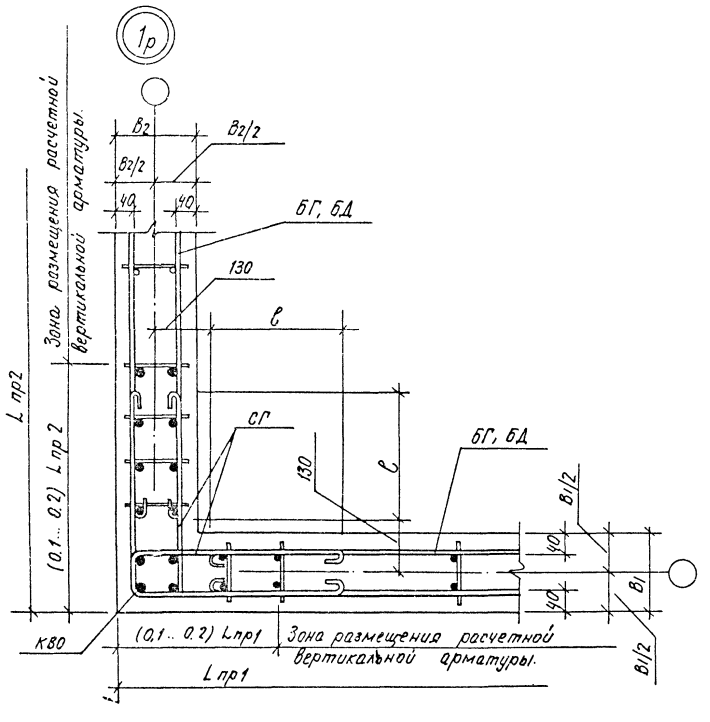

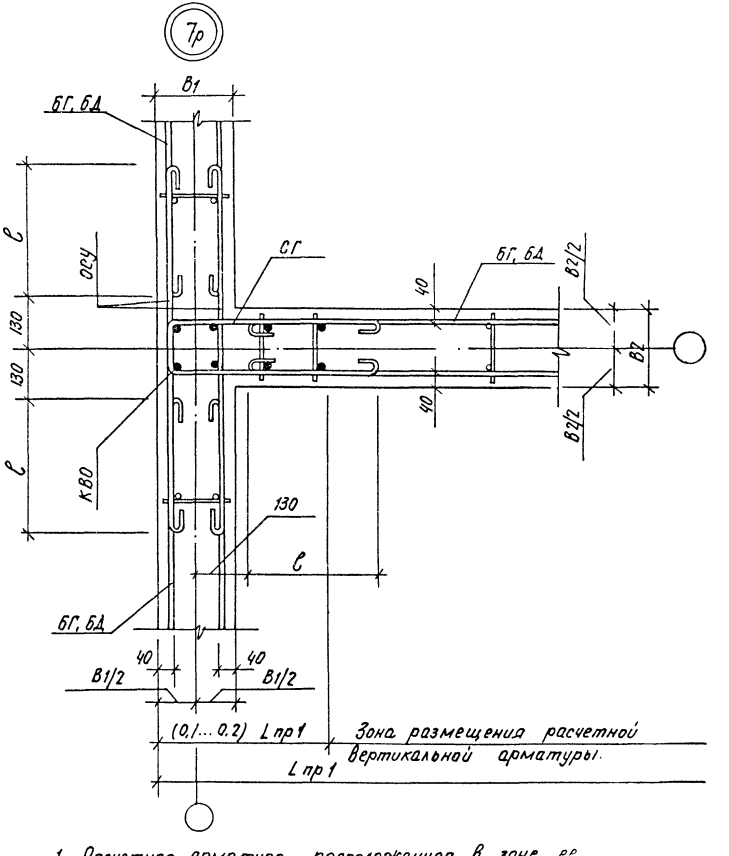

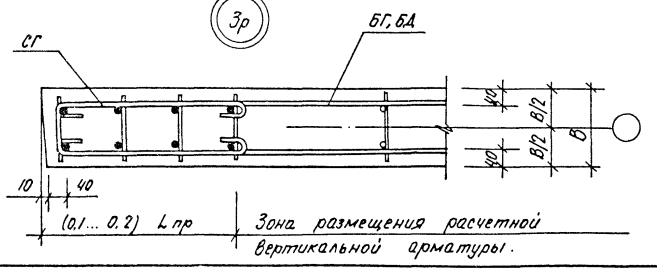

1. Расчетная арматура, расположенная в зоне ее размещения, входит в состав блоков арматурных БГ, БД и каркасов пространственных КВО.
2. Lпр - длина простенка в расчетном направлении.

	1.130.1-1С. 0-1- 0000 Д11	Лист 9

№ № пп	МАРКА	ЭСКИЗ	Размеры, мм.							Расход материалов			
			$H_{эт}$	B	l	A	h	C	d	Бетон, $м^3$	Сталь, кг. Натуральная	Сталь, кг. Прив.к кл. AI	Расход стали на $1м^2$
I	28СГ I6.I8	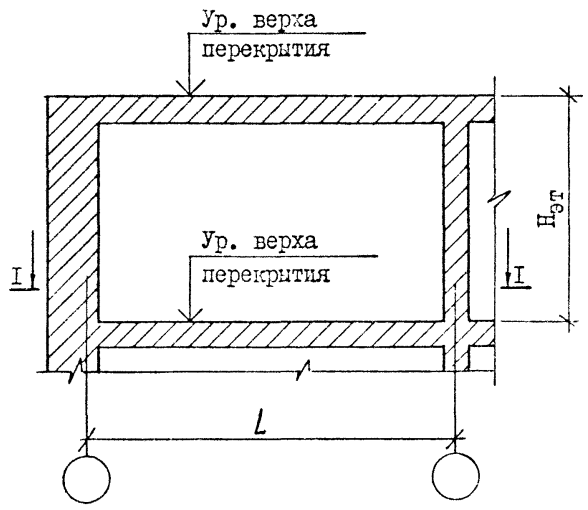	2800	I60	I800	-	-	-	-	0,73	I2,8	I2,8	2,82
2	28СГ I6.24				2400					0,98	I4,3	I4,3	2,34
3	28СГ I6.30				3000					I,23	I8,8	I8,8	2,44
4	28СГ I6.36				3600					I,49	23,2	23,2	2,50
5	28СГ I6.42				4200					I,74	27,6	27,6	2,54
6	28СГ I6.48				4800					2,00	29,2	29,2	2,34
7	28СГ I6.54				5400					2,25	33,6	33,6	2,39
8	28СГ I6.60				6000					2,50	38,0	38,0	2,43
9	28СГ I6.66				6600					2,76	42,4	42,4	2,46
I0	28СГ 20.I8			200	I800					0,9I	I3,I	I3,I	2,89
II	28СГ 20.24				2400					I,23	I4,7	I4,7	2,40
I2	28СГ 20.30				3000					I,54	I9,3	I9,3	2,50
I3	28СГ 20.36				3600					I,86	23,8	23,8	2,56
I4	28СГ 20.42				4200					2,I8	28,3	28,3	2,60
I5	28СГ 20.48				4800					2,49	29,9	29,9	2,40
I6	28СГ 20.54				5400					2,8I	34,4	34,4	2,45
I7	28СГ 20.60				6000					3,I3	38,9	38,9	2,49
I8	28СГ 20.66				6600					3,44	43,4	43,4	2,52
I9	28СГ 24.30			240	3000					I,85	30,9	30,9	4,0I
20	28СГ 24.36				3600					2,23	38,0	38,0	4,09
2I	28СГ 24.42				4200					2,6I	45,2	45,2	4,I5
22	28СГ 24.48				4800					2,99	48,I	48,I	3,86
23	28СГ 24.54				5400					3,37	55,2	55,2	3,93
24	28СГ 24.60				6000					3,75	62,4	62,4	3,99

Н.контр	Заузорей		
Нач.АПМ2	Турсунбаева		
ГИП	Левин		
Разработ	Багдасарова		

I.I30.I-Ic.0-I-0000 СМ

Ключ для подбора элементов внутренних стен.

Стадия	Лист	Листов
Р	I	24

ТашЗНИИЭП

№№ пп	МАРКА	ЭСКИЗ	Размеры, мм							Расход материалов			
			$H_{эт}$	B	ℓ	A	h	C	α'	Бетон, $м^3$	Сталь, кг: Натуральная	Сталь, кг: Прив. к кл. A-I	Расход стали на $1м^2$
25	28СГ 24.66	Эскиз см. лист I	2800	240	6600	-	-	-	-	4,I3	65,5	69,5	4,04
26	30СГ I6.I8		3000	I60	I800					0,78	I3,4	I3,4	2,75
27	30СГ I6.24				2400					I,05	I5,0	I5,0	2,28
28	30СГ I6.30				3000					I,33	I9,7	I9,7	2,37
29	30СГ I6.36				3600					I,60	24,3	24,3	2,43
30	30СГ I6.42				4200					I,87	29,0	29,0	2,48
3I	30СГ I6.48				4800					2,I5	30,6	30,6	2,28
32	30СГ I6.54				5400					2,42	35,2	35,2	2,33
33	30СГ I6.60				6000					2,69	39,8	39,8	2,37
34	30СГ I6.66				6600					2,97	44,4	44,4	2,40
35	30СГ 20.I8			200	I800					0,98	I3,8	I3,8	2,83
36	30СГ 20.24				2400					I,32	I5,4	I5,4	2,34
37	30СГ 20.30				3000					I,66	20,2	20,2	2,44
38	30СГ 20.36				3600					2,0	25,0	25,0	2,50
39	30СГ 20.42				4200					2,34	29,7	29,7	2,54
40	30СГ 20.48				4800					2,68	3I,3	3I,3	2,34
4I	30СГ 20.54				5400					3,02	36,I	36,I	2,39
42	30СГ 20.60				6000					3,36	40,8	40,8	2,43
43	30СГ 20.66				6600					3,70	45,6	45,6	2,46
44	30СГ 24.30			240	3000					I,99	32,3	32,3	3,90
45	30СГ 24.36				3600					2,40	39,8	39,8	3,98
46	30СГ 24.42				4200					2,8I	47,4	47,4	4,05
47	30СГ 24.48				4800					3,22	50,2	50,2	3,75
48	30СГ 24.54				5400					3,63	57,8	57,8	3,83
49	30СГ 24.60				6000					4,04	65,3	65,3	3,88
50	30СГ 24.66				6600					4,44	72,8	72,8	3,93
5I	28СД I6.30-8.0	Эскиз см. лист 3	2800	I60	3000	8I0	2I50	2070	650	0,95	28,3	3I,I	4,03

Инв. № подл. | Подпись и дата | Взам. инв. №

№№ п.п	МАРКА	ЭСКИЗ	Размеры, мм							Расход материалов			
			$H_{эт}$	B	l	A	h	C	a	Бетон, $м^3$	Сталь, кг: Натуральная	Сталь, кг: Прив.к кл. AI	Сталь, кг: Расход стали на $1м^2$
52	28СД I6.36-8.0	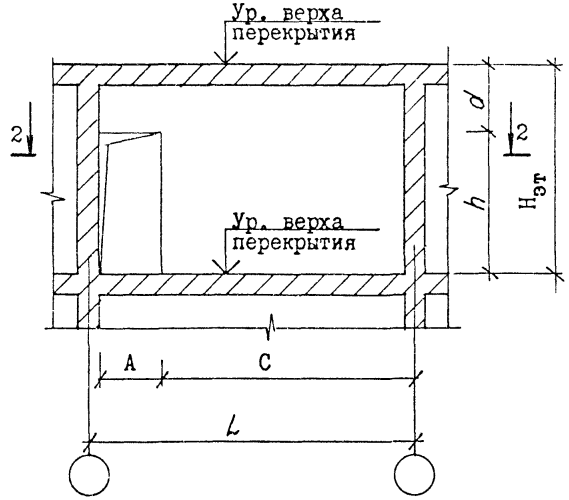	2800	I60	3600	8I0	2I50	2670	650	I,2I	32,7	35,5	3,82
53	28СД I6.42-8.0				4200			3270		I,46	37,I	39,9	3,67
54	28СД I6.48-8.0				4800			3870		I,72	40,5	43,3	3,46
55	28СД I6.54-8.0				5400			4470		I,97	43,I	45,9	4,52
56	28СД I6.60-8.0				6000			5070		2,22	47,5	50,3	3,22
57	28СД I6.66-8.0				6600			5670		2,48	5I,9	54,7	3,I9
58	28СД 20.30-8.0			200	3000			2070		I,I9	28,9	3I,7	4,II
59	28СД 20.36-8.0				3600			2670		I,5I	33,4	36,2	3,90
60	28СД 20.42-8.0				4200			3270		I,83	37,9	40,7	3,74
6I	28СД 20.48-8.0				4800			3870		2,I4	42,4	45,2	3,63
62	28СД 20.54-8.0				5400			4470		2,46	44,0	46,8	3,33
63	28СД 20.60-8.0				6000			5070		2,78	48,5	5I,3	3,28
64	28СД 20.66-8.0				6600			5670		3,09	53,0	55,8	3,24
65	28СД 24.30-8.0			240	3000			2070		I,43	36,2	39,0	5,06
66	28СД 24.36-8.0				3600			2670		I,8I	43,4	46,2	4,97
67	28СД 24.42-8.0				4200			3270		2,I9	50,6	53,4	4,9I
68	28СД 24.48-8.0				4800			3870		2,57	57,7	60,5	4,86
69	28СД 24.54-8.0				5400			4470		2,95	60,6	63,4	4,52
70	28СД 24.60-8.0				6000			5070		3,33	67,7	70,7	4,52
7I	28СД 24.66-8.0				6600			5670		3,7I	74,9	77,7	4,5I
72	30СД I6.30-8.0		3000	I60	3000			2070	850	I,05	3I,8	34,6	4,I7
73	30СД I6.36-8.0				3600			2670		I,32	36,4	39,2	3,92
74	30СД I6.42-8.0				4200			3270		I,59	4I,0	43,8	3,74
75	30СД I6.48-8.0				4800			3870		I,87	45,6	48,4	3,6I
76	30СД I6.54-8.0				5400			4470		2,I4	47,2	50,0	3,3I
77	30СД I6.60-8.0				6000			5070		2,4I	5I,8	54,6	3,25
78	30СД I6.66-8.0				6600			5670		2,69	56,5	59,3	3,20

Для элементов внутренних стен с нулевой привязкой дверного проема размер "С" приведен для справок.

№№ пп	МАРКА	ЭСКИЗ	Размеры, мм							Расход материалов			
			$H_{эт}$	B	L	A	h	C	d	Бетон, $м^3$	Сталь, кг		
											Натуральная	Прив. к кл. А-I	Расход стали на $1м^2$
79	30СД 20.30-8.0	Эскиз см. лист 3	3000	200	3000	8I0	2I50	2070	850	I,3I	32,3	35,I	4,23
80	30СД 20.36-8.0				3600			2670		I,65	37,I	39,9	3,99
8I	30СД 20.42-8.0				4200			3270		I,99	4I,8	44,6	3,8I
82	30СД 20.48-8.0				4800			3870		2,33	46,6	49,4	3,69
83	30СД 20.54-8.0				5400			4470		2,67	48,2	5I,0	3,38
84	30СД 20.60-8.0				6000			5070		3,0I	52,9	55,7	3,3I
85	30СД 20.66-8.0				6600			5670		3,35	57,7	60,5	3,27
86	30СД 24.30-8.0			240	3000			2070		I,37	39,9	42,7	5,I5
87	30СД 24.36-8.0				3600			2670		I,98	47,4	50,2	5,02
88	30СД 24.42-8.0				4200			3270		2,39	55,0	57,8	4,94
89	30СД 24.48-8.0				4800			3870		2,80	62,5	65,3	4,87
90	30СД 24.54-8.0				5400			4470		3,2I	65,4	68,2	4,52
9I	30СД 24.60-8.0				6000			5070		3,62	68,4	7I,2	4,24
92	30СД 24.66-8.0				6600			5670		4,02	80,4	83,2	4,49
93	28СД I6.30-I0.0		2800	I60	3000	I0I0		I870	650	0,88	28,6	3I,6	4,I0
94	28СД I6.36-I0.0				3600			2470		I,I4	33,0	36,0	3,88
95	28СД I6.42-I0.0				4200			3070		I,39	37,4	40,4	3,7I
96	28СД I6.48-I0.0				4800			3670		I,65	39,0	42,0	3,37
97	28СД I6.54-I0.0				5400			4270		I,90	43,4	46,4	3,30
98	28СД I6.60-I0.0				6000			4870		2,I5	4I,8	50,8	3,25
99	28СД I6.66-I0.0				6600			5470		2,4I	52,4	55,4	3,22
I00	28СД 20.30-I0.0			200	3000			I870		I,I0	29,2	32,2	4,I8
I0I	28СД 20.36-I0.0				3600			2470		I,42	33,7	36,7	3,95
I02	28СД 20.42-I0.0				4200			3070		I,74	38,2	4I,2	3,79
I03	28СД 20.48-I0.0				4800			3670		2,05	39,8	42,8	3,43
I04	28СД 20.54-I0.0				5400			4270		2,37	44,3	47,3	3,37
I05	28СД 20.60-I0.0				6000			4870		2,69	48,8	5I,8	3,3I

Примечание см. лист 3.

Инв. № подл. | Подпись и дата | Взам. инв. №

№№ пп	МАРКА	ЭСКИЗ	Размеры, мм							Расход материалов			
			$H_{эт}$	B	l	A	h	C	α	Бетон, $м^3$	Сталь, кг		
											Натуральная	Прив.к кл. А-I	Расход стали на $1м^2$
I06	28СД 20.66-I0.0	Эскиз см. лист 3	2800	200	6600	I0I0	2I50	5470	650	3,00	53,3	56,3	3,27
I07	28СД 24.30-I0.0			240	3000			I870		I,32	36,0	39,0	5,06
I08	28СД 24.36-I0.0				3600			2470		I,70	43,2	46,2	4,97
I09	28СД 24.42-I0.0				4200			3070		2,08	50,4	53,4	4,9I
II0	28СД 24.48-I0.0				4800			3670		2,46	53,2	56,2	4,52
III	28СД 24.54-I0.0				5400			4270		2,84	60,4	63,4	4,52
II2	28СД 24.60-I0.0				6000			4870		3,22	67,6	70,6	4,52
II3	28СД 24.66-I0.0				6600			5470		3,60	74,8	77,8	4,52
II4	30СД I6.30-I0.0		3000	I60	3000			I870	850	0,98	32,2	35,2	4,25
II5	30СД I6.36-I0.0				3600			2470		I,25	36,9	39,9	3,99
II6	30СД I6.42-I0.0				4200			3070		I,52	4I,5	44,5	8,80
II7	30СД I6.48-I0.0				4800			3670		I,80	43,I	46,I	3,44
II8	30СД I6.54-I0.0				5400			4270		2,07	47,7	50,7	3,36
II9	30СД I6.60-I0.0				6000			4870		2,34	52,3	55,3	3,29
I20	30СД I6.66-I0.0				6600			5470		2,62	57,0	60,0	3,24
I2I	30СД 20.30-I0.0			200	3000			I870		I,22	32,8	35,8	4,32
I22	30СД 20.36-I0.0				3600			2470		I,56	37,5	40,5	4,05
I23	30СД 20.42-I0.0				4200			3070		I,90	42,3	45,3	3,87
I24	30СД 20.48-I0.0				4800			3670		2,24	43,9	46,9	3,50
I25	30СД 20.54-I0.0				5400			4270		2,58	48,6	5I,6	3,42
I26	30СД 20.60-I0.0				6000			4870		2,92	53,4	56,4	3,36
I27	30СД 20.66-I0.0				6600			5470		3,26	58,I	6I,I	3,30
I28	30СД 24.30-I0.0			240	3000			I870		I,46	40,0	43,0	5,I9
I29	30СД 24.36-I0.0				3600			2470		I,87	47,5	50,5	5,05
I30	30СД 24.42-I0.0				4200			3070		2,28	55,0	58,0	4,96
I3I	30СД 24.48-I0.0				4800			3670		2,69	57,9	60,9	4,54
I32	30СД 24.54-I0.0				5400			4270		3,I0	65,4	68,4	4,53

Примечание см. лист 3.

№№ пп	МАРКА	ЭСКИЗ	Размеры, мм							Расход материалов			
			$H_{эт}$	B	l	A	h	C	d	Бетон, $м^3$	Сталь, кг		
											Натуральная	Прив.к кл. AI	Расход стали на $1м^2$
I33	30СД 24.60-I0.0	Эскиз см. лист 3	3000	240	6000	I0I0		4870	850	3,5I	72,9	75,9	4,52
I34	30СД 24.66-I0.0				6600			5470		3,9I	80,5	83,5	4,5I
I35	28СД I6.30-I3.0		2800	I60	3000	I3I0	2I50	I570	650	0,78	29,4	33,0	4,28
I36	28СД I6.36-I3.0				3600			2I70		I,04	33,8	37,4	4,03
I37	28СД I6.42-I3.0				4200			2770		I,29	35,4	39,0	3,58
I38	28СД I6.48-I3.0				4800			3370		I,55	39,8	43,4	3,48
I39	28СД I6.54-I3.0				5400			3970		I,80	44,I	47,7	3,39
I40	28СД I6.60-I3.0				6000			4570		2,05	48,6	52,2	3,34
I4I	28СД I6.66-I3.0				6600			5I70		2,3I	53,2	56,8	3,30
I42	28СД 20.30-I3.0			200	3000			I570		0,97	29,9	33,5	4,35
I43	28СД 20.36-I3.0				3600			2I70		I,39	34,4	38,0	4,09
I44	28СД 20.42-I3.0				4200			2770		I,6I	36,0	39,6	3,64
I45	28СД 20.48-I3.0				4800			3370		I,92	40,5	44,I	3,54
I46	28СД 20.54-I3.0				5400			3970		2,24	45,0	48,6	3,46
I47	28СД 20.60-I3.0				6000			4570		2,56	49,6	53,2	3,40
I48	28СД 20.66-I3.0				6600			5I70		2,87	5I,2	54,8	3,I8
I49	28СД 24.30-I3.0			240	3000			I570		I,I7	36,2	39,8	5,I6
I50	28СД 24.36-I3.0				3600			2I70		I,55	43,4	47,0	5,06
I5I	28СД 24.42-I3.0				4200			2770		I,93	46,2	49,8	4,58
I52	28СД 24.48-I3.0				4800			3370		2,3I	53,4	57,0	4,57
I53	28СД 24.54-I3.0				5400			3970		2,69	60,6	64,2	4,57
I54	28СД 24.60-I3.0				6000			4570		3,07	67,8	7I,4	4,57
I55	28СД 24.66-I3.0				6600			5I70		3,45	70,6	74,2	4,3I
I56	30СД I6.30-I3.0		3000	I60	3000			I570	850	0,88	33,4	37,0	4,46
I57	30СД I6.36-I3.0				3600			2I70		I,I5	38,I	4I,7	4,I7
I58	30СД I6.42-I3.0				4200			2770		I,42	39,7	43,3	3,70
I59	30СД I6.48-I3.0				4800			3370		I,70	44,3	47,9	3,57

Примечание см. лист 3.

I.I30.I-Ic.0-I-0000 СМ

Лист 6

Инв. № подл. | Подпись и дата | Взам. инв. №

22263 42

Копировал Перова Формат А3

№№ пп	МАРКА	ЭСКИЗ	Размеры, мм							Расход материалов			
			$H_{эт}$	B	l	A	h	C	d	Бетон, $м^3$	Сталь, кг		
											Натуральная	Прив. к кл. AI	Расход стали на $1м^2$
I60	30СД I6.54-I3.0	Эскиз см. лист 3	3000	I60	5400	I3I0	2I50	3970	850	I,97	48,9	52,5	3,48
I6I	30СД I6.60-I3.0				6000			4570		2,24	53,5	57,I	3,40
I62	30СД I6.66-I3.0				6600			5I70		2,52	55,I	58,7	3,I7
I63	30СД 20.30-I3.0			200	3000			I570		I,09	34,0	37,6	4,54
I64	30СД 20.36-I3.0				3600			2I70		I,43	38,7	42,3	4,23
I65	30СД 20.42-I3.0				4200			2770		I,77	40,3	43,9	3,75
I66	30СД 20.48-I3.0				4800			3370		2,II	45,I	48,7	3,63
I67	30СД 20.54-I3.0				5400			3970		2,45	49,8	53,4	3,54
I68	30СД 20.60-I3.0				6000			4570		2,79	54,6	58,2	3,46
I69	30СД 20.66-I3.0				6600			5I70		3,I3	56,2	59,8	3,23
I70	30СД 24.30-I3.0			240	3000			I570		I,3I	40,5	44,I	5,32
I7I	30СД 24.36-I3.0				3600			2I70		I,72	48,I	5I,7	5,I7
I72	30СД 24.42-I3.0				4200			2770		2,I3	50,9	54,5	4,66
I73	30СД 24.48-I3.0				4800			3370		2,54	58,4	62,0	4,63
I74	30СД 24.54-I3.0				5400			3970		2,95	66,0	69,6	4,6I
I75	30СД 24.60-I3.0				6000			4570		3,36	73,5	77,I	4,59
I76	30СД 24.66-I3.0				6600			5I70		3,76	76,4	80,0	4,32
I77	28СД I6.30-8.Ц	Эскиз см. лист 8	2800	I60	3000	8I0		I095	650	0,95	42,7	45,5	5,90
I78	28СД I6.36-8.Ц				3600			I395		I,2I	5I,5	54,3	5,84
I79	28СД I6.42-8.Ц				4200			I695		I,46	54,7	57,5	5,28
I80	28СД I6.48-8.Ц				4800			I995		I,72	57,9	60,7	4,87
I8I	28СД I6.54-8.Ц				5400			2295		I,97	66,7	69,5	4,95
I82	28СД I6.60-8.Ц				6000			2595		2,22	69,9	72,7	4,65
I83	28СД I6.66-8.Ц				6600			2895		2,48	73,I	75,9	4,4I
I84	28СД 20.30-8.Ц			200	3000			I095		I,I9	43,4	46,2	6,00
I85	28СД 20.36-8.Ц				3600			I395		I,5I	52,4	55,2	5,94
I86	28СД 20.42-8.Ц				4200			I695		I,83	55,6	58,4	5,36

Примечание см. лист 3.

I.I30.I-Ic.0-I-0000 СМ

Лист 7

Копировал Перова Формат А3

№№ пп	МАРКА	ЭСКИЗ	Размеры, мм							Расход материалов			
			$H_{эт}$	B	L	A	h	C	α	Бетон, $м^3$	Сталь, кг: Натуральная	Сталь, кг: Прив. к кл. А-I	Сталь, кг: Расход стали на $1м^2$
I87	28СД 20.48-8.Ц	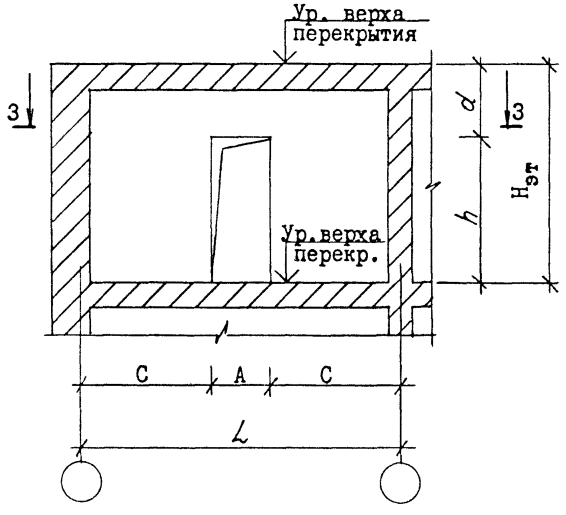	2800	200	4800	810	2150	I995	650	2,I4	58,6	6I,4	4,94
I88	28СД 20.54-8.Ц				5400			2295		2,46	67,8	70,6	5,03
I89	28СД 20.60-8.Ц				6000			2595		2,78	7I,0	73,8	4,72
I90	28СД 20.66-8.Ц				6600			2895		3,09	74,3	77,I	4,48
I9I	28СД 24.30-8.Ц			240	3000			I095		I,43	49,5	52,3	6,78
I92	28СД 24.36-8.Ц				3600			I395		I,8I	62,2	65,0	7,00
I93	28СД 24.42-8.Ц				4200			I695		2,I9	66,3	69,I	6,35
I94	28СД 24.48-8.Ц				4800			I995		2,37	70,3	73,I	5,87
I95	28СД 24.54-8.Ц				5400			2295		2,95	83,0	85,8	6,II
I96	28СД 24.60-8.Ц				6000			2595		3,33	87,0	89,8	6,75
I97	28СД 24.66-8.Ц				6600			2895		3,7I	9I,I	93,9	5,46
I98	30СД I6.30-8.Ц		3000	I60	3000			I095		I,05	46,5	49,3	5,95
I99	30СД I6.36-8.Ц				3600			I395		I,32	55,7	58,5	5,85
200	30СД I6.42-8.Ц				4200			I695		I,59	58,9	6I,7	5,27
20I	30СД I6.48-8.Ц				4800			I995		I,87	62,I	64,9	4,84
202	30СД I6.54-8.Ц				5400			2295		2,I4	7I,4	74,2	4,9I
203	30СД I6.60-8.Ц				6000			2595		2,4I	74,6	77,4	4,60
204	30СД I6.66-8.Ц				6600			2895		2,69	77,8	80,6	4,35
205	30СД 20.30-8.Ц		3000	200	3000			I095		I,3I	46,6	49,4	5,96
206	30СД 20.36-8.Ц				3600			I395		I,65	56,7	59,5	5,95
207	30СД 20.42-8.Ц				4200			I695		I,99	59,9	62,7	5,36
208	30СД 20.48-8.Ц				4800			I995		2,33	63,I	65,9	4,92
209	30СД 20.54-8.Ц				5400			2295		2,67	72,6	75,4	5,00
2I0	30СД 20.60-8.Ц				6000			2595		3,0I	75,8	78,6	4,68
2II	30СД 20.66-8.Ц				6600			2895		3,35	79,0	8I,8	4,42
2I2	30СД 24.30-8.Ц			240	3000			I095		I,57	53,6	56,4	6,80
2I3	30СД 24.36-8.Ц				3600			I395		I,98	67,0	69,8	6,98

Инв. № подл. | Подпись и дата | Взам. инв. №

I.I30.I-Ic.0-I-0000 СМ

Лист 8

№№ пп	МАРКА	ЭСКИЗ	Размеры, мм							Расход материалов			
			$H_{эт}$	B	l	A	h	C	α	Бетон, $м^3$	Сталь, кг		
											Натуральная	Прив.к кл. AI	Расход стали на $1м^2$
214	30СД 24.42-8.Ц	Эскиз см. лист 8	3000	240	4200	810	2150	1695	850	2,39	71,0	73,8	6,31
215	30СД 24.48-8.Ц				4800			1995		2,80	75,1	77,9	5,81
216	30СД 24.54-8.Ц				5400			2295		3,21	88,5	91,3	6,04
217	30СД 24.60-8.Ц				6000			2595		3,62	92,5	95,3	5,67
218	30СД 24.66-8.Ц				6600			2895		4,02	96,6	99,4	5,37
219	28СД 16.30-10.Ц		2800	160	3000	1010	2150	995	650	0,88	43,2	46,3	6,01
220	28СД 16.36-10.Ц				3600			1295		1,14	46,4	49,5	5,33
221	28СД 16.42-10.Ц				4200			1595		1,39	55,2	58,3	5,36
222	28СД 16.48-10.Ц				4800			1895		1,65	58,4	61,5	4,94
223	28СД 16.54-10.Ц				5400			2195		1,90	67,1	70,2	5,00
224	28СД 16.60-10.Ц				6000			2495		2,15	70,4	73,5	4,70
225	28СД 16.66-10.Ц				6600			2795		2,41	73,5	76,6	4,45
226	28СД 20.30-10.Ц			200	3000			995		1,10	43,9	47,0	6,01
227	28СД 20.36-10.Ц				3600			1295		1,42	47,1	50,2	5,40
228	28СД 20.42-10.Ц				4200			1595		1,74	56,1	59,2	5,83
229	28СД 20.48-10.Ц				4800			1895		2,05	59,3	62,4	5,01
230	28СД 20.54-10.Ц				5400			2195		2,37	68,3	71,4	5,09
231	28СД 20.60-10.Ц				6000			2495		2,69	71,5	74,6	4,77
232	28СД 20.66-10.Ц				6600			2795		3,00	74,7	77,8	4,52
233	28СД 24.30-10.Ц			240	3000			995		1,32	49,8	52,9	6,86
234	28СД 24.36-10.Ц				3600			1295		1,70	53,8	56,9	6,12
235	28СД 24.42-10.Ц				4200			1595		2,08	66,4	69,5	6,39
236	28СД 24.48-10.Ц				4800			1895		2,46	70,5	73,6	5,91
237	28СД 24.54-10.Ц				5400			2195		2,84	83,1	86,2	6,14
238	28СД 24.60-10.Ц				6000			2495		3,22	87,2	90,3	5,78
239	28СД 24.66-10.Ц				6600			2795		3,60	91,2	94,3	5,48
240	30СД 16.30-10.Ц		3000	160	3000	1010	2150	995	850	0,98	47,3	50,4	6,08

№№ пп	МАРКА	ЭСКИЗ	Размеры, мм							Расход материалов			
			$H_{эт}$	B	l	A	h	C	d	Бетон,	Сталь, кг		
											Натуральная	Прив. к кл. AI	Расход стали на $1м^2$
241	30СД 16.36-10.Ц	Эскиз см. лист 8	3000	160	3600	1010	2150	1295	850	1,25	50,5	53,6	5,36
242	30СД 16.42-10.Ц				4200			1595		1,52	59,7	62,8	5,36
243	30СД 16.48-10.Ц				4800			1895		1,80	62,9	66,0	4,93
244	30СД 16.54-10.Ц				5400			2195		2,07	72,1	75,2	4,98
245	30СД 16.60-10.Ц				6000			2495		2,34	75,3	78,4	4,66
246	30СД 16.66-10.Ц				6600			2795		2,62	78,5	81,6	4,41
247	30СД 20.30-10.Ц			200	3000			995		1,22	48,0	51,1	6,16
248	30СД 20.36-10.Ц				3600			1295		1,56	51,2	54,3	5,43
249	30СД 20.42-10.Ц				4200			1595		1,90	60,6	63,7	5,44
250	30СД 20.48-10.Ц				4800			1895		2,24	63,9	67,0	5,00
251	30СД 20.54-10.Ц				5400			2195		2,58	68,3	71,4	4,73
252	30СД 20.60-10.Ц				6000			2495		2,92	76,6	79,7	4,74
253	30СД 20.66-10.Ц				6600			2795		3,26	79,7	82,8	4,47
254	30СД 24.30-10.Ц			240	3000			995		1,46	54,2	57,3	6,91
255	30СД 24.36-10.Ц				3600			1295		1,87	58,2	61,3	6,13
256	30СД 24.42-10.Ц				4200			1595		2,28	71,5	74,6	6,38
257	30СД 24.48-10.Ц				4800			1895		2,69	75,6	78,7	5,87
258	30СД 24.54-10.Ц				5400			2195		3,10	88,9	92,0	6,09
259	30СД 24.60-10.Ц				6000			2495		3,51	93,0	96,1	5,72
260	30СД 24.66-10.Ц				6600			2795		3,91	97,0	100,1	5,40
261	28СД 16.30-13.Ц		2800	160	3000	1310		845	650	0,78	44,5	48,0	6,23
262	28СД 16.36-13.Ц				3600			1145		1,04	47,7	51,2	5,51
263	28СД 16.42-13.Ц				4200			1445		1,29	56,5	60,0	5,51
264	28СД 16.48-13.Ц				4800			1745		1,55	59,7	63,2	5,07
265	28СД 16.54-13.Ц				5400			2045		1,80	62,9	66,4	4,73
266	28СД 16.60-13.Ц				6000			2345		2,05	71,7	75,2	4,81
267	28СД 16.66-13.Ц				6600			2645		2,31	74,9	78,4	4,56

Инв. № подл. | Подпись и дата | Взам. инв. №

№№ пп	МАРКА	ЭСКИЗ	Размеры, мм							Расход материалов			
			$H_{эт}$	B	l	A	h	C	d	Бетон, $м^3$	Сталь, кг		
											Натуральная	Прив. к кл. AI	Расход стали на $1м^2$
268	28СД 20.30-I3.Ц	Эскиз см. лист 8	2800	200	3000	I3I0	2I50	845	650	0,97	45,2	48,7	6,32
269	28СД 20.36-I3.Ц				3600			II45		I,39	48,4	5I,9	5,59
270	28СД 20.42-I3.Ц				4200			I445		I,5I	57,5	6I,0	5,6I
27I	28СД 20.48-I3.Ц				4800			I745		I,92	57,5	64,I	5,I4
272	28СД 20.54-I3.Ц				5400			2045		2,24	63,8	67,3	4,80
273	28СД 20.60-I3.Ц				6000			2345		2,56	72,9	76,4	4,89
274	28СД 20.66-I3.Ц				6600			2645		2,87	76,I	79,6	4,63
275	28СД 24.30-I3.Ц			240	3000			845		I,I7	50,8	54,3	7,04
276	28СД 24.36-I3.Ц				3600			II45		I,55	54,8	58,3	6,28
277	28СД 24.42-I3.Ц				4200			I445		I,93	67,5	6I,0	6,53
278	28СД 24.48-I3.Ц				4800			I745		2,3I	7I,5	75,0	6,02
279	28СД 24.54-I3.Ц				5400			2045		2,69	75,5	79,0	5,63
280	28СД 24.60-I3.Ц				6000			2345		3,07	88,2	9I,7	5,87
28I	28СД 24.66-I3.Ц				6600			2645		3,45	92,2	95,7	5,56
282	30СД I6.30-I3.Ц		3000	I60	3000			845	850	0,88	49,0	52,5	6,33
283	30СД I6.36-I3.Ц				3600			II45		I,I5	52,2	55,7	5,57
284	30СД I6.42-I3.Ц				4200			I445		I,42	6I,4	64,9	5,55
285	30СД I6.48-I3.Ц				4800			I745		I,70	64,6	68,I	5,08
286	30СД I6.54-I3.Ц				5400			2045		I,97	67,8	7I,3	4,72
287	30СД I6.60-I3.Ц				6000			2345		2,24	77,7	8I,2	4,83
288	30СД I6.66-I3.Ц				6600			2645		2,52	80,9	84,4	4,56
289	30СД 20.30-I3.Ц			200	3000			845		I,09	50,2	53,7	6,48
290	30СД 20.36-I3.Ц				3600			II45		I,43	53,0	56,5	5,65
29I	30СД 20.42-I3.Ц				4200			I445		I,77	62,5	66,0	5,64
292	30СД 20.48-I3.Ц				4800			I745		2,II	65,6	69,I	5,I6
293	30СД 20.54-I3.Ц				5400			2045		2,45	68,8	72,3	4,78
294	30СД 20.60-I3.Ц				6000			2345		2,79	78,3	8I,8	4,87

№ пп	МАРКА	ЭСКИЗ	Размеры, мм							Расход материалов			
			$H_{эт}$	B	l	A	h	C	d	Бетон, $м^3$	Сталь, кг		
											Натуральная	Прив. к кл. AI	Расход стали на $1м^2$
295	30СД 20.66-I3.Ц	Эскиз см. лист 8	3000	200	6600	I3I0	2I50	2645	850	3,I3	8I,5	85,0	4,59
296	30СД 24.30-I3.Ц			240	3000			845		I,3I	55,6	59,I	7,I3
297	30СД 24.36-I3.Ц				3600			II45		I,72	59,6	63,I	6,3I
298	30СД 24.42-I3.Ц				4200			I445		2,I3	73,0	76,5	6,54
299	30СД 24.48-I3.Ц				4800			I745		2,54	77,0	80,5	6,0I
300	30СД 24.54-I3.Ц				5400			2045		2,95	8I,0	84,5	5,59
30I	30СД 24.60-I3.Ц				6000			2345		3,36	94,4	97,9	5,82
302	30СД 24.66-I3.Ц				6600			2645		3,76	98,5	I02,0	5,5I
303	28СД I6.30-8.6	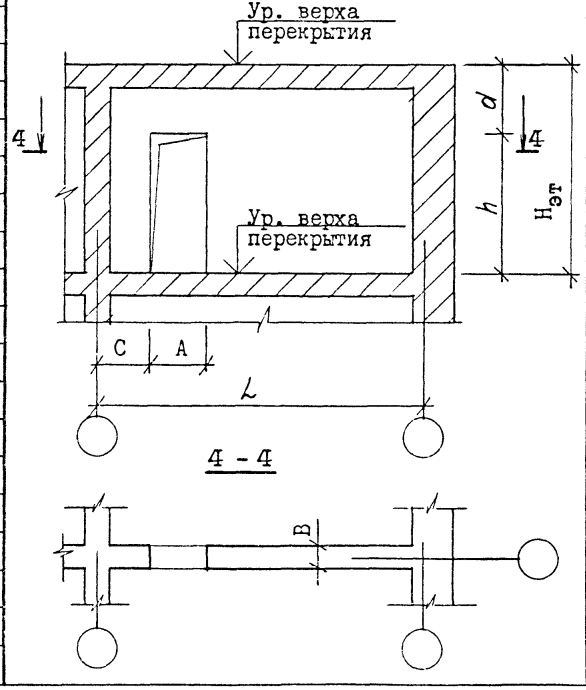	2800	I60	3000	8I0		600	650	0,95	45,5	48,3	6,26
304	28СД I6.36-8.6				3600					I,2I	5I,5	54,3	5,84
305	28СД I6.42-8.6				4200					I,46	54,6	57,4	5,28
306	28СД I6.48-8.6				4800					I,72	60,6	63,4	5,09
307	28СД I6.54-8.6				5400					I,97	66,6	69,4	4,94
308	28СД I6.60-8.6				6000					2,22	72,8	75,6	4,84
309	28СД I6.66-8.6				6600					2,48	75,8	78,6	4,57
3I0	28СД 20.30-8.6			200	3000					I,I9	46,2	49,0	6,36
3II	28СД 20.36-8.6				3600					I,5I	52,3	55,I	5,93
3I2	28СД 20.42-8.6				4200					I,83	55,5	58,3	5,36
3I3	28СД 20.48-8.6				4800					2,I4	6I,7	64,5	5,I8
3I4	28СД 20.54-8.6				5400					2,46	67,8	70,6	5,03
3I5	28СД 20.60-8.6				6000					2,78	73,9	76,7	4,9I
3I6	28СД 20.66-8.6				6600					3,09	77,I	79,9	4,64
3I7	28СД 24.30-8.6			240	3000					I,43	53,8	56,6	7,34
3I8	28СД 24.36-8.6				3600					I,8I	62,2	65,0	7,00
3I9	28СД 24.42-8.6				4200					2,I9	66,2	69,0	6,34
320	28СД 24.48-8.6				4800					2,57	74,6	77,4	6,2I
32I	28СД 24.54-8.6				5400					2,95	82,9	85,7	6,I0

№№ пп	МАРКА	ЭСКИЗ	Размеры, мм							Расход материалов			
			$H_{эт}$	B	L	A	h	C	d	Бетон, $м^3$	Сталь, кг: Натуральная	Сталь, кг: Прив.к кл. A-I	Сталь, кг: Расход стали на $1м^2$
322	28СД 24.60-8.6	Эскиз см. лист I2	2800	240	6000	8I0	2I50	600	650	3,33	9I,3	94,I	6,02
323	28СД 24.66-8.6				6600					3,7I	95,3	98,I	5,70
324	30СД I6.30-8.6		3000	I60	3000				850	I,05	49,5	52,3	6,3I
325	30СД I6.36-8.6				3600					I,32	55,8	58,6	5,86
326	30СД I6.42-8.6				4200					I,59	59,0	6I,8	5,28
327	30СД I6.48-8.6				4800					I,87	65,2	68,0	5,07
328	30СД I6.54-8.6				5400					2,I4	7I,4	74,2	4,9I
329	30СД I6.60-8.6				6000					2,4I	77,6	80,4	4,78
330	30СД I6.66-8.6				6600					2,69	80,8	83,6	4,5I
33I	30СД 20.30-8.6			200	3000					I,3I	50,4	53,2	6,42
332	30СД 20.36-8.6				3600					I,65	56,4	59,2	5,92
333	30СД 20.42-8.6				4200					I,99	59,9	62,7	5,36
334	30СД 20.48-8.6				4800					2,33	66,3	69,I	5,I6
335	30СД 20.54-8.6				5400					2,67	72,6	75,4	4,99
336	30СД 20.60-8.6				6000					3,0I	79,0	8I,8	4,87
337	30СД 20.66-8.6				6600					3,35	82,I	84,9	4,58
338	30СД 24.30-8.6			240	3000					I,57	58,3	6I,I	7,37
339	30СД 24.36-8.6				3600					I,98	67,0	69,8	6,98
340	30СД 24.42-8.6				4200					2,39	7I,I	73,9	6,32
34I	30СД 24.48-8.6				4800					2,80	79,8	82,6	6,I6
342	30СД 24.54-8.6				5400					3,2I	88,5	9I,3	6,04
343	30СД 24.60-8.6				6000					3,62	97,2	I00,0	5,95
344	30СД 24.66-8.6				6600					4,02	I0I,2	I04,0	5,62
345	28СД I6.36-8.I2		2800	I60	3600			I200	650	2,2I	48,6	5I,4	5,53
346	28СД I6.42-8.I2				4200					I,46	54,7	57,5	5,28
347	28СД I6.48-8.I2				4800					I,72	57,8	60,6	4,86
348	28СД I6.54-8.I2				5400					I,97	63,8	66,6	4,74

№ пп	МАРКА	ЭСКИЗ	Размеры, мм							Расход материалов			
			$H_{эт}$	B	l	A	h	C	d	Бетон, $м^3$	Сталь, кг		
											Натуральная	Прив. к кл. AI	Расход стали на $1м^2$
349	28СД I6.60-8.I2	Эскиз см. лист I2	2800	I60	6000	8I0	2I50	I200	650	2,22	69,8	72,6	4,64
350	28СД I6.66-8.I2				6600					2,48	75,8	78,6	4,57
35I	28СД 20.36-8.I2			200	3600					I,5I	49,4	52,2	5,62
352	28СД 20.42-8.I2				4200					I,83	55,5	58,3	5,36
353	28СД 20.48-8.I2				4800					2,I4	58,7	6I,5	4,94
354	28СД 20.54-8.I2				5400					2,46	64,8	67,6	4,8I
355	28СД 20.60-8.I2				6000					2,78	7I,0	73,8	4,72
356	28СД 20.66-8.I2				6600					3,09	77,I	79,9	4,64
357	28СД 24.36-8.I2			240	3600					I,8I	57,7	60,5	6,5I
358	28СД 24.42-8.I2				4200					2,I9	66,2	69,0	6,34
359	28СД 24.48-8.I2				4800					2,57	70,2	73,0	5,86
360	28СД 24.54-8.I2				5400					2,95	78,6	8I,4	5,80
36I	28СД 24.60-8.I2				6000					3,33	86,9	89,7	5,74
362	28СД 24.66-8.I2				6600					3,7I	95,3	98,I	5,70
363	30СД I6.36-8.I2		3000	I60	3600				850	I,32	52,7	55,5	5,55
364	30СД I6.42-8.I2				4200					I,59	59,0	6I,8	5,28
365	30СД I6.48-8.I2				4800					I,87	62,2	65,0	4,85
366	30СД I6.54-8.I2				5400					2,I4	68,4	7I,2	4,7I
367	30СД I6.60-8.I2				6000					2,4I	74,6	77,4	4,60
368	30СД I6.66-8.I2				6600					2,69	80,8	83,6	4,5I
369	30СД 20.36-8.I2			200	3600					I,65	53,6	56,4	5,64
370	30СД 20.42-8.I2				4200					I,99	59,9	62,7	5,36
37I	30СД 20.48-8.I2				4800					2,33	63,I	65,9	4,8I
372	30СД 20.54-8.I2				5400					2,67	69,4	72,2	4,78
373	30СД 20.60-8.I2				6000					3,0I	75,8	78,6	4,68
374	30СД 20.66-8.I2				6600					3,35	82,I	84,9	4,58
375	30СД 24.36-8.I2			240	3600					I,98	62,3	65,I	6,5I

Инв. № подл. | Подпись и дата | Взам. инв. №

№№ пп	МАРКА	ЭСКИЗ	Размеры, мм							Расход материалов			
			$H_{эт}$	B	L	A	h	C	d	Бетон, $м^3$	Сталь, кг: Натуральная	Сталь, кг: Прив.к кл. AI	Расход стали на $1м^2$
376	30СД 24.42-8.I2	Эскиз см. лист I2	3000	240	4200	8I0	2I50	I200	850	2,39	7I,I	73,9	6,32
377	30СД 24.48-8.I2				4800					2,80	75,I	77,9	5,8I
378	30СД 24.54-8.I2				5400					3,2I	83,8	86,6	5,73
379	30СД 24.60-8.I2				6000					3,62	92,5	95,3	5,67
380	30СД 24.66-8.I2				6600					4,02	I0I,2	I04,0	5,62
38I	28СД I6.48-8.I8		2800	I60	4800			I800	650	I,72	60,6	63,4	5,09
382	28СД I6.54-8.I8				5400					I,97	63,8	66,6	4,74
383	28СД I6.60-8.I8				6000					2,22	69,8	72,6	4,64
384	28СД I6.66-8.I8				6600					2,48	75,8	78,6	4,57
385	28СД 20.48-8.I8			200	4800					2,I4	6I,6	64,4	5,I7
386	28СД 20.54-8.I8				5400					2,46	64,8	67,6	4,8I
387	28СД 20.60-8.I8				6000					2,78	70,9	73,7	4,72
388	28СД 20.66-8.I8				6600					3,09	77,0	79,8	4,64
389	28СД 24.48-8.I8			240	4800					2,57	74,6	77,4	6,2I
390	28СД 24.54-8.I8				5400					2,95	78,6	8I,4	5,80
39I	28СД 24.60-8.I8				6000					3,33	86,9	89,7	5,74
392	28СД 24.66-8.I8				6600					3,7I	95,3	98,I	5,70
393	30СД I6.48-8.I8		3000	I60	4800				850	I,87	65,2	68,0	5,04
394	30СД I6.54-8.I8				5400					2,I4	68,4	7I,2	4,7I
395	30СД I6.60-8.I8				6000					2,4I	74,6	77,4	4,60
396	30СД I6.66-8.I8				6600					2,69	80,8	83,6	4,5I
397	30СД 20.48-8.I8			200	4800					2,33	66,2	69,0	5,I5
398	30СД 20.54-8.I8				5400					2,67	69,4	72,2	4,78
399	30СД 20.60-8.I8				6000					3,0I	75,8	78,6	4,68
400	30СД 20.66-8.I8				6600					3,35	82,I	84,9	4,58
40I	30СД 24.48-8.I8			240	4800					2,80	79,8	82,6	6,I6
402	30СД 24.54-8.I8				5400					3,2I	83,8	86,6	5,73

№ пп	МАРКА	ЭСКИЗ	Размеры, мм							Расход материалов			
											Сталь, кг		
			$H_{эт}$	B	l	A	h	C	d	Бетон, $м^3$	Натуральная	Прив. к кл. A-I	Расход стали на 1м^2
403	30СД 24.60-8.I8	Эскиз см. лист I2	3000	240	6000	8I0	2I50	I800	850	3,62	92,5	95,3	5,67
404	30СД 24.66-8.I8				6600					4,02	I0I,2	I04,0	5,62
405	28СД I6.60-8.24		2800	I60	6000			2400	650	2,22	69,8	72,6	4,64
406	28СД I6.66-8.24				6600					2,48	75,8	78,6	4,57
407	28СД 20.60-8.24			200	6000					2,78	70,9	73,7	4,72
408	28СД 20.66-8.24				6600					3,09	77,0	79,8	4,64
409	28СД 24.60-8.24			240	6000					3,33	86,9	89,7	5,74
4I0	28СД 24.66-8.24				6600					3,7I	95,3	98,I	5,70
4II	30СД I6.60-8.24		3000	I60	6000				850	2,4I	74,6	77,4	4,60
4I2	30СД I6.66-8.24				6600					2,69	80,8	83,6	4,5I
4I3	30СД 20.60-8.24			200	6000					3,0I	75,8	78,6	4,68
4I4	30СД 20.66-8.24				6600					3,35	82,I	84,9	4,58
4I5	30СД 24.60-8.24			240	6000					3,62	92,5	95,3	5,67
4I6	30СД 24.66-8.24				6600					4,02	I0I,2	I04,0	5,62
4I7	28СД I6.30-I0.6		2800	I60	3000	I0I0		600	650	0,88	46,0	49,I	6,37
4I8	28СД I6.36-I0.6				3600					I,I4	49,2	52,3	5,63
4I9	28СД I6.42-I0.6				4200					I,39	55,2	58,3	5,36
420	28СД I6.48-I0.6				4800					I,65	6I,2	64,3	5,I6
42I	28СД I6.54-I0.6				5400					I,90	67,I	70,2	5,00
422	28СД I6.60-I0.6				6000					2,I5	70,3	73,4	4,70
423	28СД I6.66-I0.6				6600					2,4I	76,3	79,4	4,6I
424	28СД 20.30-I0.6			200	3000					I,I0	46,8	49,9	6,47
425	28СД 20.36-I0.6				3600					I,42	50,0	53,I	5,72
426	28СД 20.42-I0.6				4200					I,74	56,I	59,2	5,44
427	28СД 20.48-I0.6				4800					2,05	62,2	65,3	5,24
428	28СД 20.54-I0.6				5400					2,37	68,3	7I,4	5,09
429	28СД 20.60-I0.6				6000					2,69	7I,5	74,6	4,77

Инв. № подл. | Подпись и дата | Взам. инв. №

№№ пп	МАРКА	ЭСКИЗ	Размеры, мм							Расход материалов			
			$H_{эт}$	B	L	A	h	C	d	Бетон, $м^3$	Сталь, кг: Натуральная	Сталь, кг: Прив.к кл. A-I	Расход стали на $1м^2$
430	28СД 20.66-I0.6	Эскиз см. лист I2	2800	200	6600	I0I0	2I50	600	650	3,00	77,6	80,7	4,69
43I	28СД 24.30-I0.6			240	3000					I,32	54,I	57,2	7,42
432	28СД 24.36-I0.6				3600					I,70	58,I	6I,2	6,59
433	28СД 24.42-I0.6				4200					2,08	66,5	69,6	6,40
434	28СД 24.48-I0.6				4800					2,46	74,8	77,9	6,25
435	28СД 24.54-I0.6				5400					2,84	83,2	86,3	6,I5
436	28СД 24.60-I0.6				6000					3,22	87,2	90,3	5,78
437	28СД 24.66-I0.6				6600					3,60	95,6	98,7	5,74
438	30СД I6.30-I0.6		3000	I60	3000				850	0,98	50,3	53,4	6,44
439	30СД I6.36-I0.6				3600					I,25	53,5	56,6	5,66
440	30СД I6.42-I0.6				4200					I,52	59,7	62,8	5,37
44I	30СД I6.48-I0.6				4800					I,80	65,9	69,0	5,I5
442	30СД I6.54-I0.6				5400					2,07	72,I	75,2	4,98
443	30СД I6.60-I0.6				6000					2,34	75,3	78,4	4,66
444	30СД I6.66-I0.6				6600					2,62	8I,5	84,6	4,57
445	30СД 20.30-I0.6			200	3000					I,22	5I,I	54,2	6,54
446	30СД 20.36-I0.6				3600					I,56	54,4	57,5	5,75
447	30СД 20.42-I0.6				4200					I,90	60,7	63,8	5,45
448	30СД 20.48-I0.6				4800					2,24	67,0	70,I	5,23
449	30СД 20.54-I0.6				5400					2,58	73,3	76,4	5,06
450	30СД 20.60-I0.6				6000					2,92	76,5	79,6	4,74
45I	30СД 20.66-I0.6				6600					3,26	82,9	86,0	4,64
452	30СД 24.30-I0.6			240	3000					I,46	58,8	6I,9	7,47
453	30СД 24.36-I0.6				3600					I,87	62,8	65,9	6,59
454	30СД 24.42-I0.6				4200					2,28	7I,6	74,7	6,38
455	30СД 24.48-I0.6				4800					2,69	80,3	83,4	6,22
456	30СД 24.54-I0.6				5400					3,I0	85,0	92,I	6,I0

№ пп	МАРКА	ЭСКИЗ	Размеры, мм							Расход материалов			
			$H_{эт}$	B	l	A	h	C	d	Бетон, $м^3$	Сталь, кг		
											Натуральная	Прив.к кл. AI	Расход стали на $1м^2$
457	30СД 24.60-I0.6	Эскиз см. лист I2	3000	240	6000	I0I0	2I50	I200	850	3,5I	93,0	96,I	5,72
458	30СД 24.66-I0.6				6600					3,9I	I0I,7	I04,8	5,66
459	28СД I6.36-I0.I2		2800	I60	3600			600	650	I,I4	49,2	52,3	5,63
460	28СД I6.42-I0.I2				4200					I,39	52,4	55,5	5,I0
46I	28СД I6.48-I0.I2				4800					I,65	58,4	6I,5	4,94
462	28СД I6.54-I0.I2				5400					I,90	64,3	67,4	4,80
463	28СД I6.60-I0.I2				6000					2,I5	70,3	73,4	4,70
464	28СД I6.66-I0.I2				6600					2,4I	73,5	76,6	4,45
465	28СД 20.36-I0.I2			200	3600					I,42	50,0	53,I	5,76
466	28СД 20.42-I0.I2				4200					I,74	53,2	56,3	5,I7
467	28СД 20.48-I0.I2				4800					2,05	59,3	62,4	5,0I
468	28СД 20.54-I0.I2				5400					2,37	65,4	68,5	4,88
469	28СД 20.60-I0.I2				6000					2,69	7I,5	74,6	4,77
470	28СД 20.66-I0.I2				6600					3,00	74,7	77,8	4,52
47I	28СД 24.36-I0.I2			240	3600					I,70	58,I	6I,2	6,59
472	28СД 24.42-I0.I2				4200					2,08	62,I	65,2	5,99
473	28СД 24.48-I0.I2				4800					2,46	70,5	73,6	5,9I
474	28СД 24.54-I0.I2				5400					2,84	78,9	82,0	5,84
475	28СД 24.60-I0.I2				6000					3,22	87,2	90,3	5,78
476	28СД 24.66-I0.I2				6600					3,60	9I,2	94,3	5,48
477	30СД I6.36-I0.I2		3000	I60	3600				850	I,25	53,5	56,6	5,66
478	30СД I6.42-I0.I2				4200					I,52	56,7	59,8	5,II
479	30СД I6.48-I0.I2				4800					I,80	62,9	66,0	4,93
480	30СД I6.54-I0.I2				5400					2,07	69,I	72,2	4,78
48I	30СД I6.60-I0.I2				6000					2,34	75,3	78,4	4,66
482	30СД I6.66-I0.I2				6600					2,62	78,5	8I,6	4,4I
483	30СД 20.36-I0.I2			200	3600					I,56	54,3	57,4	5,74

Инв.N подл. | Подпись и дата | Взам. инв.N

№ пп	МАРКА	ЭСКИЗ	Размеры, мм							Расход материалов			
											Сталь, кг		
			$H_{эт}$	B	L	A	h	C	d	Бетон, $м^3$	Натуральная	Прив. к кл. AI	Расход стали на $1м^2$
484	30СД 20.42-I0.I2	Эскиз см. лист I2	3000	200	4200	I0I0	2I50	I200	850	I,90	57,6	60,7	5,I9
485	30СД 20.48-I0.I2				4800					2,24	63,9	67,0	5,00
486	30СД 20.54-I0.I2				5400					2,58	70,2	73,3	4,85
487	30СД 20.60-I0.I2				6000					2,92	76,5	79,6	4,74
488	30СД 20.66-I0.I2				6600					3,26	79,7	82,8	4,47
489	30СД 24.36-I0.I2			240	3600					I,87	62,8	65,9	6,59
490	30СД 24.42-I0.I2				4200					2,28	66,9	70,0	5,98
49I	30СД 24.48-I0.I2				4800					2,69	75,6	78,7	5,87
492	30СД 24.54-I0.I2				5400					3,I0	84,3	89,4	5,78
493	30СД 24.60-I0.I2				6000					3,5I	93,0	96,I	5,72
494	30СД 24.66-I0.I2				6600					3,9I	97,0	I00,I	5,40
495	28СД I6.48-I0.I8		2800	I60	4800			I800	650	I,65	58,3	6I,4	4,93
496	28СД I6.54-I0.I8				5400					I,90	64,3	67,4	4,80
497	28СД I6.60-I0.I8				6000					2,I5	70,3	73,4	4,70
498	28СД I6.66-I0.I8				6600					2,4I	76,3	79,4	4,6I
499	28СД 20.48-I0.I8			200	4800					2,05	59,3	62,4	5,0I
500	28СД 20.54-I0.I8				5400					2,37	65,4	68,5	4,88
50I	28СД 20.60-I0.I8				6000					2,69	7I,5	74,6	4,77
502	28СД 20.66-I0.I8				6600					3,00	77,6	80,7	4,69
503	28СД 24.48-I0.I8			240	4800					2,46	70,5	73,6	5,9I
504	28СД 24.54-I0.I8				5400					2,84	78,9	82,0	5,84
505	28СД 24.60-I0.I8				6000					3,22	87,2	90,3	5,78
506	28СД 24.66-I0.I8				6600					3,60	95,6	98,7	5,74
507	30СД I6.48-I0.I8		3000	I60	4800				850	I,70	62,9	66,0	5,30
508	30СД I6.54-I0.I8				5400					I,97	69,I	72,2	5,I4
509	30СД I6.60-I0.I8				6000					2,24	75,3	74,4	5,09
5I0	30СД I6.66-I0.I8				6600					2,52	8I,5	84,6	4,92

№№ пп	МАРКА	ЭСКИЗ	Размеры, мм							Расход материалов			
			$H_{эт}$	B	$\mathcal{L}$	A	h	C	d	Бетон, $м^3$	Сталь, кг		
											Натуральная	Прив.к кл. AI	Расход стали на $1м^2$
511	30СД 20.48-I0.I8	Эскиз см. лист I2	3000	200	4800	I0I0	2150	I800	850	2,II	63,8	66,9	5,37
512	30СД 20.54-I0.I8				5400					2,45	70,2	73,3	5,22
513	30СД 20.60-I0.I8				6000					2,79	76,5	79,6	5,09
514	30СД 20.66-I0.I8				6600					3,I3	82,9	86,0	5,00
515	30СД 24.48-I0.I8			240	4800					2,54	75,6	78,7	6,32
516	30СД 24.54-I0.I8				5400					2,95	84,3	87,4	6,23
517	30СД 24.60-I0.I8				6000					3,36	93,0	96,I	6,I5
518	30СД 24.66-I0.I8				6600					3,76	I00,7	I03,8	6,03
519	28СД I6.60-I0.24		2800	I60	6000			2400	650	2,I5	70,3	73,4	4,70
520	28СД I6.66-I0.24				6600					2,4I	76,3	79,4	4,6I
521	28СД 20.60-I0.24			200	6000					2,69	7I,5	74,6	4,77
522	28СД 20.66-I0.24				6600					3,00	77,6	80,7	4,69
523	28СД 24.60-I0.24			240	6000					3,22	87,2	90,3	5,78
524	28СД 24.66-I0.24				6600					3,60	95,5	98,6	5,73
525	30СД I6.60-I0.24		3000	I60	6000				850	2,34	75,3	78,4	4,66
526	30СД I6.66-I0.24				6600					2,62	8I,5	84,6	4,57
527	30СД 20.60-I0.24			200	6000					2,92	76,5	79,6	4,74
528	30СД 20.66-I0.24				6600					3,26	82,9	86,I	4,65
529	30СД 24.60-I0.24			240	6000					3,5I	93,0	96,I	5,72
530	30СД 24.66-I0.24				6600					3,9I	I00,7	I03,8	5,60
531	28СД I6.30-I3.6		2800	I60	3000	I3I0		600	650	0,78	43,5	47,0	6,I0
532	28СД I6.36-I3.6				3600					I,04	49,5	53,0	5,7I
533	28СД I6.42-I3.6				4200					I,29	55,5	59,0	5,42
534	28СД I6.48-I3.6				4800					I,55	58,7	62,2	5,00
535	28СД I6.54-I3.6				5400					I,80	64,7	68,2	4,86
536	28СД I6.60-I3.6				6000					2,05	70,7	74,2	4,75
537	28СД I6.66-I3.6				6600					2,3I	76,7	80,2	4,66

№№ пп	МАРКА	ЭСКИЗ	Размеры, мм							Расход материалов			
			$H_{эт}$	B	L	A	h	C	d	Бетон, $м^3$	Сталь, кг		
											Натуральная	Прив. к кл. AI	Расход стали на $1м^2$
538	28СД 20.30-I3.6	Эскиз см. лист I2	2800	200	3000	I3I0	2I50	600	650	0,97	45,2	48,7	6,32
539	28СД 20.36-I3.6				3600					I,39	5I,3	54,8	5,90
540	28СД 20.42-I3.6				4200					I,6I	57,4	60,9	5,60
54I	28СД 20.48-I3.6				4800					I,92	60,7	64,2	5,I5
542	28СД 20.54-I3.6				5400					2,24	66,8	70,3	5,0I
543	28СД 20.60-I3.6				6000					2,56	72,9	76,4	4,89
544	28СД 20.66-I3.6				6600					2,87	79,0	82,5	4,79
545	28СД 24.30-I3.6			240	3000					I,I7	50,7	54,2	7,03
546	28СД 24.36-I3.6				3600					I,55	59,0	62,5	6,73
547	28СД 24.42-I3.6				4200					I,93	67,5	7I,0	6,53
548	28СД 24.48-I3.6				4800					2,3I	7I,5	75,0	6,02
549	28СД 24.54-I3.6				5400					2,69	79,9	83,4	5,94
550	28СД 24.60-I3.6				6000					3,07	88,3	9I,8	5,88
55I	28СД 24.66-I3.6				6600					3,45	96,6	I00,I	5,82
552	30СД I6.30-I3.6		3000	I60	3000				850	0,88	49,0	52,5	6,33
553	30СД I6.36-I3.6				3600					I,I5	55,2	58,7	5,87
554	30СД I6.42-I3.6				4200					I,42	6I,4	64,9	5,55
555	30СД I6.48-I3.6				4800					I,70	64,7	68,2	5,09
556	30СД I6.54-I3.6				5400					I,97	70,8	74,4	4,92
557	30СД I6.60-I3.6				6000					2,24	77,I	80,6	4,79
558	30СД I6.66-I3.6				6600					2,52	83,3	86,8	4,69
559	30СД 20.30-I3.6			200	3000					I,09	49,7	53,2	6,42
560	30СД 20.36-I3.6				3600					I,43	56,I	59,6	5,46
56I	30СД 20.42-I3.6				4200					I,77	68,4	65,9	5,63
	30СД 20.48-I3.6				4800					2,II	65,7	69,2	5,I6
563	30СД 20.54-I3.6				5400					2,45	72,0	75,5	5,00
564	30СД 20.60-I3.6				6000					2,79	78,4	8I,9	4,87

№№ пп	МАРКА.	ЭСКИЗ	Размеры, мм							Расход материалов			
			$H_{эт}$	B	l	A	h	C	d	Бетон, $м^3$	Сталь, кг		
											Натуральная	Прив. к кл. А-I	Расход стали на $1м^2$
565	30СД 20.66-I3.6	Эскиз см. лист I2	3000	200	6600	I3I0	2I50	I200	650	3,I3	84,7	88,2	4,76
566	30СД 24.30-I3.6			240	3000					I,3I	55,5	59,0	7,I2
567	30СД 24.36-I3.6				3600					I,72	64,2	67,7	6,77
568	30СД 24.42-I3.6				4200					2,I3	73,0	76,5	6,54
569	30СД 24.48-I3.6				4800					2,54	77,0	80,5	6,0I
570	30СД 24.54-I3.6				5400					2,95	85,8	89,3	5,9I
57I	30СД 24.60-I3.6				6000					3,36	94,5	98,0	5,83
572	30СД 24.66-I3.6				6600					3,76	I03,2	I06,7	5,76
573	28СД I6.36-I3.I2		2800	I60	3600					I,04	46,7	50,2	5,40
574	28СД I6.42-I3.I2				4200					I,29	52,7	56,2	5,I7
575	28СД I6.48-I3.I2				4800					I,55	58,7	62,2	5,00
576	28СД I6.54-I3.I2				5400					I,80	6I,9	65,4	4,66
577	28СД I6.60-I3.I2				6000					2,05	67,9	7I,4	4,57
578	28СД I6.66-I3.I2				6600					2,3I	73,9	77,4	4,50
579	28СД 20.36-I3.I2			200	3600					I,39	48,4	5I,9	5,59
580	28СД 20.42-I3.I2				4200					I,6I	54,5	58,0	5,33
58I	28СД 20.48-I3.I2				4800					I,92	60,6	64,I	5,I4
582	28СД 20.54-I3.I2				5400					2,24	63,9	67,4	4,80
583	28СД 20.60-I3.I2				6000					2,56	70,0	73,5	4,70
584	28СД 20.66-I3.I2				6600					2,87	76,I	79,6	4,63
585	28СД 24.36-I3.I2			240	3600					I,55	54,8	58,3	6,28
586	28СД 24.42-I3.I2				4200					I,93	63,I	66,6	6,I2
587	28СД 24.48-I3.I2				4800					2,3I	7I,5	75,0	6,02
588	28СД 24.54-I3.I2				5400					2,69	75,6	79,I	5,63
589	28СД 24.60-I3.I2				6000					3,07	83,9	87,4	5,59
590	28СД 24.66-I3.I2				6600					3,45	92,3	95,8	5,57
59I	30СД I6.36-I3.I2		3000	I60	3600				850	I,I5	52,2	55,7	5,57

№№ пп	МАРКА	ЭСКИЗ	Размеры, мм							Расход материалов			
			$H_{эт}$	B	l	A	h	C	d	Бетон, $м^3$	Сталь, кг		
											Натуральная	Прив. к кл. AI	Расход стали на $1м^2$
592	30СД I6.42-I3.I2	Эскиз см. лист I2	3000	I60	4200	I3I0	2I50	I200	850	I,42	58,4	6I,9	5,20
593	30СД I6.48-I3.I2				4800					I,70	64,6	68,I	5,08
594	30СД I6.54-I3.I2				5400					I,97	67,9	7I,3	4,72
595	30СД I6.60-I3.I2				6000					2,24	74,I	77,6	4,62
596	30СД I6.66-I3.I2				6600					2,52	80,3	84,8	4,52
597	30СД 20.36-I3.I2			200	3600					I,43	52,9	56,4	5,64
598	30СД 20.42-I3.I2				4200					I,77	59,3	62,8	5,37
599	30СД 20.48-I3.I2				4800					2,II	65,6	69,I	5,I6
600	30СД 20.54-I3.I2				5400					2,45	68,9	72,4	4,79
60I	30СД 20.60-I3.I2				6000					2,79	75,2	78,7	4,68
602	30СД 20.66-I3.I2				6600					3,I3	8I,6	85,I	4,60
603	30СД 24.36-I3.I2			240	3600					I,72	59,5	63,0	6,30
604	30СД 24.42-I3.I2				4200					2,I3	68,3	7I,8	6,I4
605	30СД 24.48-I3.I2				4800					2,54	77,0	80,5	6,0I
606	30СД 24.54-I3.I2				5400					2,95	8I,I	84,6	5,60
607	30СД 24.60-I3.I2				6000					3,36	89,8	93,3	5,55
608	30СД 24.66-I3.I2				6600					3,76	98,5	I02,0	5,50
609	28СД I6.48-I3.I8		2800	I60	4800			I800	650	I,55	59,7	63,2	5,07
6I0	28СД I6.54-I3.I8				5400					I,80	65,4	69,I	4,92
6II	28СД I6.60-I3.I8				6000					2,05	68,9	72,4	4,63
6I2	28СД I6.66-I3.I8				6600					2,3I	74,9	78,4	4,56
6I3	28СД 20.48-I3.I8			200	4800					I,92	60,6	64,I	5,I4
6I4	28СД 20.54-I3.I8				5400					2,24	66,7	70,2	5,00
6I5	28СД 20.60-I3.I8				6000					2,56	69,9	73,4	4,70
6I6	28СД 20.66-I3.I8				6600					2,87	76,I	79,I	4,63
6I7	28СД 24.48-I3.I8			240	4800					2,3I	7I,5	75,0	6,02
6I8	28СД 24.54-I3.I8				5400					2,69	79,8	83,3	5,93

№ пп	МАРКА	ЭСКИЗ	Размеры, мм							Расход материалов			
			$H_{эт}$	B	L	A	h	C	d	Бетон, $м^3$	Сталь, кг: Натуральная	Сталь, кг: Прив. к кл. A-I	Расход стали на $1м^2$
619	28СД 24.60-I3.I8	Эскиз см. лист I2	2800	240	6000	I3I0	2I50	I800	650	3,08	83,9	87,4	5,59
620	28СД 24.66-I3.I8				6600					3,45	92,3	95,8	5,57
62I	30СД I6.48-I3.I8		3000	I60	4800				850	I,70	64,9	68,4	5,I0
622	30СД I6.54-I3.I8				5400					I,97	7I,0	74,5	4,93
623	30СД I6.60-I3.I8				6000					2,24	74,3	77,8	4,63
624	30СД I6.66-I3.I8				6600					2,52	80,6	84,I	4,54
625	30СД 20.48-I3.I8			200	4800					2,II	65,6	69,I	5,I6
626	30СД 20.54-I3.I8				5400					2,45	72,0	75,5	5,00
627	30СД 20.60-I3.I8				6000					2,79	75,2	78,7	4,68
628	30СД 20.66-I3.I8				6600					3,I3	8I,5	85,0	4,59
629	30СД 24.48-I3.I8			240	4800					2,54	76,9	80,5	6,0I
630	30СД 24.54-I3.I8				5400					2,95	85,7	89,2	5,90
63I	30СД 24.60-I3.I8				6000					3,36	89,8	93,3	5,55
632	30СД 24.66-I3.I8				6600					3,76	98,5	I02,0	5,5I
633	28СД I6.60-I3.24		2800	I60	6000			2400	650	2,05	7I,6	75,I	4,80
634	28СД I6.66-I3.24				6600					2,3I	74,9	78,4	4,56
635	28СД 20.60-I3.24			200	6000					2,56	72,8	76,3	4,88
636	28СД 20.66-I3.24				6600					2,87	76,0	79,5	4,62
637	28СД 24.60-I3.24			240	6000					3,07	88,2	9I,7	5,87
638	28СД 24.66-I3.24				6600					3,45	92,2	95,7	5,56
639	30СД I6.60-I3.24		3[illegible]0	I60	6000				850	2,24	77,0	80,5	4,79
640	30СД I6.66-I3.24				6600					2,52	80,3	83,8	4,52
64I	30СД 20.60-I3. 4			200	6000					2,79	78,3	8I,8	4,87
642	30СД 20.66-I3.24				6600					3,I3	8I,5	85,0	4,59
643	30СД 24.60-I3.24			240	6000					3,36	92,6	96,I	5,72
644	30СД 24.66-I3.24				6600					3,76	96,6	I00,I	5,40

Инв. № подл. | Подпись и дата | Взам. инв. №

Формат	Зона	Поз.	Обозначение	Наименование	Количество на исполнение 1.130.1-1с.0-1-1000-																		Примечание
					-	01	02	03	04	05	06	07	08	09	10	11	12	13	14	15	16	17		
				Документация:																			
А3			1.130.1-1с.0-1-1000 СБ	Сборочный чертеж	Х	Х	Х	Х	Х	Х	Х	Х	Х	Х	Х	Х	Х	Х	Х	Х	Х	Х	
А3			1.130.1-1с.0-1-0000 ПЗ	Пояснительная записка	Х	Х	Х	Х	Х	Х	Х	Х	Х	Х	Х	Х	Х	Х	Х	Х	Х	Х	
А3			1.130.1-1с.0-1-0000 ДП	Узлы	Х	Х	Х	Х	Х	Х	Х	Х	Х	Х	Х	Х	Х	Х	Х	Х	Х	Х	
				Сборочные единицы:																			
				Блок арматурный																			
А3		1	1.130.1-1с.1-0100	28БГ 16.18-0	1																		
			-01	28БГ 16.24-0		1																	
			-02	28БГ 16.30-0			1																
			-03	28БГ 16.36-0				1															
			-04	28БГ 16.42-0					1														
			-05	28БГ 16.48-0						1													
			-06	28БГ 16.54-0							1												
			-07	28БГ 16.60-0								1											
			-08	28БГ 16.66-0									1										
			-09	28БГ 20.18-0										1									
			-10	28БГ 20.24-0											1								
			-11	28БГ 20.30-0												1							
			-12	28БГ 20.36-0													1						
			-13	28БГ 20.42-0														1					
			-14	28БГ 20.48-0															1				
			-15	28БГ 20.54-0																1			
			-16	28БГ 20.60-0																	1		
			-17	28БГ 20.66-0																		1	
				Материалы:																			
				Бетон по проекту, $м^3$	0,7	1,0	1,2	1,5	1,7	2,0	2,3	2,5	2,8	0,9	1,2	1,5	1,9	2,2	2,5	2,8	3,1	3,4	

Инв. № подл. | Подп. и дата | Взам. инв. №

Н. контр.	Зауэрбрей		1.130.1-1с.0-1-1000
Нач. АПМ	Турсунбаева		
ГИП	Левин		Элемент внутренней стены СГ
Разраб.	Багдасарова		

Стадия	Лист	Листов
Р	1	3

ТашЗНИИЭП

Формат	Зона	Поз.	Обозначение	Наименование	Количество на исполнение I.I30.I-Ic.0-I-I000-																			Примечание
					I8	I9	20	2I	22	23	24	25	26	27	28	29	30	3I	32	33	34	35	36	37	
				Документация:																				
А3			I.I30.I-Ic.0-I-I000 СБ	Сборочный чертеж	X	X	X	X	X	X	X	X	X	X	X	X	X	X	X	X	X	X	X	X	
А3			I.I30.I-Ic.0-I-0000 ПЗ	Пояснительная записка	X	X	X	X	X	X	X	X	X	X	X	X	X	X	X	X	X	X	X	X	
А3			I.I30.I-Ic.0-I-0000 ДII	Узлы	X	X	X	X	X	X	X	X	X	X	X	X	X	X	X	X	X	X	X	X	
				Сборочные единицы:																				
				Блок арматурный																				
А3		I	I.I30.I-Ic.I-I-0I00-I8	28БГ 24.30-0	I																			
			-I9	28БГ 24.36-0		I																		
			-20	28БГ 24.42-0			I																	
			-2I	28БГ 24.48-0				I																
			-22	28БГ 24.54-0					I															
			-23	28БГ 24.60-0						I														
			-24	28БГ 24.66-0							I													
			-25	30БГ I6.I8-0								I												
			-26	30БГ I6.24-0									I											
			-27	30БГ I6.30-0										I										
			-28	30БГ I6.36-0											I									
			-29	30БГ I6.42-0												I								
			-30	30БГ I6.48-0													I							
			-3I	30БГ I6.54-0														I						
			-32	30БГ I6.60-0															I					
			-33	30БГ I6.66-0																I				
			-34	30БГ 20.I8-0																	I			
			-35	30БГ 20.24-0																		I		
			-36	30БГ 20.30-0																			I	
			-37	30БГ 20.36-0																				I
				Материалы:																				
				Бетон по проекту, м^3	I,9	2,2	2,6	3,0	3,4	3,8	4,I	0,8	I,I	I,3	I,6	I,9	2,2	2,4	2,7	3,0	I,0	I,3	I,7	2,0	

Формат	Зона	Поз.	Обозначение	Наименование	Количество на исполнение I.I30.I-Ic.0-I-I000-												Примечание
					38	39	40	4I	42	43	44	45	46	47	48	49	
				Документация:													
А3			I.I30.I-Ic.0-I-I000 СБ	Сборочный чертеж	X	X	X	X	X	X	X	X	X	X	X	X	
А3			I.I30.I-Ic.0-I-0000 ПЗ	Пояснительная записка	X	X	X	X	X	X	X	X	X	X	X	X	
А3			I.I30.I-Ic.0-I-0000 ДII	Узлы	X	X	X	X	X	X	X	X	X	X	X	X	
				Сборочные единицы:													
				Блок арматурный													
А3		I	I.I30.I-Ic.I-I-0I00-38	30БГ 20.42-0	I												
			-39	30БГ 20.48-0		I											
			-40	30БГ 20.54-0			I										
			-4I	30БГ 20.60-0				I									
			-42	30БГ 20.66-0					I								
			-43	30БГ 24.30-0						I							
			-44	30БГ 24.36-0							I						
			-45	30БГ 24.42-0								I					
			-46	30БГ 24.48-0									I				
			-47	30БГ 24.54-0										I			
			-48	30БГ 24.60-0											I		
			-49	30БГ 24.66-0												I	
				Материалы:													
				Бетон по проекту, $м^3$	2,3	2,7	3,0	3,4	3,7	2,0	2,4	2,8	3,2	3,6	4,0	4,4	

Инв. N подл. | Подпись и дата | Взам. инв. N:

Вариант 1

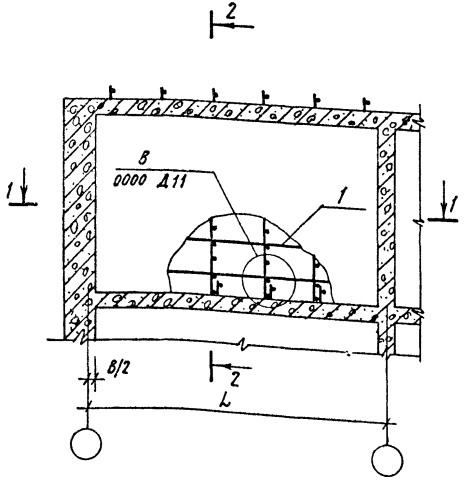

Вариант 2

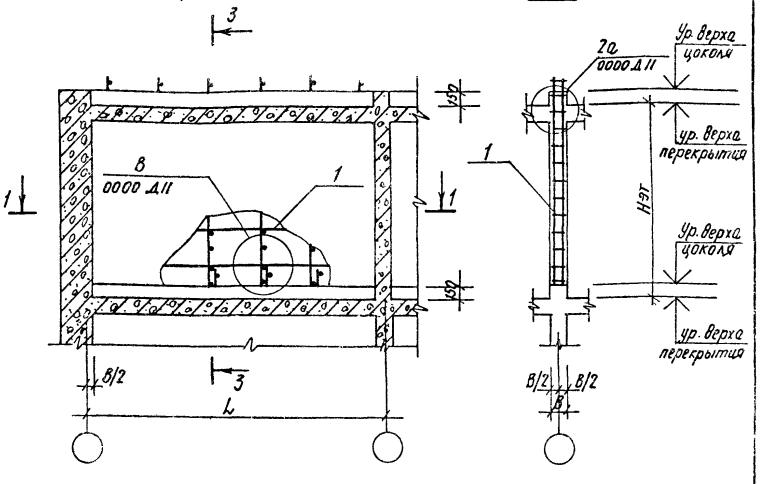

1-1

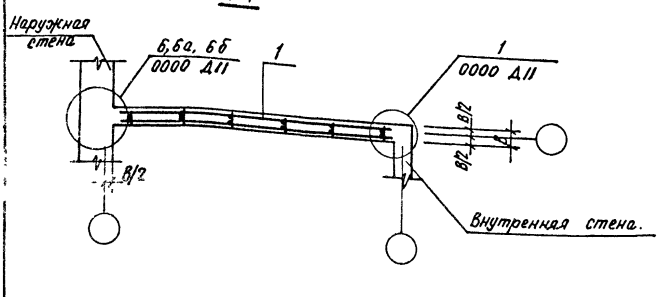

1. Арматурные изделия, устанавливаемые в прилегающих стенах и перекрытиях, а также в узлах сопряжений, условно не показаны.
2. Вариант 1 применяется при устройстве сборных и монолитных перекрытий.
3. Вариант 2 применяется при монолитных перекрытиях с устройством цоколей для фиксации опалубки стен выше лежащего этажа.
4. Таблицу исполнений см. лист 2.

			1.130.1-1с.0-1-1000 СБ.		
Н. контр.	Зауэрбрей		Элемент внутренней стены СГ. Сборочный чертеж.	Стадия	Масса	Масштаб
Нач. АПН.	Турсундаева			Р		
ГИП	Левин			Лист 1	Листов 2	
Разраб.	Багдасарова			ТАШЗНИИЭП		
Проверил.	Левин.					

ОБОЗНАЧЕНИЕ	МАРКА	Размеры, мм				
		$H_{эт}$	B	L	A	C
I.I30.I-Ic.0-I-I000	28СТ I6.I8	2800	I60	I800	–	–
– 0I	28СТ I6.24			2400		
– 02	28СТ I6.30			3000		
– 03	28СТ I6.36			3600		
– 04	28СТ I6.42			4200		
– 05	28СТ I6.48			4800		
– 06	28СТ I6.54			5400		
– 07	28СТ I6.60			6000		
– 08	28СТ I6.66			6600		
– 09	28СТ 20.I8		200	I800		
– I0	28СТ 20.24			2400		
– II	28СТ 20.30			3000		
– I2	28СТ 20.36			3600		
– I3	28СТ 20.42			4200		
– I4	28СТ 20.48			4800		
– I5	28СТ 20.54			5400		
– I6	28СТ 20.60			6000		
– I7	28СТ 20.66			6600		
– I8	28СТ 24.30		240	3000		
– I9	28СТ 24.36			3600		
– 20	28СТ 24.42			4200		
– 2I	28СТ 24.48			4800		
– 22	28СТ 24.54			5400		
– 23	28СТ 24.60			6000		
– 24	28СТ 24.66			6600		

продолжение

ОБОЗНАЧЕНИЕ	МАРКА	Размеры, мм				
		$H_{эт}$	B	L	A	C
I.I30.I-Ic.0-I-I000-25	30СТ I6.I8	3000	I60	I800	–	–
–26	30СТ I6.24			2400		
–27	30СТ I6.30			3000		
–28	30СТ I6.36			3600		
–29	30СТ I6.42			4200		
–30	30СТ I6.48			4800		
–3I	30СТ I6.54			5400		
–32	30СТ I6.60			6000		
–33	30СТ I6.66			6600		
–34	30СТ 20.I8		200	I800		
–35	30СТ 20.24			2400		
–36	30СТ 20.30			3000		
–37	30СТ 20.36			3600		
–38	30СТ 20.42			4200		
–39	30СТ 20.48			4800		
–40	30СТ 20.54			5400		
–4I	30СТ 20.60			6000		
–42	30СТ 20.66			6600		
–43	30СТ 24.30		240	3000		
–44	30СТ 24.36			3600		
–45	30СТ 24.42			4200		
–46	30СТ 24.48			4800		
–47	30СТ 24.54			5400		
–48	30СТ 24.60			6000		
–49	30СТ 24.66			6600		

Инв. № подл. | Подпись и дата | Взам. инв. №

I.I30.I-Ic.0-I-I000 СБ

Лист 2

Формат	Зона	Поз.	Обозначение	Наименование	Количество на исполнение I.I30.I-Ic.0-I-2000-											Примечание
					-	00I	002	003	004	005	006	007	008	009	0I0	
				Документация:												
А3			I.I30.I-Ic.0-I-2000 СБ	Сборочный чертеж	X	X	X	X	X	X	X	X	X	X	X	
А3			I.I30.I-Ic.0-I-0000 ПЗ	Пояснительная записка	X	X	X	X	X	X	X	X	X	X	X	
А3			I.I30.I-Ic.0-I-0000 ДII	Узлы	X	X	X	X	X	X	X	X	X	X	X	
				Сборочные единицы:												
				Блок арматурный												
А3		I	I.I30.I-Ic.I-I-0200	28БД I6.30-0-8.0	I											
			-00I	28БД I6.32-0-8.0		I										
			-002	28БД I6.42-0-8.0			I									
			-003	28БД I6.48-0-8.0				I								
			-004	28БД I6.54-0-8.0					I							
			-005	28БД I6.60-0-8.0						I						
			-006	28БД I6.66-0-8.0							I					
			-007	28БД 20.30-0-8.0								I				
			-008	28БД 20.36-0-8.0									I			
			-009	28БД 20.42-0-8.0										I		
			-0I0	28БД 20.48-0-8.0											I	
А3		2	I.I30.I-Ic.I-I-0020	Сетка 28СП 8-I2.6	2	2	2	2	2	2	2	2	2	2	2	
				Детали:												
А3		3	I.I30.I-Ic.I-I-000I	Отд.стержень Ш I6-6	26	26	26	26	26	26	26					
			-0I	Отд.стержень Ш 20-6								26	26	26	26	
				Материалы:												
				Древесина по												Пробки
				ГОСТ 8486-66*, дм^3	2,0	2,0	2,0	2,0	2,0	2,0	2,0	2,0	2,0	2,0	2,0	50×100, L=100
				Бетон по проекту, м^3	I,0	I,2	I,5	I,7	2,0	2,2	2,5	I,2	I,5	I,8	2,I	

Н.контр.	Зауэрбрей		
Нач.АПМ	Турсунбаева		
Гип	Левин		
Разраб.	Богдасарова		
Провер.	Левин		

I.I30.I-Ic.0-I-2000

Элемент внутренней стены СД с нулевой привязкой дверного проема

Стадия	Лист	Листов
Р	I	9

ТашЗНИИЭП

Формат	Зона	Поз	Обозначение	Наименование	Количество на исполнение I.I30.I-Ic.0-I-2000-																				Примечание
					0II	0I2	0I3	0I4	0I5	0I6	0I7	0I8	0I9	020	02I	022	023	024								
				Документация:																					
А3			I.I30.I-Ic.0-I-2000 СБ	Сборочный чертеж	X	X	X	X	X	X	X	X	X	X	X	X	X	X								
А3			I.I30.I-Ic.0-I-0000 ПЗ	Пояснительная записка	X	X	X	X	X	X	X	X	X	X	X	X	X	X								
А3			I.I30.I-Ic.0-I-0000 ДII	Узлы	X	X	X	X	X	X	X	X	X	X	X	X	X	X								
				Сборочные единицы:																					
				Блок арматурный																					
А3		I	I.I30.I-Ic.I-I-0200-0II	28БД 20.54-0-8.0	I																				
			-0I2	28БД 20.60-0-8.0		I																				
			-0I3	28БД 20.66-0-8.0			I																			
			-0I4	28БД 24.30-0-8.0				I																		
			-0I5	28БД 24.36-0-8.0					I																	
			-0I6	28БД 24.42-0-8.0						I																
			-0I7	28БД 24.48-0-8.0							I															
			-0I8	28БД 24.54-0-8.0								I														
			-0I9	28БД 24.60-0-8.0									I													
			-020	28БД 24.66-0-8.0										I												
			-063	30БД I6.30-0-8.0											I											
			-064	30БД I6.36-0-8.0												I										
			-065	30БД I6.42-0-8.0													I									
			-066	30БД I6.48-0-8.0														I								
А3		2	I.I30.I-Ic.I-I-0020	Сетка 28СП 8-I2.6	2	2	2	2	2	2	2	2	2	2												
			-I5	Сетка 30СП 8-I2.6											2	2	2	2								
				Детали:																					
А3		3	I.I30.I-Ic.I-I-000I	Отд.стержень Ш I6-6											26	26	26	26								
			-0I	Отд.стержень Ш 20-6	26	26	26																			
			-02	Отд.стержень Ш 24-6				26	26	26	26	26	26	26												
				Материалы:																					
				Древесина по																					Пробки
				ГОСТ 8486-66**, дм^3	2,0	2,0	2,0	2,0	2,0	2,0	2,0	2,0	2,0	2,0	2,0	2,0	2,0	2,0								50×100, L=100
				Бетон по проекту, м^3	2,5	2,8	3,I	I,4	I,8	2,2	2,6	3,0	3,3	3,7	I,I	I,3	I,6	I,9								

Инв.N подл. | Подпись и дата | Взам. инв.N:

I.I30.I-Ic.0-I-2000

лист 2

Формат	Зона	Поз	Обозначение	Наименование	Количество на исполнение I.I30.I-Ic.0-I-2000 -																		Примечание
					025	026	027	028	029	030	03I	032	033	034	035	036	037	038	039						
				Документация:																			
А3			I.I30.I-Ic.0-I-2000 СБ	Сборочный чертеж	X	X	X	X	X	X	X	X	X	X	X	X	X	X	X						
А3			I.I30.I-Ic.0-I-0000 ПЗ	Пояснительная записка	X	X	X	X	X	X	X	X	X	X	X	X	X	X	X						
А3			I.I30.I-Ic.0-I-0000 ДII	Узлы	X	X	X	X	X	X	X	X	X	X	X	X	X	X	X						
				Сборочные единицы:																			
				Блок арматурный																			
А3		I	I.I30.I-Ic.I-I-0200-067	30БД I6.54-0-8.0	I																		
			-068	30БД I6.60-0-8.0		I																	
			-069	30БД I6.66-0-8.0			I																
			-070	30БД 20.30-0-8.0				I															
			-07I	30БД 20.36-0-8.0					I														
			-072	30БД 20.42-0-8.0						I													
			-073	30БД 20.48-0-8.0							I												
			-074	30БД 20.54-0-8.0								I											
			-075	30БД 20.60-0-8.0									I										
			-076	30БД 20.66-0-8.0										I									
			-077	30БД 24.30-0-8.0											I								
			-078	30БД 24.36-0-8.0												I							
			-079	30БД 24.42-0-8.0													I						
			-080	30БД 24.48-0-8.0														I					
			-08I	30БД 24.54-0-8.0															I				
А3		2	I.I30.I-Ic.I-I-0020-I5	Сетка 30СП 8-I2.6	2	2	2	2	2	2	2	2	2	2	2	2	2	2	2						
				Детали:																			
А3		3	I.I30.I-Ic.I-I-000I	Отд.стержень Ш I6-6	26	26	26																
			-0I	Отд.стержень Ш 20-6				26	26	26	26	26	26	26									
			-02	Отд.стержень Ш 24-6											26	26	26	26	26				
				Материалы:																			
				Древесина по																			Пробки
				ГОСТ 8486-66**, дм^3	2,0	2,0	2,0	2,0	2,0	2,0	2,0	2,0	2,0	2,0	2,0	2,0	2,0	2,0	2,0					50×100, L=100
				Бетон по проекту, м^3	2,I	2,4	2,7	I,3	I,7	2,0	2,3	2,7	3,0	3,4	I,6	2,0	2,4	2,8	3,2						

Формат	Зона	Поз	Обозначение	Наименование	Количество на исполнение I.I30.I-Ic.0-I-2000- 040	04I	042	043	044	045	046	047	048	049	050	05I	052	053	Примечание
				Документация:															
А3			I.I30.I-Ic.0-I-2000 СБ	Сборочный чертеж	X	X	X	X	X	X	X	X	X	X	X	X	X	X	
А3			I.I30.I-Ic.0-I-0000 ПЗ	Пояснительная записка	X	X	X	X	X	X	X	X	X	X	X	X	X	X	
А3			I.I30.I-Ic.0-I-0000 ДII	Узлы	X	X	X	X	X	X	X	X	X	X	X	X	X	X	
				Сборочные единицы:															
				Блок арматурный															
А3		I	I.I30.I-Ic.I-I-0200-082	30БД 24.60-0-8.0	I														
			-083	30БД 24.66-0-8.0		I													
			-02I	28БД I6.30-0-I0.0			I												
			-022	28БД I6.36-0-I0.0				I											
			-023	28БД I6.42-0-I0.0					I										
			-024	28БД I6.48-0-I0.0						I									
			-025	28БД I6.54-0-I0.0							I								
			-026	28БД I6.60-0-I0.0								I							
			-027	28БД I6.66-0-I0.0									I						
			-028	28БД 20.30-0-I0.0										I					
			-029	28БД 20.36-0-I0.0											I				
			-030	28БД 20.42-0-I0.0												I			
			-03I	28БД 20.48-0-I0.0													I		
			-032	28БД 20.54-0-I0.0														I	
А3		2	I.I30.I-Ic.I-I-0020-05	Сетка 28СП I0-I2.6			2	2	2	2	2	2	2	2	2	2	2	2	
			-I5	Сетка 30СП 8-I2.6	2	2													
				Детали:															
А3		3	I.I30.I-Ic.I-I-000I	Отд.стержень Ш I6-6			28	28	28	28	28	28	28						
			-0I	Отд.стержень Ш 20-6										28	28	28	28	28	
			-02	Отд.стержень Ш 24-6	26	26													
				Материалы:															
				Древесина по															Пробки
				ГОСТ 8486-66**, дм^3	2,0	2,0	2,0	2,0	2,0	2,0	2,0	2,0	2,0	2,0	2,0	2,0	2,0	2,0	50×100, L=100
				Бетон по проекту, м^3	3,6	4,0	0,9	I,I	I,4	I,7	I,9	2,2	2,4	I,I	I,4	I,7	2,I	2,4	

Инв. № подл. | Подпись и дата | Взам. инв. №

Формат	Зона	Поз	Обозначение	Наименование	Количество на исполнение I.I30.I-Ic.0-I-2000-																		Примечание
					054	055	056	057	058	059	060	061	062	063	064	065	066	067						
				Документация:																			
А3			I.I30.I-Ic.0-I-2000 СБ	Сборочный чертеж	X	X	X	X	X	X	X	X	X	X	X	X	X	X						
А3			I.I30.I-Ic.0-I-0000 ПЗ	Пояснительная записка	X	X	X	X	X	X	X	X	X	X	X	X	X	X						
А3			I.I30.I-Ic.0-I-0000 ДII	Узлы	X	X	X	X	X	X	X	X	X	X	X	X	X	X						
				Сборочные единицы:																			
				Блок арматурный																			
А3		I	I.I30.I-Ic.I-I-0200-033	28БД 20.60-0-I0.0	I																		
			-034	28БД 20.66-0-I0.0		I																	
			-035	28БД 24.30-0-I0.0			I																
			-036	28БД 24.36-0-I0.0				I															
			-037	28БД 24.42-0-I0.0					I														
			-038	28БД 24.48-0-I0.0						I													
			-039	28БД 24.54-0-I0.0							I												
			-040	28БД 24.60-0-I0.0								I											
			-04I	28БД 24.66-0-I0.0									I										
			-084	30БД I6.30-0-I0.0										I									
			-085	30БД I6.36-0-I0.0											I								
			-086	30БД I6.42-0-I0.0												I							
			-087	30БД I6.48-0-I0.0													I						
			-088	30БД I6.54-0-I0.0														I					
А3		2	I.I30.I-Ic.I-I-0020-05	Сетка 28СП I0-I2.6	2	2	2	2	2	2	2	2	2										
			-20	Сетка 30СП I0-I2.6										2	2	2	2	2					
				Детали:																			
А3		3	I.I30.I-Ic.I-I-000I	Отд.стержень Ш I6-6										28	28	28	28	28					
			-0I	Отд.стержень Ш 20-6	28	28																	
			-02	Отд.стержень Ш 24-6			28	28	28	28	28	28	28										
				Материалы:																			
				Древесина по																			Пробки
				ГОСТ 8486-66**, дм^3	2,0	2,0	2,0	2,0	2,0	2,0	2,0	2,0	2,0	2,0	2,0	2,0	2,0	2,0						50×100, L=100
				Бетон по проекту, м^3	2,7	3,0	I,3	I,7	2,I	2,5	2,8	3,2	3,6	I,0	I,3	I,5	I,8	2,I						

Формат	Зона	Поз.	Обозначение	Наименование	Количество на исполнение I.I30.I-Ic.0-I-2000- 068	069	070	071	072	073	074	075	076	077	078	079	080	081	082	Примечание
				Документация:																
А3			I.I30.I-Ic.0-I-2000 СБ	Сборочный чертеж	Х	Х	Х	Х	Х	Х	Х	Х	Х	Х	Х	Х	Х	Х	Х	
А3			I.I30.I-Ic.0-I-0000 ПЗ	Пояснительная записка	Х	Х	Х	Х	Х	Х	Х	Х	Х	Х	Х	Х	Х	Х	Х	
А3			I.I30.I-Ic.0-I-0000 ДII	Узлы	Х	Х	Х	Х	Х	Х	Х	Х	Х	Х	Х	Х	Х	Х	Х	
				Сборочные единицы:																
				Блок арматурный																
А3		I	I.I30.I-Ic.I-I-0200-089	30БД I6.60-0-I0.0	I															
			-090	30БД I6.66-0-I0.0		I														
			-09I	30БД 20.30-0-I0.0			I													
			-092	30БД 20.36-0-I0.0				I												
			-093	30БД 20.42-0-I0.0					I											
			-094	30БД 20.48-0-I0.0						I										
			-095	30БД 20.54-0-I0.0							I									
			-096	30БД 20.60-0-I0.0								I								
			-097	30БД 20.66-0-I0.0									I							
			-098	30БД 24.30-0-I0.0										I						
			-099	30БД 24.36-0-I0.0											I					
			-I00	30БД 24.42-0-I0.0												I				
			-I0I	30БД 24.48-0-I0.0													I			
			-I02	30БД 24.54-0-I0.0														I		
			-I03	30БД 24.60-0-I0.0															I	
А3		2	I.I30.I-Ic.I-I-0020-20	Сетка 30СП I0-I2.6	2	2	2	2	2	2	2	2	2	2	2	2	2	2	2	
				Детали:																
А3		3	I.I30.I-Ic.I-I-000I	Отд.стержень Ш I6-6	28	28														
			-0I	Отд.стержень Ш 20-6			28	28	28	28	28	28	28							
			-02	Отд.стержень Ш 24-6										28	28	28	28	28	28	
				Материалы:																
				Древесина по																Пробки
				ГОСТ 8486-66**, дм^3	2,0	2,0	2,0	2,0	2,0	2,0	2,0	2,0	2,0	2,0	2,0	2,0	2,0	2,0	2,0	*50×100, L=100*
				Бетон по проекту, м^3	2,3	2,6	I,2	I,6	I,9	2,2	2,6	2,9	3,3	I,5	I,9	2,3	2,7	3,I	3,5	

Инв.N подл. | Подпись и дата | Взам.инв.N

Формат	Зона	Поз	Обозначение	Наименование	Количество на исполнение I.I30.I-Ic.0-I-2000-														Примечание
					083	084	085	086	087	088	089	090	09I	092	093	094	095	096	
				Документация:															
А3			I.I30.I-Ic.0-I-2000 СБ	Сборочный чертеж	X	X	X	X	X	X	X	X	X	X	X	X	X	X	
А3			I.I30.I-Ic.0-I-0000 ПЗ	Пояснительная записка	X	X	X	X	X	X	X	X	X	X	X	X	X	X	
А3			I.I30.I-Ic.0-I-0000 ДII	Узлы	X	X	X	X	X	X	X	X	X	X	X	X	X	X	
				Сборочные единицы:															
				Блок арматурный															
А3		I	I.I30.I-Ic.I-I-0200-I04	30БД 24.66-0-I0.0	I														
			-042	28БД I6.30-0-I3.0		I													
			-043	28БД I6.36-0-I3.0			I												
			-044	28БД I6.42-0-I3.0				I											
			-045	28БД I6.48-0-I3.0					I										
			-046	28БД I6.54-0-I3.0						I									
			-047	28БД I6.60-0-I3.0							I								
			-048	28БД I6.66-0-I3.0								I							
			-049	28БД 20.30-0-I3.0									I						
			-050	28БД 20.36-0-I3.0										I					
			-05I	28БД 20.42-0-I3.0											I				
			-052	28БД 20.48-0-I3.0												I			
			-053	28БД 20.54-0-I3.0													I		
			-054	28БД 20.60-0-I3.0														I	
А3		2	I.I30.I-Ic.I-I-0020-I0	Сетка 28СП I3-I2.6		2	2	2	2	2	2	2	2	2	2	2	2	2	
			-20	Сетка 30СП I3-I2.6	2														
				Детали:															
А3		3	I.I30.I-Ic.I-I-000I	Отд.стержень Ш I6-6		32	32	32	32	32	32	32							
			-0I	Отд.стержень Ш 20-6									32	32	32	32	32	32	
			-02	Отд.стержень Ш 24-6	28														
				Материалы:															
				Древесина по															Пробки
				ГОСТ 8486-66**, дм^3	2,0	2,0	2,0	2,0	2,0	2,0	2,0	2,0	2,0	2,0	2,0	2,0	2,0	2,0	50×100, L=100
				Бетон по проекту, м^3	3,9	0,8	I,0	I,3	I,6	I,8	2,I	2,3	I,0	I,4	I,6	I,9	2,2	2,6	

I.I30.I-Ic.0-I-2000

Лист 7

Формат	Зона	Поз	Обозначение	Наименование	Количество на исполнение I.I30.I-Ic.0-I-2000-														Примечание
					097	098	099	I00	I0I	I02	I03	I04	I05	I06	I07	I08	I09	II0	
				Документация:															
А3			I.I30.I-Ic.0-I-2000 СБ	Сборочный чертеж	X	X	X	X	X	X	X	X	X	X	X	X	X	X	
А3			I.I30.I-Ic.0-I-0000 ПЗ	Пояснительная записка	X	X	X	X	X	X	X	X	X	X	X	X	X	X	
А3			I.I30.I-Ic.0-I-0000 ДII	Узлы	X	X	X	X	X	X	X	X	X	X	X	X	X	X	
				Сборочные единицы:															
				Блок арматурный															
А3		I	I.I30.I-Ic.I-I-0200-055	28БД 20.66-0-I3.0	I														
			-056	28БД 24.30-0-I3.0		I													
			-057	28БД 24.36-0-I3.0			I												
			-058	28БД 24.42-0-I3.0				I											
			-059	28БД 24.48-0-I3.0					I										
			-060	28БД 24.54-0-I3.0						I									
			-06I	28БД 24.60-0-I3.0							I								
			-062	28БД 24.66-0-I3.0								I							
			-I05	30БД I6.30-0-I3.0									I						
			-I06	30БД I6.36-0-I3.0										I					
			-I07	30БД I6.42-0-I3.0											I				
			-I08	30БД I6.48-0-I3.0												I			
			-I09	30БД I6.54-0-I3.0													I		
			-II0	30БД I6.60-0-I3.0														I	
А3		2	I.I30.I-Ic.I-I-0020-I0	Сетка 28СП I3-I2.6	2	2	2	2	2	2	2	2							
				Сетка 30СП I3-I2.6									2	2	2	2	2	2	
				Детали:															
А3		3	I.I30.I-Ic.I-I-000I	Отд.стержень Ш I6-6									32	32	32	32	32	32	
			-0I	Отд.стержень Ш 20-6	32														
			-02	Отд.стержень Ш 24-6		32	32	32	32	32	32	32							
				Материалы:															
				Древесина по															Пробки
				ГОСТ 8486-66** , дм^3	2,0	2,0	2,0	2,0	2,0	2,0	2,0	2,0	2,0	2,0	2,0	2,0	2,0	2,0	50×100, L=100
				Бетон по проекту, м^3	2,9	I,2	I,6	I,9	2,3	2,7	3,I	3,5	0,9	I,2	I,4	I,7	2,0	2,2	

Инв.№ подл. | Подпись и дата | Взам. инв.№:

Формат	Зона	Поз	Обозначение	Наименование	Количество на исполнение I.I30.I-Ic.0-I-2000- III	II2	II3	II4	II5	II6	II7	II8	II9	I20	I2I	I22	I23	I24	I25	Примечание
				Документация:																
А3			I.I30.I-Ic.0-I-2000 СБ	Сборочный чертеж	X	X	X	X	X	X	X	X	X	X	X	X	X	X	X	
А3			I.I30.I-Ic.0-I-0000 ПЗ	Пояснительная записка	X	X	X	X	X	X	X	X	X	X	X	X	X	X	X	
А3			I.I30.I-Ic.0-I-0000 ДII	Узлы	X	X	X	X	X	X	X	X	X	X	X	X	X	X	X	
				Сборочные единицы:																
А3		I	I.I30.I-Ic.I-I-0200-III	30БД I6.66-0-I3.0	I															
			-II2	30БД 20.30-0-I3.0		I														
			-II3	30БД 20.36-0-I3.0			I													
			-II4	30БД 20.42-0-I3.0				I												
			-II5	30БД 20.48-0-I3.0					I											
			-II6	30БД 20.54-0-I3.0						I										
			-II7	30БД 20.60-0-I3.0							I									
			-II8	30БД 20.66-0-I3.0								I								
			-II9	30БД 24.30-0-I3.0									I							
			-I20	30БД 24.36-0-I3.0										I						
			-I2I	30БД 24.42-0-I3.0											I					
			-I22	30БД 24.48-0-I3.0												I				
			-I23	30БД 24.54-0-I3.0													I			
			-I24	30БД 24.60-0-I3.0														I		
			-I25	30БД 24.66-0-I3.0															I	
А3		2	I.I30.I-Ic.I-I-0020-25	Сетка 30СП I3-I2.6	2	2	2	2	2	2	2	2	2	2	2	2	2	2	2	
				Детали:																
А3		3	I.I30.I-Ic.I-I-000I	Отд.стержень Ш I6-6	32															
			-0I	Отд.стержень Ш 20-6		32	32	32	32	32	32	32								
			-02	Отд.стержень Ш 24-6									32	32	32	32	32	32	32	
				Материалы:																
				Древесина по																Пробки
				ГОСТ 8486-66**, дм^3	2,0	2,0	2,0	2,0	2,0	2,0	2,0	2,0	2,0	2,0	2,0	2,0	2,0	2,0	2,0	50×100, L=100
				Бетон по проекту, м^3	2,5	I,I	I,4	I,8	2,I	2,5	2,8	3,I	I,3	I,7	2,I	2,5	3,0	3,4	3,8	

Вариант 1.

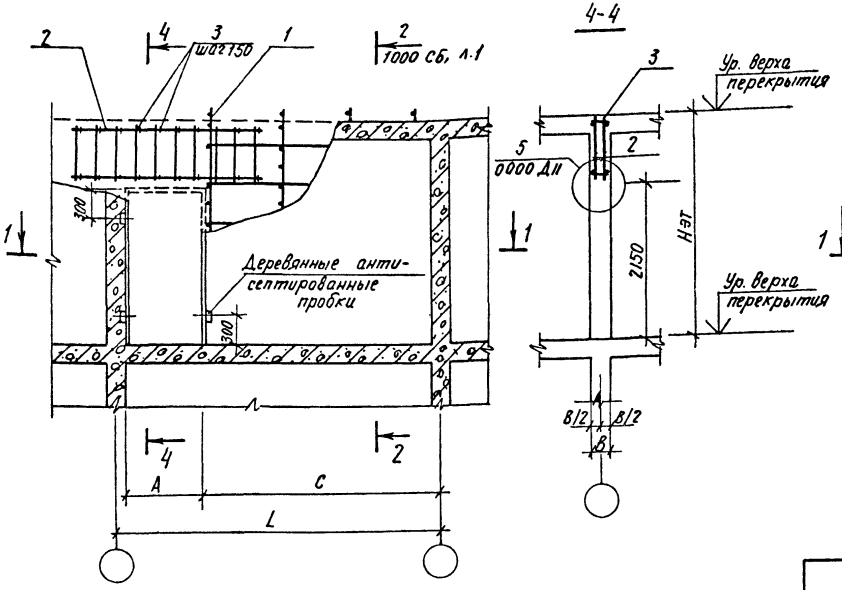

Вариант 2

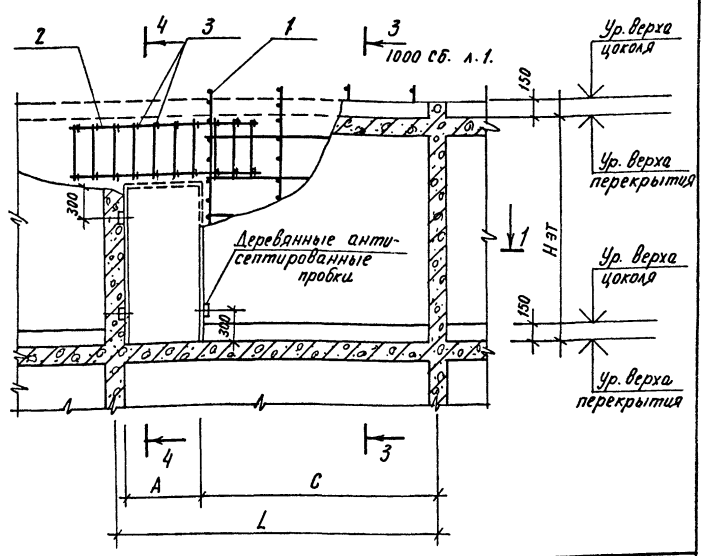

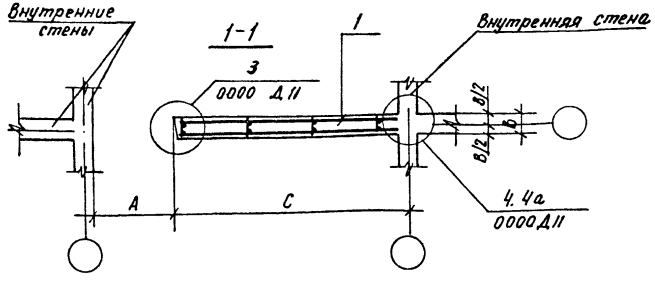

Обозначение	Марка	Размеры, мм				
		Нэт.	В	L	А	С
1.130.1-1с. 0-1-2000	28 СД 16. 30-8.0	2800	160	3000	810	2070
– 001	28 СД 16. 36-8.0			3600		2670
– 002	28 СД 16. 42-8.0			4200		3270
– 003	28 СД 16. 48-8.0			4800		3870

1. Продолжение таблицы исполнений см. листы 2, 3.
2. Примечания 1... 3 см. документ 1.130.1-1 с. 0-1-1000 СБ, л.1.
3. Для элементов внутренних стен с нулевой привязкой дверного проема размер „С" для справок.

Н.контр.	Заузербрей	
Нач.АПМ.	Турсунбаева	
ГИП	Левин	
Разраб.	Багвасарова	
Проверил.	Левин	

1.130.1-1С. 0-1-2000 СБ.

Элемент внутренней стены СД с нулевой привязкой дверного проема. Сборочный чертеж.

Стадия	Масса	Масштаб
Р		
Лист 1.	Листов 3	

ТашЗНИИЭП

Инв.№ подл. | Подпись и дата | Взам. инв.№

Продолжение

Обозначение	Марка	Размеры, мм.				
		$H_{эт}$	B	L	A	C
I.I30.I-Ic.0-I-2000-004	28СД I6.54-8.0	2800	I60	5400	870	4470
-005	28СД I6.60-8.0			6000		5070
-006	28СД I6.66-8,0			6600		5670
-007	28СД 20.30-8.0		200	3000		2070
-008	28СД 20.36-8.0			3600		2670
-009	28СД 20.42-8.0			4200		3270
-0I0	28СД 20.48-8.0			4800		3870
-0II	28СД 20.54-8.0			5400		4470
-0I2	28СД 20.60-8.0			6000		5070
-0I3	28СД 20.66-8.0			6600		5670
-0I4	28СД 24.30-8.0		240	3000		2070
-0I5	28СД 24.36-8.0			3600		2670
-0I6	28СД 24.42-8.0			4200		3270
-0I7	28СД 24.48-8.0			4800		3870
-0I8	28СД 24.54-8.0			5400		4470
-0I9	28СД 24.60-8.0			6000		5070
-020	28СД 24.66-8.0			6600		5670
-02I	30СД I6.30-8.0	3000	I60	3000		2070
-022	30СД I6.36-8.0			3600		2670
-023	30СД I6.42-8.0			4200		3270
-024	30СД I6.48-8.0			4800		3870
-025	30СД I6.54-8.0			5400		4470
-026	30СД I6.60-8.0			6000		5070
-027	30СД I6.66-8.0			6600		5670
-028	30СД 20.30-8.0		200	3000		2070
-029	30СД 20.36-8.0			3600		2670
-030	30СД 20.42-8.0			4200		3270
-03I	30СД 20.48-8.0			4800		3870
-032	30СД 20.54-8.0			5400		4470
-033	30СД 20.60-8.0			6000		5070
-034	30СД 20.66-8.0			6600		5670
-035	30СД 24.30-8.0		240	3000		2070

Продолжение

Обозначение	Марка	Размеры, мм.				
		$H_{эт}$	B	L	A	C
I.I30.I-Ic.0-I-2000-036	30СД 24.36-8.0	3000	240	3600	8I0	2670
-037	30СД 24.42-8.0			4200		3270
-038	30СД 24.48-8.0			4800		3870
-039	30СД 24.54-8.0			5400		4470
-040	30СД 24.60-8.0			6000		5070
-04I	30СД 24.66-8.0			6600		5670
-042	28СД I6.30-I0.0	2800	I60	3000	I0I0	I870
-043	28СД I6.36-I0.0			3600		2470
-044	28СД I6.42-I0.0			4200		3070
-045	28СД I6.48-I0.0			4800		3670
-046	28СД I6.54-I0.0			5400		4270
-047	28СД I6.60-I0.0			6000		4870
-048	28СД I6.66-I0.0			6600		5470
-049	28СД 20.30-I0.0		200	3000		I870
-050	28СД 20.36-I0.0			3600		2470
-05I	28СД 20.42-I0.0			4200		3070
-052	28СД 20.48-I0.0			4800		3670
-053	28СД 20.54-I0.0			5400		4270
-054	28СД 20.60-I0.0			6000		4870
-055	28СД 20.66-I0.0			6600		5470
-056	28СД 24.30-I0.0		240	3000		I870
-057	28СД 24.36-I0.0			3600		2470
-058	28СД 24.42-I0.0			4200		3070
-059	28СД 24.48-I0.0			4800		3670
-060	28СД 24.54-I0.0			5400		4270
-06I	28СД 24.60-I0.0			6000		4870
-062	28СД 24.66-I0.0			6600		5470
-063	30СД I6.30-I0.0	3000	I60	3000		I870
-064	30СД I6.36-I0.0			3600		2470
-065	30СД I6.42-I0.0			4200		3070

продолжение

ОБОЗНАЧЕНИЕ	МАРКА	Размеры, мм				
		$H_{эт}$	B	L	A	C
I.I30-I-Ic.0-I-2000- 066	30СД I6.48-I0.0	3000	I60	4800	I0I0	3670
- 067	30СД I6.54-I0.0			5400		4270
- 068	30СД I6.60-I0.0			6000		4870
- 069	30СД I6.66-I0.0			6600		5470
- 070	30СД 20.30-I0.0		200	3000		I870
- 07I	30СД 20.36-I0.0			3600		2470
- 072	30СД 20.42-I0.0			4200		3070
- 073	30СД 20.48-I0.0			4800		3670
- 074	30СД 20.54-I0.0			5400		4270
- 075	30СД 20.60-I0.0			6000		4870
- 076	30СД 20.66-I0.0			6600		5470
- 077	30СД 24.30-I0.0		240	3000		I870
- 078	30СД 24.36-I0.0			3600		2470
- 079	30СД 24.42-I0.0			4200		3070
- 080	30СД 24.48-I0.0			4800		3670
- 08I	30СД 24.54-I0.0			5400		4270
- 082	30СД 24.60-I0.0			6000		4870
- 083	30СД 24.66-I0.0			6600		5470
- 084	28СД I6.30-I3.0	2800	I60	3000	I3I0	I570
- 085	28СД I6.36-I3,0			3600		2I70
- 086	28СД I6.42-I3.0			4200		2770
- 087	28СД I6.48-I3.0			4800		3370
- 088	28СД I6.54-I3.0			5400		3970
- 089	28СД I6.60-I3.0			6000		4570
- 090	28СД I6.66-I3.0			6600		5I70
- 09I	28СД 20.30-I3.0		200	3000		I570
- 092	28СД 20.36-I3.0			3600		2I70
- 093	28СД 20.42-I3.0			4200		2770
- 094	28СД 20.48-I3.0			4800		3370
- 095	28СД 20.54-I3.0			5400		3970
- 096	28СД 20.60-I3.0			6000		4570

продолжение

ОБОЗНАЧЕНИЕ	МАРКА	Размеры, мм				
		$H_{эт}$	B	L	A	C
I.I30.I-Ic.0-I-2000 - 097	28СД 20.66-I3.0	2800	200	6600	I3I0	5I70
- 098	28СД 24.30-I3.0		240	3000		I570
- 099	28СД 24.36-I3.0			3600		2I70
- I00	28СД 24.42-I3.0			4200		2770
- I0I	28СД 24.48-I3.0			4800		3370
- I02	28СД 24.54-I3.0			5400		3970
- I03	28СД 24.60-I3.0			6000		4570
- I04	28СД 24.66-I3.0			6600		5I70
- I05	30СД I6.30-I3.0	3000	I60	3000		I570
- I06	30СД I6.36-I3,0			3600		2I70
- I07	30СД I6.42-I3.0			4200		2770
- I08	30СД I6.48-I3.0			4800		3370
- I09	30СД I6.54-I3.0			5400		3970
- II0	30СД I6.60-I3.0			6000		4570
- III	30СД I6.66-I3.0			6600		5I70
- II2	30СД 20.30-I3.0		200	3000		I570
- II3	30СД 20.36-I3.0			3600		2I70
- II4	30СД 20.42-I3.0			4200		2770
- II5	30СД 20.48-I3.0			4800		3370
- II6	30СД 20.54-I3.0			5400		3970
- II7	30СД 20.60-I3.0			6000		4570
- II8	30СД 20.66-I3.0			6600		5I70
- II9	30СД 24.30-I3.0		240	3000		I570
- I20	30СД 24.36-I3.0			3600		2I70
- I2I	30СД 24.42-I3.0			4200		2770
- I22	30СД 24.48-I3.0			4800		3370
- I23	30СД 24.54-I3.0			5400		3970
- I24	30СД 24.60-I3.0			6000		4570
- I25	30СД 24.66-I3.0			6600		5I70

Взам. инв. №

Подпись и дата

Инв. № подл.

I.I30.I-Ic.0-I-2000 СБ

Лист 3

Формат	Зона	Поз.	Обозначение	Наименование	Количество на исполнение 1.I30.I-Ic.0-I-3000-														Примечание
					-	00I	002	003	004	005	006	007	008	009	0I0	0II	0I2	0I3	
				Документация:															
А3			I.I30.I-Ic.0-I-3000 СБ	Сборочный чертеж	X	X	X	X	X	X	X	X	X	X	X	X	X	X	
А3			I.I30.I-Ic.0-I-0000 ПЗ	Пояснительная записка	X	X	X	X	X	X	X	X	X	X	X	X	X	X	
А3			I.I30.I-Ic.0-I-0000 ДII	Узлы	X	X	X	X	X	X	X	X	X	X	X	X	X	X	
				Сборочные единицы:															
				Блок арматурный															
А3			I.I30.I-Ic.0-I-0300	28БД I6.30-0-8.Ц	I														
			-00I	28БД I6.36-0-8.Ц		I													
			-002	28БД I6.42-0-8.Ц			I												
			-003	28БД I6.48-0-8.Ц				I											
			-004	28БД I6.54-0-8.Ц					I										
			-005	28БД I6.60-0-8.Ц						I									
			-006	28БД I6.66-0-8.Ц							I								
			-007	28БД 20.30-0-8.Ц								I							
			-008	28БД 20.36-0-8.Ц									I						
			-009	28БД 20.42-0-8.Ц										I					
			-0I0	28БД 20.48-0-8.Ц											I				
			-0II	28БД 20.54-0-8.Ц												I			
			-0I2	28БД 20.60-0-8.Ц													I		
			-0I3	28БД 20.66-0-8.Ц														I	
				Материалы:															
				Древесина по															
				ГОСТ 8486-66**, дм^3	2,0	2,0	2,0	2,0	2,0	2,0	2,0	2,0	2,0	2,0	2,0	2,0	2,0	2,0	Пробки
				Бетон по проекту, м^3	I,0	I,2	I,5	I,7	2,0	2,2	2,5	I,2	I,5	I,8	2,I	2,5	2,8	3,I	50×100 L=100

Н.контр.	Зауэрбрей		I.I30.I-Ic.0-I-3000
Нач.АПМ	Турсунбаева		
ГИП	Левин		Элемент внутренней стены СД с центральной привязкой дверного проема
Разраб.	Богдасарова		

Стадия	Лист	Листов
Р	I	7

ТашЗНИИЭП

Формат	Зона	Поз	Обозначение	Наименование	Количество на исполнение I.I30.Ic.0-I-3000-																			Примечание
					0I4	0I5	0I6	0I7	0I8	0I9	020	02I	022	023	024	025	026	027	028	029	030	03I	032	033	
				Документация:																				
А3			I.I30.I-Ic.0-I-3000 СБ	Сборочный чертеж	X	X	X	X	X	X	X	X	X	X	X	X	X	X	X	X	X	X	X	X	X	
А3			I.I30.I-Ic.0-I-0000 ПЗ	Пояснительная записка	X	X	X	X	X	X	X	X	X	X	X	X	X	X	X	X	X	X	X	X	X	
А3			I.I30.I-Ic.0-I-0000 ДII	Узлы	X	X	X	X	X	X	X	X	X	X	X	X	X	X	X	X	X	X	X	X	X	
				Сборочные единицы:																				
				Блок арматурный																				
А3		I	I.I30.I-Ic.I-I-0300-0I4	28БД 24.30-0-8.Ц	I																			
			-0I5	28БД 24.36-0-8.Ц		I																		
			-0I6	28БД 24.42-0-8.Ц			I																	
			-0I7	28БД 24.48-0-8.Ц				I																
			-0I8	28БД 24.54-0-8.Ц					I															
			-0I9	28БД 24.60-0-8.Ц						I														
			-020	28БД 24.66-0-8.Ц							I													
			-063	30БД I6.30-0-8.Ц								I												
			-064	30БД I6.36-0-8.Ц									I											
			-065	30БД I6.42-0-8.Ц										I										
			-066	30БД I6.48-0-8.Ц											I									
			-067	30БД I6.54-0-8.Ц												I								
			-068	30БД I6.60-0-8.Ц													I							
			-069	30БД I6.66-0-8.Ц														I						
			-070	30БД 20.30-0-8.Ц															I					
			-07I	30БД 20.36-0-8.Ц																I				
			-072	30БД 20.42-0-8.Ц																	I			
			-073	30БД 20.48-0-8.Ц																		I		
			-074	30БД 20.54-0-8.Ц																			I	
			-075	30БД 20.60-0-8.Ц																				I
				Материалы:																				
				Древесина по																				Пробки
				ГОСТ 8486-66**, дм^3	2,0	2,0	2,0	2,0	2,0	2,0	2,0	2,0	2,0	2,0	2,0	2,0	2,0	2,0	2,0	2,0	2,0	2,0	2,0	2,0	50×100, L=100
				Бетон по проекту, м^3	I,4	I,8	2,2	2,6	3,0	3,3	3,7	I,I	I,3	I,6	I,9	2,I	2,4	2,7	I,3	I,7	2,0	2,3	2,7	3,0	

Инв. № подл. | Подпись и дата | Взам. инв. №

Формат	Зона	Поз	Обозначение	Наименование	Количество на исполнение I.I30.I-Ic.0-I-3000-																			Примечание
					034	035	036	037	038	039	040	04I	042	043	044	045	046	047	048	049	050	05I	052	053	
				Документация:																				
А3			I.I30.I-Ic.0-I-3000 СБ	Сборочный чертеж	X	X	X	X	X	X	X	X	X	X	X	X	X	X	X	X	X	X	X	X	
А3			I.I30.I-Ic.0-I-0000 ПЗ	Пояснительная записка	X	X	X	X	X	X	X	X	X	X	X	X	X	X	X	X	X	X	X	X	
А3			I.I30.I-Ic.0-I-0000 ДII	Узлы	X	X	X	X	X	X	X	X	X	X	X	X	X	X	X	X	X	X	X	X	
				Сборочные единицы:																				
				Блок арматурный																				
А3		I	I.I30.I-Ic.I-I-0300-076	30БД 20.66-0-8.Ц	I																			
			-077	30БД 24.30-0-8.Ц		I																		
			-078	30БД 24.36-0-8.Ц			I																	
			-079	30БД 24.42-0-8.Ц				I																
			-080	30БД 24.48-0-8.Ц					I															
			-08I	30БД 24.54-0-8.Ц						I														
			-082	30БД 24.60-0-8.Ц							I													
			-083	30БД 24.66-0-8.Ц								I												
			-02I	28БД I6.30-0-I0.Ц									I											
			-022	28БД I6.36-0-I0.Ц										I										
			-023	28БД I6.42-0-I0.Ц											I									
			-024	28БД I6.48-0-I0.Ц												I								
			-025	28БД I6.54-0-I0.Ц													I							
			-026	28БД I6.60-0-I0.Ц														I						
			-027	28БД I6.66-0-I0.Ц															I					
			-028	28БД 20.30-0-I0.Ц																I				
			-029	28БД 20.36-0-I0.Ц																	I			
			-030	28БД 20.42-0-I0.Ц																		I		
			-03I	28БД 20.48-0-I0.Ц																			I	
			-032	28БД 20.54-0-I0.Ц																				I
				Материалы:																				
				Древесина по																				Пробки
				ГОСТ 8486-66**, дм^3	2,0	2,0	2,0	2,0	2,0	2,0	2,0	2,0	2,0	2,0	2,0	2,0	2,0	2,0	2,0	2,0	2,0	2,0	2,0	50×100, L=100
				Бетон по проекту, м^3	3,4	I,6	2,0	2,4	2,8	3,2	3,6	4,0	0,9	I,I	I,4	I,7	I,9	2,2	2,4	I,I	I,4	I,7	2,I	2,4	

Формат	Зона	Поз	Обозначение	Наименование	Количество на исполнение I.I30.I-Ic.0-I-3000-																			Примечание
					054	055	056	057	058	059	060	061	062	063	064	065	066	067	068	069	070	071	072	073	
				Документация:																				
А3			I.I30.I-Ic.0-I-3000 СБ	Сборочный чертеж	Х	Х	Х	Х	Х	Х	Х	Х	Х	Х	Х	Х	Х	Х	Х	Х	Х	Х	Х	Х	
А3			I.I30.I-Ic.0-I-0000 ПЗ	Пояснительная записка	Х	Х	Х	Х	Х	Х	Х	Х	Х	Х	Х	Х	Х	Х	Х	Х	Х	Х	Х	Х	
А3			I.I30.I-Ic.0-I-0000 ДII	Узлы	Х	Х	Х	Х	Х	Х	Х	Х	Х	Х	Х	Х	Х	Х	Х	Х	Х	Х	Х	Х	
				Сборочные единицы:																				
				Блок арматурный																				
А3		I	I.I30.I-Ic.I-I-0300-033	28БД 20.60-0-I0.Ц	I																			
			-034	28БД 20.66-0-I0.Ц		I																			
			-035	28БД 24.30-0-I0.Ц			I																		
			-036	28БД 24.36-0-I0.Ц				I																	
			-037	28БД 24.42-0-I0.Ц					I																
			-038	28БД 24.48-0-I0.Ц						I															
			-039	28БД 24.54-0-I0.Ц							I														
			-040	28БД 24.60-0-I0.Ц								I													
			-04I	28БД 24.66-0-I0.Ц									I												
			-084	30БД I6.30-0-I0.Ц										I											
			-085	30БД I6.36-0-I0.Ц											I										
			-086	30БД I6.42-0-I0.Ц												I									
			-087	30БД I6.48-0-I0.Ц													I								
			-088	30БД I6.54-0-I0.Ц														I							
			-089	30БД I6.60-0-I0.Ц															I						
			-090	30БД I6.66-0-I0.Ц																I					
			-09I	30БД 20.30-0-I0.Ц																	I				
			-092	30БД 20.36-0-I0.Ц																		I			
			-093	30БД 20.42-0-I0.Ц																			I		
			-094	30БД 20.48-0-I0.Ц																				I	
				Материалы:																					
				Древесина по																					Пробки
				ГОСТ 8486-66** , дм^3	2,0	2,0	2,0	2,0	2,0	2,0	2,0	2,0	2,0	2,0	2,0	2,0	2,0	2,0	2,0	2,0	2,0	2,0	2,0	2,0	50×100, L=100
				Бетон по проекту, м^3	2,7	3,0	I,3	I,7	2,I	2,5	2,8	3,2	3,6	I,0	I,3	I,5	I,8	2,I	2,3	2,6	I,2	I,6	I,9	2,2	

Инв. N подл. | Подпись и дата | Взам. инв. N

Формат	Зона	Поз	Обозначение	Наименование	Количество на исполнение I.I30.I-Ic.0-I-3000-																				Примечание
					074	075	076	077	078	079	080	08I	082	083	084	085	086	087	088	089	090	09I	092	093	
				Документация:																					
А3			I.I30.I-Ic.0-I-3000 СБ	Сборочный чертеж	X	X	X	X	X	X	X	X	X	X	X	X	X	X	X	X	X	X	X	X	
А3			I.I30.I-Ic.0-I-0000 ПЗ	Пояснительная записка	X	X	X	X	X	X	X	X	X	X	X	X	X	X	X	X	X	X	X	X	
А3			I.I30.I-Ic.0-I-0000 ДII	Узлы	X	X	X	X	X	X	X	X	X	X	X	X	X	X	X	X	X	X	X	X	
				Сборочные единицы:																					
				Блок арматурный																					
А3		I	I.I30.I-Ic.I-I-0300-095	30БД 20.54-0-I0.Ц	I																				
			-096	30БД 20.60-0-I0.Ц		I																			
			-097	30БД 20.66-0-I0.Ц			I																		
			-098	30БД 24.30-0-I0.Ц				I																	
			-099	30БД 24.36-0-I0.Ц					I																
			-I00	30БД 24.42-0-I0.Ц						I															
			-I0I	30БД 24.48-0-I0.Ц							I														
			-I02	30БД 24.54-0-I0.Ц								I													
			-I03	30БД 24.60-0-I0.Ц									I												
			-I04	30БД 24.66-0-I0.Ц										I											
			-042	28БД I6.30-0-I3.Ц											I										
			-043	28БД I6.36-0-I3.Ц												I									
			-044	28БД I6.42-0-I3.Ц													I								
			-045	28БД I6.48-0-I3.Ц														I							
			-046	28БД I6.54-0-I3.Ц															I						
			-047	28БД I6.60-0-I3.Ц																I					
			-048	28БД I6.66-0-I3.Ц																	I				
			-049	28БД 20.30-0-I3.Ц																		I			
			-050	28БД 20.36-0-I3.Ц																			I		
			-05I	28БД 20.42-0-I3.Ц																				I	
				Материалы:																					
				Древесина по																					Пробки
				ГОСТ 8486-66**, дм^3	2,0	2,0	2,0	2,0	2,0	2,0	2,0	2,0	2,0	2,0	2,0	2,0	2,0	2,0	2,0	2,0	2,0	2,0	2,0	2,0	*50×100, L=100*
				Бетон по проекту, м^3	2,6	2,9	3,3	I,5	I,9	2,3	2,7	3,I	3,5	3,9	0,8	I,0	I,3	I,6	I,8	2,I	2,3	I,0	I,4	I,6		

Формат	Зона	Поз	Обозначение	Наименование	Количество на исполнение I.I30.I-Ic.0-I-3000-																			Примечание
					094	095	096	097	098	099	I00	I0I	I02	I03	I04	I05	I06	I07	I08	I09	II0	III	II2	II3	
				Документация:																				
А3			I.I30.I-Ic.0-I-3000 СБ	Сборочный чертеж	Х	Х	Х	Х	Х	Х	Х	Х	Х	Х	Х	Х	Х	Х	Х	Х	Х	Х	Х	Х	
А3			I.I30.I-Ic.0-I-0000 ПЗ	Пояснительная записка	Х	Х	Х	Х	Х	Х	Х	Х	Х	Х	Х	Х	Х	Х	Х	Х	Х	Х	Х	Х	
А3			I.I30.I-Ic.0-I-0000 ДII	Узлы	Х	Х	Х	Х	Х	Х	Х	Х	Х	Х	Х	Х	Х	Х	Х	Х	Х	Х	Х	Х	
				Сборочные единицы:																				
				Блок арматурный																				
А3		I	I.I30.I-Ic.I-I-0300-052	28БД 20.48-0-I3.Ц	I																			
			-053	28БД 20.54-0-I3.Ц		I																		
			-054	28БД 20.60-0-I3.Ц			I																	
			-055	28БД 20.66-0-I3.Ц				I																
			-056	28БД 24.30-0-I3.Ц					I															
			-057	28БД 24.36-0-I3.Ц						I														
			-058	28БД 24.42-0-I3.Ц							I													
			-059	28БД 24.48-0-I3.Ц								I												
			-060	28БД 24.54-0-I3.Ц									I											
			-06I	28БД 24.60-0-I3.Ц										I										
			-062	28БД 24.66-0-I3.Ц											I									
			-I05	30БД I6.30-0-I3.Ц												I								
			-I06	30БД I6.36-0-I3.Ц													I							
			-I07	30БД I6.42-0-I3.Ц														I						
			-I08	30БД I6.48-0-I3.Ц															I					
			-I09	30БД I6.54-0-I3.Ц																I				
			-II0	30БД I6.60-0-I3.Ц																	I			
			-III	30БД I6.66-0-I3.Ц																		I		
			-II2	30БД 20.30-0-I3.Ц																			I	
			-II3	30БД 20.36-0-I3.Ц																				I
				Материалы:																				
				Древесина по																				Пробки
				ГОСТ 8486-66**, дм^3	2,0	2,0	2,0	2,0	2,0	2,0	2,0	2,0	2,0	2,0	2,0	2,0	2,0	2,0	2,0	2,0	2,0	2,0	2,0	2,0	50×100, L=100
				Бетон по проекту, м^3	I,9	2,2	2,6	2,9	I,2	I,6	I,9	2,3	2,7	3,I	3,5	0,9	I,2	I,4	I,7	2,0	2,2	2,5	I,I	I,4	

Инв. N подл. | Подпись и дата | Взам. инв. N:

Формат	Зона	Поз	Обозначение	Наименование	Количество на исполнение I.I30.I-Ic.0-I-3000-												Примечание
					II4	II5	II6	II7	II8	II9	I20	I2I	I22	I23	I24	I25	
				Документация:													
А3			I.I30.I-Ic.0-I-3000 СБ	Сборочный чертеж	X	X	X	X	X	X	X	X	X	X	X	X	
А3			I.I30.I-Ic.0-I-0000 ПЗ	Пояснительная записка	X	X	X	X	X	X	X	X	X	X	X	X	
А3			I.I30.I-Ic.0-I-0000 ДII	Узлы	X	X	X	X	X	X	X	X	X	X	X	X	
				Сборочные единицы:													
				Блок арматурный													
А3		I	I.I30.I-Ic.I-I-0300-II4	30БД 20.42-0-I3.Ц	I												
			-II5	30БД 20.48-0-I3.Ц		I											
			-II6	30БД 20.54-0-I3.Ц			I										
			-II7	30БД 20.60-0-I3.Ц				I									
			-II8	30БД 20.66-0-I3.Ц					I								
			-II9	30БД 24.30-0-I3.Ц						I							
			-I20	30БД 24.36-0-I3.Ц							I						
			-I2I	30БД 24.42-0-I3.Ц								I					
			-I22	30БД 24.48-0-I3.Ц									I				
			-I23	30БД 24.54-0-I3.Ц										I			
			-I24	30БД 24.60-0-I3.Ц											I		
			-I25	30БД 24.66-0-I3.Ц												I	
				Материалы:													
				Древесина по													Пробки
				ГОСТ 8486-66**, дм^3	2,0	2,0	2,0	2,0	2,0	2,0	2,0	2,0	2,0	2,0	2,0	2,0	50×100, L=100
				Бетон по проекту, м^3	I,8	2,I	2,5	2,8	3,I	I,3	I,7	2,I	2,5	3,0	3,4	3,8	

Вариант 1

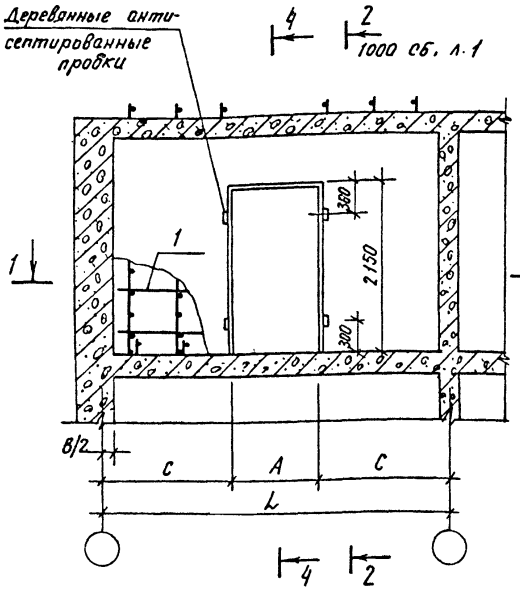

4-4

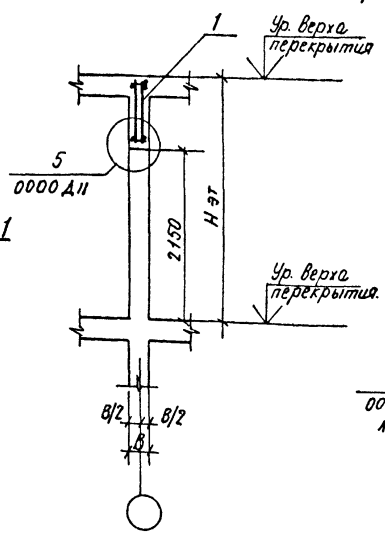

Вариант 2

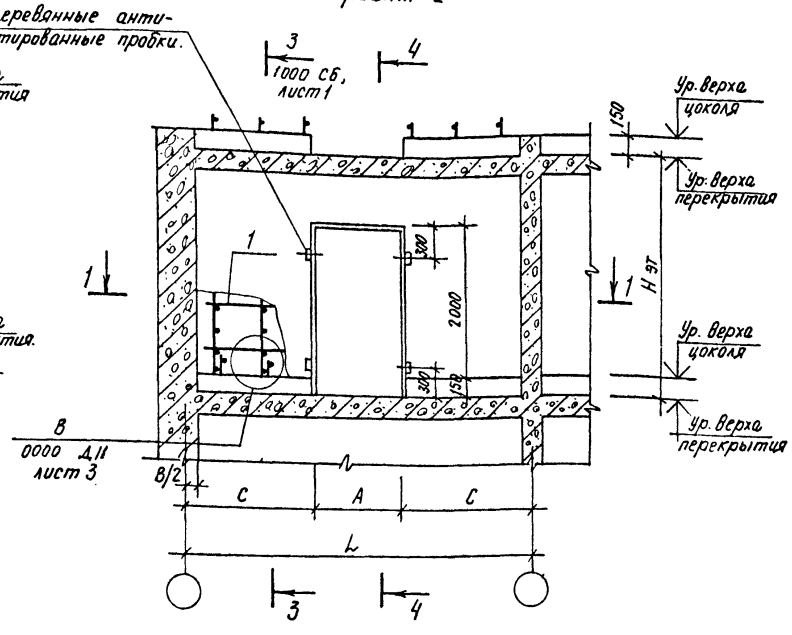

1-1

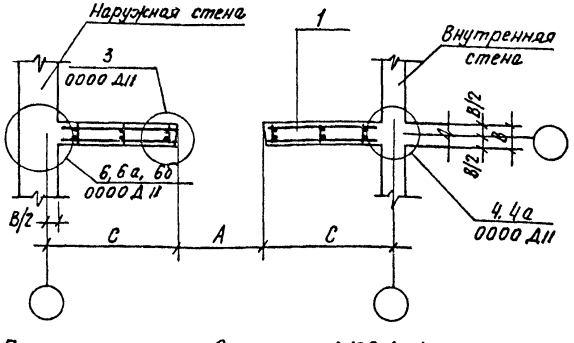

Обозначение	Марка	размеры, мм				
		Нэт	В	L	А	С
1.130.1-1с.0-1-3000	28 СД 16.30-8Ц.	2800	160	3000	810	1095
— 001	28 СД 16.36-8Ц.			3600		1395
— 002	28 СД 16.42-8Ц			4200		1695
— 003	28 СД 16.48-8Ц			4800		1995

1. Примечания. см. документ 1.130.1-1с.0-1-1000 СБ л. 1.
2. Продолжение таблицы исполнений см. листы 2, 3.

Н. контр.	Зауэрбрей	
Нач. АПИ.	Турссунбаева	
ГИП	Левин	
Разраб.	Багдасарова	
Проверил.	Левин	

1.130.1-1с.0-1-3000 СБ.

Элемент внутренней стены СД с центральной привязкой дверного проема. Сборочный чертеж.

Стадия	Масса	Масш. таб
Р	см тобл.	
Лист 1	Листов 3	

ТашЗНИИЭП

Инв. № подл. | Подпись и дата | Взам. инв. №

Продолжение

Обозначение	Марка	Размеры, мм.				
		$H_{эт}$	B	∠	A	C
I.I30.I-Ic.0-I-3000-004	28СД I6.54-8Ц	2800	200	5400	8I0	2295
-005	28СД I6.60-8Ц		I60	6000		2595
-006	28СД I6.66-8Ц			6600		2895
-007	28СД 20.30-8Ц		200	3000		I095
-008	28СД 20.36-8Ц			3600		I395
-009	28СД 20.42-8Ц			4200		I695
-0I0	28СД 20.48-8Ц			4800		I995
-0II	28СД 20.54-8Ц			5400		2295
-0I2	28СД 20.60-8Ц			6000		2595
-0I3	28СД 20.66-8Ц			6600		2895
-0I4	28СД 24.30-8Ц		240	3000		I095
-0I5	28СД 24.36-8Ц			3600		I395
-0I6	28СД 24.42-8Ц			4200		I695
-0I7	28СД 24.48-8Ц			4800		I995
-0I8	28СД 24.54-8Ц			5400		2295
-0I9	28СД 24.60-8Ц			6000		2595
-020	28СД 24.66-8Ц			6600		2895
-02I	30СД I6.30-8Ц	3000	I60	3000		I095
-022	30СД I6.36-8Ц			3600		I395
-023	30СД I6.42-8Ц			4200		I695
-024	30СД I6.48-8Ц			4800		I995
-025	30СД I6.54-8Ц			5400		2295
-026	30СД I6.60-8Ц			6000		2595
-027	30СД I6.66-8Ц			6600		2895
-028	30СД 20.30-8Ц		200	3000		I095
-029	30СД 20.36-8Ц			3600		I395
-030	30СД 20.42-8Ц			4200		I695
-03I	30СД 20.48-8Ц			4800		I995
-032	30СД 20.54-8Ц			5400		2295
-033	30СД 20.60-8Ц			6000		2595
-034	30СД 20.66-8Ц			6600		2895
-035	30СД 24.30-8Ц		240	3000		I095

Продолжение

Обозначение	Марка	Размеры, мм.				
		$H_{эт}$	B	∠	A	C
I.I30.I-Ic.0-I-3000-036	30СД 24.36-8Ц	3000	240	3600	8I0	I395
-037	30СД 24.42-8Ц			4200		I695
-038	30СД 24.48-8Ц			4800		I995
-039	30СД 24.54-8Ц			5400		2295
-040	30СД 24.60-8Ц			6000		2595
-04I	30СД 24.66-8Ц			6600		2895
-042	28СД I6.30-I0Ц	2800	I60	3000	I0I0	995
-043	28СД I6.36-I0Ц			3600		I295
-044	28СД I6.42-I0Ц			4200		I595
-045	28СД I6.48-I0Ц			4800		I895
-046	28СД I6.54-I0Ц			5400		2I95
-047	28СД I6.60-I0Ц			6000		2495
-048	28СД I6.66-I0Ц			6600		2795
-049	28СД 20.30-I0Ц		200	3000		995
-050	28СД 20.36-I0Ц			3600		I295
-05I	28СД 20.42-I0Ц			4200		I595
-052	28СД 20.48-I0Ц			4800		I895
-053	28СД 20.54-I0Ц			5400		2I95
-054	28СД 20.60-I0Ц			6000		2495
-055	28СД 20.66-I0Ц			6600		2795
-056	28СД 24.30-I0Ц		240	3000		995
-057	28СД 24.36-I0Ц			3600		I295
-058	28СД 24.42-I0Ц			4200		I595
-059	28СД 24.48-I0Ц			4800		I895
-060	28СД 24.54-I0Ц			5400		2I95
-06I	28СД 24.60-I0Ц			6000		2495
-062	28СД 24.66-I0Ц			6600		2795
-063	30СД I6.30-I0Ц	3000	I60	3000		995
-064	30СД I6.36-I0Ц			3600		I295
-065	30СД I6.42-I0Ц			4200		I595

продолжение

ОБОЗНАЧЕНИЕ	МАРКА	Размеры, мм				
		$H_{эт}$	B	ℓ	A	C
I.I30.I-Ic.0-I-3000 -066	30СД I6.48-I0.Ц	3000	I60	4800	I0I0	I895
-067	30СД I6.54-I0.Ц			5400		2I95
-068	30СД I6.60-I0.Ц			6000		2495
-069	30СД I6.66-I0.Ц			6600		2795
-070	30СД 20.30-I0.Ц		200	3000		995
-07I	30СД 20.36-I0.Ц			3600		I295
-072	30СД 20.42-I0.Ц			4200		I595
-073	30СД 20.48-I0.Ц			4800		I895
-074	30СД 20.54-I0.Ц			5400		2I95
-075	30СД 20.60-I0.Ц			6000		2495
-076	30СД 20.66-I0.Ц			6600		2795
-077	30СД 24.30-I0.Ц		240	3000		995
-078	30СД 24.36-I0.Ц			3600		I295
-079	30СД 24.42-I0.Ц			4200		I595
-080	30СД 24.48-I0.Ц			4800		I895
-08I	30СД 24.54-I0.Ц			5400		2I95
-082	30СД 24.60-I0.Ц			6000		2495
-083	30СД 24.66-I0.Ц			6600		2795
-084	28СД I6.30-I3.Ц	2800	I60	3000	I3I0	845
-085	28СД I6.36-I3.Ц			3600		II45
-086	28СД I6.42-I3.Ц			4200		I445
-087	28СД I6.48-I3.Ц			4800		I745
-088	28СД I6.54-I3.Ц			5400		2045
-089	28СД I6.60-I3.Ц			6000		2345
-090	28СД I6.66-I3.Ц			6600		2645
-09I	28СД 20.30-I3.Ц		200	3000		845
-092	28СД 20.36-I3.Ц			3600		II45
-093	28СД 20.42-I3.Ц			4200		I445
-094	28СД 20.48-I3.Ц			4800		I745
-095	28СД 20.54-I3.Ц			5400		2345
-096	28СД 20.60-I3.Ц			6000		2345

продолжение

ОБОЗНАЧЕНИЕ	МАРКА	Размеры, мм				
		$H_{эт}$	B	ℓ	A	C
I.I30.I-Ic.0-I-3000 - 097	28СД 20.66-I3.Ц	2800	200	6600	I3I0	2645
- 098	28СД 24.30-I3.Ц		240	3000		845
- 099	28СД 24.36-I3.Ц			3600		II45
- I00	28СД 24.42-I3.Ц			4200		I445
- I0I	28СД 24.48-I3.Ц			4800		I745
- I02	28СД 24.54-I3.Ц			5400		2045
- I03	28СД 24.60-I3.Ц			6000		2345
- I04	28СД 24.66-I3.Ц			6600		2645
- I05	30СД I6.30-I3.Ц	3000	I60	3000		845
- I06	30СД I6.36-I3.Ц			3600		II45
- I07	30СД I6.42-I3.Ц			4200		I445
- I08	30СД I6.48-I3.Ц			4800		I745
- I09	30СД I6.54-I3.Ц			5400		2045
- II0	30СД I6.60-I3.Ц			6000		2345
- III	30СД I6.66-I3.Ц			6600		2645
- II2	30СД 20.30-I3.Ц		200	3000		845
- II3	30СД 20.36-I3.Ц			3600		II45
- II4	30СД 20.42-I3.Ц			4200		I445
- II5	30СД 20.48-I3.Ц			4800		I745
- II6	30СД 20.54-I3.Ц			5400		2045
- II7	30СД 20.60-I3.Ц			6000		2345
- II8	30СД 20.66-I3.Ц			6600		2645
- II9	30СД 24.30-I3.Ц		240	3000		845
- I20	30СД 24.36-I3.Ц			3600		II45
- I2I	30СД 24.42-I3.Ц			4200		I445
- I22	30СД 24.48-I3.Ц			4800		I745
- I23	30СД 24.54-I3.Ц			5400		2045
- I24	30СД 24.60-I3.Ц			6000		2345
- I25	30СД 24.66-I3.Ц			6600		2645

Инв.№ подл. | Подпись и дата | Взам. инв.№

Формат	Зона	Поз.	Обозначение	Наименование	Количество на исполнение I.I30.I-Iс.0-I-4000-																				Примечание
					-	00I	002	003	004	005	006	007	008	009	0I0	0II	0I2	0I3							
				Документация:																					
А3			I.I30.I-Iс.0-I-4000 СБ	Сборочный чертеж	X	X	X	X	X	X	X	X	X	X	X	X	X	X							
А3			I.I30.I-Iс.0-I-0000 ПЗ	Пояснительная записка	X	X	X	X	X	X	X	X	X	X	X	X	X	X							
А3			I.I30.I-Iс.0-I-0000 ДII	Узлы	X	X	X	X	X	X	X	X	X	X	X	X	X	X							
				Сборочные единицы:																					
				Блок арматурный																					
А3		I	I.I30.I-Iс.I-I-0400	28БД I6.30-0-8.6	I																				
			-00I	28БД I6.36-0-8.6		I																			
			-002	28БД I6.42-0-8.6			I																		
			-003	28БД I6.48-0-8.6				I																	
			-004	28БД I6.54-0-8.6					I																
			-005	28БД I6.60-0-8.6						I															
			-006	28БД I6.66-0-8.6							I														
			-007	28БД 20.30-0-8.6								I													
			-008	28БД 20.36-0-8.6									I												
			-009	28БД 20.42-0-8.6										I											
			-0I0	28БД 20.48-0-8.6											I										
			-0II	28БД 20.54-0-8.6												I									
			-0I2	28БД 20.60-0-8.6													I								
			-0I3	28БД 20.66-0-8.6														I							
				Материалы:																					
				Древесина по																					Пробки
				ГОСТ 8486-66**, дм^3	2,0	2,0	2,0	2,0	2,0	2,0	2,0	2,0	2,0	2,0	2,0	2,0	2,0	2,0							50×100, L=100
				Бетон по проекту, м^3	I,0	I,2	I,5	I,7	2,0	2,2	2,5	I,2	I,5	I,8	2,I	2,5	2,8	3,I							

Н контр.	Зауэрбрей	
Нач.АПМ.	Турсунбаева	
Гип	Левин	
Разраб.	Багдасарова	
Провер.	Левин	

I.I30.I-Iс.0-I-4000

Элемент внутренней стены СД с привязкой дверного проема 600,I200,I800,2400 мм.

Стадия	Лист	Листов
Р	I	I8

ТашЗНИИЭП

Формат	Зона	Поз.	Обозначение	Наименование	Количество на исполнение I.I30.I-Ic.0-I-4000-																				Примечание
					0I4	0I5	0I6	0I7	0I8	0I9	020	02I	022	023	024	025	026	027	028	029	030	03I	032	033	
				Документация:																					
А3			I.I30.I-Ic.0-I-4000 СБ	Сборочный чертеж	X	X	X	X	X	X	X	X	X	X	X	X	X	X	X	X	X	X	X	X	X	
А3			I.I30.I-Ic.0-I-0000 ПЗ	Пояснительная записка	X	X	X	X	X	X	X	X	X	X	X	X	X	X	X	X	X	X	X	X	X	
А3			I.I30.I-Ic,0-I-0000 ДII	Узлы	X	X	X	X	X	X	X	X	X	X	X	X	X	X	X	X	X	X	X	X	X	
				Сборочные единицы:																					
				Блок арматурный																					
А3		I	I.I30.I-Ic.I-I-0400-0I4	28БД 24.30-0-8.6	I																				
			-0I5	28БД 24.36-0-8.6		I																			
			-0I6	28БД 24.42-0-8.6			I																		
			-0I7	28БД 24.48-0-8.6				I																	
			-0I8	28БД 24.54-0-8.6					I																
			-0I9	28БД 24.60-0-8.6						I															
			-020	28БД 24.66-0-8.6							I														
			-063	30БД I6.30-0-8.6								I													
			-064	30БД I6.36-0-8.6									I												
			-065	30БД I6.42-0-8.6										I											
			-066	30БД I6.48-0-8.6											I										
			-067	30БД I6.54-0-8.6												I									
			-068	30БД I6.60-0-8.6													I								
			-069	30БД I6.66-0-8.6														I							
			-070	30БД 20.30-0-8.6															I						
			-07I	30БД 20.36-0-8.6																I					
			-072	30БД 20.42-0-8.6																	I				
			-073	30БД 20.48-0-8.6																		I			
			-074	30БД 20.54-0-8.6																			I		
			-075	30БД 20.60-0-8.6																				I	
				Материалы:																					
				Древесина по																					Пробки
				ГОСТ 8486-66**, дм^3	2,0	2,0	2,0	2,0	2,0	2,0	2,0	2,0	2,0	2,0	2,0	2,0	2,0	2,0	2,0	2,0	2,0	2,0	2,0	2,0	50×100, L=1170
				Бетон по проекту, м^3	I,4	I,8	2,2	2,6	3,0	3,3	3,7	I,I	I,3	I,6	I,9	2,I	2,4	2,7	I,3	I,7	2,0	2,3	2,7	3,0	

Инв. № подл. | Подпись и дата | Взам. инв. №

Формат	Зона	Поз	Обозначение	Наименование	Количество на исполнение I.I30.I-Ic.0-I-4000-																				Примечание
					034	035	036	037	038	039	040	04I	042	043	044	045	046	047	048	049	050	05I	052	053	
				Документация:																					
А3			I.I30.I-Ic.0-I-4000 СБ	Сборочный чертеж	X	X	X	X	X	X	X	X	X	X	X	X	X	X	X	X	X	X	X	X	
А3			I.I30.I-Ic.0-I-0000 ПЗ	Пояснительная записка	X	X	X	X	X	X	X	X	X	X	X	X	X	X	X	X	X	X	X	X	
А3			I.I30.I-Ic.0-I-0000 ДII	Узлы	X	X	X	X	X	X	X	X	X	X	X	X	X	X	X	X	X	X	X	X	
				Сборочные единицы:																					
				Блок арматурный																					
А3		I	I.I30.I-Ic.I-I-0400-076	30БД 20.66-0-8.6	I																				
			-077	30БД 24.30-0-8.6		I																			
			-078	30БД 24.36-0-8.6			I																		
			-079	30БД 24.42-0-8.6				I																	
			-080	30БД 24.48-0-8.6					I																
			-08I	30БД 24.54-0-8.6						I															
			-082	30БД 24.60-0-8.6							I														
			-083	30БД 24.66-0-8.6								I													
			I.I30.I-Ic.I-I-0500	28БД I6.36-0-8.I2									I												
			-00I	28БД I6.42-0-8.I2										I											
			-002	28БД I6.48-0-8.I2											I										
			-003	28БД I6.54-0-8.I2												I									
			-004	28БД I6.60-0-8.I2													I								
			-005	28БД I6.66-0-8.I2														I							
			-006	28БД 20.36-0-8.I2															I						
			-007	28БД 20.42-0-8.I2																I					
			-008	28БД 20.48-0-8.I2																	I				
			-009	28БД 20.54-0-8.I2																		I			
			-0I0	28БД 20.60-0-8.I2																			I		
			-0II	28БД 20.66-0-8.I2																				I	
				Материалы:																					
				Древесина по																					Пробки
				ГОСТ 8486-66**, дм^3	2,0	2,0	2,0	2,0	2,0	2,0	2,0	2,0	2,0	2,0	2,0	2,0	2,0	2,0	2,0	2,0	2,0	2,0	2,0	2,0	50×100, L=100
				Бетон по проекту, м^3	3,4	I,6	2,0	2,4	2,8	3,2	3,6	4,0	I,2	I,5	I,7	2,0	2,2	2,5	I,5	I,8	2,I	2,5	2,8	3,I	

Формат	Зона	Поз	Обозначение	Наименование	Количество на исполнение I.I30.I-Ic.0-I-4000- 054	055	056	057	058	059	060	061	062	063	064	065	066	067	068	069	070	071	072	073	Примечание
				Документация:																					
А3			I.I30.I-Ic.0-I-4000 СБ	Сборочный чертеж	X	X	X	X	X	X	X	X	X	X	X	X	X	X	X	X	X	X	X	X	
А3			I.I30.I-Ic.0-I-0000 ПЗ	Пояснительная записка	X	X	X	X	X	X	X	X	X	X	X	X	X	X	X	X	X	X	X	X	
А3			I.I30.I-Ic.0-I-0000 ДII	Узлы	X	X	X	X	X	X	X	X	X	X	X	X	X	X	X	X	X	X	X	X	
				Сборочные единицы:																					
				Блок арматурный																					
А3		I	I.I30.I-Ic.I-I-0500-0I2	28БД 24.36-0-8.I2	I																				
			-0I3	28БД 24.42-0-8.I2		I																			
			-0I4	28БД 24.48-0-8.I2			I																		
			-0I5	28БД 24.54-0-8.I2				I																	
			-0I6	28БД 24.60-0-8.I2					I																
			-0I7	28БД 24.66-0-8.I2						I															
			-054	30БД I6.36-0-8.I2							I														
			-055	30БД I6.42-0-8.I2								I													
			-056	30БД I6.48-0-8.I2									I												
			-057	30БД I6.54-0-8.I2										I											
			-058	30БД I6.60-0-8.I2											I										
			-059	30БД I6.66-0-8.I2												I									
			-060	30БД 20.36-0-8.I2													I								
			-06I	30БД 20.42-0-8.I2														I							
			-062	30БД 20.48-0-8.I2															I						
			-063	30БД 20.54-0-8.I2																I					
			-064	30БД 20.60-0-8.I2																	I				
			-065	30БД 20.66-0-8.I2																		I			
			-066	30БД 24.36-0-8.I2																			I		
			-067	30БД 24.42-0-8.I2																				I	
				Материалы:																					
				Древесина по																					Пробки
				ГОСТ 8486-66*, дм³	2,0	2,0	2,0	2,0	2,0	2,0	2,0	2,0	2,0	2,0	2,0	2,0	2,0	2,0	2,0	2,0	2,0	2,0	2,0	2,0	50×100, L=100
				Бетон по проекту, м³	I,8	2,2	2,6	3,0	3,3	3,7	I,3	I,6	I,9	2,I	2,4	2,7	I,7	2,0	2,3	2,7	3,0	3,4	2,0	2,4	

Инв. № подл. | Подпись и дата | Взам. инв. №

Формат	Зона	Поз.	Обозначение	Наименование	Количество на исполнение I.I30.I-Ic.0-I-4000 - 074	075	076	077	078	079	080	081	082	083	084	085	086	087	088	089	090	091	092	093	Примечание
				Документация:																					
А3			I.I30.I-Ic.0-I-4000 СБ	Сборочный чертеж	X	X	X	X	X	X	X	X	X	X	X	X	X	X	X	X	X	X	X	X	
А3			I.I30.I-Ic.0-I-0000 ПЗ	Пояснительная записка	X	X	X	X	X	X	X	X	X	X	X	X	X	X	X	X	X	X	X	X	
А3			I.I30.I-Ic.0-I-0000 ДII	Узлы	X	X	X	X	X	X	X	X	X	X	X	X	X	X	X	X	X	X	X	X	
				Сборочные единицы:																					
				Блок арматурный																					
А3		I	I.I30.I-Ic.I-I-0500-068	30БД 24.48-0-8.I2	I																				
			-069	30БД 24.54-0-8.I2		I																			
			-070	30БД 24.60-0-8.I2			I																		
			-07I	30БД 24.66-0-8.I2				I																	
			I.I30.I-Ic.I-I-0600	28БД I6.48-0-8.I8					I																
			-0I	28БД I6.54-0-8.I8						I															
			-02	28БД I6.60-0-8.I8							I														
			-03	28БД I6.66-0-8.I8								I													
			-04	28БД 20.48-0-8.I8									I												
			-05	28БД 20.54-0-8.I8										I											
			-06	28БД 20.60-0-8.I8											I										
			-07	28БД 20.66-0-8.I8												I									
			-08	28БД 24.48-0-8.I8													I								
			-09	28БД 24.54-0-8.I8														I							
			-I0	28БД 24.60-0-8.I8															I						
			-II	28БД 24.66-0-8.I8																I					
			-36	30БД I6.48-0-8.I8																	I				
			-37	30БД I6.54-0-8.I8																		I			
			-38	30БД I6.60-0-8.I8																			I		
			-39	30БД I6 66-0-8.I8																				I	
				Материалы:																					
				Древесина по																					Пробки
				ГОСТ 8486-66**, дм^3	2,0	2,0	2,0	2,0	2,0	2,0	2,0	2,0	2,0	2,0	2,0	2,0	2,0	2,0	2,0	2,0	2,0	2,0	2,0	2,0	*50×100, L=100*
				Бетон по проекту, м^3	2,8	3,2	3,6	4,0	I,7	2,0	2,2	2,5	2,I	2,5	2,8	3,I	2,6	3,0	3,3	3,7	I,9	2,I	2,4	2,7	

Формат	Зона	Поз	Обозначение	Наименование	Количество на исполнение I.I30.I-Ic.0-I-4000- 094	095	096	097	098	099	I00	I0I	I02	I03	I04	I05	I06	I07	I08	I09	II0	III	II2	II3	Примечание
				Документация:																					
А3			I.I30.I-Ic.0-I-4000 СБ	Сборочный чертеж	X	X	X	X	X	X	X	X	X	X	X	X	X	X	X	X	X	X	X	X	
А3			I.I30.I-Ic.0-I-0000 ПЗ	Пояснительная записка	X	X	X	X	X	X	X	X	X	X	X	X	X	X	X	X	X	X	X	X	
А3			I.I30.I-Ic.0-I-0000 ДII	Узлы	X	X	X	X	X	X	X	X	X	X	X	X	X	X	X	X	X	X	X	X	
				Сборочные единицы:																					
				Блок арматурный																					
А3		I	I.I30.I-Ic.I-I-0600-40	30БД 20.48-0-8.I8	I																				
			-4I	30БД 20.54-0-8.I8		I																			
			-42	30БД 20.60-0-8.I8			I																		
			-43	30БД 20.66-0-8.I8				I																	
			-44	30БД 24.48-0-8.I8					I																
			-45	30БД 24.54-0-8.I8						I															
			-46	30БД 24.60-0-8.I8							I														
			-47	30БД 24.66-0-8.I8								I													
			I.I30.I-Ic.I-I-0700	28БД I6.60-0-8.24									I												
			-0I	28БД I6.66-0-8.24										I											
			-02	28БД 20.60-0-8.24											I										
			-03	28БД 20.66-0-8.24												I									
			-04	28БД 24.60-0-8.24													I								
			-05	28БД 24.66-0-8.24														I							
			-I8	30БД I6.60-0-8.24															I						
			-I9	30БД I6.66-0-8.24																I					
			-20	30БД 20.60-0-8.24																	I				
			-2I	30БД 20.66-0-8.24																		I			
			-22	30БД 24.60-0-8.24																			I		
			-23	30БД 24.66-0-8.24																				I	
				Материалы:																					
				Древесина по ГОСТ 8486-86**, дм3	2,0	2,0	2,0	2,0	2,0	2,0	2,0	2,0	2,0	2,0	2,0	2,0	2,0	2,0	2,0	2,0	2,0	2,0	2,0	2,0	Пробки 50×100, L=100
				Бетон по проекту, м3	2,3	2,7	3,0	3,4	2,8	3,2	3,6	4,0	2,2	2,5	2,8	3,I	3,3	3,7	2,4	2,7	3,0	3,4	3,6	4,0	

Инв.№ подл. | Подпись и дата | Взам. инв.№

I.I30.I-Ic.0-I-4000

Лист 6

Формат	Зона	Поз	Обозначение	Наименование	Количество на исполнение I.I30.I-Ic.0-I-4000-																			Примечание
					II4	II5	II6	II7	II8	II9	I20	I2I	I22	I23	I24	I25	I26	I27	I28	I29	I30	I3I	I32	I33	
				Документация:																				
А3			I.I30.I-Ic.0-I-4000 СБ	Сборочный чертеж	X	X	X	X	X	X	X	X	X	X	X	X	X	X	X	X	X	X	X	X	
А3			I.I30.I-Ic.0-I-0000 ПЗ	Пояснительная записка	X	X	X	X	X	X	X	X	X	X	X	X	X	X	X	X	X	X	X	X	
А3			I.I30.I-Ic.0-I-0000 ДII	Узлы	X	X	X	X	X	X	X	X	X	X	X	X	X	X	X	X	X	X	X	X	
				Сборочные единицы:																				
				Блок арматурный																				
А3		I	I.I30.I-Ic.I-I-0400-02I	28БД I6.30-0-I0.6	I																			
			-022	28БД I6.36-0-I0.6		I																		
			-023	28БД I6.42-0-I0.6			I																	
			-024	28БД I6.48-0-I0.6				I																
			-025	28БД I6.54-0-I0.6					I															
			-026	28БД I6.60-0-I0.6						I														
			-027	28БД I6.66-0-I0.6							I													
			-028	28БД 20.30-0-I0.6								I												
			-029	28БД 20.36-0-I0.6									I											
			-030	28БД 20.42-0-I0.6										I										
			-03I	28БД 20.48-0-I0.6											I									
			-032	28БД 20.54-0-I0.6												I								
			-033	28БД 20.60-0-I0.6													I							
			-034	28БД 20.66-0-I0.6														I						
			-035	28БД 24.30-0-I0.6															I					
			-036	28БД 24.36-0-I0.6																I				
			-037	28БД 24.42-0-I0,6																	I			
			-038	28БД 24.48-0-I0.6																		I		
			-039	28БД 24.54-0-I0.6																			I	
			-040	28БД 24.60-0-I0.6																				I
				Материалы:																				
				Древесина по																				Пробки
				ГОСТ 8486-66** , дм^3	2,0	2,0	2,0	2,0	2,0	2,0	2,0	2,0	2,0	2,0	2,0	2,0	2,0	2,0	2,0	2,0	2,0	2,0	2,0	2,0	*50×100, L=100*
				Бетон по проекту, м^3	0,9	I,I	I,4	I,7	I,9	2,2	2,4	I,I	I,4	I,7	2,I	2,4	2,7	3,0	I,3	I,7	2,I	2,5	2,8	3,2	

Формат	Зона	Поз	Обозначение	Наименование	Количество на исполнение I.I30.I-Ic.0-I-4000-																			Примечание
					I34	I35	I36	I37	I38	I39	I40	I4I	I42	I43	I44	I45	I46	I47	I48	I49	I50	I5I	I52	I53	
				Документация:																				
А3			I.I30.I-Ic.0-I-4000 СБ	Сборочный чертеж	X	X	X	X	X	X	X	X	X	X	X	X	X	X	X	X	X	X	X	X	
А3			I.I30.I-Ic.0-I-0000 ПЗю	Пояснительная записка	X	X	X	X	X	X	X	X	X	X	X	X	X	X	X	X	X	X	X	X	
А3			I.I30.I-Ic.0-I-0000 ДII	Узлы	X	X	X	X	X	X	X	X	X	X	X	X	X	X	X	X	X	X	X	X	
				Сборочные единицы:																				
				Блок арматурный																				
А3		I	I.I30.I-Ic.I-I-0400-04I	28БД 24.66-0-I0.6	I																			
			-084	30БД I6.30-0-I0.6		I																		
			-085	30БД I6.36-0-I0.6			I																	
			-086	30БД I6.42-0-I0.6				I																
			-087	30БД I6.48-0-I0.6					I															
			-088	30БД I6.54-0-I0.6						I														
			-089	30БД I6.60-0-I0.6							I													
			-090	30БД I6.66-0-I0.6								I												
			-09I	30БД 20.30-0-I0.6									I											
			-092	30БД 20.36-0-I0.6										I										
			-093	30БД 20.42-0-I0.6											I									
			-094	30БД 20.48-0-I0.6												I								
			-095	30БД 20.54-0-I0.6													I							
			-096	30БД 20.60-0-I0.6														I						
			-097	30БД 20.66-0-I0.6															I					
			-098	30БД 24.30-0-I0.6																I				
			-099	30БД 24.36-0-I0.6																	I			
			-I00	30БД 24.42-0-I0.6																		I		
			-I0I	30БД 24.48-0-I0.6																			I	
			-I02	30БД 24.54-0-I0.6																				I
				Материалы:																				
				Древесина по																				Пробки
				ГОСТ 8486-66** , дм^3	2,0	2,0	2,0	2,0	2,0	2,0	2,0	2,0	2,0	2,0	2,0	2,0	2,0	2,0	2,0	2,0	2,0	2,0	2,0	2,0	50×100, L=100
				Бетон по проекту, м^3	3,6	I,0	I,3	I,5	I,8	2,I	2,3	2,6	I,2	I,6	I,9	2,2	2,6	2,9	3,3	I,5	I,9	2,3	2,7	3,I	

Инв. N подл. | Подпись и дата | Взам. инв. N

Формат	Зона	Поз	Обозначение	Наименование	Количество на исполнение 1.I30.I-Ic.0-I-4000- I54	I55	I56	I57	I58	I59	I60	I6I	I62	I63	I64	I65	I66	I67	I68	I69	I70	I7I	I72	I73	Примечание
				Документация:																					
А3			I.I30.I-Ic.0-I-4000 СБ	Сборочный чертеж	X	X	X	X	X	X	X	X	X	X	X	X	X	X	X	X	X	X	X	X	
А3			I.I30.I-Ic.0-I-0000 ПЗ	Пояснительная записка	X	X	X	X	X	X	X	X	X	X	X	X	X	X	X	X	X	X	X	X	
А2			I.I30.I-Ic.0-I-0000 ДII	Узлы	X	X	X	X	X	X	X	X	X	X	X	X	X	X	X	X	X	X	X	X	
				Сборочные единицы:																					
				Блок арматурный																					
А3		I	I.I30.I-Ic.I-I-0400-I03	30БД 24.60-0-I0.6	I																				
			-I04	30БД 24.66-0-I0.6		I																			
			I.I30.I-Ic.I-I-0500-0I8	28БД I6.36-0-I0.I2			I																		
			-0I9	28БД I6.42-0-I0.I2				I																	
			-020	28БД I6.48-0-I0.I2					I																
			-02I	28БД I6.54-0-I0.I2						I															
			-022	28БД I6.60-0-I0.I2							I														
			-023	28БД I6.66-0-I0.I2								I													
			-024	28БД 20.36-0-I0.I2									I												
			-025	28БД 20.42-0-I0.I2										I											
			-026	28БД 20.48-0-I0.I2											I										
			-027	28БД 20.54-0-I0.I2												I									
			-028	28БД 20.60-0-I0.I2													I								
			-029	28БД 20.66-0-I0.I2														I							
			-030	28БД 24.36-0-I0.I2															I						
			-03I	28БД 24.42-0-I0.I2																I					
			-032	28БД 24.48-0-I0.I2																	I				
			-033	28БД 24.54-0-I0.I2																		I			
			-034	28БД 24.60-0-I0.I2																			I		
			-035	28БД 24.66-0-I0.I2																				I	
				Материалы:																					
				Древесина по																					Пробки
				ГОСТ 8486-66**, дм^3	2,0	2,0	2,0	2,0	2,0	2,0	2,0	2,0	2,0	2,0	2,0	2,0	2,0	2,0	2,0	2,0	2,0	2,0	2,0	2,0	50×100, L=100
				Бетон по проекту, м^3	3,5	3,9	I,I	I,4	I,7	I,9	2,2	2,4	I,4	I,7	2,I	2,4	2,7	3,0	I,7	2,I	2,5	2,8	3,2	3,6	

Поз.	Зона	Поз	Обозначение	Наименование	Количество на исполнение I.I30.I-Ic.0-I-4000-																			Примечание
					I74	I75	I76	I77	I78	I79	I80	I8I	I82	I83	I84	I85	I86	I87	I88	I89	I90	I9I	I92	I93	
				Документация:																				
А3			I.I30.I-Ic.0-I-4000 СБ	Сборочный чертеж	X	X	X	X	X	X	X	X	X	X	X	X	X	X	X	X	X	X	X	X	
А3			I.I30.I-Ic.0-I-0000 ПЗ	Пояснительная записка	X	X	X	X	X	X	X	X	X	X	X	X	X	X	X	X	X	X	X	X	
А3			I.I30.I-Ic.0-I-0000 ДII	Узлы	X	X	X	X	X	X	X	X	X	X	X	X	X	X	X	X	X	X	X	X	
				Сборочные единицы:																				
				Блок арматурный																				
А3		I	I.I30.I-Ic.I-I-0500-072	30БД I6.36-0-I0.I2	I																			
			-073	30БД I6.42-0-I0.I2		I																		
			-074	30БД I6.48-0-I0.I2			I																	
			-075	30БД I6.54-0-I0.I2				I																
			-076	30БД I6.60-0-I0.I2					I															
			-077	30БД I6.66-0-I0.I2						I														
			-078	30БД 20.36-0-I0.I2							I													
			-079	30БД 20.42-0-I0.I2								I												
			-080	30БД 20.48-0-I0.I2									I											
			-081	30БД 20.54-0-I0.I2										I										
			-082	30БД 20.60-0-I0.I2											I									
			-083	30БД 20.66-0-I0.I2												I								
			-084	30БД 24.36-0-I0.I2													I							
			-085	30БД 24.42-0-I0.I2														I						
			-086	30БД 24,48-0-I0.I2															I					
			-087	30БД 24.54-0-I0.I2																I				
			-088	30БД 24.60-0-I0.I2																	I			
			-089	30БД 24.66-0-I0.I2																		I		
			I.I30.I-Ic.I-I-0600-I2	28БД I6.48-0-I0.I8																			I	
			-I3	28БД I6.54-0-I0.I8																				I
				Материалы:																				
				Древесина по																				Пробки
				ГОСТ 8486-66**, дм^3	2,0	2,0	2,0	2,0	2,0	2,0	2,0	2,0	2,0	2,0	2,0	2,0	2,0	2,0	2,0	2,0	2,0	2,0	2,0	2,0	50×100, L=100
				Бетон по проекту, м^3	I,3	I,5	I,8	2,I	2,3	2,6	I,6	I,9	2,2	2,6	2,9	3,3	I,9	2,3	2,7	3,I	3,5	3,9	I,7	I,9	

Инв.№ подл. | Подп. и дата | Взам.инв.№

I.I30.I-Ic.0-I-4000

лист 10

Формат	Зона	Поз	Обозначение	Наименование	Количество на исполнение I.I30.I-Ic.0-I-4000-																			Примечание
					I94	I95	I96	I97	I98	I99	200	20I	202	203	204	205	206	207	208	209	2I0	2II	2I2	2I3	
				Документация:																				
А3			I.I30.I-Ic.0-I-4000 СБ	Сборочный чертеж	X	X	X	X	X	X	X	X	X	X	X	X	X	X	X	X	X	X	X	X	
А3			I.I30.I-Ic.0-I-0000 ПЗ	Пояснительная записка	X	X	X	X	X	X	X	X	X	X	X	X	X	X	X	X	X	X	X	X	
А3			I.I30.I-Ic.0-I-0000 ДII	Узлы	X	X	X	X	X	X	X	X	X	X	X	X	X	X	X	X	X	X	X	X	
				Сборочные единицы:																				
				Блок арматурный																				
А3		I	I.I30.I-Ic.I-I-0600-I4	28БД I6.60-0-I0.I8	I																			
			-I5	28БД I6.66-0-I0.I8		I																		
			-I6	28БД 20.48-0-I0.I8			I																	
			-I7	28БД 20.54-0-I0.I8				I																
			-I8	28БД 20.60-0-I0.I8					I															
			-I9	28БД 20.66-0-I0.I8						I														
			-20	28БД 24.48-0-I0.I8							I													
			-2I	28БД 24.54-0-I0.I8								I												
			-22	28БД 24.60-0-I0.I8									I											
			-23	28БД 24.66-0-I0.I8										I										
			-48	30БД I6.48-0-I0.I8											I									
			-49	30БД I6.54-0-I0.I8												I								
			-50	30БД I6.60-0-I0.I8													I							
			-5I	30БД I6.66-0-I0.I8														I						
			-52	30БД 20.48-0-I0.I8															I					
			-53	30БД 20.54-0-I0.I8																I				
			-54	30БД 20.60-0-I0.I8																	I			
			-55	30БД 20.66-0-I0.I8																		I		
			-56	30БД 24.48-0-I0.I8																			I	
			-57	30БД 24.54-0-I0.I8																				I
				Материалы:																				
				Древесина по																				Пробки
				ГОСТ 8486-66** , дм^3	2,0	2,0	2,0	2,0	2,0	2,0	2,0	2,0	2,0	2,0	2,0	2,0	2,0	2,0	2,0	2,0	2,0	2,0	2,0	2,0	50×100, L=100
				Бетон по проекту, м^3	2,2	2,4	2,I	2,4	2,7	3,0	2,5	2,8	3,2	3,6	I,7	2,0	2,2	2,5	2,I	2,5	2,8	3,I	2,5	3,0	

Формат	Зона	Поз.	Обозначение	Наименование	Количество на исполнение I.I30.I-Ic.0-I-4000-																				Примечание
					2I4	2I5	2I6	2I7	2I8	2I9	220	22I	222	223	224	225	226	227	228	229	230	23I	232	233	
				Документация:																					
А3			I.I30.I-Ic.0-I-4000 СБ	Сборочный чертеж	X	X	X	X	X	X	X	X	X	X	X	X	X	X	X	X	X	X	X	X	
А3			I.I30.I-Ic.0-I-0000 ПЗ	Пояснительная записка	X	X	X	X	X	X	X	X	X	X	X	X	X	X	X	X	X	X	X	X	
А3			I.I30.I-Ic.0-I-0000 ДII	Узлы	X	X	X	X	X	X	X	X	X	X	X	X	X	X	X	X	X	X	X	X	
				Сборочные единицы:																					
				Блок арматурный																					
А3		I	I.I30.I-Ic.I-I-0600-58	30БД 24.60-0-I0.I8	I																				
			-59	30БД 24.66-0-I0.I8		I																			
			I.I30.I-Ic.I-I-0700-06	28БД I6.60-0-I0.24			I																		
			-07	28БД I6.66-0-I0.24				I																	
			-08	28БД 20.60-0-I0.24					I																
			-09	28БД 20.66-0-I0.24						I															
			-I0	28БД 24.60-0-I0.24							I														
			-II	28БД 24.66-0-I0.24								I													
			-24	30БД I6.60-0-I0.24									I												
			-25	30БД I6.66-0-I0.24										I											
			-26	30БД 20.60-0-I0.24											I										
			-27	30БД 20.66-0-I0.24												I									
			-28	30БД 24.60-0-I0.24													I								
			-29	30БД 24.66-0-I0.24														I							
			I.I30.I-Ic.I-I-0400-042	28БД I6.30-0-I3.6															I						
			-043	28БД I6.36-0-I3.6																I					
			-044	28БД I6.42-0-I3.6																	I				
			-045	28БД I6.48-0-I3.6																		I			
			-046	28БД I6.54-0-I3.6																			I		
			-047	28БД I6.60-0-I3.6																				I	
				Материалы:																					
				Древесина по																					Пробки
				ГОСТ 8486-66**, дм^3	2,0	2,0	2,0	2,0	2,0	2,0	2,0	2,0	2,0	2,0	2,0	2,0	2,0	2,0	2,0	2,0	2,0	2,0	2,0	2,0	50×100, L=100
				Бетон по проекту, м^3	3,4	3,8	2,2	2,4	2,7	3,0	3,2	3,6	2,3	2,6	2,9	3,3	3,5	3,9	0,8	I,0	I,3	I.6	I,8	2,I	

Инв. N подл. | Подпись и дата | Взам. инв. N:

Формат	Зона	Поз	Обозначение	Наименование	Количество на исполнение I.I30.I-Ic.0-I-4000-																			Примечание
					234	235	236	237	238	239	240	24I	242	243	244	245	246	247	248	249	250	25I	252	253	
				Документация:																				
А3			I.I30.I-Ic.0-I-4000 СБ	Сборочный чертеж	X	X	X	X	X	X	X	X	X	X	X	X	X	X	X	X	X	X	X	X	
А3			I.I30.I-Ic.0-I-0000 ПЗ	Пояснительная записка	X	X	X	X	X	X	X	X	X	X	X	X	X	X	X	X	X	X	X	X	
А3			I.I30.I-Ic.0-I-0000 ДII	Узлы	X	X	X	X	X	X	X	X	X	X	X	X	X	X	X	X	X	X	X	X	
				Сборочные единицы:																				
				Блок арматурный																				
А3		I	I.I30.I-Ic.I-I-0400-048	28БД I6.60-0-I3.6	I																			
			-049	28БД 20.30-0-I3.6		I																		
			-050	28БД 20.36-0-I3.6			I																	
			-05I	28БД 20.42-0-I3.6				I																
			-052	28БД 20.48-0-I3.6					I															
			-053	28БД 20.54-0-I3.6						I														
			-054	28БД 20.60-0-I3.6							I													
			-055	28БД 20.66-0-I3.6								I												
			-056	28БД 24.30-0-I3.6									I											
			-057	28БД 24.36-0-I3.6										I										
			-058	28БД 24.42-0-I3.6											I									
			-059	28БД 24.48-0-I3.6												I								
			-060	28БД 24.54-0-I3.6													I							
			-06I	28БД 24.60-0-I3.6														I						
			-062	28БД 24.66-0-I3.6															I					
			-I05	30БД I6.30-0-I3.6																I				
			-I06	30БД I6.36-0-I3.6																	I			
			-I07	30БД I6.42-0-I3.6																		I		
			-I08	30БД I6.48-0-I3.6																			I	
			-I09	30БД I6.54-0-I3.6																				I
				Материалы:																				
				Древесина по																				Пробки
				ГОСТ 8486-66**, дм^3	2,0	2,0	2,0	2,0	2,0	2,0	2,0	2,0	2,0	2,0	2,0	2,0	2,0	2,0	2,0	2,0	2,0	2,0	2,0	2,0	50×100, L=100
				Бетон по проекту, м^3	2,3	I,0	I,4	I,6	I,9	2,2	2,6	2,9	I,2	I,6	I,9	2,3	2,7	3,I	3,5	0,9	I,2	I,4	I,7	2,0	

Формат	Зона	Поз.	Обозначение	Наименование	Количество на исполнение I.I30.I-Ic.0-I-4000-																			Примечание
					254	255	256	257	258	259	260	261	262	263	264	265	266	267	268	269	270	271	272	273	
				Документация:																				
А3			I.I30.I-Ic.0-I-4000 СБ	Сборочный чертеж	X	X	X	X	X	X	X	X	X	X	X	X	X	X	X	X	X	X	X	X	
А3			I.I30.I-Ic.0-I-0000 ПЗ	Пояснительная записка-	X	X	X	X	X	X	X	X	X	X	X	X	X	X	X	X	X	X	X	X	
А3			I.I30.I-Ic.0-I-0000 ДII	Узлы	X	X	X	X	X	X	X	X	X	X	X	X	X	X	X	X	X	X	X	X	
				Сборочные единицы:																				
				Блок арматурный																				
А3		I	I.I30.I-Ic.I-I-0400-II0	30БД I6.60-0-I3.6	I																			
			-III	30БД I6.66-0-I3.6		I																		
			-II2	30БД 20.30-0-I3.6			I																	
			-II3	30БД 20.36-0-I3.6				I																
			-II4	30БД 20.42-0-I3.6					I															
			-II5	30БД 20.48-0-I3.6						I														
			-II6	30БД 20.54-0-I3.6							I													
			-II7	30БД 20.60-0-I3.6								I												
			-II8	30БД 20.66-0-I3.6									I											
			-II9	30БД 24.30-0-I3.6										I										
			-I20	30БД 24.36-0-I3.6											I									
			-I2I	30БД 24.42-0-I3.6												I								
			-I22	30БД 24,48-0-I3.6													I							
			-I23	30БД 24.54-0-I3.6														I						
			-I24	30БД 24.60-0-I3.6															I					
			-I25	30БД 24.66-0-I3.6																I				
			I.I30.I-Ic.I-I-0500-036	28БД I6.36-0-I3.I2																	I			
			-037	28БД I6.42-0-I3.I2																		I		
			-038	28БД I6.48-0-I3.I2																			I	
			-039	28БД I6.54-0-I3.I2																				I
				Материалы:																				
				Древесина по																				Пробки
				ГОСТ 8486-66** , дм^3	2,0	2,0	2,0	2,0	2,0	2,0	2,0	2,0	2,0	2,0	2,0	2,0	2,0	2,0	2,0	2,0	2,0	2,0	2,0	2,0	50×100, L=100
				Бетон по проекту, м^3	2,2	2,5	I,I	I,4	I,8	2,I	2,5	2,8	3,I	I,3	I,7	2,I	2,5	3,0	3,4	3,8	I,0	I,3	I,6	I,8	

Инв. N подл. | Подпись и дата | Взам. инв. N:

Формат	Зона	Поз.	Обозначение	Наименование	Количество на исполнение I.I30.I-Ic.0-I-4000-																			Примечание
					274	275	276	277	278	279	280	28I	282	283	284	285	286	287	288	289	290	29I	292	293	
				Документация:																				
А3			I.I30.I-Ic.0-I-4000 СБ	Сборочный чертеж	X	X	X	X	X	X	X	X	X	X	X	X	X	X	X	X	X	X	X	X	
А3			I.I30.I-Ic.0-I-0000 ПЗ	Пояснительная записка	X	X	X	X	X	X	X	X	X	X	X	X	X	X	X	X	X	X	X	X	
А3			I.I30.I-Ic.0-I-0000 ДII	Узлы	X	X	X	X	X	X	X	X	X	X	X	X	X	X	X	X	X	X	X	X	
				Сборочные единицы:																				
				Блок арматурный																				
А3		I	I.I30.I-Ic.I-I-0500-040	28БД I6.60-0-I3.I2	I																			
			-04I	28БД I6.66-0-I3.I2		I																		
			-042	28БД 20.36-0-I3.I2			I																	
			-043	28БД 20.42-0-I3.I2				I																
			-044	28БД 20.48-0-I3.I2					I															
			-045	28БД 20.54-0-I3.I2						I														
			-046	28БД 20.60-0-I3.I2							I													
			-047	28БД 20.66-0-I3.I2								I												
			-048	28БД 24.36-0-I3.I2									I											
			-049	28БД 24.42-0-I3.I2										I										
			-050	28БД 24.48-0-I3.I2											I									
			-05I	28БД 24.54-0-I3.I2												I								
			-052	28БД 24.60-0-I3.I2													I							
			-053	28БД 24.66-0-I3.I2														I						
			-090	30БД I6.36-0-I3.I2															I					
			-09I	30БД I6.42-0-I3.I2																I				
			-092	30БД I6.48-0-I3.I2																	I			
			-093	30БД I6.54-0-I3.I2																		I		
			-094	30БД I6.60-0-I3.I2																			I	
			-095	30БД I6.66-0-I3.I2																				I
				Материалы:																				
				Древесина по																				Пробки
				ГОСТ 8486-66** , дм^3	2,0	2,0	2,0	2,0	2,0	2,0	2,0	2,0	2,0	2,0	2,0	2,0	2,0	2,0	2,0	2,0	2,0	2,0	2,0	2,0	50×100, L=100
				Бетон по проекту, м^3	2,I	I,3	I,4	I,6	I,9	2,2	2,6	2,9	I,6	I,9	2,3	2,7	3,I	3,5	I,2	I,4	I,7	2,0	2,2	2,5	

Формат	Зона	Поз.	Обозначение	Наименование	Количество на исполнение I.I30.I-Ic.0-I-4000 - 294	295	296	297	298	299	300	30I	302	303	304	305	306	307	308	309	3I0	3II	3I2	3I3	Примечание
				Документация:																					
А3			I.I30.I-Ic.0-I-4000 СЬ	Сборочный чертеж	Х	Х	Х	Х	Х	Х	Х	Х	Х	Х	Х	Х	Х	Х	Х	Х	Х	Х	Х	Х	
А3			I.I30.I-Ic.0-I-0000 ПЗ	Пояснительная записка	Х	Х	Х	Х	Х	Х	Х	Х	Х	Х	Х	Х	Х	Х	Х	Х	Х	Х	Х	Х	
А3			I.I30.I-Ic.0-I-0000 ДII	Узлы	Х	Х	Х	Х	Х	Х	Х	Х	Х	Х	Х	Х	Х	Х	Х	Х	Х	Х	Х	Х	
				Сборочные единицы:																					
				Блок арматурный																					
А3		I	I.I30.I-Ic.I-I-0500-096	30БД 20.36-0-I3.I2	I																				
			-097	30БД 20.42-0-I3.I2		I																			
			-098	30БД 20.48-0-I3.I2			I																		
			-099	30БД 20.54-0-I3.I2				I																	
			-I00	30БД 20.60-0-I3.I2					I																
			-I0I	30БД 20.66-0-I3.I2						I															
			-I02	30БД 24.36-0-I3.I2							I														
			-I03	30БД 24.42-0-I3.I2								I													
			-I04	30БД 24.48-0-I3.I2									I												
			-I05	30БД 24.54-0-I3.I2										I											
			-I06	30БД 24.60-0-I3.I2											I										
			-I07	30БД 24.66-0-I3.I2												I									
			I.I30.I-Ic.I-I-0600-24	28БД I6.48-0-I3.I8													I								
			-25	28БД I6.54-0-I3.I8														I							
			-26	28БД I6.60-0-I3.I8															I						
			-27	28БД I6.66-0-I3.I8																I					
			-28	28БД 20.48-0-I3.I8																	I				
			-29	28БД 20.54-0-I3.I8																		I			
			-30	28БД 20.60-0-I3.I8																			I		
			-3I	28БД 20.66-0-I3.I8																				I	
				Материалы:																					
				Древесина по																					Пробки
				ГОСТ 8486-66** , дм^3	2,0	2,0	2,0	2,0	2,0	2,0	2,0	2,0	2,0	2,0	2,0	2,0	2,0	2,0	2,0	2,0	2,0	2,0	2,0	2,0	50×100, L=100
				Бетон по проекту, м^3	I,4	I,8	2,I	2,5	2,8	3,I	I,7	2,I	2,5	3,0	3,4	3,8	I,6	I,8	2,I	2,3	I,9	2,2	2,6	2,9	

Инв. N подл. | Подпись и дата | Взам. инв. N

Формат	Зона	Поз.	Обозначение	Наименование	Количество на исполнение I.I30.I-Ic.0-I-4000-																				Примечание
					3I4	3I5	3I6	3I7	3I8	3I9	320	32I	322	323	324	325	326	327	328	329	330	33I	332	333	
				Документация:																					
А3			I.I30.I-Ic.0-I-4000 СБ	Сборочный чертеж	X	X	X	X	X	X	X	X	X	X	X	X	X	X	X	X	X	X	X	X	
А3			I.I30.I-Ic.0-I-0000 ПЗ	Пояснительная записка	X	X	X	X	X	X	X	X	X	X	X	X	X	X	X	X	X	X	X	X	
А3			I.I30.I-Ic.0-I-0000 ДII	Узлы	X	X	X	X	X	X	X	X	X	X	X	X	X	X	X	X	X	X	X	X	
				Сборочные единицы:																					
				Блок арматурный																					
А3		I	I.I30.I-Ic.I-I-0600-32	28БД 24.48-0-I3.I8	I																				
			-33	28БД 24.54-0-I3.I8		I																			
			-34	28БД 24.60-0-I3.I8			I																		
			-35	28БД 24.66-0-I3.I8				I																	
			-60	30БД I6.48-0-I3.I8					I																
			-6I	30БД I6.54-0-I3 I8						I															
			-62	30БД I6.60-0-I3.I8							I														
			-63	30БД I6.66-0-I3.I8								I													
			-64	30БД 20.48-0-I3.I8									I												
			-65	30БД 20.54-0-I3.I8										I											
			-66	30БД 20.60-0-I3.I8											I										
			-67	30БД 20.66-0-I3.I8												I									
			-68	30БД 24.48-0-I3.I8													I								
			-69	30БД 24.54-0-I3.I8														I							
			-70	30БД 24.60-0-I3.I8															I						
			-7I	30БД 24.66-0-I3.I8																I					
			I.I30.I-Ic.I-I-0700-I2	28БД I6.60-0-I3.24																	I				
			-I3	28БД I6.66-0-I3.24																		I			
			-I4	28БД 20.60-0-I3.24																			I		
			-I5	28БД 20.66-0-I3.24																				I	
				Материалы:																					
				Древесина по																					Пробки
				ГОСТ 8486-66**, дм^3	2,0	2,0	2,0	2,0	2,0	2,0	2,0	2,0	2,0	2,0	2,0	2,0	2,0	2,0	2,0	2,0	2,0	2,0	2,0	2,0	50×100, L=100
				Бетон по проекту, м^3	2,3	2,7	3,I	3,5	I,7	2,0	2,2	2,5	2,I	2,5	2,8	3,I	2,5	3,0	3,4	3,8	2,I	2,3	2,6	2.9	

Формат	Зона	Поз.	Обозначение	Наименование	Количество на исполнение I.I30.I-Ic.0-I-4000-								Примечание
					334	335	336	337	338	339	340	341	
				Документация:									
А3			I.I30.I-Ic.0-I-4000 СБ	Сборочный чертеж	X	X	X	X	X	X	X	X	
А3			I.I30.I-Ic.0-I-0000 ПЗ	Пояснительная записка	X	X	X	X	X	X	X	X	
А3			I.I30.I-Ic.0-I-0000 ДII	Узлы	X	X	X	X	X	X	X	X	
				Сборочные единицы:									
				Блок арматурный									
А3		I	I.I30.I-Ic.I-I-0700-I6	28БД 24.60-0-I3.24	I								
			-I7	28БД 24.66-0-I3.24		I							
			-30	30БД I6.60-0-I3.24			I						
			-3I	30БД I6.66-0-I3.24				I					
			-32	30БД 20.60-0-I3.24					I				
			-33	30БД 20.66-0-I3.24						I			
			-34	30БД 24.60-0-I3.24							I		
			-35	30БД 24.66-0-I3.24								I	
				Материалы:									
				Древесина по									Пробки
				ГОСТ 8486-66** , дм^3	2,0	2,0	2,0	2,0	2,0	2,0	2,0	2,0	50×100, L=100
				Бетон по проекту, м^3	3,I	3,5	2,2	2,5	2,8	3,I	3,4	3,8	

Инв. N: подл. | Подпись и дата | Взам. инв. N:

Вариант 1

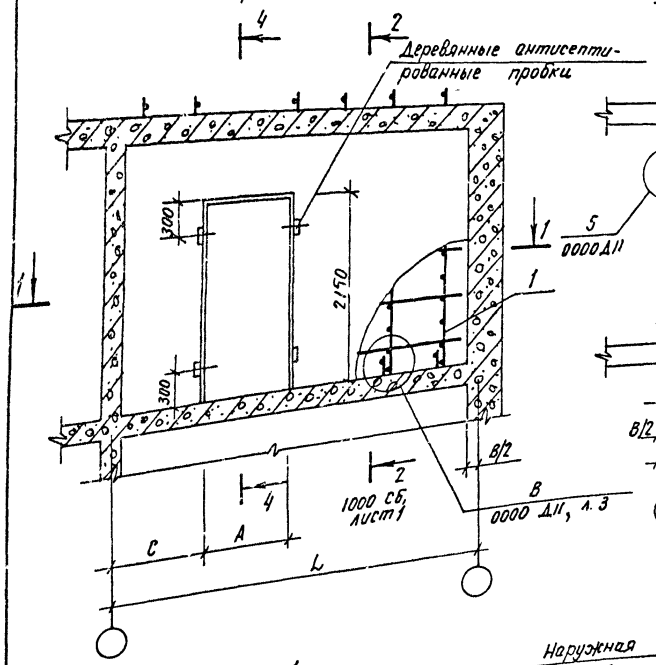

4-4

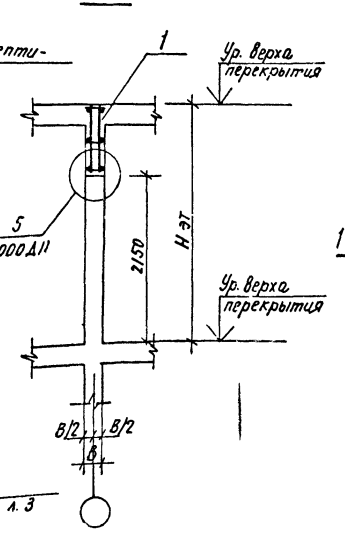

Вариант 2

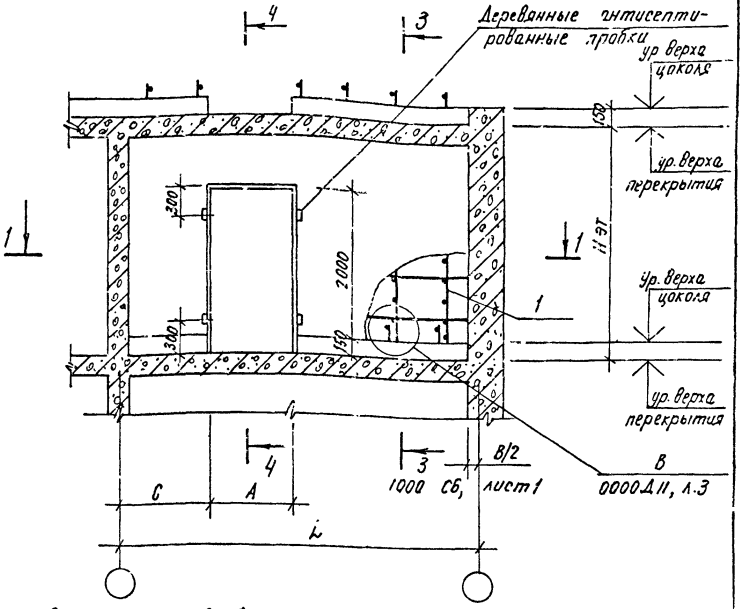

1-1

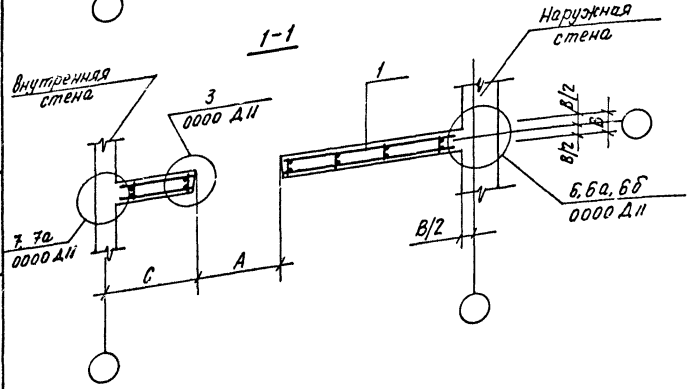

1. Арматурные изделия, устанавливаемые в прилегающих стенах и перекрытиях, а также в узлах сопряжений, условно не показаны.
2. Вариант 1 применяется при устройстве сборных и монолитных перекрытий.
3. Вариант 2 применяется при монолитных перекрытиях с устройством цоколей для фиксации опалубки стен вышележащего этажа.
4. Таблицу исполнений см. листы 2 ... 7.

		1.130.1-1С. 0-1-4.000 СБ	
Н. контр.	Заузербрей	Элемент внутренней стены СД с привязкой дверного проема 600; 1200, 1800; 2400мм. Сборочный чертеж.	Стадия: Р; Масса: ; Масштаб:
Нач. АПМ	Турсунбаева		
ГИП	Левин		Лист 1; Листов 7
Разраб.	Багдасарова		ТАШЗНИИЭП
Проверил	Левин		

Продолжение

Обозначение	Марка	Размеры, мм				
		$H_{эт}$	B	L	A	C
I.I30.I-Ic.0-I-4000-	28СД I6.30-8.6	2800	I60	3000	8I0	600
- 00I	28СД I6.36-8.6			3600		
- 002	28СД I6.42-8.6			4200		
- 003	28СД I6.48-8.6			4800		
- 004	28СД I6.54-8.6			5400		
- 005	28СД I6.60-8.6			6000		
- 006	28СД I6.66-8.6			6600		
- 007	28СД 20.30-8.6		200	3000		
- 008	28СД 20.36-8.6			3600		
- 009	28СД 20.42-8.6			4200		
- 0I0	28СД 20.48-8.6			4800		
- 0II	28СД 20.54-8.6			5400		
- 0I2	28СД 20.60-8.6			6000		
- 0I3	28СД 20.66-8.6			6600		
- 0I4	28СД 24.30-8.6		240	3000		
- 0I5	28СД 24.36-8.6			3600		
- 0I6	28СД 24.42-8.6			4200		
- 0I7	28СД 24,48-8.6			4800		
- 0I8	28СД 24.54-8.6			5400		
- 0I9	28СД 24.60-8.6			6000		
- 020	28СД 24.66-8.6			6600		
- 02I	30СД I6.30-8.6	3000	I60	3000		
- 022	30СД I6.36-8.6			3600		
- 023	30СД I6.42-8.6			4200		
- 024	30СД I6.48-8.6			4800		
- 025	30СД I6.54-8.6			5400		
- 026	30СД I6.60-8.6			6000		
- 027	30СД I6.66-8.6			6600		
- 028	30СД 20.30-8.6		200	3000		
- 029	30СД 20.36-8.6			3600		
- 030	30СД 20.42-8.6			4200		
I.I30.I-Ic.0-I-4000- 03I	30СД 20.48-8.6	3000	200	4800	8I0	600
- 032	30СД 20.54-8.6			5400		
- 033	30СД 20.60-8.6			6000		
- 034	30СД 20.66-8.6			6600		
- 035	30СД 24.30-8.6		240	3000		
- 036	30СД 24.36-8.6			3600		
- 037	30СД 24.42-8.6			4200		
- 038	30СД 24.48-8.6			4800		
- 039	30СД 24.54-8.6			5400		
- 040	30СД 24.60-8.6			6000		
- 04I	30СД 24.66-8.6			6600		
- 042	28СД I6.36-8.I2	2800	I60	3600		I200
- 043	28СД I6.42-8.I2			4200		
- 044	28СД I6.48-8.I2			4800		
- 045	28СД I6.54-8.I2			5400		
- 046	28СД I6.60-8.I2			6000		
- 047	28СД I6.66-8.I2			6600		
- 048	28СД 20.36-8.I2		200	3600		
- 049	28СД 20.42-8.I2			4200		
- 050	28СД 20.48-8.I2			4800		
- 05I	28СД 20.54-8.I2			5400		
- 052	28СД 20.60-8.I2			6000		
- 053	28СД 20.66-8.I2			6600		
- 054	28СД 24.36-8.I2		240	3600		
- 055	28СД 24.42-8.I2			4200		
- 056	28СД 24.48-8.I2			4800		
- 057	28СД 24.54-8.I2			5400		
- 058	28СД 24.60-8.I2			6000		
- 059	28СД 24.66-8.I2			6600		

Инв. № подл. | Подпись и дата | Взам. инв. №

Продолжение

ОБОЗНАЧЕНИЕ	МАРКА	Размеры, мм				
		$H_{эт}$	B	L	A	C
I.I30.I-Ic.0-I-4000- 060	30СД I6.36-8.I2	3000	I60	3600	8I0	I200
- 06I	30СД I6.42-8.I2			4200		
- 062	30СД I6.48-8.I2			4800		
- 063	30СД I6.54-8.I2			5400		
- 064	30СД I6.60-8.I2			6000		
- 065	30СД I6.66-8.I2			6600		
- 066	30СД 20.36-8.I2		200	3600		
- 067	30СД 20.42-8.I2			4200		
- 068	30СД 20.48-8.I2			4800		
- 069	30СД 20.54-8.I2			5400		
- 070	30СД 20.60-8.I2			6000		
- 07I	30СД 20.66-8.I2			6600		
- 072	30СД 24.36-8.I2		240	3600		
- 073	30СД 24.42-8.I2			4200		
- 074	30СД 24.48-8.I2			4800		
- 075	30СД 24.54-8.I2			5400		
- 076	30СД 24.60-8.I2			6000		
- 077	30СД 24.66-8.I2			6600		
- 078	28СД I6.48-8.I8	2800	I60	4800		I800
- 079	28СД I6.54-8.I8			5400		
- 080	28СД I6.60-8.I8			6000		
- 08I	28СД I6.66-8.I8			6600		
- 082	28СД 20.48-8.I8		200	4800		
- 083	28СД 20.54-8.I8			5400		
- 084	28СД 20.60-8.I8			6000		
- 085	28СД 20.66-8.I8			6600		
- 086	28СД 24.48-8.I8		240	4800		
- 087	28СД 24.54-8.I8			5400		
- 088	28СД 24.60-8.I8			6000		
- 089	28СД 24.66-8.I8			6600		
- 090	30СД I6.48-8.I8	3000	I60	4800		

Продолжение

ОБОЗНАЧЕНИЕ	МАРКА	Размеры, мм				
		$H_{эт}$	B	L	A	C
I.I30.I-Ic.0-I-4000- 09I	30СД I6.54-8.I8	3000	I60	5400	8I0	I800
- 092	30СД I6.60-8.I8			6000		
- 093	30СД I6.66-8.I8			6600		
- 094	30СД 20.48-8.I8		200	4800		
- 095	30СД 20.54-8.I8			5400		
- 096	30СД 20.60-8.I8			6000		
- 097	30СД 20.66-8.I8			6600		
- 098	30СД 24.48-8.I8		240	4800		
- 099	30СД 24.54-8.I8			5400		
- I00	30СД 24.60-8.I8			6000		
- I0I	30СД 24.66-8.I8			6600		
- I02	28СД I6.60-8.24	2800	I60	6000		2400
- I03	28СД I6.66-8.24			6600		
- I04	28СД 20.60-8.24		200	6000		
- I05	28СД 20.66-8.24			6600		
- I06	28СД 24.60-8.24		240	6000		
— I07	28СД 24.66-8.24			6600		
- I08	30СД I6.60-8.24	3000	I60	6000		
- I09	30СД I6.66-8.24			6600		
- II0	30СД 20.60-8.24		200	6000		
- III	30СД 20.66-8.24			6600		
- II2	30СД 24.60-8.24		240	6000		
- II3	30СД 24.66-8.24			6600		
- II4	28СД I6.30-I0.6	2800	I60	3000	I0I0	600
- II5	28СД I6.36-I0.6			3600		
- II6	28СД I6.42-I0.6			4200		
- II7	28СД I6.48-I0,6			4800		
- II8	28СД I6.54-I0.6			5400		
- II9	28СД I6.60-I0.6			6000		

Продолжение

ОБОЗНАЧЕНИЕ	МАРКА	Размеры, мм				
		$H_{эт}$	B	L	A	C
I.I30.I-Ic.0-I-4000- I20	28СД I6.66-I0.6	2800	I60	6600	I0I0	600
- I2I	28СД 20.30-I0.6		200	3000		
- I22	28СД 20.36-I0.6			3600		
- I23	28СД 20.42-I0.6			4200		
- I24	28СД 20.48-I0.6			4800		
- I25	28СД 20.54-I0.6			5400		
- I26	28СД 20.60-I0.6			6000		
- I27	28СД 20.66-I0.6			6600		
- I28	28СД 24.30-I0.6		240	3000		
- I29	28СД 24.36-I0.6			3600		
- I30	28СД 24.42-I0.6			4200		
- I3I	28СД 24.48-I0.6			4800		
- I32	28СД 24.54-I0.6			5400		
- I33	28СД 24.60-I0.6			6000		
- I34	28СД 24.66-I0.6			6600		
- I35	30СД I6.30-I0.6	3000	I60	3000		
- I36	30СД I6.36-I0.6			3600		
- I37	30СД I6.42-I0.6			4200		
- I38	30СД I6.48-I0.6			4800		
- I39	30СД I6.54-I0.6			5400		
- I40	30СД I6.60-I0.6			6000		
- I4I	30СД I6.66-I0.6			6600		
- I42	30СД 20.30-I0.6		200	3000		
- I43	30СД 20.36-I0.6			3600		
- I44	30СД 20.42-I0.6			4200		
- I45	30СД 20.48-I0.6			4800		
- I46	30СД 20.54-I0.6			5400		
- I47	30СД 20.60-I0.6			6000		
- I48	30СД 20.66-I0.6			6600		
- I49	30СД 24.30-I0.6		240	3000		
- I50	30СД 24.36-I0.6			3600		

Продолжение

ОБОЗНАЧЕНИЕ	МАРКА	Размеры, мм				
		$H_{эт}$	B	L	A	C
I.I30.I-Ic.0-I-4000- I5I	30СД 24.42-I0.6	3000	240	4200	I0I0	600
- I52	30СД 24.48-I0.6			4800		
- I53	30СД 24.54-I0.6			5400		
- I54	30СД 24.60-I0.6			6000		
- I55	30СД 24.66-I0.6			6600		
- I56	28СД I6.36-I0.I2	2800	I60	3600		I200
- I57	28СД I6.42-I0.I2			4200		
- I58	28СД I6.48-I0.I2			4800		
- I59	28СД I6.54-I0.I2			5400		
- I60	28СД I6.60-I0.I2			6000		
- I6I	28СД I6.66-I0.I2			6600		
- I62	28СД 20.36-I0.I2		200	3600		
- I63	28СД 20.42-I0.I2			4200		
- I64	28СД 20.48-I0.I2			4800		
- I65	28СД 20.54-I0.I2			5400		
- I66	28СД 20.60-I0.I2			6000		
- I67	28СД 20.66-I0.I2			6600		
- I68	28СД 24.36-I0.I2		240	3600		
- I69	28СД 24.42-I0.I2			4200		
- I70	28СД 24.48-I0.I2			4800		
- I7I	28СД 24.54-I0.I2			5400		
- I72	28СД 24.60-I0.I2			6000		
- I73	28СД 24.66-I0.I2			6600		
- I74	30СД I6.36-I0.I2	3000	I60	3600		
- I75	30СД I6.42-I0.I2			4200		
- I76	30СД I6.48-I0.I2			4800		
- I77	30СД I6.54-I0.I2			5400		
- I78	30СД I6.60-I0.I2			6000		
- I79	30СД I6.66-I0.I2			6600		

I.I30.I-Ic.0-I-4000 СБ

Лист 4

Инв.№ подл. | Подпись и дата | Взам. инв.№

Продолжение

ОБОЗНАЧЕНИЕ	МАРКА	Размеры, мм				
		$H_{эт}$	B	L	A	C
I.I30.I-Ic.0-I-4000- I80	30СД 20.36-I0.I2	3000	200	3600	I0I0	I200
- I8I	30СД 20.42-I0.I2			4200		
- I82	30СД 20.48-I0.I2			4800		
- I83	30СД 20.54-I0.I2			5400		
- I84	30СД 20.60-I0.I2			6000		
- I85	30СД 20.66-I0.I2			6600		
- I86	30СД 24.36-I0.I2		240	3600		
- I87	30СД 24.42-I0.I2			4200		
- I88	30СД 24.48-I0.I2			4800		
- I89	30СД 24.54-I0.I2			5400		
- I90	30СД 24.60-I0.I2			6000		
- I9I	30СД 24.66-I0.I2			6600		
- I92	28СД I6.48-I0.I8	2800	I60	4800		I800
- I93	28СД I6.54-I0.I8			5400		
- I94	28СД I6.60-I0.I8			6000		
- I95	28СД I6.66-I0.I8			6600		
- I96	28СД 20.48-I0.I8		200	4800		
- I97	28СД 20.54-I0.I8			5400		
- I98	28СД 20.60-I0.I8			6000		
- I99	28СД 20.66-I0.I8			6600		
- 200	28СД 24.48-I0.I8		240	4800		
- 20I	28СД 24.54-I0.I8			5400		
- 202	28СД 24.60-I0.I8			6000		
- 203	28СД 24.66-I0.I8			6600		
- 204	30СД I6.48-I0.I8	3000	I60	4800		
- 205	30СД I6.54-I0.I8			5400		
- 206	30СД I6.60-I0.I8			6000		
- 207	30СД I6.66-I0.I8			6600		
- 208	30СД 20.48-I0.I8		200	4800		
- 209	30СД 20.54-I0.I8			5400		
- 2I0	30СД 20.60-I0.I8			6000		

Продолжение

ОБОЗНАЧЕНИЕ	МАРКА	Размеры, мм				
		$H_{эт}$	B	L	A	C
I.I30.I-Ic.0-I-4000- 2II	30СД 20.66-I0.I8	3000	200	6600	I0I0	I800
- 2I2	30СД 24.48-I0.I8		240	4800		
- 2I3	30СД 24.54-I0.I8			5400		
- 2I4	30СД 24.60-I0.I8			6000		
- 2I5	30СД 24.66-I0.I8			6600		
- 2I6	28СД I6.60-I0.24	2800	I60	6000		2400
- 2I7	28СД I6.66-I0.24			6600		
- 2I8	28СД 20.60-I0.24		200	6000		
- 2I9	28СД 20.66-I0.24			6600		
- 220	28СД 24.60-I0.24		240	6000		
- 22I	28СД 24.66-I0.24			6600		
- 222	30СД I6.60-I0.24	3000	I60	6000		
- 223	30СД I6.66-I0.24			6600		
- 224	30СД 20.60-I0.24		200	6000		
- 225	30СД 20.66-I0.24			6600		
- 226	30СД 24.60-I0.24		240	6000		
- 227	30СД 24.66-I0.24			6600		
- 228	СД I6.30-I3.6	2800	240	3000	I3I0	600
- 229	СД I6.36-I3.6			3600		
- 230	28СД I6.42-I3.6			4200		
- 23I	28СД I6.48-I3.6		I60	4800		
- 232	28СД I6.54-I3,6			5400		
- 233	28СД I6.60-I3.6			6000		
- 234	28СД I6.66-I3.6			6600		
- 235	28СД 20.30-I3.6		200	3000		
- 236	28СД 20.36-I3.6			3600		
- 237	28СД 20.42-I3.6			4200		
- 238	28СД 20.48-I3.6			4800		
- 239	28СД 20.54-I3.6			5400		

Продолжение

Обозначение	Марка	Размеры, мм				
		$H_{эт}$	B	L	A	C
I.I30.I-Ic.0-I-4000- 240	20СД 20.60-I3.6	2800	2000	6000	I3I0	600
- 24I	28СД 20.66-I3.6			6600		
- 242	28СД 24.30-I3.6		240	3000		
- 243	28СД 24.36-I3.6			3600		
- 244	28СД 24.42-I3.6			4200		
- 245	28СД 24.48-I3.6			4800		
- 246	28СД 24.54-I3.6			5400		
- 247	28СД 24.60-I3.6			6000		
- 248	28СД 24.66-I3.6			6600		
- 249	30СД I6.30-I3.6	3000		3000		
- 250	30СД I6.36-I3.6			3600		
- 25I	30СД I6.42-I3.6			4200		
- 252	30СД I6.48-I3.6		I60	4800		
- 253	30СД I6.54-I3.6			5400		
- 254	30СД I6.60-I3,6			6000		
- 255	30СД I6.66-I3.6			6600		
- 256	30СД 20.30-I3.6		200	3000		
- 257	30СД 20.36-I3.6			3600		
- 258	30СД 20.42-I3.6			4200		
- 259	30СД 20.48-I3.6			4800		
- 260	30СД 20.54-I3.6		200	5400		
- 26I	30СД 20.60-I3.6			6000		
- 262	30СД 20.66-I3.6			6600		
- 263	30СД 24.30-I3.6		240	3000		
- 264	30СД 24.36-I3.6			3600		
- 265	30СД 24.42-I3.6			4200		
- 266	30СД 24.48-I3.6			4800		
- 267	30СД 24.54-I3.6			5400		
- 268	30СД 24.60-I3.6			6000		
- 269	30СД 24.66-I3.6			6600		
- 270	28СД I6.36-I3.I2	2800	I60	3600		I200

Продолжение

Обозначение	Марка	Размеры, мм				
		$H_{эт}$	B	L	A	C
I.I30.I-Ic.0-I-4000- 27I	28СД I6.42-I3.I2	2800	I60	4200	I3I0	I200
- 272	28СД I6.48-I3.I2			4800		
- 273	28СД I6.54-I3.I2			5400		
- 274	28СД I6.60-I3.I2			6000		
- 275	28СД I6.66-I3.I2			6600		
- 276	28СД 20.36-I3.I2		200	3600		
- 277	28СД 20.42-I3.I2			4200		
- 278	28СД 20.48-I3.I2			4800		
- 279	28СД 20.54-I3.I2			5400		
- 280	28СД 20.60-I3.I2			6000		
- 28I	28СД 20.66-I3.I2			6600		
- 282	28СД 24.36-I3.I2		240	3600		
- 283	28СД 24.42-I3.I2			4200		
- 284	28СД 24.48-I3.I2			4800		
- 285	28СД 24.54-I3.I2			5400		
- 286	28СД 24.60-I3.I2			6000		
- 287	28СД 24.66-I3.I2			6600		
- 288	30СД I6.36-I3.I2	3000	I60	3600		
- 289	30СД I6.42-I3.I2			4200		
- 290	30СД I6.48-I3.I2			4800		
- 29I	30СД I6.54-I3.I2			5400		
- 292	30СД I6.60-I3.I2			6000		
- 293	30СД I6.66-I3.I2			6600		
- 294	30СД 20.36-I3.I2		200	3600		
- 295	30СД 20.42-I3,I2			4200		
- 296	30СД 20.48-I3.I2			4800		
- 297	30СД 20.54-I3.I2			5400		
- 298	30СД 20.60 I3.I2			6000		
- 299	30СД 20.66-I3.I2			6600		

Инв.№ подл. | Подпись и дата | Взам. инв.№

Продолжение

Обозначение	Марка	Размеры, мм				
		Нэт	B	L	A	C
I.I30.I-Ic.0-I-4000-300	30СД 24.36-I3.I2	3000	240	3600	I3I0	I200
-30I	30СД 24.42-I3.I2			4200		
-302	30СД 24.48-I3.I2			4800		
-303	30СД 24.54-I3.I2			5400		
-304	30СД 24.60-I3.I2			6000		
-305	30СД 24.66-I3.I2			6600		
-306	28СД I6.48-I3.I8	2800	I60	4800		I800
-307	28СД I6.54-I3.I8			5400		
-308	28СД I6.60-I3.I8			6000		
-309	28СД I6.66-I3.I8			6600		
-3I0	28СД 20.48-I3.I8		200	4800		
-3II	28СД 20.54-I3.I8			5400		
-3I2	28СД 20.60-I3.I8			6000		
-3I3	28СД 20.66-I3.I8			6600		
-3I4	28СД 24.48-I3.I8		240	4800		
-3I5	28СД 24.54-I3.I8			5400		
-3I6	28СД 24.60-I3.I8			6000		
-3I7	28СД 24.66-I3.I8			6600		
-3I8	30СД I6.48-I3.I8	3000	I60	4800		
-3I9	30СД I6.54-I3.I8			5400		
-320	30СД I6.60-I3.I8			6000		
-32I	30СД I6.66-I3.I8			6600		
-322	30СД 20.48-I3.I8		200	4800		
-323	30СД 20.54-I3.I8			5400		
-324	30СД 20.60-I3.I8			6000		
-325	30СД 20.66-I3.I8			6600		
-326	30СД 24.48-I3.I8		240	4800		
-327	30СД 24.54-I3.I8			5400		
-328	30СД 24.60-I3.I8			6000	I3I0	
-329	30СД 24.66-I3.I8			6600		
-330	28СД I6.60-I3.24	2800	I60	6000		2400

Продолжение

Обозначение	Марка	Размеры, мм				
		$H_{эт}$	B	L	A	C
I.I30.I-Ic.0-I-4000- 33I	28СД I6.66-I3.24	2800	I60	6600		2400
- 332	28СД 20.60-I3.24		200	6000		
- 333	28СД 20.66-I3.24			6600		
- 334	28СД 24.60-I3.24		240	6000		
- 335	28СД 24.66-I3.24			6600		
- 336	30СД I6.60-I3.24	3000	I60	6000		
- 337	30СД I6.66-I3.24			6600		
- 338	30СД 20.60-I3.24		200	6000		
- 339	30СД 20.66-I3.24			6600		
- 340	30СД 24.60-I3.24		240	6000		
- 34I	30СД 24.66-I3.24			6600		

gost.e-ecolog.ru