Типовые конструкции, изделия и узлы зданий и сооружений

СЕРИЯ 1.100.1-4

ЭЛЕМЕНТЫ И УЗЛЫ
МОНОЛИТНЫХ И СБОРНО-МОНОЛИТНЫХ ЖИЛЫХ ЗДАНИЙ

для строительства во II и III климатических районах
при обычных инженерно-геологических условиях

ВЫПУСК 1

Монолитные плиты перекрытий
толщиной 160 мм, защемленные по контуру
Материалы для проектирования. Арматурные изделия.

Рабочие чертежи.

22825
цена 4-14

gost.e-ecolog.ru

ЦЕНТРАЛЬНЫЙ ИНСТИТУТ ТИПОВОГО ПРОЕКТИРОВАНИЯ
ГОССТРОЯ СССР

Москва. А-445. Смольная ул.. 22

Сдано в печать VII 1988 года

Заказ № 7853 Тираж 3850 экз.

Типовые конструкции, изделия и узлы зданий и сооружений

СЕРИЯ 1.100.1-4

ЭЛЕМЕНТЫ И УЗЛЫ МОНОЛИТНЫХ И СБОРНО-МОНОЛИТНЫХ ЖИЛЫХ ЗДАНИЙ

для строительства во II и III климатических районах при обычных инженерно-геологических условиях

ВЫПУСК 1

Монолитные плиты перекрытий толщиной 160 мм, защемленные по контуру. Материалы для проектирования. Арматурные изделия

Рабочие чертежи.

Разработаны ЦНИИЭП жилища
Руководитель отделения проектных работ В.М. Острецов

Гл. инженер проекта Ю.В. Герман

Утвержден и введен в действие Госгражданстроем
Приказ от 15.12.87 г. N 407
Введен в действие с 1.01.88 г.

© ЦИТП Госстроя СССР, 1988

Обозначение	Наименование	Стр.
1.100.1-4.1-000000 ТО	Техническое описание	5...9
1.100.1-4.1-010000	Плита (П-30.15 ... П-48.15)	10
1.100.1-4.1-010000-07	Плита (П-51.15 ... П-66.15)	11
1.100.1-4.1-010000-13	Плита (П-30.18 ... П-48.18)	12
1.100.1-4.1-010000-20	Плита (П-51.18 ... П-66.18)	13
1.100.1-4.1-010000-СБ	Плита (П-30.15 ... П-66.18)	
	Сборочный чертеж	14
1.100.1-4.1-020000	Плита (П-30.30 ... П-30.39)	15
1.100.1-4.1-020000-08	Плита (П-30.42 ... П-30.51)	16
1.100.1-4.1-020000-16	Плита (П-30.54 ... П-30.60)	17
1.100.1-4.1-020000 СБ	Плита (П-30.30 ... П-30.60)	
	Сборочный чертеж	18
1.100.1-4.1-030000	Плита (П-33.33 ... П33.42)	19
1.100.1-4.1-030000-08	Плита (П-33.45 ... П33.54)	20
1.100.1-4.1-030000-16	Плита (П-33.57 ... П-33.66)	21
1.100.1-4.1-030000-СБ	Плита (П-33.33 ... П-33.66)	
	Сборочный чертеж	22
1.100.1-4.1-040000	Плита (П-36.36 ... П-36.45)	23
1.100.1-4.1-040000-08	Плита (П-36.48 ... П-36.60)	24
1.100.1-4.1-040000-18	Плита (П-36.63 ... П-36.72)	25
1.100.1-4.1-040000 СБ	Плита (П-36.36 ... П-36.72)	
	Сборочный чертеж	26
1.100.1-4.1-050000	Плита (П-39.39 ... П-39.48)	27
1.100.1-4.1-050000-08	Плита (П-39.51 ... П-39.60)	28
1.100.1-4.1-050000-16	Плита (П-39.63 ... П-39.72)	29
1.100.1-4.1-050000 СБ	Плита (П-39.39 ... П-39.72)	
	Сборочный чертеж	30
1.100.1-4.1-060000	Плита (П-42.66 ... П-45.72)	31
1.100.1-4.1-060000 СБ	Плита (П-42.66 ... П-45.72)	
	Сборочный чертеж	32
1.100.1-4.1-070000	Плита (П-42.42 ... П-42.48)	33
1.100.1-4.1-070000-06	Плита (П-42.51 ... П-42.57)	34
1.100.1-4.1-070000-12	Плита (П-42.60 ... П-42.63)	35
1.100.1-4.1-070000 СБ	Плита (П-42.42 ... П-42.63)	
	Сборочный чертеж	36
1.100.1-4.1-080000	Плита (П-45.45 ... П-45.57)	37
1.100.1-4.1-080000-05	Плита (П-45.60 ... П-45.69)	38
1.100.1-4.1-080000-09	Плита (П-48.48 ... П-48.60)	39
1.100.1-4.1-080000-14	Плита (П-48.63 ... П-48.72)	40
1.100.1-4.1-080000-18	Плита (П-51.51 ... П-51.60)	41
1.100.1-4.1-080000-22	Плита (П-51.63 ... П-51.72)	42
1.100.1-4.1-080000 СБ	Плита (П-45.45 ... П-51.72)	
	Сборочный чертеж	43
1.100.1-4.1-090000	Плита (П-54.54 ... П-54.72)	44
1.100.1-4.1-090000-07	Плита (П-57.57 ... П-57.72)	45
1.100.1-4.1-090000-13	Плита (П-60.60 ... П-60.72)	46
1.100.1-4.1-090000-18	Плита (П-63.63 ... П-66.72)	47
1.100.1-4.1-090000 СБ	Плита (П-54.54 ... П-66.72)	
	Сборочный чертеж	48
1.100.1-4.1-000100	Сетка (С1.14.29.2 ... С1.14.65.2)	49
1.100.1-4.1-000100 СБ	Сетка (С1.14.29.2 ... С1.14.65.2)	
	Сборочный чертеж	50
1.100.1-4.1-000200	Сетка (С1.17.29.3 ... С1.17.65.3)	51
1.100.1-4.1-000200 СБ	Сетка (С1.17.29.3 ... С1.17.65.3)	
	Сборочный чертеж	52
1.100.1-4.1-000300	Сетка (С1.29.29.1.3 ... С1.29.59.1.3)	
	(С1.29.41.1.8 ... С1.29.47.1.9)	53

Н.контр.	Волкова		1.100.1-4.1-000000
Нач.отд.	Росинский		
Гл.конст.	Пальман		Содержание
ГИП	Герман		
Рук.гр.	Рафайлович		
Ст.техн.	Никулочкина		

Стадия	Лист	Листов
Р	1	3

ЦНИИЭП жилища

Обозначение	Наименование	Стр.
1.400.1-4.1-000300 СБ	Сетка (С1.29.29.1.3 ... С1.29.59.1.3)	
	(С1.29.41.1.8 ... С1.29.47.1.9)	
	Сборочный чертеж	54
1.400.1-4.1-000400	Сетка (С1.29.29.3.3 ... С1.29.59.3.9)	55
1.400.1-4.1-000400 СБ	Сетка (С1.29.29.3.3 ... С1.29.59.3.9)	
	Сборочный чертеж	56
1.400.1-4.1-000500	Сетка (С1.32.32.1.3 ... С1.32.65.3.3)	
	(С1.32.47.1.9 ... С1.32.38.6.8)	57
1.400.1-4.1-000500 СБ	Сетка (С1.32.32.1.3 ... С1.32.65.3.3)	
	(С1.32.47.1.9 ... С1.32.38.6.8)	
	Сборочный чертеж	58
1.400.1-4.1-000600	Сетка (С1.32.41.3.8 ... С1.32.59.3.9)	59
1.400.1-4.1-000700	Сетка (С1.35.35.1.3 ... С1.35.71.1.8)	60
1.400.1-4.1-000700 СБ	Сетка (С1.35.35.1.3 ... С1.35.71.1.8)	
	Сборочный чертеж	62
1.400.1-4.1-000800	Сетка (С1.35.41.3.1 ... С1.35.44.3.3)	63
1.400.1-4.1-000900	Сетка (С1.38.38.1.3 ... С1.38.71.1.3)	
	(С1.38.38.6.8 ... С1.38.71.1.8)	64
1.400.1-4.1-000900 СБ	Сетка (С1.38.38.1.3 ... С1.38.71.1.3)	
	(С1.38.38.6.8 ... С1.38.71.1.8)	
	Сборочный чертеж	65
1.400.1-4.1-001000	Сетка (С1.38.41.3.3 ... С1.38.50.3.7)	66
1.400.1-4.1-001100	Сетка (С2.35.41.3.1 ... С2.35.41.6.1)	67
1.400.1-4.1-001200	Сетка (С2.38.41.3.1 ... С2.38.44.10.10)	68
1.400.1-4.1-001300	Сетка (С5.20.41.1 ... С5.20.62.1)	69
1.400.1-4.1-001400	Сетка (С5.20.41.3 ... С5.20.50.3)	70
1.400.1-4.1-001500	Сетка (С5.21.44.3 ... С5.21.68.10)	71
1.400.1-4.1-001600	Сетка (С5.23.47.3 ... С5.23.71.3)	72
1.400.1-4.1-001700	Сетка (С5.24.50.3 ... С5.24.71.10)	73
1.400.1-4.1-001800	Сетка (С5.26.58.3 ... С5.26.71.10)	74
1.400.1-4.1-001900	Сетка (С5.27.56.10 ... С5.27.71.10)	75
1.400.1-4.1-002000	Сетка (С5.29.59.10 ... С5.29.71.10)	76

Обозначение	Наименование	Стр.
1.100.1-4.1-002100	Сетка (С5.30.62.10 ... С5.32.71.10)	77
1.100.1-4.1-002200	Сетка (С5.21.41.3 ... С5.23.44.3)	78
1.100.1-4.1-002300	Сетка (С5.24.41.6 ... С5.24.47.3)	79
1.100.1-4.1-002400	Сетка (С5.26.41.3 ... С5.26.50.3)	80
1.100.1-4.1-002500	Сетка (С5.27.41.6 ... С5.27.53.6)	
	(С5.27.41.3, С5.27.47.3)	81
1.100.1-4.1-002600	Сетка (С5.29.41.6 ... С5.29.56.6)	
	(С5.29.41.3, С5.29.47.3)	82
1.100.1-4.1-002700	Сетка (С5.30.41.6 ... С5.30.59.10)	
	(С5.30.41.3, С5.30.47.3)	83
1.100.1-4.1-002800	Сетка (С5.32.50.10 ... С5.32.62.10)	
	(С5.32.44.6, С5.32.47.3	84
1.100.1-4.1-002900	Сетка (С5.33.44.10 ... С5.33.65.10)	85
1.100.1-4.1-003000	Сетка (С5.35.47.10 ... С5.35.65.10)	86
1.400.1-4.1-003100	Сетка (С6.8.14.2 ... С6.8.65.2)	87
1.100.1-4.1-003100 СБ	Сетка (С6.8.14.2 ... С6.8.65.2)	
	Сборочный чертеж	88
1.100.1-4.1-003200	Сетка (С6.10.17.2 ... С6.10.65.2)	89
1.100.1-4.1-003200 СБ	Сетка (С6.10.17.2 ... С6.10.65.2)	
	Сборочный чертеж	90
1.100.1-4.1-003300	Сетка (С6.16.29.2 ... С6.16.59.2)	91
1.100.1-4.1-003300 СБ	Сетка (С6.16.29.2 ... С6.16.59.2)	
	Сборочный чертеж	92
1.100.1-4.1-003400	Сетка (С6.19.32.2 ... С6.19.71.8)	93
1.400.1-4.1-003400 СБ	Сетка (С6.19.32.2 ... С6.19.71.8)	
	Сборочный чертеж	95
1.100.1-4.1-003500	Сетка (С6.22.38.2 ... С6.22.71.10)	96
1.100.1-4.1-003500 СБ	Сетка (С6.22.38.2 ... С6.22.71.10)	
	Сборочный чертеж	98

Обозначение	Наименование	Стр.
1.100.1-4.1-003600	Сетка (С6.25.44.10...С6.25.71.10)	99
1.100.1-4.1-003700	Сетка (С6.28.50.10...С6.28.71.10)	100
1.100.1-4.1-003800	Сетка (С6.31.56.10...С6.34.71.10)	101
1.100.1-4.1-003900	Сетка (С8.10.29.2...С8.13.41.3)	102
1.100.1-4.1-004000	Сетка (С8.16.44.10...С8.19.65.15)	103
1.100.1-4.1-000000 РС	Ведомость расхода стали	104...107

Обозначение	Наименование	Стр.

I. Общая часть.

Материалы настоящей серии предназначены для проектирования монолитных и сборно-монолитных жилых зданий высотой до I6 этажей включительно, с высотой этажа 2,8 м, возводимых во П и Ш климатических районах на территориях с обычными инженерно-геологическими условиями.

Конструкции перекрытия запроектированы с учетом возведения зданий в крупнощитовой и объемно-переставной опалубке системы "Гражданстрой".

В состав серии входят: выпуск I - "Монолитные плиты перекрытий толщиной I60 мм, защемленные по контуру. Материалы для проектирования. Арматурные изделия. Рабочие чертежи"; выпуск 2 - - "Монолитные плиты перекрытий толщиной I60 мм, защемленные по трем сторонам с четвертой свободной стороной. Материалы для проектирования. Арматурные изделия. Рабочие чертежи"; выпуск 3 - - "Элементы и узлы сопряжения монолитных стен при монолитных перекрытиях. Материалы для проектирования. Арматурные изделия. Рабочие чертежи"; выпуск 4 - "Элементы монолитных стен при сборных перекрытиях из многопустотных панелей. Материалы для проектирования. Арматурные изделия. Рабочие чертежи".

Настоящий выпуск содержит рабочие чертежи типовых ячеек перекрытий, опирающихся на монолитные наружные и внутренние стены по 4 сторонам, а также арматурных изделий для этих перекрытий.

Разработанные в выпуске плиты перекрытий могут применяться также и в зданиях с другой высотой этажа и этажностью, возводимых в других климатических районах с $t^{нар.}_{расч.}$ не ниже $-40^{\circ}C$ и в условиях сейсмичности до 9 баллов включительно.

Плиты перекрытий предназначены для помещений с неагрессивной средой.

2. Конструкции и параметры перекрытия.

Акустически однородное перекрытие выполняется в виде неразрезной монолитной железобетонной плиты, в целях унификации единой толщины, обеспечивающей требуемую звукоизоляцию от воздушного шума. При этом в качестве покрытия пола применяется щитовой паркет по звукоизоляционному слою либо линолеум на теплозвукоизоляционной основе по цементной стяжке, толщина которой принимается в соответствии с расчетом звукоизоляции по методике "Рекомендаций по обеспечению требуемой звукоизоляции при конструировании жилых зданий", ЦНИИЭП жилища, I984 г.

В качестве материала плиты принят тяжелый бетон класса по прочности на сжатие В15 по ГОСТ 25I92-82,ГОСТ 26633-85.

Типоразмеры плит в плане определяются конструктивно-планировочными параметрами здания и находятся в пределах от 3000 до 6600 мм для направления вдоль здания $/ \ell_1 /$ и от 3000 до 7200 мм для поперечного направления $/ \ell_2 /$; градация длин принята равной 300 мм, что соответствует планировочному модулю 3М. Ширина плит коридора имеет два значения: I500 и I800 мм.

3. Армирование плит.

Расчет плит перекрытия произведен по методике, приведенной в "Руководстве по проектированию конструкций и технологии возведения монолитных бескаркасных зданий", М. Стройиздат, I982 г.

Принятые равномерно распределенные нагрузки на перекрытие приведены в табл. I.

Таблица I

Вид нагрузки		Нагрузка, кгс/м2 (кПа)	
Полная нормативная	$q^{н}$	640 / 240 (6,4 / 2,4)	760 / 360 (7,6 / 3,6)
Длительно действующая нормативная	$q^{н}_{дл.}$	540 / 140 (5,4 / 1,4)	660 / 260 (6,6 / 2,6)
Полная расчетная	$q^{р}$	740 / 300 (7,4 / 3,0)	890 / 450 (8,9 / 4,5)

В числителе приведена нагрузка с учетом собственного веса плиты, в знаменателе - без учета собственного веса.

Плиты рассчитаны, как защемленные по 4 сторонам, в зависимости

НАЧ.ОТД.	Росинский		1.100.1-4.1-000000 ТО
Н.КОНТР.	Волкова		
ЗАВ.ЛАБОР	Соколов		Техническое описание
ГЛ.КОН.ОТД	Пальман		Стадия Р; Лист 1; Листов 3
ГИП	Герман		ЦНИИЭП жилища
СТ.НАУЧ.СОТ	Альтшуллер		

от соотношения сторон - как работающие в двух или в одном направлении. Расчет произведен с учетом перераспределения усилий, вызываемых проявлением неупругих деформаций бетона и арматуры и образования трещин. Степень защемления плит /отношение опорного момента к пролетному/ определена, исходя из минимума расхода стали на перекрытие. При одностороннем примыкании к несущим наружным стенам работа арматуры с полным расчетным сопротивлением обеспечена анкеровкой ее путем заведения в стену на 280 мм и добавлением в необходимых случаях дополнительных анкерных стержней в зависимости от класса стали и диаметра рабочих стержней и класса бетона стен.

В результате расчета, с учетом изготовления арматурных сеток на многоточечных автоматических сварочных машинах и унификации сеток, армирование плит настоящего выпуска понизу осуществляется по следующим схемам /см. рис. I технического описания/:

тип I - ячейка армируется единой сеткой /при ℓ_1 =I500...3900 мм и ℓ_2=3000...7200 мм/;

тип 2 - ячейка армируется двумя одинаковыми сетками, стыкуемыми посередине плиты /при ℓ_1=4200; 4500 мм и ℓ_2=6600...7200 мм/;

тип 5 - ячейка армируется двумя взаимоперпендикулярными парами одинаковых сеток с рабочими стержнями одного направления, укладываемыми без стыковки в двух уровнях /при ℓ_1=4200... ...6600 мм и ℓ_2=4200...7200 мм/. Верхние сетки, укладываемые над опорами, имеют следующие разновидности /см. рис. 2 технического описания/;

тип 6 - в сетке положение продольных распределительных стержней симметрично и свободно по отношению к краю сетки /для сеток, армирующих рядовые ячейки/;

тип 7 - в сетке положение первого от опоры продольного стержня определяется привязкой 25 мм к торцу поперечных рабочих стержней /для сеток, устанавливаемых у наружных стен/;

тип 8 - в сетке первый от опоры продольный анкерный стержень имеет больший диаметр и приваривается дополнительно /для аналогичных сеток/.

Размеры нижних сеток, представленных в настоящем выпуске, определены на условия опирания на внутренние стены толщиной не менее I60 мм. При меньших толщинах стен или при отклонении положения опор сетки следует увеличивать таким образом, чтобы арматурные стержни, перпендикулярные к опоре, заводились за ее грань не менее, чем на 5d и не менее 25 мм.

Расстояние между крайними стержнями пары сеток типа С5 при раскладке должно быть не более среднего шага их продольных стержней.

Указанная величина заведения сеток на опору обеспечивает необходимый нахлест сеток при армировании ячеек по типу 2.

В приведенных рабочих чертежах плит при назначении размеров верхних сеток предполагалось, что соседние ячейки по отношению к рассматриваемой являются зеркальными /см. рис. 3 технического описания/. Таким образом, в составе армирования плиты поверху учтены две одинаковые полусетки, располагаемые вдоль поперечных внутренних стен, полусетка у внутренней продольной стены и сетка, располагаемая у наружной стены.

При использовании материалов настоящего выпуска в конкретном проекте ширина верхних сеток должна определяться суммированием половин ширин сеток для конкретных соседних ячеек /см. рис. 4/, а шаг и диаметр рабочих стержней должен приниматься по сетке с большими прочностными характеристиками, зависящими от шага, диаметра и класса стали стержней. Продольные конструктивные стержни сеток должны приниматься по аналогии с разработанными в настоящем выпуске сетками. Например, верхняя сетка, устанавливаемая над поперечной внутренней стеной, разделяющей две соседние ячейки размером 3000х5400 мм и 6000х5400 мм /см. рис. 4/, должна иметь ширину I600х0,5+2800х0,5= =2200 мм; разбивка продольных конструктивных стержней ⌀ 4ВрI - I00+500х4+I00, поперечные рабочие стержни из условия армирования большей ячейки принимаются ⌀ 5ВрI с шагом I00 мм.

При конструировании верхних сеток плит настоящего выпуска, заанкериваемых в наружные стены, выполненные из керамзитобетона, принято, что класс его по прочности на сжатие равен В7,5. При классе бетона ВI0 специальный стержень для анкеровки рабочих стержней ⌀ 4ВрI и ⌀ 5ВрI не требуется, при классе бетона ВI5 анкерный стержень не требуется и при рабочих стержнях ⌀ 6АШ, т.е. должны применяться сетки типа С7, аналогичные С8 с опорным стержнем того же диаметра, что и остальные поперечные стержни.

Нижние и верхние сетки устанавливаются так, чтобы был обеспечен защитный слой до ближайшего к поверхности бетона стержня равный I5 мм.

Проектное положение нижних сеток должно обеспечиваться пласт-

массовыми или цементно-песчаными фиксаторами, верхних сеток - фиксаторами из арматурной проволоки.

4. Изготовление сеток.

Все сетки запроектированы с учетом изготовления на многоточечных сварочных автоматизированных линиях типа линии 7728/2 с машиной МТМ-09, линии типа И-2И, разработанной Индустройпроектом или линии 7728/3, разработанной на базе МТМК-3х100, а также подобных линиях.

При этом при изготовлении сеток не предусматривается переналадка электродов в зависимости от типа изготовляемых сеток, поскольку шаги продольных /по отношению к направлению изготовления условно "бесконечной" ленты сетки/ приняты кратными 100 мм. При необходимости применения шага 150 мм сетки выпоняются с чередующимся сочетанием шагов 100+200 мм.

Все изготовляемые арматурные изделия должны отвечать требованиям ГОСТ 10922-75 и ГОСТ 14098-85. Арматурная сталь принята в соответствии со СНиП 2.03.01-84.

5. Маркировка плит и сеток.

Участки монолитной плиты перекрытия, ограниченные осями наружных и внутренних стен, на которые они опираются, рассматриваются при маркировке как самостоятельные изделия и замаркированы по следующим правилам:

буква П - плита перекрытия;

два числа, записываемые через точку, - характеризуют осевые размеры участка плиты в дм, причем первым записывается размер вдоль фасада здания / ℓ_1 /;

число, характеризующее расчетную равномернораспределенную нагрузку на перекрытие соответственно 3,0-300 кгс/м2 (3кПа) и 4,5-450 кгс/м2 (4,5кПа) /без учета собственного веса плиты/. Например, П-36.54-3,0 - плита размером 3600х5400 мм под расчетную нагрузку 300 кгс/м2 (3кПа).

Арматурные сетки в соответствии с принятыми типами армирования /см. рис. 1 технического описания/ имеют следующую маркировку:

буква С - сетка;

цифра, обозначающая тип сетки;

два числа, записываемые через точку, - характеризуют габарит сетки в дм, причем первой записывается ширина сетки, т.е. ширина условно "бесконечной" ленты, изготовляемой на сварочной машине;

одно или два числа /по необходимости/, записываемые через точку, - характеризуют диаметры и классы стали расчетных стержней и их шаги в соответствии с табл. 2, при этом сначала записывается характеристика продольных, по отношению к направлению изготовления сетки, стержней.

Например, С I.I4.29.I - сетка типа I, шириной 1400 мм, длиной 2900 мм, с продольными стержнями ∅ 4ВрI с шагом 200 мм. Отсутствие второго числа показывает, что другое армирование - конструктивное.

Таблица 2

Шаг стержней, мм	Диаметр и класс стержней		
	4ВрI	5ВрI	6АШ
200	I	6	II
175	2	7	I2
150	3	8	I3
125	4	9	I4
100	5	I0	I5

Следует иметь ввиду, что для конкретного проекта набор стержней и шагов в сетках, как и само количество марок сеток, будет небольшим по сравнению с приведенным в настоящем выпуске, поскольку в нем представлено большое количество типоразмеров ячеек для самых разнообразных зданий.

Рис. 1 Схемы типов и расположения нижних арматурных сеток

Тип 1

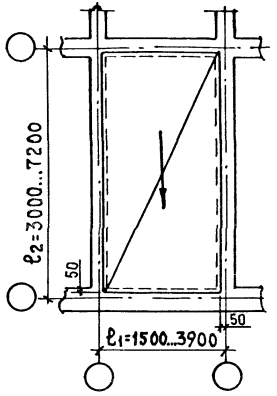

Тип 2

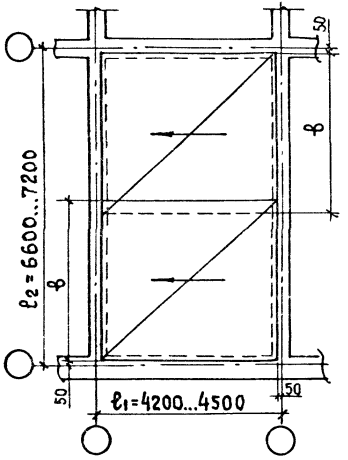

(Тип 3)
(для плит, опертых по 3 сторонам)

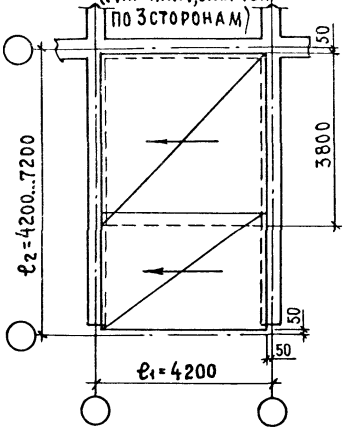

Тип 6

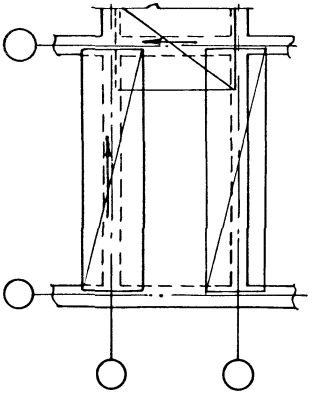

(Тип 4)
(для плит, опертых по 3 сторонам)

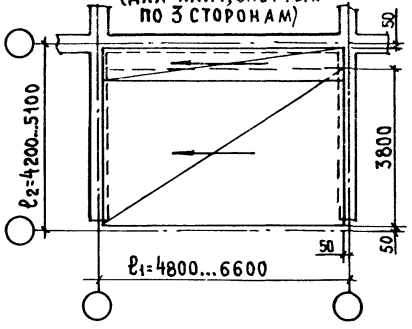

Тип 5

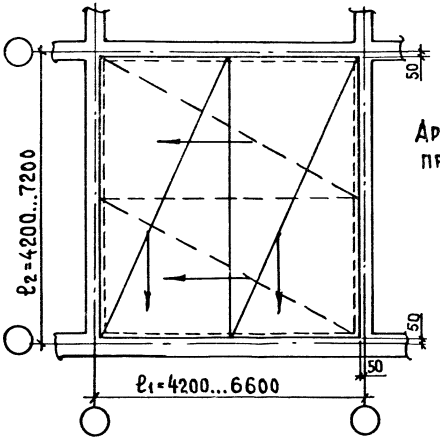

Армирование ячеек типа 3 и 4 приведено в выпуске 2

Рис. 2 Схемы типов и расположения верхних арматурных сеток

Тип 7 и 8

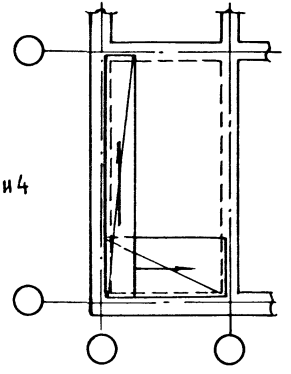

Стрелками обозначено направление продольных (при изготовлении сеток) стержней.

Рис.3 Схема
для определения размеров верхних сеток, разработанных в настоящем выпуске.

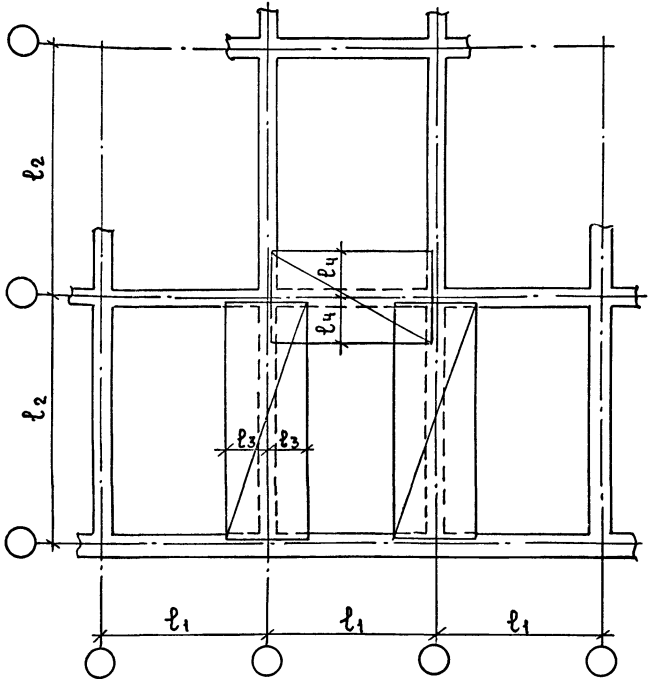

Размеры ℓ_3, ℓ_4 приняты в зависимости от меньшего из размеров ℓ_1 и ℓ_2 – см. таблицы исполнений конкретных ячеек.

Рис.4 Пример для определения размеров верхних сеток в конкретном проекте.

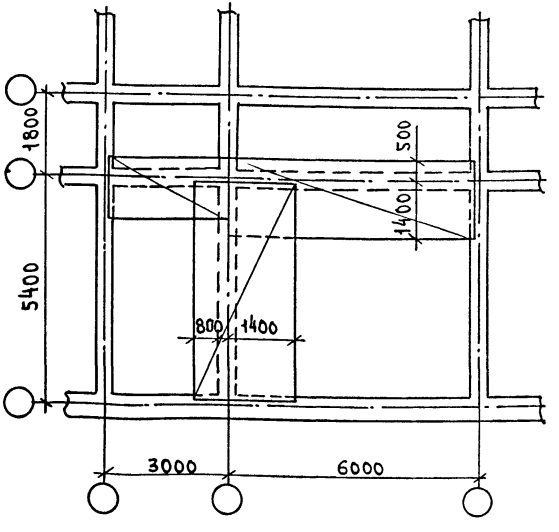

Размеры сеток взяты из таблиц исполнений для соответствующих размеров ячеек.

Формат	Зона	Поз.	Обозначение	Наименование	Кол. на исполн. 1.100.1-4.1-010000- —	01	02	03	04	05	06				Примечание
				Документация											
А3			1.100.1-4.1-010000 СБ	Сборочный чертеж	×	×	×	×	×	×	×				
А3			1.100.1-4.1-010000 ТО	Техническое описание	×	×	×	×	×	×	×				
А3			1.100.1-4.1-000000 РС	Ведомость расхода стали	×	×	×	×	×	×	×				
				Сборочные единицы											
А3		1	1.100.1-4.1-000100	С1.14.29.2	1										
			-01	С1.14.32.2		1									
			-02	С1.14.35.2			1								
			-03	С1.14.38.2				1							
			-04	С1.14.41.2					1						
			-05	С1.14.44.2						1					
			-06	С1.14.47.2							1				

Н.контр.	Волкова	
Нач.отд.	Росинский	
Гл.констр	Пальман	
Гип	Герман	
Рук. гр.	Рафайлович	
Ст.техн.	Никулочкина	

1.100.1-4.1-010000

Плита (П-30.15 ... П-48.15

Стадия	Лист	Листов
Р	1	2

ЦНИИЭП жилища

Инв.№ подл. | Подпись и дата | Взам. инв.№

Формат	Зона	Поз.	Обозначение	Наименование	Кол. на исполн. 1.100.1-4.1-010000- —	01	02	03	04	05	06				Примечание
А3		2	1.100.1-4.1-003100 -01	С6.8.29.2	2										
			-02	С6.8.32.2		2									
			-03	С6.8.35.2			2								
			-04	С6.8.38.2				2							
			-05	С6.8.41.2					2						
			-06	С6.8.44.2						2					
			-07	С6.8.47.2							2				
А3		3	1.100.1-4.1-003100	С6.8.14.2	2	2	2	2	2	2	2				
				Материалы											
				Бетон класса В15	0,72	0,79	0,86	0,94	1,01	1,08	1,15				м³

22826 11

1.100.1-4.1-010000

Лист 2

Формат	Зона	Поз.	Обозначение	Наименование	Кол. на испол. 1.100.1-4.1-010000-07- 07	08	09	10	11	12	Примечание
				Документация							
А3			1.100.1-4.1 - 010000 СБ	Сборочный чертеж	X	X	X	X	X	X	
А3			1.100.1-4.1 - 000000 ТО	Техническое описание	X	X	X	X	X	X	
А3			1.100.1-4.1 - 000000 РС	Ведомость расхода стали	X	X	X	X	X	X	
				Сборочные единицы							
А3		1	1.100.1-4.1 - 000100 - 07	С1.14.50.2	1						
			- 08	С1.14.53.2		1					
			- 09	С1.14.56.2			1				
			- 10	С1.14.59.2				1			
			- 11	С1.14.62.2					1		
			- 12	С1.14.65.2						1	

Н.контр	Волкова	
Нач.отд.	Росинский	
Гл.констр.	Пальман	
Гип	Герман	
Рук.гр.	Рафайлович	
Ст.техн.	Никулочкина	

1.100.1-4.1-010000-07

Плита (П-51.15 ... П-66.15)

Стадия	Лист	Листов
Р	1	2

ЦНИИЭП жилища

Инв.№ подл. | Подпись и дата | Взам. инв.№

Формат	Зона	Поз.	Обозначение	Наименование	Кол. на испол. 1.100.1-4.1-010000-07- 07	08	09	10	11	12	Примечание
А3		2	1.100.1-4.1-003100 - 08	С6.8.50.2	2						
			- 09	С6.8.53.2		2					
			- 10	С6.8.56.2			2				
			- 11	С6.8.59.2				2			
			- 12	С6.8.62.2					2		
			- 13	С6.8.65.2						2	
А3		3	1.100.1-4.1-003100	С6.8.14.2	2	2	2	2	2	2	
				Материалы							
				Бетон класса В15	1,22	1,30	1,37	1,44	1,51	1,58	$м^3$

22826 12

1.100.1-4.1-010000-07

Лист 2

Инв.№ подл. | Подпись и дата | Взам.инв.№

Формат	Зона	Поз.	Обозначение	Наименование	Кол. на исполн. 1.100.1-4.1-010000-13- 13	14	15	16	17	18	19				Примечание
				Документация											
А3			1.100.1-4.1-010000 СБ	Сборочный чертеж	X	X	X	X	X	X	X				
А3			1.100.1-4.1-000000 ТО	Техническое описание	X	X	X	X	X	X	X				
А3			1.100.1-4.1-000000 РС	Ведомость расхода стали	X	X	X	X	X	X	X				
				Сборочные единицы											
А3		1	1.100.1-4.1-000200	С1.17.29.3	1										
			-01	С1.17.32.3		1									
			-02	С1.17.35.3			1								
			-03	С1.17.38.3				1							
			-04	С1.17.41.3					1						
			-05	С1.17.44.3						1					
			-06	С1.17.47.3							1				

Н.контр.	Волкова	
Нач.отд.	Росинский	
Гл.констр.	Пальман	
ГИП	Герман	
Рук.гр.	Рафайлович	
Ст.техн.	Никулочкина	

1.100.1-4.1-010000-13

Плита (П-30.18 ... П-48.18)

Стадия	Лист	Листов
Р	1	2

ЦНИИЭП жилища

Инв.№ подл. | Подпись и дата | Взам.инв.№

Формат	Зона	Поз.	Обозначение	Наименование	Кол. на исполн. 1.100.1-4.1-010000-13 13	14	15	16	17	18	19				Примечание
А3		2	1.100.1-4.1-003200 -01	С6.10.29.2	2										
			-02	С6.10.32.2		2									
			-03	С6.10.35.2			2								
			-04	С6.10.38.2				2							
			-05	С6.10.41.2					2						
			-06	С6.10.44.2						2					
			-07	С6.10.47.2							2				
А3		3	1.100.1-4.1-003200	С6.10.17.2	2	2	2	2	2	2	2				
				Материалы											
				Бетон класса В15	0,84	0,95	1,04	1,12	1,21	1,30	1,38				$м^3$

22826 13

1.100.1-4.1-010000-13 | Лист 2

Формат	Зона	Поз.	Обозначение	Наименование	Кол. на испол. 1.100.1-4.1-010000-20- 20	21	22	23	24	25					Примечание
				Документация											
А3			1.100.1-4.1-010000 СБ	Сборочный чертеж	X	X	X	X	X	X					
А3			1.100.1-4.1-000000 ТО	Техническое описание	X	X	X	X	X	X					
А3			1.100.1-4.1-000000 РС	Ведомость расхода стали	X	X	X	X	X	X					
				Сборочные единицы											
А3		1	1.100.1-4.1-000200 -07	С1.17.50.3	1										
			-08	С1.17.53.3		1									
			-09	С1.17.56.3			1								
			-10	С1.17.59.3				1							
			-11	С1.17.62.3					1						
			-12	С1.17.65.3						1					

Н.контр.	Волкова	
Нач.отд.	Росинский	
Гл.констр.	Пальман	
Гип	Герман	
Рук.гр.	Рафайлович	
Ст.техн.	Никулочкина	

1.100.1-4.1-010000-20

Плита (П-51.18... П-56.18)

Стадия	Лист	Листов
Р	1	2

ЦНИИЭП жилища

Инв.№ подл. | Подпись и дата | Взам. инв.№

Формат	Зона	Поз.	Обозначение	Наименование	Кол. на испол. 1.100.1-4.1-010000-20 20	21	22	23	24	25					Примечание
А3		2	1.100.1-4.1-003200 -08	С6.10.50.2	2										
			-09	С6.10.53.2		2									
			-10	С6.10.56.2			2								
			-11	С6.10.59.2				2							
			-12	С6.10.62.2					2						
			-13	С6.10.65.2						2					
А3		3	1.100.1-4.1-003200	С6.10.17.2	2	2	2	2	2	2					
				Материалы											
				Бетон класса В15	1,47	1,55	1,64	1,73	1,81	1,90					

1.100.1-4.1-010000-20

Лист 2

План нижней сетки

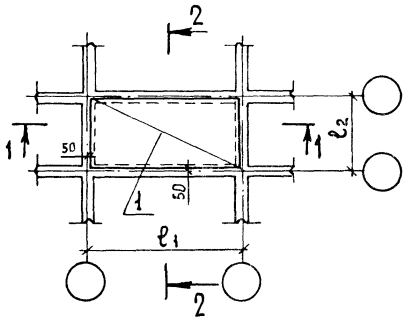

План верхних сеток

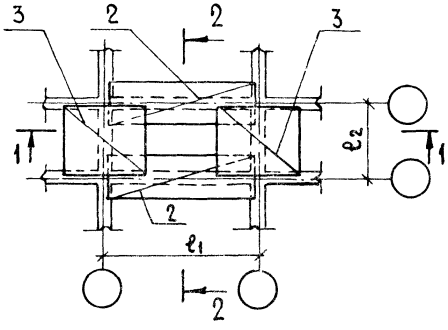

1 – 1

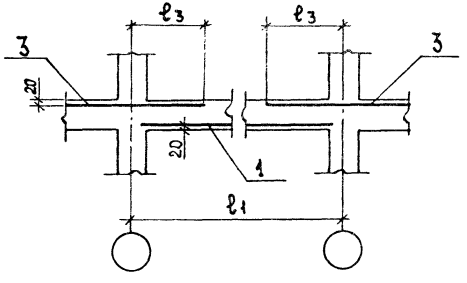

2 – 2

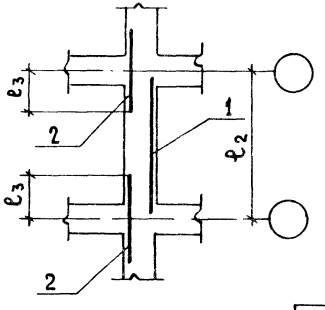

Обозначение	Марка	Размеры, мм ℓ_1	ℓ_2	ℓ_3	Примечание
1.100.1- 4.1-01 0000	П-30.15-4,5	3000	1500	400	
-01	П-33.15-4,5	3300			
-02	П-36.15-4,5	3600			
-03	П-39.15-4,5	3900			
-04	П-42.15-4,5	4200			
-05	П-45.15-4,5	4500			
-06	П-48.15-4,5	4800			
-07	П-51.15-4,5	5100			
-08	П-54.15-4,5	5400			
-09	П-57.15-4,5	5700			
-10	П-60.15-4,5	6000			
-11	П-63.15-4,5	6300			
-12	П-66.15-4,5	6600			
-13	П-30.18-4,5	3000	1800	500	
-14	П-33.18-4,5	3300			
-15	П-36.18-4,5	3600			
-16	П-39.18-4,5	3900			
-17	П-42.18-4,5	4200			
-18	П-45.18-4,5	4500			
-19	П-48.18-4,5	4800			
-20	П-51.18-4,5	5100			
-21	П-54.18-4,5	5400			
-22	П-57.18-4,5	5700			
-23	П-60.18-4,5	6000			
-24	П-63.18-4,5	6300			
-25	П-66.18-4,5	6600			

Н.контр.	Волкова	
Нач.отд.	Росинский	
Гл.конст.	Пальман	
Гл.инж.пр.	Герман	
Рук.гр.	Рафайлович	
Ст.техн.	Никулочкина	

1.100.1-4.1-010000 СБ

Плита (П-30.15 ... П-66.18) Сборочный чертеж

Стадия	Масса	Масштаб
Р	—	1:100
Лист	Листов 1	

ЦНИИЭП жилища

Формат	Зона	Поз.	Обозначение	Наименование	Кол. на испол. 1.100.1-4.1-020000- —	01	02	03	04	05	06	07			Примечание
				Документация											
А3			1.100.1-4.1 — 020000 СБ	Сборочный чертеж	X	X	X	X	X	X	X	X			
А3			1.100.1-4.1 — 000000 ТО	Техническое описание	X	X	X	X	X	X	X	X			
А3			1.100.1-4.1 — 000000 РС	Ведомость расхода стали	X	X	X	X	X	X	X	X			
				Сборочные единицы											
А3		1	1.100.1-4.1 — 000300	С1.29.29.1.3	1										
			1.100.1-4.1 — 000400	С1.29.29.3.3		1									
			1.100.1-4.1 — 000300 -01	С1.29.32.1.3			1								
			1.100.1-4.1 — 000400 -01	С1.29.32.3.6				1							
			1.100.1-4.1 — 000300 -02	С1.29.35.1.3					1						
			1.100.1-4.1 — 000400 -02	С1.29.35.36						1					
			1.100.1-4.1 — 000300 -03	С1.29.38.1.3							1				
			1.100.1-4.1 — 000400 -03	С1.29.38.3.8								1			

Н. контр	Волкова	
Нач. отд	Росинский	
Гл. констр.	Пальман	
Гип	Герман	
Рук. гр	Рафайлович	
Ст. техн.	Никулочкина	

1.100.1-4.1-020000

Плита (П-30.30...П-30.39)

Стадия	Лист	Листов
Р	1	2

ЦНИИЭП жилища

Инв. № подл. | Подпись и дата | Взам. инв. №

Формат	Зона	Поз.	Обозначение	Наименование	Кол. на испол. 1.100.1-4.1-020000- —	01	02	03	04	05	06	07			Примечание
А3		2	1.100.1-4.1 — 003300	С6.16.29.2	2	2									
			-01	С6.16.32.2			2	2							
			-02	С6.16.35.2					2	2					
			-03	С6.16.38.2							2	2			
А3		3	1.100.1-4.1 — 003300	С6.16.29.2	1	1	1	1	1	1	1	1			
А3		4	1.100.1-4.1 — 003900	С8.10.29.2	1	1	1	1	1	1	1	1			
				Материалы											
				Бетон класса В15	1,44	1,44	1,58	1,58	1,73	1,73	1,87	1,87			м³

22826 16

Формат	Зона	Поз.	Обозначение	Наименование	Кол. на испол. 1.100.1-4.1-020000-08- 08	09	10	11	12	13	14	15			Примечание
				Документация											
А3			1.100.1-4.1-020000 СБ	Сборочный чертеж	Х	Х	Х	Х	Х	Х	Х	Х			
А3			1.100.1-4.1-000000 ТО	Техническое описание	Х	Х	Х	Х	Х	Х	Х	Х			
А3			1.100.1-4.1-000000 РС	Ведомость расхода стали	Х	Х	Х	Х	Х	Х	Х	Х			
				Сборочные единицы											
А3		1	1.100.1-4.1-000300-04	С1.29.41.1.3	1										
			-11	С1.29.41.1.8		1									
			-04	С1.29.44.1.3			1								
			-12	С1.29.44.1.9				1							
			-06	С1.29.47.1.3					1						
			-13	С1.29.47.1.9						1					
			-07	С1.29.50.1.3							1				
А3			1.100.1-4.1-000400-04	С1.29.50.3.9								1			

Н.контр.	Волкова	
Нач.отд.	Росинский	
Гл.конструктор	Пальман	
ГИП	Герман	
Рук.гр.	Рафайлович	
Ст.техн.	Никулочкина	

1.100.1-4.1-020000-08

Плита (П-30.42...П-30.51)

Стадия	Лист	Листов
Р	1	2

ЦНИИЭП жилища

Инв.№ подл.	Подпись и дата	Взам.инв.№

Формат	Зона	Поз.	Обозначение	Наименование	Кол. на испол. 1.100.1-4.1-020000-08- 08	09	10	11	12	13	14	15			Примечание
А3		2	1.100.1-4.1-003300-04	С6.16.41.2	2	2									
			-05	С6.16.44.2			2	2							
			-06	С6.16.47.2					2	2					
			-07	С6.16.50.2							2	2			
А3		3	1.100.1-4.1-003300	С6.16.29.2	1	1	1	1	1	1	1	1			
А3		4	1.100.1-4.1-003900	С8.10.29.2	1	1	1	1	1	1	1	1			
				Материалы											
				Бетон класса В15	2,02	2,02	2,16	2,16	2,30	2,30	2,45	2,45			м³

22826 17

Формат	Зона	Поз.	Обозначение	Наименование	Кол. на испол. 1.100.1-4.1-020000-16 – 16	17	18	19	20	21					Примечание
				Документация											
А3			1.100.1-4.1 – 020000 СБ	Сборочный чертеж	Х	Х	Х	Х	Х	Х					
А3			1.100.1-4.1 – 000000 ТО	Техническое описание	Х	Х	Х	Х	Х	Х					
А3			1.100.1-4.1 – 000000 РС	Ведомость расхода стали	Х	Х	Х	Х	Х	Х					
				Сборочные единицы											
А3		1	1.100.1-4.1 – 000300 – 08	С1.29.53.1.3	1										
			1.100.1-4.1 – 000400 – 05	С1.29.53.3.9		1									
			1.100.1-4.1 – 000300 – 09	С1.29.56.1.3			1								
			1.100.1-4.1 – 000400 – 06	С1.29.56.39				1							
			1.100.1-4.1 – 000300 – 10	С1.29.59.1.3					1						
			1.100.1-4.1 – 000400 – 07	С1.29.59.3.9						1					

Н. контр.	Волкова	
Нач. отд.	Росинский	
Гл. конст.	Пальман	
ГИП	Герман	
Рук. гр.	Рафайлович	
Ст. техн.	Никулочкина	

1.100.1-4.1-020000-16

Плита (П-30.54... П-30.60)

Стадия	Лист	Листов
Р	1	2

ЦНИИЭП жилища

Инв. № подл. | Подпись и дата | Взам. инв. №

Формат	Зона	Поз.	Обозначение	Наименование	Кол. на испол. 1.100.1-4.1-020000-16 – 16	17	18	19	20	21					Примечание
А3		2	1.100.1-4.1 – 003300 – 08	С6.16.53.2	2	2									
			– 09	С6.16.56.2			2	2							
			– 10	С6.16.59.2					2	2					
А3		3	1.100.1-4.1 – 003300	С6.16.29.2	1	1	1	1	1	1					
А3		4	1.100.1-4.1 – 003900	С8.10.29.2	1	1	1	1	1	1					
				Материалы											
				Бетон класса В15	2,59	2,59	2,74	2,74	2,88	2,88					м³

План по нижней сетке

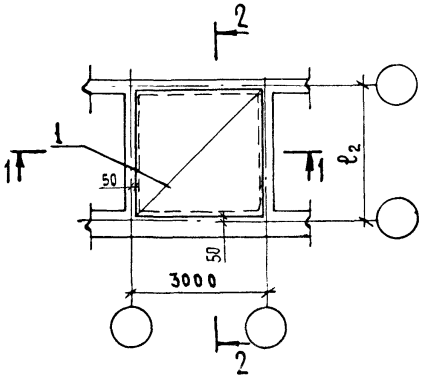

План верхних сеток

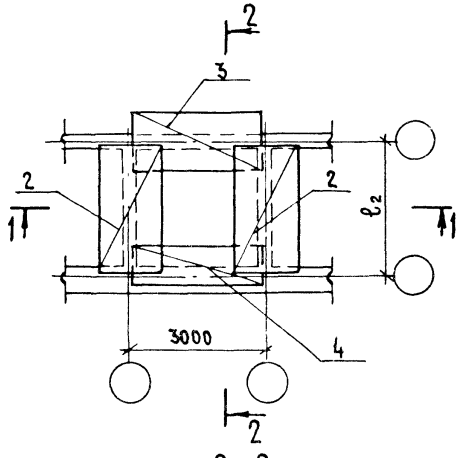

1–1

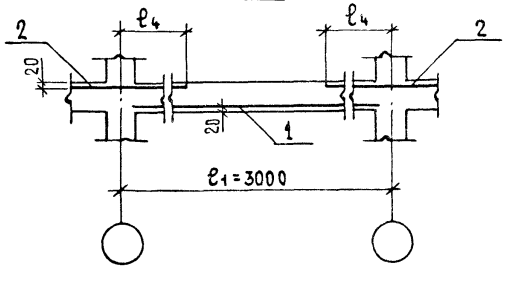

2–2

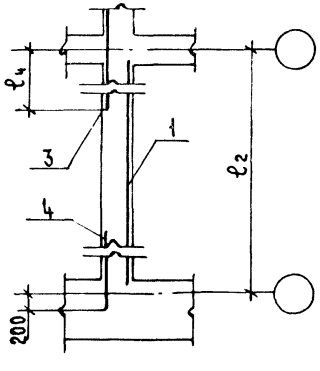

Обозначение	Марка	Размеры, мм ℓ_2	Размеры, мм ℓ_4	Примечание
1.100.1-4.1-020000	П-30.30-3,0	3000	800	
-01	П-30.30-4,5			
-02	П-30.33-3,0	3300		
-03	П-30.33-4,5			
-04	П-30.36-3,0	3600		
-05	П-30.36-4,5			
-06	П-30.39-3,0	3900		
-07	П-30.39-4,5			
-08	П-30.42-3,0	4200		
-09	П-30.42-4,5			
-10	П-30.45-3,0	4500		
-11	П-30.45-4,5			
-12	П-30.48-3,0	4800		
-13	П-30.48-4,5			
-14	П-30.51-3,0	5100		
-15	П-30.51-4,5			
-16	П-30.54-3,0	5400		
-17	П-30.54-4,5			
-18	П-30.57-3,0	5700		
-19	П-30.57-4,5			
-20	П-30.60-3,0	6000		
-21	П-30.60-4,5			

Н.контр	Волкова	
Нач.отд	Росинский	
Гл.констр	Пальман	
ГИП	Герман	
Рук.гр	Рафайлович	
Ст.техн.	Никулочкина	

1.100.1-4.1-020000 СБ

Плита (П-30.30 ... П-30.60)
Сборочный чертеж

Стадия	Масса	Масштаб
Р	—	1:100
Лист	Листов 1	

ЦНИИЭП жилища

Формат	Зона	Поз	Обозначение	Наименование	Кол. на исполн. 1.100.1-4.1-030000- —	01	02	03	04	05	06	07			Примечание
				Документация											
А3			1.100.1-4.1 — 030000 СБ	Сборочный чертеж	X	X	X	X	X	X	X	X			
А3			1.100.1-4.1 — 000000 ТО	Техническое описание	X	X	X	X	X	X	X	X			
А3			1.100.1-4.1 — 000000 РС	Ведомость расхода стали	X	X	X	X	X	X	X	X			
				Сборочные единицы											
А3		1	1.100.1-4.1 — 000500	С1.32.32.1,3	1										
			—17	С1.32.32.6,8		1									
			—01	С1.32.35.1.3			1								
			—18	С1.32.35.6.8				1							
			—02	С1.32.38.1,3					1						
			—19	С1.32.38.6,8						1					
			—03	С1.32.41.1.3							1				
А3			1.100.1-4.1 — 000600	С1.32.41.3,8								1			

Н.контр.	Волкова	
Нач.отд.	Росинский	
Гл.констр.	Пальман	
ГИП	Герман	
Рук.гр.	Рафайлович	
Ст.техн.	Никулочкина	

1.100.1-4.1-030000

Плита (П-33.33... П-33.42)

Стадия	Лист	Листов
Р	1	2

ЦНИИЭП жилища

Инв.№ подл. | Подпись и дата | Взам. инв.№

Формат	Зона	Поз.	Обозначение	Наименование	Кол. на исполн. 1.100.1-4.1-030000- —	01	02	03	04	05	06	07			Примечание
А3		2	1.100.1-4.1 — 003400	С6.19.32.2	2	2									
			—01	С6.19.35.2			2	2							
			—02	С6.19.38.2					2						
			—03	С6.19.38.3						2					
			—04	С6.19.41.2							2				
			—05	С6.19.41.3								2			
А3		3	1.100.1-4.1 — 003400	С6.19.32.2	1	1	1	1	1	1	1	1			
А3		4	1.100.1-4.1 — 003900 —02	С8.13.32.2	1	1	1	1	1	1	1	1			
				Материалы											
				Бетон класса В15	1,74	1,74	1,90	1,90	2,06	2,06	2,22	2,22			м³

22826 20

1.100.1-4.1-030000

Лист 2

Формат	Зона	Поз.	Обозначение	Наименование	Кол. на испол. 1.100.1-4.1-030000-08- 08	09	10	11	12	13	14	15	Примечание
				Документация									
А3			1.100.1-4.1-030000 СБ	Сборочный чертеж	Х	Х	Х	Х	Х	Х	Х	Х	
А3			1.100.1-4.1-000000 ТО	Техническое описание	Х	Х	Х	Х	Х	Х	Х	Х	
А3			1.100.1-4.1-000000 РС	Ведомость расхода стали	Х	Х	Х	Х	Х	Х	Х	Х	
				Сборочные единицы									
А3		1	1.100.1-4.1-000500-04	С1.32.44.1.3	1								
			1.100.1-4.1-000600-01	С1.32.44.3.9		1							
			1.100.1-4.1-000500-05	С1.32.47.1.3			1						
			-12	С1.32.47.1.9				1					
			-06	С1.32.50.1.3					1				
			-13	С1.32.50.1.9						1			
			-07	С1.32.53.1.3							1		
			-14	С1.32.53.1.9								1	

Н. контр.	Волкова	
Нач. отд.	Росинский	
Гл. констр.	Пальман	
ГИП	Герман	
Рук. гр.	Рафайлович	
Ст. техн.	Никулочкина	

1.100.1-4.1-030000-08

Плита (П-33.45...П-33.54)

Стадия	Лист	Листов
Р	1	2

ЦНИИЭП жилища

Инв. № подл. | Подпись и дата | Взам. инв. №

Формат	Зона	Поз.	Обозначение	Наименование	Кол. на испол. 1.100.1-4.1-030000-08- 08	09	10	11	12	13	14	15	Примечание
А3		2	1.100.1-4.1-003400-06	С6.19.44.2	2								
			-07	С6.19.44.4		2							
			-08	С6.19.47.2			2						
			-09	С6.19.47.4				2					
			-10	С6.19.50.3					2				
			-11	С6.19.50.7						2			
			-12	С6.19.53.3							2		
			-13	С6.19.53.7								2	
А3		3	1.100.1-4.1-003400	С6.19.32.2	1	1	1	1	1	1	1	1	
А3		4	1.100.1-4.1-003900-02	С8.13.32.2	1	1	1	1	1	1	1	1	
				Материалы									
				Бетон класса В15	2,38	2,38	2,53	2,53	2,69	2,69	2,85	2,85	м³

Формат	Зона	Поз.	Обозначение	Наименование	Кол. на испол. 1.100.1-4.1-030000-16- 16	17	18	19	20	21	22	23	Примечание
				Документация									
А3			1.100.1-4.1-030000 СБ	Сборочный чертеж	X	X	X	X	X	X	X	X	
А3			1.100.1-4.1-000000 ТО	Техническое описание	X	X	X	X	X	X	X	X	
А3			1.100.1-4.1-000000 РС	Ведомость расхода стали	X	X	X	X	X	X	X	X	
				Сборочные единицы									
А3		1	1.100.1-4.1-000500-08	С1.32.56.1.3	1								
			1.100.1-4.1-000600-02	С1.32.56.3.9		1							
			1.100.1-4.1-000500-09	С1.32.59.1.3			1						
			1.100.1-4.1-000600-03	С1.32.59.3.9				1					
			1.100.1-4.1-000500-10	С1.32.62.1.3					1				
			-15	С1.32.62.1.9						1			
			-11	С1.32.65.1.3							1		
			-16	С1.32.65.1.9								1	

Н.контр.	Волкова	
Нач.отд	Росинский	
Гл.констр.	Пальман	
Гип	Герман	
Рук.гр.	Рафаилович	
Ст.техн.	Никулочкина	

1.100.1-4.1-030000-16

Плита (П-33.57... П-33.66)

Стадия	Лист	Листов
Р	1	2

ЦНИИЭП жилища

Инв.№ подл. | Подпись и дата | Взам.инв.№

Формат	Зона	Поз.	Обозначение	Наименование	Кол. на испол. 1.100.1-4.1-030000-16- 16	17	18	19	20	21	22	23	Примечание
А3		2	1.100.1-4.1-003400-14	С6.19.56.3	2								
			-15	С6.19.56.8		2							
			-16	С6.19.59.3			2						
			-17	С6.19.59.8				2					
			-18	С6.19.62.3					2				
			-19	С6.19.62.8						2			
			-20	С6.19.65.3							2		
			-21	С6.19.65.8								2	
А3		3	1.100.1-4.1-003400	С6.19.32.2	1	1	1	1	1	1	1	1	
А3		4	1.100.1-4.1-003900-02	С8.13.32.2	1	1	1	1	1	1	1	1	
				Материалы									
				Бетон класса В15	3,01	3,01	3,17	3,17	3,33	3,33	3,48	3,48	м³

22826

1.100.1-4.1-030000-16

Лист 2

План по нижней сетке

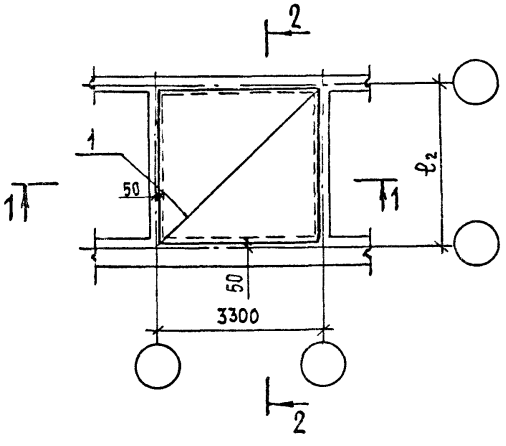

План верхних сеток

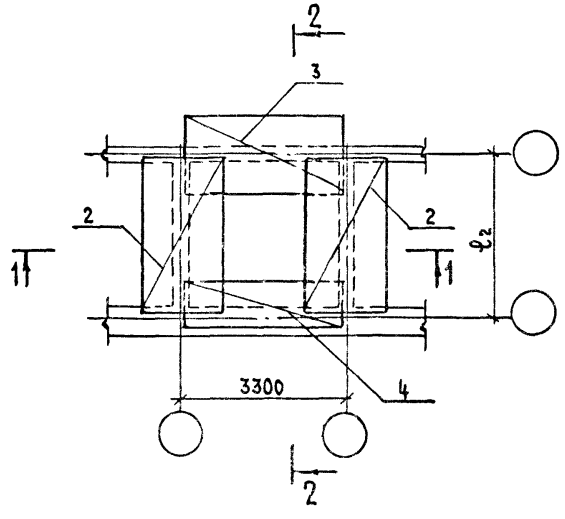

1-1

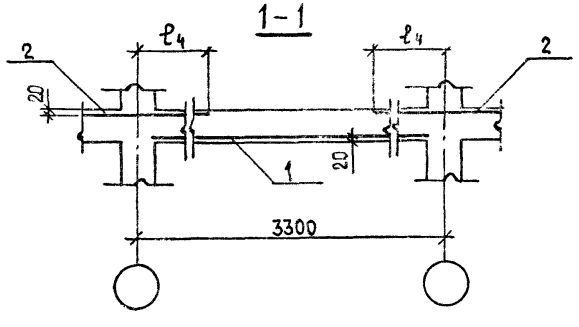

2-2

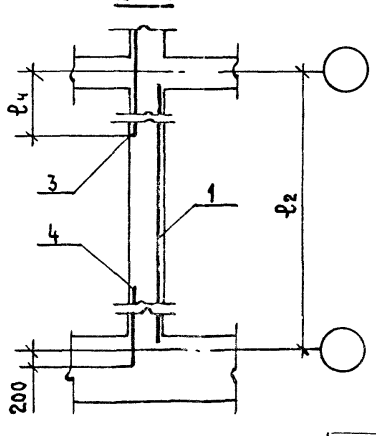

Обозначение	Марка	Размеры, мм ℓ_2	Размеры, мм ℓ_4	Примечание
1.100.1-4.1-030000	П-33.33-3,0	3300	950	
-01	П-33.33-4,5			
-02	П-33.36-3,0	3600		
-03	П-33.36-4,5			
-04	П-33.39-3,0	3900		
-05	П-33.39-4,5			
-06	П-33.42-3,0	4200		
-07	П-33.42-4,5			
-08	П-33.45-3,0	4500		
-09	П-33.45-4,5			
-10	П-33.48-3,0	4800		
-11	П-33.48-4,5			
-12	П-33.51-3,0	5100		
-13	П-33.51-4,5			
-14	П-33.54-3,0	5400		
-15	П-33.54-4,5			
-16	П-33.57-3,0	5700		
-17	П-33.57-4,5			
-18	П-33.60-3,0	6000		
-19	П-33.60-4,5			
-20	П-33.63-3,0	6300		
-21	П-33.63-4,5			
-22	П-33.66-3,0	6600		
-23	П-33.66-4,5			

Н.контр.	Золкова	
Нач. отд.	Росинский	
Гл.констр.	Пальман	
Гип	Герман	
Рук.гр.	Рафайлович	
Ст.техн.	Никулочкина	

1.100.1-4.1-030000 СБ

Плита (П-33.33 ... П-33.66)
Сборочный чертеж

Стадия	Масса	Масштаб
Р	—	1:100
Лист	Листов 1	

ЦНИИЭП жилища

Формат	Зона	Поз.	Обозначение	Наименование	Кол. на испол. 1.100.1-4.1-040000- —	01	02	03	04	05	06	07			Примечание
				Документация											
А3			1.100.1-4.1 — 040000 СБ	Сборочный чертеж	X	X	X	X	X	X	X	X			
А3			1.100.1-4.1 — 000000 ТО	Техническое описание	X	X	X	X	X	X	X	X			
А3			1.100.1-4.1 — 000000 РС	Ведомость расхода стали	X	X	X	X	X	X	X	X			
				Сборочные единицы											
А3		1	1.100.1-4.1 — 000700	С1.35.35.1.3	1										
			—13	С1.35.35.6.8		1									
			—01	С1.35.38.1.3			1								
			—14	С1.35.38.6.8				1							
			—02	С1.35.41.1.3					1						
			1.100.1-4.1 — 000800 —02	С1.35.41.3.3						1					
			1.100.1-4.1 — 000700 —03	С1.35.44.1.3							1				
			1.100.1-4.1 — 000800 —01	С1.35.44.3.4								1			

Н. контр.	Волкова	
Нач. отд.	Росинский	
Гл. конст.	Пальман	
Гип	Герман	
Рук. гр.	Рафайлович	
Ст. техн	Никулочкина	

1.100.1-4.1-040000

Плита (П-36.36...П-36.45)

Стадия	Лист	Листов
Р	1	2

ЦНИИЭП жилища

Инв. № подл. | Подпись и дата | Взам. инв. №

Формат	Зона	Поз.	Обозначение	Наименование	Кол. на испол. 1.100.1-4.1-040000- —	01	02	03	04	05	06	07			Примечание
А3		2	* 1.100.1-4.1 — 003400 —01	С6.19.35.2	2	2									
			—02	С6.19.38.2			2								
			—13	С6.19.38.3				2							
			—04	С6.19.41.2					2						
			—05	С6.19.41.3						2					
			—06	С6.19.44.2							2				
			—07	С6.19.44.4								2			
А3		3	1.100.1-4.1 — 003400 —01	С6.19.35.2	1	1	1	1	1	1	1	1			
А3		4	1.100.1-4.1 — 003900 —03	С8.13.35.2	1	1	1	1	1	1	1	1			
				Материалы											
				Бетон класса В15	2,07	2,07	2,25	2,25	2,42	2,42	2,59	2,59			$м^3$

Формат	Зона	Поз.	Обозначение	Наименование	Кол. на исполн. 1.100.1-4.1-040000-08- 08	09	10	11	12	13	14	15	16	17	Примечание
				Документация											
А3			1.100.1-4.1 — 040000 -СБ	Сборочный чертеж	X	X	X	X	X	X	X	X	X	X	
А3			1.100.1-4.1 — 000000-ТО	Техническое описание	X	X	X	X	X	X	X	X	X	X	
А3			1.100.1-4.1 — 000000-РС	Ведомость расхода стали	X	X	X	X	X	X	X	X	X	X	
				Сборочные единицы											
А3		1	1.100.1-4.1 — 000700-04	С1.35.47.1.3	1										
			-15	С1.35.47.1.4		1									
			-05	С1.35.50.1.3			1								
			-16	С1.35.50.1.7				1							
			-06	С1.35.53.1.3					1						
			-17	С1.35.53.1.7						1					
			-07	С1.35.56.1.3							1				
			-18	С1.35.56.17								1			
			-08	С1.35.59.1.3									1		
			-09	С1.35.59.1.7										1	

Н.контр.	Волкова	
Нач.отд.	Росинский	
Гл.констр.	Пальман	
Гип	Герман	
Рук.гр.	Рафалович	
Ст.техн.	Никулочкина	

1.100.1-4.1-040000-08

Плита
(П-36.48...П-36.60)

Стадия	Лист	Листов
Р	1	2

ЦНИИЭП жилища

Инв.№ подл.	Подпись и дата	Взам.инв.№

Формат	Зона	Поз.	Обозначение	Наименование	Кол. на исполн. 1.100.1-4.1-040000-08- 08	09	10	11	12	13	14	15	16	17	Примечание
А3		2	1.100.1-4.1 — 003400-08	С6.19.47.2	2										
			-09	С6.19.47.4		2									
			-10	С6.19.50.3			2								
			-11	С6.19.50.7				2							
			-12	С6.19.53.3					2						
			-13	С6.19.53.7						2					
			-14	С6.19.56.3							2				
			-15	С6.19.56.8								2			
			-16	С6.19.59.3									2		
			-17	С6.19.59.8										2	
А3		3	1.100.1-4.1 — 003400-01	С6.19.35.2	1	1	1	1	1	1	1	1	1	1	
А3		4	1.100.1-4.1 — 003900-03	С8.13.35.2	1	1	1	1	1	1	1	1	1	1	
				Материалы											
				Бетон класса В15	2,76	2,76	2,94	2,94	3,11	3,11	3,28	3,28	3,46	3,46	м³

1.100.1-4.1-040000-08

Инст 2

Формат	Зона	Поз.	Обозначение	Наименование	Кол. на испол. 1.100.1-4.1-040000-18- 18	19	20	21	22	23	24	25			Примечание
				Документация											
А3			1.100.1-4.1 – 040000 СБ	Сборочный чертеж	Х	Х	Х	Х	Х	Х	Х	Х			
А3			1.100.1-4.1 – 000000 ТО	Техническое описание	Х	Х	Х	Х	Х	Х	Х	Х			
А3			1.100.1-4.1 – 000000 РС	Ведомость расхода стали	Х	Х	Х	Х	Х	Х	Х	Х			
				Сборочные единицы											
А3		1	1.100.1-4.1 – 000700 – 09	С1.35.62.1.3	1										
			– 20	С1.35.62.1.7		1									
			– 10	С1.35.65.1.3			1								
			– 21	С1.35.65.1.7				1							
			– 11	С1.35.68.1.3					1						
			– 22	С1.35.68.1.8						1					
			– 12	С1.35.71.1.3							1				
			– 23	С1.35.71.1.8								1			

Н.контр.	Волкова	1.100.1-4.1-040000-18	
Нач.отд.	Росинский		
Гл.констр.	Пальман	Плита (П-36.63...П-36.72)	Стадия: Р; Лист: 1; Листов: 2
Гип	Герман		
Рук.гр.	Рафайлович		
Ст.техн.	Никулочкина	ЦНИИЭП жилища	

Инв.№ подл. | Подпись и дата | Взам.инв.№

Формат	Зона	Поз.	Обозначение	Наименование	Кол. на испол. 1.100.1-4.1-040000-18- 18	19	20	21	22	23	24	25			Примечание
А3		2	1.100.1-4.1 – 003400 – 18	С6.19.62.3	2										
			– 19	С6.19.62.8		2									
			– 20	С6.19.65.3			2								
			– 21	С6.19.65.8				2							
			– 22	С6.19.68.6					2						
			– 23	С6.19.68.8						2					
			– 24	С6.19.71.6							2				
			– 25	С6.19.71.8								2			
А3		3	1.100.1-4.1 – 003400 – 01	С6.19.35.2	1	1	1	1	1	1	1	1			
А3		4	1.100.1-4.1 – 003900 – 03	С8.13.35.2	1	1	1	1	1	1	1	1			
				Материалы											
				Бетон класса В15	3,63	3,63	3,80	3,80	3,97	3,97	4,15	4,15			м³

1.100.1-4.1-040000-18	Лист 2

2.2826

26

27

План по нижней сетке

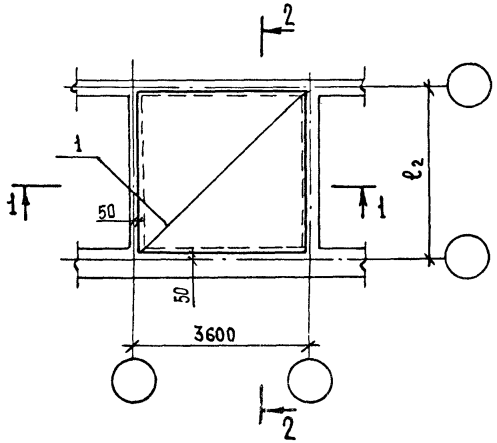

План верхних сеток

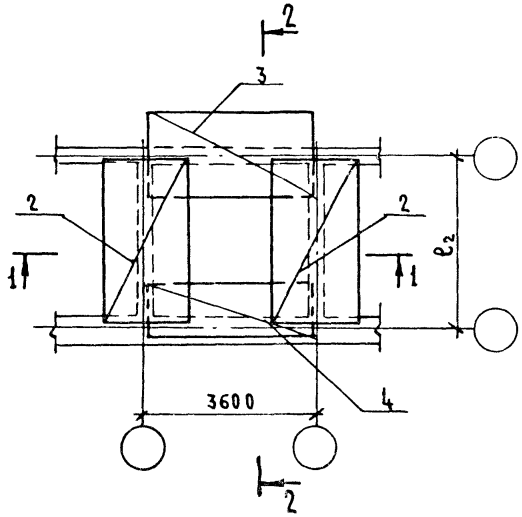

1-1

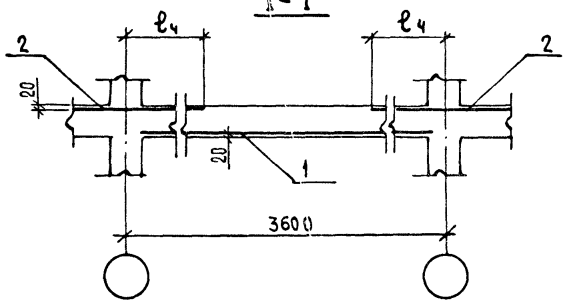

2-2

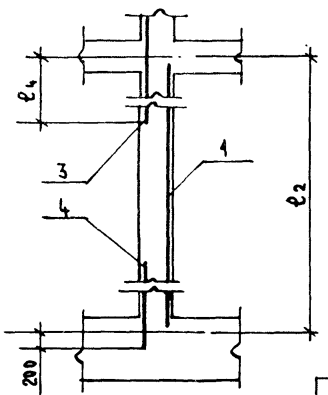

Обозначение	Марка	Размеры, мм ℓ_2	Размеры, мм ℓ_4	Примечание
1.100.1-4.1-040000	П-36.36-3,0	3600	950	
— 01	П-36.36-4,5			
— 02	П-36.39-3,0	3900		
— 03	П-36.39-4,5			
— 04	П-36.42-3,0	4200		
— 05	П-36.42-4,5			
— 06	П-36.45-3,0	4500		
— 07	П-36.45-4,5			
— 08	П-36.48-3,0	4800		
— 09	П-36.48-4,5			
— 10	П-36.51-3,0	5100		
— 11	П-36.51-4,5			
— 12	П-36.54-3,0	5400		
— 13	П-36.54-4,5			
— 14	П-36.57-3,0	5700		
— 15	П-36.57-4,5			
— 16	П-36.60-3,0	6000		
— 17	П-36.60-4,5			
— 18	П-36.63-3,0	6300		
— 19	П-36.63-4,5			
— 20	П-36.66-3,0	6600		
— 21	П-36.66-4,5			
— 22	П-36.69-3,0	6900		
— 23	П-36.69-4,5			
— 24	П-36.72-3,0	7200		
— 25	П-36.72-4,5			

Н.контр.	Волкова	
Нач.отд	Росинский	
Гл.констр	Пальман	
ГИП	Герман	
Рук гр	Рафайлович	
Ст.техн.	Никулочкина	

1.100.1-4.1-040000 СБ

Плита (П-36.36... П-36.72) Сборочный чертеж

Стадия	Масса	Масштаб
Р	—	1:100
Лист	Листов 1	

ЦНИИЭПжилища

Формат	Зона	Поз.	Обозначение	Наименование	Кол. на испол. 1.100.1-4.1-050000- —	01	02	03	04	05	06	07	Примечание
				Документация									
А3			1.100.1-4.1-050000 СБ	Сборочный чертеж	X	X	X	X	X	X	X	X	
А3			1.100.1-4.1-000000 ТО	Техническое описание	X	X	X	X	X	X	X	X	
А3			1.100.1-4.1-000000 РС	Ведомость расхода стали	X	X	X	X	X	X	X	X	
				Сборочные единицы									
А3		1	1.100.1-4.1-000900	С1.38.38.1.3	1								
			-12	С1.38.38.6.8		1							
			-01	С1.38.41.1.3			1						
А3			1.100.1-4.1-001000	С1.38.41.3.3				1					
			1.100.1-4.1-000900-02	С1.38.44.1.3					1				
			1.100.1-4.1-001000-01	С1.38.44.3.4						1			
			1.100.1-4.1-000900-03	С1.38.47.1.3							1		
			1.100.1-4.1-001000-02	С1.38.47.3.4								1	

Н.контр.	Волкова	
Нач.отд.	Росинский	
Гл.конст.	Пальман	
ГИП	Герман	
Рук.гр.	Рафайлович	
Ст.техн.	Никулочкина	

1.100.1-4.1-050000

Плита (П-39.39...П-39.48)

Стадия	Лист	Листов
Р	1	2

ЦНИИЭП жилища

Инв.№ подл. | Подпись и дата | Взам.инв.№

Формат	Зона	Поз.	Обозначение	Наименование	Кол. на испол. 1.100.1-4.1-050000- —	01	02	03	04	05	06	07	Примечание
А3		2	1.100.1-4.1-003500-01	С6.22.38.3	2	2							
			-03	С6.22.41.3			2	2					
			-04	С6.22.44.3					2				
			-05	С6.22.44.4						2			
			-06	С6.22.47.3							2		
			-07	С6.22.47.4								2	
А3		3	1.100.1-4.1-003500	С6.22.38.2	1		1		1		1		
			-01	С6.22.38.3		1		1		1		1	
А3		4	1.100.1-4.1-003900-04	С8.13.38.2	1		1		1		1		
			-05	С8.13.38.3		1		1		1		1	
				Материалы									
				Бетон класса В15	2,43	2,43	2,62	2,62	2,81	2,81	3,00	3,00	м³

1.100.1-4.1-050000

Лист 2

Формат	Зона	Поз.	Обозначение	Наименование	Кол. на испол. 1.100.1-4.1-050000-08- 08	09	10	11	12	13	14	15			Примечание
				Документация											
А3			1.100.1-4.1 – 050000 СБ	Сборочный чертеж	X	X	X	X	X	X	X	X			
А3			1.100.1-4.1 – 000000 ТО	Техническое описание	X	X	X	X	X	X	X	X			
А3			1.100.1-4.1 – 000000 РС	Ведомость расхода стали	X	X	X	X	X	X	X	X			
				Сборочные единицы											
А3		1	1.100.1-4.1 – 000900-04	С1.38.50.1.3	1										
			1.100.1-4.1 – 001000-03	С1.38.50.3.7		1									
			1.100.1-4.1 – 000900-05	С1.38.53.1.3			1								
			-13	С1.38.53.1.7				1							
			-06	С1.38.56.1.3					1						
			-14	С1.38.56.1.7						1					
			-07	С1.38.59.1.3							1				
			-015	С1.38.59.1.7								1			

Н. контр.	Волкова		1.100.1 – 4.1-050000-08
Нач. отд.	Росинский		
Гл. констр.	Пальман		Плита (П-39.51... П-39.60)
ГИП	Герман		Стадия Р; Лист 1; Листов 2
Рук. гр.	Рафайлович		ЦНИИЭП жилища
Ст. техн.	Никулочкина		

Инв. № подл. | Подпись и дата | Взам. инв. №

Формат	Зона	Поз.	Обозначение	Наименование	Кол. на испол. 1.100.1-4.1-050000-08- 08	09	10	11	12	13	14	15			Примечание
А3		2	1.100.1-4.1 – 003500-08	С6.22.50.6	2										
			-10	С6.22.50.10		2									
			-11	С6.22.53.6			2								
			-13	С6.22.53.10				2							
			-14	С6.22.56.6					2						
			-15	С6.22.56.10						2					
			-16	С6.22.59.6							2				
			-17	С6.22.59.10								2			
А3		3	1.100.1-4.1 – 003500	С6.22.38.2	1		1		1		1				
			-01	С6.22.38.3		1		1		1		1			
А3		4	1.100.1-4.1 – 003900-04	С8.13.38.2	1		1		1		1				
			-05	С8.13.38.3		1		1		1		1			
				Материалы											
				Бетон класса В15	3,18	3,18	3,37	3,37	3,56	3,56	3,74	3,74			м³

22826

Формат	Зона	Поз.	Обозначение	Наименование	Кол. на исполн. 1.100.1-4.1-050000-16- 16	17	18	19	20	21	22	23			Примечание
				Документация											
А3			1.100.1-4.1-050000 СБ	Сборочный чертеж	Х	Х	Х	Х	Х	Х	Х	Х			
А3			1.100.1-4.1-000000 ТО	Техническое описание	Х	Х	Х	Х	Х	Х	Х	Х			
А3			1.100.1-4.1-000000 РС	Ведомость расхода стали	Х	Х	Х	Х	Х	Х	Х	Х			
				Сборочные единицы											
А3		1	1.100.1-4.1-000900-08	С1.38.62.13	1										
			-16	С1.38.62.17		1									
			-09	С1.38.65.13			1								
			-17	С1.38.65.17				1							
			-10	С1.38.68.13					1						
			-18	С1.38.68.18						1					
			-11	С1.38.71.13							1				
			-19	С1.38.71.18								1			

Н. контр.	Волкова	
Нач. отд.	Росинский	
Гл. констр.	Пальман	
Гип	Герман	
Рук. гр	Рафайлович	
Ст. техн.	Никулечкина	

1.100.1-4.1-050000-16

Плита (П-39.63...П-39.72)

Стадия	Лист	Листов
Р	1	2

ЦНИИЭП жилища

Инв. № подл.	Подпись и дата	Взам. инв. №

Формат	Зона	Поз.	Обозначение	Наименование	Кол. на исполн. 1.100.1-4.1-050000-16- 16	17	18	19	20	21	22	23			Примечание
А3		2	1.100.1-4.1-003500-18	С6.22.62.8	2										
			-19	С6.22.62.10		2									
			-20	С6.22.65.8			2								
			-21	С6.22.65.10				2							
			-22	С6.22.68.8					2						
			-23	С6.22.68.10						2					
			-24	С6.22.71.8							2				
			-25	С6.22.71.10								2			
А3		3	1.100.1-4.1-003500	С6.22.38.2	1		1		1		1				
			-01	С6.22.38.3		1		1		1		1			
А3		4	1.100.1-4.1-003900-04	С8.13.38.2	1		1		1		1				
			-05	С8.13.38.3		1		1		1		1			
				Материалы											
				Бетон класса В15	3,93	3,93	4,12	4,12	4,31	4,31	4,49	4,49			м³

План по нижней сетке

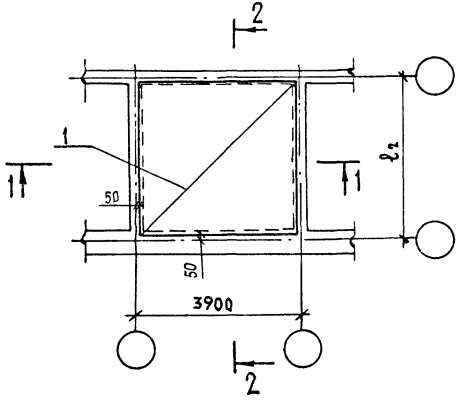

План верхних сеток

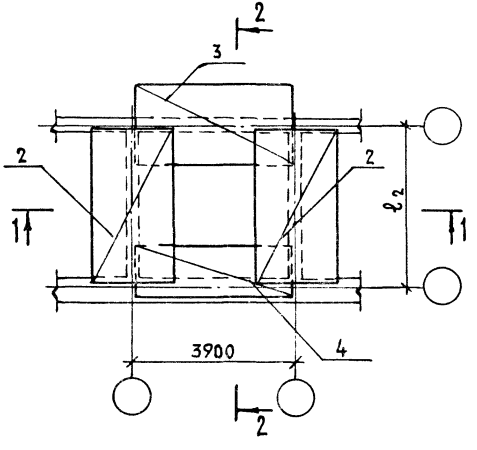

1–1

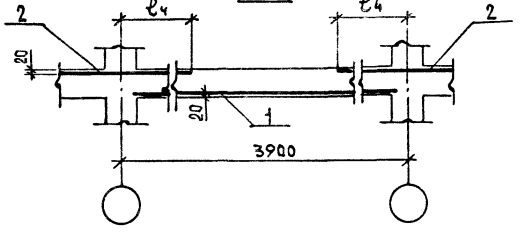

2–2

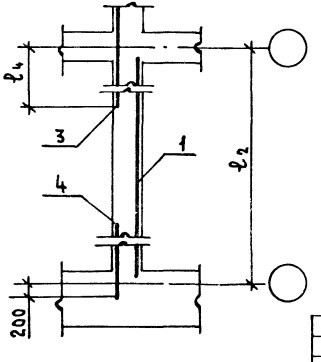

Обозначение	Марка	Размеры, мм ℓ_2	Размеры, мм ℓ_4	Примечание
1.100.1-4.1-050000	П-39.39-3,0	3900	1100	
-01	П-39.39-4,5			
-02	П-39.42-3,0	4200		
-03	П-39.42-4,5			
-04	П-39.45-3,0	4500		
-05	П-39.45-4,5			
-06	П-39.48-3,0	4800		
-07	П-39.48-4,5			
-08	П-39.51-3,0	5100		
-09	П-39.51-4,5			
-10	П-39.54-3,0	5400		
-11	П-39.54-4,5			
-12	П-39.57-3,0	5700		
-13	П-39.57-4,5			
-14	П-39.60-3,0	6000		
-15	П-39.60-4,5			
-16	П-39.63-3,0	6300		
-17	П-39.63-4,5			
-18	П-39.66-3,0	6600		
-19	П-39.66-4,5			
-20	П-39.69-3,0	6900		
-21	П-39.69-4,5			
-22	П-39.72-3,0	7200		
-23	П-39.72-4,5			

Н. контр.	Волкова	
Нач. отд.	Росинский	
Гл. констр.	Пальман	
ГИП	Герман	
Рук. гр.	Рафайлович	
Ст. техн.	Никулочкина	

1.100.1-4.1-050000 СБ

Плита (П-39.39... П-39.72) Сборочный чертеж

Стадия	Масса	Масштаб
Р	—	1:100
Лист	Листов 1	

ЦНИИЭП жилища

Формат	Зона	Поз.	Обозначение	Наименование	Кол. на исполн. 1.100.1-4.1-060000- —	01	02	03	04	05	06				Примечание
				Документация											
А3			1.100.1-4.1 – 060000 СБ	Сборочный чертеж	Х	Х	Х	Х	Х	Х	Х				
А3			1.100.1-4.1 – 000000 ТО	Техническое описание	Х	Х	Х	Х	Х	Х	Х				
А3			1.100.1-4.1 – 000000 РС	Ведомость расхода стали	Х	Х	Х	Х	Х	Х	Х				
				Сборочные единицы											
А3		1	1.100.1-4.1 – 001100	С2.35.41.3.1	2										
			–01	С2.35.41.6.1		2									
			1.100.1-4.1 – 001200	С2.38.41.3.1			2		2						
			–01	С2.38.41.6.1				2		2					
			1.100.1-4.1 – 001200 –02	С2.38.44.10.10							2				
А3		2	1.100.1-4.1 – 003500 –20	С6.22.65.8	2										
			–21	С6.22.65.10		2									

Н. контр.	Волкова	
Нач. отд.	Росинский	
Гл. конст.	Пальман	
ГИП	Герман	
Рук. гр.	Рафайлович	
Ст. техн.	Никулочкина	

1.100.1-4.1-060000

Плита (П-42.66... П-45.72)

Стадия	Лист	Листов
Р	1	2

ЦНИИЭП жилища

Инв. № подл. | Подпись и дата | Взам. инв. №

Формат	Зона	Поз.	Обозначение	Наименование	Кол. на исполн. 1.100.1-4.1-060000- —	01	02	03	04	05	06				Примечание
А3		2	1.100.1-4.1 – 003500 –22	С6.22.68.8			2								
			–23	С6.22.68.10				2							
			–24	С6.22.71.1.8					2						
			–25	С6.22.71.10						2					
			1.100.1-4.1 – 003600 –09	С6.25.71.10							2				
А3		3	1.100.1-4.1 – 003500 –02	С6.22.41.2	1		1		1						
			–03	С6.22.41.3		1		1		1					
			1.100.1-4.1 – 003600	С6.25.44.10							1				
А3		4	1.100.1-4.1 – 003900 –06	С8.13.41.2	1		1		1						
			–07	С8.13.41.3		1		1		1					
			1.100.1-4.1 – 004000	С8.16.44.10							1				
				Материалы											
				Бетон класса В15	4,44	4,44	4,64	4,64	4,84	4,84	5,18				м³

План по нижней сетке

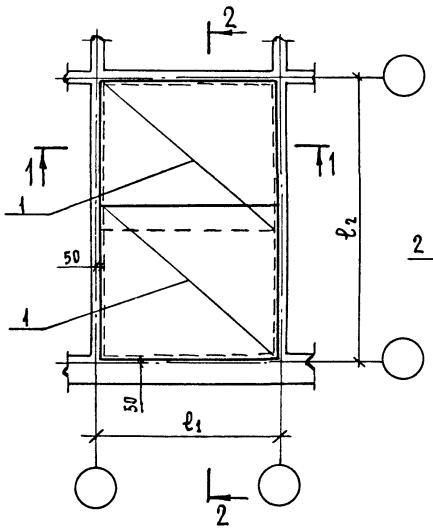

План верхних сеток

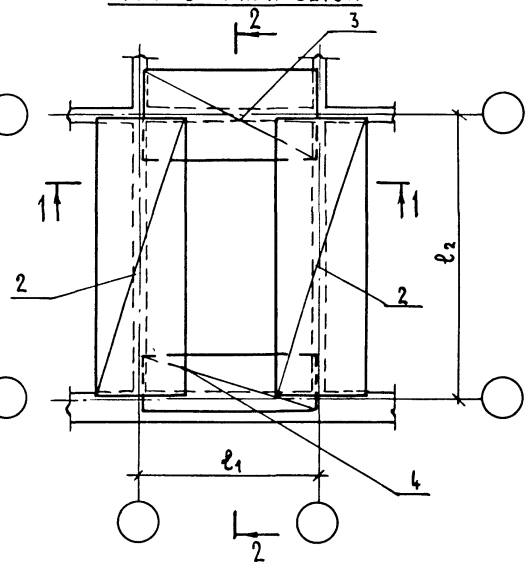

1–1

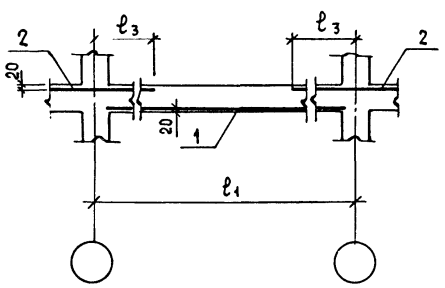

2–2

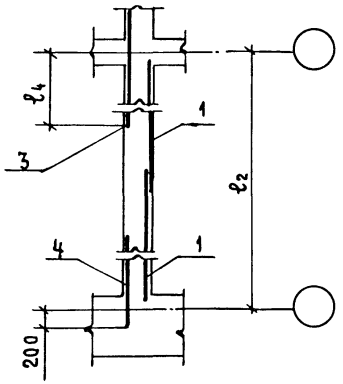

Обозначение	Марка	Размеры, мм				Примечание
		ℓ_1	ℓ_2	ℓ_3	ℓ_4	
1.100.1-4.1-060000	П-42.66-3,0	4200	6600	1100	1100	
– 01	П-42.66-4,5					
– 02	П-42.69-3,0		6900			
– 03	П-42.69-4,5					
– 04	П-42.72-3,0		7200			
– 05	П-42.72-4,5					
– 06	П-45.72-4,5	4500		1250	1250	

Н.контр.	Волкова	
Нач.отд.	Росинский	
Гл.констр.	Пальман	
Гип	Герман	
Рук.гр.	Рафайлович	
Ст.техн.	Колесаева	

1.100.1-4.1-060000

Плита (П-42.66 ... П-45.72) Сборочный чертеж

Стадия	Масса	Масштаб
Р	—	1:100
Лист	Листов 1	

ЦНИИЭП жилища

Формат	Зона	Поз.	Обозначение	Наименование	Кол. на испол. 1.100.1-4.1-070000- —	01	02	03	04	05					Примечание
				Документация											
А3			1.100.1-4.1 — 070000 СБ	Сборочный чертеж	X	X	X	X	X	X					
А3			1.100.1-4.1 — 000000 ТО	Техническое описание	X	X	X	X	X	X					
А3			1.100.1-4.1 — 000000 РС	Ведомость расхода стали	X	X	X	X	X	X					
				Сборочные единицы											
А3		1	1.100.1-4.1 — 001400	С5.20.41.3	2	2									
			1.100.1-4.1 — 002200	С5.21.41.3			2	2							
			—01	С5.23.41.3					2	2					
А3		2	1.100.1-4.1 — 001300	С5.20.41.1	2										
			1.100.1-4.1 — 001400	С5.20.41.3		2									
			1.100.1-4.1 — 001300-01	С5.20.44.1			2								
			1.100.1-4.1 — 001400-01	С5.20.44.3				2							
			1.100.1-4.1 — 001300-02	С5.20.47.1					2						
			1.100.1-4.1 — 001400-02	С5.20.47.3						2					

Н. контр.	Волкова	
Нач. отд.	Росинский	
Гл. констр.	Пальман	
ГИП	Герман	
Рук. гр.	Рафайлович	
Ст. техн.	Никулочкина	

1.100.1-4.1-070000

Плита (П-42.42 ... П-42.48)

Стадия	Лист	Листов
Р	1	2

ЦНИИЭП жилища

Инв. № подл. | Подпись и дата | Взам. инв. №

Формат	Зона	Поз.	Обозначение	Наименование	Кол. на испол. 1.100.1-4.1-070000- —	01	02	03	04	05					Примечание
А3		3	1.100.1-4.1 — 003500 —03	С6.22.41.3	2	2									
			—04	С6.22.44.3			2	2							
			—06	С6.22.47.3					2	2					
А3		4	—02	С6.22.41.2	1		1		1						
			—03	С6.22.41.3		1		1		1					
А3		5	1.100.1-4.1 — 003900 —06	С8.13.41.2	1		1		1						
			—07	С8.13.41.3		1		1		1					
				Материалы											
				Бетон класса В15	2,82	2,82	3,02	3,02	3,23	3,23					м³

Формат	Зона	Поз.	Обозначение	Наименование	Кол. на испол. 1.100.1-4.1-070000-06- 06	07	08	09	10	11					Примечание
				Документация											
А3			1.100.1-4.1 – 070000 СБ	Сборочный чертеж	X	X	X	X	X	X					
А3			1.100.1-4.1 – 000000 ТО	Техническое описание	X	X	X	X	X	X					
А3			1.100.1-4.1 – 000000 РС	Ведомость расхода стали	X	X	X	X	X	X					
				Сборные единицы											
А3		1	1.100.1-4.1 – 002300 –02	С5.24.41.3	2										
			1.100.1-4.1 – 002300	С5.24.41.6		2									
			1.100.1-4.1 – 002400	С5.26.41.3			2								
			–01	С5.26.41.6				2							
			1.100.1-4.1 – 002500 –04	С5.27.41.3					2						
			1.100.1-4.1 – 002500	С5.27.41.6						2					
А3		2	1.100.1-4.1 – 001300 – 03	С5.20.50.1	2										
			1.100.1-4.1 – 001400 – 03	С5.20.50.3		2									
			1.100.1-4.1 – 001300 – 04	С5.20.53.1			2	2							

Н.контр.	Волкова	
Нач.отд.	Росинский	
Гл.констр.	Пальман	
ГИП	Герман	
Рук.гр.	Рафаилович	
Ст.техн.	Никулочкина	

1.100.1-4.1-070000-06

Плита (П-42.51... П-42.57)

Стадия	Лист	Листов
Р	1	2

ЦНИИЭП жилища

Инв.№ подл.	Подпись и дата	Взам.инв.№

Формат	Зона	Поз.	Обозначение	Наименование	Кол. на испол. 1.100.1-4.1-070000-06- 06	07	08	09	10	11					Примечание
А3		2	1.100.1-4.1 – 001300 –05	С5.20.56.1					2	2					
А3		3	1.100.1-4.1 – 003500 –08	С6.22.50.6	2										
			–10	С6.22.50.10		2									
			–11	С6.22.53.6			2								
			–13	С6.22.53.10				2							
			–14	С6.22.56.6					2						
			–15	С6.22.56.10						2					
А3		4	–02	С6.22.41.2	1		1		1						
			–03	С6.22.41.3		1		1		1					
А3		5	1.100.1-4.1 – 003900 –06	С8.13.41.2	1		1		1						
			–07	С8.13.41.3		1		1		1					
				Материалы											
				Бетон класса В15	3,43	3,43	3,63	3,63	3,83	3,83					м³

Формат	Зона	Поз.	Обозначение	Наименование	Кол. на испол. 1.100.1-4.1-070000-12- 12	13	14	15							Примечание
				Документация											
А3			1.100.1-4.1 – 070000 СБ	Сборочный чертеж	X	X	X	X							
А3			1.100.1-4.1 – 000000 ТО	Техническое описание	X	X	X	X							
А3			1.100.1-4.1 – 000000 РС	Ведомость расхода стали	X	X	X	X							
				Сборочные единицы											
А3		1	1.100.1-4.1 – 002600 –05	С5.29.41.3	2										
			–06	С5.29.41.6		2									
			1.100.1-4.1 – 002700 –06	С5.30.41.3			2								
			1.100.1-4.1 – 002700	С5.30.41.6				2							
А3		2	1.100.1-4.1 – 001300 –06	С5.20.59.1	2	2									
			–07	С5.20.62.1			2	2							

Н.контр.	Волков А	
Нач.отд.	Росинский	
Гл.констр.	Пальман	
Гип	Герман	
Рук.гр.	Рафайлович	
Ст.техн.	Никулочкина	

1.100.1-4.1-070000-12

Плита (П-42.60... П-42.63)

Стадия	Лист	Листов
Р	1	2

ЦНИИЭП жилища

Инв. № подл.	Подпись и дата	Взам. инв. №

Формат	Зона	Поз.	Обозначение	Наименование	Кол. на испол. 1.100.1-4.1-070000-12- 12	13	14	15							Примечание
А3		3	1.100.1-4.1 – 003500 –16	С6.22.59.6	2										
			–17	С6.22.59.10		2									
			–18	С6.22.62.8			2								
			–19	С6.22.62.10				2							
А3		4	–02	С6.22.41.2	1		1								
			–03	С6.22.41.3		1		1							
А3		5	1.100.1-4.1 – 003900 –06	С8.13.41.2	1		1								
			–07	С8.13.41.3		1		1							
				Материалы											
			Бетон класса В15		4,03	4,03	4,23	4,23							$м^3$

План по нижней сетке

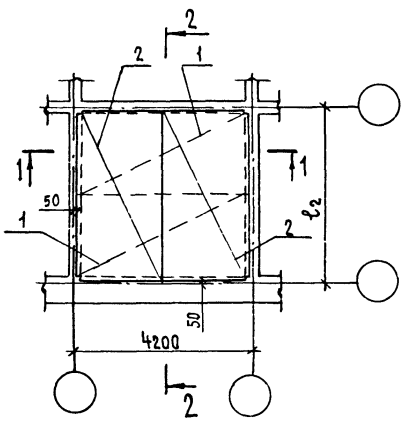

План верхних сеток

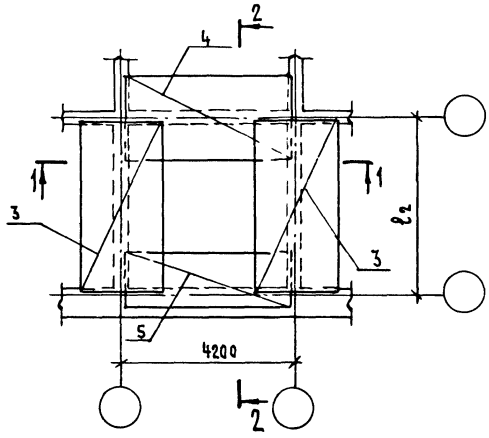

1–1

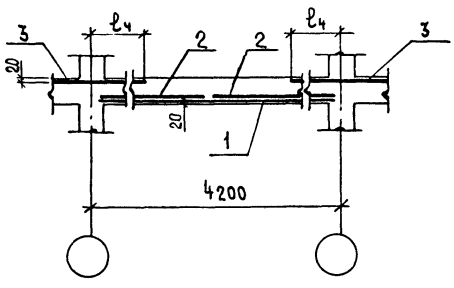

2–2

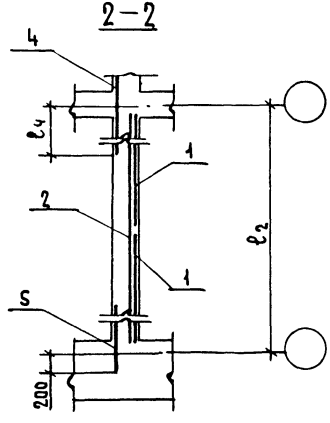

Обозначение	Марка	Размеры, мм		Примечание
		ℓ_2	ℓ_4	
1.100.1-4.1-070000	П-42.42-3,0	4200	1100	
-01	П-42.42-4,5			
-02	П-42.45-3,0	4500		
-03	П-42.45-4,5			
-04	П-42.48-3,0	4800		
-05	П-42.48-4,5			
-06	П-42.51-3,0	5100		
-07	П-42.51-4,5			
-08	П-42.54-3,0	5400		
-09	П-42.54-4,5			
-10	П-42.57-3,0	5700		
-11	П-42.57-4,5			
-12	П-42.60-3,0	6000		
-13	П-42.60-4,5			
-14	П-42.63-3,0	6300		
-15	П-42.63-4,5			

Н.контр.	Волкова	
Нач.отд.	Росинский	
Гл.констр.	Пальман	
Гип	Герман	
Рук.гр.	Рафайлович	
Ст.техн.	Колесаева	

1.100.1-4.1-070000 СБ

Плита
(П-42.42 ... П-42.63)
Сборочный чертеж

Стадия	Масса	Масштаб
Р	—	1:100
Лист	Листов 1	

ЦНИИЭПжилища

Формат	Зона	Поз.	Обозначение	Наименование	Кол. на исполн. 1.100.1-4.1-080000-										Примечание
					—	01	02	03	04						
				Документация											
А3			1.100.1-4.1 — 080000 СБ	Сборочный чертеж	X	X	X	X	X						
А3			1.100.1-4.1 — 000000 ТО	Техническое описание	X	X	X	X	X						
А3			1.100.1-4.1 — 000000 РС	Ведомость расхода стали	X	X	X	X	X						
				Сборочные единицы											
А3		1	1.100.1-4.1 — 001500	С5.21.44.3	2										
А3		2	1.100.1-4.1 — 001500	С5.21.44.3	2										
		1	1.100.1-4.1 — 002200 — 02	С5.23.44.3		2									
		2	1.100.1-4.1 — 001500 — 01	С5.21.47.3		2									
		1	1.100.1-4.1 — 002300 — 01	С5.24.44.6			2								
		2	1.100.1-4.1 — 001500 — 02	С5.21.50.3			2								
		1	1.100.1-4.1 — 002400 — 02	С5.26.44.6				2							
		2	1.100.1-4.1 — 001500 — 03	С5.21.53.3				2							
		1	1.100.1-4.1 — 002500 — 01	С5.27.44.6					2						
		2	1.100.1-4.1 — 001500 — 04	С5.21.56.3					2						

Н. контр.	Волкова	
Нач. отд.	Росинский	
Гл. констр.	Пальман	
Гип	Герман	
Рук. гр.	Рафайлович	
Ст. техн.	Никулочкина	

1.100.1-4.1-080000

ПЛИТА (П-45.45... П-45.57)

Стадия	Лист	Листов
Р	1	2

ЦНИИЭП жилища

Инв. № подл.	Подпись и дата	Взам. инв. №

Формат	Зона	Поз.	Обозначение	Наименование	Кол. на исполн. 1.100.1-4.1-080000-										Примечание
					—	01	02	03	04						
А3		3	1.100.1-4.1 — 003600	С6.25.44.10	2										
			— 01	С6.25.47.10		2									
			— 02	С6.25.50.10			2								
			— 03	С6.25.53.10				2							
			— 04	С6.25.56.10					2						
А3		4	1.100.1-4.1 — 003600	С6.25.44.10	1	1	1	1	1						
А3		5	1.100.1-4.1 — 004000	С8.16.44.10	1	1	1	1	1						
				Материалы											
				Бетон класса В15	3,24	3,46	3,67	3,89	4,10						$м^3$

1.100.1-4.1-080000

Лист 2

Формат	Зона	Поз.	Обозначение	Наименование	Кол. на испол. 1.100.1-4.1-080000-05- 05	06	07	08	Примечание
				Документация					
А3			1.100.1-4.1-080000 СБ	Сборочный чертеж	X	X	X	X	
А3			1.100.1-4.1-000000 ТО	Техническое описание	X	X	X	X	
А3			1.100.1-4.1-000000 РС	Ведомость расхода стали	X	X	X	X	
				Сборочные единицы					
А3		1	1.100.1-4.1-002600	С5.29.44.6	2				
А3		2	1.100.1-4.1-001500-05	С5.21.59.3	2				
		1	1.100.1-4.1-002700-01	С5.30.44.6		2			
		2	1.100.1-4.1-001500-06	С5.21.62.3		2			
		1	1.100.1-4.1-002800	С5.32.44.6			2		
		2	1.100.1-4.1-001500-07	С5.21.65.3			2		
		1	1.100.1-4.1-002900	С5.33.44.10				2	
		2	1.100.1-4.1-001500-08	С5.21.68.10				2	

Н.констр.	Волкова	
Нач.отд.	Росинский	
Гл.констр.	Пальман	
ГИП	Герман	
Рук.гр.	Рафайлович	
Ст.техн.	Никулочкина	

1.100.1-4.1-080000-05

Плита (П-45.60...П-45.69)

Стадия	Лист	Листов
Р	1	2

ЦНИИЭП жилища

Инв.№ подл. | Подпись и дата | Взам.инв.№

Формат	Зона	Поз.	Обозначение	Наименование	Кол. на испол. 1.100.1-4.1-080000-05- 05	06	07	08	Примечание
А3		3	1.100.1-4.1-003600-05	С6.25.59.10	2				
			-06	С6.25.62.10		2			
			-07	С6.25.65.10			2		
			-08	С6.25.68.10				2	
А3		4	1.100.1-4.1-003600	С6.25.44.10	1	1	1	1	
А3		5	1.100.1-4.1-004000	С8.16.44.10	1	1	1	1	
				Материалы					
				Бетон класса В15	4,32	4,54	4,75	4,97	$м^3$

22826 39

Формат	Зона	Поз.	Обозначение	Наименование	Кол. на испол. 1.100.1-4.1-080000-09- 09	10	11	12	13						Примечание
				Документация											
А3			1.100.1-4.1-080000 СБ	Сборочный чертеж	X	X	X	X	X						
А3			1.100.1-4.1-000000 ТО	Техническое описание	X	X	X	X	X						
А3			1.100.1-4.1-000000 РС	Ведомость расхода стали	X	X	X	X	X						
				Сборочные единицы											
А3		1	1.100.1-4.1-001600	С5.23.47.3	2										
А3		2	1.100.1-4.1-001600	С5.23.47.3	2										
		1	1.100.1-4.1-001700-02	С5.24.47.3		2									
		2	-03	С5.23.50.3		2									
		1	1.100.1-4.1-002400-03	С5.26.47.3			2								
		2	1.100.1-4.1-001600-02	С5.23.53.3			2								
		1	1.100.1-4.1-002500-05	С5.27.47.3				2							
		2	1.100.1-4.1-001600-03	С5.23.56.3				2							
		1	1.100.1-4.1-002600-06	С5.29.47.3					2						
		2	1.100.1-4.1-001600-04	С5.23.59.3					2						

Н.контр.	Волкова	
Нач.отд.	Росинский	
Гл.констр.	Пальман	
Гип	Герман	
Рук.гр.	Рафайлович	
Ст.техн.	Никулочкина	

1.100.1-4.1-080000-09

Плита (П-48.48...П-48.60)

Стадия	Лист	Листов
Р	1	2

ЦНИИЭП жилища

Инв.№ подл. | Подпись и дата | Взам.инв.№

Формат	Зона	Поз.	Обозначение	Наименование	Кол. на испол. 1.100.1-4.1-080000-09- 09	10	11	12	13						Примечание
А3		3	1.100.1-4.1-003600-01	С6.25.47.10	2										
			-02	С6.25.50.10		2									
			-03	С6.25.53.10			2								
			-04	С6.25.56.10				2							
			-05	С6.25.59.10					2						
А3		4	1.100.1-4.1-003600-01	С6.25.47.10	1	1	1	1	1						
А3		5	1.100.1-4.1-004000-01	С8.16.47.10	1	1	1	1	1						
				Материалы											
				Бетон класса В15	3,69	3,92	4,15	4,38	4,61						м³

22826

40

1.100.1-4.1-080000-09 Лист 2

39

Формат	Зона	Поз.	Обозначение	Наименование	Кол. на испол. 1.100.1-4.1-080000-14- 14	15	16	17	Примечание
				Документация					
А3			1.100.1-4.1 — 080000 СБ	Сборочный чертеж	X	X	X	X	
А3			1.100.1-4.1 — 000000 ТО	Техническое описание	X	X	X	X	
А3			1.100.1-4.1 — 000000 РС	Ведомость расхода стали	X	X	X	X	
				Сборочные единицы					
А3		1	1.100.1-4.1 — 002700 — 07	С5.30.47.3	2				
А3		2	1.100.1-4.1 — 001600 — 05	С5.23.62.3	2				
		1	1.100.1-4.1 — 002800 — 06	С5.32.47.3		2			
		2	1.100.1-4.1 — 001600 — 06	С5.23.65.3		2			
		1	1.100.1-4.1 — 002900 — 01	С5.33.47.10			2		
		2	1.100.1-4.1 — 001600 — 07	С5.23.68.10			2		
		1	1.100.1-4.1 — 003000	С5.35.47.10				2	
		2	1.100.1-4.1 — 001600 — 08	С5.23.71.10				2	

Н.контр	Волкова	
Нач.отд.	Росинский	
Гл.констр	Пальман	
Гип	Герман	
Рук.гр.	Рафайлович	
Ст.техн.	Никулочкина	

1.100.1-4.1-080000-14

Плита (П-48.63...П-48.72)

Стадия	Лист	Листов
Р	1	2

ЦНИИЭП жилища

Инв.№ подл. | Подпись и дата | Взам.инв.№

Формат	Зона	Поз.	Обозначение	Наименование	Кол. на испол. 1.100.1-4.1-080000-14- 14	15	16	17	Примечание
А3		3	1.100.1-4.1 — 003600 — 06	С6.25.62.10	2				
			— 07	С6.25.65.10		2			
			— 08	С6.25.68.10			2		
			— 09	С6.25.71.10				2	
А3		4	1.100.1-4.1 — 003600 — 01	С6.25.47.10	1	1	1	1	
А3		5	1.100.1-4.1 — 004000 — 01	С8.16.47.10	1	1	1	1	
				Материалы					
				Бетон класса В15	4,84	5,07	5,30	5,23	м³

28286 41

Формат	Зона	Поз.	Обозначение	Наименование	Кол. на испол. 1.100.1-4.1-080000-18- 18	19	20	21	Примечание
				Документация					
А3			1.100.1-4.1-080000 СБ	Сборочный чертеж	X	X	X	X	
А3			1.100.1-4.1-000000 ТО	Техническое описание	X	X	X	X	
А3			1.100.1-4.1-000000 РС	Ведомость расхода стали	X	X	X	X	
				Сборочные единицы					
А3		1	1.100.1-4.1-001700	С5.24.50.3	2				
А3		2	1.100.1-4.1-001700	С5.24.50.3	2				
		1	1.100.1-4.1-002400-04	С5.26.50.3		2			
		2	1.100.1-4.1-001700-01	С5.24.53.3		2			
		1	1.100.1-4.1-002500-02	С5.27.50.6			2		
		2	1.100.1-4.1-001700-02	С5.24.56.3			2		
		1	1.100.1-4.1-002600-02	С5.29.50.6				2	
		2	1.100.1-4.1-001700-03	С5.24.59.3				2	

Н.контр.	Волкова	
Нач.отд.	Росинский	
Гл.констр.	Пальман	
Гип	Герман	
Рук.гр.	Рафайлович	
Ст.техн.	Никулочкина	

1.100.1-4.1-080000-18

Плита (П-51.51...П-51.60)

Стадия	Лист	Листов
Р	1	2

ЦНИИЭП жилища

Инв.№ подл. | Подпись и дата | Взам.инв.№

Формат	Зона	Поз.	Обозначение	Наименование	Кол. на испол. 1.100.1-4.1-080000-18- 18	19	20	21	Примечание
А3		3	1.100.1-4.1-003700	С6.28.50.10	2				
			-01	С6.28.53.10		2			
			-02	С6.28.56.10			2		
			-03	С6.28.59.10				2	
А3		4	1.100.1-4.1-003700	С6.28.50.10	1	1	1	1	
А3		5	1.100.1-4.1-004000-02	С8.16.50.10	1	1	1	1	
				Материалы					
				Бетон класса В15	4,16	4,41	4,65	4,70	$м^3$

22826 42

1.100.1-4.1-080000-18 | Лист 2

Формат	Зона	Поз.	Обозначение	Наименование	Кол. на исполн. 1.100.1-4.1-080000-22-										Примечание
				Документация											
А3			1.100.1-4.1-080000 СБ	Сборочный чертеж	X	X	X	X							
А3			1.100.1-4.1-000000 ТО	Техническое описание	X	X	X	X							
А3			1.100.1-4.1-000000 РС	Ведомость расхода стали	X	X	X	X							
				Сборочные единицы											
А3		1	1.100.1-4.1-002700-02	С5.30.50.10	2										
А3		2	1.100.1-4.1-001700-04	С5.24.62.10	2										
		1	1.100.1-4.1-002800-01	С5.32.50.10		2									
		2	1.100.1-4.1-001700-05	С5.24.65.10		2									
		1	1.100.1-4.1-002900-02	С5.33.50.10			2								
		2	1.100.1-4.1-001700-06	С5.24.68.10			2								
		1	1.100.1-4.1-003000-01	С5.35.50.10				2							
		2	1.100.1-4.1-001700-07	С5.24.71.10				2							

Н. контр.	Волкова	
Нач. отд.	Росинский	
Гл. конст.	Пальман	
ГИП	Герман	
Рук. гр.	Рафайлович	
Ст. техн.	Никулочкина	

1.100.1-4.1-080000-22

Плита (П-51.63... П-51.72)

Стадия	Лист	Листов
Р	1	2

ЦНИИЭП жилища

Инв. № подл. | Подпись и дата | Взам. инв. №

Формат	Зона	Поз.	Обозначение	Наименование	Кол. на исполн. 1.100.1-4.1-080000-22										Примечание
					22	23	24	25							
А3		3	1.100.1-4.1-003700-04	С6.28.62.10	2										
			-05	С6.28.65.10		2									
			-06	С6.28.68.10			2								
			-07	С6.28.71.10				2							
А3		4	1.100.1-4.1-003700	С6.28.50.10	1	1	1	1							
А3		5	1.100.1-4.1-004000-02	С8.16.50.10	1	1	1	1							
				Материалы											
				Бетон класса В15	5,14	5,39	5,63	5,88							$м^3$

1.100.1-4.1-080000-22

Лист 2

План по нижней сетке

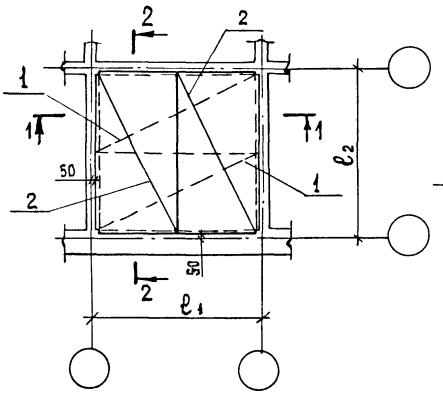

План верхних сеток

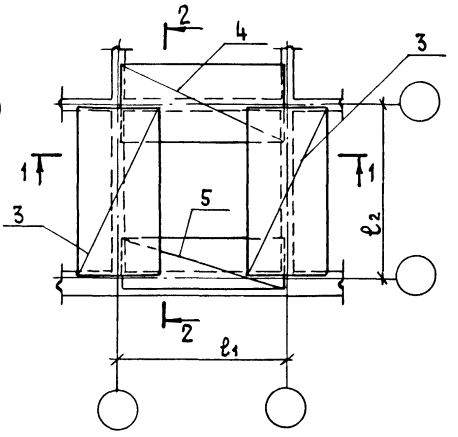

1–1

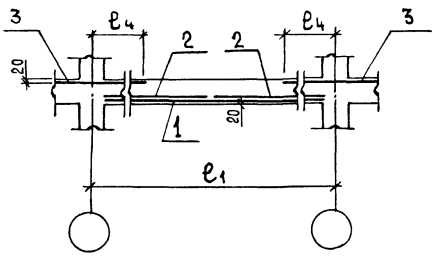

2–2

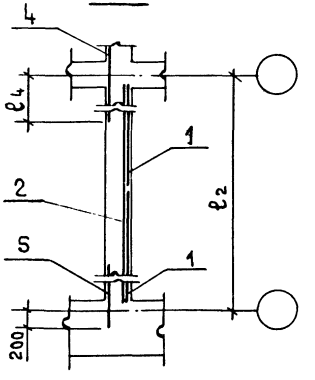

Обозначение	Марка	Размеры мм ℓ_1	ℓ_2	ℓ_4	Примечание
1.100.1-4.1-080000	П-45.45-4,5	4500	4500	1250	
-01	П-45.48-4,5		4800		
-02	П-45.51-4,5		5100		
-03	П-45.54-4,5		5400		
-04	П-45.57-4,5		5700		
-05	П-45.60-4,5		6000		
-06	П-45.63-4,5		6300		
-07	П-45.66-4,5		6600		
-08	П-45.69-4,5		6900		
-09	П-48.48-4,5	4800	4800		
-10	П-48.51-4,5		5100		
-11	П-48.54-4,5		5400		
-12	П-48.57-4,5		5700		
-13	П-48.60-4,5		6000		
-14	П-48.63-4,5		6300		
-15	П-48.66-4,5		6600		
-16	П-48.69-4,5		6900		
-17	П-48.72-4,5		7200		
-18	П-51.51-4,5	5100	5100	1400	
-19	П-51.54-4,5		5400		
-20	П-51.57-4,5		5700		
-21	П-51.60-4,5		6000		
-22	П-51.63-4,5		6300		
-23	П-51.66-4,5		6600		
-24	П-51.69-4,5		6900		
-25	П-51.72-4,5		7200		

Н.контр.	Волкова	
Нач.отд	Росинский	
Гл.констр	Пальман	
ГИП	Герман	
Рук.гр.	Рафайлович	
Ст.техн.	Колесаева	

1.100.1-4.1-080000 СБ

Плита (П-45.45... П-51.72) Сборочный чертеж

Стадия	Масса	Масштаб
Р	—	1:100
Лист	Листов 1	

ЦНИИЭП жилища

Формат	Зона	Поз.	Обозначение	Наименование	Кол. на исполн. 1.100.1-4.1-090000-										Примечание
					–	01	02	03	04	05	06				
				Документация											
А3			1.100.1-4.1 – 090000 СБ	Сборочный чертеж	X	X	X	X	X	X	X				
А3			1.100.1-4.1 – 000000 ТО	Техническое описание	X	X	X	X	X	X	X				
А3			1.100.1-4.1 – 000000 РС	Ведомость расхода стали	X	X	X	X	X	X	X				
				Сборочные единицы											
А3		1	1.100.1-4.1 – 001800	С5.26.53.3	2										
			1.100.1-4.1 – 002500 –03	С5.27.53.6		2									
			1.100.1-4.1 – 002600 –03	С5.29.53.6			2								
			1.100.1-4.1 – 002700 –03	С5.30.53.10				2							
			1.100.1-4.1 – 002800 –02	С5.32.53.10					2						
			1.100.1-4.1 – 002900 –03	С5.33.53.10						2					
			1.100.1-4.1 – 003000 –02	С5.35.53.10							2				
А3		2	1.100.1-4.1 – 001800	С5.26.53.3	2										
			–01	С5.26.56.3		2									
			–02	С5.26.59.3			2								
			–03	С5.26.62.10				2							

Н.контр.	Волкова	
Нач.отд	Росинский	
Гл.конст.	Пальман	
Гип	Герман	
Рук.гр.	Рафайлович	
Ст.техн.	Никулочкина	

1.100.1 – 4.1-090000

Плита (П-54.54...П-54.72)

Стадия	Лист	Листов
Р	1	2

ЦНИИЭП жилища

Инв.№ подл. | Подпись и дата | Взам.инв.№

Формат	Зона	Поз.	Обозначение	Наименование	Кол. на исполн. 1.100.1-4.1-090000-										Примечание
					–	01	02	03	04	05	06				
А3		2	1.100.1-4.1 – 001800 –04	С5.26.65.10					2						
			–05	С5.26.68.10						2					
			–06	С5.26.71.10							2				
А3		3	1.100.1-4.1 – 003700 –01	С6.28.53.10	2										
			–02	С6.28.56.10		2									
			–03	С6.28.59.10			2								
			–04	С6.28.62.10				2							
			–05	С6.28.65.10					2						
			–06	С6.28.68.10						2					
			–07	С6.28.71.10							2				
А3		4	1.100.1-4.1 – 003700 –01	С6.28.53.10	1	1	1	1	1	1	1				
А3		5	1.100.1-4.1 – 004000 –03	С8.16.53.10	1	1	1	1	1	1	1				
				Материалы											
				Бетон класса В15	4,66	4,92	5,18	5,44	5,70	5,96	6,22				м³

1.100.1 – 4.1-090000

Лист 2

Формат	Зона	Поз.	Обозначение	Наименование	Кол. на испол. 1.100.1-4.1-090000-07										Примечание
					07	08	09	10	11	12					
				Документация											
А3			1.100.1-4.1 — 090000 СБ	Сборочный чертеж	X	X	X	X	X	X					
А3			1.100.1-4.1 — 000000 ТО	Техническое описание	X	X	X	X	X	X					
А3			1.100.1-4.1 — 000000 РС	Ведомость расхода стали	X	X	X	X	X	X					
				Сборочные единицы											
А3		1	1.100.1-4.1 — 001900	С5.27.56.10	2										
			1.100.1-4.1 — 002600-04	С5.29.56.10		2									
			1.100.1-4.1 — 002700-04	С5.30.56.10			2								
			1.100.1-4.1 — 002800-03	С5.32.56.10				2							
			1.100.1-4.1 — 002900-04	С5.33.56.10					2						
			1.100.1-4.1 — 003000-03	С5.35.56.10						2					
		2	1.100.1-4.1 — 001900	С5.27.56.10	2										
			-01	С5.27.59.10		2									
			-02	С5.27.62.10			2								
			-03	С5.27.65.10				2							

Н. контр.	Волкова		1.100.1-4.1-090000-07
Нач. отд.	Росинский		
Гл. конст.	Пальман		Плита (П-57.57... П-57.72)
ГИП	Герман		Стадия: Р; Лист: 1; Листов: 2
Рук. гр.	Рафайлович		ЦНИИЭП жилища
Ст. техн.	Никулочкина		

Инв. № подл. | Подпись и дата | Взам. инв. №

Формат	Зона	Поз.	Обозначение	Наименование	Кол. на испол. 1.100.1-4.1-090000-07-										Примечание
					07	08	09	10	11	12					
А3		2	1.100.1-4.1 — 001900-04	С5.27.68.10					2						
			-05	С5.27.71.10						2					
А3		3	1.100.1-4.1 — 003800	С6.31.56.10	2										
			-01	С6.31.59.10		2									
			-02	С6.31.62.10			2								
			-03	С6.31.65.10				2							
			-04	С6.31.68.10					2						
			-05	С6.31.71.10						2					
А3		4	1.100.1-4.1 — 003800	С6.31.56.10	1	1	1	1	1	1					
А3		5	1.100.1-4.1 — 004000-05	С8.19.56.10	1	1	1	1	1	1					
				Материалы											
				Бетон класса В15	5,20	5,47	5,75	6,02	6,29	6,57					м³

22826 46

Формат	Зона	Поз.	Обозначение	Наименование	Кол. на испол. 1.100.1-4.1-090000-13										Примечание
					13	14	15	16	17						
				Документация											
А3			1.100.1-4.1 – 090000 СБ	Сборочный чертеж	X	X	X	X	X						
А3			1.100.1-4.1 – 000000 ТО	Техническое описание	X	X	X	X	X						
А3			1.100.1-4.1 – 000000 РС	Ведомость расхода стали	X	X	X	X	X						
				Сборочные единицы											
А3		1	1.100.1-4.1 – 002000	С5.29.59.10	2										
			1.100.1-4.1 – 002700 –05	С5.30.59.10		2									
			1.100.1-4.1 – 002800 –04	С5.32.59.10			2								
			1.100.1-4.1 – 002900 –05	С5.33.59.10				2							
			1.100.1-4.1 – 003000 –04	С5.35.59.10					2						
А3		2	1.100.1-4.1 – 002000	С5.29.59.10	2										
			–01	С5.29.62.10		2									
			–02	С5.29.65.10			2								
			–03	С5.29.68.10				2							
			–04	С5.29.71.10					2						

Н. контр.	Волкова		1.100.1-4.1-090000-13
Нач. отд.	Росинский		
Гл. констр.	Пальман		Плита (П-60.60... П-60.72)
Гип	Герман		
Рук. гр.	Рафайлович		
Ст. техн.	Никулочкина		

Стадия	Лист	Листов
Р	1	2

ЦНИИЭП жилища

Инв. № подл. | Подпись и дата | Взам. инв. №

Формат	Зона	Поз.	Обозначение	Наименование	Кол. на испол. 1.100.1-4.1-090000-13										Примечание
					13	14	15	16	17						
А3		3	1.100.1-4.1 – 003800 –01	С6.31.59.10	2										
			–02	С6.31.62.10		2									
			–03	С6.31.65.10			2								
			–04	С6.31.68.10				2							
			–05	С6.31.71.10					2						
А3		4	1.100.1-4.1 – 003800 –01	С6.31.59.10	1	1	1	1	1						
А3		5	1.100.1-4.1 – 004000 –06	С8.19.59.10	1	1	1	1	1						
				Материалы											
				Бетон класса В15	5,76	6,05	6,34	6,62	6,91						м³

22226 47

Формат	Зона	Поз.	Обозначение	Наименование	Кол. на исполн. 1.100.1-4.1-090000-18- 18	19	20	21	22	23	24				Примечание
				Документация											
А3			1.100.1-4.1-090000 СБ	Сборочный чертеж	X	X	X	X	X	X	X				
А3			1.100.1-4.1-000000 ТО	Техническое описание	X	X	X	X	X	X	X				
А3			1.100.1-4.1-000000 РС	Ведомость расхода стали	X	X	X	X	X	X	X				
				Сборочные единицы											
А3		1	1.100.1-4.1-002100	С5.30.62.10	2										
			1.100.1-4.1-002800 -05	С5.32.62.10		2									
			1.100.1-4.1-002900 -06	С5.33.62.10			2								
			1.100.1-4.1-003000 -05	С5.35.62.10				2							
			1.100.1-4.1-002100 -04	С5.32.65.10					2						
			1.100.1-4.1-002900 -07	С5.33.65.10						2					
			1.100.1-4.1-003000 -06	С5.35.65.10							2				
А3		2	1.100.1-4.1-002100	С5.30.62.10	2										
			-01	С5.30.65.10		2									
			-02	С5.30.68.10			2								

Н.контр.	Волкова	
Нач.отд.	Росинский	
Гл.конст.	Пальман	
Гип	Герман	
Рук.гр.	Рафайлович	
Ст.техн.	Никулочкина	

1.100.1-4.1-090000-18

Плита (П-63.63...П-66.72)

Стадия	Лист	Листов
Р	1	2

ЦНИИЭП жилища

Инв.№ подл.	Подпись и дата	Взам.инв.№

Формат	Зона	Поз.	Обозначение	Наименование	Кол. на исполн. 1.100.1-4.1-090000-18- 18	19	20	21	22	23	24				Примечание
А3		2	1.100.1-4.1-002100-03	С5.30.71.10				2							
			-04	С5.32.65.10					2						
			-05	С5.32.68.10						2					
			-06	С5.32.71.10							2				
А3		3	1.100.1-4.1-003800-06	С6.34.62.10	2										
			-07	С6.34.65.10		2			2						
			-08	С6.34.68.10			2			2					
			-09	С6.34.71.15				2			2				
А3		4	1.100.1-4.1-003800-06	С6.34.62.10	1	1	1	1	1	1	1				
А3		5	1.100.1-4.1-004000-07	С8.19.62.10	1	1	1	1							
			1.100.1-4.1-004000-08	С8.19.65.10					1	1	1				
				Материалы											
				Бетон класса В15	6,35	6,65	6,95	7,26	6,97	7,29	7,60				$м^3$

1.100.1-4.1-090000-18

Лист 2

План по нижней сетке

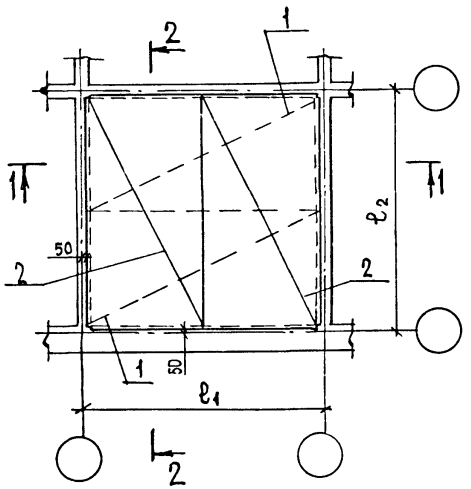

План верхних сеток

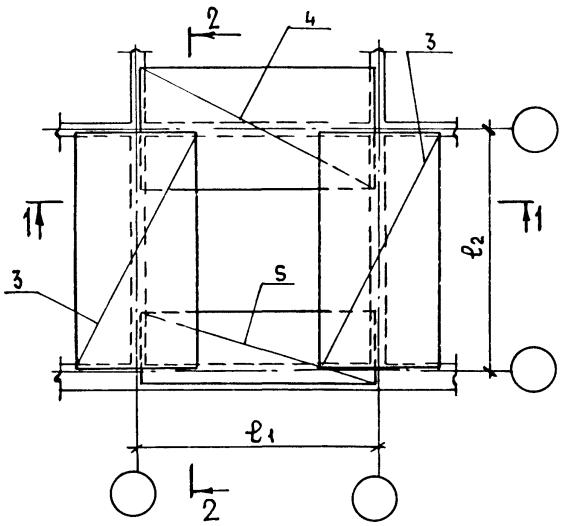

1-1

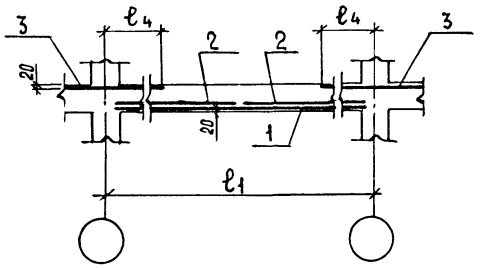

2-2

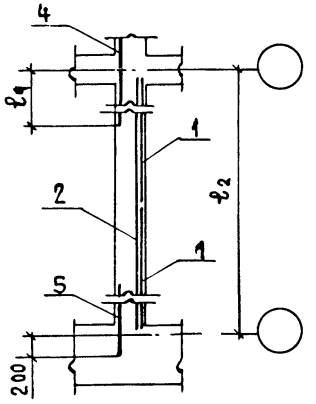

Обозначение	Марка	Размеры, мм ℓ_1	ℓ_2	ℓ_4	Примечание
1.100.1-4.1-090000	П-54.54-4.5	5400	5400	1400	
-01	П-54.57-4.5	5400	5700		
-02	П-54.60-4.5	5400	6000		
-03	П-54.63-4.5	5400	6300		
-04	П-54.66-4.5	5400	6600		
-05	П-54.69-4.5	5400	6900		
-06	П-54.72-4.5	5400	7200		
-07	П-57.57-4.5	5700	5700	1550	
-08	П-57.60-4.5	5700	6000		
-09	П-57.63-4.5	5700	6300		
-10	П-57.66-4.5	5700	6600		
-11	П-57.69-4.5	5700	6900		
-12	П-57.72-4.5	5700	7200		
-13	П-60.60-4.5	6000	6000		
-14	П-60.63-4.5	6000	6300		
-15	П-60.66-4.5	6000	6600		
-16	П-60.69-4.5	6000	6900		
-17	П-60.72-4.5	6000	7200		
-18	П-63.63-4.5	6300	6300	1700	
-19	П-63.66-4.5	6300	6600		
-20	П-63.69-4.5	6300	6900		
-21	П-63.72-4.5	6300	7200		
-22	П-66.66-4.5	6600	6600		
-23	П-66.69-4.5	6600	6900		
-24	П-66.72-4.5	6600	7200		

Н.контр.	Волкова	
Нач.отд.	Росинский	
Гл.констр.	Пальман	
Гип	Герман	
Рук.гр.	Рафайлович	
Ст.техн.	Колесаева	

1.100.1-4.1-090000 СБ

Плита (П-54.54 ... П-66.72) Сборочный чертеж

Стадия	Масса	Масштаб
Р	см. табл.	1:100
Лист	Листов 1	

ЦНИИЭП жилища

Формат	Зона	Поз.	Обозначение	Наименование	Количество на исполнение 1.100.1-4.1-000100-													Примечание
					—	01	02	03	04	05	06	07	08	09	10	11	12	
				Документация														
А3			1.100.1-4.1-000100 СБ	Сборочный чертеж	X	X	X	X	X	X	X	X	X	X	X	X	X	
				Детали														
				⌀4Bp1 ГОСТ 6727-80														
Б4		1		L = 2900	4													0,27 кг
				L = 3200		4												0,30 кг
				L = 3500			4											0,32 кг
				L = 3800				4										0,35 кг
				L = 4100					4									0,38 кг
				L = 4400						4								0,40 кг
				L = 4700							4							0,43 кг
				L = 5000								4						0,46 кг
				L = 5300									4					0,49 кг
				L = 5600										4				0,52 кг
				L = 5900											4			0,54 кг
				L = 6200												4		0,57 кг
				L = 6500													4	0,60 кг
Б4		2		L = 1400	17	19	20	22	24	25	27	29	31	32	34	36	37	0,13 кг

Н.контр	Волкова	
Нач.отд.	Росинский	
Гл.конс.отд.	Пальман	
Гип	Герман	
Рук.гр.	Гиберман	
Рук.гр.	Рафайлович	

1.100.1-4.1-000100

Сетка (С1.14.29.2...С1.14.65.2)

Стадия	Лист	Листов
Р		1

ЦНИИЭПжилища

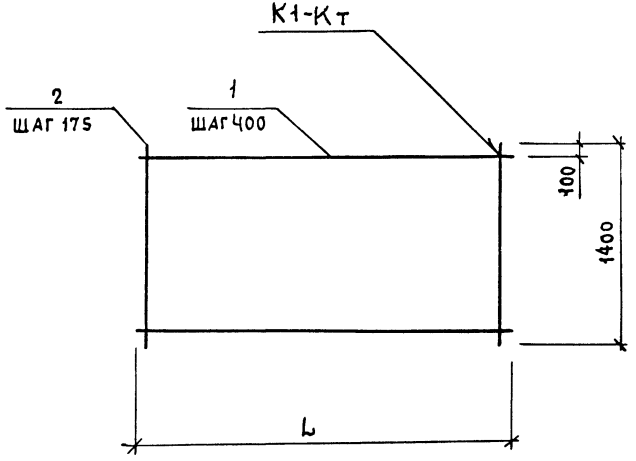

Обозначение	Марка	L, мм	Масса, кг
1.100.1-4.1-000100	С1.14.29.2	2900	3,02
-01	С1.14.32.2	3200	3,37
-02	С1.14.35.2	3500	3,58
-03	С1.14.38.2	3800	3,91
-04	С1.14.41.2	4100	4,26
-05	С1.14.44.2	4400	4,45
-06	С1.14.47.2	4700	4,80
-07	С1.14.50.2	5000	5,15
-08	С1.14.53.2	5300	5,50
-09	С1.14.56.2	5600	5,72
-10	С1.14.59.2	5900	6,04
-11	С1.14.62.2	6200	6,39
-12	С1.14.65.2	6500	6,61

Н.контр	Волкова	
Нач.отд.	Росинский	
Гл.констр.	Пальман	
ГИП	Герман	
Рук.гр.	Гиберман	
Рук.гр.	Рафайлович	

1.100.1-4.1-000100 СБ

Сетка (С1.14.29.2 ... С1.14.65.2) Сборочный чертеж

Стадия	Масса	Масштаб
Р	См. табл.	
Лист	Листов 1	

ЦНИИЭП жилища

Формат	Зона	Поз.	Обозначение	Наименование	Количество на исполнение 1.100.1-4.1-000200-													Примечание
					—	01	02	03	04	05	06	07	08	09	10	11	12	
				Документация														
А3			1.100.1-4.1-000200 СБ	Сборочный чертеж	X	X	X	X	X	X	X	X	X	X	X	X	X	
				Детали														
				ф4 Вр I ГОСТ 6727-80														
А4		1		L= 2900	5													0,27 кг
				L= 3200		5												0,30 кг
				L= 3500			5											0,32 кг
				L= 3800				5										0,35 кг
				L= 4100					5									0,38 кг
				L= 4400						5								0,40 кг
				L= 4700							5							0,43 кг
				L= 5000								5						0,46 кг
				L= 5300									5					0,49 кг
				L= 5600										5				0,52 кг
				L= 5900											5			0,54 кг
				L= 6200												5		0,57 кг
				L= 6500													5	0,60 кг
А4		2		L= 1700	20	22	24	26	28	30	32	34	36	38	40	42	44	0,16 кг

Н.контр.	Волкова	
Нач.отд.	Росинский	
Гл.кон.отд	Пальман	
Гип	Герман	
Рук.гр	Гиберман	
Рук.гр	Рафайлович	

1.100.1-4.1-000200

Сетка (С1.17.29.3 ... С1.17.65.3)

Стадия	Лист	Листов
Р		1

ЦНИИЭПжилища

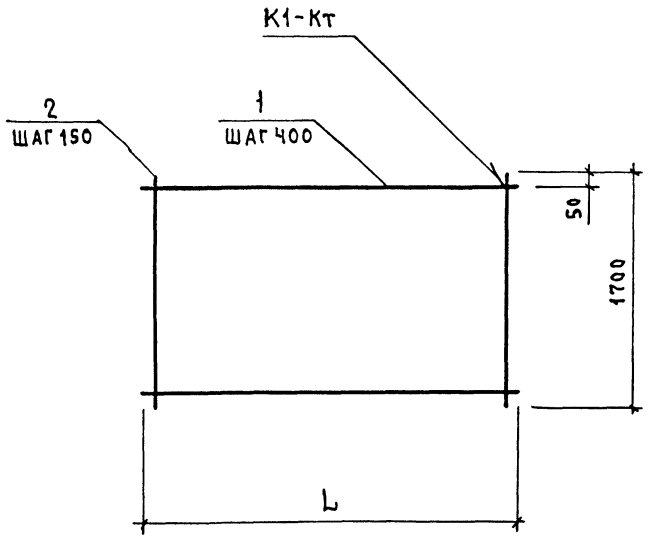

Обозначение	Марка	L, мм	Масса, кг
1.100.1-4.1-000200	С1.17.29.3	2900	4,28
-01	С1.17.32.3	3200	4,72
-02	С1.17.35.3	3500	5,12
-03	С1.17.38.3	3800	5,56
-04	С1.17.41.3	4100	6,00
-05	С1.17.44.3	4400	6,40
-06	С1.17.47.3	4700	6,84
-07	С1.17.50.3	5000	7,32
-08	С1.17.53.3	5300	7,72
-09	С1.17.56.3	5600	8,16
-10	С1.17.59.3	5900	8,56
-11	С1.17.62.3	6200	9,00
-12	С1.17.65.3	6500	9,44

Н.контр.	Волкова	
Нач.отд.	Росинский	
Гл.конст.	Пальман	
Гип	Герман	
Рук.гр.	Гиберман	
Рук.гр.	Рафайлович	

1.100.1-4.1-000200 СБ

Сетка (С1.17.29.3... С1.17.65.3) Сборочный чертеж

Стадия	Масса	Масштаб
Р	См. табл.	
Лист	Листов 1	

ЦНИИЭП жилища

Зона	Поз.	Обозначение	Наименование	Количество на исполнение 1.100.1-4.1-000300-														Примечание
				—	01	02	03	04	05	06	07	08	09	10	11	12	13	
			Документация															
		1.100.1-4.1-000300 СБ	Сборочный чертеж	×	×	×	×	×	×	×	×	×	×	×	×	×	×	
			Детали															
			ф4 Bp I ГОСТ 6727-80															
	1		L = 2900	16														0,27кг
			L = 3200		16													0,30кг
			L = 3500			16												0,32кг
			L = 3800				16											0,35кг
			L = 4100					16							16			0,38кг
			L = 4400						16							16		0,40кг
			L = 4700							16							16	0,43кг
			L = 5000								16							0,46кг
			L = 5300									16						0,49кг
			L = 5600										16					0,52кг
			L = 5900											16				0,54кг
	2		L = 2900	20	22	24	26	28	30	32	34	36	38	40				0,27кг
			ф5 Bp I ГОСТ 6727-80															
			L = 2900												28	35	38	0,42кг

Н.контр	Волкова	
Нач.отд	Росинский	
Гл. констр	Пальман	
ГИП	Герман	
Рук.гр	Гиберман	
Ст.техн.	Кулишева	

1.100.1-4.1-000300

Сетка
(С1.29.29.1.3 ... С1.29.59.1.3,
С1.29.41.1.8 ... С1.29.47.1.9)

Стадия	Лист	Листов
Р		1

ЦНИИЭПжилища

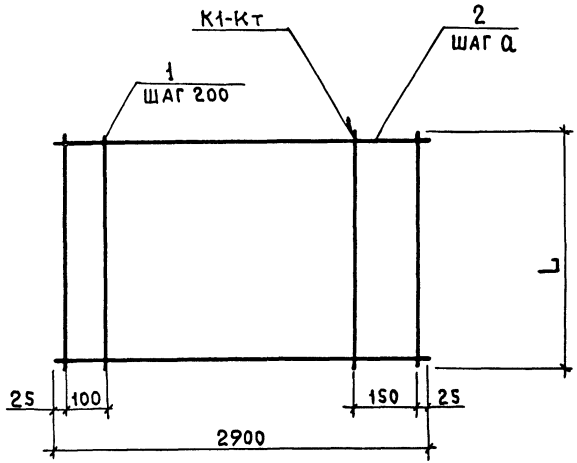

Обозначение	Марка	L, мм	а, мм	Масса, кг
1.100.1-4.1-000300	С1.29.29.1.3	2900	150	9,72 кг
— 01	С1.29.32.1.3	3200		10,74 кг
— 02	С1.29.35.1.3	3500		11,60 кг
— 03	С1.29.38.1.3	3800		12,62 кг
— 04	С1.29.41.1.3	4100		13,64 кг
— 05	С1.29.44.1.3	4400		14,50 кг
— 06	С1.29.47.1.3	4700		15,52 кг
— 07	С1.29.50.1.3	5000		16,54 кг
— 08	С1.29.53.1.3	5300		17,56 кг
— 09	С1.29.56.1.3	5600		18,58 кг
— 10	С1.29.59.1.3	5900		19,44 кг
— 11	С1.29.41.1.8	4100		17,84 кг
— 12	С1.29.44.1.9	4400	125	21,10 кг
— 13	С1.29.47.1.9	4700		22,84 кг

Н.контр.	Волкова	
Нач.отд.	Росинский	
Гл.конст.	Пальман	
ГИП	Герман	
Рук.гр.	Гиберман	
Ст.техн.	Кулишева	

1.100.1-4.1-000300 СБ

Сетка (С1.29.29.1.3...С1.29.59.1.3, С1.29.41.1.8...С1.29.47.1.9) Сборочный чертеж.

Стадия	Масса	Масштаб
Р	см. табл.	—
Лист	Листов 1	

ЦНИИЭПжилища

Формат	Зона	Поз.	Обозначение	Наименование	Количество на исполнение 1.100.1-4.1-000400-								Примечание
					—	01	02	03	04	05	06	07	
				Документация									
А3			1.100.1-4.1-000400 СБ	Сборочный чертеж	X	X	X	X	X	X	X	X	
				Детали									
				ф4 В р I ГОСТ 6727-80									
Б4		1		L = 2900	20								0,27 кг
				L = 3200		20							0,30 кг
				L = 3500			20						0,32 кг
				L = 3800				20					0,35 кг
				L = 5000					20				0,46 кг
				L = 5300						20			0,49 кг
				L = 5600							20		0,52 кг
				L = 5900								20	0,54 кг
Б4		2		L = 2900	20								0,27 кг
				ф5 В р I ГОСТ 6727-80									
				L = 2900		16	18	26	40	43	45	47	0,42 кг

Н. контр	Волкова	
Нач. отд.	Росинский	
Гл. конотд.	Пальман	
ГИП	Герман	
Рук. гр	Гиберман	
Ст. техн.	Кулишева	

1.100.1-4.1-000400

Сетка

(С1.29.29.3.3 ... С1.29.59.3.9)

Стадия	Лист	Листов
Р		1

ЦНИИЭП жилища

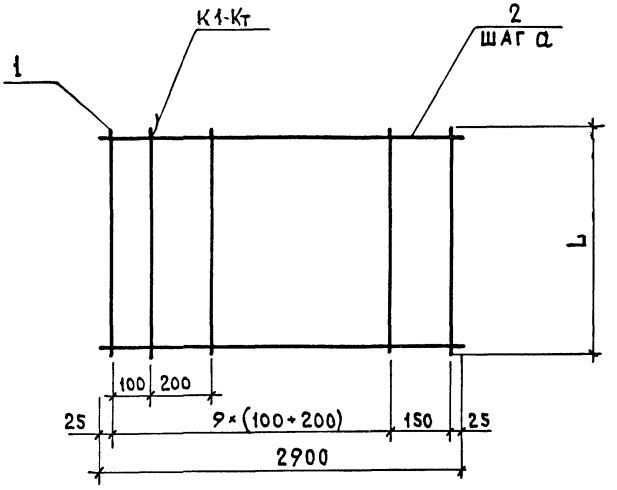

Обозначение	Марка	L, мм	a, мм	Масса, кг
1.100.1-4.1-000400	С1.29.29.3.3	2900	150	10,80
-01	С1.29.32.3.6	3200	200	12,72
-02	С1.29.35.3.6	3500		13,96
-03	С1.29.38.3.8	3800	150	17,92
-04	С1.29.50.3.9	5000	125	26,00
-05	С1.29.53.3.9	5300		27,86
-06	С1.29.56.3.9	5600		29,30
-07	С1.29.59.3.9	5900		30,54

Н.контр.	Волкова		
Нач.отд.	Росинский		
Гл.констр.	Пальман		
ГИП	Герман		
Рук.гр.	Гиберман		
Ст.техник	Кулишева		

1.100.1-4.1-000400 СБ

Сетка
(С1.29.29.3.3 ... С1.29.59.3.9)
Сборочный чертеж

Стадия	Масса	Масштаб
Р	См. табл.	—
Лист	Листов 1	

ЦНИИЭПжилища

Формат	Зона	Поз.	Обозначение	Наименование	Количество на исполнение 1.100.1-4.1-000500-																		Примечание
					—	01	02	03	04	05	06	07	08	09	10	11	12	13	14	15	16	17	18	19	
				Документация																				
А3			1.100.1-4.1-000500 СБ	Сборочный чертеж	X	X	X	X	X	X	X	X	X	X	X	X	X	X	X	X	X	X	X	X	
				Детали																				
				ф4 Вр I ГОСТ 6727-80																				
Б Ч		1		L = 3200	17																			0,29 кг
				L = 3500		17																		0,32 кг
				L = 3800			17																	0,35 кг
				L = 4100				17																0,38 кг
				L = 4400					17															0,40 кг
				L = 4700						17							17							0,43 кг
				L = 5000							17							17						0,46 кг
				L = 5300								17							17					0,19 кг
				L = 5600									17											0,52 кг
				L = 5900										17										0,54 кг
				L = 6200											17					17				0,57 кг
				L = 6500												17					17			0,60 кг
				ф5 Вр I ГОСТ 6727-80																				
				L = 3200																	17			0,46 кг
				L = 3500																		17		0,50 кг
				L = 3800																			17	0,55 кг
Б Ч		2		L = 3200													38	40	43	50	52	22	24	26	0,46 кг
				ф4 Вр I ГОСТ 6727-80																					
				L = 3200	22	24	26	28	30	32	34	36	38	40	42	44									0,29 кг

Н. контр.	Волкова	
Нач. отд.	Росинский	
Гл. ком. отд.	Пальман	
ГИП	Герман	
Рук. гр.	Гиберман	
Ст. техн.	Кулишева	

1.100.1-4.1-000500

Сетки (С1.32.32.1.3 ... С1.32.65.3.3; С1.32.47.1.9 ... С1.32.38.6.8)

Стадия	Лист	Листов
Р		1

ЦНИИЭПжилища

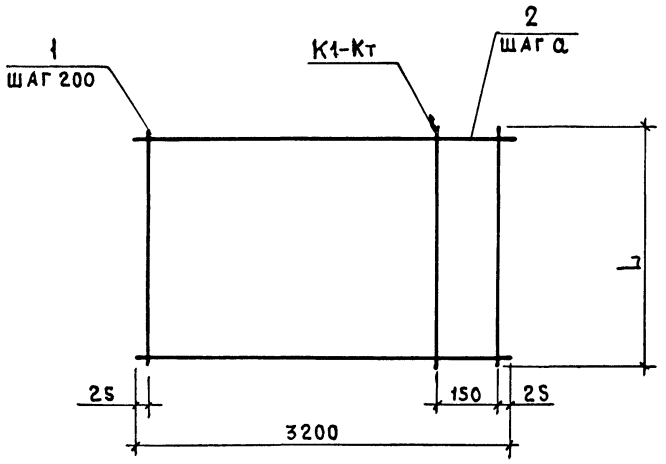

Обозначение	Марка	L, мм	а, мм	Масса, кг
1.100.1-4.1-000500	С1.32.32.1.3	3200	150	11,31
-01	С1.32.35.1.3	3500		12,40
-02	С1.32.38.1.3	3800		13,49
-03	С1.32.41.1.3	4100		14,58
-04	С1.32.44.1.3	4400		15,50
-05	С1.32.47.1.3	4700		16,59
-06	С1.32.50.1.3	5000		17,68
-07	С1.32.53.1.3	5300		18,77
-08	С1.32.56.1.3	5600		19,86
-09	С1.32.59.1.3	5900		20,78
-10	С1.32.62.1.3	6200		21,87
-11	С1.32.65.1.3	6500		22,96
-12	С1.32.47.1.9	4700	125	24,79
-13	С1.32.50.1.9	5000		26,22
-14	С1.32.53.1.9	5300		28,11
-15	С1.32.62.1.9	6200		32,69
-16	С1.32.65.1.9	6500		34,12
-17	С1.32.32.6.8	3200	150	17,94
-18	С1.32.35.6.8	3500		19,54
-19	С1.32.38.6.8	3800		21,31

Н.контр.	Волкова	
Нач.отд.	Росинский	
Гл.констр.	Пальман	
Гип	Герман	
Рук.гр.	Гиберман	
Ст.техн.	Кулишева	

1.100.1-4.1-000500 СБ

Сетка
(С1.32.32.1.3... С1.32.65.3.3, С1.32.47.1.9... С1.32.38.6.8).
Сборочный чертеж

Стадия	Масса	Масштаб
Р	См. табл.	
Лист	Листов 1	

ЦНИИЭПжилища

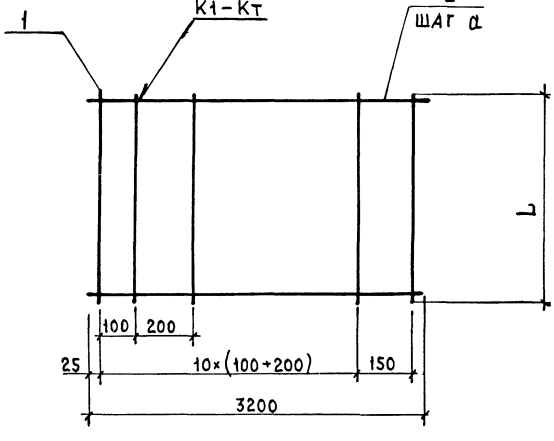

Формат	Зона	Поз.	Обозначение	Наименование	Кол. на испол. 1.100.1-4.1-000600- —	01	02	03	Примечание
				ДЕТАЛИ					
				ϕ4 Вр I ГОСТ 6727-80					
БЧ		1		L= 4100	22				0,38 кг
				L= 4400		22			0,40 кг
				L= 5600			22		0,52 кг
				L= 5900				22	0,54 кг
				ϕ5 Вр I 6727-80					
БЧ		2		L= 3200	28	36	45	48	0,46 кг

Обозначение	Марка	L, мм	a, мм	Масса, кг
1.100.1-4.1-000600	С1.32.41.3.8	4100	150	21,24 кг
— 01	С1.32.44.3.9	4400	125	25,36 кг
— 02	С1.32.56.3.9	5600		32,14 кг
— 03	С1.32.59.3.9	5900		33,96 кг

Н.контр.	Волкова	
Нач.отд.	Росинский	
Гл.кон.отд.	Пальман	
ГИП	Герман	
Рук.гр.	Гиберман	
Ст.техн.	Кулишева	

1.100.1-4.1-000600

Сетка (С1.32.41.3.8...С1.32.59.3.9)

Стадия	Масса	Масштаб
Р	см. табл.	—
Лист	Листов 1	

ЦНИИЭПжилища

Формат	Зона	Поз.	Обозначение	Наименование	Количество на исполнение 1.100.1-4.1-000700 —													Примечание
					—	01	02	03	04	05	06	07	08	09	10	11	12	
				Документация														
А3			1.100.1-4.1-000700 СБ	Сборочный чертеж	X	X	X	X	X	X	X	X	X	X	X	X	X	
				Детали														
				ф4 Вр I ГОСТ 6727-80														
БЧ		1		L= 3500	18													0,32 кг
				L= 3800		18												0,35 кг
				L= 4100			18											0,38 кг
				L= 4400				18										0,40 кг
				L= 4700					18									0,43 кг
				L= 5000						18								0,46 кг
				L= 5300							18							0,49 кг
				L= 5600								18						0,52 кг
				L= 5900									18					0,54 кг
				L= 6200										18				0,57 кг
				L= 6500											18			0,60 кг
				L= 6800												18		0,63 кг
				L= 7100													18	0,65 кг
БЧ		2		L= 3500	24	26	28	30	32	34	36	38	40	42	44	46	48	0,32 кг

Н.контр.	Волкова	
Нач.отд.	Росинский	
Гл.конст.	Пальман	
Гип	Герман	
Рук.гр.	Гиберман	
Ст.техн.	Кулишева	

1.100.1-4.1-000700

Сетка (С1.35.35.1.3 ... С1.35.71.1.8)

Стадия	Лист	Листов
Р	1	2

ЦНИИЭП жилища

Формат	Зона	Поз.	Обозначение	Наименование	Количество на исполнение 1.100.1-4.1-000700-											Примечание
					13	14	15	16	17	18	19	20	21	22	23	
				Документация												
			1.100.1-4.1-000700 СБ	Сборочный чертеж	X	X	X	X	X	X	X	X	X	X	X	
				Детали												
				ф5 Вр I ГОСТ6727-80												
64		1		L= 3500	18											0,50 кг
				L= 3800		18										0,55 кг
				ф4 Вр I ГОСТ6727-80												
				L= 4700			18									0,43 кг
				L= 5000				18								0,46 кг
				L= 5300					18							0,49 кг
				L= 5600						18						0,52 кг
				L= 5900							18					0,54 кг
				L= 6200								18				0,57 кг
				L= 6500									18			0,60 кг
				L= 6800										18		0,63 кг
				L= 7100											18	0,65 кг
64		2		L= 3500			38									0,32 кг
				ф5 Вр I ГОСТ6727-80												
				L= 3500	24	26		29	31	32	34	36	38	46	48	0,50 кг

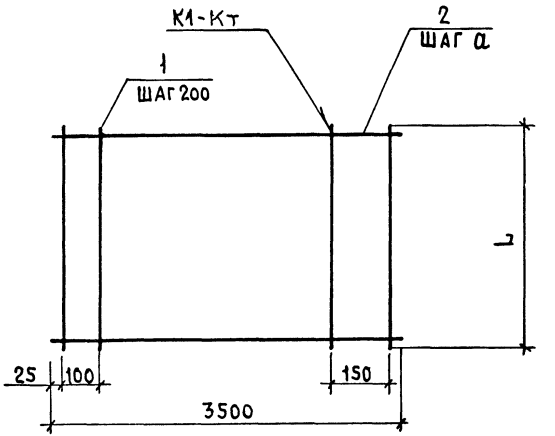

Обозначение	Марка	L, мм	a, мм	Масса, кг
1.100.1-4.1-000700	С1.35.35.1.3	3500	150	10,24
– 01	С1.35.38.1.3	3800		14,62
– 02	С1.35.41.1.3	4100		15,80
– 03	С1.35.44.1.3	4400		16,80
– 04	С1.35.47.1.3	4700		17,98
– 05	С1.35.50.1.3	5000		19,16
– 06	С1.35.53.1.3	5300		20,34
– 07	С1.35.56.1.3	5600		21,52
– 08	С1.35.59.1.3	5900		22,52
– 09	С1.35.62.1.3	6200		23,70
– 10	С1.35.65.1.3	6500		24,88
– 11	С1.35.68.1.3	6800		25,88
– 12	С1.35.71.1.3	7100		27,06
– 13	С1.35.35.6.8	3500		21,00
– 14	С1.35.38.6.8	3800		22,90
– 15	С1.35.47.1.4	4700	125	19,90
– 16	С1.35.50.1.7	5000	175	22,78
– 17	С1.35.53.1.7	5300		24,32
– 18	С1.35.56.1.7	5600		25,36
– 19	С1.35.59.1.7	5900		26,72
– 20	С1.35.62.1.7	6200		28,26
– 21	С1.35.65.1.7	6500		29,80
– 22	С1.35.68.1.8	6800	150	34,34
– 23	С1.35.71.1.8	7100		35,70

Н.контр	Волкова		
Нач.от.д.	Росинский		
Гл.конс.от.д	Пальман		
ГИП	Герман		
Рук.гр.	Гиберман		
Ст.техн.	Кулишева		

1.100.1-4.1-000700 СБ

Сетка (С1.35.35.1.3...С1.35.71.1.8) Сборочный чертеж.

Стадия	Масса	Масштаб
Р	См. табл.	
Лист	Листов 1	

ЦНИИЭП жилища

Рис. 1

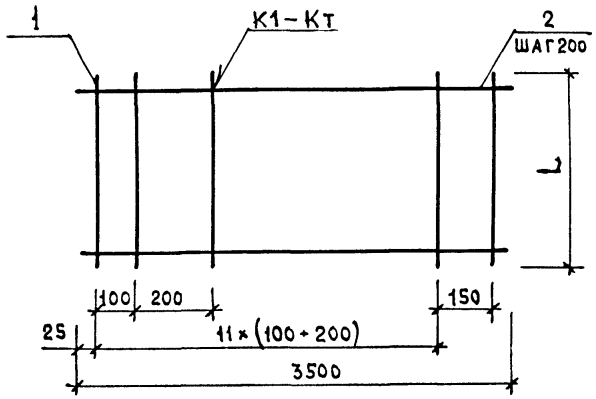

Рис. 2

Остальное - см. рис. 1

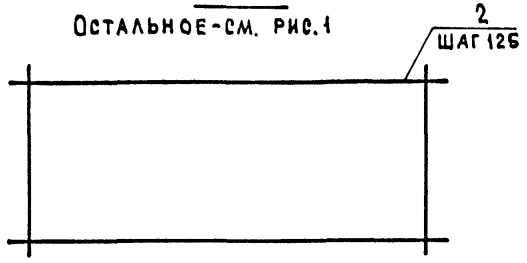

Рис. 3

Остальное - см. рис. 1

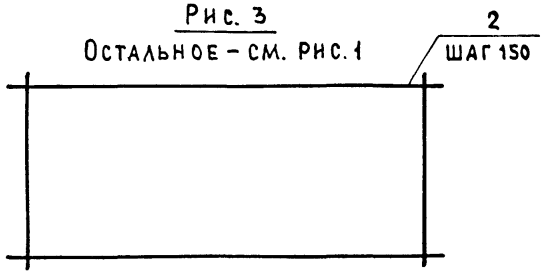

Формат	Зона	Поз.	Обозначение	Наименование	Кол. на испол. 1.100.1-4.1-000800- —	01	02	Приме-чание
				Детали				
				ф4 Вр I ГОСТ 6727-80				
Б4		1		L = 4100	24		24	0,38 кг
				L = 4400		24		0,40 кг
Б4		2		L = 3500	21	36	28	0,32 кг

Обозначение	Марка	Рис	L, мм	Масса, кг
1.100.1-4.1-000800	С1.35.41.3.1	1	4100	15,84
-01	С1.35.44.3.4	2	4400	20,64
-02	С1.35.41.3.3	3	4100	18,08

Н. контр.	Волкова	
Нач. отд.	Росинский	
Гл. конст.	Пальман	
Гип	Герман	
Рук. гр.	Гиберман	
Ст. техн.	Кулишева	

1.100.1-4.1-000800

Сетка (С1.35.41.3.1...С1.35.41.3.3)

Стадия	Масса	Масштаб
Р	см. табл.	—
Лист	Листов 1	

ЦНИИЭП жилища

Формат	Зона	Поз.	Обозначение	Наименование	Количество на исполнение 1.100.1-4.1-000900- —	01	02	03	04	05	06	07	08	09	10	11	12	13	14	15	16	17	18	19	Примечание
				Документация																					
А3			1.100.1-4.1-000900 СБ	Сборочный чертеж	X	X	X	X	X	X	X	X	X	X	X	X	X	X	X	X	X	X	X	X	
				Детали																					
				ф4 Вр I ГОСТ 6727-80																						
Б4		1		L = 3800	19																				0,35 кг
				L = 4100		19																			0,38 кг
				L = 4400			19																		0,40 кг
				L = 4700				19																	0,43 кг
				L = 5000					19																0,46 кг
				L = 5300						19								19							0,49 кг
				L = 5600							19								19						0,52 кг
				L = 5900								19								19					0,54 кг
				L = 6200									19								19				0,57 кг
				L = 6500										19								19			0,60 кг
				L = 6800											19								19		0,63 кг
				L = 7100												19								19	0,65 кг
				ф5 Вр I ГОСТ 6727-80																					
				L = 3800													19								0,55 кг
				ф4 Вр I ГОСТ 6727-80																					
Б4		2		L = 3800	26	28	30	32	34	36	38	40	42	44	46	48									0,35 кг
				ф5 Вр I ГОСТ 6727-80																					
				L = 3800													26	31	33	34	36	38	46	48	0,55 кг

Н. контр.	Волкова	
Нач. отд.	Росинский	
Гл. конс. отд.	Пальман	
Гип	Герман	
Рук. гр.	Гиберман	
Ст. техн.	Кулишева	

1.100.1-4.1-000900

Сетка
(С1.38.38.1.3...С1.38.71.1.3, С1.38.38.6.8...С1.38.71.1.8)

Стадия	Лист	Листов
Р		1

ЦНИИЭП жилища

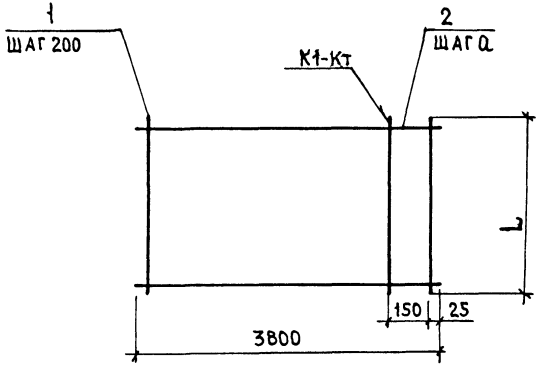

Обозначение	Марка	L, мм	a, мм	Примечание
1.100.1-4.1-000900	С1.38.38.1.3	3800	150	15,75кг
– 01	С1.38.41.1.3	4100		17,02кг
– 02	С1.38.44.1.3	4400		18,10кг
– 03	С1.38.47.1.3	4700		19,37кг
– 04	С1.38.50.1.3	5000		20,64кг
– 05	С1.38.53.1.3	5300		21,91кг
– 06	С1.38.56.1.3	5600		23,18кг
– 07	С1.38.59.1.3	5900		24,26кг
– 08	С1.38.62.1.3	6200		25,53кг
– 09	С1.38.65.1.3	6500		26,80кг
– 10	С1.38.68.1.3	6800		28,07кг
– 11	С1.38.71.1.3	7100		29,15кг
– 12	С1.38.38.6.8	3800		24,75кг
– 13	С1.38.53.1.7	5300	175	26,36кг
– 14	С1.38.56.1.7	5600		28,03кг
– 15	С1.38.59.1.7	5900		28,96кг
– 16	С1.38.62.1.7	6200		30,63кг
– 17	С1.38.65.1.7	6500		32,30кг
– 18	С1.38.68.1.8	6800	150	37,30кг
– 19	С1.38.71.1.8	7100		38,75кг

Нор. кон.	Волкова	
Нач. отд.	Росинский	
Гл. конст.	Пальман	
Гип	Герман	
Рук. гр.	Гиберман	
Ст. техн.	Кулишева	

1.100.1-4.1-000900 СБ

СЕТКА
(С1.38.38.1.3 ... С1.38.71.1.3, С1.38.38.6.8 ... С1.38.71.1.8)
Сборочный чертеж.

Стадия	Масса	Масштаб
Р	См. табл.	–
Лист	Листов 1	

ЦНИИЭПжилища

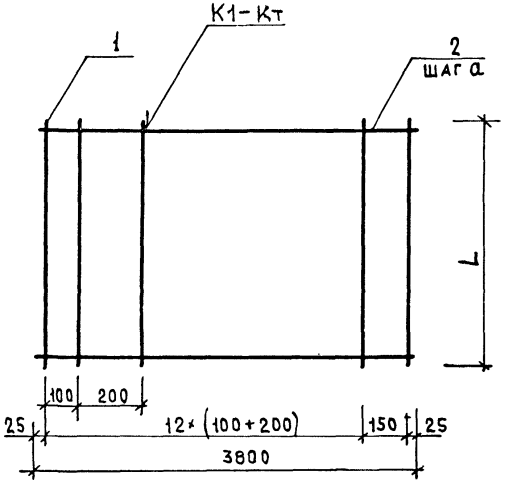

Формат	Зона	Поз.	Обозначение	Наименование	Кол. на испол. 1.100.1-4.1-001000- —	01	02	03	Примечание
				Детали					
				⌀4 BpI ГОСТ 6727-80					
БЧ		1		L = 4100	26				0,38 кг
				L = 4400		26			0,40 кг
				L = 4700			26		0,43 кг
				L = 5000				26	0,46 кг
БЧ		2		L = 3800	28	36	38		0,35 кг
				⌀5 BpI ГОСТ 6727-80					
				L = 3800				29	0,55 кг

Обозначение	Марка	L, мм	a, мм	Масса, кг
1.100.1-4.1-001000	С1.38.41.3.3	4100	150	19,68
—01	С1.38.44.3.4	4400	125	23,00
—02	С1.38.47.3.4	4700		24,48
—03	С1.38.50.3.7	5000	175	27,91

Н.контр.	Волкова	
Нач.отд.	Росинский	
Гл.констр.	Пальман	
ГИП	Герман	
Рук.гр.	Гиберман	

1.100.1-4.1-001000

Сетка (С1.38.41.3.3...С1.38.50.3.7)

Стадия	Масса	Масштаб
Р	См. табл.	—
Лист	Листов 1	

ЦНИИЭП жилища

Рис. 1

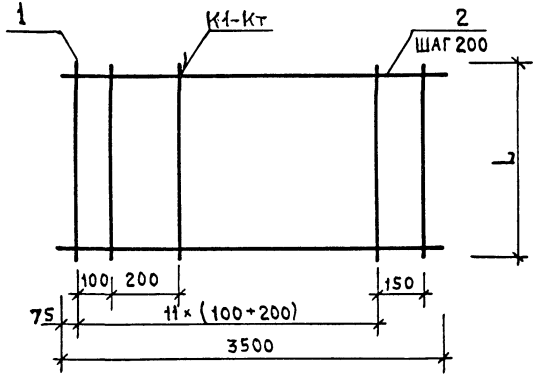

Рис. 2

Остальное - см. Рис.1

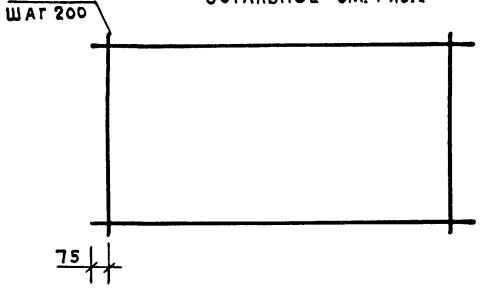

Формат	Зона	Поз.	Обозначение	Наименование	Кол. на исполн. 1.100.1-4.1-001100- —	Кол. на исполн. 1.100.1-4.1-001100- 01	Кол. на исполн. 1.100.1-4.1-001100-	Примечание
				Детали				
				ф5 Вр I ГОСТ 6727-80				
БЧ		1		L = 4100		18		0,59 кг
				ф4 Вр I ГОСТ 6727-80				
				L = 4100	24			0,38 кг
БЧ		2		L = 3500	21	21		0,32 кг

Обозначение	Марка	Рис.	L, мм	Масса, кг
1.100.1-4.1-001100	С2.35.41.3.1	1	4100	15,84
— 01	С2.35.41.6.1	2	4100	17,34

Н.контр.	Волкова	
Нач.отд.	Росинский	
Гл.кон.отд.	Пальман	
Гип	Герман	
Рук.гр.	Гиберман	
Ст.техн.	Кулишева	

1.100.1-4.1-001100

Сетка (С2.35.41.3.1, С2.35.41.6.1)

Стадия	Масса	Масштаб
Р	см. табл.	
Лист	Листов 1	

ЦНИИЭП жилища

Рис. 1

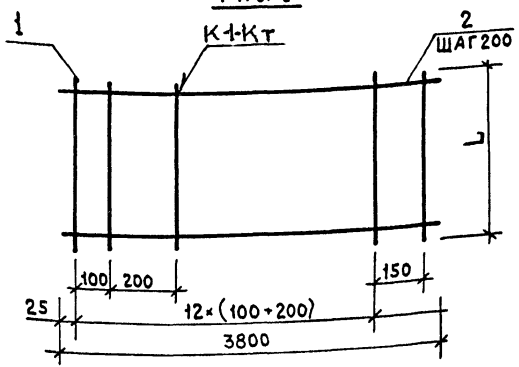

Рис. 2

Остальное - см. Рис. 1

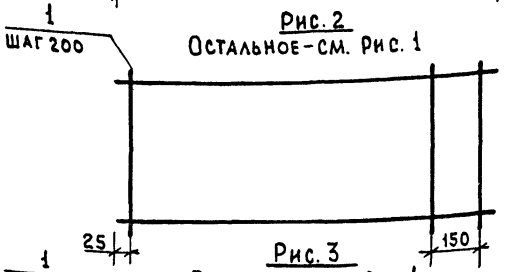

Рис. 3

Остальное - см. Рис. 1

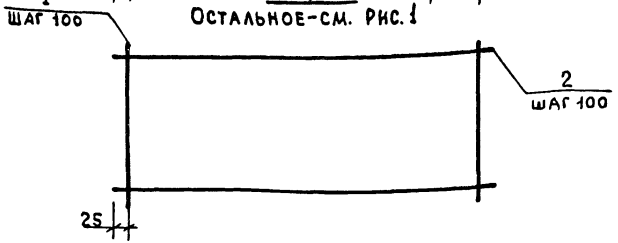

Формат	Зона	Поз.	Обозначение	Наименование	Кол. на испол. 1.100.1-1-001200- —	01	02	Примечание
				Детали				
				ф5 ВрI ГОСТ 6727-80				
Б4		1		L = 4100		20		0,59 кг
				L = 4400			39	0,63 кг
				ф4 ВрI ГОСТ 6727-80				
				L = 4100	26			0,38 кг
Б4		2		L = 3800	21	21		0,35 кг
				ф5 ВрI ГОСТ 6727-80				
				L = 3800			44	0,55 кг

Обозначение	Марка	Рис.	L, мм	Масса, кг
1.100.1-4.1-001200	С2.38.41.3.1	1	4100	17,23
-01	С2.38.41.6.1	2	4100	19,15
-02	С2.38.44.10.10	3	4400	48,77

Н. контр.	Волкова	
Нач. отд.	Росинский	
Гл. кон. отд.	Пальман	
Гип	Герман	
Рук. гр.	Гиберман	
Ст. техн.	Кулишева	

1.100.1-4.1-001200

Сетка (С2.38.41.3.1... С2.38.44.10.10)

Стадия	Масса	Масштаб
Р	См. табл.	
Лист	Листов 1	

ЦНИИЭП жилища

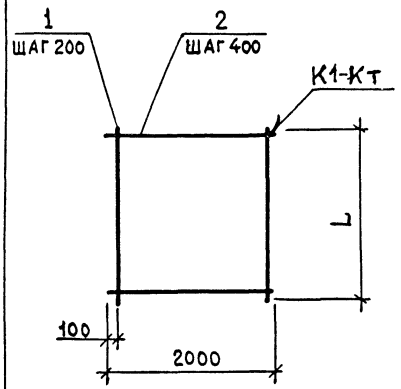

Формат	Зона	Поз.	Обозначение	Наименование	Кол. на исполн. 1.100.1-4.1-001300- —	01	02	03	04	05	06	07		Примечание
				Детали										
				ф4 Вр I ГОСТ 6727-80										
Б4		1		L = 4100	10									0,38 кг
				L = 4400		10								0,40 кг
				L = 4700			10							0,43 кг
				L = 5000				10						0,46 кг
				L = 5300					10					0,49 кг
				L = 5600						10				0,52 кг
				L = 5900							10			0,54 кг
				L = 6200								10		0,57 кг
Б4		2		L = 2000	11	11	12	13	14	14	15	16		0,18 кг

Обозначение	Марка	L, мм	Масса, кг
1.100.1-4.1-001300	С5.20.41.1	4100	5,78
— 01	С5.20.44.1	4400	5,98
— 02	С5.20.47.1	4700	6,46
— 03	С5.20.50.1	5000	6,94
— 04	С5.20.53.1	5300	7,42
— 05	С5.20.56.1	5600	7,72
— 06	С5.20.59.1	5900	8,10
— 07	С5.20.62.1	6200	8,58

Н. контр.	Волкова	
Нач. отд.	Росинский	
Гл. конс. отд	Пальман	
Гип	Герман	
Рук. гр.	Гиберман	
Ст. техн.	Кулишева	

1.100.1-4.1-001300

Сетка (С5.20.41.1 ... С5.20.62.1)

Стадия	Масса	Масштаб
Р	См. табл.	—
Лист	Листов 1	

ЦНИИЭП жилища

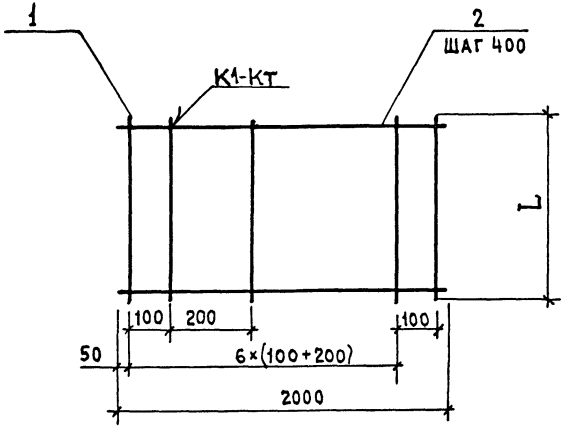

Формат	Зона	Поз.	Обозначение	Наименование	Кол. на испол. 1.100.1-4.1-001400- —	01	02	03	Примечание
				Детали					
				ф4 Вр I ГОСТ 6727-80					
Б4		1		L= 4100	14				0,38 кг
				L= 4400		14			0,40 кг
				L= 4700			14		0,43 кг
				L= 5000				14	0,46 кг
Б4		2		L= 2000	11	11	12	13	0,18 кг

Обозначение	Марка	L, мм	Масса, кг
1.100.1-4.1-001400	С5.20.41.3	4100	7,30
—01	С5.20.44.3	4400	7,58
—02	С5.20.47.3	4700	8,18
—03	С5.20.50.3	5000	8,78

Н.контр.	Волкова	
Нач.отд.	Росинский	
Гл.конст.	Пальман	
Гип	Герман	
Рук.гр.	Гибермаш	
Ст.техн.	Кулишева	

1.100.1-4.1-001400

Сетка (С5.20.41.3 ... С5.20.50.3)

Стадия	Масса	Масштаб
Р	См. табл.	
Лист	Листов 1	

ЦНИИЭПжилища

22826 71

Рис. 1

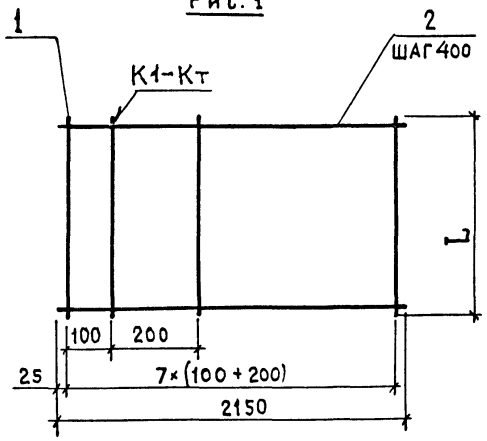

Рис. 2

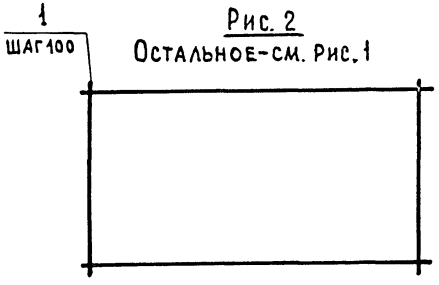

Остальное-см. Рис. 1

Формат	Зона	Поз.	Обозначение	Наименование	Кол. на испол. 1.100.1-4.1-001500- —	01	02	03	04	05	06	07	08		Примечание
				Детали											
				ф4 Вр I ГОСТ 6727-80											
Б4		1		L = 4400	15										0,40 кг
				L = 4700		15									0,43 кг
				L = 5000			15								0,46 кг
				L = 5300				15							0,49 кг
				L = 5600					15						0,52 кг
				L = 5900						15					0,54 кг
				L = 6200							15				0,57 кг
				L = 6500								15			0,60 кг
				ф5 Вр I ГОСТ 6727-80											
				L = 6800									22		0,98 кг
				ф4 Вр I ГОСТ 6727-80											
Б4		2		L = 2150	11	12	13	14	14	15	16	17	17		0,20 кг

Обозначение	Марка	Рис.	L, мм	Масса, кг
1.100.1-4.1-001500	С5.21.44.3	1	4400	8,20
— 01	С5.21.47.3		4700	8,85
— 02	С5.21.50.3		5000	9,50
— 03	С5.21.53.3		5300	10,15
— 04	С5.21.56.3		5600	10,60
— 05	С5.21.59.3		5900	11,10
— 06	С5.21.62.3		6200	11,75
— 07	С5.21.65.3		6500	12,40
— 08	С5.21.68.10	2	6800	24,96

Н. контр.	Волкова	
Нач. отд.	Росинский	
Гл. кон. отд.	Пальман	
Гип	Герман	
Рук. гр.	Гиберман	
Ст. техн.	Кулишева	

1.100.1-4.1-001500

Сетка (С5.21.44.3 ... С5.21.68.10)

Стадия	Масса	Масштаб
Р	См. табл.	
Лист	Листов 1	

ЦНИИЭПжилища

Рис. 1

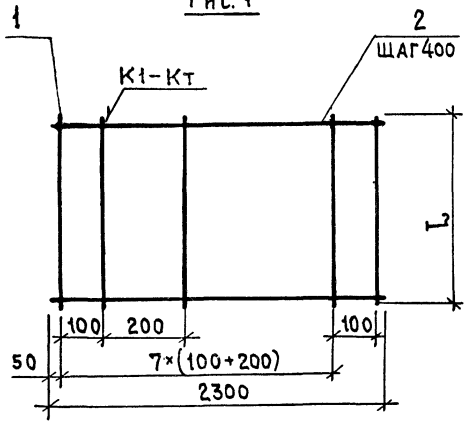

Рис. 2

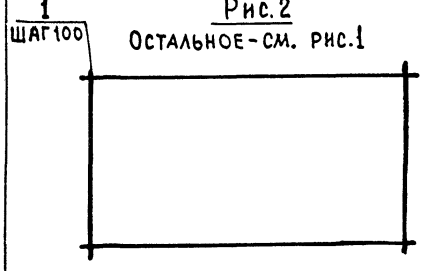

Формат	Зона	Поз.	Обозначение	Наименование	Кол. на исполн. 1.100.1-4.1-001600- —	01	02	03	04	05	06	07	08		Примечание
				Детали											
				ф4 BpI ГОСТ 6727-80											
Б4		1		L= 4700	16										0,43 кг
				L= 5000		16									0,46 кг
				L= 5300			16								0,49 кг
				L= 5600				16							0,52 кг
				L= 5900					16						0,54 кг
				L= 6200						16					0,57 кг
				L= 6500							16				0,60 кг
				ф5 BpI ГОСТ 6727-80											
				L= 6800								23			0,98 кг
				L= 7100									23		1,02 кг
				ф4 BpI ГОСТ 6727-80											
Б4		2		L= 2300	12	13	14	14	15	16	17	17	18		0,21 кг

Обозначение	Марка	Рис	L, мм	Масса, кг
1.100.1-4.1-001600	С5.23.47.3	1	4700	9,40
— 01	С5.23.50.3		5000	10,09
— 02	С5.23.53.3		5300	10,78
— 03	С5.23.56.3		5600	11,26
— 04	С5.23.59.3		5900	11,79
— 05	С5.23.62.3		6200	12,48
— 06	С5.23.65.3		6500	13,17
— 07	С5.23.68.10	2	6800	26,11
— 08	С5.23.71.10		7100	27,24

Н. контр.	Волкова	
Нач. отд.	Росинский	
Гл. кон. отд.	Пальман	
ГИП	Герман	
Рук. гр.	Гиберман	
Ст. техн.	Кулишева	

1.100.1-4.1-001600

Сетка (С5.23.47.3... С5.23.71.3)

Стадия	Масса	Масштаб
Р	см. табл.	
Лист	Листов 1	

ЦНИИЭП жилища

Рис.1

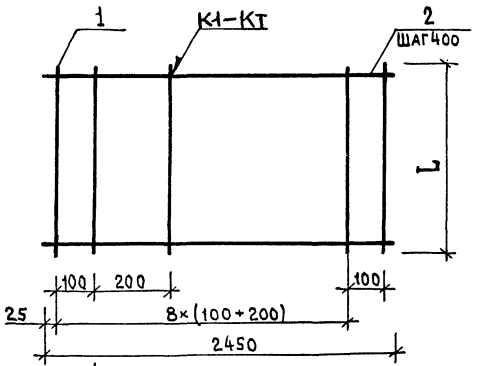

Рис.2

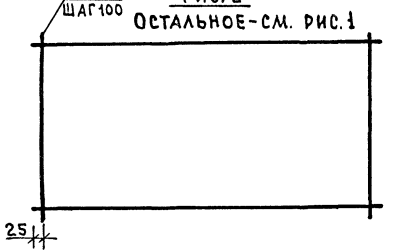

Остальное-см. рис.1

Формат	Зона	Поз.	Обозначение	Наименование	Кол. на испол. н. 1.100.1-4.1-001700- —	01	02	03	04	05	06	07	Примечание
				Детали									
				ф4 Вр I ГОСТ 6727-80									
Б4		1		L = 5000	17								0,46 кг
				L = 5300		17							0,49 кг
				L = 5600			17						0,52 кг
				L = 5900				17					0,54 кг
				ф5 Вр I ГОСТ 6727-80									
				L = 6200					25				0,89 кг
				L = 6500						25			0,94 кг
				L = 6800							25		0,98 кг
				L = 7100								25	1,02 кг
				ф4 Вр I ГОСТ 6727-80									
Б4		2		L = 2450	13	14	15	15	16	17	17	18	0,22 кг

Обозначение	Марка	Рис.	L, мм	Масса, кг
1.100.1-4.1-001700	С5.24.50.3	1	5000	10,68
-01	С5.24.53.3		5300	11,41
-02	С5.24.56.3		5600	12,14
-03	С5.24.59.3		5900	12,48
-04	С5.24.62.10	2	6200	25,77
-05	С5.24.65.10		6500	27,24
-06	С5.24.68.10		6800	28,24
-07	С5.24.71.10		6200	29,46

Н. контр.	Волкова	
Нач. отд.	Росинский	
Гл. конотд.	Пальман	
ГИП	Герман	
Рук. гр.	Гиберман	
Ст. техн.	Кулишева	

1.100.1-4.1-001700

Сетка (С5.24.50.3...С5.24.71.10)

Стадия	Масса	Масштаб
Р	см. табл.	—
Лист	Листов 1	

ЦНИИЭП жилища

Рис. 1

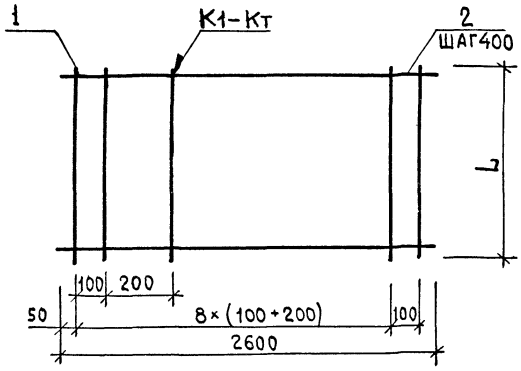

Рис. 2

Остальное – см. рис. 1

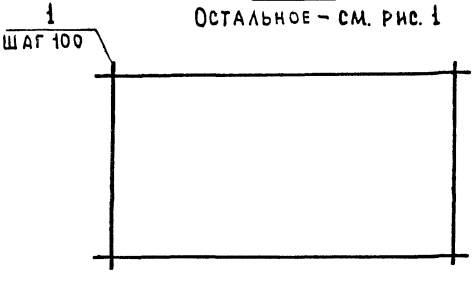

Формат	Зона	Поз.	Обозначение	Наименование	Кол. на испол. 1.100.1-4.1-001800 —	01	02	03	04	05	06	Примечание
				Детали								
				ф4 BpI ГОСТ 6727-80								
Б4		1		L = 5300	18							0,49 кг
				L = 5600		18						0,51 кг
				L = 5900			18					0,54 кг
				ф5 BpI ГОСТ 6727-80								
				L = 6200				26				0,89 кг
				L = 6500					26			0,94 кг
				L = 6800						26		0,98 кг
				L = 7100							26	1,02 кг
				ф4 BpI ГОСТ 6727-80								
Б4		2		L = 2600	14	14	15	16	17	17	18	0,24 кг

Обозначение	Марка	Рис.	L, мм	Масса, кг
1.100.1-4.1-001800	С5.26.53.3	1	5300	12,18
-01	С5.26.56.3		5600	12,54
-02	С5.26.59.3		5900	13,32
-03	С5.26.62.10	2	6200	26,98
-04	С5.26.65.10		6500	28,52
-05	С5.26.68.10		6800	27,56
-06	С5.26.71.10		7100	30,84

Н.контр.	Волкова	
Нач.отд.	Росинский	
Гл.конструктор	Пальман	
Гип	Герман	
Рук.гр.	Гиберман	
Ст.техн.	Кулишева	

1.100.1-4.1-001800

Сетка (С5.26.53.3 ... С5.26.71.10)

Стадия	Масса	Масштаб
Р	см. табл.	
Лист	Листов 1	

ЦНИИЭПжилища

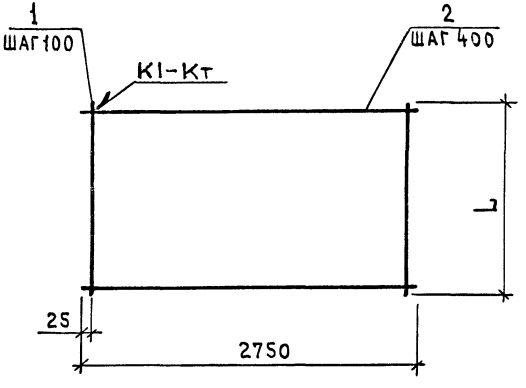

Формат	Зона	Поз.	Обозначение	Наименование	Кол. на исполнение 1.100.1-4.1-001900- —	01	02	03	04	05	Примечание
				Детали							
				ф5 Вр I ГОСТ 6727-80							
54		1		L = 5600	28						0,81 кг
				L = 5900		28					0,85 кг
				L = 6200			28				0,89 кг
				L = 6500				28			0,94 кг
				L = 6800					28		0,98 кг
				L = 7100						28	1,02 кг
				ф4 Вр I ГОСТ 6727-80							
54		2		L = 2750	14	15	16	17	17	18	0,25 кг

Обозначение	Марка	L, мм	Масса, кг
1.100.1-4.1 —001900	С5.27.56.10	5600	26,18
— 01	С5.27.59.10	5900	27,55
— 02	С5.27.62.10	6200	28,92
— 03	С5.27.65.10	6500	30,57
— 04	С5.27.68.10	6800	31,69
— 05	С5.27.71.10	7100	33,06

Н.контр.	Волкова	
Нач.отд	Росинский	
Гл.конс.отд	Пальман	
ГИП	Герман	
Рук.гр.	Гиберман	
Ст.техн.	Кулишева	

1.100.1-4.1-001900

Сетка (С5.27.56.10 ... С5.27.71.10)

Стадия	Масса	Масштаб
Р	См. табл.	
Лист	Листов 1	

ЦНИИЭПжилища

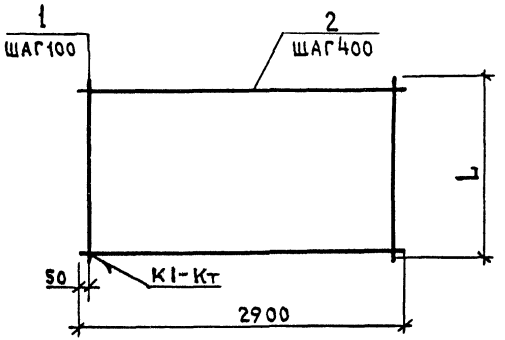

Формат	Зона	Поз.	Обозначение	Наименование	Кол. на исполнение 1.100.1-4.1-002000- —	01	02	03	04			Примечание
				Детали								
				ф5 ВрI ГОСТ6727-80								
Б4		1		L=5900	29							0,85 кг
				L=6200		29						0,89 кг
				L=6500			29					0,94 кг
				L=6800				29				0,98 кг
				L=7100					29			1,02 кг
				ф4ВрI ГОСТ6727-80								
Б4		2		L=2900	15	16	17	17	18			0,27 кг

Обозначение	Марка	L, мм	Масса, кг
1.100.1-4.1-002000	С5.29.59.10	5900	28,70
-01	С5.29.62.10	6200	30,13
-02	С5.29.65.10	6500	31,85
-03	С5.29.68.10	6800	33,01
-04	С5.29.71.10	7100	34,44

Н.контр.	Волкова	
Нач.отд.	Росинский	
Гл.кон.отд	Пальман	
Гип	Герман	
Рук.гр.	Гиберман	
Ст.техн.	Кулишева	

1.100.1-4.1-002000

Сетка (С5.29.59.10 ... С5.29.71.10)

Стадия	Масса	Масштаб
Р	См. табл.	
Лист	Листов 1	

ЦНИИЭПжилища

Рис 1.

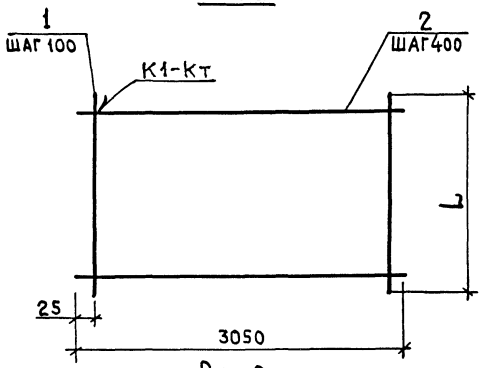

Рис. 2

Остальное - см. рис. 1

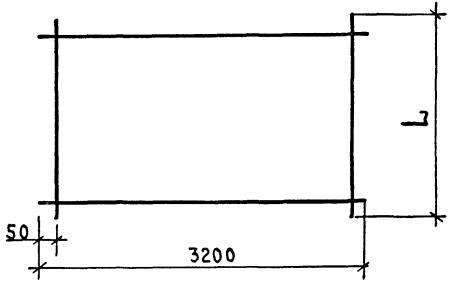

Формат	Зона	Поз.	Обозначение	Наименование	Кол. на исполнение 1.100.1-4.1-002100- —	01	02	03	04	05	06		Примечание
				Детали									
				ф5 Вр I ГОСТ 6727-80									
Б4		1		L= 6200	31								0,89 кг
				L= 6500		31			32				0,94 кг
				L= 6800			31			32			0,98 кг
				L= 7100				31			32		1,02 кг
				ф4 Вр I ГОСТ 6727-80									
Б4		2		L= 3050	16	17	17	18					0,28 кг
				L= 3200					17	17	18		0,29 кг

Обозначение	Марка	Рис.	L, мм	Масса, кг
1.100.1-4.1-002100	С5.30.62.10	1	6200	32,07
— 01	С5.30.65.10		6500	33,90
— 02	С5.30.68.10		6800	35,14
— 03	С5.30.71.10		7100	36,66
— 04	С5.32.65.10	2	6500	35,01
— 05	С5.32.68.10		6800	36,29
— 06	С5.32.71.10		7100	37,86

Н.контр.	Волкова	
Нач.отд.	Росинский	
Гл.конст.д	Пальман	
Гип	Герман	
Рук.гр.	Гиберман	
Ст.техн.	Кулишева	

1.100.1-4.1-002100

Сетка (С5.30.62.10...С5.32.71.10)

Стадия	Масса	Масштаб
Р	См. табл.	
Лист	Листов 1	

ЦНИИЭПжилища

Рис. 1

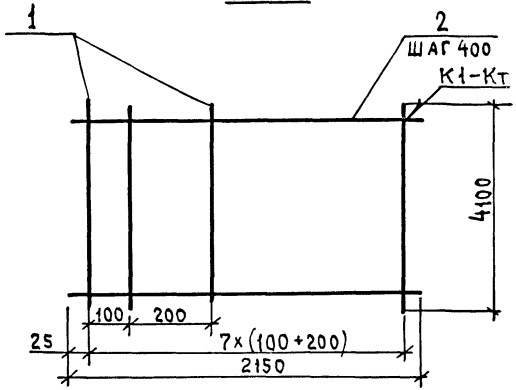

Рис. 2

Остальное – см. рис. 1

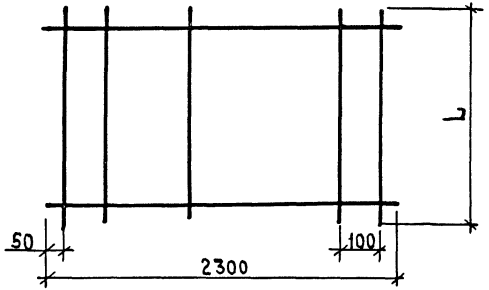

Формат	Зона	Поз.	Обозначение	Наименование	Кол. на исполнение 1.100.1-4.1-002200- —	-01	-02			Примечание
				Детали						
				ф4 ВрI ГОСТ6727-80						
Б4		1		L=4100	15	16				0,38 кг
				L=4400			16			0,40 кг
Б4		2		L=2150	11					0,20 кг.
				L=2300		11	11			0,21 кг.

Обозначение	Марка	Рис.	L, мм	Масса, кг
1.100.1-4.1-002200	С5.21.41.3	1	4100	7,90
-01	С5.23.41.3	2	4100	8,39
-02	С5.23.44.3		4400	8,71

Н.контр.	Волкова	
Нач.отд.	Росинский	
Гл.конст.	Пальман	
ГИП	Герман	
Рук.гр.	Гиберман	
Ст.техн.	Кулишева	

1.100.1-4.1-002200

Сетка (С5.21.41.3 ... С5.23.44.3)

Стадия	Масса	Масштаб
Р	См. табл.	
Лист	Листов 1	

ЦНИИЭПжилища

Рис. 1

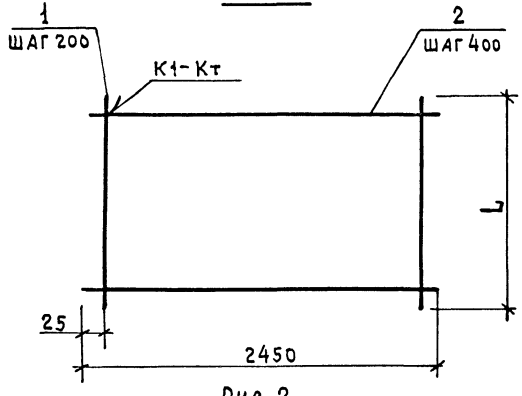

Рис. 2

Остальное - см. рис. 1

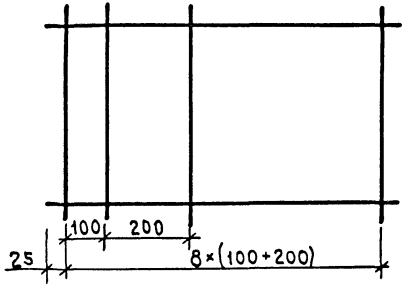

Формат	Зона	Поз.	Обозначение	Наименование	Кол. на испол. 1.100.1-4.1-002300- —	01	02	03		Примечание
				Детали						
				ф5 Вр I ГОСТ 6727-80						
Б4		1		L = 4100	13					0,59 кг
				L = 4400		13				0,63 кг
				ф4 Вр I ГОСТ 6727-80						
				L = 4100			17			0,38 кг
				L = 4700				17		0,43 кг
Б4		2		L = 2450	11	11	11	12		0,23 кг

Обозначение	Марка	Рис.	L, мм	Масса, кг
1.100.1-4.1-002300	С5.24.41.6	1	4100	10,20
-01	С5.24.44.6		4400	10,72
-02	С5.24.41.3	2	4100	8,99
-03	С5.24.47.3		4700	10,07

Н. контр.	Волкова	
Нач. отд.	Росинский	
Гл. кон. отд.	Пальман	
ГИП	Герман	
Рук. гр.	Гиберман	
Ст. техн.	Кулищева	

1.100.1-4.1-002300

Сетка (С5.24.41.6 ... С5.24.47.3)

Стадия	Масса	Масштаб
Р	См. табл.	
Лист	Листов 1	

ЦНИИЭПжилища

Рис. 1

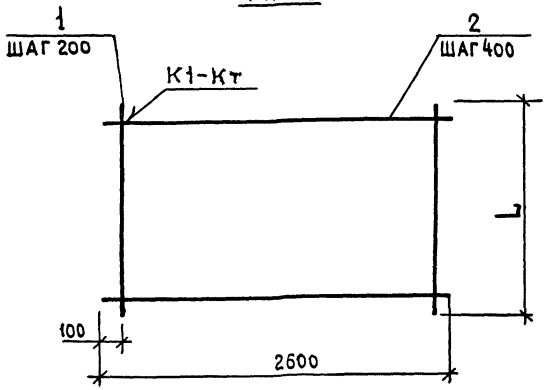

Рис. 2

Остальное см. Рис. 1

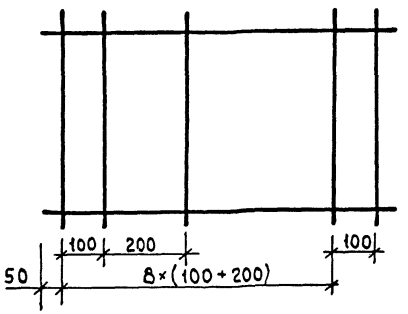

Формат	Зона	Поз.	Обозначение	Наименование	Кол. на испол. 1.100.1-4.1-002400- —	01	02	03	04	Примечание
				Детали						
				ф5 ВрI ГОСТ 6727-80						
Б4		1		L= 4100		13				0,59 кг
				L= 4400			13			0,63 кг
				ф4 ВрI ГОСТ 6727-80						
				L= 4100	18					0,38 кг
				L= 4700				13		0,43 кг
				L= 5000					13	0,46 кг
Б4		2		L= 2600	11	11	11	12	13	0,24 кг

Обозначение	Марка	Рис.	L, мм	Масса, кг
1.100.1-4.1-002400	С5.26.41.3	2	4100	9,48
-01	С5.26.41.6	1	4100	10,31
-02	С5.26.44.6		4400	10,83
-03	С5.26.47.3	2	4700	8,47
-04	С5.26.50.3		5000	9,10

Н.контр.	Волкова	
Нач.отд.	Росинский	
Гл.кон.отд.	Пальман	
ГИП	Герман	
Рук.гр.	Гиберман	
Ст.техн.	Кулишева	

1.100.1-4.1-002400

Сетка (С5.26.41.3 ... С5.26.50.3)

Стадия	Масса	Масштаб
Р	См. табл.	
Лист	Листов 1	

ЦНИИЭПжилища

Рис. 1

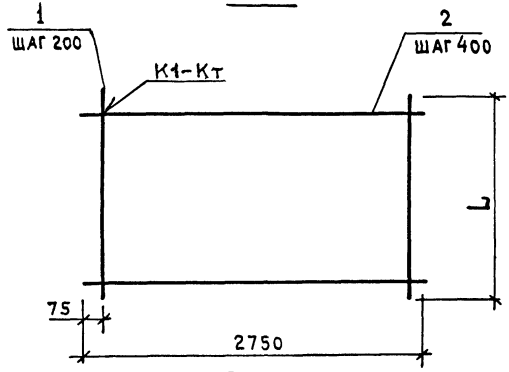

Рис. 2

Остальное - см. Рис. 1

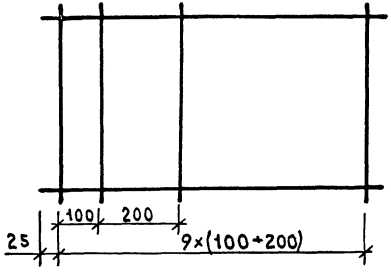

Формат	Зона	Поз.	Обозначение	Наименование	Кол. на испол. 1.100.1-4.1-002500- —	01	02	03	04	05	Примечание
				Детали							
				ф5 ВрI ГОСТ 6727-80							
БЧ		1		L= 4100	14						0,59 кг
				L= 4400		14					0,63 кг
				L= 5000			14				0,72 кг
				L= 5300				14			0,76 кг
				ф4 ВрI ГОСТ 6727-80							
				L= 4100					19		0,38 кг
				L= 4700						19	0,43 кг
БЧ		2		L= 2750	11	11	13	14	11	12	0,25 кг

Обозначение	Марка	Рис.	L, мм	Масса, кг
1.100.1-4.1-002500	С5.27.41.6	1	4100	11,01
-01	С5.27.44.6		4400	11,57
-02	С5.27.50.6		5000	13,33
-03	С5.27.53.6		5300	14,14
-04	С5.27.41.3	2	4100	9,97
-05	С5.27.47.3		4700	11,17

Н.контр.	Волкова	
Нач.отд.	Росинский	
Гл.кон.отд.	Пальман	
ГИП	Герман	
Рук.гр.	Гиберман	
Ст.техн.	Кулишева	

1.100.1-4.1-002500

Сетка (С5.27.41.6 ... С5.27.53.6, С5.27.41.3, С5.27.47.3)

Стадия	Масса	Масштаб
Р	См. табл.	—
Лист	Листов 1	

ЦНИИЭПжилища

Рис.1

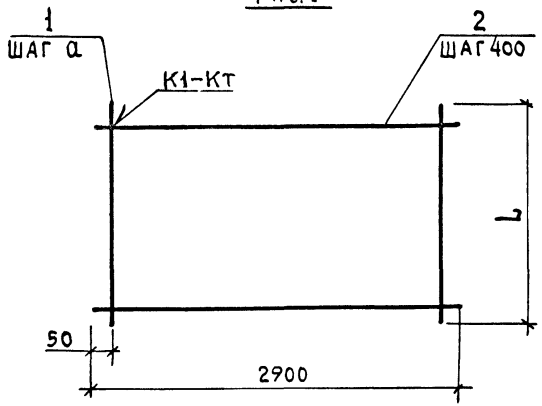

Рис.2

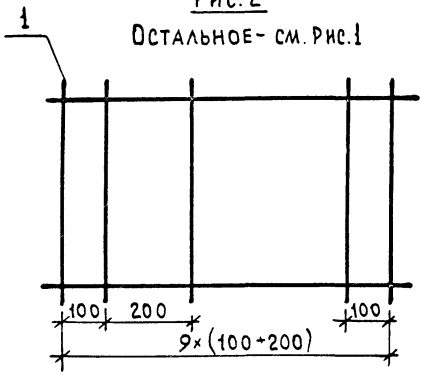

Формат	Зона	Поз.	Обозначение	Наименование	Кол. на исполнение 1.100.1-4.1-002600- —	01	02	03	04	05	06	Примечание
				Детали								
				ф5 ВрI ГОСТ6727-80								
Б4		1		L = 4100	15							0,59 кг
				L = 4400		15						0,63 кг
				L = 5000			15					0,72 кг
				L = 5300				15				0,76 кг
				L = 5600					29			0,81 кг
				ф4 ВрI ГОСТ6727-80								
				L = 4100						20		0,38 кг
				L = 4700							20	0,43 кг
Б4		2		L = 2900	11	11	13	14	14	11	12	0,27 кг

Обозначение	Марка	Рис.	а, мм	L, мм	Масса, кг
1.100.1-4.1-002600	С5.29.41.6	1	200	4100	11,82
-01	С5.29.44.6			4400	12,42
-02	С5.29.50.6			5000	14,31
-03	С5.29.53.6			5300	15,18
-04	С5.29.56.10		100	5600	27,27
-05	С5.29.41.3	2	—	4100	10,57
-06	С5.29.47.3			4700	11,84

Н.контр.	Волкова	
Нач.отд.	Росинский	
Гл.конотд.	Пальман	
ГИП	Герман	
Рук.гр.	Гиберман	
Ст.техн.	Кулишева	

1.100.1-4.1-002600

Сетка (С5.29.41.6 ... С5.29.56.6, С5.29.41.3, С5.29.47.3)

Стадия	Масса	Масштаб
Р	См. табл.	
Лист	Листов 1	

ЦНИИЭПжилища

Рис.1

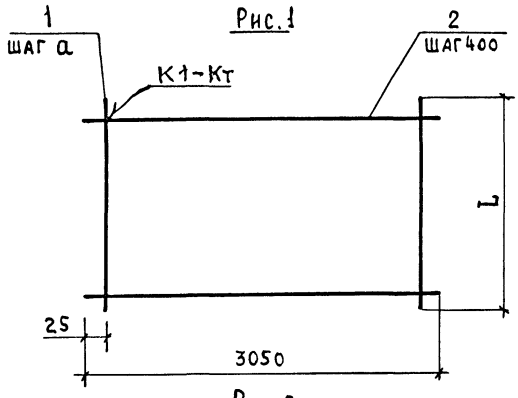

Рис.2

Остальное-см. Рис.1

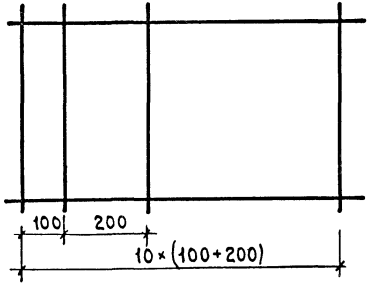

Формат	Зона	Поз.	Обозначение	Наименование	Кол. на исполн. 1.100.1-4.1-002700 —	01	02	03	04	05	06	07	Примечание
				Детали									
				ф5 BpI ГОСТ 6727-80									
Б4		1		L= 4100	16								0,59 кг
		1		L= 4400		16							0,63 кг
		1		L= 5000			31						0,72 кг
		1		L= 5300				31					0,76 кг
		1		L= 5600					31				0,81 кг
		1		L= 5900						31			0,85 кг
				ф4 BpI ГОСТ 6727-80									
		1		L= 4100							21		0,38 кг
		1		L= 4700								21	0,43 кг
Б4		2		L= 3050	11	11	13	14	14	15	11	12	0,28 кг

Обозначение	Марка	Рис.	а, мм	L, мм	Масса, кг
1.100.1-4.1-002700	С5.30.41.6	1	200	4100	12,52
—01	С5.30.44.6			4400	13,16
—02	С5.30.50.10		100	5000	25,96
—03	С5.30.53.10			5300	27,48
—04	С5.30.56.10			5600	29,03
—05	С5.30.59.10			5900	30,55
—06	С5.30.41.3	2	—	4100	11,06
—07	С5.30.47.3			4700	12,39

Н.контр.	Волкова	
Нач.отд.	Росинский	
Гл.кон.отд.	Пальман	
ГИП	Герман	
Рук.гр	Гиберман	
Ст.техн.	Кулищева	

1.100.1-4.1-002700

Сетка (С5.30.41.6 ... С5.30.59.10, С5.30.41.3, С5.30.47.3)

Стадия	Масса	Масштаб
Р	См. табл.	
Лист	Листов 1	

ЦНИИЭПжилища

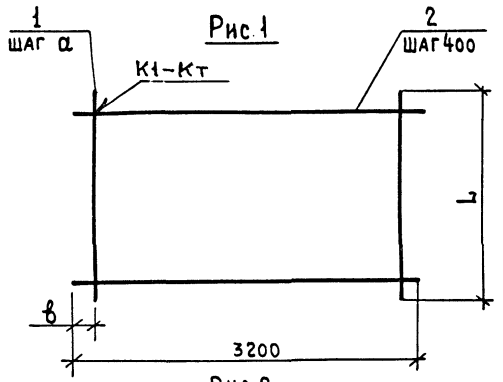

Рис.2

Остальное - см. рис.1

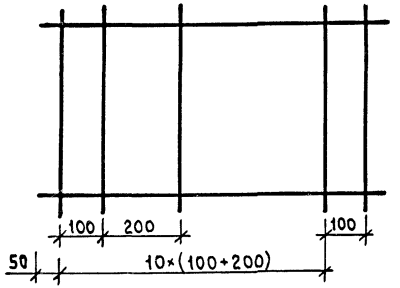

Формат	Зона	Поз.	Обозначение	Наименование	Кол. на исполнение 1.100.1-4.1-002800- —	01	02	03	04	05	06		Примечание
				Детали									
				ф5 Вр I ГОСТ 6727-80									
Б4		1		L = 4400	16								0,63 кг
				L = 5000		32							0,72 кг
				L = 5300			32						0,76 кг
				L = 5600				32					0,81 кг
				L = 5900					32				0,85 кг
				L = 6200						32			0,89 кг
				ф4 Вр I ГОСТ 6727-80									
Б4		2		L = 4700							22		0,43 кг
				L = 3200	11	13	14	14	15	16	12		0,29 кг

Обозначение	Марка	Рис.	α, мм	в, мм	L, мм	Масса, кг
1.100.1-4.1-002800	С5.32.44.6	1	200	100	4400	13,27
-01	С5.32.50.10		100	50	5000	26,81
-02	С5.32.53.10				5300	28,38
-03	С5.32.56.10				5600	29,98
-04	С5.32.59.10				5900	31,55
-05	С5.32.62.10				6200	33,12
-06	С5.32.47.3	2	—		4700	12,94

Н.контр	Волкова	
Нач.отд.	Росинский	
Гл.конс.отд	Пальман	
ГИП	Герман	
Рук.гр.	Гиберман	
Ст.техн.	Кулишева	

1.100.1 - 4.1-002800

Сетка (С5.32.50.10 ... С5.32.62.10, С5.32.44.6, С5.32.47.3)

Стадия	Масса	Масштаб
Р	См. табл.	—
Лист	Листов 1	

ЦНИИЭПжилища

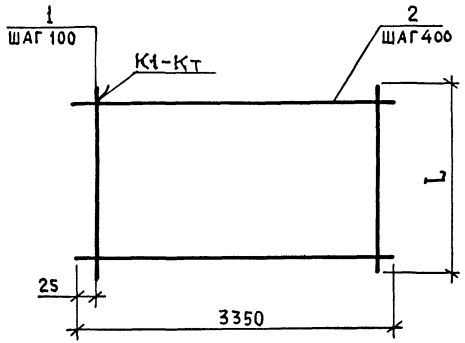

Формат	Зона	Поз.	Обозначение	Наименование	Кол. на исполнение 1.100.1-4.1-002900- —	01	02	03	04	05	06	07	Примечание
				Детали									
				ф5 ВрI ГОСТ 6727-80									
Б4		1		L = 4400	34								0,63 кг
				L = 4700		34							0,68 кг
				L = 5000			34						0,72 кг
				L = 5300				34					0,76 кг
				L = 5600					34				0,81 кг
				L = 5900						34			0,85 кг
				L = 6200							34		0,89 кг
				L = 6500								34	0,94 кг
				ф4 ВрI ГОСТ 6727-80									
Б4		2		L = 3350	11	12	13	14	14	15	16	17	0,30 кг

Обозначение	Марка	L, мм	Масса, кг
1.100.1-4.1-002900	С5.33.44.10	4400	24,72
-01	С5.33.47.10	4700	26,72
-02	С5.33.50.10	5000	28,38
-03	С5.33.53.10	5300	30,04
-04	С5.33.56.10	5600	31,74
-05	С5.33.57.10	5900	33,40
-06	С5.33.62.10	6200	35,06
-07	С5.33.65.10	6500	37,06

Н.контр	Волкова	
Нач.отд	Росинский	
Гл.кон.отд	Пальман	
Гип	Герман	
Рук.гр.	Гиберман	
Ст.техн.	Кулишева	

1.100.1-4.1-002900

Сетка (С5.33.44.10 ... С5.33.65.10)

Стадия	Масса	Масштаб
Р	См. табл.	—
Лист	Листов 1	

ЦНИИЭП жилища

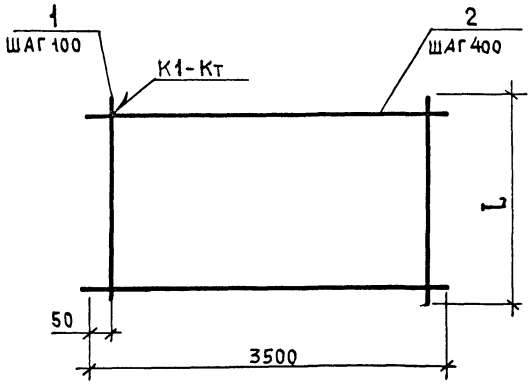

Формат	Зона	Поз.	Обозначение	Наименование	Кол. на исполнение 1.100.1-4.1-003000- —	01	02	03	04	05	06		Примечание
				Детали									
				ф5 BpI ГОСТ6727-80									
Б4		1		L = 4700	35								0,68 кг
				L = 5000		35							0,72 кг
				L = 5300			35						0,76 кг
				L = 5600				35					0,81 кг
				L = 5900					35				0,85 кг
				L = 6200						35			0,89 кг
				L = 6500							35		0,94 кг
				ф4 BpI ГОСТ6727-80									
Б4		2		L = 3500	12	13	14	14	15	16	17		0,32 кг

Обозначение	Марка	L, мм	Масса, кг
1.100.1-4.1-003000	С5.35.47.10	4700	27,64
-01	С5.35.50.10	5000	29,36
-02	С5.35.53.10	5300	31,08
-03	С5.35.56.10	5600	32,83
-04	С5.35.59.10	5900	34,55
-05	С5.35.62.10	6200	36,27
-06	С5.35.65.10	6500	38,34

Н. контр.	Волкова	
Нач. отд.	Росинский	
Гл. конст.	Пальман	
Гип	Герман	
Рук. гр	Гиберман	
Ст. техн.	Кулишева	

1.100.1-4.1-003000

Сетка (С5.35.47.10 ... С5.35.65.10)

Стадия	Масса	Масштаб
Р	См. табл.	
Лист	Листов 1	

ЦНИИЭП жилища

Формат	Зона	Поз.	Обозначение	Наименование	Кол. на исполнение 1.100.1-4.1-003100 — —	01	02	03	04	05	06	07	08	09	10	11	12	13	Примечание
				Документация															
А3			1.100.1-4.1-003100 СБ	Сборочный чертеж	X	X	X	X	X	X	X	X	X	X	X	X	X	X	
				Детали															
				ф4 Вр I ГОСТ 6727-80															
БЧ		1		L = 1400	2														0,13 кг
				L = 2900		2													0,27 кг
				L = 3200			2												0,29 кг
				L = 3500				2											0,32 кг
				L = 3800					2										0,35 кг
				L = 4100						2									0,38 кг
				L = 4400							2								0,41 кг
				L = 4700								2							0,43 кг
				L = 5000									2						0,46 кг
				L = 5300										2					0,49 кг
				L = 5600											2				0,52 кг
				L = 5900												2			0,54 кг
				L = 6200													2		0,57 кг
				L = 6500														2	0,60 кг
БЧ		2		L = 800	8	17	19	20	22	24	25	27	29	31	32	34	36	37	0,07 кг

Н.контр	Волкова	
Нач отд	Росинский	
Гл.кон отд.	Пальман	
Гип	Герман	
Рук гр.	Рафайлович	
Ст. инж	Рутто	

1.100.1-4.1-003100

Сетка

(С6.8.14.2 ... С6.8.65.2)

Стадия	Лист	Листов
Р		1

ЦНИИЭП жилища

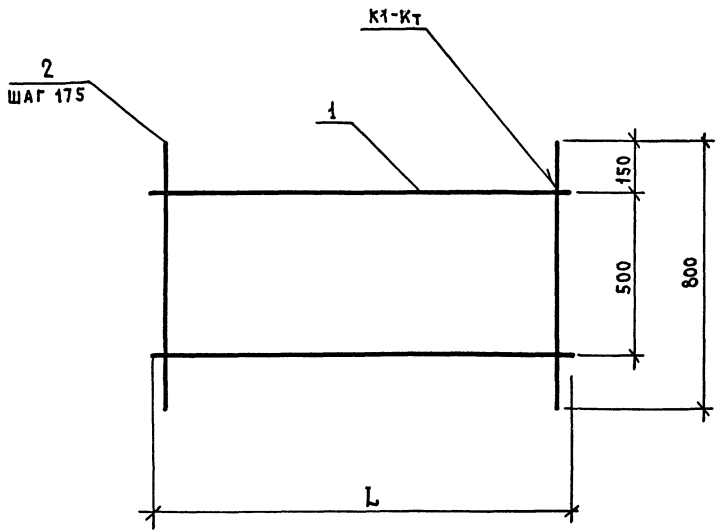

Обозначение	Марка	L, мм.	Масса, кг.
1.100.1-4.1-003100	С6.8.14.2	1400	0,82
-01	С6.8.29.2	2900	1,73
-02	С6.8.32.2	3200	1,91
-03	С6.8.35.2	3500	2,04
-04	С6.8.38.2	3800	2,24
-05	С6.8.41.2	4100	2,44
-06	С6.8.44.2	4400	2,57
-07	С6.8.47.2	4700	2,75
-08	С6.8.50.2	5000	2,95
-09	С6.8.53.2	5300	3,15
-10	С6.8.56.2	5600	3,28
-11	С6.8.59.2	5900	3,46
-12	С6.8.62.2	6200	3,66
-13	С6.8.65.2	6500	3,79

Н.контр.	Волкова	
Нач.отд.	Росинский	
Гл.кон.отд.	Пальман	
ГИП	Герман	
Рук.гр	Рафайлович	
Ст.инж.	Рутто	

1.100.1-4.1-003100 СБ

Сетка
(С6.8.14.2... С6.8.65.2)
Сборочный чертеж

Стадия	Масса	Масштаб
Р	См. табл.	—
Лист	Листов 1	

ЦНИИЭПжилища

Формат	Зона	Поз.	Обозначение	Наименование	Кол. на исполнение 1.100.1-4.1-003200 –														Примечание
					—	01	02	03	04	05	06	07	08	09	10	11	12	13	
				Документация															
А3			1.100.1-4.1-003200 СБ	Сборочный чертеж	X	X	X	X	X	X	X	X	X	X	X	X	X	X	
				Детали															
				ф4 Вр I ГОСТ 6727-80															
Б4		1		L = 1700	2														0,15 кг
				L = 2900		2													0,27 кг
				L = 3200			2												0,29 кг
				L = 3500				2											0,32 кг
				L = 3800					2										0,35 кг
				L = 4100						2									0,38 кг
				L = 4400							2								0,41 кг
				L = 4700								2							0,43 кг
				L = 5000									2						0,46 кг
				L = 5300										2					0,49 кг
				L = 5600											2				0,52 кг
				L = 5900												2			0,54 кг
				L = 6200													2		0,57 кг
				L = 6500														2	0,60 кг
Б4		2		L = 1000	10	17	19	20	22	24	25	27	29	31	32	34	36	37	0,09 кг

Н. контр.	Волкова	
Нач. отд.	Росинский	
Гл. конст.	Пальман	
ГИП	Герман	
Рук. гр.	Рафаилович	
Ст. инж.	Рутто	

1.100.1-4.1-003200

Сетка

(СБ.10.17.2... С 6.10.65.2)

Стадия	Лист	Листов
Р		1

ЦНИИЭПжилища

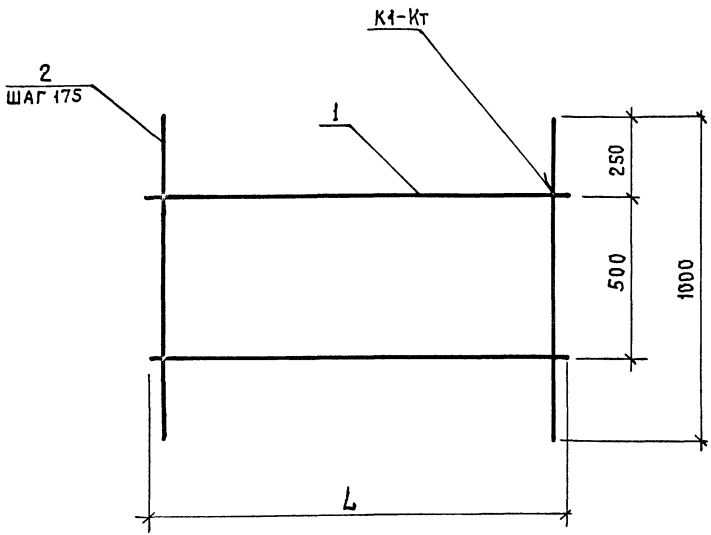

Обозначение	Марка	L, мм	Масса, кг
1.100.1-4.1-003200	С6.10.17.2	1700	1,20
-01	С6.10.29.2	2900	2,07
-02	С6.10.32.2	3200	2,29
-03	С6.10.35.2	3500	2,44
-04	С6.10.38.2	3800	2,68
-05	С6.10.41.2	4100	2,92
-06	С6.10.44.2	4400	3,07
-07	С6.10.47.2	4700	3,29
-08	С6.10.50.2	5000	3,53
-09	С6.10.53.2	5300	3,77
-10	С6.10.56.2	5600	3,92
-11	С6.10.59.2	5900	4,14
-12	С6.10.62.2	6200	4,38
-13	С6.10.65.2	6500	4,53

Н.контр.	Волкова	
Нач.отд.	Росинский	
Гл.кон.отд	Пальман	
Гип	Герман	
Рук.гр.	Рафайлович	
Ст.инж.	Рутто	

1.100.1-4.1-003200 СБ

Сетка (С6.10.17.2...С6.10.65.2) Сборочный чертеж

Стадия	Масса	Масштаб
Р	см. табл.	—

Лист | Листов 1

ЦНИИЭП жилища

Формат	Зона	Поз.	Обозначение	Наименование	Кол. на исполнение 1.100.1-4.1-003300-											Примечание
					—	01	02	03	04	05	06	07	08	09	10	
				Документация												
А3			1.100.1-4.1-003300 СБ	Сборочный чертеж	X	X	X	X	X	X	X	X	X	X	X	
				Детали												
				ф4 Вр I ГОСТ6727-80												
Б4		1		L= 2900	4											0,27 кг
				L= 3200		4										0,29 кг
				L= 3500			4									0,32 кг
				L= 3800				4								0,35 кг
				L= 4100					4							0,38 кг
				L= 4400						4						0,41 кг
				L= 4700							4					0,43 кг
				L= 5000								4				0,46 кг
				L= 5300									4			0,49 кг
				L= 5600										4		0,52 кг
				L= 5900											4	0,54 кг
Б4		2		L= 1600	17	19	20	22	24	25	27	29	31	32	34	0,15 кг

Н.контр.	Волкова	
Нач.отд.	Росинский	
Гл.кон.отд.	Пальман	
Гип	Герман	
Рук.гр.	Рафаилович	
Ст.инж.	Рутто	

1.100.1-4.1-003300

Сетка (С6.16.29.2 ... С6.16.59.2)

Стадия	Лист	Листов
Р		1

ЦНИИЭП жилища

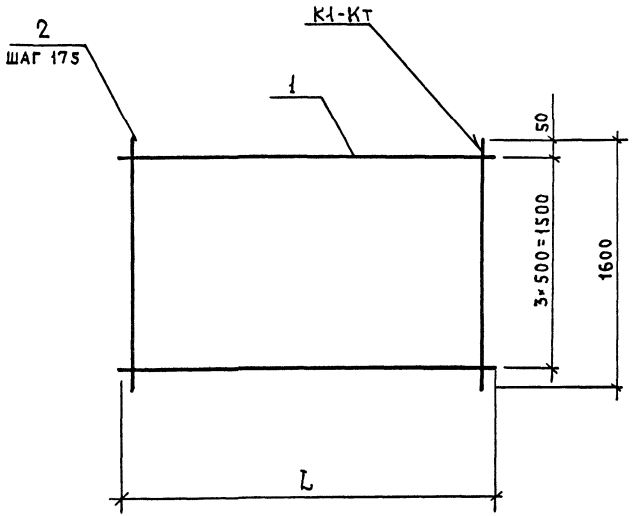

Обозначение	Марка	L, мм	Масса, кг
1.100.1-4.1-003300	С6.16.29.2	2900	3,63
– 01	С6.16.32.2	3200	4,01
– 02	С6.16.35.2	3500	4,28
– 03	С6.16.38.2	3800	4,70
– 04	С6.16.41.2	4100	5,12
– 05	С6.16.44.2	4400	5,39
– 06	С6.16.47.2	4700	5,77
– 07	С6.16.50.2	5000	6,19
– 08	С6.16.53.2	5300	6,61
– 09	С6.16.56.2	5600	6,88
– 10	С6.16.59.2	5900	7,26

Н.контр.	Волкова	
Нач.отд.	Росинский	
Гл.кон.отд.	Пальман	
Гип	Герман	
Рук.гв	Рафайлович	
Ст.инж.	Рутто	

1.100.1-4.1-003300 СБ

Сетка
(С6.16.29.2...С6.16.59.2)
Сборочный чертеж)

Стадия	Масса	Масштаб
Р	См. табл.	—
Лист	Листов 1	

ЦНИИЭПжилища

Формат	Зона	Поз.	Обозначение	Наименование	Кол. на исполнение 1.100.1-4.1-003400 – —	01	02	03	04	05	06	07	08	09	10	11	12	13	14	15	Примечание
				Документация																	
А3			1.100.1-4.1-003400 СБ	Сборочный чертеж	X	X	X	X	X	X	X	X	X	X	X	X	X	X	X	X	
				Детали																	
				ф4ВрI ГОСТ6727-80																	
Б4		1		L= 3200	4																0,29 кг
				L= 3500		4															0,32 кг
				L= 3800			4	4													0,35 кг
				L= 4100					4	4											0,38 кг
				L= 4400							4	4									0,41 кг
				L= 4700									4	4							0,43 кг
				L= 5000											4	4					0,46 кг
				L= 5300													4	4			0,49 кг
				L= 5600															4	4	0,52 кг
Б4		2		L= 1900	19	20	22	26	24	27	26	36	27	38	34		36		38		0,17 кг
				ф5ВрI ГОСТ6727-80																	
				L= 1900												29		31		38	0,27 кг

Н.контр	Волкова	
Нач.отд.	Росинский	
Гл.кон.отд.	Пальман	
Гип	Герман	
Рук.гр.	Рафайлович	
Ст.инж.	Рутто	

1.100.1-4.1-003400

Сетка (С6.19.32.2 ... С6.19.71.8)

Стадия	Лист	Листов
Р	1	2

ЦНИИЭПжилища

Формат	Зона	Поз.	Обозначение	Наименование	Кол. на исполнение 1.100.1-4.1-003400- 16	17	18	19	20	21	22	23	24	25	Примечание
				Документация											
А3			1.100.1-4.1-003400-16 СБ	Сборочный чертеж	X	X	X	X	X	X	X	X	X	X	
				Детали											
				ф4 Вр I ГОСТ 6727-80											
Б Ч		1		L= 5900	4	4									0,54 кг
				L= 6200			4	4							0,57 кг
				L= 6500					4	4					0,60 кг
				L= 6800							4	4			0,63 кг
				L= 7100									4	4	0,65 кг
Б Ч		2		L= 1900	40		42		44						0,17 кг
				ф5 Вр I ГОСТ 6727-80											
				L= 1900		40		42		44	34	52	36	48	0,27 кг

22825 05

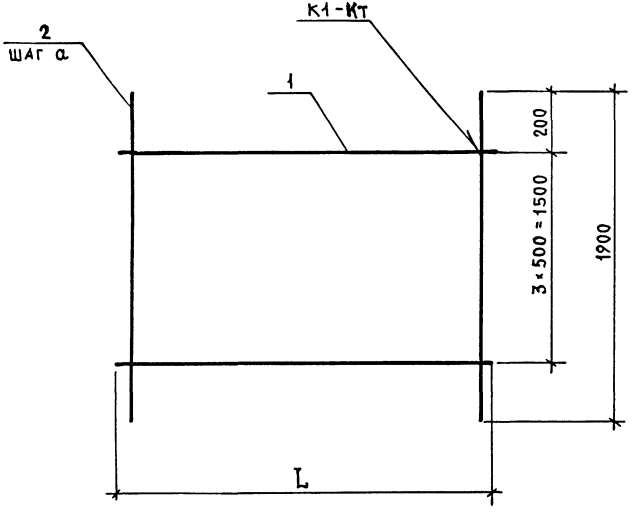

Обозначение	Марка	L, мм	a, мм	Масса, кг
1.100.1-4.1-003400	С6. 19. 32. 2	3200	175	4. 39
— 01	С6. 19. 35. 2	3500		4,68
— 02	С6. 19. 38. 2	3800		5,14
— 03	С6. 19. 38. 3		150	5,82
— 04	С6. 19. 41. 2	4100	175	5,60
— 05	С6. 19. 41. 3		150	6,11
— 06	С6. 19. 44. 2	4400	175	6,06
— 07	С6. 19. 44. 4		125	7,76
— 08	С6. 19. 47. 2	4700	175	6,31
— 09	С6. 19. 47. 4		125	8,18
— 10	С6. 19. 50. 3	5000	150	7,62
— 11	С6. 19. 50. 7		175	9,67
— 12	С6. 19. 53. 3	5300	150	8,08
— 13	С6. 19. 53. 7		175	10,33
— 14	С6. 19. 56. 3	5600	150	8,54
— 15	С6. 19. 56. 8			12,34
— 16	С6. 19. 59. 3	5900		8,96
— 17	С6. 19. 59. 8			12,96
— 18	С6. 19. 62. 3	6200		9,42
— 19	С6. 19. 62. 8			13,62
— 20	С6. 19. 65. 3	6500		9,88
— 21	С6. 19. 65. 8			14,28
— 22	С6. 19. 68. 6	6800	200	11,70
— 23	С6. 19. 68. 8		150	16,56
— 24	С6. 19. 71. 6	7100	200	12,32
— 25	С6. 19. 71. 8		150	15,56

Н.контр.	Волкова	
Нач.отд.	Росинский	
Гл.кон.отд.	Пальман	
Гип	Герман	
Рук. гр.	Рафайлович	
Ст.инж.	Рутто	

1.100.1-4.1-003400 СБ

Сетка
(С6.19.32.2...С6.19.71.8)
Сборочный чертеж

Стадия	Масса	Масштаб
Р	См. табл.	—
Лист	Листов 1	

ЦНИИЭПжилища

22826 96

Формат	Зона	Поз.	Обозначение	Наименование	Кол. на исполнение 1.100.1-4.1-003500- —	01	02	03	04	05	06	07	08	09	10	11	12	13	14	15	16	17					Примечание
				Документация																							
А3			1.100.1-4.1-003500 СБ	Сборочный чертеж	X	X	X	X	X	X	X	X	X	X	X	X	X	X	X	X	X	X					
				Детали																							
				ф4 Вр I ГОСТ 6727-80																							
Б4		1		L= 3800	5	5																					0,35 кг
				L= 4100			5	5																			0,38 кг
				L= 4400					5	5																	0,41 кг
				L= 4700							5	5															0,43 кг
				L= 5000									5	5	5												0,46 кг
				L= 5300												5	5	5									0,49 кг
				L= 5600															5	5							0,52 кг
				L= 5900																	5	5					0,54 кг
Б4		2		L= 2200	22	26	24	28	30	36	32	38															0,20 кг
				ф5 Вр I ГОСТ 6727-80																							
				L= 2200									25	29	50	27	31	53	28	56	30	59					0,32 кг

Н.контр.	Волкова	
Нач.отд.	Росинский	
Гл.конс.отд.	Пальман	
Гип	Герман	
Рук.гр.	Рафайлович	
Ст.инж.	Рутто	

1.100.1-4.1-003500

Сетка (СБ.22.38.2 ... СБ.22.71.10)

Стадия	Лист	Листов
Р	1	2

ЦНИИЭПжилища

Инв.№ подл. | Подпись и дата | Взам. инв.№

Зона	Поз.	Обозначение	Наименование	Кол. на исполнение 1.100.1-4.1-003500- 18	19	20	21	22	23	24	25	Примечание
			Документация									
		1.100.1-4.1-003500-18 СБ	Сборочный чертеж	X	X	X	X	X	X	X	X	
			Детали									
			ф4 Вр I ГОСТ 6727-80									
	1		L = 6200	5	5							0,57 кг
			L = 6500			5	5					0,60 кг
			L = 6800					5	5			0,63 кг
			L = 7100							5	5	0,65 кг
			ф5 Вр I ГОСТ 6727-80									
	2		L = 1900	42	62	44	65	46	68	48	71	0,27 кг

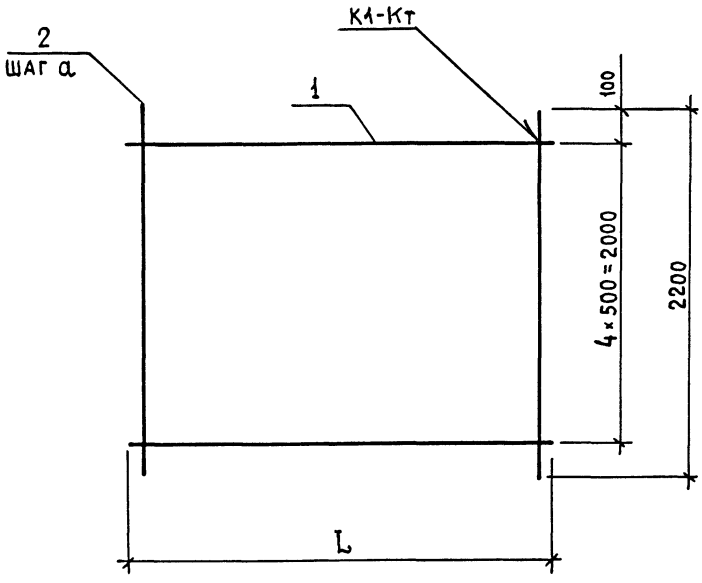

Обозначение	Марка	L, мм	a, мм	Масса, кг
1.100.1-4.1-003500	С6.22.38.2	3800	175	5,75
-01	С6.22.38.3		150	6,95
-02	С6.22.41.2	4100	175	6,70
-03	С6.22.41.3		150	7,50
-04	С6.22.44.3	4400		8,05
-05	С6.22.44.4		125	9,25
-06	С6.22.47.3	4700	150	8,55
-07	С6.22.47.4		125	9,75
-08	С6.22.50.6	5000	200	10,30
-09	С6.22.50.7		175	11,58
-10	С6.22.50.10		100	18,30
-11	С6.22.53.6	5300	200	11,09
-12	С6.22.53.7		175	12,37
-13	С6.22.53.10		100	19,41
-14	С6.22.56.6	5600	200	11,56
-15	С6.22.56.10		100	20,52
-16	С6.22.59.6	5900	200	12,30
-17	С6.22.59.10		100	21,58
-18	С6.22.62.8	6200	150	14,19
-19	С6.22.62.10		100	19,59
-20	С6.22.65.8	6500	150	14,88
-21	С6.22.65.10		100	20,55
-22	С6.22.68.8	6800	150	15,57
-23	С6.22.68.10		100	21,51
-24	С6.22.71.8	7100	150	16,21
-25	С6.22.71.10		100	22,42

1.100.1-4.1-003500 СБ

Сетка (С6.22.38.2...С6.22.71.10) Сборочный чертеж

Стадия	Масса	Масштаб
Р	См. табл.	—
Лист	Листов 1	

ЦНИИЭП жилища

Н.контр.	Волкова	
Нач.отд.	Росинский	
Гл.кон.отд.	Пальман	
ГИП	Герман	
Рук.гр.	Рафайлович	
Ст.инж.	Рутто	

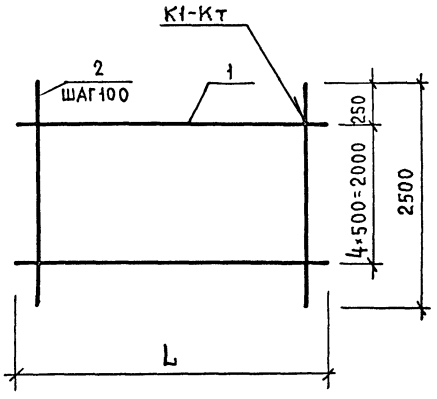

Формат	Зона	Поз.	Обозначение	Наименование	Кол. на испол. 1.100.1-4.1-003600- —	01	02	03	04	06	06	07	08	09	Примечание
				Детали											
				ф4ВрI ГОСТ6727-80											
БЧ		1		L = 4400	5										0,41 кг
				L = 4700		5									0,43 кг
				L = 5000			5								0,46 кг
				L = 5300				5							0,49 кг
				L = 5600					5						0,52 кг
				L = 5900						5					0,54 кг
				L = 6200							5				0,57 кг
				L = 6500								5			0,60 кг
				L = 6800									5		0,63 кг
				L = 7100										5	0,65 кг
БЧ		2		ф5ВрI ГОСТ6727-80											
				L = 2500	44	47	50	53	56	59	62	65	68	71	0,36 кг

Обозначение	Марка	L, мм	Масса, кг
1.100.1-4.1-003600	С6.25.44.10	4400	17,89
— 01	С6.25.47.10	4700	19,07
— 02	С6.25.50.10	5000	20,30
— 03	С6.25.53.10	5300	21,53
— 04	С6.25.56.10	5600	22,76
— 05	С6.25.59.10	5900	23,94
— 06	С6.25.62.10	6200	25,17
— 07	С6.25.65.10	6500	26,40
— 08	С6.25.68.10	6800	27,63
— 09	С6.25.71.10	7100	28,81

Н.контр.	Волкова	
Нач.отд.	Росинский	
Гл.конст.отд.	Пальман	
Гип	Герман	
Рук.гр.	Рафайлович	
Ст.инж.	Рутто	

1.100.1-4.1-003600

Сетка (С6.25.44.10...С6.25.71.10)

Стадия	Масса	Масштаб
Р	см. табл.	—
Лист	Листов 1	

ЦНИИЭП жилища

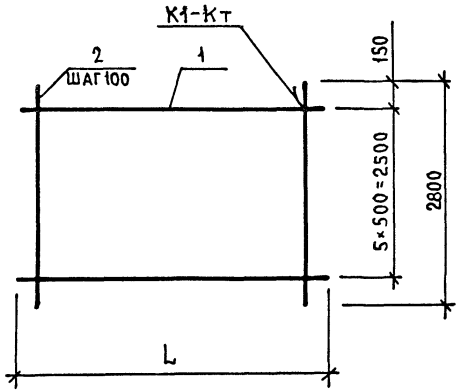

Формат	Зона	Поз.	Обозначение	Наименование	Кол. на исполн. 1.100.1-4.1-003700- —	01	02	03	04	05	06	07	Примечание
				Детали									
				ф4 Вр I ГОСТ 6727-80									
Б Ч		1		L = 5000	6								0,46 кг
				L = 5300		6							0,49 кг
				L = 5600			6						0,52 кг
				L = 5900				6					0,54 кг
				L = 6200					6				0,57 кг
				L = 6500						6			0,60 кг
				L = 6800							6		0,63 кг
				L = 7100								6	0,65 кг
				ф5 Вр I ГОСТ 6727-80									
Б Ч		2		L = 2800	50	53	56	59	62	65	68	71	0,40 кг

Обозначение	Марка	L, мм	Масса, кг
1.100.1-4.1-003700	С6.28.50.10	5000	22,76
-01	С6.28.53.10	5300	24,14
-02	С6.28.56.10	5600	25,52
-03	С6.28.59.10	5900	26,84
-04	С6.28.62.10	6200	28,22
-05	С6.28.65.10	6500	29,60
-06	С6.28.68.10	6800	30,98
-07	С6.28.71.10	7100	32,30

Н. контр	Волкова	
Нач. отд.	Росинский	
Гл. конотд.	Пальман	
Гип	Герман	
Рук. гр.	Рафайлович	
Ст. инж.	Рутто	

1.100.1-4.1-003700

Сетка (С6.28.50.10 ... С6.28.71.10)

Стадия	Масса	Масштаб
Р	см. табл.	—
Лист	Листов 1	

ЦНИИЭП жилища

Рис. 1

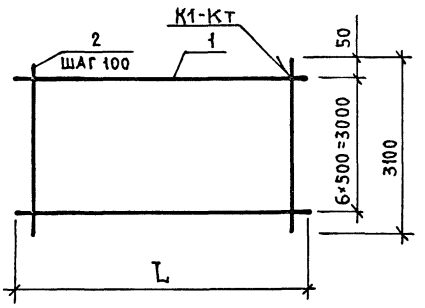

Рис. 2

Остальное - см. рис. 1

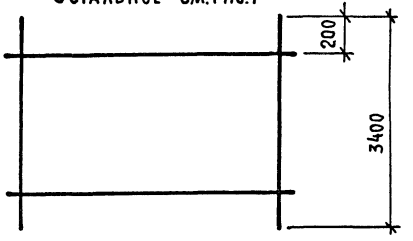

Формат	Зона	Поз.	Обозначение	Наименование	Кол. на испол. 1.100.1-4.1-003800- —	01	02	03	04	05	06	07	08	09	Примечание
				Детали											
				ф4 Вр I ГОСТ 6727-80											
Б4		1		L = 5600	7										0,52 кг
				L = 5900		7									0,54 кг
				L = 6200			7				7				0,57 кг
				L = 6500				7				7			0,60 кг
				L = 6800					7				7		0,63 кг
				L = 7100						7				7	0,65 кг
				ф5 Вр I ГОСТ 6727-80											
Б4		2		L = 3100	56	59	62	65	68	71					0,45 кг
				L = 3400							62	65	68		0,49 кг
				ф6 А III ГОСТ 5781-82											
				L = 3400										71	0,76 кг

Обозначение	Марка	Рис	L, мм	Масса, кг
1.100.1-4.1-003800	С6.31.56.10	1	5600	28,84
— 01	С6.31.59.10		5900	30,33
— 02	С6.31.62.10		6200	31,89
— 03	С6.31.65.10		6500	33,45
— 04	С6.31.68.10		6800	35,01
— 05	С6.31.71.10		7100	36,50
— 06	С6.34.62.10	2	6200	34,37
— 07	С6.34.65.10		6500	36,05
— 08	С6.34.68.10		6800	37,73
— 09	С6.34.71.15		7100	58,55

Н. контр	Волкова	
Нач. отд.	Росинский	
Гл. конотд.	Пальман	
Гип	Герман	
Рук. гр	Рафайлович	
Ст. инж.	Рутто	

1.100.1-4.1-003800

Сетка (С6.31.56.10...С6.34.71.15)

Стадия	Масса	Масштаб
Р	см. табл.	—
Лист	Листов 1	

ЦНИИЭП жилища

Рис.1

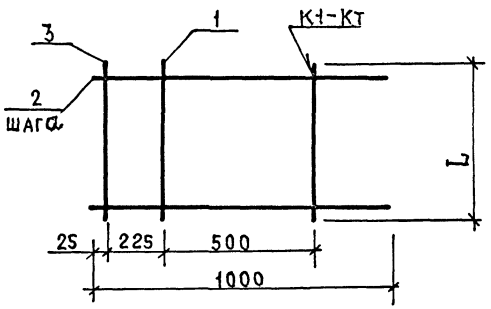

Рис.2

Остальное - см. рис.1

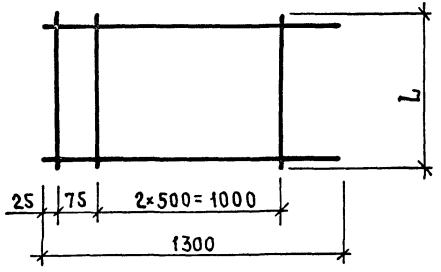

Формат	Зона	Поз.	Обозначение	Наименование	Кол. на испол. 1.100.1-4.1-003900 —	01	02	03	04	05	06	07	Примечание
				Детали									
				ф4 Вр I ГОСТ 6727-80									
Б4		1		L = 2900	2	3							0,27 кг
				L = 3200			3						0,29 кг
				L = 3500				3					0,32 кг
				L = 3800					3	3			0,35 кг
				L = 4100							3	3	0,38 кг
Б4		2		L = 1000	17								0,09 кг
				L = 1300		17	19	20	22	26	24	28	0,12 кг
				ф8 A III ГОСТ 5781-82									
Б4		3		L = 2900	1	1							1,15 кг
				L = 3200			1						1,26 кг
				L = 3500				1					1,38 кг
				L = 3800					1	1			1,50 кг
				L = 4100							1	1	1,62 кг

Обозначение	Марка	L, мм	Рис.	a, мм	Масса, кг
1.100.1-4.1-003900	С8.10.29.2	2900	1	175	3,22
-01	С8.13.29.2		2		4,00
-02	С8.13.32.2	3200			4,41
-03	С8.13.35.2	3500			4,74
-04	С8.13.38.2	3800			5,19
-05	С8.13.38.3			150	5,67
-06	С8.13.41.2	4100		175	5,64
-07	С8.13.41.3			150	6,12

Н.контр.	Волкова	
Нач.отд.	Росинский	
Гл.кон.отд.	Пальман	
Гип	Герман	
Рук.гр.	Рафайлович	
Ст.инж.	Рутто	

1.100.1-4.1-003900

Сетка (С8.10.29.2 ... С8.13.41.3)

Стадия	Масса	Масштаб
Р	см. табл.	—
Лист	Листов 1	

ЦНИИЭП жилища

Рис. 1

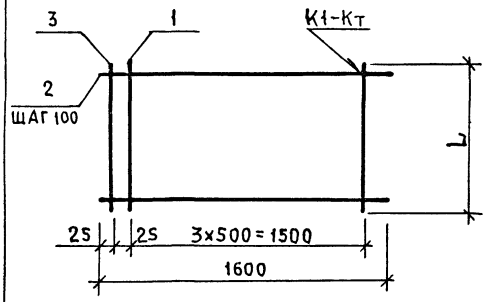

Рис. 2

Остальное - см. рис. 1

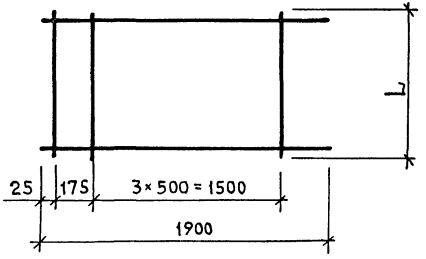

Формат	Зона	Поз.	Обозначение	Наименование	Кол. на исполн. 1.100.1-4.1-004000 —	01	02	03	04	05	06	07	08	Примечание
				Детали										
				ф4 Вр I ГОСТ 6727-80										
БЧ		1		L = 4400	4									0,41 кг
				L = 4700		4								0,43 кг
				L = 5000			4							0,46 кг
				L = 5300				4	4					0,49 кг
				L = 5600						4				0,52 кг
				L = 5900							4			0,54 кг
				L = 6200								4		0,57 кг
				L = 6500									4	0,60 кг
				ф5 Вр I ГОСТ 6727-80										
БЧ		2		L = 1600	44	47	50	53						0,23 кг
				L = 1900					53	56	59	62	65	0,27 кг
				ф8 А III ГОСТ 5781-82										
БЧ		3		L = 4400	1									1,74 кг
				L = 4700		1								1,86 кг
				L = 5000			1							1,98 кг
				L = 5300				1	1					2,09 кг
				L = 5600						1				2,21 кг
				L = 5900							1			2,33 кг
				L = 6200								1		2,45 кг
				L = 6500									1	2,57 кг

Обозначение	Марка	L, мм	Рис.	Масса, кг
1.100.1-4.1-004000	С8.16.44.10	4400	1	13,50
- 01	С8.16.47.10	4700		14,39
- 02	С8.16.50.10	5000		15,32
- 03	С8.16.53.10	5300		16,24
- 04	С8.19.53.10		2	18,36
- 05	С8.19.56.10	5600		19,41
- 06	С8.19.59.10	5900		20,42
- 07	С8.19.62.10	6200		21,47
- 08	С8.19.65.10	6500		22,52

Н.контр.	Волкова	
Нач.отд.	Росинский	
Гл.конотд.	Пальман	
ГИП	Герман	
Рук.гр.	Рафайлович	
Ст.инж.	Рутто	

1.100.1-4.1-004000

Сетка

(С8.16.44.10...С8.19.65.15)

Стадия	Масса	Масштаб
Р	см. табл.	—
Лист	Листов 1	

ЦНИИЭП жилища

Марка плиты	Арматура класса А-III ГОСТ 5781-82 ф6	ф8	ф10	итого	Арматура класса Вр-I ГОСТ 6727-80 ф4	ф5	итого	Всего
П-30.15-4,5					5,57		5,57	5,57
П-33.15-4,5					6,10		6,10	6,10
П-36.15-4,5					6,44		6,44	6,44
П-39.15-4,5					6,97		6,97	6,97
П-42.15-4,5					7,52		7,52	7,52
П-45.15-4,5					7,84		7,84	7,84
П-48.15-4,5					8,37		8,37	8,37
П-51.15-4,5					8,92		8,92	8,92
П-54.15-4,5					9,47		9,47	9,47
П-57.15-4,5					9,82		9,82	9,82
П-60.15-4,5					10,32		10,32	10,32
П-63.15-4,5					10,87		10,87	10,87
П-66.15-4,5					11,22		11,22	11,22
П-30.18-4,5					7,55		7,55	7,55
П-33.18-4,5					8,21		8,21	8,21
П-36.18-4,5					8,76		8,76	8,76
П-39.18-4,5					9,44		9,44	9,44
П-42.18-4,5					10,12		10,12	10,12
П-45 18-4,5					10,67		10,67	10,67
П-48.18-4,5					11,33		11,33	11,33
П-51.18-4,5					12,05		12,05	12,05
П-54.18-4,5					12,69		12,69	12,69
П-57.18-4,5					13,28		13,28	13,28
П-60.18-4,5					13,90		13,90	13,90

Марка плиты	Арматура класса А-III ГОСТ 5781-82 ф6	ф8	ф10	итого	Арматура класса Вр-I ГОСТ 6727-80 ф4	ф5	итого	Всего
П-63.18-4,5					14,58		14,58	14,58
П-66.18-4,5					15,17		15,17	15,17
П-30.30-3,0		1,15		1,15	17,21		17,21	18,36
П-30.30-4,5		1,15		1,15	18,30		18,30	19,45
П-30.33-3,0		1,15		1,15	18,62		18,62	19,77
П-30.33-4,5		1,15		1,15	13,88	6,72	20,60	21,75
П-30.36-3,0		1,15		1,15	19,75		19,75	20,90
П-30.36-4,5		1,15		1,15	14,55	7,56	22,11	23,26
П-30.39-3,0		1,15		1,15	21,19		21,19	22,34
П-30.39-4,5		1,15		1,15	15,57	10,92	26,49	27,64
П-30.42-3,0		1,15		1,15	22,63		22,63	23,78
П-30.42-4,5		1,15		1,15	15,07	11,76	26,83	27,98
П-30.45-3,0		1,15		1,15	23,76		23,76	24,91
П-30.45-4,5		1,15		1,15	15,66	14,70	30,36	31,51
П-30.48-3,0		1,15		1,15	25,16		25,16	26,31
П-30.48-4,5		1,15		1,15	16,52	15,96	32,48	33,63
П-30.51-3,0		1,15		1,15	26,60		26,60	27,75
П-30.51-4,5		1,15		1,15	19,26	16,80	36,06	37,21
П-30.54-3,0		1,15		1,15	28,04		28,04	29,19
П-30.54-45		1,15		1,15	20,28	18,06	38,34	39,49
П-30.57-3,0		1,15		1,15	29,33		29,33	30,48
П-30.57-4,5		1,15		1,15	21,15	18,90	40,05	41,20
П-30.60-3,0		1,15		1,15	30,51		30,51	31,66
П-30.60-4,5		1,15		1,15	21,93	19,74	41,67	42,82

Н. конт.	Волкова	
Нач. отд.	Росинский	
ГИП	Герман	
Рук. гр.	Рафайлович	
Ст. инж.	Рутто	

1.100.1-4.1-000000 РС

Ведомость расхода стали

Стадия	Лист	Листов
Р	1	4

ЦНИИЭП жилища

Марка плиты	Арматура класса А-III Гост 5781-82 ф6	ф8	ф10	Итого	Вр-I Гост 6727-80 ф4	ф5	Итого	Всего
П-33.33-3,0		1,26		1,26	21,03	—	21,03	22,29
П-33.33-4,5		1,26		1,26	9,72	17,94	27,66	28,92
П-33.36-3,0		1,26		1,26	22,41	—	22,41	23,67
П-33.36-4,5		1,26		1,26	10,01	19,54	29,55	30,81
П-33.39-3,0		1,26		1,26	23,96	—	23,96	25,22
П-33.39-4,5		1,26		1,26	11,15	21,31	32,46	33,72
П-33.42-3,0		1,26		1,26	25,51	—	25,51	26,77
П-33.42-4,5		1,26		1,26	19,82	12,88	32,70	33,96
П-33.45-3,0		1,26		1,26	26,89	—	26,89	28,15
П-33.45-4,5		1,26		1,26	21,89	20,70	42,59	43,85
П-33.48-3,0		1,26		1,26	28,23	—	28,23	29,49
П-33.48-4,5		1,26		1,26	20,82	17,98	38,80	39,56
П-33.51-3,0		1,26		1,26	25,63	—	25,63	26,89
П-33.51-4,5		1,26		1,26	22,82	18,40	41,22	42,48
П-33.54-3,0		1,26		1,26	32,18	—	32,18	33,44
П-33.54-4,5		1,26		1,26	23,99	19,78	43,77	45,03
П-33.57-3,0		1,26		1,26	33,73	—	33,73	34,99
П-33.57-4,5		1,26		1,26	29,11	26,22	55,33	56,59
П-33.60-3,0		1,26		1,26	34,87	—	34,87	36,13
П-33.60-4,5		1,26		1,26	30,17	27,60	57,77	59,03
П-33·63-3,0		1,26		1,26	36,62	—	36,62	37,88
П-33.63-4,5		1,26		1,26	28,64	23,00	51,64	52,90
П-33.66-3,0		1,26		1,26	38,17	—	38,17	39,43
П-33.66-4,5		1,26		1,26	29,81	23,92	53,73	54,99
П-36.36-3,0		1,26		1,26	20,62	—	20,62	22,00
П-36.36-4,5		1,38		1,38	10,38	21,00	31,38	32,76
П-36.39-3,0		1,38		1,38	30,60	—	30,60	31,98
П-36.39-4,5		1,38		1,38	21,42	13,00	34,42	35,80

Марка плиты	Арматура класса А-III Гост 5781-82 ф6	ф8	ф10	Итого	Вр-I Гост 6727-80 ф4	ф5	Итого	Всего
П-36.42-3,0		1,38		1,38	27,10	—	27,10	28,48
П-36.42-4,5		1,38		1,38	29,89	—	29,89	31,27
П-36.45-3,0		1,38		1,38	28,56	—	28,56	29,94
П-36.45-4,5		1,38		1,38	34,10	—	34,10	35,48
П-36.48-3,0		1,38		1,38	29,99	—	29,99	31,37
П-36.48-4,5		1,38		1,38	33,78	—	33,78	35,16
П-36.51-3,0		1,38		1,38	32,48	—	32,48	33,86
П-36.51-4,5		1,38		1,38	15,82	22,33	38,15	39,53
П-36.54-3,0		1,38		1,38	34,12	—	34,12	35,50
П-36.54-4,5		1,38		1,38	16,48	23,87	40,35	41,73
П-36.57-3,0		1,38		1,38	35,76	—	35,76	37,14
П-36.57-4,5		1,38		1,38	17,14	26,26	43,40	44,78
П-36.60-3,0		1,38		1,38	37,18	—	37,18	38,56
П-36.60-4,5		1,38		1,38	17,58	27,80	45,38	46,76
П-36.63-3,0		1,38		1,38	38,82	—	38,82	40,20
П-36.63-4,5		1,38		1,38	17,58	29,34	46,92	48,96
П-36.66-3,0		1,38		1,38	40,46	—	40,46	41,84
П-36.66-4,5		1,38		1,38	18,90	30,88	49,78	51,16
П-36.69-3,0		1,38		1,38	34,10	9,18	43,28	44,66
П-36.69-4,5		1,38		1,38	19,56	37,04	56,60	57,98
П-36.72-3,0		1,38		1,38	35,36	9,72	45,08	46,46
П-36.72-4,5		1,38		1,38	20,00	39,96	59,96	61,34
П-39.39-3,0		1,50		1,50	29,25	—	29,25	30,75
П-39.39-4,5		1,50		1,50	39,33	—	39,33	40,83
П-39.42-3,0		1,50		1,50	31,07	—	31,07	32,57
П-39.42-4,5		1,50		1,50	34,81	—	34,81	36,31
П-39.45-3,0		1,50		1,50	33,08	—	33,08	34,58

Марка плиты	Арматура класса А-III Гост 5781-82 ф6	ф8	ф10	Итого	Арматура класса Вр-I Гост 6727-80 ф4	ф5	Итого	Всего	Марка плиты	Арматура класса А-III Гост 5781-82 ф6	ф8	ф10	Итого	Арматура класса Вр-I Гост 6727-80 ф4	ф5	Итого	Всего
П-39.45-4,5		1,50		1,50	39,88	—	39,88	41,38	П-42.42-4,5		1,62		1,62	44,95	—	44,95	46,57
П-39.48-3,0		1,50		1,50	35,55	—	35,55	37,05	П-42.45-3,0		1,62		1,62	43,18	—	43,18	44,80
П-39.48-4,5		1,50		1,50	41,86	—	41,86	43,36	П-42.45-4,5		1,62		1,62	46,78	—	46,78	48,40
П-39.51-3,0		1,50		1,50	29,49	8,0	37,49	38,99	П-42.48-3,0		1,62		1,62	32,70	—	32,70	34,32
П-39.51-4,5		1,50		1,50	20,81	25,23	46,04	47,54	П-42.48-4,5		1,62		1,62	49,46	—	49,46	51,08
П-39.54-3,0		1,50		1,50	30,91	8,64	39,55	41,05	П-42.51-3,0		1,62		1,62	41,53	8,0	49,53	51,15
П-39.54-4,5		1,50		1,50	18,31	26,97	45,28	46,78	П-42.51-4,5		1,62		1,62	33,17	31,34	64,51	66,13
П-39.57-3,0		1,50		1,50	32,33	9,96	42,29	43,79	П-42.54-3,0		1,62		1,62	44,02	8,64	52,66	54,13
П-39.57-4,5		1,50		1,50	20,11	36,07	56,18	57,68	П-42.54-4,5		1,62		1,62	30,82	32,30	63,12	64,74
П-39.60-3,0		1,50		1,50	33,51	9,60	43,11	44,61	П-42.57-3,0		1,62		1,62	30,91	23,40	54,31	55,93
П-39.60-4,5		1,50		1,50	20,59	37,58	58,17	59,67	П-42.57-4,5		1,62		1,62	31,79	34,44	66,23	67,85
П-39.63-3,0		1,50		1,50	36,01	11,34	47,35	48,85	П-42.60-3,0		1,62		1,62	47,41	9,60	57,01	58,63
П-39.63-4,5		1,50		1,50	21,31	36,54	57,85	58,35	П-42.60-4,5		1,62		1,62	33,09	36,58	69,67	71,29
П-39.66-3,0		1,50		1,50	36,95	11,88	48,83	50,33	П-42.63-3,0		1,62		1,62	49,90	11,34	61,24	62,86
П-39.66-4,5		1,50		1,50	22,03	38,45	60,48	61,98	П-42.63-4,5		1,62		1,62	34,42	35,62	70,04	71,66
П-39.69-3,0		1,50		1,50	38,37	12,42	50,79	52,29	П-45.45-4,5		1,74		1,74	37,51	33,88	71,39	73,13
П-39.69-4,5		1,50		1,50	22,75	39,81	62,56	64,06	П-45.48-4,5		1,74		1,74	39,93	34,96	74,89	76,63
П-39.72-3,0		1,50		1,50	38,95	12,96	51,91	53,41	П-45.51-4,5		1,74		1,74	29,02	52,42	81,44	83,18
П-39.72-4,5		1,50		1,50	23,63	45,57	69,20	60,70	П-45.54-4,5		1,74		1,74	30,69	53,50	84,19	85,93
П-42.66-3,0		1,62		1,62	42,45	11,88	54,33	55,95	П-45.57-4,5		1,74		1,74	31,96	55,84	87,80	89,54
П-42.66-4,5		1,62		1,62	24,69	35,79	60,48	62,10	П-45.60-4,5		1,74		1,74	33,50	58,08	91,58	93,42
П-42.69-3,0		1,62		1,62	45,38	12,42	57,80	59,42	П-45.63-4,5		1,74		1,74	35,17	60,52	93,69	97,43
П-42.69-4,5		1,62		1,62	26,10	41,96	68,06	69,68	П-45.66-4,5		1,74		1,74	36,84	61,60	98,44	100,18
П-42.72-3,0		1,62		1,62	45,08	12,96	58,04	59,66	П-45.69-4,5		1,74		1,74	19,21	128,48	147,69	149,43
П-42.72-4,5		1,62		1,62	37,90	40,41	78,31	79,93	П-48.48-4,5		1,86		1,86	42,54	36,20	78,74	80,60
П-45.72-4,5		1,62		1,62	5,91	111,88	117,79	119,53	П-48.51-4,5		1,86		1,86	45,41	37,27	82,68	84,54
П-42.42-3,0		1,62		1,62	41,03	—	41,03	42,65	П-48.54-4,5		1,86		1,86	46,19	39,08	85,27	87,13

Марка плиты	Арматура класса А-III ГОСТ 5781-82 Ф6	Ф8	Ф10	итого	Вр-I ГОСТ 6727-80 Ф4	Ф5	итого	Всего
П-48.57-4,5		1,86		1,86	50,25	39,44	89,69	91,55
П-48.60-4,5		1,86		1,86	52,75	40,52	93,27	95,13
П-48.63-4,5		1,86		1,86	55,38	41,60	96,98	98,84
П-48.66-4,5		1,86		1,86	58,01	42,68	100,69	102,55
П-48.69-4,5		1,86		1,86	20,28	135,08	155,36	157,22
П-48.72-4,5		1,86		1,86	21,28	139,36	160,64	162,50
П-51.51-4,5		1,98		1,98	48,27	41,50	89,77	91,75
П-51.54-4,5		1,98		1,98	47,18	42,70	89,88	91,86
П-51.57-4,5		1,98		1,98	36,24	64,94	101,18	103,16
П-51.60-4,5		1,98		1,98	37,56	67,58	105,14	107,12
П-51.63-4,5		1,98		1,98	20,02	136,38	156,40	158,38
П-51.66-4,5		1,98		1,98	20,84	121,58	142,42	144,40
П-51.69-4,5		1,98		1,98	21,22	145,72	166,94	168,92
П-51.72-4,5		1,98		1,98	22,30	152,35	174,65	176,63
П-54.54-4,5		2,09		2,09	55,09	43,98	99,07	101,16
П-54.57-4,5		2,09		2,09	38,63	66,46	105,09	107,18
П-54.60-4,5		2,09		2,09	40,87	69,18	110,05	112,14
П-54.63-4,5		2,09		2,09	22,37	140,98	163,35	165,44
П-54.66-4,5		2,09		2,09	45,71	123,90	169,61	171,70
П-54.69-4,5		2,09		2,09	47,19	125,20	172,39	174,48
П-54.72-4,5		2,09		2,09	49,43	132,92	182,35	184,44
П-57.57-4,5		2,21		2,21	21,54	143,64	165,18	167,39
П-57.60-4,5		2,21		2,21	22,74	148,85	171,59	173,80
П-57.63-4,5		2,21		2,21	23,73	155,68	179,41	181,62
П-57.66-4,5		2,21		2,21	24,72	161,45	186,17	188,38
П-57.69-4,5		2,21		2,21	25,21	168,28	193,49	195,70
П-57.72-4,5		2,21		2,21	26,41	173,49	169,90	202,11

Марка плиты	Арматура класса А-III ГОСТ 5781-82 Ф6	Ф8	Ф10	итого	Вр-I ГОСТ 6727-80 Ф4	Ф5	итого	Всего
П-60.60-4,5		2,33		2,33	23,84	154,34	178,18	180,51
П-60.63-4,5		2,33		2,33	25,08	161,41	186,49	188,82
П-60.66-4,5		2,33		2,33	26,13	167,36	193,49	195,82
П-60.69-4,5		2,33		2,33	26,64	174,43	201,07	203,40
П-60.72-4,5		2,33		2,33	27,92	179,81	207,73	210,06
П-63.63-4,5		2,45		2,45	26,18	179,11	205,29	207,74
П-63.66-4,5		2,45		2,45	27,27	183,46	210,73	213,18
П-63.69-4,5		2,45		2,45	27,80	198,97	226,77	229,22
П-63.72-4,5	54,00	2,45		56,45	29,19	157,55	186,74	243,19
П-66.66-4,5		2,57		2,57	28,31	184,90	213,21	215,78
П-66.69-4,5		2,57		2,57	28,86	192,69	221,55	224,12
П-66.72-4,5	54,00	2,57		56,57	31,07	163,50	194,57	251,14

gost.e-ecolog.ru