ТИПОВЫЕ КОНСТРУКЦИИ, ИЗДЕЛИЯ И УЗЛЫ ЗДАНИЙ И СООРУЖЕНИЙ

СЕРИЯ 1.100.1-3

ЭЛЕМЕНТЫ И УЗЛЫ 1-2-ЭТАЖНЫХ МОНОЛИТНЫХ ЖИЛЫХ ЗДАНИЙ ДЛЯ СЕЛЬСКОГО СТРОИТЕЛЬСТВА В РАЙОНАХ НЕСЕЙСМИЧЕСКИХ И СЕЙСМИЧНОСТЬЮ 7,8 И 9 БАЛЛОВ

ВЫПУСК 4

МОНОЛИТНЫЕ ПЛИТЫ ПЕРЕКРЫТИЙ МАТЕРИАЛЫ ДЛЯ ПРОЕКТИРОВАНИЯ И РАБОЧИЕ ЧЕРТЕЖИ

22180
ЦЕНА
Отпускная цена на момент реализации указана
ной
gost.e-ecolog.ru

ТИПОВЫЕ КОНСТРУКЦИИ, ИЗДЕЛИЯ И УЗЛЫ ЗДАНИЙ И СООРУЖЕНИЙ

СЕРИЯ 1.100.1-3

ЭЛЕМЕНТЫ И УЗЛЫ 1-2-ЭТАЖНЫХ МОНОЛИТНЫХ ЖИЛЫХ ЗДАНИЙ ДЛЯ СЕЛЬСКОГО СТРОИТЕЛЬСТВА В РАЙОНАХ НЕСЕЙСМИЧЕСКИХ И СЕЙСМИЧНОСТЬЮ 7, 8 И 9 БАЛЛОВ

ВЫПУСК 4

МОНОЛИТНЫЕ ПЛИТЫ ПЕРЕКРЫТИЙ МАТЕРИАЛЫ ДЛЯ ПРОЕКТИРОВАНИЯ И РАБОЧИЕ ЧЕРТЕЖИ

РАЗРАБОТАНЫ

ЦНИИЭП ГРАЖДАНСЕЛЬСТРОЙ
ГЛАВНЫЙ ИНЖЕНЕР ИНСТИТУТА Цикунов А.П.
РУКОВОДИТЕЛЬ ТЕМЫ Лейзерович М.Г.
ГЛАВНЫЙ ИНЖЕНЕР ПРОЕКТА Степанова О.И.

ПРИ УЧАСТИИ ЛАБОРАТОРИИ ИНДУСТРИАЛЬНОГО ДОМОСТРОЕНИЯ ИЗ МОНОЛИТНОГО БЕТОНА
ЦНИИЭП ЖИЛИЩА
ЗАВ. ЛАБОРАТОРИЕЙ К.Т.Н. Соколов М.Е.

УТВЕРЖДЕНЫ
ГОСГРАЖДАНСТРОЕМ
ПРИКАЗ ОТ 11.05.87 № 150
ВВЕДЕНЫ В ДЕЙСТВИЕ С 15.05.87.

ОБОЗНАЧЕНИЕ	НАИМЕНОВАНИЕ	СТР.
1.100.1-3.4 - 0000 ПЗ	ПОЯСНИТЕЛЬНАЯ ЗАПИСКА	3
1.100.1-3.4 - 0000 ТЭП 1	ТЕХНИКО-ЭКОНОМИЧЕСКИЕ ПОКАЗАТЕЛИ	7
1.100.1-3.4 - 0000 ТЭП 2	ТЕХНИКО-ЭКОНОМИЧЕСКИЕ ПОКАЗАТЕЛИ	
	ПЕРЕКРЫТИЯ	8
1.100.1-3.4 - 10 00	ПЛИТА ПЕРЕКРЫТИЯ (П30.42-2Б...П36.60-2Б)	9
1.100.1-3.4 - 10 00 СБ	ПЛИТА ПЕРЕКРЫТИЯ (П30.42-2Б...П36.60-2Б)	
	СБОРОЧНЫЙ ЧЕРТЕЖ	10
1.100.1-3.4 - 20 00	ПЛИТА ПЕРЕКРЫТИЯ (П42.42-2Б...П48.60-2Б)	11
1.100.1-3.4 - 20 00 СБ	ПЛИТА ПЕРЕКРЫТИЯ (П42.42-2Б...П48.60-2Б)	
	СБОРОЧНЫЙ ЧЕРТЕЖ	12
1.100.1-3.4 - 30 00	ПЛИТА ПЕРЕКРЫТИЯ (П30.42-33...П36.60-33)	13
1.100.1-3.4 - 30 00 СБ	ПЛИТА ПЕРЕКРЫТИЯ (П30.42-33...П36.60-33)	
	СБОРОЧНЫЙ ЧЕРТЕЖ	14
1.100.1-3.4 - 40 00	ПЛИТА ПЕРЕКРЫТИЯ (П42.42-33...П48.60-33)	15
1.100.1-3.4 - 40 00 СБ	ПЛИТА ПЕРЕКРЫТИЯ (П42.42-33...П48.60-33)	
	СБОРОЧНЫЙ ЧЕРТЕЖ	16
1.100.1-3.4 - 1 100	СЕТКА (С30.42-1 ... С36.60-1)	17
1.100.1-3.4 - 1 200	СЕТКА (С8.42-1 ... С9.60-1)	18

ОБОЗНАЧЕНИЕ	НАИМЕНОВАНИЕ	СТР.
1.100.1-3.4 - 1 300	СЕТКА (С30.10-1 ... С36.14-1)	19
1.100.1-3.4 - 1 400	СЕТКА (С30.5-1 ... С36.7-1)	20
1.100.1-3.4 - 2 100	СЕТКА (С42.21-1 ... С48.30-1)	21
1.100.1-3.4 - 2 200	СЕТКА (С21.42-1 ... С24.60-1)	22
1.100.1-3.4 - 2 300	СЕТКА (С10.42-1 ... С12.60-1)	23
1.100.1-3.4 - 2 400	СЕТКА (С42.12-1 ... С48.14-1)	24
1.100.1-3.4 - 2 500	СЕТКА (С42.7-1 ... С48.7-1)	25
1.100.1-3.4 - 3 100	СЕТКА (С30.42-2 ... С36.60-2)	26
1.100.1-3.4 - 3 200	СЕТКА (С8.42-2 ... С9.60-2)	27
1.100.1-3.4 - 3 300	СЕТКА (С30.10-2 ... С36.14-2)	28
1.100.1-3.4 - 3 400	СЕТКА (С30.5-2 ... С36.7-2)	29
1.100.1-3.4 - 4 100	СЕТКА (С42.21-2 ... С48.30-2)	30
1.100.1-3.4 - 4 200	СЕТКА (С21.42-2 ... С24.60-2)	31
1.100.1-3.4 - 4 300	СЕТКА (С10.42-2 ... С12.60-2)	32
1.100.1-3.4 - 4 400	СЕТКА (С42.12-2 ... С48.14-2)	33
1.100.1-3.4 - 4 500	СЕТКА (С42.7-2 ... С48.7-2)	34
1.100.1-3.4 - 0 000 РС	ВЕДОМОСТЬ РАСХОДА СТАЛИ	35

Н. КОНТР.	СТЕПАНОВА		1.100.1-3.4 - 0000
НАЧ. МАСТ.	МАГИДИН		
ГЛ. ИНЖ. М.	ШНЕЙДЕРМАН		
ГИП	СТЕПАНОВА		СОДЕРЖАНИЕ
РУК. ГР.	ДОРОФЕЕВА		
ИСПОЛН.	ФОМИЧЕВА		
ПРОВЕРИЛ	ДОРОФЕЕВА		

СТАДИЯ	ЛИСТ	ЛИСТОВ
Р		1

ЦНИИЭП ГРАЖДАНСЕЛЬСТРОЙ

ИНВ. № ПОДЛ. | ПОДПИСЬ И ДАТА | ВЗАМ. ИНВ. №

1. Общая часть.

Настоящий выпуск предназначен для проектирования монолитных междуэтажных и чердачных перекрытий жилых зданий с монолитными наружными и внутренними стенами.

Серия разработана на основании задания на проектирование, утвержденного Госграждансстроем 18.06.82г. и задания на вторую редакцию, утвержденного 14.10.85г.

Выпуск содержит чертежи со схемами армирования отдельных ячеек (плит) монолитных перекрытий, рассчитанных на применение как в несейсмических районах с обычными условиями строительства, так и в районах с сейсмичностью 7, 8 и 9 баллов.

В конце выпуска приведены чертежи арматурных изделий к плитам перекрытий.

2. Конструктивные решения и параметры перекрытий.

Унификация плит проведена по геометрическим размерам и нагрузкам на перекрытие.

Типоразмеры плит в соответствии с техническими параметрами опалубок системы „Гражданстрой" от 3,0м до 4,8м в продольном направлении и от 4,2 м до 6,0 м в поперечном, с кратностью шага 0,6 м.

Толщина плит 160мм. Материал - тяжелый бетон класса по прочности на сжатие В12,5, как наиболее соответствующий условиям сельского строительства. При увеличении размеров плит (в одном или обоих направлениях) необходимо повысить марку бетона и увеличить толщину плиты; армирование при этом определяется расчетом.

Предел огнестойкости перекрытия - 2часа, степень огнестойкости зданий - II (в соответствии со СНиП 2.01.02-85).

3. Указания по расчету и армированию плит.

Расчет плит произведен по методике, приведенной в „Руководстве по проектированию конструкций и технологии возведения монолитных бескаркасных зданий" (Москва, Стройиздат, 1982г.), т.е. по первой и второй группе предельных состояний с учетом перераспределения усилий, вызываемых проявлением неупругих деформаций бетона и арматуры и образованием трещин.

Плиты рассчитаны как опертые по 4-м сторонам, без защемления, что соответствует конструктивной схеме малоэтажных (1-2этажа) жилых зданий с чердачной крышей.

Нагрузки на междуэтажное и чердачное перекрытия приведены в таблице 1.

Таблица 1

Вид нагрузки	Нагрузка кгс/м²	
	Междуэтажное перекрытие без учета перегородок или чердачное перекрытие	Междуэтажное перекрытие с учетом перегородок
Полная нормативная $q^н$	600 / 200	640 / 240
Длительно-действующая нормативная $q^н_{дл.}$	530* / 130	520 / 120
Полная расчетная $q^р$	700 / 260	770 / 330

Примечания.

В числителе приведена нагрузка с учетом собственного веса плиты, в знаменателе - без учета.

* Нагрузка на междуэтажное перекрытие без учета перегородок и нагрузка на чердачное перекрытие унифицированы (с небольшим запасом для междуэтажного перекрытия).

Н. контр.	Степанова		1.100.1-3.4 - 0000 ПЗ
Нач. м.	Магидин		
Гл. инж. м.	Шнейдерман		Пояснительная записка
ГИП	Степанова		Стадия Р; Лист 1; Листов 4
Рук. гр.	Дорофеева		ЦНИИЭП Гражданстройстрой
Исполн.	Боброва		
Провер.	Муратова		

Инв. № подл. | Подпись и дата | Взам. инв. №

Армирование плит выполнено по результатам расчета унифицированными сетками в зависимости от максимально допустимого габарита сеток по ширине (см. л.3):

I-ая схема - ячейка армируется одной нижней сеткой;

II-ая схема - ячейка армируется двумя взаимно-перпендикулярными парами одинаковых сеток с рабочими стержнями одного направления в каждой паре, укладываемых в двух уровнях, без стыковки.

Верхняя арматура ставится конструктивно; площадь сечения рабочих (поперечных) стержней верхних сеток равна $\frac{1}{3}$ площади сечения стержней нижних сеток в соответствующем направлении.

Продольные стержни верхних сеток должны приниматься по аналогии с разработанными в настоящем выпуске.

Верхняя сетка заводится в каждый пролет на 0,1 его длины; в наружную стену - на 80 мм.

Пример: верхняя сетка устанавливается над внутренней стеной, которая разделяет две ячейки длиной 3,0 м и 6,0 м. Толщина стены - 0,2 м. Ширина сетки должна быть 0,2 м + 0,1 (3,0 + 6,0) м = 1,1 м.

В данном выпуске все верхние сетки, кроме расположенных у наружных стен, условно запроектированы для примыкающих пролетов равной длины.

Шаг арматуры и диаметры стержней, а также постоянные привязочные размеры принимать по настоящему выпуску.

Нижние и верхние сетки устанавливаются так, чтобы был обеспечен защитный слой до ближайшего к поверхности бетона стержня, равный 15 мм.

4. Изготовление сеток.

Все сетки запроектированы с учетом изготовления на многоточечных сварочных автоматизированных линиях типа линии 7728/2 с машиной МТМ-0,9; линии типа И-2И, разработанной Индустройпроектом или линии 7728/3, разработанной на базе МТМК-3х100.

Все изготовляемые арматурные сетки должны отвечать требованиям ГОСТ 10922-75, ГОСТ 14098-68.

Арматурная сталь принята в соответствии со СНиП 2.03.01-84 следующих видов:

1. стержневая горячекатанная периодического профиля арматура класса А-III по ГОСТ 5781-82*;

2. обыкновенная арматурная проволока периодического профиля класса Вр-I по ГОСТ 6727-80*.

5. Маркировка плит и сеток.

Ячейка монолитной плиты перекрытия, ограниченная осями наружной и внутренних стен, на которые она опирается, условно рассматривается как самостоятельное изделие, замаркированное по следующему принципу:

1. буква П - плита перекрытия.

2. два числа, записываемые через точку - характеризуют осевые размеры плиты ℓ_1 и ℓ_2 в дм., причем первым записывается размер вдоль фасада здания (ℓ_1 - в сборочном чертеже).

3. через тире - число, характеризующее полную расчетную равномерно-распределенную нагрузку на перекрытие (без учета собственного веса плиты), а именно:

26 - для 260 кгс/м^2

33 - для 330 кгс/м^2 (см. табл. 1).

Пример: П36.48-26 - плита размером 360 см (по фасаду) на 480 см с нагрузкой 260 кгс/м^2 (т.е. без учета перегородок).

Арматурные сетки имеют следующую маркировку:

1. буква С - сетка

2. два числа, записываемые через точку - габариты сетки в дм. (округленно).

3. через тире - цифра 1 или 2, характеризующая расчетную равномерно-распределенную нагрузку, соответственно 260 кгс/м^2 или 330 кгс/м^2.

Пример: С30.42-2 - сетка размером 298 см на 417 см для плиты под расчетную нагрузку 330 кгс/см^2 по табл. 1.

Схемы расположения нижних арматурных сеток

Тип 1

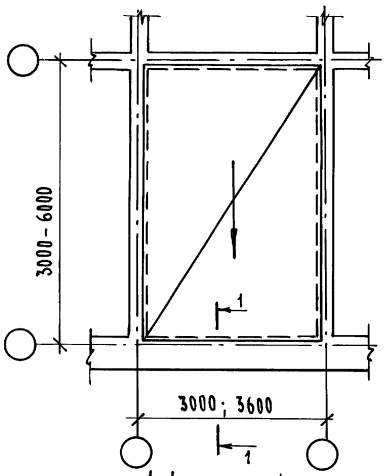

Тип 2

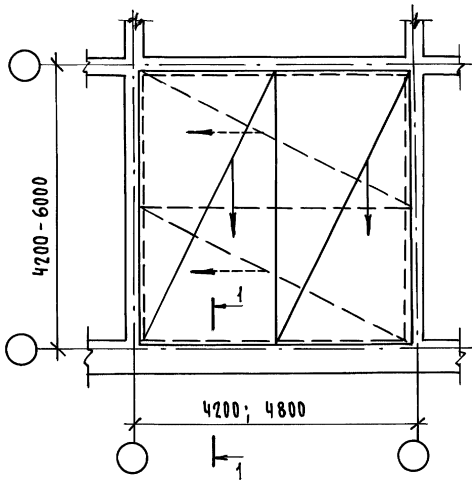

Схема расположения верхних арматурных сеток

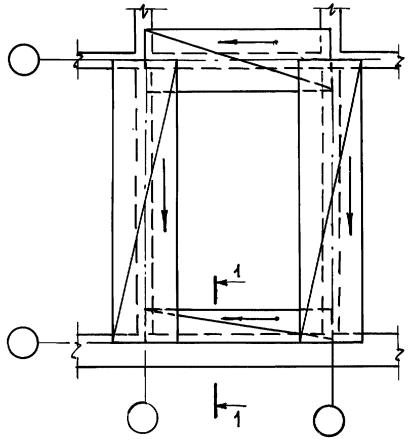

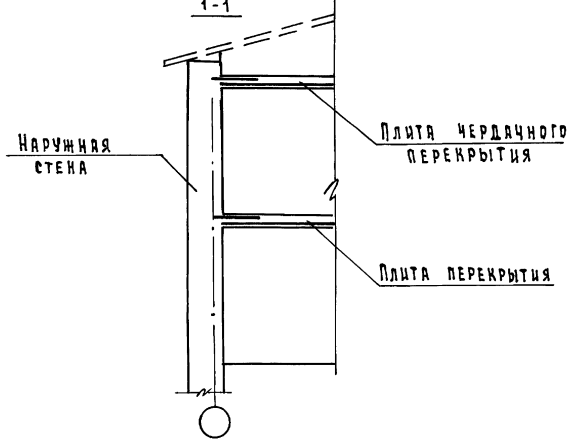

Стрелками обозначено направление продольных (при изготовлении сеток) стержней.

Инв.№ подл. | Подпись и дата | Взам.инв.№

Ключ для подбора плит

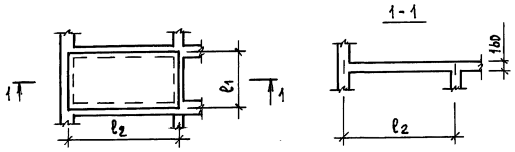

Обозначение	Марка	Размеры, мм ℓ_2	Размеры, мм ℓ_1	Расход материалов: сталь, кг натур.	сталь, кг привед. к кл. А-I	бетон м³
1.100.1-3.4-1000	П30.42-26	4200	3000	19,44	28,58	2,02
-01	П30.48-26	4800		23,20	34,10	2,30
-02	П30.54-26	5400		24,55	36,08	2,59
-03	П30.60-26	6000		29,95	34,41	2,88
-04	П36.42-26	4200	3600	30,25	32,20	2,42
-05	П36.48-26	4800		36,70	37,77	2,76
-06	П36.54-26	5400		44,92	52,67	3,11
-07	П36.60-26	6000		49,64	58,11	3,46
1.100.1-3.4-2000	П42.42-26	4200	4200	41,22	60,59	2,82
-01	П42.48-26	4800		55,58	70,33	3,23
-02	П42.54-26	5400		68,72	84,40	3,63
-03	П42.60-26	6000		77,35	84,09	4,03
-04	П48.48-26	4800	4800	86,60	93,42	3,69
-05	П48.54-26	5400		94,00	87,70	4,15
-06	П48.60-26	6000		109,98	121,00	4,61

Обозначение	Марка	Размеры, мм ℓ_2	Размеры, мм ℓ_1	Расход материалов: сталь, кг натур.	сталь, кг привед. к кл. А-I	бетон м³
1.100.1-3.4-3000	П30.42-33	4200	3000	20,67	24,80	2,02
-01	П30.48-33	4800		25,69	30,00	2,30
-02	П30.54-33	5400		27,14	31,21	2,59
-03	П30.60-33	6000		36,97	41,62	2,88
-04	П36.42-33	4200	3600	31,40	46,15	2,42
-05	П36.48-33	4800		39,81	47,72	2,76
-06	П36.54-33	5400		48,73	57,89	3,11
-07	П36.60-33	6000		54,13	76,98	3,46
1.100.1-3.4-4000	П42.42-33	4200	4200	47,23	59,81	2,82
-01	П42.48-33	4800		67,42	73,28	3,23
-02	П42.54-33	5400		72,90	94,85	3,63
-03	П42.60-33	6000		82,74	135,54	4,03
-04	П48.48-33	4800	4800	87,68	120,29	3,69
-05	П48.54-33	5400		98,12	140,45	4,15
-06	П48.60-33	6000		144,23	160,88	4,61

Инв. № подл. | Подпись и дата | Взам. инв. №

1.100.1-3.4-0000 ПЗ

Лист 4

Копировал Кодг 22180 7 Формат А3

Технико-экономические показатели.

Расчет технико-экономических показателей выполнен в соответствии с „Рекомендациями по сравнительной технико-экономической оценке конструкций монолитных, полносборных и кирпичных зданий различной этажности (ЦНИИЭП жилища, Москва 1983г.)

Себестоимость возведения монолитных конструкций в крупнощитовой опалубке определена на основе системы расчетных показателей и поправочных коэффициентов, учитывающих метод строительства, и включает весь комплекс расходов, связанных с изготовлением и транспортированием бетонной смеси и арматурных конструкций, а также с возведением конструкций.

Затраты на приготовление бетонной смеси включают дополнительные внепроизводственные расходы в размере 1,5% заводской себестоимости, определяемой с учетом коэффициента 1,4, учитывающего малую мощность предприятий (до 50 тыс. м^2 общей площади), изготовляющих бетонные смеси.

Себестоимость приготовления 1 м^3 бетонной смеси принята: при классе бетона по прочности в 12,5 и применении плотных заполнителей - 15,1 руб.; при пористых - 26,2 руб. (плотностью 1200 кг/м^3).

Затраты на изготовление арматурных изделий включают непроизводственные расходы в размере 1,5% заводской себестоимости арматурных изделий, определяемой с учетом коэффициента 1,15, учитывающего малую мощность предприятия (51-100 тыс. м^2 общей площади), изготовляющих арматурные каркасы, сетки, закладные детали.

Затраты на транспортирование конструкций и полуфабрикатов к месту строительства включают расходы на перевозку автомобильным транспортом и разгрузку. Расстояние перевозки для бетонной смеси и арматурных изделий принято одинаковым - 50 км. При этом принято, что доставка бетонной смеси будет производиться специальным транспортом, увеличивающим себестоимость перевозки на 15 процентов.

Себестоимость возведения монолитных конструкций в крупнощитовой опалубке включает затраты на монтаж и демонтаж опалубки, армирование и бетонирование конструкций. Учтены среднегодовые затраты на прогрев бетона при отрицательных температурах и интенсификацию его твердения в размере 7,4 руб./м^3 (при среднемесячной температуре зимнего периода -12°С).

Аналогично выполнены расчеты трудоемкости и капитальных вложений в производственные фонды.

Приведенные затраты определены как сумма себестоимости строительно-монтажных работ и капитальных вложений, приведенных к одинаковой размерности с помощью нормативного коэффициента Ен, равного 0,12.

Показатели себестоимости, трудоемкости, капитальных вложений и т.д. на 1 м^2 монолитного перекрытия приведены в табличной форме для нескольких условно выбранных плит в документе 1.100-1.3-0000 ТЭП 2.

Н.контр.	Степанова	Подп.		1.100.1-3.4-0000 ТЭП1
Нач.мас.	Магидин	"		
Гл.инж.м.	Шнейдерман	"		Технико-экономические показатели
ГИП	Степанова	"		Стадия: Р; Лист: ; Листов: 1
Ст.н.сотр.	Лысова	"		ЦНИИЭП граждансельстрой
Разраб.	Лысова	"		
Провер.	Степанова	"		

Инв. № подл. | Подпись и дата | Взам. инв. №

Пров. Лысова 6.3.90г Коп. Ерохина

Технико-экономические показатели монолитных перекрытий с опиранием по четырем сторонам из бетона на плотных заполнителях класса В 12,5 плотностью 2500 кг/м³

На 1 м² перекрытия

Конструктивное решение		Показатели													
				Себестоимость, руб.					Трудоемкость работ по возведению монолитных конструкций, чел-час.		Капитальные вложения в производственные фонды при возведении конструкций, в крупнощитовой опалубке руб.	Приведенные затраты, руб.	Расход строительных материалов		
				Заводское изготовление											
Ячейка М×М	Нагрузка кгс/м²	Бетонная смесь, м³	Арматурные изделия, кг	Бетонной смеси	Арматурных изделий	Перевозка бетонной смеси и арматурных изделий автомобильным транспортом	Возведение в крупнощитовой опалубке монолитных конструкций	Всего	Всего	В т. ч. заводская			Цемент М 400 кг	Щебень м³	Песок м³
3,6×4,2	700	0,16	2,00	2,92	0,44	0,39	6,41	10,16	1,17	0,15	9,33	11,28	37,78	0,15	0,07
4,2×4,8	700	0,16	2,82	2,92	1,07	0,40	7,02	11,41	1,29	0,21	9,88	12,59	37,75	0,15	0,07
4,8×5,4	700	0,16	3,63	2,92	1,18	0,40	7,02	11,52	1,31	0,22	9,97	12,72	37,75	0,15	0,07
4,2×4,2	770	0,16	2,68	2,92	1,29	0,40	7,02	11,63	1,34	0,23	10,06	12,85	37,75	0,15	0,07
4,2×4,8	770	0,16	3,42	2,92	1,42	0,40	7,02	11,76	1,36	0,24	10,15	12,98	37,75	0,15	0,07
4,8×6,0	770	0,16	5,03	2,92	1,51	0,40	7,02	11,85	1,42	0,26	10,45	13,21	37,60	0,15	0,07

Н. контр.	Степанова	Подп.	
Нач. маст	Магидин	"	
Гл. инж. м.	Шнейдерман	"	
ГИП	Степанова	"	
Рук. груп.	Дорофеева	"	
Исполн.	Фомичева	"	
Проверил	Муратова	"	

1.100.1-3,4-0000ТЭП 2

Технико-экономические показатели перекрытия

Стадия	Лист	Листов
Р		1

ЦНИИЭП ГРАЖДАНСЕЛЬСТРОЙ

Инв. N подл. | Подпись и дата | Взам. инв. N

22180 9

Пров. [signature] 7.9.90г Коп. [signature]

Инв. № подл.	Подпись и дата	Взам. инв. №

Формат	Зона	Поз.	Обозначение	Наименование	Кол. на исполнение 1.100.1-3.4 - 1000 -										Примечание
					—	01	02	03	04	05	06	07			
				Документация											
А3			1.100.1-3.4 - 1000 СБ	Сборочный чертеж											
А3			1.100.1-3.4 - 0000 ПЗ	Пояснительная записка											
А3			1.100.1-3.4 - 0000 РС	Ведомость расхода стали											
				Сборочные единицы											
А3		1	1.100.1-3.4 - 1100	Сетка С 30.42-1	1										
			-01	С 30.48-1		1									
			-02	С 30.54-1			1								
			-03	С 30.60-1				1							
			-04	С 36.42-1					1						
			-05	С 36.48-1						1					
			-06	С 36.54-1							1				
			-07	С 36.60-1								1			
А3		2	1.100.1-3.4 - 1200	С 8.42-1	2										

Н. контр.	Степанова	
Нач. маст.	Матидин	
Гл. инж. м.	Шнейдерман	
Гип	Степанова	
Рук. гр.	Дорофеева	
Исполн.	Фомичева	
Провер.	Дорофеева	

1.100.1-3.4-10 00

Плита перекрытия (П30.42-26 ... П36.60-26)

Стадия	Лист	Листов
Р	1	2

ЦНИИЭП граждансельстрой

Инв. № подл.	Подпись и дата	Взам. инв. №

Формат	Зона	Поз.	Обозначение	Наименование	Кол. на исполнение 1.100.1-3.4 - 1000 -										Примечание
					—	01	02	03	04	05	06	07			
А3		2	1.100.1-3.4-1 200 -01	С 8.48-1		2									
			-02	С 8.54-1			2								
			-03	С 8.60-1				2							
			-04	С 9.42-1					2						
			-05	С 9.48-1						2					
			-06	С 9.54-1							2				
			-07	С 9.60-1								2			
А3		3	1.100.1-3.4-1 300	С 30.10-1	1										
			-01	С 30.14-1		1	1	1							
			-02	С 36.12-1					1	1					
			-03	С 36.14-1							1	1			
А3		4	1.100.1-3.4-1 400	С 30.5-1	1										
			-01	С 30.7-1		1	1	1							
			-02	С 36.7-1					1	1	1	1			
				Материалы											
				Бетон В 12,5 ρ = 2500 кг/м³, м³	2,0	2,3	2,6	2,9	2,4	2,8	3,1	3,5			

1.100.1-3.4-10 00

Лист 2

Копировал Зок-

22180 10

Формат А3

План нижних сеток

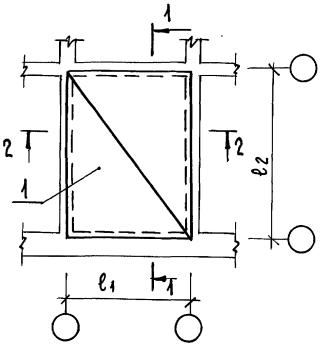

1-1

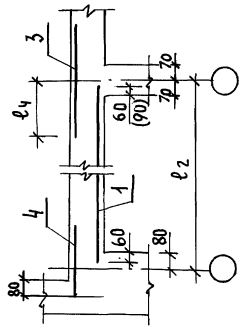

Обозначение	Марка	Размеры, мм				Примечание
		ℓ_1	ℓ_2	ℓ_3	ℓ_4	
1.100.1-3.4 - 1000 -	П30.42-26	3000	4200	400	520	
-01	П30.48-26	3000	4800	400	580	
-02	П30.54-26	3000	5400	400	640	
-03	П30.60-26	3000	6000	400	700	
-04	П36.42-26	3600	4200	460	520	
-05	П36.48-26	3600	4800	460	580	
-06	П36.54-26	3600	5400	460	640	
-07	П36.60-26	3600	6000	460	700	

План верхних сеток

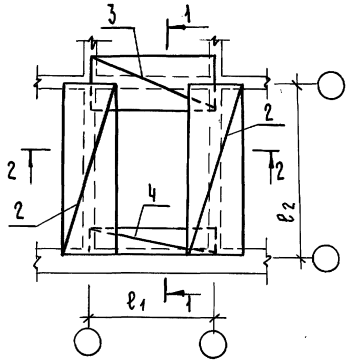

2-2

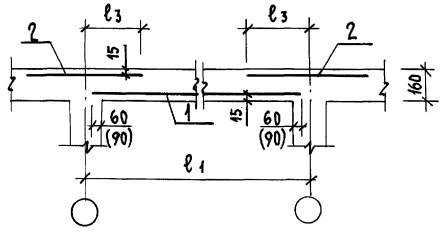

Размеры в скобках для стен толщиной 200 мм.

				1.100.1-3.4-10 00 СБ	
Н.контр.	Степанова			Плита перекрытия (П30.42-26 ... П36.60-26) Сборочный чертеж	Стадия: Р; Масса: —; Масштаб: —
Нач.маст.	Магидин				Лист; Листов 1
Гл.инж.м.	Шнейдерман				ЦНИИЭП гражданельстрой
ГИП	Степанова				
Рук.гр.	Дорофеева				
Исполн.	Фомичева				
Провер.	Дорофеева				

Копировал Зоф. 22180 11 Формат А3

Инв.№ подл. | Подпись и дата | Взам. инв.№

Инв. № подл.	Подпись и дата	Взам. инв. №

Формат	Зона	Поз.	Обозначение	Наименование	Кол. на исполнение 1.100.1-3.4 – 2000 – —	01	02	03	04	05	06				Примечание
				Документация											
А3			1.100.1-3.4 – 2000 СБ	Сборочный чертеж											
А3			1.100.1-3.4 – 0000 ПЗ	Техническое описание											
А3			1.100.1-3.4 – 0000 РС	Ведомость расхода стали											
				Сборочные единицы											
А3		1	1.100.1-3.4 – 2 100	Сетка С42.24-1	2										
			-01	С42.24-1		2									
			-02	С42.27-1			2								
			-03	С42.30-1				2							
			-04	С48.24-1					2						
			-05	С48.27-1						2					
			-06	С48.30-1							2				
А3		2	1.100.1-3.4 – 2 200	С21.42-1	2										
			-01	С21.48-1		2									

Н. контр.	Степанова	
Нач. маст.	Магидин	
Гл. инж. м.	Шнейдерман	
ГИП	Степанова	
Рук. гр.	Дорофеева	
Исполн.	Фомичева	
Проверил	Дорофеева	

1.100.1-3.4 – 20 00

Плита перекрытия (П42.42-26 ... П48.60-26)

Стадия	Лист	Листов
Р	1	2

ЦНИИЭП гражданельстрой

Инв. № подл.	Подпись и дата	Взам. инв. №

Формат	Зона	Поз.	Обозначение	Наименование	Кол. на исполнение 1.100.1-3.4 – 20 00 – —	01	02	03	04	05	06				Примечание
А3		2	1.100.1-3.4 – 2 200-02	С21.54-1			2								
			-03	С21.60-1				2							
			-04	С24.48-1					2						
			-05	С24.54-1						2					
			-06	С24.60-1							2				
А3		3	1.100.1-3.4 – 2 300	С10.42-1	2										
			-01	С10.48-1		2									
			-02	С10.54-1			2								
			-03	С10.60-1				2							
			-04	С12.48-1					2						
			-05	С12.54-1						2					
			-06	С12.60-1							2				
А3		4	1.100.1-3.4 – 2 400	С42.12-1	1	1									
			-01	С42.14-1			1	1							
			-02	С48.14-1					1	1	1				
А3		5	1.100.1-3.4 – 2 500	С42.7-1	1	1	1	1							
			-01	С48.7-1					1	1	1				
				Материалы											
				Бетон В125 ρ=2500 кг/м³, м³	2,8	3,2	3,6	4,0	3,7	4,1	4,6				

1.100.1-3.4 – 20 00

Лист 2

Копировал Зак. 22180 12 Формат А3

План нижних сеток

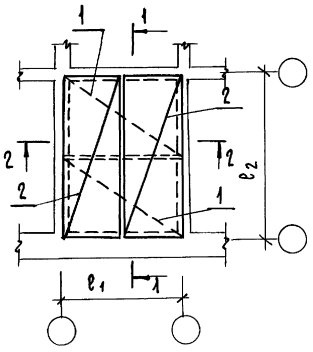

1-1

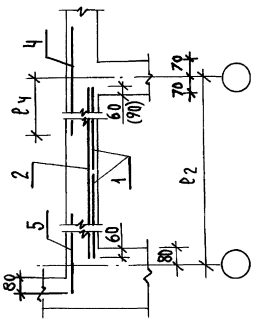

Обозначение	Марка	Размеры, мм.				Примечание
		ℓ_1	ℓ_2	ℓ_3	ℓ_4	
1.100.1-3.4 -2000	ПЧ2.42-26	4200	4200	520	520	
-01	ПЧ2.48-26	4200	4800	520	580	
-02	ПЧ2.54-26	4200	5400	520	640	
-03	ПЧ2.60-26	4200	6000	520	700	
-04	ПЧ8.48-26	4800	4800	580	580	
-05	ПЧ8.54-26	4800	5400	580	640	
-06	ПЧ8.60-26	4800	6000	580	700	

План верхних сеток

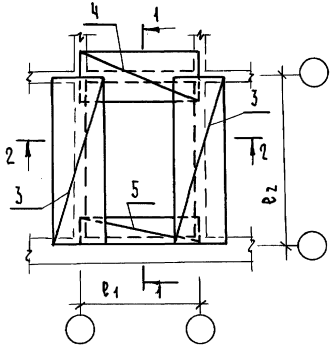

2-2

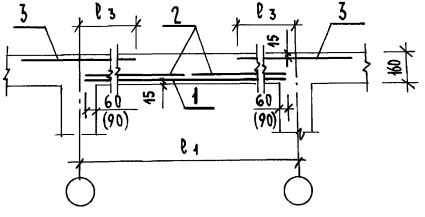

Размеры в скобках для стен толщиной 200 мм.

Н.контр.	Степанова		
Нач. маст.	Магидин		
Гл.инж.м.	Шнейдерман		
ГИП	Степанова		
Рук. гр.	Дорофеева		
Исполн.	Фомичева		
Проверил	Дорофеева		

1.100.1-3.4 - 2000 СБ

Плита перекрытия (ПЧ2.42-26... ПЧ8.60-26) Сборочный чертеж

Стадия	Масса	Масштаб
Р	—	—
Лист	Листов 1	

ЦНИИЭП гражданстрой

Инв. № подл. | Подпись и дата | Взам. инв. №

Копировал

22180 13

Формат А3

Инв. № подл.	Подпись и дата	Взам. инв. №

Формат	Зона	Поз.	Обозначение	Наименование	Кол. на исполнение 1.100.1-3.4-3000- —	01	02	03	04	05	06	07			Примечание
				Документация											
А3			1.100.1-3.4-3000 СБ	Сборочный чертеж											
А3			1.100.1-3.4-0000 ПЗ	Техническое описание											
А3			1.100.1-3.4-0000 РС	Ведомость расхода стали											
				Сборочные единицы											
А3		1	1.100.1-3.4-3100	С30.42-2	1										
			-01	С30.48-2		1									
			-02	С30.54-2			1								
			-03	С30.60-2				1							
			-04	С36.42-2					1						
			-05	С36.48-2						1					
			-06	С36.54-2							1				
			-07	С36.60-2								1			
А3		2	1.100.1-3.4-3200	С8.42-2	2										

Н. контр.	Степанова	
Нач. маст.	Магидин	
Гл. инж. м.	Шнейдерман	
ГИП	Степанова	
Рук. гр.	Дорофеева	
Исполн.	Фомичева	
Проверил	Дорофеева	

1.100.1-3.4-3000

Плита перекрытия (П30.42-33 ... П36.60-33)

Стадия	Лист	Листов
Р	1	2

ЦНИИЭП гражданельстрой

Инв. № подл.	Подпись и дата	Взам. инв. №

Формат	Зона	Поз.	Обозначение	Наименование	Кол. на исполнение 1.100.1-3.4-3000- —	01	02	03	04	05	06	07			Примечание
А3		2	1.100.1-3.4-3200-01	С8.48-2		2									
			-02	С8.54-2			2								
			-03	С8.60-2				2							
			-04	С9.42-2					2						
			-05	С9.48-2						2					
			-06	С9.54-2							2				
			-07	С9.60-2								2			
А3		3	1.100.1-3.4-3300	С30.10-2	1										
			-01	С30.14-2		1	1	1							
			-02	С36.12-2					1	1					
			-03	С36.14-2							1	1			
А3		4	1.100.1-3.4-3400	С30.5-2	1										
			-01	С30.7-2		1	1	1							
			-02	С36.7-2					1	1	1	1			
				Материалы											
			Бетон В12,5 ρ=2500 кг/м³, м³		2,0	2,3	2,6	2,9	2,4	2,8	3,1	3,5			

1.100.1-3.4-3000

Лист 2

Копировал зам. 22180 14 Формат А3

План нижних сеток

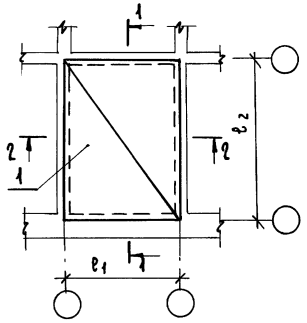

1-1

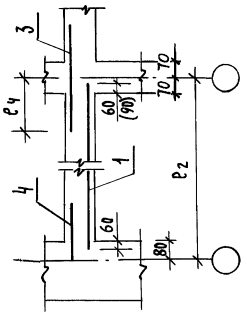

Обозначение	Марка	Размеры, мм.				Примечание
		ℓ1	ℓ2	ℓ3	ℓ4	
1.100.1-3.4- 3000	П30.42- 33	3000	4200	400	520	
-01	П30.48- 33	3000	4800	400	580	
-02	П30.54- 33	3000	5400	400	640	
-03	П30.60- 33	3000	6000	400	700	
-04	П36.42- 33	3600	4200	460	520	
-05	П36.48- 33	3600	4800	460	580	
-06	П36.54 -33	3600	5400	460	640	
-07	П36.60 -33	3600	6000	460	700	

План верхних сеток

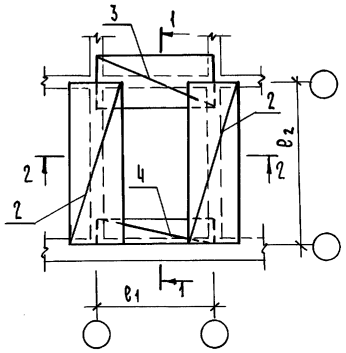

2-2

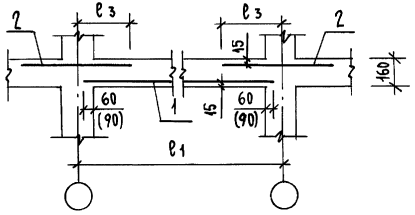

Размеры в скобках для стен толщиной 200 мм.

		1.100.1-3.4- 3000 СБ	
Н.контр.	Степанова	Плита перекрытия (П30.42-33 ... П36.60-33) Сборочный чертеж	Стадия: Р; Масса: —; Масштаб: —
Нач.маст.	Матидин		Лист; Листов 1
Гл.инж.м.	Шнейдерман		ЦНИИЭП гражданельстрой
ГИП	Степанова		
Рук.гр.	Дорофеева		
Исполн.	Фомичева		
Проверил	Дорофеева		

Инв.№ подл. | Подпись и дата | Взам.инв.№

Инв. № подл.	Подпись и дата	Взам. инв. №

Формат	Зона	Поз.	Обозначение	Наименование	Кол. на исполнение 1.100.1-3.4 -4000- —	01	02	03	04	05	06				Примечание
				Документация											
А3			1.100.1-3.4-4000 СБ	Сборочный чертеж											
А3			1.100.1-3.4-0000 ПЗ	Техническое описание											
А3			1.100.1-3.4-0000 РС	Ведомость расхода стали											
				Сборочные единицы											
А3		1	1.100.1-3.4-Ч100	С42.21-2	2										
			-01	С42.24-2		2									
			-02	С42.27-2			2								
			-03	С42.30-2				2							
			-04	С48.24-2					2						
			-05	С48.27-2						2					
			-06	С48.30-2							2				
А3		2	1.100.1-3.4-Ч200	С21.42-2	2										
			-01	С21.48-2		2									

Н. контр.	Степанова		
Нач. маст.	Магидин		
Гл. инж. м.	Шнейдерман		
ГИП	Степанова		
Рук. гр.	Дорофеева		
Исполн.	Фомичева		
Проверил	Дорофеева		

1.100.1-3.4-4000

Плита перекрытия (ПЧ2.42-33 ... ПЧ8.60-33)

Стадия	Лист	Листов
Р	1	2

ЦНИИЭП гражданельстрой

Инв. № подл.	Подпись и дата	Взам. инв. №

Формат	Зона	Поз.	Обозначение	Наименование	Кол. на исполнение 1.100.1-3.4 -4000- —	01	02	03	04	05	06				Примечание
А3		2	-02	С21.54-2			2								
			-03	С21.60-2				2							
			-04	С24.48-2					2						
			-05	С24.54-2						2					
			-06	С24.60-2							2				
А3		3	1.100.1-3.4-Ч300	С10.42-2	2										
			-01	С10.48-2		2									
			-02	С10.54-2			2								
			-03	С10.60-2				2							
			-04	С12.48-2					2						
			-05	С12.54-2						2					
			-06	С12.60-2							2				
А3		4	1.100.1-3.4-Ч400	С42.12-2	1	1									
			-01	С42.14-2			1	1							
			-02	С48.14-2					1	1	1				
А3		5	1.100.1-3.4-Ч500	С42.7-2	1	1	1	1							
			-01	С48.7-2					1	1	1				
				Материалы											
				Бетон В12,5 ρ=2500 кг/м³, м³	2,8	3,2	3,6	4,0	3,7	4,1	4,6				

1.100.1-3.4-4000

Лист 2

Копировал Зоф. 22180 16 Формат А3

План нижних сеток

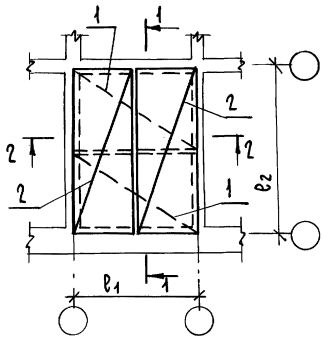

1-1

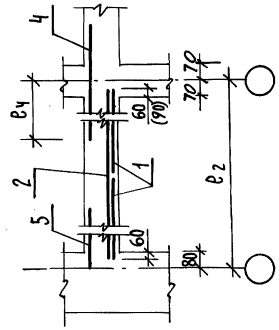

Обозначение	Марка	Размеры, мм.				Примечание
		l_1	l_2	l_3	l_4	
1.100.1-3.4-4000	П42.42-33	4200	4200	520	520	
-01	П42.48-33	4200	4800	520	580	
-02	П42.54-33	4200	5400	520	640	
-03	П42.60-33	4200	6000	520	700	
-04	П48.48-33	4800	4800	580	580	
-05	П48.54-33	4800	5400	580	640	
-06	П48.60-33	4800	6000	580	700	

План верхних сеток

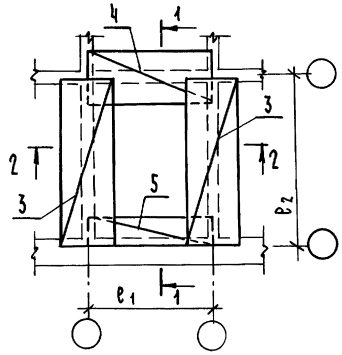

2-2

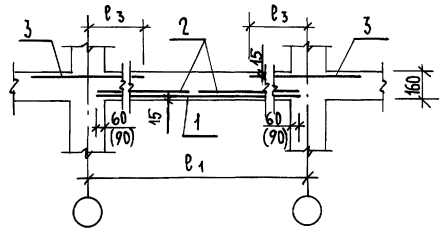

Размеры в скобках для стен толщиной 200 мм.

Н.контр.	Степанова		
Нач.маст.	Магидин		
Гл.инж.м.	Шнейдерман		
ГИП	Степанова		
Рук.гр.	Дорофеева		
Исполн.	Фомичева		
Провер.	Дорофеева		

1.100.1-3.4 - 4000 СБ

Плита перекрытия (П42.42-33 ... П48.60-33) Сборочный чертеж

Стадия	Масса	Масштаб
Р	—	—
Лист	Листов 1	

ЦНИИЭП гражданельстрой

Инв.№ подл. | Подпись и дата | Взам. инв.№

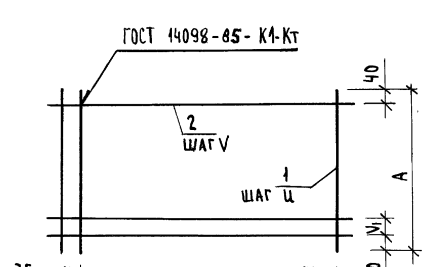

Формат	Зона	Поз.	Обозначение	Наименование	Кол. на исполнение 1.100.1-3.4 -1 100- —	01	02	03	04	05	06	07	Примечание
				Детали									
				Проволока ГОСТ 6727-80*									
Б4		1	1.100.1-3.4 - 1 101	Ø 4 Вр-I L = 2980			54						0,27 кг
			1 102	Ø 5 Вр-I L = 2980	22	32							0,41 кг
				Сталь стержневая ГОСТ 5781-82*									
			1 103	Ø 6 А-III ℓ = 2980				31					0,66 кг
			1 104	Ø 6 А-III ℓ = 3580					18	25	36	40	0,79 кг
				Проволока ГОСТ 6727-80*									
Б4		2	1.100.1-3.4 - 1 105	Ø 5 Вр-I L = 4170	13								0,58 кг
			1 106	Ø 5 Вр-I L = 4770		10							0,66 кг
			1 107	Ø 4 Вр-I L = 5370			13						0,48 кг
			1 108	Ø 4 Вр-I L = 5970				10					0,54 кг
			1 109	Ø 5 Вр-I L = 5370							15		0,75 кг
			1 110	Ø 5 Вр-I L = 5970								15	0,83 кг
				Сталь стержневая ГОСТ 5781-82*									
			1 111	Ø 6 А-III L = 4170					15				0,93 кг
			1 112	Ø 6 А-III L = 4770						15			1,06 кг

Обозначение	Марка	Размеры, мм. A	L	V	V1	U	U1	Масса кг
1.100.1-3.4 - 1 100	С 30.42-1	2980	4170	250	150	200	100	16,56
-01	С 30.48-1	2980	4770	350	100	150	200	19,72
-02	С 30.54-1	2980	5370	250	150	100	—	20,82
-03	С 30.60-1	2980	5970	350	100	200	100	25,86
-04	С 36.42-1	3580	4170	250	—	250	100	28,17
-05	С 36.48-1	3580	4770	250	—	200	100	35,65
-06	С 36.54-1	3580	5370	250	—	150	200	39,69
-07	С 36.60-1	3580	5970	250	—	150	200	44,05

Н. контр.	Степанова	
Нач. маст.	Магидин	
Гл. инж.-м.	Шнейдерман	
ГИП	Степанова	
Рук. гр.	Дорофеева	
Исполн.	Фомичева	
Провер.	Дорофеева	

1.100.1-3.4 - 1 100

Сетка (С 30.42-1 ... С 36.60-1)

Стадия	Масса	Масштаб
Р	см. табл.	—
Лист	Листов 1	

ЦНИИЭП гражданселькстрой

Инв. № подл. | Подпись и дата | Взам. инв. №

Копировал 22180 18 Формат А3

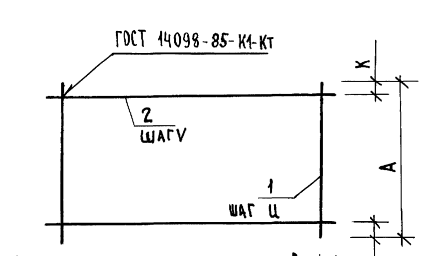

Формат	Зона	Поз.	Обозначение	Наименование	Кол. на исполнение 1.100.1-3.4-1 200-								Примечание
					—	01	02	03	04	05	06	07	
				Детали									
				Проволока ГОСТ 6727-80*									
БЧ		1	1.100.1-3.4 - 1 201	Ø 3 Вр-I L = 800	21	32	36						0,04 кг
			- 1 202	Ø 4 Вр-I L = 800				24					0,07 кг
			- 1 203	Ø 3 Вр-I L = 920					28				0,05 кг
			- 1 204	Ø 4 Вр-I L = 920						20	27	30	0,08 кг
БЧ		2	1.100.1-3.4 - 1 205	Ø 3 Вр-I L = 4200	3				3				0,21 кг
			- 1 206	Ø 3 Вр-I L = 4800		3				3			0,24 кг
			- 1 207	Ø 3 Вр-I L = 5400			3				3		0,27 кг
			- 1 208	Ø 3 Вр-I L = 6000				3				3	0,31 кг

Обозначение	Марка	Размеры, мм.						Масса кг
		А	L	V	Ц	С	К	
1.100.1-3.4- 1 200	С 8.42-1	800	4200	350	200	100	50	1,47
-01	С 8.48-1	800	4800	350	150	75	50	2,00
-02	С 8.54-1	800	5400	350	150	75	50	2,25
-03	С 8.60-1	800	6000	350	250	125	50	2,61
-04	С 9.42-1	920	4200	400	150	75	60	2,03
-05	С 9.48-1	920	4800	400	250	25	60	2,32
-06	С 9.54-1	920	5400	400	200	100	60	2,97
-07	С 9.60-1	920	6000	400	200	100	60	3,33

Инв. № подл.	Подпись и дата	Взам. инв. №

Н. контр.	Степанова	
Нач. маст.	Магидин	
Гл. инж. м.	Шнейдерман	
ГИП	Степанова	
Рук. гр.	Дорофеева	
Исполн.	Фомичева	
Проверил	Дорофеева	

1.100.1-3.4 - 1 200

Сетка (С 8.42-1 ... С 9.60-1)

Стадия	Масса	Масштаб
Р	см. табл.	—
Лист	Листов 1	

ЦНИИЭП граждансельстрой

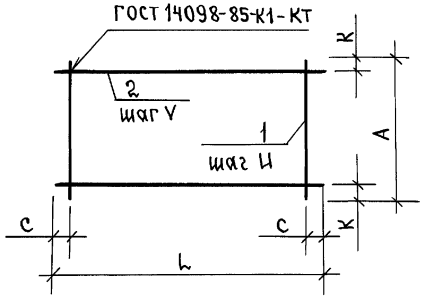

Формат	Зона	Поз.	Обозначение.	Наименование.	Кол. на исполнение 1.100.1-3.4 – 1.300-				Примечание.
					–	01	02	03	
				Детали.					
				Проволока ГОСТ 6727-80*					
БЧ		1	1.100.1-3.4- 1.301	Ø3 Вр-I L = 1040	12				0.05кг
			– 1.302	Ø3 Вр-I L = 1400		9		15	0.07кг.
			– 1.303	Ø4 Вр-I L = 1160			11		0.10кг
БЧ		2	1.100.1-3.4- 1.304	Ø3 Вр-I L = 3000	4	6			0.15кг
			– 1.305	Ø3 Вр-I L = 3600			4	6	0.18кг.

Обозначение.	Марка.	Размеры, мм.						Масса кг.
		L	A	V	Ц	C	K	
1.100.1-3.4- 1.300	С30.10-1	3000	1040	300	250	125	70	1,2
-01	С30.14-1	3000	1400	250	350	100	75	1,53
-02	С36.12-1	3600	1160	350	350	50	55	1,82
-03	С36.14-1	3600	1400	250	250	50	75	2,13

Н.контр.	Степанова	подп.	
Нач.мас	Магидин	»	
Гл.инж.м.	Шнейдерман	»	
ГИП	Степанова	»	
Рук.гр.	Дорофеева	»	
Исполн.	Фомичева	»	
Проверил	Дорофеева	»	

1.100.1-3.4- 1.300

Сетка (С30.10-1... С36.14-1)

Стадия	Масса	Масштаб
Р	см. табл.	—
Лист	Листов 1	

ЦНИИЭП граждансельстрой

Инв.№ подл. | Подпись и дата | Взам. инв.№

Чров: Мид 22.12.90 Кан. Корнеева

Формат	Зона	Поз.	Обозначение	Наименование	Кол. на исполнение 1.100.1-3.4-1 400 —	01	02	Примечание
				Детали				
				Проволока ГОСТ 6727-80*				
БЧ		1	1.100.1-3.4-1 401	Ø 3 Вр-I L=500	12			0,03 кг
			1 402	Ø 3 Вр-I L=680		9		0,03 кг
			1 403	Ø 4 Вр-I L=680			11	0,06 кг
БЧ		2	1.100.1-3.4-1 404	Ø 3 Вр-I L=3000	3	3		0,15 кг
			1 405	Ø 3 Вр-I L=3600			3	0,18 кг

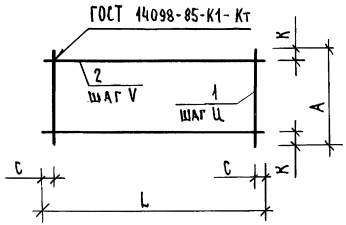

Обозначение	Марка	Размеры, мм. L	A	V	Ц	С	К	Масса кг
1.100.1-3.4-1 400	С 30.5-1	3000	500	200	250	125	50	0,81
-01	С 30.7-1	3000	680	300	350	100	40	0,72
-02	С 36.7-1	3600	680	300	350	50	40	1,20

Н.контр.	Степанова	
Нач.маст.	Магидин	
Гл.инж.-м.	Шнейдерман	
ГИП	Степанова	
Рук.гр.	Дорофеева	
Исполн.	Фомичева	
Проверил	Дорофеева	

1.100.1-3.4-1 400

Сетка (С 30.5-1 ... С 36.7-1)

Стадия	Масса	Масштаб
Р	см. табл.	—
Лист	Листов 1	

ЦНИИЭП гражданельстрой

Инв.№ подл. | Подпись и дата | Взам.инв.№

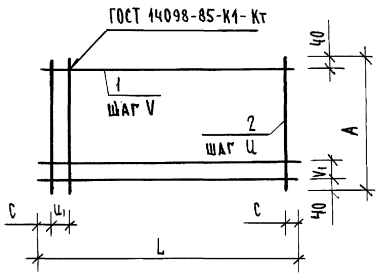

Формат	Зона	Поз.	Обозначение	Наименование	Кол. на исполнение 1.100.1-3.4 -2 100- —	01	02	03	04	05	06	Примечание
				Детали								
Б4		1	1.100.1-3.4- 2 101	Ø4 ВрI ГОСТ 6727-80* L=4180	21							0,38 кг
				Сталь стержневая ГОСТ 5781-82*								
			2 102	Ø 6А-III L=4180		13	19	21				0,93 кг
			2 103	Ø 6А-III L=4780					17	19		1,06 кг
			2 104	Ø 8А-III L=4780							21	1,89 кг
				Проволока ГОСТ 6727-80*								
Б4		2	1.100.1-3.4- 2 105	Ø 3 ВрI L= 2080	11							0,11 кг
			2 106	Ø 3 ВрI L= 2380		13			14			0,12 кг
			2 107	Ø 3 ВрI L= 2680			13			14		0,14 кг
			2 108	Ø 3 ВрI L= 2980				13				0,15 кг
			2 109	Ø 4 ВрI L= 2980							14	0,27 кг

Обозначение	Марка	Размеры, мм. L	A	V	V_1	Ц	$Ц_1$	C	Масса кг
1.100.1-3.4- 2 100	С 42.21-1	4180	2080	100	—	400	—	90	9,19
-01	С 42.24-1	4180	2380	200	100	350	250	40	13,65
-02	С 42.27-1	4180	2680	150	50	350	250	40	19,49
-03	С 42.30-1	4180	2980	150	50	350	250	40	21,48
-04	С 48.24-1	4780	2380	150	50	350	—	115	19,70
-05	С 48.27-1	4780	2680	150	50	350	—	115	22,10
-06	С 48.30-1	4780	2980	150	50	350	—	115	43,47

Н. контр.	Степанова	
Нач. мас.	Магидин	
Гл. инж. м.	Шнейдерман	
ГИП	Степанова	
Рук. гр.	Дорофеева	
Исполн.	Фомичева	
Провер.	Дорофеева	

1.100.1-3.4- 2 100

Сетка (С 42.21-1 ... С 48.30-1)

Стадия	Масса	Масштаб
Р	см. табл.	—
Лист	Листов 1	

ЦНИИЭП гражданельстрой

Инв. № подл. | Подпись и дата | Взам. инв. №

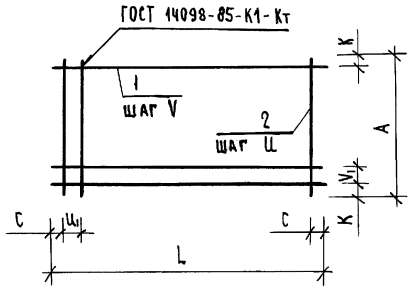

Формат	Зона	Поз.	Обозначение	Наименование	Кол. на исполнение 1.100.1-3.4-2 200- —	01	02	03	04	05	06	Примечание
				Детали								
				Проволока ГОСТ 6727-80*								
Б4		1	1.100.1-3.4- 2 201	∅ 4 Вр-I L=4170	21							0,37 кг
			2 202	∅ 5 Вр-I L=4770		15						0,66 кг
			2 203	∅ 4 Вр-I L=5370			21					0,48 кг
				Сталь стержневая ГОСТ 5781-82*								
			2 204	∅ 6 А-III L=5970				9			17	1,33 кг
			2 205	∅ 6 А-III L=4770					17			1,06 кг
			2 206	∅ 6 А-III L=5370						13		1,19 кг
				Проволока ГОСТ 6727-80*								
Б4		2	1.100.1-3.4- 2 207	∅ 3 Вр-I L=2090	11	14	14	16				0,11 кг
			2 208	∅ 3 Вр-I L=2390					14	16	18	0,12 кг

Обозначение	Марка	Размеры, мм. A	L	V	V1	Ц	Ц1	С	К	Масса кг
1.100.1-3.4- 2 200	С 21.42-1	2090	4170	100	—	400	—	85	45	8,98
-01	С 21.48-1	2090	4770	150	100	350	—	110	20	11,44
-02	С 21.54-1	2090	5370	100	—	400	—	85	45	11,62
-03	С 21.60-1	2090	5970	250	—	400	300	35	45	13,73
-04	С 24.48-1	2390	4770	150	100	350	—	110	20	19,70
-05	С 24.54-1	2390	5370	200	100	350	—	60	45	17,39
-06	С 24.60-1	2390	5970	150	50	350	300	35	45	24,77

Н. контр.	Степанова	
Нач. мас.	Магидин	
Гл. инж. м.	Шнейдерман	
ГИП	Степанова	
Рук. гр.	Дорофеева	
Исполн.	Фомичева	
Проверил	Дорофеева	

1.100.1-3.4- 2 200

Сетка (С 21.42-1 ... С 24.60-1)

Стадия	Масса	Масштаб
Р	см. табл.	—
Лист	Листов 1	

ЦНИИЭП граждансельстрой

Инв. № подл. | Подпись и дата | Взам. инв. №

Копировал Зоф. 22180 23 Формат А3

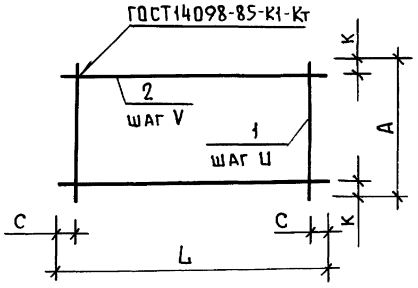

Формат	Зона	Поз.	Обозначение	Наименование	Кол. на исполнение 1.100.1-3.4-2 300-							Примечание
					–	01	02	03	04	05	06	
				Детали								
				Проволока ГОСТ 6727-80*								
БЧ		1	1.100.1-3.4 - 2 301	Ø 3Вр-I L = 1040	28							0,05 кг
			2 302	Ø 4Вр-I L = 1040		20	27	30				0,09 кг
			2 303	Ø 4Вр-I L = 1160					24	27	59	0,10 кг
БЧ		2	1.100.1-3.4 - 2 304	Ø 3Вр-I L = 4200	4							0,21 кг
			2 305	Ø 3Вр-I L = 4800		4			4			0,24 кг
			2 306	Ø 3Вр-I L = 5400			4			4		0,27 кг
			2 307	Ø 3Вр-I L = 6000				4			4	0,31 кг

Обозначение	Марка	Размеры, мм						Масса кг
		A	L	V	U	C	K	
1.100.1-3.4-2 300	С10.42-1	1040	4200	300	150	75	70	2.24
-01	С10.48-1	1040	4800	300	250	25	70	2.76
-02	С10.54-1	1040	5400	300	200	100	70	3.51
-03	С10.60-1	1040	6000	300	200	100	70	3.94
-04	С12.48-1	1160	4800	350	200	100	55	6.24
-05	С12.54-1	1160	5400	350	200	100	55	3.78
-06	С12.60-1	1160	6000	350	100	100	55	7.14

Н. контр.	Степанова	Подп.	
Нач. маг.	Магидин	"	
Гл. инж. м.	Шнейдерман	"	
ГИП	Степанова	"	
Рук. гр.	Дорофеева	"	
Исполн.	Фомичева	"	
Проверил	Дорофеева	"	

1.100.1-3.4- 2.300

Сетка (с 10.42-1 ... с 12.60-1)

Стадия	Масса	Масштаб
Р	см. табл.	–
Лист	Листов 1	

ЦНИИЭП гражданскельстрой

22180 24

Взам. инв. №

Подпись и дата

Инв. № подл.

Пров. Тал 7.9.90г Коп. [signature]

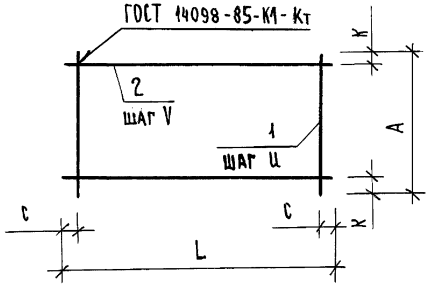

Формат	Зона	Поз.	Обозначение	Наименование	Кол. на исполнение 1.100.1-3.4-2 400- —	01	02	Примечание
				Детали				
				Проволока ГОСТ 6727-80*				
БЧ		1	1.100.1-3.4- 2 401	∅ 3 Вр-I L=1160	28			0,06 кг
			- 2 402	∅ 3 Вр-I L=1400		28		0,07 кг
			- 2 403	∅ 4 Вр-I L=1400			24	0,13 кг
БЧ		2	1.100.1-3.4- 2 404	∅ 3 Вр-I L=4200	4	6		0,21 кг
			- 2 405	∅ 3 Вр-I L=4800			6	0,24 кг

Обозначение	Марка	Размеры, мм. L	A	V	Ц	С	К	Масса кг
1.100.1-3.4- 2 400	С 42.12-1	4200	1160	350	150	75	55	2,52
-01	С 42.14-1	4200	1400	250	150	75	75	3,22
-02	С 48.14-1	4800	1400	250	200	100	75	4,56

Н. контр.	Степанова	
Нач. маст.	Магидин	
Гл. инж. м.	Шнейдерман	
ГИП	Степанова	
Рук. гр.	Дорофеева	
Исполн.	Фомичева	
Проверил	Дорофеева	

1.100.1-3.4- 2 400

Сетка (С 42.12-1 ... С 48.14-1)

Стадия	Масса	Масштаб
Р	см. табл.	—
Лист	Листов 1	

ЦНИИЭП гражданельстрой

Инв. № подл. | Подпись и дата | Взам. инв. №

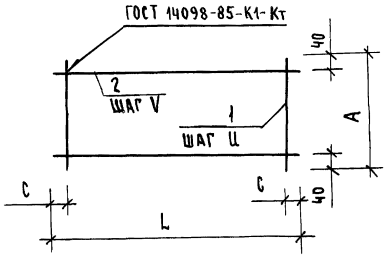

Формат	Зона	Поз.	Обозначение	Наименование	Кол. на испол. 1.100.1-3.4-2 500 —	Кол. на испол. 1.100.1-3.4-2 500 -01	Примечание
				Детали			
				Проволока ГОСТ 6727-80*			
БЧ		1	1.100.1-3.4- 2 501	⌀ 3 Вр-I L = 680	28		0,03 кг
			- 2 502	⌀ 4 Вр-I L = 680		24	0,06 кг
БЧ		2	1.100.1-3.4- 2 503	⌀ 3 Вр-I L = 4200	3		0,24 кг
			- 2 504	⌀ 3 Вр-I L = 4800		3	0,24 кг

Обозначение	Марка	Размеры, мм. L	A	V	Ц	C	Масса кг
1.100.1-3.4- 2 500	С 42.7-1	4200	680	300	150	75	1,38
-01	С 48.7-1	4800	680	300	200	100	2,16

Инв. № подл. | Подпись и дата | Взам. инв. №

Н. контр.	Степанова	
Нач. маст.	Магидин	
Гл. инж. м.	Шнейдерман	
ГИП	Степанова	
Руч. гр.	Дорофеева	
Исполн.	Фомичева	
Проверил	Дорофеева	

1.100.1-3.4- 2 500

Сетка (С 42.7-1; С 48.7-1)

Стадия	Масса	Масштаб
Р	см. табл.	—
Лист	Листов 1	

ЦНИИЭП граждансельстрой

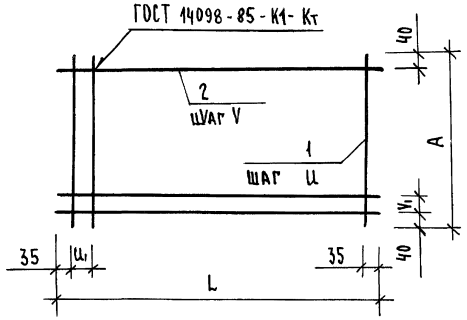

Формат	Зона	Поз.	Обозначение	Наименование	Кол. на исполнение 1.100.1-3.4 - 3 100- —	01	02	03	04	05	06	07	Примечание
				Детали									
				Проволока ГОСТ 6727-80*									
Б4		1	1.100.1-3.4- 3 101	Ø 4 Вр-I L = 3580					42				0,32 кг
			3 102	Ø 5 Вр-I L = 3580								60	0,50 кг
				Сталь стержневая ГОСТ 5781-82*									
			3 103	Ø 6 А-III L = 2980	18	25	28	41					0,66 кг
			3 104	Ø 6 А-III L = 3580						25	37		0,79 кг
				Проволока ГОСТ 6727-80*									
Б4		2	1.100.1-3.4- 3 105	Ø 5 Вр-I L = 4170	10				19				0,58 кг
			3 106	Ø 4 Вр-I L = 4770		13							0,43 кг
			3 107	Ø 4 Вр-I L = 5370			10						0,48 кг
			3 108	Ø 4 Вр-I L = 5970				10					0,54 кг
			3 109	Ø 5 Вр-I L = 4770						19			0,66 кг
			3 110	Ø 5 Вр-I L = 5370							19		0,75 кг
			3 111	Ø 5 Вр-I L = 5970								15	0,83 кг

Обозначение	Марка	Размеры, мм. A	L	V	V1	u	u1	Масса кг
1.100.1-3.4- 3 100	С 30.42-2	2980	4170	350	100	250	100	17,68
-01	С 30.48-2	2980	4770	250	150	200	100	22,09
-02	С 30.54-2	2980	5370	350	100	200	100	23,28
-03	С 30.60-2	2980	5970	350	100	150	50	32,46
-04	С 36.42-2	3580	4170	200	100	100	—	24,46
-05	С 36.48-2	3580	4770	200	100	200	100	32,29
-06	С 36.54-2	3580	5370	280	100	150	50	43,48
-07	С 36.60-2	3580	5970	250	—	100	—	42,45

Н.контр.	Степанова		
Нач.маст.	Магидин		
Гл.инж.м.	Шкейдерман		
ГИП	Степанова		
Рук.гр.	Дорофеева		
Исполн.	Фомичева		
Провер.	Дорофеева		

1.100.1-3.4- 3 100

Сетка (С 30.42-2 ... С 36.60-2)

Стадия	Масса	Масштаб
Р	см. табл.	—
Лист	Листов 1	

ЦНИИЭП гражданселькстрой

Инв.№ подл. | Подпись и дата | Взам.инв.№

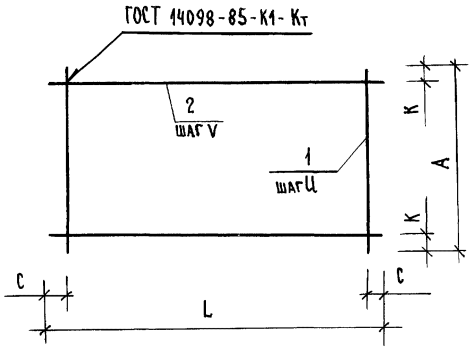

Формат	Зона	Поз.	Обозначение	Наименование	Кол. на исполнение 1.100.1-3.4-3 200- —	01	02	03	04	05	06	07	Примечание
				Детали									
				Проволока ГОСТ 6727-80*									
Б4		1	1.100.1-3.4- 3 201	∅ 3 Вр-I L = 800	28								0,04 кг
			3 202	∅ 4 Вр-I L = 800		20	22	30					0,07 кг
			3 203	∅ 3 Вр-I L = 920					28				0,05 кг
			3 204	∅ 4 Вр-I L = 920						20	27	40	0,08 кг
Б4		2	1.100.1-3.4- 3 205	∅ 3 Вр-I L = 4200	3				3				0,21 кг
			3 206	∅ 3 Вр-I L = 4800		3				3			0,24 кг
			3 207	∅ 3 Вр-I L = 5400			3				3		0,28 кг
			3 208	∅ 3 Вр-I L = 6000				3				3	0,31 кг

Обозначение	Марка	Размеры, мм. A	L	V	Ц	С	К	Масса кг
1.100.1-3.4- 3 200	С 8.42-2	800	4200	350	150	75	50	1,75
-01	С 8.48-2	800	4800	350	250	25	50	2,12
-02	С 8.54-2	800	5400	350	250	75	50	2,38
-03	С 8.60-2	800	6000	350	200	100	50	3,03
-04	С 9.42-2	920	4200	400	150	75	60	2,03
-05	С 9.48-2	920	4800	400	250	25	60	2,32
-06	С 9.54-2	920	5400	400	200	100	60	3,00
-07	С 9.60-2	920	6000	400	150	75	60	4,13

Инв.№ подл. | Подпись и дата | Взам. инв.№

Н. контр.	Степанова	
Нач. маст.	Магидин	
Гл. инж. м.	Шнейдерман	
ГИП	Степанова	
Рук. гр.	Дорофеева	
Исполн.	Фомичева	
Провер.	Дорофеева	

1.100.1-3.4- 3 200

Сетка (С 8.42-2 ... С 9.60-2)

Стадия	Масса	Масштаб
Р	см. табл.	—
Лист	Листов 1	

ЦНИИЭП гражданельстрой

Формат	Зона	Поз.	Обозначение	Наименование	Кол-на исполнение 1.100.1-3.4-3 300- —	01	02	03	Примечание
				Детали					
				Проволока ГОСТ 6727-80*					
БЧ		1	1.100.1-3.4- 3 301	Ø 3 Вр-I L = 1040	9				0,05 кг
			3 302	Ø 3 Вр-I L = 1400		9		18	0,07 кг
			3 303	Ø 3 Вр-I L = 1160			18		0,06 кг
БЧ		2	1.100.1-3.4- 3 304	Ø 3 Вр-I L = 3000	4	6			0,15 кг
			3 305	Ø 3 Вр-I L = 3600			4	6	0,18 кг

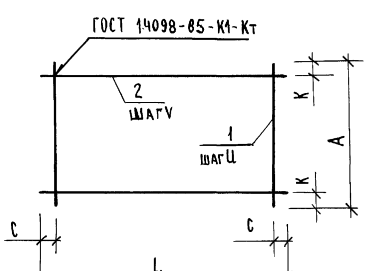

Обозначение	Марка	Размеры, мм. L	A	V	Ц	С	К	Масса кг
1.100.1-3.4- 3 300	С 30.10-2	3000	1040	300	350	100	70	1,05
-01	С 30.14-2	3000	1400	250	350	100	75	1,53
-02	С 36.12-2	3600	1160	350	200	100	55	1,80
-03	С 36.14-2	3600	1400	250	200	100	75	2,34

Н. контр.	Степанова	
Нач. мас.	Магидин	
Гл. инж. м.	Шнейдерман	
ГИП	Степанова	
Рук. гр.	Дорофеева	
Исполн.	Сухаренко	
Проверил	Дорофеева	

1.100.1-3.4- 3 300

Сетка (С 30.10-2 ... С 36.14-2)

Стадия	Масса	Масштаб
Р	см. табл.	—
Лист	Листов 1	

ЦНИИЭП гражданельстрой

Копировал Зобр-

Формат А3

Инв. № подл. | Подпись и дата | Взам. инв. №

Формат	Зона	Поз.	Обозначение	Наименование	Кол. на исполнен. 1.100.1-3.4-3 400- —	01	02	Примечание
				Детали				
				Проволока ГОСТ 6727-80*				
БЧ		1	1.100.1-3.4- 3 401	Ø 3 Вр-I L = 500	9			0,03 кг
			3 402	Ø 3 Вр-I L = 680		9	18	0,03 кг
БЧ		2	1.100.1-3.4- 3 403	Ø 3 Вр-I L = 3000	3	3		0,15 кг
			3 404	Ø 3 Вр-I L = 3600			3	0,18 кг

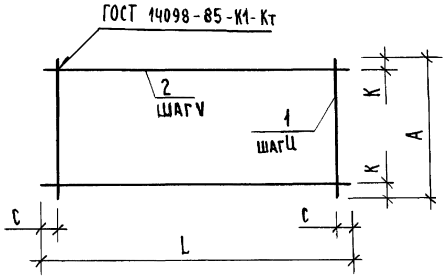

Обозначение	Марка	Размеры, мм. L	A	V	Ц	С	К	Масса кг
1.100.1-3.4- 3 400	С 30.5-2	3000	500	200	350	100	50	0,72
-01	С 30.7-2	3000	680	300	350	100	40	0,72
-02	С 36.7-2	3600	680	300	200	100	40	1,08

Н. контр.	Степанова	
Нач. маст.	Магидин	
Гл. инж. м.	Шнейдерман	
ГИП	Степанова	
Рук. гр.	Дорофеева	
Исполн.	Сухаренко	
Проверил	Дорофеева	

1.100.1-3.4- 3 400

Сетка (С 30.5-2 ... С 36.7-2)

Стадия	Масса	Масштаб
Р	см. табл.	—
Лист	Листов 1	

ЦНИИЭП гражданселькстрой

Инв. № подл. | Подпись и дата | Взам. инв. №

Копировал Эф- 22180 30 Формат А3

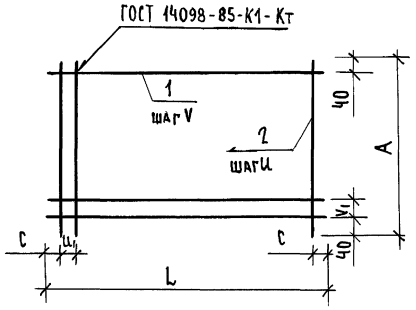

Формат	Зона	Поз.	Обозначение	Наименование	Кол. на исполнение 1.100.1-3.4-Ч 100- —	01	02	03	04	05	06	Примечание
				Детали								
				Проволока ГОСТ 6727-80*								
Б4		1	1.100.1-3.4- Ч 101	Ø 5 Вр-I L = 4180			27					0,58 кг
			Ч 102	Ø 5 Вр-I L = 4780					24	27		0,66 кг
				Сталь стержневая ГОСТ 5781-82*								
			Ч 103	Ø 6 А-III L = 4180	11	17						0,93 кг
			Ч 104	Ø 6 А-III L = 4780							30	1,06 кг
			Ч 105	Ø 8 А-III L = 4180				16				1,65 кг
				Проволока ГОСТ 6727-80*								
Б4		2	1.100.1-3.4- Ч 106	Ø 3 Вр-I L = 2080	13							0,11 кг
			Ч 107	Ø 3 Вр-I L = 2380		13			14			0,12 кг
			Ч 108	Ø 3 Вр-I L = 2680			13			14		0,14 кг
			Ч 109	Ø 4 Вр-I L = 2980				13			14	0,27 кг

Обозначение	Марка	Размеры, мм. L	A	V	V1	Ц	Ц1	C	Масса кг
1.100.1-3.4- Ч 100	С 42.21-2	4180	2080	200	—	350	250	40	11,66
-01	С 42.24-2	4180	2380	150	50	350	250	40	17,37
-02	С 42.27-2	4180	2680	100	—	350	250	40	17,48
-03	С 42.30-2	4180	2980	200	100	350	250	40	29,91
-04	С 48.24-2	4780	2380	100	—	350	—	115	17,52
-05	С 48.27-2	4780	2680	100	—	350	—	115	19,78
-06	С 48.30-2	4780	2980	100	—	350	—	115	35,58

Н. контр.	Степанова	
Нач. мас.	Магидин	
Гл. инж.-м.	Шнейдерман	
ГИП	Степанова	
Рук. гр.	Дорофеева	
Исполн.	Сухаренко	
Проверил	Дорофеева	

1.100.1-3.4- Ч 100

Сетка (С 42.21-2 ... С 48.30-2)

Стадия	Масса	Масштаб
Р	см. табл.	—
Лист	Листов 1	

ЦНИИЭП гражданельстрой

Копировал 30ф- 22180 31 Формат А3

Инв. № подл. | Подпись и дата | Взам. инв. №

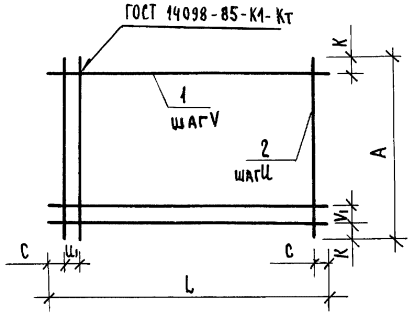

Формат	Зона	Поз.	Обозначение	Наименование	Кол. на исполнение 1.100.1-3.4-Ч 200- —	01	02	03	04	05	06	Примечание
				Детали								
				Проволока ГОСТ 6727-80*								
Б4		1	1.100.1-3.4- Ч 201	Ø 4 Вр-I L = 4170	21							0,38 кг
			Ч 202	Ø 5 Вр-I L = 5970				21				0,83 кг
			Ч 203	Ø 5 Вр-I L = 4770					24			0,66 кг
			Ч 204	Ø 5 Вр-I L = 5370						24		0,75 кг
				Сталь стержневая ГОСТ 5781-82*								
			Ч 205	Ø 6 А-III L = 4770		11						1,06 кг
			Ч 206	Ø 6 А-III L = 5370			11					1,19 кг
			Ч 207	Ø 6 А-III L = 5970							17	1,33 кг
				Проволока ГОСТ 6727-80*								
Б4		2	1.100.1-3.4- Ч 208	Ø 3 Вр-I L = 2090	11	14	16	18				0,11 кг
			Ч 209	Ø 3 Вр-I L = 2390					14	16	18	0,12 кг

Обозначение	Марка	Размеры, мм. А	L	V	V1	Ц	Ц1	С	К	Масса кг
1.100.1-3.4- Ч 200	С 21.42-2	2090	4170	100	—	400	—	85	45	9,19
-01	С 21.48-2	2090	4770	200	—	350	—	110	45	13,20
-02	С 21.54-2	2090	5370	200	—	350	—	60	45	14,85
-03	С 21.60-2	2090	5970	100	—	350	300	35	45	19,41
-04	С 24.48-2	2390	4770	100	—	350	—	110	45	17,52
-05	С 24.54-2	2390	5370	100	—	350	—	60	45	19,92
-06	С 24.60-2	2390	5970	150	100	350	300	35	20	24,77

Н.контр.	Степанова	
Нач.маст.	Магидин	
Гл.инж.м.	Шнейдерман	
ГИП	Степанова	
Рук.гр.	Дорофеева	
Исполн.	Сухаренко	
Провер.	Дорофеева	

1.100.1-3.4- Ч 200

Сетка (С 21.42-2 ... С 24.60-2)

Стадия	Масса	Масштаб
Р	см. табл.	—
Лист	Листов 1	

ЦНИИЭП Гражданстельстрой

Инв.№ подл. | Подпись и дата | Взам. инв.№

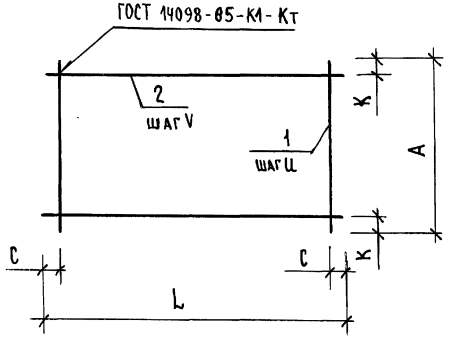

Формат	Зона	Поз.	Обозначение	Наименование	Кол. на исполнение 1.100.3-4-Ч 300-							Примечание
					—	01	02	03	04	05	06	
				Детали								
				Проволока ГОСТ 6727-80*								
Б4		1	1.100.1-3.4- Ч 301	Ø 4 Вр-I L = 1040	17	24	36	40				0,09 кг
			Ч 302	Ø 4 Вр-I L = 1160					32	36	59	0,10 кг
Б4		2	1.100.1-3.4- Ч 303	Ø 3 Вр-I L = 4200	4							0,21 кг
			Ч 304	Ø 3 Вр-I L = 4800		4			4			0,24 кг
			Ч 305	Ø 3 Вр-I L = 5400			4			4		0,28 кг
			Ч 306	Ø 3 Вр-I L = 6000				4			4	0,31 кг

Обозначение	Марка	Размеры, мм.						Масса кг
		А	L	V	Ц	С	К	
1.100.1-3.4- Ч 300	С 10.42-2	1040	4200	300	250	100	70	2,37
-01	С 10.48-2	1040	4800	300	200	100	70	3,12
-02	С 10.54-2	1040	5400	300	150	75	70	4,36
-03	С 10.60-2	1040	6000	300	150	75	70	4,84
-04	С 12.48-2	1160	4800	350	150	75	55	4,16
-05	С 12.54-2	1160	5400	350	150	75	55	4,72
-06	С 12.60-2	1160	6000	350	100	100	55	7,14

Н. контр.	Степанова	
Нач. маст.	Магидин	
Гл. инж. м.	Шнейдерман	
ГИП	Степанова	
Рук. гр.	Дорофеева	
Исполн.	Сухаренко	
Провер.	Дорофеева	

1.100.1-3.4 — Ч 300

Сетка (С 10.42-2 ... С 12.60-2)

Стадия	Масса	Масштаб
Р	см. табл.	—
Лист	Листов 1	

ЦНИИЭП граждансельстрой

Инв. № подл. | Подпись и дата | Взам. инв. №

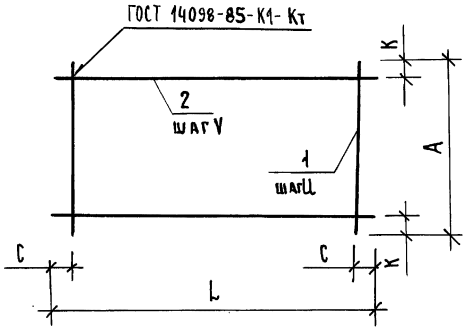

Формат	Зона	Поз.	Обозначение	Наименование	Кол. на испол. 1.100.1-3.4-Ч 400 —	01	02	Примечание
				Детали				
				Проволока ГОСТ 6727-80*				
БЧ		1	1.100.1-3.4- Ч 401	∅ 4 Вр-I L = 1160	17			0,10 кг
			Ч 402	∅ 4 Вр-I L = 1400		21	40	0,13 кг
БЧ		2	1.100.1-3.4- Ч 403	∅ 3 Вр-I L = 4200	4	6		0,21 кг
			Ч 404	∅ 3 Вр-I L = 4800			6	0,24 кг

Обозначение	Марка	Размеры, мм. L	A	V	U	C	K	Масса кг
1.100.1-3.4- Ч 400	С 42.12-2	4200	1160	350	250	100	55	2,54
-01	С 42.14-2	4200	1400	250	200	100	75	3,99
-02	С 48.14-2	4800	1400	250	150	75	75	6,64

Н. контр.	Степанова	
Нач. маст.	Магидин	
Гл. инж. м.	Шнейдерман	
ГИП	Степанова	
Рук. гр.	Дорофеева	
Исполн.	Сухаренко	
Провер.	Дорофеева	

1.100.1-3.4- Ч 400

Сетка
(С 42.12-2 ... С 48.14-2)

Стадия	Масса	Масштаб
Р	См. табл.	—
Лист	Листов 1	

ЦНИИЭП гражданельстрой

Инв. № подл. | Подпись и дата | Взам. инв. №

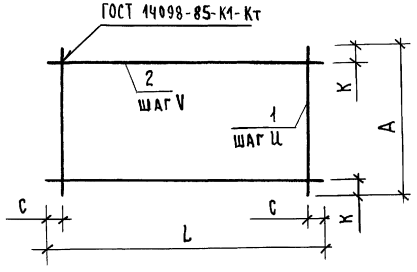

Обозначение	Марка	Размеры, мм.					Масса кг
		L	A	V	Ц	С	
1.100.1-3.4- Ч 500	С 42.7-2	4200	680	300	200	100	1,89
-01	С 48.7-2	4800	680	300	150	75	2,64

Формат	Зона	Поз.	Обозначение	Наименование	Кол. на изд. 1.100.1-3.4-Ч 500 —	01	Примечание
				Детали			
				Проволока ГОСТ 6727-80*			
БЧ		1	1.100.1-3.4- Ч 501	Ø 4 Вр-I L= 680	21	32	0,06 кг
БЧ		2	1.100.1-3.4- Ч 502	Ø 3 Вр-I L= 4200	3		0,21 кг
			Ч 503	Ø 3 Вр-I L= 4800		3	0,24 кг

Н. контр.	Степанова	
Нач. маст.	Магидин	
Гл. инж. м.	Шнейдерман	
ГИП	Степанова	
Рук. гр.	Дорофеева	
Исполн.	Сухаренко	
Провер.	Дорофеева	

1.100.1-3.4- Ч 500

Сетка (С 42.7-2; С 48.7-2)

Стадия	Масса	Масштаб
Р	см. табл.	—
Лист	Листов 1	

ЦНИИЭП гражданселькстрой

Инв. № подл. | Подпись и дата | Взам. инв. №

Копировал Зоф-

Формат А3

Ведомость расхода стали на элемент, кг

Марка элемента	Изделия арматурные									Всего
	Арматура класса									
	A-III				Bp-I					
	ГОСТ 5781-82*				ГОСТ 6727-80*					
	Ø6	Ø8		Итого	Ø3	Ø4	Ø5		Итого	
П30.42-26					2,88		16,56		19,44	19,44
П30.48-26					3,48		19,72		23,20	23,20
П30.54-26					3,73	20,82			24,55	24,55
П30.60-26	20,46			20,46	2,41	7,08			9,49	29,95
П36.42-26	26,11			26,11	2,93	1,21			4,14	30,25
П36.48-26	31,26			31,26	1,62	2,81			4,43	36,70
П36.54-26	28,44			28,44	2,41	2,82	11,25		16,48	44,92
П36.60-26	31,60			31,60	2,53	3,06	12,45		18,04	49,64
П42.42-26					9,72	31,50			41,22	41,22
П42.48-26	24,18			24,18	9,80	1,80	19,80		31,40	55,58
П42.54-26	35,34			35,34	10,79	22,59			33,38	68,72
П42.60-26	63,00			63,00	11,65	2,70			14,35	77,35
П48.48-26	72,08			72,08	9,12	5,40			14,52	86,60
П48.54-26	64,22			64,22	10,28	5,70			15,98	94,00
П48.60-26	45,22	41,30		86,52	7,00	16,46			23,46	109,98

Марка элемента	Изделия арматурные									Всего
	Арматура класса									
	A-III				Bp-I					
	ГОСТ 5781-82*				ГОСТ 6727-80*					
	Ø6	Ø8		Итого	Ø3	Ø4	Ø5		Итого	
П30.42-33	11,88			11,88	2,99		5,8		8,79	20,67
П30.48-33	16,50			16,50	2,20	6,99			9,19	25,69
П30.54-33	18,48			18,48	2,32	6,34			8,66	27,14
П30.60-33	27,06			27,06	2,41	7,50			9,91	36,97
П36.42-33					4,01	13,44	13,95		31,40	31,40
П36.48-33	22,97			22,97	2,70	1,60	12,54		16,84	39,81
П36.54-33	29,23			29,23	3,09	2,16	14,25		19,50	48,73
П36.60-33	5,20			5,20	3,18	3,20	42,45		48,83	54,13
П42.42-33	20,46			20,46	7,17	19,60			26,77	47,23
П42.48-33	54,94			54,94	8,21	4,27			12,48	67,42
П42.54-33	26,18			26,18	9,54	5,86	31,32		46,72	72,90
П42.60-33	2,54	52,80		55,34	6,46	13,24	34,86		54,56	82,74
П48.48-33	2,40			2,40	9,12	7,12	63,36		80,20	87,68
П48.54-33	8,04			8,04	10,32	8,12	71,64		90,08	98,12
П48.60-33	108,8			108,80	8,96	26,47			35,43	144,23

Выборка арматуры на плиту приведена для условно выбранных примыкающих пролетов (для верхних сеток)

Н.контр.	Степанова		1.100.1-3.4 – 0000 РС
Нач.маст.	Матидин		
Гл.инж.м.	Шнейдерман		Ведомость расхода стали
ГИП	Степанова		Стадия: Р; Лист: ; Листов: 1
Рук.гр.	Дорофеева		ЦНИИЭП гражданельстрой
Разраб.	Фомичева		
Провер.	Дорофеева		

Копировал Зоф-

Формат А3

Инв.№ подл. | Подпись и дата | Взам.инв.№

gost.e-ecolog.ru