ТИПОВЫЕ КОНСТРУКЦИИ, ИЗДЕЛИЯ И УЗЛЫ ЗДАНИЙ И СООРУЖЕНИЙ

СЕРИЯ 1.100.1-3

ЭЛЕМЕНТЫ И УЗЛЫ 1-2-ЭТАЖНЫХ МОНОЛИТНЫХ ЖИЛЫХ ЗДАНИЙ ДЛЯ СЕЛЬСКОГО СТРОИТЕЛЬСТВА В РАЙОНАХ НЕСЕЙСМИЧЕСКИХ И СЕЙСМИЧНОСТЬЮ 7,8 И 9 БАЛЛОВ

ВЫПУСК 3

ЭЛЕМЕНТЫ И УЗЛЫ СОПРЯЖЕНИЯ МОНОЛИТНЫХ СТЕН АРМАТУРНЫЕ ИЗДЕЛИЯ РАБОЧИЕ ЧЕРТЕЖИ

22179
ЦЕНА

Отпускная цена на момент реализации указана
ной

gost.e-ecolog.ru

ТИПОВЫЕ КОНСТРУКЦИИ, ИЗДЕЛИЯ И УЗЛЫ ЗДАНИЙ И СООРУЖЕНИЙ

СЕРИЯ 1.100.1-3

ЭЛЕМЕНТЫ И УЗЛЫ 1-2-ЭТАЖНЫХ МОНОЛИТНЫХ ЖИЛЫХ ЗДАНИЙ ДЛЯ СЕЛЬСКОГО СТРОИТЕЛЬСТВА В РАЙОНАХ НЕСЕЙСМИЧЕСКИХ И СЕЙСМИЧНОСТЬЮ 7, 8 И 9 БАЛЛОВ

ВЫПУСК 3

ЭЛЕМЕНТЫ И УЗЛЫ СОПРЯЖЕНИЯ МОНОЛИТНЫХ СТЕН АРМАТУРНЫЕ ИЗДЕЛИЯ РАБОЧИЕ ЧЕРТЕЖИ

РАЗРАБОТАНЫ

ЦНИИЭП ГРАЖДАНСЕЛЬСТРОЙ

ГЛАВНЫЙ ИНЖЕНЕР ИНСТИТУТА Цикунов А.П.

РУКОВОДИТЕЛЬ ТЕМЫ Лейзерович М.Г.

ГЛАВНЫЙ ИНЖЕНЕР ПРОЕКТА Степанова О.И.

ПРИ УЧАСТИИ ЛАБОРАТОРИИ ИНДУСТРИАЛЬНОГО ДОМОСТРОЕНИЯ ИЗ МОНОЛИТНОГО БЕТОНА ЦНИИЭП ЖИЛИЩА

ЗАВ. ЛАБОРАТОРИЕЙ К.Т.Н. Соколов М.Е.

УТВЕРЖДЕНЫ

ГОСГРАЖДАНСТРОЕМ

ПРИКАЗ ОТ 11.05.87 № 150

ВВЕДЕНЫ В ДЕЙСТВИЕ С 15.05.87.

Обозначение	Наименование	Стр.
1.100.1-3.3-0000 ТО	Техническое описание	3
1.100.1-3.3-1000	Каркас пространственный КП1 ... КП30	4
-1000-20	Каркас пространственный КП1 ... КП30	5
1.100.1-3.3-1000 СБ	Каркас пространственный	6
	КП1 ... КП 30	
	Сборочный чертеж.	
1.100.1-3.3-1000-30	Каркас пространственный КП31 ... КП60	7
-1000-50	Каркас пространственный КП31 ... КП60	8
1.100.1-3.3-1000-30 СБ	Каркас пространственный	9
	КП 31 ... КП 60	
	Сборочный чертеж.	
1.100.1-3.3-1100	Каркас К1 ... К16	10
1.100.1-3.3-1100 СБ	Каркас К1 ... К16	11
	Сборочный чертеж.	
1.100.1-3.3-2000	Каркас пространственный	12
	КП 61 ... КП 66	
1.100.1-3.3-3000	Каркас пространственный	13
	КП 67 ... КП 72	
1.100.1-3.3-4000	Каркас пространственный	14
	КП 73 ... КП 92	
1.100.1-3.3-4000 СБ	Каркас пространственный	15
	КП 73 ... КП 92	
	Сборочный чертеж.	
1.100.1-3.3-5000	Каркас пространственный	16
	КП 93 ... КП 96	
1.100.1-3.3-5000-04	Каркас пространственный	17
	КП 97 ... КП 100	
1.100.1-3.3-6000	Каркас пространственный	18
	КП 101 ... КП 108	
1.100.1-3.3-7000	Каркас пространственный	19
	КП 109 ... КП 112	
1.100.1-3.3-7000-04	Каркас пространственный	20
	КП 113 ... КП 116	
1.100.1-3.3-7000-08	Каркас пространственный	21
	КП 117 ... КП 119	
1.100.1-3.3-7000-11	Каркас пространственный	22
	КП 120 ... КП 122	
1.100.1-3.3-8000	Каркас пространственный КП1-1 ... КП28-1	23
-8000-19	Каркас пространственный КП1-1 ... КП28-1	24
1.100.1-3.3-8000 СБ	Каркас пространственный	25
	КП 1-1 ... КП 28-1	
	Сборочный чертеж	
1.100.1-3.3-9000	Каркас пространственный	26
	КП 1-2 ... КП24 -2	
1.100.1-3.3-9000 СБ	Каркас пространственный	27
	КП 1-2 ... КП24 -2	
	Сборочный чертеж.	
1.100.1-3.3-9100	Каркас К41 ... К44	28
1.100.1-3.3-0100	Каркас К17 ... К40	29
1.100.1-3.3-0100 СБ	Каркас К17 ... К40	30
	Сборочный чертеж	
1.100.1-3.3-0200	Каркас КР1, КР2	31
1.100.1-3.3-0300	Каркас технологический КТ	32
1.100.1-3.3-0001	Стержень гнутый А1 ... А8	32
1.100.1-3.3-0000 РС	Ведомость расхода стали	33

Н.контроль	Степанова	
Нач.маст.	Магидин	
Гл.инж.п.	Шнейдерман	
ГИП	Степанова	
Рук.грп.	Дорофеева	
Исполнит.	Муратова	
Проверил	Дорофеева	

1.100.1-3.3-0000

Содержание

Стадия	Лист	Листов
Р		1

ЦНИИЭП гражданстельстрой

Инв.№ подл. | Подпись и дата | Взам.инв.№

Копировал

22179 3 Формат А3

Выпуск содержит арматурные изделия - каркасы пространственные, плоские и отдельные стержни, применяющиеся для армирования элементов стен наружных и внутренних по выпускам 0-1 и 0-2С серии 1.100.1-3.

Плоские каркасы изготовляются в заводских условиях при помощи контактной точечной электросварки в соответствии с требованиями ГОСТ 10922-75 и ГОСТ 14098-85.

Каркасы запроектированы с учетом возможности их изготовления на многоточечных сварочных автоматизированных линиях.

Арматурная сталь принята следующих видов:

1. Стержневая горячекатанная гладкая арматура класса А-I по ГОСТ 5781-82* и ГОСТ 380-71.

2. Обыкновенная арматурная проволока периодического профиля класса Вр-I по ГОСТ 6727-80*.

Пространственные каркасы состоят из гнутых или плоских каркасов, соединенных в местах пересечения сваркой.

Приведенные в настоящем выпуске пространственные каркасы собираются в заводских условиях на специальных линейных установках, оснащенных сварочными машинами.

При невозможности транспортировки крупногабаритных пространственных каркасов их сборку разрешается выполнять на строительной площадке путем загиба за горизонтальные стержни с вязкой всех пересечений.

Сварные соединения запроектированы в соответствии с требованиями СН 393-78. „Инструкция по сварке соединений арматурных и закладных деталей железобетонных конструкций".

Н. контр.	Степанова		1.100.1-3.3-0000 ТО
Нач. маст.	Магидин		
Гл. инж. м.	Шнейдерман		Техническое описание
Гип	Степанова		
Рук. гр.	Дорофеева		
Исполн.	Фомичева		
Провер.	Дорофеева		

Стадия	Лист	Листов
Р		1

ЦНИИЭП Граждансельстрой

Копировал Зор- 22179 4 Формат А3

ИНВ. № подл. | Подпись и дата | Взам. инв. №

ФОРМАТ	ЗОНА	ПОЗ.	ОБОЗНАЧЕНИЕ	НАИМЕНОВАНИЕ	КОЛИЧЕСТВО НА ИСПОЛНЕНИЕ 1.100.1-3.3 -1000-																			ПРИМЕЧАНИЕ
					–	01	02	03	04	05	06	07	08	09	10	11	12	13	14	15	16	17	18	19	
				ДОКУМЕНТАЦИЯ																				
А3			1.100.1-3.3 -1000 СБ	СБОРОЧНЫЙ ЧЕРТЕЖ																				
А3			1.100.1-3.3 -0000 ТО	ТЕХНИЧЕСКОЕ ОПИСАНИЕ																				
				СБОРОЧНЫЕ ЕДИНИЦЫ																				
А3		1	1.100.1-3.3 -1100	КАРКАС К1	3					3					4					4					2,43 КГ
			-01	К2		3					4					4					5				2,50 КГ
			-02	К3								2													2,57 КГ
			-03	К4			3					2					4					5				3,89 КГ
			-04	К5				1					3					4					2			3,96 КГ
			-05	К6				2					1					1					3			5,58 КГ
			-06	К7					2										1							4,03 КГ
			-07	К8					2					4					4					5		5,65 КГ
				ДЕТАЛИ																				
				ГОСТ 5781-82*																				
Б4		2	1.100.1-3.3 -1001	Ф6 А-I, L = 2850	8																				0,63 КГ
			-1002	L = 3450						8															0,77 КГ
			-1003	L = 4050											8										0,90 КГ
			-1004	L = 4650																8					1,03 КГ
			-1005	Ф8 А-I, L = 2850		8	10																		1,13 КГ
			-1006	L = 3450							8	10													1,36 КГ
			-1007	L = 4050												8	10								1,60 КГ
			-1008	L = 4650																	8	10			1,84 КГ
			-1009	Ф10 А-I, L = 2850				8	10																1,76 КГ
			-1010	L = 3450									8	10											2,13 КГ
			-1011	L = 4050														8	10						2,50 КГ
			-1012	L = 4650																			8	10	2,87 КГ

Н. КОНТР.	СТЕПАНОВА	
НАЧ. МАСТ.	МАГИДИН	
ГЛ. ИНЖ. М.	ШНЕЙДЕРМАН	
ГИП	СТЕПАНОВА	
РУК. ГР.	ДОРОФЕЕВА	
ИСПОЛН.	ФОМИЧЕВА	
ПРОВЕР.	ДОРОФЕЕВА	

1.100.1-3.3 -1000

КАРКАС ПРОСТРАНСТВЕННЫЙ КП1 ... КП30

СТАДИЯ	ЛИСТ	ЛИСТОВ
Р		1

ЦНИИЭП ГРАЖДАНСЕЛЬСТРОЙ

ИНВ. № ПОДЛ. | ПОДПИСЬ И ДАТА | ВЗАМ. ИНВ. №

КОПИРОВАЛ Зоф-

ФОРМАТ А3

Формат	Зона	Поз.	Обозначение	Наименование	Количество на исполнение 1.100.1-3.3 -1000- 20	21	22	23	24	25	26	27	28	29	Примечание
				Документация											
А3			1.100.1-3.3 -1000 СБ	Сборочный чертеж											
А3			1.100.1-3.3 -0000 ТО	Техническое описание											
				Сборочные единицы											
А3		1	1.100.1-3.3 -1100	Каркас К1	4					5					2,43 кг
			-01	К2		6					6				2,50 кг
			-02	К3			1								2,57 кг
			-03	К4			5					6			3,89 кг
			-04	К5				3					2		3,96 кг
			-05	К6				3					4		5,58 кг
			-06	К7											4,03 кг
			-07	К8					6					7	6,65 кг
				Детали											
				ГОСТ 5781-82*											
Б4		2	1.100.1-3.3 -1013	ф6 А-I, L = 5250	8										1,17 кг
			-1014	L = 5850						8					1,30 кг
			-1015	ф8 А-I, L = 5250		8	10								2,07 кг
			-1016	L = 5850							8	10			2,31 кг
			-1017	ф10 А-I, L = 5250				8	10						3,24 кг
			-1018	L = 5850									8	10	3,61 кг

Н.контр.	Степанова	
Нач.маст.	Магидин	
Гл.инж.п.	Шнейдерман	
ГИП	Степанова	
Рук.груп	Дорофеева	
Исполн.	Муратова	
Провер.	Дорофеева	

1.100.1-3.3 - 1000 - 20

Каркас пространственный КП1 ... КП30

Стадия	Лист	Листов
Р		1

ЦНИИЭП гражданселькстрой

Копировал Код 22179 6 Формат А3

Инв.№ подл. | Подпись и дата | Взам.инв.№

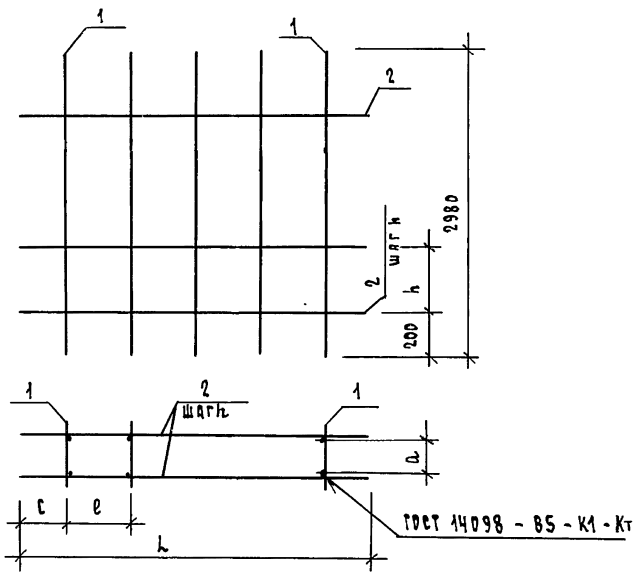

Обозначение	Марка	L, мм	e, мм	c, мм	a, мм	h, мм	Масса, кг
1.100.1-3.3 -1000	КП 1	2850	1170	250	70	800	12,33
-01	КП 2				130	800	16,54
-02	КП 3				230	600	22,97
-03	КП 4				330	800	29,20
-04	КП 5		780		430	600	36,96
-05	КП 6	3450	1470	250	70	800	13,45
-06	КП 7		980		130	800	20,88
-07	КП 8				230	600	26,52
-08	КП 9				330	800	34,50
-09	КП 10				430	600	43,90
-10	КП 11	4050	1180	250	70	800	16,92
-11	КП 12				130	800	22,80
-12	КП 13				230	600	31,56
-13	КП 14		885		330	800	41,42
-14	КП 15		885		430	600	51,63
-15	КП 16	4650	1380	250	70	800	17,96
-16	КП 17		1035		130	800	27,22
-17	КП 18				230	600	37,85
-18	КП 19				330	800	47,62
-19	КП 20				430	600	56,95

Обозначение	Марка	L, мм	e, мм	c, мм	a, мм	h, мм	Масса, кг
1.100.1-3.3 - 1000-20	КП 21	5250	1580	250	70	800	19,08
-21	КП 22		950		130	800	31,56
-22	КП 23				230	600	42,72
-23	КП 24				330	800	54,54
-24	КП 25				430	600	66,30
-25	КП 26	5850	1335	250	70	800	22,55
-26	КП 27		1070		130	800	33,48
-27	КП 28				230	600	46,44
-28	КП 29				330	800	59,42
-29	КП 30		890		430	600	75,65

Н.контроль	Степанова		
Нач.маст.	Магидин		
Гл.инж.п.	Шнейдерман		
ГИП	Степанова		
Рук.груп.	Дорофеева		
Исполнит.	Дорофеева		
Проверил	Степанова		

1.100.1-3.3 -1000 СБ

Каркас пространственный КП 1 ... КП 30 Сборочный чертеж.

Стадия	Масса	Масштаб
Р	см. табл.	-
Лист	Листов 1	

ЦНИИЭП грандансельстрой

Копировал

22179 7

Формат А3

Инв.№ подл. | Подпись и дата | Взам. инв.№

Формат	Зона	Поз.	Обозначение	Наименование	Количество на исполнение 1.100.1-3.3 -1000- 30	31	32	33	34	35	36	37	38	39	40	41	42	43	44	45	46	47	48	49	Примечание
				Документация																					
А3			1.100.1-3.3 -1000 СБ	Сборочный чертеж																					
А3			1.100.1-3.3 -0000 ТО	Техническое описание																					
				Сборочные единицы																					
А3		1	1.100.1-3.3 -1100-08	Каркас К9	3					3					4					4					2,61 кг
			-09	К10		3					4					4					5				2,68 кг
			-10	К11								2													2,75 кг
			-11	К12			3					2					4					5			4,19 кг
			-12	К13				1					3					4					2		4,26 кг
			-13	К14				2					1					1					3		6,00 кг
			-14	К15					2										1						4,33 кг
			-15	К16					2					4					4					5	6,07 кг
				Детали																					
				ГОСТ 5781-82*																					
Б4		2	1.100.1-3.3 -1001	Ф6 А-I, L = 2850	8																				0,63 кг
			-1002	L = 3450						8															0,77 кг
			-1003	L = 4050											8										0,90 кг
			-1004	L = 4650																8					1,03 кг
			-1005	Ф8 А-I, L = 2850		8	10																		1,13 кг
			-1006	L = 3450							8	10													1,36 кг
			-1007	L = 4050												8	10								1,60 кг
			-1008	L = 4650																	8	10			1,84 кг
			-1009	Ф10 А-I, L = 2850				8	10																1,76 кг
			-1010	L = 3450									8	10											2,13 кг
			-1011	L = 4050														8	10						2,50 кг
			-1012	L = 4650																			8	10	2,87 кг

Н. контр.	Степанова	
Нач. маст.	Магидин	
Гл. инж. м.	Шнейдерман	
ГИП	Степанова	
Рук. гр.	Дорофеева	
Исполн.	Фомичева	
Провер.	Дорофеева	

1.100.1-3.3 - 1000 - 30

Каркас пространственный КП31... КП60

Стадия	Лист	Листов
Р		1

ЦНИИЭП гражданельстрой

Инв. № подл. | Подпись и дата | Взам. инв. №

Копировал 30/1- 22179 8 Формат А3

1.100.1-3.3 -1000-

Формат	Зона	Поз.	Обозначение	Наименование	50	51	52	53	54	55	56	57	58	59	Примечание
				Документация											
А3			1.100.1-3.3 -1000 СБ	Сборочный чертеж											
А3			1.100.1-3.3 -0000 ТО	Техническое описание											
				Сборочные единицы											
А3		1	1.100.1-3.3 -1100-08	Каркас К9	4					5					2,61 кг
			-09	К10		6					6				2,68 кг
			-10	К11			1								2,75 кг
			-11	К12			5					6			4,19 кг
			-12	К13				3					2		4,26 кг
			-13	К14				3					4		6,00 кг
			-14	К15											4,33 кг
			-15	К16					6					7	6,07 кг
				Детали											
				ГОСТ 5781-82*											
Б4		2	1.100.1-3.3 -1013	ф6 А-I L=5250	8										1,17 кг
			-1014	L=5850						8					1,30 кг
			-1015	ф8 А-I L=5250		8	10								2,07 кг
			-1016	L=5850							8	10			2,31 кг
			-1017	ф10 А-I L=5250				8	10						3,24 кг
			-1018	L=5850									8	10	3,81 кг

Н.контр.	Степанова		1.100.1-3.3-1000-ВО
Нач.маст.	Магидин		Каркас пространственный КП31 ... КП60
Гл.инж.пр.	Шнейдерман		Стадия: Р; Лист: ; Листов: 1
ГИП	Степанова		ЦНИИЭП гражданселькстрой
Рук.груп	Дорофеева		
Исполн.	Муратова		
Провер.	Дорофеева		

Инв.№ подл. | Подпись и дата | Взам.инв.№

Копировал Код 22179 9 Формат А3

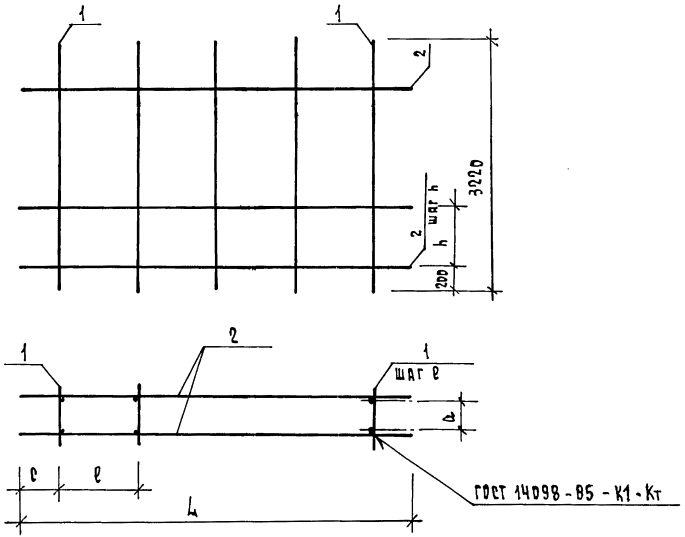

Обозначение	Марка	L, мм	ℓ, мм	c, мм	a, мм	h, мм	Масса кг
1.100.1-3.3-1000-30	КП 31	2850	1170	250	70	880	12,87
-31	КП 32				130	880	17,08
-32	КП 33				230	660	23,87
-33	КП 34				330	880	30,34
-34	КП 35		780		430	660	38,40
-35	КП 36	3450	1470	250	70	880	13,99
-36	КП 37				130	880	21,60
-37	КП 38		980		230	660	27,48
-38	КП 39				330	880	35,82
-39	КП 40				430	660	45,58
-40	КП 41	4050	1180	250	70	880	17,64
-41	КП 42				130	880	23,52
-42	КП 43				230	660	32,76
-43	КП 44		885		330	880	43,04
-44	КП 45		885		430	660	53,61
-45	КП 46	4650	1380	250	70	880	18,68
-46	КП 47		1035		130	880	28,12
-47	КП 48				230	660	39,35
-48	КП 49				330	880	49,48
-49	КП 50				430	660	59,05

Обозначение	Марка	L, мм	ℓ, мм	c, мм	a, мм	h, мм	Масса, кг
1.100.1-3.3-1000-50	КП 51	5250	1580	250	70	880	19,80
-51	КП 52		950		130	880	32,64
-52	КП 53				230	660	44,40
-53	КП 54				330	880	56,70
-54	КП 55				430	660	68,82
-55	КП 56	5850	1335	250	70	880	23,45
-56	КП 57		1070		130	880	34,56
-57	КП 58				230	660	48,24
-58	КП 59				330	880	61,40
-59	КП 60		890		430	660	78,59

Н.Контроль	Степанова		
Нач.Маст.	Магидин		
Гл.инж.-п.	Шнейдерман		
ГИП	Степанова		
Рук.груп.	Дорофеева		
Исполнит.	Дорофеева		
Проверил	Степанова		

1.100.1-3.3 -1000-30 КБ

Каркас пространственный КП 31 ... КП 60 Сборочный чертеж.

Стадия	Масса	Масштаб
Р	см. табл.	-
Лист	Листов 1	

ЦНИИЭП гражданстельстрой

Копировал Коц- 22179 10 Формат А3

Инв.№ подл. | Подпись и дата | Взам.инв.№

ФОРМАТ	ЗОНА	ПОЗ.	ОБОЗНАЧЕНИЕ	НАИМЕНОВАНИЕ	КОЛИЧЕСТВО НА ИСПОЛНЕНИЕ 1.100.1-3.3-1100-																			ПРИМЕЧАНИЕ
					—	01	02	03	04	05	06	07	08	09	10	11	12	13	14	15					
				ДОКУМЕНТАЦИЯ																				
А3			1.100.1-3.3 -1100 СБ	СБОРОЧНЫЙ ЧЕРТЕЖ	⊠	⊠	⊠	⊠	⊠	⊠	⊠	⊠	⊠	⊠	⊠	⊠	⊠	⊠	⊠	⊠					
А3			1.100.1-3.3 -0000 ТО	ТЕХНИЧЕСКОЕ ОПИСАНИЕ	⊠	⊠	⊠	⊠	⊠	⊠	⊠	⊠	⊠	⊠	⊠	⊠	⊠	⊠	⊠	⊠					
				ДЕТАЛИ																				
				ГОСТ 5781-82*																				
Б4		1	1.100.1-3.3 -1101	Ф8А-I, L = 2980	2	2	2																	1,18 КГ
			-1102	Ф10А-I, L = 2980				2	2		2													1,84 КГ
			-1103	Ф12А-I, L = 2980						2		2												2,65 КГ
			-1104	Ф8А-I, L = 3220									2	2	2									1,27 КГ
			-1105	Ф10А-I, L = 3220												2	2		2					1,99 КГ
			-1106	Ф12А-I, L = 3220														2		2				2,86 КГ
				ГОСТ 6727-80*																				
Б4		2	1.100.1-3.3 -1107	Ф4 ВрI, L = 100	7								7											0,01 КГ
			-1108	L = 160		7								7										0,02 КГ
			-1109	L = 260			7	7							7	7								0,03 КГ
			-1110	L = 360					7	7							7	7						0,04 КГ
			-1111	L = 460							7	7							7	7				0,05 КГ

Н.КОНТР.	СТЕПАНОВА	
НАЧ. МАСТ.	МАГИДИН	
ГЛ. ИНЖ. М.	ШНЕЙДЕРМАН	
ГИП	СТЕПАНОВА	
РУК. ГР.	ДОРОФЕЕВА	
ИСПОЛН.	ФОМИЧЕВА	
ПРОВЕР.	ДОРОФЕЕВА	

1.100.1-3.3 - 1100

КАРКАС К1 ... К16

СТАДИЯ	ЛИСТ	ЛИСТОВ
Р		1

ЦНИИЭП ГРАЖДАНСЕЛЬСТРОЙ

ИНВ. № ПОДЛ. | ПОДПИСЬ И ДАТА | ВЗАМ. ИНВ. №

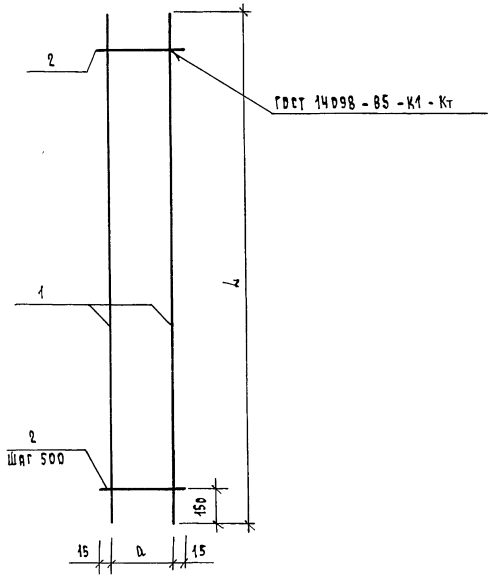

Обозначение	Марка	L, мм	D, мм	Масса, кг
1.100.1-3.3 -1100	К1	2980	70	2,43
-01	К2		130	2,50
-02	К3		130	2,57
-03	К4		230	3,89
-04	К5		330	3,96
-05	К6		330	5,58
-06	К7		430	4,03
-07	К8		430	5,65
-08	К9	3220	70	2,61
-09	К10		130	2,68
-10	К11		230	2,75
-11	К12		230	4,19
-12	К13		330	4,26
-13	К14		330	6,00
-14	К15		430	4,33
-15	К16		430	6,07

Н.контроль	Степанова	
Нач.цист.	Дагцдин	
Гл.инж.п.	Шнейдерман	
ГИП	Степанова	
Рук.груп.	Дорофеева	
Исполнит.	Дорофеева	
Проверил	Степанова	

1.100.1-3.3 -1100 СБ

Каркас К1 ... К16
Сборочный чертеж

Стадия	Листов	Масштаб
Р	СМ. ТАБЛ.	
Лист	Листов 1	

ЦНИИЭП гражданельстрой

Копировал

22179 12

Формат А3

Инв.№ подл. | Подпись и дата | Взам.инв.№

Развертка

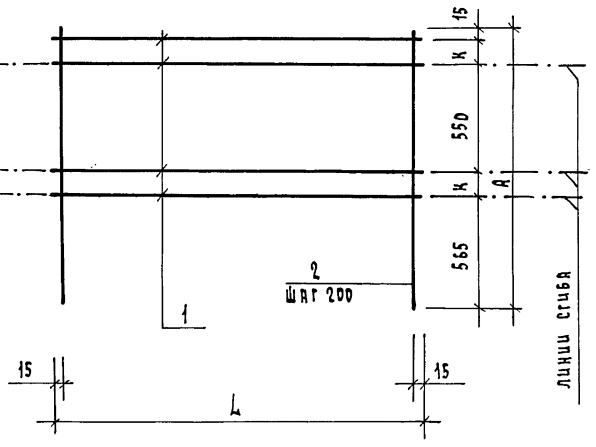

Обозначение	Марка	L, мм	К, мм	А, мм	Масса, кг
1.100.1 -3.3 -2000	КП61	1500	90	1310	2,28
-01	КП62	1800	90	1310	2,80
-02	КП63	2000	90	1310	3,08
-03	КП64	1500	140	1410	2,36
-04	КП65	1800	140	1410	2,90
-05	КП66	2000	140	1410	3,19

Формат	Зона	Поз.	Обозначение	Наименование	Кол. на исполнение - 2000 -						Примечание
					-	01	02	03	04	05	
				Детали							
				⌀ 6 А-I ГОСТ 5781-82*							
Б4		1	1.100.1 -3.3 -2001	L = 1500	4			4			0,33
			-2002	L = 1800		4			4		0,40
			-2003	L = 2000			4			4	0,44
				⌀ 4 Вр-I ГОСТ 6727-80*							
Б4		2	1.100.1-3.3 -2004	А = 1310	8	10	11				0,12
			-2005	А = 1410				8	10	11	0,13

КП61 ... КП66

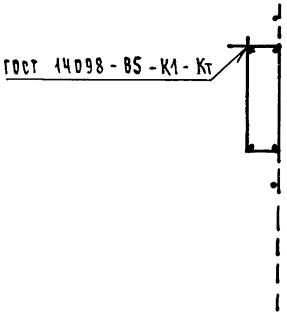

Н.контроль	Степанова		
Нач.маст.	Магидин		
Гл.инж.м.	Шнейдерман		
ГИП	Степанова		
Рук.груп.	Дорофеева		
Исполнит.	Дорофеева		
Проверил	Золотницкая		

1.100.1 -3.3 -2000

Каркас пространственный КП61... КП66

Стадия	Масса	Масштаб
Р	см. табл.	
Лист	Листов 1	

ЦНИИЭП Гражданскельстрой

Инв. № подл. | Подпись и дата | Взам. инв. №

Копировал Коз- 22179 13 Формат А3

Развертка

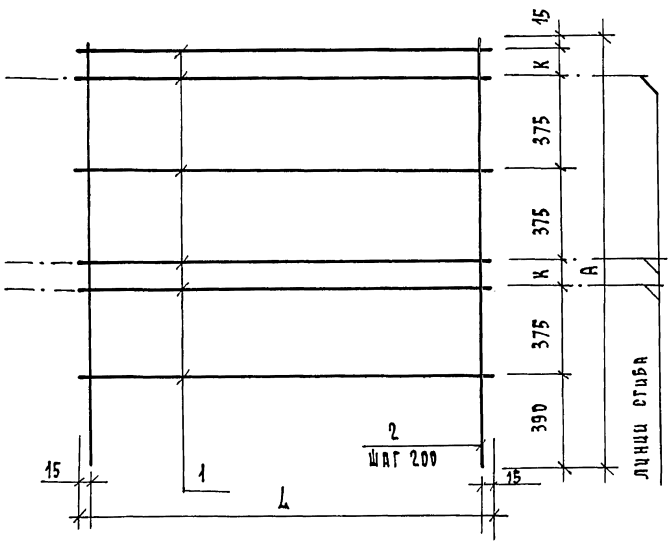

Обозначение	Марка	L, мм	К, мм	А, мм	Масса, кг
1.100.1-3.3 3000	КП 67	1500	90	1710	3,18
-01	КП 68	1800	90	1710	3,90
-02	КП 69	2000	90	1710	4,29
-03	КП 70	1500	140	1810	3,26
-04	КП 71	1800	140	1810	4,00
-05	КП 72	2000	140	1810	4,40

Формат	Зона	Поз.	Обозначение	Наименование	Кол. на исполнение -3000-						Примечание
					-	01	02	03	04	05	
				Детали							
				Ø6 А-I ГОСТ 5781-82*							
Б4		1	1.100.1-3.3 -2001	L=1500	6			6			0,33
			-2002	L=1800		6			6		0,40
			-2003	L=2000			6			6	0,44
				Ø4 Вр-I ГОСТ 6727-80*							
Б4		2	1.100.1-3.3 -3001	А=1710	8	10	11				0,15
			-3002	А=1810				8	10	11	0,15

КП 67 ... КП 72

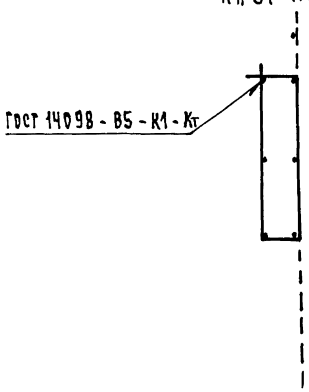

Инв.№ подл. | Подпись и дата | Взам.инв.№

Н.контроль	Степанова		
Нач.ласт.	Магидин		
Гл.инж.п.	Шнейдерман		
ГИП	Степанова		
Рук.груп.	Дорофеева		
Исполнит.	Дорофеева		
Проверил	Золотницкая		

1.100.1-3.3 -3000

Каркас пространственный КП67... КП72

Стадия	Масса	Масштаб
Р	см. табл.	-
Лист	Листов 1	

ЦНИИЭП гражданселькстрой

Копировал

ФОРМАТ	ЗОНА	ПОЗ.	ОБОЗНАЧЕНИЕ	НАИМЕНОВАНИЕ	КОЛИЧЕСТВО НА ИСПОЛНЕНИЕ 1.100.1-3.3 -4000-																		ПРИМЕЧАНИЕ
					–	01	02	03	04	05	06	07	08	09	10	11	12	13	14	15	16	17	18	19	
				ДОКУМЕНТАЦИЯ																				
А3			1.100.1-3.3 -4000 СБ	СБОРОЧНЫЙ ЧЕРТЕЖ																				
А3			1.100.1-3.3 -0000 ТО	ТЕХНИЧЕСКОЕ ОПИСАНИЕ																				
				ДЕТАЛИ																				
			1.100.1-3.3	Ф8А-I ГОСТ 5781-82*																				
Б4		1	-4001	L=1270	4	4	4	4																0,50 КГ
			-4002	L=1870					4	4	4	4												0,74 КГ
			-4003	L=1920									4	4	4	4								0,76 КГ
			-4004	L=2370													4	4	4	4				0,94 КГ
			-4005	L=2530																	4	4	4	4	1,00 КГ
			1.100.1-3.3	Ф4ВрI ГОСТ 6727-80*																				
Б4		2	-4006	L=560	7				10				11				13				14				0,05 КГ
			-4007	L=760		7				10				11				13				14			0,07 КГ
			-4008	L=960			7				10				11				13				14		0,09 КГ
			-4009	L=1160				7				10				11				13				14	0,10 КГ

Н.КОНТР.	СТЕПАНОВА	
НАЧ.МАСТ.	МАГИДИН	
ГЛ.ИНЖ.М.	ШНЕЙДЕРМАН	
ГИП	СТЕПАНОВА	
РУК.ГР.	ДОРОФЕЕВА	
ИСПОЛН.	ШОЙХЕДМАН	
ПРОВЕРИЛ	ДОРОФЕЕВА	

1.100.1-3.3 -4000

КАРКАС ПРОСТРАНСТВЕННЫЙ КП73 ... КП92

СТАДИЯ	ЛИСТ	ЛИСТОВ
Р		1

ЦНИИЭП ГРАЖДАНСЕЛЬСТРОЙ

ИНВ.№ ПОДЛ. | ПОДПИСЬ И ДАТА | ВЗАМ.ИНВ.№

Развертка

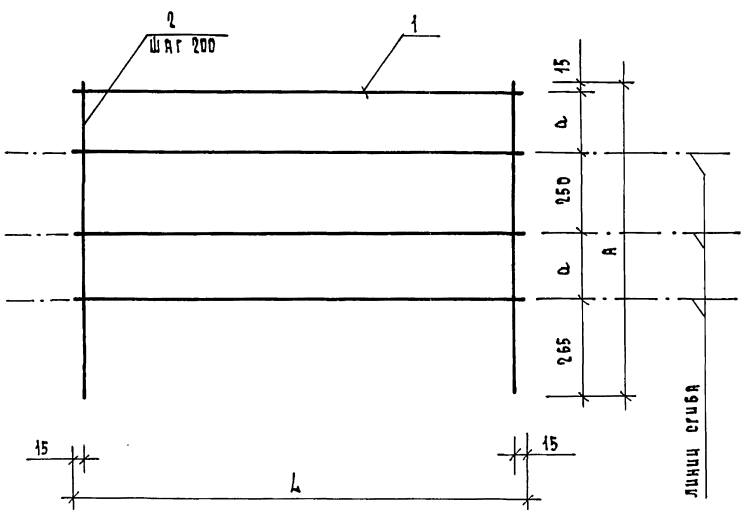

КП73 ... КП92

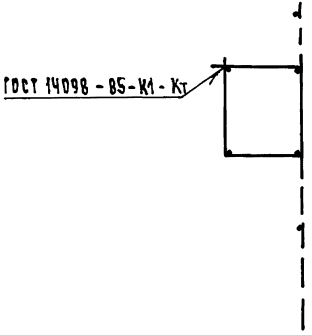

Обозначение	Марка	L, мм	a, мм	A, мм	Масса, кг
1.100.1-3.3 -4000	КП73	1270	140	560	2,35
-01	КП74		240	760	2,49
-02	КП75		340	960	2,63
-03	КП76		440	1160	2,70
-04	КП77	1770	140	560	3,46
-05	КП78		240	760	3,66
-06	КП79		340	960	3,86
-07	КП80		440	1160	3,96
-08	КП81	1920	140	560	3,59
-09	КП82		240	760	3,81
-10	КП83		340	960	4,03
-11	КП84		440	1160	4,14
-12	КП85	2370	140	560	4,41
-13	КП86		240	760	4,67
-14	КП87		340	960	4,93
-15	КП88		440	1160	5,06
-16	КП89	2530	140	560	4,70
-17	КП90		240	760	4,98
-18	КП91		340	960	5,26
-19	КП92		440	1160	5,40

Н.контроль	Степанова		
Нач.маст.	Магидин		
Гл.инж.пр.	Шнейдерман		
ГИП	Степанова		
Рук.груп.	Дорофеева		
Проверил	Дорофеева		
Разработ.	Шойхедлан		

1.100.1-3.3 -4000 ОБ

Каркас пространственный КП73... КП92 Сборочный чертеж.

Стадия	Масса	Масштаб
Р	см. табл.	-
Лист	Листов 1	

ЦНИИЭП гражданселькстрой

Копировал

22179 16

Формат А3

Инв.№ подл. | Подпись и дата | Взам. инв.№

Обозначение	Марка	V_1, мм	К, мм	А, мм	Масса, кг
1.100.1-3.3 - 5000	КП 93	140	155	1090	2,14
-01	КП 94	240	255	1290	2,32
-02	КП 95	340	355	1490	2,41
-03	КП 96	440	455	1690	2,59

Развертка

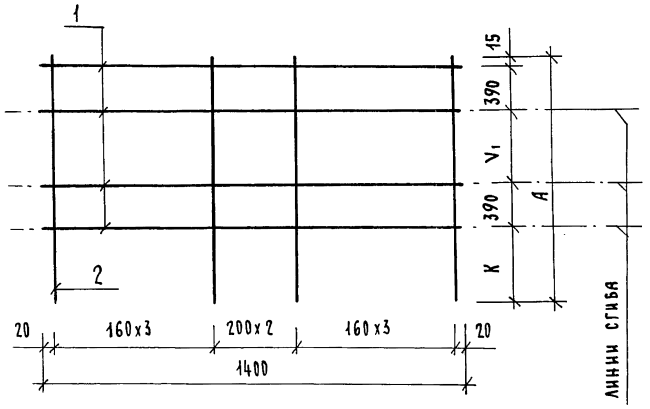

КП 93 ... КП 96

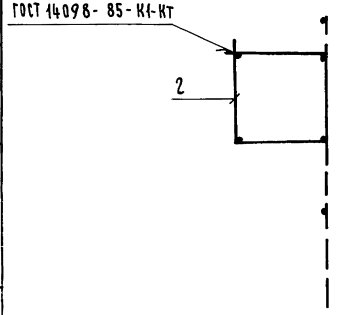

Формат	Зона	Поз.	Обозначение	Наименование	Кол. на исполнение 1.100.1-3.3 - 5000- —	01	02	03	Примечание
				Детали					
				ф 6А-I ГОСТ 5781-82*					
Б4		1	1.100.1-3.3 - 5001	L = 1400	4	4	4	4	0,31
				ф 4 Вр-I ГОСТ 6727-80*					
Б4		2	1.100.1-3.3 - 5002	L = 1090	9				0,10
			- 5003	L = 1290		9			0,12
			- 5004	L = 1490			9		0,13
			- 5005	L = 1690				9	0,15

Н. контр.	Степанова		1.100.1 - 3.3 - 5000
Нач. маст.	Магидин		Каркас пространственный КП93 ... КП96
Гл. инж. м.	Шнейдерман		Стадия: Р; Масса: см. табл.; Масштаб: —
ГИП	Степанова		Лист; Листов 1
Рук. груп.	Дорофеева		ЦНИИЭП гражданельстрой
Разработ.	Шойхедман		
Проверил	Дорофеева		

Копировал Зоф

Инв. № подл. | Подпись и дата | Взам. инв. №

Обозначение	Марка	V, мм	K, мм	A, мм,	Масса, кг
1.100.1-3.3-5000-04	КП97	140	155	1090	2,54
-05	КП98	240	255	1290	2,76
-06	КП99	340	355	1490	2,87
-07	КП100	440	455	1690	3,09

Развертка

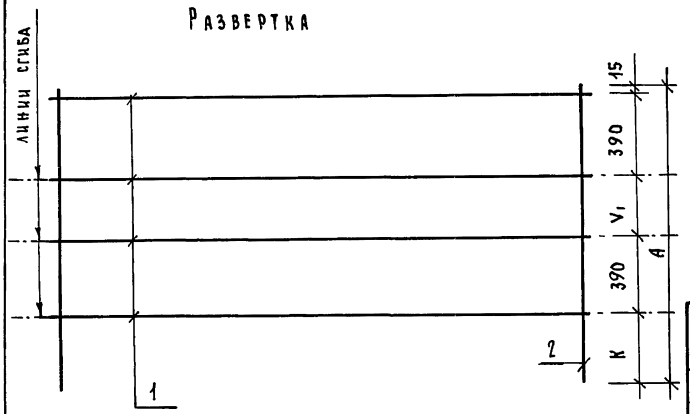

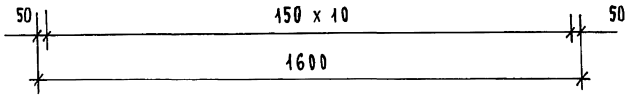

КП97 ... КП100

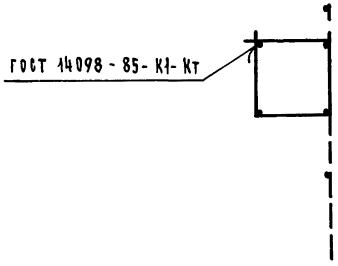

Формат	Зона	Поз.	Обозначение	Наименование	Кол. на исполнение 1.100.1-3.3-5000- 04	05	06	07	Примечание
				Детали					
				ф6 А-I ГОСТ 5781-82*					
Б4		1	1.100.1-3.3-5006	L=1520	4	4	4	4	0,36
				ф4 Вр-I ГОСТ 6727-80*					
Б4		2	1.100.1-3.3-5002	L=1090	11				0,10
			-5003	L=1290		11			0,12
			-5004	L=1490			11		0,13
			-5005	L=1690				11	0,15

Инв. № подл. | Подпись и дата | Взам. инв. №

Н. контр.	Степанова		
Нач. маст.	Матидин		
Гл. инж. м.	Шнейдерман		
ГИП	Степанова		
Рук. груп.	Дорофеева		
Разработ.	Шойхедман		
Проверил	Дорофеева		

1.100.1-3.3 -5000-04

Каркас пространственный КП97 ... КП100

Стадия	Масса	Масштаб
Р	См. табл.	
Лист	Листов 1	

ЦНИИЭП Гражданельстрой

Копировал Зоф

Развертка

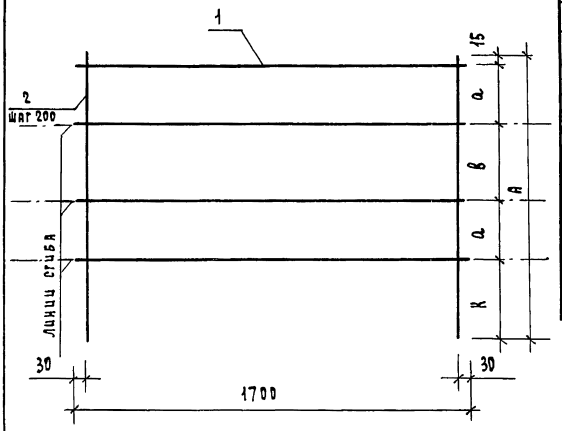

КП 101 ... КП 108

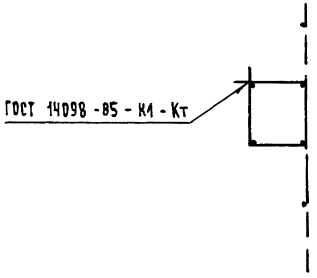

Формат	Зона	Поз.	Обозначение	Наименование	Кол. на исполнение 1.100.1-3.3 - 6000 -								Примечание
					-	01	02	03	04	05	06	07	
				Детали									
				ø8 А-I ГОСТ 5781-82*									
Б4		1	1.100.1-3.3 -6001	L = 1700	4	4	4	4	4	4	4	4	0,67
				ø4 Вр-I ГОСТ 6727-80*									
Б4		2	1.100.1-3.3 -6002	L = 1270	9								0,11
			-6003	L = 1470		9							0,13
			-6004	L = 1670			9						0,15
			-6005	L = 1870				9					0,17
			-6006	L = 1670					9				0,15
			-6007	L = 1870						9			0,17
			-6008	L = 2070							9		0,19
			-6009	L = 2270								9	0,20

Обозначение	Марка	Размеры, мм.				Масса, кг.
		А	а	К	В	
1.100.1-3.3 -6000	КП 101	1270	140	495	480	3,67
-01	КП 102	1470	240			3,85
-02	КП 103	1670	340			4,03
-03	КП 104	1870	440			4,21
-04	КП 105	1670	140	695	680	4,03
-05	КП 106	1870	240			4,21
-06	КП 107	2070	340			4,39
-07	КП 108	2270	440			4,48

Н.контроль	Степанова		
Нач.двст.	Магидин		
Гл.инж.пр.	Шнейдерман		
ГИП	Степанова		
Рук.груп.	Дорофеева		
Разработ.	Шойхедман		
Проверил	Дорофеева		

1.100.1-3.3 -6000

Каркас пространственный КП 101 ... КП 108

Стадия	Масса	Масштаб
Р	см. табл.	—
Лист	Листов 1	

ЦНИИЭП гражданстельстрой

Копировал

Инв.№ подл. | Подпись и дата | Взам.инв.№

Развертка

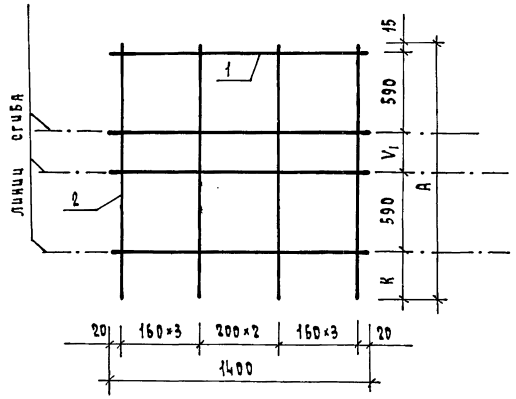

КП109 ... КП112

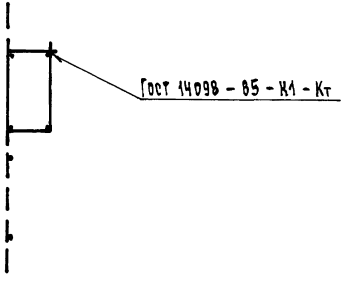

Формат	Зона	Поз.	Обозначение	Наименование	Кол. на исполнение 1.100.1-3.3 -7000-				Примечание
					–	01	02	03	
				Детали					
				Сталь стержневая Гост 5781-82*					
Б4		1	1.100.1-3.3 -7001	Ø6 A-I L=1400	4				0,31 кг
			-7002	Ø8 A-I L=1400		4	4		0,55 кг
			-7003	Ø10 A-I L=1400				4	0,86 кг
				Проволока Гост 6727-80*					
Б4		2	1.100.1-3.3 -7004	Ø4 Bp-I L=1490	9				0,13 кг
			-7005	Ø4 Bp-I L=1690		9			0,15 кг
			-7006	Ø4 Bp-I L=1890			9		0,17 кг
			-7007	Ø5 Bp-I L=2090				9	0,29 кг

Обозначение	Марка	Размеры, мм.			Масса, кг
		A	V_1	K	
1.100.1-3.3 -7000	КП 109	1490	140	155	2,41
-01	КП 110	1690	240	255	3,55
-02	КП 111	1890	340	355	3,73
-03	КП 112	2090	440	455	6,05

Н.контроль	Степанова		1.100.1-3.3 -7000
Нач.маст.	Лагидин		
Гл.инж.м.	Шнейдерман		Каркас пространственный КП109 ... КП112
ГИП	Степанова		Стадия: Р; Масса: см. табл.; Масштаб:
Рук.груп.	Дорофеева		Лист; Листов 1
Разработ.	Фомичева		ЦНИИЭП гражданселькстрой
Проверил	Дорофеева		

Копировал

22179 20 Формат А3

Инв.№ подл. | Подпись и дата | Взам.инв.№

Развертка

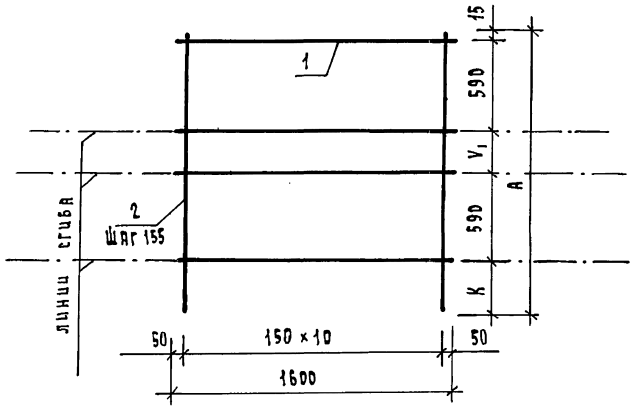

КП 117 ... КП 116

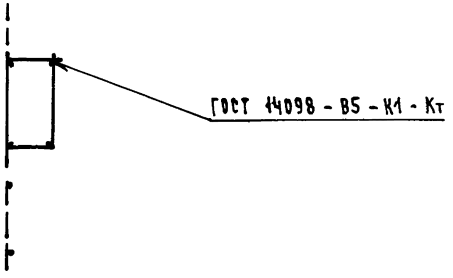

Формат	Зона	Поз.	Обозначение	Наименование	К-во на исполнение 1.100.1-3.3-7000- 04	05	06	07	Примечание
				Детали					
				Сталь стержневая ГОСТ 5781-82*					
БЧ		1	1.100.1-3.3 -7008	Ø 6 А-I L = 1600	4				0,36 кг
			-7009	Ø 8 А-I L = 1600		4	4		0,63 кг
			-7010	Ø 10 А-I L = 1600				4	0,99 кг
				Проволока ГОСТ 6727-80*					
БЧ		2	1.100.1-3.3 -7004	Ø 4 Вр-I L = 1490	11				0,13 кг
			-7005	Ø 4 Вр-I L = 1690		11			0,15 кг
			-7006	Ø 4 Вр-I L = 1890			11		0,17 кг
			-7007	Ø 5 Вр-I L = 2090				11	0,29 кг

Обозначение	Марка	Размеры, мм. А	V_1	К	Масса кг
1.100.1-3.3 -7000-04	КП 117	1490	140	155	2,87
-05	КП 114	1690	240	255	4,17
-06	КП 115	1890	340	355	4,39
-07	КП 116	2090	440	455	7,15

Н.контроль	Степанова		
Нач. лаб.	Лагидин		
Гл. инж. пр.	Шнейдерман		
ГИП	Степанова		
Рук. груп.	Дорофеева		
Разработ.	Фоличева		
Пров.	Дорофеева		

1.100.1-3.3 -7000-04

Каркас пространственный КП 117 ... КП 116

Стадия	Масса	Масштаб
Р	Сл. табл.	—
Лист	Листов 1	

ЦНИИЭП гражданселькстрой

Копировал Коф-

Инв. № подл. | Подпись и дата | Взам. инв. №

Развертка

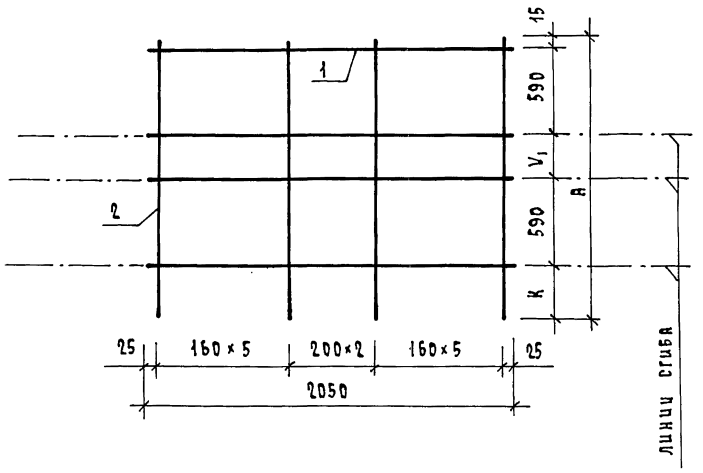

КП 117 ... КП 119

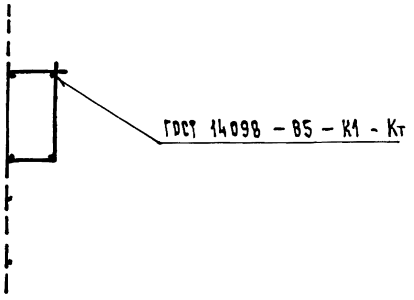

Формат	Зона	Поз.	Обозначение	Наименование	Кол. на исполнение 1.100.1-3.3 - 7000- 08	09	10	Примечание
				Детали				
				Сталь стержневая ГОСТ 5781-82*				
Б4		1	1.100.1 - 3.3 -7011	Ø8 А-I L = 2050	4	4		0,81 кг
			-7012	Ø10 А-I L = 2050			4	1,26 кг
				Проволока ГОСТ 6727-80*				
Б4		2	1.100.1 - 3.3 -7005	Ø4 Вр-I L = 1690	13			0,15 кг
			-7006	Ø4 Вр-I L = 1890		13		0,17 кг
			-7007	Ø5 Вр-I L = 2090			13	0,29 кг

Обозначение	Марка	Размеры, мм. A	V_1	K	Масса кг
1.100.1 - 3.3 -7000-08	КП 117	1690	240	255	5,19
-09	КП 118	1890	340	355	5,45
-10	КП 119	2090	440	455	8,81

Н.контроль	Степанова	
Нач.маст.	Магидин	
Гл.инж.м.	Шнейдерман	
Гип	Степанова	
Рук.груп.	Дорофеева	
Разработ.	Фомичева	
Проверил	Дорофеева	

1.100.1 - 3.3 -7000 - 08

Каркас пространственный КП117 ... КП 119

Стадия	Масса	Масштаб
Р	См. табл.	

Лист | Листов 1

ЦНИИ ЭП Гражданселькстрой

Копировал 22179 22 Формат А3

Инв. № подл. | Подпись и дата | Взам. инв. №

Развертка

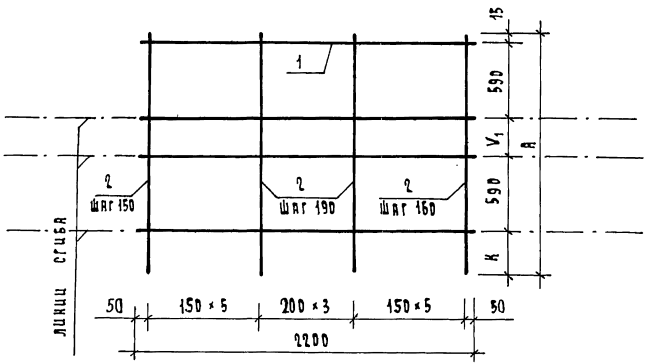

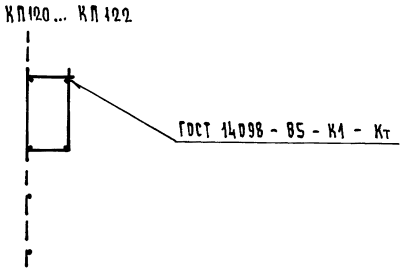

Формат	Зона	Поз.	Обозначение		Наименование	Кол. на исполнение -7000 11	12	13	Примечание
					Детали				
					Сталь стержневая ГОСТ 5781-82*				
64		1	1.100.1 - 3.3	-7013	Ø 8 А-I L = 2200	4	4		0,87 кг
				-7014	Ø 10 А-I L = 2200			4	1,36 кг
					Проволока ГОСТ 6727-80*				
64		2	1.100.1 - 3.3	-7005	Ø 4 Вр-I L = 1690	14			0,15 кг
				-7006	Ø 4 Вр-I L = 1890		14		0,17 кг
				-7007	Ø 5 Вр-I L = 2090			14	0,29 кг

Обозначение		Марка	Размеры, мм. A	V_1	K	Масса, кг
1.100.1 - 3.3	-7000-11	КП 120	1690	240	255	5,58
	-12	КП 121	1890	340	355	5,86
	-13	КП 122	2090	440	455	9,50

Н.контроль	Степанова	
Нач.маст.	Магидин	
Гл.инж.м.	Шнейдерман	
Гип	Степанова	
Рук.груп.	Дорофеева	
Разработ.	Фомичева	
Проверил	Дорофеева	

1.100.1 - 3.3 -7000 - 11

Каркас пространственный КП120 ... КП 122

Стадия	Масса	Масштаб
Р	См. табл.	
Лист	Листов 1	

ЦНИИЭП Гражданскельстрой

Копировал Kozl.

22179 23

Формат А3

Инв. № подл. | Подпись и дата | Взам. инв. №

Формат	Зона	Поз.	Обозначение	Наименование	Количество на исполнение 1.100.1-3.3 -8000-																		Примечание
					—	01	02	03	04	05	06	07	08	09	10	11	12	13	14	15	16	17	18	
				ДОКУМЕНТАЦИЯ																			
А3			1.100.1-3.3 -8000 СБ	СБОРОЧНЫЙ ЧЕРТЕЖ																			
А3			1.100.1-3.3 -0000 ТО	ТЕХНИЧЕСКОЕ ОПИСАНИЕ																			
				ДЕТАЛИ																			
				ГОСТ 5781-82*																			
Б4		1	1.100.1-3.3 -8001	Ф8 А-I, Г L = 2980	4	4	4	4	4	4	4	4	4	4	4	4							1,18 кг
			-8002	Ф8 А-I, L = 3220													4	4	4	4	4	4	1,27 кг
				ГОСТ 6727-80*																			
			1.100.1-3.3 -8003	Ф4 Вр-I, L = 550						6												7		0,05 кг
			-8004	Ф4 Вр-I, L = 670	6												7						0,06 кг
			-8005	Ф4 Вр-I, L = 750							6											7	0,07 кг
			-8006	Ф4 Вр-I, L = 870										6									0,08 кг
			-8007	Ф4 Вр-I, L = 950								6											0,09 кг
			-8008	Ф4 Вр-I, L = 1070		6									6			7					0,10 кг
			-8009	Ф4 Вр-I, L = 1150									6										0,10 кг
			-8010	Ф4 Вр-I, L = 1270												6							0,11 кг
			-8011	Ф4 Вр-I, L = 1470			6												7				0,13 кг
			-8012	Ф4 Вр-I, L = 1870				6												7			0,17 кг
			-8013	Ф4 Вр-I, L = 430					6												7		0,04 кг

Н. контр.	Степанова		1.100.1-3.3 -8000
Нач. маст.	Магидин		Каркас пространственный КП1-1 ... КП28-1
Гл. инж. м.	Шнейдерман		Стадия: Р; Лист: ; Листов: 1
ГИП	Степанова		ЦНИИЭП Гражданельстрой
Рук. гр.	Дорофеева		
Исполн.	Фомичева		
Проверил	Дорофеева		

Копировал Зок.

Формат А3

Инв. № подл. | Подпись и дата | Взам. инв. №

Формат	Зона	Поз.	Обозначение	Наименование	Количество на исполнение 1.100.1-3.3 -8000- 19	20	21	22	23	24	25	26	27	Примечание
				Документация										
А3			1.100.1-3.3 -8000 СБ	Сборочный чертеж										
А3			1.100.1-3.3 -0000 ТО	Техническое описание										
				Детали										
				ГОСТ 5781-82*										
Б4		1	1.100.1-3.3 -8002	Ø8 А-I, L=3220	4	4	4	4	4					1,27 кг
			-8014	Ø8 А-I, L=750						4	4	4	4	0,30 кг
				ГОСТ 6727-80*										
Б4		2	1.100.1-3.3 -8004	Ø4 Вр-I L=670						3				0,06 кг
			-8006	L=870			7							0,08 кг
			-8007	L=950	7									0,09 кг
			-8008	L=1070				7			3			0,10 кг
			-8009	L=1150		7								0,10 кг
			-8010	L=1270					7					0,11 кг
			-8011	L=1470								3		0,13 кг
			-8012	L=1870									3	0,17 кг

Н. контр.	Степанова	
Нач. маст.	Магидин	
Гл. инж. м	Шнейдерман	
ГИП	Степанова	
Рук. груп	Дорофеева	
Исполн.	Муратова	
Проверил	Дорофеева	

1.100.1-3.3-8000-19

Каркас пространственный КП1-1 ... КП28-1

Стадия	Лист	Листов
Р		1

ЦНИИЭП гражданскельстрой

Копировал Козл 22179 25 Формат А3

Инв. N подл. | Подпись и дата | Взам. инв. N

РАЗВЕРТКА

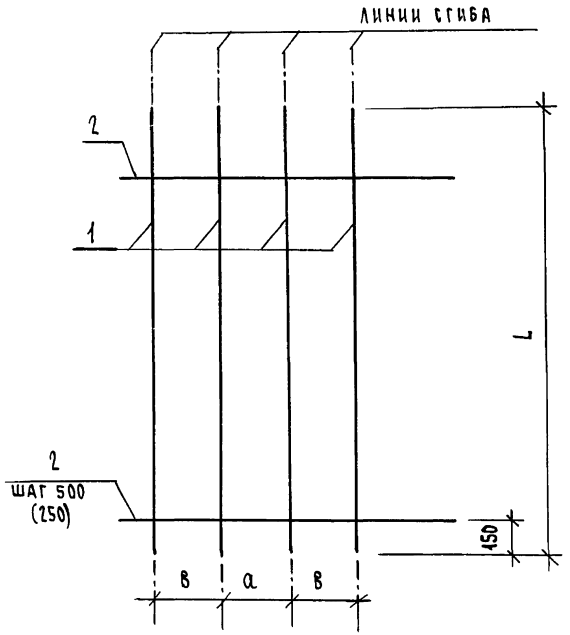

КП 1-1... КП 28-1

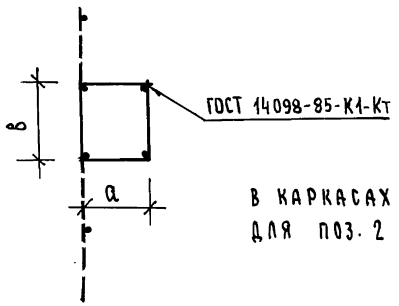

В КАРКАСАХ КП25-1... КП28-1
ДЛЯ ПОЗ. 2 ШАГ 250 ММ.

ОБОЗНАЧЕНИЕ	МАРКА	L, ММ	а, ММ	в, ММ	МАССА, КГ
1.100.1-3.3 -8000	КП1-1	2980	130	130	5,08
-01	КП2-1		230	230	5,32
-02	КП3-1		330	330	5,50
-03	КП4-1		430	430	5,62
-04	КП5-1		70	70	4,96
-05	КП6-1		70	130	5,02
-06	КП7-1		70	230	5,14
-07	КП8-1		70	330	5,26
-08	КП9-1		70	430	5,32
-09	КП10-1		130	230	5,20
-10	КП11-1		130	330	5,32
-11	КП12-1		130	430	5,38
-12	КП13-1	3220	130	130	5,50
-13	КП14-1		230	230	5,78
-14	КП15-1		330	330	5,99
-15	КП16-1		430	430	6,13
-16	КП17-1		70	70	5,36
-17	КП18-1		70	130	5,43
-18	КП19-1		70	230	5,57
-19	КП20-1		70	330	5,71
-20	КП21-1		70	430	5,78
-21	КП22-1		130	230	5,64
-22	КП23-1		130	330	5,78
-23	КП24-1		130	430	5,85
-24	КП25-1	750	130	130	1,38
-25	КП26-1		230	230	1,50
-26	КП27-1		330	330	1,59
-27	КП28-1		430	430	1,71

Н. КОНТР.	СТЕПАНОВА	
НАЧ. МАСТ	МАГИДИН	
ГЛ. ИНЖ. М.	ШНЕЙДЕРМАН	
ГИП	СТЕПАНОВА	
РУК. ГР.	ДОРОФЕЕВА	
ИСПОЛН.	ДОРОФЕЕВА	
ПРОВЕР.	СТЕПАНОВА	

1.100.1-3.3 -8000 СБ

КАРКАС ПРОСТРАНСТВЕННЫЙ
КП1-1 ... КП 28-1
СБОРОЧНЫЙ ЧЕРТЕЖ

СТАДИЯ	МАССА	МАСШТАБ
Р	СМ. ТАБЛ.	–
ЛИСТ	ЛИСТОВ 1	

ЦНИИЭП
ГРАЖДАНСЕЛЬСТРОЙ

ИНВ. № ПОДЛ. | ПОДПИСЬ И ДАТА | ВЗАМ. ИНВ. №

22179 26

КОПИРОВАЛ Зоф-

ФОРМАТ А3

Формат	Зона	Поз.	Обозначение	Наименование	Количество на исполнение 1.100.1-3.3 -9000- —	01	02	03	04	05	06	07	08	09	10	11	12	13	14	15	16	17	18	19	20	21	Примечание
				Документация																							
А3			1.100.1-3.3 -9000 СБ	Сборочный чертеж																							
А3			1.100.1-3.3 -0000 ТО	Техническое описание																							
				Сборочные единицы																							
А3		1	1.100.1-3.3 -9100	Каркас КЧ1	3	4	4	5	6	6																	0,65 кг
			-01	КЧ2							3	4	5	5	6	6											0,69 кг
			-02	КЧ3													4	4	5	5	6	7					0,98 кг
			-03	КЧ4																			3	4	4	5	1,02 кг
				Детали																							
				Сталь стержневая ГОСТ 5781-82*																							
БЧ		2	1.100.1-3.3 -9006	Ф6 А-I, ℓ = 3200	4						4						4						4				0,71 кг
			-9007	Ф6 А-I, ℓ = 3800		4						4						4						4			0,84 кг
			-9008	Ф6 А-I, ℓ = 4400			4						4						4						4		0,98 кг
			-9009	Ф6 А-I, ℓ = 5000				4						4						4						4	1,11 кг
			-9010	Ф6 А-I, ℓ = 5600					4						4						4						1,24 кг
			-9011	Ф6 А-I, ℓ = 6200						4						4						4					1,38 кг
				Сборочные единицы	22	23																					
А3		1	1.100.1-3.3 -9100 -03	Каркас К ЧЧ	6	6																					1,02 кг
				Детали																							
		2	1.100.1-3.3 -9010	Ф6 А-I ℓ = 5600	4																						1,24 кг
			-9011	Ф6 А-I ℓ = 6200		4																					1,38 кг

Инв. № подл. | Подпись и дата | Взам. инв. №

Н. контр.	Степанова	
Нач. маст.	Магидин	
Гл. инж. м.	Шнейдерман	
ГИП	Степанова	
Рук. гр.	Дорофеева	
Исполн.	Боброва	
Провер.	Дорофеева	

1.100.1-3.3-9000

Каркас пространственный КП1-2 ... КП24-2

Стадия	Лист	Листов
Р		1

ЦНИИЭП гражданселькстрой

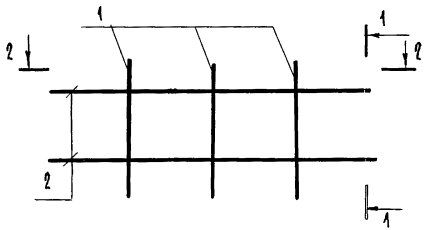

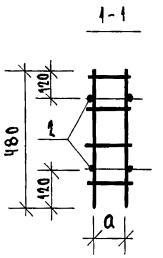

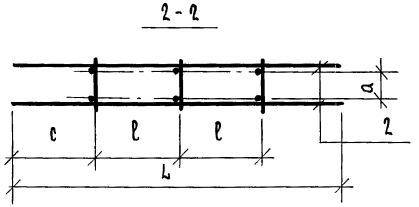

Обозначение	Марка	L, мм	l, мм	c, мм	a, мм	Масса, кг
1.100.1-3.3-9000	КП1-2	3200	1170	430	120	4,79
-01	КП2-2	3800	980	430		5,96
-02	КП3-2	4400	1180	430		6,52
-03	КП4-2	5000	1035	430		7,69
-04	КП5-2	5600	950	425		8,86
-05	КП6-2	6200	1070	425		9,42
-06	КП7-2	3200	1170	430	220	4,91
-07	КП8-2	3800	980	430		6,12
-08	КП9-2	4400	885	430		7,37
-09	КП10-2	5000	1035	430		7,89
-10	КП11-2	5600	950	425		9,10
-11	КП12-2	6000	1070	425		9,66
-12	КП13-2	3200	780	430	320	6,76
-13	КП14-2	3800	980	430		7,28
-14	КП15-2	4400	885	430		8,82
-15	КП16-2	5000	1035	430		9,34
-16	КП17-2	5600	950	425		10,84
-17	КП18-2	6200	890	430		12,38
-18	КП19-2	3200	1170	430	420	5,74
-19	КП20-2	3800	980	430		7,12
-20	КП21-2	4400	1180	430		7.68
-21	КП22-2	5000	1035	430		9,14
-22	КП23-2	5600	950	425		10,60
-23	КП24-2	6200	1070	425		11,16

Н. контр.	Степанова	
Нач. мас.	Магидин	
Гл. инж. м	Шнейдерман	
ГИП	Степанова	
Рук. гр.	Дорофеева	
Исполн.	Золотницкая	
Провер.	Дорофеева	

1.100.1-3.3-9000 СБ

Каркас пространственный КП1-2 ... КП24-2
Сборочный чертеж

Стадия	Масса	Масштаб
Р	см. табл.	
Лист	Листов 1	

ЦНИИЭП гражданельстрой

Инв. N подл. | Подпись и дата | Взам. инв. N

Формат А3

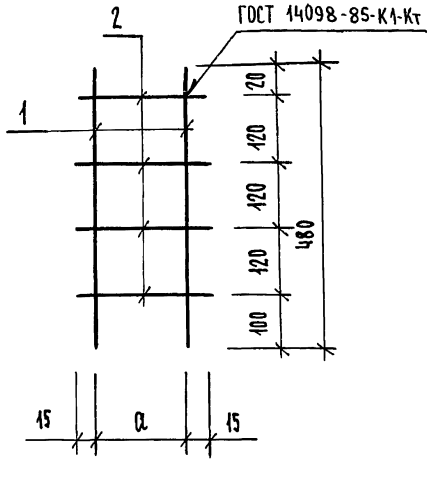

ОБОЗНАЧЕНИЕ	МАРКА	a, мм	МАССА, кг
1.100.1-3.3-9100	К41	120	0,65
-01	К42	220	0,69
-02	К43	320	0,98
-03	К44	420	1,02

ФОРМАТ	ЗОНА	ПОЗ.	ОБОЗНАЧЕНИЕ	НАИМЕНОВАНИЕ	КОЛ. НА ИСПОЛН. -9100-					ПРИМЕЧАНИЕ
					-	01	02	03		
				ДЕТАЛИ						
				СТАЛЬ СТЕРЖНЕВАЯ ГОСТ 5781-82*						
БЧ		1	1.100.1-3.3-9101	Ф10А-I, L=480	2	2				0,30 КГ
			-9102	Ф12 А-I, L=480			2	2		0,43 КГ
				ПРОВОЛОКА ГОСТ 6727-80*						
БЧ		2	1.100.1-3.3-9103	Ф4 Вр-I, L=150	4					0,013 КГ
			-9104	Ф4 Вр-I, L=250		4				0,022 КГ
			-9105	Ф4 Вр-I, L=350			4			0,031 КГ
			-9106	Ф4 Вр-I, L=450				4		0,04 КГ

Н.КОНТР.	СТЕПАНОВА	
НАЧ. МАСТ.	МАГИДИН	
ГЛ. ИНЖ. М.	ШНЕЙДЕРМАН	
ГИП	СТЕПАНОВА	
РУК. ГР.	ДОРОФЕЕВА	
ИСПОЛН.	БОБРОВА	
ПРОВЕРИЛ	ДОРОФЕЕВА	

1.100.1-3.3-9100

КАРКАС К41 ... К44

СТАДИЯ	МАССА	МАСШТАБ
Р	см. ТАБЛ.	—
ЛИСТ	ЛИСТОВ 1	

ЦНИИЭП ГРАЖДАНСЕЛЬСТРОЙ

ВЗАМ. ИНВ. № | ПОДПИСЬ И ДАТА | ПОДЛ. | ИНВ. № ПОДЛ.

ФОРМАТ	ЗОНА	ПОЗ.	ОБОЗНАЧЕНИЕ	НАИМЕНОВАНИЕ	КОЛИЧЕСТВО НА ИСПОЛНЕНИЕ 1.100.1-3.3 -0100-																						ПРИМЕЧАНИЕ
					—	01	02	03	04	05	06	07	08	09	10	11	12	13	14	15	16	17	18	19	20	21	
				ДОКУМЕНТАЦИЯ																							
А3			1.100.1-3.3 -0100 СБ	СБОРОЧНЫЙ ЧЕРТЕЖ																							
А3			1.100.1-3.3 -0000 ТО	ТЕХНИЧЕСКОЕ ОПИСАНИЕ																							
				ДЕТАЛИ																							
				Ф8А-I ГОСТ 5781-82*																							
Б4		1	1.100.1-3.3 -0101	L=1070	2	2	2	2																			0,42 КГ
			-0102	L=1370					2	2	2	2															0,54 КГ
			-0103	L=1520									2	2	2	2											0,60 КГ
			-0104	L=1670													2	2	2	2							0,66 КГ
			-0105	L=1970																	2	2	2	2			0,78 КГ
			-0106	L=2130																					2	2	0,84 КГ
				Ф4ВрI ГОСТ 6727-80*																							
Б4		2	1.100.1-3.3 -0107	L=170	5				6				6				7				8				8		0,02 КГ
			-0108	L=270		5				6				6				7				8				8	0,02 КГ
			-0109	L=370			5				6				6				7				8				0,03 КГ
			-0110	L=470				5				6				6				7				8			0,04 КГ
					22	23																					
				ДЕТАЛИ																							
				Ф8А-I ГОСТ 5781-82*																							
Б4		1	1.100.1-3.3 -0106	L=2130	2	2																					0,84 КГ
				Ф4ВрI ГОСТ 6727-80*																							
Б4		2	1.100.1-3.3 -0109	L=370	8																						0,03 КГ
			-0110	L=470		8																					0,04 КГ

Н.КОНТР.	СТЕПАНОВА	
НАЧ. М.	МАГИДИН	
ГЛ.ИНЖ.М.	ШНЕЙДЕРМАН	
ГИП	СТЕПАНОВА	
РУК.ГР.	ДОРОФЕЕВА	
ИСПОЛН.	ШОЙХЕДМАН	
ПРОВЕРИЛ	ДОРОФЕЕВА	

1.100.1-3.3 -0100

КАРКАС К17 ... К40

СТАДИЯ	ЛИСТ	ЛИСТОВ
Р		1

ЦНИИЭП ГРАЖДАНСЕЛЬСТРОЙ

ИНВ. № ПОДЛ. | ПОДПИСЬ И ДАТА | ВЗАМ. ИНВ. №

КОПИРОВАЛ Зор- 22179 30 ФОРМАТ А3

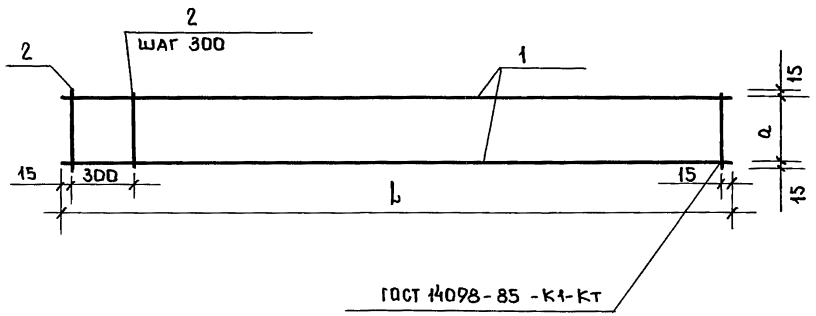

Обозначение	Марка	L, мм.	a, мм.	Масса, кг.
1.100. 1-3.3 -0100	К 17	1070	140	0.94
-01	К 18		240	0.94
-02	К 19		340	0,99
-03	К 20		440	1.04
-04	К 21	1370	140	1,20
-05	К 22		240	1,20
-06	К 23		340	1,26
-07	К 24		440	1,32
-08	К 25	1520	140	1,32
-09	К 26		240	1,32
-10	К 27		340	1,38
-11	К 28		440	1,44
-12	К 29	1670	140	1,46
-13	К 30		240	1,46
-14	К 31		340	1,53
-15	К 32		440	1,60
-16	К 33	1970	140	1,72
-17	К 34		240	1.72
-18	К 35		340	1.80
-19	К 36		440	1.88
-20	К 37	2130	140	1,84
-21	К 38		240	1,84
-22	К 39		340	1,92
-23	К 40		440	2.00

		1.100. 1-3.3	-0100 СБ
Н.контроль	Степанова	Каркас К17....К40 Сборочный чертеж.	Стадия: Р; Масса: см. табл.; Масштаб:
Нач. маст.	Магидин		
Гл.инж. м.	Шнейдерман		
ГИП	Степанова		Лист; Листов 1
Рук.груп.	Дорофеева		
Разработ	Шойхедман		ЦНИИЭП Граждансельстрой
Проверил	Дорофеева		

Инв. N подл. | Подпись и дата | Взам.инв.N

пров: Эпар 15.2.. Эгкотро. ШВ

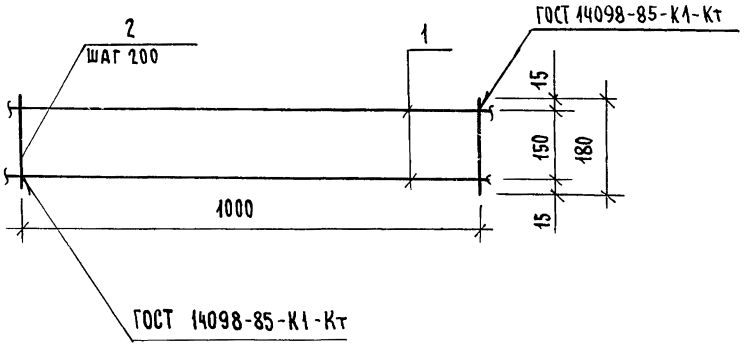

ОБОЗНАЧЕНИЕ	МАРКА	МАССА, КГ
1.100.1-3.3 -0200	КР1	1,46
-01	КР2	2,00

ФОРМАТ	ЗОНА	ПОЗ.	ОБОЗНАЧЕНИЕ	НАИМЕНОВАНИЕ	КОЛ. НА ИСПОЛН. -0300-				ПРИМЕЧАНИЕ
					-	01			
				ДЕТАЛИ					
				СТАЛЬ СТЕРЖНЕВАЯ ГОСТ 5781-82*					
Б4		1	1.100.1-3.3 -0201	Ф10 А-I, ℓ = 1000	2				0,64 КГ
			-0202	Ф12 А-I, ℓ = 1000		2			0,91 КГ
				ПРОВОЛОКА ГОСТ 6727-80*					
Б4		2	1.100.1-3.3 -0203	Ф5 ВрI, ℓ = 180	6	6			0,03 КГ

КАРКАСЫ КР1 И КР2 ДАНЫ В П.М. (СПЕЦИФИКАЦИЯ УЧТЕНА НА 1 П.М.)

Н. КОНТР.	СТЕПАНОВА	
НАЧ. МАСТ.	МАГИДИН	
ГЛ. ИНЖ. М.	ШНЕЙДЕРМАН	
ГИП	СТЕПАНОВА	
РУК. ГР.	ДОРОФЕЕВА	
ИСПОЛН.	БОБРОВА	
ПРОВЕР.	ДОРОФЕЕВА	

1.100.1-3.3 -0200

КАРКАС КР1, КР2

СТАДИЯ	МАССА	МАСШТАБ
Р	СМ. ТАБЛ.	—
ЛИСТ	ЛИСТОВ 1	

ЦНИИЭП ГРАЖДАНСЕЛЬСТРОЙ

ИНВ. № ПОДЛ. | ПОДПИСЬ И ДАТА | ВЗАМ. ИНВ. №

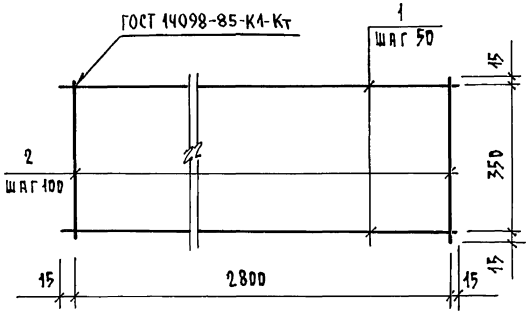

ФОРМАТ	ЗОНА	ПОЗ.	ОБОЗНАЧЕНИЕ	НАИМЕНОВАНИЕ	КОЛ. ШТ.	ПРИМЕЧАНИЕ
				Детали		
				ф4 Вр-I ГОСТ 6727-80*		
Б4		1	1.100.1-3.3 - 0301	L= 2830	8	
Б4		2	1.100.1-3.3 - 0302	L= 380	29	

Н.контр.	Степанова		1.100.1-3.3 -0300
Нач.маст.	Магидин		Каркас технологический КТ
Гл.инж.м.	Шнейдерман		Стадия: Р; Масса: 30,3; Масштаб: 1:10
ГИП	Степанова		Лист; Листов 1
Рук.груп	Дорофеева		ЦНИИЭП гражданселькстрой
Исполн.	Боброва		
Провер.	Дорофеева		

Инв.№ подл. | Подпись и дата | Взам.инв.№

Формат А4

Рис.1

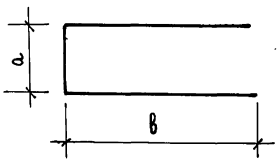

Рис.2

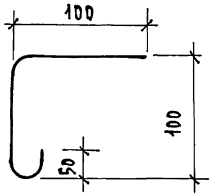

ОБОЗНАЧЕНИЕ	МАРКА	Рис.	a, мм	B, мм	L, мм	ф, мм	Масса, кг
1.100.1-3.3 -0001	А1	1	150	400	950	6 А-I	0,21
-01	А2	1	250	600	1450	6 А-I	0,32
-02	А3	1	350	700	1750	6 А-I	0,39
-03	А4	1	450	800	2050	6 А-I	0,46
-04	А5	1	90	600	1290	6 А-I	0,29
-05	А6	1	150	800	1750	6 А-I	0,39
-06	А7	1	90	400	890	6 А-I	0,20
-07	А8	2			250	10 А-I	0,15

Н.контр.	Степанова		1.100.1-3.3 -0001
Нач.маст.	Магидин		Стержень гнутый А1 ... А8
Гл.инж.м	Шнейдерман		Стадия: Р; Масса: См. табл.; Масштаб: -
ГИП	Степанова		Лист; Листов 1
Рук.груп	Дорофеева		ЦНИИЭП гражданселькстрой
Исполн.	Шойхедман		
Провер.	Дорофеева		

Инв.№ подл. | Подпись и дата | Взам.инв.№

Марка элемента	Изделия арматурные. Арматура классов А-I ГОСТ 5781-82* ф6	ф8	ф10	ф12	итого	Вр-I ГОСТ 6727-80* ф4	ф5	итого	Всего
КП 1	5,04	7,08	—	—	12,12	0,21	—	0,21	12,33
КП 2	—	16,12	—	—	16,12	0,42	—	0,42	16,54
КП 3	—	11,30	11,04	—	22,34	0,63	—	0,63	22,97
КП 4	—	—	17,76	10,60	28,36	0,84	—	0,84	29,20
КП 5	—	—	24,96	10,60	35,56	1,40	—	1,40	36,96
КП 6	6,16	7,08	—	—	13,24	0,21	—	0,21	13,45
КП 7	—	20,32	—	—	20,32	0,56	—	0,56	20,88
КП 8	—	18,32	7,36	—	25,68	0,84	—	0,84	26,52
КП 9	—	—	28,08	5,30	33,38	1,12	—	1,12	34,50
КП 10	—	—	21,30	21,20	42,50	1,40	—	1,40	43,90
КП 11	7,20	9,44	—	—	16,64	0,28	—	0,28	16,92
КП 12	—	22,24	—	—	22,24	0,56	—	0,56	22,80
КП 13	—	16,00	14,72	—	30,72	0,84	—	0,84	31,56
КП 14	—	—	34,72	5,30	40,02	1,40	—	1,40	41,42
КП 15	—	—	28,68	21,20	49,88	1,75	—	1,75	51,63
КП 16	8,24	9,44	—	—	17,68	0,28	—	0,28	17,96
КП 17	—	26,52	—	—	26,52	0,70	—	0,70	27,22
КП 18	—	18,40	18,40	—	36,80	1,05	—	1,05	37,85
КП 19	—	—	30,32	15,90	46,22	1,40	—	1,40	47,62
КП 20	—	—	28,70	26,50	55,20	1,75	—	1,75	56,95
КП 21	9,36	9,44	—	—	18,80	0,28	—	0,28	19,08
КП 22	—	30,72	—	—	30,72	0,84	—	0,84	31,56
КП 23	—	23,06	18,40	—	41,46	1,26	—	1,26	42,72
КП 24			36,96	15,90	52,86	1,68	—	1,68	54,54
КП 25	—	—	32,40	31,80	64,20	2,10	—	2,10	66,30
КП 26	10,40	11,80	—	—	22,20	0,35	—	0,35	22,55
КП 27	—	32,64	—	—	32,64	0,84	—	0,84	33,48
КП 28		23,10	22,08	—	45,18	1,26	—	1,26	46,44
КП 29	—	—	36,24	21,20	57,44	1,68	—	1,68	59,12

Марка элемента	Изделия арматурные. Арматура классов А-I ГОСТ 5781-82* ф6	ф8	ф10	ф12	итого	Вр-I ГОСТ 6727-80* ф4	ф5	итого	Всего
КП 30	—	—	36,10	37,10	73,20	2,45	—	2,45	75,65
КП 31	5,04	7,62	—	—	12,66	0,21	—	0,21	12,87
КП 32	—	16,66	—	—	16,66	0,42	—	0,42	17,08
КП 33	—	11,30	11,94	—	23,24	0,63	—	0,63	23,87
КП 34	—	—	18,06	11,44	29,50	0,84	—	0,84	30,34
КП 35	—	—	25,56	11,44	37,00	1,40	—	1,40	38,40
КП 36	6,16	7,62	—	—	13,78	0,21	—	0,21	13,99
КП 37	—	21,04	—	—	21,04	0,56	—	0,56	21,60
КП 38	—	18,68	7,96	—	26,64	0,84	—	0,84	27,48
КП 39	—	—	28,98	5,72	34,70	1,12	—	1,12	35,82
КП 40			21,30	22,88	44,18	1,40	—	1,40	45,58
КП 41	7,20	10,16	—	—	17,36	0,28	—	0,28	17,64
КП 42	—	22,96	—	—	22,96	0,56	—	0,56	23,52
КП 43	—	16,00	15,92	—	31,92	0,84	—	0,84	32,76
КП 44	—	—	35,92	5,72	41,64	1,40	—	1,40	43,04
КП 45	—	—	28,98	22,88	51,86	1,75	—	1,75	53,61
КП 46	8,24	10,16	—	—	18,40	0,28	—	0,28	18,68
КП 47	—	27,42	—	—	27,42	0,70	—	0,70	28,12
КП 48	—	18,40	19,90	—	38,30	1,05	—	1,05	39,35
КП 49	—	—	30,92	17,16	48,08	1,40	—	1,40	49,48
КП 50	—	—	28,70	28,60	57,30	1,75	—	1,75	59,05
КП 51	9,36	10,16	—	—	19,52	0,28	—	0,28	19,80

Инв. № подл. | Подпись и дата | Взам. инв. №

Н. контр.	Степанова	
Нач. лаб.	Магидин	
Гл. инж. пр.	Шнейдерман	
ГИП	Степанова	
Рук. груп.	Дорофеева	
Исполн.	Мухатова	
Провер.	Дорофеева	

1.100.1-3.3 - 0000 РС

Ведомость расхода стали, кг

Стадия	Лист	Листов
Р	1	4

ЦНИИЭП гражданселькстрой

Марка элемента	Изделия арматурные											Всего
	Арматура класса											
	А-I						Вр-I					
	ГОСТ 5781-82*						ГОСТ 6727-80*					
	⌀6	⌀8	⌀10	⌀12		Итого	⌀4	⌀5			Итого	
КП 52	—	31,80	—	—		31,80	0,84	—			0,84	32,64
КП 53	—	23,24	19,90	—		43,14	1,26	—			1,26	44,40
КП 54	—	—	37,86	17,16		55,02	1,68	—			1,68	56,70
КП 55	—	—	32,40	34,32		66,72	2,10	—			2,10	68,82
КП 56	10,40	12,70	—	—		23,10	0,35	—			0,35	23,45
КП 57	—	33,72	—	—		33,72	0,84				0,84	34,56
КП 58		23,10	23,88	—		46,98	1,26	—			1,26	48,24
КП 59	—	—	36,84	22,88		59,72	1,68	—			1,68	61,40
КП 60	—	—	36,10	40,04		76,14	2,45	—			2,45	78,59
КП 61	1,32	—	—	—		1,32	0,96	—			0,96	2,28
КП 62	1,60	—	—	—		1,60	1,20	—			1,20	2,80
КП 63	1,76	—	—	—		1,76	1,32	—			1,32	3,08
КП 64	1,32	—	—	—		1,32	1,04	—			1,04	2,36
КП 65	1,60	—	—	—		1,60	1,30	—			1,30	2,90
КП 66	1,76	—	—	—		1,76	1,43	—			1,43	3,19
КП 67	1,98	—	—	—		1,98	1,20	—			1,20	3,18
КП 68	2,40	—	—	—		2,40	1,50	—			1,50	3,90
КП 69	2,64	—	—	—		2,64	1,65	—			1,65	4,29
КП 70	1,98	—	—	—		1,98	1,28	—			1,28	3,26
КП 71	2,40	—	—	—		2,40	1,60	—			1,60	4,00
КП 72	2,64	—	—	—		2,64	1,76	—			1,76	4,40
КП 73	—	2,00	—	—		2,00	0,35	—			0,35	2,35
КП 74	—	2,00	—	—		2,00	0,49	—			0,49	2,49
КП 75	—	2,00	—	—		2,00	0,63	—			0,63	2,63
КП 76	—	2,00	—	—		2,00	0,70	—			0,70	2,70
КП 77	—	2,96	—	—		2,96	0,50	—			0,50	3,46
КП 78	—	2,96	—	—		2,96	0,70	—			0,70	3,66
КП 79	—	2,96	—	—		2,96	0,90	—			0,90	3,86
КП 80	—	2,96	—	—		2,96	1,00	—			1,00	3,96

Марка элемента	Изделия арматурные											Всего
	Арматура класса											
	А-I						Вр-I					
	ГОСТ 5781-82*						ГОСТ 6727-80*					
	⌀6	⌀8	⌀10	⌀12		Итого	⌀4	⌀5			Итого	
КП 81	—	3,04	—	—		3,04	0,55	—			0,55	3,59
КП 82	—	3,04	—	—		3,04	0,77	—			0,77	3,81
КП 83	—	3,04	—	—		3,04	0,99	—			0,99	4,03
КП 84	—	3,04	—	—		3,04	1,10	—			1,10	4,14
КП 85	—	3,76	—	—		3,76	0,65	—			0,65	4,41
КП 86	—	3,76	—	—		3,76	0,91	—			0,91	4,67
КП 87	—	3,76	—	—		3,76	1,17	—			1,17	4,93
КП 88	—	3,76	—	—		3,76	1,30	—			1,30	5,06
КП 89	—	4,00	—	—		4,00	0,70	—			0,70	4,70
КП 90	—	4,00	—	—		4,00	0,98	—			0,98	4,98
КП 91	—	4,00	—	—		4,00	1,26	—			1,26	5,26
КП 92	—	4,00	—	—		4,00	1,40	—			1,40	5,40
КП 93	1,24	—	—	—		1,24	0,90	—			0,90	2,14
КП 94	1,24	—	—	—		1,24	1,08	—			1,08	2,32
КП 95	1,24	—	—	—		1,24	1,17	—			1,17	2,41
КП 96	1,24	—	—	—		1,24	1,15	—			1,15	2,59
КП 97	1,44	—	—	—		1,44	1,10	—			1,10	2,54
КП 98	1,44	—	—	—		1,44	1,32	—			1,32	2,76
КП 99	1,44	—	—	—		1,44	1,43	—			1,43	2,87
КП 100	1,44	—	—	—		1,44	1,65	—			1,65	3,09
КП 101	—	2,68	—	—		2,68	0,99	—			0,99	3,67
КП 102	—	2,68	—	—		2,68	1,17	—			1,17	3,85
КП 103	—	2,68	—	—		2,68	1,35	—			1,35	4,03
КП 104	—	2,68	—	—		2,68	1,53	—			1,53	4,21

ИНВ. N ПОДЛ. | ПОДПИСЬ И ДАТА | ВЗАМ. ИНВ. N

Марка элемента	Изделия арматурные. Арматура класса A-I ГОСТ 5781-82* ⌀6	⌀8	⌀10	⌀12		Итого	Вр-I ГОСТ 6727-80* ⌀4	⌀5			Итого	Всего
КП 105	—	2,68	—	—		2,68	1,35	—			1,35	4,03
КП 106	—	2,68	—	—		2,68	1,53	—			1,53	4,21
КП 107	—	2,68	—	—		2,68	1,71	—			1,71	4,39
КП 108	—	2,68	—	—		2,68	1,80	—			1,80	4,48
КП 109	1,24	—	—	—		1,24	1,17	—			1,17	2,41
КП 110	—	2,20	—	—		2,20	1,35	—			1,35	3,55
КП 111	—	2,20	—	—		2,20	1,53	—			1,53	3,73
КП 112	—	—	3,44	—		3,44	—	2,61			2,61	6,05
КП 113	1,44	—	—	—		1,44	1,43	—			1,43	2,87
КП 114	—	2,52	—	—		2,52	1,65	—			1,65	4,17
КП 115	—	2,52	—	—		2,52	1,87	—			1,87	4,39
КП 116	—	—	3,96	—		3,96	—	3,19			3,19	7,15
КП 117	—	3,24	—	—		3,24	1,95	—			1,95	5,19
КП 118	—	3,24	—	—		3,24	2,21	—			2,21	5,45
КП 119	—	—	5,04	—		5,04	—	3,77			3,77	8,81
КП 120	—	3,48	—	—		3,48	2,10	—			2,10	5,58
КП 121	—	3,48	—	—		3,48	2,38	—			2,38	5,86
КП 122	—	—	5,44	—		5,44	—	4,06			4,06	9,50
КП 1-1	—	4,72	—	—		4,72	0,36	—			0,36	5,08
КП 2-1	—	4,72	—	—		4,72	0,60	—			0,60	5,32
КП 3-1	—	4,72	—	—		4,72	0,78	—			0,78	5,50
КП 4-1	—	4,72	—	—		4,72	1,02	—			1,02	5,74
КП 5-1	—	4,72	—	—		4,72	0,24	—			0,24	4,96
КП 6-1	—	4,72	—	—		4,72	0,30	—			0,30	5,02
КП 7-1	—	4,72	—	—		4,72	0,42	—			0,42	5,14
КП 8-1	—	4,72	—	—		4,72	0,54	—			0,54	5,26
КП 9-1	—	4,72	—	—		4,72	0,60	—			0,60	5,32
КП 10-1	—	4,72	—	—		4,72	0,48	—			0,48	5,20

Марка элемента	Изделия арматурные. Арматура класса A-I ГОСТ 5781-82* ⌀6	⌀8	⌀10	⌀12		Итого	Вр-I ГОСТ 6727-80* ⌀4	⌀5			Итого	Всего
КП 11-1	—	4,72	—	—		4,72	0,60	—			0,60	5,32
КП 12-1	—	4,72	—	—		4,72	0,66	—			0,66	5,38
КП 13-1	—	5,08	—	—		5,08	0,42	—			0,42	5,50
КП 14-1	—	5,08	—	—		5,08	0,70	—			0,70	5,78
КП 15-1	—	5,08	—	—		5,08	0,91	—			0,91	5,99
КП 16-1	—	5,08	—	—		5,08	1,19	—			1,19	6,27
КП 17-1	—	5,08	—	—		5,08	0,28	—			0,28	5,36
КП 18-1	—	5,08	—	—		5,08	0,35	—			0,35	5,43
КП 19-1	—	5,08	—	—		5,08	0,49	—			0,49	5,57
КП 20-1	—	5,08	—	—		5,08	0,63	—			0,63	5,71
КП 21-1	—	5,08	—	—		5,08	0,70	—			0,70	5,78
КП 22-1	—	5,08	—	—		5,08	0,56	—			0,56	5,64
КП 23-1	—	5,08	—	—		5,08	0,70	—			0,70	5,78
КП 24-1	—	5,08	—	—		5,08	0,77	—			0,77	5,85
КП 25-1	—	1,20	—	—		1,20	0,18	—			0,18	1,38
КП 26-1	—	1,20	—	—		1,20	0,30	—			0,30	1,50
КП 27-1	—	1,20	—	—		1,20	0,39	—			0,39	1,59
КП 28-1	—	1,20	—	—		1,20	0,51	—			0,51	1,71
А1	0,21	—	—	—		0,21	—	—			0,21	0,21
А2	0,32	—	—	—		0,32	—	—			0,32	0,32
А3	0,39	—	—	—		0,39	—	—			0,39	0,39
А4	0,46	—	—	—		0,46	—	—			0,46	0,46
А5	0,29	—	—	—		0,29	—	—			0,29	0,29
А6	0,39	—	—	—		0,39	—	—			0,39	0,39
А7	0,20	—	—	—		0,20	—	—			0,20	0,20
А8	—	—	0,15			0,15	—	—			0,15	0,15

Инв.№ подл. | Подпись и дата | Взам. инв.№

Марка элемента	Изделия арматурные. Арматура класса A-I ГОСТ 5781-82* ф6	ф8	ф10	ф12	Итого	Арматура класса Bp-I ГОСТ 6727-80* ф4	ф5	Итого	Всего
КП1-2	2,84	—	1,80	—	4,64	0,15	—	0,15	4,79
КП2-2	3,36	—	2,40	—	5,76	0,20	—	0,20	5,96
КП3-2	3,92	—	2,40	—	6,32	0,20	—	0,20	6,52
КП4-2	4,44	—	3,00	—	7,44	0,25	—	0,25	7,69
КП5-2	4,96	—	3,60	—	8,56	0,30	—	0,30	8,86
КП6-2	5,52	—	3,60	—	9,12	0,30	—	0,30	9,42
КП7-2	2,84	—	1,80	—	4,64	0,27	—	0,27	4,91
КП8-2	3,36	—	2,40	—	5,76	0,36	—	0,36	6,12
КП9-2	3,92	—	3,00	—	6,92	0,45	—	0,45	7,37
КП10-2	4,44	—	3,00	—	7,44	0,45	—	0,45	7,89
КП11-2	4,96	—	3,60	—	8,56	0,54	—	0,54	9,10
КП12-2	5,52	—	3,60	—	9,12	0,54	—	0,54	9,66
КП13-2	2,84	—	—	3,44	6,28	0,48	—	0,48	6,76
КП14-2	3,36	—	—	3,44	6,80	0,48	—	0,48	7,28
КП15-2	3,92	—	—	4,30	8,22	0,60	—	0,60	8,82
КП16-2	4,44	—	—	4,30	8,74	0,60	—	0,60	9,34
КП17-2	4,96	—	—	5,16	10,12	0,72	—	0,72	10,84
КП18-2	5,52	—	—	6,02	11,54	0,84	—	0,84	12,38
КП19-2	2,84	—	—	2,58	5,42	0,32	—	0,32	5,74
КП20-2	3,36	—	—	3,44	6,80	0,32	—	0,32	7,12
КП21-2	3,92	—	—	3,44	7,36	0,32	—	0,32	7,68
КП22-2	4,44	—	—	4,30	8,74	0,40	—	0,40	9,14
КП23-2	4,96	—	—	5,16	10,12	0,48	—	0,48	10,60
КП24-2	5,52	—	—	5,16	10,68	0,48	—	0,48	11,16
К17	—	0,84	—	—	0,84	0,10	—	0,10	0,94
К18	—	0,84	—	—	0,84	0,10	—	0,10	0,94
...	—	0,84	—	—	0,84	0,15	—	0,15	0,99
К20	—	0,84	—	—	0,84	0,20	—	0,20	1,04
К21	—	1,08	—	—	1,08	0,12	—	0,12	1,20

Марка элемента	Изделия арматурные. Арматура класса A-I ГОСТ 5781-82* ф6	ф8	ф10	ф12	Итого	Арматура класса Bp-I ГОСТ 6727-80* ф4	ф5	Итого	Всего
К22	—	1,08	—	—	1,08	0,12	—	0,12	1,20
К23	—	1,08	—	—	1,08	0,18	—	0,18	1,26
К24	—	1,08	—	—	1,08	0,24	—	0,24	1,32
К25	—	1,20	—	—	1,20	0,12	—	0,12	1,32
К26	—	1,20	—	—	1,20	0,12	—	0,12	1,32
К27	—	1,20	—	—	1,20	0,18	—	0,18	1,38
К28	—	1,20	—	—	1,20	0,24	—	0,24	1,44
К29	—	1,32	—	—	1,32	0,14	—	0,14	1,46
К30	—	1,32	—	—	1,32	0,14	—	0,14	1,46
К31	—	1,32	—	—	1,32	0,21	—	0,21	1,53
К32	—	1,32	—	—	1,32	0,28	—	0,28	1,60
К33	—	1,56	—	—	1,56	0,16	—	0,16	1,72
К34	—	1,56	—	—	1,56	0,16	—	0,16	1,72
К35	—	1,56	—	—	1,56	0,24	—	0,24	1,80
К36	—	1,56	—	—	1,56	0,32	—	0,32	1,88
К37	—	1,68	—	—	1,68	0,16	—	0,16	1,84
К38	—	1,68	—	—	1,68	0,16	—	0,16	1,84
К39	—	1,68	—	—	1,68	0,24	—	0,24	1,92
К40	—	1,68	—	—	1,68	0,32	—	0,32	2,00
КР1	—	—	1,28	—	1,28	—	0,18	0,18	1,46
КР2	—	—	—	1,82	1,82	—	0,18	0,18	2,00
КТ	—	—	—	—	—	30,30	—	30,30	30,30

Взам. инв. № | Подпись и дата | Инв. № подл.

gost.e-ecolog.ru

1.100.1-3.3 - 0000 РС

Лист 4

Ольга 16.07.87г. 2 обр.