ТИПОВЫЕ КОНСТРУКЦИИ, ИЗДЕЛИЯ И УЗЛЫ ЗДАНИЙ И СООРУЖЕНИЙ

СЕРИЯ 1.100.1-3

ЭЛЕМЕНТЫ И УЗЛЫ 1-2-ЭТАЖНЫХ МОНОЛИТНЫХ ЖИЛЫХ ЗДАНИЙ ДЛЯ СЕЛЬСКОГО СТРОИТЕЛЬСТВА В РАЙОНАХ НЕСЕЙСМИЧЕСКИХ И СЕЙСМИЧНОСТЬЮ 7,8 И 9 БАЛЛОВ

ВЫПУСК 0-2С

ЭЛЕМЕНТЫ И УЗЛЫ СОПРЯЖЕНИЯ МОНОЛИТНЫХ СТЕН В РАЙОНАХ СЕЙСМИЧНОСТЬЮ 7,8 И 9 БАЛЛОВ МАТЕРИАЛЫ ДЛЯ ПРОЕКТИРОВАНИЯ

22178
ЦЕНА

gost.e-ecolog.ru

ТИПОВЫЕ КОНСТРУКЦИИ, ИЗДЕЛИЯ И УЗЛЫ ЗДАНИЙ И СООРУЖЕНИЙ

СЕРИЯ 1.100.1-3

ЭЛЕМЕНТЫ И УЗЛЫ 1-2-ЭТАЖНЫХ МОНОЛИТНЫХ ЖИЛЫХ ЗДАНИЙ ДЛЯ СЕЛЬСКОГО СТРОИТЕЛЬСТВА В РАЙОНАХ НЕСЕЙСМИЧЕСКИХ И СЕЙСМИЧНОСТЬЮ 7,8 И 9 БАЛЛОВ

ВЫПУСК 0-2С

ЭЛЕМЕНТЫ И УЗЛЫ СОПРЯЖЕНИЯ МОНОЛИТНЫХ СТЕН В РАЙОНАХ СЕЙСМИЧНОСТЬЮ 7,8 И 9 БАЛЛОВ МАТЕРИАЛЫ ДЛЯ ПРОЕКТИРОВАНИЯ

РАЗРАБОТАНЫ

ЦНИИЭП ГРАЖДАНСЕЛЬСТРОЙ
ГЛАВНЫЙ ИНЖЕНЕР ИНСТИТУТА ЦИКУНОВ А.П.
РУКОВОДИТЕЛЬ ТЕМЫ ЛЕЙЗЕРОВИЧ М.Г.
ГЛАВНЫЙ ИНЖЕНЕР ПРОЕКТА СТЕПАНОВА О.И.

ПРИ УЧАСТИИ ЛАБОРАТОРИИ ИНДУСТРИАЛЬНОГО ДОМОСТРОЕНИЯ ИЗ МОНОЛИТНОГО БЕТОНА ЦНИИЭП ЖИЛИЩА
ЗАВ. ЛАБОРАТОРИЕЙ К.Т.Н. СОКОЛОВ М.Е.

УТВЕРЖДЕНЫ
ГОСГРАЖДАНСТРОЕМ
ПРИКАЗ ОТ 11.05.87 № 150
ВВЕДЕНЫ В ДЕЙСТВИЕ С 15.05.87.

Обозначение	Наименование	Стр.
1.100.1-3.0-2с-00 ПЗ	Пояснительная записка	5
1.100.1-3.0-2с-00 СМ	Ключ для подбора элементов стен	11
1.100.1-3.0-2с-00 ТЭП	Технико-экономические показатели	19
1.100.1-3.0-2с-00 ТЭП1	Технико-экономические показатели наружных стен	20
1.100.1-3.0-2с-00 ТЭП2	Технико-экономические показатели внутренних стен	21
1.100.1-3.0-2с-00 Д1	Указания по подсчету объемов стен	22
1.100.1-3.0-2с-00 Д2	План стен. Разрезы 1-1, 2-2. Пример 1	23
1.100.1-3.0-2с-00 Д3	Узлы 1,2. Сопряжение монолитных стен с чердачным перекрытием /железобетонные плиты/	24
1.100.1-3.0-2с-00 Д4	Узел 1. Сопряжение монолитных стен с чердачным перекрытием /щиты по деревянным балкам/	25
1.100.1-3.0-2с-00 Д5	Узлы 3,4,5,6. Опирание сборных пустотных плит перекрытия на стены	26
1.100.1-3.0-2с-00 Д6	Узлы 3,6. Опирание плит перекрытия сплошного сечения на стены	27
1.100.1-3.0-2с-00 Д7	Узлы 3,6. Опирание деревянных балок на стены. Фрагмент плана деревянного щитового перекрытия	28
1.100.1-3.0-2с-00 Д8	Узлы 7,8. Сопряжения стен с монолитным железобетонным фундаментом	29
1.100.1-3.0-2с-00 Д9	Узлы 7,8. Сопряжения стен со сборным железобетонным фундаментом	30
1.100.1-3.0-2с-00 Д10	7 баллов. Схема армирования стен одноэтажного здания. Пример 2	31
1.100.1-3.0-2с-00 Д11	8,9 баллов. Схема армирования стен двухэтажного здания. Пример 3	32
1.100.1-3.0-2с-01	7 баллов. Стена наружная СН1-1с ... СН24-1с / Нэт = 2,8 м/	33
1.100.1-3.0-2с-02	8,9 баллов. Стена наружная СН25-1с ... СН40-1с / Нэт = 2,8 м/	34
1.100.1-3.0-2с-02-16	8,9 баллов. Стена наружная СН41-1с ... СН48-1с / Нэт = 2,8 м/	35
1.100.1-3.0-2с-02С6	8,9 баллов. Стена наружная СН25-1с ... СН48-1с / Нэт = 2,8 м/. Сборочный чертеж	36

Н. контр.	Степанова		1.100.1-3.0-2с-00
Нач. мас.	Магидин		
Гл. инж. м.	Шнейдерман		Содержание
ГИП	Степанова		Стадия: Р; Лист: 1; Листов: 3
Рук. гр.	Дорофеева		ЦНИИЭП гражданселькстрой
Исполн.	Муратова		
Провер.	Дорофеева		

Инв. № подл. | Подпись и дата | Взам. инв. №

Формат А3

ОБОЗНАЧЕНИЕ	НАИМЕНОВАНИЕ	СТР.
1.100.1-3.0-2С-03	7 БАЛЛОВ. СТЕНА НАРУЖНАЯ	
	СН49-1С ... СН72-1С /Нэт=3,0м/	37
1.100.1-3.0-2С-04	8,9 БАЛЛОВ. СТЕНА НАРУЖНАЯ	
	СН73-1С ... СН88-1С /Нэт=3,0 м/	38
1.100.1-3.0-2С-04-16	8,9 БАЛЛОВ. СТЕНА НАРУЖНАЯ	
	СН89-1С ... СН96-1С /Нэт=3,0 м/	39
1.100.1-3.0-2С-04СБ	8,9 БАЛЛОВ. СТЕНА НАРУЖНАЯ	
	СН73-1С ... СН96-1С / Нэт.=3,0 м/	
	СБОРОЧНЫЙ ЧЕРТЕЖ	40
1.100.1-3.0-2С-05	7 БАЛЛОВ. СТЕНА ВНУТРЕННЯЯ	
	СВ1-1С ... СВ12-1С /Нэт=2,8 м/	41
1.100.1-3.0-2С-06	8,9 БАЛЛОВ. СТЕНА ВНУТРЕННЯЯ	
	СВ13-1С ... СВ24-1С /Нэт=2,8 м/	42
1.100.1-3.0-2С-06СБ	8,9 БАЛЛОВ. СТЕНА ВНУТРЕННЯЯ	
	СВ13-1С ... СВ24-1С /Нэт=2,8 м/	
	СБОРОЧНЫЙ ЧЕРТЕЖ	43
1.100.1-3.0-2С-07	7 БАЛЛОВ. СТЕНА ВНУТРЕННЯЯ	
	СВ25-1С ... СВ36-1С / Нэт=3,0 м/	44
1.100.1-3.0-2С-08	8,9 БАЛЛОВ. СТЕНА ВНУТРЕННЯЯ	
	СВ37-1С ... СВ48-1С /Нэт=3,0 м/	45
1.100.1-3.0-2С-08СБ	8,9 БАЛЛОВ. СТЕНА ВНУТРЕННЯЯ	
	СВ37-1С ... СВ48-1С /Нэт=3,0 м/	
	СБОРОЧНЫЙ ЧЕРТЕЖ	46
1.100.1-3.0-2С-09	7,8,9 БАЛЛОВ. ОБРАМЛЕНИЕ	
	ОКОННОГО ПРОЕМА ООП1-1С ... ООП16-1С	
	/Нэт=2,8 м/	47
1.100.1-3.0-2С-09СБ	7,8,9 БАЛЛОВ. ОБРАМЛЕНИЕ	
	ОКОННОГО ПРОЕМА ООП1-1С ... ООП16-1С	
	/Нэт=2,8 м/	
	СБОРОЧНЫЙ ЧЕРТЕЖ	48
1.100.1-3.0-2С-10	7,8,9 БАЛЛОВ. ОБРАМЛЕНИЕ	
	ОКОННОГО ПРОЕМА ООП17-1С ... ООП32-1С	
	/Нэт.=3,0 м/	49
1.100.1-3.0-2С-10СБ	7,8,9 БАЛЛОВ. ОБРАМЛЕНИЕ	
	ОКОННОГО ПРОЕМА ООП17-1С ... ООП32-1С	
	/Нэт=3,0 м/	
	СБОРОЧНЫЙ ЧЕРТЕЖ	50
1.100.1-3.0-2С-11	7,8,9 БАЛЛОВ. ОБРАМЛЕНИЕ	
	БАЛКОННОГО ПРОЕМА ОБП1-1С ... ОБП8-1С	
	/Нэт=2,8 м/	51
1.100.1-3.0-2С-11СБ	7,8,9 БАЛЛОВ. ОБРАМЛЕНИЕ	
	БАЛКОННОГО ПРОЕМА ОБП1-1С ... ОБП8-1С	
	/Нэт=2,8 м/	
	СБОРОЧНЫЙ ЧЕРТЕЖ	52
1.100.1-3.0-2С-12	7,8,9 БАЛЛОВ. ОБРАМЛЕНИЕ	
	БАЛКОННОГО ПРОЕМА ОБП9-1С ... ОБП16-1С	
	/Нэт=3,0 м/	53
1.100.1-3.0-2С-12СБ	7,8,9 БАЛЛОВ. ОБРАМЛЕНИЕ	
	БАЛКОННОГО ПРОЕМА ОБП9-1С ... ОБП16-1С	
	/Нэт=3,0 м/	
	СБОРОЧНЫЙ ЧЕРТЕЖ.	54

Инв.№ подл. | Подпись и дата | Взам. инв.№

Копировал 30к- 22178 4 Формат А3

ОБОЗНАЧЕНИЕ	НАИМЕНОВАНИЕ	СТР.
1.100.1-3.0-2С - 13	7, 8, 9 БАЛЛОВ. ОБРАМЛЕНИЕ ДВЕРИ	
	НАРУЖНОЙ ОДН1-1С ... ОДН8-1С/Нэт=2,8м/	55
1.100.1-3.0-2С - 14	7, 8, 9 БАЛЛОВ. ОБРАМЛЕНИЕ ДВЕРИ	
	НАРУЖНОЙ ОДН9-1С ... ОДН16-1С /Нэт=3,0м/	56
1.100.1-3.0-2С - 15	7, 8, 9 БАЛЛОВ. ОБРАМЛЕНИЕ ДВЕРИ	
	ВНУТРЕННЕЙ ОДВ1-1С ... ОДВ6-1С /Нэт=2,8м/	57
1.100.1-3.0-2С - 16	7, 8, 9 БАЛЛОВ. ОБРАМЛЕНИЕ ДВЕРИ	
	ВНУТРЕННЕЙ ОДВ7-1С ... ОДВ12-1С	
	/Нэт = 3,0 м/	58
1.100.1-3.0-2С - 17	7 БАЛЛОВ. УГОЛ У1-1С ... У4-1С	
	/Нэт = 2,8 м/	59
1.100.1-3.0-2С - 18	8,9 БАЛЛОВ. УГОЛ У5-1С ... У8-1С	
	/Нэт = 2,8 м/	60
1.100.1-3.0-2С - 19	7 БАЛЛОВ. УГОЛ У9-1С ... У16-1С	
	/Нэт = 2,8 м/	61
1.100.1-3.0-2С - 20	8,9 БАЛЛОВ. УГОЛ У17-1С ... У24-1С	
	/Нэт = 2,8 м/	62
1.100.1-3.0-2С - 21	7 БАЛЛОВ. УГОЛ У25-1С ... У26-1С	
	/Нэт = 2,8 м/	63
1.100.1-3.0-2С - 22	8,9 БАЛЛОВ. УГОЛ У27-1С ... У28-1С	
	/Нэт = 2,8 м/	64
1.100.1-3.0-2С - 23	7 БАЛЛОВ. УГОЛ У-29-1С ... У32-1С	
	/Нэт. = 3,0 м/	65
1.100.1-3.0-2С - 24	8,9 БАЛЛОВ. УГОЛ У33-1С ... У36-1С	
	/Нэт = 3,0 м/	66
1.100.1-3.0-2С - 25	7 БАЛЛОВ. УГОЛ У37-1С ... У44-1С	
	/Нэт = 3,0 м/	67
1.100.1-3.0-2С - 26	8,9 БАЛЛОВ. УГОЛ У45-1С ... У52-1С	
	/Нэт = 3,0 м/	68
1.100.1-3.0-2С - 27	7 БАЛЛОВ. УГОЛ У53-1С ... У54-1С	
	/Нэт = 3,0 м/	69
1.100.1-3.0-2С - 28	8,9 БАЛЛОВ. УГОЛ У55-1С ... У56-1С	
	/Нэт = 3,0 м/	70
1.100.1-3.0-2С - 29	СТЕНА ПОДКАРНИЗНАЯ СПК-1 ... СПК24	71
1.100.1-3.0-2С - 29-18	СТЕНА ПОДКАРНИЗНАЯ СПК-1 ... СПК24	72
1.100.1-3.0-2С - 29 СБ	СТЕНА ПОДКАРНИЗНАЯ СПК-1 ... СПК24	
	СБОРОЧНЫЙ ЧЕРТЕЖ	73
1.100.1-3.0-2с - 00РС1	ВЕДОМОСТЬ РАСХОДА СТАЛИ /Нэт=2,8м/, КГ	74
1.100.1-3.0-2С - 00РС2	ВЕДОМОСТЬ РАСХОДА СТАЛИ/Нэт=3,0м/, КГ	77

ИНВ.№ ПОДЛ. | ПОДПИСЬ И ДАТА | ВЗАМ. ИНВ.№

1. Общая часть.

Настоящий выпуск содержит материалы для проектирования монолитных наружных и внутренних стен жилых зданий усадебного типа для сельского и поселкового строительства, высотой 1-2 этажа, с чердачной крышей и внутриквартирной лестницей, возводимых в условиях сейсмичности 7,8 и 9 баллов.

Выпуск предназначен для проектирования во II, III и IV климатических районах.

Состав серии:

Выпуск 0-1. Элементы и узлы сопряжения монолитных стен в несейсмических районах. Материалы для проектирования.

Выпуск 0-2с. Элементы и узлы сопряжения монолитных стен в районах сейсмичностью 7, 8 и 9 баллов. Материалы для проектирования.

Выпуск 3. Элементы и узлы сопряжения монолитных стен. Арматурные изделия. Рабочие чертежи.

Выпуск 4. Монолитные плиты перекрытий. Материалы для проектирования и рабочие чертежи.

Конструирование стен выполнено в соответствии со СНиП II-7-81 „Строительство в сейсмических районах". Выпуск содержит материалы для проектирования стен наружных и внутренних, возводимых с применением опалубок системы „Гражданстрой".

При проектировании зданий со стенами из монолитного железобетона необходимо принимать симметричные в плане здания с равномерно распределенными жесткостями конструкций.

2. Наружные стены.

Наружные стены проектируются из различных легких бетонов плотной и поризованной структуры с классом бетона по прочности на сжатие не ниже В3,5, при средней плотности бетона 800, 1000, 1200, 1400, 1600 кг/м³ (последнее - для условий юга) в зависимости от вида местного заполнителя.

Марка бетона по морозостойкости F35-F75 в соответствии со СНиП 2.03.01-84 для зданий II класса по степени ответственности.

Толщина стен подбирается в зависимости от теплофизических характеристик бетона и расчетной зимней температуры наружного воздуха по таблицам 1 и 2 документа 1.100.1-3.0-2с-00ПЗ(л.5) или определяется теплотехническим расчетом.

Стены толщиной 20-25 см (для условий юга) необходимо проверять на теплоустойчивость.

В настоящем выпуске теплотехнический расчет стен выполнен в соответствии со СНиП II-3-79* с изменениями к нему по приложению к постановлению Госстроя СССР от 19.12.85 г. №241.

Высоту этажа принимать 2,8 м или 3,0 м в зависимости от климатического района строительства по СНиП 2.08.01-85 „Жилые здания".

Предел огнестойкости наружных стен 2,5 часа, степень огнестойкости зданий - II. Предел огнестойкости определен по указаниям „Пособия по определению пределов огнестойкости конструкций"... к СНиП 2.01.02-85.

Размеры проемов в наружных стенах приняты шириной для окон - 770, 920, 1370, 1530мм; для окон с балконными дверями - 1530, 2130мм; для дверей - 950, 1050мм - в соответствии с действующими ГОСТами.

Армирование стен 1-2 этажных зданий выполняется конструктивно в зависимости от сейсмичности площадки строительства.

Для площадки сейсмичностью 7 баллов - конструктивно армируются углы и места пересечения стен наружных и внутренних; поле стен не армируется. Дополнительная вертикальная арматура устанавливается у граней оконных и дверных проемов. Приведенная в настоящем выпуске вертикальная арматура запроектирована из расчета 2см² площади сечения арматуры класса А-1 на одно пересечение (угол) или обрамление с каждой стороны проема.

Для площадки сейсмичностью 8 и 9 баллов конструктивно армируются как углы и места пересечения стен, так и поле стен; армирование углов и пересечений стен наружных и внутренних, обрамления оконных и дверных проемов выполняются так же, как и для сейсмичности 7 баллов.

Площадь поперечного сечения вертикальной и горизонтальной арматуры поля стены с каждой ее стороны составляет 0,025% от площади соответствующего (вертикального или горизонтального) сечения стены.

Н. контр.	Степанова		1.100.1-3.0-2с-00ПЗ	
Нач. маст.	Магидин			
Гл. инж. м.	Шнейдерман			
ГИП	Степанова		Пояснительная записка	Стадия: Р; Лист: 1; Листов: 5
Рук. гр.	Дорофеева			ЦНИИЭП гражданстрой
Исполн.	Дорофеева			
Проверил	Степанова			

Инв.№ подл. | Подпись и дата | Взам. инв.№

Копировал: 22178 6 Формат А3

Простенки менее 400 мм делать не рекомендуется.

Стыкование арматурных каркасов по высоте для 2-этажных зданий производится выше уровня перекрытия внахлестку (без сварки) с перепуском 160-200 мм.

Арматура класса А-I и А-III по ГОСТ 5781-82* и Вр-I по ГОСТ 6727-80*.

Класс бетона по прочности на сжатие и плотность бетона в спецификации не приведены, так как подбираются при конкретном проектировании. Правила подсчета объема бетона для стен и углов приведены в документе 1.100.1-3.0-2с-00 Д1

Выбор отделки наружных стен зависит от архитектурного решения фасадов, климатических особенностей района проектирования, наличия отделочных материалов и экономической целесообразности.

При обеспечении требуемых качеств бетона наружных стен допускается не отделывать поверхность, сохранив её или получая фактуру путем применения в опалубке профилеобразующих матриц.

Защитно-декоративные покрытия или фактурный слой, помимо требований эстетики, должны служить повышению водостойкости, трещиностойкости и морозостойкости бетона наружных стен.

Для бетонов, содержащих золу, отделка наружных стен обязательна.

Для защиты стен из бетонов, имеющих межзерновую пористость более 10% а также из низкомарочных бетонов на основе местных строительных материалов, рекомендуется устройство фактурного слоя.

Для защитно-декоративных покрытий применяются следующие материалы: портландцемент белый, песок кварцевый для декоративной присыпки, эмали перхлорвиниловые, органосиликатные, а также краски силикатные, водоэмульсионные и др.

Нанесение красочных составов производить при температуре не ниже + 8°С.

3. Внутренние стены

Шаг продольных и поперечных стен должен соответствовать техническим параметрам опалубок системы „Гражданстрой" - от 3,0 м до 6,0 м с кратностью 0,6 м. Высота этажа 2,8 м или 3,0 м (см. раздел 2 пояснительной записки)

Разбивочные оси здания совмещены с геометрическими осями внутренних стен.

По толщине внутренние стены приняты в двух вариантах:

а) толщиной 140 мм - из тяжелого бетона класса по прочности на сжатие В 10 (только при монолитном перекрытии и сплошных плитах);

б) толщиной 200 мм - из легких бетонов плотностью 1600 кг/м³ класс бетона по прочности на сжатие В 7,5 - для всех типов перекрытий.

Толщина стен определена без учета звукоизоляции.

Дверные проемы в соответствии с действующими ГОСТами имеют ширину - 820, 1020, 1320 мм при высоте 2100 мм.

Предел огнестойкости внутренних стен 1,5-2,5 часа.

Для варианта сборного перекрытия из железобетонных пустотных плит по сериям 1.141-18с, 1.141-22с, 1.141-23с и др. ширина опорной площадки внутренней стены толщиной 20 см должна быть увеличена консолями до 30 см для устройства стыка из отогнутых анкеров плит. Длина пролетов, примыкающих к такой стене, увеличивается на 50 мм для каждого.

Плоские сборные плиты и дощатый настил укладываются на внутреннюю стену шириной 16 см или 20 см (без консолей)

Армирование внутренних стен выполняется так же, как и наружных (см. раздел 2 пояснительной записки)

4. Перемычки

Для строительства в районах с сейсмичностью 7, 8 и 9 баллов армирование всех перемычек выполняется по расчету и в настоящем выпуске не приводится. Для перемычек наружных и внутренних стен следует принимать симметричную схему продольного армирования. Арматура класса А-I и А-III по ГОСТ 5781-82* и Вр-I по ГОСТ 6727-80*.

Армирование выполнять пространственными каркасами, при этом крайние продольные стержни рекомендуется применять из стали класса А-III; заводить их за грань проема следует не менее, чем на 500 мм и закреплять от бокового выпучивания поперечными стержнями в приопорных зонах перемычек; шаг поперечных стержней не более 150 мм. При устройстве перекрытий из сборных пустотных или сплошных плит высота перемычки должна быть соответственно уменьшена по сравнению с приведенной в настоящей серии для монолитных перекрытий.

Инв. № подл. | Подпись и дата | Взам. инв. №

Поперечная арматура выполняется в виде хомутов из арматуры класса Вр-I по ГОСТ 6727-80*.

5. Указания по применению материалов выпуска

При проектировании жилых зданий с использованием материалов настоящей серии необходимо иметь в виду, что в ней приведены примеры армирования отдельных элементов стен наружных и внутренних, не охватывающие всего разнообразия архитектурно-планировочных и конструктивных решений, стеновых материалов и т.д., тем не менее при конкретном проектировании следует придерживаться основных параметров, заложенных в выпуске.

В ключе для подбора элементов стен наружных и внутренних приведена марка элемента с его обозначением и определяющими геометрическими размерами, расход материалов и сейсмичность в баллах, на которую этот элемент рассчитан.

Расшифровка марок:

СВ - стена внутренняя
СН - стена наружная
У - угол стен (угол пересечения стен)
ОБП - обрамление балконного проема
ООП - обрамление оконного проема
ОДН - обрамление двери наружной
ОДВ - обрамление двери внутренней
СПК - стена подкарнизная

Цифровой индекс в каждой марке представляет порядковый номер исполнения.

Индекс 1С - элемент на один этаж для сейсмических условий.

После определения толщины стен (см. указания разделов 2 и 3 записки) по ключу для подбора выбираются соответствующие элементы (стены, углы, узлы пересечений, обрамление проемов).

По маркам элементов составляется схема расположения арматурных изделий стен на этаж или на 2 этажа, соответствующая принятой последовательности возведения здания (см. документ 1.100.1-3.0-2С-00ПЗ л. 6).

Проемы окон и дверей по настоящему выпуску не имеют жесткой привязки на плане стен, поэтому при проектировании стен с проемами для условий сейсмичности 8 и 9 баллов арматура поля стены должна быть откорректирована: каркасы поля, попавшие на проем, заменяются каркасами обрамления проема и соединяются с арматурой поля стены на сварке в единый пространственный блок. Объем бетона стены при этом определяется за вычетом объема проема, приведенного на соответствующем чертеже обрамления проема.

Для двухэтажных зданий подбор элементов стен и армирование выполняются аналогично одноэтажным. Схема расположения арматуры стен 1 и 2 этажей может быть совмещена в случае их идентичности; при различии в архитектурно-планировочных решениях этажей (расположения окон, дверей) схемы должны быть поэтажными.

Армирование перемычек определяется расчетом при конкретном проектировании.

Для вариантов со сборным железобетонным пустотным или сплошным перекрытием по периметру всех стен наружных и внутренних в уровне перекрытия устанавливаются антисейсмические каркасы КР-1 и КР-2 (1.100.1-3.3-0200), которые служат для связи перекрытий со стенами.

В наружных стенах ширина вертикальных каркасов при сборном железобетонном перекрытии должна быть уменьшена на величину опоры плит для возможности устройства перехлеста поэтажных вертикальных каркасов.

6. Узлы и детали

В настоящем выпуске приведены узлы опирания сборных перекрытий на стены; узлы примыкания чердачной крыши; решения по устройству мелкозаглубленного фундамента, примыканию полов к цоколю и т.д.

Узлы опирания сборных перекрытий разработаны: для железобетонных пустотных плит по сериям 1.141-18 с, 1.141-22 с, 1.141-23 с и др.; железобетонных плит сплошного сечения „на ячейку" с опиранием по контуру; деревянного щитового настила (ГОСТ 1005-68) по деревянным балкам (ГОСТ 4981-78).

В выпуске приведены узлы опирания стропильной крыши на стену (карнизный и фронтонный участки); детали устройства дощатых полов по несущим лагам с опорой на столбики; цокольные узлы.

Наиболее экономичными для монолитных зданий являются

Инв. № подл. | Подпись и дата | Взам. инв. №

Копировал: 22178 8 Формат А3

мелкозаглубленные фундаменты в соответствии с „Рекомендациями по проектированию и расчету мелкозаглубленных фундаментов на пучинистых грунтах" (Москва, НИИОСП им. Герсеванова) или ВСН 29-85 Минсельстроя СССР. Цоколь стены, являющийся одновременно и мелкозаглубленным фундаментом, может быть монолитным или из сборных бетонных блоков; необходимость армирования монолитного фундамента, устройства арматурных поясов и связей между сборными фундаментными блоками, а также толщина подушки из непучинистого материала определяются в зависимости от степени пучинистости грунта при конкретном проектировании.

Под внутренние стены толщина фундамента принимается по расчету, но не менее 150 мм.

Для связи стен с цоколем (фундаментом) при бетонировании в них следует закладывать выпуски арматуры по всему периметру стен. Для зданий, строящихся в районах с сейсмичностью 8 и 9 баллов, расположение выпусков должно соответствовать расположению вертикальных каркасов поля стен для их взаимной стыковки.

Утепление цоколя определяется в каждом конкретном случае теплотехническим расчетом в зависимости от материала фундаментов (тяжелый бетон, керамзитобетон и т.д.). Монолитные ленточные фундаменты возводятся в мелкощитовых опалубках, а также методом „Стена в грунте".

7. Указания по производству работ.

Бетонные смеси должны соответствовать требованиям ГОСТ 7473-76.

При подборе состава бетона следует учитывать, что благоприятными факторами для повышения трещиностойкости монолитных стен являются снижение расхода цемента и уменьшение содержания воды при обеспечении необходимой подвижности бетонной смеси за счет применения пластификаторов, пенообразователей, воздухововлекающих добавок (с умеренным воздухововлечением).

Следует отдавать предпочтение заполнителям с возможно более высоким сцеплением с цементным камнем и минимальной водопотребностью.

Укладку и вибрирование бетонной смеси следует вести послойно на всю высоту этажа, не допуская перерывов в бетонировании.

При бетонировании в зимних условиях (до -15°С) рекомендуется вводить противоморозные добавки. Рост прочности бетона с противоморозными добавками определяется для конкретных составов и температур строительной лабораторией; по их результатам назначаются сроки распалубочных работ.

Распалубливание бетонных стен, возводимых в объемно-переставных опалубках одновременно с монолитными перекрытиями, следует производить при распалубочной прочности бетона перекрытий, равной 70% от проектного класса бетона по прочности на сжатие для перекрытия.

Сборные плиты перекрытий могут устанавливаться сразу после распалубки при прочности бетона 8-10 кг/см².

В выпуске (документ 1.100.1-3.0-2с-00 ПЗ л. 6) приведены варианты последовательности возведения наружных и внутренних стен: 1-ый вариант - раздельное бетонирование - в основном для внутренних стен из тяжелого бетона; 2-ой вариант - одновременное бетонирование наружных и внутренних стен с установкой разделительной мелкоячеистой сетки у наружных стен.

Установка электропроводки в монолитных стенах и перекрытиях предусмотрена с применением пластмассовых изделий: коробок и гофрированных трубок.

Коробки в монолитных перекрытиях укладываются на лицевую поверхность опалубки. Коробки, располагающиеся на стенах, крепятся перед укладкой бетона к щитам опалубки с помощью магнитов. Толщина коробок должна быть минимальной.

Трубки в перекрытиях укладываются на нижние арматурные сетки.

Инв. № подл. | Подпись и дата | Взам. инв. №

Определение толщины стены по теплотехническим характеристикам

Таблица 1

Материал	Плотность бетона стены, кг/м³	$t_н$=-10°C		$t_н$=-20°C		$t_н$=-30°C		$t_н$=-40°C	
		Толщина стены, мм	R_o, м²·°C/Вт	Толщина стены, мм	R_o, м²·°C/Вт	Толщина стены, мм	R_o, м²·°C/Вт	Толщина стены, мм	R_o, м²·°C/Вт
Керамзитобетон /на керамзитовом песке/	800	200**	0,98	300	1,124	300	1,124	350	1,286
	1000	200**	0,75	300	0,888	400	1,132	500	1,376
	1200	250	0,72	350	0,83	500	1,118	600***	1,310
	1400	300	0,69	400	0,86	500	1,04	—	—
	1600*	350	0,67	—	—	—	—	—	—
Аглопоритобетон	1000	200	0,67	300	0,838	400	1,066	500	1,293
	1200	250	0,67	400	0,897	450	0,990	—	—
	1400	300	0,66	450	0,91	500	1,00	—	—
	1600*	350	0,64	—	—	—	—	—	—
Шлакопемзобетон	1000	200	0,69	300	0,967	350	1,102	450	1,341
	1200	250	0,72	300	0,838	400	1,066	500	1,293
	1400	300	0,73	350	0,830	500	1,118	—	—
	1600*	350	0,70	—	—	—	—	—	—
Перлитобетон	800	200	0,78	300	1,066	300	1,066	400	1,369
	1000	200	0,68	300	0,946	350	1,078	450	1,311
	1200	250	0,65	350	0,857	450	1,057	550***	1,257
Шунгизитобетон	1000	200	0,68	300	0,946	350	1,078	450	1,341
	1200	250	0,65	350	0,857	450	1,057	550***	1,257
	1400	—	—	—	—	—	—	—	—

Требуемое сопротивление теплопередаче $R_o^{тр}$ наружных стен /м²·°C/Вт/

Таблица 2

$t_н$=-10°C			$t_н$=-20°C			$t_н$=-30°C			$t_н$=-40°C		
Малая инерц.	Средн. инерц.	Больш. инерц.	Малая инерц.	Средн. инерц.	Больш. инерц.	Малая инерц.	Средн. инерц.	Больш. инерц.	Малая инерц.	Средн. инерц.	Больш. инерц.
0,67	0,65	0,63	0,88	0,83	0,79	1,08	1,04	1,00	1,32	1,28	1,25

* Бетоны с плотностью 1600 кг/м³ применять только для юга в условиях эксплуатации – А (СНиП II-3-79*).

** Наружные стены толщиной 20 см должны быть проверены на теплоустойчивость. Для этих стен обязательной является белая или светло-голубая наружная окраска.

*** Не рекомендуется к применению.

Варианты сопряжения наружных и внутренних стен

1-ый вариант

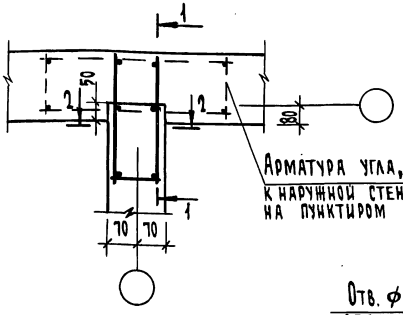

Арматура угла, относящаяся к наружной стене, изображена пунктиром

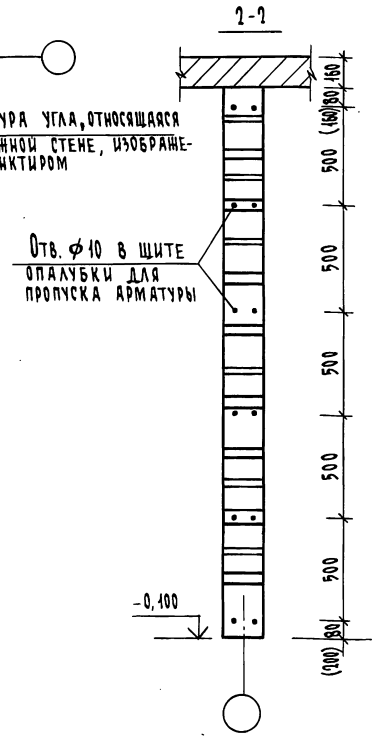

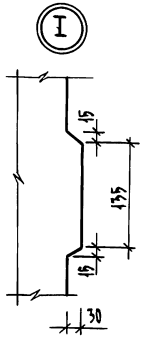

2-ой вариант

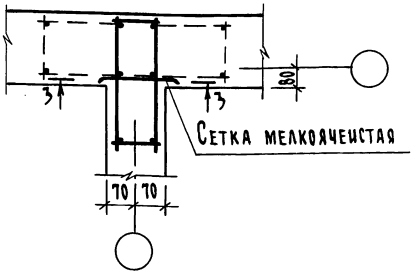

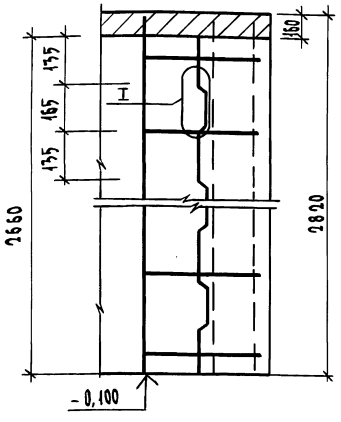

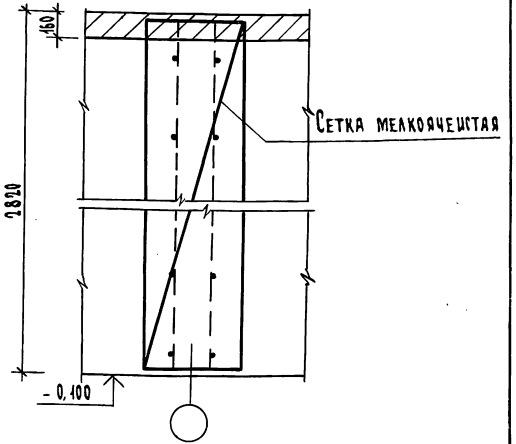

Этапы производства работ (1-ый вариант)

1. Опалубка выставляется только на внутренние стены.
2. Производится армирование и бетонирование внутренних стен.
3. Производится распалубка внутренних стен.
4. Выставляется опалубка наружных стен.
5. Производится армирование и бетонирование наружных стен.

Этапы производства работ (2-ой вариант)

1. Выставляется опалубка наружных и внутренних стен (на захватку). В узлах пересечений к проектной арматуре крепится мелкоячеистая разделительная сетка.
2. Производится армирование и бетонирование наружных стен на всю высоту.
3. Производится армирование и бетонирование внутренних стен на всю высоту.

Чертеж разработан для основного решения: монолитного перекрытия и внутренних стен толщиной 140 мм.
Цифры в скобках - для высоты этажа 3020 мм.

Инв.№ подл. | Подпись и дата | Взам. инв.№

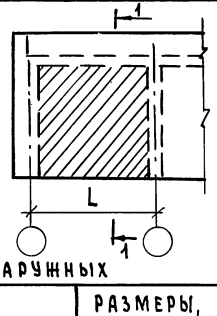

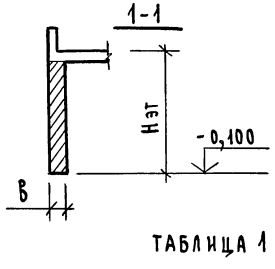

ЭЛЕМЕНТЫ СТЕН НАРУЖНЫХ

ТАБЛИЦА 1

ОБОЗНАЧЕНИЕ	МАРКА	РАЗМЕРЫ, ММ			РАСХОД МАТЕРИАЛА			СЕЙСМИЧНОСТЬ
		L	В	Нэт	СТАЛЬ, КГ НАТУРАЛЬН	СТАЛЬ, КГ ПРИВЕДЕН. К А-I	БЕТОН, М³	
1.100.1-3.0-2С-01	СН1-1С	3000	200	2820	—	—	1,61	7 БАЛЛОВ
-01	СН2-1С	3600			—	—	1,95	
-02	СН3-1С	4200			—	—	2,28	
-03	СН4-1С	4800			—	—	2,62	
-04	СН5-1С	5400			—	—	2,96	
-05	СН6-1С	6000			—	—	3,30	
-06	СН7-1С	3000	300		—	—	2,41	
-07	СН8-1С	3600			—	—	2,92	
-08	СН9-1С	4200			—	—	3,43	
-09	СН10-1С	4800			—	—	3,93	
-10	СН11-1С	5400			—	—	4,44	
-11	СН12-1С	6000			—	—	4,95	
-12	СН13-1С	3000	400		—	—	3,21	
-13	СН14-1С	3600			—	—	3,89	
-14	СН15-1С	4200			—	—	4,57	
-15	СН16-1С	4800			—	—	5,24	
-16	СН17-1С	5400			—	—	5,92	
-17	СН18-1С	6000			—	—	6,60	
-18	СН19-1С	3000	500		—	—	4,02	
-19	СН20-1С	3600			—	—	4,86	
-20	СН21-1С	4200			—	—	5,71	
-21	СН22-1С	4800			—	—	6,56	
-22	СН23-1С	5400			—	—	7,40	

ПРОДОЛЖЕНИЕ ТАБЛ. 1

ОБОЗНАЧЕНИЕ	МАРКА	РАЗМЕРЫ, ММ			РАСХОД МАТЕРИАЛА			СЕЙСМИЧНОСТЬ
		L	В	Нэт	СТАЛЬ, КГ НАТУРАЛЬН	СТАЛЬ, КГ ПРИВЕД. К А-I	БЕТОН, М³	
1.100.1-3.0-2С-04-23	СН24-1С	6000	500	2820	—	—		7 БАЛЛОВ
1.100.1-3.0-2С-02	СН25-1С	3000	200		16,54	16,74	1,61	8;9 БАЛЛОВ
-01	СН26-1С	3600			20,88	21,14	1,95	
-02	СН27-1С	4200			22,80	23,06	2,28	
-03	СН28-1С	4800			27,22	27,55	2,62	
-04	СН29-1С	5400			31,56	31,95	2,96	
-05	СН30-1С	6000			33,48	33,87	3,30	
-06	СН31-1С	3000	300		22,97	23,27	2,41	
-07	СН32-1С	3600			26,52	26,91	2,92	
-08	СН33-1С	4200			31,56	31,95	3,43	
-09	СН34-1С	4800			37,85	38,34	3,93	
-10	СН35-1С	5400			42,72	43,31	4,44	
-11	СН36-1С	6000			46,44	47,07	4,95	
-12	СН37-1С	3000	400		29,20	29,59	3,21	
-13	СН38-1С	3600			34,50	35,02	3,89	
-14	СН39-1С	4200			41,42	42,07	4,57	
-15	СН40-1С	4800			47,62	48,17	5,24	

Н. КОНТР.	СТЕПАНОВА	
НАЧ. МАСТ.	МАГИДИН	
ГЛ. ИНЖ. М.	ШНЕЙДЕРМАН	
ГИП	СТЕПАНОВА	
РУК. ГРУП.	ДОРОФЕЕВА	
ИНЖЕНЕР	БОБРОВА	
ПРОВЕРИЛ.	ДОРОФЕЕВА	

1.100.1-3.0-2С-00СМ

КЛЮЧ ДЛЯ ПОДБОРА ЭЛЕМЕНТОВ СТЕН

СТАДИЯ	ЛИСТ	ЛИСТОВ
Р	1	8

ЦНИИЭП ГРАЖДАНСЕЛЬСТРОЙ

ИНВ. № ПОДЛ. | ПОДПИСЬ И ДАТА | ВЗАМ. ИНВ. №

КОПИРОВАЛ

22178 12

ФОРМАТ А3

ПРОДОЛЖЕНИЕ ТАБЛ. 1

ОБОЗНАЧЕНИЕ	МАРКА	РАЗМЕРЫ, мм			РАСХОД МАТЕРИАЛА			СЕЙСМИЧНОСТЬ
		L	B	Hэт	СТАЛЬ, кг		БЕТОН, м³	
					НАТУРАЛЬН.	ПРИВЕДЕНА I		
1.100.1-3.0-2С-02-16	СН41-1С	5400	400	2820	54,54	55,33	5,92	8;9 БАЛЛОВ
-17	СН42-1С	6000			59,12	59,91	6,60	
-18	СН43-1С	3000	500		36,96	37,61	4,02	
-19	СН44-1С	3600			43,90	44,55	4,86	
-20	СН45-1С	4200			51,63	52,45	5,71	
-21	СН46-1С	4800			56,95	57,77	6,56	
-22	СН47-1С	5400			66,30	67,28	7,40	
-23	СН48-1С	6000			75,65	76,80	8,25	
1.100.1-3.0-2С-03	СН49-1С	3000	200	3020	—	—	1,72	7 БАЛЛОВ
-01	СН50-1С	3600			—	—	2,08	
-02	СН51-1С	4200			—	—	2,45	
-03	СН52-1С	4800			—	—	2,81	
-04	СН53-1С	5400			—	—	3,17	
-05	СН54-1С	6000			—	—	3,53	
-06	СН55-1С	3000	300		—	—	2,58	
-07	СН56-1С	3600			—	—	3,13	
-08	СН57-1С	4200			—	—	3,67	
-09	СН58-1С	4800			—	—	4,21	
-10	СН59-1С	5400			—	—	4,76	
-11	СН60-1С	6000			—	—	5,30	
-12	СН61-1С	3000	400		—	—	3,44	
-13	СН62-1С	3600			—	—	4,17	
-14	СН63-1С	4200			—	—	4,89	
-15	СН64-1С	4800			—	—	5,62	
-16	СН65-1С	5400			—	—	6,34	
-17	СН66-1С	6000			—	—	7,07	
-18	СН67-1С	3000	500		—	—	4,30	
-19	СН68-1С	3600			—	—	5,21	
-20	СН69-1С	4200			—	—	6,12	

ПРОДОЛЖЕНИЕ ТАБЛ. 1

ОБОЗНАЧЕНИЕ	МАРКА	РАЗМЕРЫ, мм			РАСХОД МАТЕРИАЛА			СЕЙСМИЧНОСТЬ
		L	B	Hэт	СТАЛЬ, кг		БЕТОН, м³	
					НАТУРАЛЬН.	ПРИВЕДЕНА I		
1.100.1-3.0-2С-03-21	СН70-1С	4800	500	3020	—	—	7,02	7 БАЛЛОВ
-22	СН71-1С	5400			—	—	7,93	
-23	СН72-1С	6000			—	—	8,83	
1.100.1-3.0-2С-04	СН73-1С	3000	200		17,08	17,28	1,72	8;9 БАЛЛОВ
-01	СН74-1С	3600			21,60	21,86	2,08	
-02	СН75-1С	4200			23,52	23,78	2,45	
-03	СН76-1С	4800			28,12	28,47	2,81	
-04	СН77-1С	5400			32,64	33,03	3,17	
-05	СН78-1С	6000			34,56	34,95	3,53	
-06	СН79-1С	3000	300		23,87	24,17	2,58	
-07	СН80-1С	3600			27,48	27,24	3,13	
-08	СН81-1С	4200			32,76	33,15	3,67	
-09	СН82-1С	4800			39,35	39,84	4,21	
-10	СН83-1С	5400			44,40	44,99	4,76	
-11	СН84-1С	6000			48,24	48,83	5,30	
-12	СН85-1С	3000	400		30,34	30,32	3,44	
-13	СН86-1С	3600			35,82	36,35	4,17	
-14	СН87-1С	4200			43,04	43,70	4,89	
-15	СН88-1С	4800			49,48	50,14	5,62	
-16	СН89-1С	5400			56,70	57,49	6,34	
-17	СН90-1С	6000			61,40	86,37	7,07	
-18	СН91-1С	3000	500		38,40	39,06	4,30	
-19	СН92-1С	3600			45,58	46,24	5,21	
-20	СН93-1С	4200			53,61	54,43	6,12	
-21	СН94-1С	4800			59,05	59,87	7,02	
-22	СН95-1С	5400			68,82	69,84	7,93	
-23	СН96-1С	6000			78,59	79,74	8,83	

Инв.№ подл. | Подпись и дата | Взам. инв.№

Копировал Зоф. 22178 13 Формат А3

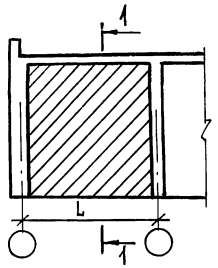

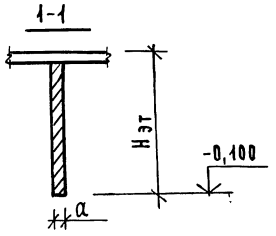

ЭЛЕМЕНТЫ СТЕН ВНУТРЕННИХ

ТАБЛИЦА № 2

ОБОЗНАЧЕНИЕ	МАРКА	РАЗМЕРЫ, ММ			РАСХОД МАТЕРИАЛОВ			СЕЙСМИЧНОСТЬ
		L	a	Hэт	СТАЛЬ, КГ		ОБЪЕМ БЕТОНА М³	
					НАТУРАЛЬНАЯ	ПРИВЕДЕННАЯ К А-I		
1.100.1-3.0-2С-05	СВ1-1С	3000	140	2820	—	—	1,06	7 БАЛЛОВ
-01	СВ2-1С	3600			—	—	1,28	
-02	СВ3-1С	4200			—	—	1,51	
-03	СВ4-1С	4800			—	—	1,73	
-04	СВ5-1С	5400			—	—	1,95	
-05	СВ6-1С	6000			—	—	2,18	
-06	СВ7-1С	3000	200		—	—	1,52	
-07	СВ8-1С	3600			—	—	1,84	
-08	СВ9-1С	4200			—	—	2,15	
-09	СВ10-1С	4800			—	—	2,47	
-10	СВ11-1С	5400			—	—	2,79	
-11	СВ12-1С	6000			—	—	3,11	
1.100.1-3.0-2С-06	СВ13-1С	3000	140		12,33	12,42	1,06	8; 9 БАЛЛОВ
-01	СВ14-1С	3600			13,45	13,54	1,28	
-02	СВ15-1С	4200			16,92	17,05	1,51	
-03	СВ16-1С	4800			17,96	18,09	1,73	
-04	СВ17-1С	5400			19,08	19,21	1,95	
-05	СВ18-1С	6000			22,55	22,71	2,18	
-06	СВ19-1С	3000	200		16,54	16,84	1,52	
-07	СВ20-1С	3600			20,88	21,14	1,84	
-08	СВ21-1С	4200			22,80	23,06	2,15	
-09	СВ22-1С	4800			27,22	27,55	2,47	

ПРОДОЛЖЕНИЕ ТАБЛ. 2

ОБОЗНАЧЕНИЕ	МАРКА	РАЗМЕРЫ, ММ			РАСХОД МАТЕРИАЛОВ			СЕЙСМИЧНОСТЬ
		L	a	Hэт	СТАЛЬ, КГ		ОБЪЕМ БЕТОНА М³	
					НАТУРАЛЬНАЯ	ПРИВЕДЕННАЯ К А-I		
1.100.1-3.0-2С-06-10	СВ23-1С	5400	200	2820	31,56		2,79	8; 9 БАЛЛОВ
-11	СВ24-1С	6000			33,48		3,11	
1.100.1-3.0-2С-07	СВ25-1С	3000	140	3020	—	—	1,14	7 БАЛЛОВ
-01	СВ26-1С	3600			—	—	1,38	
-02	СВ27-1С	4200			—	—	1,62	
-03	СВ28-1С	4800			—	—	1,86	
-04	СВ29-1С	5400			—	—	2,10	
-05	СВ30-1С	6000			—	—	2,34	
-06	СВ31-1С	3000	200		—	—	1,63	
-07	СВ32-1С	3600			—	—	1,97	
-08	СВ33-1С	4200			—	—	2,32	
-09	СВ34-1С	4800			—	—	2,66	
-10	СВ35-1С	5400			—	—	3,00	
-11	СВ36-1С	6000			—	—	3,35	
1.100.1-3.0-2С-08	СВ37-1С	3000	140		12,87	12,96	1,14	8; 9 БАЛЛОВ
-01	СВ38-1С	3600			13,99	14,08	1,38	
-02	СВ39-1С	4200			17,64	17,77	1,62	
-03	СВ40-1С	4800			18,68	18,81	1,86	
-04	СВ41-1С	5400			19,80		2,10	
-05	СВ42-1С	6000			23,45	23,61	2,34	
-06	СВ43-1С	3000	200		17,08	17,28	1,63	
-07	СВ44-1С	3600			21,60	21,86	1,97	
-08	СВ45-1С	4200			23,52	23,78	2,32	
-09	СВ46-1С	4800			28,12	28,45	2,66	
-10	СВ47-1С	5400			32,64	33,03	3,00	
-11	СВ48-1С	6000			34,56	34,95	3,35	

ИНВ. № ПОДЛ. | ПОДПИСЬ И ДАТА | ВЗАМ. ИНВ. №

1.100.1-3.0-2С-00СМ

ЛИСТ 3

22178 14

КОПИРОВАЛ Зф.

ФОРМАТ А3

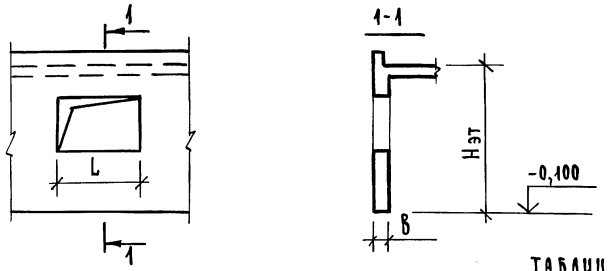

ТАБЛИЦА 3

ЭЛЕМЕНТЫ ОБРАМЛЕНИЙ ОКОННЫХ ПРОЕМОВ

ОБОЗНАЧЕНИЕ	МАРКА	РАЗМЕРЫ, ММ			РАСХОД МАТЕРИАЛОВ СТАЛЬ, КГ		ОБЪЕМ ПРОЕМА $м^3$	СЕЙСМИЧНОСТЬ
		L	в	Hэт	НАТУРАЛЬНАЯ	ПРИВЕДЕННАЯ К А-I		
1.100.1-3.0-2С-09	ООП1-1С	770	200	2820	13,62	14,19	0,23	7 БАЛЛОВ
-01	ООП2-1С	920			13,75	14,35	0,28	
-02	ООП3-1С	1370			14,57	15,21	0,41	
-03	ООП4-1С	1530			14,87	15,53	0,46	
-04	ООП5-1С	770	300		14,10	14,90	0,35	
-05	ООП6-1С	920			14,23	15,05	0,42	
-06	ООП7-1С	1370			15,31	16,30	0,62	
-07	ООП8-1С	1530			15,62	16,64	0,69	
-08	ООП9-1С	770	400		14,86	16,02	0,46	
-09	ООП10-1С	920			15,03	16,23	0,56	
-10	ООП11-1С	1370			15,93	17,21	0,83	
-11	ООП12-1С	1530			16,26	17,59	0,92	
-12	ООП13-1С	770	500		15,44	16,87	0,58	
-13	ООП14-1С	920			15,62	17,10	0,69	
-14	ООП15-1С	1370			16,54	18,11	1,03	
-15	ООП16-1С	1530			16,88	18,50	1,15	

ПРОДОЛЖЕНИЕ ТАБЛ. 3

ОБОЗНАЧЕНИЕ	МАРКА	РАЗМЕРЫ, ММ			РАСХОД МАТЕРИАЛОВ СТАЛЬ, КГ		ОБЪЕМ ПРОЕМА $м^3$	СЕЙСМИЧНОСТЬ
		L	в	Hэт	НАТУРАЛЬНАЯ	ПРИВЕДЕННАЯ К А-I		
1.100.1-3.0-2С-10	ООП17-1С	770	200	3020	14,46	15,09	0,23	8; 9 БАЛЛОВ
-01	ООП18-1С	920			14,59	15,24	0,28	
-02	ООП19-1С	1370			15,41	16,11	0,41	
-03	ООП20-1С	1530			15,70	16,42	0,46	
-04	ООП21-1С	770	300		15,02	15,91	0,35	
-05	ООП22-1С	920			15,37	16,39	0,42	
-06	ООП23-1С	1370			16,23	17,32	0,62	
-07	ООП24-1С	1530			19,54	22,07	0,69	
-08	ООП25-1С	770	400		15,84	17,12	0,46	
-09	ООП26-1С	920			16,01	17,33	0,56	
-10	ООП27-1С	1370			16,91	18,32	0,83	
-11	ООП28-1С	1530			17,24	18,69	0,92	
-12	ООП29-1С	770	500		16,22	18,09	0,58	
-13	ООП30-1С	920			16,40	18,32	0,69	
-14	ООП31-1С	1370			17,32	19,33	1,03	
-15	ООП32-1С	1530			17,66	19,72	1,15	

ИНВ. № ПОДЛ. | ПОДПИСЬ И ДАТА | ВЗАМ. ИНВ. №

КОПИРОВАЛ 30/8 - 22178 15 ФОРМАТ А3

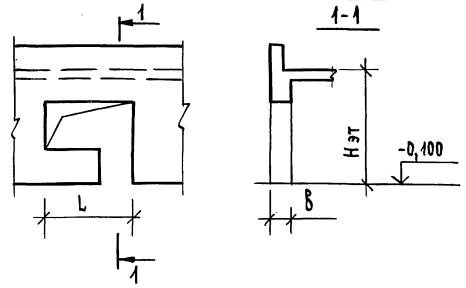

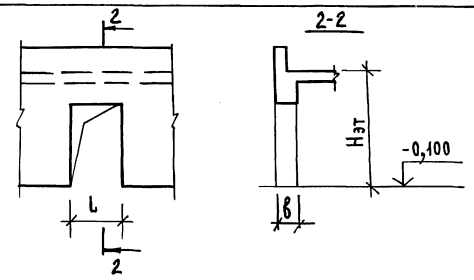

ТАБЛИЦА 4

ЭЛЕМЕНТЫ ОБРАМЛЕНИЙ БАЛКОННЫХ ПРОЕМОВ

ОБОЗНАЧЕНИЕ	МАРКА	РАЗМЕРЫ, мм			РАСХОД МАТЕРИАЛОВ		ОБЪЕМ ПРОЕМА	СЕЙСМИЧНОСТЬ
		L	B	Нэт	СТАЛЬ, КГ НАТУРАЛЬНАЯ	СТАЛЬ, КГ ПРИВЕД. К А-I		
1.100.1-3.0-2С-11	ОБП1-1С	1530	200	2820	13,89	14,47	0,57	7 БАЛЛОВ
-01	ОБП2-1С	2130			15,00	15,65	0,75	
-02	ОБП3-1С	1530	300		14,63	15,53	0,85	
-03	ОБП4-1С	2130			15,80	16,84	1,12	
-04	ОБП5-1С	1530	400		15,22	16,44	1,14	
-05	ОБП6-1С	2130			16,45	17,79	1,50	
-06	ОБП7-1С	1530	500		15,65	17,42	1,42	
-07	ОБП8-1С	2130			16,91	18,82	1,87	
1.100.1-3.0-2С-12	ОБП9-1С	1530	200	3020	14,73	15,37	0,57	8; 9 БАЛЛОВ
-01	ОБП10-1С	2130			15,84	16,55	0,75	
-02	ОБП11-1С	1530	300		15,55	16,58	0,85	
-03	ОБП12-1С	2130			16,72	17,85	1,12	
-04	ОБП13-1С	1530	400		16,20	17,57	1,14	
-05	ОБП14-1С	2130			17,43	18,89	1,50	
-06	ОБП15-1С	1530	500		16,67	18,64	1,42	
-07	ОБП16-1С	2130			17,93	20,04	1,87	

ТАБЛИЦА 5

ЭЛЕМЕНТЫ ОБРАМЛЕНИЙ ПРОЕМОВ ДВЕРЕЙ НАРУЖНЫХ

ОБОЗНАЧЕНИЕ	МАРКА	РАЗМЕРЫ, мм			РАСХОД МАТЕРИАЛОВ		ОБЪЕМ ПРОЕМА	СЕЙСМИЧНОСТЬ
		L	B	Нэт	СТАЛЬ, КГ НАТУРАЛЬНАЯ	СТАЛЬ, КГ ПРИВЕД. К А-I		
1.100.1-3.0-2С-13	ОДН1-1С	950	200	2820	10,16	10,50	0,40	7 БАЛЛОВ
-01	ОДН2-1С	1050			10,16	10,50	0,44	
-02	ОДН3-1С	950	300		10,64	11,20	0,60	
-03	ОДН4-1С	1050			10,64	11,20	0,66	
-04	ОДН5-1С	950	400		11,00	11,77	0,80	
-05	ОДН6-1С	1050			11,00	11,77	0,88	
-06	ОДН7-1С	950	500		11,24	12,44	1,00	
-07	ОДН8-1С	1050			11,24	12,44	1,10	
1.100.1-3.0-2С-14	ОДН9-1С	950	200	3020	11,00	11,39	0,40	8; 9 БАЛЛОВ
-01	ОДН10-1С	1050			11,00	11,39	0,44	
-02	ОДН11-1С	950	300		11,56	12,22	0,60	
-03	ОДН12-1С	1050			11,56	12,22	0,66	
-04	ОДН13-1С	950	400		11,98	12,84	0,80	
-05	ОДН14-1С	1050			11,98	12,84	0,88	
-06	ОДН15-1С	950	500		12,26	13,66	1,00	
-07	ОДН16-1С	1050			12,26	13,66	1,10	

ИНВ.№ ПОДЛ. | ПОДПИСЬ И ДАТА | ВЗАМ.ИНВ.№

КОПИРОВАЛ Зоф- 22178 16 ФОРМАТ А3

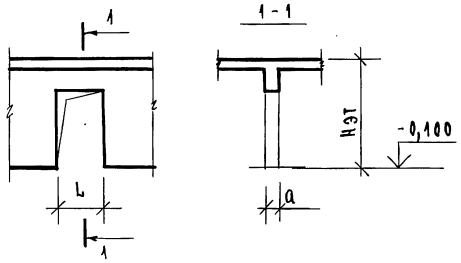

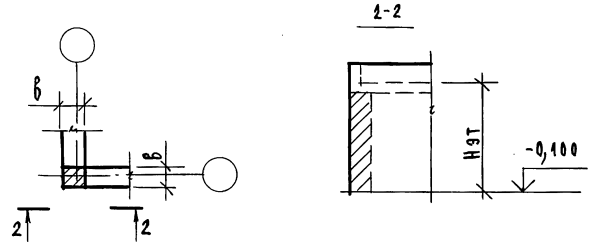

Таблица 6

Элементы обрамления проема двери внутренней

Обозначение	Марка	Размеры, мм			Расход материалов		Объем проема м³	Сейсмичность
		L	a	Нэт	Сталь, кг натуральная	Сталь, кг приведенная к А-I		
1.100.1-3.0-2с-15	ОДВ1-1с	820	140	2820	10,04	10,32	0,24	7,8,9 баллов
-01	ОДВ2-1с	1020			10,04	10,32	0,33	
-02	ОДВ3-1с	1320			10,04	10,32	0,39	
-03	ОДВ4-1с	820	200		10,40	10,85	0,34	
-04	ОДВ5-1с	1020			10,40	10,85	0,47	
-05	ОДВ6-1с	1320			10,40	10,85	0,55	
1.100.1-3.0-2с-16	ОДВ7-1с	820	140	3020	10,86	11,19	0,24	
-01	ОДВ8-1с	1020			10,86	11,19	0,33	
-02	ОДВ9-1с	1320			10,86	11,19	0,39	
-03	ОДВ10-1с	820	200		11,28	11,81	0,34	
-04	ОДВ11-1с	1020			11,28	11,81	0,47	
-05	ОДВ12-1с	1320			11,28	11,81	0,55	

Таблица 7

Элементы углов наружных стен

Обозначение	Марка	Размеры, мм		Расход материалов			Сейсмичность
		в	Нэт	Сталь, кг натуральная	Сталь, кг приведенная к А-I	Объем бетона м³	
1.100.1-3.0-2с-17	У1-1с	200	2820	12,60	12,90	0,11	7 баллов
-01	У2-1с	300		14,30	14,78	0,25	
-02	У3-1с	400		18,10	18,73	0,45	
-03	У4-1с	500		19,32	20,13	0,70	
1.100.1-3.0-2с-18	У5-1с	200		7,60	7,77	0,11	8,9 баллов
-01	У6-1с	300		9,16	9,44	0,25	
-02	У7-1с	400		10,18	10,55	0,45	
-03	У8-1с	500		11,26	11,74	0,70	
1.100.1-3.0-2с-23	У29-1с	200	3020	13,38	13,71	0,12	7 баллов
-01	У30-1с	300		15,12	15,65	0,27	
-02	У31-1с	400		19,19	19,88	0,48	
-03	У32-1с	500		20,45	21,34	0,75	
1.100.1-3.0-2с-24	У33-1с	200		8,02	8,21	0,12	8,9 баллов
-01	У34-1с	300		9,62	9,94	0,27	
-02	У35-1с	400		10,67	11,10	0,48	
-03	У36-1с	500		11,79	12,35	0,75	

Инв. N подл. | Подпись и дата | Взам. инв. N

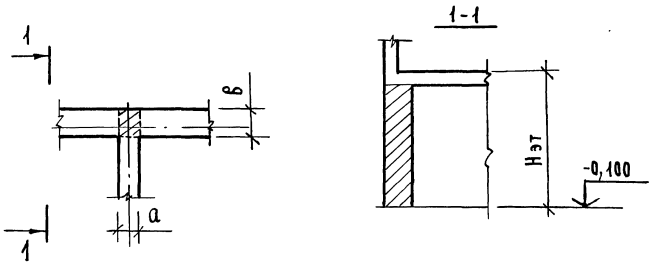

ТАБЛИЦА 8

ЭЛЕМЕНТЫ УГЛОВ НАРУЖНЫХ И ВНУТРЕННИХ СТЕН

ОБОЗНАЧЕНИЕ	МАРКА	РАЗМЕРЫ, ММ			РАСХОД МАТЕРИАЛОВ СТАЛЬ, КГ		ОБЪЕМ БЕТОНА, $м^3$	СЕЙСМИЧНОСТЬ
		а	в	Нэт	НАТУРАЛЬНАЯ	ПРИВЕД. К А-I		
1.100.1-3.0-2с-19	У9-1С	140	200	2820	16,03	16,27	0,07	7 БАЛЛОВ
-01	У10-1С	200			16,36	16,73	0,11	
-02	У11-1С	140	300		18,29	18,72	0,11	
-03	У12-1С	200			16,45	16,84	0,16	
-04	У13-1С	140	400		18,07	18,49	0,15	
-05	У14-1С	200			18,80	19,28	0,21	
-06	У15-1С	140	500		23,07	23,71	0,19	
-07	У16-1С	200			23,80	24,50	0,27	
1.100.1-3.0-2с-20	У17-1С	140	200		8,74	8,88	0,07	8; 9 БАЛЛОВ
-01	У18-1С	200			8,86	9,03	0,11	
-02	У19-1С	140	300		10,72	10,92	0,11	
-03	У20-1С	200			11,38	11,61	0,16	
-04	У21-1С	140	400		12,28	12,53	0,15	
-05	У22-1С	200			12,34	12,62	0,21	
-06	У23-1С	140	500		14,32	14,60	0,19	
-07	У24-1С	200			13,24	13,55	0,27	

ПРОДОЛЖЕНИЕ ТАБЛ. 8

ОБОЗНАЧЕНИЕ	МАРКА	РАЗМЕРЫ, ММ			РАСХОД МАТЕРИАЛОВ СТАЛЬ, КГ		ОБЪЕМ БЕТОНА, $м^3$	СЕЙСМИЧНОСТЬ
		а	в	Нэт	НАТУРАЛЬНАЯ	ПРИВЕД. К А-I		
1.100.1-3.0-2с-25	У37-1С	140	200	3020	17,12	17,44	0,08	7 БАЛЛОВ
-01	У38-1С	200			17,32	17,71	0,11	
-02	У39-1С	140	300		19,26	19,72	0,12	
-03	У40-1С	200			20,00	20,53	0,17	
-04	У41-1С	140	400		23,26	23,85	0,16	
-05	У42-1С	200			24,00	24,65	0,23	
-06	У43-1С	140	500		24,31	25,00	0,20	
-07	У44-1С	200			25,05	25,81	0,29	
1.100.1-3.0-2с-26	У45-1С	140	200		9,15	9,31	0,08	8; 9 БАЛЛОВ
-01	У46-1С	200			9,28	9,48	0,11	
-02	У47-1С	140	300		11,15	11,38	0,12	
-03	У48-1С	200			11,82	12,08	0,17	
-04	У49-1С	140	400		12,13	12,43	0,16	
-05	У50-1С	200			12,80	13,13	0,23	
-06	У51-1С	140	500		13,04	13,36	0,20	
-07	У52-1С	200			13,71	14,07	0,29	

ИНВ. № ПОДЛ. | ПОДПИСЬ И ДАТА | ВЗАМ. ИНВ. №

КОПИРОВАЛ 30/- 22178 18 ФОРМАТ А3

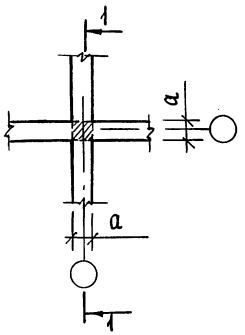

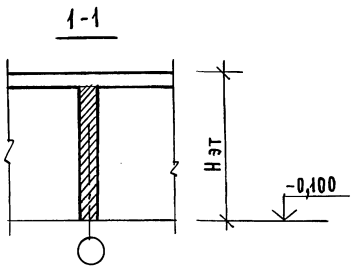

ЭЛЕМЕНТЫ УГЛОВ ВНУТРЕННИХ СТЕН

ТАБЛИЦА 8

ОБОЗНАЧЕНИЕ	МАРКА	РАЗМЕРЫ, мм		РАСХОД МАТЕРИАЛОВ			СЕЙСМИЧНОСТЬ
		a	Нэт	СТАЛЬ, КГ		ОБЪЕМ БЕТОНА, м³	
				НАТУРАЛЬНАЯ	ПРИВЕДЕН. К А-I		
1.100.1-3.0-2с-21	У25-1С	140	2820	24,04	24,26	0,05	7 БАЛЛОВ
	У26-1С	200		20,12	20,55	0,11	
1.100.1-3.0-2с-22	У27-1С	140		14,32	14,43	0,05	8; 9 БАЛЛОВ
	У28-1С	200		10,12	10,28	0,11	
1.100.1-3.0-2с-27	У53-1С	140	3020	25,16	25,40	0,06	7 БАЛЛОВ
	У54-1С	200		21,26	21,74	0,11	
1.100.1-3.0-2с-28	У55-1С	140		14,72	14,83	0,06	8; 9 БАЛЛОВ
	У56-1С	200		10,54	10,71	0,11	

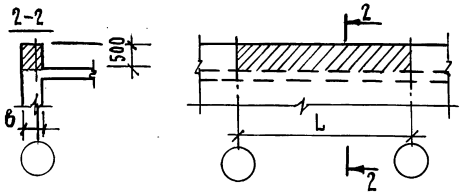

ЭЛЕМЕНТЫ СТЕНЫ ПОДКАРНИЗНОЙ

ТАБЛИЦА 9

ОБОЗНАЧЕНИЕ	МАРКА	РАЗМЕРЫ, мм		РАСХОД МАТЕРИАЛОВ			СЕЙСМИЧНОСТЬ
		в	L	СТАЛЬ, КГ		ОБЪЕМ БЕТОНА, м³	
				НАТУРАЛЬНАЯ	ПРИВЕДЕННАЯ К А-I		
1.100.1-3.0-2с-09	СПК1	200	3000	4,79	4,88	0,30	8; 9 БАЛЛОВ
- 01	СПК2		3600	5,96	6,08	0,36	
- 02	СПК3		4200	6,52	6,64	0,42	
- 03	СПК4		4800	7,69	7,84	0,48	
- 04	СПК5		5400	8,86	9,04	0,54	
- 05	СПК6		6000	9,42	9,60	0,60	
- 06	СПК7	300	3000	4,91	5,03	0,45	
- 07	СПК8		3600	6,12	6,28	0,54	
- 08	СПК9		4200	7,37	7,57	0,63	
- 09	СПК10		4800	7,89	8,09	0,72	
- 10	СПК11		5400	9,10	9,34	0,81	
- 11	СПК12		6000	9,66	9,90	0,90	
- 12	СПК13	400	3000	6,76	7,00	0,60	
- 13	СПК14		3600	7,28	7,52	0,72	
- 14	СПК15		4200	8,82	9,12	0,84	
- 15	СПК16		4800	9,34	9,64	0,96	
- 16	СПК17		5400	10,84	11,20	1,08	
- 17	СПК18		6000	12,38	12,80	1,20	
- 18	СПК19	500	3000	5,90	6,11	0,75	
- 19	СПК20		3600	7,44	7,72	0,90	
- 20	СПК21		4200	8,00	8,28	1,05	
- 21	СПК22		4800	9,54	9,89	1,20	
- 22	СПК23		5400	11,08	11,50	1,35	
- 23	СПК24		6000	11,64	12,06	1,50	

ИНВ.№ ПОДЛ. | ПОДПИСЬ И ДАТА | ВЗАМ.ИНВ.№

КОПИРОВАЛ Зобр. 22178 19

ФОРМАТ А3

1. Технико-экономические показатели.

Расчет технико-экономических показателей выполнен в соответствии с „Рекомендациями по сравнительной технико-экономической оценке конструкций монолитных полносборных и кирпичных зданий различной этажности" (ЦНИИЭП жилища, Москва 1978г.).

Себестоимость возведения монолитных конструкций в крупнощитовой опалубке определена на основе системы расчетных показателей и поправочных коэффициентов, учитывающих метод строительства, и включает весь комплекс расходов, связанных с изготовлением и транспортированием бетонной смеси и арматурных конструкций, а также с возведением конструкций.

Затраты на приготовление бетонной смеси включают дополнительные внепроизводственные расходы в размере 1,5% заводской себестоимости, определяемой с учетом коэффициента 1,4, учитывающего малую мощность предприятий (до 50 тыс. м² общей площади), изготовляющих бетонные смеси.

Себестоимость приготовления 1 м³ бетонной смеси принимается: для внутренних стен толщиной 140 мм из тяжелого бетона класса по прочности на сжатие В10 - 15,1 руб.; из легкого бетона (толщ. 200 мм) ρ = 1600 кг/м³ класса по прочности на сжатие В7,5 - 26,2 руб.; для наружных стен плотностью 1200 кг/м³ с классом бетона по прочности на сжатие В3,5 - 26,2 руб.

Затраты на изготовление арматурных изделий включают внепроизводственные расходы в размере 1,5% заводской себестоимости арматурных изделий, определяемой с учетом коэффициента 1,15, учитывающего малую мощность предприятия (51-100 тыс. м² общей площади), изготовляющих арматурные каркасы, сетки, закладные детали.

Затраты на транспортирование конструкций и полуфабрикатов к месту строительства включают расходы на перевозку автомобильным транспортом и разгрузку. Расстояние перевозки для бетонной смеси и арматурных изделий принято одинаковым - 50 км. При этом считается, что доставка бетонной смеси будет производиться специальным транспортом, увеличивающим себестоимость перевозки на 15 процентов.

Себестоимость возведения монолитных конструкций в крупнощитовой опалубке включает затраты на монтаж и демонтаж опалубки, армирование и бетонирование конструкций. Учтены среднегодовые затраты на прогрев бетона при отрицательных температурах и интенсификацию его твердения в размере 7,4 руб/м³ (при среднемесячной температуре зимнего периода — 12°С).

Аналогично выполнены расчеты трудоемкости и капитальных вложений в производственные фонды.

Приведенные затраты определены как сумма себестоимости строительно-монтажных работ и капитальных вложений, приведенных к одинаковой размерности с помощью нормативного коэффициента, равного 0,12.

Инв. № подл.	Подпись и дата	Взам. инв. №	

Н. контр.	Степанова	
Нач. маст.	Магидин	
Гл. инж. м.	Шнейдерман	
ГИП	Степанова	
Ст. н. сотр.	Лысова	
Провер.	Степанова	
Разраб.	Лысова	

1.100.1-3.0-2С-00ТЭП

Технико-экономические показатели

Стадия	Лист	Листов
Р		1

ЦНИИЭП гражданельстрой

Копировал Зоф-

Формат А3

Технико-экономические показатели монолитных наружных однослойных стен из бетона на пористых заполнителях класса по прочности на сжатие В 3,5 плотностью 1200 кг/м³

На 1 м² стены „брутто"

Конструктивное решение: Сейсмичность, баллы	Шаг, м	Проем, мм	Толщина стены, мм	Показатели: Бетонная смесь, м³	Арматурные изделия, кг	Себестоимость, руб.: Заводское изготовление: Бетонной смеси	Арматурных изделий	Перевозка бетонной смеси и арматурных изделий автомобильным транспортом	Возведение в крупнощитовой опалубке монолитных конструкций	Всего	Трудоемкость работ по возведению монолитных конструкций, чел-час: Всего	В т.ч. заводская	Капитальные вложения в производственные фонды при возведении конструкций в крупнощитовой опалубке руб.	Приведенные затраты, руб.	Расход строительных материалов: Цемент М400, кг	Щебень, м³	Песок, м³
7	3,6	920×1500	300	0,30	2,80	8,90	1,01	0,72	16,11	26,74	2,70	0,32	17,10	28,60	66,80	0,29	0,17
			500	0,51	3,72	14,85	1,73	1,20	24,56	43,34	3,42	0,42	26,20	44,70	104,60	0,48	0,28
	6,0	2130×1500	300	0,30	2,62	8,90	0,80	0,72	16,11	26,53	2,71	0,31	17,05	28,58	66,83	0,29	0,17
			500	0,51	3,33	14,86	1,04	1,19	24,56	41,65	3,49	0,45	26,04	44,77	104,61	0,48	0,28
8	4,2	1530×1500	300	0,30	4,95	8,90	1,32	0,73	16,40	27,35	2,89	0,39	17,74	29,48	62,78	0,29	0,17
			500	0,51	7,07	14,84	2,18	1,20	25,40	43,62	3,86	0,49	27,50	46,92	104,61	0,48	0,22
	5,4		300	0,30	5,00	8,90	1,40	0,72	16,40	27,42	2,89	0,38	17,40	29,40	62,70	0,29	0,17
			500	0,51	6,98	14,85	2,14	1,20	25,40	43,59	3,90	0,47	27,50	47,00	104,56	0,48	0,28
9	3,0	920×1500	300	0,30	6,16	8,90	1,91	0,73	16,98	28,52	3,07	0,46	18,59	30,75	62,67	0,29	0,17
			500	0,51	8,47	14,85	2,61	1,21	25,70	44,37	3,98	0,65	28,11	47,74	104,56	0,48	0,28
	4,8		300	0,30	6,30	8,90	2,00	0,73	17,00	28,63	3,05	0,45	18,50	30,60	63,00	0,29	0,17
			500	0,51	8,70	14,84	2,82	1,21	25,70	44,57	3,93	0,63	28,11	47,80	104,56	0,48	0,28

Н.контроль	Степанова	
Нач.маст.	Магидин	
Гл.инж.м.	Шнейдерман	
ГИП	Степанова	
Ст.науч.с.	Лысова	
Разработ.	Сухаренко	

1.100.1-3.0-2с-00 ТЭП 1

Технико-экономические показатели наружных стен

Стадия	Лист	Листов
Р		1

ЦНИИЭП гражданскельстрой

Инв. N подл. | Подпись и дата | Взам. инв. N

Копировал Коз - 22178 21 Формат А3

Технико-экономические показатели монолитных внутренних стен из тяжелого бетона класса по прочности на сжатие В10 и легкого бетона $\gamma = 1600$ кг/м³ класса по прочности на сжатие В7,5

На 1 м² стены „брутто"

Конструктивное решение				Показатели												
						Себестоимость, руб.					Трудоемкость работ по возведению монолитных конструкций, чел-час		Капитальные вложения в производственные фонды при возведении конструкций в крупнощитовой опалубке руб.	Приведенные затраты, руб.	Расход строительных материалов		
Сейсмичность, баллы	Шаг, м	Проем, мм	Толщина стены, мм	Бетонная смесь, м³	Арматурные изделия, кг	Заводское изготовление		Перевозка бетонной смеси и арматурных изделий автомобильным транспортом	Возведение в крупнощитовой опалубке монолитных конструкций	Всего	Всего	в т.ч. заводская			Цемент М400 кг	Щебень, м³	Песок, м³
						бетонной смеси	арматурных изделий										
7	3,6	920×2100	140	0,14	2,12	2,55	1,01	0,34	20,73	24,63	3,01	0,25	10,40	26,10	32,96	0,13	0,06
			200	0,20	2,73	6,16	1,20	0,48	24,00	34,57	3,20	0,30	13,13	36,60	41,85	0,19	0,11
8	5,4	1320×2100	140	0,14	3,85	2,55	1,20	0,34	23,97	28,06	3,17	0,25	10,70	29,34	32,96	0,13	0,06
			200	0,20	4,32	6,16	1,35	0,48	29,77	37,76	3,55	0,32	13,58	39,39	41,85	0,19	0,11
9	4,2	стена глухая	140	0,14	2,65	2,55	0,85	0,34	16,85	20,59	2,55	0,20	10,15	21,81	32,90	0,13	0,06
			200	0,20	3,02	6,15	0,95	0,48	22,24	29,82	2,83	0,27	12,86	31,36	41,86	0,19	0,11

Н.контроль	Степанова	
Нач.маст.	Магидин	
Гл.инж.п.	Шнейдерман	
ГИП	Степанова	
Ст.науч.с.	Лысова	
Разработ.	Сухаренко	

1.100.1-3.0-2с-00 ТЭП 2

Технико-экономические показатели внутренних стен

Стадия	Лист	Листов
Р		1

ЦНИИЭП гражданселькстрой

Инв. № подл. | Подпись и дата | Взам. инв. №

ФАСАД

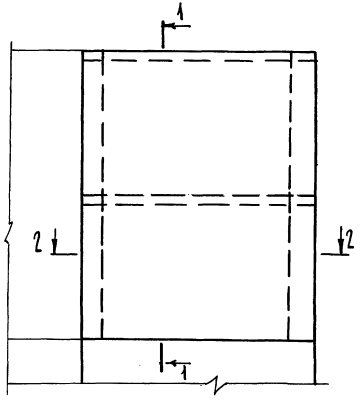

1 - 1

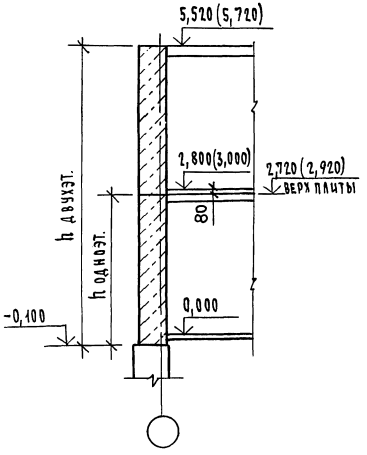

2 - 2

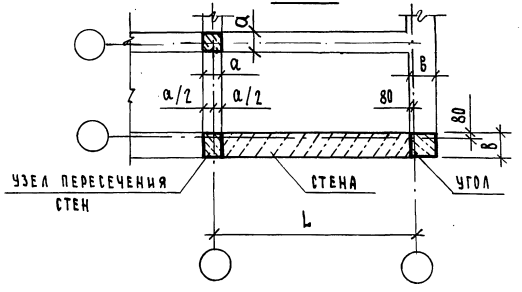

Объемы элементов (стен, углов, пересечений стен), приведенные на чертежах настоящего выпуска, определялись по следующим правилам:

1. Углы и пересечения стен подсчитываются отдельно, при этом площадь угла (узла) равна в×в, или а×в, или а×а в зависимости от типа пересекающихся стен (настоящие правила относятся и к наружным, и к внутренним стенам).
2. Площадь горизонтального сечения стены определяется как произведение в (или а) на (L - а/2 - 80) или на (L - а), где L - расстояние в осях (в продольном или поперечном направлении).
3. Высота h принимается до верха перекрытия (без учета пола) в зависимости от $h_{эт}$ 2,8 или 3,0 м:
   для 1-этажных зданий 2,82 или 3,02 м
   для 2-этажных зданий 5,62 или 6,02 м
4. При наличии проемов из объема стены вычитается объем проема, приведенный на соответствующих чертежах.
5. Значения в скобках даны для высоты этажа 3,0 м.

Н. контр.	Степанова		1.100.1-3.0-2с-00 Д1
Нач. маст.	Магидин		
Гл. инж. м.	Шнейдерман		
ГИП	Степанова		Указания по подсчету объемов стен
Рук. гр.	Дорофеева		Стадия: Р; Лист: ; Листов: 1
Исполн.	Носкова		ЦНИИЭП Граждансельстрой
Проверил	Дорофеева		

Инв. № подл. | Подпись и дата | Взам. инв. №

Копировал 3оф. 22178 23 Формат А3

План стен

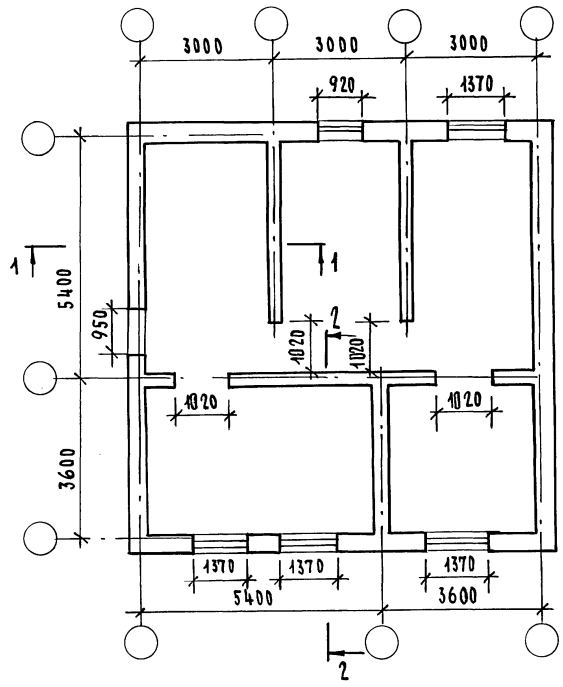

Размеры в скобках даны для высоты этажа Нэт. = 3,0 м.

1 - 1
Двухэтажный дом

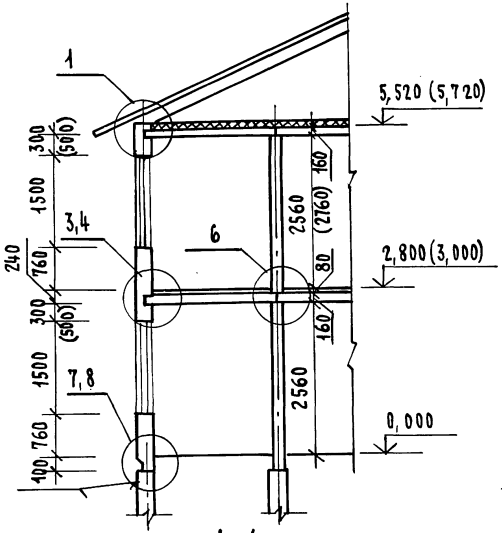

2 - 2
Двухэтажный дом

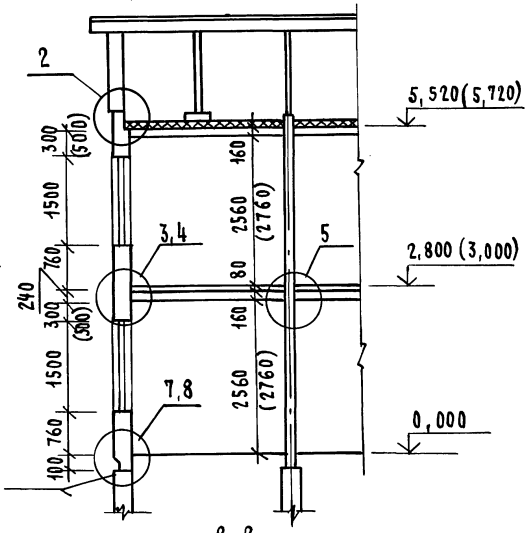

1 - 1
Одноэтажный дом

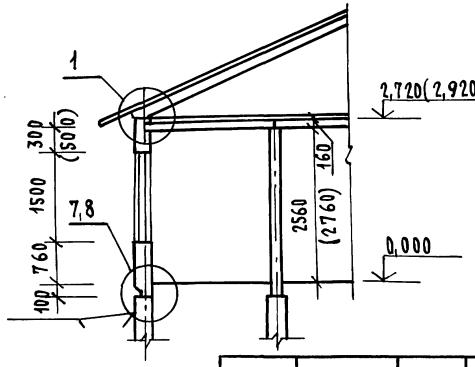

2 - 2
Одноэтажный дом

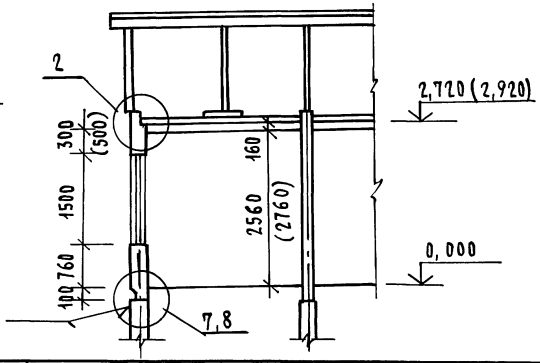

Н. контр.	Степанова	
Нач. маст.	Магидин	
Гл. инж. м.	Шнейдерман	
ГИП	Степанова	
Рук. гр.	Дорофеева	
Исполн.	Золотницкая	
Проверил	Муратова	

1.100.1-3.0-2с-00 Д2

План стен. Разрезы 1-1, 2-2. Пример

Стадия	Лист	Листов
Р		1

ЦНИИЭП Гражданельстрой

22178 24

Копировал Зоф-

Формат А3

Инв. № подл. | Подпись и дата | Взам. инв. №

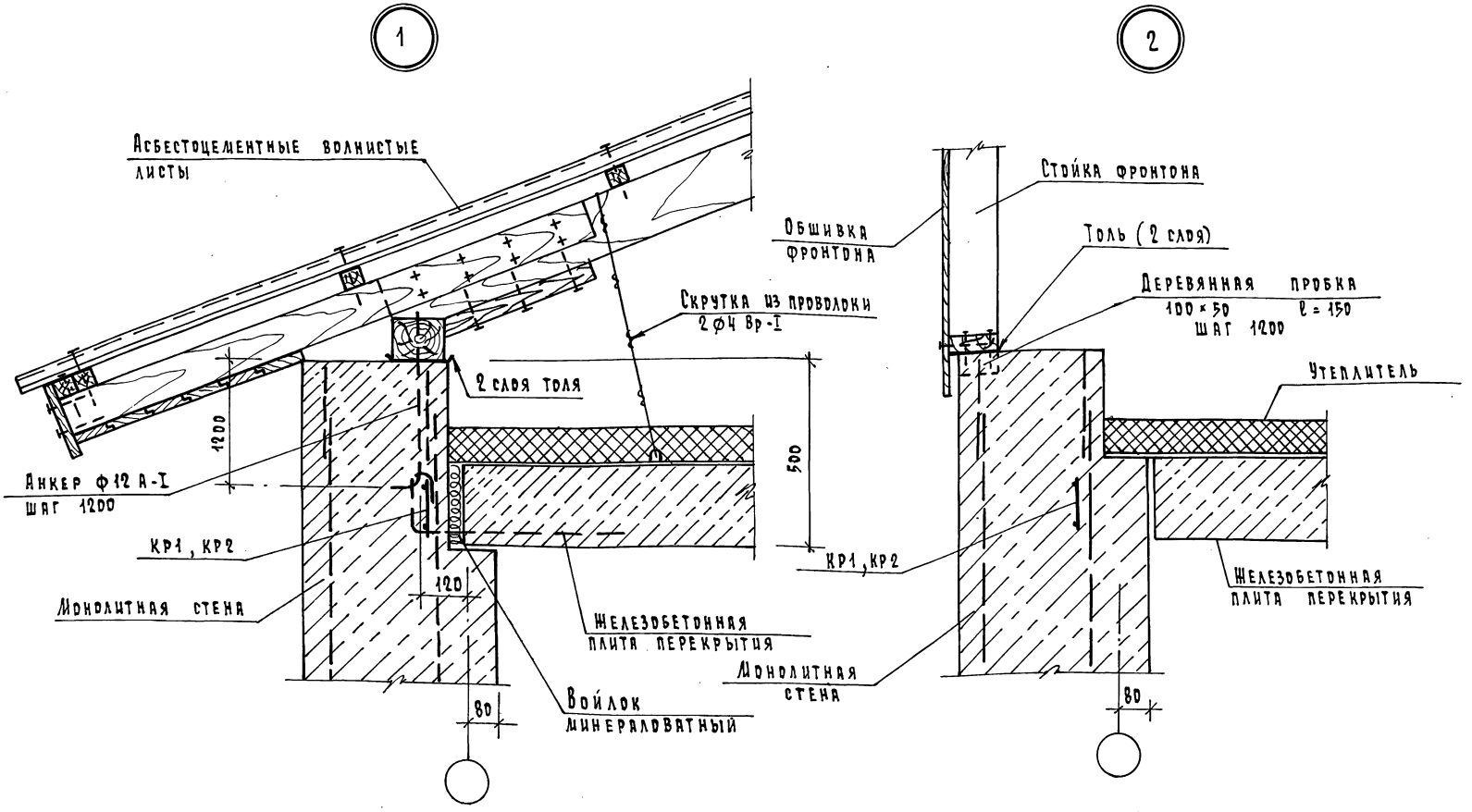

Армирование стен - для 8,9 баллов.

КР1, КР2 - каркасы антисейсмические

Н.контроль	Степанова		1.100.1-3.0-2с - 00ДЗ
Нач. Арст.	Магидин		
Гл. инж. А.	Шнейдерман		Узлы 1, 2. Сопряжение монолитных стен с чердачным перекрытием (железобетонные плиты).
ГИП	Степанова		
Рук. груп.	Дорофеева		
Исполнит.	Фомичева		
Проверил	Муратова		

Стадия	Лист	Листов
Р		1

ЦНИИЭП граждансельстрой

Копировал

22178 25 Формат А3

Инв. № подл. | Подпись и дата | Взам. инв. №

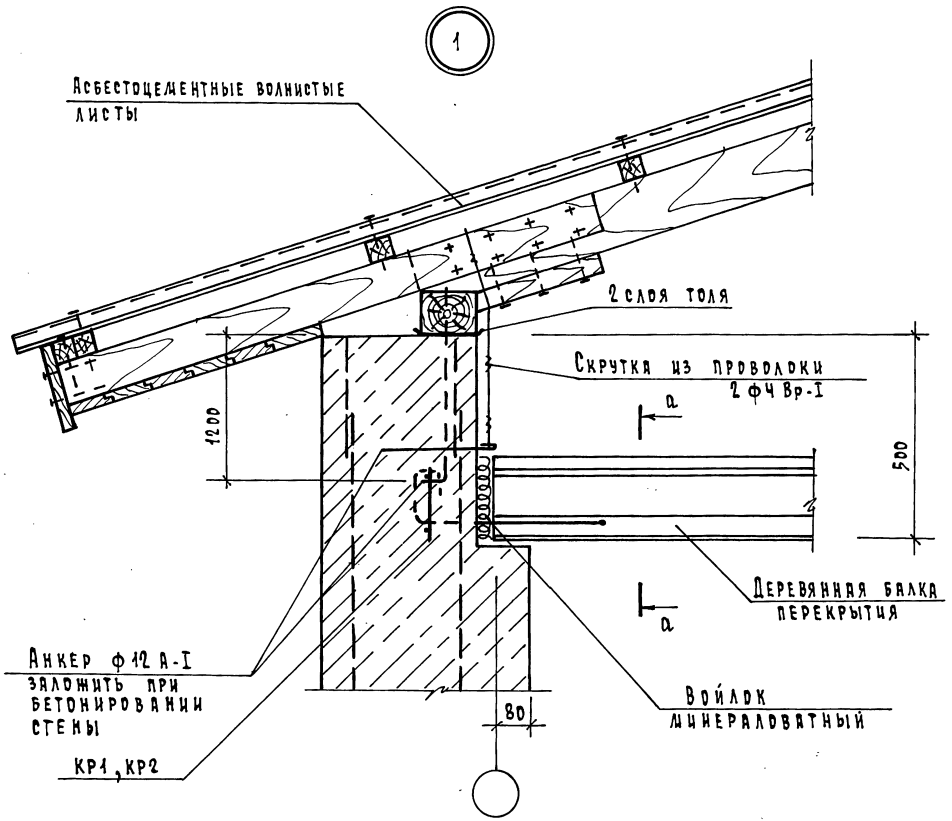

а - а

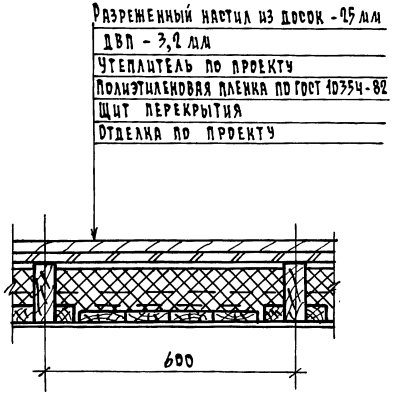

Армирование стен - для 8,9 баллов.

КР1, КР2 - каркасы антисейсмические

Н. контроль	Степанова		1.100.1-3.0-2с - 00 ДЧ
Нач. маст.	Магидин		
Гл. инж. пр.	Шнейдерман		Узел 1 Сопряжение монолитных стен с чердачным перекрытием (щиты по деревянным балкам).
ГИП	Степанова		Стадия: Р; Лист: ; Листов: 1
Рук. груп.	Дорофеева		ЦНИИЭП граждансельстрой
Исполнит	Боброва		
Проверил	Муратова		

Копировал Ксд-22178 2б Формат А3

Инв. № подл. | Подпись и дата | Взам. инв. №

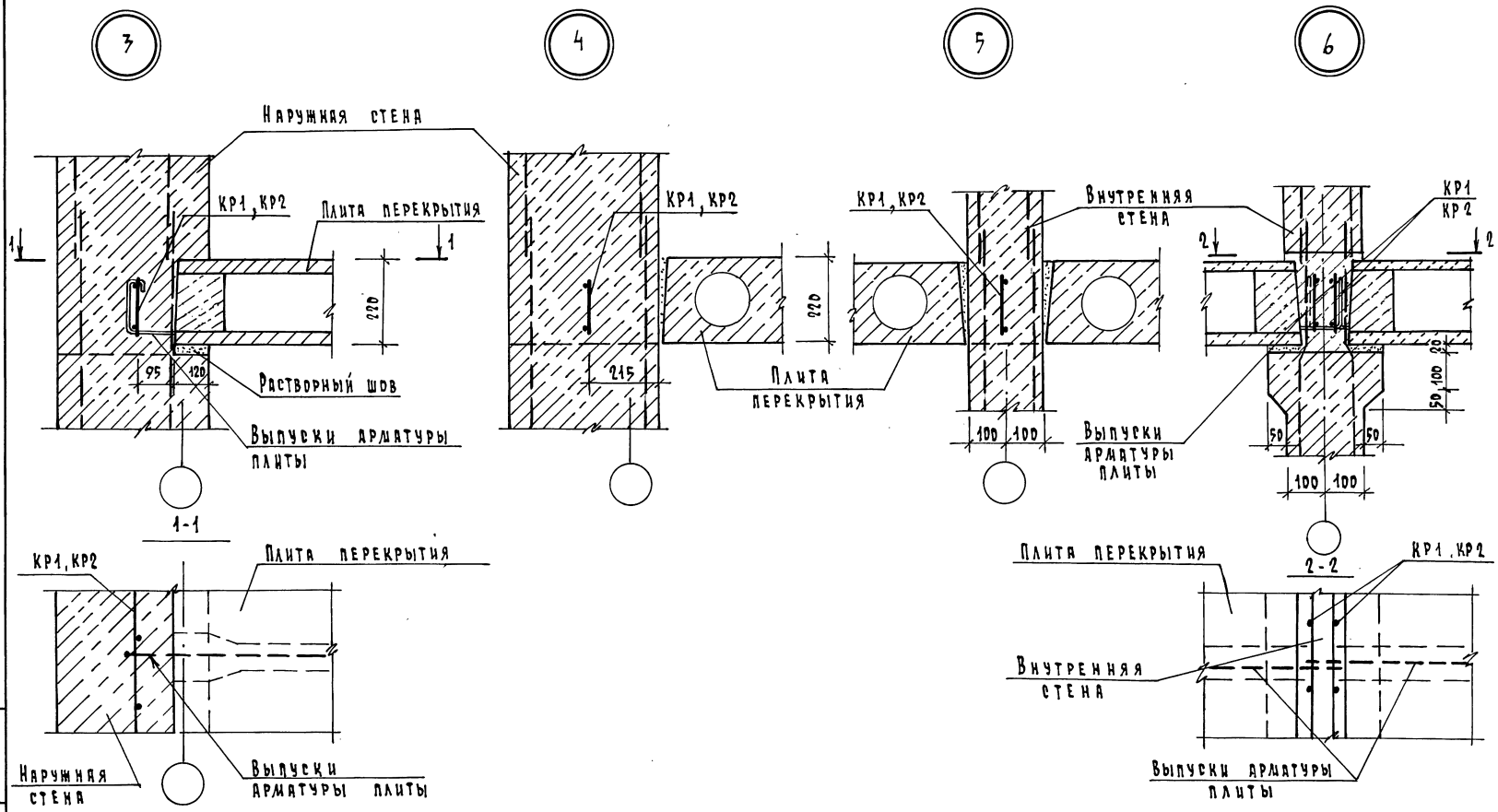

1. Заливку швов между плитами перекрытия производить цементным раствором М 150.
2. КР1, КР2 – каркасы антисейсмические
3. Армирование стен – для 8,9 баллов.

Н.контроль	Степанова		1.100.1-3.0-2С - 00Д5
Нач. маст.	Магидин		
Гл.инж.м.	Шнейдерман		Узлы 3, 4, 5, 6. Опирание сборных пустотных плит перекрытия на стены
Гип	Степанова		
Рук.груп.	Дорофеева		
Исполнит.	Фомичева		
Проверил	Муратова		

Стадия	Лист	Листов
Р		1

ЦНИИЭП Граждансельстрой

Инв. № подл. | Подпись и дата | Взам. инв. №

Копировал 22178 27 Формат А3

3

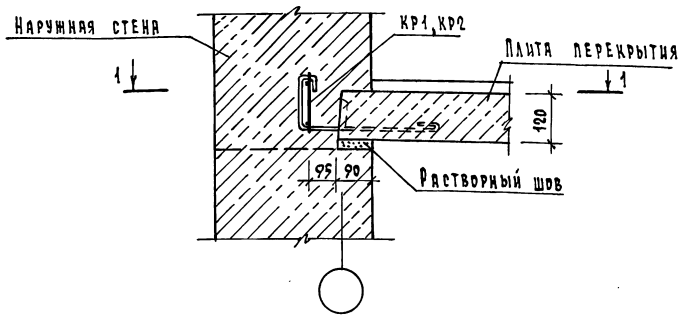

1-1

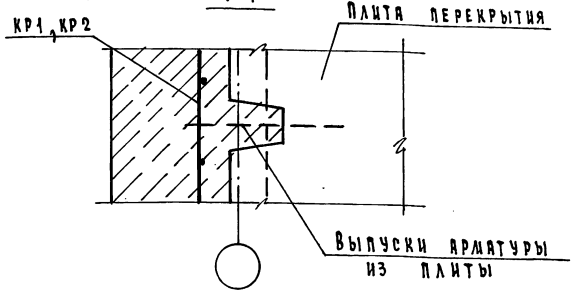

6

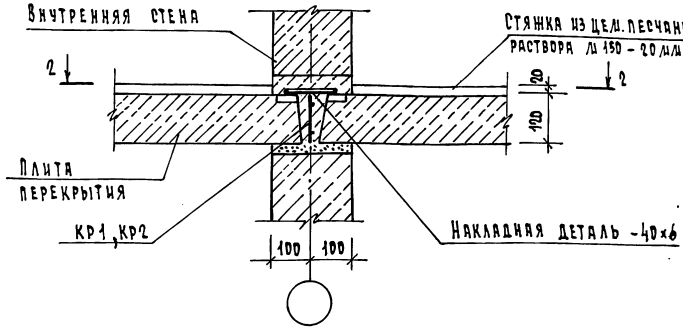

2-2

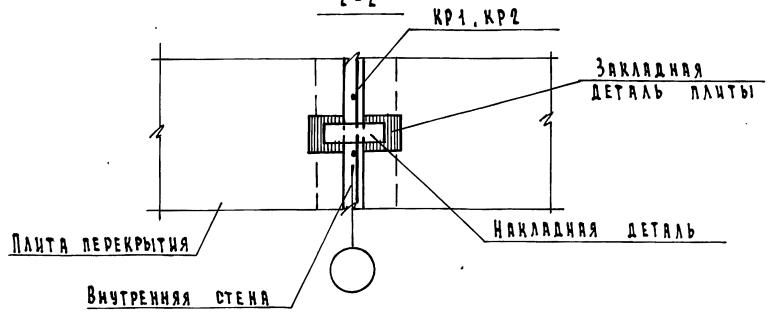

1. Заливку швов между плитами перекрытия производить цементным раствором М 150.
2. КР1, КР2 - каркасы антисейсмические

Н.контроль	Степанова		
Нач.маст.	Магидин		
Гл.инж.п.	Шнейдерман		
ГИП	Степанова		
Рук.груп.	Дорофеева		
Разработ.	Фоминчева		
Проверил	Дорофеева		

1.100.1-3.0-2с - ОПД6

Узлы 3, 6.
Опирание плит перекрытия сплошного сечения на стены

Стадия	Лист	Листов
Р		1

ЦНИИЭП гражданселькстрой

Копировал

22178 28

Формат А3

Инв.№ подл. | Подпись и дата | Взам. инв.№

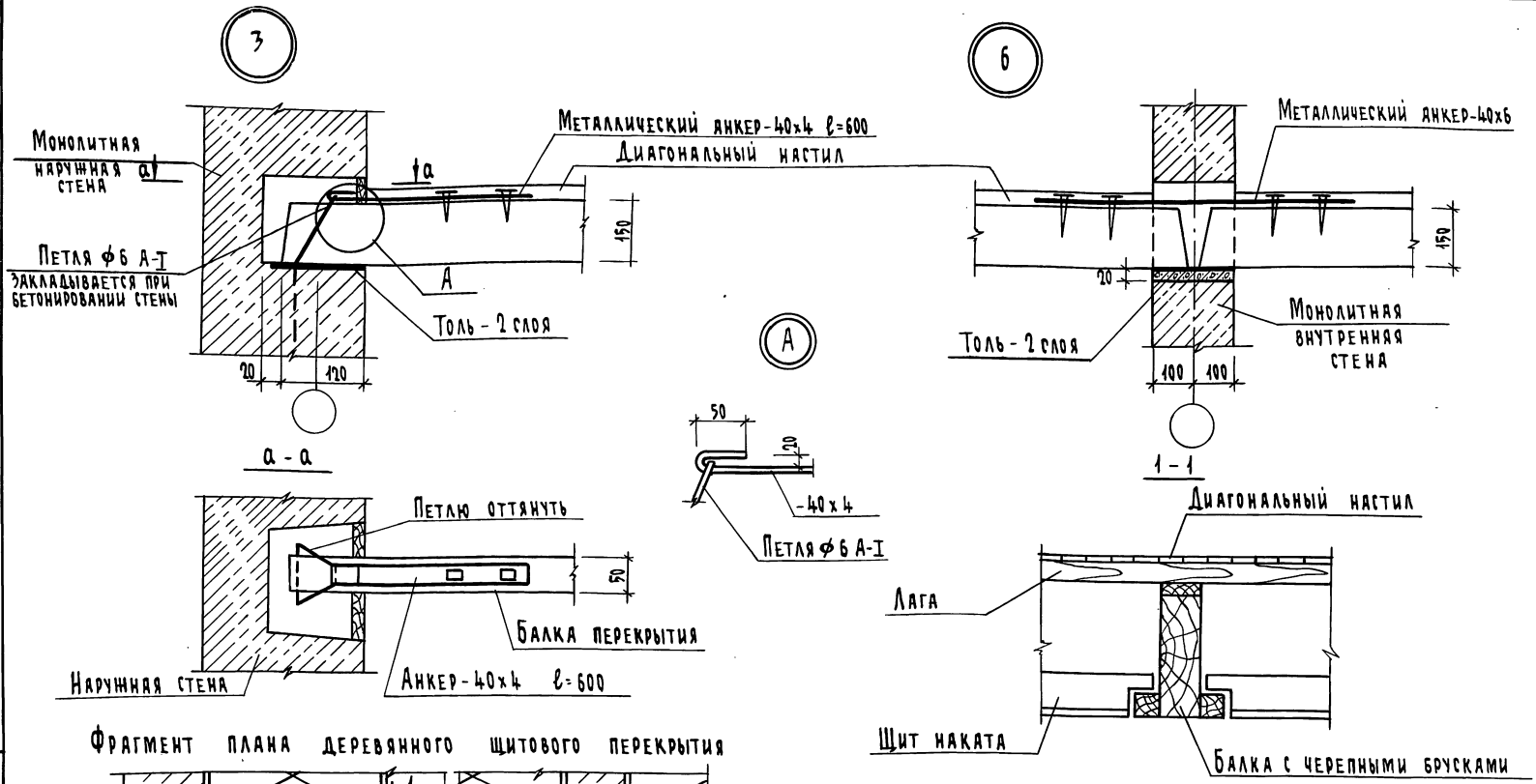

Фрагмент плана деревянного щитового перекрытия

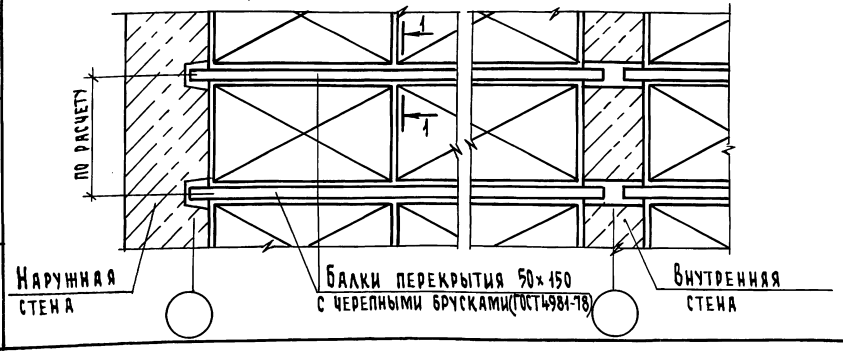

Тип и сечение балки выбирается в зависимости от нагрузок на перекрытие и величины пролета по ГОСТ 4981-78.

Н.контр.	Степанова		1.100.1-3.0-2с - ООДТ	
Нач.маст.	Магидин			
Гл.инж.м.	Шнейдерман		Узлы 3,6. Опирание деревянных балок на стены. Фрагмент плана деревянного щитового перекрытия	Стадия: Р; Лист: ; Листов: 1
ГИП	Степанова			ЦНИИЭП граждансельстрой
Рук.гр.	Дорофеева			
Исполн.	Фомичева			
Проверил	Муратова			

Копировал: 22178 29 Формат А3

Инв. № подл. | Подпись и дата | Взам. инв. №

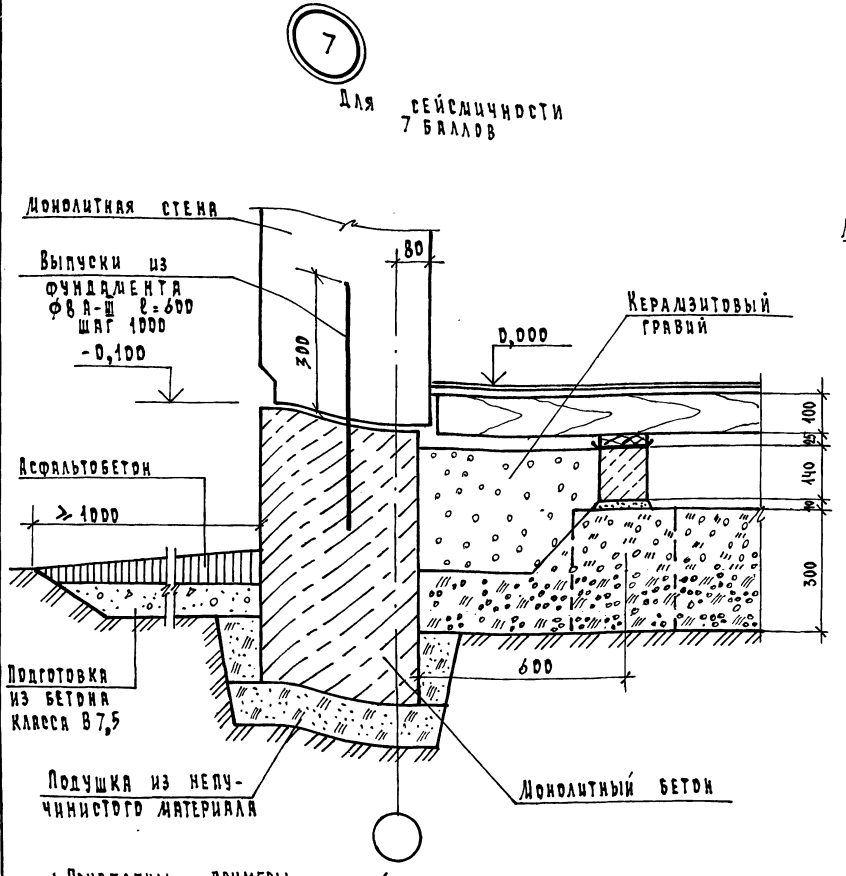

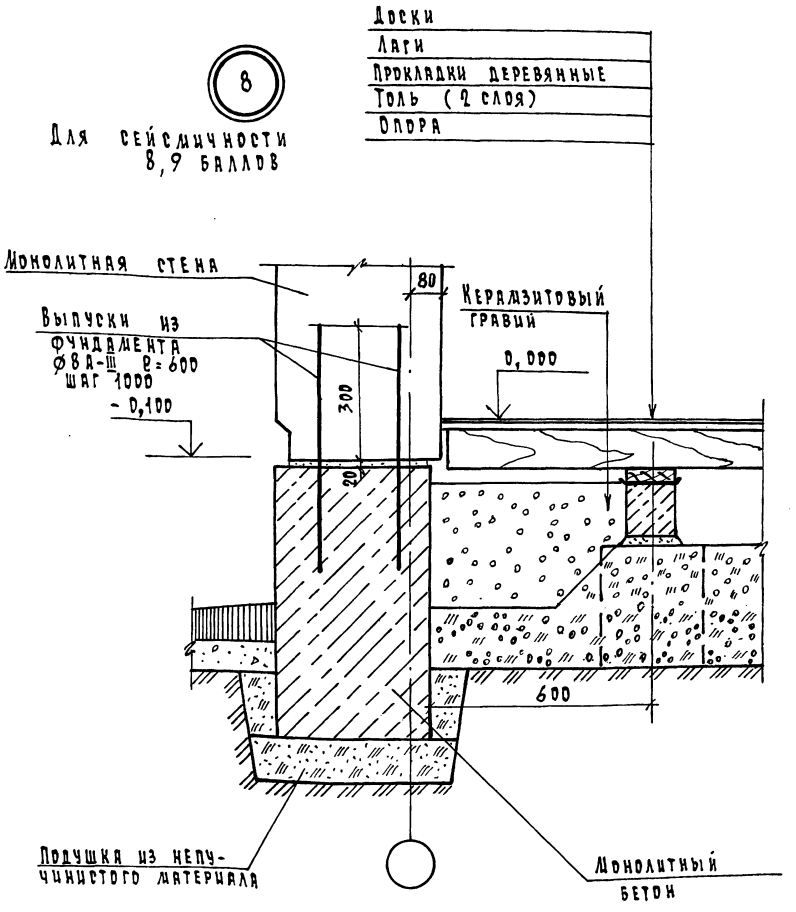

1 Приведены примеры устройства мелкозаглубленного фундамента. В зависимости от степени пучинистости и прочностных характеристик грунта основания по указаниям ВСН 29-85 Минсельстроя СССР необходимо определить размер подушки и необходимость армирования фундамента.

2. Фундаменты под внутренние стены выполнить аналогично.

Н. контроль	Степанова	
Нач. маст.	Магидин	
Гл. инж. М.	Шнейдерман	
Гип	Степанова	
Рук. груп.	Дорофеева	
Исполнит.	Фомичева	
Проверил	Муратова	

1.100.1-3.0-2С - 00Д8

Узлы 7, 8.
Сопряжения стен с монолитным железобетонным фундаментом

Стадия	Лист	Листов
Р		1

ЦНИИЭП Граждансельстрой

Копировал Кодр 22178 30 Формат А3

Инв. N подл. | Подпись и дата | Взам. инв. N

7

Для сейсмичности 7 баллов

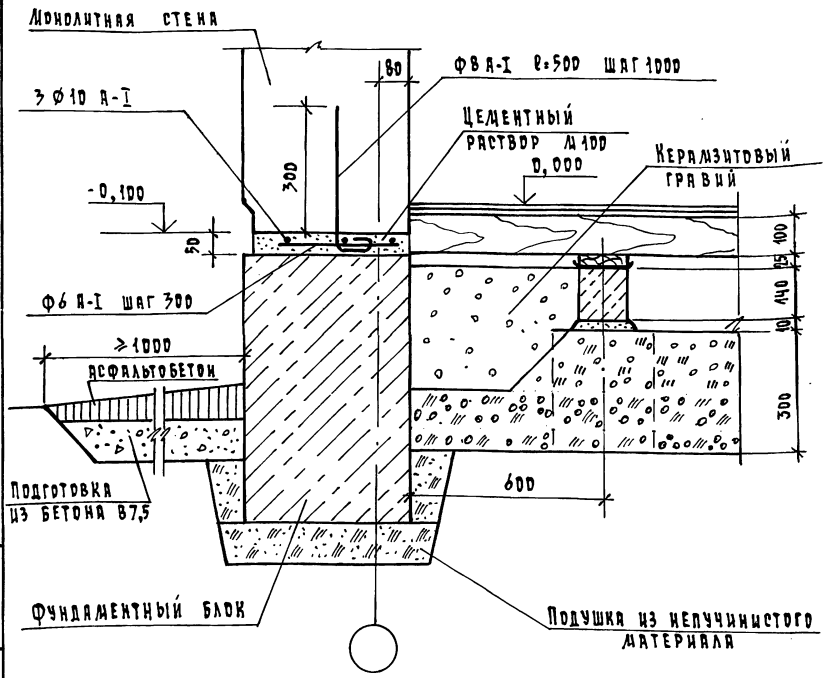

8

Для сейсмичности 8,9 баллов

Доски
Лаги
Прокладки деревянные
Толь (2 слоя)
Опора

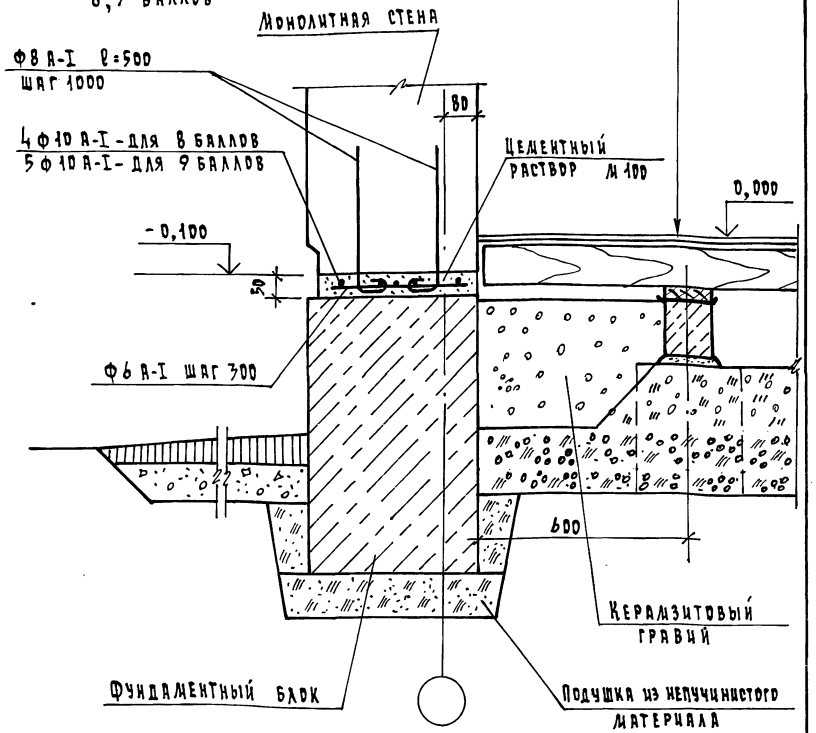

1. Приведены примеры устройства мелкозаглубленного фундамента. В зависимости от степени пучинистости и прочностных характеристик грунта основания по указаниям ВСН 29-85 Минсельстроя СССР необходимо определить размер подушки и связи между фундаментными блоками.
2. Фундаменты под внутренние стены выполнять аналогично.

Н.контроль	Степанова	
Нач.маст.	Магидин	
Гл.инж.п.	Шнейдерман	
ГИП	Степанова	
Рук.груп.	Дорофеева	
Исполнит.	Фомичева	
Проверил	Муратова	

1.100.1-3.0-2с - 00Д9

Узлы 7,8. Сопряжения стен со сборным железобетонным фундаментом.

Стадия	Лист	Листов
Р		1

ЦНИИЭП граждансельстрой

Копировал

22178 31

Формат А3

Инв.№ подл. | Подпись и дата | Взам.инв.№

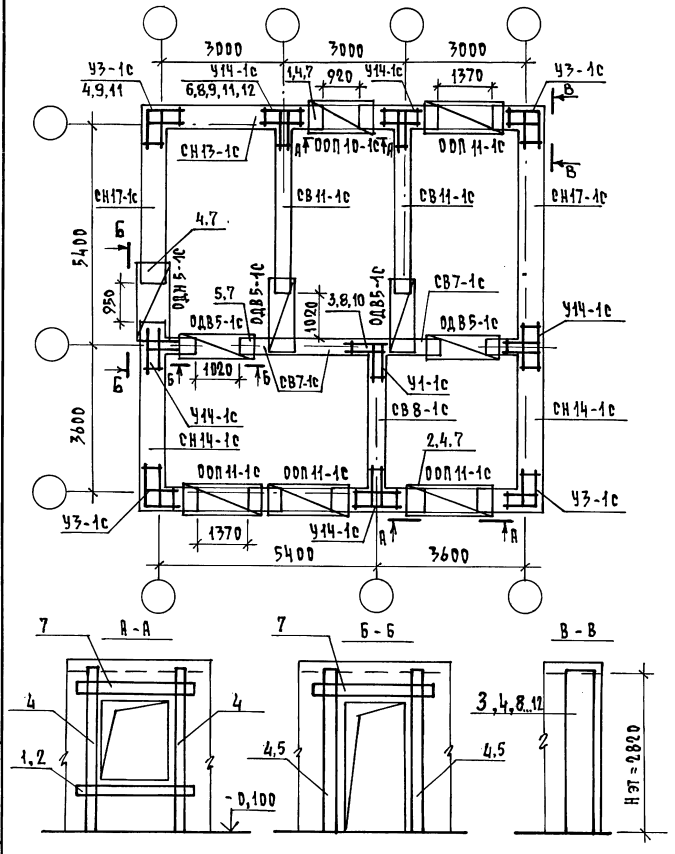

Марка, поз.	Обозначение	Наименование	Кол.	Масса ед., кг	Приме-чание
		Сборочные единицы			
1	1.100.1-3.3-4000-10	Каркас пространственный КП83	1	4,03	
2	-14	КП87	4	4,93	
3	-8000	КП1-1	1	5,08	
4	-02	КП3-1	16	5,50	
5	-09	КП10-1	8	5,20	
6	-10	КП11-1	5	5,32	
7		Каркас перемычки	10		по расчету
8	-1100-01	Каркас К2	7	5,08	
9	-04	К5	18	3,96	
		Детали			
10	-0001	стержень гнутый А1	12	0,21	
11	-02	А3	108	0,39	
12	-05	А6	30	0,39	
		Материалы			
		Бетон, м³	45,88		

Н.контр.	Степанова		1.100.1-3.0-2с-ООД10
Нач.лаб.	Магидин		
Гл.инж.п.	Шнейердюк		7 баллов. Схема армирования стен одноэтажного здания. Пример 2.
ГИП	Степанова		Стадия: Р; Лист: ; Листов: 1
Рук.груп	Дорофеева		ЦНИИЭП гражданстельстрой
Исполн.	Боброва		
Проверил	Дорофеева		

Инв.№ подл. | Подпись и дата | Взам. инв.№

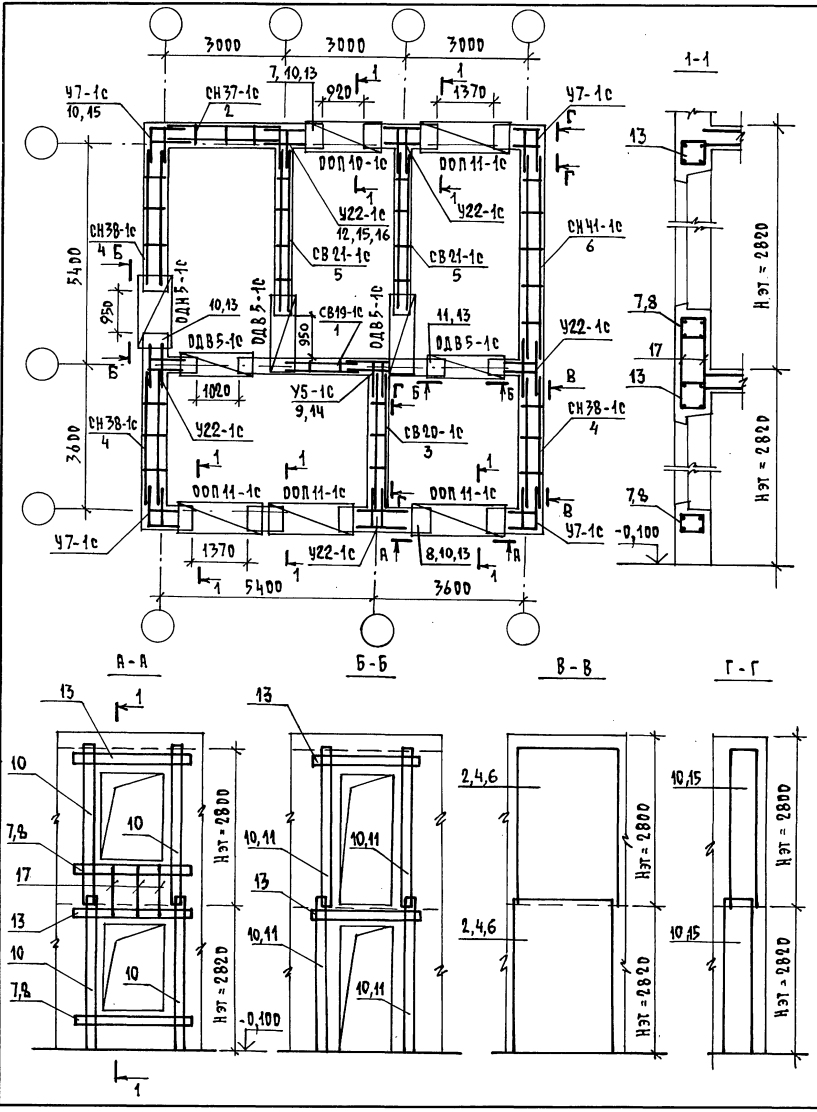

Марка поз.	Обозначение	Наименование	Кол.	Масса ед., кг	Приме-чание
		сборочные единицы			
1	1.100.1-3.3-1000 - 01	Каркас пространственный КП2	2	16,54	
2	- 03	КП4	2	29,20	
3	- 06	КП7	2	20,88	
4	- 08	КП9	6	34,50	
5	- 11	КП12	4	22,80	
6	- 13	КП24	2	54,50	
7	-4000-10	КП83	2	4,03	
8	- 14	КП87	8	4,93	
9	- 8000	КП1-1	2	5,08	
10	- 02	КП3-1	32	5,50	
11	- 09	КП10-1	16	5,20	
12	- 10	КП11-1	10	5,32	
13		Каркас перемычки	20		по расчету
		детали			
14	- 0001	стержень гнутый А1	24	0,21	
15	- 02	А3	216	0,39	
16	- 03	А6	60	0,39	
		Стержни отдельные			
17		ф6 А-I ГОСТ 5781-82*, ℓ=900	52	0,20	
		Материалы			
		Бетон, м³	91,68		

Н.контр.	Степанова		
Нач. лаб.	Магидин		
Гл. инж. п.	Шнейдерман		
ГИП	Степанова		
Рук. груп	Дорофеева		
Исполн.	Боброва		
Проверил	Дорофеева		

1.100.1-3.0-2с - ДОД11

8,9 баллов.
Схема армирования стен двухэтажного здания.
Пример 3.

Стадия	Лист	Листов
Р		1

ЦНИИЭП гражданельстрой

Копировал Инв. 22178 33 Формат А3

Инв. № подл. | Подпись и дата | Взам. инв. №

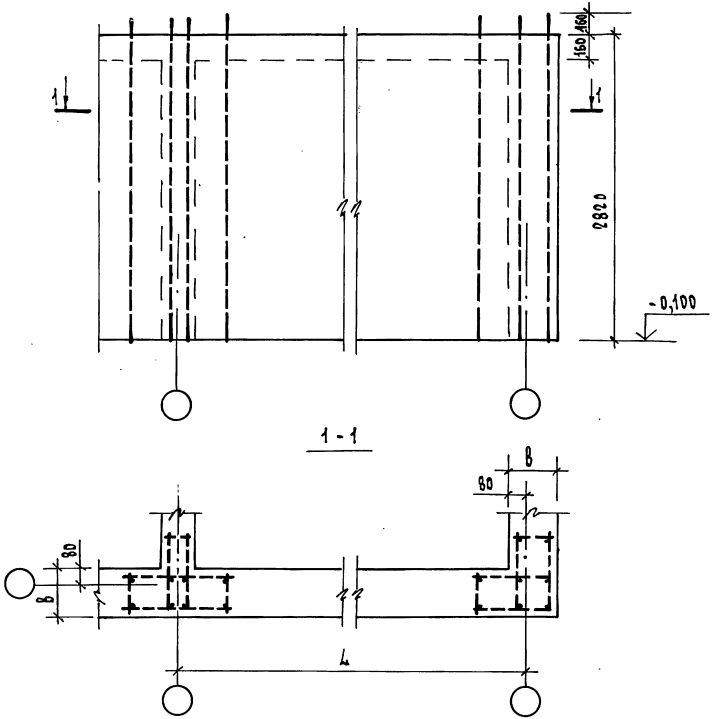

Обозначение	Марка	Размеры, мм		Объем бетона м³
		B	L	
1.100.1-3.0-2с-01	СН1-1с	200	3000	1,61
-01	СН2-1с		3600	1,95
-02	СН3-1с		4200	2,28
-03	СН4-1с		4800	2,62
-04	СН5-1с		5400	2,96
-05	СН6-1с		6000	3,30
-06	СН7-1с	300	3000	2,41
-07	СН8-1с		3600	2,92
-08	СН9-1с		4200	3,43
-09	СН10-1с		4800	3,93
-10	СН11-1с		5400	4,44
-11	СН12-1с		6000	4,95
-12	СН13-1с	400	3000	3,21
-13	СН14-1с		3600	3,89
-14	СН15-1с		4200	4,57
-15	СН16-1с		4800	5,24
-16	СН17-1с		5400	5,92
-17	СН18-1с		6000	6,60
-18	СН19-1с	500	3000	4,02
-19	СН20-1с		3600	4,86
-20	СН21-1с		4200	5,71
-21	СН22-1с		4800	6,56
-22	СН23-1с		5400	7,40
-23	СН24-1с		6000	8,25

1. Для районов с сейсмичностью 7 баллов поле стен не армируется. Армирование углов на настоящем чертеже показано схематично /углы см. на соответствующих документах 1.100.1-3.0-2с-17 ... 28/
2. При подсчете объема бетона толщина внутренней стены принята 140 мм.

Н.контр.	Степанова	
Нач.дист.	Магидин	
Гл.инж.п.	Шнейдерман	
ГИП	Степанова	
Рук.груп.	Дорофеева	
Исполнит	Фоличева	
Проверил	Дорофеева	

1.100.1-3.0-2с -01

7 баллов. Стена наружная СН1-1с ... СН24-1с/Нэт=2,8м/

Стадия	Масса	Масштаб
Р	-	-
Лист	Листов 1	

ЦНИИЭП гражданселькстрой

Копировал

22178 34

Формат А3

Инв.№ подл. | Подпись и дата | Взам.инв.№

Формат	Зона	Поз.	Обозначение	Наименование	Количество на исполнение 1.100.1-3.0-2с -02-															Примечание
					—	01	02	03	04	05	06	07	08	09	10	11	12	13	14	15	
				Документация																
А7			1.100.1-3.0-2с-02 СБ	Сборочный чертеж																
А7			1.100.1-3.0-2с-00 ПЗ	Пояснительная записка																
А7			1.100.1-3.0-2с-00 РС1	Ведомость расхода стали																
				Сборочные единицы																
А3		1	1.100.1-3.3-1000-01	Каркас пространств. КП2	1															
			-06	КП7		1														
			-11	КП12			1													
			-16	КП17				1												
			-21	КП22					1											
			-26	КП27						1										
			-2	КП3							1									
			-7	КП8								1								
			-12	КП13									1							
			-17	КП18										1						
			-22	КП23											1					
			-27	КП28												1				
			-3	КП4													1			
			-8	КП9														1		
			-13	КП14															1	
			-18	КП19																1
				Материалы																
				Бетон, м³	1,61	1,95	2,28	2,62	2,96	3,30	2,41	2,92	3,43	3,93	4,44	4,95	3,21	3,89	4,57	5,24

Н.контр.	Степанова	
Нач.маст.	Магидин	
Гл. инж. п.	Шнейдерман	
ГИП	Степанова	
Рук. груп.	Дорофеева	
Исполнит	Фомичева	
Проверил	Дорофеева	

1.100.1-3.0-2с -02

8,9 баллов. Стена наружная СН25-1с... СН40-1с /Нэт=2,8м/

Стадия	Лист	Листов
Р		1

ЦНИИЭП гражданселькстрой

Копировал

Инв. № подл. | Подпись и дата | Взам. инв. №

Формат	Зона	Поз.	Обозначение	Наименование	Количество на исполнение 1.100.1-3.0-2с-02- 15	17	18	19	20	21	22	23	Примечание
				Документация									
А3			1.100.1-3.0-2с-02 СБ	Сборочный чертеж									
А3			1.100.1-3.0-2с-00 ПЗ	Техническое описание									
А3			1.100.1-3.0-2с-00 РС 1	Ведомость расхода стали									
				Сборочные единицы									
А3		1	1.100.1-3.3-1000-23	Каркас пространств. КП 24	1								
			-28	КП 29		1							
			-4	КП 5			1						
			-9	КП 10				1					
			-14	КП 15					1				
			-19	КП 20						1			
			-24	КП 25							1		
			-29	КП 30								1	
				Материалы									
				Бетон, $м^3$	5,92	6,60	4,02	4,86	5,71	6,56	7,40	8,25	

Инв. № подл. | Подпись и дата | Взам. инв. №

Н. контр.	Степанова	
Нач. маст.	Магидин	
Гл. инж. м.	Шнейдерман	
ГИП	Степанова	
Рук. груп.	Дорофеева	
Исполнит.	Фомичева	
Проверил	Дорофеева	

1.100.1-3.0-2с -02 -15

8,9 баллов. Стена наружная СН41-1с...СН48-1с/Нэт=2,8м/

Стадия	Лист	Листов
Р		1

ЦНИИЭП гражданселькстрой

Копировал

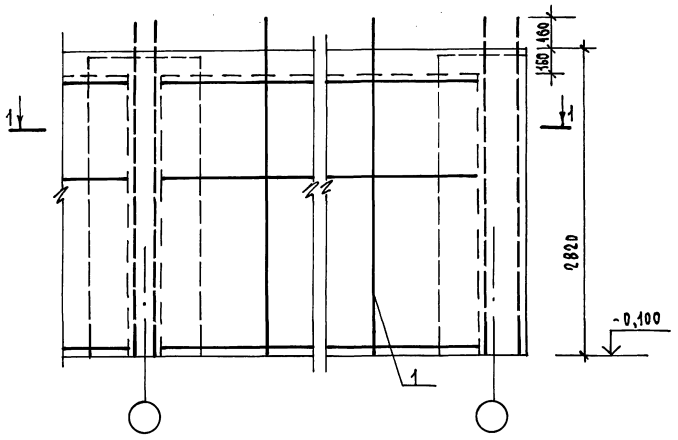

1-1

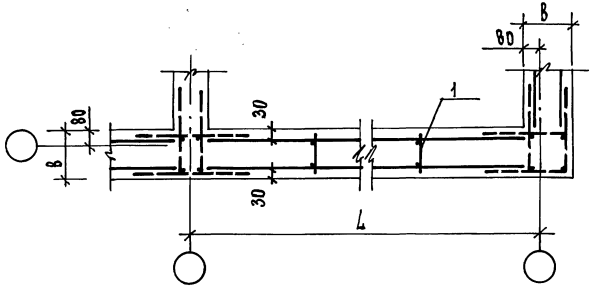

ОБОЗНАЧЕНИЕ	МАРКА	РАЗМЕРЫ, мм	
		B	L
1.100.1-3.0-2с-02	СН 25-1с	200	3000
-01	СН 26-1с		3600
-02	СН 27-1с		4200
-03	СН 28-1с		4800
-04	СН 29-1с		5400
-05	СН 30-1с		6000
-06	СН 31-1с	300	3000
-07	СН 32-1с		3600
-08	СН 33-1с		4200
-09	СН 34-1с		4800
-10	СН 35-1с		5400
-11	СН 36-1с		6000
-12	СН 37-1с	400	3000
-13	СН 38-1с		3600
-14	СН 39-1с		4200
-15	СН 40-1с		4800
-16	СН 41-1с		5400
-17	СН 42-1с		6000
-18	СН 43-1с	500	3000
-19	СН 44-1с		3600
-20	СН 45-1с		4200
-21	СН 46-1с		4800
-22	СН 47-1с		5400
-23	СН 48-1с		6000

Армирование углов на настоящем чертеже показано схематично / углы см. на соответствующих документах 1.100.1-3.0-2с-17... 28 /

Н.контр.	Степанова	
Нач.маст.	Магидин	
Гл.инж.п.	Шнейдерман	
ГИП	Степанова	
Рук.груп.	Дорофеева	
Исполнит	Фомичева	
Проверил	Дорофеева	

1.100.1-3.0-2с -02 СБ

8,9 баллов. Стена наружная СН 25-1с... СН 48-1с/Нэт=2,8м. Сборочный чертеж.

СТАДИЯ	МАССА	МАСШТАБ
Р	-	-
ЛИСТ	ЛИСТОВ 1	

ЦНИИЭП ГРАЖДАНСЕЛЬСТРОЙ

Копировал

Инв.№ подл. | Подпись и дата | Взам.инв.№

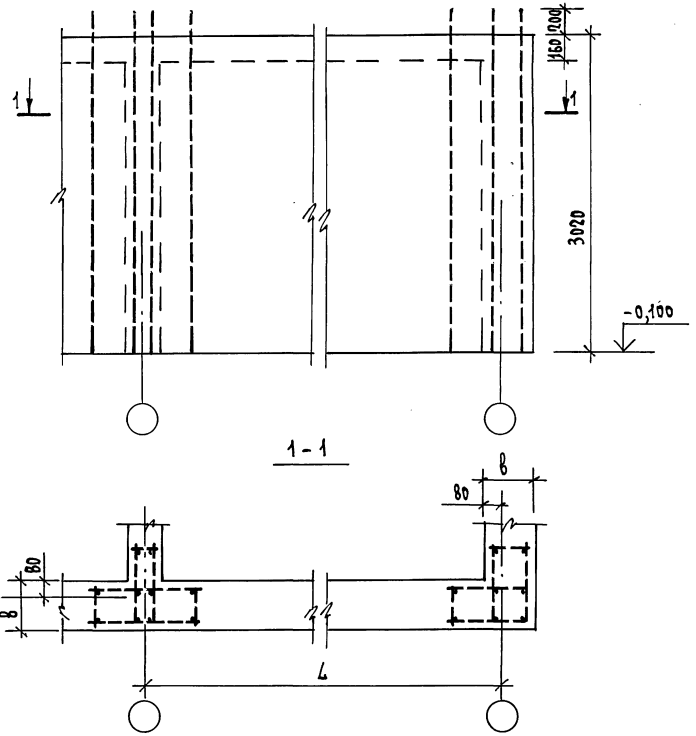

Обозначение	Марка	Размеры, мм в	Размеры, мм L	Объем бетона м³
1.100.1-3.0-2с - 03	СН 49-1с	200	3000	1,72
-01	СН 50-1с		3600	2,08
-02	СН 51-1с		4200	2,45
-03	СН 52-1с		4800	2,81
-04	СН 53-1с		5400	3,17
-05	СН 54-1с		6000	3,53
-06	СН 55-1с	300	3000	2,58
-07	СН 56-1с		3600	3,13
-08	СН 57-1с		4200	3,67
-09	СН 58-1с		4800	4,21
-10	СН 59-1с		5400	4,76
-11	СН 60-1с		6000	5,30
-12	СН 61-1с	400	3000	3,44
-13	СН 62-1с		3600	4,17
-14	СН 63-1с		4200	4,89
-15	СН 64-1с		4800	5,62
-16	СН 65-1с		5400	6,34
-17	СН 66-1с		6000	7,07
-18	СН 67-1с	500	3000	4,30
-19	СН 68-1с		3600	5,21
-20	СН 69-1с		4200	6,12
-21	СН 70-1с		4800	7,02
-22	СН 71-1с		5400	7,93
-23	СН 72-1с		6000	8,83

1. Для районов с сейсмичностью 7 баллов поле стен не армируется. Армирование углов на настоящем чертеже показано схематично /углы см. на соответствующих документах 1.100.1-3.0-2с-17...28/
2. При подсчете объема бетона толщина внутренней стены принята 140мм.

Н.контр.	Степанова	
Нач.маст.	Магидин	
Гл.инж.п.	Шнейдерман	
ГИП	Степанова	
Рук.груп.	Дорофеева	
Разработ.	Фомичева	
Проверил	Дорофеева	

1.100.1-3.0-2с - 03

7 баллов. Стена наружная СН 49-1с... СН 72-1с /Нэт=3,0м/

Стадия	Масса	Масштаб
Р	-	-
Лист	Листов 1	

ЦНИИЭП гражданселькстрой

Копировал

22178 38

Формат А3

Инв.№ подл. | Подпись и дата | Взам.инв.№

Формат	Зона	Поз.	Обозначение	Наименование	Количество на исполнение 1.100.1-3.0-2с - 04 -																Примечание
					—	01	02	03	04	05	06	07	08	09	10	11	12	13	14	15	
				Документация																	
А3			1.100.1-3.0-2с-04 СБ	Сборочный чертеж																	
А3			1.100.1-3.0-2с-00 ПЗ	Техническое описание																	
А3			1.100.1-3.0-2с-00 РС2	Ведомость расхода стали																	
				Сборочные единицы																	
А3		1	1.100.1-3.3 - 1000 - 31	Каркас пространств. КП 32	1																
			- 36	КП 37		1															
			- 41	КП 42			1														
			- 46	КП 47				1													
			- 51	КП 52					1												
			- 56	КП 57						1											
			-32	КП 33							1										
			-37	КП 38								1									
			-42	КП 43									1								
			-47	КП 48										1							
			-52	КП 53											1						
			-57	КП 58												1					
			-33	КП 34													1				
			-38	КП 39														1			
			-43	КП 44															1		
			-48	КП 49																1	
				Материалы																	
				Бетон, м³	1,72	2,08	2,45	2,81	3,17	3,53	2,58	3,13	3,67	4,21	4,76	5,30	3,44	4,17	4,89	5,62	

Взам. инв. № | Подпись и дата | Инв. № подл.

Н. контр.	Степанова	
Нач. маст.	Магидин	
Гл. инж. пр.	Шнейдерман	
ГИП	Степанова	
Рук. груп	Дорофеева	
Исполнит.	Фоличева	
Проверил.	Дорофеева	

1.100.1-3.0-2с - 04

8,9 баллов. Стена наружная сн 73-1с ... сн 88-1с/Нэт=3,0м/

Стадия	Лист	Листов
Р		1

ЦНИИЭП гражданселькстрой

Копировал

22178 39

Формат А3

Формат	Зона	Поз.	Обозначение	Наименование	Количество на исполнение 1.100.1-3.0-2с-04- 16	17	18	19	20	21	22	23	Примечание
				Документация									
А3			1.100.1-3.0-2с-04 СБ	Сборочный чертеж	✕	✕	✕	✕	✕	✕	✕	✕	
А3			1.100.1-3.0-2с-00 ПЗ	Техническое описание	✕	✕	✕	✕	✕	✕	✕	✕	
А3			1.100.1-3.0-2с-00 РС2	Ведомость расхода стали	✕	✕	✕	✕	✕	✕	✕	✕	
				Сборочные единицы									
А3		1	1.100.1-3.3-1000 -53	Каркас пространств. КП54	1								
			-58	КП59		1							
			-34	КП35			1						
			-39	КП40				1					
			-44	КП45					1				
			-49	КП50						1			
			-54	КП55							1		
			-59	КП60								1	
				Материалы									
				Бетон, м³	6,34	7,07	4,30	5,21	6,12	7,02	7,93	8,83	

Н.контр.	Степанова	
Нач.мас.	Магидин	
Гл.инж.м.	Шнейдерман	
ГИП	Степанова	
Рук.гр.	Дорофеева	
Исполн.	Фомичева	
Провер.	Дорофеева	

1.100.1-3.0-2с-04-16

8,9 баллов. Стена наружная СН89-1с ... СН96-1с / Нэт = 3,0 м /

Стадия	Лист	Листов
Р		1

ЦНИИЭП гражданселькстрой

Инв.№ подл. | Подпись и дата | Взам. инв.№

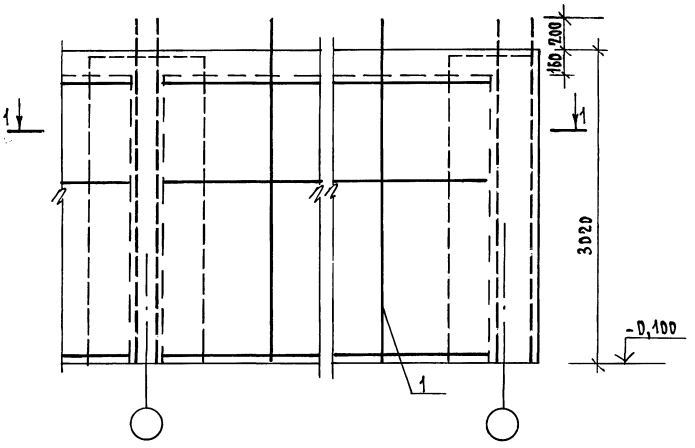

1 - 1

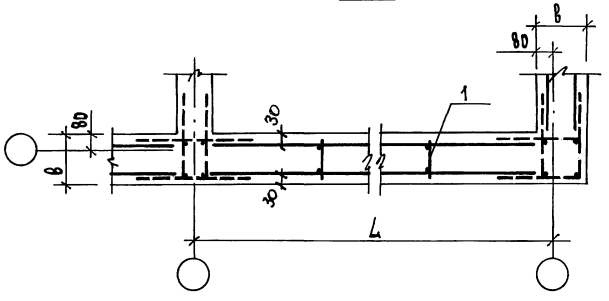

Обозначение	Марка	Размеры, мм	
		в	L
1.100.1-3.0-2с - 04	СН 73-1с	200	3000
-01	СН 74-1с		3600
-02	СН 75-1с		4200
-03	СН 76-1с		4800
-04	СН 77-1с		5400
-05	СН 78-1с		6000
-06	СН 79-1с	300	3000
-07	СН 80-1с		3600
-08	СН 81-1с		4200
-09	СН 82-1с		4800
-10	СН 83-1с		5400
-11	СН 84-1с		6000
-12	СН 85-1с	400	3000
-13	СН 86-1с		3600
-14	СН 87-1с		4200
-15	СН 88-1с		4800
-16	СН 89-1с		5400
-17	СН 90-1с		6000
-18	СН 91-1с	500	3000
-19	СН 92-1с		3600
-20	СН 93-1с		4200
-21	СН 94-1с		4800
-22	СН 95-1с		5400
-23	СН 96-1с		6000

Армирование углов на настоящем чертеже показано схематично /углы см. на соответствующих документах 1.100.1-3.0-2с-17...28/

Н.контр.	Степанова	
Нач.маст.	Магидин	
Гл.инж.м.	Шнейдерман	
ГИП	Степанова	
Рук.грчп.	Дорофеева	
Исполнит.	Фомичева	
Проверил	Дорофеева	

1.100.1-3.0-2с - 04 СБ

8,9 баллов. Стена наружная СН 73-1с...СН 96-1с /Нэт=3,0 м/. Сборочный чертеж.

Стадия	Масса	Масштаб
Р	-	-
Лист	Листов 1	

ЦНИИЭП гражданселькстрой

Копировал

22178 41

Формат А3

Инв.№ подл. | Подпись и дата | Взам. инв.№

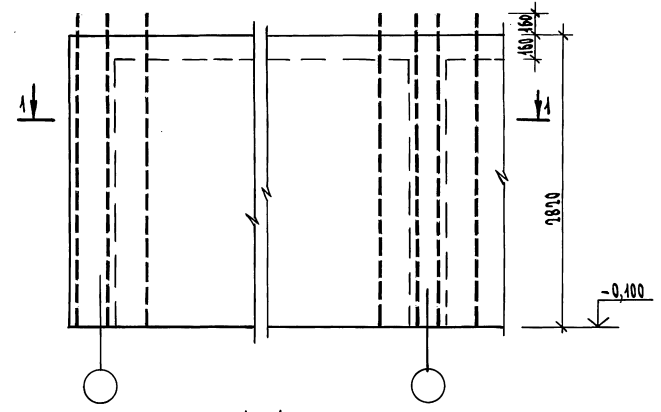

1 – 1

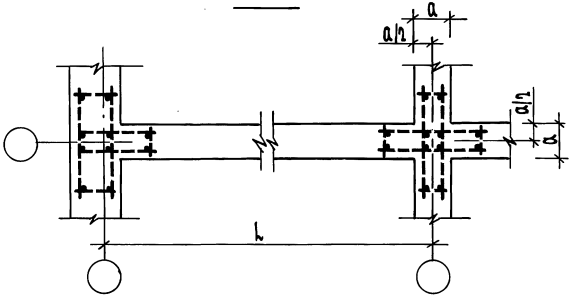

Обозначение	Марка	Размеры, мм		Объем бетона м³
		a	L	
1.100.1-3.0-2с-05	СВ1-1с	140	3000	1,06
-01	СВ2-1с		3600	1,28
-02	СВ3-1с		4200	1,51
-03	СВ4-1с		4800	1,73
-04	СВ5-1с		5400	1,95
-05	СВ6-1с		6000	2,18
-06	СВ7-1с	200	3000	1,52
-07	СВ8-1с		3600	1,84
-08	СВ9-1с		4200	2,15
-09	СВ10-1с		4800	2,47
-10	СВ11-1с		5400	2,79
-11	СВ12-1с		6000	3,11

1. Для районов с сейсмичностью 7 баллов поле стен не армируется. Армирование углов на настоящем чертеже показано схематично (углы см. на соответствующих документах 1.100.1-3.0-2с-17...28).

Инв.№ подл. | Подпись и дата | Взам. инв.№

			1.100.1-3.0-2с-05
Н. контр.	Степанова		7 баллов. Стена внутренняя СВ1-1с... СВ12-1с (Нэт.=2,8 м)
Нач. маст	Магидин		
Гл. инж. м.	Шнейдерман		
ГИП	Степанова		
Рук. гр.	Дорофеева		
Исполн.	Фомичева		
Проверил	Дорофеева		

Стадия	Масса	Масштаб
Р	—	—
Лист	Листов 1	

ЦНИИЭП гражданстельстрой

Копировал: [illegible]

Формат	Зона	Поз.	Обозначение	Наименование	Количество на исполнение 1.100.1-3.0-2с-06												Примечание
					–	01	02	03	04	05	06	07	08	09	10	11	
				Документация													
А3			1.100.1-3.0-2с-06 СБ	Сборочный чертеж													
А3			1.100.1-3.0-2с-00 ПЗ	Техническое описание													
А3			1.100.1-3.0-2с-00 РС 1	Ведомость расхода стали													
				Сборочные единицы													
А3		1	1.100.1-3.3 – 1000	Каркас пространств. КП 1	1												
			-05	КП 6		1											
			-10	КП 11			1										
			-15	КП 16				1									
			-20	КП 21					1								
			-25	КП 26						1							
			-01	КП 2							1						
			-06	КП 7								1					
			-11	КП 12									1				
			-16	КП 17										1			
			-21	КП 22											1		
			-26	КП 27												1	
				Материалы													
				Бетон, $м^3$	1,06	1,28	1,51	1,73	1,95	2,18	1,52	1,84	2,15	2,47	2,79	3,11	

Инв. № подл. | Подпись и дата | Взам. инв. №

Н. контр.	Степанова	
Нач. маст	Магидин	
Гл. инж. м.	Шнейдерман	
ГИП	Степанова	
Рук. гр.	Дорофеева	
Исполн.	Фомичева	
Проверил	Дорофеева	

1.100.1-3.0-2с –06

8,9 баллов. Стена внутренняя
СВ 13-1с ... СВ 24-1с (Нэт.=2,8 м)

Стадия	Лист	Листов
Р		1

ЦНИИЭП гражданселькстрой

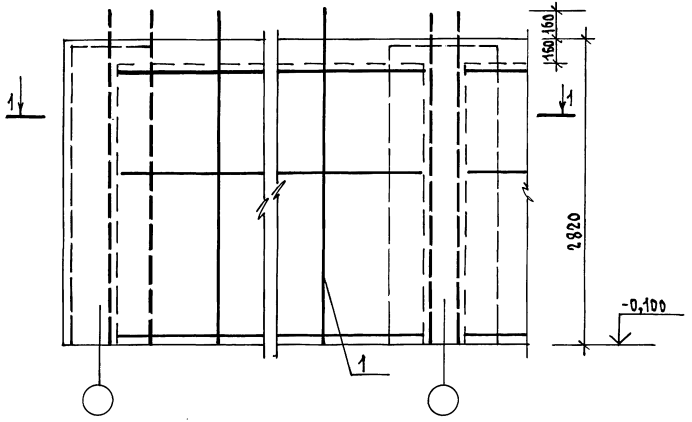

1 - 1

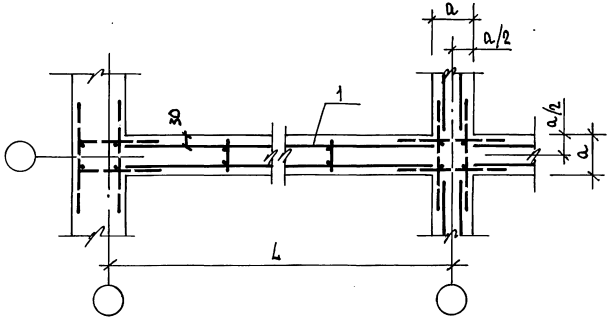

Обозначение	Марка	Размеры, мм	
		a	L
1.100.1-3.0-2с -06	СВ 13-1с	140	3000
-01	СВ 14-1с		3600
-02	СВ 15-1с		4200
-03	СВ 16-1с		4800
-04	СВ 17-1с		5400
-05	СВ 18-1с		6000
-06	СВ 19-1с	200	3000
-07	СВ 20-1с		3600
-08	СВ 21-1с		4200
-09	СВ 22-1с		4800
-10	СВ 23-1с		5400
-11	СВ 24-1с		6000

Армирование углов на настоящем чертеже показано схематично /углы см. на соответствующих документах 1.100.1-3.0-2с-17 ... 28/

Н.контр.	Степанова	
Нач.маст.	Магидин	
Гл.инж.п.	Шнейдерман	
ГИП	Степанова	
Рук.груп.	Дорофеева	
Исполнит.	Фомичева	
Проверил	Дорофеева	

1.100.1-3.0-2с -06 СБ

8,9 баллов. Стена внутренняя СВ 13-1с ... СВ 24-1с/Нэт=2,8 м/. Сборочный чертеж.

Стадия	Масса	Масштаб
Р	-	-
Лист	Листов 1	

ЦНИИЭП гражданселькстрой

Копировал

22178 44 Формат А3

Инв.№ подл. | Подпись и дата | Взам.инв.№

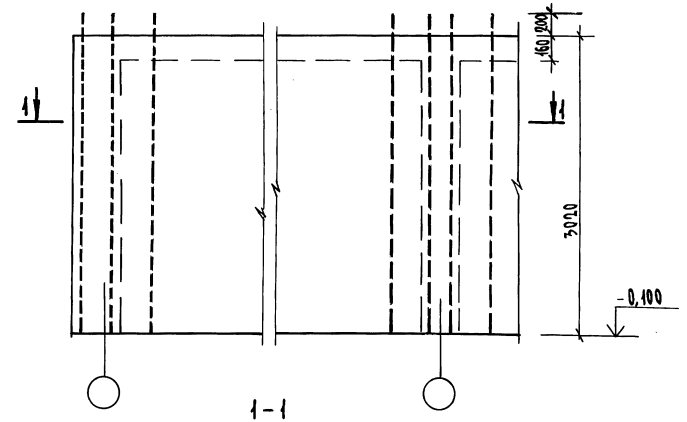

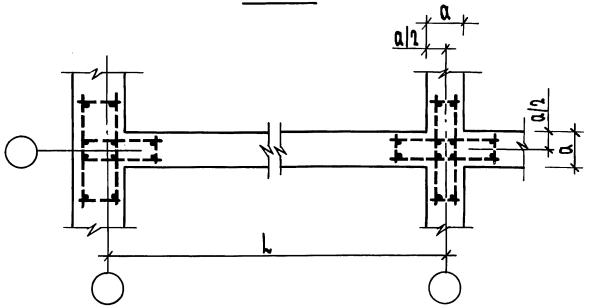

Обозначение	Марка	Размеры, мм a	Размеры, мм l	Объем бетона м³
1.100.1-3.0-2с - 07	СВ25-1с	140	3000	1,14
-01	СВ26-1с		3600	1,38
-02	СВ27-1с		4200	1,62
-03	СВ28-1с		4800	1,86
-04	СВ29-1с		5400	2,10
-05	СВ30-1с		6000	2,34
-06	СВ31-1с	200	3000	1,63
-07	СВ32-1с		3600	1,97
-08	СВ33-1с		4200	2,32
-09	СВ34-1с		4800	2,66
-10	СВ35-1с		5400	3,00
-11	СВ36-1с		6000	3,35

1. Для районов с сейсмичностью 7 баллов поле стен не армируется. Армирование углов на настоящем чертеже показано схематично (углы см. на соответствующих документах 1.100.1-3.0-2с-17...28)

Н.контр.	Степанова	
Нач.маст.	Магидин	
Гл.инж.м.	Шнейдерман	
ГИП	Степанова	
Рук.гр.	Дорофеева	
Исполн.	Фомичева	
Проверил	Дорофеева	

1.100.1-3.0-2с - 07

7 баллов. Стена внутренняя СВ25-1с...СВ36-1с (Нэт.=3,0м)

Стадия	Масса	Масштаб
Р	—	—
Лист	Листов 1	

ЦНИИЭП гражданельстрой

Копировал:

Инв.№ подл. | Подпись и дата | Взам.инв.№

Формат	Зона	Поз.	Обозначение	Наименование	Количество на исполнение 1.100.1-3.0-2с-08-												Примечание
					—	01	02	03	04	05	06	07	08	09	10	11	
				Документация													
А3			1.100.1-3.0-2с-08 СБ	Сборочный чертеж	✕	✕	✕	✕	✕	✕	✕	✕	✕	✕	✕	✕	
А3			1.100.1-3.0-2с-00 ПЗ	Техническое описание	✕	✕	✕	✕	✕	✕	✕	✕	✕	✕	✕	✕	
А3			1.100.1-3.0-2с-00 РС 2	Ведомость расхода стали	✕	✕	✕	✕	✕	✕	✕	✕	✕	✕	✕	✕	
				Сборочные единицы													
А3		1	1.100.1-3.3 - 1000-30	Каркас пространств. КП 31	1												
			-35	КП 36		1											
			-40	КП 41			1										
			-45	КП 46				1									
			-50	КП 51					1								
			-55	КП 56						1							
			-31	КП 32							1						
			-36	КП 37								1					
			-41	КП 42									1				
			-46	КП 47										1			
			-51	КП 52											1		
			-56	КП 57												1	
				Материалы													
				Бетон, м³	1,14	1,38	1,62	1,86	2,10	2,34	1,63	1,97	2,32	2,66	3,00	3,35	

Инв. № подл. | Подпись и дата | Взам. инв. №

Н. контр.	Степанова	
Нач. маст	Магидин	
Гл. инж. м.	Шнейдерман	
ГИП	Степанова	
Рук. гр.	Дорофеева	
Исполн.	Фомичева	
Проверил	Дорофеева	

1.100.1-3.0-2с-08

8,9 баллов. Стена внутренняя СВ 37-1с... СВ 48-1с (Нэт.=3,0 м)

Стадия	Лист	Листов
Р		1

ЦНИИЭП гражданстрой

Копировал: 22178 46 Формат А3

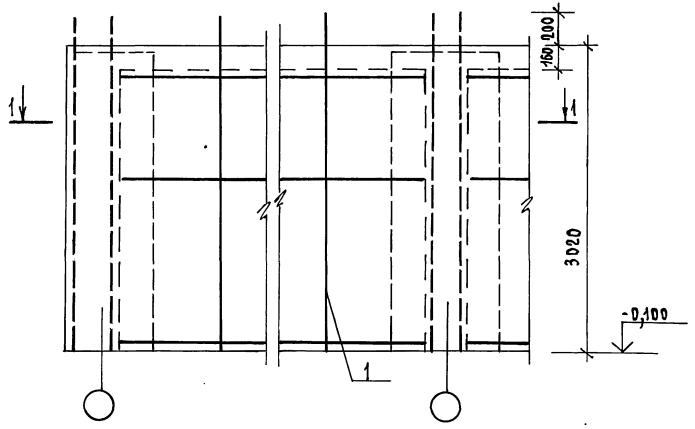

1 - 1

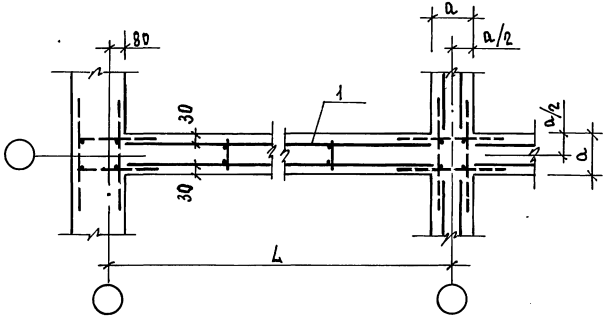

Обозначение	Марка	Размеры, мм	
		a	L
1.100.1-3.0-2с - 08	СВ 37-1с	140	3000
-04	СВ 38-1с		3600
-02	СВ 39-1с		4200
-03	СВ 40-1с		4800
-04	СВ 41-1с		5400
-05	СВ 42-1с		6000
-06	СВ 43-1с	200	3000
-07	СВ 44-1с		3600
-08	СВ 45-1с		4200
-09	СВ 46-1с		4800
-10	СВ 47-1с		5400
-11	СВ 48-1с		6000

Армирование углов на настоящем чертеже показано схематично /углы см. на соответствующих документах 1.100.1-3.0-2с-17...28/

Н.контр.	Степанова	
Нач.маст.	Магидин	
Гл.инж.п	Шнейдерман	
ГИП	Степанова	
Рук.груп	Дорофеева	
Исполнит	Фомичева	
Проверил	Дорофеева	

1.100.1-3.0-2с - 08 СБ

8,9 баллов. Стена внутренняя СВ 37-1с ... СВ 48-1с /Нэт=3,0 м/ Сборочный чертеж.

Стадия	Масса	Масштаб
Р	-	-
Лист	Листов 1	

ЦНИИЭП гражданельстрой

Копировал

22178 47

Формат А3

Инв.№ подл. | Подпись и дата | Взам. инв.№

Формат	Зона	Поз.	Обозначение	Наименование	Количество на исполнение 1.100.1-3.0-2с-09-																Примечание
					—	01	02	03	04	05	06	07	08	09	10	11	12	13	14	15	
				Документация																	
А3			1.100.1-3.0-2с-09 СБ	Сборочный чертеж																	
А3			1.100.1-3.0-2с-00 ПЗ	Техническое описание																	
А3			1.100.1-3.0-2с-00 РС1	Ведомость расхода стали																	
				Сборочные единицы																	
А3		1	1.100.1-3.7 - 8000	Каркас пространств. КП1-1	2	2	2	2													
			-01	КП2-1					2	2	2	2									
			-02	КП3-1									2	2	2	2					
			-03	КП4-1													2	2	2	2	
А3		2	1.100.1-3.7 - 4000-04	КП77	1																
			-08	КП81		1															
			-12	КП85			1														
			-16	КП89				1													
			-05	КП78					1												
			-09	КП82						1											
			-13	КП86							1										
			-17	КП90								1									
			-06	КП79									1								
			-10	КП83										1							
			-14	КП87											1						
			-18	КП91												1					
			-07	КП80													1				
			-11	КП84														1			
			-15	КП88															1		
			-19	КП92																1	

Инв. № подл. | Подпись и дата | Взам. инв. №

Н. контр.	Степанова	
Нач. маст.	Магидин	
Гл. инж. пр.	Шнейдерман	
ГИП	Степанова	
Рук. груп.	Дорофеева	
Исполнит	Фомичева	
Проверил	Дорофеева	

1.100.1-3.0-2с -09

7,8,9 баллов. Обрамление оконного проема ООП1-1с...ООП16-1с/Нэт=2,8м/

Стадия	Лист	Листов
Р		1

ЦНИИЭП граждансельстрой

Копировал

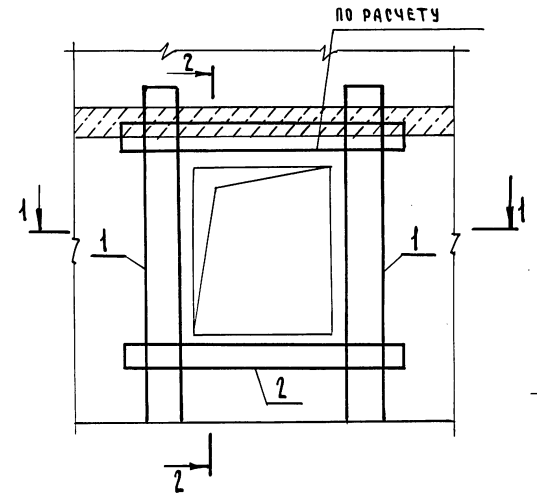

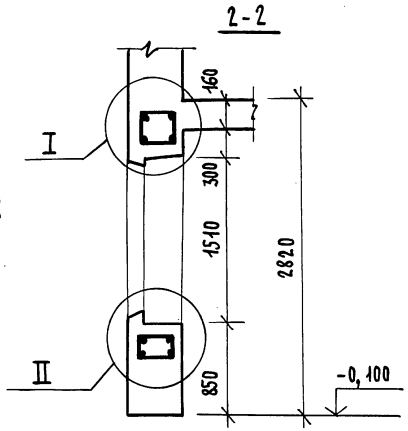

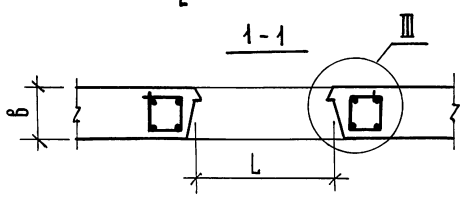

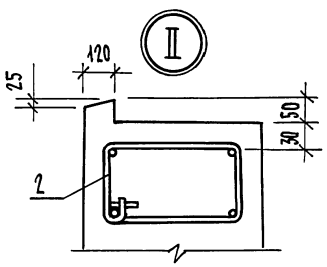

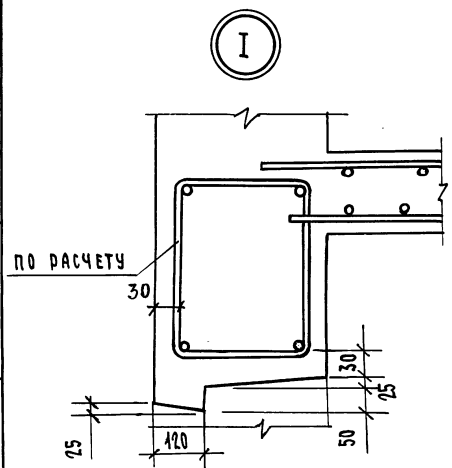

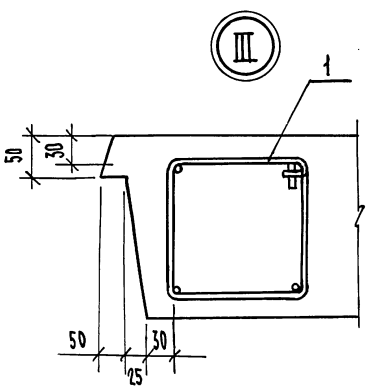

ОБОЗНАЧЕНИЕ	МАРКА	РАЗМЕРЫ, мм		ОБЪЕМ ПРОЕМА м³
		В	L	
1.100.1-3.0-2С-09	ООП1-1С	200	770	0,23
-01	ООП2-1С		920	0,28
-02	ООП3-1С		1370	0,41
-03	ООП4-1С		1530	0,46
-04	ООП5-1С	300	770	0,35
-05	ООП6-1С		920	0,42
-06	ООП7-1С		1370	0,62
-07	ООП8-1С		1530	0,69
-08	ООП9-1С	400	770	0,46
-09	ООП10-1С		920	056
-10	ООП11-1С		1370	0,83
-11	ООП12-1С		1530	092
-12	ООП13-1С	500	770	0,58
-13	ООП14-1С		920	0,69
-14	ООП15-1С		1370	1,03
-15	ООП16-1С		1530	1,15

АРМИРОВАНИЕ СТЕН УСЛОВНО НЕ ПОКАЗАНО.

Н.КОНТР.	СТЕПАНОВА	
НАЧ.МАСТ.	МАГИДИН	
ГЛ.ИНЖ.М.	ШНЕЙДЕРМАН	
ГИП	СТЕПАНОВА	
РУК.ГР.	ДОРОФЕЕВА	
ИСПОЛН.	ФОМИЧЕВА	
ПРОВЕРИЛ	ДОРОФЕЕВА	

1.100.1-3.0-2С-09 СБ

7, 8, 9 БАЛЛОВ. ОБРАМЛЕНИЕ ОКОННОГО ПРОЕМА ООП1-1С ... ООП16-1С (Нэт.= 2,8 м) СБОРОЧНЫЙ ЧЕРТЕЖ

СТАДИЯ	МАССА	МАСШТАБ
Р	-	-
ЛИСТ	ЛИСТОВ 1	

ЦНИИЭП ГРАЖДАНСЕЛЬСТРОЙ

ИНВ.№ ПОДЛ. | ПОДПИСЬ И ДАТА | ВЗАМ.ИНВ.№

Формат	Зона	Поз.	Обозначение	Наименование	Количество на исполнение 1.100.1-3.0-2с-10-																Примечание
					—	01	02	03	04	05	06	07	08	09	10	11	12	13	14	15	
				Документация																	
А3			1.100.1-3.0-2с-10 СБ	Сборочный чертеж																	
А3			1.100.1-3.0-2с-00 ПЗ	Техническое описание																	
А3			1.100.1-3.0-2с-00 РСД	Ведомость расхода стали																	
				Сборочные единицы																	
А3		1	1.100.1-3.3 - 8000-12	Каркас пространств. КП13-1	2	2	2	2													
			-13	КП14-1					2	2	2	2									
			-14	КП-15-1									2	2	2	2					
			-15	КП16-1													2	2	2	2	
А3		2	1.100.1-3.3 - 4000-04	КП77	1																
			-08	КП81		1															
			-12	КП85			1														
			-16	КП89				1													
			-05	КП78					1												
			-09	КП82						1											
			-13	КП86							1										
			-17	КП90								1									
			-06	КП79									1								
			-10	КП83										1							
			-14	КП87											1						
			-18	КП91												1					
			-07	КП80													1				
			-11	КП84														1			
			-15	КП88															1		
			-19	КП92																1	

Инв. № подл. | Подпись и дата | Взам. инв. №

Н. контр.	Степанова	
Нач. маст.	Магидин	
Гл. инж. д.	Шнейдерман	
ГИП	Степанова	
Рук. груп.	Дорофеева	
Исполнит.	Фоличева	
Проверил	Дорофеева	

1.100.1-3.0-2с -10

7, 8, 9 баллов. Обрамление оконного проема ООП 17-1с ... ООП 32-1с /Нэт=3,0 м/.

Стадия	Лист	Листов
Р		1

ЦНИИЭП гражданстельстрой

Копировал

22178 50

Формат А3

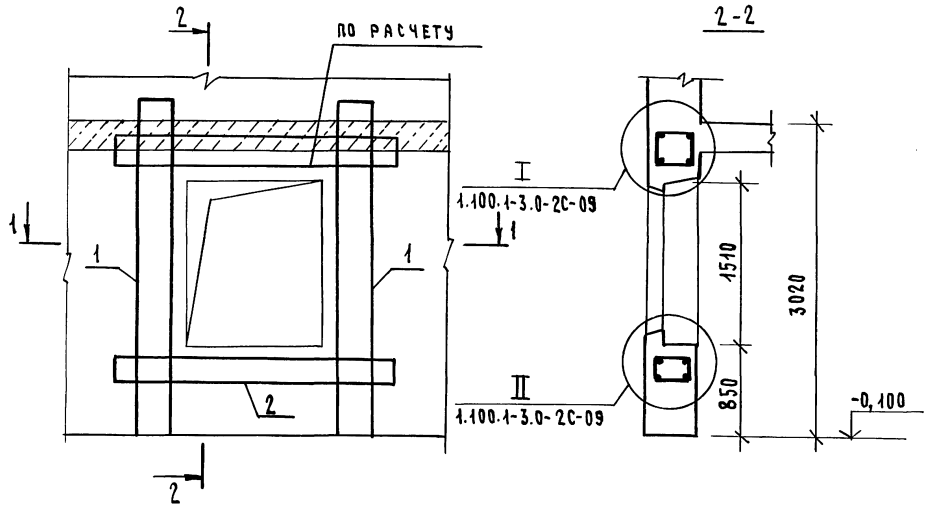

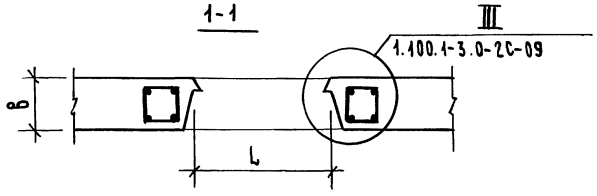

Обозначение	Марка	Размеры, мм в	Размеры, мм L	Объем проема м³
1.100.1-3.0-2С-10	ООП17-1С	200	770	0,23
-01	ООП18-1С		920	0,28
-02	ООП19-1С		1370	0,41
-03	ООП20-1С		1530	0,46
-04	ООП21-1С	300	770	0,35
-05	ООП22-1С		920	0,42
-06	ООП23-1С		1370	0,62
-07	ООП24-1С		1530	0,69
-08	ООП25-1С	400	770	0,46
-09	ООП26-1С		920	0,56
-10	ООП27-1С		1370	0,83
-11	ООП28-1С		1530	0,92
-12	ООП29-1С	500	770	0,58
-13	ООП30-1С		920	0,69
-14	ООП31-1С		1370	1,03
-15	ООП32-1С		1530	1,15

Армирование стен условно не показано.

Н. контр.	Степанова	
Нач. маст.	Магидин	
Гл. инж. м.	Шнейдерман	
ГИП	Степанова	
Рук. гр.	Дорофеева	
Исполнит.	Фомичева	
Проверил	Дорофеева	

1.100.1-3.0-2С-10 СБ

7, 8, 9 баллов. Обрамление оконного проема ООП17-1С ... ООП32-1С (Нэт.=3,0 м)
Сборочный чертеж

Стадия	Масса	Масштаб
Р	—	—
Лист	Листов 1	

ЦНИИЭП граждансельстрой

22178 51

Копировал Зоф.

Формат А3

Инв. № подл. | Подпись и дата | Взам. инв. №

Формат	Зона	Поз.	Обозначение	Наименование	Количество на исполнение 1.100.1-3.0-2с -11- —	01	02	03	04	05	06	07	Примечание
				Документация									
А3			1.100.1-3.0-2с-11 СБ	Сборочный чертеж									
А3			1.100.1-3.0-2с-00 ПЗ	Техническое описание									
А3			1.100.1-3.0-2с-00 РС1	Ведомость расхода стали									
				Сборочные единицы									
А3		1	1.100.1-3.3 - 8000	Каркас пространств. КП1-1	2	2							
			-01	КП2-1			2	2					
			-02	КП3-1					2	2			
			-03	КП4-1							2	2	
А3		2	1.100.1-3.3 - 4000	КП73	1								
			-04	КП77		1							
			-01	КП74			1						
			-05	КП78				1					
			-02	КП75					1				
			-06	КП79						1			
			-03	КП76							1		
			-07	КП80								1	
А3		3	1.100.1-3.3 - 8000 -24	КП25-1	1	1							
			-25	КП26-1			1	1					
			-26	КП27-1					1	1			
			-27	КП28-1							1	1	

Инв.№ подл. | Подпись и дата | Взам.инв.№

Н.контр.	Степанова	
Нач.маст.	Магидин	
Гл.инж.А	Шкейдерман	
ГИП	Степанова	
Рук.груп.	Дорофеева	
Исполн.	Фоминчева	
Проверил	Дорофеева	

1.100.1-3.0-2с -11

7,8,9 баллов. Обрамление балконного проема. ОБП1-1с ... ОБП8-1с/Нэт=2,8 м/

Стадия	Лист	Листов
Р		1

ЦНИИЭП гражданселькстрой

Копировал

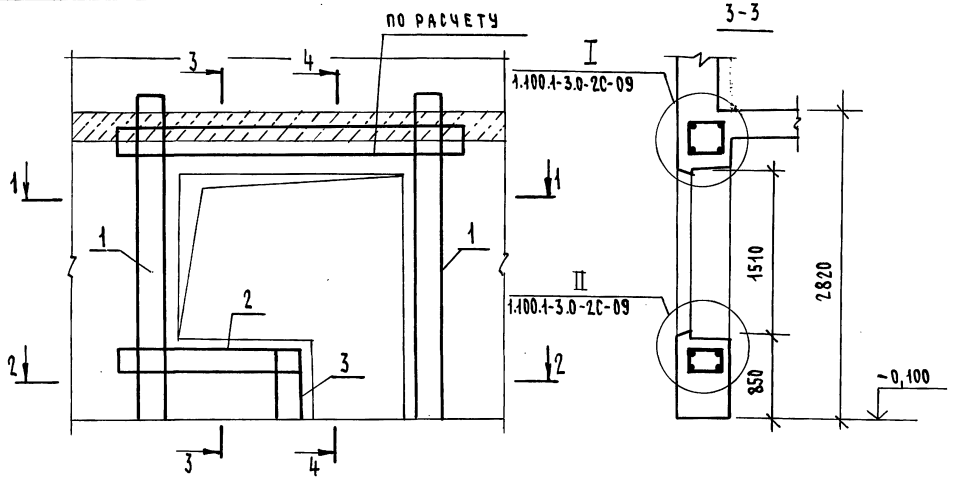

Обозначение	Марка	Размеры, мм B	Размеры, мм L	Объем проема м³
1.100.1-3.0-2с- 11	ОБП1-1с	200	1530	0,57
-01	ОБП2-1с		2130	0,75
-02	ОБП3-1с	300	1530	0,85
-03	ОБП4-1с		2130	1,12
-04	ОБП5-1с	400	1530	1,14
-05	ОБП6-1с		2130	1,50
-06	ОБП7-1с	500	1530	1,42
-07	ОБП8-1с		2130	1,87

Армирование стен условно не показано.

Н. контр.	Степанова	
Нач. маст.	Магидин	
Гл. инж. м.	Шнейдерман	
ГИП	Степанова	
Рук. груп.	Дорофеева	
Исполнит.	Фомичева	
Проверил	Дорофеева	

1.100.1-3.0-2с - 11 СБ

7, 8, 9 баллов. Обрамление балконного проема ОБП1-1с ... ОБП8-1с /Нэт = 2,8 м/ Сборочный чертеж.

Стадия	Масса	Масштаб
Р	—	—
Лист	Листов 1	

ЦНИИЭП Гражданстельстрой

22178 53

Копировал

Формат А3

Инв. № подл. | Подпись и дата | Взам. инв. №

Формат	Зона	Поз.	Обозначение	Наименование	Количество на исполнение 1.100.1-3.0-2с-12 —	01	02	03	04	05	06	07	Примечание
				Документация									
А3			1.100.1-3.0-2с-12 СБ	Сборочный чертеж									
А3			1.100.1-3.0-2с-00 ПЗ	Техническое описание									
А3			1.100.1-3.0-2с-00 РСД	Ведомость расхода стали									
				Сборочные единицы									
А3		1	1.100.1-3.3 - 8000-12	Каркас пространств. КП13-1	2	2							
			-13	КП14-1			2	2					
			-14	КП15-1					2	2			
			-15	КП16-1							2	2	
А3		2	1.100.1-3.3 - 4000	КП73	1								
			-04	КП77		1							
			-01	КП74			1						
			-05	КП78				1					
			-02	КП75					1				
			-06	КП79						1			
			-03	КП76							1		
			-07	КП80								1	
А3		3	1.100.1-3.3 - 8000-24	КП25-1	1	1							
			-25	КП26-1			1	1					
			-26	КП27-1					1	1			
			-27	КП28-1							1	1	

Н.контр.	Степанова	
Нач.маст.	Магидин	
Гл.инж.п.	Шнейдерман	
ГИП	Степанова	
Рчк.груп.	Дорофеева	
Исполнил	Фоминева	
Проверил	Дорофеева	

1.100.1-3.0-2с -12

7, 8, 9 баллов. Обрамление балконного проема ОБП9-1с ... ОБП16-1с/Нэт=3,0м/

Стадия	Лист	Листов
Р		1

ЦНИИЭП гражданселькстрой

Копировал

Инв.№ подл. | Подпись и дата | Взам.инв.№

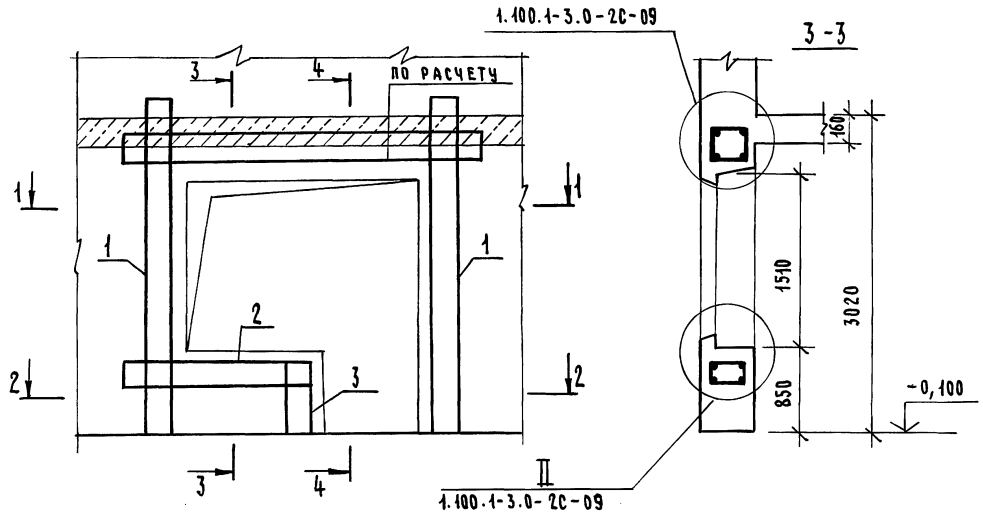

ОБОЗНАЧЕНИЕ	МАРКА	РАЗМЕРЫ, ММ		ОБЪЕМ ПРОЕМА М³
		B	L	
1.100.1-3.0-2С-12	ОБП9-1С	200	1530	0,57
-01	ОБП10-1С		2130	0,75
-02	ОБП11-1С	300	1530	0,85
-03	ОБП12-1С		2130	1,12
-04	ОБП13-1С	400	1530	1,14
-05	ОБП14-1С		2130	1,50
-06	ОБП15-1С	500	1530	1,42
-07	ОБП16-1С		2130	1,87

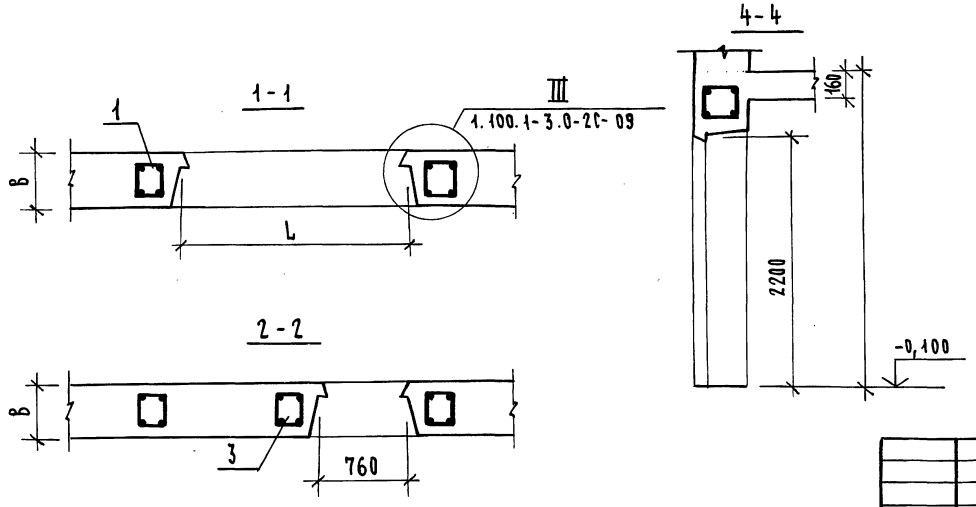

АРМИРОВАНИЕ СТЕН УСЛОВНО НЕ ПОКАЗАНО

Н.контр.	СТЕПАНОВА		
Нач.маст.	МАТИДИН		
Гл.инж.м.	ШНЕЙДЕРМАН		
ГИП	СТЕПАНОВА		
Рук.груп.	ДОРОФЕЕВА		
Исполнит.	ФОМИЧЕВА		
Проверил	ДОРОФЕЕВА		

1.100.1-3.0-2С-12 СБ

7,8,9 БАЛЛОВ. ОБРАМЛЕНИЕ БАЛКОННОГО ПРОЕМА ОБП9-1С... ОБП16-1С /Нэт.=3,0 м/ СБОРОЧНЫЙ ЧЕРТЕЖ

СТАДИЯ	МАССА	МАСШТАБ
Р	-	-
ЛИСТ	ЛИСТОВ 1	

ЦНИИЭП ГРАЖДАНСЕЛЬСТРОЙ

КОПИРОВАЛ Зоф-

22178 55

ФОРМАТ А3

ИНВ. № ПОДЛ. | ПОДПИСЬ И ДАТА | ВЗАМ. ИНВ. №

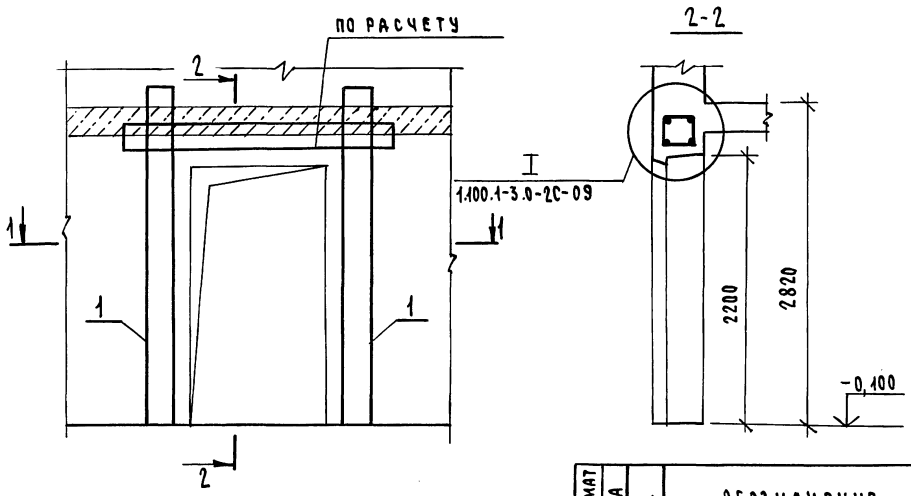

ОБОЗНАЧЕНИЕ	МАРКА	РАЗМЕРЫ, мм B	L	ОБЪЕМ ПРОЕМА м³
1.100.1-3.0-2С-13	ОДН1-1С	200	950	0,40
-01	ОДН2-1С		1050	0,44
-02	ОДН3-1С	300	950	0,60
-03	ОДН4-1С		1050	0,66
-04	ОДН5-1С	400	950	0,80
-05	ОДН6-1С		1050	0,88
-06	ОДН7-1С	500	950	1,00
-07	ОДН8-1С		1050	1,10

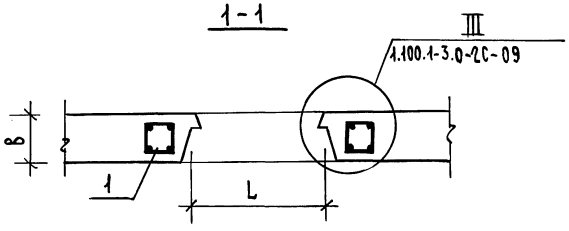

ФОРМАТ	ЗОНА	ПОЗ.	ОБОЗНАЧЕНИЕ	НАИМЕНОВАНИЕ	КОЛ. НА ИСПОЛН. 1.100.1-3.0-2с-13 - —	01	02	03	04	05	06	07	ПРИМЕЧАНИЕ
				ДОКУМЕНТАЦИЯ									
А3			1.100.1-3.0-2с-00 ПЗ	ТЕХНИЧЕСКОЕ ОПИСАНИЕ									
А3			1.100.1-3.0-2с-00 РС1	ВЕДОМОСТЬ РАСХОДА СТАЛИ									
				СБОРОЧНЫЕ ЕДИНИЦЫ									
А3		1	1.100.1-3.3-8000	КАРКАС ПРОСТРАНСТВ. КП1-1	2	2							
			-01	КП2-1			2	2					
			-02	КП3-1					2	2			
			-03	КП4-1							2	2	

АРМИРОВАНИЕ СТЕН УСЛОВНО НЕ ПОКАЗАНО.

Н. КОНТР.	СТЕПАНОВА	
НАЧ. МАСТ.	МАГИДИН	
ГЛ. ИНЖ. М.	ШНЕЙДЕРМАН	
ГИП	СТЕПАНОВА	
РУК. ГР.	ДОРОФЕЕВА	
ИСПОЛН.	ФОМИЧЕВА	
ПРОВЕР.	ДОРОФЕЕВА	

1.100.1-3.0-2С-13

7, 8, 9 БАЛЛОВ. ОБРАМЛЕНИЕ ДВЕРИ НАРУЖНОЙ ОДН1-1С... ОДН8-1С /Нэт=2,8м/

СТАДИЯ	МАССА	МАСШТАБ
Р	-	-
ЛИСТ	ЛИСТОВ 1	

ЦНИИЭП ГРАЖДАНСЕЛЬСТРОЙ

КОПИРОВАЛ

ФОРМАТ А3

ИНВ. № ПОДЛ. | ПОДПИСЬ И ДАТА | ВЗАМ. ИНВ. №

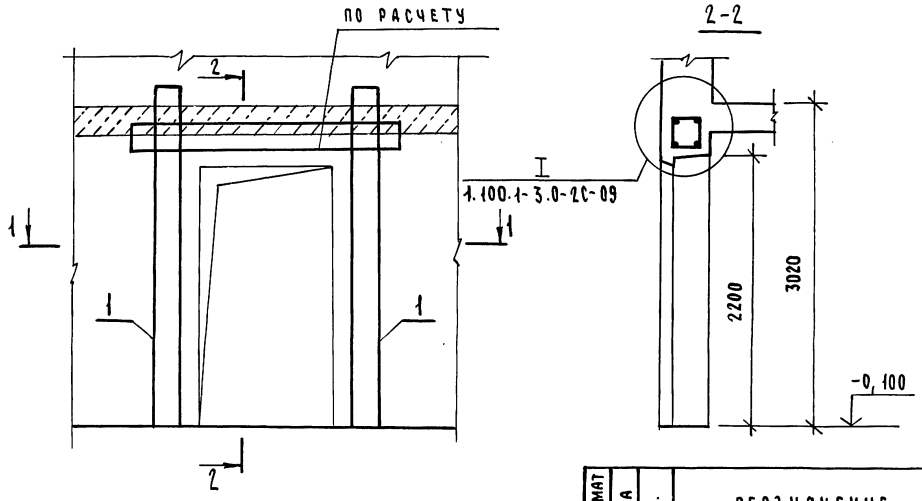

ОБОЗНАЧЕНИЕ	МАРКА	РАЗМЕРЫ, мм a	РАЗМЕРЫ, мм L	ОБЪЕМ ПРОЕМА м³
1.100.1-3.0-2С- 14	ОДН9-1С	200	950	0,40
-01	ОДН10-1С		1050	0,44
-02	ОДН11-1С	300	950	0,60
-03	ОДН12-1С		1050	0,66
-04	ОДН13-1С	400	950	0,80
-05	ОДН14-1С		1050	0,88
-06	ОДН15-1С	500	950	1,00
-07	ОДН16-1С		1050	1,10

ФОРМАТ	ЗОНА	ПОЗ.	ОБОЗНАЧЕНИЕ	НАИМЕНОВАНИЕ	КОЛ. НА ИСПОЛН. 1.100.1-3.0-2С-14- —	01	02	03	04	05	06	07	ПРИМЕЧАНИЕ
				ДОКУМЕНТАЦИЯ									
А3			1.100.1-3.0-2с-00 ПЗ	ТЕХНИЧЕСКОЕ ОПИСАНИЕ									
А3			1.100.1-3.0-2с-00 РС 2	ВЕДОМОСТЬ РАСХОДА СТАЛИ									
				СБОРОЧНЫЕ ЕДИНИЦЫ									
А3		1	1.100.1-3.3-8000 -12	КАРКАС ПРОСТРАНСТВ. КП13-1	2	2							
			-13	КП14-1			2	2					
			-14	КП15-1					2	2			
			-15	КП16-1							2	2	

АРМИРОВАНИЕ СТЕН УСЛОВНО НЕ ПОКАЗАНО.

Н. КОНТР.	СТЕПАНОВА	
НАЧ. МАСТ.	МАГИДИН	
ГЛ. ИНЖ. М.	ШНЕЙДЕРМАН	
ГИП	СТЕПАНОВА	
РУК. ГРУП.	ДОРОФЕЕВА	
ИСПОЛНИТ.	ФОМИЧЕВА	
ПРОВЕРИЛ	ДОРОФЕЕВА	

1.100.1-3.0-2С-14

7, 8, 9 БАЛЛОВ. ОБРАМЛЕНИЕ ДВЕРИ НАРУЖНОЙ ОДН9-1С ... ОДН16-1С/Нэт=3,0м/

СТАДИЯ	МАССА	МАСШТАБ
Р	—	—
ЛИСТ	ЛИСТОВ 1	

ЦНИИЭП ГРАЖДАНСЕЛЬСТРОЙ

ИНВ. № ПОДЛ. | ПОДПИСЬ И ДАТА | ВЗАМ. ИНВ. №

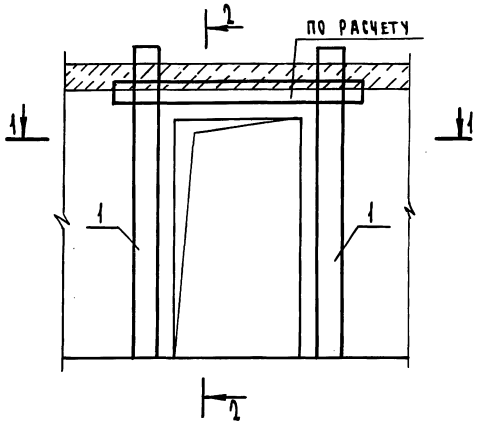

2-2

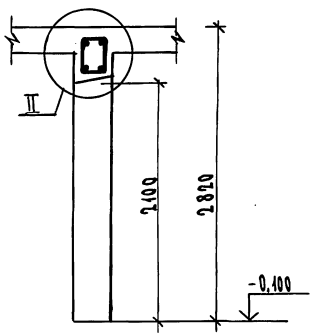

Обозначение	Марка	Размеры, мм		Объем проема м³
		a	b	
1.100.1-3.0-2с-15	ОДВ1-1с	140	820	0,24
-01	ОДВ2-1с		1020	0,33
-02	ОДВ3-1с		1320	0,39
-03	ОДВ4-1с	200	820	0,34
-04	ОДВ5-1с		1020	0,47
-05	ОДВ6-1с		1320	0,55

1-1

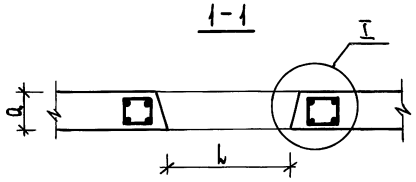

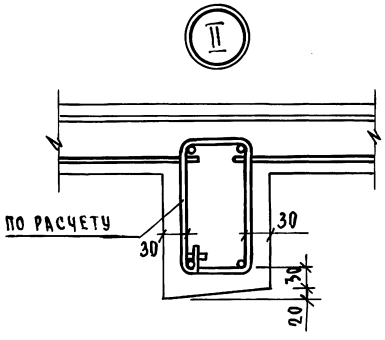

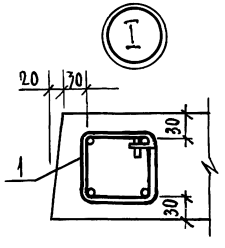

Формат	Зона	Поз	Обозначение	Наименование	Кол. на исполнение -15-						Примечание
					-	01	02	03	04	05	
				Документация							
А3			1.100.1-3.0-2с-00 ПЗ	Техническое описание							
А3			1.100.1-3.0-2с-00 РС1	Ведомость расхода стали							
				Сборочные единицы							
А3		1	1.100.1-3.3-8000-05	Каркас пространств. КП6-1	2	2	2				
			09	КП10-1				2	2	2	

Арматура стен условно не показана

Н.контр.	Степанова	
Нач.маст	Магидин	
Гл.инж.м.	Шнейдерман	
ГИП	Степанова	
Рук.гр.	Дорофеева	
Исполн.	Фомичева	
Проверил	Дорофеева	

1.100.1-3.0-2с-15

7,8,9 баллов. Обрамление двери внутренней ОДВ1-1с ... ОДВ6-1с (Нэт=2,8 м)

Стадия	Масса	Масштаб
Р	—	—
Лист	Листов 1	

ЦНИИЭП гражданселькстрой

Копировал: 22178 58 Формат А3

Инв.№ подл. | Подпись и дата | Взам.инв.№

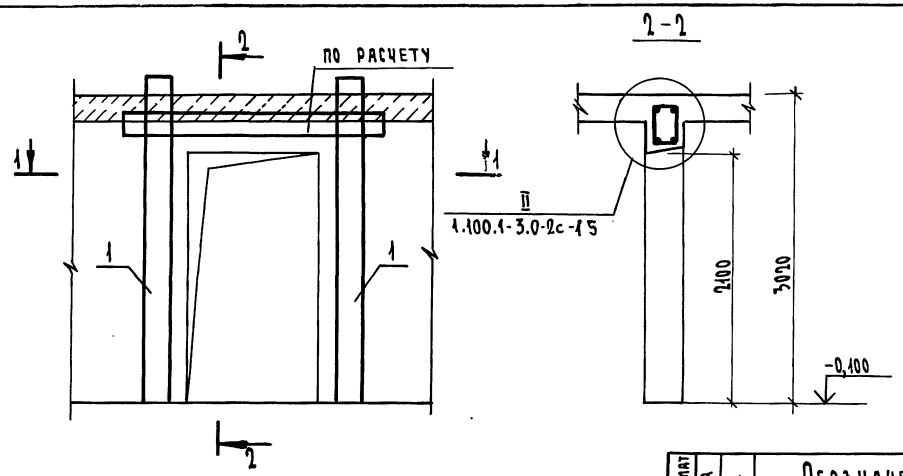

Обозначение	Марка	Размеры, мм a	Размеры, мм b	Объем проема м³
1.100.1-3.0-2с-16	ОДВ7-1с	140	820	0,24
-01	ОДВ8-1с		1020	0,33
-02	ОДВ9-1с		1320	0,39
-03	ОДВ10-1с	200	820	0,34
-04	ОДВ11-1с		1020	0,47
-05	ОДВ12-1с		1320	0,55

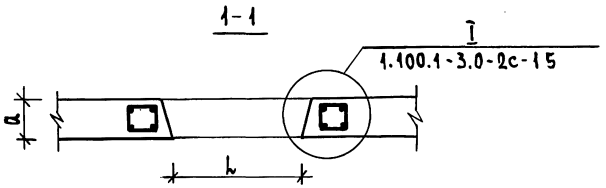

Формат	Зона	Поз.	Обозначение	Наименование	Кол. на исполнение -16-						Примечание
					-	01	02	03	04	05	
				Документация							
А3			1.100.1-3.0-2с-00 ПЗ	Техническое описание							
А3			1.100.1-3.0-2с-00 РС2	Ведомость расхода стали							
				Сборочные единицы							
А4		1	1.100.1-3.0-2с-8000-17	Каркас пространств. КП 18-1	2	2	2				
			21	КП 22-1				2	2	2	

Арматура стен условно не показана

Н.контр.	Степанова	
Нач.маст	Магидин	
Гл.инж.м.	Шнейдерман	
ГИП	Степанова	
Рук.гр.	Дорофеева	
Исполн.	Фомичева	
Проверил	Дорофеева	

1.100.1-3.0-2с – 16

7, 8, 9 баллов. Обрамление двери внутренней ОДВ7-1с ... ОДВ12-1с (Нэт=3,0 м)

Стадия	Масса	Масштаб
Р	—	—
Лист	Листов 1	

ЦНИИЭП гражданселькстрой

Инв.№ подл. | Подпись и дата | Взам.инв.№

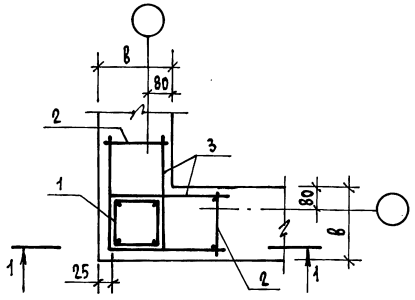

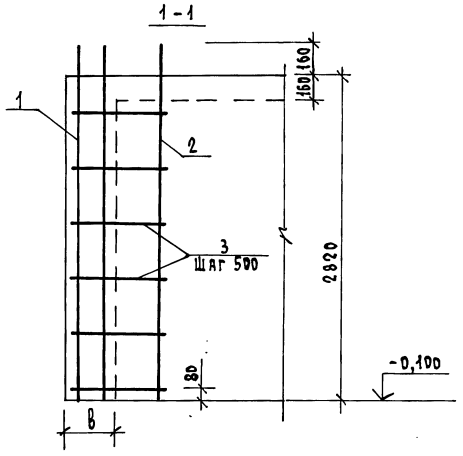

Формат	Зона	Поз.	Обозначение	Наименование	Кол. на исполнение —	01	02	03	Примечание
				Документация					
А3			1.100.1-3.0-2с-00 ПЗ	Техническое описание					
А3			1.100.1-3.0-2с-00 РС 1	Ведомость расхода стали					
				Сборочные единицы					
А3		1	1.100.1-3.3-8000	Каркас пространств. КП1-1	1				
			-01	КП2-1		1			
			-02	КП3-1			1		
			-03	КП4-1				1	
А3		2	1.100.1-3.3-1100-01	Каркас К2	2				
			-02	К3		2			
			-04	К5			2		
			-06	К7				2	
				Детали					
А3		3	1.100.1-3.3-0001	Стержень гнутый А1	12				
			-01	А2		12			
			-02	А3			12		
			-03	А4				12	
				Материалы					
				Бетон, м³	0,11	0,25	0,45	0,70	

Обозначение	Марка	В мм
1.100.1-3.0-2с-17	У1-1с	200
-01	У2-1с	300
-02	У3-1с	400
-03	У4-1с	500

Н.контр.	Степанова	
Нач.маст.	Магидин	
Гл.инж.м	Шнейдерман	
ГИП	Степанова	
Рук.груп.	Дорофеева	
Исполнил	Фомичева	
Проверил	Дорофеева	

1.100.1-3.0-2с -17

7 баллов
Угол У1-1с ... У4-1с / Нэт = 2,8 м/

Стадия	Масса	Масштаб
Р	—	—
Лист	Листов 1	

ЦНИИЭП гражданстройстрой

Копировал

Инв.№ подл. | Подпись и дата | Взам. инв.№

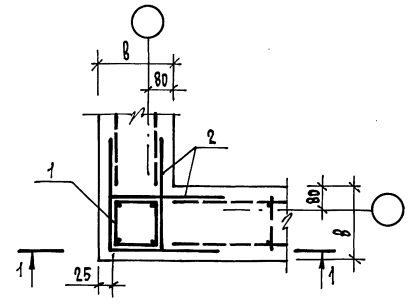

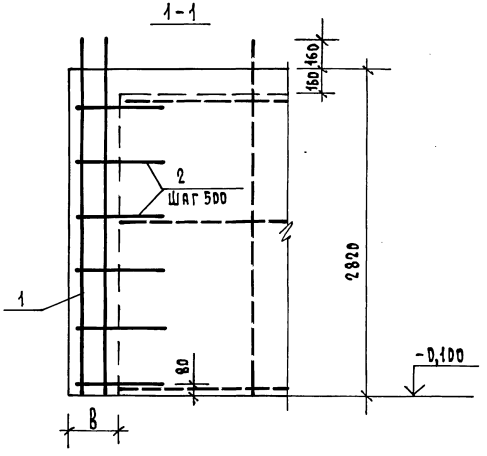

Формат	Зона	Поз.	Обозначение	Наименование	Кол. на исполнение —	01	02	03	Примечание
				Документация					
А7			1.100.1-3.0-2с-00 ПЗ	Техническое описание					
А7			1.100.1-3.0-2с-00 РС1	Ведомость расхода стали					
				Сборочные единицы					
А3		1	1.100.1-3.3 - 8000	Каркас пространств. КП1-1	1				
			-01	КП 2-1		1			
			-02	КП 3-1			1		
			-03	КП 4-1				1	
				Детали					
А3		2	1.100.1-3.3 - 0001	Стержень гнутый А1	12				
			-01	А2		12			
			-02	А3			12		
			-03	А4				12	
				Материалы					
				Бетон, м³	0,11	0,25	0,45	0,70	

Обозначение	Марка	В мм
1.100.1-3.0-2с -18	У5-1с	200
-01	У6-1с	300
-02	У7-1с	400
-03	У8-1с	500

Н. контр.	Степанова		
Нач. маст.	Магидин		
Гл. инж. м.	Шнейдерман		
ГИП	Степанова		
Рук. груп.	Дорофеева		
Исполнит	Фомичева		
Проверил	Дорофеева		

1.100.1-3.0-2с -18

8,9 баллов.
Угол У5-1с...У8-1с / Нэт = 2,8 м/

Стадия	Масса	Масштаб
Р	—	—
Лист	Листов 1	

ЦНИИЭП Гражданстельстрой

Копировал

Инв. № подл. | Подпись и дата | Взам. инв. №

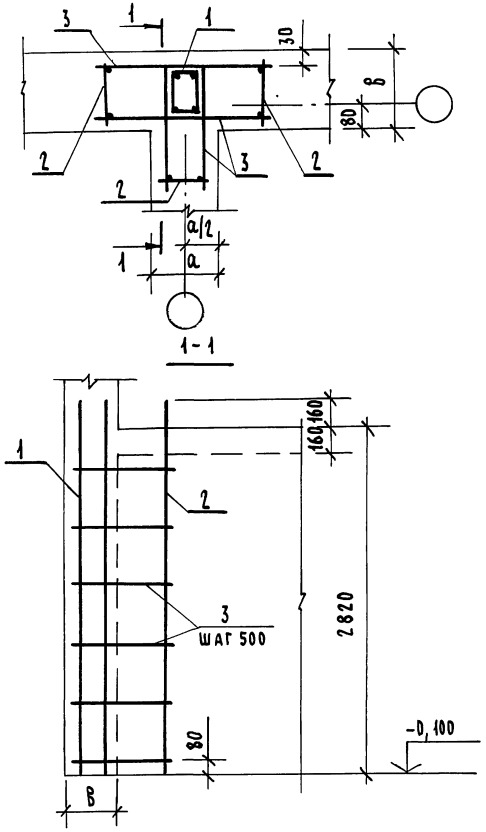

ОБОЗНАЧЕНИЕ	МАРКА	РАЗМЕРЫ, мм	
		а	в
1.100.1-3.0-2С-19	У9-1С	140	200
-01	У10-1С	200	
-02	У11-1С	140	300
-03	У12-1С	200	
-04	У13-1С	140	400
-05	У14-1С	200	
-06	У15-1С	140	500
-07	У16-1С	200	

ФОРМАТ	ЗОНА	ПОЗ.	ОБОЗНАЧЕНИЕ	НАИМЕНОВАНИЕ		Кол.на исполн. 1.100.1-3.0-2с-19 —	01	02	03	04	05	06	07	ПРИМЕЧАНИЕ
				ДОКУМЕНТАЦИЯ										
А3			1.100.1-3.0-2с-00 ПЗ	ТЕХНИЧЕСКОЕ ОПИСАНИЕ										
А3			1.100.1-3.0-2с-00 РС1	ВЕДОМОСТЬ РАСХОДА СТАЛИ										
				СБОРОЧНЫЕ ЕДИНИЦЫ										
А3		1	1.100.1-3.3-8000-05	КАРКАС ПРОСТРАНСТВ.	КП6-1	1								
			1.100.1-3.3-8000		КП1-1		1							
			-06		КП7-1			1						
			-09		КП10-1				1					
			-07		КП8-1					1				
			-10		КП11-1						1			
			-08		КП9-1							1		
			-11		КП12-1								1	
А3		2	1.100.1-3.3-1100	КАРКАС	К1	1		1		1		1		
			-01		К2	2	3		1		1		1	
			-02		К3			2	2					
			-04		К5					2	2			
			-06		К7							2	2	
				ДЕТАЛИ										
А3		3	1.100.1-3.3-0001	СТЕРЖЕНЬ ГНУТЫЙ	А1	12	18							
			-01		А2			12	12					
			-02		А3					12	12			
			-03		А4							12	12	
			-04		А5			6		6		6		
			-05		А6				6		6		6	
			-06		А7	6								
				МАТЕРИАЛЫ										
				БЕТОН,	м³	0,07	0,11	0,11	0,16	0,15	0,21	0,19	0,27	

Н. контр.	Степанова	
Нач. маст.	Магидин	
Гл. инж. м.	Шнейдерман	
ГИП	Степанова	
Рук. груп.	Дорофеева	
Исполнит.	Фомичева	
Проверил	Дорофеева	

1.100.1-3.0-2С-19

7 баллов.
Угол У9-1С ... У16-1С/Нэт=2,8м/

СТАДИЯ	МАССА	МАСШТАБ
Р	—	—
ЛИСТ	ЛИСТОВ 1	

ЦНИИЭП Граждансельстрой

Копировал Зоф-

22178 62

Формат А3

Взам. инв. № | Подпись и дата | Инв. № подл.

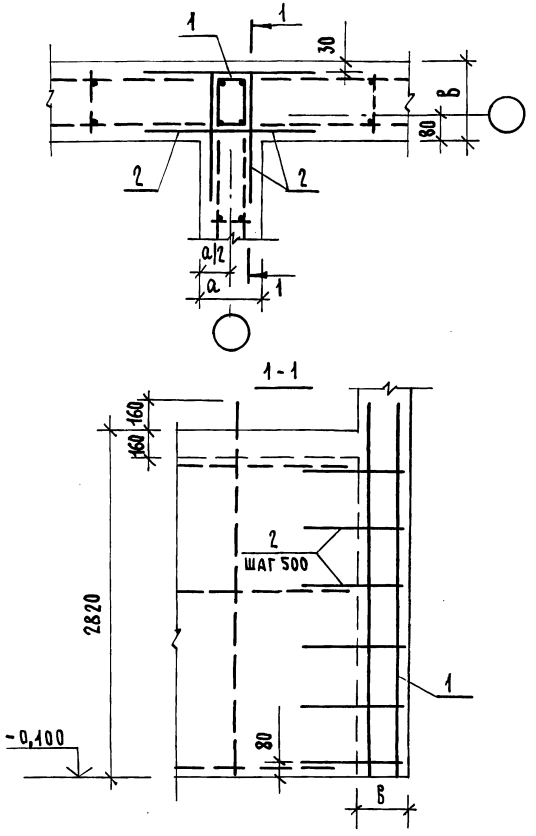

ФОРМАТ	ЗОНА	ПОЗ.	ОБОЗНАЧЕНИЕ	НАИМЕНОВАНИЕ	КОЛ. НА ИСПОЛН. 1.100.1-3.0-2с - 20 - —	01	02	03	04	05	06	07	ПРИМЕЧАНИЕ
				ДОКУМЕНТАЦИЯ									
А3			1.100.1-3.0-2с-00 ПЗ	ТЕХНИЧЕСКОЕ ОПИСАНИЕ									
А3			1.100.1-3.0-2с-00 РС1	ВЕДОМОСТЬ РАСХОДА СТАЛИ									
				СБОРОЧНЫЕ ЕДИНИЦЫ									
А3		1	1.100.1-3.3-8000 -05	КАРКАС ПРОСТРАНСТВ. КП6-1	1								
			1.100.1-3.3-8000	КП1-1		1							
			-06	КП7-1			1						
			-09	КП10-1				1					
			-07	КП8-1					1				
			-10	КП11-1						1			
			-08	КП9-1							1		
			-11	КП12-1								1	
				ДЕТАЛИ									
А3		2	1.100.1-3.3-0001	СТЕРЖЕНЬ ГНУТЫЙ А1	12	18							
			-01	А2			12	12					
			-02	А3					12	12			
			-03	А4							12	12	
			-04	А5			6		6		6		
			-05	А6				6		6		6	
			-06	А7	6								
				МАТЕРИАЛЫ									
				БЕТОН, $м^3$	0,07	0,11	0,11	0,16	0,15	0,21	0,19	0,27	

ОБОЗНАЧЕНИЕ	МАРКА	РАЗМЕРЫ, мм а	в
1.100.1-3.0-2С - 20	У17 - 1С	140	200
-01	У18 - 1С	200	
-02	У19 - 1С	140	300
-03	У20 - 1С	200	
-04	У21 - 1С	140	400
-05	У22 - 1С	200	
-06	У23 - 1С	140	500
-07	У24 - 1С	200	

Н. контр.	СТЕПАНОВА	
Нач. маст.	МАГИДИН	
Гл. инж. м.	ШНЕЙДЕРМАН	
ГИП	СТЕПАНОВА	
Рук. гр.	ДОРОФЕЕВА	
Исполн.	ФОМИЧЕВА	
Провер.	ДОРОФЕЕВА	

1.100.1-3.0-2С-20

8,9 БАЛЛОВ.
УГОЛ У17-1С...У24-1С / Нэт = 2,8м/

СТАДИЯ	МАССА	МАСШТАБ
Р	—	—
ЛИСТ	ЛИСТОВ 1	

ЦНИИЭП ГРАЖДАНСЕЛЬСТРОЙ

Копировал Зоф-

22178 63

Формат А3

ИНВ. № ПОДЛ. | ПОДПИСЬ И ДАТА | ВЗАМ. ИНВ. №

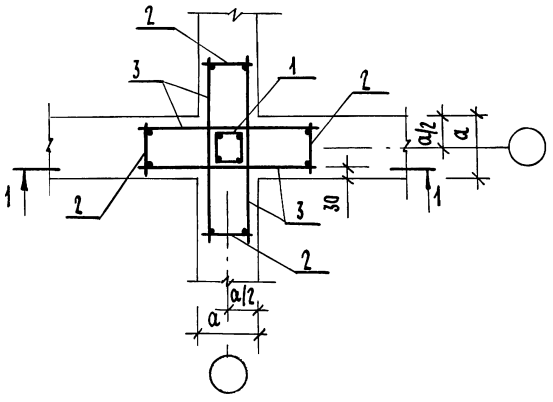

1-1

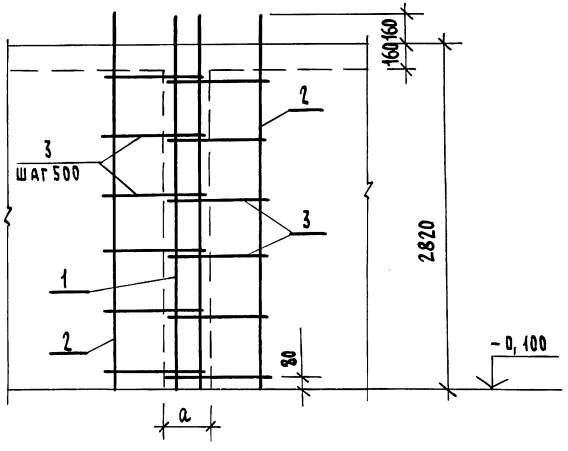

ФОРМАТ	ЗОНА	ПОЗ.	ОБОЗНАЧЕНИЕ	НАИМЕНОВАНИЕ	КОЛ. НА ИСП. -01-		ПРИМЕЧАНИЕ
					—	01	
				ДОКУМЕНТАЦИЯ			
А3			1.100.1-3.0-2с-00 ПЗ	ТЕХНИЧЕСКОЕ ОПИСАНИЕ			
А3			1.100.1-3.0-2с-00 РС 1	ВЕДОМОСТЬ РАСХОДА СТАЛИ			
				СБОРОЧНЫЕ ЕДИНИЦЫ			
А3		1	1.100.1-3.3-8000 -04	КАРКАС ПРОСТРАНСТВ. КП5-1	1		
			1.100.1-3.3-8000	КП1-1		1	
А3		2	1.100.1-3.3-1100	КАРКАС К-1	4		
			-01	К-2		4	
				ДЕТАЛИ			
А3		3	1.100.1-3.3-0001 -06	СТЕРЖЕНЬ ГНУТЫЙ А-7	24		
			1.100.1-3.3-0001	А-1		24	
				МАТЕРИАЛЫ			
				БЕТОН, м³	0,05	0,11	

ОБОЗНАЧЕНИЕ	МАРКА	a, мм
1.100.1-3.0-2с-21	У25-1С	140
-01	У26-1С	200

Н. контр.	СТЕПАНОВА	
Нач. маст.	МАГИДИН	
Гл. инж. м.	ШНЕЙДЕРМАН	
ГИП	СТЕПАНОВА	
Рук. груп.	ДОРОФЕЕВА	
Исполнит.	ФОМИЧЕВА	
Проверил	ДОРОФЕЕВА	

1.100.1-3.0-2с-21

7 БАЛЛОВ.
УГОЛ У25-1С ... У26-1С/Нэт=2,8м/

СТАДИЯ	МАССА	МАСШТАБ
Р	—	—
ЛИСТ	ЛИСТОВ 1	

ЦНИИЭП ГРАЖДАНСЕЛЬСТРОЙ

ИНВ.№ ПОДЛ. | ПОДПИСЬ И ДАТА | ВЗАМ. ИНВ. №

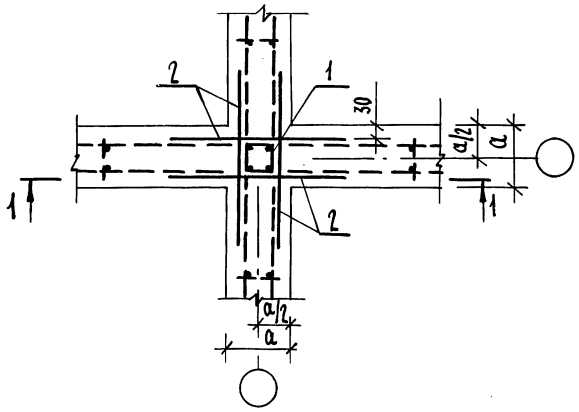

1 - 1

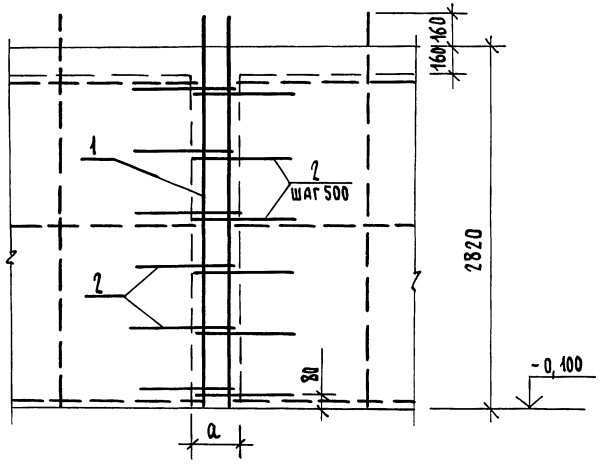

ОБОЗНАЧЕНИЕ	МАРКА	a мм
1.100.1-3.0-2С - 22	У27 - 1С	140
-01	У28 - 1С	300

ФОРМАТ	ЗОНА	ПОЗ.	ОБОЗНАЧЕНИЕ	НАИМЕНОВАНИЕ	КОЛ. НА ИСП. -22- —	КОЛ. НА ИСП. -22- 01	ПРИМЕЧАНИЕ
				ДОКУМЕНТАЦИЯ			
А3			1.100.1-3.0-2с-00 ПЗ	ТЕХНИЧЕСКОЕ ОПИСАНИЕ			
А3			1.100.1-3.0-2с-00 РС1	ВЕДОМОСТЬ РАСХОДА СТАЛИ			
				СБОРОЧНЫЕ ЕДИНИЦЫ			
А3		1	1.100.1-3.3-8000 -04	КАРКАС ПРОСТРАНСТВ. КП 5-1	1		
			1.100.1-3.3-8000	КП1-1		1	
				ДЕТАЛИ			
А3		2	1.100.1-3.3-0001 -06	СТЕРЖЕНЬ ГНУТЫЙ А7	24		
			-0001	А1		24	
				МАТЕРИАЛЫ			
				БЕТОН, $м^3$	0,05	0,11	

Н. КОНТР.	СТЕПАНОВА	
НАЧ. МАСТ.	МАГИДИН	
ГЛ. ИНЖ. М.	ШНЕЙДЕРМАН	
ГИП	СТЕПАНОВА	
РУК. ГР.	ДОРОФЕЕВА	
ИСПОЛН.	ФОМИЧЕВА	
ПРОВЕРИЛ	ДОРОФЕЕВА	

1.100.1-3.0-2С-22

8,9 БАЛЛОВ.
УГОЛ У27-1С ... У28-1С /Нэт= 2,8 м/

СТАДИЯ	МАССА	МАСШТАБ
Р	—	—

ЛИСТ | ЛИСТОВ 1

ЦНИИЭП ГРАЖДАНСЕЛЬСТРОЙ

ИНВ. № ПОДЛ. | ПОДПИСЬ И ДАТА | ВЗАМ. ИНВ. №

КОПИРОВАЛ Зор.

22178 65

ФОРМАТ А3

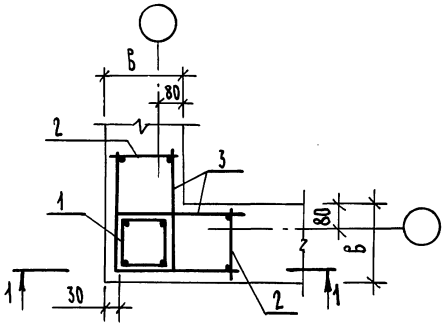

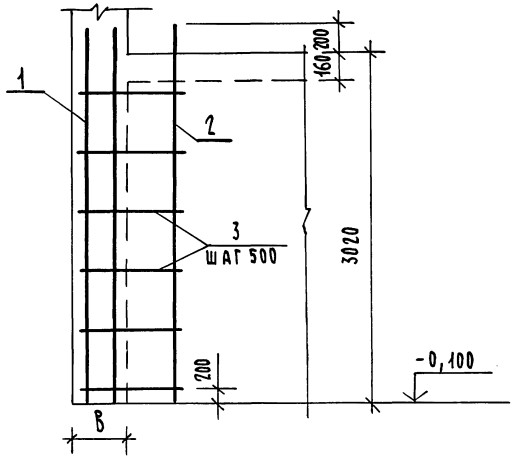

ФОРМАТ	ЗОНА	ПОЗ.	ОБОЗНАЧЕНИЕ	НАИМЕНОВАНИЕ	КОЛ. НА ИСПОЛН-ЯХ —	01	02	03	ПРИМЕЧАНИЕ
				ДОКУМЕНТАЦИЯ					
А3			1.100.1-3.0-2с-00 ПЗ	ТЕХНИЧЕСКОЕ ОПИСАНИЕ					
А3			1.100.1-3.0-2с-00 РС 2	ВЕДОМОСТЬ РАСХОДА СТАЛИ					
				СБОРОЧНЫЕ ЕДИНИЦЫ					
А3		1	1.100.1-3.3-8000 -12	КАРКАС ПРОСТРАНСТВ. КП13-1	1				
			-13	КП14-1		1			
			-14	КП15-1			1		
			-15	КП16-1				1	
А3		2	1.100.1-3.3-1100 -09	КАРКАС К10	2				
			-10	К11		2			
			-12	К13			2		
			-14	К15				2	
				ДЕТАЛИ					
А3		3	1.100.1-3.3-0001	СТЕРЖЕНЬ ГНУТЫЙ А1	12				
			-01	А2		12			
			-02	А3			12		
			-03	А4				12	
				МАТЕРИАЛЫ					
				БЕТОН, $м^3$	0,12	0,27	0,48	0,75	

ОБОЗНАЧЕНИЕ	МАРКА	В, мм
1.100.1-3.0-2С-23	У29-1С	200
-01	У30-1С	300
-02	У31-1С	400
-03	У32-1С	500

Н. КОНТР.	СТЕПАНОВА	
НАЧ. МАСТ.	МАГИДИН	
ГЛ. ИНЖ. М.	ШНЕЙДЕРМАН	
ГИП	СТЕПАНОВА	
РУК. ГР.	ДОРОФЕЕВА	
ИСПОЛНИТ.	ФОМИЧЕВА	
ПРОВЕРИЛ	ДОРОФЕЕВА	

1.100.1-3.0-2С-23

7 БАЛЛОВ.
УГОЛ У29-1С... У32-1С/Нэт=3,0м/

СТАДИЯ	МАССА	МАСШТАБ
Р	—	—
ЛИСТ	ЛИСТОВ 1	

ЦНИИЭП ГРАЖДАНСЕЛЬСТРОЙ

ИНВ.№ ПОДЛ. | ПОДПИСЬ И ДАТА | ВЗАМ. ИНВ.№

КОПИРОВАЛ Зоф-

22178 66

ФОРМАТ А3

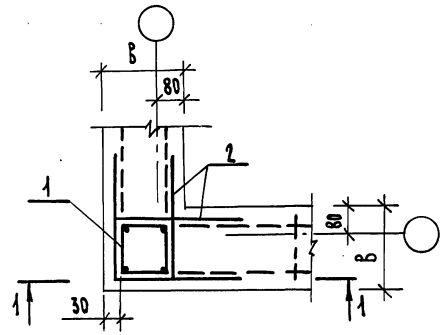

1-1

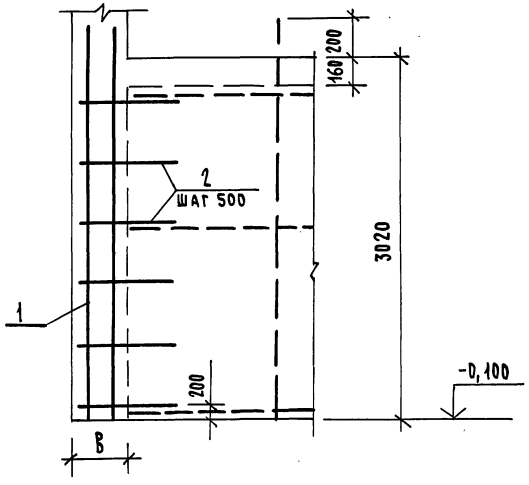

ФОРМАТ	ЗОНА	ПОЗ.	ОБОЗНАЧЕНИЕ	НАИМЕНОВАНИЕ	КОЛ. НА ИСПОЛН. -24-				ПРИМЕЧАНИЕ
					—	01	02	03	
				ДОКУМЕНТАЦИЯ					
А3			1.100.1-3.0-2с-00 ПЗ	ТЕХНИЧЕСКОЕ ОПИСАНИЕ					
А3			1.100.1-3.0-2с-00 РС2	ВЕДОМОСТЬ РАСХОДА СТАЛИ					
				СБОРОЧНЫЕ ЕДИНИЦЫ					
А3		1	1.100.1-3.3-8000-12	КАРКАС ПРОСТРАНСТВ. КП13-1	1				
			-13	КП14-1		1			
			-14	КП15-1			1		
			-15	КП16-1				1	
				ДЕТАЛИ					
А3		2	1.100.1-3.3-0001	СТЕРЖЕНЬ ГНУТЫЙ А1	12				
			-01	А2		12			
			-02	А3			12		
			-03	А4				12	
				МАТЕРИАЛЫ					
				БЕТОН, $м^3$	0,12	0,27	0,48	0,75	

ОБОЗНАЧЕНИЕ	МАРКА	В, мм
1.100.1-3.0-2с-24	У33-1с	200
-01	У34-1с	300
-02	У35-1с	400
-03	У36-1с	500

Н. КОНТР.	СТЕПАНОВА	
НАЧ. МАСТ.	МАГИДИН	
ГЛ. ИНЖ. М.	ШНЕЙДЕРМАН	
ГИП	СТЕПАНОВА	
РУК. ГР.	ДОРОФЕЕВА	
ИСПОЛН.	ФОМИЧЕВА	
ПРОВЕРИЛ	ДОРОФЕЕВА	

1.100.1-3.0-2с-24

8,9 БАЛЛОВ.
УГОЛ У33-1С ... У36-1С/Нэт=3,0 м/

СТАДИЯ	МАССА	МАСШТАБ
Р	—	—
ЛИСТ	ЛИСТОВ 1	

ЦНИИЭП ГРАЖДАНСЕЛЬСТРОЙ

ИНВ. № ПОДЛ. | ПОДПИСЬ И ДАТА | ВЗАМ. ИНВ. №

КОПИРОВАЛ Зф-

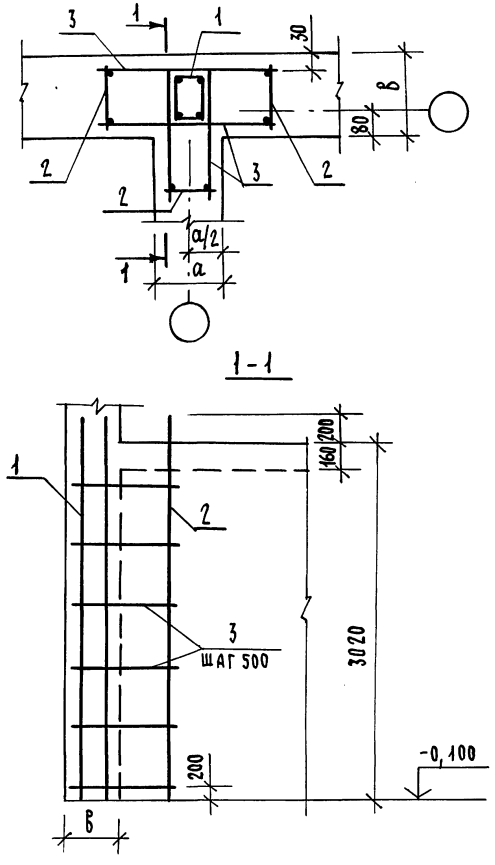

ОБОЗНАЧЕНИЕ	МАРКА	РАЗМЕРЫ, мм	
		а	в
1.100.1-3.0-2с-25	У37-1С	140	200
-01	У38-1С	200	
-02	У39-1С	140	300
-03	У40-1С	200	
-04	У41-1С	140	400
-05	У42-1С	200	
-06	У43-1С	140	500
-07	У44-1С	200	

ФОРМАТ	ЗОНА	ПОЗ.	ОБОЗНАЧЕНИЕ	НАИМЕНОВАНИЕ	КОЛ. НА ИСПОЛН. 1.100.1-3.0-2с-25 —	01	02	03	04	05	06	07	ПРИМЕЧАНИЕ
				ДОКУМЕНТАЦИЯ									
А3			1.100.1-3.0-2с-00ПЗ	ТЕХНИЧЕСКОЕ ОПИСАНИЕ									
А4			1.100.1-3.0-2с-00РС2	ВЕДОМОСТЬ РАСХОДА СТАЛИ									
				СБОРОЧНЫЕ ЕДИНИЦЫ									
А3		1	1.100.1-3.3-8000-17	КАРКАС ПРОСТРАНСТВ. КП18-1	1								
			-12	КП13-1		1							
			-18	КП19-1			1						
			-21	КП22-1				1					
			-19	КП20-1					1				
			-22	КП23-1						1			
			-20	КП21-1							1		
			-23	КП24-1								1	
А3		2	1.100.1-3.3-1100-08	КАРКАС К9	1		1		1		1		
			-09	К10	2	3		1		1		1	
			-10	К11			2	2					
			-12	К13					2	2			
			-14	К15							2	2	
				ДЕТАЛИ									
А3		3	1.100.1-3.3-0001	СТЕРЖЕНЬ ГНУТЫЙ А1	12	18							
			-01	А2			12	12					
			-02	А3					12	12			
			-03	А4							12	12	
			-04	А5			6		6		6		
			-05	А6				6		6		6	
			-06	А7	6								
				МАТЕРИАЛЫ									
				БЕТОН, м³	0,08	0,11	0,12	0,17	0,16	0,23	0,20	0,29	

Н.КОНТР.	СТЕПАНОВА	
НАЧ.МАСТ.	МАТИДИН	
ГЛ.ИНЖ.М.	ШНЕЙДЕРМАН	
ГИП	СТЕПАНОВА	
РУК.ГРУП.	ДОРОФЕЕВА	
ИСПОЛНИТ.	ФОМИЧЕВА	
ПРОВЕРИЛ	ДОРОФЕЕВА	

1.100.1-3.0-2с-25

7 БАЛЛОВ
УГОЛ У37-1С...У44-1С/Нэт.=3,0м/

СТАДИЯ	МАССА	МАСШТАБ
Р	—	—
ЛИСТ	ЛИСТОВ 1	

ЦНИИЭП ГРАЖДАНСЕЛЬСТРОЙ

ИНВ.№ ПОДЛ. | ПОДПИСЬ И ДАТА | ВЗАМ. ИНВ.№

КОПИРОВАЛ Зобр

ФОРМАТ А3

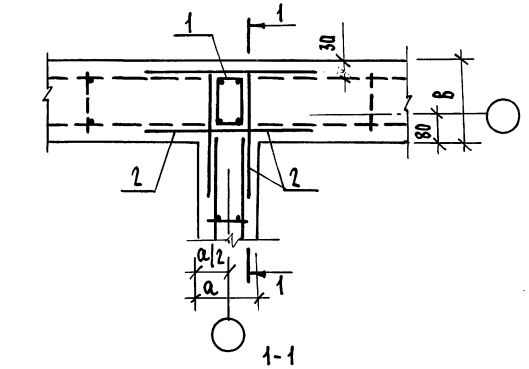

1-1

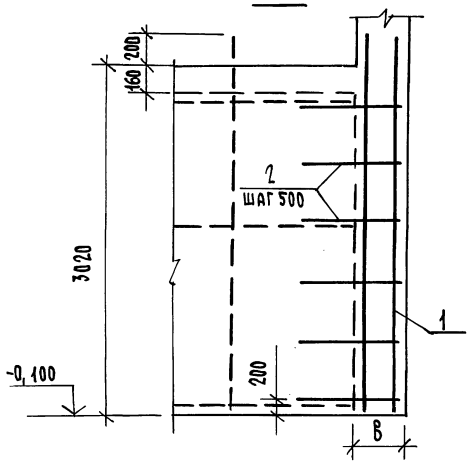

ФОРМАТ	ЗОНА	ПОЗ.	ОБОЗНАЧЕНИЕ	НАИМЕНОВАНИЕ	КОЛ. НА ИСПОЛН. 1.100.1-3.0-2с -26- —	01	02	03	04	05	06	07	ПРИМЕЧАНИЕ
				ДОКУМЕНТАЦИЯ									
А3			1.100.1-3.0-2с-00 ПЗ	ТЕХНИЧЕСКОЕ ОПИСАНИЕ									
А3			1.100.1-3.0-2с-00 РС 2	ВЕДОМОСТЬ РАСХОДА СТАЛИ									
				СБОРОЧНЫЕ ЕДИНИЦЫ									
А3		1	1.100.1-3.3-8000 -17	КАРКАС ПРОСТРАНСТВ. КП 18-1	1								
			-12	КП 13-1		1							
			-18	КП 19-1			1						
			-21	КП 22-1				1					
			-19	КП 20-1					1				
			-22	КП 23-1						1			
			-20	КП 21-1							1		
			-23	КП 24-1								1	
				ДЕТАЛИ									
А3		2	1.100.1-3.3-0001	СТЕРЖЕНЬ ГНУТЫЙ А1	12	18							
			-01	А2			12	12					
			-02	А3					12	12			
			-03	А4							12	12	
			-04	А5			6		6		6		
			-05	А6				6		6		3	
			-06	А7	6								
				МАТЕРИАЛЫ									
				БЕТОН, м³	0,08	0,11	0,12	0,17	0,16	0,13	0,20	0,29	

ОБОЗНАЧЕНИЕ	МАРКА	РАЗМЕРЫ, ММ а	в
1.100.1-3.0-2С-26	У45-1С	140	200
-01	У46-1С	200	
-02	У47-1С	140	300
-03	У48-1С	200	
-04	У49-1С	140	400
-05	У50-1С	200	
-06	У51-1С	140	500
-07	У52-1С	200	

Н. КОНТР.	СТЕПАНОВА	
НАЧ. МАСТ.	МАГИДИН	
ГЛ. ИНЖ. М.	ШНЕЙДЕРМАН	
ГИП	СТЕПАНОВА	
РУК. ГРУП.	ДОРОФЕЕВА	
ИСПОЛНИТ.	ФОМИЧЕВА	
ПРОВЕРИЛ	ДОРОФЕЕВА	

1.100.1-3.0-2С-26

8,9 БАЛЛОВ.
УГОЛ У45-1С ... У52-1С / Нэт.=3,0м/

СТАДИЯ	МАССА	МАСШТАБ
Р	-	-
ЛИСТ	ЛИСТОВ 1	

ЦНИИЭП ГРАЖДАНСЕЛЬСТРОЙ

ИНВ. № ПОДЛ. | ПОДПИСЬ И ДАТА | ВЗАМ. ИНВ. №

КОПИРОВАЛ

ФОРМАТ А3

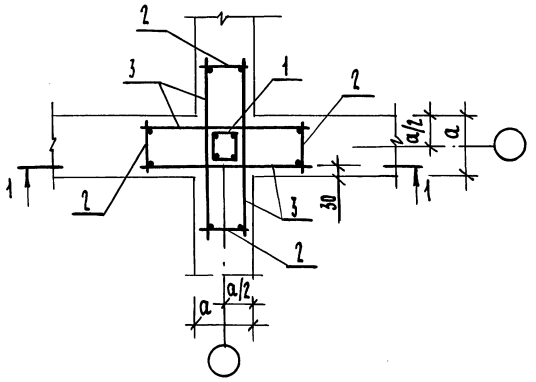

1-1

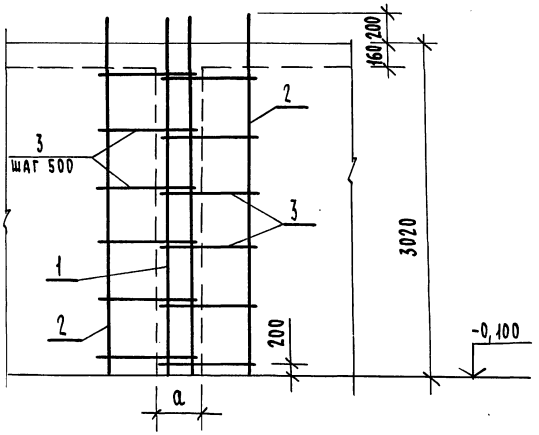

ОБОЗНАЧЕНИЕ	МАРКА	a, мм
1.100.1-3.0-2С-27	У53-1С	140
-01	У54-1С	200

ФОРМАТ	ЗОНА	ПОЗ.	ОБОЗНАЧЕНИЕ	НАИМЕНОВАНИЕ	КОЛ. НА ИСП. -27 —	КОЛ. НА ИСП. - 01	ПРИМЕЧАНИЕ
				ДОКУМЕНТАЦИЯ			
А3			1.100.1-3.0-2с-00ПЗ	ТЕХНИЧЕСКОЕ ОПИСАНИЕ			
А3			1.100.1-3.0-2с-00РС2	ВЕДОМОСТЬ РАСХОДА СТАЛИ			
				СБОРОЧНЫЕ ЕДИНИЦЫ			
А3		1	1.100.1-3.3-8000 -16	КАРКАС ПРОСТРАНСТВ. КП17-1	1		
			-12	КП13-1		1	
А3		2	1.100.1-3.3-1100 -08	КАРКАС К9	4		
			-09	К10		4	
				ДЕТАЛИ			
А3		3	1.100.1-3.3-0001 -06	СТЕРЖЕНЬ ГНУТЫЙ А7	24		
			0001	А1		24	
				МАТЕРИАЛЫ			
				БЕТОН, м³	0,06	0,11	

Н. контр.	СТЕПАНОВА	
Нач. маст.	МАГИДИН	
Гл. инж. м.	ШНЕЙДЕРМАН	
ГИП	СТЕПАНОВА	
Рук. гр.	ДОРОФЕЕВА	
Исполн.	ФОМИЧЕВА	
Провер.	ДОРОФЕЕВА	

1.100.1-3.0-2С-27

7 БАЛЛОВ.
УГОЛ У53-1С,.. У54-1С (Нэт.=3,0 м)

СТАДИЯ	МАССА	МАСШТАБ
Р	—	—
ЛИСТ	ЛИСТОВ 1	

ЦНИИЭП ГРАЖДАНСЕЛЬСТРОЙ

22178 70

КОПИРОВАЛ

ФОРМАТ А3

ИНВ. № ПОДЛ. | ПОДПИСЬ И ДАТА | ВЗАМ. ИНВ. №

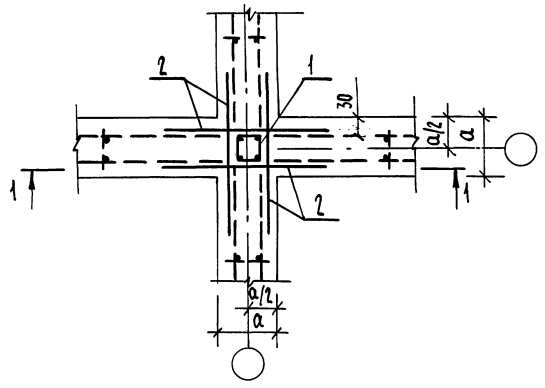

1-1

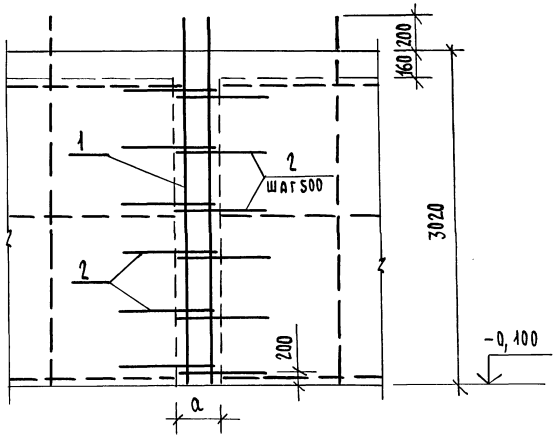

ФОРМАТ	ЗОНА	ПОЗ.	ОБОЗНАЧЕНИЕ	НАИМЕНОВАНИЕ	КОЛ. НА ИСП. — 28 —		ПРИМЕЧАНИЕ
					—	01	
				ДОКУМЕНТАЦИЯ			
А3			1.100.1-3.0-2с-00 ПЗ	ТЕХНИЧЕСКОЕ ОПИСАНИЕ			
А3			1.100.1-3.0-2с-00 РС2	ВЕДОМОСТЬ РАСХОДА СТАЛИ			
				СБОРОЧНЫЕ ЕДИНИЦЫ			
А3		1	1.100.1-3.3-8000 -16	КАРКАС ПРОСТРАНСТВ. КП17-1	1		
			-12	КП13-1		1	
				ДЕТАЛИ			
А3		2	1.100.1-3.3-0001 -06	СТЕРЖЕНЬ ГНУТЫЙ А7	24		
			0001	А1		24	
				МАТЕРИАЛЫ			
				БЕТОН, $м^3$	0,06	0,11	

ОБОЗНАЧЕНИЕ	МАРКА	a, мм
1.100.1-3.0-2с-28	У55-1С	140
-01	У56-1С	200

Н. КОНТР.	СТЕПАНОВА		
НАЧ. МАСТ.	МАТИДИН		
ГЛ. ИНЖ. М.	ШНЕЙДЕРМАН		
ГИП	СТЕПАНОВА		
РУК. ГР.	ДОРОФЕЕВА		
ИСПОЛНИТ.	ФОМИЧЕВА		
ПРОВЕРИЛ	ДОРОФЕЕВА		

1.100.1-3.0-2С-28

8,9 БАЛЛОВ
УГОЛ У55-1С ... У56-1С (Нэт=3,0 м)

СТАДИЯ	МАССА	МАСШТАБ
Р	—	—
ЛИСТ	ЛИСТОВ 1	

ЦНИИЭП ГРАЖДАНСЕЛЬСТРОЙ

ИНВ. № ПОДЛ. | ПОДПИСЬ И ДАТА | ВЗАМ. ИНВ. №

КОПИРОВАЛ

Формат	Зона	Поз.	Обозначение	Наименование	Количество на исполнение 1.100.1-3.0-2с-29-																	Примечание
					—	01	02	03	04	05	06	07	08	09	10	11	12	13	14	15	16	17	
				Документация																		
А3			1.100.1-3.0-2с-29СБ	Сборочный чертеж																		
А3			1.100.1-3.0-2с-00ПЗ	Техническое описание																		
А3			1.100.1-3.0-2с-00РСт	Ведомость расхода стали																		
				Сборочные единицы																		
А3		1	1.100.1-3.0-2с-9100	Каркас пространст. КП 1-2	1																	
			-01	КП 2-2		1																
			-02	КП 3-2			1															
			-03	КП 4-2				1														
			-04	КП 5-2					1													
			-05	КП 6-2						1												
			-06	КП 7-2							1											
			-07	КП 8-2								1										
			-08	КП 9-2									1									
			-09	КП 10-2										1								
			-10	КП 11-2											1							
			-11	КП 12-2												1						
			-12	КП 13-2													1					
			-13	КП 14-2														1				
			-14	КП 15-2															1			
			-15	КП 16-2																1		
			-16	КП 17-2																	1	
			-17	КП 18-2																		1
				Материалы																		
				Бетон, м³	0,30	0,36	0,42	0,48	0,54	0,60	0,45	0,54	0,63	0,72	0,81	0,90	0,60	0,72	0,84	0,96	1,08	1,20

Инв.№ подл. | Подпись и дата | Взам.инв.№

Н. контр.	Степанова	
Нач.мас.	Магидин	
Гл.инж.м	Шнейдерман	
ГИП	Степанова	
Рук.гр.	Дорофеева	
Исполн.	Золотницкая	
Провер.	Дорофеева	

1.100.1-3.0-2с-29

Стена подкарнизная СПК 1 ... СПК 24

Стадия	Лист	Листов
Р		1

ЦНИИЭП граждансельстрой

Формат А3

Формат	Зона	Поз.	Обозначение	Наименование	Количество на исполнение 1.100.1-3.0-2с-29-						Примечание
					18	19	20	21	22	23	
				Документация							
А3			1.100.1-3.0-2С-29 СБ	Сборочный чертеж							
А3			1.100.1-3.0-2С- 00 ПЗ	Техническое описание							
А3			1.100.1-3.0-2С- 00 РСО	Ведомость расхода стали							
				Сборочные единицы							
А3		1	1.100.1-3.3-9100 -18	Каркас пространст. КП19-2	1						
			-19	КП20-2		1					
			-20	КП21-2			1				
			-21	КП22-2				1			
			-22	КП23-2					1		
			-23	КП24-2						1	
				Материалы							
				Бетон, м³	0,75	0,90	1,05	1,20	1,35	1,50	

Инв. № подл. | Подпись и дата | Взам. инв. №

Н. контр.	Степанова	
Нач. мас.	Магидин	
Гл. инж. м.	Шнейдерман	
ГИП	Степанова	
Рук. гр.	Дорофеева	
Исполн.	Муратова	
Проверил	Дорофеева	

1.100.1-3.0-2С- 29-18

Стена подкарнизная СПК1 ... СПК24

Стадия	Лист	Листов
Р		1

ЦНИИЭП Граждансельстрой

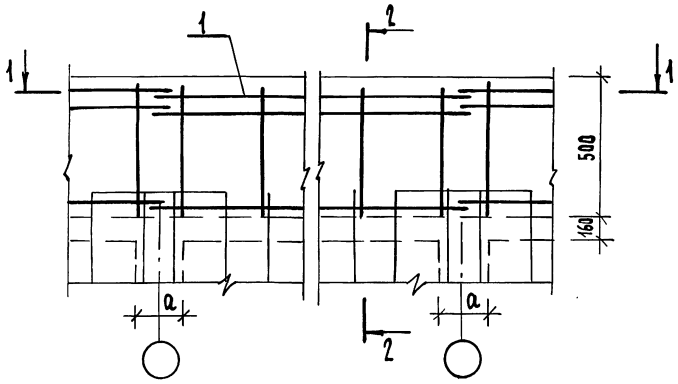

ОБОЗНАЧЕНИЕ	МАРКА	РАЗМЕРЫ, ММ	
		в	L
1.100.1-3.0-2С-29	СПК 1	200	3000
-01	СПК 2		3600
-02	СПК 3		4200
-03	СПК 4		4800
-04	СПК 5		5400
-05	СПК 6		6000
-06	СПК 7	300	3000
-07	СПК 8		3600
-08	СПК 9		4200
-09	СПК 10		4800
-10	СПК 11		5400
-11	СПК 12		6000
-12	СПК 13	400	3000
-13	СПК 14		3600
-14	СПК 15		4200
-15	СПК 16		4800
-16	СПК 17		5400
-17	СПК 18		6000
-18	СПК 19	500	3000
-19	СПК 20		3600
-20	СПК 21		4200
-21	СПК 22		4800
-22	СПК 23		5400
-23	СПК 24		6000

Н.контр.	СТЕПАНОВА	
Нач.маст.	МАГИДИН	
Гл.инж.м.	ШНЕЙДЕРМАН	
Тип	СТЕПАНОВА	
Рук.гр.	ДОРОФЕЕВА	
Исполн.	ФОМИЧЕВА	
Проверил	ДОРОФЕЕВА	

1.100.1-3.0-2С-29 СБ

СТЕНА ПОДКАРНИЗНАЯ СПК1 ... СПК24 СБОРОЧНЫЙ ЧЕРТЕЖ

СТАДИЯ	МАССА	МАСШТАБ
Р	—	—
ЛИСТ	ЛИСТОВ 1	

ЦНИИЭП ГРАЖДАНСЕЛЬСТРОЙ

Копировал Зор 22178 74 Формат А3

Инв.№ подл. | Подпись и дата | Взам. инв.№

Марка элемента	Изделия арматурные							Всего
	Арматура класса							
	A-I				Bp-I			
	ГОСТ 5781-82*				ГОСТ 6727-80*			
	Ф8	Ф10	Ф12	Итого	Ф3	Ф4	Итого	
	Стена наружная							
СН25-1С	16,12			16,12		0,42	0,42	16,54
СН26-1С	20,32			20,32		0,56	0,56	20,88
СН27-1С	22,24			22,24		0,56	0,56	22,80
СН28-1С	26,52			26,52		0,70	0,70	27,22
СН29-1С	30,72			30,72		0,84	0,84	31,56
СН30-1С	32,64			32,64		0,84	0,84	33,48
СН31-1С	11,30	11,04		22,34		0,63	0,63	22,97
СН32-1С	18,32	7,36		25,68		0,84	0,84	26,52
СН33-1С	16,00	14,72		30,72		0,84	0,84	31,56
СН34-1С	18,40	18,40		36,80		1,05	1,05	37,85
СН35-1С	23,06	18,40		41,46		1,26	1,26	42,72
СН36-1С	23,10	22,08		45,18		1,26	1,26	46,44
СН37-1С		17,76	10,60	28,36		0,84	0,84	29,20
СН38-1С		28,08	5,30	33,38		1,12	1,12	34,50
СН39-1С		34,72	5,30	40,02		1,40	1,40	41,42
СН40-1С		30,22	15,90	46,12		1,40	1,40	47,52
СН41-1С		36,96	15,90	52,86		1,68	1,68	54,54
СН42-1С		36,24	21,20	57,44		1,68	1,68	59,12
СН43-1С		24,96	10,60	35,56		1,40	1,40	36,96
СН44-1С		21,30	21,20	42,50		1,40	1,40	43,9
СН45-1С		28,68	21,20	49,88		1,75	1,75	51,63
СН46-1С		28,70	26,50	55,20		1,75	1,75	56,95
СН47-1С		32,40	31,80	64,20		2,10	2,10	66,30
СН48-1С		36,10	37,10	73,20		2,45	2,45	15,65

Марка элемента	Изделия арматурные							Всего
	Арматура класса							
	A-I				Bp-I			
	ГОСТ 5781-82*				ГОСТ 6727-80*			
	Ф6	Ф8		Итого	Ф3	Ф4	Итого	
	Стена внутренняя							
СВ13-1С	5,04	7,08		12,12		0,21	0,21	12,33
СВ14-1С	6,16	7,08		13,24		0,21	0,21	13,45
СВ15-1С	7,20	9,44		16,64		0,28	0,28	16,92
СВ16-1С	8,24	9,44		17,68		0,28	0,28	17,96
СВ17-1С	9,36	9,44		18,80		0,28	0,28	19,08
СВ18-1С	10,40	11,80		22,20		0,35	0,35	22,55
СВ19-1С		16,22		16,22		0,42	0,42	16,64
СВ20-1С		20,32		20,32		0,56	0,56	20,88
СВ21-1С		22,24		22,24		0,56	0,56	22,80
СВ22-1С		26,52		26,52		0,70	0,70	27,22
СВ23-1С		30,72		30,72		0,84	0,84	31,56
СВ24-1С		32,64		32,64		0,84	0,84	33,48

Инв. № подл. | Подпись и дата | Взам. инв. №

Н. контр.	Степанова		1.100.1-3.0-2с-00РС1
Нач. маст.	Магидин		
Гл. инж. м.	Шнейдерман		
ГИП	Степанова		Ведомость расхода стали (Нэт = 2,8м), кг
Рук. гр.	Дорофеева		Стадия: Р; Лист: 1; Листов: 3
Исполн.	Боброва		ЦНИИЭП гражданельстрой
Проверил	Дорофеева		

Копировал Зф-

Формат А3

Марка элемента	Изделия арматурные							Всего
	Арматура класса							
	А-I				Вр-I			
	ГОСТ 5781-82*				ГОСТ 6727-80*			
	Ф6	Ф8	Ф10	итого	Ф3	Ф4	итого	
	Обрамление оконного проема							
ООП1-1С		12,40		12,40		1,22	1,22	13,62
ООП2-1С		12,48		12,48		1,27	1,27	13,75
ООП3-1С		13,20		13,20		1,37	1,37	14,57
ООП4-1С		13,44		13,44		1,42	1,42	14,86
ООП5-1С		12,40		12,40		1,70	1,70	14,10
ООП6-1С		12,48		12,48		1,75	1,75	14,23
ООП7-1С		13,20		13,20		2,11	2,11	15,31
ООП8-1С		13,44		13,44		2,18	2,18	15,62
ООП9-1С		12,44		12,40		2,46	2,46	14,86
ООП10-1С		12,48		12,48		2,55	2,55	15,03
ООП11-1С		13,20		13,20		2,73	2,73	15,93
ООП12-1С		13,44		13,44		2,82	2,82	16,26
ООП13-1С		12,40		12,40		3,04	3,04	15,44
ООП14-1С		12,48		12,48		3,14	3,14	15,62
ООП15-1С		13,20		13,20		3,34	3,34	16,54
ООП16-1С		13,44		13,44		3,44	3,44	16,88
	Обрамление двери внутренней							
ОДВ1-1С		9,44		9,44		0,6	0,6	10,04
ОДВ2-1С		9,44		9,44		0,6	0,6	10,04
ОДВ3-1С		9,44		9,44		0,6	0,6	10,04
ОДВ4-1С		9,44		9,44		0,96	0,96	10,40
ОДВ5-1С		9,44		9,44		0,96	0,96	10,40
ОДВ6-1С		9,44		9,44		0,96	0,96	10,40

Марка элемента	Изделия арматурные							Всего
	Арматура класса							
	А-I				Вр-I			
	ГОСТ 5781-82*				ГОСТ 6727-80*			
	Ф6	Ф8	Ф10	итого	Ф3	Ф4	итого	
	Обрамление двери наружной							
ОДН1-1С		9,44		9,44		0,72	0,72	10,16
ОДН2-1С		9,44		9,44		0,72	0,72	10,16
ОДН3-1С		9,44		9,44		1,20	1,20	10,64
ОДН4-1С		9,44		9,44		1,20	1,20	10,64
ОДН5-1С		9,44		9,44		1,56	1,56	11,00
ОДН6-1С		9,44		9,44		1,56	1,56	11,00
ОДН7-1С		9,44		9,44		2,04	2,04	11,48
ОДН8-1С		9,44		9,44		2,04	2,04	11,48

Инв.№ подл. | Подпись и дата | Взам.инв.№

Марка элемента	Изделия арматурные							Всего
	Арматура класса							
	А-I				Вр-I			
	ГОСТ 5781-82*				ГОСТ 6727-80*			
	Ф6	Ф8	Ф10	Итого	Ф3	Ф4	Итого	
Обрамление балконного проема								
ОБП1-1С		12,64		12,64		1,25	1,25	13,89
ОБП2-1С		13,60		13,60		1,40	1,40	15,00
ОБП3-1С		12,64		12,64		1,99	1,99	14,63
ОБП4-1С		13,60		13,60		2,20	2,20	15,80
ОБП5-1С		12,64		12,64		2,58	2,58	15,22
ОБП6-1С		13,60		13,60		2,85	2,85	16,45
ОБП7-1С		12,64		12,64		3,25	3,25	15,89
ОБП8-1С		13,60		13,60		3,55	3,55	17,15
Углы								
У1-1С	2,52	9,44		11,96		0,64	0,64	12,60
У2-1С	3,84	9,44		13,28		1,02	1,02	14,30
У3-1С	4,68	4,72	7,36	16,76		1,34	1,34	18,10
У4-1С	5,52	4,72	7,36	17,60		1,72	1,72	19,32
У5-1С	2,52	4,72		7,24		0,36	0,36	7,60
У6-1С	3,84	4,72		8,56		0,60	0,60	9,16
У7-1С	4,68	4,72		9,40		0,78	0,78	10,18
У8-1С	5,52	4,72		10,24		1,02	1,02	11,26
У9-1С	3,72	11,80		15,52		0,51	0,51	16,03
У10-1С	3,78	11,80		15,58		0,78	0,78	16,36
У11-1С	5,58	11,80		17,38		0,91	0,91	18,29
У12-1С	6,18	9,44		15,62		0,83	0,83	16,45

Марка элемента	Изделия арматурные							Всего
	Арматура класса							
	А-I				Вр-I			
	ГОСТ 5781-82*				ГОСТ 6727-80*			
	Ф6	Ф8	Ф10	Итого	Ф3	Ф4	Итого	
У13-1С	6,42	7,08	3,68	17,18		0,89	0,89	18,07
У14-1С	7,02	7,08	3,68	17,78		1,02	1,02	18,80
У15-1С	7,26	7,08	7,36	21,70		1,37	1,37	23,07
У16-1С	7,86	7,08	7,36	22,30		1,50	1,50	23,80
У17-1С	3,72	4,72		8,44		0,30	0,30	8,74
У18-1С	3,78	4,72		8,50		0,36	0,36	8,86
У19-1С	5,58	4,72		10,30		0,42	0,42	10,72
У20-1С	6,18	4,72		10,90		0,48	0,48	11,38
У21-1С	7,02	4,72		11,74		0,54	0,54	12,28
У22-1С	7,02	4,72		11,74		0,60	0,60	12,34
У23-1С	9,00	4,72		13,72		0,60	0,60	14,32
У24-1С	7,86	4,72		12,58		0,66	0,66	13,24
У25-1С	4,80	14,16		18,96		0,52	0,52	19,48
У26-1С	5,04	14,16		19,20		0,92	0,92	20,12
У27-1С	4,80	4,72		9,52		0,24	0,24	9,76
У28-1С	5,04	4,72		9,76		0,36	0,36	10,12

Инв. № подл. | Подпись и дата | Взам. инв. №

Марка элемента	Изделия арматурные. Арматура класса А-I, ГОСТ 5781-82*				Вр-I, ГОСТ 6727-80*			Всего
	⌀8	⌀10	⌀12	итого	⌀4		итого	
Стена наружная								
СН73-1с	16,66			16,66	0,42		0,42	17,08
СН74-1с	21,04			21,04	0,56		0,56	21,60
СН75-1с	22,96			22,96	0,56		0,56	23,52
СН76-1с	27,44			27,44	0,70		0,70	28,14
СН77-1с	31,80			31,80	0,84		0,84	32,64
СН78-1с	33,72			33,72	0,84		0,84	34,56
СН79-1с	11,30	11,94		23,24	0,63		0,63	23,87
СН80-1с	18,68	7,96		27,62	0,42		0,42	27,04
СН81-1с	16,00	15,92		31,92	0,84		0,84	32,76
СН82-1с	18,40	19,90		38,30	1,05		1,05	39,35
СН83-1с	23,24	19,90		43,14	1,26		1,26	44,40
СН84-1с	23,10	23,88		46,98	1,26		1,26	48,24
СН85-1с	14,08	3,98	11,44	29,50	0,56		0,56	30,06
СН86-1с	17,04	11,94	5,72	34,70	1,12		1,12	35,82
СН87-1с	20,00	15,92	5,72	41,64	1,40		1,40	43,04
СН88-1с		30,92	17,16	48,08	1,40		1,40	49,48
СН89-1с		37,86	17,16	55,02	1,68		1,68	56,70
СН90-1с		66,74	17,16	83,90	1,68		1,68	85,58
СН91-1с		25,56	11,44	37,00	1,40		1,40	38,40
СН92-1с		21,30	22,88	44,18	1,40		1,40	45,58
СН93-1с		28,98	22,88	51,86	1,75		1,75	53,61
СН94-1с		28,70	28,60	57,30	1,75		1,75	59,05
СН95-1с		32,40	34,32	66,72	2,10		2,10	68,82
СН96-1с		36,10	40,04	76,14	2,45		2,45	78,59

Марка элемента	Изделия арматурные. Арматура класса А-I, ГОСТ 5781-82*				Вр-I, ГОСТ 6727-80*			Всего
	⌀6	⌀8		итого		⌀4	итого	
Стена внутренняя								
СВ37-1с	5,04	7,62		12,66		0,21	0,21	12,87
СВ38-1с	6,16	7,62		13,78		0,21	0,21	13,99
СВ39-1с	7,20	10,16		17,36		0,28	0,28	17,64
СВ40-1с	8,24	10,16		18,40		0,28	0,28	18,68
СВ41-1с	7,20	10,16		17,36		0,28	0,28	17,64
СВ42-1с	10,40	12,70		23,10		0,35	0,35	23,45
СВ43-1с		16,66		16,66		0,42	0,42	17,08
СВ44-1с		21,04		21,04		0,56	0,56	21,60
СВ45-1с		22,96		22,96		0,56	0,56	23,52
СВ46-1с		27,42		27,42		0,70	0,70	28,12
СВ47-1с		31,80		31,80		0,84	0,84	32,64
СВ48-1с		33,72		33,72		0,84	0,84	34,56

Н.контр.	Степанова	
Нач.маст.	Магидин	
Гл.инж.м.	Шнейдерман	
ГИП	Степанова	
Рук.груп	Дорофеева	
Исполн.	Боброва	
Провер.	Дорофеева	

1.100.1-3.0-2с-00РС2

Ведомость расхода стали (Нэт=3,0 м) кг.

Стадия	Лист	Листов
Р	1	3

ЦНИИЭП Гражданскельстрой

Копировал Корф 22178 78 Формат А3

Инв.№ подл. | Подпись и дата | Взам. инв.№

Марка элемента	Изделия арматурные. Арматура класса А-I, ГОСТ 5781-82*				Вр-I, ГОСТ 8727-80*			Всего
	⌀6	⌀8		Итого	⌀3	⌀4	Итого	
Обрамление оконного проема								
ООП17-1С		13,12		13,12		1,34	1,34	14,46
ООП18-1С		13,20		13,20		1,39	1,39	14,59
ООП19-1С		13,92		13,92		1,49	1,49	15,41
ООП20-1С		14,16		14,16		1,54	1,54	15,70
ООП21-1С		13,12		13,12		1,90	1,90	15,02
ООП22-1С		13,20		13,20		2,17	2,17	15,37
ООП23-1С		13,92		13,92		2,31	2,31	16,23
ООП24-1С		14,16		14,16		5,38	5,38	19,54
ООП25-1С		13,12		13,12		2,72	2,72	15,84
ООП26-1С		13,20		13,20		2,81	2,81	16,01
ООП27-1С		13,92		13,92		2,99	2,99	16,91
ООП28-1С		14,16		14,16		3,08	3,08	17,24
ООП29-1С		13,12		13,12		3,38	3,38	16,50
ООП30-1С		13,20		13,20		3,48	3,48	16,68
ООП31-1С		13,92		13,92		3,68	3,68	17,60
ООП32-1С		14,16		14,16		3,78	3,78	17,94
Обрамление балконного проема								
ОБП9-1С		13,36		13,36		1,37	1,37	14,73
ОБП10-1С		14,32		14,32		1,52	1,52	15,84
ОБП11-1С		13,36		13,36		2,19	2,19	15,55
ОБП12-1С		14,32		14,32		2,40	2,40	16,72
ОБП13-1С		13,36		13,36		2,84	2,84	16,20
ОБП14-1С		14,32		14,32		3,11	3,11	17,43
ОБП15-1С		13,36		13,36		3,59	3,59	16,95
ОБП16-1С		14,32		14,32		3,89	3,89	18,21

Марка элемента	Изделия арматурные. Арматура класса А-I, ГОСТ 5781-82*				Вр-I, ГОСТ 6727-80*			Всего
	⌀6	⌀8	⌀10	Итого		⌀4	Итого	
Обрамление двери наружной								
ОДН9-1С		10,16		10,16		0,84	0,84	11,0
ОДН10-1С		10,16		10,16		0,84	0,84	11,0
ОДН11-1С		10,16		10,16		1,40	1,40	11,56
ОДН12-1С		10,16		10,16		1,40	1,40	11,56
ОДН13-1С		10,16		10,16		1,82	1,82	11,98
ОДН14-1С		10,16		10,16		1,82	1,82	11,98
ОДН15-1С		10,16		10,16		2,38	2,38	12,54
ОДН16-1С		10,16		10,16		2,38	2,38	12,52
Обрамление двери внутренней								
ОДВ7-1С		10,16		10,16		0,70	0,70	10,86
ОДВ8-1С		10,16		10,16		0,70	0,70	10,86
ОДВ9-1С		10,16		10,16		0,70	0,70	10,86
ОДВ10-1С		10,16		10,16		1,12	1,12	11,28
ОДВ11-1С		10,16		10,16		1,12	1,12	11,28
ОДВ12-1С		10,16		10,16		1,12	1,12	11,28

ИНВ. N ПОДЛ. | ПОДПИСЬ И ДАТА | ВЗАМ. ИНВ. N

КОПИРОВАЛ Kozh- 22178 79 ФОРМАТ А3

Марка элемента	Изделия арматурные							Всего
	Арматура класса							
	А-I				Вр-I			
	ГОСТ 5781-82*				ГОСТ 6727-80*			
	ø6	ø8	ø10	Итого		ø4	Итого	
Углы								
У29-1с	2,52	10,16		12,68		0,70	0,70	13,38
У30-1с	3,84	10,16		14,00		1,12	1,12	15,12
У31-1с	4,68	5,08	7,96	17,72		1,47	1,47	19,19
У32-1с	5,52	5,08	7,96	18,56		1,89	1,89	20,45
У33-1с	2,52	5,08		7,60		0,42	0,42	8,02
У34-1с	3,84	5,08		8,92		0,70	0,70	9,62
У35-1с	4,68	5,08		9,76		0,91	0,91	10,67
У36-1с	5,52	5,08		10,60		1,19	1,19	11,79
У37-1с	3,72	12,70		16,42		0,70	0,70	17,12
У38-1с	3,78	12,70		16,48		0,84	0,84	17,32
У39-1с	5,58	12,70		18,28		0,98	0,98	19,26
У40-1с	6,18	12,70		18,88		1,12	1,12	20,00
У41-1с	6,42	7,62	7,96	22,00		1,26	1,26	23,26
У42-1с	7,02	7,62	7,96	22,60		1,40	1,40	24,00
У43-1с	7,26	7,62	7,96	22,84		1,47	1,47	24,31
У44-1с	7,86	7,62	7,96	23,44		1,61	1,61	25,05
У45-1с	3,72	5,08		8,80		0,35	0,35	9,15
У46-1с	3,78	5,08		8,86		0,42	0,42	9,28
У47-1с	5,58	5,08		10,66		0,49	0,49	11,15
У48-1с	6,18	5,08		11,26		0,56	0,56	11,82
У49-1с	6,42	5,08		11,50		0,63	0,63	12,13
У50-1с	7,02	5,08		12,10		0,70	0,70	12,80
У51-1с	7,26	5,08		12,34		0,70	0,70	13,04
У52-1с	7,86	5,08		12,94		0,77	0,77	13,71
У53-1с	[illegible]	15,24		20,04		0,56	0,56	20,60
У54-1с	5,04	15,24		20,28		0,98	0,98	21,26
У55-1с	4,80	5,08		9,88		0,28	0,28	10,16
У56-1с	5,04	5,08		10,12		0,42	0,42	10,54

Марка элемента	Изделия арматурные							Всего
	Арматура класса							
	А-I					Вр-I		
	ГОСТ 5781-82*					ГОСТ 6727-80*		
	ø6	ø8	ø10	ø12	Итого	ø4	Итого	
Стена подкарнизная								
СПК 1	2,84		1,80		4,64	0,15	0,15	4,79
СПК 2	3,36		2,40		5,76	0,20	0,20	5,96
СПК 3	3,92		2,40		6,32	0,20	0,20	6,52
СПК 4	4,44		3,00		7,44	0,25	0,25	7,69
СПК 5	4,96		3,60		8,56	0,30	0,30	8,86
СПК 6	5,52		3,60		9,12	0,30	0,30	9,42
СПК 7	2,84		1,80		4,64	0,27	0,27	4,91
СПК 8	3,36		2,40		5,76	0,36	0,36	6,12
СПК 9	3,92		3,00		6,92	0,45	0,45	7,37
СПК 10	4,44		3,00		7,44	0,45	0,45	7,89
СПК 11	4,96		3,60		8,56	0,54	0,54	9,10
СПК 12	5,52		3,60		9,12	0,54	0,54	9,66
СПК 13	2,84			3,44	6,28	0,48	0,48	6,76
СПК 14	3,36			3,44	6,80	0,48	0,48	7,28
СПК 15	3,92			4,30	8,22	0,60	0,60	8,82
СПК 16	4,44			4,30	8,74	0,60	0,60	9,34
СПК 17	4,96			5,16	10,12	0,72	0,72	10,84
СПК 18	5,52			6,02	11,54	0,84	0,84	12,38
СПК 19	2,84			2,58	5,42	0,32	0,32	5,74
СПК 20	3,36			3,44	6,80	0,32	0,32	7,12
СПК 21	3,92			3,44	7,36	0,32	0,32	7,68
СПК 22	4,44			4,30	8,74	0,40	0,40	9,14
СПК 23	4,96			5,16	10,12	0,48	0,48	10,60
СПК 24	5,52			5,16	10,68	0,48	0,48	11,16

Инв. № подл. | Подпись и дата | Взам. инв. №

gost.e-ecolog.ru

Копировал Kozg- 22178 (80) Формат А3
Сем 16.07.87г 2 авр