Типовая документация на конструкции, изделия и узлы зданий и сооружений

СЕРИЯ 5.905-15

ОБОРУДОВАНИЕ, УЗЛЫ И ДЕТАЛИ НАРУЖНЫХ ГАЗОПРОВОДОВ (ПОДЗЕМНЫХ И НАДЗЕМНЫХ)

Выпуск 1
Часть 2 - стр. 118 - 219
Рабочие чертежи

23456-02
Цена: 7-90

gost.e-ecolog.ru

Формат	Зона	Поз.	Обозначения	Наименование	Кол.	Примечание
				Документация		
А3			УГ 16. 00 СБ	Сборочный чертеж		
А3			УГ 0. 00 Д	Общие указания		
				Сборочные единицы		
А4		1	УГ 16. 01. 00 —03	Трубка контрольная	1	
А4		2	УГ 1. 01. 00	Подушка	1	
				Материалы		
		3		Бетон тяжелый М150		
				ГОСТ 26633-85	0,001	м³
		4		Песок природный для		
				строительных работ		
				ГОСТ 8736-85	0,02	м³
				Прочие изделия		
		5		Ковер ТУ 400-28-91-75	1	

Переменные данные для исполнений

до 08 см. лист 2,3

Серия 5.903-13 вып.

Взам. инв. № | Инв. № дубл. | Подпись и дата

Изм.	Лист	№ докум.	Подп.	Дата
Разраб.		Гулина		10.88
Провер.		Носилевич		10.88
Контр.		Носилевич		10.88
Гл.		Денкин		10.88

УГ 16. 00

Прокладка газопровода в футляре

Лит.	Лист	Листов
И	1	3

Институт МосгазНИИпроект

Формат А4

Инв. № подл.	Подпись и дата	Взам. инв. №	Инв. № дубл.	Подпись и дата

Формат	Зона	Поз.	Обозначение	Наименование	Кол. на исполн. УГ 16. 00 —	01	02	03	04	05	06	07	08	Примечание
				Сборочные единицы										Кол. уточнить при проектировании
А4		6	УГ 16. 02. 00	Опора	3									
			—01	Опора		5								
			—02	Опора			3							
			—03	Опора				3						
			—04	Опора					3					
			—05	Опора						3				
			—06	Опора							3			
			—07	Опора								3		
			—08	Опора									3	
				Детали										
А4		7	УГ 16. 03	Труба	1									
			—01	Труба		1	1	1						
			—02	Труба					1	1				
			—03	Труба							1			
			—04	Труба								1		
			—05	Труба									1	

УГ 16. 00

Лист 2

Формат А4

Изм. | Лист | № докум. | Подп. | Дата

Копировал: [illegible]

118

Инв. № подл. | Подпись и дата | Взам. инв. № | Инв. № дубл. | Подпись и дата

Серия 5.905-15, Вып. 1

Формат	Поз.	Обозначение	Наименование	Кол. на испол. УГ 16.00 —	01	02	03	04	05	06	07	08	Примечание
			Материалы										
	8		Пакля смоляная ленточная ГОСТ 16183-77	5,4	8,1	7,5	6,1	10,8	8,7	9,8	11,2	12,3	дм³
	9		Битум нефтяной изоляционный БНИ-IV ГОСТ 9812-74	3,6	5,6	5,0	4,1	7,2	6,0	6,6	7,5	8,3	дм³

Изм.	Лист	№ докум.	Подп.	Дата

УГ 16.00

Лист 3

Формат А4

Инв. № подл. | Подпись и дата | Взам. инв. № | Инв. № дубл. | Подпись и дата

Формат	Зона	Поз.	Обозначение	Наименование	Кол.	Примечание
				Документация		
А4			УГ 16.01.00 СБ	Сборочный чертеж		
				Детали		
А4		1	УГ 16.01.01	Крышка	1	
А4		2	УГ 16.01.02	Скоба	1	
				Стандартные изделия		
		3		Пер-2-6 h 12×28 Ст3 ГОСТ 9650-80	1	
		4		Шайба 6.01.096 ГОСТ 11371-78	2	
		5		Шплинт 1,6×10.0.05 ГОСТ 397-79	2	

Изм.	Лист	№ докум.	Подп.	Дата			
Разраб.	Дракина			10.88	Трубка контрольная	Лит.	Лист 1 / Листов 3
Провер.	Маслеева			10.88			
Н. контр.	Ушакевич			10.88		Институт Магазинпроект	
Утв.							

УГ 16.01.00

Перемещение донное для испытания до 09 см. Лист 2
10...11 см. Лист 3

Копировал: Ефр

Формат А4

Инв. № подл. | Подпись и дата | Взам. инв. № | Инв. № дубл. | Подпись и дата

Серия 5.905-15, Вып.1

Формат	Зона	Поз.	Обозначение	Наименование	Кол. на испол. УГ 16.01.00 — 01	02	03	04	05	06	07	08	09	Примечание
				Детали										
А4		6	УГ 16.01.03	Труба	1									
			-01	Труба		1								
			-02	Труба			1							
			-03	Труба				1						
			-04	Труба					1					
			-05	Труба						1				
			-06	Труба							1			
			-07	Труба								1		
			-08	Труба									1	
			-09	Труба										

Изм.	Лист	№ докум.	Подп.	Дата	УГ 16.01.00	Лист 2

Формат А4

Инв. № подл. | Подпись и дата | Взам. инв. № | Инв. № дубл. | Подпись и дата

Формат	Зона	Поз.	Обозначение	Наименование	Кол. на испол. УГ 16.01.00 — 10	11	Примечание
				Детали			
А4		6	УГ 16.01.03 -10	Труба	1		
			-11	Труба		1	

Изм.	Лист	№ докум.	Подп.	Дата	УГ 16.01.00	Лист 3

Копировал: Кол

Формат А4

УГ 16. 00 СБ

Серия 5.905-15, вып.1

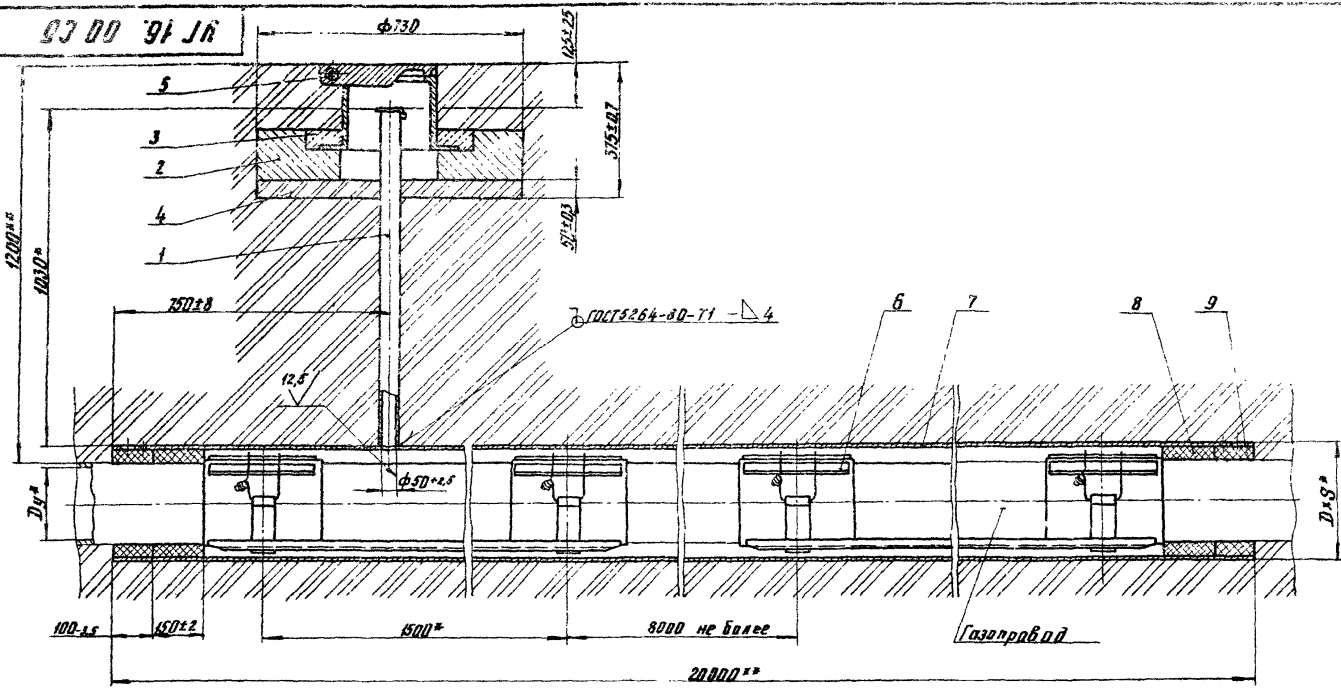

Обозначение	Условный проход Dy,* мм	D × S*	Масса, кг
УГ 16. 00	50	159×3,5	345
—01	65	219×4,0	504
—02	80		505
—03	100		508
—04	125	273×6,0	875
—05	150		876
—06	200	325×5,0	881
—07	250	377×6,0	1195
—08	300	426×5,0	1140

1. Масса дана без учета строительных материалов
2. * Размеры для справок
3. ** Размеры уточнить при проектировании

Изм.	Лист	№ докум.	Подп.	Дата
Разраб.		Гулина		10.88
Провер.		Носилевич		10.88
Т. контр.				
Н. контр.		Носилевич		10.88
Утв.		Денкин		10.88

УГ16. 00СБ

Прокладка газопровода в футляре

Сборочный чертеж

Лит.	Масса	Масштаб
И	см. табл.	—

Лист | Листов 1

Институт Мосгаз НИИпроект

Инв. № подл. | Подпись и дата | Взам. инв. № | Инв. № дубл. | Подпись и дата

копировал: [illegible]

формат А3

УГ 16. 01. 00 СБ

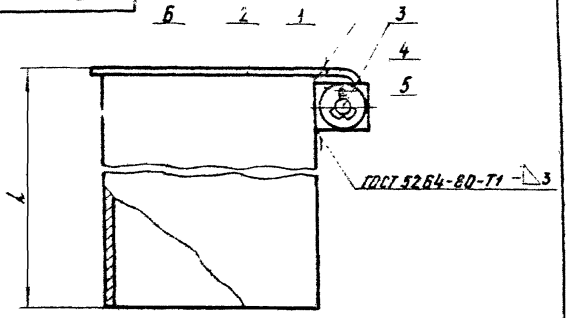

Обозначение	L, мм	Масса, кг
УГ 16. 01. 00	880	3,82
-01	980	4,02
-02	990	4,06
-03	1030	4,22
-04	1080	4,42
-05	1180	4,82
-06	1280	5,22
-07	1340	5,46
-08	1380	5,62
-09	1440	5,86
-10	1480	6,02
-11	1600	6,50

Размеры для справок

УГ 16. 01. 00 СБ

Изм.	Лист	№ докум.	Подп.	Дата
Разраб.		Гулина		10.88
Провер.		Иосилевич		10.88
Т. контр.				
Н. контр.		Иосилевич		10.88
Утв.				

Трубка контрольная

Сборочный чертеж

Лит.	Масса	Масштаб
U	См. табл.	1:1

Лист | Листов 1

Институт Мосгаз НИИпроект

Формат А4

Серия 5.905-15, вып. 1

Подпись и дата | Инв. № дубл. | Взам. инв. № | Подпись и дата | Инв. № подл.

УГ 16. 01. 01

12,5 (√)

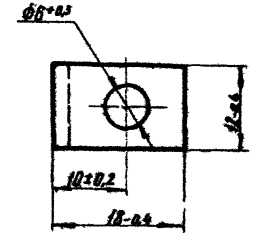

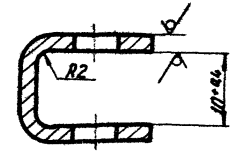

УГ 16. 01. 01

Изм.	Лист	№ докум.	Подп.	Дата
Разраб.		Гулина		10.88
Провер.		Иосилевич		10.88
Т. контр.				
Н. контр.		Иосилевич		10.88
Утв.				

Скоба

Лит.	Масса	Масштаб
U	0,008	2:1

Лист | Листов 1

Лист Б-ПН-20 ГОСТ 19903-74
1-IV-Ст3 ГОСТ 16523-70

Институт Мосгаз НИИпроект

Копировал:

Формат А4

Подпись и дата | Инв. № дубл. | Взам. инв. № | Подпись и дата | Инв. № подл.

УГ 16. 01. 02

12,5

Серия 5.905-15, вып. 1

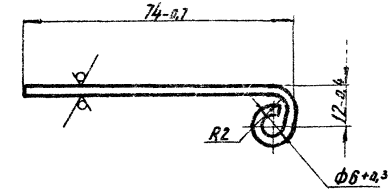

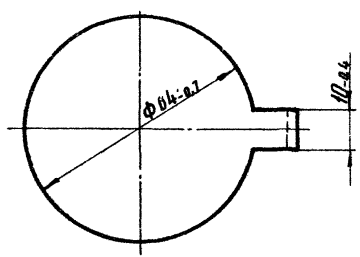

Изм.	Лист	№ докум.	Подп.	Дата
Разраб.		Галина		10.88
Провер.		Иосилевич		10.88
Т. контр.				
Н. контр.		Иосилевич		10.88
Утв.				

УГ 16. 01. 02

Крышка

Лит.	Масса	Масштаб
У	0,08	1:1

Лист | Листов 1

Институт Мосгазниипроект

Лист 6-ЛН-2.0 ГОСТ 19903-74 / t-IV-Ст3 ГОСТ 16523-70

Формат А4

Инв. № подл. | Подпись и дата | Взам. инв. № | Инв. № дубл. | Подпись и дата

УГ 16. 01. 03

12,5

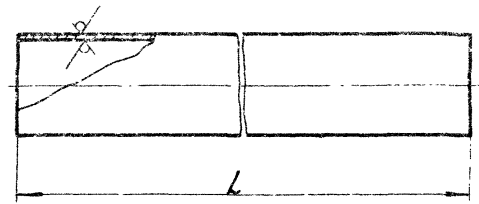

Обозначение	L, мм	Масса, кг
УГ 16. 01. 03	878-2,3	3,52
-01	978-2,3	3,92
-02	988-2,3	3,96
-03	1028-2,6	4,12
-04	1078-2,6	4,32
-05	1178-2,6	4,72
-06	1278-3,1	5,12
-07	1338-3,1	5,36
-08	1378-3,1	5,52
-09	1438-3,1	5,76
-10	1478-3,1	5,92
-11	1598-3,1	6,40

Изм.	Лист	№ докум.	Подп.	Дата
Разраб.		Галина		10.88
Провер.		Иосилевич		10.88
Т. контр.				
Н. контр.		Иосилевич		10.88
Утв.				

УГ 16. 01. 03

Труба

Лит.	Масса	Масштаб
У	См. табл.	1:2

Лист | Листов 1

Институт Мосгазниипроект

Труба 57×3,0 ГОСТ 10704-76 / Д ГОСТ 10705-80

Копировал:

Формат А4

Инв. № подл. | Подпись и дата | Взам. инв. № | Инв. № дубл. | Подпись и дата

Формат	Зона	Поз.	Обозначение	Наименование	Кол. на испол. УГ 16. 02. 00 —	01	02	03	04	05	06	07	08	Примечание
				Документация										
А3			УГ 16. 02. 00 СБ	Сборочный чертеж	×	×	×	×	×	×	×	×	×	
				Сборочные единицы										
А4		1	УГ 16. 02. 01. 00	Полоз	1									
			-01	Полоз		1								
			-02	Полоз			1							
			-03	Полоз				1						
			-04	Полоз					1					
			-05	Полоз						1				
			-06	Полоз							1			
			-07	Полоз								1		
			-08	Полоз									1	

Изм.	Лист	№ докум.	Подп.	Дата
Разраб.		Гулина		10.88
Провер.		Иосилевич		10.88
Н. контр.		Иосилевич		10.88
Утв.				

УГ 16. 02. 00

Опора

Лит.	Лист	Листов
И	1	2

Институт Мосгазпроект

Формат А4

Формат	Зона	Поз.	Обозначение	Наименование	Кол. на испол. УГ 16. 01. 00 —	01	02	03	04	05	06	07	08	Примечание
				Материалы										
		2		Резина I. лист ОМБ-I-8-1120 ГОСТ 7338-77	0,50	0,65	0,73	0,89	1,00	1,10	1,56	1,88	2,30	н
		3		Проволока ГОСТ 3282-74	1,0	1,2	1,2	1,4	1,5	1,7	2,0	2,4	2,8	н
		4		Лист металлический-сталь 1 гр. марка 10 ГОСТ 19903-74	4	4	6	6	6	6	6	6	6	

Изм.	Лист	№ докум.	Подп.	Дата

УГ 16. 02. 00

Лист 2

Копировал: Бро

Формат А4

УГ 16.02.00 СБ

Серия 5.905-15, вып. 1

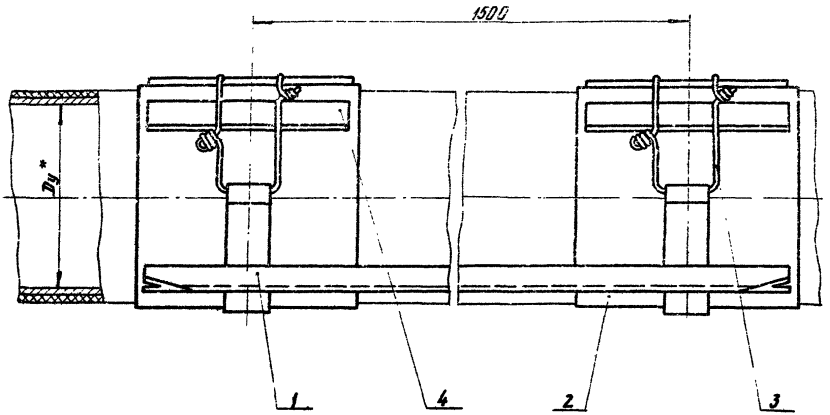

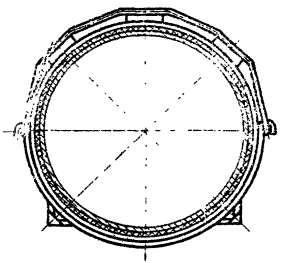

Обозначение	Условный проход Ду,* мм	Масса, кг
УГ 16. 02. 00	50	10,35
—01	65	11, 05
—02	80	11,47
—03	100	12,22
—04	125	12,72
—05	150	13,20
—06	200	15,15
—07	250	16,70
—08	300	18,55

Размеры для справок

Изм.	Лист	№ докум.	Подп.	Дата
Разраб.		Гулина		10 88
Провер.		Иосилевич		10.88
Т.контр.				
Н.контр.		Иосилевич		10.88
Утв.				

УГ16.02.00СБ

Опора

Сборочный чертеж

Лит.	Масса	Масштаб
И	См.табл.	—

Лист | Листов 1

Институт МосгазНИИпроект

Инв. № подл. | Подпись и дата | Взам. инв. № | Инв. № дубл. | Подпись и дата

копировал: Ко 1

формат А3

Инв. № подл. | Подпись и дата | Взам. инв. № | Инв. № дубл. | Подпись и дата

Формат	Зона	Поз.	Обозначение	Наименование	Кол. на испол. УГ 16.02.01.00 —	01	02	03	04	05	06	07	08		Примечание
				Документация											
А3			УГ 16.02.01.00СБ	Сборочный чертеж	×	×	×	×	×	×	×	×	×		
				Детали											
А4		1	УГ 16.02.01.01	Угольник	2	2	2	2	2	2	2	2	2		
А4		2	УГ 16.02.01.02	Скоба	2										
			-01	Скоба		2									
			-02	Скоба			2								
			-03	Скоба				2							
			-04	Скоба					2						
			-05	Скоба						2					
			-06	Скоба							2				
			-07	Скоба								2			
			-08	Скоба									2		

Изм.	Лист	№ докум.	Подп.	Дата
Разраб.		Галина		10.88
Провер.		Васильевич		10.88
Н. контр.		Васильевич		10.88
Утв.				

УГ 16.02.01.00

Полоз

Лит.	Лист	Листов
И		1

Институт Мосгазпроект

Формат А4

Инв. № подл. | Подпись и дата | Взам. инв. № | Инв. № дубл. | Подпись и дата

Изм.	Лист	№ докум.	Подп.	Дата
Разраб.		Галина		10.88
Провер.		Васильевич		10.88
Т. контр.				
Н. контр.		Васильевич		10.88
Утв.				

УГ 16.03

Трубы

Лит.	Масса	Масштаб
И		

Лист | Листов

Институт Мосгазпроект

Формат А4

См. табл. | Ст. табл. —

Копировал

Обозначение

УГ 16.03

Сортамент

Поз.	Сортамент	Масса, кг
-01	Труба 133×3,5 ГОСТ 10704-76 / 4 ГОСТ 10705-80	2684
-02	Труба 219×6,0 ГОСТ 10704-76 / 4 ГОСТ 10705-80	1242
-03	Труба 273×6,0 ГОСТ 10704-76 / 4 ГОСТ 10705-80	7902
-04	Труба 325×8,0 ГОСТ 10704-76 / 4 ГОСТ 10705-80	789.2
-05	Труба 426×8,0 ГОСТ 10704-76 / 4 ГОСТ 10705-80	1098.0
-06	Труба 530×8,0 ГОСТ 10704-76 / 4 ГОСТ 10705-80	1038.2
-07	Труба 630×10 ГОСТ 10704-76 / 4 ГОСТ 10705-80	1550.8
-08	Труба 720×10 ГОСТ 10704-76 / 4 ГОСТ 10706-76	2151.0
-09	Труба 820×10 ГОСТ 10704-76 / 4 ГОСТ 10706-76	3502.0
-10	Труба 920×10 ГОСТ 10704-76 / 4 ГОСТ 10706-76	3600.0
-11	Труба 1220×14 ГОСТ 10704-76 / 4 ГОСТ 10706-76	3994.0
		65600

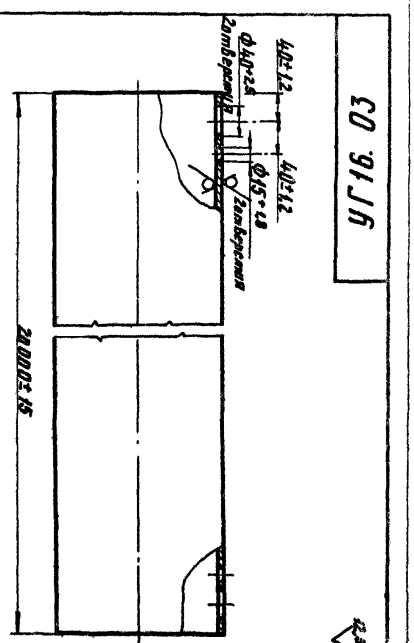

50 9УЛ

Rz 40 (√)

УГ 16 02.01.00 СБ

Серия 5.905-15, вып. 1

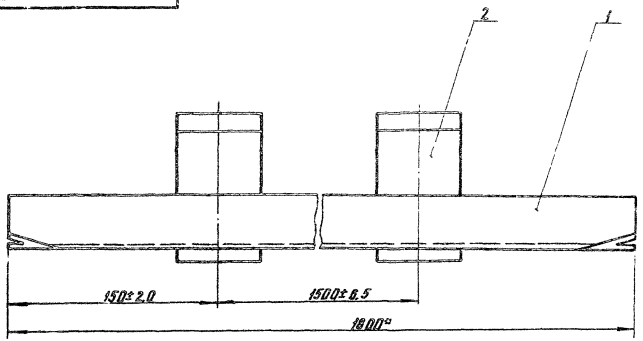

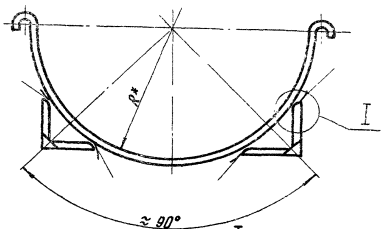

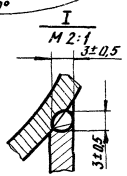

Обозначение	R,* мм	Масса, кг
УГ16. 02.01.00	48	8,10
—01	56	8,15
—02	62	8,18
—03	75	8,26
—04	84	8,32
—05	97	8,40
—06	127	8,56
—07	154	8,75
—08	180	8,90

1. Сварка ручная электродуговая
2.* Размеры для справок

Изм	Лист	№ докум.	Подп.	Дата
Разраб.		Гулина		10.88
Провер.		Иосилевич		10.88
Т. контр.				
Н. контр.		Иосилевич		10.88
Утв.				

УГ16.02.01.00 СБ

Полоз

Сборочный чертеж

Лит.	Масса	Масштаб
И	См. табл.	—

Лист | Листов 1

Институт Массгиз НИИпроект

Инв. № подл. | Подпись и дата | Взам. инв. № | Инв. № дубл. | Подпись и дата

копировал: [illegible]

Формат А3

Серия 5.905-15. Вып. 1

УГ16.02.01.01

12,5

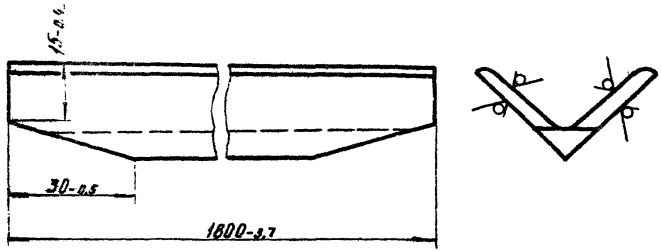

Изм.	Лист	№ докум.	Подп.	Дата
Разраб.		Гулина		10.88
Провер.		Васильевич		10.88
Т.контр.				
Н.контр.		Васильевич		10.88
Утв.				

Уголок

Лит.	Масса	Масштаб
У	3,9	1:1

Лист | Листов 1

Институт

Мосгоз НИИпроект

Уголок 36х36х4-Б-ПСТ 8509-72 / Ст3сп3-1-ГОСТ 535-79

УГ16.02.01.01

Формат А4

УГ16.02.01.02

12,5

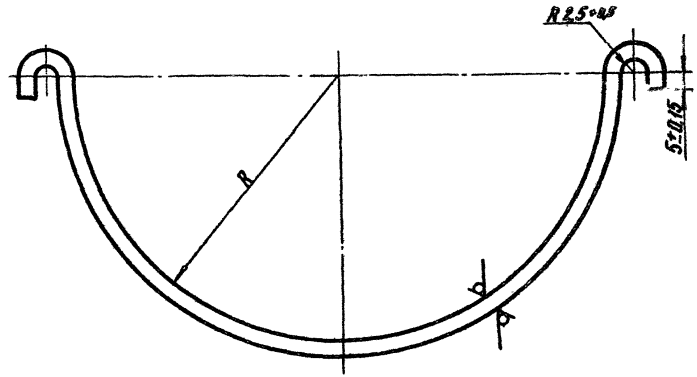

Обозначение	R, мм	Масса, кг
УГ16.02.01.02	46 +2,0	0,30
—01	56 +2,0	0,35
—02	62 +3,0	0,38
—03	75 +3,0	0,46
—04	84 +3,0	0,52
—05	97 +4,0	0,59
—06	127 +4,0	0,76
—07	154 +4,0	0,95
—08	180 +4,0	1,10

Изм.	Лист	№ докум.	Подп.	Дата
Разраб.		Гулина		10.88
Провер.		Васильевич		10.88
Т.контр.				
Н.контр.		Васильевич		10.88
Утв.				

Скоба

Лит.	Масса	Масштаб
У	См.табл.	—

Лист | Листов 1

Институт

Мосгоз НИИпроект

Полоса 4х60-Б-2-ГОСТ 103-76 / Ст3-II-ГОСТ 535-79

УГ16.02.01.02

Копировал:

Формат А4

Серия 5.905-15, вып. 1

Формат	Зона	Поз.	Обозначение	Наименование	Кол.	Примечание
				Документация		
А3			УГ 17. 00 СБ	Сборочный чертеж		
А3			УГ 0. 00 Д	Общие указания		
				Сборочные чертежи		
А4		1	УГ 16. 01. 00-02	Трубка контрольная	1	
А4		2	УГ 1. 01. 00	Подушка	1	
				Материалы		
		3		Бетон тяжелый М150 ГОСТ 26633-85	0,001	м³
		4		Песок природный для строительных работ ГОСТ 8736-85	0,02	м³
				Прочие изделия		
		5		Ковер ТУ 400-28-91-75	1	

Переменные данные для исполнений

до 09 см. лист 2,3

10... 13 см. лист 4

Изм.	Лист	N докум.	Подп.	Дата
разраб.		Гулина		10.88
Провер.		Иосилевич		10.88
Н. контр.		Иосилевич		10.88
Утв.		Денкин		10.88

УГ 17. 00

Прокладка газопровода в футляре

Лит.	Лист	Листов
И	1	4

Институт МосгазНИИпроект

Формат А4

Инв. N подл. | Подпись и дата | Взам. инв. N | Инв. N дубл. | Подпись и дата

Формат	Зона	Поз.	Обозначение	Наименование	Кол. на исполн. УГ 17. 00 — 01	02	03	04	05	06	07	08	09	Примечание
				Сборочные единицы										
А4		6	УГ 17. 01. 00	Опора	3									Кол. уточнить при проектировании
			—01	Опора		3								
			—02	Опора			3							
			—03	Опора				3						
			—04	Опора					3					
			—05	Опора						3				
			—06	Опора							3			
			—07	Опора								3		
			—08	Опора									3	
			—09	Опора										
				Детали										
А4		7	УГ 16. 03	Труба	1	1								
			—01	Труба			1	1	1					
			—02	Труба						1				
			—03	Труба							1			
			—04	Труба								1		
			—05	Труба									1	
			—06	Труба										1
			—07	Труба										1

УГ 17. 00

Инв. N подл. | Подпись и дата | Взам. инв. N | Инв. N дубл. | Подпись и дата

Инв. № подл.	Подпись и дата	Взам. инв. №	Инв. № дубл.	Подпись и дата

Серия [illegible]

Формат	Зона	Поз.	Обозначение	Наименование	Кол. на исполн. УГ 17.00	01	02	03	04	05	06	07	08	09	Примечание
				Материалы											
		8		Битум нефтяной изоляционный БНИ-IV ГОСТ 9812-74	6,6	5,6	9,0	8,1	7,2	10,5	12,0	13,5	23,2	[illegible]	дм³
		9		Пакля смоляная ленточная ГОСТ 16183-77	9,0	8,4	13,5	12,2	10,8	15,8	18,0	20,2	34,8	[illegible]	дм³

Изм.	Лист	№ докум.	Подп.	Дата	УГ 17.00	Лист 3

Формат А4

Инв. № подл.	Подпись и дата	Взам. инв. №	Инв. № дубл.	Подпись и дата

Формат	Зона	Поз.	Обозначение	Наименование	Кол. на исполн. УГ 17.00	10	11	12	13	Примечание
				Сборочные единицы						
А4		6	УГ 17.01.00-10	Опора	3					Кол. уточнить при проектировании
			-11	Опора		3				
			-12	Опора			3			
			-13	Опора				3		
				Детали						
А4		7	УГ 16.03-08	Труба	1					
			-09	Труба		1				
			-10	Труба			1			
			-11	Труба				1		
				Материалы						
		8		Битум нефтяной изоляционный БНИ-IV ГОСТ 9812-74	30,2	35,2	47,2	56,0		дм³
		9		Пакля смоляная ленточная ГОСТ 16183-77	45,3	52,8	70,8	84,0		дм³

Изм.	Лист	№ докум.	Подп.	Дата	УГ 17.00	Лист 4

Копировал: [illegible]

Формат А4

УГ 17.00 СБ

Серия 5.905-15, вып. 1

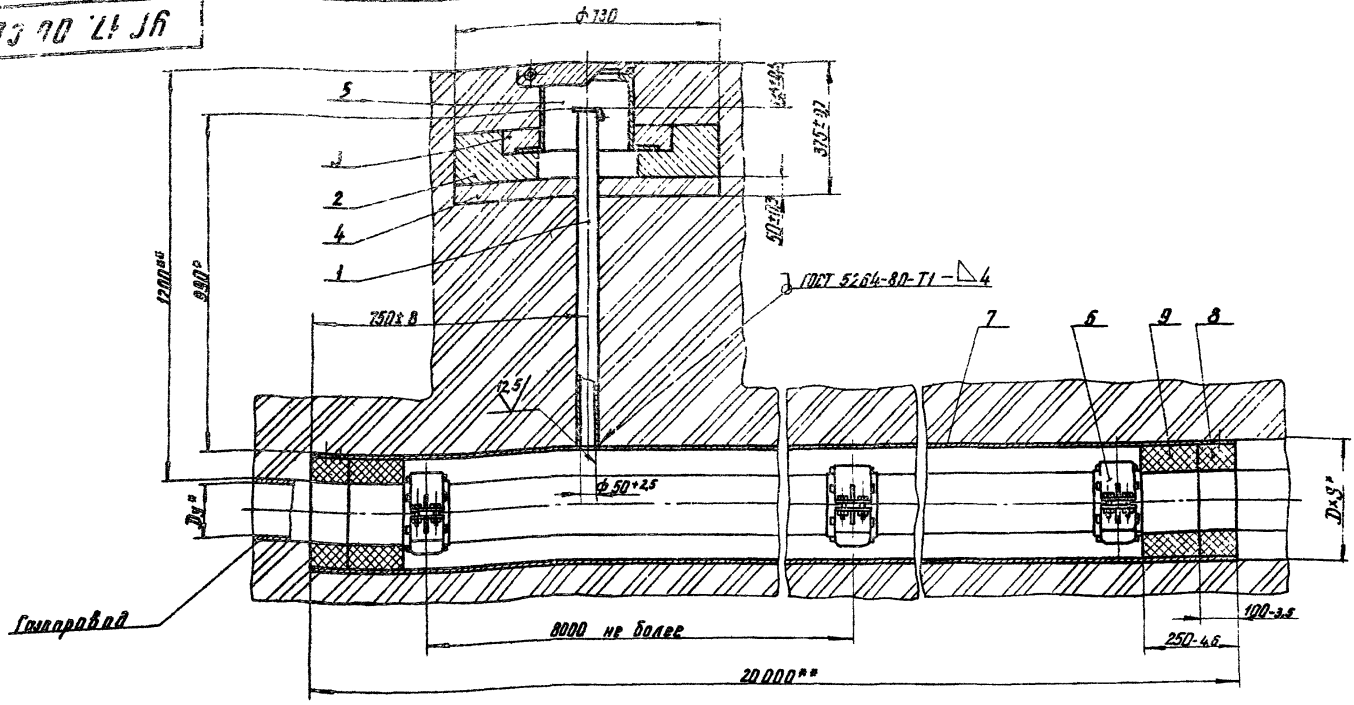

Продолжение

Обозначение	Условный проход Ду*, мм	D×S*	Масса, кг
УГ 17.00	50	219×4,0	479,5
-01	65		480,5
-02	80	273×6,0	849,0
-03	100		848,0
-04	125		850,0
-05	150	325×5,0	855,0
-06	200	377×6,0	1164,0

Обозначение	Условный проход Ду*, мм	D×S*	Масса, кг
-07	250	426×5,0	1107,0
-08	300	530×5,0	1622,0
-09	400	630×7,0	2227,5
-10	500	720×10	3582,0
-11	600	820×8,0	3683,0
-12	800	1020×8,0	4085,5
-13	1000	1220×11	6657,5

1. Масса дана без учета строительных материалов
2. * Размеры для справок
3. ** Размеры уточнить при проектировании

Изм.	Лист	№ докум.	Подп.	Дата
Разраб.		Гулина		08.88
Провер.		Иосилевич		09.88
Т.контр.				
Н.контр.		Иосилевич		09.88
Утв.		Денкин		10.88

УГ 17.00 СБ

Прокладка газопровода в футляре

Сборочный чертеж

Лит.	Масса	Масштаб
И	См.табл.	—

Лист | Листов 1

Институт Мосгазнийпроект

Инв. № подл. | Подпись и дата | Взам. инв. № | Инв. № дубл. | Подпись и дата

копировал: [signature]

Формат А3

Инв. № подл. | Подпись и дата | Взам. инв. № | Инв. № дубл. | Подпись и дата

Серия 3.903-13 Вып. 1

Формат	Зона	Поз.	Обозначение	Наименование	Кол. на испол. УГ 17.01.00 —	01	02	03	04	05	06	07	08	09	Примечание
				Документация											
А3			УГ 17.01.00	Сборочный чертеж	×	×	×	×	×	×	×	×	×	×	
				Сборочные единицы											
А4	1		УГ 17.01.01.00	Полухомут	1										
			-01	Полухомут		1									
			-02	Полухомут			1								
			-03	Полухомут				1							
			-04	Полухомут					1						
			-05	Полухомут						1					
			-06	Полухомут							1				
			-07	Полухомут								1			
			-08	Полухомут									1		
			-09	Полухомут										1	

Изм.	Лист	№ докум.	Подп.	Дата	УГ 17.01.00			
Разраб.		Гулина		10.88	Опора	Лит.	Лист	Листов
Провер.		Васильевич		10.88		О	1	4
Н. контр.		Васильевич		10.88		Институт Мосгоз НИИпроект		
Утв.								

Формат А4

Инв. № подл. | Подпись и дата | Взам. инв. № | Инв. № дубл. | Подпись и дата

Формат	Зона	Поз.	Обозначение	Наименование	Кол. на испол. УГ 17.01.00 —	01	02	03	04	05	06	07	08	09	Примечание
А4	2		УГ 17.01.02.00	Полухомут	1										
			-01	Полухомут		1									
			-02	Полухомут			1								
			-03	Полухомут				1							
			-04	Полухомут					1						
			-05	Полухомут						1					
			-06	Полухомут							1				
			-07	Полухомут								1			
			-08	Полухомут									1		
			-09	Полухомут										1	
				Стандартные изделия											
				Болт М10х35.58.096 ГОСТ 7798-70	4	4	4	4	4	4	4	4	4	4	
				Гайка М10.5.096 ГОСТ 5915-70	4	4	4	4	4	4	4	4	4	4	
				Материалы											
				Лесоматериалы-сосна 1 сорта 10х25х100 ГОСТ 8486-86	4	4	4	6	6	8	8	8	12	12	
				Резина I. Лист ОНБ-С-8х120 ГОСТ 7338-77	0,25	0,32	0,36	0,44	0,50	0,58	0,77	0,94	1,15	1,42	м

Изм.	Лист	№ докум.	Подп.	Дата	УГ 17.01.00	Лист 2

Копировал

Формат А4

Инв. № подл. | Подпись и дата | Взам. инв. № | Инв. № дубл. | Подпись и дата

Формат	Зона	Поз.	Обозначение	Наименование	Кол. на исполн. УГ 17.01.00 10	11	12	13	Примечание
				Документация					
А3			УГ 17.01.00 СБ	Сборочные чертежи	×	×	×	×	
				Сборочные единицы					
А4	1		УГ 17.01.01.00 –10	Полухонут	1				
			–11	Полухонут		1			
			–12	Полухонут			1		
			–13	Полухонут				1	
А4	2		УГ 17.01.02.00 –10	Полухонут	1				
			–11	Полухонут		1			
			–12	Полухонут			1		
			–13	Полухонут				1	
				Стандартные изделия					
	3			Болт М10×35.58.036 ГОСТ 7798-70	4	4	4	4	
	4			Гайка М10.5.036 ГОСТ 5915-70	4	4	4	4	

Изм. Лист № докум. Подп. Дата

УГ 17.01.00

Лист 3

Формат А4

Инв. № подл. | Подпись и дата | Взам. инв. № | Инв. № дубл. | Подпись и дата

Формат	Зона	Поз.	Обозначение	Наименование	Кол. на исполн. УГ 17.01.00 10	11	12	13	Примечание
				Материалы					
	5			Пиломатериалы – сосна 1го сорта 10×25×100 ГОСТ 8486-86	12	12	12	12	
	6			Резина Т, лист ОНБ-С--8×120 ГОСТ 7338-77	17.5	2.06	2.66	3.24	Н

Изм. Лист № докум. Подп. Дата

УГ 17.01 00

Лист 4

Формат А4

УГ 17.01.00 СБ

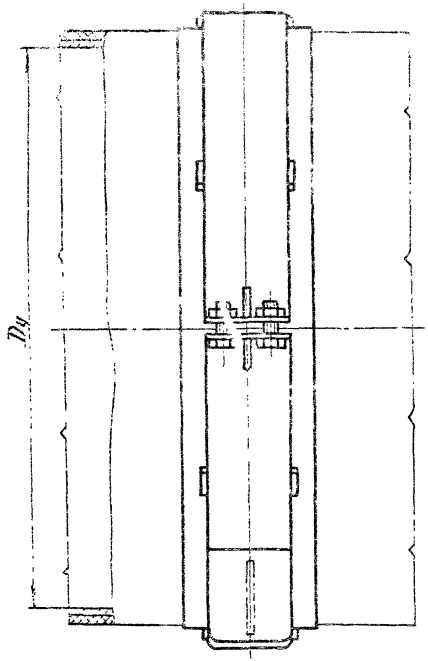

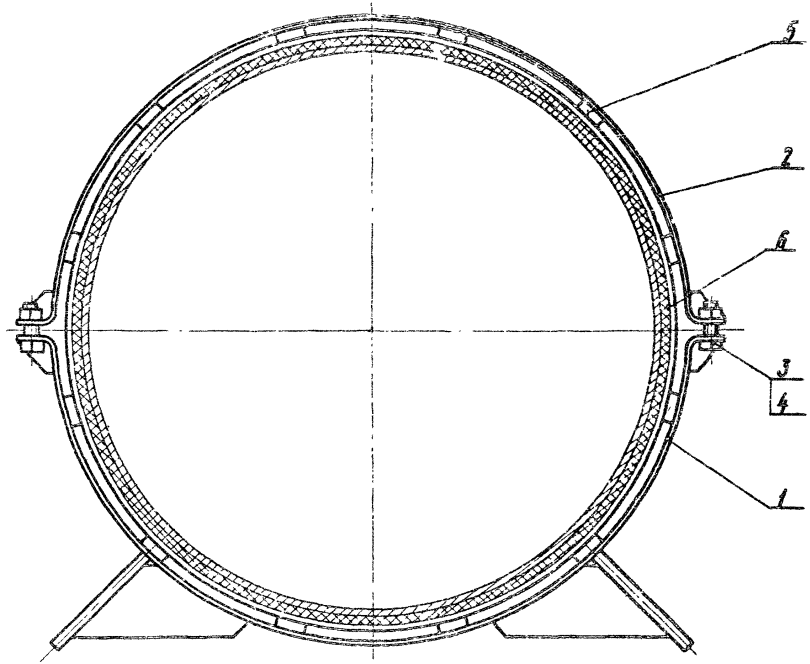

Обозначение	Условный проход Dy, мм	Масса, кг
УГ 17.01.00	50	2,95
-01	65	3,43
-02	80	4,25
-03	100	3,90
-04	125	4,51
-05	150	4,95
-06	200	6,56

Продолжение

Обозначение	Условный проход Dy, мм	Масса, кг
-07	250	7,46
-08	300	8,36
-09	400	10,05
-10	500	11,31
-11	600	12,20
-12	800	15,07
-13	1000	17,05

Размеры для справок

Изм	Лист	N Докум.	Подп.	Дата
Разраб		Гулина		08.88
Провер.		Иосилевич		09.88
Т.контр.				
Н.контр.		Иосилевич		09.88
Утв.				

УГ 17.01.00 СБ

Опора

Сборочный чертеж

Лит.	Масса	Масштаб
И	См. табл.	—

Лист | Листов 1

Институт МосгазНИИпроект

Инв. № подл.	Подпись и дата	Взам. инв. №	Инв. № дубл.	Подпись и дата

Серия 5.905-15, вып 1

Формат	Зона	Поз.	Обозначение	Наименование	Кол. на исполн. УГ17.01.01.00 —										Примечание
					—	01	02	03	04	05	06	07	08	09	
				Документация											
А3			УГ17.01.01.00СБ	Сборочный чертеж	×	×	×	×	×	×	×	×	×	×	
				Детали											
А3		1	УГ17.01.01.01	Скоба	1										
			—01	Скоба		1									
			—02	Скоба			1								
			—03	Скоба				1							
			—04	Скоба					1						
			—05	Скоба						1					
			—06	Скоба							1				
			—07	Скоба								1			
			—08	Скоба									1		
			—09	Скоба										1	

Исполнения 10...13 см. лист 3

Изм.	Лист	№ докум.	Подп.	Дата
Разраб.		Гулина	[signature]	10.88
Провер.		Носилевич	[signature]	10.88
Н.контр.		Носилевич	[signature]	10.88
Утв.				

УГ17.01.01.00

Полухомут

Лит.	Лист	Листов
И	1	3

Институт Моггаз НИИпроект

Формат А4

Инв. № подл.	Подпись и дата	Взам. инв. №	Инв. № дубл.	Подпись и дата

Формат	Зона	Поз.	Обозначение	Наименование	Кол. на исполн. УГ17.01.01.00 —										Примечание
					—	01	02	03	04	05	06	07	08	09	
А3		2	УГ17.01.01.02	Ребро	4										
			—01	Ребро		4									
			—02	Ребро			4								
			—03	Ребро				4							
			—04	Ребро					4						
			—05	Ребро						4					
			—06	Ребро							4				
			—07	Ребро								4			
			—08	Ребро									4		
			—09	Ребро										4	
А4		3	УГ17.01.01.03	Ножка	2	2		2	2	2					
			—01	Ножка			2				2	2	2	2	

Изм.	Лист	№ докум.	Подп.	Дата

УГ17.01.01.00

Лист

копировал [illegible]

Формат А4

Серия 5.905-15 Вып.1

Формат	Зона	Поз.	Обозначение	Наименование	Кол. на исполн. 10	11	12	13	Примечание
				Документация					
А3			УГ17.01.01.00СБ	Сборочный чертеж	X	X	X	X	
				Детали					
А3		1	УГ17.01.01.01	Скоба	1				
				-10		1			
				-11					
				-12			1		
				-13				1	
А3		2	УГ17.01.01.02	Ребро	4				
				-10		4			
				-11					
				-12			4		
				-13				4	
А4		3	УГ17.01.01.03	Ножка	2	2	2	2	

Инв. № подл. | Подпись и дата | Взам. инв. № | Инв. № дубл. | Подпись и дата

УГ17.01.01.00

Лист 3

Формат А4

УГ17.01.01.03

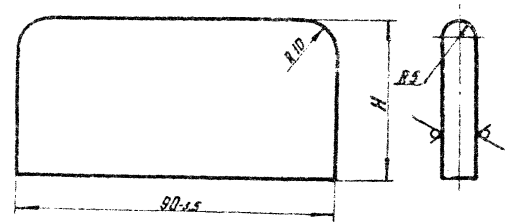

Обозначение	H, мм	Масса, кг
УГ17.01.01.03	40-2,5	0,28
-01	90-3,0	0,64

Изм.	Лист	№ докум.	Подп.	Дата
Разраб.		Гулина		08.88
Провер.		Носилевич		09.88
Т. контр.				
Н. контр.		Носилевич		09.88
Утв.				

Ножка

Лит. | Масса | Масштаб

Лист | Листов 1

Лист 5-ПН-10 ГОСТ 19903-74 / Ст3 ГОСТ 14637-79

Институт Масгазниипроект

Инв. № подл. | Подпись и дата | Взам. инв. № | Инв. № дубл. | Подпись и дата

копировал: Ваf

Формат А4

УГ17.01.01.90СБ

Серия 5.905-15, вып.1

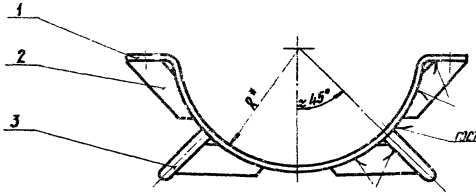

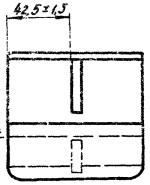

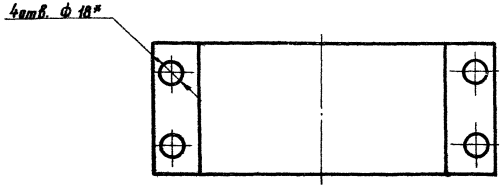

Обозначение	R,* мм	Масса. кг
УГ17.01.01.00	56	1,48
-01	66	1,62
-02	72	2,34
-03	85	1,72
-04	94	1,98
-05	107	2,12
-06	137	3,10
-07	164	3,40
-08	190	3,60
-09	241	4,20
-10	293	4,08
-11	343	4,68
-12	438	5,68
-13	538	6,68

* Размеры для справок

Изм.	Лист	№ докум.	Подп.	Дата
Разраб.		Гулина		08.88
Провер.		Иосилевич		09.88
Т.контр.				
Н.контр.		Иосилевич		09.88
Утв.				

УГ17.01.01.00СБ

Полухомут

Сборочный чертеж

Лит.	Масса	Масштаб
И	Ст.табл.	—

Лист | Листов 1

Институт МосгазНИИпроект

Инв. № подл. | Подпись и дата | Взам. инв. № | Инв. № дубл. | Подпись и дата

копировал: [illegible]

формат А3

УГ 17. 01. 01. 01

12,5 (√)

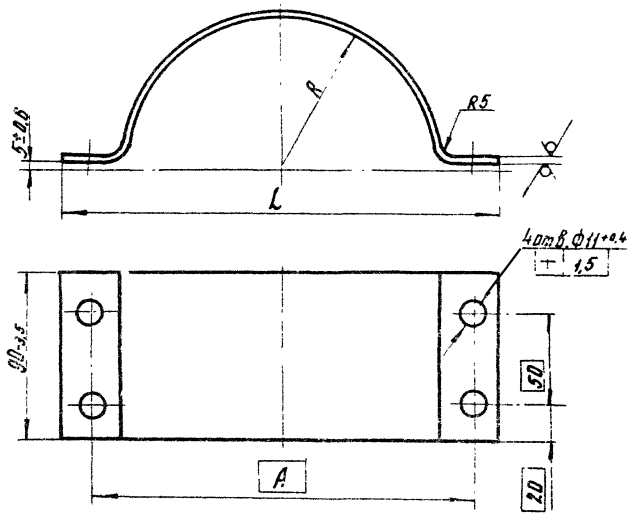

Обозначение	Размеры, мм			Масса, кг
	R	L	A	
УГ 17. 01. 01. 01	56+2	172±2	152	0,8
-01	66+2	192±2	172	0,9
-02	72+2	204±2	184	
-03	85+2	230±2	210	1,0
-04	94+2	248±2	228	1,26
-05	107+3	274±3	254	1,4
-06	137+3	334±3	314	1,7
-07	164+3	368±3	368	2,0
-08	190+3	440±3	420	2,2
-09	241+4	542±4	532	2,8
-10	293+4	646±4	626	3,4
-11	343+4	746±4	726	4,0
-12	438+5	936±5	916	5,0
-13	538+6	1136±6	1116	6,0

Изм.	Лист	N Докум.	Подп.	Дата
Разраб.		Гулина		08.88
Провер.		Иосилевич		09.88
Т. контр.				
Н. контр.		Иосилевич		09.88
Утв.				

УГ 17. 01. 01. 01

Скоба

Лит. | Масса | Масштаб
И | См. табл. | —

Лист | Листов 1

Лист Б-ПН-5,0 ГОСТ 19903-74
Ст3 ГОСТ 14637-79

Институт МосгазНИИпроект

копировал: [signature]

формат А3

Серия 5.905-1 Вып. 1

Инв. № подл. | Подпись и дата | Взам. инв. № | Инв. № дубл. | Подпись и дата

УГ 17.01.01.02

Серия 5.905-15, вып. 1

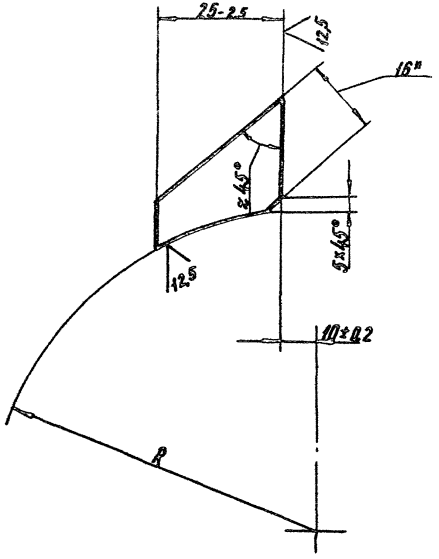

Обозначение	R, мм	Масса, кг
УГ 17.01.01.02	56^{+2}	0,04
—01	66^{+2}	
—02	72^{+2}	
—03	85^{+2}	
—04	94^{+2}	
—05	107^{+3}	
—06	137^{+3}	0,03
—07	164^{+3}	
—08	190^{+3}	
—09	241^{+4}	
—10	293^{+4}	
—11	343^{+4}	
—12	438^{+5}	
—13	538^{+5}	

* Размер для справок

Изм.	Лист	N Докум.	Подп.	Дата
Разраб.		Гулина		08.88
Провер.		Носилевич		09.88
Т.контр.				
Н.контр.		Носилевич		09.88
Утв.				

УГ 17.01.01.02

Ребро

Лит.	Масса	Масштаб
И	Ст.табл.	—

Лист | Листов 1

Полоса 5×16-Б-2-ГОСТ 103-76
Ст3-II-ГОСТ 535-79

Институт Мосгаз НИИпроект

Инв. № подл. | Подпись и дата | Взам. инв. № | Инв. № дубл. | Подпись и дата

копировал: Карынова

формат А3

Инв. № подл. | Подпись и дата | Взам. инв. № | Инв. № дубл. | Подпись и дата

Серия 5.903-13, 8 вып.

Формат	Зона	Поз.	Обозначение	Наименование	Кол. на исполн. УГ 17.01.02.00 —										Примечание
					—	01	02	03	04	05	06	07	08	09	
				Документация											
А3			УГ 17.01.02.000Б	Сборочный чертеж	×	×	×	×	×	×	×	×	×	×	
				Детали											
А3		1	УГ 17.01.01.01	Скоба	1										
			-01	Скоба		1									
			-02	Скоба			1								
			-03	Скоба				1							
			-04	Скоба					1						
			-05	Скоба						1					
			-06	Скоба							1				
			-07	Скоба								1			
			-08	Скоба									1		
			-09	Скоба										1	

Исполнения 10... 13 см. лист 3

Изм.	Лист	№ докум.	Подп.	Дата
Разраб.		Гулина		10.88
Провер.		Исмаилович		10.88
Н. контр.		Исмаилович		10.88
Утв.				

Полухомут

УГ 17.01.02.00

Лит.	Лист	Листов
И	1	3

Институт Мосгазниишпроект

Формат А4

Инв. № подл. | Подпись и дата | Взам. инв. № | Инв. № дубл. | Подпись и дата

Формат	Зона	Поз.	Обозначение	Наименование	Кол. на исполн. УГ 17.01.02.00 —										Примечание
					—	01	02	03	04	05	06	07	08	09	
А3		2	УГ 17.01.01.02	Ребро	2										
			-01	Ребро		2									
			-02	Ребро			2								
			-03	Ребро				2							
			-04	Ребро					2						
			-05	Ребро						2					
			-06	Ребро							2				
			-07	Ребро								2			
			-08	Ребро									2		
			-09	Ребро										2	

Изм.	Лист	№ докум.	Подп.	Дата

УГ 17.01.02.00

Лист 2

Копировал

Формат А4

Серия 5.905-15, вып. 1

Формат	Зона	Обозначение	Наименование	Кол. на исполн. 10	11	12	13	Примечание
			Документация					
А3		УГ17.01.02.00СБ	Сборочный чертеж	X	X	X	X	
			Детали					
А3	1	УГ17.01.01.01 —10	Скоба	1				
		—11	Скоба		1			
		—12	Скоба			1		
		—13	Скоба				1	
А3		УГ17.01.01.02 —10	Ребро	2				
		—11	Ребро		2			
		—12	Ребро			2		
		—13	Ребро				2	

Инв. № подл. | Подпись и дата | Взам. инв. № | Инв. № дубл. | Подпись и дата

УГ17.01.02.00

Лист 3

Изм. | Лист | № докум. | Подп. | Дата

Формат А4

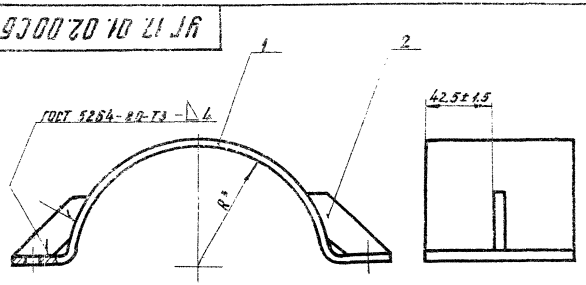

Обозначение	R, мм	Масса, кг
УГ17.01.02.00	56	0,84
—01	66	0,98
—02	72	
—03	85	1,08
—04	94	1,34
—05	107	1,48
—06	137	1,76
—07	164	2,06
—08	190	2,26
—09	241	2,86
—10	293	3,46
—11	343	4,06
—12	438	5,06
—13	538	6,06

* Размеры для справок

Изм.	Лист	№ докум.	Подп.	Дата
Разраб.		Гулина		08.88
Провер.		Иосилевич		09.88
Т.контр.				
Н.контр.		Иосилевич		09.88
Утв.				

УГ17.01.02.00СБ

Полухомут

Сборочный чертеж

Лит.	Масса	Масштаб
И	См.табл.	—

Лист | Листов 1

Институт Мосгаз НИИпроект

Инв. № подл. | Подпись и дата | Взам. инв. № | Инв. № дубл. | Подпись и дата

копировал: [signature]

Формат А3

Серия 5.905-15 Вып.1

Формат	Зона	Поз.	Обозначение	Наименование	Кол.	Примечание
				Документация		
А3			УГ 18. 00 СБ	Сборочный чертеж		
А3			УГ 0. 00 Д	Общие указания		
				Сборочные единицы		
А4		1	УГ 1. 01. 00	Подушка	1	
				Материалы		
		3		Бетон тяжелый М150 ГОСТ 26633-85	0,001	$м^3$
		4		Песок природный для строительных работ ГОСТ 8736-85	0,02	$м^3$
				Прочие изделия		
		5		Ковер ТУ 400-28-91-75	1	

Переменные данные для исполнений до 09 см. лист 2,3

Изм.	Лист	№ докум.	Подп.	Дата
Разраб.	Голина			10.88
Провер.	Ивилевич			10.88
Н.контр.	Ивилевич			10.88
Утв.	Демкин			10.88

УГ 18. 00

Прокладка газопровода в футляре

Лит.	Лист	Листов
И	1	3

Институт Мосгазнипроект

Формат А4

Инв. № подл. | Подпись и дата | Взам. инв. № | Инв. № дубл. | Подпись и дата

Формат	Зона	Поз.	Обозначение	Наименование	Кол. на исполн. УГ 18. 00 — 01	02	03	04	05	06	07	08	09	Примечание
				Сборочные единицы										
А4		6	УГ 18. 01. 00	Диафрагма	2									
				Диафрагма		2								
			—01	Диафрагма			2							
			—02	Диафрагма				2						
			—03	Диафрагма					2					
			—04	Диафрагма						2				
			—05	Диафрагма							2			
			—06	Диафрагма								2		
			—07	Диафрагма									2	
			—08	Диафрагма										2
			—09	Диафрагма										
А4		7	УГ 16. 01. 00	Трубка контрольная	1					1				
			—00	Трубка контрольная		1								
			—01	Трубка контрольная			1					1		
			—06	Трубка контрольная				1						
			—08	Трубка контрольная					1				1	
			—11	Трубка контрольная								1		

УГ 18. 00

Лист 2

Формат А4

Инв. № подл. | Подпись и дата | Взам. инв. № | Инв. № дубл. | Подпись и дата

Инв. № подл. | Подпись и дата | Взам. инв. № | Инв. № дубл. | Подпись и дата

Серия 5.905-15, Вып 1

Формат	Поз.	Кол.	Обозначение		Наименование	Кол. на исполн. УГ 18.00 — —	01	02	03	04	05	06	07	08	09	Примечание
А4		8	УГ 17.01.00	-08	Опора	6	6									
				-09	Опора			6	6							Кол. уточняется при проектировании
				-10	Опора					6	6					
				-11	Опора							6	6			
				-12	Опора									6	6	
					Материалы											
		9			Труба 1220×11 ГОСТ 10704-76 / Д ГОСТ 10706-76	40		40		40		40		40		м
					Труба 1420×10 ГОСТ 10704-76 / Д ГОСТ 10706-76		40		40		40		40		40	м
		10			Пакля смоляная ленточная ГОСТ 16183-77	6,2	6,2	19,2	19,2	21,8	21,8	21,8	21,8	32,6	32,6	дм³
		11			Битум нефтяной изоляционный БНИ-10 ГОСТ 9812-74	4,1	4,1	12,8	12,8	14,5	14,5	14,5	14,5	21,8	21,8	дм³

Изм. Лист № докум. Подп. Дата

УГ 18.00

Лист

Формат А4

Инв. № подл. | Подпись и дата | Взам. инв. № | Инв. № дубл. | Подпись и дата

Обозначение		D, мм	D, мм	A, мм	Масса, кг
УГ 18.01.01	-01	360+1,6	1220-4,5	365±2	66,7
	-02		1420-5,0	470±2	93,1
	-03	460+4	1220-4,5	315±2	62,7
	-04		1420-5,0	415±2	89,1
	-05	560+4,4	1220-4,5	260±2	57,7
	-06		1420-5,0	365±2	84,1
	-07	660+5	1220-4,5	208±2	51,6
	-08		1400-5,0	315±2	78,0
	-09	850+5	1220-4,5	85±2	37,5
			1420-5,0	210±2	63,9

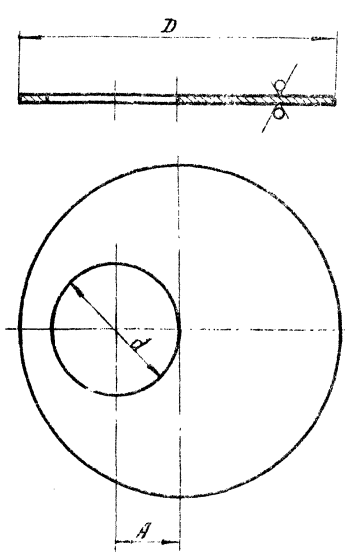

Инв. № подл.	Подпись и дата	Взам. инв. №	Инв. № дубл.	Подпись и дата

Изм.	Кол. уч.	Лист	№ докум.	Подп.	Дата
Разраб.	Газина				03.88
Гл. констр. проекта	Васильев				02.89
Н. контр.	Васильев				02.89

Крышка

Лит. | Масса | Масштаб

У | — | —

Лист | Листов 1

Сч. поб.

Институт Мосгазпроект

Б.ОН-8.0 ГОСТ 18903-74
Ст3 ГОСТ 14637-79

Копировал

Формат А4

УГ 18.01.01

2.5 (V)

УГ 18.00 СБ

Серия 5.905 15, вып. 1

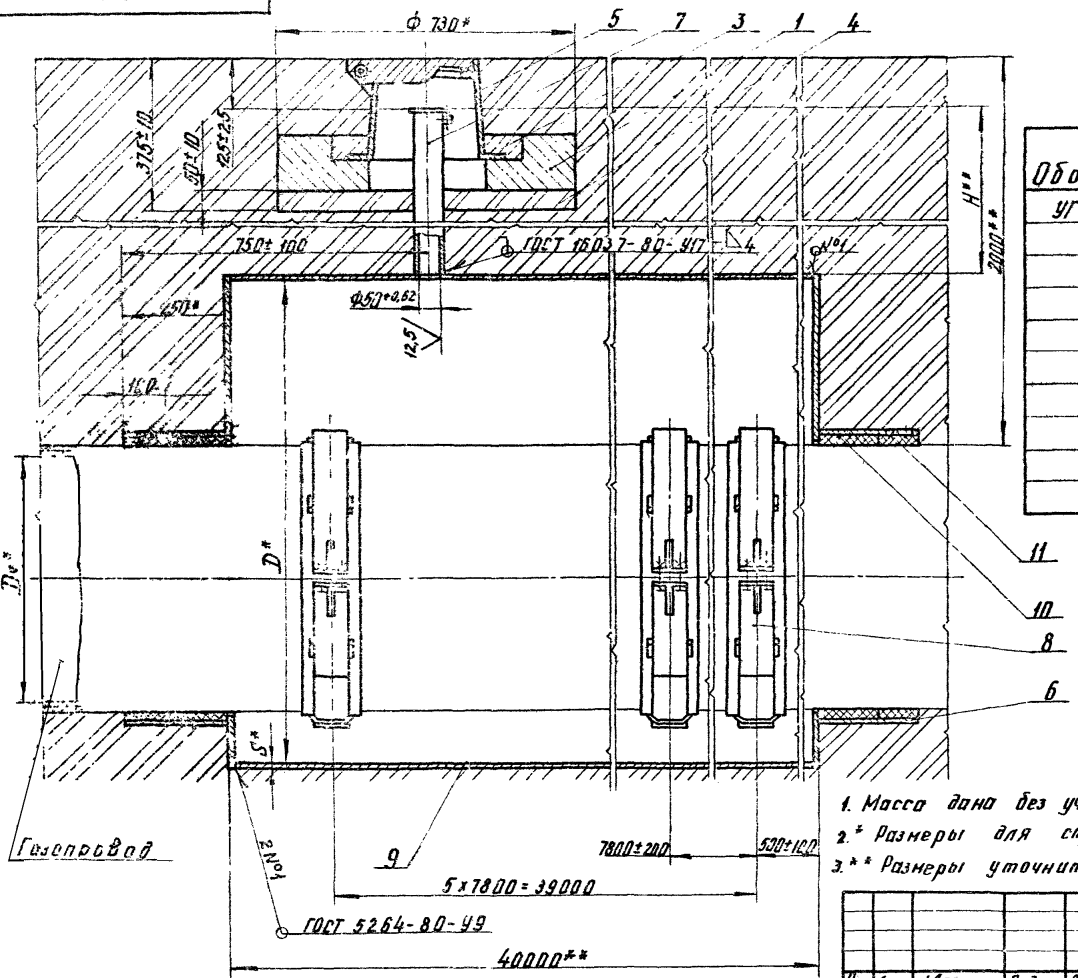

Обозначение	Условный проход $Д_у$,* мм	D×S,* мм	H,* мм	Масса, кг
УГ 18.00	300	1220×11	1080	13371
—01		1420×10	880	14183
—02	400	1220×11	1180	13379
—03		1420×10	980	14192
—04	500	1220×11	1280	13400
—05		1420×10	1080	14212
—06	600	1220×11	1380	13427
—07		1420×10	1180	14239
—08	800	1220×11	1600	13419
—09		1420×10	1380	14231

1. Масса дана без учета строительных материалов
2. * Размеры для справок
3. ** Размеры уточнить при проектировании

Изм.	Лист	№ докум.	Подп.	Дата
Разраб.		Гулина		08.88
Провер.		Иосилевич		09.88
Т. контр.				
Н. контр.		Иосилевич		09.88
Утв.		Дёнкин		10.88

УГ 18.00 СБ

Прокладка газопровода в футляре

Сборочный чертеж

Лит.	Масса	Масштаб
11	См. табл.	—

Лист | Листов 1

Институт Мосгаз НИИпроект

копировал: [illegible]

формат А3

Инв. № подл. | Подпись и дата | Взам. инв. № | Инв. № дубл. | Подпись и дата

Серия 5.905-15, Вып. 1

Формат	Зона	Поз.	Обозначение	Наименование	Кол. на исполн. УГ 18. 01. 00 —										Примечание
					—	01	02	03	04	05	06	07	08	09	
				Документация											
А4			УГ 18. 01. 00 СБ	Сборочный чертеж	×	×	×	×	×	×	×	×	×	×	
				Детали											
А3		1	УГ 18. 01. 01	Крышка	1										
			-01	Крышка		1									
			-02	Крышка			1								
			-03	Крышка				1							
			-04	Крышка					1						
			-05	Крышка						1					
			-06	Крышка							1				
			-07	Крышка								1			
			-08	Крышка									1		
			-09	Крышка										1	

Изм.	Лист	№ докум.	Подп.	Дата
Разраб.		Юлина		08
Провер.		Василевич		08
Н. контр.		Василевич		08
Утв.				

Диафрагма

УГ 18. 01. 00

Лит.	Лист	Листов
И	1	1

Институт Мосгазпроект

Формат А4

Инв. № подл. | Подпись и дата | Взам. инв. № | Инв. № дубл. | Подпись и дата

Формат	Зона	Поз.	Обозначение	Наименование	Кол. на исполн. УГ 18 01 00 —										Примечание
					—	01	02	03	04	05	06	07	08	09	
А4		2	УГ 18. 01. 02	-03 Патрубок	1	1									
				-04 Патрубок			1	1							
				-05 Патрубок					1	1					
				-06 Патрубок							1	1			
				-07 Патрубок									1	1	

Изм. | Лист | № докум. | Подп. | Дата

УГ 18. 01. 00

Копировал

Формат А4

Серия 5.905-15, Вып.1

УГ 18.01.00СБ

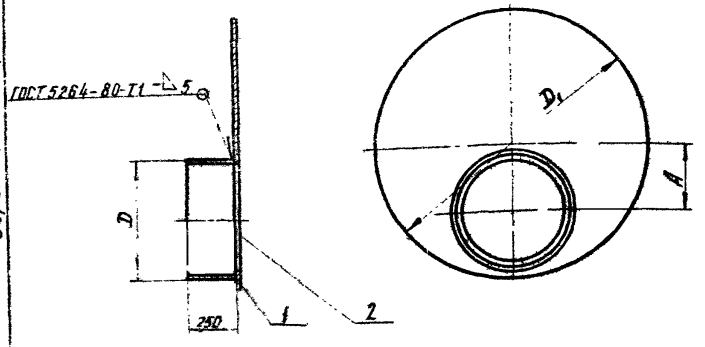

Обозначение	D, мм	D1, мм	A, мм	Масса, кг
УГ 18.01.00	426	1220	365	79,7
-01		1420	470	106,1
-02	530	1220	315	78,9
-03		1420	425	105,3
-04	630	1220	260	84,6
-05		1420	365	111,0
-06	720	1220	205	95,4
-07		1420	315	121,8
-08	920	1220	95	82,5
-09		1420	210	108,9

Размеры для справок

Изм.	Кол.уч.	Лист	№ докум.	Подп.	Дата
Разраб.		Гулина			05.88
Провер.		Васильевич			
Т.контр.					
Н.контр.		Васильевич			
Утв.					

УГ 18.01.00СБ

Диафрагма

Сборочный чертеж

Лит.	Масса	Масштаб
У	Сн.табл.	—

Лист | Листов 1

Институт Мосгазниипроект

Формат А4

Инв.№ подл. | Подпись и дата | Взам.инв.№ | Инв.№ дубл. | Подпись и дата

УГ 18.01.02

125 V(V)

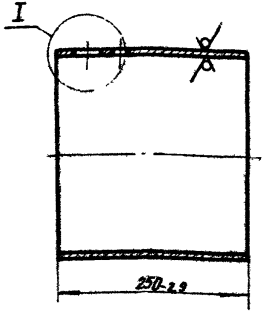

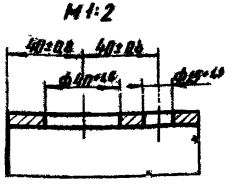

Обозначение	Сортамент	Масса, кг
УГ 18.01.02	Труба 219×4,0 ГОСТ 10704-76 / Д ГОСТ 10705-80	5,3
-01	Труба 273×6,0 ГОСТ 10704-76 / Д ГОСТ 10705-80	9,88
-02	Труба 325×6,0 ГОСТ 10704-76 / Д ГОСТ 10705-80	9,9
-03	Труба 426×5,0 ГОСТ 10704-76 / Д ГОСТ 10705-80	13,0
-04	Труба 530×5,0 ГОСТ 10704-76 / Д ГОСТ 10706-76	16,2
-05	Труба 630×7,0 ГОСТ 10704-76 / Д ГОСТ 10706-76	26,9
-06	Труба 720×10 ГОСТ 10704-76 / Д ГОСТ 10706-76	43,8
-07	Труба 920×8 ГОСТ 10704-76 / Д ГОСТ 10706-76	45,0

Изм.	Кол.уч.	Лист	№ докум.	Подп.	Дата
Разраб.		Гулина			08.88
Провер.		Васильевич			09.88
Т.контр.					
Н.контр.		Васильевич			09.88
Утв.					

УГ 18.01.02

Патрубок

Сн. табл.

Лит.	Масса	Масштаб
У	Сн.табл.	—

Лист | Листов 1

Институт Мосгазниипроект

Формат А4

Копировал:

Серия 5.905-15, Вып 1

Инв. № подл.	Подпись и дата	Взам. инв. №	Инв. № дубл.	Подпись и дата

Изм.	Лист	№ докум.	Подп.	Дата
Разраб.	Шилко			10.23
Провер.	Ивлиев			10.23
Н. контр.	Шилкевич			10.23
Гип	Денисов			10.23

Прокладка 2-х газопроводов в футляре

УГ19.00

Стадия	Лист	Листов
Р	1	5

Институт МосгазНИИпроект

Формат	Зона	Поз.	Обозначение	Наименование	Кол.	Примечание
А3			УГ19.00.СБ	Документация		
А3			УГ 19.00.А	Сборочный чертеж		
				Общие указания		
				Сборочные единицы		
А4		1	УГ 1.01.00	Подушка	1	
				Материалы		
		2		Бетон тяжелый М150 ГОСТ 26633-85	4,81 м³	
		3		Песок природный для строительных работ ГОСТ 8736-85	4,62 м³	
		4		Материалы		
				Круг ВСт3кп2 ГОСТ 2590-71 Ст3-1 ГОСТ 535-79	80 кг	
		5		Прочие изделия		
				Кювер ТУ 4871-38-91-75	1	

Первичные данные для исполнений

До ПВ см. лист 2.3

ПВ...15 см. лист 4.5

Инв. № подл.	Подпись и дата	Взам. инв. №	Инв. № дубл.	Подпись и дата

Формат	Зона	Поз.	Обозначение	Наименование	Кол. на испол. УГ19.00 —	01	02	03	04	05	06	07	08	09	Примечание
				Сборочные единицы											
А4		6	УГ 19.01.00	Опора	9										Код уточнять при проектировании
			-01	Опора		9									
			-02	Опора			9								
			-03	Опора				9							
			-04	Опора					9						
			-05	Опора						9					
			-06	Опора							9				
			-07	Опора								9			
			-08	Опора									9		
			-09	Опора										9	
А4		7	УГ 19.02.00	Диафрагма	2										
			-01	Диафрагма		2									
			-02	Диафрагма			2								
			-03	Диафрагма				2							
			-04	Диафрагма					2						
			-05	Диафрагма						2					
			-06	Диафрагма							2				
			-07	Диафрагма								2			

Изм.	Лист	№ докум.	Подп.	Дата

УГ19.00

Инв. № подл. | Подпись и дата | Взам. инв. № | Инв. № дубл. | Подпись и дата

Серия 5.905-13. Вып. 1

Формат	Зона	Поз.	Обозначение	Наименование	Кол. на испол. УГ 19.00 — 00	01	02	03	04	05	06	07	08	09	10	Примечание
А4		7	УГ 19.02.00	−08 Диафрагма										2		
				−09 Диафрагма											2	
А4		8	УГ 15.01.00	−06 Трубка контрольная	1	1	1									
				−06 Трубка контрольная				1	1	1						
				−09 Трубка контрольная							1	1	1			
				−07 Трубка контрольная											1	
				Материалы												
		9		Труба 12Х18Н10Т ГОСТ 10704-76 Д ГОСТ 10706-76	40	40	40				40	40	40			м
				Труба 14х2х10 ГОСТ 10704-76 Д ГОСТ 10706-76				40	40	40					40	м
		10		Покля смоляная ленточ- ная ГОСТ 16183-77	12,5	22,5	24,65	17,5	22,5	24,65	22,8	27,6	31,05	22,0		дм³
		11		битум нефтяной изоля- ционный БНИ-IV ГОСТ 9812-74	12,9	15,0	16,1	12,9	15,0	16,1	15,2	18,4	20,7	15,2		дм³

Инв. № подл. | Подпись и дата | Взам. инв. № | Инв. № дубл. | Подпись и дата

Формат	Зона	Поз.	Обозначение	Наименование	Кол. на испол. УГ 19.00 — 10	11	12	13	14	15	Примечание
				Сборочные единицы							
А4		6	УГ 19.01.00	−10 Опора	9						Кол. уточнить при проектировании
				−11 Опора		9					
				−12 Опора			9				
				−13 Опора				9			
				−14 Опора					9		
				−15 Опора						9	
А4		7	УГ 19.02.00	−10 Диафрагма	2						
				−11 Диафрагма		2					
				−12 Диафрагма			2				
				−13 Диафрагма				2			
				−14 Диафрагма					2		
				−15 Диафрагма						2	
А4		8	УГ 16.01.00	−07 Трубка контрольная	1	1					
				−10 Трубка контрольная			1				
				−08 Трубка контрольная				1	1	1	

Изм. Лист № докум. Подп. Дата | УГ 19.00 | Лист 3

Формат А4

Изм. Лист № докум. Подп. Дата | УГ 19.00 | Лист 4

Копировал: Кол

Формат А4

Серия 5.905-15, вып. 1

Обозначение	Наименование	Кол. на исполн. УГ19.00										Примечание
		10	11	12	13	14	15				—	
	Материалы											
	Труба 1220×11 ГОСТ 10704-76 / Д ГОСТ 10706-76			40								м
	Труба 1420×10 ГОСТ 10704-76 / Д ГОСТ 10706-76	40	40		40	40	40					м
	Пакля смоляная ленточная ГОСТ 16183-77	27,6	31,05	32,6	32,6	36,0	41,0					дм³
	Битум нефтяной и изоляционный БНИ-IV ГОСТ 9812-74	18,4	20,7	21,7	21,7	24,0	27,3					дм³

Инв. № подл. | Подпись и дата | Взам. инв. № | Инв. № дубл. | Подпись и дата

Формат | Зона | Поз.

9

10

11

УГ19.00

Лист 5

Формат А4

Изм. | Лист | № докум. | Подп. | Дата

УГ 19.01.01.06

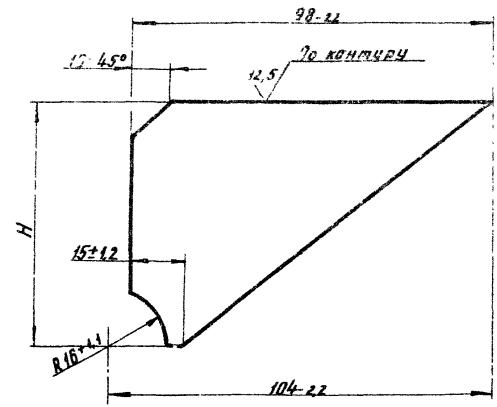

Обозначение	H, мм	Масса, кг
УГ 19.01.01.06	81-1,9	0,4
—01	196-2,2	1,8

Инв. № подл. | Подпись и дата | Взам. инв. № | Инв. № дубл. | Подпись и дата

Изм.	Лист	№ докум.	Подп.	Дата
Разраб.		Гулина		10.88
Провер.		Иосилевич		10.88
Т. контр.				
Н. контр.		Иосилевич		10.88
Утв.				

УГ 19.01.01.06

Ребро

Лист Б-ПН-12 ГОСТ 19903-74 / Ст3 ГОСТ 14637-79

Лит.	Масса	Масштаб
И	Сн. табл.	—

Лист | Листов 1

Институт Мосгаз НИИпроект

копировал: [signature]

формат А4

УГ 19.00 СБ

Серия 5.905-15.0

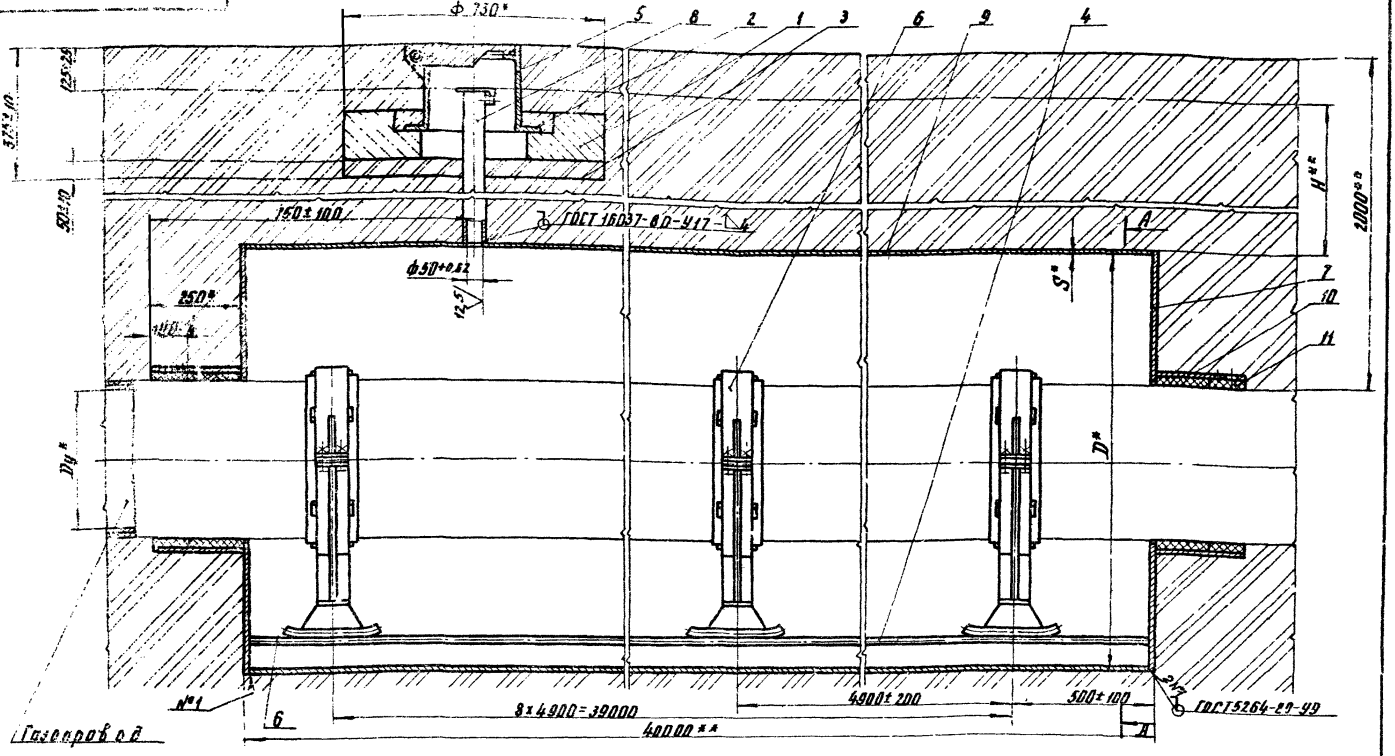

1. Таблицу исполнений см. на листе 2
2. Сварка шва № 2 ручная электродуговая
3. Масса дана без учета строительных материалов
4. * Размеры для справок
5. ** Размеры уточнить при проектировании

Изм	Лист	N Докум.	Подп.	Дата	УГ 19.00 СБ			
Разраб.		Гулина		10.88	Прокладка 2х газопроводов в футляре Сборочный чертеж	Лит.	Масса	Масштаб
Провер.		Иосилевич		10.88		U	Сн. табл.	—
Т. контр.						Лист 1	Листов 2	
Н. контр.		Иосилевич		10.88		Институт МосгазНИИпроект		
Утв.		Денкин		10.88				

копировал: [illegible]

Формат А3

Серия 5.905-15, Вып. 1

Инв.№ подл. | Подпись и дата | Взам. инв.№ | Инв.№ дубл. | Подпись и дата

А – А

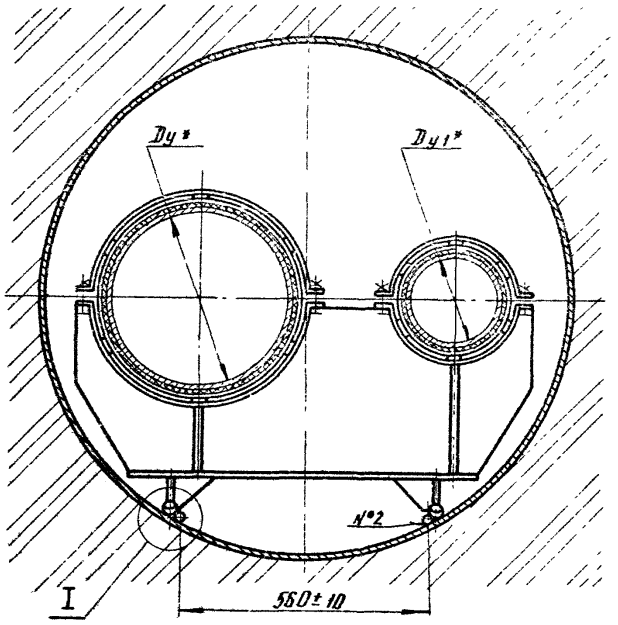

I
М 1:1

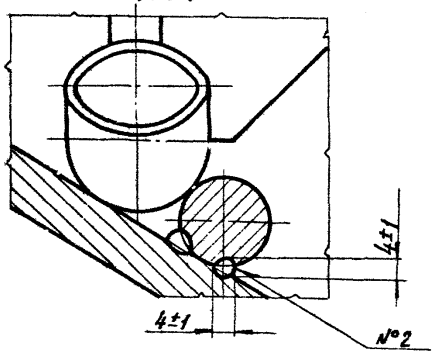

Обозначение	Условный проход Dy* мм	Условный проход Dy1* мм	D×S*	H** мм	Масса, кг
УГ 19. 00	200	100	1220×11	570	13892
-01		150			13903
-02		200			13909
-03		100	1420×10	475	14759
-04		150			14771
-05		200			14770
-06	300	150	1220×11	630	13922
-07		200			13918
-08		300			13916
-09		150	1420×10	528	14704
-10		200			14652
-11		300			14697
-12	400	200	1220×11	680	13920
-13			1420×10	580	14788
-14		300			15056
-15		400			14863

Формат	Зона	Поз.	Обозначение	Наименование	Кол. на исполн. УГ19.01.00 —	01	02	03	04	05	06	07	08	09	Примечание
				Документация											
А3			УГ 19.01.00СБ	Сборочный чертеж	×	×	×	×	×	×	×	×	×	×	
				Сборочные единицы											
А4		1	УГ 19.01.01.00	Кронштейн	1										
			—01	Кронштейн		1									
			—02	Кронштейн			1								
			—03	Кронштейн				1							
			—04	Кронштейн					1						
			—05	Кронштейн						1					
			—06	Кронштейн							1				
			—07	Кронштейн								1			
			—08	Кронштейн									1		
			—09	Кронштейн										1	

Исполнения 10...15 см. лист 3,4

Изм.	Лист	№ докум.	Подп.	Дата
Разраб.		Гулина		10.88
Провер.		Шкилевич		10.88
Н. контр.		Шкилевич		10.88
Утв.				

УГ19.01.00

Опора

Лит.	Лист	Листов
У	1	4

Институт Мосгазпроект НИИпроект

Формат	Зона	Поз.	Обозначение	Наименование	Кол. на исполн. УГ 19.01.00 —	01	02	03	04	05	06	07	08	09	Примечание
А4		2	УГ17.01.02.00 —03	Полухомут	1			1							
			—05	Полухомут		1			1		1			1	
			—06	Полухомут	1	1	2	1	1	2		1			
			—08	Полухомут							1	1	2	1	
				Стандартные изделия											
		4		Болт М10×35.58.096 ГОСТ 7798-70	8	8	8	8	8	8	8	8	8	8	
		5		Гайка М10.5.096	8	8	8	8	8	8	8	8	8	8	
				Материалы											
		7		Резина I лист ОМБ-С 8×120 ГОСТ 7338-77	1,22	1,36	1,55	1,22	1,36	1,55	1,70	1,89	2,22	1,70	м
		8		Пиломатериалы-сосна 1 сорта 10×25×100 ГОСТ 8486-86	12	12	12	12	12	12	12	12	12	12	

Изм.	Лист	№ докум.	Подп.	Дата

УГ19.01.00

Лист 2

Инв. № подл. | Подпись и дата | Взам. инв. № | Инв. № дубл. | Подпись и дата

Серия 5.905-15, В.1п.1

Формат	Зона	Поз.	Обозначение	Наименование	Кол. на исполн. УГ 19.01.00 — 10	11	12	13	14	15					Примечание
				Документация											
А3			УГ 19.01.00СБ	Сборочный чертеж	×	×	×	×	×	×					
				Сборочные единицы											
А4		1	УГ 19.01.01.00 — 10	Кронштейн	1										
			— 11	Кронштейн		1									
			— 12	Кронштейн			1								
			— 13	Кронштейн				1							
			— 14	Кронштейн					1						
			— 15	Кронштейн						1					
А4		2	УГ 17.01.02.00 — 06	Полухомут	1										
			— 08	Полухомут	1	2	1	1							
			— 09	Полухомут			1	1	1	2					

Изм. Лист № докум. Подп. Дата

УГ19.01.00

Стадия 3

Инв. № подл. | Подпись и дата | Взам. инв. № | Инв. № дубл. | Подпись и дата

Формат	Зона	Поз.	Обозначение	Наименование	Кол. на исполн. УГ 19.01.00 — 10	11	12	13	14	15					Примечание
				Стандартные изделия											
	4			Болт М10х35.58.096 ГОСТ 7798-70	8	8	8	8	8	8					
	5			Гайка М10.5.096	8	8	8	8	8	8					
				Материалы											
	7			Резина I лист ОМБ-С 8х120 ГОСТ 7338-77	1,89	2,22	2,17	2,17	2,50	2,78					М
	8			Пиломатериалы- сосна 1 сорта 10х25х100 ГОСТ 8486-86	12	12	12	12	12	12					

Изм. Лист № докум. Подп. Дата

УГ 19.01.00

Копировал Формат А4

УГ 19.01.00 СБ

Серия 5.905-11 вып.

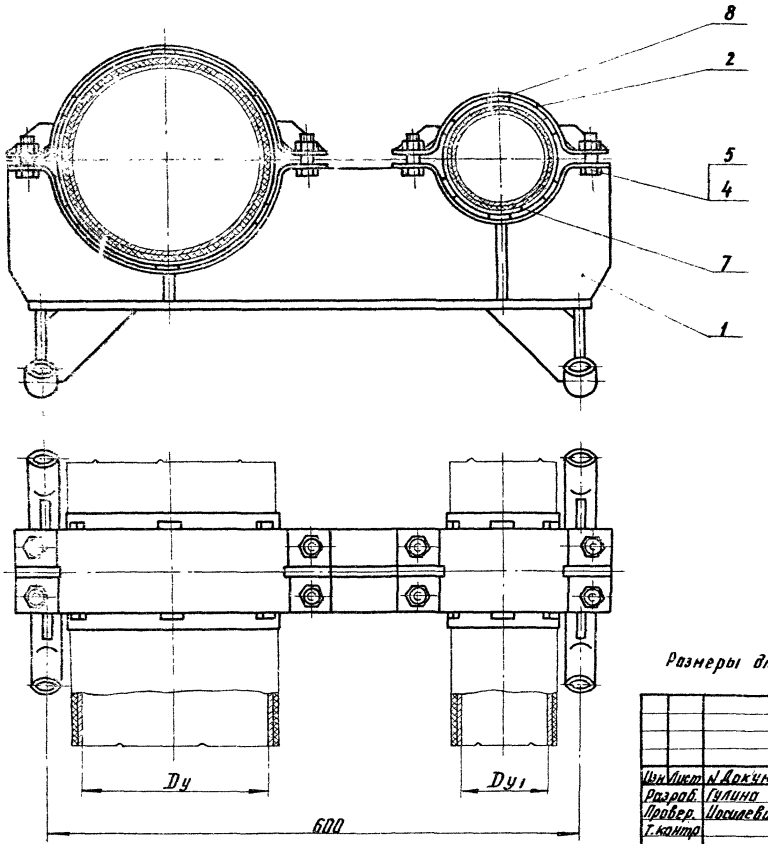

Обозначение	Условный проход Dy, мм	Dy1, мм	Масса, кг
УГ 19.01.00	200	100	52,20
-01		150	52,65
-02		200	53,63
-03		100	57,00
-04		150	57,50
-05		200	
-06	300	150	54,75
-07		200	54,90
-08		300	
-09		150	50,00
-10		200	
-11		300	
-12	400	200	55,60
-13			60,40
-14		300	90,30
-15		400	70,00

Размеры для справок

Изм.	Лист	N Докум.	Подп.	Дата
Разраб.		Гулина		10.88
Провер.		Иосилевич		10.88
Т. контр.				
Н. контр.		Иосилевич		10.88
Утв.				

УГ19.01.00СБ

Опора

Сборочный чертеж

Лит.	Масса	Масштаб
И	Сн. табл.	—

Лист | Листов 1

Институт Мосгоз НИИпроект

копировал: [signature]

формат А3

Инв. № подл. | Подпись и дата | Взам. инв. № | Инв. № дубл. | Подпись и дата

Формат	Зона	Поз.	Обозначение	Наименование	Кол. на испол. УГ 19.01.01.00 —										Примечание
					—	01	02	03	04	05	06	07	08	09	
				Документация											
А3			УГ 19.01.01.00СБ	Сборочный чертеж	×	×	×	×	×	×	×	×	×	×	
				Детали											
А4		1	УГ 19.01.01.01	Труба	2	2	2	2	2	2	2	2	2	2	
Б.Ч.		2	УГ 19.01.01.02	Лист 90-а5×670-а.а											
				Лист Б-ВН-12 ГОСТ 19903-74 Ст.3 ГОСТ 14637-79	1	1	1	1	1	1	1	1	1	1	
А4		3	УГ 19.01.01.03	−01 Ребро							2	2	4	2	
				−02 Ребро	2	2	4	2	2	4		2			
				−03 Ребро		2			2		2			2	
				−04 Ребро	2			2							
А3		4	УГ 19.01.01.04	Стойка	1			1							
				−01 Стойка		1			1						
				−02 Стойка			1			1					

Исполнения 10...15 см. лист 3,4

Изм.	Лист	№ докум.	Подп.	Дата	УГ 19.01.01.00			
Разраб.		Гулина		10.88	Кронштейн	Лит.	Лист	Листов
Провер.		Шкилевич		10.88		И	1	4
Н. контр.		Шкилевич		10.88		Институт Мосгазпроект НИИпроект		
Утв.								

Формат А4

Формат	Зона	Поз.	Обозначение	Наименование	Кол. на испол. УГ 19.01.01.00 —										Примечание
					—	01	02	03	04	05	06	07	08	09	
А3		4	УГ 19.01.01.04	−03 Стойка							1			1	
				−04 Стойка								1			
				−05 Стойка									1		
А4		5	УГ 19.01.01.05	Ребро	2	2	2				2	2	2		
				−01 Ребро				2	2	2				2	
А4		6	УГ 19.01.01.06	Ребро	2	2	2				2	2	2		
				−01 Ребро				2	2	2				2	
А3		7	УГ 17.01.01.01	−03 Скоба	1			1							
				−05 Скоба		1			1		1			1	
				−06 Скоба	1	1	2	1	1	2		1			
				−08 Скоба							1	1	2	1	

Изм.	Лист	№ докум.	Подп.	Дата	УГ 19.01.01.00
Разраб.					
Провер.					
Н. контр.					
Утв.					

Копировал

Инв. № подл.	Подпись и дата	Взам. инв. №	Инв. № дубл.	Подпись и дата

Серия 5.905-[illegible] Вып. 1

Формат	Зона	Поз.	Обозначение	Наименование	Кол. на исполн. УГ 19.01.01.00 — 10	11	12	13	14	15					Примечание
				Документация											
А3			УГ 19.01.01.00 СБ	Сборочный чертеж	×	×	×	×	×	×					
				Детали											
А4		1	УГ19.01.01.01	Труба	2	2	2	2	2	2					
БЧ		2	УГ19.01.01.02	Лист 90-0,5 × 670-2,0											
				Лист Б-ПН-12 ГОСТ 19903-74 / Ст3 ГОСТ 14637-79	1	1	1	1	1	1					
А4			УГ19.01.01.03	Ребро			2	2	2	4					
			—01	Ребро	2	4			2						
			—02	Ребро	2		2	2							
А3		4	УГ19.01.01.04 —04	Стойка	1										
			—05	Стойка		1									
			—06	Стойка			1	1							
			—07	Стойка					1						
			—08	Стойка						1					
А4		5	УГ19.01.01.05	Ребро			2								
			—01	Ребро	2	2		2	2	2					

Изм.	Лист	№ Докум.	Подп.	Дата	УГ 19.01.01.00	Лист 3

Формат А4

Инв. № подл.	Подпись и дата	Взам. инв. №	Инв. № дубл.	Подпись и дата

Формат	Зона	Поз.	Обозначение	Наименование	Кол. на исполн. УГ 19.01.01.00 — 10	11	12	13	14	15					Примечание
А4		6	УГ 19.01.01.06	Ребро			2								
			—01	Ребро	2	2		2	2	2					
А3		7	УГ 17.01.01.01 —06	Скоба	1		1	1							
			—08	Скоба	1	2			1						
			—09	Скоба			1	1	1	2					

Изм.	Лист	№ Докум.	Подп.	Дата	УГ 19.01.01.00	Лист 4

копировал: [illegible]

Формат А4

УГ 19.01.01.00 СБ

Серия 5.905-15, вып. 1

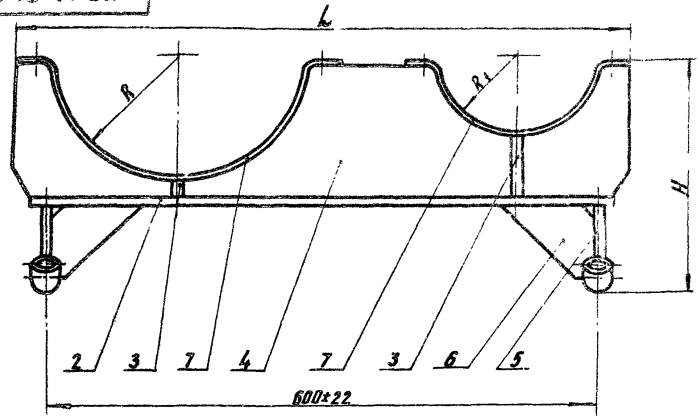

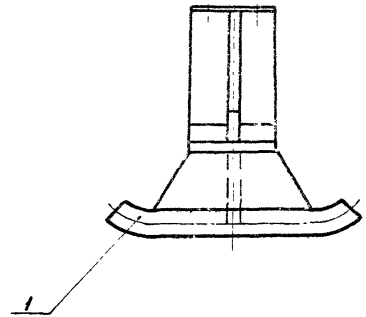

Обозначение	R, мм	R1, мм	L, мм	H, мм	Масса, кг
УГ 19.01.01.00	137	84	934	504	49,0
-01		107			49,1
-02		137			49,8
-03		84		619	53,8
-04		107			53,9
-05		137			53,6
-06	190	84	1040	504	50,7
-07		137			50,5
-08		190			50,0
-09		84		619	45,9
-10		137			45,7
-11		190			45,2
-12	240	137	1037	504	50,1
-13				619	54,9
-14		190	1240		84,5
-15		240			83,9

1. Сварные швы по ГОСТ 5264-80-Т1-Δ6
2. Размеры для справок

Изм.	Лист	N Докум.	Подп.	Дата
Разраб.		Гулина		10.88
Провер.		Носилевич		10.88
Т. контр.				
Н. контр.		Носилевич		10.88
Утв.				

УГ 19.01.01.00 СБ

Кронштейн

Сборочный чертеж

Лит.	Масса	Масштаб
11	См. табл.	—

Лист | Листов 1

Институт Массовой Индустр.

Инв. N подл. | Подпись и дата | Взам. инв. N | Инв. N дубл. | Подпись и дата

копировал: [signature]

Формат А3

УГ19.01.01.01

12,5

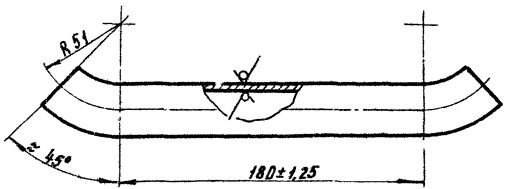

Изм. Лист	N докум.	Подп.	Дата
Разраб.	Гулина		10.88
Провер.	Василевич		10.88
Т.контр.			
Н.контр.	Василевич		10.88
Утв.			

Труба

Лит.	Масса	Масштаб
И	0,55	1:2

Лист | Листов 1

Институт МосгазНИИпроект

Труба 32х2,0 ГОСТ 8734-75 / Д ГОСТ 8733-74

Формат А4

Инв.№ подл. | Подпись и дата | Взам. инв.№ | Инв.№ дубл. | Подпись и дата

УГ19.01.01.03

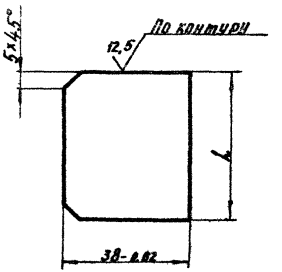

Обозначение	L, мм	Масса, кг
УГ19 01.01.03	155-1	0,55
-01	205-1,15	0,73
-02	258-1,3	0,91
-03	288-1,3	1,03
-04	311-1,3	1,15

Изм. Лист	N докум.	Подп.	Дата
Разраб.	Гулина		10.88
Провер.	Василевич		10.88
Т.контр.			
Н.контр.	Василевич		10.88
Утв.			

Ребро

Лит.	Масса	Масштаб
И	Ст трубы	—

Лист | Листов 1

Институт МосгазНИИпроект

Лист Б-ЛН-12 ГОСТ 19903-74 / Ст3 ГОСТ 14637-79

Копировал А4

Формат А4

Инв.№ подл. | Подпись и дата | Взам. инв.№ | Инв.№ дубл. | Подпись и дата

УГ 19.01.01.04

Серия 5.905-15, вып. 1

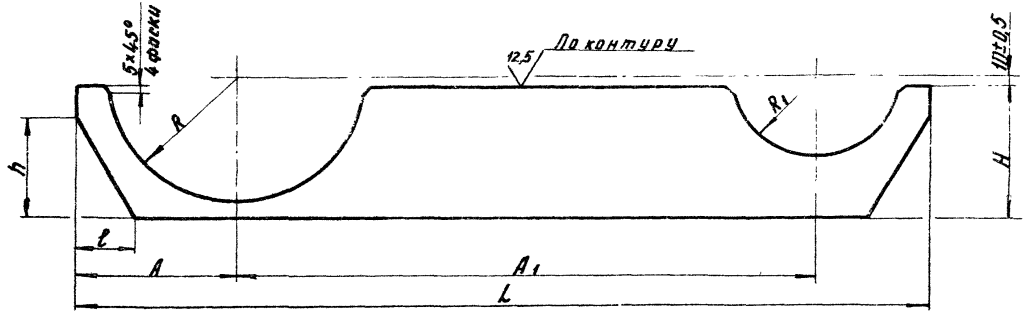

Размеры в мм

Обозначение	R	R_1	H	L	A	A_1	h	l	Масса, кг
УГ 19.01.01.04	$142^{+2,5}$	$90^{+2,2}$	390-3,6	934-5,6	177±1,3	633±2,5	120-2,2	67-1,9	32,5
-01		$112^{+2,2}$				610±2,2			32,4
-02		$142^{+2,5}$				580±2,2			32,1
-03	$195^{+2,9}$	$112^{+2,2}$		1040-5,6	230±1,5	686±2,5	220-2,9	120-2,2	34,0
-04		$142^{+2,5}$				633±2,5			33,6
-05		$195^{+2,9}$				580±2,2			33,0
-06	$246^{+2,9}$	$142^{+2,5}$		1037-5,6	280±1,6		200-2,9	118-2,2	33,0
-07		$195^{+2,0}$		1240-5,6		730±2,5	250-2,9	220-2,9	41,4
-08		$246^{+2,9}$				680±2,5			40,6

Изм.	Лист	N Докум.	Подп.	Дата
Разраб.		Гулина		10.88
Пров. р.		Иосилевич		10.88
Т. контр.				
Н. контр.		Иосилевич		10.88
Утв.				

УГ 19.01.01.04

Стойка

Лит.	Масса	Масштаб
И	См. табл.	—

Лист | Листов 1

Лист 6-ПН-12 ГОСТ 19903-74
Ст3 ГОСТ 14637-79

Институт Мосгазнишпроект

Копировал: [signature]

Формат А3

Инв. № подл. | Подпись и дата | Взам. инв. № | Инв. № дубл. | Подпись и дата

УГ 19.01.01.05

Серия 5.905-13 Вып.

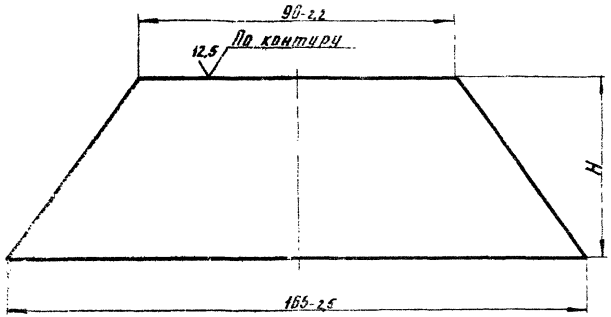

Обозначение	H, мм	Масса, кг
УГ 19.01.01.05	55-1,9	1,0
-01	180-2,5	2,0

Изм.	Лист	Подп.	Дата
			10.88
			10.88
			10.88

УГ19.01.01.05

Ребро

Лит.	Масса	Масштаб
И	См.табл.	—

Лист | Листов 1

Лист Б-ОН-12 ГОСТ 19903-74
Ст3 ГОСТ 14637-79

Институт МосгазНИИпроект

копировал: [signature]

формат А4

Инв. № подл.	Подпись и дата	Взам. инв. №	Инв. № дубл.	Подпись и дата

Формат	Зона	Поз.	Обозначение	Наименование	Кол. на исполн. УГ 19.02.00 —	01	02	03	04	05	06	07	08	09	Примечание
				Документация											
А3			УГ 19.02.00 СБ	Сборочный чертеж	×	×	×	×	×	×	×	×	×	×	
				Детали											
А3		1	УГ19.02.01	Диск	1										
			-01	Диск		1									
			-02	Диск			1								
			-03	Диск				1							
			-04	Диск					1						
			-05	Диск						1					
			-06	Диск							1				
			-07	Диск								1			
			-08	Диск									1		
			-09	Диск										1	

УГ19.02.00

Диафрагма

Изм.	Лист	№ докум.	Подп.	Дата
Разраб.		Гулина	[signature]	10.88
Провер.		Носилевич	[signature]	10.88
Н. контр.		Носилевич	[signature]	10.88
Утв.				

Лит.	Лист	Листов
И	1	3

Институт МосгазНИИпроект

формат А4

Инв. № подл. | Подпись и дата | Взам. инв. № | Инв. № дубл. | Подпись и дата

Серия 5.905-15, Вып. 1

Формат	Зона	Поз.	Обозначение	Наименование	Кол. на исполн. УГ 19. 02. 00 —										Примечание
					—	01	02	03	04	05	06	07	08	09	
А4		2	УГ 19. 01. 02	Патрубок	1			1							
			—01	Патрубок		1			1		1			1	
			—02	Патрубок	1	1	2	1	1	2		1			
			—03	Патрубок							1	1	2	1	

Инв. № подл. | Подпись и дата | Взам. инв. № | Инв. № дубл. | Подпись и дата

Формат	Зона	Поз.	Обозначение	Наименование	Кол. на исполн. УГ 19. 02. 00 —										Примечание
					10	11	12	13	14	15					
				Документация											
А3			УГ 19. 02. 00 СБ	Сборочный чертеж	×	×	×	×	×	×					
				Детали											
А3		1	УГ 19. 02. 01	—10 Диск	1										
				—11 Диск		1									
				—12 Диск			1								
				—13 Диск				1							
				—14 Диск					1						
				—15 Диск						1					
А4		2	УГ 18. 01. 02	—02 Патрубок	1		1	1							
				—03 Патрубок	1	2			1						
				—04 Патрубок			1	1	1	2					

Изм. Лист № докум. Подп. Дата | УГ19.02.00 | Лист 2

Формат А4

Изм. Лист № докум. Подп. Дата | УГ19.02.00 | Лист 3

Копировал. Ед. 1 | Формат А4

УГ 19.02.00 СБ

Серия 5.905-15, ...

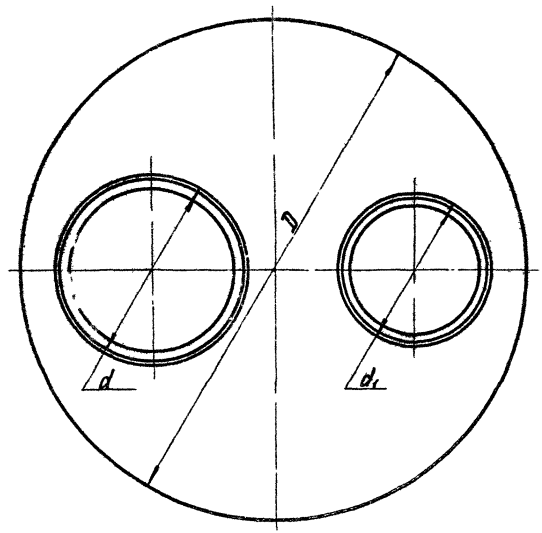

Обозначение	d, мм	d_1, мм	D, мм	Масса, кг
УГ 19.02.00	325×5,0	219×4,0	1220	102,0
-01		273×6,0		105,5
-02		325×5,0		104,0
-03		219×4,0	1420	134,5
-04		273×6,0		138,1
-05		325×5,0		137,4
-06	426×5,0	273×6,0	1220	105,5
-07		325×5,0		103,0
-08		426×5,0		102,0
-09		273×6,0	1420	138,1
-10		325×5,0		135,5
-11		426×5,0		134,5
-12	530×5,0	325×5,0	1220	101,0
-13			1420	133,5
-14		426×5,0		132,5
-15		530×5,0		130,6

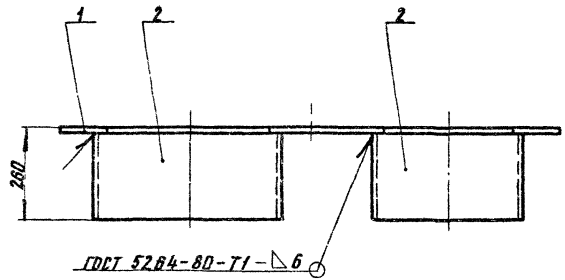

Изм.	Лист	N Докум.	Подп.	Дата
Разраб.		Гилина		10.88
Провер.		Иосилевич		10.88
Т. контр.				
Н. контр.		Иосилевич		10.88
Утв.				

УГ 19.02.00СБ

Диафрагма

Сборочный чертеж

Лит.	Масса	Масштаб
И	См. табл.	—

Лист | Листов 1

Институт МосгазНИИпроект

Инв. № подл. | Подпись и дата | Взам. инв. № | Инв. № дубл. | Подпись и дата

копировал: [illegible]

формат А3

УГ 19.02.01

Серия 5.905-15, вып. 1

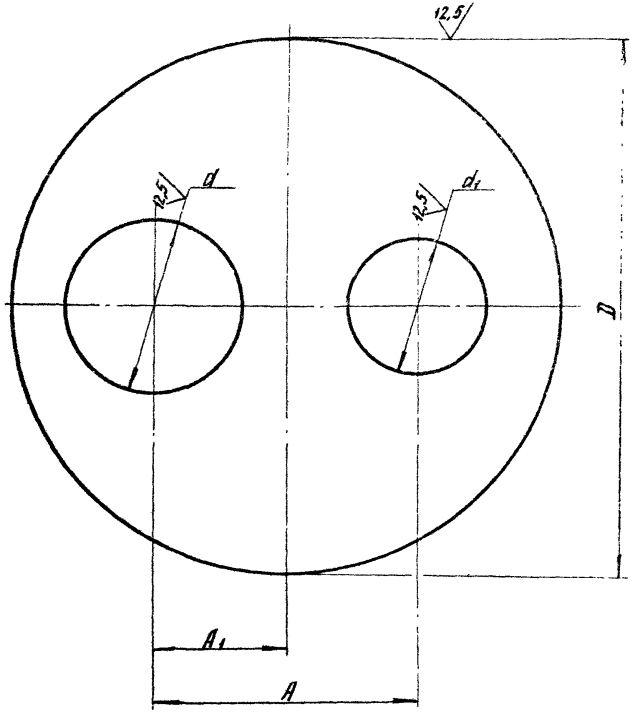

Обозначение	d, мм	d1, мм	D, мм	A, мм	A1, мм	Масса, кг
УГ 19.02.01	250+3,2	140+2,5	1220-5,5	633±2,5	25,0±1,6	86,7
-01		190+2,9		611±2,2		85,7
-02		250+3,2		580±2,2		34,1
-03		140+2,5	1420-7,3	533±2,5		119,3
-04		190+2,9		610±2,2		118,3
-05		250+3,2		580±2,2		117,6
-06	360+3,6	190+2,5	1220-5,6	688±2,5		82,6
-07		250+3,2		633±2,5		80,8
-08		360+3,6		580±2,2		75,8
-09		190+2,5	1420-7,8	686±2,5		115,2
-10		250+3,2		633±2,5		112,5
-11		360+3,6				108,4
-12	460+4	250+3,2	1220-5,6	580±2,2	24,0±1,5	74,9
-13			1420-7,8			107,4
-14		360+3,6		730±2,5	34,0±1,8	103,3
-15		460+4		680±2,5		98,2

Инв. № подл. | Подпись и дата | Взам. инв. № | Инв. № дубл. | Подпись и дата

Изм.	Лист	№ докум.	Подп.	Дата
Разраб.		Гилина		10.88
Пров.		Носилевич		10.88
Т. контр.				
Н. контр.		Носилевич		10.88
Утв.				

УГ19.02.01

Диск

Лит.	Масса	Масштаб
У	Сталь	—
Лист	Листов 1	

Институт Мосгазпроект

Лист 5-ПН-10 ГОСТ 19903-74
Ст3 ГОСТ 14637-79

Копировал: Хол.

Формат А3

Серия 5.5[illegible]

Формат	Зона	Поз.	Обозначение	Наименование	Кол. на исполн. УГ 20.00 —	01	02	03	04	05	06	07	08	09	Примечание
				Документация											
А3			УГ 20.00 СБ	Сборочный чертеж	×	×	×	×	×	×	×	×	×	×	
А4			УГ 0.00 Д	Общие указания	×	×	×	×	×	×	×	×	×	×	
				Сборочные единицы											
А4		1	УГ 1.01.00	Подушка	2	2	2	2	2	2	2	2	2	2	
А4		2	УГ 16.01.00 -11	Трубка контрольная	2	2	2	2	2	2	2	2	2	2	
А4		3	УГ 17.00	Прокладка газопровода											
				в футляре	1										
			-01	Прокладка газопровода											
				в футляре		1									
			-02	Прокладка газопровода											
				в футляре			1								
			-03	Прокладка газопровода											
				в футляре				1							
			-04	Прокладка газопровода											
				в футляре					1						

Изм.	Лист	№ докум.	Подп.	Дата
Разраб.		Гулина		10.88
Провер.		Иосилевич		10.88
Н. контр.		Иосилевич		10.88
Утв.		Денкин		10.88

УГ 20.00

Прокладка газопровода над существующим непроходным каналом

Лит.	Лист	Листов
Н	1	2

Институт МосгазНИИпроект

Инв. № подл.	Подпись и дата	Взам. инв. №	Инв. № дубл.	Подпись и дата

Формат	Зона	Поз.	Обозначение	Наименование	Кол. на исполн. УГ 20.00 —	01	02	03	04	05	06	07	08	09	Примечание
А4		3	УГ 17.00 -05	Прокладка газопровода											
				в футляре						1					
			-06	Прокладка газопровода											
				в футляре							1				
			-07	Прокладка газопровода											
				в футляре								1			
			-08	Прокладка газопровода											
				в футляре									1		
			-09	Прокладка газопровода											
				в футляре										1	
				Материалы											
		4		Бетон тяжелый М150											
				ГОСТ 26633-85	0,002	0,002	0,002	0,002	0,002	0,002	0,002	0,002	0,002	0,002	м³
		5		Песок природный для строи-											
				тельных работ ГОСТ 8736-85	0,04	0,04	0,04	0,04	0,04	0,04	0,04	0,04	0,04	0,04	м³
				Прочие изделия											
		6		Ковёр ТУ 400-28-91-75	2	2	2	2	2	2	2	2	2	2	

Изм.	Лист	№ докум.	Подп.	Дата

УГ 20.00

Лист 2

Копировал: [illegible]

Формат А4

164

УГ 20. 00 СБ

Серия 5.905-15, вып.1

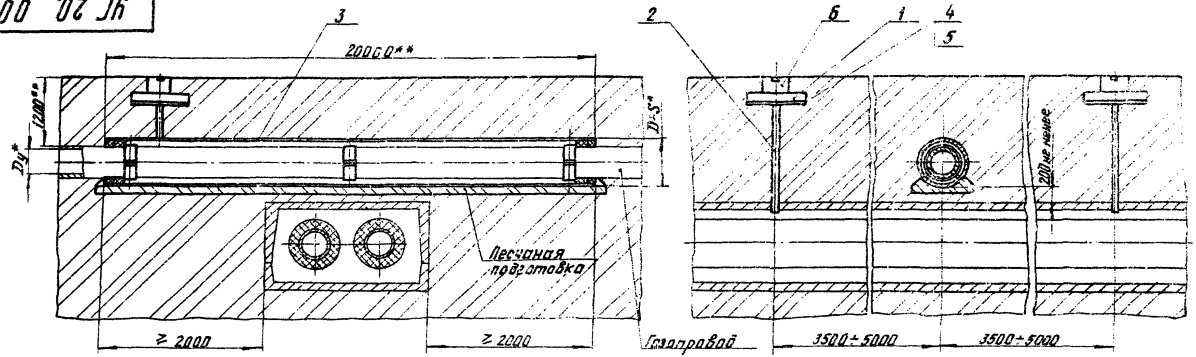

1. Покрытие футляра битумно-полимерное или битумно-минеральное весьма усиленного типа по ГОСТ 9.015-74
2. Масса дана без учета строительных материалов
3. * Размеры для справок
4. ** Размеры уточнить при проектировании.

Обозначение	Условный проход Dy,* мм	D×S*, мм	Масса, кг
УГ 20. 00	50	219×4	577
—01	65		578
—02	80	273×6	946
—03	100		945
—04	125		947
—05	150	325×5	952
—06	200	377×6	1261
—07	250	426×5	1204
—08	300	530×7	1769
—09	400	630×7	2324

Изм.	Лист	N Докум.	Подп.	Дата
Разраб.		Гулина		10.88
Провер.		Иосилевич		10.88
Т.контр.				
Н.контр.		Иосилевич		10.88
Утв.		Демкин		10.88

УГ 20. 00 СБ

Прокладка газопровода над существующим непроходным каналом
Сборочный чертеж

Лит.	Масса	Масштаб
И	Сн. табл.	—

Лист | Листов 1

Институт Мосгазниипроект

Инв. N подл. | Подпись и дата | Взам. инв. N | Инв. N дубл. | Подпись и дата

копировал: [illegible]

формат А3

Инв. № подл.	Подпись и дата	Взам. инв. №	Инв. № дубл.	Подпись и дата

Серия 5.905-15, Вып. 1

Формат	Зона	Поз.	Обозначение	Наименование	Кол. на исполн. УГ 21.00 —	01	02	03	04	05	06	07	08	09	Примечание
				Документация											
А3			УГ 21.00СБ	Сборочный чертеж	×	×	×	×	×	×	×	×	×	×	
А4			УГ 0.00Д	Общие указания	×	×	×	×	×	×	×	×	×	×	
				Сборочные единицы											
А4		1	УГ1.01.00	Подушка	2	2	2	2	2	2	2	2	2	2	
А4		2	УГ1.00	Установка конденсатосборника на газопроводе Рр до 5 кПа (0,05 кгс/см²)	1										
			—01	Установка конденсатосборника на газопроводе Рр до 5 кПа (0,05 кгс/см²)			1								
			—02	Установка конденсатосборника на газопроводе Рр до 5 кПа (0,05 кгс/см²)					1						

Изм.	Лист	№ докум.	Подп.	Дата
Разраб.		Гулина		10.88
Провер.		Носилевич		10.88
Н.контр.		Носилевич		10.88
Утв.		Денкин		10.88

УГ 21.00

Прокладка газопровода под существующим непроходным каналом

Лит.	Лист	Листов
Н	1	7

Институт Мосгаз НИИпроект

Инв. № подл.	Подпись и дата	Взам. инв. №	Инв. № дубл.	Подпись и дата

Формат	Зона	Поз.	Обозначение	Наименование	Кол. на исполн. УГ 21.00 —	01	02	03	04	05	06	07	08	09	Примечание
А4		2	УГ1.00 —01	Установка конденсатосборника на газопроводе Рр до 5 кПа (0,05 кгс/см²)							1				
			—04	Установка конденсатосборника на газопроводе Рр до 5 кПа (0,05 кгс/см²)									1		
А4		3	УГ2.00	Установка конденсатосборника на газопроводе Рр до 1,2 МПа (12 кгс/см²)		1									
			—01	Установка конденсатосборника на газопроводе Рр до 1,2 МПа (12 кгс/см²)				1							
			—02	Установка конденсатосборника на газопроводе Рр до 1,2 МПа (12 кгс/см²)						1					
			—03	Установка конденсатосборника на газопроводе Рр до 1,2 МПа (12 кгс/см²)								1			

Изм.	Лист	№ докум.	Подп.	Дата

УГ 21.00

Лист 2

Копировал: [illegible]

Формат А4

Формат	Зона	Поз.	Обозначение	Наименование	Кол. на испол. УГ 21.00 —										Примечание
					—	01	02	03	04	05	06	07	08	09	
А4		3	УГ 2.00 -04	Установка конденсатосборника на газопроводе Рр до 1,2 МПа (12 кгс/см²)										1	
А4		4	УГ 16.01.00	Трубка контрольная	2	2	2	2	2	2	2	2	2	2	
А4		5	УГ 17.00	Прокладка газопровода в футляре	1	1									
			-01	Прокладка газопровода в футляре			1	1							
			-02	Прокладка газопровода в футляре					1	1					
			-03	Прокладка газопровода в футляре							1	1			
			-04	Прокладка газопровода в футляре									1	1	
				Детали											
А4		6	УГ 21.01	Труба	2	2									
			-02	Труба			2	2							
			-04	Труба					2	2					
			-06	Труба							2	2			
			-08	Труба									2	2	
А4		7	УГ 21.01 -01	Труба	1	1									
			-03	Труба			1	1							
			-05	Труба					1	1					

Изм. Лист № докум. Подп. Дата

УГ 21.00

Формат	Зона	Поз.	Обозначение	Наименование	Кол. на испол. УГ 21.00 —										Примечание
					—	01	02	03	04	05	06	07	08	09	
А4		7	УГ 21.01 -07	Труба							1	1			
			-09	Труба									1	1	
				Стандартные изделия											
		8		Отвод 45° 57х3,0 ГОСТ 17375-77	4	4									
				Отвод 45° 76х3,0 ГОСТ 17375-77			4	4							
				Отвод 45° 89х3,5 ГОСТ 17375-77					4	4					
				Отвод 45° 108х4,0 ГОСТ 17375-77							4	4			
				Отвод 45° 133х4,0 ГОСТ 17375-77									4	4	
				Материалы											
		9		Бетон тяжелый М150 ГОСТ 26633-85	0,002	0,002	0,002	0,002	0,002	0,002	0,002	0,002	0,002	0,002	м³
		10		Песок природный для строительных работ ГОСТ 8736-85	0,04	0,04	0,04	0,04	0,04	0,04	0,04	0,04	0,04	0,04	м³
				Прочие изделия											
		11		Кавер ТУ 4880-28-91175	2	2	2	2	2	2	2	2	2	2	

Формат	Зона	Поз.	Обозначение	Наименование	Кол. на испол. УГ21.00 10	11	12	13	14	15	16	17	Примечание
				Документация									
А3			УГ21.00СБ	Сборочный чертеж	×	×	×	×	×	×	×	×	
А4			УГ0.00Л	Общие указания	×	×	×	×	×	×	×	×	
				Сборочные единицы									
А4		1	УГ1.01.00	Подушка	2	2	2	2	2	2	2	2	
		2	УГ1.00-05	Установка конденсатосборника на газопроводе Ру до 5 кПа (0,05 кгс/см²)	1								
			-06	Установка конденсатосборника на газопроводе Ру до 5 кПа (0,05 кгс/см²)			1						
			-07	Установка конденсатосборника на газопроводе Ру до 5 кПа (0,05 кгс/см²)					1				
			-08	Установка конденсатосборника на газопроводе Ру до 5 кПа (0,05 кгс/см²)							1		
А4		3	УГ2.00	-05 Установка конденсатосборника на газопроводе Ру до 12 кПа (0,12 кгс/см²)		1							
				-06 Установка конденсатосборника на газопроводе Ру до 12 кПа (0,12 кгс/см²)				1					

Изм.	Лист	№ докум.	Подп.	Дата

УГ 21.00 Лист 5

Формат	Зона	Поз.	Обозначение	Наименование	Кол. на испол. УГ21.00 10	11	12	13	14	15	16	17	Примечание
А4		3	УГ2.00	-07 Установка конденсатосборника на газопроводе Ру до 12 кПа (0,12 кгс/см²)						1			
				-08 Установка конденсатосборника на газопроводе Ру до 12 кПа (0,12 кгс/см²)							1		
				-09 Установка конденсатосборника на газопроводе Ру до 12 кПа (0,12 кгс/см²)									
А4		4	УГ16.01.00	Трубка контрольная	2	2	2	2	2	2	2	2	
А4		5	УГ17.00-05	Прокладка газопровода в футляре	1	1							
			-06	Прокладка газопровода в футляре			1	1					
			-07	Прокладка газопровода в футляре					1	1			
			-08	Прокладка газопровода в футляре							1	1	
				Детали									
А4		6	УГ21.01	-10 Труба	2	2							
				-12 Труба			2	2					
				-14 Труба					2	2			
				-15 Труба							2	2	

Изм.	Лист	№ докум.	Подп.	Дата

УГ 21.00 Лист 6

Копировал: Ред. Формат А4

Инв. № подл. | Подпись и дата | Взам. инв. № | Инв. № дубл. | Подпись и дата

Серия 5.905-15, Вып. 1

Спецификация	Поз.	Обозначение	Наименование	Кол. на исполн. УГ21.00 — 10	11	12	13	14	15	16	17	Примечание
А4	7	УГ 21. 01 — Н	Труба	1	1							
		— 13	Труба			1	1					
		— 15	Труба					1	1			
		— 17	Труба							1	1	
			Стандартные изделия									
	8		Отвод 45° 159×4,5 ГОСТ 17375-77	4	4							
			Отвод 45° 219×6,0 ГОСТ 17375-77			4	4					
			Отвод 45° 273×7,0 ГОСТ 17375-77					4	4			
			Отвод 45° 325×8,0 ГОСТ 17375-77							4	4	
			Материалы									
	9		Бетон тяжелый М150 ГОСТ 26633-91	0,002	0,002	0,002	0,002	0,002	0,002	0,002	0,002	м³
	10		Песок природный для строительных работ ГОСТ 8736-85	0,04	0,04	0,04	0,04	0,04	0,04	0,04	0,04	м³
			Прочие изделия									
	11		Ковер ТУ 400-28-91-75	2	2	2	2	2	2	2	2	

Изм.	Лист	№ докум.	Подп.	Дата	УГ 21. 00	Лист 7

Инв. № подл. | Подпись и дата | Взам. инв. № | Инв. № дубл. | Подпись и дата

Изм.	Лист	№ докум.	Подп.	Дата
Разраб.	Мухин			10.87
Гл. конструктор проекта	Иванов			10.87

Труба D×S ГОСТ 10704-76 / ГОСТ 10705-80 — Труба

УГ 21. 01

Копировал: Кед.

Обозначение	Ду, мм	D×S, мм	L, мм	Масса, кг
УГ 21. 01				
— 01	50	57×3,0	2946±5	3,5
			3520±15	10,4
— 02	65	76×3,0	1018±5	5,5
			2592±5	129,6
— 03	80	89×3,0	994±5	6,3
			2592±5	165,4
— 04	100	114×4,0	858±5	11,6
			2600±15	232,1
— 05	125	133×4,5	912±5	15,3
			2600±15	380,1
— 10	150	159×4,5	912±5	14,9
			2600±15	445,9
— 11			786±5	20,7
			2600±15	686,1
— 12	200	219×6,0	784±3	25,1
			2600±15	859,3
— 13	250	273×7,0	612±3	24,1
			2600±15	1022,5
— 14	300	325×8,0		
— 15				
— 16				
— 17				



УГ 21. 01

УГ21.00СБ

Рис. 1

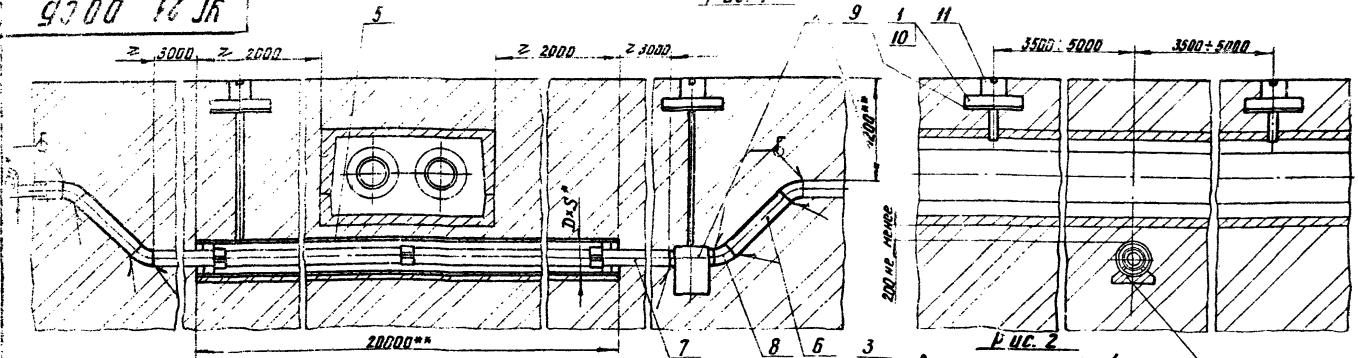

Рис. 2

Остальное - см. рис. 1

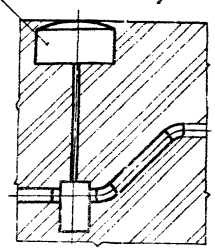

Песчаная подготовка

Обозначение	Условный проход Dу, мм	Давление рабочее, МПа (кгс/см²)	Рис.	Dн×S,* мм	Масса, кг
УГ21.00	50	до 0,005 (0,05)	1	219×5	755
-01		до 1,2 (12)	2		795
-02	65	до 0,005 (0,05)	1		787
-03		до 1,2 (12)	2		827
-04	80	до 0,005 (0,05)	1	273×5	1194
-05		до 1,2 (12)	2		1234
-06	100	до 0,005 (0,05)	1		1362
-07		до 1,2 (12)	2		1415
-08	125	до 0,005 (0,05)	1		1468
-09		до 1,2 (12)	2		1522
-10	150	до 0,005 (0,05)	1	325×5	1551
-11		до 1,2 (12)	2		1605
-12	200	до 0,005 (0,05)	1	377×6	2293
-13		до 1,2 (12)	2		2383
-14	250	до 0,005 (0,05)	1	426×6	2370
-15		до 1,2 (12)	2		2460
-16	300	до 0,005 (0,05)	1	530×7	2696
-17		до 1,2 (12)	2		2785

1. Покрытие футляра битумно-полимерное или битумно-минеральное весьма усиленного типа по ГОСТ 9.815-74
2. Масса дана без учета строительных материалов
3. * Размеры для справок
4. ** Размеры уточнить при проектировании
5. Сварные швы по ГОСТ 16037-80

Гл.инж.	Докучаев			
Нач.отд.	Гулина			
Гл.конструктор	Гуревич			
Гл.конструктор	Гуревич			
Н.контр.	Гуревич			
Утв.	Денкин			

УГ21.00СБ

Прокладка газопровода под непроходным каналом

Сборочный чертеж

Лит.	Масса	Масштаб
И		—

Ин. табл.

Лист. Листов 1

Институт Мосгазниипроект

Формат А3

Копировал: Свед

Серия 5.905-15, вып.1

Формат	Зона	Поз.	Обозначение	Наименование	Кол.	Примечание
				Документация		
А3			УГ 22.00 СБ	Сборочный чертеж		
А3			УГ 0.00 Д	Общие указания		
				Детали		
А4		1	УГ 22.01	Полутруба	2	
				Материалы		
		2		Проволока 3		
				ГОСТ 3282-74	10	м

Изм.	Лист	№ докум.	Подп.	Дата
Разраб.		Гулина		10.88
Провер.		Иосилевич		10.88
Н. контр.		Иосилевич		10.88
Утв.		Демкин		

Прокладка газопровода под кабелем

УГ 22.00

Лит.	Лист	Листов
И		1

Институт Мосгаз НИИпроект

Инв. № подл. | Подпись и дата | Взам. инв. № | Инв. № дубл. | Подпись и дата

формат А4

УГ 22.01

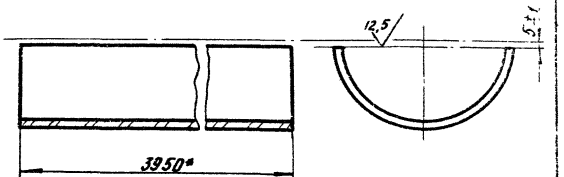

* Размер для справок

Изм.	Лист	№ докум.	Подп.	Дата
Разраб.		Гулина		10.88
Провер.		Иосилевич		10.88
Т. контр.				
Н. контр.		Иосилевич		10.88
Утв.				

Полутруба

УГ 22.01

Лит.	Масса	Масштаб
И	3,9	1:2

Труба асбоцементная Ду 100-ВТ9 ГОСТ 539-80

Институт Мосгаз НИИпроект

Инв. № подл. | Подпись и дата | Взам. инв. № | Инв. № дубл. | Подпись и дата

копировал: [illegible]

формат А4

УГ 22.00 СБ

Серия 5.905-15, Вып 1

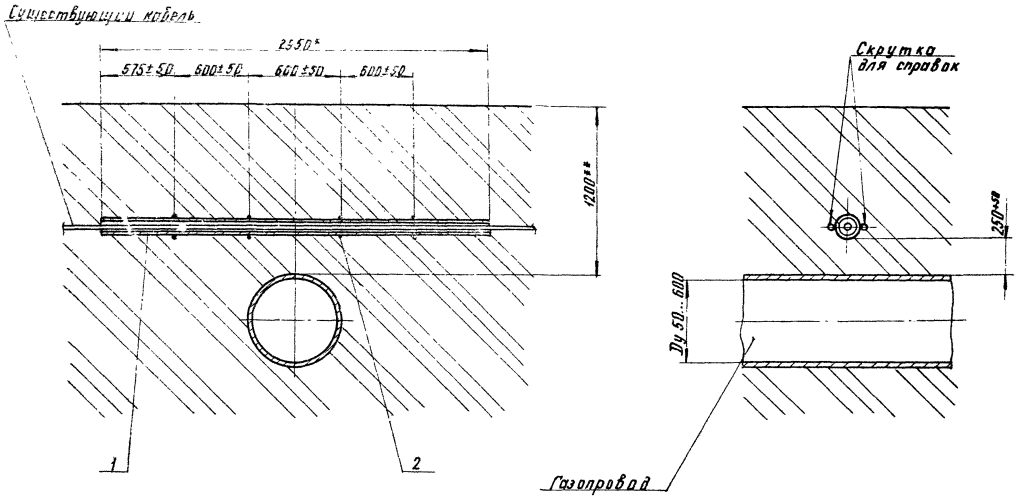

1.* Размер для справок

2.** Размер уточнить при проектировании

					УГ 22.00 СБ			
Изм.	Лист	№ докум.	Подп.	Дата	Прокладка газопровода под кабелем Сборочный чертеж	Лит.	Масса	Масштаб
Разраб.		Гулина		10.88		И	8,0	1:20
Провер.		Иосилевич		10.88		Лист	Листов 1	
Т. контр.						Институт		
Н. контр.		Иосилевич		10.88		МосгазНИИпроект		
Утв.		Денкин		10.88				

копировал: [illegible]

формат А3

Инв. № подл. | Подпись и дата | Взам. инв. № | Инв. № дубл. | Подпись и дата

Инв. № подл. | Подпись и дата | Взам. инв. № | Инв. № дубл. | Подпись и дата

Серия 5.905-15, Вып.1

Формат	Зона	Поз.	Обозначение	Наименование	Кол. на исполн. УГ 23.00 — —										Примечание
					—	01	02	03	04	05	06	07	08	09	
				Документация											
А3			УГ 23.00 СБ	Сборочный чертеж	×	×	×	×	×	×	×	×	×	×	
А3			УГ 0.00 Д	Общие указания	×	×	×	×	×	×	×	×	×	×	
				Детали											
А4		1	УГ 23.01	Полунуфта	2										
			-01	Полунуфта		2									
			-02	Полунуфта			2								
			-03	Полунуфта				2							
			-04	Полунуфта					2						
			-05	Полунуфта						2					
			-06	Полунуфта							2				
			-07	Полунуфта								2			
			-08	Полунуфта									2		
			-09	Полунуфта										2	

Изм.	Лист	№ докум.	Подп.	Дата
Разраб.		Гулина		10.86
Провер.		Иосилевич		10.86
Н. контр.		Иосилевич		10.86
Утв.		Демкин		10.86

УГ 23.00

Врезка в газопровод торцевая

Лит.	Лист	Листов
И	1	3

Институт Мосгазниипроект

Инв. № подл. | Подпись и дата | Взам. инв. № | Инв. № дубл. | Подпись и дата

Формат	Зона	Поз.	Обозначение	Наименование	Кол. на исполн. УГ 23.00 — —										Примечание
					—	01	02	03	04	05	06	07	08	09	
				Материалы											
		2		Круг В-Б-ГОСТ 2590-71 Ст3-1-Т-ГОСТ 535-79	0,418	0,538	0,510	0,765	0,885	1,060	1,420	1,780	2,090	2,230	м
		3		Шнур асбестовый высокой теплостойкости ШАОН-10 ГОСТ 1779-83	10,5	13,5	15,3	19,2	22,1	26,2	35,2	44,0	52,2	68,2	м

УГ 23.00

Лист 2

Копировал

Формат А3

Инв. № подл. | Подпись и дата | Взам. инв. № | Инв. № дубл. | Подпись и дата

Серия 5.905-15 Вып. 1

Формат	Зона	Поз.	Обозначение	Наименование	Кол. на изделие УГ 23.00				Примечание
					10	11	12	13	
				Документация					
А3			УГ 23. 00СБ	Сборочный чертеж	×	×	×	×	
				Детали					
А4		1	УГ 23. 01 –10	Полуниппа	2				
			–11	Полуниппа		2			
			–12	Полуниппа			2		
			–13	Полуниппа				2	
				Материалы					
		2		Круг В-А-ГОСТ 2590-71 Ст3-1-Г-ГОСТ 535-79	4,390	4,020	5,250	6,650	Н
		3		Шнур асбестовый высокой теплостойкости ШАОН 10 ГОСТ 1779-83	84,5	1350	1935	1640	Н

УГ 23. 00

Инв. № подл. | Подпись и дата | Взам. инв. № | Инв. № дубл. | Подпись и дата

Изм. Лист № докум. Подп. Дата

Разраб. Гуляева 10.88
Пров. Шевцов 10.88
Т. контр.
Н. контр. Шевцов
Утв.

УГ 23. 01

Полуниппа

Лит. | Масса | Масштаб
— | | —

Лист | Листов
1 | 1

Институт Мосгазниипроект

См. табл.

Копировал

Формат А4

Обозначение	Д, мм	Материал	Масса, кг
УГ 23. 01			
–01	85-105	Лист Б-ПН-5,0 ГОСТ 19903-74 В Ст3сп4 ГОСТ 16523-70	2,4
–02	105-135		2,9
–03	135-165		3,3
–04	165-190	Лист Б-ПН-4,0 ГОСТ 19903-74 В Ст3сп4 ГОСТ 14637-79	5,5
–05	190-220		6,3
–06	220-250		8,1
–07	250-285		10,3
–08	285-320	Лист Б-ПН-6,0 ГОСТ 19903-74 В Ст3сп4 ГОСТ 14637-79	14,8
–09	320-360		17,6
–10	360-400		21,0
–11	400-445	Лист Б-ПН-8,0 ГОСТ 19903-74 В Ст3сп4 ГОСТ 14637-79	25,5
–12	445-495		30,5
–13	495-550		36,5
	550-610	Лист Б-ПН-10,0 ГОСТ 19903-74 В Ст3сп4 ГОСТ 14637-79	43,5
	610-680		51,5
	680-760		61,0
	760-850		72,0
	850-950		84,0

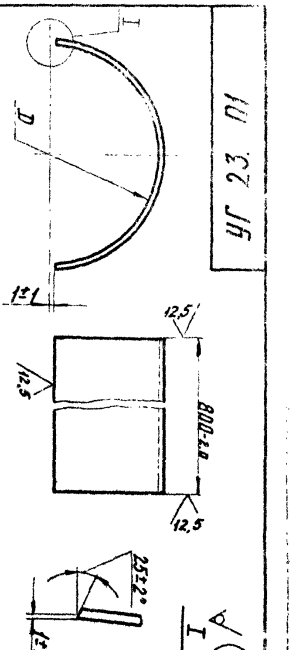

УГ 23. 01

174

УГ 23. 00СБ

Серия 5.905-15, вып.1

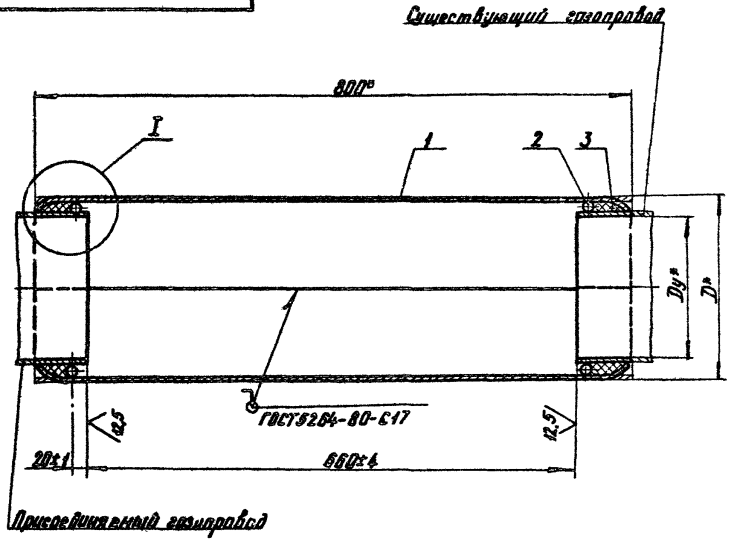

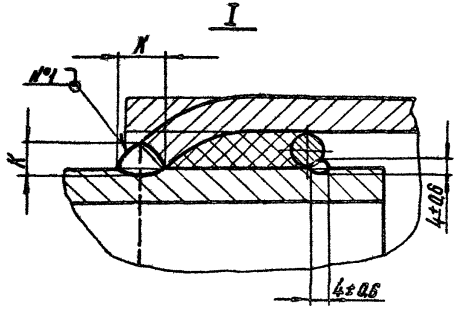

Обозначение	Условный проход Dy,* мм	D,* мм	K, мм	Масса, кг
УГ 23. 00	50	85	4±0,6	5,0
-01	65	105		6,0
-02	80	115	5±0,6	6,9
-03	100	145		10,4
-04	125	165		13,0
-05	150	190		18,6
-06	200	250		30,2
-07	250	305		36,0
-08	300	360	6±0,6	42,9
-09	400	460		74,1
-10	500	565		78,4
-11	600	665		104,6
-12	800	860		136,5
-13	1000	1060	7±0,6	166,6

1. Сварка шва №1 ручная электродуговая
2. * Размеры для справок

Изм.	Лист	№ докум.	Подп.	Дата
Разраб.		Гулина		10.88
Провер.		Иосилевич		10.88
Т. контр.				
Н. контр.		Иосилевич		10.88
Утв.		Денкин		10.88

УГ 23. 00СБ

Врезка в газопровод торцевая

Сборочный чертеж

Лит.	Масса	Масштаб
U	Сн. табл.	—

Лист | Листов 1

Институт

Инв. № подл. | Подпись и дата | Взам. инв. № | Инв. № дубл. | Подпись и дата

копировал: [illegible]

Инв. № подл.	Подпись и дата	Взам. инв. №	Инв. № дубл.	Подпись и дата

Серия 5.903-15 Вып. 1

Формат	Зона	Поз.	Обозначение	Наименование	Кол. на исполн. УГ 24.00 —	01	02	03	04	05	06	07	08	09	Примечание
				Документация											
А3			УГ 24.00СБ	Сборочный чертеж	×	×	×	×	×	×	×	×	×	×	
А3			УГ0.00Д	Общие указания	×	×	×	×	×	×	×	×	×	×	
				Детали											
А4		1	УГ 24.01	Обечайка	1										
			-01	Обечайка		1									
			-02	Обечайка			1								
			-03	Обечайка				1							
			-04	Обечайка					1						
			-05	Обечайка						1					
			-06	Обечайка							1				
			-07	Обечайка								1			
			-08	Обечайка									1		
			-09	Обечайка										1	

Изм.	Лист	N Докум.	Подп.	Дата
Разраб.		Гулина		10.88
Провер.		Иосилевич		10.88
Н.контр.		Иосилевич		10.88
Утв.		Денкин		10.88

УГ 24.00

Врезка в газопровод телескопическая

Лит.	Масса	Листов
И	1	3

Институт Мосгазниипроект

Инв. № подл.	Подпись и дата	Взам. инв. №	Инв. № дубл.	Подпись и дата

Формат	Зона	Поз.	Обозначение	Наименование	Кол. на исполн. УГ 24 —	01	02	03	04	05	06	07	08	09	Примечание
А4		2	УГ 23.01	Полумуфта	2										
			-01	Полумуфта		2									
			-02	Полумуфта			2								
			-03	Полумуфта				2							
			-04	Полумуфта					2						
			-05	Полумуфта						2					
			-06	Полумуфта							2				
			-07	Полумуфта								2			
			-08	Полумуфта									2		
			-09	Полумуфта										2	
		3		Круг 8-8-ГОСТ 2590-71 Ст3-1-I-ГОСТ 535-79	0,506	0,623	0,691	0,862	0,982	1,147	1,550	1,860	2,225	2,835	м
		4		Шнур асбестовый высокой теплостойкости ШДОН 10 ГОСТ 1779-83	12,7	15,6	17,2	21,5	24,6	28,6	38,8	46,6	55,2	71,0	м

Изм.	Лист	N Докум.	Подп.	Дата

УГ 24.00

Лист 2

копировал: [illegible]

Формат А4

Формат	Поз.	Обозначение	Наименование	Кол. на исполн. УГ24.00 — 10	11	12	Примечание
			Документация				
А3		УГ 24. 00 СБ	Сборочный чертеж	×	×	×	
А3		УГ 0. 00 Д	Общие указания	×	×	×	
			Детали				
А4	1	УГ 24. 01 —10	Обечайка	1			
		—11	Обечайка		1		
		—12	Обечайка			1	
А4	2	УГ 23. 01 —10	Полунуфта	2			
		—11	Полунуфта		2		
		—12	Полунуфта			2	
			Материалы				
	3		Круг 8-В-ГОСТ 2590-71 Ст3-Г-Т-ГОСТ 535-79	3,490	4,130	5,370	м
	4		Шнур асбестовый высокой теплостойкости ШАОН 10 ГОСТ 1779-83	2,73	103,5	144,2	м

Изм. Лист № докум. Подп. Дата

УГ 24. 00

Лист 3

Инв. № подл. | Подпись и дата | Взам. инв. № | Инв. № дубл. | Подпись и дата

УГ 24. 01

Обозначение	D, мм	K, мм	Материал	Масса, кг	
УГ 24. 01 —01	135-4,0	115-4,5	Лист Б-ВН-10 ГОСТ 19903-74 / Лист 08кп-4 ГОСТ 1577-93	1,2	1,4
—02	145-4,0			1,3	1,5
—03	175-4,0	150-4,0		2,3	2,5
—04	195-4,0			3,3	3,5
—05	225-4,5		Лист Б-ВН-5,0 ГОСТ 19903-74 / Лист 08кп-4 ГОСТ 1577-93	4,1	4,5
—06	285-5,4			6,3	6,9
—07	340-5,4	180-4,0	Лист Б-ВН-6 ГОСТ 19903-74 / Лист 08кп-4 ГОСТ 1577-93	9,0	9,9
—08	395-6,3	200-4,5		11,5	12,6
—09	495-6,3	240-4,6	Лист 5-ВН-10 ГОСТ 19903-74 / Лист 08кп-4 ГОСТ 1577-93	23,0	25,3
—10	600-7,0	270-5,4		33,5	36,8
—11	700-8,0			44,5	49,0
—12	800-9,0	380-6,3		47	52,5

Разраб. Дорина
Пров. Иванова
Т. контр.
Н. контр. Иванова
ГАП Дата

Обечайка

Лит. | Масса | Масштаб
У | 2кг/251 | —

Сч. табл.

Копировал

Формат А4

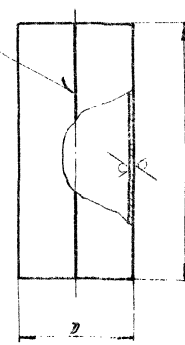

ГОСТ 5264-80-С17

УГ 24. 01

УГ 24.00 СБ

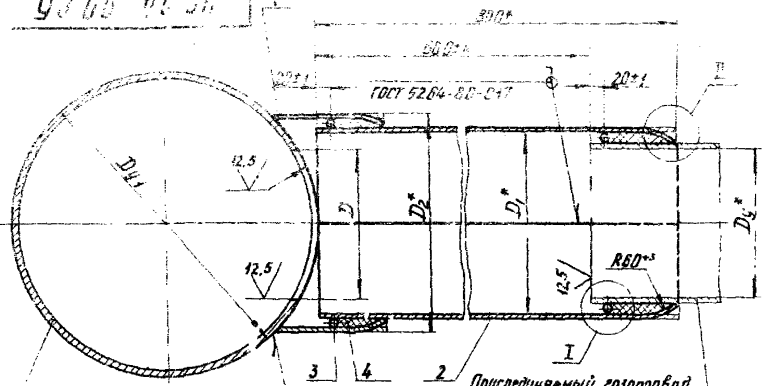

Таблица 2

Обозначение	Условный проход Dу*, мм	D, мм	D1*, мм	D2*, мм	K, мм	K1, мм	Масса, кг
УГ 24.00	50	50 +2,5	85	115	4	4±0,6	6,3
-01	65	65 +3,0	105	135			7,5
-02	80	80 +3,0	115	145		5±0,6	8,4
-03	100	100 +3,5	145	175	6		13,9
-04	125	125 +3,5	165	195			15,8
-05	150	150 +4,0	190	225			22,8
-06	200	200 +4,6	250	285	7		36,5
-07	250	250 +4,6	305	340			45,0
-08	300	300 +5,4	360	395	8	6±0,8	54,4
-09	400	400 +6,3	460	495			94,6
-10	500	500 +6,3	565	600			106,8
-11	600	600 +7,0	665	700	9		137,6
-12	800	800 +8,0	860	980	10	7±0,6	183,7

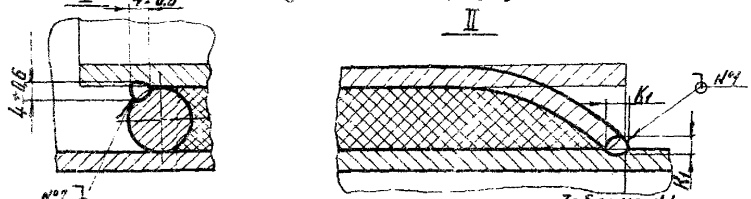

Таблица №1

Условный проход Dу1, мм	Условный проход Dу, мм												
	50	65	80	100	125	150	200	250	300	400	500	600	800
100	×												
125	×												
150	×	×	×										
200	×	×	×	×									
250	×	×	×	×	×	×							
300	×	×	×	×	×	×	×						
400	×	×	×	×	×	×	×	×	×				
500	×	×	×	×	×	×	×	×	×	×			
600	×	×	×	×	×	×	×	×	×	×	×		
800	×	×	×	×	×	×	×	×	×	×	×	×	
1000	×	×	×	×	×	×	×	×	×	×	×	×	×

1. Знаком „Х" в табл. 1 отмечены возможные исполнения врезок.
2. Сварка шва №1 и 2 ручная электродуговая
3. * Размеры для справок

Нач. лаб.	Хабиев			
Гл. инж. проекта	Ваганов			
Нач. сект.	Хабиев			
Инв. № подл.	Взам. инв. №	Подп. и дата	Инв. № дубл.	

Нач. лаб.	Хабиев		
Гл. инж. проекта	Ваганов		
Нач. сект.	Хабиев		
Инв. № подл.	Взам. инв. №	Подп. и дата	Инв. № дубл.

Инв. № подл. | Подпись и дата | Взам. инв. № | Инв. № дубл. | Подпись и дата

Серия 5.905-15, Вып. 1

Формат	Зона	Поз.	Обозначение	Наименование	Кол. на исполн. УГ 25.00 —										Примечание
					—	01	02	03	04	05	06	07	08	09	
				Документация											
А3			УГ 25.00 СБ	Сборочный чертеж	×	×	×	×	×	×	×	×	×	×	
А3			УГ 0.00 Д	Общие указания	×	×	×	×	×	×	×	×	×	×	
				Детали											
А3		1	УГ 25.01	Труба	1										
			-01	Труба		1									
			-02	Труба			1								
			-03	Труба				1							
			-04	Труба					1						
			-05	Труба						1					
			-06	Труба							1				
			-07	Труба								1			
			-08	Труба									1		
			-09	Труба										1	

Исполнения 10... 12 см. лист 4

Изм.	Лист	№ докум.	Подп.	Дата
Разраб.	Гулина			10.88
Провер.	Осипевич			10.88
Н. контр.	Осипевич			10.88
Утв.	Демкин			12.88

УГ 25.00

Срезка в газопровод тавровая

Лит.	Масса	Масштаб
И		1:4

Институт Укргазпроект

Инв. № подл. | Подпись и дата | Взам. инв. № | Инв. № дубл. | Подпись и дата

Формат	Зона	Поз.	Обозначение	Наименование	Кол. на исполн. УГ 25.00 —										Примечание
					—	01	02	03	04	05	06	07	08	09	
А3		2	УГ 25.02	Крышка	1										
			-01	Крышка		1									
			-02	Крышка			1								
			-03	Крышка				1							
			-04	Крышка					1						
			-05	Крышка						1					
			-06	Крышка							1				
			-07	Крышка								1			
			-08	Крышка									1		
			-09	Крышка										1	
А3		3	УГ 25.03	Крышка	1										
			-01	Крышка		1									
			-02	Крышка			1								
			-03	Крышка				1							
			-04	Крышка					1						
			-05	Крышка						1					
			-06	Крышка							1				
			-07	Крышка								1			

Изм.	Лист	№ докум.	Подп.	Дата

УГ 25.00

Копировал: Ред.

Формат А4

Инв. № подл.	Подпись и дата	Взам. инв. №	Инв. № дубл.	Подпись и дата

Формат	Зона	Поз.	Обозначение	Наименование	Кол. на испол. УГ 25.00 — 01	02	03	04	05	06	07	08	09	Примечание
А3		3	УГ 25.03 —08	Крышка								1		
			—09	Крышка									1	

Изм.	Лист	№ докум.	Подп.	Дата	УГ 25.00	Лист 3

Инв. № подл.	Подпись и дата	Взам. инв. №	Инв. № дубл.	Подпись и дата

Формат	Зона	Поз.	Обозначение	Наименование	Кол. на испол. УГ 25.00 — 10	11	12	Примечание
				Документация				
А3			УГ 25.00 СБ	Сборочный чертеж	×	×	×	
А3			УГ 0.00 Д	Общие указания	×	×	×	
				Детали				
А3		1	УГ 25.01 —10	Труба	1			
			—11	Труба		1		
			—12	Труба			1	
А3		2	УГ 25.02 —10	Крышка	1			
			—11	Крышка		1		
			—12	Крышка			1	
А3		3	УГ 25.03 —10	Крышка	1			
			—11	Крышка		1		
			—12	Крышка			1	

Изм.	Лист	№ докум.	Подп.	Дата	УГ 25.00	Лист 4

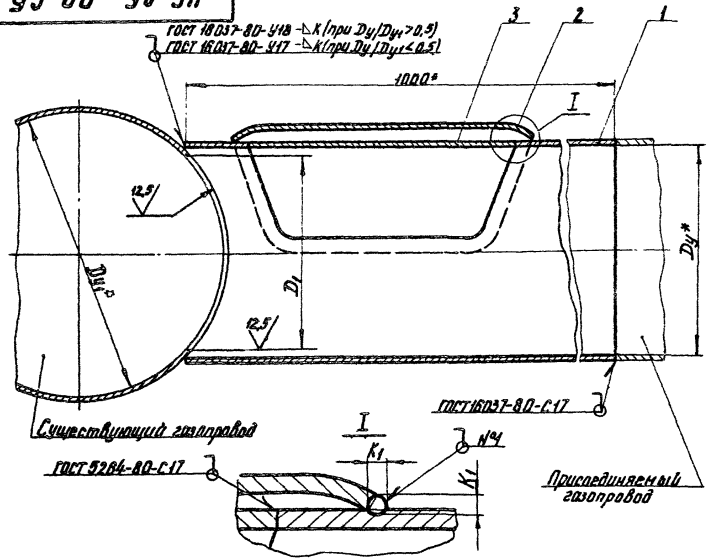

Таблица 2

Обозначение	Услов. проход Dy*, мм	D1, мм	K, мм	K1, мм	Масса, кг
УГ 25.00	50	40 +2,5	4	4±0,6	4,4
–01	65	55 +3,0			5,9
–02	80	70 +3,0		5±0,6	6,8
–03	100	90 +3,5	6		11,6
–04	125	115 +3,5			14,9
–05	150	140 +4,0			19,5
–06	200	190 +4,8	7		41,5
–07	250	240 +4,6			82,6
–08	300	290 +5,4		6±0,6	15,3
–09	400	390 +6,3	8		91,4
–10	500	490 +6,3			118,6
–11	600	590 +7,0	9		146,5
–12	800	790 +8,0	10	7±0,6	226,7

Таблица 1

Условный проход Dy1, мм	Условный проход Dy, мм											
	50	65	80	100	125	150	200	250	300	400	500	600	800
100	×	×											
125	×	×	×										
150	×	×	×	×									
200	×	×	×	×	×	×							
250	×	×	×	×	×	×	×						
300	×	×	×	×	×	×	×	×					
400	×	×	×	×	×	×	×	×	×				
500	×	×	×	×	×	×	×	×	×	×			
600	×	×	×	×	×	×	×	×	×	×	×		
800	×	×	×	×	×	×	×	×	×	×	×	×	
1000	×	×	×	×	×	×	×	×	×	×	×	×	×

1. Знаком „Х" в табл. 1 отмечены возможные исполнения врезок
2. Сварка шва №1 ручная электродуговая
3.* Размеры для справок

Инв.№ подл.	Подпись и дата	Взам. инв.№	Инв.№ дубл.	Подпись и дата

					УГ 25.00 СБ	
Изм.	Лист	№ докум.	Подп.	Дата	Врезка в газопровод тавровая. Сборочный чертеж	Лит. / Масса / Масштаб
Разраб.		Гулина		10.88		
Провер.		Васильевич		10.88		
Т.контр.						Лист / Листов 1
Н.контр.		Васильевич		10.88		Институт Мосэнергопроект
Утв.		Денкин		10.88		

УГ 25.01

Серия 5.905

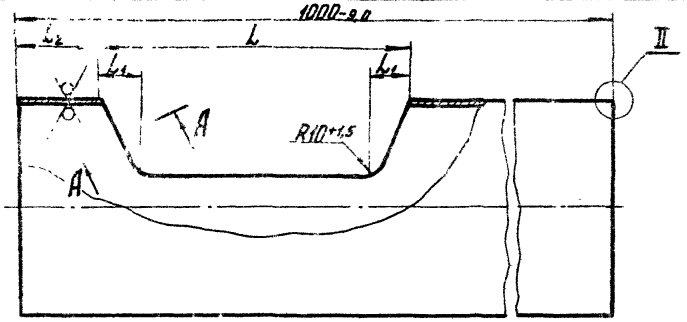

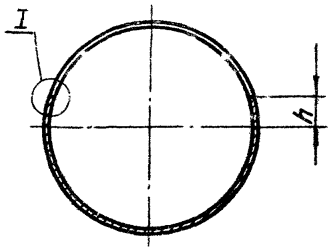

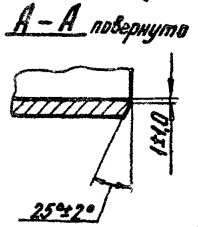

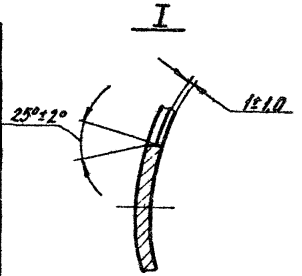

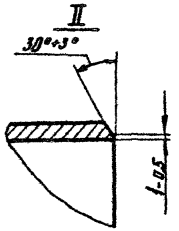

Обозначение	L, мм	L_1, мм	L_2, мм	h, мм	Материал	Масса, кг
УГ 25.01	$150^{+4,0}$	$5^{+1,2}$	25-2,1	10-1,5	Труба 57×3 ГОСТ 10704-76 / В-ВСт3сп3 ГОСТ 10705-80	3,8
—01	$165^{+4,0}$	$10^{+1,5}$			Труба 76×3 ГОСТ 10704-76 / В-ВСт3сп3 ГОСТ 10705-80	5,0
—02	$180^{+4,0}$	$15^{+1,8}$	30-2,1		Труба 89×3 ГОСТ 10704-76 / В-ВСт3сп3 ГОСТ 10705-80	5,6
—03	$200^{+4,6}$	$10^{+1,5}$	70-3,0	30-2,1	Труба 114×4,5 ГОСТ 10704-76 / В-ВСт3сп3 ГОСТ 10705-80	9,4
—04	$220^{+4,6}$	$15^{+1,6}$			Труба 133×4,5 ГОСТ 10704-76 / В-ВСт3сп3 ГОСТ 10705-80	12,0
—05	$250^{+4,5}$	$20^{+2,1}$	75-3,0		Труба 159×4,5 ГОСТ 10704-76 / В-ВСт3сп3 ГОСТ 10705-80	15,0
—06	$300^{+5,4}$	$35^{+2,5}$	80-3,0		Труба 219×5 ГОСТ 10704-76 / В-ВСт3Сп3 ГОСТ 10705-80	30,0
—07	$350^{+5,4}$	$55^{+3,0}$	90-3,5		Труба 273×5 ГОСТ 10704-76 / В-ВСт3сп3 ГОСТ 10705-80	44,0
—08	$400^{+6,3}$	$60^{+3,0}$			Труба 325×5 ГОСТ 10704-76 / В-ВСт3сп3 ГОСТ 10705-80	50,0
—09	$500^{+6,3}$	$95^{+3,5}$	95-3,5		Труба 426×6 ГОСТ 10704-76 / В-ВСт3сп3 ГОСТ 10705-80	53,0
—10	$600^{+7,0}$	$120^{+4,0}$	110-3,5		Труба 530×6 ГОСТ 10704-76 / В-ВСт3сп3 ГОСТ 10705-80	66,5
—11	$700^{+8,0}$				Труба 630×7 ГОСТ 10704-76 / В-ВСт3сп3 10706-76	69,0
—12	$900^{+9,0}$	$180^{+4,0}$	130-3,5		Труба 820×8 ГОСТ 10704-76 / В-ВСт3сп3 ГОСТ 10706-76	105,0

Изм	Лист	N Докум.	Подп.	Дата
Разраб.		Гулина		10.88
Провер.		Иосилевич		10.88
Т. контр.				
Н. контр.		Иосилевич		10.88
Утв.				

УГ 25.01

Труба

Лит.	Масса	Масштаб
И	См. табл.	—

Лист | Листов 1

См. табл.

Институт Мосгаз НИИпроект

копировал: [signature]

формат А3

УГ 25. 02

Серия 5.905-15, вып.1

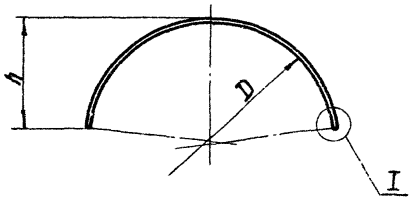

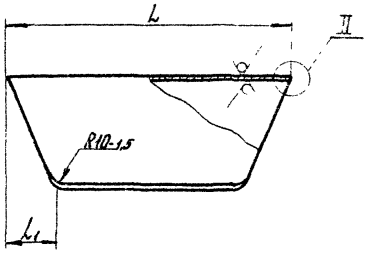

I

Обозначение	D, мм	L, мм	L_1, мм	h, мм	Материал	Масса, кг
УГ 25. 02	57-3,0	150-4,0	5-1,2	18,5-2,1	Лист Б-ПН-3,0 ГОСТ 19903-74 / В Ст3сп4 ГОСТ 16523-70	0,2
-01	76-3,0	165-4,0	10-1,5	28-2,1		0,4
-02	89-3,5	180-4,0	15-1,8	34,5-2,5		0,6
-03	114-3,5	200-4,6	10-1,5	27-2,1	Лист Б-ПН-4,0 ГОСТ 19903-74 / В Ст3сп4 ГОСТ 14637-79	1,0
-04	133-4,0	220-4,6	15-1,5	33-2,1		1,1
-05	159-4,0	250-4,6	20-2,1	49,5-2,5	Лист Б-ПН-4,5 ГОСТ 19903-74 / В Ст3сп4 ГОСТ 14637-79	1,9
-06	219-4,6	300-5,4	35-2,5	79,5-3,0	Лист Б-ПН-7,0 ГОСТ 19903-74 / В Ст3сп4 ГОСТ 14637-79	4,8
-07	273-5,4	350-5,4	55-3,0	106,5-3,5	Лист Б-ПН-8,0 ГОСТ 19903-74 / В Ст3сп4 ГОСТ 14637-79	7,9
-08	325-5,4	400-6,3	60-3,0	132,5-4,0		10,5
-09	426-6,3	500-6,3	95-3,5	183-4,6	Лист Б-ПН-7,0 ГОСТ 19903-74 / В Ст3сп4 ГОСТ 14637-79	15,5
-10	530-7,0	600-7,0	120-4,0	235-4,6		21,5
-11	630-7,0	700-8,0		285-5,4		31,0
-12	820-9,0	900-9,0	180-4,0	380-6,3	Лист Б-ПН-8,0 ГОСТ 19903-74 / В Ст3сп4 ГОСТ 14637-79	45,0

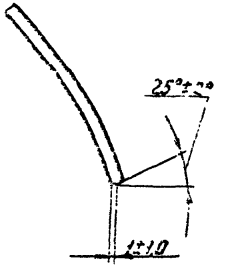

II

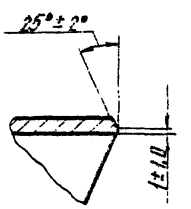

Изм.	Лист	№ докум.	Подп.	Дата
Разраб.		Гулина		10.88
Пров.		Василевич		10.88
Т. контр.				
Н. контр.		Василевич		10.88
Утв.				

УГ 25.02

Крышка

См. табл.

Лит.	Масса	Масштаб
И	См. табл.	—
Лист	Листов 1	

Институт Промстальконструкция

Формат А3

Инв. № подл. | Подпись и дата | Взам. инв. № | Инв. № дубл. | Подпись и дата

Копировал: [illegible]

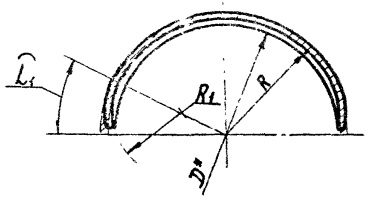

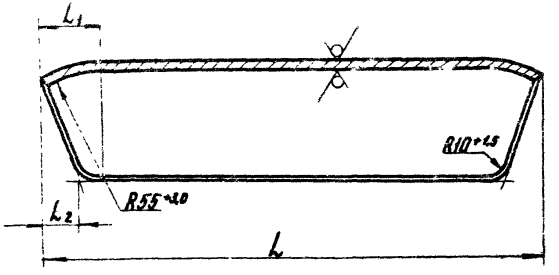

Обозначение	D^*, мм	L, мм	$\widehat{L}_1$, мм	L_2, мм	R, мм	R_1, мм	Материал	Масса, кг
УГ 25. 03	57	170-4,0	10±0,5	$8^{+1,5}$	$31^{+2,5}$	$16^{+2,1}$	Лист Б-ПН-3,0 ГОСТ 19903-74 / В Ст3сп4 ГОСТ 16523-70	0,4
—01	76	185-4,6		$15^{+1,8}$	$41^{+2,5}$			0,5
—02	89	200-4,6		$20^{+2,1}$	$47^{+2,5}$			0,6
—03	114	260-4,6	30±0,6		$60^{+3,0}$	$35^{+2,5}$	Лист Б-ПН-4,0 ГОСТ 19903-74 / В Ст3сп4 ГОСТ 14637-79	1,2
—04	133	280-4,6		$25^{+2,1}$	$70^{+3,0}$			1,8
—05	159	310-5,4		$30^{+2,1}$	$82^{+3,5}$		Лист Б-ПН-4,5 ГОСТ 19903-74 / В Ст3сп4 ГОСТ 14637-79	2,6
—06	219	360-5,4		$50^{+2,5}$	$115^{+3,5}$		Лист Б-ПН-7,0 ГОСТ 19903-74 / В Ст3сп4 ГОСТ 14637-79	6,7
—07	273	410-6,3		$70^{+3,0}$	$139^{+4,0}$		Лист Б-ПН-8,0 ГОСТ 19903-74 / В Ст3сп4 ГОСТ 14637-79	10,7
—08	325	460-6,3			$165^{+4,0}$			14,8
—09	426	560-7,0		$110^{+3,5}$	$216^{+4,6}$		Лист Б-ПН-7,0 ГОСТ 19903-74 / В Ст3сп4 ГОСТ 14637-79	22,9
—10	530	660-8,0		$140^{+4,0}$	$268^{+5,4}$			28,6
—11	630	760-8,0			$318^{+5,4}$			40,5
—12	820	960-9,0		$200^{+4,5}$	$413^{+6,3}$		Лист Б-ПН-8,0 ГОСТ 19903-74 / В Ст3сп4 ГОСТ 14637-79	76,7

* Размеры для справок

Изм	Лист	№ докум.	Подп.	Дата
Разраб.		Гулина		10.88
Провер.		Иосилевич		10.88
Т. контр.				
Н. контр.		Иосилевич		10.88
Утв.				

УГ 25. 03

Крышка

Лит. | Масса | Масштаб
И. | Ст. табл. | —

Лист | Листов 1

Ст. табл.

Институт Мосгаз НИИпроект

копировал: [signature]

формат А3

Серия 5.905-15. Вып.1

Формат	Зона	Поз.	Обозначение	Наименование	Кол.	Примечание
				Документация		
А3			УГ26.00СБ	Сборочный чертеж		
А3			УГ0.00Д	Общие указания		
				Комплекты		
А4			УГ26.04	Втулка	1	
			Переменные данные	для исполнений		
				УГ26.00-00;-01;02		
				Сборочный чертеж		
А4		1	УГ26.01.00	Пробка	1	
				Детали		
Б4		2	УГ26.02	Труба L = 214-1,2		
				Труба 114х4,0 ГОСТ 10706-76 / В-Ст3сп3 ГОСТ 10705-80	1	
А4		3	УГ26.03	Втулка	1	
				УГ26.00-03;04;05		
				Сборочный чертеж		
А4		1	УГ26.01.00-01	Пробка	1	
				Детали		
Б4		2	УГ26.02	Труба L = 240-1,2		
				Труба 219х5,0 ГОСТ 10706-76 / В-Ст3сп3 ГОСТ 10705-80	1	
А4		3	УГ26.03	Втулка	1	

Инв.№ подл. | Подпись и дата | Взам.инв.№ | Инв.№ дубл. | Подпись и дата

Изм.	Лист	№ докум.	Подп.	Дата
Разраб.		Гилина		10.88
Провер.		Иосилевич		10.88
Н.контр.		Иосилевич		10.88
Утв.		Денкин		10.88

УГ26.00

Врезка газопровода приспособлением ПВГМ-09

Лит.	Лист	Листов
И		1

Институт Мосгазниипроект

Формат А4

Формат	Зона	Поз.	Обозначение	Наименование	Кол.	Примечание
				Документация		
А4			УГ26.01.00СБ	Сборочный чертеж		
				Детали		
А4		1	УГ26.01.01	Втулка	1	
			Переменные данные	для исполнений		
				УГ26.01.00		
				Детали		
Б4		2	УГ26.01.02	Пробка		
				Сталь35-4-Б ГОСТ 1050-74	1	
				УГ26.01.00-01		
				Детали		
Б4		2	УГ26.01.02-01	Пробка		
				Сталь35-4-Б ГОСТ 1050-74	1	

Инв.№ подл. | Подпись и дата | Взам.инв.№ | Инв.№ дубл. | Подпись и дата

Изм.	Лист	№ докум.	Подп.	Дата
Разраб.		Гилина		10.88
Провер.		Иосилевич		10.88
Н.контр.		Иосилевич		10.88
Утв.				

УГ26.01.00

Пробка

Лит.	Лист	Листов
И		1

Институт Мосгазниипроект

Копировал

Формат А4

УГ 26. 00 СБ

Серия 5.405-17, б. 1

Обозначение	Ду1* мм	Ду1*, мм	D, мм	D1, мм	D2* мм	H* мм	h, мм	K, мм	Масса, кг
УГ 26. 00	50	150 ... 500	51+2	80+3	114	214	109±0,4	4	4,7
-01	65		70+2						
-02	80		83+2						
-03	100		95+3	140+4	219	240	122±0,5	6	15,0
-04	125		124+3						
-05	150		150+3						

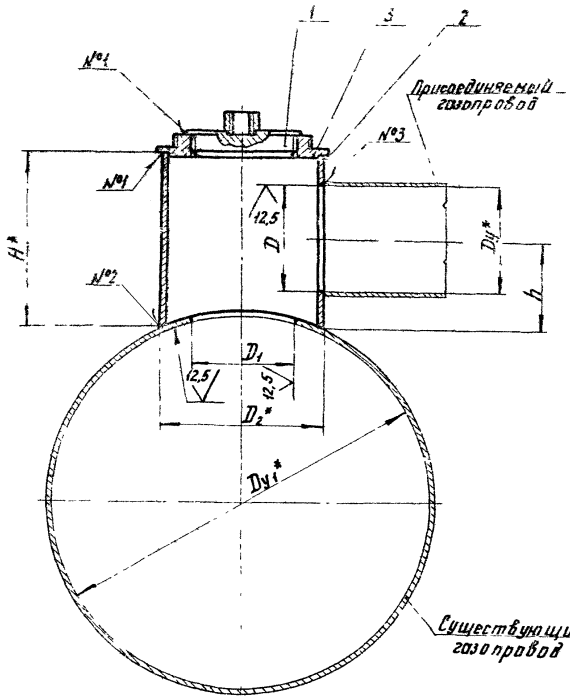

Таблица швов

№ шва	Обозначение
1	ГОСТ 5264-80-Т1 — △5
2	ГОСТ 16037-80-У17 — △6 (при D_2 / D_{y1} < 0,5)
	ГОСТ 16037-80-У18 — △6 (при D / D_{y1} > 0,5)
3	ГОСТ 16037-80-У17 — △K (при D_y / D_2 < 0,5)
	ГОСТ 16037-80-У18 — △K (при D_y / D_2 > 0,5)

* Размеры для справок

Изм.	Лист	N докум.	Подп.	Дата
Разраб.		Гулина		10.86
Провер.		Василевич		10.86
Н. контр.				
Т. контр.		Василевич		10.86
Утв.		Дёмкин		10.86

УГ 26. 00 СБ

Врезка газопроводов приспособлением ПВГМ-09
Сборочный чертеж

Лит.	Масса	Масштаб
И		—

Лист | Листов 1

Институт Мосгазниипроект

Копировал: Кеф. Формат А3

Инв. № подл. | Подпись и дата | Взам. инв. № | Инв. № дубл. | Подпись и дата

Серия 3.905-15, Вып 1

УГ 26. 01. 00СБ

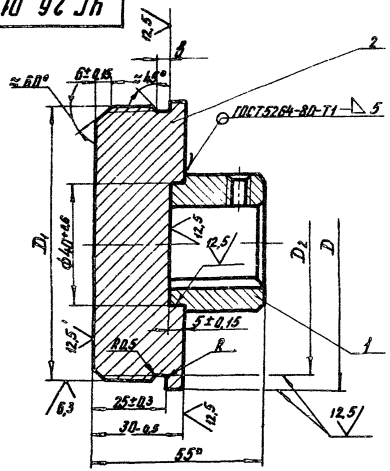

Обозначение	D, мм	D1, мм	D2, мм	B, мм	R, мм	Масса, кг
УГ 26. 01. 00	85-0,87	М90х3-8g	85,5-0,87	4+0,3	1,0	4,7
—01	150-1,00	М145х4-8g	139-1,00	5+0,3	1,6	4,0

Размеры для справок

Изм.	Лист	№ докум.	Подп.	Дата
Разраб.		Гулина		
Провер.		Носилевич		
Т.контр.				
Н.контр.		Носилевич		
Утв.				

УГ26.01.00СБ

Пробка

Сборочный чертеж

Лит.	Масса	Масштаб
У	Сч.табл.	1:1

Лист | Листов 1

Институт Мосгазнипроект

Формат А4

Инв.№ подл. | Подпись и дата | Взам.инв.№ | Инв.№ дубл. | Подпись и дата

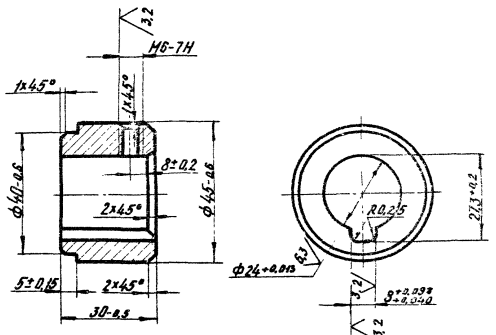

Изм.	Лист	№ докум.	Подп.	Дата
Разраб.		Гулина		
Провер.		Носилевич		
Т.контр.				
Н.контр.		Носилевич		
Утв.				

УГ 26. 01. 01

Втулка

Лит.	Масса	Масштаб
У	0,2	1:1

Лист | Листов 1

Институт Мосгазнипроект

Сталь 35-4-Б ГОСТ 1050-74

Копировал: Гаф

Инв.№ подл. | Подпись и дата | Взам.инв.№ | Инв.№ дубл. | Подпись и дата

УГ 26.03

Серия 5.905-15 вып.1

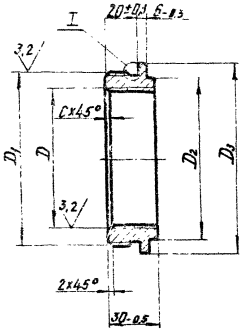

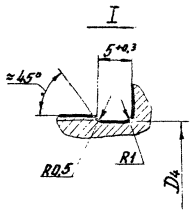

Обозначение	D, мм	D_1, мм	D_2, мм	D_3, мм	D_4, мм	C, мм	Масса, кг
УГ 26.03	М90×3-7Н	М110×2-8g	105-0,9	122-1,0	107-0,9	2,5	0,75
—01	М145×4-7Н	М185×2-8g	204-1,2	232-1,2	182-1,2	3,0	2,40

Изм.	Лист	№ докум.	Подп.	Дата
Разраб.		Гулина		
Провер.		Иосилевич		
Т.контр.				
Н.конт.р.		Иосилевич		
Утв.				

Втулка

Сталь 35-4-Б ГОСТ 1050-74

Лит.	Масса	Масштаб
Н	См.табл.	—

Лист | Листов 1

Институт Мосгаз НИИпроект

Формат А4

Инв. № подл. | Подпись и дата | Взам. инв. № | Инв. № дубл. | Подпись и дата

УГ 26.04

12,5

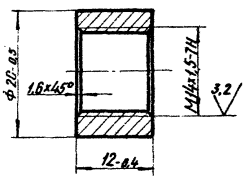

Изм.	Лист	№ докум.	Подп.	Дата
Разраб.		Гулина		
Провер.		Иосилевич		
Т.контр.				
Н.контр.		Иосилевич		
Утв.				

Втулка

Ст.3 ГОСТ 380-71

Лит.	Масса	Масштаб
Н	0,015	2:1

Лист | Листов 1

Институт Мосгаз НИИпроект

Формат А4

Инв. № подл. | Подпись и дата | Взам. инв. № | Инв. № дубл. | Подпись и дата

копировал

Формат	Зона	Поз.	Обозначение	Наименование	Кол. на испол. УГ27.00 –									Примечание
					–	01	02	03	04	05	06	07	08	09	
				Документация											
А3			УГ27.00СБ	Сборочный чертеж	×	×	×	×	×	×	×	×	×	×	
А3			УГ0.00Д	Общие указания	×	×	×	×	×	×	×	×	×	×	
				Детали											
А4		1	УГ27.01	Труба	1										
			-01	Труба		1									
			-02	Труба			1								
			-03	Труба				1							
			-04	Труба					1						
			-05	Труба						1					
			-06	Труба							1				
			-07	Труба								1			
			-08	Труба									1		
			-09	Труба										1	

Изм.	Лист	№ докум.	Подп.	Дата
Разраб.		Мачун		10.88
Подп.		Насиевич		10.88
Н. контр.		Насиевич		10.88
Утв.		Пемкин		10.88

УГ27.00

Врезка в газопровод торцевая катушкой

Лит.	Лист	Листов
И	1	3

Институт Мосгазниипроект

Копировал: Гаврилова Формат А4

Формат	Зона	Поз.	Обозначение	Наименование	Кол. на испол. УГ27.00									Примечание
					–	01	02	03	04	05	06	07	08	09	
А3		2	УГ27.02	Крышка	1										
			-01	Крышка		1									
			-02	Крышка			1								
			-03	Крышка				1							
			-04	Крышка					1						
			-05	Крышка						1					
			-06	Крышка							1				
			-07	Крышка								1			
			-08	Крышка									1		
			-09	Крышка										1	

Инв. № подл. | Подпись и дата | Взам. инв. № | Инв. № дубл. | Подпись и дата

Серия 5.903-15 Вып. 1

Формат	Поз.	Обозначение		Наименование	Кол. на исполн. УГ27.00- 10	11	12	13	14	Примечание
				Документация						
А3		УГ27.00СБ		Сборочный чертеж	X	X	X	X	X	
А4		УГО.00Д		Общие данные	X	X	X	X	X	
				Детали						
А4	1	УГ27.01	-10	Труба	1					
			-11	Труба		1				
			-12	Труба			1			
			-13	Труба				1		
			-14	Труба					1	
А3	2	УГ27.02	-10	Крышка	1					
			-11	Крышка		1				
			-12	Крышка			1			
			-13	Крышка				1		
			-14	Крышка					1	

Изм.	Лист	№ докум.	Подп.	Дата

УГ 27.00

Копировал: Гаврилова Формат А4

Инв. № подл. | Подпись и да. пе | Взам. инв. № | Инв. № дубл. | Подпись и дата

Изм.	Лист	№ докум.	Подп.	Дата
Разраб.		Мочкин		
Провер.		Иосилевич		
Т.контр.				
Н.контр.		Иосилевич		
Утв.				

УГ 27.01

Труба

Лит. | Масса | Масштаб

Инструмент

Лист | Листов 1

Труба Dн 57х3,0 ГОСТ 10704-76 / В-Вт3пс3 ГОСТ 10705-76

Копировал: Гаврилова

Москва МЦПроект

Формат А4

Обозначение	Ду, мм	Dн х S, мм	Масса, кг
УГ27.01			
-01	50	57х3,0	2,4
-02	65	76х3,0	3,24
-03	80	89х3,0	3,82
-04	100	108х4,5	7,29
-05	125	133х4,5	8,77
-06	150	159х4,5	10,29
-07	200	219х5,0	15,83
-08	250	273х5,0	19,83
-09	300	325х5,0	23,68
-10	500	426х6,0	31,15
-11	600	530х6,0	48,52
-12	800	630х10	61,53
-13	1000	820х10	96,12
-14	1200	1020х8,0	119,82
	1220х10		196,8

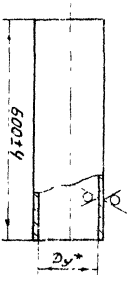

УГ 27.01

УГ 27.0005

Серия 5.905-15, вып. 1

Инв. № подл. | Подпись и дата | Взам. инв. № | Инв. № дубл. | Подпись и дата

Рис. 1

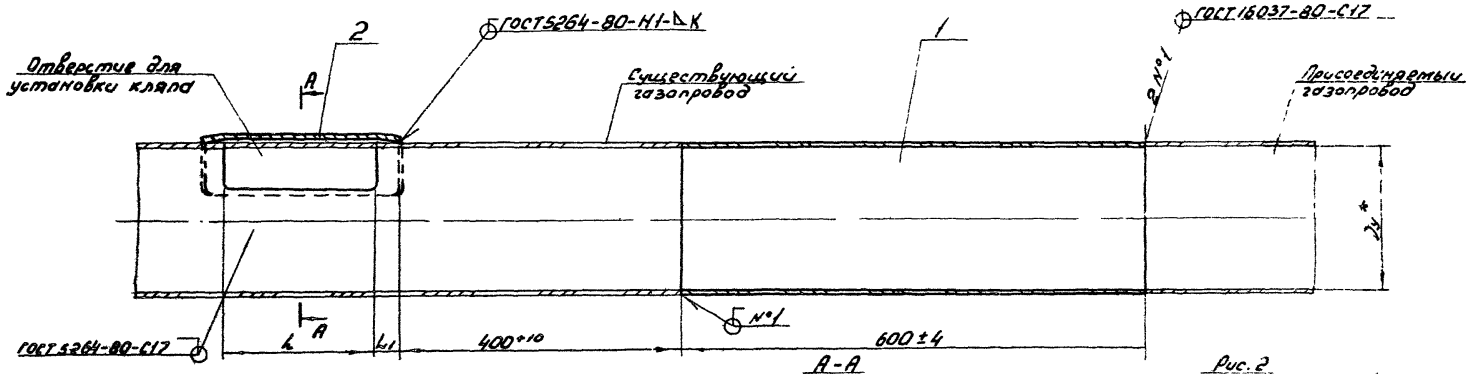

А-А

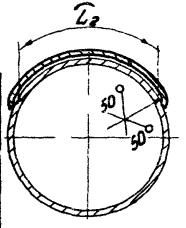

Рис. 2
Остальное - см. рис. 1

А-А

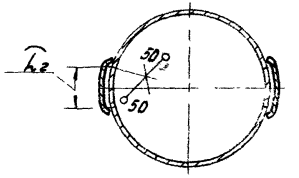

Обозначение	Условный проход Ду*, мм	Рис.	L, мм	L1, мм	L2, мм	К, мм	Масса, кг
УГ 27.07	50	1	50±2	10±1	60±2	4	2,53
-01	65						3,37
-02	80						3,95
-03	100		100±2	20±1	220±2		8,21
-04	125						9,69
-05	150						11,21
-06	200		300±2	30±1	250±2	5	18,04
-07	250						22,04
-08	300					6	25,89
-09	400						33,36
-10	500					7	48,73
-11	600	2				8	66,74
-12	800					10	98,33
-13	1000						122,03
-14	1200						199,01

*Размеры для справок

Изм.	Лист	№ докум.	Подпись	Дата	УГ 27.0005
Разраб.	Гурина			10.88	Врезка в газопровод торцевая катушкой
Провер.	Васильевич			10.88	Сборочный чертеж
Т. контр.					
Н. контр.	Васильевич			10.88	
Утв.	Демкин			10.88	

Лит. | Масса | Масштаб
Н | см | –
Лист 1 Листов 2 1
Институт Мосгазниипроект

Копировал: Гаврилова

Формат А3

Серия 5.905-15, вып. 1

УГ 27.02

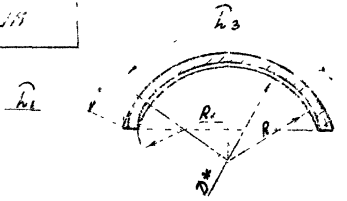

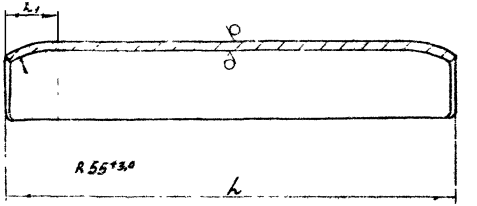

Обозначение	D^*, мм	h, мм	$\widehat{h}_1$, мм	R, мм	R_1, мм	$\widehat{h}_3$, мм	Материал	Масса, кг
УГ 27.02	57			31+2,5				
-01	76	70±2	10±0,5	41+2,5	16+2,1	80±2	Лист Б-ПН-3,0 ГОСТ 19903-74 / 4-IV-В Ст3сп ГОСТ 16523-70	0,13
-02	89			47+2,5				
-03	114			60+3,0				
-04	133	140±2		70+3,0		280±2	Лист Б-ПН-4,0 ГОСТ 19903-74 / В Ст3сп4 ГОСТ 14637-79	0,92
-05	159			82+3,5				
-06	219			115+3,2				
-07	273			139+4,0				
-08	325		30±0,6	165+4,0	35+2,5			
-09	426	360±2		216+4,6		310±2		
-10	530			268+5,4				
-11	630			318+5,4			Лист Б-ПН-8,0 ГОСТ 19903-74 / В Ст3сп4 ГОСТ 14637-79	2,21
-12	820			413+6,3				
-13	1020			513+7,0				
-14	1220			613+8,0				

Изм.	Лист	№ докум.	Подпись	Дата
Разраб.		Мачин		10.88
Провер.		Иосилевич		10.88
Т.контр.				
Н.контр.		Иосилевич		10.88
Утв.				

УГ 27.02

Крышка

см. табл.

Лит	Масса	Масштаб
Н	см. табл.	–

Лист | Листов 1

Институт Мосгаз НИИпроект

Копировал: Гаврилова

Формат А3

Инв. № подл. | Подпись и дата | Взам. инв. № | Инв. № дубл. | Подпись и дата

Серия 5.905-15, вып 1

Формат	Зона	Поз.	Обозначение	Наименование	Кол	Примечание
				Документация		
А3			УГ 28. 00СБ	Сборочный чертеж		
А3			УГ0.00 Д	Общие указания		
				Сборочные единицы		
А4		1	УГ 1. 01. 00	Подушка	1	
А4		2	УГ 16. 01. 00-01	Трубка контрольная	1	
				Материалы		
		3		Бетон тяжелый М150 ГОСТ 26633-85	0,001	м³
		4		Песок природный для строительных работ ГОСТ 8736-85	0,02	м³
				Прочие изделия		
		5		Ковер ТУ 400-28-91-75	1	
			Переменные данные до 09 см. лист 2 10...11 см. лист 3	для исполнений		

Изм	Лист	N докум	Подп	Дата
Разраб		Гулина		10.88
Провер		Иосилевич		10.88
Н.контр		Иосилевич		10.88
Утв		Ленкин		10.88

УГ 28. 00

Установка контрольной трубки

Лит	Лист	Листов
И	1	3

Институт МосгазНИИпроект

Формат А4

Подпись и дата | Взам инв № | Инв № дубл | Подпись и дата

Формат	Зона	Поз.	Обозначение	Наименование	Кол на исполн УГ 28 00 — 01	02	03	04	05	06	07	08	09	Примечание
				Детали										
А4		6	УГ 28. 01	Кожух	1									
				Кожух		1								
				Кожух			1							
				Кожух				1						
				Кожух					1					
				Кожух						1				
				Кожух							1			
				Кожух								1		
				Кожух									1	
				Материалы										
				Гравий для строительных работ ГОСТ 8268-82	0,02	0,03	0,03	0,04	0,05	0,06	0,08	0,12	0,15	0,25 м³

Инв № подл | Подпись и дата | Взам инв № | Инв № дубл | Подпись и дата

УГ 28. 00

Инв. № подл. | Подпись и дата | Взам. инв. № | Инв. № дубл. | Подпись и дата

Серия 5.905-15, вып.1

Формат	Зона	Поз.	Обозначение	Наименование	Кол. на исполн. УГ 28.00 — 10	11	Примечание
				Детали			
А4	6		УГ 28.01 —10	Кожух	1		
			—11	Кожух		1	
				Материалы			
	7			Гравий для строительных работ ГОСТ 8267-82	0,4	0,6	м³

Изм.	Лист	№ докум.	Подп.	Дата	УГ 28.00	Лист 3

Формат А4

Инв. № подл. | Подпись и дата | Взам. инв. № | Инв. № дубл. | Подпись и дата

Обозначение	R, мм	Масса, кг
УГ 28.01		
—10	130+1,0	3,1
—12	137+1,0	3,3
—02	147+1,0	3,5
—03	149+1,0	3,8
—04	189+1,0	4,2
—05	172+1,0	4,5
—06	202+1,2	5,2
—07	229+1,2	5,9
—08	258+1,3	6,6
—09	308+1,3	8,0
—10	357+1,4	9,2
—11	407+1,5	10,5

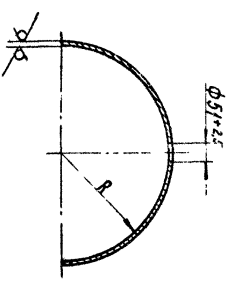

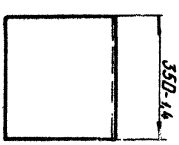

Изм.	Кол. уч.	Лист	№ докум.	Подп.	Дата
Разраб.	Цветаев				10.88
Пров.	Цветаев				10.88
Т. контр.					
Н. контр.	Цветаев				10.88
Утв.					

Кожух

УГ 28.01

Стадия	Масса	Масштаб
Р		—

Инв. № подл. | Подпись и дата | Взам. инв. № | Инв. № дубл. | Подпись и дата

Копировал

Формат А4

Шифр 5.905-15.88 Лист 4 ГИ-Спец ПОТ 16523-20

Инв. № подл. | Подпись и дата | Взам. инв. № | Инв. № дубл. | Подпись и дата

Копировал

Формат А4

Шифр 5.905-15.88 Лист 4 ГИ-Спец ПОТ 16523-20

Изготовитель: Московский завод

Изготовитель: Московский завод

УГ 28.00СБ

Серия 5.905-15. Вып.1

Инв.№ подл. | Подпись и дата | Взам. инв.№ | Инв.№ дубл. | Подпись и дата

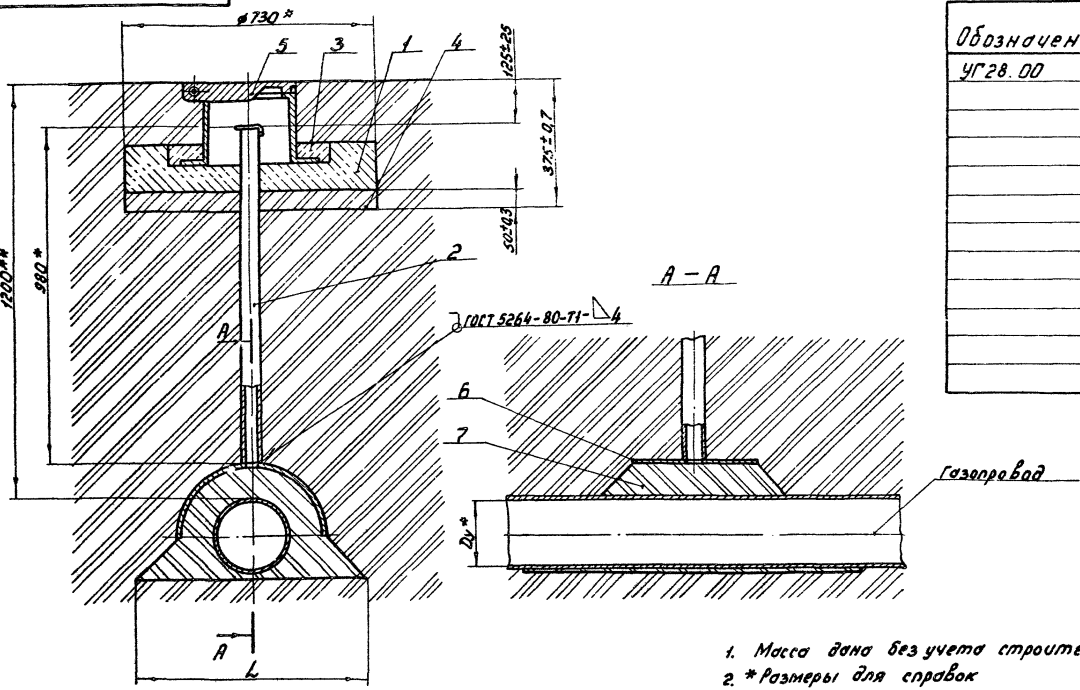

Обозначение	Условный проход Dу,* мм	L, мм	Масса, кг
УГ28.00	50	310±50	49,1
-01	65	350±50	49,3
-02	80	370±50	49,5
-03	100	420±50	49,9
-04	125	480±50	50,2
-05	150	510±50	50,5
-06	200	630±50	51,2
-07	250	740±50	51,9
-08	300	840±50	52,6
-09	400	1060±50	54,0
-10	600	1250±50	55,2
-11	600	1450±50	56,5

1. Масса дана без учета строительных материалов
2. * Размеры для справок
3. ** Размеры уточнить при проектировании

Изм.	Лист	N докум.	Подп.	Дата
Разраб.		Гулина		10.88
Провер.		Шешелевич		10.88
Т.контр.				
Н.контр.		Шешелевич		10.88
Утв.		Демкин		10.88

УГ 28.00СБ

Установка контрольной трубки

Сборочный чертеж

Лит.	Масса	Масштаб
И	см.табл.	–

Лист	Листов 1

Институт Мосгазниипроект

Копировал: Завгилова

Формат А3

Инв. № подл.	Подпись и дата	Взам. инв. №	Инв. № дубл.	Подпись и дата

Формат	Зона	Поз.	Обозначение	Наименование	Кол. на исполн. УГ 29.00 —	01	02	03	04	05	06	07	08	09	Примечание
				Документация											
А3			УГ29.00 СБ	Сборочный чертеж		×	×	×	×	×	×	×	×	×	
А4			УГ0.00 Д	Общие указания		×	×	×	×	×	×	×	×	×	
				Детали											
А3	1		УГ29.01	Заглушка	1										
			-01	Заглушка		1									
			-02	Заглушка			1								
			-03	Заглушка				1							
			-04	Заглушка					1						
			-05	Заглушка						1					
			-06	Заглушка							1				
			-07	Заглушка								1			
			-08	Заглушка									1		
			-09	Заглушка										1	

Исполнения 10...19 лист 3
20...29 лист 4
30...35 лист 5

Изм.	Лист	№ докум.	Подп.	Дата	УГ29.00		
Разраб.		Малышева		10.88	Установка плоской заглушки на газопроводе	Лит.	Листов 1	Лист 5
Провер.		Иосилевич		10.88		И		
Н. контр.		Иосилевич		10.88		Институт Мосгазниипроект		
Утв.		Демкин		10.88				

Инв. № подл.	Подпись и дата	Взам. инв. №	Инв. № дубл.	Подпись и дата

Формат	Зона	Поз.		Кол. на исполн. УГ29.00 —	01	02	03	04	05	06	07	08	09
А4	2		УГ29.02 Труба	1	1								
			-01 Труба			1	1						
			-02 Труба					1	1				
			-03 Труба							1	1		
			-04 Труба									1	1

Изм.	Лист	№ докум.	Подп.	Дата	УГ29.00	Лист 2

Копировал: Ред.

Формат А4

Формат	Зона	Поз.	Обозначение	Наименование	Кол. на исполн. УГ29.00 — 10	11	12	13	14	15	16	17	18	19	Примечание
				Документация											
А3			УГ29.00 СБ	Сборочный чертеж	×	×	×	×	×	×	×	×	×	×	
А4			УГ0.00 Д	Общие указания	×	×	×	×	×	×	×	×	×	×	
				Детали											
А3		1	УГ29.01	–10 Заглушка	1										
				–11 Заглушка		1									
				–12 Заглушка			1								
				–13 Заглушка				1							
				–14 Заглушка					1						
				–15 Заглушка						1					
				–16 Заглушка							1				
				–17 Заглушка								1			
				–18 Заглушка									1		
				–19 Заглушка										1	
А4		2	УГ29.02	Труба	1	1									
				Труба			1	1	1	1					
				Труба							1	1	1	1	

Формат	Зона	Поз.	Обозначение	Наименование	Кол. на исполн. УГ29.00 — 20	21	22	23	24	25	26	27	28	29	Примечание
				Документация											
А3			УГ29.00 СБ	Сборочный чертеж	×	×	×	×	×	×	×	×	×	×	
А4			УГ0.00 Д	Общие указания	×	×	×	×	×	×	×	×	×	×	
				Детали											
А3		1	УГ29.01	–20 Заглушка	1										
				–21 Заглушка		1									
				–22 Заглушка			1								
				–23 Заглушка				1							
				–24 Заглушка					1						
				–25 Заглушка						1					
				–26 Заглушка							1				
				–27 Заглушка								1			
				–28 Заглушка									1		
				–29 Заглушка										1	
А4		2	УГ29.02	–08 Труба	1	1	1	1							
				–09 Труба					1	1	1	1			
				–10									1	1	

УГ 29.02

12,5 √(√)

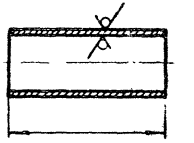

Обозначение	D_y^*, мм	D×S, мм	L, мм	Масса, кг
УГ 29 02	50	57×3,0	120-5	0,32
—01	65	76×3,0		0,44
—02	80	89×3,0	125-5	0,66
—03	100	108×3,0	130-5	0,84
—04	125	133×4,0		1,66
—05	150	159×3,5		1,74
—06	200	219×4,0		2,76
—07	250	273×6,0		5,14
—08	300	325×5,0		5,12
—09	350	377×5,0	140-5	6,42
—10	400	426×4,0		7,26
—11	500	530×5,0		13,05

Изм.	Лист	№ докум.	Подп.	Дата
Разраб.		Малышева		10.88
Провер.		Носилевич		10.88
Т.контр.				
Н.контр.		Носилевич		10.88
Утв.				

Труба

Труба D×S ГОСТ 10704-76 / В10 ГОСТ 10705-80

УГ 29.02

Лит. | Масса | Масштаб

И | Сн.табл. | —

Лист | Листов 1

Институт МосгазНИИпроект

копировал: [signature]

формат А4

Инв. № подл. | Подпись и дата | Взам. инв. № | Инв. № дубл. | Подпись и дата

Серия 5.905-15, вып 1

Фонд	Лист	Обозначение	Наименование	Кол. на исполн. УГ 29.00: 30	31	32	33	34	35	Примечание
			Документация							
		УГ 29.00 СБ	Сборочный чертеж	×	×	×	×	×	×	
		УГ 0.00 Д	Общие указания	×	×	×	×	×	×	
			Детали							
А3	1	УГ 29.01 —30	Заглушка	1						
		—31	Заглушка		1					
		—32	Заглушка			1				
		—33	Заглушка				1			
		—34	Заглушка					1		
		—35	Заглушка						1	
А4	2	УГ 29.02 —10		1	1					
		—11				1	1	1	1	

УГ 29.00 | Лист 5

Инв. № подл. | Подпись и дата | Взам. инв. № | Инв. № дубл. | Подпись и дата

УГ29.00СБ

Серия 5.905-15, вып.1

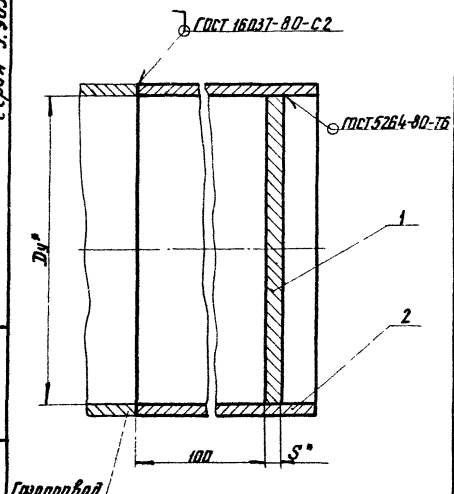

Обозначение	D_y^*, мм	Рабочее давление, МПа (кгс/см²)	S*	Масса, кг
УГ 29.00	50	до 0,3 (3)	4	0,38
-01		до 1,2 (12)	5	0,4
-02	65	до 0,3 (3)	4	0,56
-03		до 1,2 (12)	6	0,62
-04	80	до 0,3 (3)	5	0,87
-05		до 1,2 (12)	7	0,95
-06	100	до 0,3 (3)	5	1,16
-07		до 1,2 (12)	8	1,35
-08	125	до 0,3 (3)	6	2,23
-09		до 1,2 (12)	8	2,43
-10	150	до 0,3 (3)	7	2,73
-11		до 1,2 (12)	9	3,02
-12	200	до 0,005 (0,05)	6	4,4
-13		до 0,3 (3)	8	4,96
-14		до 0,6 (6)	10	5,5
-15		до 1,2 (12)	13	6,3
-16	250	до 0,005 (0,05)	6	7,64
-17		до 0,3 (3)	9	8,91

Продолжение

Обозначение	D_y^*, мм	Рабочее давление, МПа (кгс/см²)	S*	Масса, кг
-18	250	до 0,6 (6)	12	10,21
-19		до 1,2 (12)	15	11,48
-20	300	до 0,005 (0,05)	7	9,41
-21		до 0,3 (3)	10	11,23
-22		до 0,6 (6)	13	13,03
-23		до 1,2 (12)	17	15,53
-24	350	до 0,005 (0,05)	8	13,06
-25		до 0,3 (3)	11	15,55
-26		до 0,6 (6)	15	18,82
-27		до 1,2 (12)	20	13,02
-28	400	до 0,005 (0,05)	8	15,86
-29		до 0,3 (3)	13	21,26
-30		до 0,6 (6)	16	24,46
-31		до 1,2 (12)	22	30,86
-32	500	до 0,005 (0,05)	10	29,65
-33		до 0,3 (3)	15	38,05
-34		до 0,6 (6)	20	46,35
-35		до 1,2 (12)	28	62,15

* Размеры для справок

Изм.	Лист	N. докум.	Подп.	Дата
Разраб.		Малышева		10.88
Провер.		Василевич		10.88
Т. контр.				
Н. контр.		Василевич		10.88
Утв.		Демкин		10.88

УГ29.00СБ

Установка плоской заглушки

Сборочный чертеж

Лит.	Масса	Масштаб
И	См. табл.	—

Лист | Листов 1

Институт МосгазНИИпроект

копировал: [signature]

формат А3

Инв. N подл. | Подпись и дата | Взам. инв. N | Инв. N дубл. | Подпись и дата

УГ29.01

Серия 5.9

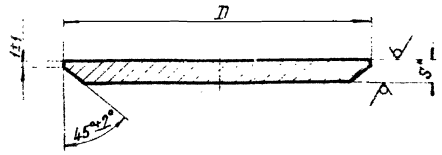

Обозначение	D, мм	S*, мм	Масса, кг
УГ 29.01	51-0,74	4	0,06
-01		5	0,08
-02	70-0,74	4	0,12
-03		6	0,18
-04	83-0,87	5	0,21
-05		7	0,29
-06	102-0,87	5	0,32
-07		8	0,51
-08	125-1,0	6	0,57
-09		8	0,77
-10	152-1,0	7	0,99
-11		9	1,28
-12	211-1,1	6	1,64
-13		8	2,20
-14		10	2,74
-15		13	3,56
-16	261-1,3	6	2,50
-17		9	3,77

Продолжение

Обозначение	D, мм	S*, мм	Масса, кг
-18	261-1,3	12	5,07
-19		15	6,34
-20	315-1,4	7	4,28
-21		10	6,10
-22		13	7,90
-23		17	10,4
-24	367-1,5	8	6,64
-25		11	9,13
-26		15	12,68
-27		20	16,6
-28	418-1,5	8	8,60
-29		13	14,0
-30		16	17,20
-31		22	23,60
-32	520-1,5	10	16,60
-33		15	25,08
-34		20	33,30
-35		28	49,10

* Размер для справок

						УГ29.01	
Изм.	Лист	№ докум.	Подп.	Дата	Заглушка	Лит.	Масса	Масштаб
Разраб.		Малышева		10.88		И		—
Провер.		Шапиевич		10.88			Сп. тех. Отд.	
Т. контр.						Лист	Листов 1	
Н. контр.		Шапиевич		10.88	Лист	Институт		
Утв.						Мосгазпроект		

Б-ПН-S ГОСТ 19904-74
В Ст3сп 4 ГОСТ 14637-79

Инв. № подл. | Подпись и дата | Взам. инв. № | Инв. № дубл. | Подпись и дата

Копировал: Кед. Формат А3

Инв. № подл.	Подпись и дата	Взам. инв. №	Инв. № дубл.	Подпись и дата

Серия 5.905-15, вып.1

Формат	Зона	Поз.	Обозначение	Наименование	Кол. на исполн. УГ30.00 —										Примечание
					—	01	02	03	04						
				Документация											
А3			УГ30.00 СБ	Сборочный чертеж	×	×	×	×	×						
А4			УГ0.00 Д	Общие указания	×	×	×	×	×						
				Детали											
А4		1	УГ30.01	Заглушка	1										
			—01	Заглушка		1									
			—02	Заглушка			1								
			—03	Заглушка				1							
			—04	Заглушка					1						
А4		2	УГ30.02	Труба	1										
			—01	Труба		1									
			—02	Труба			1								
			—03	Труба				1							
			—04	Труба					1						

Изм.	Лист	№ докум.	Подп.	Дата	УГ30.00			
Разраб.		Нетипова		10.86	Установка плоской заглушки с ребрами на газопроводе Рр до 1,2 кПа (12 кгс/см²)	Лит.	Лист	Листов
Провер.		Ильинская		10.86			1	2
Н.контр.		Ильинская		10.86		Институт		
Утв.		Демкин		10.86		МосгазНИИпроект		

Инв. № подл.	Подпись и дата	Взам. инв. №	Инв. № дубл.	Подпись и дата

Формат	Зона	Поз.	Обозначение	Наименование	Кол. на исполн. УГ30.00 —										Примечание
					—	01	02	03	04						
А4		3	УГ30.03	Труба	1										
			—01	Труба		1									
			—02	Труба			1								
			—03	Труба				1							
			—04	Труба					1						
А4		4	УГ30.04	Ребро	6										
			—01	Ребро		6									
			—02	Ребро			9								
			—03	Ребро				12							
			—04	Ребро					12						

Изм.	Лист	№ докум.	Подп.	Дата	УГ30.00	Лист
						2

Копировал [illegible] Формат А4

УГ 30. 00 СБ

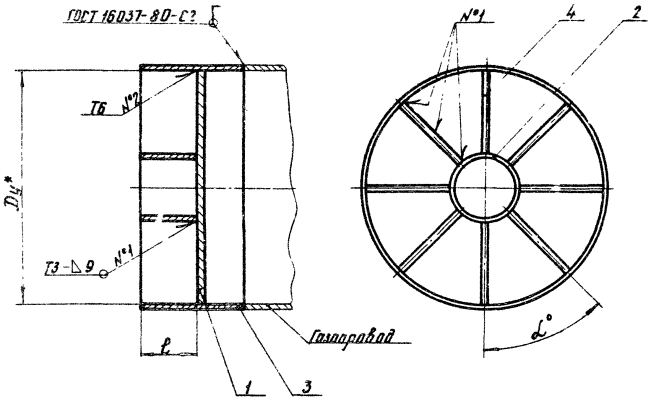

Обозначение	D_y^*, мм	l, мм	α°	Масса, кг
УГ 30. 00	600	140+1.0	60°	100
-01	700	150+1.0		121
-02	800		45°	169
-03	1000	180+1.0	30°	324
-04	1200	200+1.0		446

1. Сварные швы №1, 2 по ГОСТ 5264-80

2.* Размер для справок

Изм	Лист	N докум.	Подп.	Дата
Разраб.		Малышева		10.88
Провер.		Носилевич		10.88
Т. контр.				
Н. контр.		Носилевич		10.88
Утв.		Демкин		10.88

УГ30. 00СБ

Установка плоской заглушки с ребрами на газопроводе P_0 до 1,2 МПа (12 кгс/см²)

Сборочный чертеж

Лит.	Масса	Масштаб
И	Ст.табл.	—

Лист | Листов 1

Институт Мосгаз НИИпроект

Инв. N подл. | Подпись и дата | Взам. инв. N | Инв. N дубл. | Подпись и дата

Серия 5.90

копировал: [signature]

формат А3

Серия 5.905-15, Вып. 1

УГ 30. 01

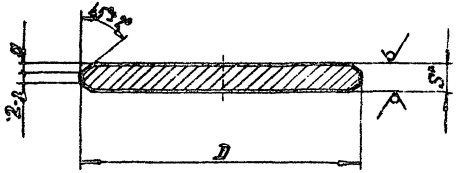

Обозначение	D, мм	S*, мм	a, мм	Масса, кг
УГ 30. 01	615-1,5	18	$8^{+0,36}$	48,2
-01	705-1,5	20	$9^{+0,36}$	61,1
-02	800-2,0			80,0
-03	1002-2,0			122,4
-04	1106-2,0	25	$11,5^{+0,36}$	210,2

* Размер для справок

Изм.	Лист	N Докум.	Подп.	Дата
Разраб.		Малышева		10.88
Провер.		Василевич		10.88
Т.контр.				
Н.контр.		Василевич		10.88
Утв.				

УГ 30. 01

Заглушка

Лит. | Масса | Масштаб
Ц | Сн. табл. | —
Лист | Листов 1

Лист Б-ПН-S ГОСТ 19984-74
В Ст3сп4 ГОСТ 14637-79

Институт Мосгаз НИИпроект

Формат А4

УГ 30. 02

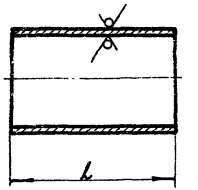

Обозначение	D×S, мм	L, мм	Масса, кг
УГ 30. 02	159×8,0	140-1,0	4,17
-01		150-1,0	4,47
-02	219×8,0		6,66
-03		180-1,1	7,50
-04	273×8,0	200-1,1	10,50

Изм.	Лист	N Докум.	Подп.	Дата
Разраб.		Малышева		10.88
Провер.		Василевич		10.88
Т.контр.				
Н.контр.		Василевич		10.88
Утв.				

УГ 30. 02

Труба

Лит. | Масса | Масштаб
Ц | Сн. табл. | —
Лист | Листов 1

D×S ГОСТ 10704-74
В10 ГОСТ 10705-80

Институт Мосгаз НИИпроект

Формат А4

Инв. № подл. | Подпись и дата | Взам. инв. № | Инв. № дубл. | Подпись и дата

Серия 5.905-15 вып.1

УГ 30. 03

12,5

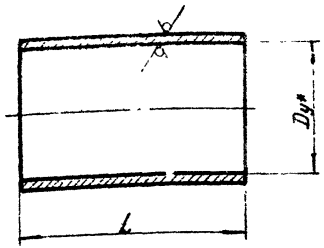

Обозначение	D_y^*, мм	D×S, мм	L, мм	Масса, кг
УГ 30. 03	600	630×7,0	300-5	32,26
-01	700	720×7,0		36,90
-02	800	820×9,0		54,00
-03	1000	1020×8,0	350-5	69,90
-04	1200	1220×11,0		114,80

* Размер для справок

Изм.	Лист	N докум.	Подп.	Дата
Разраб.		Малышева		10.88
Провер.		Василевич		10.88
Т. контр.				
Н. контр.		Василевич		10.88
Утв.				

Труба

Труба DxS ГОСТ 10704-74 / В10 ГОСТ 10705-80

Лит.	Масса	Масштаб
И	См. табл.	—

Лист | Листов 1

Институт Мосгаз НИИпроект

формат А4

УГ 30. 04

12,5

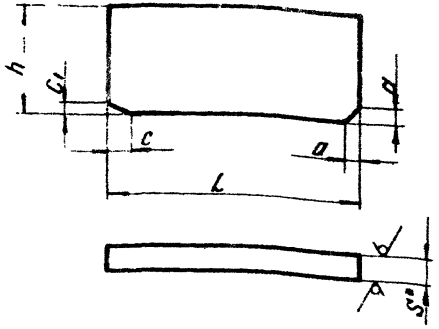

Обозначение	S^*, мм	h, мм	L, мм	a, мм	C, мм	C_1, мм	Масса, кг
УГ 30. 04	10	140-1,0	253-1,3	$10^{+0,36}$	$16^{+0,43}$	$10^{+0,36}$	2,6
-01		150-1,0	273-1,3		$22^{+0,52}$	$14^{+0,43}$	3,2
-02	12		291-1,3	$11^{+0,43}$	$16^{+0,43}$	$10^{+0,36}$	3,6
-03	20	180-1,1	392-1,4	$20^{+0,52}$	$24^{+0,52}$	$14^{+0,43}$	10,4
-04	16	200-1,1	462-1,5	$14^{+0,43}$	$20^{+0,52}$	$12^{+0,43}$	9,2

* Размер для справок

Изм.	Лист	N докум.	Подп.	Дата
Разраб.		Малышева		10.88
Провер.		Василевич		10.88
Т. контр.				
Н. контр.		Василевич		10.88
Утв.				

Ребро

Лист 6-ОН-S ГОСТ 19904-74 / 8Ст3сп4 ГОСТ 14637-79

Лит.	Масса	Масштаб
И	См. табл.	—

Лист | Листов 1

Институт Мосгаз НИИпроект

копировал: [signature]

формат А4

Инв. N подл. | Подпись и дата | Взам. инв. N | Инв. N дубл. | Подпись и дата

Инв.№ подл.	Подпись и дата	Взам. инв.№	Инв.№ дубл.	Подпись и дата

Формат	Зона	Поз.	Обозначение	Наименование	Кол. на испол. УГ31.00 —	01	02	03	04	05	06	07	08	09	Примечание
				Документация											
А3			УГ31.00 СБ	Сборочный чертеж	×	×	×	×	×	×	×	×	×	×	
А3			УГО.00Д	Общие указания	×	×	×	×	×	×	×	×	×	×	
				Детали											
А4		1	УГ31.01	Сектор	2										
			-01	Сектор		2									
			-02	Сектор			2								
			-03	Сектор				2							
			-04	Сектор					2						
			-05	Сектор						2					
			-06	Сектор							2				
			-07	Сектор								2			
			-08	Сектор									2		
			-09	Сектор										2	

Изм.	Лист	№ докум.	Подп.	Дата
Разраб.		Гулина		10.88
Провер.		Иосилевич		10.88
Н.контр.		Иосилевич		12.88
Утв.		Денкин		

УГ31.00

Отвод 15°

Лит.	Масса	Масштаб
И		1

Институт Мосгазниипроект

Формат А4

Инв.№ подл. | Подпись и дата | Взам. инв.№ | Инв.№ дубл. | Подпись и дата

Изм.	Лист	№ докум.	Подп.	Дата
Разраб.		Гулина		10.88
Провер.		Иосилевич		10.88
Н.контр.		Иосилевич		12.88
Утв.		Денкин		

Сектор

Лит.	Масса	Масштаб
И	См. табл.	—

Институт Мосгазниипроект

УГ31.01

Копировал

Формат А4

Обозначение УГ31.01	Условный проход D_y, мм	L_1, мм	Угол, °	Материал	Масса, кг
-01	150	72-0.8	7.5°	Труба В-Ам(ал)А ГОСТ 10704-76 159×5 ГОСТ 10704-91	1.05
-02	200	80-0.9		Труба 219×6 ГОСТ 10704-76 А-Ст(ал)А ГОСТ 10705-80	1.12
-03	250	86-0.9	15°	Труба 273×8 ГОСТ 10704-76 Б-Ст(ал)А ГОСТ 10705-80	2.25
-04	300	92-0.9		Труба 325×8 ГОСТ 10704-76 Б-Ст(ал)А ГОСТ 10705-80	2.80
-05	400	103-0.9	22.5°	Труба 426×8 ГОСТ 10704-76 Б-Ст(ал)А ГОСТ 10705-80	4.97
-06	500	113-1.0		Труба 530×8 ГОСТ 10704-76 Б-Ст(ал)А ГОСТ 10705-80	7.44
-07	600	161-1.0	30°	Труба 630×8 ГОСТ 10704-76 Б-Ст(ал)А ГОСТ 10705-80	12.80
-08	800	168-1.0		Труба 820×9 ГОСТ 10704-76 Б-Ст(ал)А ГОСТ 10705-80	16.98
-09	1000	187-1.2	45°	Труба 1020×10 ГОСТ 10704-76 Б-Ст(ал)А ГОСТ 10705-80	25.96
	1200	240-1.2		Труба 1220×12 ГОСТ 10704-76 Б-Ст(ал)А ГОСТ 10705-80	44.74

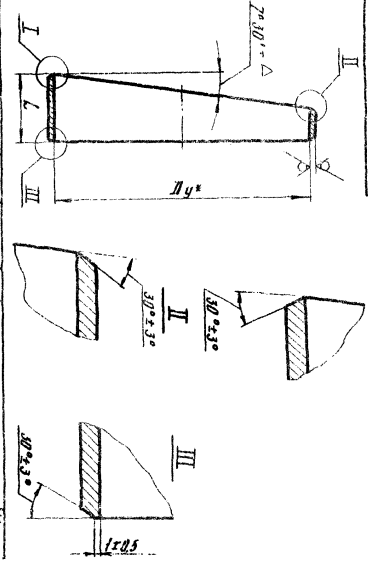

УГ 31.00 СБ

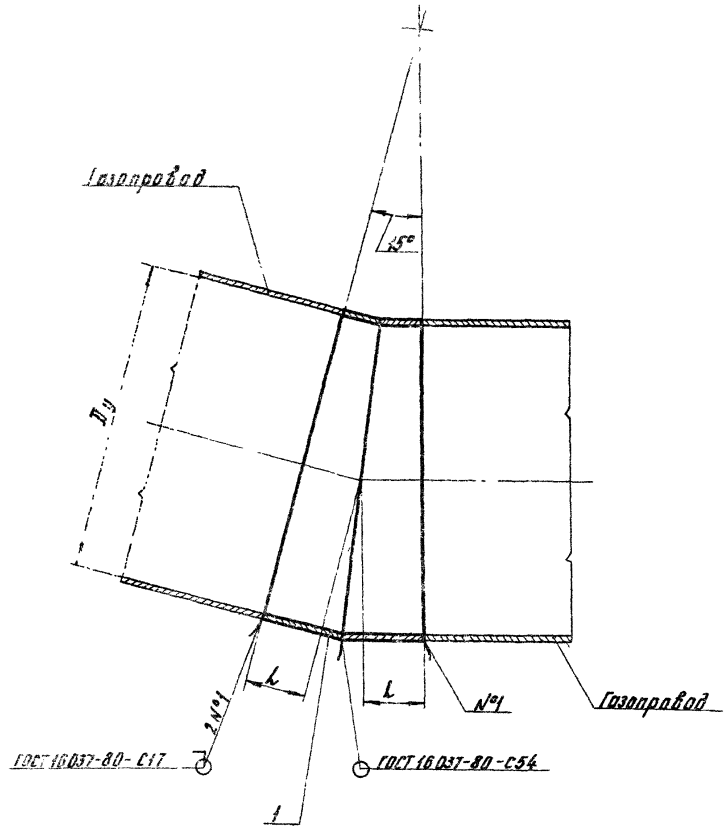

Обозначение	Условный проход Dy, мм	L, мм	Масса, кг
УГ 31.00	150	61	2,10
-01	200	65	3,44
-02	250	68	4,50
-03	300	71	5,60
-04	400	80	9,94
-05	500	96	14,88
-06	600	119	25,60
-07	800	106	33,96
-08	1000	130	51,92
-09	1200	159	85,48

1. Отвод испытать на прочность водой давлением 1,5 мПа (15 кгс/см²) и плотность воздухом давлением 1,2 мПа (12 кгс/см²)
2. Продолжительность испытания на прочность и плотность определяется временем необходимым для осмотра мест сварки, но не менее 1 мин. на каждое испытание. При этом падение давления не допускается.
3. Размеры для справок

Изм.	Лист	№ докум.	Подп.	Дата	УГ 31.00 СБ
Разраб.		Гулина		10.88	Отвод 15°
Провер.		Иосилевич		10.88	Сборочный чертеж
Т. контр.					
Н. контр.		Иосилевич		10.88	
Утв.		Дёнкин		10.88	

Лит.	Масса	Масштаб
И	См. табл.	—

Лист | Листов 1

Институт Мосгаз НИИпроект

Копировал: [illegible]

Формат А3

Инв. № подл. | Подпись и дата | Взам. инв. № | Инв. № дубл. | Подпись и дата

Серия 5.905-15, Вып. 1

Формат	Зона	Поз.	Обозначение	Наименование	Кол. на исполн. УГ32.00 —										Примечание
					—	01	02	03	04	05	06	07	08	09	
				Документация											
А3			УГ 32.00 СБ	Сборочный чертеж	×	×	×	×	×	×	×	×	×	×	
А3			УГО. 00 Д	Общие указания	×	×	×	×	×	×	×	×	×	×	
				Детали											
А4		1	УГ 32. 01	Сектор	2										
			-01	Сектор		2									
			-02	Сектор			2								
			-03	Сектор				2							
			-04	Сектор					2						
			-05	Сектор						2					
			-06	Сектор							2				
			-07	Сектор								2			
			-08	Сектор									2		
			-09	Сектор										2	

Изм.	Лист	№ докум.	Подп.	Дата
Разраб.		Гулина		10.88
Провер.		Чесалевич		10.88
Н. контр.		Чесалевич		10.88
Утв.		Демкин		10.88

УГ 32.00

Отвод 30°

Лит.	Лист	Листов
И		1

Институт Могилевгражданпроект

Формат А4

Инв. № подл. | Подпись и дата | Взам. инв. № | Инв. № дубл. | Подпись и дата

Изм.	Лист	№ докум.	Подп.	Дата
Разраб.		Гулина		10.88
Провер.		Чесалевич		10.88
Н. контр.		Чесалевич		10.88
Утв.				

Сектор

УГ 32.01

Лит.	Масса	Масштаб
И	2,74 т	—

Инв. № подл. | Подпись и дата | Взам. инв. № | Инв. № дубл. | Подпись и дата

Обозначение УГ32.01	Условный проход D_y, мм	L, мм	$\angle$	Материал	Масса, кг
-01	200	80-4.8	20°	Труба $\frac{630 \times 5}{219 \times 4}$ ст. 09Г2С ГОСТ 20295-85	1,09
-02	250	107-4.5	15°	Труба $\frac{720 \times 8}{273 \times 5}$ ст. 09Г2С ГОСТ 20295-85	2,14
-03	300	135-1.0	15°	Труба $\frac{820 \times 8}{325 \times 10}$ ст. 09Г2С ГОСТ 20295-85	3,50
-04	400	218-1.2	12°	Труба $\frac{920 \times 10}{426 \times 10}$ ст. 09Г2С ГОСТ 20295-85	4,55
-05	500	203-1.2	10°	Труба $\frac{1020 \times 10}{530 \times 10}$ ст. 09Г2С ГОСТ 20295-85	9,33
-06	600	243-1.2	10°	Труба $\frac{1220 \times 10}{630 \times 10}$ ст. 09Г2С ГОСТ 20295-85	18,08
-07	800	322-1.4	8°	Труба $\frac{1420 \times 10}{820 \times 10}$ ст. 09Г2С ГОСТ 20295-85	17,22
-08	1000	4.02-1.6	8°	Труба $\frac{1620 \times 12}{1020 \times 12}$ ст. 09Г2С ГОСТ 20295-85	49,38
-09	1200	4.82-1.6	8°	Труба $\frac{1820 \times 14}{1220 \times 14}$ ст. 09Г2С ГОСТ 20295-85	53,32
					88,80

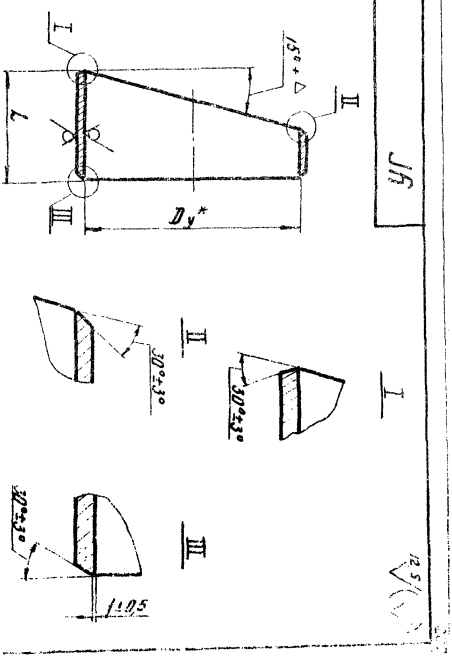

Копировал: [illegible]

Формат А3

УГ 32.00 С

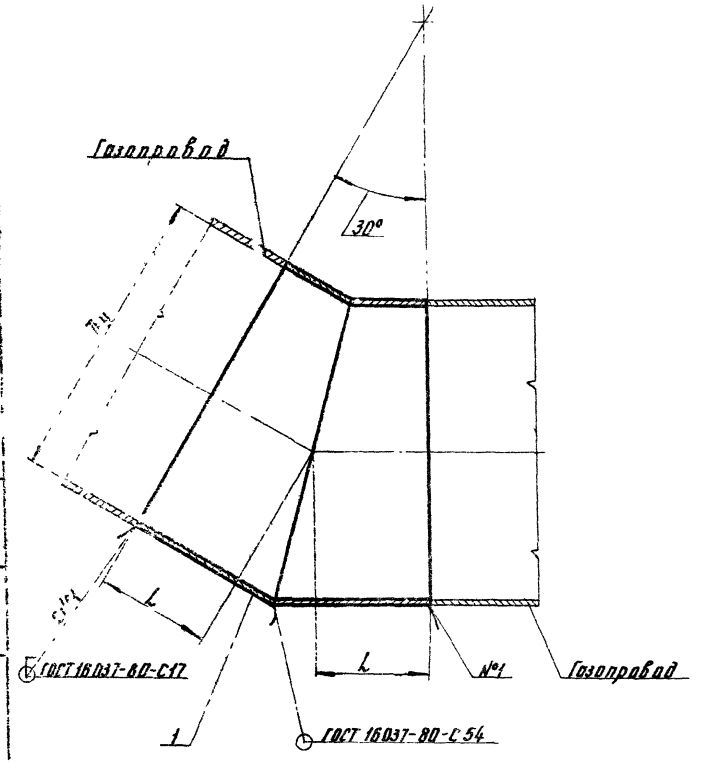

Обозначение	Условный проход Dy, мм	L, мм	Масса, кг
УГ 32.00	150	59	2,06
-01	200	78	4,22
-02	250	98	6,60
-03	300	117	9,10
-04	400	159	18,66
-05	500	132	20,16
-06	600	158	34,44
-07	800	212	90,96
-08	1000	265	106,64
-09	1200	318	177,00

1. Отвод испытать на прочность водой давлением 1,5 мПа (15 кгс/см²) и плотность воздухом давлением 1,2 мПа (12 кгс/см²).
2. Продолжительность испытания на прочность и плотность определяется временем необходимым для осмотра мест сварки, но не менее 1 мин. на каждое испытание При этом падение давления не допускается
3. Размеры для справок

Изм.	Лист	№ докум.	Подп.	Дата
Разраб.		Гулина		10.88
Провер.		Иосилевич		10.88
Т.контр.				
Н.контр.		Иосилевич		10.88
Утв.		Денкин		10.88

УГ 32.00 СБ

Отвод 30°
Сборочный чертеж

Лит.	Масса	Масштаб
И	См. табл.	—

Лист | Листов 1

Институт МосгазНИИпроект

копировал: [illegible]

формат А3

Серия 5.905-15, вып. 1

Обозначение	Наименование	Кол. на исполн. УГ 33.00									Примечание
		—	01	02	03	04	05	06	07	08	09
УГ 33.00СБ	Документация										
	Сборочный чертеж	X	X	X	X	X	X	X	X	X	X
	Детали										
УГ 33.01	Сектор	2									
	Сектор		2								
	Сектор			2							
	Сектор				2						
	Сектор					2					
	Сектор						2				
	Сектор							2			
	Сектор								2		
	Сектор									2	
	Сектор										2

Инв. № подл. | Подпись и дата | Взам. инв. № | Инв. № дубл. | Подпись и дата

Изм.	Лист	№ докум.	Подп.	Дата
Разраб.		Гулина		10.88
Провер.		Посилевич		10.88
Н. контр.		Посилевич		10.88
Утв.		Денкин		10.88

УГ 33.00

Отвод 45°

Лит.	Масса	Масштаб
И		1

Институт Мосгоз НИИпроект

формат А4

УГ 33.01

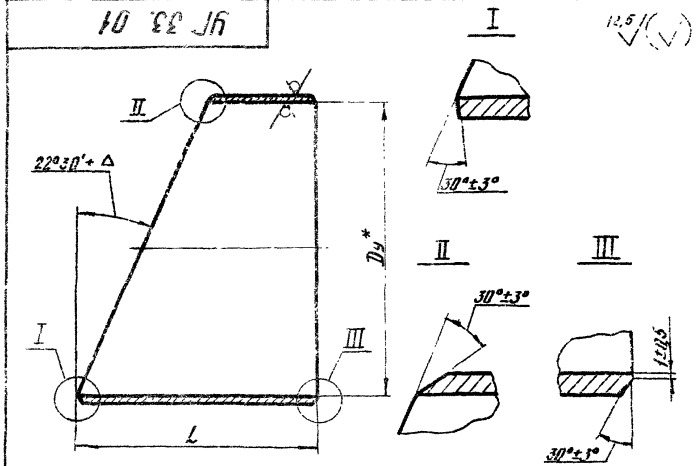

Обозначение	Условный проход Dy*, мм	L, мм	Δ, мин.	Материал	Масса, кг
УГ 33.01	150	124-1.0	20'	Труба 159×3,5 ГОСТ 10704-76 / В-В Ст3 сп3 ГОСТ 10705-80	1,55
-01	200	167-1.0	15'	Труба 219×4,0 ГОСТ 10704-76 / В-В Ст3 сп3 ГОСТ 10705-80	3,30
-02	250	209-1.2		Труба 273×6,0 ГОСТ 10704-76 / В-В Ст3 сп3 ГОСТ 10705-80	5,00
-03	300	251-1.3	12'	Труба 325×5,0 ГОСТ 10704-76 / В-В Ст3 сп3 ГОСТ 10705-80	7,10
-04	400	334-1.4		Труба 426×5,0 ГОСТ 10704-76 / В-В Ст3 сп3 ГОСТ 10705-80	14,92
-05	500	315-1.3	10'	Труба 530×6,0 ГОСТ 10704-76 / В-В Ст3 сп3 ГОСТ 10705-80	15,39
-06	600	377-1.4		Труба 630×7,0 ГОСТ 10704-76 / В-В Ст3 сп3 ГОСТ 10706-76	25,50
-07	800	498-1.6	8'	Труба 820×9,0 ГОСТ 10704-76 / В-В Ст3 сп3 ГОСТ 10705-76	51,75
-08	1000	623-1.8		Труба 1020×8,0 ГОСТ 10704-76 / В-В Ст3 сп3 ГОСТ 10706-76	83,97
-09	1200	746-1.8		Труба 1220×[illegible] ГОСТ 10704-76 / В-В Ст3 сп3 ГОСТ 10706-76	133,00

Инв. № подл. | Подпись и дата | Взам. инв. № | Инв. № дубл. | Подпись и дата

Изм.	Лист	№ докум.	Подп.	Дата
Разраб.		Гулина		10.88
Провер.		Посилевич		10.88
Т. контр.				
Н. контр.		Посилевич		10.88
Утв.				

УГ 33.01

Сектор

Сн. табл.

Лит.	Масса	Масштаб
И	Сн. табл.	—

Лист | Листов 1

Инв. № подл. | Подпись и дата | Взам. инв. № | Инв. № дубл. | Подпись и дата

копировал: [illegible]

формат А4

Обозначение	Условный проход Ду, мм	L, мм	Масса, кг
УГ 33.00	150	93	3,10
–01	200	124	6,60
–02	250	155	10,00
–03	300	186	14,20
–04	400	248	36,84
–05	500	207	31,78
–06	600	248	53,20
–07	800	332	103,50
–08	1000	415	167,74
–09	1200	496	266,00

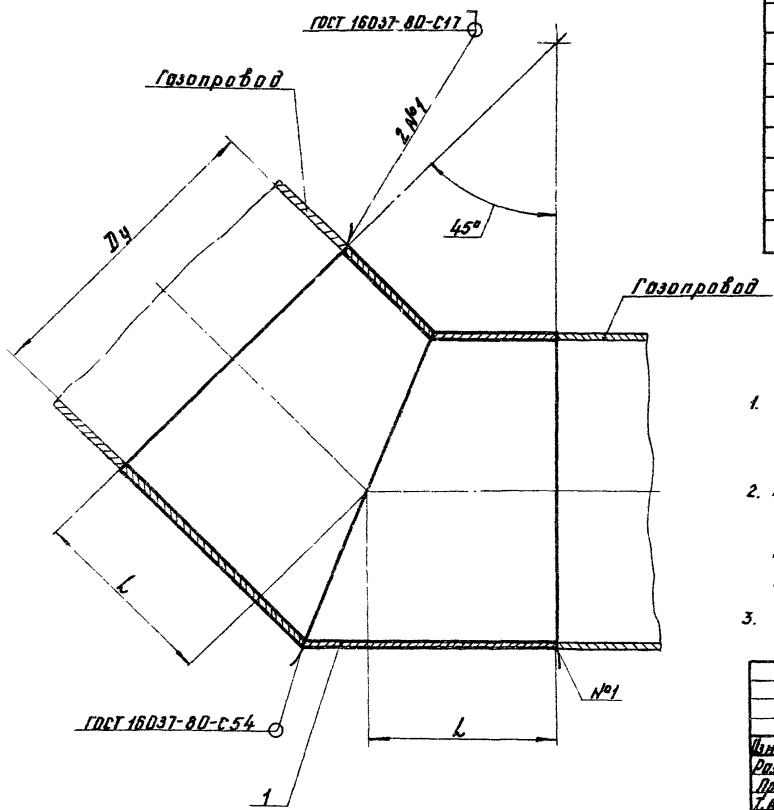

1. Отвод испытать на прочность водой давлением 1,5 мПа (15 кгс/см²) и плотность воздухом давлением 1,2 мПа (12 кгс/см²)
2. Продолжительность испытания на прочность и плотность определяется временем необходимым для осмотра мест сварки, но не менее 1 мин. на каждое испытание. При этом падение давления не допускается
3. Размеры для справок

Изм	Лист	№ докум.	Подп.	Дата
Разраб.		Гилина		10.88
Провер.		Иосилевич		10.88
Т. контр.				
Н. контр.		Иосилевич		10.88
Утв.		Дёмкин		10.88

УГ 33.00СБ

Отвод 45°

Сборочный чертеж

Лит.	Масса	Масштаб
И	См. табл.	—

Лист | Листов 1

Институт МосгазНИИпроект

Инв. № подл. | Подпись и дата | Взам. инв. № | Инв. № дубл. | Подпись и дата

Серия

копировал: [illegible]

формат А3

Инв. № подл.	Подпись и дата	Взам. инв. №	Инв. № дубл.	Подпись и дата

Серия 5.905-15, вып 1

Формат	Зона	Поз.	Обозначение	Наименование	Кол. на исполн. УГ 34.00 —										Примечание
					—	01	02	03	04	05	06	07	08	09	
				Документация											
А3			УГ 34.00 СБ	Сборочный чертеж	×	×	×	×	×	×	×	×	×	×	
А3			УГ 0.00 Д	Общие указания	×	×	×	×	×	×	×	×	×	×	
				Детали											
А4		1	УГ 34.01	Сектор	1										
			—01	Сектор		1									
			—02	Сектор			1								
			—03	Сектор				1							
			—04	Сектор					1						
			—05	Сектор						1					
			—06	Сектор							1				
			—07	Сектор								1			
			—08	Сектор									1		
			—09	Сектор										1	

Изм.	Лист	№ докум.	Подп.	Дата
Разраб.		Гулина	[signature]	10.88
Провер.		Носилевич	[signature]	10.88
Н.контр.		Носилевич	[signature]	10.88
Утв.		Демкин	[signature]	10.88

УГ 34.00

Отвод 60°

Лит.		Лист	Листов
0		1	2

Институт МосгазНИИпроект

формат А4

Инв. № подл.	Подпись и дата	Взам. инв. №	Инв. № дубл.	Подпись и дата

Формат	Зона	Поз.	Обозначение	Наименование	Кол. на исполн. УГ 34.00 —										Примечание
					—	01	02	03	04	05	06	07	08	09	
А4		2	УГ34.01	Сектор	2										
			—01	Сектор		2									
			—02	Сектор			2								
			—03	Сектор				2							
			—04	Сектор					2						
			—05	Сектор						2					
			—06	Сектор							2				
			—07	Сектор								2			
			—08	Сектор									2		
			—09	Сектор										2	

Изм.	Лист	№ докум.	Подп.	Дата

УГ 34.00

УГ 34.00 СБ

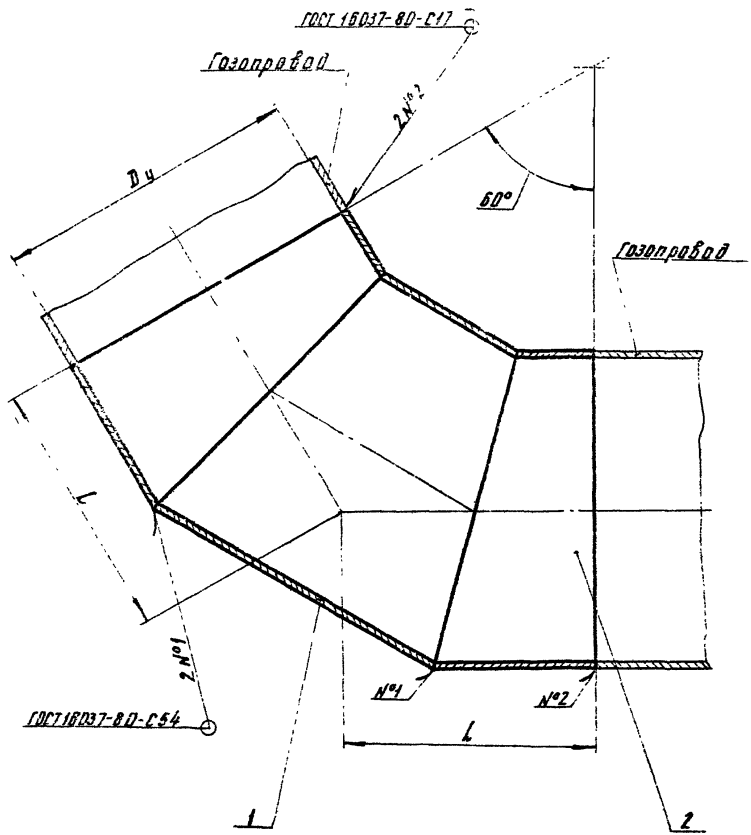

Обозначение	Условный проход Dy, мм	L, мм	Масса, кг
УГ 34.00	150	130	4,12
—01	200	173	8,44
—02	250	217	13,20
—03	300	260	18,20
—04	400	346	37,30
—05	500	289	40,32
—06	600	345	68,90
—07	800	462	199,92
—08	1000	577	213,30
—09	1200	685	354,00

1. Отвод испытать на прочность водой давлением 1,5 мПа (15 кгс/см²) и плотность воздухом давлением 1,2 мПа (12 кгс/см²)
2. Продолжительность испытания на прочность и плотность определяется временем необходимым для осмотра мест сварки, но не менее 1 мин. на каждое испытание. При этом падение давления не допускается
3. Размеры для справок

Изм.	Лист	№ докум.	Подп.	Дата
Разраб.		Гулина		10.88
Провер.		Иосилевич		10.88
Т. контр.				
Н. контр.		Иосилевич		10.88
Утв.		Демкин		10.88

УГ 34.00 СБ

Отвод 60°

Сборочный чертеж

Лит.	Масса	Масштаб
У	См. табл.	—

Лист | Листов 1

Институт Массаз НИИпроект

Серия 5.9

Инв. № подл. | Подпись и дата | Взам. инв. № | Инв. № дубл. | Подпись и дата

Серия 5.905-15, вып. 1

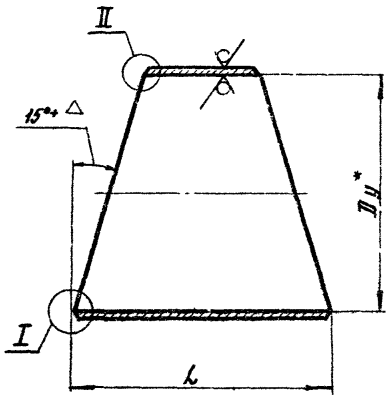

Обозначение	Условный проход Dy*, мм	L, мм	△, мин.	Материал	Масса, кг
УГ 34. 01	150	161-1,0	20'	Труба 159×3,5 ГОСТ 10704-76 / В-В Ст3сп3 ГОСТ 10705-80	2,06
-01	200	215-1,2	15'	Труба 219×4,0 ГОСТ 10704-76 / В-В Ст3сп3 ГОСТ 10705-80	4,22
-02	250	270-1,3		Труба 273×6,0 ГОСТ 10704-76 / В-В Ст3сп3 ГОСТ 10705-80	6,60
-03	300	323-1,4	12'	Труба 325×5,0 ГОСТ 10704-76 / В-В Ст3сп3 ГОСТ 10705-80	9,10
-04	400	432-1,6		Труба 426×5,0 ГОСТ 10704-76 / В-В Ст3сп3 ГОСТ 10705-80	16,65
-05	500	406-1,6	10'	Труба 530×6,0 ГОСТ 10704-76 / В-В Ст3сп3 ГОСТ 10705-80	20,16
-06	600	486-1,6		Труба 630×7,0 ГОСТ 10704-76 / В-В Ст3сп3 ГОСТ 10706-76	34,44
-07	800	844-2,3	8'	Труба 820×9,0 ГОСТ 10704-76 / В-В Ст3сп3 ГОСТ 10706-76	99,96
-08	1000	804-2,3		Труба 1020×9,0 ГОСТ 10704-76 / В-В Ст3сп3 ГОСТ 10706-76	106,64
-09	1200	964-2,3		Труба 1220×11 ГОСТ 10704-76 / В-В Ст3сп3 ГОСТ 10706-76	177,00



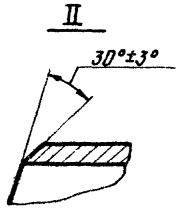

Изм.	Лист	N докум.	Подп.	Дата
Разраб.		Гулина		10.88
Провер.		Носилевич		10.88
Т.контр.				
Н.контр.		Носилевич		10.88
Утв.				

УГ 34. 01

Сектор

Сн. табл.

Лит.	Масса	Масштаб
U	Сн.табл.	—

Лист | Листов 1

Институт Мосгаз НИИпроект

Инв. № подл. | Подпись и дата | Взам. инв. № | Инв. № дубл. | Подпись и дата

копировал: Ас

Формат А3

Инв. № подл.	Подпись и дата	Взам. инв. №	Инв. № дубл.	Подпись и дата

Серия 5.905-15, вып. 1

Формат	Зона	Поз.	Обозначение	Наименование	Кол. на исполн. УГ 35.00 —	01	02	03	04	05	06	07	08	09	Примеч.
				Документация											
А3			УГ 35.00СБ	Сборочный чертеж	×	×	×	×	×	×	×	×	×	×	
А3			УГ 0.00Д	Общие указания	×	×	×	×	×	×	×	×	×	×	
				Детали											
А4		1	УГ 32.01	Сектор	2										
			—01	Сектор		2									
			—02	Сектор			2								
			—03	Сектор				2							
			—04	Сектор					2						
			—05	Сектор						2					
			—06	Сектор							2				
			—07	Сектор								2			
			—08	Сектор									2		
			—09	Сектор										2	

Изм.	Лист	№ докум.	Подп.	Дата
Разраб.		Гулина		10.88
Провер.		Иосилевич		10.88
Н. контр.		Иосилевич		10.88
Утв.		Дёнкин		10.88

УГ 35.00

Отвод 90°

Лит.	Лист	Листов
	1	2

Институт МосгазНИИпроект

формат А4

Инв. № подл.	Подпись и дата	Взам. инв. №	Инв. № дубл.	Подпись и дата

Формат	Зона	Поз.	Обозначение	Наименование	Кол. на исполн. УГ 35.00 —	01	02	03	04	05	06	07	08	09	Примечание
А4		2	УГ 34.01	Сектор	2										
			—01	Сектор		2									
			—02	Сектор			2								
			—03	Сектор				2							
			—04	Сектор					2						
			—05	Сектор						2					
			—06	Сектор							2				
			—07	Сектор								2			
			—08	Сектор									2		
			—09	Сектор										2	

Изм.	Лист	№ докум.	Подп.	Дата

УГ 35.00

Лист 2

копировал: [signature]

формат А4

214

УГ35.00СБ

Серия 5.905-15, вып. 1

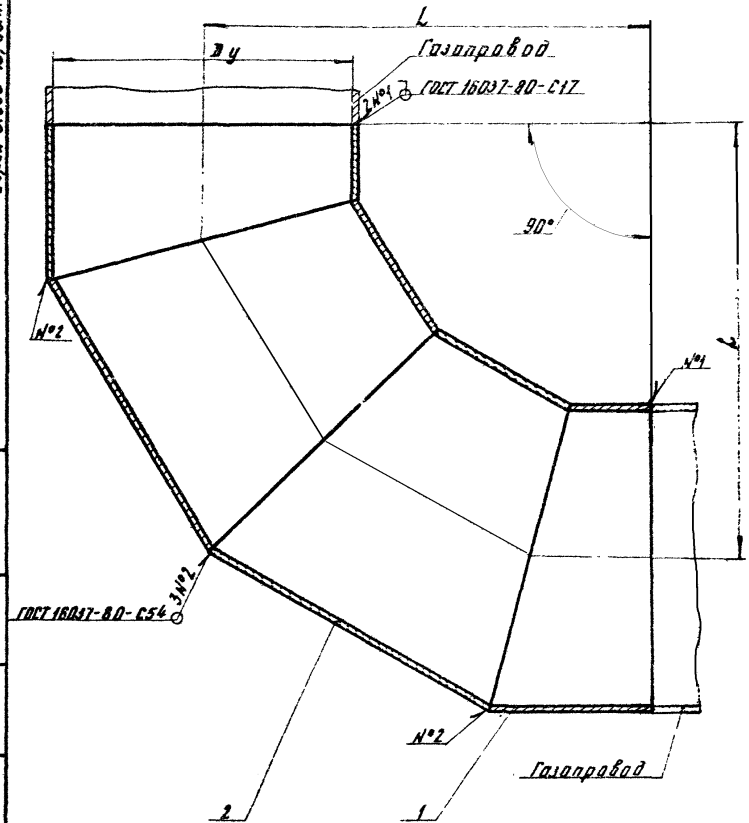

Обозначение	Условный проход Dу, мм	L, мм	Масса, кг
УГ35.00	150	225	6,18
-01	200	300	12,66
-02	250	375	19,80
-03	300	450	27,30
-04	400	600	56,35
-05	500	500	60,43
-06	600	600	103,14
-07	800	800	238,89
-08	1000	1000	319,94
-09	1200	1200	531,00

1. Отвод испытать на прочность водой давлением 1,5 мПа (15 кгс/см²) и плотность воздухом давлением 1,2 мПа (12 кгс/см²)
2. Продолжительность испытания на прочность и плотность определяется временем необходимым для осмотра мест сварки, но не менее 1 мин. на каждое испытание. При этом падение давления не допускается
3. Размеры для справок

Изм.	Лист	№ докум.	Подп.	Дата	УГ35.00СБ	
Разраб.		Гулина			Отвод 90°	Лит. / Масса / Масштаб
Провер.		Усилевич		30.01		У / См. табл. / —
Т. контр.					Сборочный чертеж	Лист / Листов 1
Н. контр.		Усилевич		30.01		Институт
Утв.		Денкин		10.03		МосгазНИИпроект

Инв. № подл. | Подпись и дата | Взам. инв. № | Инв. № дубл. | Подпись и дата

Копировал: Гол

Формат А3

Инв. № подл.	Подпись и дата	Взам. инв. №	Инв. № дубл.	Подпись и дата

Серия 5.9[illegible]

Формат	Зона	Поз.	Обозначение	Наименование	Кол. на исполн. УГ36.00 —	01	02	03	04	05	06	07	08	09	Примечание
				Документация											
А4			УГ36. 00 СБ	Сборочный чертеж	×	×	×	×	×	×	×	×	×	×	
А3			УГ 0. 00 Д	Общие указания	×	×	×	×	×	×	×	×	×	×	
				Детали											
А3		1	УГ 36. 01	Полумуфта	1										
			—01	Полумуфта		1									
			—02	Полумуфта			1								
			—03	Полумуфта				1							
			—04	Полумуфта					1						
			—05	Полумуфта						1					
			—06	Полумуфта							1				
			—07	Полумуфта								1			
			—08	Полумуфта									1		
			—09	Полумуфта										1	

Исполнения 10, 11 см. лист 3

Изм.	Лист	№ Докум.	Подпись	Дата
Разраб.		Гулина		
Провер.		Иосилевич		
Н. контр.		Иосилевич		
Утв.		Ленкин	[illegible]	10.82

УГ 36. 00

Установка муфты

Лит.	Лист	Листов
11	1	[illegible]

Институт МосгазНИИпроект

формат А4

Инв. № подл.	Подпись и дата	Взам. инв. №	Инв. № дубл.	Подпись и дата

Формат	Зона	Поз.	Обозначение	Наименование	Кол. на исполн. УГ36.00 —	01	02	03	04	05	06	07	08	09	Примечание
А3		2	УГ 36. 01 —13	Полумуфта	1										
			—14	Полумуфта		1									
			—15	Полумуфта			1								
			—16	Полумуфта				1							
			—17	Полумуфта					1						
			—18	Полумуфта						1					
			—19	Полумуфта							1				
			—20	Полумуфта								1			
			—21	Полумуфта									1		
			—22	Полумуфта										1	

Изм.	Лист	№ Докум.	Подп.	Дата

УГ 36. 00

Лист 2

копировал: [illegible]

формат А4

216

Серия 5.905-15, вып. 1

Формат	Зона	Поз.	Обозначение	Наименование	Кол. на испол. УГ36.00 — 10	11	12	Примечание
				Документация				
А4			УГ36.00СБ	Сборочный чертеж	×	×	×	
А3			УГ 0.00Д	Общие указания	×	×	×	
				Детали				
А3		1	УГ36.01	−10 Полунипфта	1			
				−11 Полунипфта		1		
		2		−12 Полунипфта			1	
				−23 Полунипфта	1			
				−24 Полунипфта		1		
				−25 Полунипфта			1	

Инв. № подл. | Подпись и дата | Взам. инв. № | Инв. № дубл. | Подпись и дата

Изм. Лист № докум. Подп. Дата

УГ36.00

Лист 3

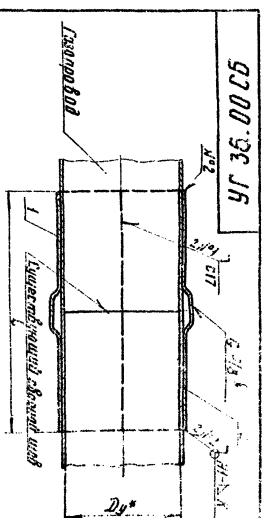

Обозначение	Условный проход Dу, мм	L*, мм	K, мм	Масса
УГ36.00 −24	70	250	3*1.8	10
−22	80			12
−23	100			2.0
−04	125	300	4*2.0	3.2
−05	150			4.2
−06	200		5*2.0	5.4
−07	250		7*2.5	11.0
−08	300		8*2.5	15.6
−09	400			18.8
−10	500		7*2.5	21.4
−11	600			27.8
−12	800	350	8*2.5	32.4
				42.4

1. Отверстие в детали поз. 2 после испытания газопровода повернуть
2. Сварные швы по ГОСТ 5264-80
3. * Размеры для справок

Разраб. Шокун. Подп. Дата
Гл.спец. Гущина
Гл.констр. Овчинников
Н.контр. Овчинников
Инж. Аронина

УГ36.00СБ

Установка муфты

Сборочный чертеж

Лит. | Масса | Масштаб

—

Лист | Листов

Копировал | Формат А3

УГ 36.01

Серия 5.

Рис. 1

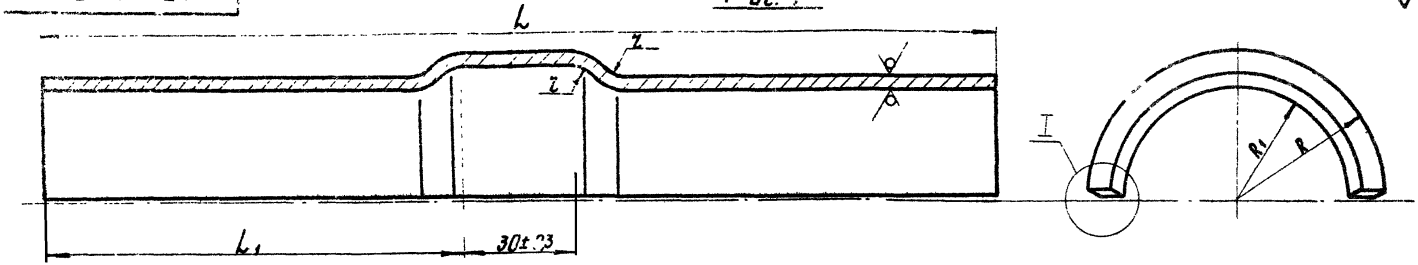

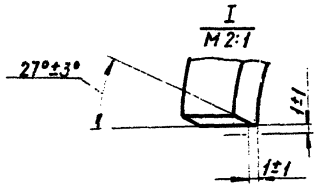

Рис. 2

Остальное см. рис. 1

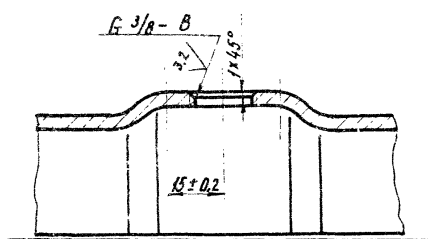

Обозначение	L, мм	L_1, мм	R, мм	R_1, мм	z, мм	Материал	Масса, кг
УГ 36.01 -13	250-1,3	110±0,4	39,5-0,6	29,5+0,5	7	Лист Б-ПН-3.0 ГОСТ 19903-74 / ВСт3сп4 ГОСТ 16523-70	0,5
-01; -14	300-1,3	135±0,5	50-0,6	39+0,6	8		0,8
-02; -15			56,5-0,7	45,5+0,6			1,0
-03; -16			70-0,7	58+0,7		Лист Б-ПН-4.0 ГОСТ 19903-74 / ВСт3сп4 ГОСТ 14637-79	1,6
-04; -17			80-0,7	67+0,7			2,1
-05; -18			93,5-0,9	81+0,9		Лист Б-ПН-4.5 ГОСТ 19903-74 / ВСт3сп4 ГОСТ 14637-79	2,7
-06; -19			128-1,0	111+0,9	10	Лист Б-ПН-7.0 ГОСТ 19903-74 / ВСт3сп4 ГОСТ 14637-79	5,5
-07; -20			157-1,0	139+1,0		Лист Б-ПН-8.0 ГОСТ 19903-74 / ВСт3сп4 ГОСТ 14637-79	7,8
-08; -21			183-1,2	165+1,0			9,4
-09; -22			232-1,2	215+1,2		Лист Б-ПН-7.0 ГОСТ 19903-74 / ВСт3сп4 ГОСТ 14637-79	10,7
-10; -23	350-1,4	160±0,5	284-1,3	267+1,3			13,9
-11; -24			334-1,4	317+1,4			16,2
-12; -25			430-1,6	412+1,6		Лист Б-ПН-8.0 ГОСТ 19903-74 / ВСт3сп4 ГОСТ 14637-79	21,2

Обозначение		Рис.
От УГ 36.01 до	-12	1
От УГ 36.01 до	-13 -25	2

Изм.	Лист	N Докум.	Подп.	Дата
Разраб.		Гулина		10.88
Провер.		Иосилевич		
Т. контр.				
Н. контр.		Иосилевич		
Утв.				

УГ 36.01

Полумуфта

Лит.	Масса	Масштаб
И	См. табл.	—

Лист | Листов 1

См. табл.

Институт Мосгаз НИИпроект

копировал: Kef

формат А3

Инв. N подл. | Подпись и дата | Взам. инв. N | Инв. N дубл. | Подпись и дата

Серия 5.905-15, вып. 1

Фирма	Зона	Поз.	Обозначение	Наименование	Кол.	Примечание
				Документация		
А4			УГ 37.00 СБ	Сборочный чертеж		
А3			УГ 0.00 Д	Общие указания		
				Стандартные изделия		
		1		Приставка ПТ 1,2-3,25 ГОСТ 14295-75	1	

Изм.	Лист	N докум.	Подп.	Дата
Разраб.	Гулина			10.88
Провер.	Иосилевич			
Н. контр.	Иосилевич			
Утв.	Денкин			10.88

УГ 37.00

Установка опознавательного столба

Лит.	Лист	Листов
И		1

Институт Мосгаз НИИпроект

Формат А4

gost.e-ecolog.ru

УГ 37.00 СБ

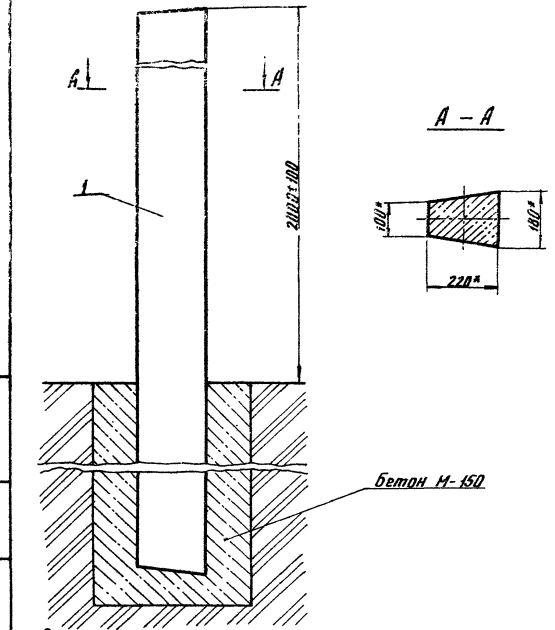

* Размеры для справок

Изм.	Лист	N докум.	Подп.	Дата
Разраб.	Гулина			10.88
Провер.	Иосилевич			
Н. контр.				
Н. контр.	Иосилевич			
Утв.	Денкин			10.88

Установка опознавательного столба

Сборочный чертеж

Лит.	Масса	Масштаб
И	250,0	1:10

Лист	Листов 1

Институт Мосгаз НИИпроект

Копировал:

Формат А4