Типовая документация на конструкции, изделия и узлы зданий и сооружений

Серия 5.905-15

Оборудование, узлы и детали наружных газопроводов (подземных и надземных)

Выпуск 1

Часть 1 - стр. 1 - 117

Рабочие чертежи

23456-01
Цена: 9-04

gost.e-ecolog.ru

Типовая документация на конструкции, изделия и узлы зданий и сооружений

Серия 5.905-15

Оборудование, узлы и детали наружных газопроводов (подземных и надземных)

Выпуск 1
из 2-х частей:
часть 1 - стр. 1 - 117
часть 2 - стр. 118 - 219
Рабочие чертежи

Разработаны
институтом „МОСГАЗНИИПРОЕКТ"
Главный инженер института Маевский
Главный инженер проекта Иосилевич

Утверждены техническим заданием
Мосгорисполкома 15.05.88.
Введены в действие институтом
„МОСГАЗНИИПРОЕКТ",
приказ от 31.10.88, № 231

Содержание

Обозначение	Наименование	Стр.
	Содержание	2
УГ0.00А	Оборудование узлы и детали наружных газопроводов (подземных и надземных)	
	Общие указания	7
УГ1.00	Установка конденсатосборника на газопроводе Рр до 5кПа (0,05кгс/см²)	9
УГ1.00СБ	Установка конденсатосборника на газопроводе Рр до 5кПа (0,05кгс/см²)	10
УГ1.01.00	Подушка	11
УГ1.01.00СБ	Подушка	11
УГ1.01.01.00	Каркас	12
УГ1.01.01.00СБ	Каркас	12
УГ1.01.01.01	Кольцо	13
УГ1.01.01.02	Связка	13
УГ1.02.00	Электрод	14
УГ1.02.00СБ	Электрод	14
УГ1.03.00	Конденсатосборник	15
УГ1.03.03	Штуцер	16
УГ1.03.00СБ	Конденсатосборник	17
УГ1.03.01	Обечайка	18
УГ1.03.02	Днище	19
УГ1.04.00	Трубка водоотводящая	20
УГ1.04.03	Пластина	21
УГ1.04.00СБ	Трубка водоотводящая	22
УГ1.04.01	Пробка	23
УГ1.04.02	Муфта	23
УГ1.04.05	Трубка	24
УГ2.00	Установка конденсатосборника на газопроводе Рр до 1,2мПа (12кгс/см²)	25
УГ2.01.01.00	Муфта	26
УГ2.00СБ	Установка конденсатосборника на газопроводе Рр до 1,2мПа (12кгс/см²)	27
УГ2.01.01.01	Гайка	28
УГ2.01.01.02	Сгибец	28
УГ2.01.00	Трубка водоотводящая	29
УГ2.01.00СБ	Трубка водоотводящая	31
УГ2.01.02.00	Футляр	32
УГ2.01.02.00СБ	Футляр	33
УГ2.01.02.01	Штуцер	34
УГ2.01.02.02	Труба	34
УГ2.01.03.00	Трубка	35
УГ2.01.03.00СБ	Трубка	36
УГ2.01.03.01	Ниппель	37
УГ2.01.03.02	Труба	37
УГ2.01.04	Заглушка	38
УГ2.02.02.01	Фланец	38
УГ2.02.00	Трубка водоотводящая	39
УГ2.02.00СБ	Трубка водоотводящая	41
УГ2.02.01.00	Футляр	42
УГ2.02.01.00СБ	Футляр	43
УГ2.02.02.00	Трубка	44
УГ2.02.02.00СБ	Трубка	45
УГ3.00	Установка конденсатосборника на газопроводе Рр до 1,2мПа (12кгс/см²)	46
УГ3.01.03	Днище	47
УГ3.00СБ	Установка конденсатосборника на газопроводе Рр до 1,2мПа (12кгс/см²)	48
УГ3.01.00	Конденсатосборник	49
УГ3.01.00СБ	Конденсатосборник	50
УГ3.01.01	Корпус	51
УГ3.01.02	Штуцер	52

Продолжение

Продолжение

Обозначение	Наименование	Стр.
УГ4.00	Установка водоотводящей трубки на газопроводе Рр до 5кПа (0,05кгс/см²)	53
УГ4.00СБ	Установка водоотводящей трубки на газопроводе Рр до 5кПа (0,05 кгс/см²)	54
УГ5.00	Установка водоотводящей трубки на газопроводе Рр до 1,2мПа (12кгс/см²)	55
УГ5.00СБ	Установка водоотводящей трубки на газопроводе Рр до 1,2мПа (12кгс/см²)	56
УГ6.00	Установка гидрозатвора на газопроводе Рр до 5кПа (0,05кгс/см²)	57
УГ6.00СБ	Установка гидрозатвора на газопроводе Рр до 5кПа (0,05кгс/см²)	58
УГ6.01.00	Гидрозатвор	59
УГ6.01.00СБ	Гидрозатвор	60
УГ6.01.01	Труба	61
УГ6.01.02	Труба	61
УГ6.02.00	Стояк	62
УГ6.02.00СБ	Стояк	63
УГ6.02.01	Пробка	64
УГ6.02.02	Муфта	64
УГ6.02.03	Труба	65
УГ6.02.04	Труба	65
УГ7.00	Установка косой вставки	66
УГ7.00СБ	Установка косой вставки	67
УГ7.01.00	Вставка косая	68
УГ7.01.02	Труба	68
УГ7.01.00СБ	Патрубок	69
УГ7.01.01	Фланец	70
УГ8.00	Установка линзового компенсатора	71
УГ8.02	Прокладка	72
УГ8.00СБ	Установка линзового компенсатора	73

Продолжение

Обозначение	Наименование	Стр.
УГ8.01.00	Катушка	74
УГ8.01.00СБ	Катушка	75
УГ8.01.01	Труба	75
УГ9.00	Установка сильфонного компенсатора	76
УГ9.01	Прокладка	77
УГ9.00СБ	Установка сильфонного компенсатора	78
УГ10.00	Прокладка газопровода в футляре через стену	79
УГ10.00СБ	Прокладка газопровода в футляре через стену	80
УГ10.01	Труба	81
УГ11.00	Прокладка газопровода в футляре через пол или через перекрытие	82
УГ11.00СБ	Прокладка газопровода в футляре через пол или через перекрытие	84
УГ11.01	Труба	85
УГ12.00	Цокольный ввод газопровода природного газа Рр до 5кПа (0,05кгс/см²)	86
УГ12.03	Патрубок	87
УГ12.00СБ	Цокольный ввод газопровода природного газа Рр до 5кПа (0,05кгс/см²)	88
УГ12.01	Труба	89
УГ12.02	Труба	89
УГ13.00	Цокольный ввод газопровода природного газа с изолирующим фланцевым соединением Рр до 0,6 МПа (6кгс/см²)	90
УГ13.03	Штуцер	91
УГ13.00СБ	Цокольный ввод газопровода природного газа с изолирующим фланцевым соединением Рр до 0,6мПа (6кгс/см²)	92
УГ13.01	Труба	93
УГ13.02	Прокладка	93

Продолжение

Обозначение	Наименование	Стр.
УГ14.00	Цокольный ввод газопровода сжиженного газа с изолирующим фланцевым соединением 1	94
УГ14.02	Болт анкерный	95
УГ14.00СБ	Цокольный ввод газопровода сжиженного газа с изолирующим фланцевым соединением	96
УГ14.01.00	Шкаф	98
УГ14.01.01.00	Дверь	98
УГ14.01.00СБ	Шкаф	99
УГ14.01.01.00СБ	Дверь	100
УГ14.01.01.01	Лист	101
УГ14.01.01.02	Скоба	101
УГ14.01.01.03	Стержень	102
УГ14.01.01.04	Язык	102
УГ14.01.01.05	Ручка	103
УГ14.01.01.06	Планка	103
УГ14.01.02.00	Крышка	104
УГ14.01.02.00СБ	Крышка	104
УГ14.01.02.01	Ушко	105
УГ14.01.02.02	Лист	105
УГ14.01.03.00	Стенка правая	106
УГ14.01.03.00СБ	Стенка правая	106
УГ14.01.03.01	Лист	107
УГ14.01.03.02	Ушко	107
УГ14.01.04.00	Стенка левая	108
УГ14.01.04.00СБ	Стенка левая	108
УГ14.01.04.01	Лист	109
УГ14.01.05	Ключ	109
УГ15.00	Цокольный ввод газопровода природного газа с изолирующим фланцевым соединением Ру до 0,6 и 1,2 МПа (6 и 12 кгс/см²)	110

Продолжение

Обозначение	Наименование	Стр.
УГ15.00СБ	Цокольный ввод газопровода природного газа с изолирующим фланцевым соединением Ру до 0,6 и 1,2 МПа (6 и 12 кгс/см²)	115
УГ15.01	Фланец	116
УГ15.02	Фланец	116
УГ15.03	Прокладка	117
УГ15.04	Труба	117
УГ16.00	Прокладка газопровода в футляре	118
УГ16.01.00	Трубка контрольная	119
УГ16.00СБ	Прокладка газопровода в футляре	121
УГ16.01.00СБ	Трубка контрольная	122
УГ16.01.01	Скоба	122
УГ16.01.02	Крышка	123
УГ16.01.03	Труба	123
УГ16.02.00	Опора	124
УГ16.02.00СБ	Опора	125
УГ16.02.01.00	Полоз	126
УГ16.03	Труба	126
УГ16.02.01.00СБ	Полоз	127
УГ16.02.01.01	Уголь ник	128
УГ16.02.01.02	Скоба	128
УГ17.00	Прокладка газопровода в футляре	129
УГ17.00СБ	Прокладка газопровода в футляре	131
УГ17.01.00	Опора	132
УГ17.01.00СБ	Опора	134
УГ17.01.01.00	Полухомут	135
УГ17.01.01.03	Ножка	136
УГ17.01.01.00СБ	Полухомут	137
УГ17.01.01.01	Скоба	138
УГ17.01.01.02	Ребро	139
УГ17.01.02.00	Полухомут	140

Продолжение

Обозначение	Наименование	Стр.
УГ17.01.02.00СБ	Полухомут	141
УГ18.00	Прокладка газопровода в футляре	142
УГ18.01.01	Крышка	143
УГ18.00СБ	Прокладка газопровода в футляре	144
УГ18.01.00	Диафрагма	145
УГ18.01.00СБ	Диафрагма	146
УГ18.01.02	Патрубок	146
УГ19.00	Прокладка 2^х газопроводов в футляре	147
УГ19.01.01.06	Ребро	149
УГ19.00СБ	Прокладка 2^х газопроводов в футляре	150
УГ19.01.00	Опора	152
УГ19.01.00СБ	Опора	154
УГ19.01.01.00	Кронштейн	155
УГ19.01.01.00СБ	Кронштейн	157
УГ19.01.01.01	Труба	158
УГ19.01.01.03	Ребро	158
УГ19.01.01.04	Стойка	159
УГ19.01.01.05	Ребро	160
УГ19.02.00	Диафрагма	160
УГ19.02.00СБ	Диафрагма	162
УГ19.02.01	Диск	163
УГ20.00	Прокладка газопровода над существующим непроходным каналом	164
УГ20.00СБ	Прокладка газопровода над существующим непроходным каналом	165
УГ21.00	Прокладка газопровода под существующим непроходным каналом	166
УГ21.01	Труба	169
УГ21.00СБ	Прокладка газопровода под существующим непроходным каналом	170

Продолжение

Обозначение	Наименование	Стр.
УГ22.00	Прокладка газопровода под кабелем	171
УГ22.01	Полутруба	171
УГ22.00СБ	Прокладка газопровода под кабелем	172
УГ23.00	Врезка в газопровод торцевая	173
УГ23.01	Полумуфта	174
УГ23.00СБ	Врезка в газопровод торцевая	175
УГ24.00	Врезка в газопровод телескопическая	176
УГ24.01	Обечайка	177
УГ24.00СБ	Врезка в газопровод телескопическая	178
УГ25.00	Врезка в газопровод тавровая	179
УГ25.00СБ	Врезка в газопровод тавровая	181
УГ25.01	Труба	182
УГ25.02	Крышка	183
УГ25.03	Крышка	184
УГ26.00	Врезка газопровода приспособлением ПВГ[illegible]	185
УГ26.01.00	Пробка	185
УГ26.00СБ	Врезка газопровода приспособлением ПВГ[illegible]-09	186
УГ26.01.00СБ	Пробка	187
УГ26.01.01	Втулка	187
УГ26.03	Втулка	188
УГ26.04	Втулка	188
УГ27.00	Врезка в газопровод торцевая катушкой	189
УГ27.01	Труба	190
УГ27.00СБ	Врезка в газопровод торцевая катушкой	191
УГ27.02	Крышка	192
УГ28.00	Установка контрольной трубки	193
УГ28.01	Кожух	194
УГ28.00СБ	Установка контрольной трубки	195
УГ29.00	Установка пробной заглушки на газопроводе	196
УГ29.02	Труба	198

Продолжение

Обозначение	Наименование	Стр.
УГ29.00СБ	Установка плоской заглушки на газопроводе	199
УГ29.01	Заглушка	200
УГ30.00	Установка плоской заглушки с ребрами на газопроводе	201
УГ30.00СБ	Установка плоской заглушки с ребрами на газопроводе	202
УГ30.01	Заглушка	203
УГ30.02	Труба	203
УГ30.03	Труба	204
УГ30.04	Ребро	204
УГ31.00	Отвод 15°	205
УГ31.01	Сектор	205
УГ31.00СБ	Отвод 15°	206
УГ32.00	Отвод 30°	207
УГ32.01	Сектор	207
УГ32.00СБ	Отвод 30°	208
УГ33.00	Отвод 45°	209
УГ33.01	Сектор	209
УГ33.00СБ	Отвод 45°	210
УГ34.00	Отвод 60°	211
УГ34.00СБ	Отвод 60°	212
УГ34.01	Сектор	213
УГ35.00	Отвод 90°	214
УГ35.00СБ	Отвод 90°	215
УГ36.00	Установка муфты	216
УГ36.00СБ	Установка муфты	217
УГ36.01	Полумуфта	218
УГ37.00	Установка опознавательного столба	219
УГ37.00СБ	Установка опознавательного столба	219

1. Введение

1.1. Рабочие чертежи типовой документации „Оборудование, узлы и детали наружных газопроводов (подземных и надземных)" разработаны в соответствии с планом типового проектирования на 1988 г. по теме 7.4.10, утвержденным постановлением Госстроя СССР от 21.10.87 № 248.

1.2 Настоящие рабочие чертежи разработаны взамен серии 5.905-7 „Оборудование, узлы и детали наружных газопроводов (подземных и надземных)".

1.3. Основные технические и конструктивные решения при разработке рабочих чертежей приняты на основании следующих нормативных документов:

СНиП 2.04.08-87 „Газоснабжение";

СНиП 3.05.02-88 „Газоснабжение";

„Правила безопасности в газовом хозяйстве";

„Правила устройства и безопасной эксплуатации сосудов, работающих под давлением".

1.4. Настоящие рабочие чертежи разработаны на:

а) установки конденсатосборников;

б) установки водоотводящих трубок;

в) установки гидрозатворов;

г) установки компенсаторов;

д) цокольные вводы;

е) прокладки газопроводов в футлярах;

ж) узлы пересечения газопроводов с кабелями связи и теплосетью;

з) врезки в действующие газопроводы;

и) прокладки газопроводов через фундаменты, через перекрытия и стены;

к) установки различных узлов и деталей на газопроводах.

2. Назначение и область применения

2.1. Оборудование, узлы и детали применяются при строительстве газопроводов систем газоснабжения населенных пунктов с избыточным давлением природного или сжиженного газов до 1,2 мПа (12 кгс/см²)

2.2 Монтаж и эксплуатация оборудования узлов и деталей может производиться в районах с расчетной температурой наружного воздуха минус 30°С.

3. Технические требования к изготовлению

3.1. По химическому составу и механическим свойствам материалы, применяемые для изготовления оборудования, узлов и деталей должны удовлетворять требованиям государственных стандартов и технических условий.

Качество и свойства материалов должны быть подтверждены сертификатами заводов-поставщиков.

3.2. Резьбы на деталях должны выполняться в соответствии с требованиями рабочих чертежей, ГОСТ 6357-81, ГОСТ 8724-81, ГОСТ 9150-81, ГОСТ 24705-81 и ГОСТ 16093-81.

3.3. Сварные швы оборудования и узлов, работающих под давлением, должны быть прочными и плотными.

3.4. Качество всех сварных соединений должно проверяться физическими методами контроля и механическими испытаниями образцов на растяжение и изгиб.

Изм.	Лист	№ докум.	Подп.	Дата	УГО.ООД			
Разраб.		Гулина		10.88	Оборудование, узлы и детали наружных газопроводов (подземных и надземных)	Лит.	Лист	Листов
Пров.		Иосилевич		10.88		И	1	2
Н.контр.		Иосилевич		10.88	Общие указания	Институт Мосгазниипроект		
Утв.		Демкин		10.88				

Копировал: Гаврилова

Формат А3

3.5. Оборудование узлы и детали должны иметь технические паспорта предприятий - изготовителей.

3.6. Для производства сварочных работ должны использоваться электроды типа Э42, Э42А, Э46А, Э50А ГОСТ 9466-75.

3.7. Соединения на трубных цилиндрических резьбах должны производиться на цинковых белилах марки М1 ГОСТ 202-84 с подмоткой трепаного льна ГОСТ 10330-76.

4. Рекомендации по монтажу

4.1. При монтаже оборудования узлов и деталей необходимо соблюдать требования СНиП 2.04.08-87, СНиП 3.05.02-88.

4.2. Земляные работы, связанные с монтажом оборудования узлов и деталей следует выполнять в соответствии с требованиями СНиП 3.02.01-87.

4.3. При прокладке газопровода в футлярах минимальные расстояния между опорами под газопроводом должны соответствовать указанным в таблице

Dy газопровода, мм	50	65	80	100	150	200	250	300	400	500
Расстояние между опорами, м	6,2	7,5	8,1	9,6	11,7	14,6	15,8	18,0	20,6	21,6

Количество опор в футляре должно быть не менее 2-х шт.

4.4. При пересечении газопроводом непроходных каналов последний должен быть вентилируемым.

4.5. При прокладке газопровода в футляре необходимо:

а) обеспечить минимальное количество сварных стыков газопровода в зоне установки футляра;

б) произвести проверку качества всех сварных стыков газопровода физическими методами контроля в пределах пересечения с непроходным каналом и на расстоянии 5м в стороны от него;

в) проверить качество антикоррозийной защиты газопровода.

4.6. Запорная арматура общего назначения, применяемая в цокольных вводах, может устанавливаться при условии выполнения дополнительных работ по притирке и испытанию затвора арматуры на герметичность 1 класса в соответствии с ГОСТ 9544-75 и устройстве ограничителя поворота пробки крана.

4.7. Правила производства работ и техника безопасности при врезках в действующие газопроводы должны соответствовать требованиям „Инструкции по присоединению газопроводов к действующим газовым сетям", утвержденной Главгазом МЖКХ РСФСР 01.07.58 и согласованная с Госгортехнадзором РСФСР.

Типовая документация разработана в соответствии с действующими нормами и правилами и предусматривает мероприятия, обеспечивающие взрывную, взрывопожарную и пожарную безопасность.
Главный инженер проекта: [подпись] /Иосилевич/

Изм	Лист	№ докум.	Подпись	Дата	УГ0.00Д	Лист 2

Серия 5.9-15, вып. 1

Формат	Зона	Поз.	Обозначение	Наименование	Кол.	Примечание
				Документация		
А3			УГ 1. 00 СБ	Сборочный чертеж		
А3			УГ 0. 00 Д	Общие указания		
				Сборочные единицы		
А4		1	УГ 1. 01. 00	Подушка	1	
А4		2	УГ 1. 02. 00	Электрод	1	
				Материалы		
		3		Бетон тяжелый М150 ГОСТ 26633-85	0,001	м³
		4		Песок природный для строительных работ ГОСТ 8736-85	0,02	м³
				Прочие изделия		
		5		Ковер ТУ 400-28-91-84	1	

Переменные данные для исполнений

до 08 см. лист 2

Изм.	Лист	№ докум.	Подп.	Дата
Разраб.		Гулина		09.88
Провер.		Иосилевич		09.88
Реконтр.		Иосилевич		09.88
Утв.		Жёнкин		09.88

УГ 1. 00

Установка конденсатосборника на газопроводе Рр до 5кПа (0,05кгс/см²)

Лит.	Лист	Листов
И	1	2

Институт Массаз НИИпроект

Инв. № подл. | Подпись и дата | Взам. инв. № | Инв. № дубл. | Подпись и дата

Формат А4

Формат	Зона	Поз.	Обозначение	Наименование	Кол. на исполн. УГ 1.00 — 01	02	03	04	05	06	07	08	Примечание
				Сборочные единицы									
А4		6	УГ 1. 03. 00	Конденсатосборник	1								
				—02 Конденсатосборник		1							
				—04 Конденсатосборник			1						
				—06 Конденсатосборник				1					
				—08 Конденсатосборник					1				
				—10 Конденсатосборник						1			
				—12 Конденсатосборник							1		
				—14 Конденсатосборник								1	
				—16 Конденсатосборник									1
А4		7	УГ 1. 04. 00	—04 Трубка водоотводящая	1	1	1						
				—06 Трубка водоотводящая				1	1				
				—07 Трубка водоотводящая						1			
				—08 Трубка водоотводящая							1		
				—09 Трубка водоотводящая								1	1

Инв. № подл. | Подпись и дата | Взам. инв. № | Инв. № дубл. | Подпись и дата

УГ 1. 00

Лист 2

Изм. | Лист | № докум. | Подп. | Дата

Копировал: Ю.Г.

Формат А4

УГ1.00 СБ

Серия 5.905-16, вып.1

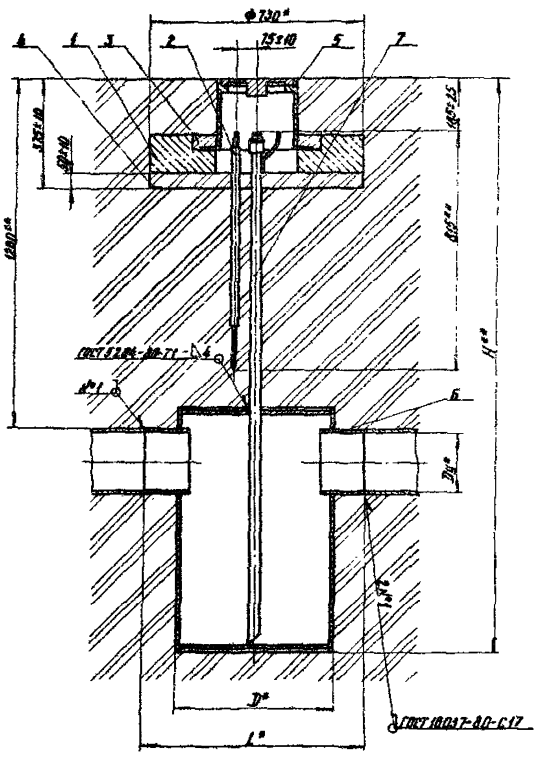

Обозначение	Условный проход Dy, мм	D*, мм	L*, мм	H**, мм	Масса, кг
УГ1.00	50	273	500	1632	71,3
-01	65			1652	72,2
-02	80			1662	72,7
-03	100	377	600	1855	111,5
-04	125			1845	112,2
-05	150			1895	115,6
-06	200	530	750	1963	190,7
-07	250			2043	204,6
-08	300			2073	207,9

1. Покрытие поз. 1,7 битумно-полимерное или битумно-минеральное весьма усиленного типа ГОСТ 9.015-74.
2. Масса дана без учета строительных материалов
3. * Размеры для справок
4. ** Размеры уточнить при проектировании

Изм.	Лист	№ докум.	Подп.	Дата
Разраб.		Гулина		08.88
Провер.		Посилевич		09.88
Т. контр.				
Н. контр.		Посилевич		09.88
Утв.		Дёмкин		09.88

Установка конденсатосборника на газопроводе P_p до 5 кПа (0,05 кгс/см²)
Сборочный чертеж

УГ1.00СБ

Лит.	Масса	Масштаб
И	Ск. табл.	—

Лист | Листов 1

Институт Мосгазпроект

Копировал: [illegible]

Формат А3

Серия 5.905-15, вып. 1

Формат	Зона	Поз.	Обозначение	Наименование	Кол.	Примечание
				Документация		
			УГ1.01.00СБ	Сборочный чертеж		
				Сборочные единицы		
А4		1	УГ1.01.01.00	Каркас	1	
				Материалы		
		3		Бетон тяжелый М150 ГОСТ 26633-85	0,04	м³

Инв. № подл. | Подпись и дата | Взам. инв. № | Инв. № дубл. | Подпись и дата

Изм.	Лист	№ докум.	Подп.	Дата
Разраб.		Гулина		08.88
Пров.		Иосилевич		09.88
Н. контр.		Иосилевич		09.88
Утв.				

УГ1.01.00

Подушка

Лит.	Лист	Листов
И		1

Институт МосгазНИИпроект

Формат А4

93 00 10 1 ЛБ

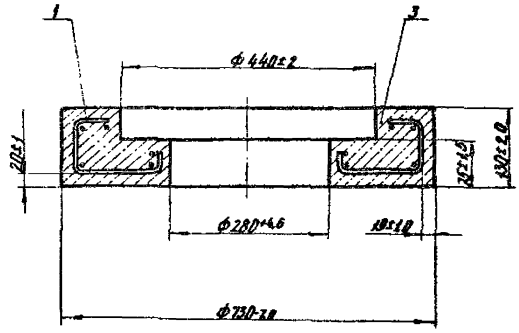

Инв. № подл. | Подпись и дата | Взам. инв. № | Инв. № дубл. | Подпись и дата

Изм.	Лист	№ докум.	Подп.	Дата
Разраб.		Гулина		08.88
Пров.		Иосилевич		09.88
Т. контр.				
Н. контр.		Иосилевич		09.88
Утв.				

УГ1.01.00СБ

Подушка

Сборочный чертеж

Лит.	Масса	Масштаб
И	90	1:5

Лист | Листов 1

Институт МосгазНИИпроект

копировал

Формат А4

Серия 5.905-15, вып.1

Формат	Поз.	Поз.	Обозначение	Наименование	Кол.	Примечание
				Документация		
А4			УГ1.01.01.00СБ	Сборочный чертеж		
				Детали		
А4		1	УГ1.01.01.01	Кольцо	2	
		2	-01	Кольцо	1	
		3	-02	Кольцо	2	
А4		4	УГ1.01.01.02	Связка	4	

Инв.№ подл. | Подпись и дата | Взам.инв.№ | Инв.№ дубл. | Подпись и дата

Нач.сект.	Шкляр				
Разраб.	Гуляева			08.88	
Проверил	Васильевич			07.88	
ГИП					
Н.контр.	Васильевич			08.88	
Утв.					

УГ1.01.01.00

Каркас

Лит. | Масса | Масштаб
У | | 1:5
Лист | Листов 1

Институт Мосгазнипроект

Формат А4

9300 10 10 1 ЛК

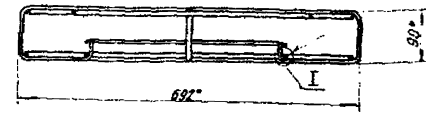

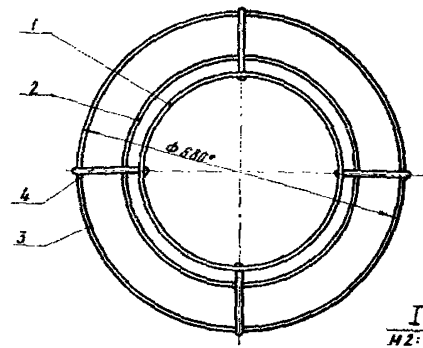

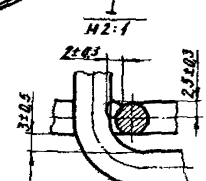

1. Сварка ручная электродуговая
2. * Размеры для справок

Инв.№ подл. | Подпись и дата | Взам.инв.№ | Инв.№ дубл. | Подпись и дата

Нач.сект.	Шкляр				
Разраб.	Гуляева			08.88	
Проверил	Васильевич			07.88	
Т.контр.					
Н.контр.	Васильевич			08.88	
Утв.					

УГ1.01.01.00СБ

Каркас

Сборочный чертеж

Лит. | Масса | Масштаб
У | 2,1 | 1:5
Лист | Листов 1

Институт Мосгазнипроект

Копировал Формат А4

УГ1.01.01.01

50

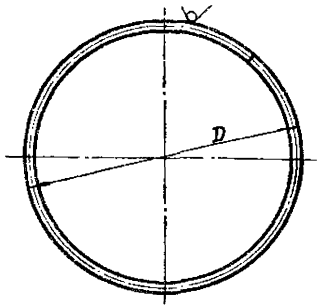

Обозначение	D, мм	Масса, кг
УГ1.01.01.01	346-5,4	0,2
—01	490-6,3	0,3
—02	680-7,0	0,5

Серия 5.905 5, вып 1

Изм.	Лист	№ докум.	Подп.	Дата
Разраб.		Гулина		10.88
Провер.		Иосилевич		10.88
Т. контр.				
Н. контр.		Иосилевич		10.88
Утв.				

Кольцо

Лит.	Масса	Масштаб
И	См. табл.	—

Лист | Листов 1

Институт МосгазНИИпроект

А-I-6-ГОСТ 5781-82

Инв. № подл. | Подпись и дата | Взам. инв. № | Инв. № дубл. | Подпись и дата

УГ1.01.01.02

12,5

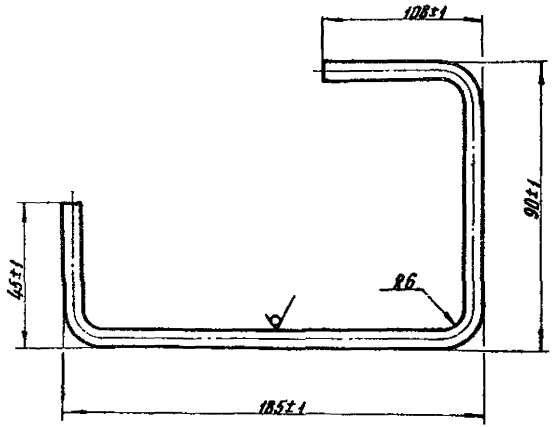

Изм.	Лист	№ докум.	Подп.	Дата
Разраб.		Гулина		10.88
Провер.		Иосилевич		10.88
Т. контр.				
Н. контр.		Иосилевич		10.88
Утв.				

Связка

Лит.	Масса	Масштаб
И	0,1	1:1

Лист | Листов 1

Институт МосгазНИИпроект

А-I-6-ГОСТ 5781-82

Инв. № подл. | Подпись и дата | Взам. инв. № | Инв. № дубл. | Подпись и дата

Копировал: [illegible]

Серия 5.905-15 вып. 1

Формат	Зона	Поз.	Обозначение	Наименование	Кол.	Примечание
				Документация		
А4			УГ 1.02.00СБ	Сборочный чертеж		
			Переменные данные	для исполнений		
				УГ 1.02.00		
				Материал 01		
		1		Круг В-В-ГОСТ 2590-71 Ст3-1-Д-ГОСТ 535-79	0,815	кг
		2		Пластикат И40-13 черный ГОСТ 5960-72	1,865	кг
				УГ 1.02.00-01		
				Материал 01		
		1		Круг В-В-ГОСТ 2590-71 Ст3-1-Д-ГОСТ 535-79	0,850	кг
		2		Пластикат И40-13; черный ГОСТ 5960-72	0,65	кг
				УГ 1.02.00-02		
				Материалы		
		1		Круг В-В-ГОСТ 2590-71 Ст3-1-Д-ГОСТ 535-79*	0,915	кг
		2		Пластикат И40-13 черный ГОСТ 5960-72	0,715	кг
				УГ 1.02.00-03		
				Материал 01		
		1		Круг В-В-ГОСТ 2590-71 Ст3-1-Д-ГОСТ 535-79	0,975	кг
		2		Пластикат И40-13 черный ГОСТ 5960-72	0,775	кг

Инв.№ подл. | Подпись и дата | Взам. инв.№ | Инв.№ дубл. | Подпись и дата | Подпись и дата

Изм.	Лист	№ докум.	Подп.	Дата
Разраб.		Гуляна		08.88
Провер.		Иосилевич		09.88
Н. контр.		Иосилевич		08.88
Утв.				

УГ 1.02.00

Электрод

Лит.	Лист	Листов
У		1

Институт МосгазНИИпроект

Формат А4

УГ 1.02.00СБ

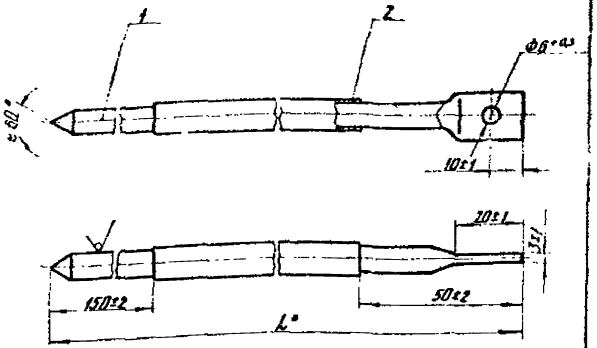

Обозначение	L*, мм	Масса, кг
УГ 1.02.00	815	0,324
-01	850	0,355
-02	915	0,363
-03	975	0,420

1* Размеры для справок

2 Покрытие Ц36 Ц1 ГОСТ 3640-79

Изм.	Лист	№ докум.	Подп.	Дата
Разраб.		Гуляна		08.88
Провер.		Иосилевич		09.88
Н. контр.		Иосилевич		09.88
Утв.				

Электрод

Сборочный чертеж

Лит.	Масса	Масштаб
У	Сигма	1:1

Лист	Листов 1

Институт МосгазНИИпроект

Формат А4

Копировал: Ко1

Инв. № подл. | Подпись и дата | Взам. инв. № | Инв. № дубл. | Подпись и дата

Формат	Зона	Поз.	Обозначение	Наименование	Кол. на испол. УГ1.03.00 —	01	02	03	04	05	06	07	08	09	Примечание
				Документация											
А3			УГ1.03.00СБ	Сборочный чертеж	X	X	X	X	X	X	X	X	X	X	
				Детали											
А3		1	УГ1.03.01	Обечайка	1	1									
			-01	Обечайка			1	1							
			-02	Обечайка					1	1					
			-03	Обечайка							1	1			
			-04	Обечайка									1	1	
А3		2	УГ1.03.02	Днище	2		2		2						
			-01	Днище		2		2		2					
			-02	Днище							2		2		
			-03	Днище								2		2	
			-04	Днище											

Исполнения 10...17 см. лист 3

Нач. сект.	Мокрин			
Разраб.	Пулино	Чуб.	09.88	
Гл. спец.	Поспелов		09.88	Конденсатосборник
Н. контр.	Поспелов		09.88	
Утв.				

УГ1.03.00

Лит.	Лист	Листов
И	1	3

Институт Мосгазпроект

Формат А4

Инв. № подл. | Подпись и дата | Взам. инв. № | Инв. № дубл. | Подпись и дата

Формат	Зона	Поз.	Обозначение	Наименование	Кол. на испол. УГ1.03.00 —	01	02	03	04	05	06	07	08	09	Примечание
				Детали											
А3		2	УГ1.03.03	Штуцер	2	2									
			-01	Штуцер			2	2							
			-02	Штуцер					2	2					
			-03	Штуцер							2	2			
			-04	Штуцер									2	2	

Инв. № подл.	Подпись и дата	Взам. инв. №	Инв. № дубл.	Подпись и дата

УГ1.03.00

Лист 2

Копировал: Ба

Формат А4

Серия 5.905-15, вып.1

Формат	Зона	Поз.	Обозначение		Наименование	Кол. на исполн. 10	11	12	13	14	15	16	17		Примечание
					Документация										
А3			УГ1.03.00СБ		Сборочный чертеж	×	×	×	×	×	×	×	×		
					Детали										
А3		1	УГ1.03.01	-05	Обечайка	1	1								
				-08	Обечайка			1	1						
				-07	Обечайка					1	1				
				-08	Обечайка							1	1		
А3		2	УГ1.03.02	-03	Днище	2									
				-04	Днище		2								
				-05	Днище			2		2		2			
				-06	Днище				2		2		2		
А4		3	УГ1.03.03	-05	Штуцер	2	2								
				-06	Штуцер			2	2						
				-07	Штуцер					2	2				
				-08	Штуцер							2	2		

УГ1.03.00 — Лист 3

Формат А4

Инв. № подл. | Подпись и дата | Взам. инв. № | Инв. № дубл. | Подпись и дата

УГ1.03.03

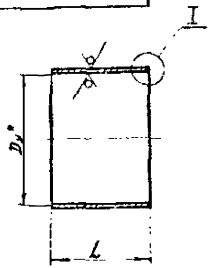

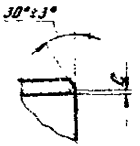

Обозначение	D_y^*, мм	L, мм	D×S, мм	C, мм	Масса, кг
УГ.03.03	50	140-1,0	57×3,0	0,5+0,5	0,56
-01	65		76×3,0		0,76
-02	80		89×3,0		0,89
-03	100	160-1,0	108×3,0		1,25
-04	125		127×3,0		1,47
-05	150		159×3,5		2,15
-06	200	220-1,0	219×4,0		5,23
-07	250		273×6,0	1±0,5	8,70
-08	300		325×6,0		10,39

* Размеры для справок

Изм.	Лист	№ докум.	Подп.	Дата
Разраб.		Гусна		08.88
Провер.		Цалевич		
Т.контр.				
Н.контр.		Цалевич		
Утв.				

УГ1.03.0

Штуцер

Труба D×S ГОСТ 10704-76
В20 ГОСТ 10705-80

Лит.	Масса	Масш.
И	Сп.табл.	

Лист | Листов 1

Институт Мосгазниипроект

Инв. № подл. | Подпись и дата | Взам. инв. № | Инв. № дубл. | Подпись и дата

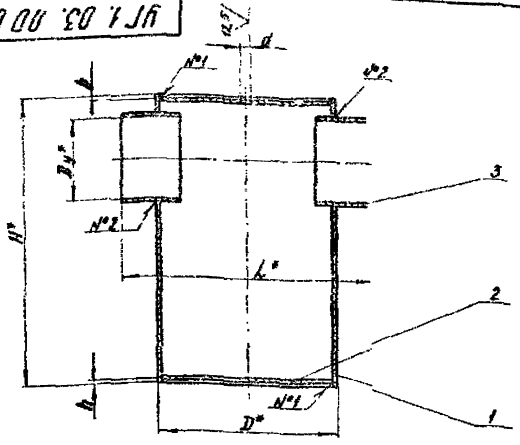

Таблица 1

Обозначение	Условный проход D_y* мм	Рабочее давление, МПа (кгс/см²)	D* мм	L* мм	H* мм	d, мм	h, мм	Масса, кг
УГ 1.03.00	50	0,005 (0,05)	273	500	490	33+0,6	8±1	25,3
-01		1,2 (12)				50+0,6	13±1	32,8
-02	65	0,005 (0,05)			510	33+0,6	8±1	26,2
-03		1,2 (12)				50+0,6	13±1	33,7
-04	80	0,005 (0,05)			520	33+0,6	8±1	26,7
-05		1,2 (12)				50+0,6	13±1	34,3
-06	100	0,005 (0,05)	377	600	700	33+0,6	9±1	65,1
-07		1,2 (12)				50+0,6	15±1	86,4
-08	125	0,005 (0,05)			710	33+0,6	9±1	65,8
-09		1,2 (12)				50+0,6	15±1	87,0
-10	150	0,005 (0,05)			760	33+0,6	9±1	70,0
-11		1,2 (12)				50+0,6	15±1	91,2
-12	200	0,005 (0,05)	530	750	840	33+0,6	10±1	144,0
-13		1,2 (12)				50+0,6	19±1	201,4
-14	250	0,005 (0,05)			920	33+0,6	10±1	157,9
-15		1,2 (12)				50+0,6	19±1	215,3
-16	300	0,005 (0,05)			950	33+0,6	10±1	161,2
-17		1,2 (12)				50+0,6	19±1	218,5

1. Сварные швы по ГОСТ 5264-80
2. Конденсатосборник с Pp до 0,005 мПа (0,05 кгс/см²) испытать на прочность и плотность воздухом давлением 0,1 мПа (1 кгс/см²)
3. Конденсатосборник с Pp до 1,2 мПа (12 кгс/см²) испытать на прочность водов давлением 1,5 мПа (15 кгс/см²) и плотность воздухом давлением 1,2 мПа (12 кгс/см²)

Таблица 2

Обозначение	Номер шва № 1	№ 2
От УГ 1.03.00 до -05	Т6	Т1-△6
От УГ 1.03.00 -06 до -17		Т6

4. Продолжительность испытания на прочность и плотность определяется временем необходимым для осмотра мест сварки, но не менее 1 мин на каждое испытание. При этом падение давления не допускается
5. * Размеры для справок

Изм.	Лист	№ докум.	Подп.	Дата
Разраб.		Гулина		08.88
Провер.		Носилевич		09.88
Т.контр.				
Н.контр.		Носилевич		09.88
Утв.				

УГ 1.03.00 СБ

Конденсатосборник
Сборочный чертеж

Лит.	Масса	Масштаб
Н	Ст. табл.	—

Лист | Листов 1

Институт Массаз НИИпроект

Серия 5.905-15, С.т.1

Инв. № подл. | Подпись и дата | Взам. инв. № | Инв. № дубл. | Подпись и дата

УГ 1 03 01

Серия 5.905-15, вып 1

Рис. 1

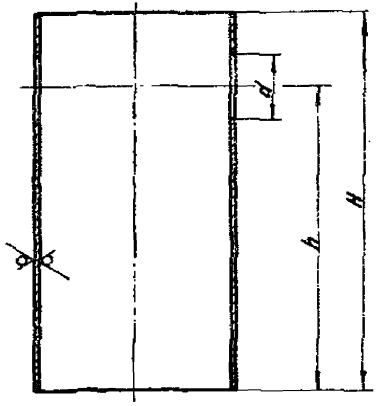

Обозначение	Рис.	d, мм	H, мм	h, мм	D×S	Масса, кг
УГ1 03.01	1	$59^{+0,7}$	490-1,6	404±0,8	273×6,0	19,1
-01		$78^{+0,7}$	510-1,8	414±0,8		19,6
-02		$91^{+0,9}$	520-1,8	417±0,8		19,9
-03	2	$110^{+0,9}$	700-2,0	581±0,9	377×8,0	49,8
-04		$12[illegible]^{+1,3}$	710-2,0			50,0
-05		$151^{+1,0}$	760-2,0	615±0,9		52,8
-06		$221^{+1,2}$	840-2,3	653±1,0	530×10,0	101,7
-07		$275^{+1,3}$	920-2,3	706±1,0		108,7
-08		$327^{+1,4}$	950-2,3	710±1,0		108,6

Рис. 2

Остальное см. рис. 1

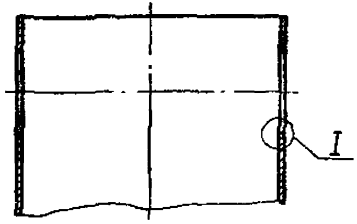

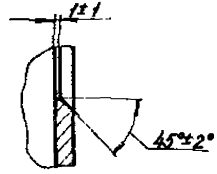

Изм.	Лист	N Докум.	Подп.	Дата	УГ1.03.01		
Разраб.		Гулина		08.86	Обечайка	Лит.	Масса	Масштаб
Провер.		Иосилевич		09.86		И	см. табл.	—
Т. контр.						Лист	Листов 1
Н. контр.		Иосилевич		10.86	Труба D×S ГОСТ 10704-76 / 820 ГОСТ 10705-80	Институт Мосгазнишпроект	
Утв.							

Копировал: Карымова

Формат А3

УГ 1. 03. 02

Серия 5.905 5 вып.1

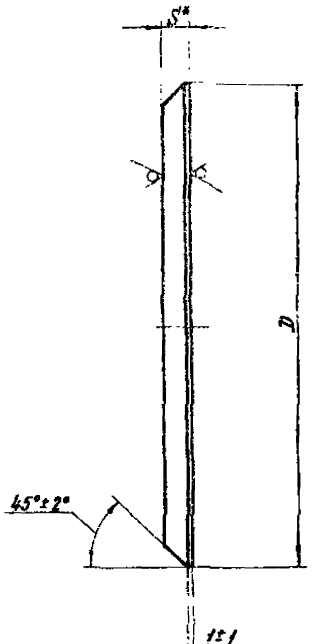

Обозначение	D, мм	S, мм	Масса, кг
УГ 1. 03 02	209-1,2	6	1,61
-01	260-1,3		2,50
-02		15	6,25
-03	360-1,4	8	6,40
-04		20	16,98
-05	508-1,8	10	15,91
-06		28	44,55

* Размеры для справок

					УГ1. 03. 02			
Изм.	Лист	N Докум.	Подп.	Дата	Днище	Лит.	Масса	Масштаб
Разраб.		Гулина		09.88		И	Сн.табл.	—
Провер.		Иосилевич		09.88		Лист	Листов 1	
Т.контр.								
Н.контр.		Иосилевич		09.88	Лист 6-ВН-S ГОСТ 19903-74 / В Ст3 сп 4 ГОСТ 14637-79	Институт МосгазНИИпроект		
Утв.								

Инв. № подл. | Подпись и дата | Взам. инв. № | Инв. № дубл. | Подпись и дата

копировал: Ю.Л. Формат А3

Серия 5.903-15, вып.1

Формат	Зона	Поз.	Обозначение	Наименование	Кол.	Примечание
				Документация		
А3			УГ1.04.00СБ	Сборочный чертеж		
				Детали		
А4		1	УГ1.04.01	Пробка	1	
А4		2	УГ1.04.02	Муфта	1	
А4		3	УГ1.04.03	Пластина	1	
БЧ		4	УГ1.04.04	Прокладка		
				Паронит ПМБ-2.0 ГОСТ 481-80 ф (45×33)	1	0,0024кг

Переменные данные для исполнений

до 09 см. лист 2

от 10 до 15 см. лист 3

Изм.	Лист	№ докум.	Подп.	Дата
Разраб.		Гулина		08.88
Провер.		Насилевич		09.88
Н.контр.		Насилевич		09.88
Утв.				

УГ1.04.00

Трубка водоотводящая

Лит.	Лист	Листов
И	1	3

Институт МосгазНИИпроект

Формат А4

Инв. № подл. | Подпись и дата | Взам. инв. № | Инв. № дубл. | Подпись и дата

Формат	Зона	Поз.	Обозначение	Наименование	Кол. на исполн. УГ1.04.00 — 01	02	03	04	05	06	07	08	09	Примечания
				Детали										
А3		5	УГ1.04.05	Трубка	1									
				-01 Трубка		1								
				-02 Трубка			1							
				-03 Трубка				1						
				-04 Трубка					1					
				-05 Трубка						1				
				-06 Трубка							1			
				-07 Трубка								1		
				-08 Трубка									1	
				-09 Трубка										1

Инв. № подл. | Подпись и дата | Взам. инв. № | Инв. № дубл. | Подпись и дата

Изм.	Лист	№ докум.	Подп.	Дата

УГ1.04.00

Лист 2

Формат А4

Копировал: Ж.о.1

20

Серия 5.90 15 вып. 1

УГ 1.04.00

Обозначение		Наименование	Кол. на исполн. 10	11	12	13	14	15	Примечание
		Детали							
УГ 1.04.05	-10	Трубка	1						
	-11	Трубка		1					
	-12	Трубка			1				
	-13	Трубка				1			
	-14	Трубка					1		
	-15	Трубка						1	

Инв. № подл. | Подпись и дата | Взам. инв. № | Инв. № дубл. | Подпись и дата

УГ 1.04.00 | Лист 3 | Формат А4

Изм. | Лист | № докум. | Подп. | Дата

УГ 1.04.03

12,5 (√)

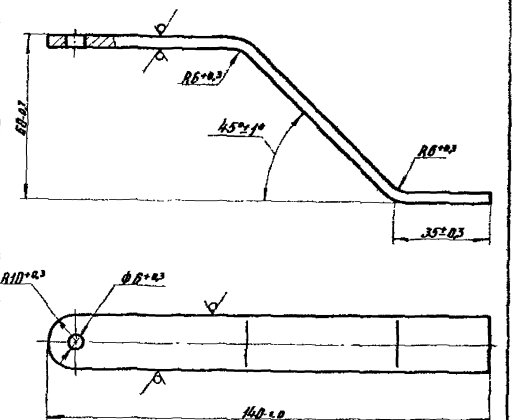

Покрытие Ц36 Ц1 ГОСТ 3640-70

УГ 1.04.03

Изм.	Лист	№ докум.	Подп.	Дата
Разраб.		Гулина		08.88
Провер.		Носилевич		
Т.контр.				
Н.контр.		Носилевич		
Утв.				

Пластина

Полоса 4×20×6-2-ГОСТ 103-76 Ст3-I-ГОСТ 535-79

Лит.	Масса	Масштаб
И	0,1	1:1

Лист | Листов 1

Институт Массаз НИИпроект

Инв. № подл. | Подпись и дата | Взам. инв. № | Инв. № дубл. | Подпись и дата

копировал: Вл.

Формат А4

УГ1.04.00 СБ

Серия 5.945-15, вып.1

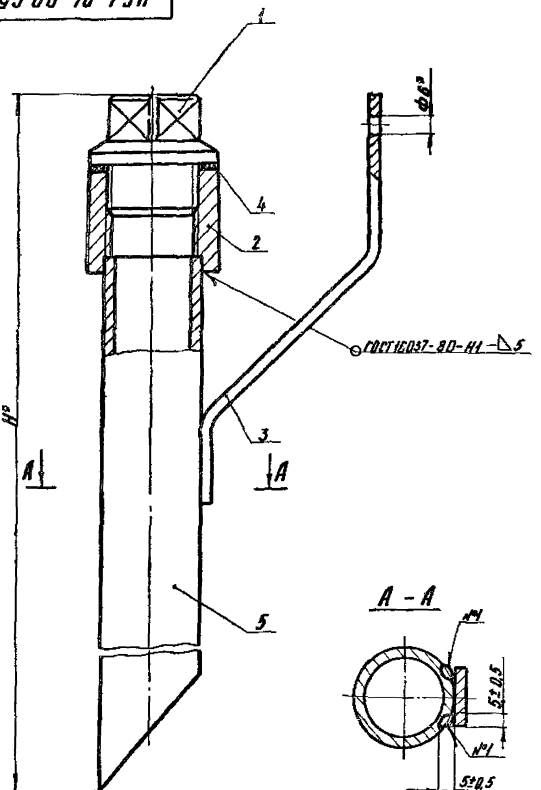

Обозначение	Н* мм	Масса, кг
УГ1.04.00	1170	3,00
-01	1230	3,20
-02	1280	3,30
-03	1350	3,40
-04	1450	3,50
-05	1540	3,80
-06	1640	4,00
-07	1690	4,20
-08	1760	4,30
-09	1850	4,50
-10	1880	
-11	1910	4,60
-12	1940	4,65
-13	1980	4,74
-14	2030	4,85
-15	2080	5,00

1. Сварка шва №1 ручная электродуговая
2.* Размеры для справок

Изм.	Лист	N Докум.	Подп.	Дата	УГ1.04.00 СБ
Разраб.		Гулина		08.86	Трубка водоотводящая. Сборочный чертеж
Провер.		Иосилевич		08.86	
Т.контр.					
Н.контр.		Иосилевич		08.86	
Утв.					

Лит. | Масса | Масштаб
У | Ст.табл. | —
Лист | Листов 1
Институт Мосгаз НИИпроект

Копировал: Кол | Формат А3

Инв. № подл. | Подпись и дата | Взам. инв. № | Инв. № дубл. | Подпись и дата

УГ 1.04.01

6,3

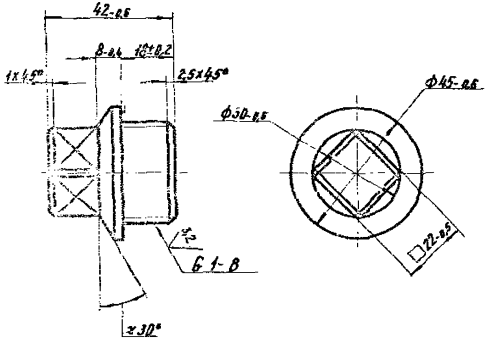

				УГ 1.04.01			
				Пробка	Лит.	Масса	Масштаб
					U	0,28	1:1
					Лист	Листов 1	
				Сталь 45-4-Б ГОСТ1050-74	Институт Мосгаз НИИпроект		

Формат А4

УГ 1.04.02

12,5

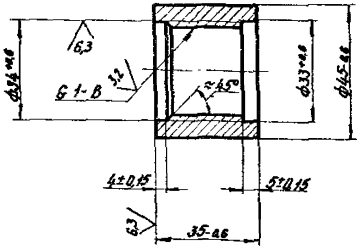

				УГ 1.04.02			
Изм.	Лист	№ докум.	Подп.	Дата	Муфта	Лит.	Масса	Масштаб
Разраб.		Гулина		08.88		U	0,2	1:1
Провер.		Иосилевич		08.88		Лист	Листов 1	
Т. контр.								
Н. контр.		Иосилевич		08.88	Сталь 20-4-Б ГОСТ1050-74	Институт Мосгаз НИИпроект		
Утв.								

Копировал: Ф.А.

Формат А4

УГ 1. 04. 05

Серия 3.905-15, вып. 1

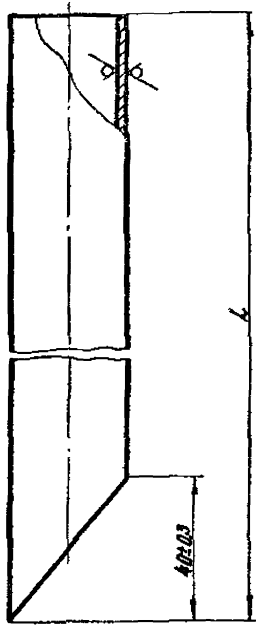

Обозначение	L, мм	Масса, кг
УГ 1. 04. 05	1114-2,6	2,4
-01	1174-2,6	2,6
-02	1224-2,6	2,7
-03	1274-3,1	2,8
-04	1394-3,1	3,0
-05	1484-3,1	3,2
-06	1584-3,1	3,4
-07	1634-3,7	3,6
-08	1704-3,7	3,7
-09	1794-3,7	3,9
-10	1824-3,7	
-11	1854-3,7	4,00
-12	1884-3,7	4,05
-13	1924-3,7	4,14
-14	1974-4,4	4,25
-15	2024-4,4	4,35

Изм.	Лист	№ докум.	Подп.	Дата	УГ 1. 04. 05			
Разраб.		Гулина		08.88	Трубка	Лит.	Масса	Масштаб
Провер.		Иосилевич		09.88		И	См. табл.	—
Т. контр.						Лист	Листов 1	
Н. контр.		Иосилевич		09.88	Труба 32×3,0 ГОСТ 10704-76 / В 20 ГОСТ 10705-80	Институт Мосгазпроект		
Утв.								

Копировал: [illegible]

Формат А3

Серия 5.905-15 вып. 1

Позиция	Зона	Поз.	Обозначение	Наименование	Кол.	Примечание
				Документация		
12			УГ2. ВОСБ	Сборочный чертеж		
13			УГ0. ОО Д	Общие указания		
				Сборочные единицы		
14		1	УГ 1. 02. 00- 01	Электрод	1	
				Стандартные изделия		
		3		Кирпич КР 100/1НОО/25		
				ГОСТ 530-80	105	
		4		Люк Л8 ГОСТ 3634-79	1	
				Материалы		
		6		Бетон тяжелый М150		
				ГОСТ 26633-85	0,09	м³
		7		Песок природный для		
				строительных работ		
				ГОСТ 8736-85	0,1	м³
			Переменные данные	для исполнений		
			до 04 см. лист 2.3			

Инв. № подл. | Подпись и дата | Взам. инв. №

Изм.	Лист	№ докум.	Подп.	Дата
Разраб.		Гришин		10.88
Пров. р.		Шевченко		10.88
Н. контр.		Шестаков		10.88
Утв.		Денкин		10.88

УГ2. 00

Установка конденсатосборника на газопроводе Рр до 1,2 МПа (12 кгс/см²)

Лит.	Лист	Листов
У	1	3

Институт Мосгазниипроект

Формат А4

Инв. № подл. | Подпись и дата | Взам. инв. №

Позиция	Обозначение	Наименование	Кол. на исполн. УГ2.00 —	01	02	03	04	05	06	07	08	Примечание
		Сборочные единицы										
4	-04	Трубка водоотводящая	1									входит в изд. 4
5	УГ2. 01. 00											на поз. 10
	-05	Трубка водоотводящая		1								
	-07	Трубка водоотводящая			1							
	-08	Трубка водоотводящая				1						
	-02	Трубка водоотводящая					1					
	-12	Трубка водоотводящая						1				
	-13	Трубка водоотводящая							1			
	-16	Трубка водоотводящая								1		
	-15	Трубка водоотводящая	1								1	входит в изд. 4
10	УГ2. 02. 00											на поз. 2
	-04	Трубка водоотводящая	1									
	-06	Трубка водоотводящая		1								
	-07	Трубка водоотводящая			1							
	-09	Трубка водоотводящая				1						
	-10	Трубка водоотводящая					1					
	-11	Трубка водоотводящая						1				
	-13	Трубка водоотводящая							1			
	-14	Трубка водоотводящая								1		

Копировал | Формат А4

Изм. | Лист | № докум. | Подп. | Дата

УГ2. 00

Копировал

УГ2.01.01.00

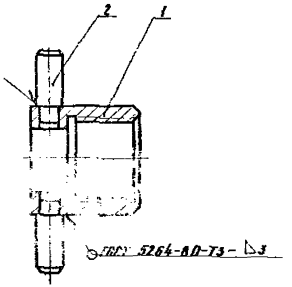

Размер для справок

Формат	Зона	Поз.	Обозначение	Наименование	Кол.	Прим.
				Детали		
А4		1	УГ2.01.01.01	Гайка	1	
А4		2	УГ2.01.01.02	Палец	2	

Изм.	Лист	№ докум.	Подп.	Дата
Разраб.		Гулина		08.88
Провер.		Иосилевич		09.88
Т. контр.				
Н. контр.		Иосилевич		09.88
Утв.				

УГ2.01.01.00

Муфта

Лит.	Масса	Масштаб
П	1,3	1:2

Лист | Листов 1

Институт Мосгиз НИИпроект

копировал

формат А4

Серия 5.905-15 вып. 1

Инв. № подл.	Подпись и дата	Взам. инв. №	Инв. № дубл.	Подпись и дата

Формат	Зона	Поз.	Обозначение	Наименование	Кол. на исполн. УГ2.00 — 01	02	03	04	05	06	07	08	Примечание
А4		10	УГ2.02.00	Трубка водоотводящая								1	
А4		11	УГ1.03.00	Конденсатосборник	1								
				Конденсатосборник		1							
				Конденсатосборник			1						
				Конденсатосборник				1					
				Конденсатосборник					1				
				Конденсатосборник						1			
				Конденсатосборник							1		
				Конденсатосборник								1	
				Конденсатосборник									

УГ2.00

Лист | Изм. | Лист | № докум. | Подп. | Дата

Инв. № подл. | Подпись и дата | Взам. инв. № | Инв. № дубл. | Подпись и дата

УГ2.00 СБ

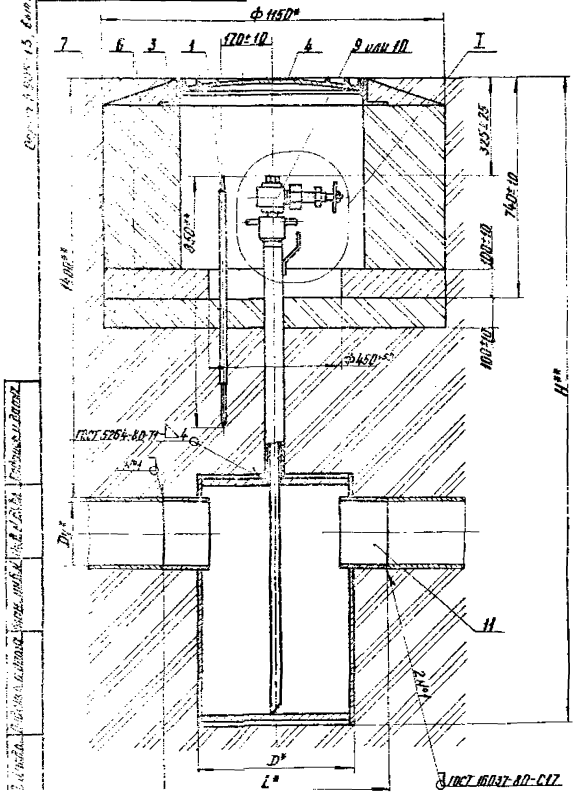

I вариант

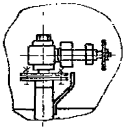

Обозначение	Условный проход Dy^*, мм	D^*, мм	L^*, мм	H^*, мм	Масса, кг
УГ2.00	50	273	500	1832	111,10
—01	65			1852	111,81
—02	80			1862	112,38
—03	100	377	600	2035	165,00
—04	125			2046	165,58
—05	150			2095	169,82
—06	200	530	750	2163	280,30
—07	250			2243	294,10
—08	300			2273	297,30

1. Покрытие поз. 9, 10, 11 битумно-полимерное или битумно-минеральное весьма усиленного типа ГОСТ 9.015-74
2. Масса дана без учета строительного материала
3. * Размеры для справок
4. ** Размер уточнить при проектировании

Изм.	Лист	N Докум.	Подп.	Дата
Разраб.		Гулина		08.88
Провер.		Носилевич		09.88
Т. контр.				
Н. контр.		Носилевич		09.88

Установка конденсатосборника на газопроводе Рр до 1,2 МПа (12 кгс/см²)

Сборочный чертеж

УГ2.00 СБ

Лит.	Масса	Масштаб
И	См. табл.	—

Лист | Листов 1

Институт

УГ 2.01.01.01

12,5

Серия 5.905-15, вып. 1

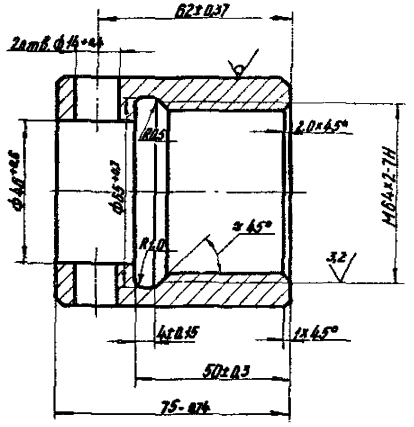

Изм.	Лист	№ докум.	Подп.	Дата	Гайка	Лит.	Масса	Масштаб
Разраб.		Гулина		08.88		И	1,1	1:1
Провер.		Иосилевич		09.88		Лист	Листов 1	
Т. контр.								
Н. контр.		Иосилевич		09.88	Круг 15-В-ГОСТ 2590-71 / 35-4-Б ГОСТ 1050-74	Институт Мосгаз НИИпроект		
Утв.								

Инв. № подл. | Подпись и дата | Взам. инв. № | Инв. № дубл. | Подпись и дата

Формат А4

УГ 2.01.01.02

6,3

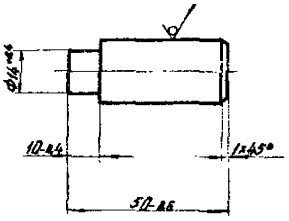

Изм.	Лист	№ докум.	Подп.	Дата	Палец	Лит.	Масса	Масштаб
Разраб.		Гулина		08.88		И	0,1	1:1
Провер.		Иосилевич		09.88		Лист	Листов 1	
Т. контр.								
Н. контр.		Иосилевич		09.88	Круг 20-В-ГОСТ 2590-71 / Ст3-I-ГОСТ 535-79	Институт Мосгаз НИИпроект		
Утв.								

Инв. № подл. | Подпись и дата | Взам. инв. № | Инв. № дубл. | Подпись и дата

Копировал: [illegible]

Формат А4

Серия 5.905-15, вып. 1

Формат	Зона	Поз.	Обозначение	Наименование	Кол.	Примечание
				Документация		
А3			УГ2.01.00СБ	Сборочный чертеж		
				Сборочные единицы		
А4		1	УГ2.01.01.00	Муфта	1	
				Детали		
А4		2	УГ2.01.04	Заглушка	1	
Б4		3	УГ2.01.05	Прокладка		
				Паронит ПМБ-2 ГОСТ 481-80		
				Ф (62×45)	1	0,006кг
				Прочие изделия		
		5		Задвижка клиновая с выдвижным шпинделем муфтовая Ду 25		
				ТУ26-07-1243-80	1	

Переменные данные для исполнений

до 09 см. лист 2

10...19 см. лист 3

20...24 см. лист 4

Изм.	Лист	№ докум.	Подп.	Дата
Разраб.		Гусина		
Провер.		Исаакович		
Н.контр.		Исаакович		
Утв.				

УГ2.01.00

Трубка водоотводящая

Лит.	Лист	Листов
Л	1	4

Институт Мосгоз НИИпроект

Инв. № подл.	Подпись и дата	Взам. инв. №	Инв. № дубл.	Подпись и дата

Формат	Зона	Поз.	Обозначение	Наименование	Кол. на исполн. УГ2.01.00 —	Примечание
					— 01 02 03 04 05 06 07 08 09	
А4		6	УГ2.01.02.00	Сборочные единицы		
				Футляр	1	
				Футляр	1	
				Футляр	1	
				Футляр	1	
				Футляр	1	
				Футляр	1	
				Футляр	1	
				Футляр	1	
				Футляр	1	
				Футляр	1	
				Футляр	1	
А4		7	УГ2.01.03.00	Трубка	1	
				Трубка	1	
				Трубка	1	
				Трубка	1	
				Трубка	1	
				Трубка	1	
				Трубка	1	
				Трубка	1	
				Трубка	1	

Изм.	Лист	№ докум.	Подп.	Дата

УГ2.01.00

Лист 2

формат А4

копировал: Ко 1

Формат	Зона	Поз.	Обозначение	Наименование	Кол. на испол. УГ2.01.00 — 10	11	12	13	14	15	16	17	18	19	Примечание
				Сборочные единицы											
А4	6		УГ2.01.02.00 –04	Футляр	1		1								
			–08	Футляр		1				1					
			–01	Футляр				1							
			–03	Футляр					1						
			–00	Футляр							1				
			–11	Футляр								1			
			–12	Футляр									1		
			–07	Футляр										1	
А4	7		УГ2.01.03.00 –06	Трубка	1	1									
			–07	Трубка			1								
			–13	Трубка				1							
			–09	Трубка					1	1	1				
			–10	Трубка								1			
			–11	Трубка									1	1	

Формат	Зона	Поз.	Обозначение	Наименование	Кол. на испол. УГ2.01.00 — 20	21	22	23	24	Примечание
				Сборочные единицы						
А4	6		УГ2.01.02.00 –11	Футляр	1					
			–08	Футляр		1				
			–13	Футляр			1	1	1	
А4	7		УГ2.01.03.00 –12	Трубка	1					
			–13	Трубка		1				
			–14	Трубка			1			
			–15	Трубка				1		
			–16	Трубка					1	

УГ2.01.00СБ

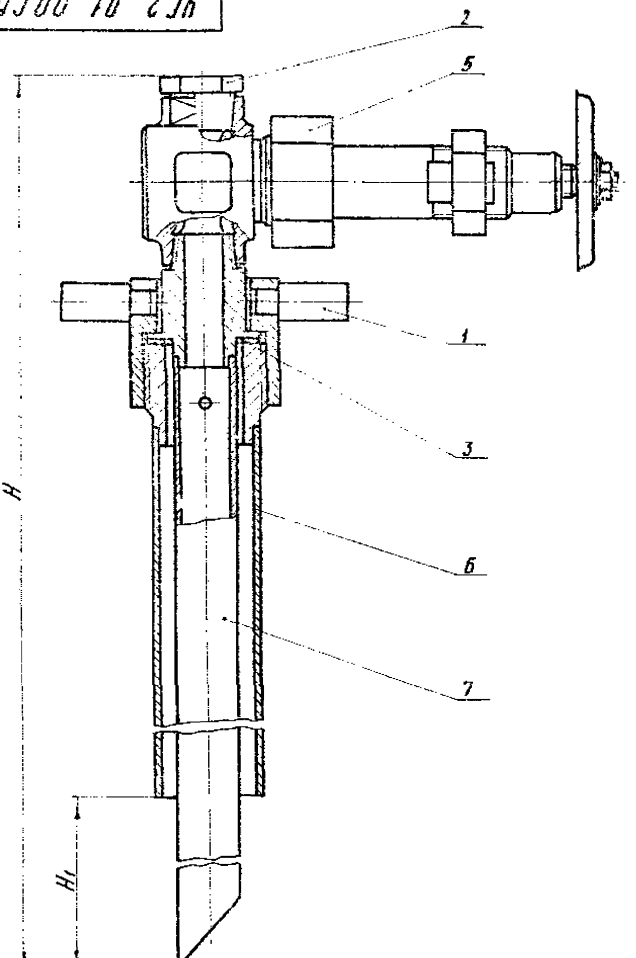

Обозначение	H, мм	H1, мм	Масса, кг
УГ2.01.00	1230	152	12,36
—01	1290	210	12,49
—02	1340	261	12,59
—03	1400	315	12,74
—04	1500	449	12,85
—05		420	12,94
—06		469	12,74
—07		479	12,71
—08	1590	515	13,11
—09	1690	650	13,19
—10		660	13,15
—11		615	13,33
—12	1740	710	13,25
—13	1790	774	14,36
—14	1880	854	13,53
—15		805	13,73
—16		884	13,42
—17	2000	920	14,01
—18	2090	1005	14,03
—19		1020	13,97
—20	2200	1120	14,50
—21	2280	1205	14,59
—22	2400	1310	14,91
—23	2600	1510	15,34
—24	2800	1710	15,77

Размеры для справок

Изм.	Лист	N докум.	Подп.	Дата
Разраб.		Гулина		08.88
Провер.		Иосилевич		09.88
Т.контр.				
Н.контр.		Иосилевич		09.88
Утв.				

УГ2.01.00СБ

Трубка водоотводящая

Сборочный чертеж

Лит.	Масса	Масштаб
Н	Ск.табл.	1:2

Лист. Листов 1

Институт Мосгаз НИИпроект

Серия 5.905-15 вып.1

Инв. N подл. | Подпись и дата | Взам. инв. N | Инв. N дубл. | Подпись и дата

Инв. № подл.	Подпись и дата	Взам. инв. №	Инв. № дубл.	Подпись и дата

Серия 5.905-15, Вып. 1

Формат	Зона	Поз.	Обозначение	Наименование	Кол. на исполн. УГ2.01.02.00 —										Примечание
					—	01	02	03	04	05	06	07	08	09	
				Документация											
А3			УГ2.01.02.00СБ	Сборочный чертеж	×	×	×	×	×	×	×	×	×	×	
				Детали											
А4		1	УГ2.01.02.01	Штуцер	1	1	1	1	1	1	1	1	1	1	
А4		2	УГ2.01.02.02	Труба	1										
			—01	Труба		1									
			—02	Труба			1								
			—03	Труба				1							
			—04	Труба					1						
			—05	Труба						1					
			—06	Труба							1				
			—07	Труба								1			
			—08	Труба									1		
			—09	Труба										1	
А4		3	УГ1.04.03	Пластина	1	1	1	1	1	1	1	1	1	1	

Исполнения 10... 13 см лист 2

Изм.	Лист	№ докум.	Подп.	Дата
Разраб.		Гулина		08.88
Провер.		Носилевич		09.88
Н. контр.		Носилевич		09.88
Утв.				

УГ2.01.02.00

Футляр

Лит.	Лист	Листов
И	1	2

Институт Моссаз НИИпроект

Формат А4

Инв. № подл.	Подпись и дата	Взам. инв. №	Инв. № дубл.	Подпись и дата

Формат	Поз.	Зона	Обозначение	Наименование	Кол. на исполн. УГ2.01.02.00 —										Примечание
					10	11	12	13							
				Документация											
А3			УГ2.01.02.00СБ	Сборочный чертеж	×	×	×	×							
				Детали											
А4		1	УГ2.01.02.01	Штуцер	1	1	1	1							
А4		2	УГ2.01.02.02 —10	Труба	1										
			—11	Труба		1									
			—12	Труба			1								
			—13	Труба				1							
А4		3	УГ1.04.03	Пластина	1	1	1	1							

Изм.	Лист	№ докум.	Подп.	Дата

УГ2.01.02.00

Лист 2

Копировал: [illegible]

Формат А4

32

УГ2.01.02.00 СБ

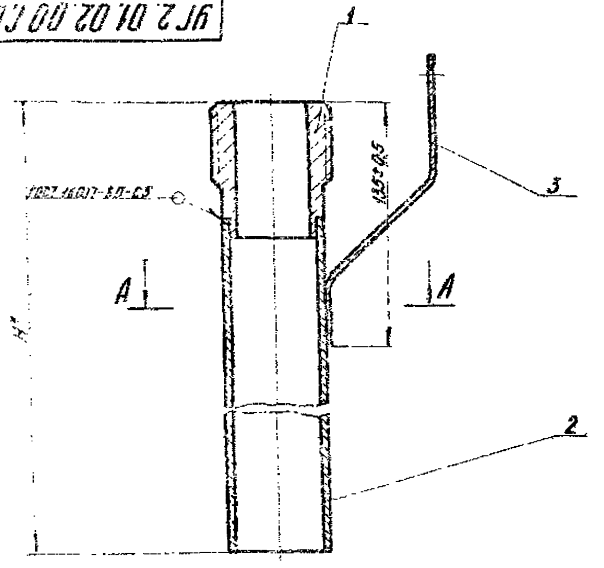

А – А

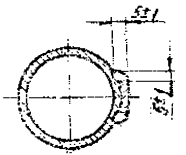

Обозначение	Н*, мм	Масса, кг
УГ2.01.02.00	821	3,80
-01	841	3,88
-02	846	3,90
-03	851	3,91
-04	853	3,93
-05	865	3,97
-06	876	4,02
-07	895	4,09
-08	900	4,11
-09	903	4,13
-10	904	
-11	905	
-12	910	4,15
-13	915	4,17

1. Футляр испытать на прочность водой давлением 1,5 мПа (15 кгс/см²) и плотность воздухом давлением 1,2 мПа (12 кгс/см²)
2. Продолжительность испытания на прочность и плотность определяется временем необходимым для осмотра мест сварки, но не менее 1 мин на каждое испытание при этом падение давления не допускается.
3. Сварка ручная электродуговая
4. * Размеры для справок

Изм.	Лист	№ докум.	Подп.	Дата	УГ2.01.02.00 СБ			
Разраб.		Гулина		08.88	Футляр	Лит.	Масса	Масштаб
Провер.		Иосилевич		09.88	Сборочный чертеж	И	Ст.табл.	1:2
Т. контр.						Лист	Листов 1	
Н. контр.		Иосилевич		09.88		Институт		
Утв.						МосгазНИИпроект		

УГ2.01.02.01

12,5

Серия 5.905-15, вып.1

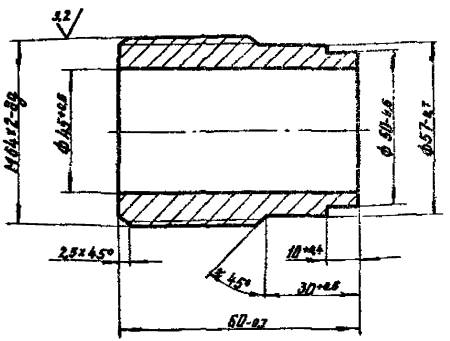

Изм.	Лист	№ докум.	Подп.	Дата
Разраб.		Гулина		08.88
Провер.		Иосилевич		09.88
Т. контр.				
Н. контр.		Иосилевич		11.88
Утв.				

Штуцер

Лит.	Масса	Масштаб
У	0,61	1:1

Лист | Листов 1

Сталь 35-4-Б ГОСТ 1050-74

Институт МосгазНИИпроект

формат А4

УГ2.01.02.02

12,5

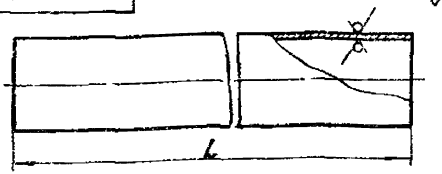

Продолжение

Обозначение	L, мм	Масса, кг
УГ2.01.02.02	771-2,3	3,09
-01	791-2,3	3,17
-02	796-2,3	3,19
-03	801-2,3	3,20
-04	805-2,3	3,22
-05	815-2,3	3,26
-06	826-2,3	3,31
-07	845-2,3	3,38
-08	850-2,3	3,40
-09	853-2,3	
-10	854-2,3	3,42
-11	855-2,3	
-12	860-2,3	3,44
-13	866-2,3	3,46

Обозначение	L, мм	Масса, кг
УГ2.01.02.02 -14	835-2,3	3,34
-15	856-2,3	3,43
-16	861-2,3	3,45
-17	866-2,3	3,46
-18	870-2,3	3,48
-19	880-2,3	3,52
-20	891-2,3	3,56
-21	910-2,3	3,64
-22	915-2,3	3,66
-23	918-2,3	
-24	919-2,3	3,68
-25	920-2,3	
-26	925-2,3	3,70
-27	930-2,3	3,72

Изм.	Лист	№ докум.	Подп.	Дата
Разраб.		Гулина		08.88
Провер.		Иосилевич		09.88
Т. контр.				
Н. контр.		Иосилевич		09.88
Утв.				

Труба

Лит.	Масса	Масштаб
О	См.табл.	1:2

Лист | Листов 1

Труба 57х3 ГОСТ 10704-76 / В20 ГОСТ 10705-80

Институт МосгазНИИпроект

копировал: Ре.1

Инв. № подл.	Подпись и дата	Взам. инв. №	Инв. № дубл.	Подпись и дата

Серия 5.905-13, Вып. 1

Формат	Зона	Поз.	Обозначение	Наименование	Кол. на исполн. УГ2.01.03.00										Примечание
						01	02	03	04	05	06	07	08	09	
				Документация											
А3			УГ2.01.03.00СБ	Сборочный чертеж	×	×	×	×	×	×	×	×	×	×	
				Детали											
А4		1	УГ2.01.03.01	Ниппель	1	1	1	1	1	1	1	1	1	1	
А4		2	УГ2.01.03.02	Труба	1										
			—01	Труба		1									
			—02	Труба			1								
			—03	Труба				1							
			—04	Труба					1						
			—05	Труба						1					
			—06	Труба							1				
			—07	Труба								1			
			—08	Труба									1		
			—09	Труба										1	

Исполнения 10...16 см. лист 2

Изм.	Лист	№ докум.	Подп.	Дата	УГ2.01.03.00			
Разраб.		Гулина		08.88	Трубка	Лит.	Лист	Листов
Пров.		Иосилевич		09.88		И	1	2
Н.контр.		Иосилевич		09.88		Институт МосгазНИИпроект		
Утв.								

формат А4.

Инв. № подл.	Подпись и дата	Взам. инв. №	Инв. № дубл.	Подпись и дата

Формат	Зона	Поз.	Обозначение	Наименование	Кол. на исполн. УГ2.01.03.00										Примечание
					10	11	12	13	14	15	16				
				Документация											
А3			УГ2.01.03.00СБ	Сборочный чертеж	×	×	×	×	×	×	×				
				Детали											
А4		1	УГ2.01.03.01	Ниппель	1	1	1	1	1	1	1				
А4		2	УГ2.01.03.02 —10	Труба	1										
			—11	Труба		1									
			—12	Труба			1								
			—13	Труба				1							
			—14	Труба					1						
			—15	Труба						1					
			—16	Труба							1				

Изм.	Лист	№ докум.	Подп.	Дата	УГ2.01.03.00	Лист 2

копировал Вп 2

формат А

УГ2.01.03.00СБ

Серия 5.903-15, Вып. 1

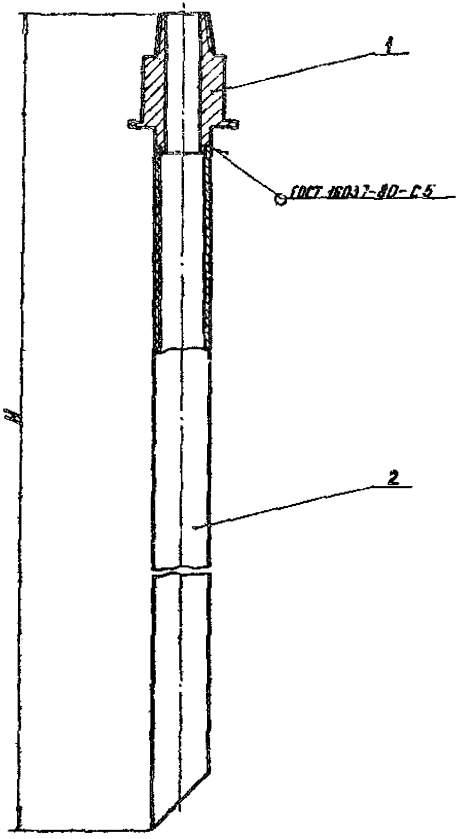

Обозначение	H, мм	Масса, кг
УГ2.01.03.00	1122	2,83
-01	1182	2,96
-02	1232	3,06
-03	1292	3,19
-04	1392	3,41
-05	1482	3,60
-06	1582	3,82
-07	1632	3,92
-08	1682	4,03
-09	1772	4,22
-10	1892	4,46
-11	1982	4,68
-12	2092	4,93
-13	2172	5,08
-14	2292	5,34
-15	2492	5,77
-16	2692	6,20

Размеры для справок

Инв. № подл.	Подпись и дата	Взам. инв. №	Инв. № дубл.	Подпись и дата

УГ2.01.03.00СБ

Изм.	Лист	N. Докум.	Подп.	Дата
Разраб.		Гамана		08.88
Провер.		Иосилевич		09.88
Т. контр.				
Н. контр.		Иосилевич		09.88
Утв.				

Трубка.

Сборочный чертеж

Лит.	Масса	Масштаб
И	Ст.табл.	1:2

Лист | Листов 1

Институт Массаз НШпроект

копировал: [illegible]

формат А3

УГ2.01.03.01

Серия 5.905-15, вып.1

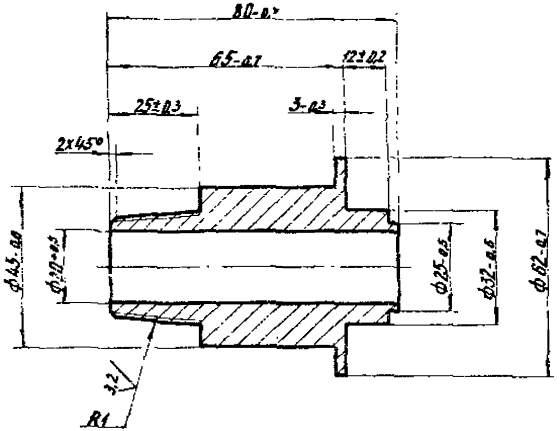

Изм.	Лист	N Докум.	Подп.	Дата
Разраб.		Гулина		08.88
Провер.		Иосилевич		09.88
Т. контр.				
Н. контр.		Иосилевич		09.88
Утв.				

Ниппель

УГ2.01.03.01

Лит.	Масса	Масштаб
Н	0,58	1:1

Лист | Листов 1

Сталь 35-4-Б ГОСТ 1050-74

Институт Мосгаз НИИпроект

Формат А4

УГ2.01.03.02

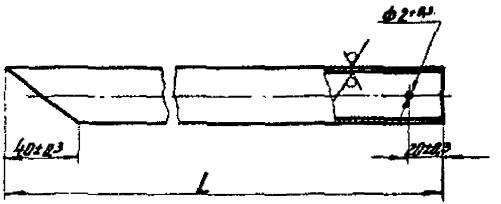

Обозначение	L, мм	Масса, кг
УГ2.01.03.02	1045-2,6	2,25
-01	1105-2,6	2,38
-02	1155-2,6	2,48
-03	1215-2,6	2,61
-04	1315-2,6	2,83
-05	1405-2,6	3,02
-06	1505-2,6	3,24
-07	1555-3,1	3,34
-08	1605-3,1	3,45
-09	1695-3,1	3,64
-10	1815-3,1	3,90
-11	1905-3,1	4,10
-12	2015-3,1	4,35
-13	2095-3,1	4,50
-14	2215-3,1	4,76
-15	2415-3,1	5,19
-16	2615-3,7	5,62

Изм.	Лист	N Докум.	Подп.	Дата
Разраб.		Гулина		08.88
Провер.		Иосилевич		09.88
Т. контр.				
Н. контр.		Иосилевич		09.88
Утв.				

Труба

УГ2.01.03.02

Лит.	Масса	Масштаб
Н	Сн.табл.	1:2

Лист | Листов 1

Труба 32×3,0 ГОСТ 10704-76 / В20 ГОСТ 10705-80

Институт Мосгаз НИИпроект

Формат А4

Инв. N подл. | Подпись и дата | Взам. инв. N | Инв. N дубл. | Подпись и дата

Инв. N подл. | Подпись и дата | Взам. инв. N | Инв. N дубл. | Подпись и дата

копировал:

Серия 5.903-15, вып.1

УГ2.01.04

12.5

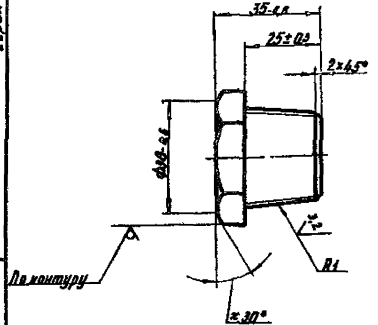

Изм.	Лист	№ докум.	Подп.	Дата	Заглушка	Лит.	Масса	Масштаб
Разраб.		Гуляно		10.88		И	0,26	1:1
Пров.		Иосилевич		10.88		Лист	Листов 1	
Т.контр.						Институт		
Н.контр.		Иосилевич		10.88	Шестигранник 42 ГОСТ 2879-69	Мосгазпроект		
Утв.					20-4-6 ГОСТ 1050-74			

Инв.№ подл. | Подпись и дата | Взам.инв.№ | Инв.№ дубл. | Подпись и дата

Формат А4

УГ2.02.02.01

12.5

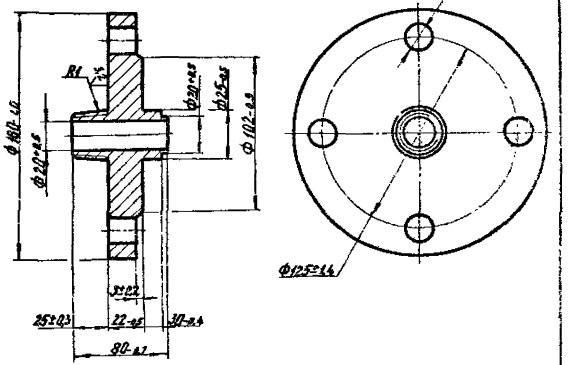

Допускается изготовление фланца в сварном варианте.

Изм.	Лист	№ докум.	Подп.	Дата	Фланец	Лит.	Масса	Масштаб
Разраб.		Гуляно		10.88		И	3,25	1:2
Пров.		Иосилевич		10.88		Лист	Листов 1	
Т.контр.						Институт		
Н.контр.		Иосилевич		9.88	Сталь 35-4-Б ГОСТ 1050-74	Мосгазпроект		
Утв.								

Инв.№ подл. | Подпись и дата | Взам.инв.№ | Инв.№ дубл. | Подпись и дата

Копировал: Кол

Формат А4

Серия 5.905-15 Вып.1

Формат	Зона	Поз.	Обозначение	Наименование	Кол.	Примечание
				Документация		
А3			УГ2.02.00СБ	Сборочный чертеж		
				Детали		
А4		1	УГ2.02.03	Прокладка		
				Паронит ПМБ-2.0 ГОСТ 481-80		
				ф (102×57)	1	0,023кг
А4		2	УГ2.01.04	Заглушка	1	
				Стандартные изделия		
		3		Болт М16×65.58.016		
				ГОСТ 7798-70	4	
		4		Гайка М16.5.016		
				ГОСТ 5915-70	4	
				Прочие изделия		
		5		Задвижка клиновая с выдвижным шпинделем муфтовая Ду 25		
				ТУ26-07-1243-80	1	
			Переменные данные	для исполнений		
			до 09 см. лист 2			
			10...19 см. лист 3			
			20...24 см. лист 4			

Инв.№ подл. | Подп. и дата | Взам.инв.№ | Инв.№ дубл. | Подп. и дата

Изм.	Кол.уч.	Лист	№ док.	Подп.	Дата
Разраб.			Докучаев		
Провер.			Чекалевич		
Н.контр.			Шишкина		
Гл.спец.					

УГ2.02.00

Трубка
Водоотводящая

Лит.	Масса	Масштаб
		1:4

Листов 4

Госстрой СССР
Союзгазпроект
Москва
Формат А4

Обозначение		Наименование	Кол. на исполн. 01	02	03	04	05	06	07	08	09	Примечание
		Сборочные единицы										
УГ2.02.01.00	-09	Футляр	1									
	-11	Футляр		1								
	-10	Футляр			1							
	-12	Футляр				1						
	-05	Футляр					1					
	-04	Футляр						1				
	-02	Футляр							1			
	-08	Футляр								1		
	-06	Футляр									1	
УГ2.02.00		Трубка	1									
	-01	Трубка		1								
	-02	Трубка			1							
	-03	Трубка				1						
	-16	Трубка					1					
	-15	Трубка						1				
	-18	Трубка							1			
											1	

Инв.№ подл. | Подп. и дата | Взам.инв.№ | Инв.№ дубл. | Подп. и дата

УГ2.02.00

Изм. 2
Лист 15
Альбома 24

Формат	Зона	Поз.	Обозначение	Наименование	Кол. на испол. УГ2.02.00 — 10	11	12	13	14	15	16	17	18	19	Примечание
				Сборочные единицы											
А4		7	УГ2.02.01.00 —04	Футляр	1		1								
			—09	Футляр		1				1					
			—01	Футляр				1							
			—03	Футляр					1						
			—00	Футляр							1				
			—11	Футляр								1			
			—12	Футляр									1		
			—07	Футляр										1	
А4		8	УГ2.02.02.00 —05	Трубка	1	1									
			—01	Трубка			1								
			—10	Трубка				1							
			—09	Трубка					1	1	1				
			—10	Трубка							1				
			—11	Трубка								1	1		

Формат	Зона	Поз.	Обозначение	Наименование	Кол. на испол. УГ2.02.00 — 20	21	22	23	24	Примечание
				Сборочные единицы						
А4		7	УГ2.02.01.00 —14	Футляр	1					
			—08	Футляр		1				
			—15	Футляр			1	1	1	
А4		8	УГ2.02.02.00 —12	Трубка	1					
			—13	Трубка		1				
			—14	Трубка			1			
			—15	Трубка				1		
			—16	Трубка					1	

УГ2.02.00СБ

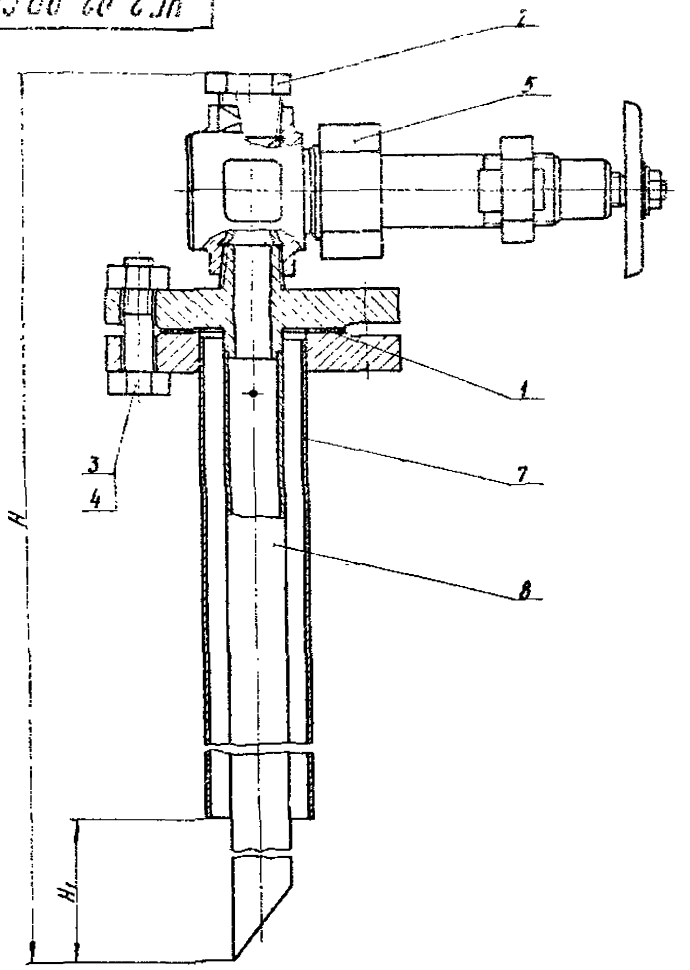

Обозначение	H, мм	H1, мм	Масса, кг
УГ2.02.00	1230	152	16,52
—01	1290	210	16,71
—02	1340	261	16,81
—03	1400	315	16,96
—04	1500	449	17,07
—05		420	17,16
—06		469	16,96
—07		470	16,93
—08	1590	515	17,33
—09	1690	650	17,41
—10		660	17,37
—11		615	17,55
—12	1740	710	17,47
—13	1790	774	17,58
—14	1880	854	17,75
—15		805	17,95
—16		884	17,64
—17	2000	820	18,23
—18	2090	1005	18,25
—19		1020	18,19
—20	2200	1120	18,72
—21	2280	1205	18,81
—22	2400	1310	19,13
—23	2600	1510	19,56
—24	2800	1710	19,99

Размеры для справок

Изм.	Лист	N Докум.	Подп.	Дата
Разраб.		Гулина		08.88
Провер.		Иосилевич		09.88
Т.контр.				
Н.контр.		Иосилевич		09.88
Утв.				

УГ2.02.00СБ

Трубка водоотводящая
Сборочный чертеж

Лит.	Масса	Масштаб
И	См.табл.	1:2

Лист | Листов 1

Институт МисгазНИИпроект

Копировал: [illegible]

Формат А3

Серия 5.9.75-5, вып.1

Инв. № подл. | Подпись и дата | Взам. инв. № | Инв. № дубл. | Подпись и дата

Инв. № подл.	Подпись и дата	Взам. инв. №	Инв. № дубл.	Подпись и дата

Серия 5.905-15, вып. 1

Формат	Зона	Поз.	Обозначение	Наименование	Кол. на исполн. УГ2.02.01.00 —										Примечание
					—	01	02	03	04	05	06	07	08	09	
				Документация											
А3			УГ2.02.01.00СБ	Сборочный чертеж	×	×	×	×	×	×	×	×	×	×	
				Детали											
А4		1	УГ1.04.03	Пластина	1	1	1	1	1	1	1	1	1	1	
А4		2	УГ2.01.02.02 —14	Труба	1										
			—15	Труба		1									
			—16	Труба			1								
			—17	Труба				1							
			—18	Труба					1						
			—19	Труба						1					
			—20	Труба							1				
			—21	Труба								1			
			—22	Труба									1		
			—23	Труба										1	
				Стандартные изделия											
		3		Фланец 1-50-16 ст 20 ГОСТ 12820-80	1	1	1	1	1	1	1	1	1	1	

Исполнения 10...18 см. лист 2

Изм.	Лист	№ докум.	Подп.	Дата
Разраб.		Галина		08.88
Провер.		Иосилевич		09.88
Н. контр.		Иосилевич		09.88
Утв.				

УГ2.02.01.00

Футляр

Лит.	Лист	Листов
П	1	2

Институт Моссгаз НИИпроект

Формат А4

Инв. № подл.	Подпись и дата	Взам. инв. №	Инв. № дубл.	Подпись и дата

Формат	Зона	Поз.	Обозначение	Наименование	Кол. на исполн. УГ2.02.01.00 —									Примечание
					10	11	12	13	14	15	16	17	18	
				Документация										
А3			УГ2.02.01.00СБ	Сборочный чертеж	×	×	×	×	×	×	×	×	×	
				Детали										
А4		1	УГ1.04.03	Пластина	1	1	1	1	1	1	1	1	1	
А4		2	УГ2.01.02.02 —24	Труба	1									
			—25	Труба		1								
			—26	Труба			1							
			—27	Труба				1						
				Стандартные изделия										
		3		Фланец 1-50-16 ст 20 ГОСТ 12820-80	1	1	1	1						

Изм.	Лист	№ докум.	Подп.	Дата

УГ2.02.01.00

Лист 2

УГ2.02.01.00СБ

Серия 5.905-15, вып.1

Обозначение	L*, мм	Масса, кг
УГ2.02.01.00	859	6,03
-01	859	6,11
-02	864	6,13
-03	869	6,14
-04	873	6,16
-05	883	6,20
-06	894	6,24
-07	913	6,32
-08	918	6,34
-09	921	
-10	922	6,36
-11	923	
-12	928	6,38
-13	933	6,40

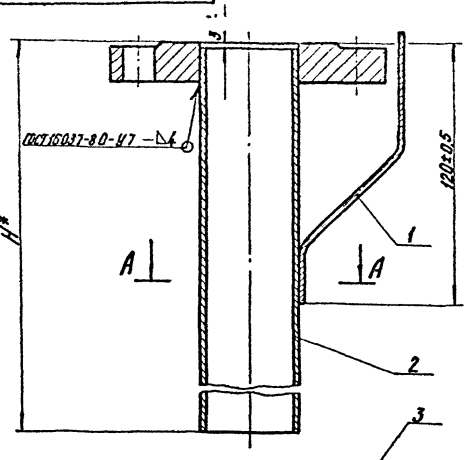

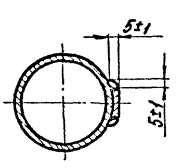

1. Футляр испытать на прочность водой давлением 1,5 мПа (15 кгс/см²) и плотность воздухом давлением 1,2 МПа (12 кгс/см²)
2. Продолжительность испытания на прочность и плотность определяется временем необходимым для осмотра мест сварки, но не менее 1 мин. на каждое испытание. При этом падение давления не допускается.
3. Сварка ручная электродуговая
4. *Размеры для справок

Изм.	Лист	№ докум.	Подп.	Дата
Разраб.	Гулина			03.89
Провер.	Василевич			09.89
Т.контр.				
Н.контр.	Василевич			09.89
Утв.				

УГ2.02.01.00СБ

Футляр

Сборочный чертеж

Лит.	Масса	Масштаб
У	См. табл.	1:2

Лист Листов 1

Институт Мосгазпроект

Инв.№ подл. | Подпись и дата | Взам.инв.№ | Инв.№ дубл. | Подпись и дата

Копировал

Формат А3

Инв. № подл.	Подпись и дата	Взам. инв. №	Инв. № дубл.	Подпись и дата

Серия 5.905-15, вып.1

Формат	Зона	Поз.	Обозначение	Наименование	Кол. на исполн. УГ2.02.02.00 —										Примечание
					—	01	02	03	04	05	06	07	08	09	
				Документация											
А3			УГ2.02.02.00 СБ	Сборочный чертеж	×	×	×	×	×	×	×	×	×	×	
				Детали											
А4		1	УГ2.02.02.01	Фланец	1	1	1	1	1	1	1	1	1	1	
А4		2	УГ2.01.03.02	Труба	1										
			—01	Труба		1									
			—02	Труба			1								
			—03	Труба				1							
			—04	Труба					1						
			—05	Труба						1					
			—06	Труба							1				
			—07	Труба								1			
			—08	Труба									1		
			—09	Труба										1	

Исполнения 10...15 см. лист 2

Изм.	Лист	№ докум.	Подп.	Дата
Разраб.		Гулина		02.08
Провер.		Носилевич		02.08
Н. контр.		Носилевич		02.08
Утв.				

УГ2.02.02.00

Трубка

Лит.	Лист	Листов
И	1	2

Институт Мосгазнийпроект

Формат А4

Инв. № подл.	Подпись и дата	Взам. инв. №	Инв. № дубл.	Подпись и дата

Формат	Зона	Поз.	Обозначение	Наименование	Кол. на исполн. УГ2.02.02.00 —										Примечание
					10	11	12	13	14	15	16				
				Документация											
А3			УГ2.02.02.00 СБ	Сборочный чертеж	×	×	×	×	×	×	×				
				Детали											
А4		1	УГ2.02.02.01	Фланец	1	1	1	1	1	1	1				
А4		2	УГ2.01.03.02 —10	Труба	1										
			—11	Труба		1									
			—12	Труба			1								
			—13	Труба				1							
			—14	Труба					1						
			—15	Труба						1					
			—16	Труба							1				

УГ2.02.02.00СБ

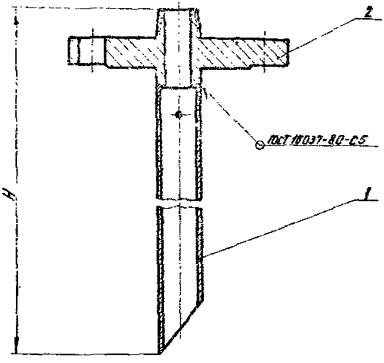

Обозначение	H, мм	Масса, кг
УГ2.02.02.00	1122	5,50
-01	1182	5,83
-02	1232	5,75
-03	1292	5,88
-04	1392	6,08
-05	1482	6,27
-06	1582	6,49
-07	1632	6,59
-08	1682	6,70
-09	1772	6,89
-10	1892	7,15
-11	1982	7,35
-12	2092	7,60
-13	2172	7,75
-14	2292	8,01
-15	2492	8,44
-16	2692	8,87

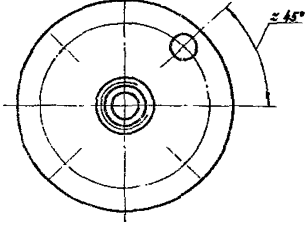

Размеры для справок

					УГ2.02.02.00СБ			
Изм.	Лист	№ докум.	Подп.	Дата	Трубка	Лит.	Масса	Масштаб
Разраб.		Гулина		08.88			Сп. табл.	1:2
Провер.		Носилевич		09.88	Сборочный чертеж	Лист	Листов 1	
Т. контр.						Институт		
Н. контр.		Носилевич		09.88		Мосгазнийпроект		
Утв.								

Серия 5.905-15, вып. 1

Формат	Зона	Поз.	Обозначение	Наименование	Кол.	Примечание
				Документация		
А3			УГ3. 00 СБ	Сборочный чертеж		
А3			УГ0. 00 Д	Общие указания		
				Сборочные единицы		
А4		1	УГ1. 02. 00-03	Электрод	1	
				Стандартные изделия		
		3		Кирпич КР100/1650/25 ГОСТ 530-80	105	
		4		Люк ЛВ ГОСТ 3634-79	1	
				Материалы		
		6		Бетон тяжелый М150 ГОСТ 26633-85	0,09	м³
		7		Песок природный для строительных работ ГОСТ 8736-85	0,1	м³
			Переменные данные до 05 см. лист 2.3	для исполнений		

Инв. № подл. | Подпись и дата | Взам. инв. № | Инв. № дубл. | Подпись и дата

Изм.	Лист	№ докум.	Подп.	Дата
Разраб.		Гулина		10.88
Провер.		Носилевич		10.88
Н.контр.		Носилевич		10.88
Утв.		Денкин		10.88

УГ3. 00

Установка конденсатосборника на газопроводе P_p до 1,2 МПа (12 кгс/см²)

Лит.	Лист	Листов
И	1	3

Институт Мосгаз НИИпроект

формат А4

Обозначение	Наименование	Кол. на исполн. УГ3.00 — 01	02	03	04	05	Примечание
	Сборочные единицы						
УГ3. 01. 00	Конденсатосборник	1					
-01	Конденсатосборник		1				
-02	Конденсатосборник			1			
-03	Конденсатосборник				1		
-04	Конденсатосборник					1	
-05	Конденсатосборник						
УГ2. 01. 00	Трубка водоотводящая	1					допуск. замена на поз. 11
-17	Трубка водоотводящая		1				
-19	Трубка водоотводящая			1			
-20	Трубка водоотводящая				1		
-22	Трубка водоотводящая					1	
-23	Трубка водоотводящая						
-24	Трубка водоотводящая					1	
УГ2. 02. 00	Трубка водоотводящая	1					допуск. замена на поз. 10
-17	Трубка водоотводящая		1				
-19	Трубка водоотводящая						

Инв. № подл. | Подпись и дата | Взам. инв. № | Инв. № дубл. | Подпись и дата

УГ3. 00

Лист 2

УГ3. 01. 03

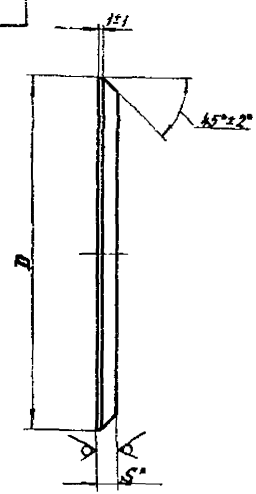

Обозначение	D, мм	S, мм	Масса, кг
УГ3. 01. 03	410-1,6	22	20,63
—01	506-1,8	28	39,44

* Размер для справки

Изм.	Лист	№ докум.	Подп.	Дата
Разраб.		Гулина		08.88
Провер.		Носилевич		09.88
Т. контр.				
Н. контр.		Носилевич		09.88
Утв.				

Днище

Лит.	Масса	Масштаб
И	Ст. табл.	—

Лист | Листов 1

Лист 6-ПН-S ГОСТ 19903-74 / 8Ст3сп4 ГОСТ 14637-79

Институт МосгазНИИпроект

копировал: [illegible]

Формат А4

Серия 5.905-15, вып. 1

Кол. на исполн. УГ3. 00 —

Обозначение		Наименование	02	03	04	05	Примечание
УГ2. 02. 00	—20	Трубка водоотводящая	1				Допуск. замена на каз. 10
	—22	Трубка водоотводящая		1			
	—23	Трубка водоотводящая			1		
	—24	Трубка водоотводящая				1	

УГ3. 00

Лист 3

Формат А4

Инв. № подл. | Подпись и дата | Взам. инв. № | Инв. № дубл. | Подпись и дата

Инв. № подл. | Подпись и дата | Взам. инв. № | Инв. № дубл. | Подпись и дата

УГЗ. 00 СБ

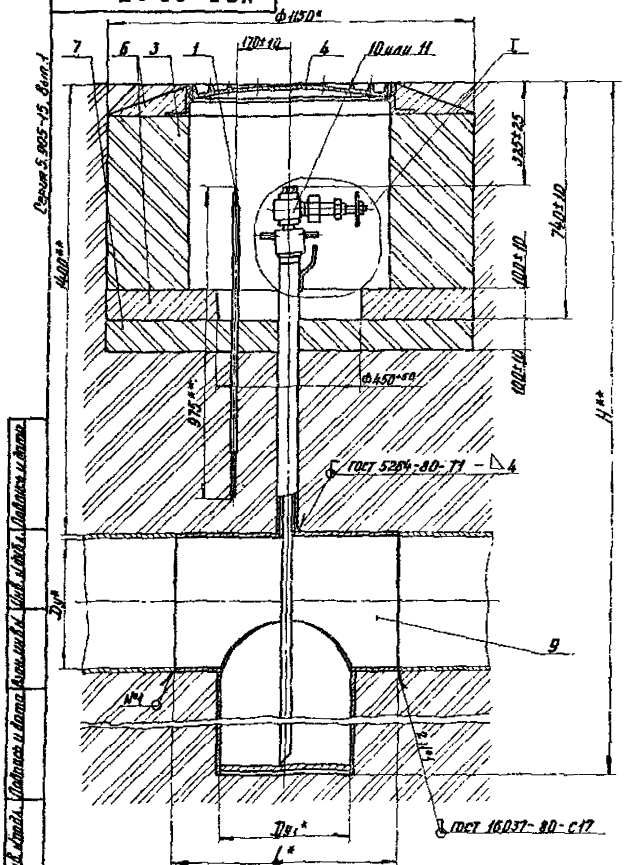

I вариант

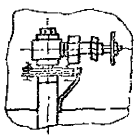

Обозначение	Условный проход Dy, мм	Dy1, мм	H*, мм	Масса, кг
УГЗ. 00	400	400	2358	227,43
-01	500	500	2470	323,50
-02	800		2570	336,72
-03	800		2760	454,13
-04	1000		2960	543,86
-05	1200		3160	704,90

1. Покрытие п.п. 9, 10, 11 битунно-полимерное или битунно-минеральное весьма усиленного типа ГОСТ 9.015-74
2. Масса дана без учета строительного материала
3. * Размеры для справок
4. ** Размер уточнить при проектировании

Изм.	Лист	№ докум.	Подп.	Дата	УГЗ. 00 СБ			
Разраб.		Гулина		02.88	Установка конденсатосборника на газопроводе Pp до 1,2 МПа (12 кгс/см²) Сборочный чертеж	Лит.	Масса	Масштаб
Провер.		Носилевич		03.88		И	Ст. табл.	—
Т. контр.						Лист	Листов 1	
Н. контр.		Носилевич		03.88		Институт Массгаз НИИпроект		
Утв.		Дёнкин		10.88				

Копировал: [illegible]

Формат А3

Инв. № подл. | Подпись и дата | Взам. инв. № | Инв. № дубл. | Подпись и дата

Инв. № подл.	Подпись и дата	Взам. инв. №	Инв. № дубл.	Подпись и дата

Серия 5.905-15. Вып. 1

Формат	Зона	Поз.	Обозначение	Наименование	Кол. на исполн. УГ3.01.00 —	01	02	03	04	05					Примечание
				Документация											
А3			УГ3. 01. 00 СБ	Сборочный чертеж	×	×	×	×	×	×					
				Детали											
А3		1	УГ3. 01. 01	Корпус	1										
			—01	Корпус		1									
			—02	Корпус			1								
			—03	Корпус				1							
			—04	Корпус					1						
			—05	Корпус						1					
А3		2	УГ3. 01. 02	Штуцер	1										
			—01	Штуцер		1									
			—02	Штуцер			1								
			—03	Штуцер				1							
			—04	Штуцер					1						

Изм.	Лист	№ докум.	Подп.	Дата
Разраб.		Гулина		10.88
Провер.		Носилевич		10.88
Н. контр.		Носилевич		10.88
Утв.				

УГ3. 01. 00

Конденсатосборник

Лит.	Лист	Листов
И	1	2

Институт Мосгазнишпроект

Формат А4

Инв. № подл.	Подпись и дата	Взам. инв. №	Инв. № дубл.	Подпись и дата

Формат	Зона	Поз.	Обозначение	Наименование	Кол. на исполн. УГ3.01.00 —	01	02	03	04	05					Примечание
А3		2	УГ3. 01. 02	Штуцер						1					
А4		3	УГ3. 01. 03	Днище	1										
			—01	Днище		1	1	1	1	1					

Изм.	Лист	№ докум.	Подп.	Дата

УГ3. 01. 00

Лист 2

Копировал: [illegible]

Формат А4

УГ3.01.00СБ

Серия 5.905-15, Вып. 1

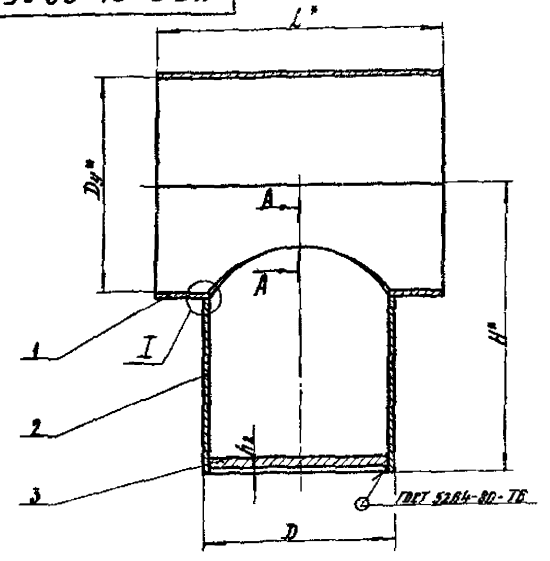

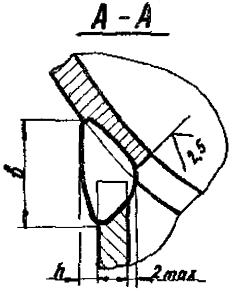

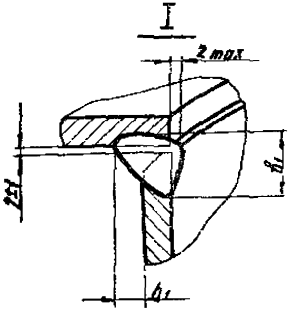

Обозначение	Условный проход Dy, мм	D, мм	L*, мм	H*, мм	B, мм	B1, мм	h, мм	h1, мм	h2, мм	Масса, кг
УГ3.01.00	400	426	700	745	26	13	4	7		146,8
-01	500	530	800	805	36	18	3	9	9±1	244,1
-02	600			855	32		5			256,8
-03	800		1000	950	28		9		10±1	373,9
-04	1000			1050	29	22	11	11		463,1
-05	1200			1150	22	14	7	7	11±1	623,7

1. Изготовление конденсатосборника должно соответствовать техническим требованиям ОСТ 34-42-762-85, ОСТ 34-42-764-85 и ОСТ 34-42-766-85
2. Конденсатосборник испытать на прочность водой давлением 1,5 МПа (15 кгс/см²) и плотность воздухом давлением 1,2 МПа (12 кгс/см²)
3. Продолжительность испытания на прочность и плотность определяется временем необходимым для осмотра мест сварки, но не менее 1 мин. на каждое испытание. При этом падение давления не допускается.
4. * Размеры для справок.

Изм.	Лист	№ докум.	Подп.	Дата
Разраб.	Ушина			08.88
Пров.	Васильевич			09.88
Т.контр.				
Н.контр.	Васильевич			09.88
Утв.				

УГ3.01.00СБ

Конденсатосборник

Сварочный чертеж

Лит.	Масса	Масштаб
У	Ст.15ГЮА	
Лист	Листов 8	

ЦНИИТУ-п

Москва

Копировал: Лаз

Формат А4

УГ3.01.01

Рис. 1

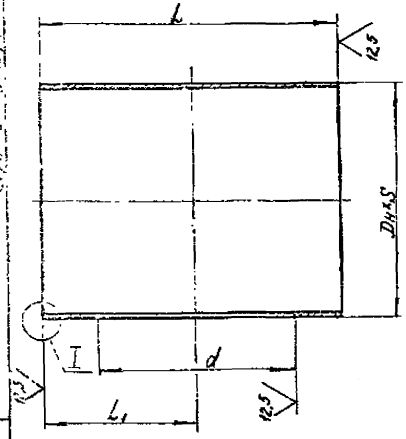

Рис. 2

Остальное см. рис. 1

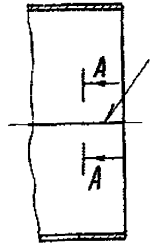

Обозначение	Рис.	Dн×S	L, нн	L1, нн	d, нн	C, нн	D, нн	S, нн	α, нн	Материал	Масса, кг
УГ3.01.01	1	426×14	700-4,0	350±2	412+1,6	20	414+0,6	6	—	Труба 426×14 ГОСТ 8732-78 В 20 ГОСТ 8731-74	83,2
-01	2	530×14	800-4,0	400±2	508+1,6		518+0,7		20°±6	Лист Б-ВН-14 ГОСТ 19903-74 В Ст3сп4 ГОСТ 14637-79	116,9
-02		630×12					616+0,7	7	18°±6	Лист Б-ВН-12 ГОСТ 19903-74 В Ст3сп4 ГОСТ 14637-79	131,52
-03		820×14	1000-4,0	500±2			798+0,9	11	20°±6	Лист Б-ВН-14 ГОСТ 19903-74 В Ст3сп4 ГОСТ 14637-79	251,53
-04		1020×14					1002+1	9			321,21
-05		1220×18				25	1200+1	10	24°±6	Лист Б-ВН-18 ГОСТ 19903-74 В Ст3сп4 ГОСТ 14637-79	498,36

А - А

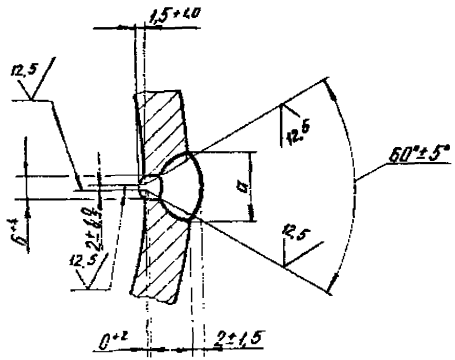

I

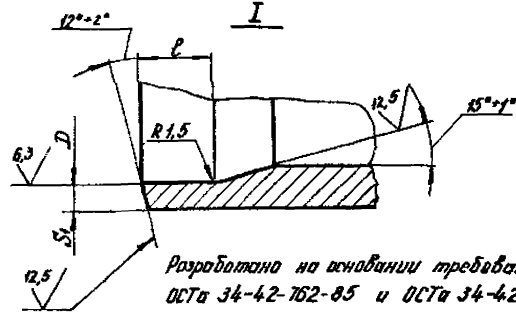

Разработано на основании требований ОСТа 34-42-762-85 и ОСТа 34-42-764-85

Изм.	Лист	N докум.	Подп.	Дата	УГ3.01.01	
Разраб.		Гилина		08.88	Корпус	Лит. / Масса / Масштаб: И / Ст. табл. / —
Провер.		Василевич		08.88		Лист / Листов 1
Т. контр.						
Н. контр.		Василевич		08.88	см. табл.	Институт Мосгазниипроект
Утв.						

Копировал: А4

Формат А3

УГЗ. 01. 02

Серия 5.905-15. Вып. 1

Рис. 1

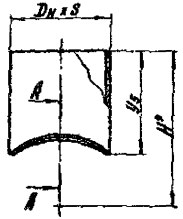

Рис. 2

Остальное см. рис. 1

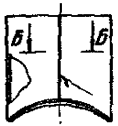

А – А

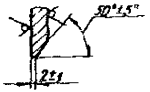

Б – Б

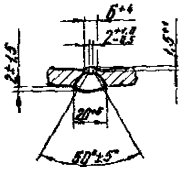

Развёртка 1

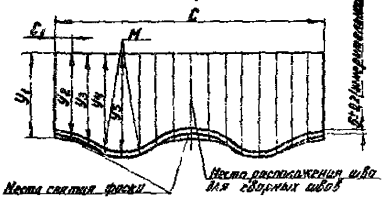

Угол фаски уменьшать равномерно до 0° в точках М

Развёртка 2

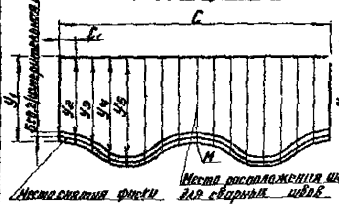

Угол фаски уменьшать равномерно до 25° в точке М

Развёртка 3

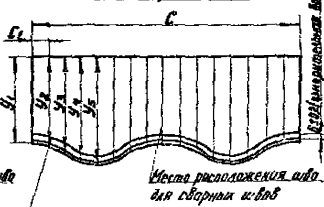

Таблица 1

Обозначение	Рис.	Dн×S	H*, мм	Материал	Масса, кг
УГЗ. 01. 02	1	426×7	885	Труба 426×7 ГОСТ 8732-78 / В20 ГОСТ 8731-74	43,8
–01		530×11	991	Труба 530×11 ГОСТ 8732-78 / В20 ГОСТ 8731-74	87,73
–02			981		85,75
–03			1035		82,8
–04	2	530×14	1114	Лист Б-ПН-14 ГОСТ 19903-74 / ВСт3сп4 ГОСТ 14637-79	102,44
–05			1206		85,9

Таблица 2

Обозначение	Развёртка	y_1, мм	y_2, мм	y_3, мм	y_4, мм	y_5, мм	C, мм	C_1, мм
УГЗ. 01. 02	1	532-1,8	546-1,8	585-1,8	636-2,0	672-2,0	1338-4,1	83,53±0,4
–01		537-1,8	555-1,8	607-1,8	679-2,0	726-2,0	1665-3,7	104,06±0,4
–02			552-1,8	593-1,8	642-2,0	666-2,0		
–03	2	538-1,8	550-1,8	579-1,8	611-1,8	625-1,8		
–04			547-1,8	570-1,8	594-1,8	604-1,8		
–05	3	53[illegible]-1,8		567-1,8	587-1,8	596-1,8		

1. Разработана на основании требований ОСТа 34-42-762-85 и ОСТа 34-42-764-85
2. *Размер для справки

Изм.	Лист	№ докум.	Подп.	Дата
Разраб.		Гулина		08.88
Провер.		Носилевич		09.88
Т. контр.				
Н. контр.		Носилевич		09.88
Утв.				

УГЗ. 01. 02

Штуцер

Лит. | Масса | Масштаб
Н | | Сн. табл. | —

Лист | Листов 1

Институт Мосгазпроект

см. табл.

Инв. № подл. | Подпись и дата | Взам. инв. № | Инв. № дубл. | Подпись и дата

Копировал: [illegible]

Формат А3

Серия 5.905-15 Вып.1

Формат	Зона	Поз.	Обозначение	Наименование	Кол.	Примечание
				Документация		
А3			УГ4. 00 СБ	Сборочный чертеж		
А3			УГ0. 00 ОД	Общие указания		
				Сборочные единицы		
А4		1	УГ1. 01. 00	Подушка	1	
А4		2	УГ1. 02. 00 - 02	Электрод	1	
				Материалы		
		3		Бетон тяжелый М 150 ГОСТ 26633-85	0,004	м³
		4		Песок природный для строительных работ ГОСТ 8736-85	0,02	м³
				Прочие изделия		
		5		Ковер ТУ 400-28-91-84	1	
			Переменные данные	для исполнений		
			00 06	см. лист 2		

Инв.№ подл. | Подпись и дата | Взам. инв.№ | Инв.№ дубл. | Подпись и дата

Нач.отдел	Цыбульский		Дата	УГ4. 00	
Разраб.	Галина		08.88	Установки водоотводящей трубки на газопроводе Ру 0,5 МПа (0,05 кгс/см²)	Лит. / Лист 1 / Листов 2
Н.контр.	Ушакова		05.88		Институт МосгазНИИпроект
Гл.инж.	Денкин		05.88		

Формат А4

Инв.№ подл. | Подпись и дата | Взам. инв.№ | Инв.№ дубл. | Подпись и дата

Формат	Зона	Поз.	Обозначение	Наименование	Кол. на испол. 01	02	03	04	05	06	Примечание
				Сборочные единицы							
А4		7	УГ1. 04. 00	Трубка водоотводящая	1						
			-01	Трубка водоотводящая		1					
			-02	Трубка водоотводящая			1				
			-03	Трубка водоотводящая				1			
			-04	Трубка водоотводящая					1		
			-05	Трубка водоотводящая						1	
			-06	Трубка водоотводящая							1

УГ4. 00

Инв.№ подл. | Подпись и дата | Взам. инв.№ | Инв.№ дубл. | Подпись и дата

Копировал: Формат А4

УГ 4. 00 СБ

Серия 5.905-15, вып. 1

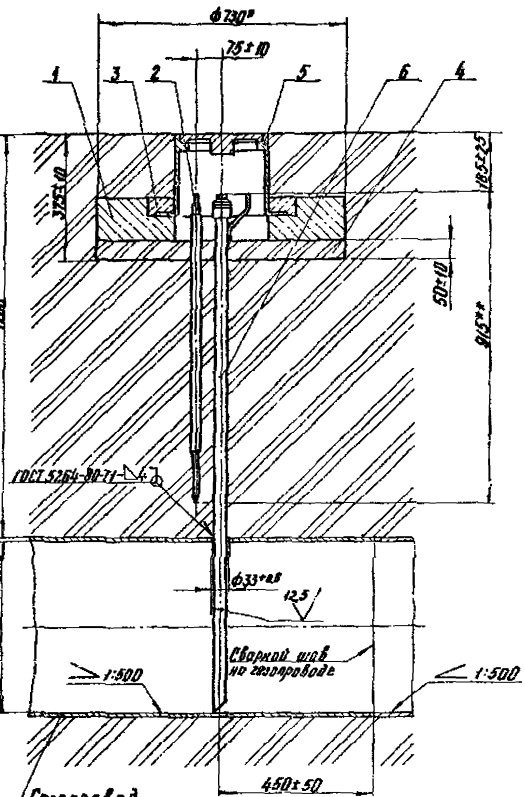

Обозначение	Условный проход D_y,* мм	Масса, кг
УГ 4. 00	150	45,4
-01	200	45,6
-02	250	45,7
-03	300	45,8
-04	400	46,0
-05	500	46,2
-06	600	46,4

1. Покрытие поз. 6 битумно-полимерное или битумно-минеральное весьма усиленного типа ГОСТ 9.015-74.
2. Масса дана без учета строительного материала
3. * Размеры для справок
4. ** Размер уточнить при проектировании.

					УГ4. 00 СБ			
Изм.	Лист	N. Докум.	Подпись	Дата	Установка водоотводящей трубки на газопроводе Pp до 5 кПа (0,05 кгс/см²) Сборочный чертеж	Лит.	Масса	Масштаб
Разраб.		Гулина		08.88		Н	Ст. табл.	—
Провер.		Носилевич		09.88		Лист	Листов 1	
Т. контр.						Институт Мосгазниипроект		
Н. контр.		Носилевич		09.88				
Утв.		Демкин		10.88				

Инв. № подл. | Подпись и дата | Взам. инв. № | Инв. № дубл. | Подпись и дата

Формат	Зона	Поз.	Обозначение	Наименование	Кол.	Примечание
				Документация		
А3			УГ5.00СБ	Сборочный чертеж		
А3			УГ0.00.Д	Общие указания		
				Сборочные единицы		
А4		1	УГ1.02.00-03	Электрод	1	
				Стандартные изделия		
		3		Кирпич КР-100/1НФ/25 ГОСТ 530-80	105	
		4		Анк.АВ ГОСТ 3614-79	1	
				Материалы		
		6		Бетон тяжелый М150 ГОСТ 26633-85	0,09	м³
		7		Песок природный для строительных работ ГОСТ 8736-85	0,1	м³
			Переменные данные для исполнений до 09 см. лист 2			

Инв.№ подл.	Подпись и дата	Взам. инв.№	Инв.№ дубл.	Подпись и дата

Нач.сект.	Ваганов		Гайдин	10.88
Гл.спец.	Гайдин		Чистяевич	10.88
Н.контр.	Чистяевич		Денкин	10.88
Утв.	Денкин			10.88

УГ5.00

Установка водоотводящей трубки на газопроводе $P_р$ до 1,2 МПа (12 кгс/см²)

Лит.	Лист	Листов
	1	2

Институт Мосгазпроект НИИпроект

Формат А4

Код на исполн. —	01	02	03	04	05	06	07	08	09	Примечание
Сборочные единицы										
Трубка водоотводящая	1									Возм. замена на поз. 10
Трубка водоотводящая		1								
Трубка водоотводящая			1							
Трубка водоотводящая				1						
Трубка водоотводящая					1					
Трубка водоотводящая						1				
Трубка водоотводящая							1			
Трубка водоотводящая								1		
Трубка водоотводящая									1	
Трубка водоотводящая	1									Возм. замена на поз. 9
Трубка водоотводящая		1								
Трубка водоотводящая			1							
Трубка водоотводящая				1						
Трубка водоотводящая					1					
Трубка водоотводящая						1				
Трубка водоотводящая							1			
Трубка водоотводящая								1		
Трубка водоотводящая									1	

Инв.№ подл.	Подпись и дата	Взам. инв.№	Инв.№ дубл.	Подпись и дата

Изм.	Кол.	Лист	№ докум.	Подп.	Дата

УГ5.00 Лист 2

Копировал: Ду

Формат А4

УГ 5. 00 СБ

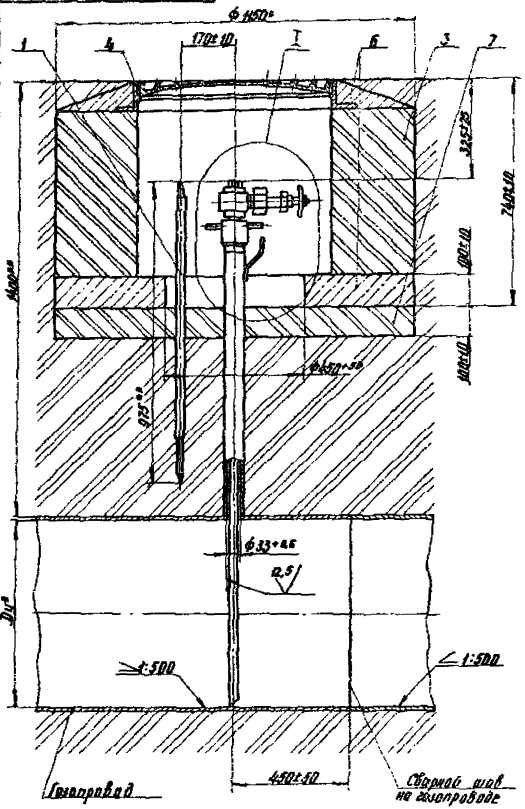

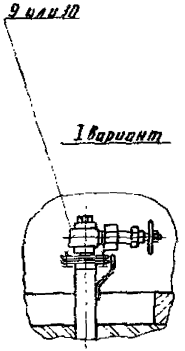

Обозначение	Условный проход Dy*, мм	Масса, кг
УГ 5. 00	150	77,78
-01	200	77,91
-02	250	78,01
-03	300	78,16
-04	400	81,36
-05	500	78,53
-06	600	78,75
-07	800	79,15
-08	1000	79,45
-09	1200	80,01

1. Покрытие поз. 9, 10 битумно-полимерное или битумно-минеральное весьма усиленного типа ГОСТ 9.015-74
2. Масса дана без учета строительного материала
3.* Размеры для справок
4.** Размер уточнить при проектировании

Изм.	Лист	N докум.	Подп.	Дата
Разраб.		Уланов		08.88
Провер.		Носалевич		10.88
Г. контр.				
Н. контр.		Посулевич		10.88
Утв.		Демкин		10.88

УГ 5. 00 СБ

Установка водоотводящей трубки на газопроводе Ру до 12 мпа (12 кгс/см²)
Сборочный чертеж

Лит.	Масса	Масштаб
И	Сл. табл.	—

Лист | Листов 1

Институт Мосгазнишпроект

Копировал: [signature]

Формат А3

Серия 5.905-15, вып. 1

Инв. № подл. | Подпись и дата | Взам. инв. № | Инв. № дубл. | Подпись и дата

Серия 5.905-15 Вып.1

Формат	Зона	Поз.	Обозначение	Наименование	Кол.	Примечание
				Документация		
А3			УГ6.00 СБ	Сборочный чертеж		
А3			УГ0.00 Д	Общие указания		
				Сборочные единицы		
А4		1	УГ1.01.00	Подушка	1	
А4		2	УГ1.02.00	Электрод	1	
				Материал		
		3		Бетон тяжел. Ф М150 ГОСТ 26633-85	0,001	м³
		4		Песок природный для строительных работ ГОСТ 8736-85	0,02	м³
				Прочие изделия		
		5		Ковер ТУ 400-28-81-84	1	
			Переменные данные	для исполнений		
			до 05 см. лист 2			

Изм.	Лист	№ докум.	Подп.	Дата
Разраб.		Гулина		08.88
Пров.		Насилевич		10.88
Н. контр.		Насилевич		10.88
Утв.		Демкин		10.88

УГ6.00

Установка гидрозатвора на газопроводе P_p до 5 кПа (0,05 кгс/см²)

Лит.	Лист	Листов
И	1	2

Институт Мосгаз НИИпроект

Формат А4

Инв. № подл.	Подпись и дата	Взам. инв. №	Инв. № дубл.	Подпись и дата

Формат	Зона	Поз.	Обозначение	Наименование	Кол. на исполн. УГ6.00 — 01	02	03	04	05	Примечание
				Сборочные единицы						
А4		7	УГ6.01.00	Гидрозатвор	1					
			—01	Гидрозатвор		1				
			—02	Гидрозатвор			1			
			—03	Гидрозатвор				1		
			—04	Гидрозатвор					1	
			—05	Гидрозатвор						1
А4		8	УГ6.02.00	Стояк	1					
			—01	Стояк		1				
			—02	Стояк			1			
			—03	Стояк				1		
			—04	Стояк					1	
			—05	Стояк						1

Изм.	Лист	№ докум.	Подп.	Дата

УГ6.00

Лист 2

Формат А4

Копировал: [illegible]

УГ6.00СБ

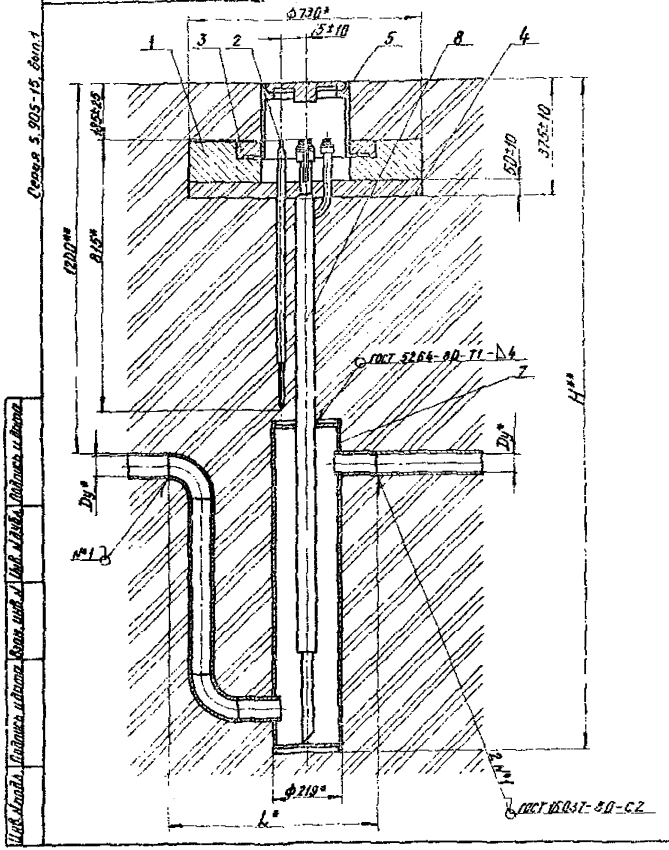

Обозначение	Условный проход Dy*, мм	L*, мм	H**, мм	Масса, кг
УГ6.00	50	590	2078	81,2
-01	65	640	2115	83,9
-02	80	680	2144	86,3
-03	100	740	2182	92,3
-04	125	820	2232	95,3
-05	150	890	2284	103,8

1. Покрытие поз. 1, 8 битумно-полимерное или битумно-минеральное весьма усиленного типа ГОСТ 9.015-74
2. Масса дана без учета строительного материала
3. * Размеры для справок
4. ** Размер уточнить при проектировании

Изм.	Лист	№ докум.	Подп.	Дата
Разраб.		Гулина		03.88
Провер.		Усилевич		09.88
Т. контр.				
Н. контр.		Усилевич		09.88
Утв.		Дёнкин		10.88

УГ6.00СБ

Установка гидрозатвора на газопроводе Ρр до 5 кПа (0,05 кгс/см²) Сборочный чертеж

Лит.	Масса	Масштаб
И	Сн. табл.	—

Лист | Листов 1

Институт МосгазНИИпроект

Серия 5.905-15, вып.1

Инв. № подл. | Подпись и дата | Взам. инв. № | Инв. № дубл. | Подпись и дата

копировал: Ю.Л.

Формат А3

Инв. № подл.	Подпись и дата	Взам. инв. №	Инв. № дубл.	Подпись и дата

Серия 5.905-15, вып. 1

Формат	Зона	Поз.	Обозначение	Наименование	Кол. на исполн. УГ6.01.00 —										Примечание
					—	01	02	03	04	05					
				Документация											
А3			УГ6.01.00СБ	Сборочный чертеж	X	X	X	X	X	X					
				Детали											
А4		1	УГ6.01.01	Труба	1										
			-01	Труба		1									
			-02	Труба			1								
			-03	Труба				1							
			-04	Труба					1						
			-05	Труба						1					
А4		2	УГ6.01.02	Труба	1										
			-02	Труба		1									
			-04	Труба			1								
			-06	Труба				1							
			-08	Труба					1						

Изм.	Лист	№ докум.	Подп.	Дата	УГ6.01.00			
Разраб.		Гулина		08.88	Гидрозатвор	Лит.	Лист	Листов
Провер.		Носилевич		10.88		0	1	2
Н. контр.		Носилевич		10.88		Институт Мосгазниипроект		

Формат А4

Инв. № подл.	Подпись и дата	Взам. инв. №	Инв. № дубл.	Подпись и дата

Формат	Зона	Поз.	Обозначение	Наименование	Кол. на исполн. УГ6.01.00 —										Примечание
					—	01	02	03	04	05					
А4		2	УГ6.01.02 -10	Труба						1					
А4		3	УГ6.01.02 -01	Труба	2										
			-03	Труба		2									
			-05	Труба			2								
			-07	Труба				2							
			-09	Труба					2						
			-11	Труба						2					
А3		4	УГ1.03.02	Днище	2	2	2	2	2	2					
				Стандартные изделия											
		5		Отвод 90° 57×3,0 ГОСТ 17375-83	2										
				Отвод 90° 76×3,5 ГОСТ 17375-83		2									
				Отвод 90° 89×3,5 ГОСТ 17375-83			2								
				Отвод 90° 108×4,0 ГОСТ 17375-83				2							
				Отвод 90° 133×4,0 ГОСТ 17375-83					2						
				Отвод 90° 159×4,5 ГОСТ 17375-83						2					

Изм.	Лист	№ докум.	Подп.	Дата	УГ6.01.00	Лист
						2

копировал: [illegible]

Формат А4

УГ6.01.00СБ

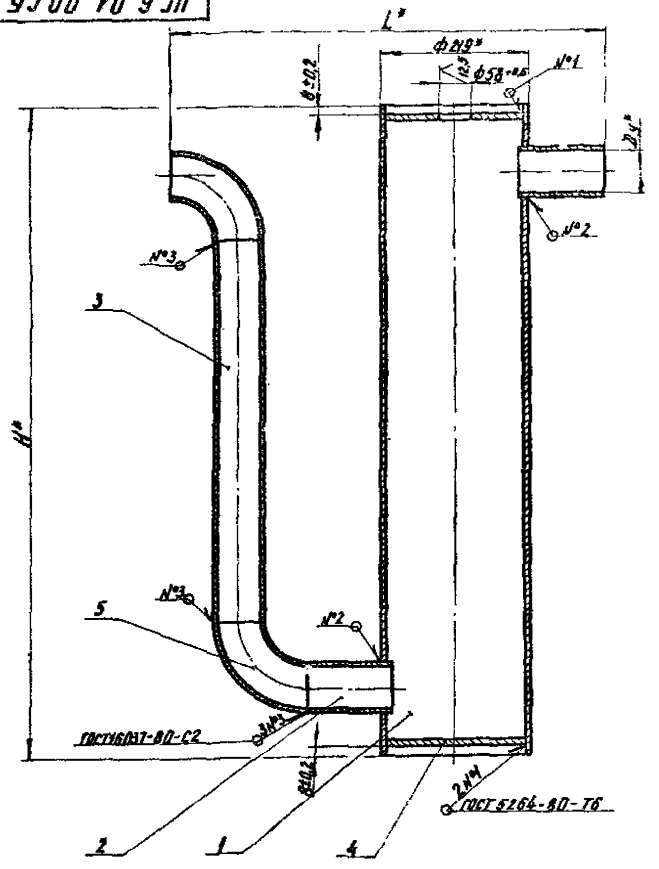

Обозначение	Условный проход Dy,* мм	L,* мм	H,* мм	Сварной шов №2 по ГОСТ 5264-80	Масса, кг
УГ6.01.00	50	590	943	Т1 – △ 6	27,8
–01	65	640	978		30,5
–02	80	680	1008		32,7
–03	100	740	1043	Т6	38,5
–04	125	820	1098		41,3
–05	150	390	1148		49,6

1. Гидрозатвор испытать на прочность и плотность воздухом давлением 0,1 мПа (1 кгс/см²)
2. Продолжительность испытания на прочность и плотность определяется временем необходимым для осмотра мест сварки, но не менее 1 мин. на каждое испытание. При этом падение давления не допускается
3. * Размеры для справок

Изм.	Лист	№ Докум.	Подп.	Дата
Разраб.		Гулина		08.08
Провер.		Носилевич		03.98
Т.контр.				
Н.контр.		Носилевич		03.98
Утв.				

УГ6.01.00СБ

Гидрозатвор

Сборочный чертеж

Лит.	Масса	Масштаб
Ц	Ст. табл.	—

Лист | Листов 1

Инстит. лут

МосгазНИИпроект

Копировал

Формат А3

Серия 5.905-15 вып. 1

Инв. № подл. | Подпись и дата | Взам. инв. № | Инв. № дубл. | Подпись и дата

Серия 5.905-15, вып. 1

УГ6.01.01

12,5

Рис. 1

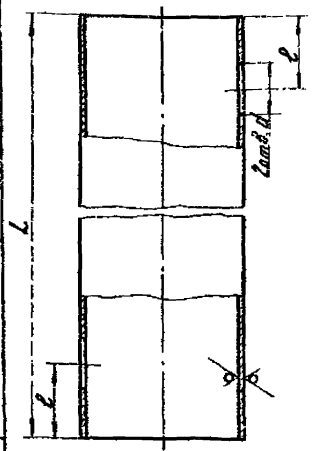

Рис. 2

Остальное см. рис. 1

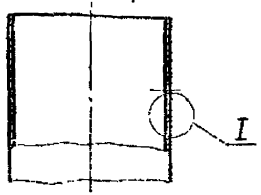

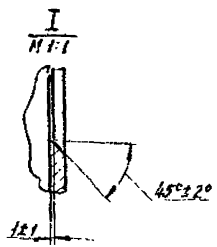

Обозначение	Рис.	L, мм	l, мм	d, мм	Масса, кг
УГ6.01.01	1	943-2,6	93±0,5	58+0,8	20,07
-01		978-2,6	101±0,5	77+0,8	20,75
-02		1008-2,6	109±0,5	90+0,9	21,38
-03	2	1048-2,6	120±0,5	109+0,9	22,23
-04		1098-2,6	132±0,5	134+1,0	23,23
-05		1149-2,6	144±0,5	160+1,0	24,35

УГ6.01.01

Труба

Лит. | Масса | Масштаб

У | Ст. табл. | —

Лист | Листов 1

Институт

Изм. | Лист | № докум. | Подп. | Дата

Разраб. Гулина 08.88

Пров. Носилевич 09.88

Т. контр.

Н. контр. Носилевич 09.88

Труба 219×4,0 ГОСТ 10704-76

Инв. № подл. | Подпись и дата | Взам. инв. № | Инв. № дубл. | Подпись и дата

УГ6.01.02

12,5

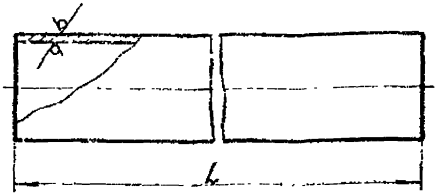

Обозначение	D×S, мм	L, мм	Масса, кг
УГ6.01.02	57×3,0	128-1,0	0,51
-01		507-1,0	2,43
-02	76×3,0	131-1,0	0,71
-03		576-1,0	3,11
-04	89×3,0	135-1,0	0,86
-05		550-1,0	3,50
-06	108×4,0	138-1,0	1,42
-07		508-1,0	5,21
-08	127×3,0	148-1,0	1,36
-09		454-1,0	4,17
-10	159×3,5	160-1,0	2,15
-11		410-1,0	5,50

УГ6.01.02

Труба

Лит. | Масса | Масштаб

У | Ст. табл. | —

Лист | Листов 1

Институт

Изм. | Лист | № докум. | Подп. | Дата

Разраб. Гулина 08.88

Пров. Носилевич 09.88

Т. контр.

Н. контр. Носилевич 09.88

Труба D×S ГОСТ 10704-76

Инв. № подл. | Подпись и дата | Взам. инв. № | Инв. № дубл. | Подпись и дата

Серия 5.906-15. Вып. 1

Формат	Зона	Поз.	Обозначение	Наименование	Кол.	Примечание
				Документация		
А3			УГ6. 02. 00 СБ	Сборочный чертеж		
				Детали		
А4		1	УГ6. 02. 01	Пробка	1	
А4		2	УГ6. 02. 02	Муфта	1	
А4		3	УГ6. 02. 03	Труба	1	
Б4		4	УГ6. 02. 04	Прокладка		
				Паронит ПМБ-2.0 ГОСТ 481-80	1	
				Ф(38×28)	1	0,002 кг

Переменные данные для исполнений

до 05 см. лист 2

Изм.	Лист	№ докум.	Подп.	Дата
Разраб.		Гулина		08.88
Пров.		Иосилевич		09.88
Н. контр.		Иосилевич		09.88

Стояк

УГ6. 02. 00

Лит.	Лист	Листов
И	1	2

Институт Мосгаз НИИпроект

Формат А4

Изм.	Лист	№ докум.	Подп.	Дата

Формат	Зона	Поз.	Обозначение	Наименование	Кол. на исполн. УГ6.02.00 — 01	02	03	04	05	Примечание
				Сборочные единицы						
А4		6	УГ1. 04. 00	—10 Трубка водоотводящая	1					
				—11 Трубка водоотводящая	1	1				
				—12 Трубка водоотводящая			1			
				—13 Трубка водоотводящая				1		
				—14 Трубка водоотводящая					1	
				Детали						
А4		7	УГ6. 02. 04	Труба	1					
				—01 Труба		1				
				—02 Труба			1			
				—03 Труба				1		
				—04 Труба					1	
				—05 Труба						1

УГ6. 02. 00

Лист 2

УГ6.02.00СБ

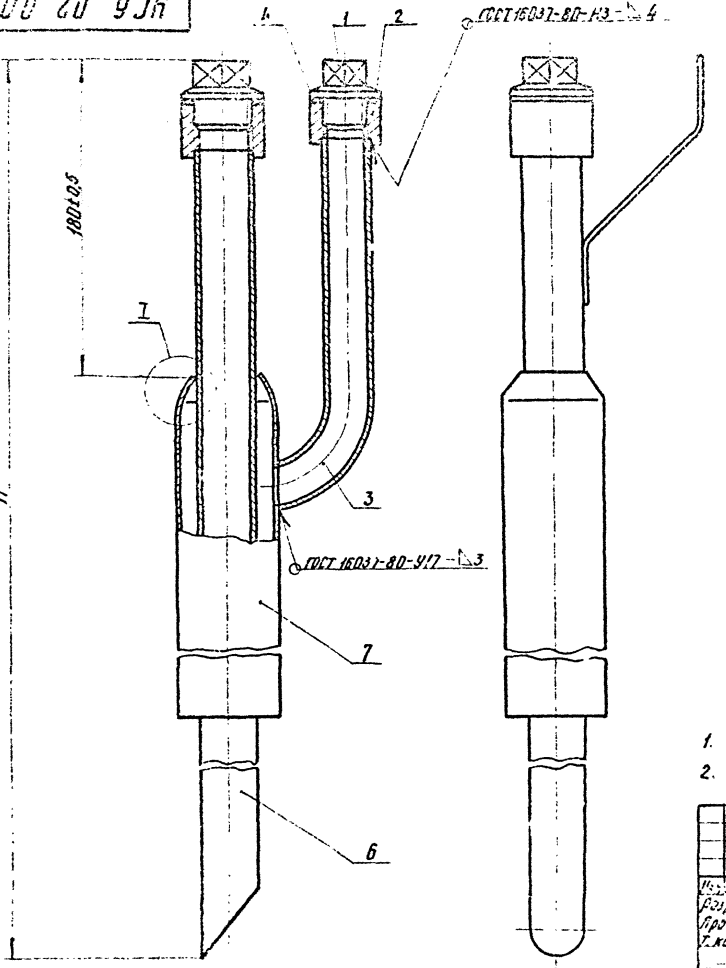

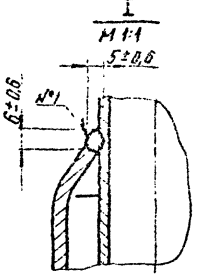

Обозначение	H*, мм	Масса, кг
УГ6.02.00	1880	10,95
-01	1910	11,00
-02	1940	11,15
-03	1980	11,40
-04	2030	11,60
-05	2080	11,83

1. Сварка шва №1 ручная электродуговая
2. * Размеры для справок.

Изм.	Лист	N Докум.	Подп.	Дата	УГ6.02.00СБ	
Разраб.		Гулина		08.88	Стояк	Лит. / Масса / Масштаб
Провер.		Носилевич		09.88	Сборочный чертеж	И / Сч.табл. / 1:2
Т.контр.						Лист / Листов 1
Н.контр.		Носилевич		09.88		Институт
Утв.						МосгазНИИпроект

Серия 5.905-15, вып. 1

Инв. № подл. | Подпись и дата | Взам. инв. № | Инв. № дубл. | Подпись и дата

копировал: [illegible]

формат А3

УГ 6.02.01

Серия 5.905-15, вып. 1

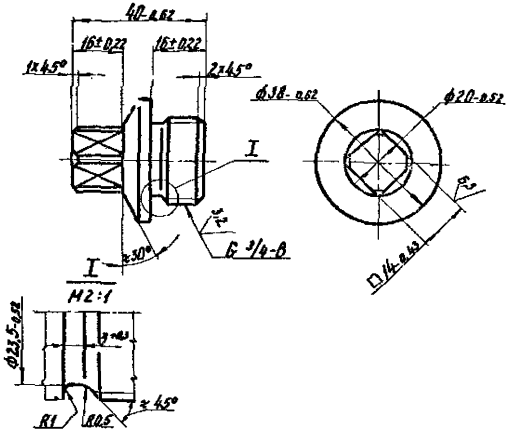

Изм.	Лист	№ докум.	Подп.	Дата	Пробка	Лит.	Масса	Масштаб
Разраб.		Гулина		08.88		И	0,18	1:1
Провер.		Иосилевич		08.88		Лист	Листов 1
Т. контр.						Институт Мосгаз НИИпроект	
Н. контр.		Иосилевич		08.88	Сталь 45-4-Б ГОСТ 1050-74		
Утв.							

Инв. № подл. | Подпись и дата | Взам. инв. № | Инв. № дубл. | Подпись и дата

Формат А4

УГ 6.02.02

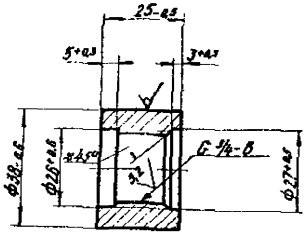

Изм.	Лист	№ докум.	Подп.	Дата	Муфта	Лит.	Масса	Масштаб
Разраб.		Гулина		08.88		И	0,12	1:1
Провер.		Иосилевич		08.88		Лист	Листов 1
Т. контр.						Институт Мосгаз НИИпроект	
Н. контр.		Иосилевич		08.88	Сталь 20-4-Б ГОСТ 1050-74		
Утв.							

Инв. № подл. | Подпись и дата | Взам. инв. № | Инв. № дубл. | Подпись и дата

Копировал

Формат А4

УГ 6. 02. 03

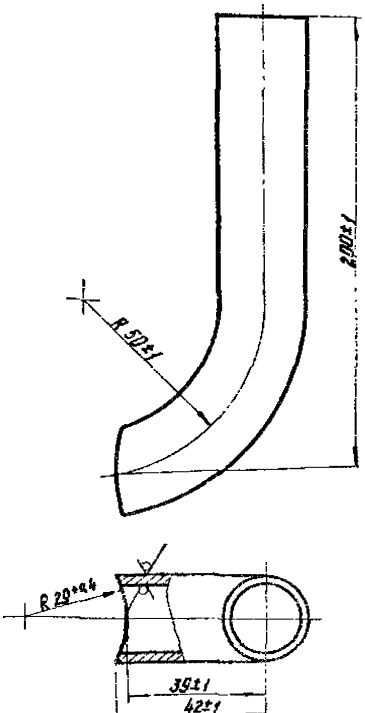

Серия 5.903-15, вып.1

Изм.	Лист	№ докум.	Подп.	Дата
Разраб.		Гулина		08.88
Провер.		Носилевич		09.88
Т. контр.				
Н. контр.		Носилевич		09.88
Утв.				

УГ 6. 02. 03

Труба

Лит.	Масса	Масштаб
И	0,33	1:1

Лист | Листов 1

Труба 25×3,0 ГОСТ 10704-76 / В 20 ГОСТ 10705-80

Институт Мисгаз НИИпроект

Формат А4

УГ 6. 02. 04

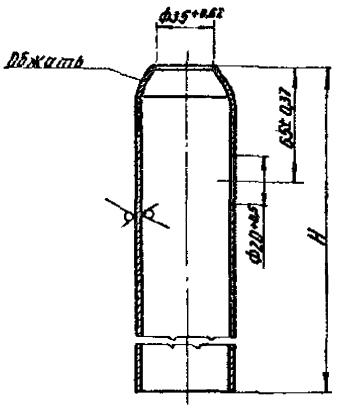

Обозначение	H, мм	Масса, кг
УГ 6. 02. 04	1445-3	5,78
—01	1455-3	5,86
—02	1476-3	5,91
—03	1490-3	6,00
—04	1516-3	6,08
—05	1540-3	6,20

Изм.	Лист	№ докум.	Подп.	Дата
Разраб.		Гулина		08.88
Провер.		Носилевич		09.88
Т. контр.				
Н. контр.		Носилевич		09.88
Утв.				

УГ 6. 02. 04

Труба

Лит.	Масса	Масштаб
И	См. табл.	1:2

Лист | Листов 1

Труба 57×3,0 ГОСТ 10704-76 / В 20 ГОСТ 10705-80

Институт Мисгаз НИИпроект

Копировал: [illegible]

Формат А4

Инв. № подл.	Подпись и дата	Взам. инв. №	Инв. № дубл.	Подпись и дата

Серия 5.905-15, вып. 1

Формат	Зона	Поз.	Обозначение	Наименование	Кол. на исполн. УГ 7.00 —										Примечание
					—	01	02								
				Документация											
А3			УГ 7. 00СБ	Сборочный чертеж	X	X	X								
А3			УГ 0. 00Д	Общие указания	X	X	X								
				Сборочные единицы											
А4		1	УГ 7. 01. 00	Вставка косая	2										
			—01	Вставка косая		2									
			—02	Вставка косая			2								
				Детали											
Б4		2		Прокладка Ф (482 x 426)											
				Паронит ПМБ 2.0 ГОСТ 481-80	1										0,12 кг
				Прокладка Ф (585 x 530)											
				Паронит ПМБ 2.0 ГОСТ 481-80		1									0,12 кг
				Прокладка Ф (685 x 630)											
				Паронит ПМБ 2.0 ГОСТ 481-80			1								0,16 кг

Изм.	Лист	№ докум.	Подп.	Дата	УГ 7.00			
Разраб.		Гулина		10.88	Установка косой вставки	Лит.	Лист	Листов
Пров.		Носилевич		10.88		И	1	2
Н. контр.		Носилевич		10.88		Институт		
Утв.		Денкин		10.88		МосгазНИИпроект		

Формат А4

Инв. № подл.	Подпись и дата	Взам. инв. №	Инв. № дубл.	Подпись и дата

Формат	Зона	Поз.	Обозначение	Наименование	Кол. на исполн. УГ 7.00 —										Примечание
					—	01	02								
				Стандартные изделия											
				Болты ГОСТ 7798-70											
		3		М27 x 120. 58. 096	16										
				М30 x 150. 58. 096		16									
				М36 x 160. 58. 096			20								
				Гайки ГОСТ 5915-70											
		4		М27. 5. 096	16										
				М30. 5. 096		16									
				М36. 5. 096			20								

Изм.	Лист	№ докум.	Подп.	Дата	УГ 7.00	Лист
						2

копировал: [illegible]

Формат А4

УГ7.00 СБ

Серия 5.905-15, вып. 1

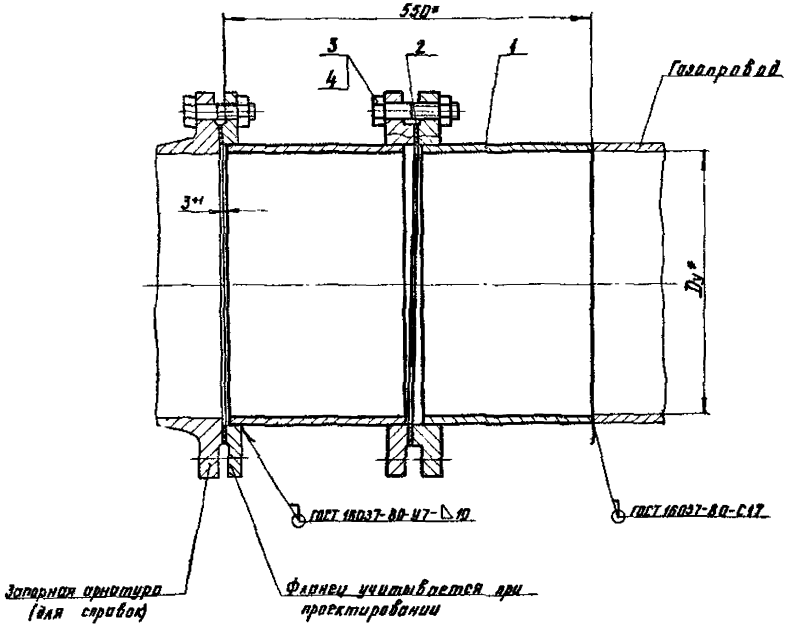

Обозначение	Условный проход Dy,* мм	Масса, кг
УГ7.00	400	111
-01	500	178
-02	600	260

* Размеры для справок

Изм.	Лист	N Докум.	Подп.	Дат	Установка косой вставки Сборочный чертеж	Лит.	Масса	Масштаб
Разраб.		Гулина		08.88		И	Ст.табл.	—
Провер.		Носилевич		09.88		Лист	Листов 1	
Т.контр.						Институт Мосгаз НИИпроект		
Н.контр.		Носилевич		09.88				
Н.отд.								

Подпись и дата	Инв. № дубл.	Взам. инв. №	Подпись и дата	Инв. № подл.

Серия 5.905-15 вып.1
Испол. УГ 7.01.00-

Обозначение	Наименование	Кол. на испол. 01	Кол. на испол. 02	Примечание
	Документация			
УГ7.01.00СБ	Сборочный чертеж	X	X	
	Детали			
УГ7.01.01	Фланец	1		
-01	Фланец	1		
-02	Фланец		1	
УГ7.01.02	Труба	1		
-01	Труба		1	
-02	Труба			1

Разраб.	Данилов		
Пров.	Иванов		
Н.контр.	Васильев		
Утв.			

УГ7.01.00

Вставка косая

Лит. | Масса | Масштаб
У | | 1
Институт Мосгазпроект

Инв.№ подл. | Подпись и дата | Взам.инв.№ | Инв.№ дубл. | Подпись и дата

Формат А4

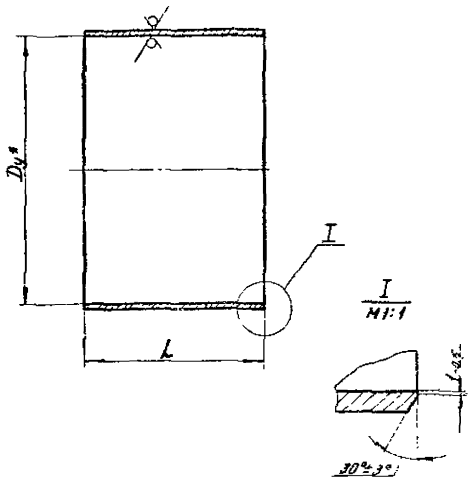

Обозначение	Условный проход Dу, мм	L, мм	Материал	Масса, кг
УГ7.01.02	400	261-1,9	Труба 426×6,0 ГОСТ 10704-76 / В-Ст3сп ГОСТ 10705-80	16,30
-01	500	261-1,3	Труба 530×6,0 ГОСТ 10704-76 / В-Ст3сп ГОСТ 10705-80	20,02
-02	600	259-1,3	Труба 630×7,0 ГОСТ 10704-76 / В-Ст3сп ГОСТ 10705-76	27,90

* Размеры для справок

Нач.Лист	Данилов		
Разраб.	Галина		
Пров.Вер.	Васильевич		
Т.контр.			
Н.контр.	Васильевич		
Утв.			

УГ7.01.02

Труба

Лит. | Масса | Масштаб
У | | —
Лист | Листов 1

Институт Мосгазпроект

См. табл.

Копировал: Ке1 Формат А4

УГ7.01.00СБ

Серия 5.905-13, вып.1

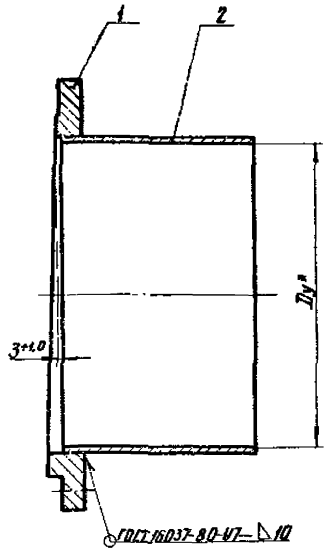

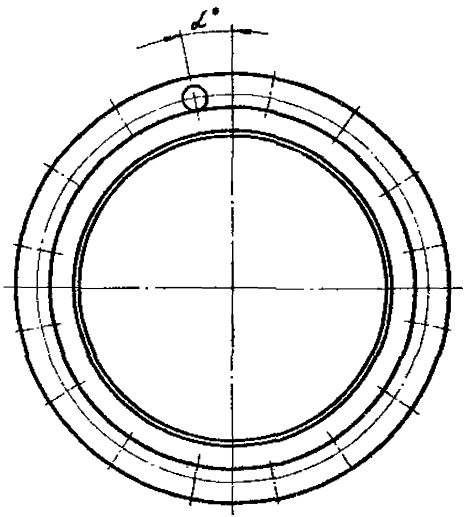

1. Патрубок испытать на прочность водой давлением 1,5 МПа (15кгс/см²) и плотность воздухом давлением 1,2 МПа (12кгс/см²)
2. Продолжительность испытания на прочность и плотность определяется временем необходимым для осмотра мест сварки, но не менее 1мин. на каждое испытание. При этом падение давления не допускается
3. * Размеры для справок

Обозначение	Условный проход Dy*, мм	≈ α	Масса, кг
УГ7.01.00	400	11°15'	48,3
-01	500	9°	78,1
-02	600		109,0

Изм.	Лист	№ докум.	Подп.	Дата	УГ7.01.00СБ
Разраб.		Гулина		08.88	Патрубок
Провер.		Иосилевич		09.88	Сборочный чертеж
Т.контр.					
Н.контр.		Иосилевич		09.88	
Утв.					

Лит.	Масса	Масштаб
И	Ст.табл.	—
Лист	Листов 1	

Институт МосгазНИИпроект

УГ 7. 01. 01

Серия 5.905-15, вып. 1

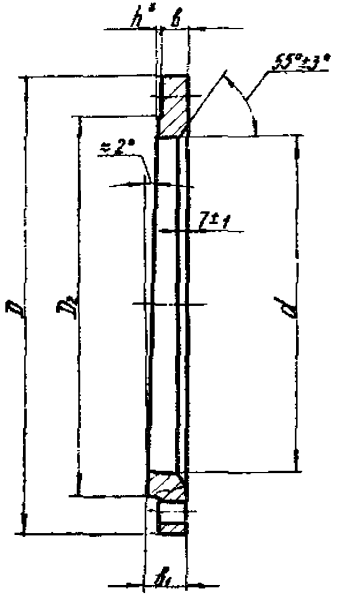

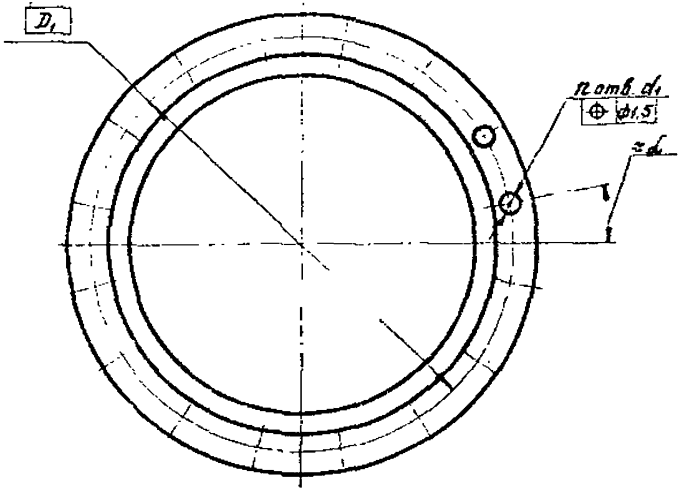

Обозначение	d, мм	d₁, мм	D, мм	D₁, мм	D₂, мм	b*, мм	b₁, мм	h, мм	≈α	n, шт.	Масса, кг
УГ 7. 01. 01	426 +1,6	30 +0,5	580 -1,8	525	482 -1,6	34	44,80 -0,6	4±1,0	11°15'	16	32,0
-01	530 +1,8	33 +0,6	710 -2,0	660	585 -1,8	44	68,04 -0,7		9°	20	58,0
-02	630 +1,8	39 +0,6	840 -2,3	770	685 -2,0	45	73,90 -0,7	5±1,0			81,0

* Размеры для справок

Изм.	Лист	№ докум.	Подп.	Дата
Разраб.		Гулина		08.88
Провер.		Носилевич		09.88
Т. контр.				
Н. контр.		Носилевич		09.88
Утв.				

УГ 7. 01. 01

Фланец

В Ст.3 сп4 ГОСТ 380-71

Лит.	Масса	Масштаб
П	См. табл.	—

Лист | Листов 1

Институт МосгазНИИпроект

Инв. № подл. | Подпись и дата | Взам. инв. № | Инв. № дубл. | Подпись и дата

Копировал: [illegible]

Формат А3

Инв. № подл.	Подпись и дата	Взам. инв. №	Инв. № дубл.	Подпись и дата

Серия 5.905-15. Вып. 1

Формат	Зона	Поз.	Обозначение	Наименование	Кол. на исполн. УГ8.00 —										Примечание
					—	01	02	03	04						
				Документация											
А3			УГ8.00СБ	Сборочный чертеж	X	X	X	X	X						
А3			УГ8.00Д	Общие указания	X	X	X	X	X						
				Сборочные единицы											
А4			УГ8.01.00	Катушка	1										
			-01	Катушка		1									
			-02	Катушка			1								
			-03	Катушка				1							
			-04	Катушка					1						
				Детали											
А4		2	УГ8.02	Прокладка	2										
			-02	Прокладка		2									
			-04	Прокладка			2								
			-06	Прокладка				2							
			-08	Прокладка					2						

Изм.	Лист	№ докум.	Подп.	Дата
Разраб.		Тулина		10.88
Провер.		Лосилевич		10.88
Н.контр.		Ирсилевич		10.88
Утв.		Демкин		10.88

УГ8.00

Установка линзового компенсатора

Лит.	Лист	Листов
Н	1	3

Институт Мосгазнишпроект

Формат А4

Инв. № подл.	Подпись и дата	Взам. инв. №	Инв. № дубл.	Подпись и дата

Формат	Зона	Поз.	Обозначение	Наименование	Кол. на исполн. УГ8.00 —										Примечание
					—	01	02	03	04						
А4		3	УГ8.02 -01	Прокладка	1										
			-03	Прокладка		1									
			-05	Прокладка			1								
			-07	Прокладка				1							
			-09	Прокладка					1						
				Стандартные изделия											
				Фланец 1-100-6ст25 ГОСТ 12820-80	1										
				Фланец 1-150-6ст25 ГОСТ 12820-80		1									
				Фланец 1-200-6ст25 ГОСТ 12820-80			1								
				Фланец 1-300-6ст25 ГОСТ 12820-80				1							
				Фланец 1-400-6ст25 ГОСТ 12820-80					1						
				Болты ГОСТ 7798-70											
				М16×55.58.096	4										
				М16×60.58.096		8									
				М16×66.58.096			8								
				М20×70.58.096				12							
				М20×80.58.096					16						

Изм.	Лист	№ докум.	Подп.	Дата

УГ8.00

Лист 2

Копировал: Карпенко

Формат А4

Зона	Поз.	Обозначение	Наименование	Кол. на испол. УГ 8.00 — 00	01	02	03	04						Примечание
	6		М16×65. 58. 096	8										
			М20×70. 58. 096		8	8								
			М20×80. 58. 096				12							
			М24×86. 58. 096					16						
			Гайки ГОСТ 5915-70											
	7		М16. 5. 096	4	8	8								
			М20. 5. 096				12	16						
	8		М16. 5. 096	8										
			М20. 5. 096		8	8	12							
			М24. 5. 096					16						
			Прочие изделия											
			Конденсаторы двухслойные ТУ 204 РСФСР-783-75											
	9		КДМ 100-6	1										
			КДМ 150-6		1									Конвейерный зобал головного оборудования
			КДМ 200-6			1								
			КДМ 300-6				1							
			КДМ 400-6				1	1						

Разработал Ильин, Проверил Евдокимов, Н. контр. Шульгина, Гл. спец. Шульгина

Прокладка

Фторопласт ПН6-2 ГОСТ 4451-80

Материал

Лит. | Масса | Масштаб

У | — | 1:1

Инженерный институт Госстроя СССР им. Куйбышева

УГ 8.02

Размеры обеспечить инструментом

Обозначение	D, мм	D_1, мм	Масса, кг
УГ 8.02			
—01	158	116	0,03
—02	203		0,04
—03	212		0,05
—04	258	222	0,06
—05	268		0,07
—06	363	325	0,09
—07	378		0,10
—08	465	435	0,12
—09	482		0,13

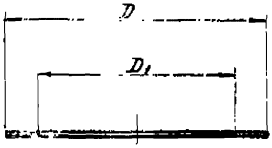

УГ 8.02

УГ 8. 00 СБ

Серия 5.905-15, вып 1

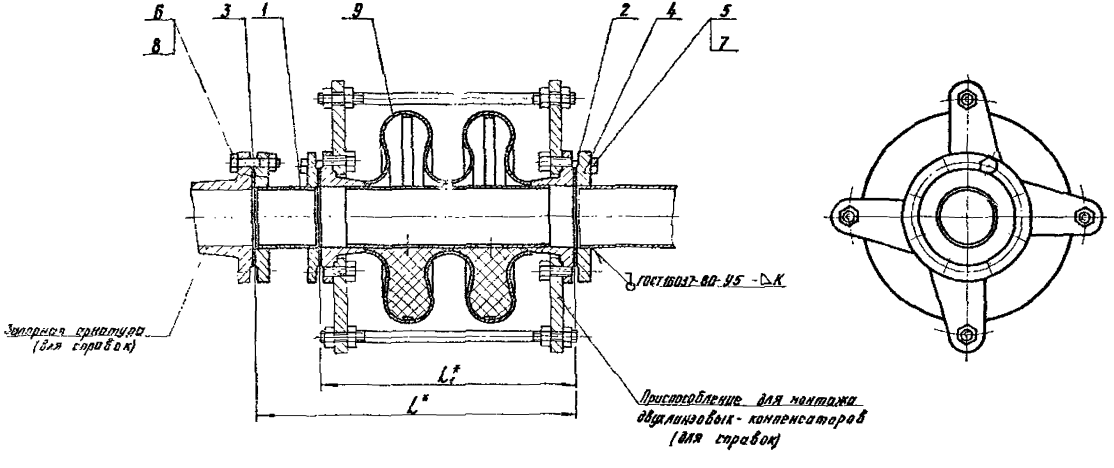

Обозначение	Условный проход $Д_у^*$, мм	Компенсирующая способность мм	L^*, мм	L_1^*, мм	K, мм	Масса, кг
УГ 8. 00	100	14	512	410	4	47,7
-01	150		542	440	5	63,2
-02	200		537	435		80,6
-03	300	10	552	450	6	152,3
-04	400					211,8

* Размеры для справок

					УГ 8. 00 СБ		
Изм.	Лист	№ докум.	Подп.	Дата	Установка линзового компенсатора	Лит.	Масса	Масштаб
Разраб.		Гулина		08.88	Сборочный чертеж	И	Ст. табл.	—
Провер.		Иосилевич		09.88		Лист	Листов 1
Т. контр.						Институт	
Н. контр.		Иосилевич		09.88		МосгазНЦШпроект	
Утв.		Дёнкин		10.88			

копировал: [illegible]

Формат А3

Инв. № подл.	Подпись и дата	Взам. инв. №	Инв. № дубл.	Подпись и дата

Серия 5.905-15, вып. 1

Формат	Зона	Поз.	Обозначение	Наименование	Кол. на исполн. УГ8.01.00 —										Примечание
					—	01	02	03	04						
				Документация											
А4			УГ8.01.00 СБ	Сборочный чертеж	×	×	×	×	×						
				Детали											
А4		1	УГ8.01.01	Труба	1										
			—01	Труба		1									
			—02	Труба			1								
			—03	Труба				1							
			—04	Труба					1						
				Стандартные изделия											
		2		Фланец 1-100-6 ст 25 ГОСТ 12820-80	1										
				Фланец 1-150-6 ст 25 ГОСТ 12820-80		1									
				Фланец 1-200-6 ст 25 ГОСТ 12820-80			1								
				Фланец 1-300-6 ст 25 ГОСТ 12820-80				1							
				Фланец 1-400-6 ст 25 ГОСТ 12820-80					1						

Изм.	Лист	№ докум.	Подп.	Дата
Разраб.		Гулина		10.88
Пров.		Носилевич		10.88
Н. контр.		Носилевич		
Утв.				

УГ8.01.00

Катушка

Лит.	Лист	Листов
И	1	2

Институт Мосгазниипроект

копировал: [illegible]

Формат А4

Инв. № подл.	Подпись и дата	Взам. инв. №	Инв. № дубл.	Подпись и дата

Формат	Зона	Поз.	Обозначение	Наименование	Кол. на исполн. УГ8.01.00 —										Примечание
					—	01	02	03	04						
		3		Фланец 1-100-10 ст 25 ГОСТ 12820-80	1										
				Фланец 1-150-10 ст 25 ГОСТ 12820-80		1									
				Фланец 1-200-10 ст 25 ГОСТ 12820-80			1								
				Фланец 1-300-10 ст 25 ГОСТ 12820-80				1							
				Фланец 1-400-10 ст 25 ГОСТ 12820-80					1						

Изм.	Лист	№ докум.	Подп.	Дата

УГ8.01.00

копировал: [illegible]

УГ 8. 01. 00 СБ

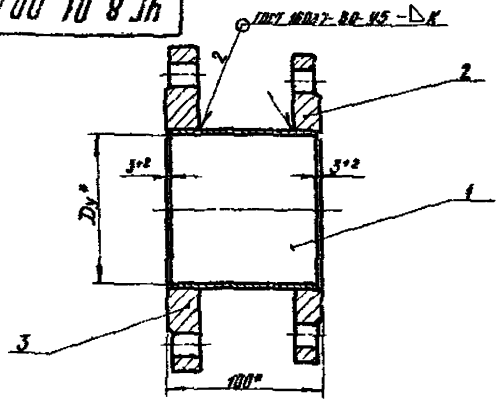

Обозначение	Условный проход Dy,* мм	К, мм	Масса, кг
УГ 8. 01. 00	100	4	11,13
—01	150	5	12,23
—02	200		15,93
—03	300	6	26,90
—04	400		41,64

1. Катушку испытать на прочность водой давлением 0,75 МПа (7,5 кгс/см²) и плотность воздухом давлением 0,6 МПа (6 кгс/см²)
2. Продолжительность испытания на прочность и плотность определяется временем необходимым для осмотра мест сварки, но не менее 1 мин. на каждое испытание. При этом падение давления не допускается.

Размеры для справок

Изм.	Лист	№ докум.	Подп.	Дата
Разраб.		Гулина		08.88
Провер.		Иосилевич		09.88
Т. контр.				
Н. контр.		Иосилевич		10.88

УГ 8. 01. 00 СБ

Катушка

Сборочный чертеж

Лит.	Масса	Масштаб
И	См. табл.	—

Лист | Листов 1

Институт МосгазНИИпроект

формат А4

Серия 5.905-15, вып. 1

УГ 8. 01. 01

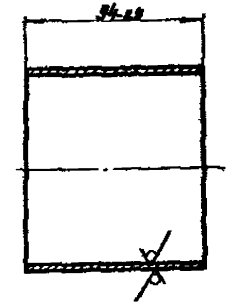

Обозначение	D × S, мм	Масса, кг
УГ 8. 01. 01	108 × 3,0	0,733
—01	159 × 3,5	1,222
—02	219 × 4,0	1,994
—03	325 × 5,0	3,710
—04	426 × 5,0	4,880

Изм.	Лист	№ докум.	Подп.	Дата
Разраб.		Гулина		08.88
Провер.		Иосилевич		09.88
Т. контр.				
Н. контр.		Иосилевич		09.88
Утв.				

УГ 8. 01. 01

Труба

Труба D×S ГОСТ 10704-76 / В-ВСт3сп3 ГОСТ 10705-80

Лит.	Масса	Масштаб
И	См. табл.	—

Лист | Листов 1

Институт МосгазНИИпроект

формат А4

Инв. № подл. | Подпись и дата | Взам. инв. № | Инв. № дубл. | Подпись и дата

Формат	Зона	Поз.	Обозначение	Наименование	Кол. на испол. УГ9.00 —										Примечание
					—	01	02	03	04	05					
				Документация											
А3			УГ9.00СБ	Сборочный чертеж	×	×	×	×	×	×					
А3			УГ9.00Д	Общие указания	×	×	×	×	×	×					
				Детали											
Б4		1	УГ9.01	Прокладка	1										
			-01	Прокладка		1									
			-02	Прокладка			1								
			-03	Прокладка				1							
			-04	Прокладка					1						
			-05	Прокладка						1					

Изм.	Лист	№ докум.	Подп.	Дата
Разраб.	Усеина			10.98
Пробер.	Васильевич			10.98
Н.контр.	Васильевич			10.98
Утв.	Демкин			10.98

УГ9.00

Установка сильфонного компенсатора

Лит.	Масса	Масштаб
	1	1

Институт Мосгазниипроект

Формат А4

Формат	Зона	Поз.	Обозначение	Наименование	Кол. на испол. УГ9.00 —										Примечание
					—	01	02	03	04	05					
				Стандартные изделия											
		2		Фланцы ГОСТ12821-80											
				1-150-16	1										
				1-200-16		1									
				1-250-16			1								
				1-300-16				1							
				1-350-16					1						
				1-400-16						1					
		3		Болты ГОСТ 7798-70											
				М20×70.58.019	8	12									
				М24×80.58.019			12	12							
				М24×90.58.019					16						
				М27×100.58.019						16					
		4		Гайки ГОСТ 5915-70											
				М20.5.019	8	12									
				М24.5.019			12	12	16						
				М27.5.019						16					

Изм.	Лист	№ докум.	Подп.	Дата
Нач.отд.	Демкин			

УГ9.00

Лист 2

Инв. № подл. | Подпись и дата | Взам. инв. № | Инв. № дубл. | Подпись и дата

Серия 5.905-13 Вып. 1

Позиция	Кол.	Поз.	Обозначение	Наименование	Код оборудования ИГ9.00									Примечание
					01	02	03	04	05					
				Сетевой фланцевый трубопровод										
		5		Комплект стали ОСТ 26-02-2079-83										
				КО-1 150-2,5 к3 Т-1	1									
				КО-1 200-4,5 к2 Т-1		1								
				КО-1 250-2,5 к3 Т-1			1							
				КО-1 300-2,5 к3 Т-1				1						
				КО-1 350-2,5 к3 Т-1					1					
				КО-1 400-2,5 к3 Т-1						1				

Инв. № подл. | Подпись и дата | Взам. инв. № | Инв. № дубл. | Подпись и дата

ИГ 9.00 Лист 3

Формат А4

Инв. № подл. | Подпись и дата | Взам. инв. № | Инв. № дубл. | Подпись и дата

10.9.16

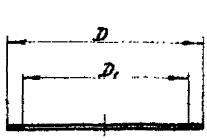

Размеры обеспечить инструментом.

Обозначение	Dн	Dв	Масса
ИГ9.01			
-01	273	261	0,478
-02	325	313	0,573
-03	377	365	0,68
-04	426	414	0,781
-05	478	466	0,878

Изм.	Кол. уч.	Лист	№ док.	Подп.	Дата
Разраб.	Шкляев				02.85
Пров.	Шкляев				02.85
Н. контр.					
Гл. инж.					

Прокладка

Перечень ПИ 5.905-13.87.ВОВ

ИГ9.01

Стадия | Лист | Листов

Р | 1 | —

Инженерстройпроект

Формат А4

УГ 9.00 СБ

Серия 5.905-15, вып. 1

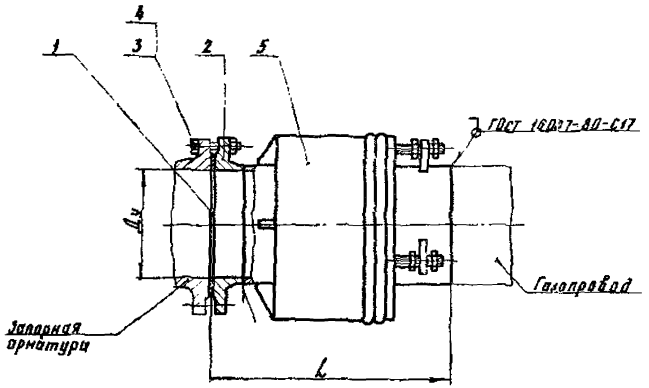

Обозначение	Условный проход Ду, мм	Компенсирующая способность, мм	L, мм	Масса, кг
УГ 9.00	150	20±10	432	29,8
—01	200	28±10	507	49,4
—02	250		555	65,5
—03	300			84,9
—04	350		694	121,8
—05	400			142,6

Размеры для справок

Изм.	Лист	№ докум.	Подп.	Дата	Установка сильфонного компенсатора Сборочный чертеж	Лит.	Масса	Масштаб
Разраб.		Гулина		08.88		И	См. табл.	—
Провер.		Насилевич		09.88		Лист	Листов 1	
Т. контр.						Институт Мосгоз НИИпроект		
Н. контр.		Насилевич		09.88				
Утв.		Лёнкин		10.88				

Инв. № подл. | Подпись и дата | Взам. инв. № | Инв. № дубл. | Подпись и дата

копировал: [illegible]

формат А3

Инв. № подл.	Подпись и дата	Взам. инв. №	Инв. № дубл.	Подпись и дата

Серия 5 905-15, вып. 1

Формат	Зона	Поз.	Обозначение	Наименование	Кол. на исполн. УГ 10.00										Примечание
					–	01	02	03	04	05	06	07	08	09	
				Документация											
А3			УГ 10.00 СБ	Сборочный чертеж	×	×	×	×	×	×	×	×	×	×	
А3			УГ 0.00 Д	Общие указания	×	×	×	×	×	×	×	×	×	×	
				Детали											
А3		1	УГ 10.01	Труба	1	1	1								
			-01	Труба				1	1	1	1				
			-02	Труба								1	1		
			-03	Труба										1	
				Материалы											
		2		Битум нефтяной изоляционный БНИ-IV ГОСТ 9812-74	2,6	2,6	2,5	4,9	4,6	4,3	3,9	6,0	5,1	6,2	дм³
		3		Пакля смоляная ленточная ГОСТ 16183-77	6,1	6,1	5,9	11,4	10,7	10,0	9,0	14,0	12,8	14,3	дм³

Исполнения 10... 15 см. лист 2

Изм.	Лист	№ докум.	Подп.	Дата
Разраб.		Гулина		10.88
Провер.		Иосилевич		10.88
Н. контр.		Иосилевич		10.88
Утв.		Денкин		10.88

УГ 10.00

Прокладка газопровода в футляре через стену

Лит.	Лист	Листов
И	1	2

Институт Массаз НИИпроект

Формат А4

Инв. № подл.	Подпись и дата	Взам. инв. №	Инв. № дубл.	Подпись и дата

Формат	Зона	Поз.	Обозначение	Наименование	Кол. на исполн. УГ 10.00										Примечание
					10	11	12	13	14	15	16				
				Документация											
А3			УГ 10.00 СБ	Сборочный чертеж	×	×	×	×	×	×	×				
А3			УГ 0.00 Д	Общие указания	×	×	×	×	×	×	×				
				Детали											
А3		1	УГ 10.01 -04	Труба	1										
			-05	Труба		1									
			-06	Труба			1								
			-07	Труба				1							
			-08	Труба					1						
			-09	Труба						1					
			-10	Труба							1				
				Материалы											
		2		Битум нефтяной изоляционный БНИ-IV ГОСТ 9812-74	7,1	8,3	10,6	13,0	15,3	42,4	57,8				дм³
		3		Пакля смоляная ленточная ГОСТ 16183-77	16,5	19,3	24,6	30,3	35,6	99,0	120,9				дм³

Изм.	Лист	№ докум.	Подп.	Дата

УГ 10.00

Лист 2

Формат А4

Копировал

УГ 10.00 01 ЛК

Серия 5.903-13 вып.1

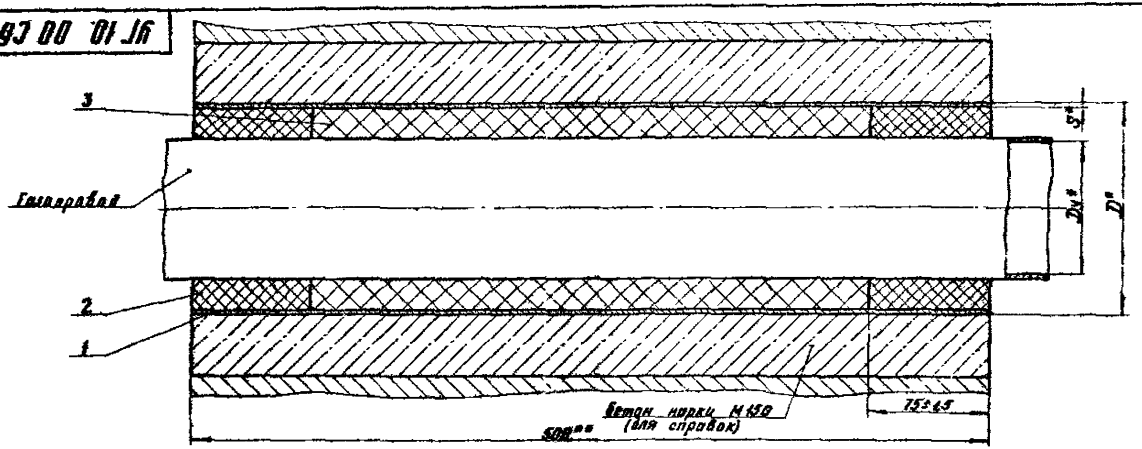

Продолжение

Обозначение		Условный проход $D_у$*, мм	D* x S*, мм	Масса, кг
УГ 10.00	-10	80	219×4,0	16,4
	-10Г	100		15,8
	-11	125	273×4,0	27,8
	-11А	150		27,0
	-12	200	325×4,5	34,0
	-13	250	377×4,0	37,9
	-11	300	426×5,0	36,9
	-12	400	530×5,0	46,6
	-13	500	630×7,0	71,1
	-14	600	720×10,0	104,1
	-15	800	1020×8,0	156,4
	-16	1000	1220×11	233,1

Обозначение		Условный проход $D_у$*, мм	D* x S*, мм	Масса, кг
УГ 10.00		25	159×4,5	10,2
	-01	32		
	-02	40		
	-03	50		17,2
	-04	65	219×4,0	16,8

1. * Размеры для справок
2. ** Размер уточнить при проектировании
3. Масса дана без учета строительных материалов

Нач.Отд.	Лист	Мокин		08.88
Гл.спец.		Чулко		08.88
Руковод.		Чулко		08.88
Провер.		Шкапенюк		09.88
Т.контр.				
Н.контр.		Шевелевич		09.88
Гл.инж.		Ленкин		10.88

УГ 10.00 СБ

Прокладка газопровода в футляре через стену

Сборочный чертеж

Лит.	Масса	Масштаб
И	Сч. табл.	—

Лист 1 Листов 1

Госстрой Мосгазпроект

Копировал

Инв.№ подл. | Подпись и дата | Взам.инв.№ | Инв.№ дубл. | Подпись и дата

УГ 10.01

12,5 (V)

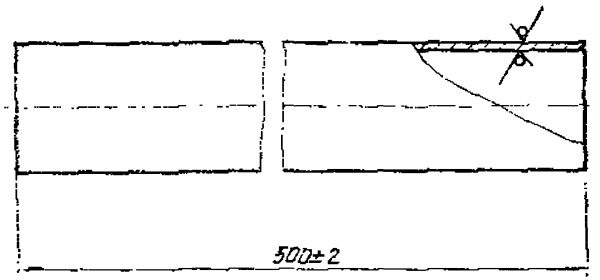

Обозначение	Сортамент		Масса, кг
УГ 10.01	Труба	159×3,5 ГОСТ 10704-76 / Д ГОСТ 10705-80	6,71
-01	Труба	219×4,0 ГОСТ 10704-76 / Д ГОСТ 10705-80	10,60
-02	Труба	273×6,0 ГОСТ 10704-76 / Д ГОСТ 10705-80	19,75
-03	Труба	325×4,5 ГОСТ 10704-76 / Д ГОСТ 10705-80	17,78
-04	Труба	377×4,0 ГОСТ 10704-76 / Д ГОСТ 10705-80	18,40
-05	Труба	426×5,0 ГОСТ 10704-76 / Д ГОСТ 10705-80	25,96
-06	Труба	530×5,0 ГОСТ 10704-76 / Д ГОСТ 10705-80	32,36
-07	Труба	630×7,0 ГОСТ 10704-76 / Д ГОСТ 10706-76	53,77
-08	Труба	720×10 ГОСТ 10704-76 / Д ГОСТ 10706-76	87,55
-09	Труба	1020×8,0 ГОСТ 10704-76 / Д ГОСТ 10706-76	99,85
-10	Труба	1220×11 ГОСТ 10704-76 / Д ГОСТ 10706-76	164,00

Изм.	Кол.	Н.докум.	Подпись	Дата
Разраб.		Зулина		12.88
Провер.		Носилевич		10.88
Н.контр.		Носилевич		10.88

УГ 10.01

Труба

см. табл.

Лист	Масса	Масштаб
И	см. табл.	—

Лист	Листов 1

Институт МосгазНИИпроект

Инв. № подл.	Подпись и дата	Взам. инв. №	Инв. № дубл.	Подпись и дата

Серия 5.905-15, Вып. 1

Зона	Поз.	Обозначение	Наименование	Кол. на исполн. УГ 11.00 —										Примечание
				—	01	02	03	04	05	06	07	08	09	
			Документация											
		УГ 11.00 СБ	Сборочный чертеж	×	×	×	×	×	×	×	×	×	×	
		УГ 0.00 Д	Общие указания	×	×	×	×	×	×	×	×	×	×	
			Детали											
	1	УГ 11.01	Труба	1										
		-01	Труба		1									
		-02	Труба			1								
		-03	Труба				1							
		-04	Труба					1		1				
		-05	Труба						1		1			
		-06	Труба									1		
		-07	Труба										1	

Исполнения 10... 19 - см. лист 3
20... 29 - см. лист 4

Изм.	Лист	№ докум.	Подп.	Дата
Разраб.		Гулина		10.88
Провер.		Чесилевич		10.88
Н.контр.		Чесилевич		
Утв.		Денкин		10.88

УГ 11.00

Прокладка газопровода в футляре через пол или через перекрытие

Лит.	Лист	Листов
И	1	4

Институт МосгазНИИпроект

формат А4

Инв. № подл.	Подпись и дата	Взам. инв. №	Инв. № дубл.	Подпись и дата

Формат	Зона	Поз.	Обозначение	Наименование	Кол. на исполн. УГ 11.00 —										Примечание
					—	01	02	03	04	05	06	07	08	09	
Б4		2	УГ 11.02	Фиксатор L = 90-0,9											
				Круг 6-В-ГОСТ 2590-71 Ст3-I-ГОСТ 1050-74	4	4	4	4	4	4	4	4	4	4	0,02 кг
				Материалы											
		3		Пакля смоляная ленточная ГОСТ 16183-77	0,5	0,3	0,8	0,5	1,5	1,0	1,2	0,9	1,5	1,1	дм³

Изм.	Лист	№ докум.	Подп.	Дата

УГ 11.00 Лист 2

Копировал

Серия 5.905-15 Вып.1

Формат	Зона	Поз.	Обозначение		Наименование	Кол. на исполн. УГ 11.00										Примечание
						10	11	12	13	14	15	16	17	18	19	
					Документация											
А3			УГ 11.00 СБ		Сборочный чертеж	×	×	×	×	×	×	×	×	×	×	
А3			УГ 0.00 Д		Общие указания	×	×	×	×	×	×	×	×	×	×	
					Детали											
А3		1	УГ 11.01	-08	Труба	1										
				-09	Труба		1									
				-10	Труба			1								
				-11	Труба				1							
				-12	Труба					1		1				
				-13	Труба						1		1			
				-14	Труба									1		
				-15	Труба										1	
Б4		2	УГ 11.02		Фиксатор $L = 90$ в.э.											
					Круг $\frac{6\text{-}В\text{-}ГОСТ\ 2590\text{-}71}{Ст3\text{-}I\text{-}ГОСТ\ 1050\text{-}74}$	4	4	4	4	4	4	4	4	4	4	0,02 кг
		3			Материалы											
					Пакля смоляная											
					ленточная ГОСТ 16183-77	5,9	1,3	2,7	1,0	4,5	3,0	2,8	1,9	8,0	5,5	дм³

Изм.	Лист	№ докум.	Подп.	Дата

УГ 11.00 Лист 3

Формат А4

Инв. № подл.	Подпись и дата	Взам. инв. №	Инв. № дубл.	Подпись и дата

Формат	Зона	Поз.	Обозначение		Наименование	Кол. на исполн. УГ 11.00										Примечание
						20	21	22	23	24	25	26	27	28	29	
					Документация											
А3			УГ 11.00 СБ		Сборочный чертеж	×	×	×	×	×	×	×	×	×	×	
А3			УГ 0.00 Д		Общие указания	×	×	×	×	×	×	×	×	×	×	
					Детали											
А3		1	УГ 11.01	-16	Труба	1										
				-17	Труба		1									
				-18	Труба			1								
				-19	Труба				1							
				-20	Труба					1						
				-21	Труба						1					
				-22	Труба							1				
				-23	Труба								1			
				-24	Труба									1		
				-25	Труба										1	
4		2	УГ 11.02		Фиксатор $L = 90$ в.э.											
					Круг $\frac{6\text{-}В\text{-}ГОСТ\ 2590\text{-}71}{Ст3\text{-}I\text{-}ГОСТ\ 1050\text{-}74}$	4	4	4	4	4	4	4	4	4	4	
					Материалы											
		3			Пакля смоляная ленточная ГОСТ 16183-77	8,0	5,4	11,6	2,5	12,2	8,3	35,0	34,0	51,0	35,0	дм³

Изм.	Лист	№ докум.	Подп.	Дата

УГ 11.00 Лист 4

Копировал: [illegible]

Формат А4

УГ 00 Н Л6

Рис. 1

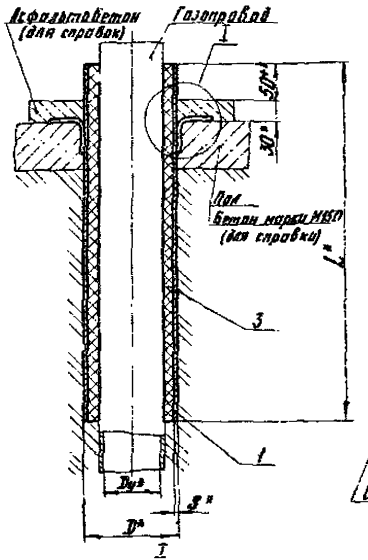

Рис. 2

Остальное см рис. 1

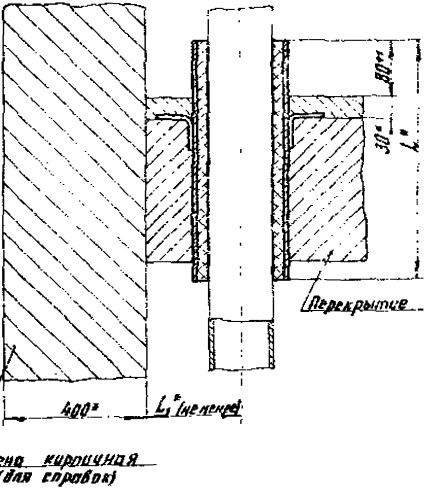

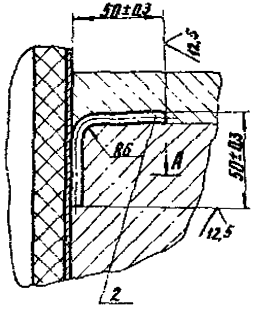

А – А

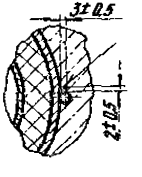

Обозначение	Рис.	Условный проход Dу, мм	D×S*	L*, мм	L1*, мм	Масса кг
УГ 11. 00	1	20	45×2,0	500	—	2,7
-01	2			340	35±2	1,3
-02	1	25	57×2,0	500	—	2,7
-03	2			340	40±2	1,5
-04	1	32	76×2,5	500	—	4,2
-05	2			340	45±2	2,9
-06	1	40		500	—	5,8
-07	2			340	60±2	2,6
-08	1	50	89×2,5	500	—	5,1
-09	2			340	80±2	3,5
-10	1	65	108×3,0	500	—	7,0
-11	2			340	90±2	4,8
-12	1	80	127×3,0	500	—	8,9
-13	2			340	110±2	6,2
-14	1	100	159×3,5	500	—	13,9
-15	2			340	160±2	9,35
-16	1	125		500	—	11,2
-17	2			340	160±2	7,7
-18	1	150	219×4,0	500	—	24,0
-19	2			340	220±2	16,0
-20	1	200	273×6,0	600	—	32,5
-21	2			340	275±2	22,0
-22	1	250	325×4,5	500	—	35,2
-23	2			340	325±2	24,0
-24	1	300	377×4,0	500	—	47,7
-25	2			340	380±2	25,1
-26	1	400	530×5,0	500	—	81,4
-27	2			340	530±2	59,8
-28	1	500	630×7,0	500	—	134,0
-29	2			340	630±2	91,8

1. Сварка ручная электродуговая
2. * Размеры для справок

Гип Листов	Докум.	Подп.	Дата	
Разраб.	Гуляно		10.88	
Проверил	Осколевич		10.88	
Т.контр.				
Н.контр.	Осколевич		10.88	
Утв.	Агчкин		10.88	

Прокладка газопровода в футляре через пол или через перекрытие
Сборочный чертеж

УГ 11. 00СБ

Лит.	Масса	Масштаб
У	Сч.ед.	—
Лист	Листов 1	

Институт Мосгазпроект

Копировал: Ко

Формат А3

Инв. № подл. | Подпись и дата | Взам. инв. № | Инв. № дубл. | Подпись и дата

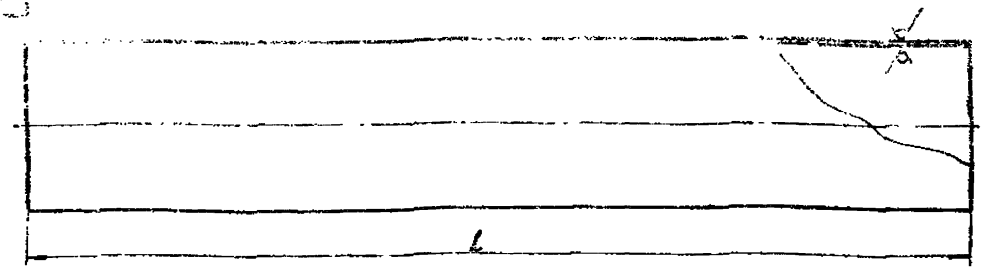

Обозначение	l, мм	Сортамент	Масса, кг
УГ 11.01	500±2	Труба 45×2,0 ГОСТ 10704-76 / Д ГОСТ 10705-80	1,06
-01	340±2		0,72
-02	500±2	Труба 57×2,0 ГОСТ 10704-76 / Д ГОСТ 10705-80	1,36
-03	340±2		0,92
-04	500±2	Труба 76×2,0 ГОСТ 10704-76 / Д ГОСТ 10705-80	1,83
-05	340±2		1,24
-06	500±2	Труба 89×2,5 ГОСТ 10704-76 / Д ГОСТ 10705-80	2,66
-07	340±2		1,81
-08	500±2	Труба 108×3,0 ГОСТ 10704-76 / Д ГОСТ 10705-80	3,88
-09	340±2		2,64
-10	500±2	Труба 127×3,0 ГОСТ 10704-76 / Д ГОСТ 10705-80	4,58
-11	340±2		3,12
-12	500±2	Труба 159×3,5 ГОСТ 10704-76 / Д ГОСТ 10705-80	6,71
-13	340±2		4,56
-14	500±2	Труба 219×4,0 ГОСТ 10704-76 / Д ГОСТ 10705-80	10,6
-15	340±2		7,21

Продолжение

Обозначение	l, мм	Сортамент	Масса, кг
УГ 11.01 -16	500±2	Труба 273×6,0 ГОСТ 10704-76 / Д ГОСТ 10705-80	19,75
-17	340±2		13,43
-18	500±2	Труба 325×4,5 ГОСТ 10704-76 / Д ГОСТ 10705-80	17,78
-19	340±2		12,09
-20	500±2	Труба 377×4,0 ГОСТ 10704-76 / Д ГОСТ 10705-80	18,40
-21	340±2		12,59
-22	500±2	Труба 530×6,0 ГОСТ 10704-76 / Д ГОСТ 10705-80	32,36
-23	340±2		22,00
-24	500±2	Труба 630×8,0 ГОСТ 10704-76 / Д ГОСТ 10706-76	53,77
-25	340±2		36,57

Гип. Инспектор	Кокин			
Разраб.	Гилина		10.86	
Провер.	Урсулевич		10.86	
Т. контр.				
Н. контр.	Урсулевич		10.86	
Утв.				

УГ 11.01

Труба

См. табл.

Адм.	Масса	Масштаб
		—
Лист	Листов	
1	См. табл.	

Институт Мосгазпроект

Копировал: Ел.

Формат А3

Инв. № подл.	Подпись и дата	Взам. инв. №	Инв. № дубл.	Подпись и дата

Серия 5.905-15, вып.1

Формат	Зона	Поз.	Обозначение	Наименование	Кол. на исполн. УГ12.00 —										Примечание
					—	01	02								
				Документация											
А3			УГ 12.00СБ	Сборочный чертеж	×	×	×								
А3			УГ 0.00Д	Общие указания	×	×	×								
				Сборочные единицы											
А4		1	УГ 10.00 —03	Прокладка газопровода											
				в футляре через стену	1										
			—05	Прокладка газопровода											
				в футляре через стену		1									
			—06	Прокладка газопровода в											
				футляре через стену			1								
				Детали											
Б4		2	УГ 12.01 —04	Труба			1								

Изм.	Лист	№ докум.	Подп.	Дата
Разраб.		Гулина		10.88
Провер.		Иосилевич		10.88
Н. контр.		Иосилевич		10.88
Утв.		Денкин		10.88

УГ 12.00

Цокольный ввод газопровода природного газа P_p до 5 кПа (0,05 кгс/см²)

Лит.	Лист	Листов
И	1	3

Институт Мосгазнишпроект

формат А4

Инв. № подл.	Подпись и дата	Взам. инв. №	Инв. № дубл.	Подпись и дата

Формат	Зона	Поз.	Обозначение	Наименование	Кол. на исполн. УГ12.00 —										Примечание
					—	01	02								
А4		3	УГ 12.01 —01	Труба	1										
			—03	Труба		1									
			—05	Труба			1								
А4		4	УГ 12.02	Труба	1										
			—01	Труба		1									
			—02	Труба			1								
А4		6	УГ 12.03	Патрубок	1										
			—01	Патрубок		1									
Б4		7	УГ 12.04	Прокладка ф (158×108)											
				Паронит ПМБ-2.0 ГОСТ 481-80			2								0,43 кг
А4		8	УГ 1.04.03	Пластина	1	1	1								
				Стандартные изделия											
		9		Муфта 50 ГОСТ 8956-75	1										
				Муфта 80 ГОСТ 8966-75		1									
		10		Контргайка 50 ГОСТ 8968-75	1										
				Контргайка 80 ГОСТ 8968-75		1									

УГ 12.00

Лист 2

Копировал

Формат

УГ 12. 03

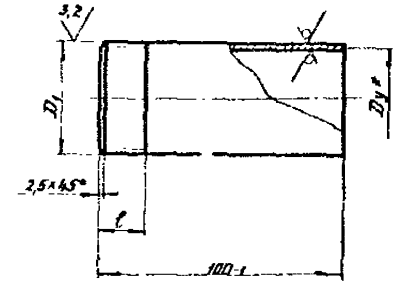

Обозначение	Условный проход D_y*, мм	D×S, мм	D_1, мм	l, мм	Масса, кг
УГ 12.03	50	50×3,5	G 2-B	17±0,3	0,50
—01	80	80×4,0	G 3-B	25±0,3	0,83

* Размеры для справок

Изм.	Лист	№ докум.	Подп.	Дата
Разраб.		Гулина		16.88
Провер.		Носилевич		16.88
Т. контр.				
Н. контр.		Носилевич		16.88
Утв.				

УГ 12. 03

Патрубок

Труба D×S ГОСТ 3262-75

Лит.	Масса	Масштаб
У	См. табл.	—

Лист | Листов 1

Институт Мосгазнишпроект

Копировал: [illegible]

Формат А4

Инв. № подл. | Подпись и дата | Взам. инв. № | Инв. № дубл. | Подпись и дата

Серия 5.905-15 вып. 1

Кол. на исполн. УГ 12.00

Обозначение	Наименование	Кол. на исполн. УГ 12.00 — 01	02	Примечание
	Сгон 50 ГОСТ 8969-75	1		
	Сгон 80 ГОСТ 8969-75		1	
	Фланец 1-100 10 ГОСТ 12820-80		2	
	Отвод 90° 57×3,0 ГОСТ 17375-83	2		
	Отвод 90° 89×3,5 ГОСТ 17375-83		2	
	Отвод 90° 108×4,0 ГОСТ 17375-83		2	
	Кран 50 ГОСТ 12154-74	1		Каталог ЦКБА
	Кран 80 ГОСТ 12154-74		1	11ч 3бк
	Кран 100 ГОСТ 19193-73		1	Каталог ЦКБА 11ч 3бк
	Болт М16×70 58.09Б ГОСТ 7798-70		16	
	Гайка М16 05.09Б ГОСТ 5915-70		16	

УГ 12. 00

Лист 3

Формат А4

УГ 12.00 СБ

Серия 5.905-15 вып.1

Рис. 1

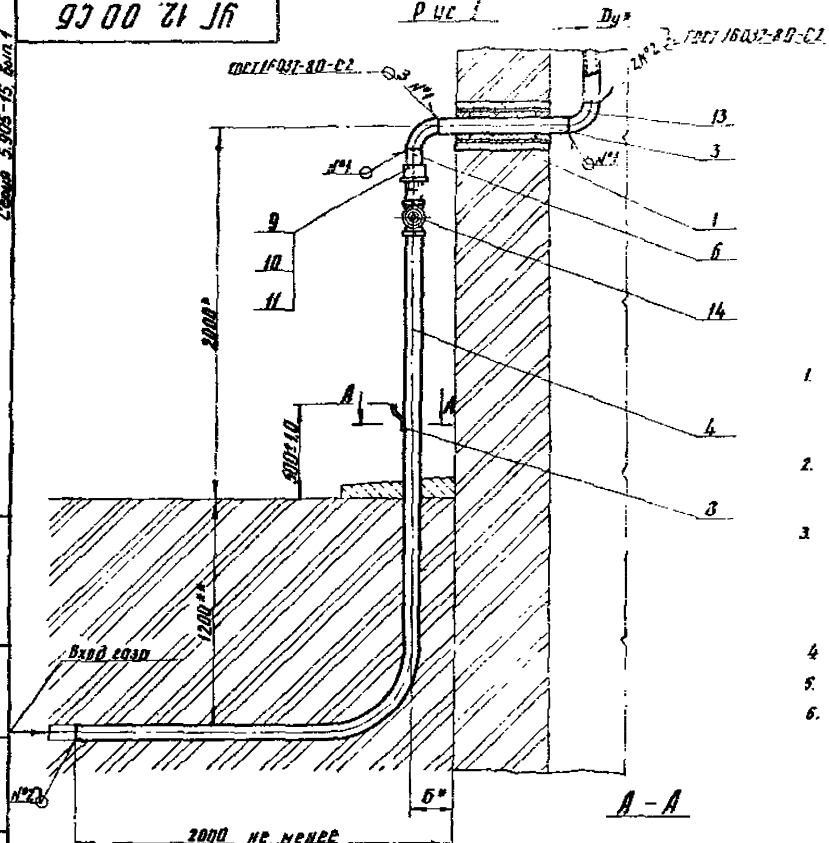

Рис. 2

Остальное см. рис. 1

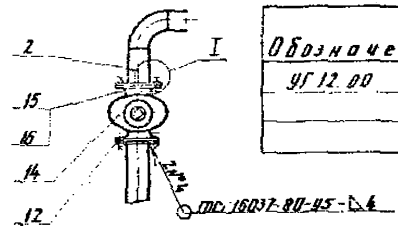

Обозначение	Рис.	Условный проход Dy*, мм	Б*, мм	Масса, кг
УГ 12.00	1	50	175	43,85
—01		80	220	62,50
—02	2	100	250	104,60

1. Цокольный ввод до крана должен быть покрыт битумно-полимерной или битумно-минеральной изоляцией весьма усиленного типа по ГОСТ 9.015-74
2. В местах где возможны механические повреждения газопровода необходимо заключить его при выходе из земли в футляр
3. Расстояние от монтажного шва № 2 до фундамента может быть уменьшено до 500мм (не менее) при условии проверки на этом участке всех стыковых сварных соединений физическим методом контроля.
4. Сварка шва №3 ручная электродуговая
5. * Размеры для справок
6. ** Размер уточнить при проектировании

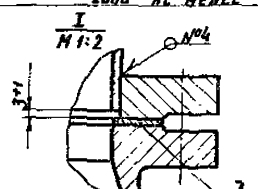

А – А

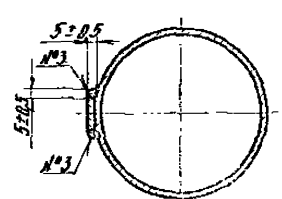

Изм.	Лист	N.Докум.	Подп.	Дата	УГ 12.00 СБ		
Разраб.		Гулина		10.88	Цокольный ввод газопровода природного газа Рр до 5 кПа (0,05 кгс/см²) Сборочный чертеж	Лит.	Масса	Масштаб
Провер.		Василевич		10.88		Ц	См. табл.	—
Т.контр.						Лист	Листов 81	
Н.контр.		Василевич		10.88		Институт Мосгазниипроект		
Утв.		Дёмкин		10.88				

Инв. N подл. | Подпись и дата | Взам. инв. N | Инв. N дубл. | Подпись и дата

Копировал: [illegible]

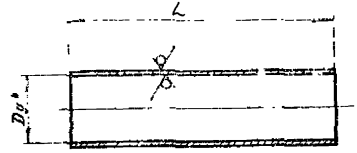

Обозначение	Условный проход Dy* мм	D×S, мм	L, мм	Масса, кг
УГ 12.01	50	57×3,0	197-1,2	0,80
—01			700-2,0	2,80
—02	80	89×3,0	197-1,2	1,27
—03			700-2,0	4,50
—04	100	108×3,0	197-1,2	1,64
—05			700-2,0	5,75

* Размеры для справок

Изм.	Лист	№ докум.	Подп.	Дата
Разраб.	Мачин			10.88
Провер.	Иосилевич			10.88
Т. контр.				
Н. контр.	Иосилевич			10.88
Утв.				

УГ 12.01

Труба

Лит.	Масса	Масштаб
U	См. табл.	—

Лист | Листов 1

Труба $\frac{D \times S \text{ ГОСТ } 10704\text{-}76}{\text{Б-8 Ст3 сп3 ГОСТ } 10705\text{-}80}$

Институт Мосгаз НИИпроект

формат А4

Рис.1

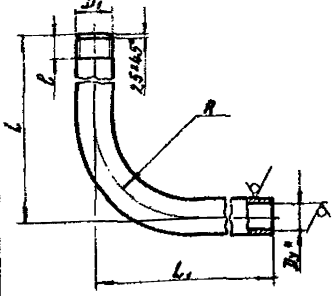

Рис.2

Остальное см. рис. 1



Обозначение	Условный проход Dy*, мм	Рис.	Материал	D1, мм	l, мм	L, мм	L1, мм	R, мм	Масса, кг
УГ 12.02	50	1	Труба 50×3,5 ГОСТ 3262-75	Б2-В	17±0,3	2700±27	1825±1,9	285±1,9	17,60
—01	80		Труба 80×4,0 ГОСТ 3262-75	Б3-В	25±0,3	2600±27	1700±1,9	460±1,9	26,80
—02	100	2	Труба $\frac{108 \times 3,0 \text{ ГОСТ } 10704\text{-}76}{\text{Б-8 Ст3 Сп3 ГОСТ } 10705\text{-}80}$	—	—	2600±27	1750±1,9	570±1,9	32,00

* Размер для справок

Изм.	Лист	№ докум.	Подп.	Дата
Разраб.	Мачин			10.88
Провер.	Иосилевич			10.88
Т. контр.				
Н. контр.	Иосилевич			10.88
Утв.				

УГ 12.02

Труба

Лит.	Масса	Масштаб
U	См. табл.	—

Лист | Листов 1

См. табл.

Институт Мосгаз НИИпроект

копировал: [illegible]

формат А4

Инв. № подл. | Подпись и дата | Взам. инв. № | Инв. № дубл. | Подпись и дата

Серия 5.905-15, вып. 1

Формат	Зона	Поз.	Обозначение	Наименование	Кол. на испол. УГ 13.00 —	01	02	Примечание
				Документация				
А3			УГ 13. 00СБ	Сборочный чертеж	×	×	×	
А3			УГ 0. 00А	Общие указания	×	×	×	
				Сборочные единицы				
А4		1	УГ 10. 00	–03 Прокладка газопровода в футляре через стену	1			
				–08 Прокладка газопровода в футляре через стену		1		
				–06 Прокладка газопровода в футляре через стену			1	
				Детали				
А4		2	УГ 13. 01	Труба	1			
			–01	Труба		1		
			–02	Труба			1	

				УГ 13. 00	
Нач. Участ.	Дёкин	Подп.	Дата		
Гл. спец.	Гуляка		10.88	Подземный ввод газопровода	Лит. / Лист 1 / Листов 3
Гл. инж. проект	Гуляка		10.88	Запрограммированным изолирующим фланцевым соединением Ру до 0,6 МПа (6 кгс/см²)	
Инженер	Цхакаевич		10.88		Институт МосгазНИИпроект
Утв.	Денкин		10.88		

Формат А4

Инв. № подл. | Подпись и дата | Взам. инв. № | Инв. № дубл. | Подпись и дата

Формат	Зона	Поз.	Обозначение	Наименование	Кол. на испол. УГ 13.00 —	01	02	Примечание
А4		3	УГ 13. 02	Прокладка	16	16	32	
		4	–01	Прокладка	2			
			–02	Прокладка		2		
			–03	Прокладка			2	
А4		5	УГ 13. 03	Штуцер	1			
			–01	Штуцер		1		
			–02	Штуцер			1	
Б4		6	УГ 13. 04	Изолятор 2×20×43				
				Лист фибровый ГОСТ 10316-80	16	16	32	0,003 кг
А4		7	УГ 1. 04. 03	Пластина	1	1	1	
А4		8	УГ 12. 01	Труба	1			
			–02	Труба		1		
			–04	Труба			1	
		9	–01	Труба	1			
			–03	Труба		1		
			–05	Труба			1	

				УГ 13. 00	Лист 2
Инв. № подл.	Подпись и дата	Взам. инв. № дубл.	Инв. №		

Копировал КН

Формат А4

Поз.	Обозначение	Наименование	Кол. на исполн. УГ 13.00			Примечание
			01	02		
		Стандартные изделия				
11		Колпак 25 ГОСТ 8962-75	1	1	1	
		Фланцы ГОСТ 12820-80				
12		1-50-10 ст 20	2			
		1-80-10 ст 20		2		
		1-100-10 ст 20			2	
13		Отвод 90°57х3,0 ГОСТ 17375-83	2			
		Отвод 90°89х3,5 ГОСТ 17375-83		2		
		Отвод 90°108х4,0 ГОСТ 17375-83			2	
14		Кран 50 ГОСТ 19193-73	1			Каталог 3.903-9
		Кран 80 ГОСТ 19193-73		1		11ч 9 бк
		Кран 100 ГОСТ 19193-73			1	
15		Болт М12х75.58.099 ГОСТ 7798-70	8	8	16	
16		Гайка М12.5.Н.096 ГОСТ 5915-70	8	8	16	
17		Шайба 12.01.096 ГОСТ 6958-78	16	16	32	

Изм.	Лист	№ докум.	Подп.	Дата	УГ 13.00	Лист 3

Формат А4

Обозначение	R, мм
УГ 13.03	
-01	89×4,5
-02	108×4,0
-03	57×3,0

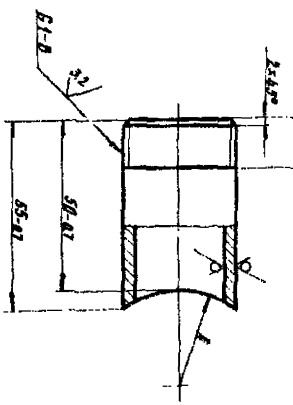

УГ 13.03

Изм.	Кол. уч.	Лист	№ док.	Подп.	Дата
Разраб.	Гончаренко				10.98
Пров.	Цветаева				
Н. контр.					
Гл. констр.					

Штуцер

Труба 57х3,2 ГОСТ 3262-75

Лит.	Масса	Масштаб
У	0,12	—

Листов 1

Минэнергоспецпроект

Серия 5.905-15, вып.1

УГ 13.00 СБ

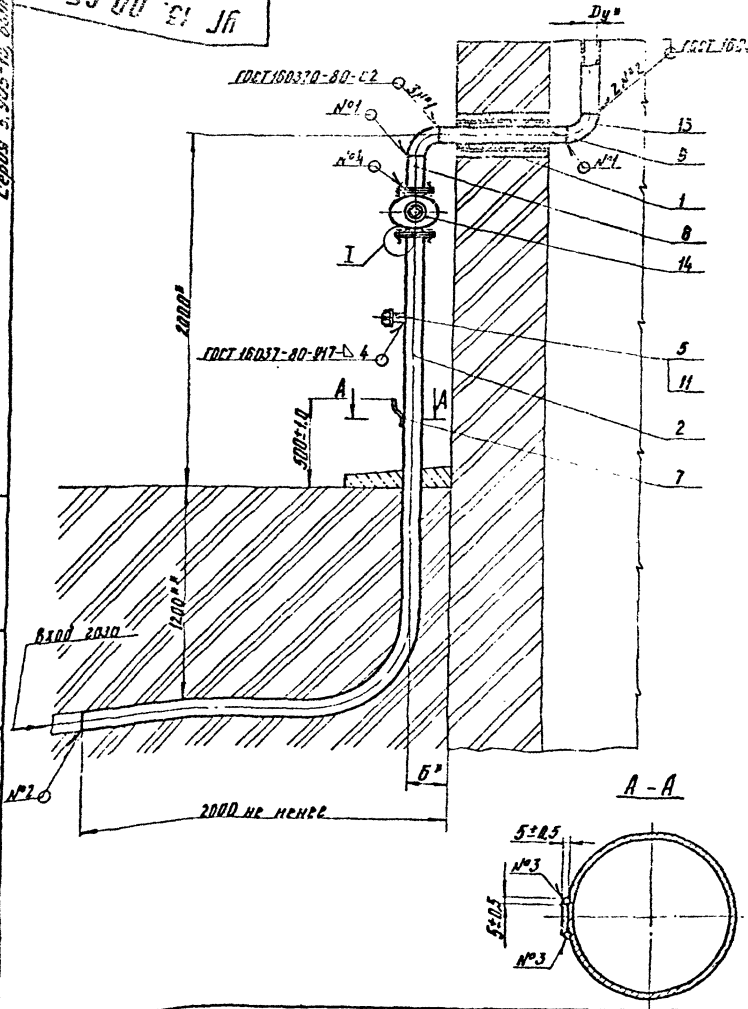

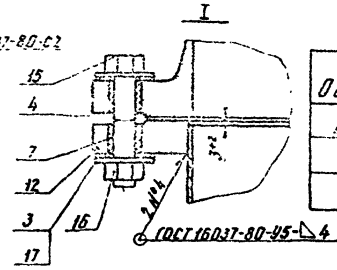

Обозначение	Условный проход Dу*, мм	Б*, мм	Масса, кг
УГ 13.00	50	175	56,76
-01	80	220	70,16
-02	100	250	94,93

1. Цокольный ввод до крана должен быть покрыт битумно-полимерной или битумно-минеральной изоляцией весьма усиленного типа по ГОСТ 9.015-74
2. В местах где возможны механические повреждения газопровода необходимо заключить его при выходе из земли в футляр
3. Изготовление, сборка и испытание изолирующего фланцевого соединения должны соответствовать требованиям методических указаний по использованию изолирующих фланцевых соединений при электрохимической защите городских подземных сооружений РДНУ 204 РСФСР 3.1-81
4. Расстояние от монтажного шва №1 до фундамента может быть уменьшено до 300 мм (не менее) при условии проверки на этом участке всех стыковых соединений физическим методом контроля
5. Сварка шва №3 ручная электродуговая
6. * Размеры для справок.
7. ** Размер уточнить при проектировании.

Нач.Лист	Кудрякин			10.88	УГ 13. 00 СБ
Разраб.	Гулина			10.88	Цокольный ввод газопровода природного газа с изолирующим фланцевым соединением Ру до 0,6 МПа (6кгс/см²) Сборочный чертеж
Провер.	Посилевич			10.88	Лит. У; Масса; Масштаб —; Сектор; Лист; Листов 1
Гл.констр.					Цнеститут Мосгазпроект
Н.контр.	Посилевич			10.88	
Утв.	Денкин			10.88	

Копировал: Кол.

Формат А3

Инв.№подл. | Подпись и дата | Взам.инв.№ | Инв.№дубл. | Подпись и дата

Серия 5.903-15, вып.1

УГ 13. 01

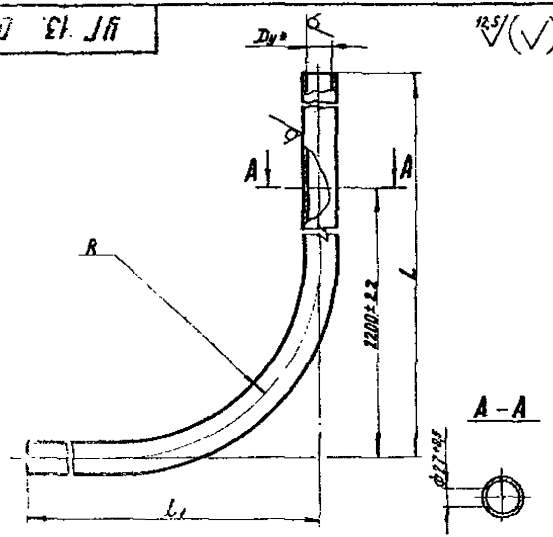

Обозначение	Условный проход D_y^*, мм	D×S, мм	L, мм	L_1, мм	R, мм	Масса, кг
УГ 13. 01	50	57×3,0	2780±2,7	1825±1,9	285+1,3	17,95
–01			2140±2,2			15,20
–02	80	89×3,0	2570±2,7	1780±1,9	450+1,3	27,24
–03			2031±2,2			22,87
–04	100	108×3,0	2500±2,7	1750±1,9	570+1,3	32,02

Размеры для справок

Изм.	Лист	№ докум.	Подп.	Дата	УГ 13. 01
Разраб.		Гулина		10.88	Труба
Провер.		Цесилевич		10.88	
Т. контр.					
Н. контр.		Цесилевич		10.88	Труба DxS ГОСТ 10704-76

Лит.	Масса	Масштаб
И	См. табл.	—
Лист	Листов 1	

Институт

УГ 13. 02

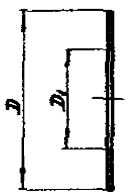

Обозначение	D, мм	D_1, мм	Масса, кг
УГ 13. 02	36	13	0,001
–01	102	57	0,017
–02	133	90	0,028
–03	158	108	0,032

Размеры обеспечить инструментом

Изм.	Лист	№ докум.	Подп.	Дата	УГ 13. 02
Разраб.		Гулина		10.88	Прокладка
Провер.		Цесилевич		10.88	
Т. контр.					
Н. контр.		Цесилевич		10.88	Паронит ПМБ-2 ГОСТ 481-80

Лит.	Масса	Масштаб
И	См. табл.	—
Лист	Листов 1	

Институт

Подпись и дата | Взам. инв. № | Инв. № дубл. | Подпись и дата | Инв. № подл.

Зона	Поз.	Обозначение	Наименование	Кол. на испол. УГ14.00 —	—	01	Примечание
			Документация				
		УГ14.00СБ	Сборочный чертеж		×	×	
		УГ0.00Д	Общие указания		×	×	
			Сборочные единицы				
	1	УГ14.01.00	Шкаф		1	1	
	2	УГ1п.00 -03	Прокладки газопровода				
			в футляре через стену		1		
		-05	Прокладки газопровода				
			в футляре через кнегу			1	
			Детали				
14	3	УГ14.02	Болт анкерный		3	3	

| | | | |

Поз.	Обозначение	Наименование	Кол. на испол. УГ 14.00		Примечание
			—	01	
		Стержневые изделия			
13		Уголок 25 ГОСТ 8509-72	1	1	
		Фланцы ГОСТ 12820-80			
14		1-50-10	2		
		1-80-10		2	
15		Отвод 90°57х3,0 ГОСТ 17375-83	2		
		Отвод 90°89х3,5 ГОСТ 17375-83		2	
16		Кран 50 ГОСТ 19193-73	1		Катал. 02 ЦКБА
		Кран 80 ГОСТ 19193-73		1	Ну 86к
17		Болт М12х75.58.019			
		ГОСТ 7798-70	8	8	
18		Гайка М10.5.019 ГОСТ 5915-70	6	6	
19		Гайка М12.5.019 ГОСТ 5915-70	8	8	
20		Шайба 12.01.019 ГОСТ 6958-78	16	16	
		Материалы			
21		Кирпич 100/1650/25/ГОСТ 530-80	100	100	
22		Бетон тяжелый М150			
		ГОСТ 26633-85	0,06	0,06	м³
23		Вата минеральная ГОСТ 4640-84	0,20	0,20	Н

УГ 14.00 Лист 3

Инв. № подл. | Подпись и дата | Взам. инв. № | Инв. № дубл. | Подпись и дата

Формат А4

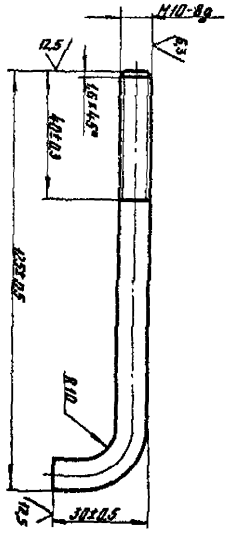

Разраб.	Шишкин				
Пров.	Шишкин				
Н. контр.					
Утв.	Шишкин				

Болт анкерный

УГ 14. 02

Куус Ш-А-ОЦ.Г 25.0.2-74 Ст3 Т-ГОСТ 535-79

Материал: Ст3

Лит.	Масса	Масштаб
	0,093	1:1

Инв. № подл. | Подпись и дата | Взам. инв. № | Инв. № дубл. | Подпись и дата

Формат А4

УГ 14.00 СБ

Серия 5.905-15, вып. 1

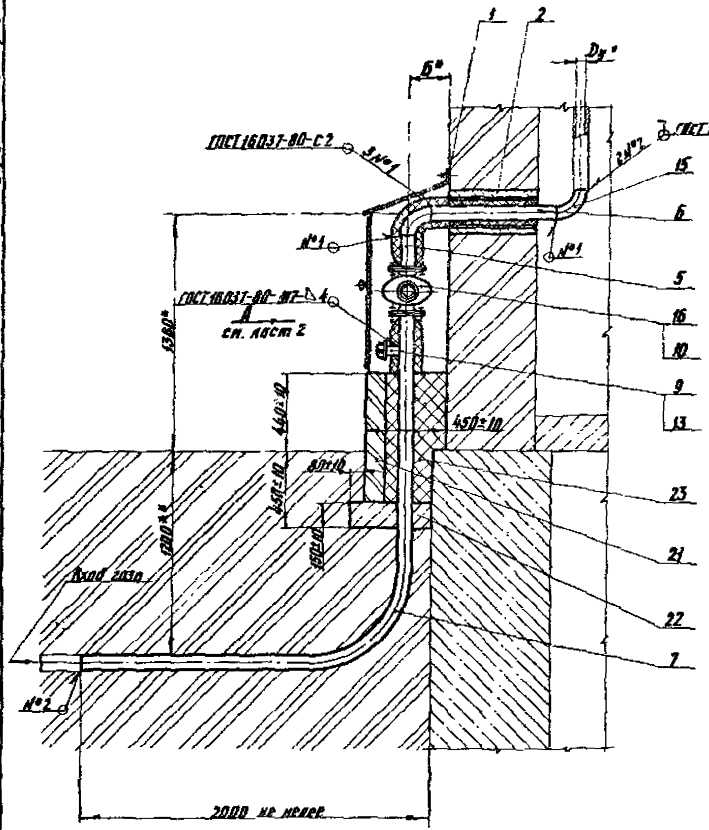

Обозначение	Условный проход Dy*, мм	Б,* мм	Масса кг
УГ 14.00	50	175	60,10
-01	80	220	110,85

1. Цокольный ввод должен быть покрыт битумной-полимерной или битумно-минеральной изоляцией весьма усиленного типа по ГОСТ 9.015-74
2. Изготовление, сборка и испытание изолирующего фланцевого соединения должны соответствовать требованиям методических указаний по использованию изолирующих фланцевых соединений при электрохимической защите городских подземных соединений РДМУ 204 РСФСР 3.1-81
3. Расстояние от монтажного шва № 2 до фундамента может быть уменьшено до 500 мм (не менее) при условии проверки при этом участке всех стыковых сварных соединений физическим методом контроля
4. Масса дана без учета строительных материалов
5. * Размеры для справок
6. ** Размер уточнить при проектировании.

Изм.	Лист	№ докум.	Подп.	Дата	УГ 14.00 СБ
Разраб.		Гулина		10.88	Цокольный ввод газопровода сжиженного газа с изолирующим фланцевым соединением
Провер.		Носилевич		10.88	Сборочный чертеж
Т. контр.					
Н. контр.		Носилевич		10.88	
Утв.		Денкин		10.88	

Лит.	Масса	Контр.
II	Ск. табл.	—

Лист 1 Листов 2

Институт Мосгазпроект

Инв. № подл. | Подпись и дата | Взам. инв. № | Инв. № дубл. | Подпись и дата

копировал: [illegible]

формат А3

УГ 14. 00 СБ

Серия 5.905-15, вып. 1

Вид А
см. лист 1

Дверь не показана

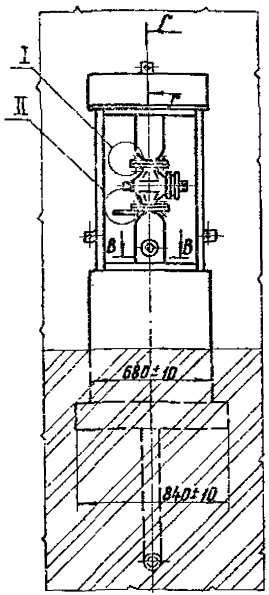

В – В

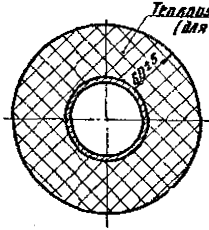

Г – Г
М 1:2

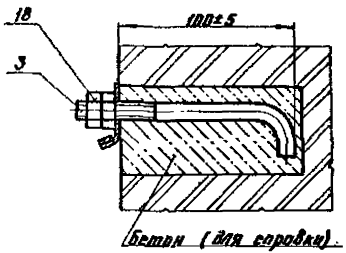

I

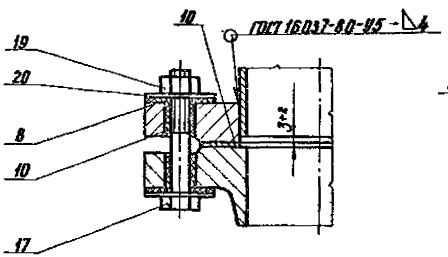

II

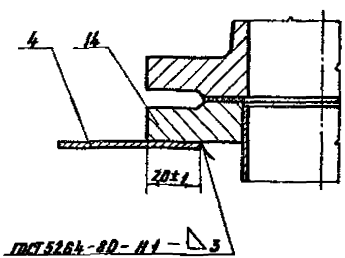

Изм.	Лист	№ докум.	Подп.	Дата

УГ 14. 00 СБ

Лист 2

Копировал 2А1 Формат А3

Серия 5.905-15, вып. 1

Формат	Зона	Поз.	Обозначение	Наименование	Кол.	Примечание
				Документация		
А3			УГ 14. 01. 00 СБ	Сборочный чертеж		
				Сборочные единицы		
А4		1	УГ 14. 01. 01. 00	Дверь	1	
А4		2	УГ 14. 01. 02. 00	Крышка	1	
А4		3	УГ 14. 01. 03. 00	Стенка правая	1	
А4		4	УГ 14. 01. 04. 00	Стенка левая	1	
				Детали		
Б4		5	УГ 14. 01. 05	Перекладина		
				Уголок $\frac{25\times25\times4-6-ГОСТ\ 8509-72}{Ст3сп3-1-ГОСТ\ 535-79}$		
				$L=580-1{,}75$	2	0,85кг
				Комплекты		
		6	УГ 14. 01. 06	Ключ	1	

Подпись и дата | Инв. № дубл. | Взам. инв. № | Подпись и дата | Инв. № подл.

Изм.	Лист	№ докум.	Подп.	Дат
Разраб.		Гулина		10.88
Провер.		Носилевич		10.88
Н. контр.		Носилевич		10.88
Утв.				

УГ 14. 01. 00

Шкаф

Лит.	Лист	Листов
И		1

Институт Мосгаз НИИпроект

Формат А4

Формат	Зона	Поз.	Обозначение	Наименование	Кол.	Примечание
				Документация		
А3			УГ 14. 01. 01. 00 СБ	Сборочный чертеж		
				Детали		
А4		1	УГ 14. 01. 01. 01	Лист	1	
А4		2	УГ 14. 01. 01. 02	Скоба	1	
А4		3	УГ 14. 01. 01. 03	Стержень	1	
А4		4	УГ 14. 01. 01. 04	Язык	1	
А4		5	УГ 14. 01. 01. 05	Ручка	1	
А4		6	УГ 14. 01. 01. 06	Планка	1	
Б4		7	УГ 14. 01. 01. 07	Полоса		
				Полоса $\frac{4\times25-6-2-ГОСТ\ 103-76}{Ст3сп3-\frac{1}{2}-ГОСТ\ 535-79}$		
				$L=920-2{,}3$	2	0,73кг
Б4		8	УГ 14. 01. 01. 08	Полоса		
				Полоса $\frac{4\times25-6-2-ГОСТ\ 103-76}{Ст3сп3-\frac{1}{2}-ГОСТ\ 535-79}$		
				$L=539-1{,}75$	2	0,43кг
				Стандартные изделия		
		9		Петля ПНСБ ГОСТ 5088-78	2	

Подпись и дата | Инв. № дубл. | Взам. инв. № | Подпись и дата | Инв. № подл.

Изм.	Лист	№ докум.	Подп.	Дат
Разраб.		Гулина		10.88
Провер.		Носилевич		10.88
Н. контр.		Носилевич		10.88
Утв.				

УГ 14. 01. 01. 00

Дверь

Лит.	Лист	Листов
И		1

Институт Мосгаз НИИпроект

копировал: [illegible]

Формат А4

УГ 14.01.00СБ

Серия 5.905-15, вып.1

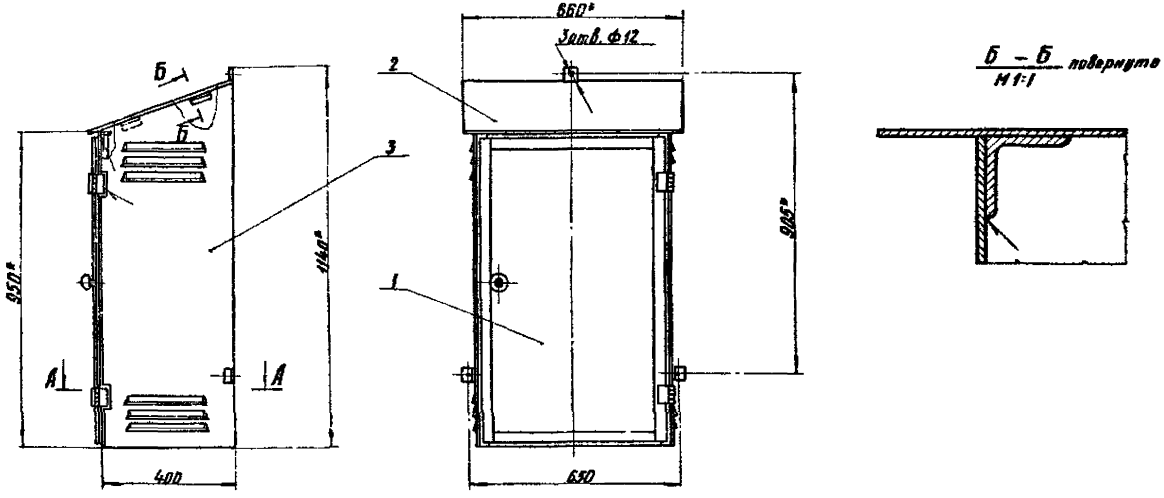

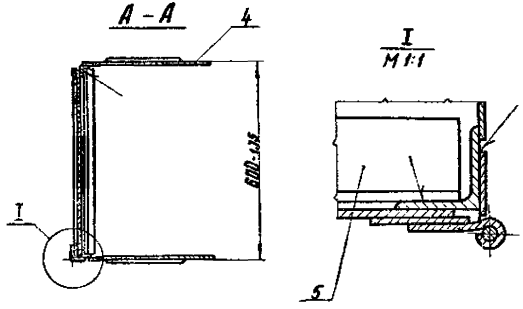

1. * Размеры для справок
2. Сварные швы по ГОСТ 5264-80-Н1-Δ3.
3. Покрытие наружных и внутренних поверхностей шкафа: эналь ПФ-115 серия ГОСТ 6465-76 II Ж3 с предварительной грунтовкой ГФ-021 ГОСТ 25129-82

					УГ 14.01.00СБ			
Изм	Лист	№ докум.	Подп.	Дата	Шкаф	Лит.	Масса	Масштаб
Разраб.		Гулина		10.88		И	30.0	1:10
Провер.		Иосилевич		10.88		Лист	Листов 1	
Т. контр.						Институт		
Н. контр.		Иосилевич		10.88		Мосгорпроект		
Утв.								

Инв. № подл. | Подпись и дата | Взам. инв. № | Инв. № дубл. | Подпись и дата

копировал: [signature]

формат А3

УГ 14. 01. 01. 00 СБ

Серия 5.905-15, вып. 1

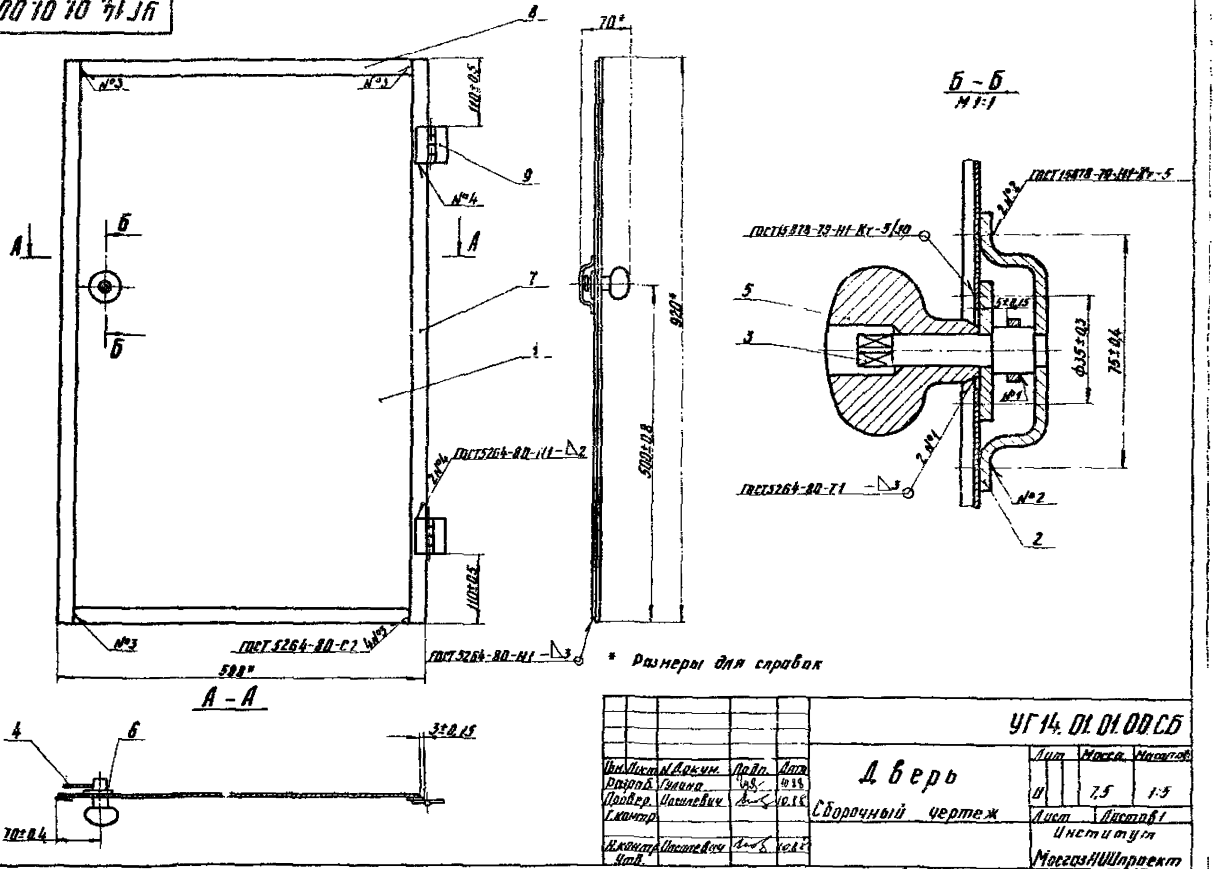

* Размеры для справок

Изм.	Лист	N Докум.	Подп.	Дата	Дверь Сборочный чертеж	Лит	Масса	Масштаб
Разраб.		Гулина		10.88		Н	7,5	1:5
Провер.		Иосилевич		10.88		Лист	Листов 1	
Г.контр.						Институт		
Н.контр.		Ипатьевич		10.88		Мосгаз НИИпроект		
Утв.								

Инв. № подл. | Подпись и дата | Взам. инв. № | Инв. № дубл. | Подпись и дата

Копировал: Ка

Формат А3

УГ 14.01.01.01

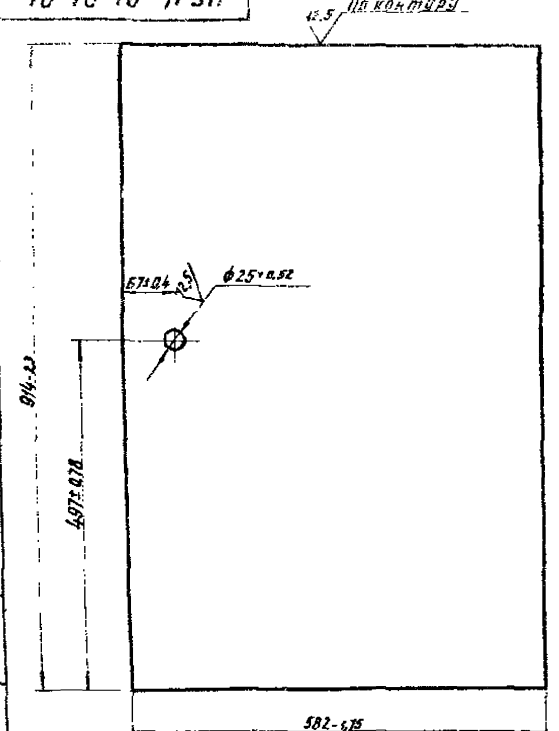

Изм.	Лист	N Докум.	Подп.	Дат.	УГ 14.01.01.01		
Разраб.		Гулина		10.88	Лист	Лит.	Масса	Масштаб
Провер.		Иосилевич		10.88		И	4,18	1:5
Т. контр.						Лист	Листов 1	
Н. контр.		Иосилевич		10.88	Лист 6-ПК-2,0 ГОСТ 19903-74 / 1-IV-Ст3 ГОСТ 16523-70	Институт Мосгаз НИИпроект		

Серия 5.905-15, Вып. 1

Подпись и дата | Инв. № дубл. | Взам. инв. № | Подпись и дата

УГ 14.01.01.02

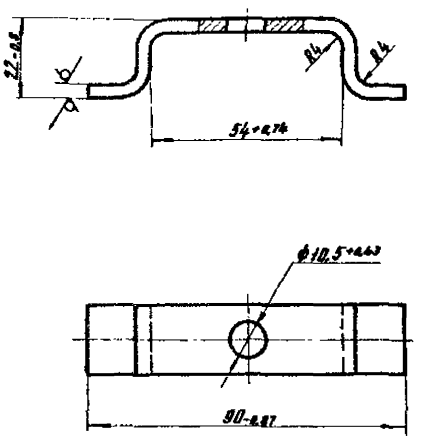

Изм.	Лист	N Докум.	Подп.	Дат.	УГ 14.01.01.02		
Разраб.		Гулина		10.88	Скоба	Лит.	Масса	Масштаб
Провер.		Иосилевич		10.88		И	0,063	1:1
Т. контр.						Лист	Листов 1	
Н. контр.		Иосилевич		10.88	Полоса 4х20-Б-2-ГОСТ 103-76 / Ст3-1-I-ГОСТ 535-79	Институт Мосгаз НИИпроект		

Подпись и дата | Инв. № дубл. | Взам. инв. № | Подпись и дата

Серия 5.905-15, 6ып.1

УГ 14. 01. 01. 03

6,3

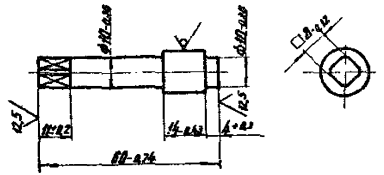

Изм.	Лист	№ докум.	Подп.	Дата	УГ 14. 01. 01. 03		
Разраб.		Гудина		10.88	Стержень	Лит.	Масса	Масштаб
Провер.		Васильевич				У	0,4	1:1
Т.контр.						Лист	Листов 1
Н.контр.		Васильевич		10.88	Круг 15-В ГОСТ 2590-71 Ст3-1-1 ГОСТ 535-79	Институт Мосгазнипроект	
Утв.							

Инв.№ подл. | Подпись и дата | Взам.инв.№ | Инв.№ дубл. | Подпись и дата

Формат А4

УГ 14. 01. 01. 04

12,5

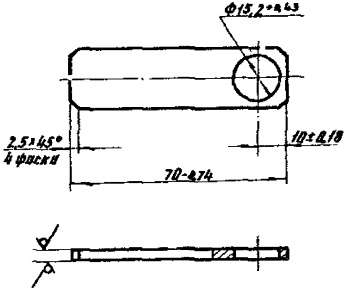

Изм.	Лист	№ докум.	Подп.	Дата	УГ 14. 01. 01. 04		
Разраб.		Гудина		10.88	Язык	Лит.	Масса	Масштаб
Провер.		Васильевич				У	0,04	1:1
Т.контр.						Лист	Листов 1
Н.контр.		Васильевич		10.88	Полоса 4×20-В-2 ГОСТ 103-76 Ст3-1-1 ГОСТ 535-79	Институт Мосгазнипроект	
Утв.							

Инв.№ подл. | Подпись и дата | Взам.инв.№ | Инв.№ дубл. | Подпись и дата

Копировал:

Формат А4

Серия 5.905-15, вып. 1

УГ 14. 01. 01. 05

12,5

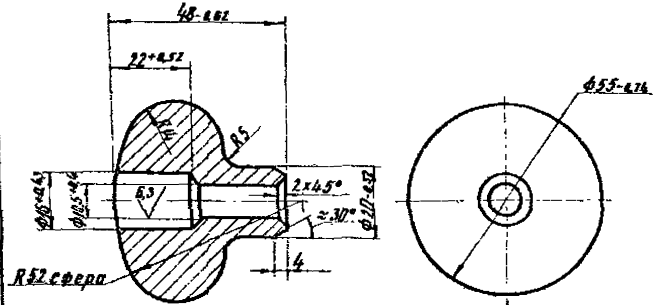

Изм.	Лист	№ докум.	Подп.	Дата	
Разраб.		Галина		10.88	
Провер.		Неселевич		10.88	
Т. контр.					

УГ14. 01. 01. 05

Ручка

Лит.	Масса	Масштаб
У	0,4	1:1
Лист	Листов 1	
Институт		

Сталь 35 ГОСТ 380-71

УГ 14. 01. 01. 06

12,5

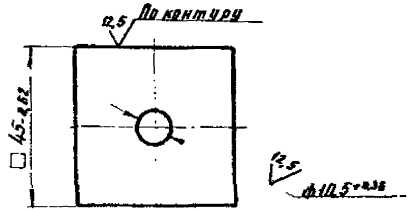

Изм.	Лист	№ докум.	Подп.	Дата	
Разраб.		Галина		10.88	
Провер.		Неселевич		10.88	
Т. контр.					

УГ14. 01. 01. 06

Планка

Лит.	Масса	Масштаб
У	0,08	1:1
Лист	Листов 1	
Институт		

Б-ПН-Ан ГОСТ 19903-74

Инв. № подл. | Подпись и дата | Взам. инв. № | Инв. № дубл. | Подпись и дата

Серия 5.905-15, вып. 1

Формат	Зона	Поз.	Обозначение	Наименование	Кол.	Примечание
				Документация		
А4			УГ 14.01.02.00СБ	Сборочный чертеж		
				Детали		
А4		1	УГ 14.01.02.01	Ушко	1	
А4		2	УГ 14.01.02.02	Лист	1	
Б4		3	УГ 14.01.02.03	Уголок		
				Уголок 25х25х4-Б-ГОСТ 8509-72 / Ст3сп3-1-ГОСТ 535-79		
				L = 55-0,14	4	0,08 кг

Инв. № подл.	Подпись и дата	Взам. инв. №	Инв. № дубл.

Изм.	Лист	№ докум.	Подп.	Дата
Разраб.		Жданкин		8.88
Пров.		Яковлевич		10.88
Н. контр.		Яковлевич		10.88

УГ14.01.02.00

Крышка

Лит.	Масса	Масштаб
II		

Лист	Листов
	1

Институт МосгазНИИпроект

УГ 14.01.02.00СБ

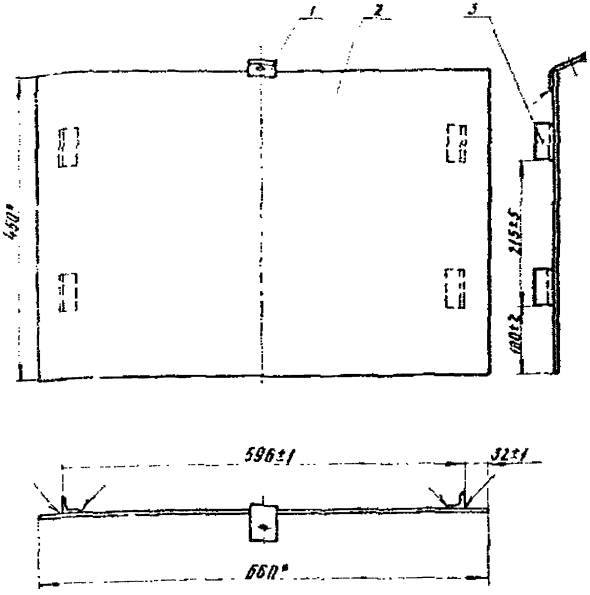

1* Размеры для справок.

2. Сварные швы по ГОСТ 5264-80-Н1-Δ3

Инв. № подл.	Подпись и дата	Взам. инв. №	Инв. № дубл.

Изм.	Лист	№ докум.	Подп.	Дата
Разраб.		Жданкин		8.88
Пров.		Яковлевич		10.88
Т. контр.				
Н. контр.		Яковлевич		10.88
Утв.				

Крышка

Сборочный чертеж

Лит.	Масса	Масштаб
II	5.04	1:5

Лист	Листов
	1

Институт МосгазНИИпроект

Серия 5.905-15, вып. 1

УГ 14.01.02.01

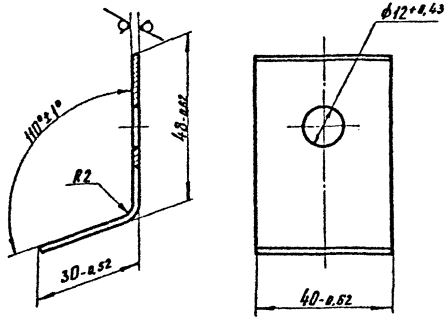

Изм.	Лист	№ докум.	Подп.	Дата
Разраб.		Гулина		10.88
Провер.		Иосилевич		10.88
Т. контр.				
Н. контр.		Иосилевич		10.88
Утв.				

УГ 14.01.02.01

Ушко

Лит.	Масса	Масштаб
И	0,06	1:1

Лист | Листов 1

Лист 6-ПН-2.0 ГОСТ 19903-74, 1-IV-Ст3 ГОСТ 16523-70

Институт Мосгаз НИИпроект

Формат А4

Подпись и дата | Инв. № дубл. | Взам. инв. №

УГ 14.01.02.02

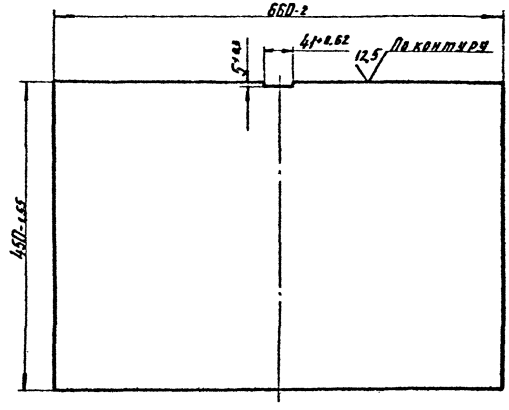

Изм.	Лист	№ докум.	Подп.	Дата
Разраб.		Гулина		10.88
Провер.		Иосилевич		10.88
Т. контр.				
Н. контр.		Иосилевич		10.88
Утв.				

УГ 14.01.02.02

Лист

Лит.	Масса	Масштаб
И	4,66	1:5

Лист | Листов 1

Лист 6-ПН-2.0 ГОСТ 19903-74, 1-IV-Ст3 ГОСТ 16523-70

Институт Мосгаз НИИпроект

Подпись и дата | Инв. № дубл. | Взам. инв. №

копировал:

Формат А4

Серия 5.905-15, Вып.1

Формат	Зона	Поз.	Обозначение	Наименование	Кол.	Примечание
				Документация		
А4			УГ14.01.03.00СБ	Сборочный чертеж		
				Детали		
А4	1		УГ14.01.03.01	Лист	1	
А4	2		УГ14.01.03.02	Ушко	1	
А4	3		УГ14.01.03.03	Уголок		
				Уголок 25×25×4-Б ГОСТ 8509-72 Ст3сп3-1 ГОСТ 535-79		
				L = 945 мм	1	1,38 кг

Инв.№ подл. | Подпись и дата | Взам.инв.№ | Инв.№ дубл. | Подпись и дата | Инв.№ подл. | Подпись и дата | Взам.инв.№ | Инв.№ дубл. | Подпись и дата

Изм.	Лист	№ докум.	Подп.	Дата
Разраб.		Уланча		10.88
Провер.		Василевич		10.88
Н.контр.		Василевич		10.88
Утв.				

УГ14.01.03.00

Стенка правая

Лит.	Масса	Масштаб
Лист	Листов 1	

Институт Мосгазпроект

Формат А4

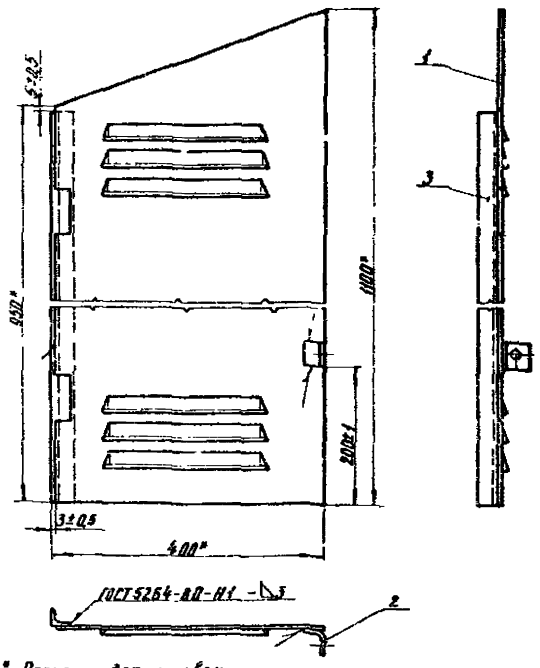

Изм.	Лист	№ докум.	Подп.	Дата
Разраб.		Уланча		10.88
Провер.		Василевич		10.88
Т.контр.				
Н.контр.		Василевич		10.88
Утв.				

УГ14.01.03.00СБ

Стенка правая
Сборочный чертеж

Лит.	Масса	Масштаб
У	7,8	1:5
Лист	Листов 1	

Институт Мосгазпроект

Копировал: Гай

Формат А4

УГ 14.01.03.01

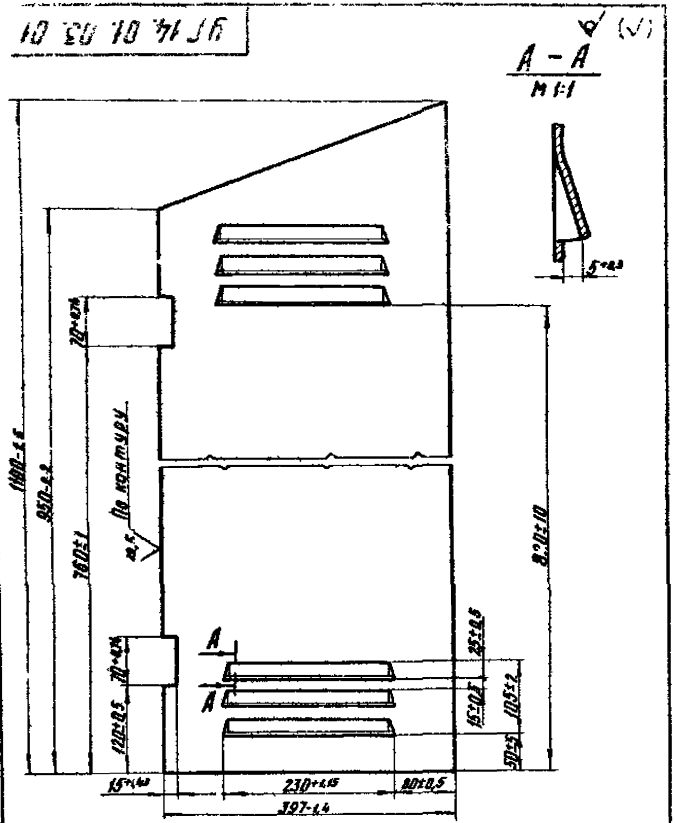

Изм.	Лист	N. Докум.	Подп.	Дата
Разраб.		Гулина		10.88
Провер.		Иосилевич		10.88
Т. контр.				
Н. контр.		Иосилевич		10.88
Утв.				

Лист

Лит.	Масса	Масштаб
И	6,39	1:5

Лист | Листов 1

Лист 6-ПН-2.0 ГОСТ 19903-74
1-IV-Ст3 ГОСТ 16523-70

Институт МосгазНИИпроект

Формат А4

УГ 14.01.03.02

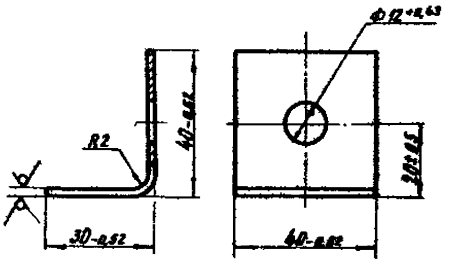

Изм.	Лист	N. Докум.	Подп.	Дата
Разраб.		Гулина		10.88
Провер.		Иосилевич		10.88
Т. контр.				
Н. контр.		Иосилевич		10.88
Утв.				

Ушко

Лит.	Масса	Масштаб
И	0,033	1:1

Лист | Листов 1

Лист 6-ПН-2.0 ГОСТ 19903-74
1-IV-Ст3 ГОСТ 16523-70

Институт МосгазНИИпроект

Копировал: [illegible]

Формат А4

Серия 5.905-15, вып. 1

Формат	Зона	Поз.	Обозначение	Наименование	Кол.	Примечание
				Документация		
А4			УГ 14. 01. 04. 00 СБ	Сборочный чертеж		
				Детали		
А4		1	УГ 14. 01. 04. 01	Лист	1	
Б4		2	УГ 14. 01. 04. 02	Уголок		
				Уголок 25×25×4-Б-ГОСТ 8509-72 / Ст3сп3-1-ГОСТ 535-79		
				L = 945-2,8	1	1,38 кг
Б4		3	УГ 14. 01. 04. 03	Упор		
				Уголок 25×25×4-Б-ГОСТ 8509-72 / Ст3сп3-1-ГОСТ 535-79		
				L = 20-1	1	0,03 кг
А4		4	УГ 14. 01. 03. 02	Ушко		

Изм.	Лист	№ докум.	Подп.	Дата
Разраб.		Гулина		10.88
Провер.		Иосилевич		10.88
Н. контр.		Иосилевич		10.88
Утв.				

УГ 14.01.04.00

Стенка левая

Лит.	Лист	Листов
И		1

Институт МосгазНИИпроект

Формат А4

УГ 14.01.04.00 СБ

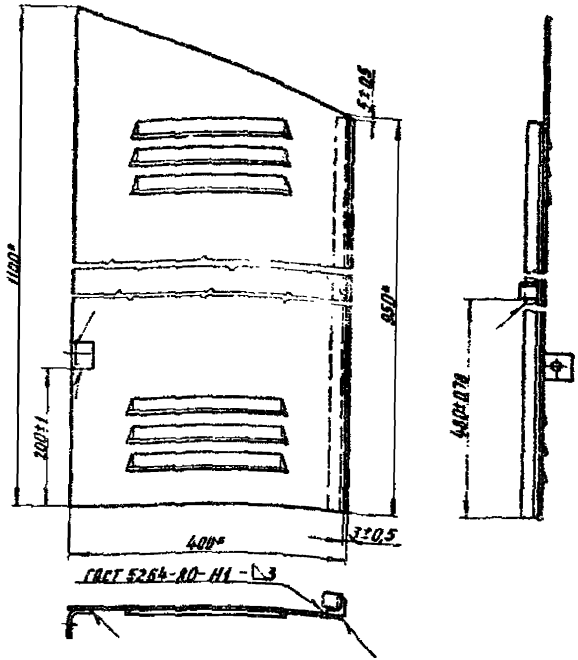

* Размеры для справок

Изм.	Лист	№ докум.	Подп.	Дата
Разраб.		Гулина		10.88
Провер.		Иосилевич		10.88
Н. контр.		Иосилевич		10.88
Утв.				

Стенка левая

Сборочный чертеж

Лит.	Масса	Масштаб
И	7,83	1:5

Лист | Листов 1

Институт МосгазНИИпроект

Копировал: [illegible]

Формат А4

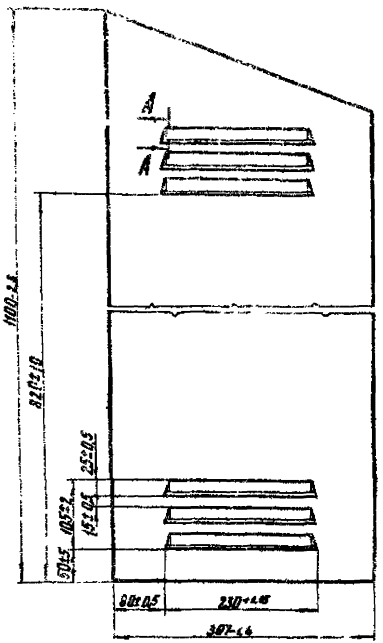



Изм.	Лист	№ докум.	Подп.	Дата	УГ 14.01.04.01		
Разраб.		Гулина		10.88	Лист	Лит.	Масса	Масштаб
Провер.		Носилевич		10.88		Ц	6,4	1:5
Т. контр.						Лист	Листов 1
Н. контр.		Носилевич		10.88	Лист 6-ОН-2.0 ГОСТ 19903-74 1-IV-Ст3 ГОСТ 16523-70	Институт Моссоюзнипроект	
Утв.							

Формат А4

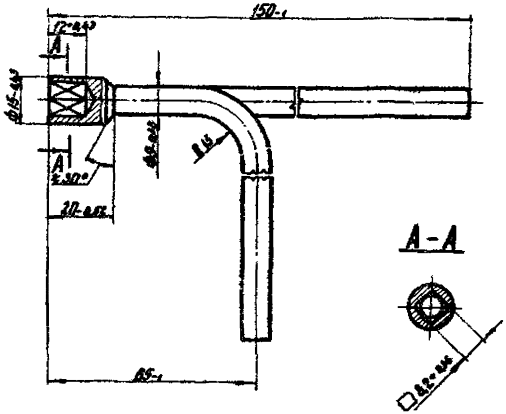

Острые кромки притупить

Изм.	Лист	№ докум.	Подп.	Дата	УГ 14.01.06		
Разраб.		Гулина		10.88	Ключ	Лит.	Масса	Масштаб
Провер.		Носилевич		10.88		Ц	0,08	1:1
Т. контр.						Лист	Листов 1
Н. контр.		Носилевич		10.88	В Ст3сп4 ГОСТ 380-71	Институт Моссоюзнипроект	
Утв.							

Копировал

Формат А4

Инв. № подл.	Подпись и дата	Взам. инв. №	Инв. № дубл.	Подпись и дата

Серия 5.905-15, вып. 1

Формат	Зона	Поз.	Обозначение	Наименование	Кол. на исполн. УГ15.00 —										Примечание
					–	01	02	03	04	05	06	07	08	09	
				Документация											
А3			УГ15.00СБ	Сборочный чертеж	X	X	X	X	X	X	X	X	X	X	
А4			УГ0.00Д	Общие указания	X	X	X	X	X	X	X	X	X	X	
				Сборочные единицы											
А4		1	УГ10.00 – 03	Прокладка газопровода											
				в футляре через стену	1	1									
			– 05	Прокладка газопровода											
				в футляре через стену			1	1							
			– 06	Прокладка газопровода											
				в футляре через стену					1	1					
			– 08	Прокладка газопровода											
				в футляре через стену							1	1			
			– 09	Прокладка газопровода											
				в футляре через стену									1	1	

Исполнения 10...13-см. листы 8,9,10

Изм.	Лист	№ докум.	Подп.	Дата
Разраб.	Гулина			10.88
Пров.	Иосилевич			10.88
Н. контр.	Иосилевич			10.88
Утв.	Демкин			10.88

УГ15.00

Цокольный ввод газопровода природного газа с изолирующим фланцевым соединением P_0 до 0,6 и 1,2 МПа (6 и 12 кгс/см²)

Лит.	Лист	Листов
Н1	1	10

Институт Мосгаз НИИпроект

Формат А4

Инв. № подл.	Подпись и дата	Взам. инв. №	Инв. № подл.	Подпись и дата

Формат	Зона	Поз.	Обозначение	Наименование	Кол. на исполн. УГ15.00 —										Примечание
					–	01	02	03	04	05	06	07	08	09	
				Детали											
А4		2	УГ15.01	Фланец		2									
			-01	Фланец				2							
			-02	Фланец						2					
			-03	Фланец								2			
			-04	Фланец										2	
А4		3	УГ15.02	Фланец		1									
			-01	Фланец				1							
			-02	Фланец						1					
			-03	Фланец								1			
			-04	Фланец										1	
А4		4	УГ15.03	Прокладка	16		16		32						
			-01	Прокладка		8		8		16	32		48		
			-02	Прокладка								16		24	
		5	-06	Прокладка	2	2									
			-07	Прокладка			2	2							
			-08	Прокладка					2	2					
			-09	Прокладка							2	2			

Изм.	Лист	№ докум.	Подп.	Дата

УГ15.00

Формат	Зона	Поз.	Обозначение	Наименование	Кол. на испол. УГ15.00 -									
					-	01	02	03	04	05	06	07	08	09
А4		5	УГ15.03 - 10	Прокладка									2	2
А1		6	УГ15.04	Труба	1	1								
			-04	Труба			1	1						
			-08	Труба					1	1				
			-12	Труба							1	1		
			-16	Труба									1	1
		7	-01	Труба	1	1								
			-05	Труба			1	1						
			-09	Труба					1	1				
			-13	Труба							1	1		
			-17	Труба									1	1
		8	-02	Труба	1									
			-03	Труба		1								
			-06	Труба			1							
			-07	Труба				1						
			-10	Труба					1					
			-11	Труба						1				
			-14	Труба							1			

Формат	Зона	Поз.	Обозначение	Наименование	Кол. на испол. УГ15.00 -										Примечание
					-	01	02	03	04	05	06	07	08	09	
А4		8	УГ15.04 - 15	Труба								1			
			-18	Труба									1		
			-19	Труба										1	
Б4		9	УГ15.05	Изолятор 2×20×43											
				Ф4 сорт 1 ГОСТ 10007-80	16		16		32						
			-01	Изолятор 2×20×56											
				Ф4 сорт 1 ГОСТ 10007-80		8		8		16	32		48		
			-02	Изолятор 2×20×69											
				Ф4 сорт 1 ГОСТ 10007-80								16		24	
А4		10	УГ1.04.03	Пластина	1	1	1	1	1	1	1	1	1	1	
				Стандартные изделия											
				Задвижки клиновые с											
				выдвижным шпинделем											
				фланцевые ГОСТ 10194-78											
		11		исполнение 5, Ду 50	1										
				исполнение 5, Ду 80			1								
				исполнение 5, Ду 100					1						
				исполнение 5, Ду 150							1				
				исполнение 5, Ду 200									1		

Позиция	Зона	Поз.	Обозначение	Наименование	Кол. на исполн. УГ15.00 – –	01	02	03	04	05	06	07	08	09	Примечание
				Фланцы ГОСТ 12820-80											
	12			1-50-10 ст 25	2										
				1-80-10 ст 25			2								
				1-100-10 ст 25					2						
				1-150-10 ст 25							2				
				1-200-10 ст 25									2		
				Отводы ГОСТ 17375-83											
	13			90° 57×3,0	3	3									
				90° 89×3,5			3	3							
				90° 108×4,0					3	3					
				90° 159×4,5							3	3			
				90° 219×6,0									3	3	
	14			Винт В.М6×25.14Н.09											
				ГОСТ 1491-84		4		4		8		8		12	
				Болты ГОСТ 7798-70											
	15			М12×60.58.096	8		8								
				М12×65.58.096					16						
				М16×70.58.096							16		24		

Позиция	Зона	Поз.	Обозначение	Наименование	Кол. на исполн. УГ15.00 – –	01	02	03	04	05	06	07	08	09	Примечание
	15			М16×85.58.096		4									
				М16×90.58.096				4		8					
				М20×100.58.096								8		12	
	16			Гайка М12.5.096 ГОСТ 5915-70	8		8		16						
				Гайка М16.5.096 ГОСТ 5915-70		4		4		8	16		24		
				Гайка М20.5.096 ГОСТ 5915-70								8		12	
				Шайбы ГОСТ 6958-78											
	17			12.04.016	16		16		32						
				15.04.016							32		48		
				Шайбы ГОСТ 11371-78											
				16.04.016		8		8		16					
				20.04.016								16		24	

Инв. № подл. | Подпись и дата | Взам. инв. № | Инв. № дубл. | Подпись и дата

Формат	Зона	Поз.	Обозначение	Наименование	Кол. на испол. УГ15.00 10	11	12	13
				Документация				
А3			УГ15.00СБ	Сборочный чертеж	×	×	×	×
А4			УГ0.00Д	Общие указания	×	×	×	×
				Сборочные единицы				
А4		1	УГ10.00 - 10	Прокладка газопровода в футляре через стену	1	1		
			УГ10.00 - 11	Прокладка газопровода в футляре через стену			1	1
				Детали				
А4		2	УГ15.01 - 05	Фланец		2		
			- 06	Фланец				2
А4		3	УГ15.02 - 05	Фланец		1		
			- 06	Фланец				1
А4		4	УГ15.03 - 04	Прокладка	48		48	
			- 05	Прокладка		24		24
		5	- 11	Прокладка	2	2		
			- 12	Прокладка			2	2

Изм. Лист № докум. Подп. Дата

УГ15.00

Лист 2

Копировал: Головлева Формат А4

Инв. № подл. | Подпись и дата | Взам. инв. № | Инв. № дубл. | Подпись и дата

Формат	Зона	Поз.	Обозначение	Наименование	Кол. на испол. УГ15.04 - 10	11	12	13
А4		6	УГ15.04 - 20	Труба	1	1		
			- 24	Труба			1	1
		7	- 21	Труба	1	1		
			- 25	Труба			1	1
		8	- 22	Труба	1			
			- 23	Труба		1		
			- 26	Труба			1	
			- 27	Труба				1
Б4		9	УГ15.05 - 02	Изолятор 2х25х69 ФЧ сорт 1 ГОСТ 10007-80	48		48	
			- 03	Изолятор 2х25х81 ФЧ сорт 1 ГОСТ 10007-80		24		24
А4		10	УГ1.04.03	Пластина	1	1	1	1

Изм. Лист № докум. Подп. Дата

УГ15.00

Копировал: Головлева Формат А4

Формат	Зона	Поз.	Обозначение	Наименование	Кол. на исполн. УГ 15.00 – 10	11	12	13	Примечание
				Стандартные изделия					
				Задвижки клиновые с					
				выдвижным шпинделем					
				Фланцевые ГОСТ 10194-78					ЗКЛ2-16
		11		Исполнение Б, Ду 250	1				
				Исполнение Б, Ду 300			1		
				Фланцы ГОСТ 12820-80					
		12		1-250-10 ст 25	2				
				1-300-10 ст 25			2		
				Отводы ГОСТ 17375-83					
		13		90° 273 х 7.0	3	3			
				90° 325 х 8.0			3	3	
		14		Винт В.М16х75.14Н.09					
				ГОСТ 1481-84		12		12	
				Болты ГОСТ 7798-80					
		15		М20х70.58.096	24		24		
				М24х100.58.096		12		12	

Формат	Зона	Поз.	Обозначение	Наименование	Кол. на исполн. УГ 15.00 – 10	11	12	13	Примечание
				Гайки ГОСТ 5915-70					
		16		М20.5.036	24		24		
				М24.5.096		12		12	
		17		Шайба 20.04.016					
				ГОСТ 6558-78	48		48		
				Шайба 24.04.016					
				ГОСТ 11371-78		24		24	

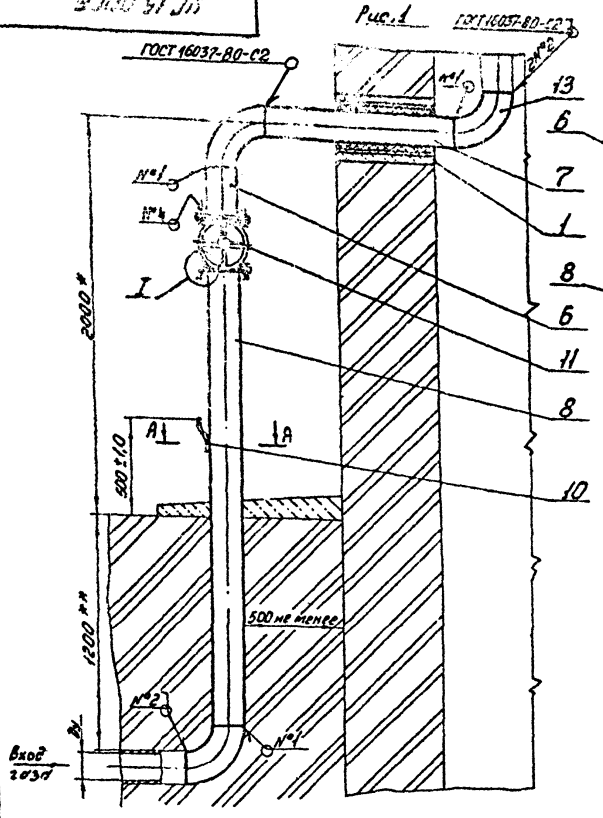

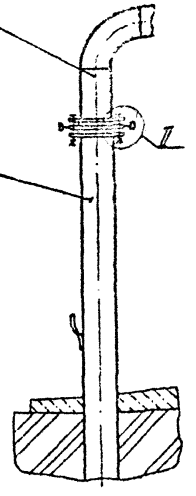

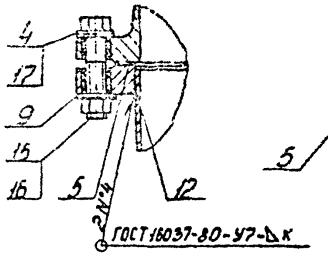

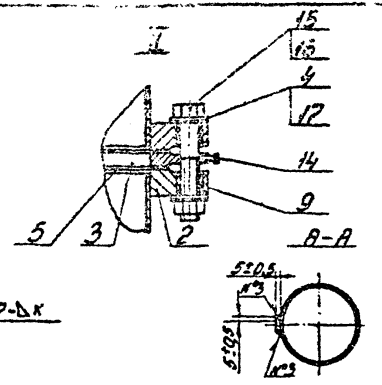

1. Цокольный ввод до задвижки должен быть покрыт битумно-полимерной или битумно-минеральной изоляцией весьма усиленного типа по ГОСТ 9.015-74.
2. В местах где возможны механические повреждения газопровода необходимо заключить его при выходе из земли в футляр.
3. Изготовление, сборка и испытание изолирующего фланцевого соединения должны соответствовать требованиям методических указаний по использованию фланцевых соединений при электрохимической защите городских подземных сооружений РДМУ-204 РСФСР 3.1-81.
4. Сварка шва №3 ручная электродуговая.
5.* Размеры для справок.
6.** Размер уточнить при проектировании.

Обозначение	Рис.	Условный проход Dy, мм	Рабочее давление МПа кгс/см²	К, мм	Масса, кг
УГ15.00	1	50	6	4	65
-01	2		12		43
-02	1	80	6	5	90
-03	2		12		56
-04	1	100	6		116
-05	2		12		68
-06	1	150	6		208,5
-07	2		12		118,5

Продолжение

Обозначение	Рис.	Условный проход Dy, мм	Рабочее давление МПа кгс/см²	К, мм	Масса, кг
-08	1	200	6	7	304,5
-09	2		12		176,5
-10	1	250	6	9	561,5
-11	2		12		297
-12	1	300	16		758
-13	2		12		398

Изм.	Лист	№ докум.	Подпись	Дата
Разраб.		Гулина		10.88
Провер.		Иосилевич		10.88
Т.контр.				
Н.контр.		Иосилевич		10.88
Утв.		Демкин		10.88

УГ 15.00СБ

Цокольный ввод газопровода природного газа с изолирующим фланцевым соединением Pp до 0,6 и 1,2 МПа (6 и 12 кгс/см²)
Сборочный чертеж

Лит.	Масса	Масштаб
М	см. табл.	—

Лист | Листов 1

Институт МосгазНИИпроект

Копировал: Гаврилова

Формат 1:3

Серия 5.905-15 в.п.

Инв. № подл. | Подпись и дата | Взам. инв. № | Инв. № дубл. | Подпись и дата

Серия 5.905-15, вып.1

УГ 15.01

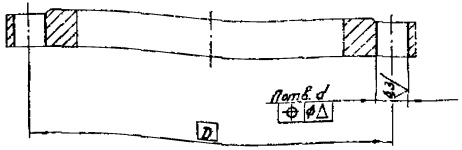

Обозначение	Заготовка Dy, мм	D, мм	d, мм	П	Δ, мм	Масса, кг
УГ 15.01	50	125	22+0,5	4	1	2,58
-01	80	160				3,71
-02	100	180		8		4,73
-03	150	240	26+0,5		1,5	7,81
-04	200	295		12		10,10
-05	250	355	30+0,6			14,50
-06	300	410				17,80

Изм.	Лист	№ докум.	Подп.	Дата
Разраб.		Гулина		10.86
Провер.		Иосилевич		10.86
Т.контр.				
Н.контр.		Иосилевич		10.86
Утв.				

Фланец

Заготовка

Фланец I-Dy-16 Ст25 ГОСТ 12820-80

Лит.	Масса	Масштаб
U	см.табл.	—

Лист | Листов 1

Институт Мосгаз НИИпроект

Формат А4

Подпись и дата | Взам. инв. № | Инв. № дубл. | Подпись и дата | Инв. № подл.

УГ 15.02

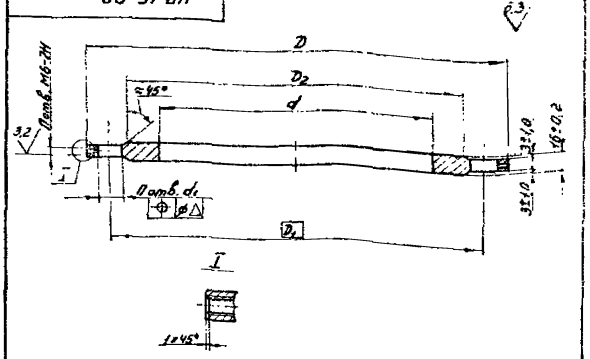

Обозначение	D, мм	D1, мм	D2, мм	d, мм	d1, мм	П	Δ, мм	Масса, кг
УГ 15.02	160-1,0	125±0,5	102-0,5	59+0,7	18+0,4	4	1	1,4
-01	195-1,2	160±0,5	138-1,0	91+0,9				2,1
-02	215-1,2	180±0,6	158-1,0	110+0,9		8		2,8
-03	280-1,3	240±0,6	212-1,2	161+1,0	22+0,5		1,5	3,5
-04	335-1,3	245±0,7	258-1,3	222+1,2		12		4,1
-05	405-1,4	355±0,7	320-1,3	273+1,3	26+0,5			5,7
-06	460-1,6	410±0,8	378-1,9	325+1,4				7,3

Изм.	Лист	№ докум.	Подп.	Дата
Разраб.		Гулина		10.86
Провер.		Иосилевич		10.86
Т.контр.				
Н.контр.		Иосилевич		10.86
Утв.				

Фланец

Сталь 20-4-Б ГОСТ 1050-74

Лит.	Масса	Масштаб
U	см.табл.	—

Лист | Листов 1

Институт Мосгаз НИИпроект

Копировал: Гаврилова

Формат А4

Подпись и дата | Взам. инв. № | Инв. № дубл. | Подпись и дата | Инв. № подл.

Серия 5.905-15, вып. 1

УГ 15.03



Обозначение	D, мм	D1, мм	Масса, кг
УГ 15.03	36	13	0,003
-01	48	17	0,005
-02	30		0,002
-03	60	21	0,008
-04	37		0,003
-05	44	25	0,004
-06	102	58	0,018
-07	133	90	0,024
-08	158	110	0,032
-09	212	160	0,048
-10	268	220	0,058
-11	320	275	0,066
-12	370	325	0,078

Размеры обеспечить инструментом

Изм.	Лист	№ докум.	Подпись	Дата
Разраб.	Мачин			10.86
Провер.	Носилевич			10.86
Н.контр.	Носилевич			10.86

УГ 15.03

Прокладка

Паронит ПМБ-2,0 ГОСТ 481-81

Лит.	Масса	Масштаб
И	см. табл.	—

Лист | Листов 1

Институт Мосгазниипроект

Копировал: Глухова Формат А4

УГ 15.04

12,5

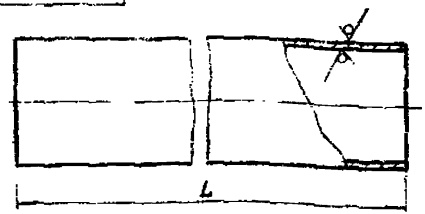

Обозначение	D×S, мм	L, мм	Масса, кг
УГ 15.04	57×3,0	247-1,2	1,0
-01		954-2,3	3,9
-02		2642-4,4	10,6
-03		2806-4,4	11,2
-04	89×3,0	247-1,2	1,6
-05		925-2,3	5,6
-06		2538-4,4	16,2
-07		2732-4,4	17,4
-08	108×3,0	247-1,2	1,9
-09		904-2,3	7,0
-10		2467-5,4	19,2
-11		2681-5,4	20,8

Продолжение

Обозначение	D×S, мм	L, мм	Масса, кг
-12	159×3,5	247-1,2	3,31
-13		955-2,3	12,8
-14		2293-4,4	30,7
-15		2557-5,4	34,3
-16	219×4,0	247-1,2	5,3
-17		910-2,3	19,3
-18		2123-4,4	45,0
-19		2437-4,4	51,7
-20	273×6,0	247-1,2	9,8
-21		862-2,3	34,0
-22		1880-3,7	74,2
-23		2314-4,4	91,4
-24	325×5,0	247-1,2	13,5
-25		813-2,3	44,7
-26		1706-3,7	93,8
-27		2190-4,4	120,4

Изм.	Лист	№ докум.	Подпись	Дата
Разраб.	Мачин			10.86
Провер.	Носилевич			10.86
Н.контр.	Носилевич			10.86

УГ 15.04

Труба

Труба D×S ГОСТ 10704-76 / В-Б Ст3 сп3 ГОСТ 10705-80

Лит.	Масса	Масштаб
И	см. табл.	—

Лист | Листов 1

Институт Мосгазниипроект

Копировал: Глухова Формат А4

Инв. № подл. | Подпись и дата | Взам. инв. № | Инв. № дубл. | Подпись и дата

gost.e-ecolog.ru