ТИПОВЫЕ СТРОИТЕЛЬНЫЕ КОНСТРУКЦИИ, ИЗДЕЛИЯ И УЗЛЫ

СЕРИЯ 1.100.1-7

ИНДУСТРИАЛЬНЫЕ ИЗДЕЛИЯ КРУПНОПАНЕЛЬНЫХ 5-9 ЭТАЖНЫХ ЗДАНИЙ С ВЫСОТОЙ ЭТАЖА 2,8м И СО СТРОИТЕЛЬНЫМ МОДУЛЕМ 15М НА ОСНОВЕ ЖИЛЫХ ДОМОВ СЕРИИ 97

ВЫПУСК 8-2

ИЗДЕЛИЯ СБОРНЫЕ ЖЕЛЕЗОБЕТОННЫЕ И БЕТОННЫЕ ДЛЯ ПОКРЫТИЙ И ПОМЕЩЕНИЙ ТЕПЛОГО ЧЕРДАКА

РАБОЧИЕ ЧЕРТЕЖИ

gost.e-ecolog.ru

ТИПОВЫЕ СТРОИТЕЛЬНЫЕ КОНСТРУКЦИИ, ИЗДЕЛИЯ И УЗЛЫ

СЕРИЯ 1.100.1-7

ИНДУСТРИАЛЬНЫЕ ИЗДЕЛИЯ КРУПНОПАНЕЛЬНЫХ 5-9 ЭТАЖНЫХ ЗДАНИЙ С ВЫСОТОЙ ЭТАЖА 2,8м И СО СТРОИТЕЛЬНЫМ МОДУЛЕМ 15М НА ОСНОВЕ ЖИЛЫХ ДОМОВ СЕРИИ 97

ВЫПУСК 8-2

ИЗДЕЛИЯ СБОРНЫЕ ЖЕЛЕЗОБЕТОННЫЕ И БЕТОННЫЕ ДЛЯ ПОКРЫТИЙ И ПОМЕЩЕНИЙ ТЕПЛОГО ЧЕРДАКА

РАБОЧИЕ ЧЕРТЕЖИ

РАЗРАБОТАНЫ
СибЗНИИЭП
Главный инженер — С.Ф.Трautвейн
Начальник АПМ-1 — М.К.Печерин
Главный инженер проекта — И.Б.Радашкевич

УТВЕРЖДЕНЫ И ВВЕДЕНЫ В ДЕЙСТВИЕ
С 30 АПРЕЛЯ 1990 Г.
ГОСКОМАРХИТЕКТУРЫ
ПРИКАЗ ОТ 23.03.90 № 46

Обозначение	Наименование	Стр.
1.100.1-7.8-2 00.00.00	Содержание	3,4
00.00.00ТО	Техническое описание	4...8
00.00.00НН	Номенклатура изделий	9...11
01.00.00	Панель кровельная 3КЛТ60.75-18АIV; 3КЛТ475.75-14АIV 3КЛТ60.15-12АIV; 3КЛТ475.15-14АIV	12
01.00.00СБ	Панель кровельная 3КЛТ60.75-18АIV; 3КЛТ475.75-14АIV 3КЛТ60.15т-12АIV; 3КЛТ475.15т-14АIV Сборочный чертеж	13.14
02.00.00	Панель кровельная 3КЛТ475.25-14АIV	15.16
03.00.00	Панель кровельная 3КЛТ6030-18АIV; 3КЛТ475.30-14АIV	17
03.00.00СБ	Панель кровельная 3КЛТ6030-18АIV; 3КЛТ475.30-14АIV Сборочный чертеж	18.19
04.00.00	Панель кровельная 3КЛТ60.30-25АIV	20
04.00.00СБ	Панель кровельная 3КЛТ60.30-25АIV Сборочный чертеж	21,22
05.00.00	Панель кровельная 3КЛТ60.30-18АIV-1	23
05.00.00СБ	Панель кровельная 3КЛТ60.30-18АIV-1 Сборочный чертеж	24.25
06.00.00	Панель кровельная 3КЛТ475.30-14АIV-1	26
06.00.00СБ	Панель кровельная 3КЛТ475.30-14АIV-1 Сборочный чертеж	27.28
07.00.00	Лоток водосборный ЗЛВТ30.15; ЗЛВТ475.15-16АIV; ЗЛВТ60.15-18АIV	29
07.00.00СБ	Лоток водосборный ЗЛВТ30.15; ЗЛВТ475.15-16АIV ЗЛВТ60.15т-18АIV. Сборочный чертеж	30.31
08.00.00	Опора лотка ОЛ15.12.20-Л	32
09.00.00	Опора лотка ОЛ30.12.20-Л	33
10.00.00	Шахта вентиляционная ВШ21.21.105-Л	34

Обозначение	Наименование	Стр.
1.100.1-7.8-2 11.000	Плита шахты вентиляционный П27.17.6	35
12.00.00	Короб вентиляционный 08.10.6.47	36
13.00.00	Нащельник ПН15.30	37.38
14.00.00	Стенка разделительная ПГ4 43.19.10	39
15.00.00	Стенка разделительная ПГ4 29.16.10	40
16.00.00	Стенка разделительная ПГ4 36.19.10	41
17.00.00	Стенка разделительная ПГ4 51.20.10	42
18.00.00	Стенка разделительная ПГ4 44.19.10	43
19.00.00	Стенка машинного помещения ПГВ31.30.8	44
20.00.00	Стенка машинного помещения ПГВ29.30.8	45
00.00.00Д1	Узлы опалубки	46.47
00.00.00Д2	Узлы армирования	48.49
00.00.01	Каркасы КР1...КР4	50
00.00.02	Каркасы КР5...КР10	51
00.00.03	Каркасы КР11...КР16	52
00.00.04	Каркасы КР17...КР21	53
00.00.05	Каркасы КР22...КР26	54
00.00.06	Каркасы КР27...КР32	55
00.00.07	Сетки С1..С6	56
00.00.08	Сетки С7...С9-1	57
00.00.09	Сетки С10..С13	58
00.00.10	Сетки С14...С15	59
00.00.11	Сетки С16...С21	60

Инв.№ подл. | Подпись и дата | Взам. инв.№

Привязан

Инв.№

Нач.отд.	Радашкевич		12.89
Нач.АПМ	Печерин		
Гл.конст.	Радашкевич		
Рук.гр.	Стобревова		
Провер.	Давыденко		
Разраб.	Моисеева		

1.100.1-7.8-2 00.00.00

Содержание

Стадия	Лист	Листов
Р	1	2

СибЗНИИЭП г. Новосибирск

Копир. Морозова

Формат А3

Обозначение		Наименование	Стр.
1.100.1-7.8-2	00.00.12	Сетки С22÷С26	61
	00.00.13	Сетки С27÷С30	62
	00.00.14	Деталь закладная М1	63
	00.00.15	Деталь закладная М2	
	00.00.16	Деталь закладная М3	64
	00.00.17	Деталь закладная М4	
	00.00.18	Петли монтажные П1...П5	65
	00.0018СБ	Петли монтажные П1...П5 Сборочный чертеж	
	00.00.19	Петли монтажные П6, П7	66
	00.00.19СБ	Петли монтажные П6, П7. Сборочный чертеж.	
	00.00.00РС	Ведомость расхода стали	67, 68

Привязан

Инв.№

Взам.инв.№ | Подпись и дата | Инв.№ подл.

				1.100.1-7.8-2	00.00.00		
Нач.АПМ-1	Печерин		12.89	Содержание	Стадия	Лист	Листов
Гл.констр.	Родашкевич				Р	2	2
Рук.гр.	Стабредова				СибЗНИИЭП г. Новосибирск		
Провер.	Давыденко						
Разраб.	Моисеева						

В настоящий альбом включены рабочие чертежи изделий заводского изготовления сборной безрулонной железобетонной крыши с теплым чердаком для 5-9 этажных жилых домов серии 97.

Основными элементами безрулонной крыши являются предварительно напряженные железобетонные кровельные панели и корытообразные водосборные лотки. Кровельные панели и водосборные лотки формуются продольными ребрами вниз и после термовлажностной обработки кантуются в рабочее положение, благодаря чему верхняя поверхность изделий, непосредственно подвергающаяся атмосферным воздействиям, получается более высокого качества. Напряжение рабочей арматуры производится электротермическим способом с передачей усилия на упоры металлической формы-оснастки.

1. Требования к материалам для элементов крыши.

1.1. Для изготовления элементов применяется тяжелый бетон по прочности на сжатие не менее В25.

Марка тяжелого бетона для кровельных панелей, водосборных лотков и крышек вентшахт (ПВШ) по морозостойкости должна быть не ниже F100 (ГОСТ 10060-76).

Марка бетона по водонепроницаемости должна быть не менее W4 (ГОСТ 4795-68).

В качестве утеплителя применяется пенополистирол объемной массой γ= 50 кгс/м^3, δ = 120 мм (ГОСТ 15588-86).

Кубиковая прочность бетона к моменту передачи на него предварительного напряжения арматуры должна быть не менее 280 кг/см^2, а к моменту отгрузки изделия на строительную площадку - не ниже 400 кг/см^2

1.2 Для тяжелых бетонов следует применять сульфатостойкие пластифицированные и гидрофобные портландцементы марки не ниже М400 с нормальной густотой цементного теста не выше 26% по ГОСТ 22266-76. Допускается применение низкоалюминатного портландцемента по ГОСТ 10178-76 при условии содержания в цементе трехкальциевого алюмината не более 6%.

Привязан

Инв.№

Взам.инв.№ | Подпись и дата | Инв.№ подл.

				1.100.1-7.8-2	00.00.00 ТО		
Нач.АПМ-1	Печерин		12.89	Техническое описание	Стадия	Лист	Листов
Гл.конст.	Родашкевич				РП	1	5
Рук.гр.	Стабредова				СибЗНИИЭП г. Новосибирск		
Провер.	Стабредова						
Разраб.	Давыденко						

Копировал Кириенко

Формат А3

1.3 В качестве мелкого заполнителя в бетонах следует применять песок, отвечающий требованиям ГОСТ 10268-80 (заполнители для тяжелого бетона. Технические требования).

Для обеспечения постоянного зернового состава песка в бетонной смеси должен применяться фракционированный песок из частиц 2-х фракций - крупной и мелкой (ГОСТ 8736-77), раздельно дозируемых при приготовлении бетонной смеси. Модуль крупности песка должен находиться в пределах Мкр = 2.1 ÷ 3.15.

Допускается применение песков, полученных предварительным равномерным смешиванием фракций в требуемых соотношениях. При соответствующем обосновании допускается применять крупные и средние пески по ГОСТ 8736-77 без их фракционирования или обогащения, если их зерновой состав достаточно постоянен и близок к требуемому.

Содержание пылевидных, глинистых и илистых частиц должно быть не более 2 %.

1.4. В качестве крупного заполнителя следует применять диабазовый щебень (или щебень из дробленого гравия), отвечающий требованиям ГОСТ 10268-80 с временным сопротивлением сжатию в водонасыщенном состоянии не менее 1000 кгс/см². Щебень должен применяться в виде двух фракций, раздельно дозируемых при приготовлении бетонной смеси. Рекомендуемые соотношения фракций:

от 5 до 10 мм 25 ÷ 50 %

от 10 до 20 мм 50 ÷ 75 %

Щебень не должен содержать зерен пластинчатой (лещадной) и игловатой форм более 15% по весу.

1.5 Вода для приготовления бетонной смеси должна отвечать требованиям ГОСТ 4797-75.

1.6. Подбор составов бетона и проверка их морозостойкости по ГОСТ 10060-76 следует производить на каждую партию цемента и разновидность крупного заполнителя.

2. Требования к технологии изготовления бетонной смеси и изготовления кровельных панелей и водосборных лотков.

2.1. Бетонная смесь приготавливается на стандартной бетономешалке с принудительным перемешиванием. При этом конструкция ее разгрузочных растворов должна исключить возможность вытекания из смесителя в процессе перемешивания воды и цементного теста.

Заполнители, применяющиеся для бетонов, должны иметь однородную влажность и стабильный зерновой состав, а в зимних условиях - положительную температуру в момент загружения в смеситель.

2.2. В случае применения пластифицирующих и воздухововлекающих добавок, рекомендуется вводить их предварительно смешанными с водой затворения.

2.3. Степень подвижности бетонной смеси для кровельных панелей и водосборных лотков должна приниматься не более 2-3 см по осадке стандартного конуса, а жесткость бетонной смеси - не менее 25 с по техническому вискозиметру. Допускается применение более жестких бетонных смесей при условии обеспечения возможности качественного их уплотнения. При применении вакуумирования бетонной смеси допускается увеличение степени ее подвижности.

2.4. Смазку для форм следует применять гидрофобную, которая не снижает качества лицевой поверхности бетона.

2.5 При изготовлении трехслойных кровельных панелей и водосборных лотков в начале укладывается первый - „верхний слой" бетонной смеси, которая уплотняется в течении 2-3 мин, затем укладываются плиты утеплителя, пароизоляция, затем укладывается бетон ревер и второго - „нижнего" слоя и производится окончательное уплотнение смеси в течении 3-5 мин.

Для предотвращения всплывания утеплителя рекомендуется применять инерционный пригруз с удельным давлением на бетонную смесь 0.05 кг/см².

При изготовлении кровельных панелей и водосборных лотков необходимо применять бетонирующие агрегаты, обеспечивающие режим виброуплотнения бетонной смеси с амплитудой 0.25 ÷ 0.50 мм равномерно по всей площади панели.

2.7. С целью ускорения твердения кровельные панели подвергаются термовлажностной обработке. Наиболее целесообразно применять прогрев в замкнутых формах, при котором исключается непосредственное воздействие теплоносителя на бетон отформованного изделия.

2.8 Термовлажностная обработка кровельных панелей должна производиться по мягкому режиму пропаривания с предварительным выдерживанием панелей в течении 5 часов перед пропаркой в отапливаемом помещении при продолжительной температуре (не ниже 5°С и не выше 30°С).

При пропаривании изделий в односторонних формах максимальная температура не должна превышать +80°С, а подъем температуры прогрева должен осуществляться со скоростью не более 15°С в час, изометрическое выдерживание изделий при температуре 80°С около 6 час.

Привязан

Инв.№

Инв.№ подл. | Подпись и дата | Взам инв.№

обеспечивающего получение бетоном максимальной прочности (не менее 70% от проектной). Снижение температуры в пропарочной камере должно осуществляться за 2 часа.

2.9. В холодное время года запрещается вывозить кровельные элементы сразу после пропаривания на склад готовой продукции во избежание возникновения усадочных трещин.

2.10. Для армирования железобетонных элементов сборных безрулонных крыш должна применяться арматурная сталь в соответствии со СНиП на бетонные и железобетонные конструкции.

Сварная арматура и закладные детали должны удовлетворять требованиям ГОСТ 10922-75, не допускается применение арматуры с налипшим раствором, отслаивающейся ржавчиной и прочими загрязнениями.

С целью обеспечения проектного положения арматуры при изготовлении изделий необходимо установить специальные фиксаторы. Расстояние между фиксаторами по длине ненапрягаемой арматуры должно составлять:

при диаметре 5 мм - 0.6÷0.8 м;

при диаметре 8÷12 мм - 0.8÷1.2 м

2.11. Изготовленные кровельные панели и водосборные лотки перед поступлением на склад готовой продукции должны пройти обязательную приемку ОТК завода изготовителя.

Отклонение геометрических размеров кровельных панелей и водосборных лотков не должны превышать

а) по высоте ребер 5 мм;

б) по ширине 5 мм;

в) по толщине ребер и плиты 3 мм;

г) по длине 10 мм;

д) по толщине защитного слоя бетона для предварительно напряженной арматуры 5 мм.

Внешний вид железобетонных кровельных панелей и водосборных лотков должен удовлетворять следующим требованиям:

— не допускаются трещины на верхней поверхности полки лотка и в месте примыкания ребер лотка к полке;

— не допускаются трещины на верхней поверхности плиты кровельной панели и в местах примыкания ребер панели к плите;

— допускаются трещины на поверхности ребер кровельных панелей и лотков шириной не более 0,1 мм и длиной не более 100 мм в количестве не более одной на ребро при условии, что трещина не пересекает сопряжение ребра с полкой или плитой элемента;

— допускаются на верхней поверхности полки лотка и плиты кровельной панели раковины диаметром до 3 мм и глубиной до 2 мм, наплывы бетона высотой до 2 мм, сколы бетона глубиной до 5 мм и длиной до 50 мм на 1 м длины.

допускаются раковины на внешних плоскостях ребер диаметром до 15 мм, глубиной до 5 мм в количестве не более одной на 1 п.м ребра;

допускается искривление верхней поверхности плиты кровельной панели и полки лотка не более 5 мм на всю длину;

не допускается обнажение арматуры, за исключением концов продольных ребер панели с предварительно-напряженной арматурой

2.12. Расслабубка и складирование кровельных панелей и водосборных лотков должны производиться обязательно с помощью специальных траверс.

ОТК завода-изготовителя должен осуществлять периодический контроль за качеством цемента, заполнителей, составом бетонной смеси, степенью предварительного напряжения рабочей арматуры, режимом пропаривания кровельных панелей и водосборных лотков (с обязательной корректировкой режима пропаривания при изменении составляющих); а также регулярный контроль прочности, морозостойкости, водопоглощения, водопроницаемости бетона для кровельных панелей и водосборных лотков.

Потери предварительного напряжения арматуры в кровельных панелях и водосборных лотков.

Максимальное предварительное напряжение без учета потери, кг/см²	Потери предварительного напряжения до окончания обжатия бетона от:		Потери предварительного напряжения после обжатия бетона от:		Типы плит ЗКПТ и ЗКВТ	Длина панелей ЗКПТ и ЗЛВТ
	Релаксации напряжений стали кг/см²	Быстронатекающей нагрузки, кг/см²	Усадки бетона, кг/см²	Ползучести бетона, кг/см²		
5100	153	48	350	192	3КПТ60.30-18АIVт	5980
4800	144	34	350	136	3КПТУ530-14АIVт	4480
5100	153	115	350	456	3КПТ60.30-25АIVт	5980
4882	164	34	350	137	3ЛВТ45.15-16АIVт	4480
5088	153	46	350	183	3ЛВТ60.15-18АIVт	5980

Привязан

Инв. №

Инв. № подл. | Подпись и дата | Взам. инв. №

Схема опирания и загружения при испытании.

Марка панели	Проверка прочности						Проверка жесткости и ширины раскрытия трещин			
	Вид разрушения									
	1. Текучесть продольной растянутой арматуры 2. Раздробление бетона сжатой зоны одновременно с текучестью продольной растянутой арматуры			1. Разрыв продольной арматуры 2. Раздробление бетона сжатой зоны и разрушение по косым трещинам до достижения текучести продольной растянутой арматуры 3. Выдергивание арматуры и раскол бетона торцов.			q доп. – дополнительно прикладываемая контрольная нагрузка за вычетом собственного веса панели	$f_к$ контрольный прогиб от контрольной нагрузки	Максимальное допускаемое отклонение замеренного прогиба от контрольного	Контрольная ширина раскрытия трещин.
	q полн – суммарная контрольная разрушающая нагрузка включающая собственный вес панели	q доп. – дополнительно прикладываемая контрольная нагрузка за вычетом собственного веса панели	Максимальное допускаемое отклонение действительной разрушающей нагрузки от контрольной	q полн – суммарная контрольная разрушающая нагрузка включающая собственный вес панели	q доп. – дополнительно прикладываемая контрольная нагрузка за вычетом собственного веса панели.	Максимальное допускаемое отклонение действительной разрушающей нагрузки от контрольной				
	кг/м²	кг/м²	кг/м²	кг/м²	кг/м²	кг/м²	кг/м²	мм	мм	мм
3КПТ 60.30-18А IV	714	428	107	816	530	122	150	$f_к$ = 3,3 $f_{длит}$ = 8,5 $f_{пред.}$ = 27	0,5 1.28	—
3КПТ45.30-14А IV	714	428	107	816	530	122	150	$f_к$ = 1.6 $f_{дл}$ = 3.6 $f_{пред}$ = 19.4	0.24 0.54	—
3КПТ60.15-18А IV	714	428	107	816	530	122	150	$f_к$ = 3,3 $f_{длит}$ = 8,5 $f_{пред.}$ 27	0,5 1,28	—
3КПТ45.15-14А IV	714	428	107	816	530	122	150	$f_к$ = 1,6 $f_{длит}$ = 3,6 $f_{пред}$ = 19.4	0.24 0.54	—

3КПТ 60.30 - 18А IV (3КПТ45.30 - 14А IV)
3КПТ. 60.15 - 18А IV (3КПТ45.15 - 14А IV)

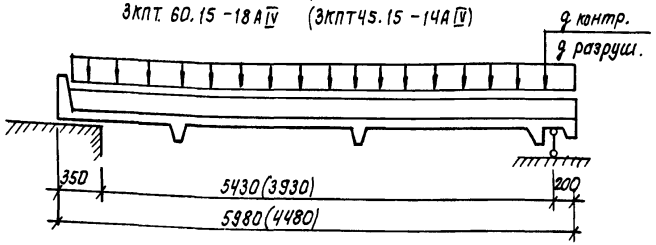

1. Испытания панелей производить в соответствии с ГОСТ 8829-85
2. Если разрушение произошло при нагрузках меньше контрольных и отклонения их не превосходят указанные максимальные величины, требуется повторное испытание (см. п.3.2.2 ГОСТ 8829-85)

Привязан:

Инв. №

1.100.1-7.8-2 00.00.00.ТО

Лист 4

Копировал: Пеарная

Формат А3

Инв. № подл. | Подпись и дата | Взам. инв. №

Схемы опирания и загружения при испытании

Марка лотка	Проверка прочности. Вид разрушения: 1 Текучесть продольной растянутой арматуры. 2. Раздробление бетона сжатой зоны одновременно с текучестью продольной растянутой арматуры. 1. Разрыв продольной арматуры. 2 Раздробление бетона сжатой зоны или разрушение по косым трещинам до достижения текучести продольной растянутой арматуры. 3. Выдергивание арматуры из раствора бетона												Проверка жесткости и ширины раскрытия трещин.					
	Суммарная контрольная разрушающая нагрузка, включающая собственный вес лотка		Дополнительно прикладывается контрольная нагрузка за вычетом собственного веса лотка		Максимальное допускаемое отклонение действительной разрушающей нагрузки от контрольной		Суммарная контрольная разрушающая нагрузка включающая собственный вес		Дополнительно прикладываемая контрольная нагрузка за вычетом собственного веса.		Максимальное допускаемое отклонение действительной разрушающей нагрузки от контрольной		Дополнительно прикладываемая контрольная нагрузка за вычетом собственного веса		$f_к$ контрольный прогиб от контрольной нагрузки		Максимальное допускаемое отклонение замеренного прогиба от контрольного	Контрольная ширина раскрытия трещин
	$q+q_{св}$ кг/м²	P кг/м	q кг/м²	P кг/м	Δq кг/м²	ΔP кг/м	$q+q_{св}$ кг/м²	P кг/м	q кг/м²	P кг/м	Δq кг/м²	ΔP кг/м	$q_м$ кг/м²	$P_н$ кг/м		мм	мм	
3ЛВТ60.15-18АIV	1200	2135	598	2135	180	320	1371	2440	769	2440	206	366	150	1304	$f_к$ $f_{длит}$ $f_{пред}$	2.6 5.2 22	0.39 0.78	—
3ЛВТ45.15-16АIV	1229	2135	608	2135	184	320	1405	2440	784	2440	211	366	150	1304	$f_к$ $f_{длит}$ $f_{пред}$	4.3 8.6 22	0.65 1.29	—

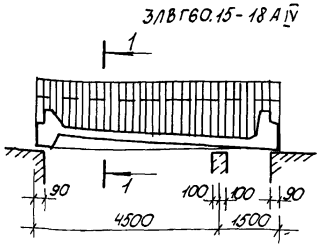

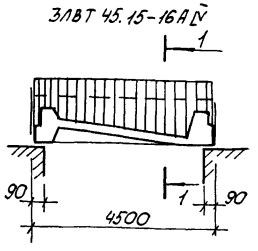

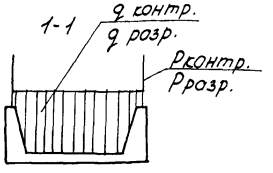

1. Испытания лотков производить в соответствии с ГОСТ 8829-85
2. Если разрушение произошло при нагрузках меньше контрольных и отклонения их не превосходят указанные, требуется повторное испытание (см. п. 3.22 ГОСТ 8829-85)
3. Контрольные нагрузки включают вес загрузочных устройств.

Привязан

Инв. №

Инв. № подл. | Подпись и дата | Взам. инв. №

1.100.1-7.8-2 00.00.00 ТО

Лист 5

Копировал: Порфирьева

Формат: А3

Эскиз	Марка	Обозначение	Размеры, мм L	H	B	Расход материалов: тяжелый бетон м³	керамзитобетон м³	утеплит. м³	сталь кг	Масса кг
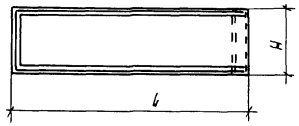	3КПТ 45.7.5-14АIV	1.100.1-7.8-2 01.00.00-01	4480	740		0.45	-	0.28	62.88	1140
	3КПТ 60.7.5-18АIV	1.100.1-7.8-2 01.00.00	5980	740		0.63	-	0.39	91.56	1600
	3КПТ 45.15-14АIV	1.100.1-7.8-2 01.00.00-03	4480	1500		0.76	-	0.63	88.01	1930
	3КПТ 60.15-18АIV	1.100.1-7.8-2 01.00.00-02	5980	1500		1.09	-	0.86	128.75	2770
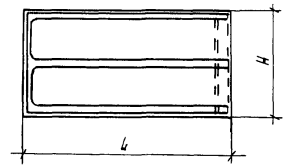	3КПТ 45.25-14АIV	1.100.1-7.8-2 02.00.00	4480	2520		1.31	-	1.096	141.62	3290
	3КПТ 60.30-18АIV	1.100.1-7.8-2 03.00.00	5980	2980	Перемен.	2.15	-	1.77	228.94	5500
	3КПТ 45.30-14АIV	1.100.1-7.8-2 03.00.00-01	4480	2980		1.51	-	1.29	138.95	3840
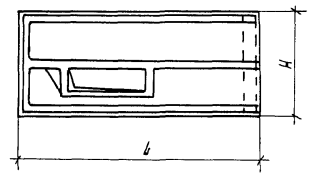	3КПТ 60.30-25АIV	1.100.1-7.8-2 04.00.00	5980	2980		2.00	-	1.56	266.46	5080
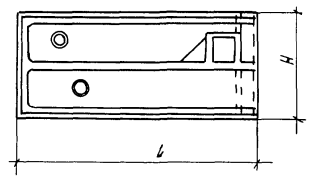	3КПТ 60.30-18АIV-1	1.100.1-7.8-2 05.00.00	5980	2980		2.25	-	1.71	237.65	5710

Взам. инв.№ | Подпись и дата | Инв.№ подл.

Привязан

Инв.№

Нач.АПМ	Печерин		12.89
Гл.констр.	Радошкевич		
Рук.гр.	Ставредова		
Проверил	Ставредова		
Разработ	Довыденко		

1.100.1-7.8-2 00.00.00 НН

Номенклатура изделий

Стадия	Лист	Листов
Р	1	3

СибЗНИИЭП г. Новосибирск

Копировал Кириенко Формат А3

Эскиз	Марка	Обозначение	Размеры, мм			Расход материалов				Масса, кг.
			L	H	B	тяжелый бетон, м³	керамзит. бетон м³	утеплит м³	сталь, кг.	
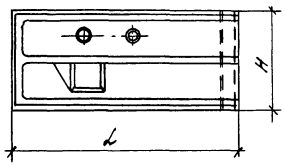	3КЛТ45.30-14АIV-1	1.100.1-7.8-2 06.00.00	4480	2980	перем.	1.55	-	1.25	160.38	3940
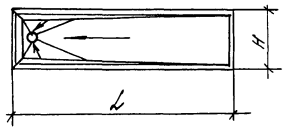	3ЛВТ30.15	1.100.1-7.8-2 07.00.00	2980	1480	550	1.16	-	0.37	79.99	2920
	3ЛВТ45.15-16АIV	1.100.1-7.8-2 07.00.00-01	4480	1480	550	1.64	-	0.58	105.70	4120
	3ЛВТ60.15-18АIV	1.100.1-7.8-2 07.00.00-02	5980	1480	550	2.11	-	0.79	147.93	5330
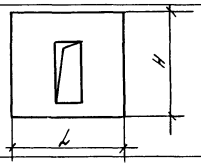	ОЛ15.12.20-Л	1.100.1-7.8-2	1500	1180	200	-	0.32	-	4.88	520
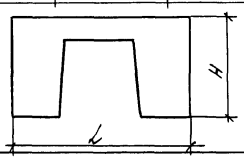	ОЛ30.12.20-Л	1.100.1-7.8-2 08.00.00	2950	1180	200	-	0.48	-	13.74	780
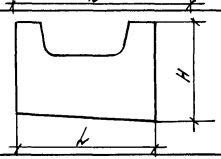	ВШ21.21105-Л	1.100.1-7.8-2 10.00.00	2050	2070	1050	-	0.76	-	17.48	1070

Инв.№ подл. | Подпись и дата | Взам.инв.№

Привязан

Инв.№

1.100.1-7.8-2 00.00.00 НН. Лист 2

Копир. Морозова

Формат А3

Эскиз	Марка	Обозначение	Размеры, мм			Расход материалов				Масса, кг
			L	H	B	тяжелый бетон м³			сталь кг	
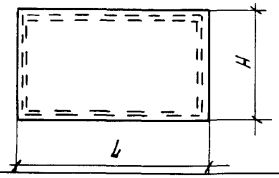	ПГ 27.17.6	1.100.1-7.8-2 11.00.00	2650	1650	60	0.26			16.86	650
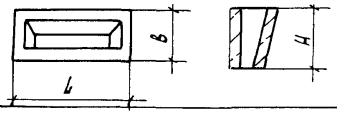	ОВ 10.6.47	1.100.1-7.8-2 12.00.00	1000	600	470	0.08			4.06	200
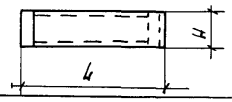	ПН 15.30	1.100.1-7.8-2 13.00.00	1500	300	110	0.02			3.04	50
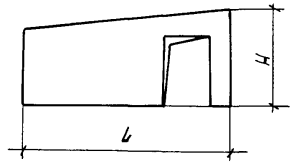	ПГ 43.19.10	1.100.1-7.8-2 14.00.00	4300	1940	100	0.66			30.1	1650
	ПГ 36.19.10	1.100.1-7.8-2 16.00.00	3640	1910	100	0.53			24.6	1500
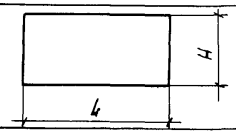	ПГ 29.16.10	1.100.1-7.8-2 15.00.00	2930	1590	100	0.466			15.97	1320
	ПГВ 31.30.8	1.100.1-7.8-2 19.00.00	3095	2990	80	0.74			10.09	1850
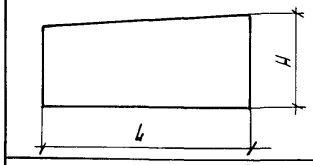	ПГ 51.20.10	1.100.1-7.8-2 17.00.00	5140	1980	100	0.92			34.13	2600
	ПГ 44.19.10	1.100.1-7.8-2 18.00.00	4390	1940	100	0.77			24.92	1850
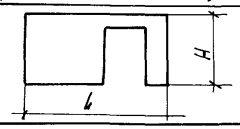	ПГВ 29.30.8	1.100.1-7.8-2 20.00.00	2870	2990	80	0.54			16.97	1350

Привязан

Инв.№

1.100.1-7.8-2 00.00.00 НН

Лист 3

Копировал Кириенко

Формат А3

Взам.инв.№ | Подпись и дата | Инв.№ подл.

Формат	Зона	Поз.	Обозначение	Наименование	Кол на исп				Примечание
						01	02	03	
				Документация					
А3			1.100.1-7.8-2 01.00.00 СБ	Сборочный чертеж	X	X	X	X	
А3			1.100.1-7.8-2 00.00.00 Д1	Узлы опалубочные	X	X	X	X	
А3			1.100.1-7.8-2 00.00.00 Д2	Узлы армирования	X	X	X	X	
А3			1.100.1-7.8-2 00.00.00 ТО	Техническое описание	X	X	X	X	
А3			1.100.1-7.8-2 00.00.00 ВС	Ведомость расхода стали	X	X	X	X	
				Сборочные единицы					
А3		1	1.100.1-7.8-2 00 00 01	Каркас КР1	2		2		
А3		2	-01	Каркас КР2		2		2	
А3		3	1.100.1-7.8-2 00.00.02	Каркас КР5	1				
А3		4	-03	Каркас КР8		1			
А3		5	1.100.1-7.8-2 00 00.03	Каркас КР11	4	3			
А3		6	1.100.1-7.8-2 00 00.02 -01	Каркас КР6			1		
А3		7	-04	Каркас КР9				1	
А3		8	1.100.1-7.8-2 00.00.03 -01	Каркас КР12			4	3	
А3		9	1.100.1-7.8-2 00 00.07	Сетка С1	1				
А3		10	01	Сетка С2	1				
А3		11	-02	Сетка С3		1			
А3		12	-03	Сетка С4			1		
А3		13	-04	Сетка С5			1		
А3		14	-05	Сетка С6				1	
А3		15	1.100.1-7.8-2 00.00.09	Сетка С10	1				
А3		16	-01	Сетка С11		1			
А3		17	-02	Сетка С12			1		
А3		18	-03	Сетка С13				1	
А4		19	1.100.1-7.8-2 00.00.14	Изделие закладное М1			1	1	
				Детали					
Б.Ч.		20		ф14 AIII ГОСТ 5781-82*, ℓ=4480		2		2	5.412 кг.
Б.Ч.		21		ф18 AIII ГОСТ 5781-82*, ℓ=5980	2		2		11.948 кг.
А4		22	1.100.1-7.8-2 00.00.18	Петля П1	8	8		8	
А4		23	-02	Петля П3			8		
				Материалы					
Б.Ч.		24		Бетон В25 (М300)	0.63	0.45	1.09	0.76	м³
Б.Ч.		25		Пенополистирол δ=50 кг/м³	0.39	0.28	0.86	0.63	м³

Инв.№ подл. | Подпись и дата | Взам.инв.№

Привязан

Инв.№

Нач. АПМ	Печерин	12.89	
Гл. конст.	Радашкевич		
Рук. гр.	Столбоедова		
Провер.	Давыденко		
Разраб.	Булгакова		

1.100.1-7.8-2 01.00.00

Панель кровельная

Стадия	Лист	Листов
Р		1

3КПТ60.75-18AIV, 3КПТ45.7.5-14AIV
3КПТ60.15-18AIV, 3КПТ45.15-14AIV

СпбЗНИИЭП г. Новосибирск

Копир. Морозова. Формат А3

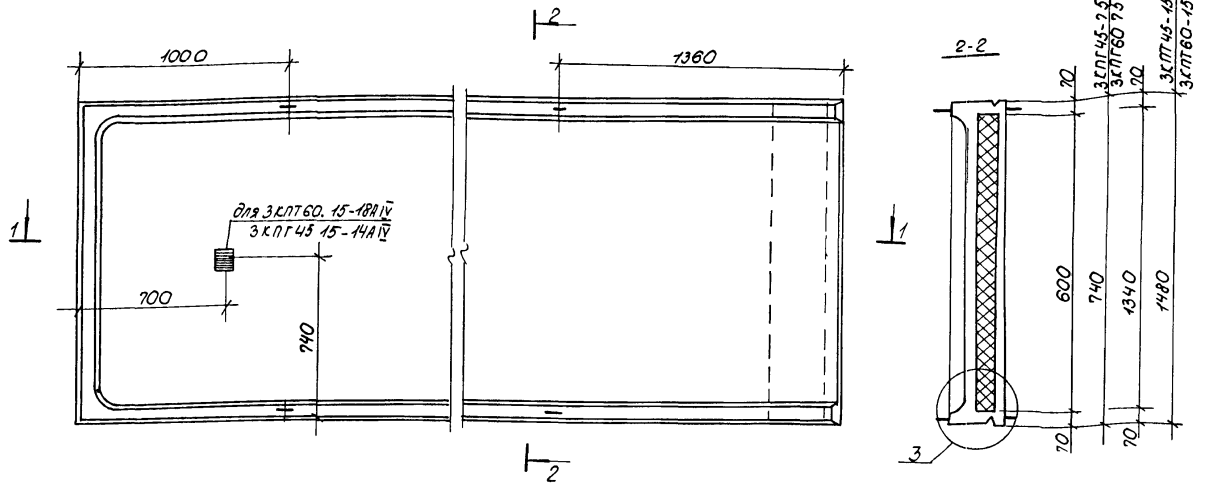

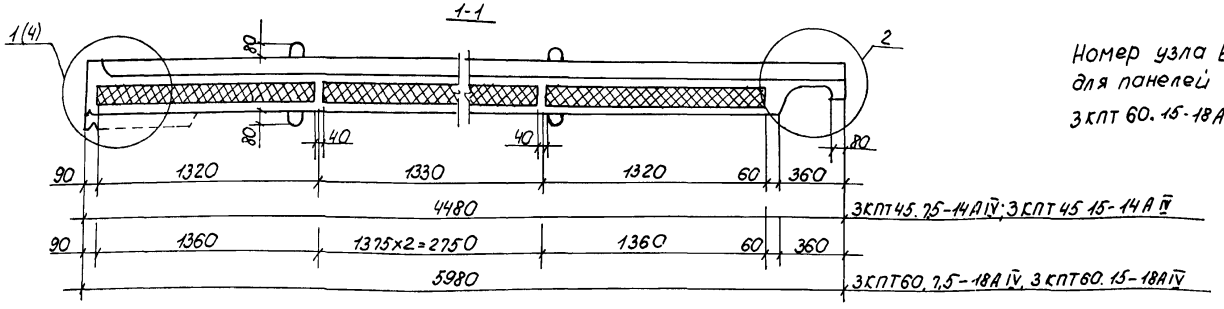

Номер узла в круглых скобках дан для панелей марок 3КПТ60. 7,5-18АIV, 3КПТ 60. 15-18АIV

Обозначение	Марка	Масса, кг
1.100 1-7.8-2 01.00.00	3КПТ60. 7.5-18АIV	1600
01	3КПГ45. 7 5-14АIV	1140
02	3КПТ60. 15- 18АIV	2770
03	3КПТ 45. 15- 14АIV	1930

Привязан

Инв.№

Нач.АПМ	Печерин		12.89
Гл констр.	Радашкевич		
Рук. гр.	Стабредова		
Проверил	Давыденко		
Разраб.	Булгакова		

1.100.1-7.8-2 01.00.00 СБ

Панель кровельная 3КПТ60 7.5-18АIV, 3КПТ45.7,3-14АIV 3КПТ60.15-18АIV; 3КПТ45.15-14АIV Сборочный чертеж

Стадия	Масса	Масштаб
Р	см. табл.	
Лист 1	Листов 2	

СибЗНИИЭП г. Новосибирск

Копировал: Порфирьева

Формат А3

Инв.№ подл. | Подпись и дата | Взам. инв.№

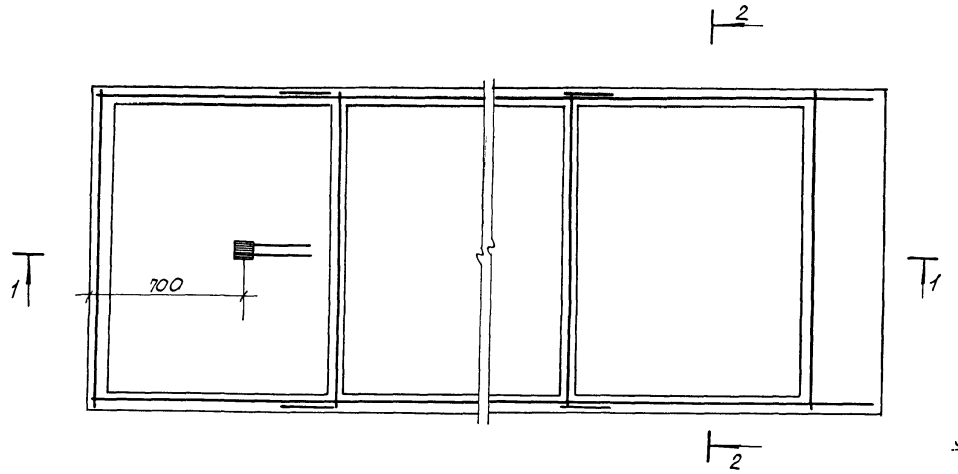

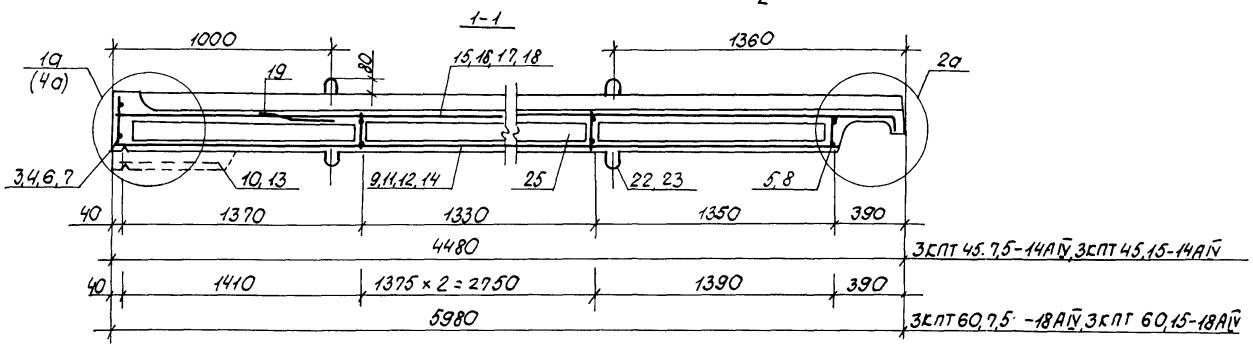

Привязан

Инв. N подл. | Подпись и дата | Взам. инв. N

Инв. N

1.100.1-7.8-2 01.00.00 СБ

Лист 2

Копировал: Порфирьева

Формат А3

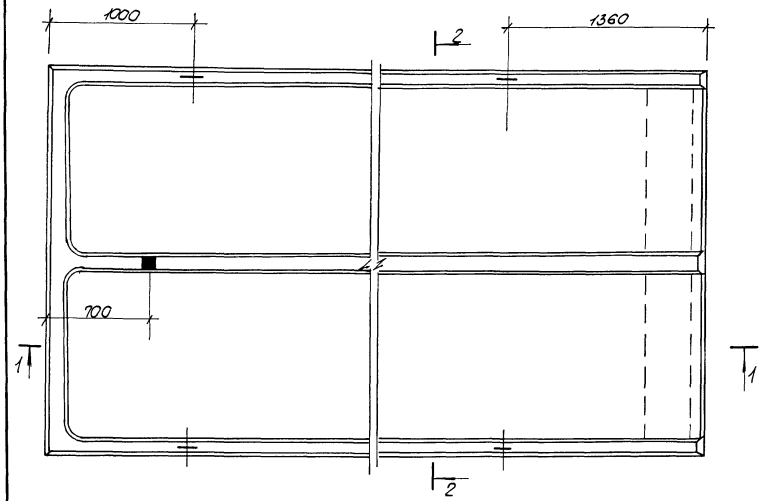

1-1

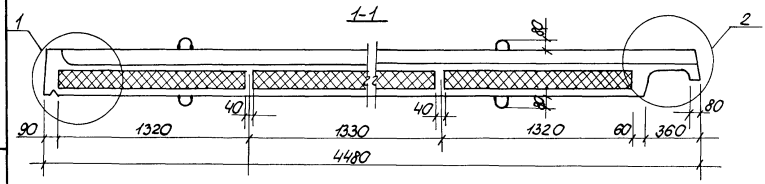

2-2

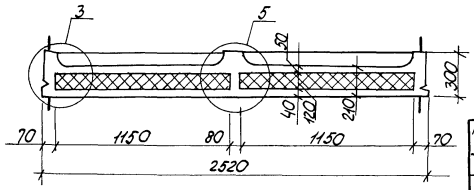

Формат	Зона	Поз.	Обозначение	Наименование	Кол.	Примечание
				Документация		
А3			1.100.1-7.8-2 00.00.00 Д1	Узлы опалубки		
А3			1.100.1-7.8-2 00.00.00 Д2	Узлы армирования		
А4			1.100.1-7.8-2 00.00.00 ТО	Техническое описание		
А3			1.100.1-7.8-2 00.00.00 РС	Ведомость расхода стали		
				Сборочные единицы		
А3		1	1.100.1-7.8-2 00.00.01-01	Каркас КР2	3	
А3		2	02	Каркас КР3	1	
А3		3	03	Каркас КР4	3	
А3		4	1.100.1-7.8-2 00.00.11	Сетка С16	1	
А3		5	-01	Сетка С17	2	
А4		6	1.100.1-7.8-2 00.00.14	Изделие закладное М1	1	
				Детали		
Б12		7		Ф14АIV ГОСТ 5781-82*, ℓ=4480	3	5,412 кг
А4		8	1.100.1-7.8-2 00.00.18-01	Петля П2	8	
				Материалы		
Б4		9		Бетон В25	1,31	м³
Б4		10		Пенополистирол γ=50 кг/м³	1,096	м³

Инв.№ подл. | Подпись и дата | Взам. инв.№

Привязан

Инв.№

Нач.АПМ	Печерин	12.89
Гл.констр.	Родашкевич	
Рук.гр.	Стабредова	
Проверил	Давыденко	
Разраб.	Билгасова	

1.100.1-7.8-2 02.00.00

Панель кровельная 3КПТ 45.25-14АIV

Стадия	Масса	Масштаб
Р	3290	
Лист 1	Листов 2	

СибЗНИИЭП г. Новосибирск

Копировал: Порфирьева

Формат А3

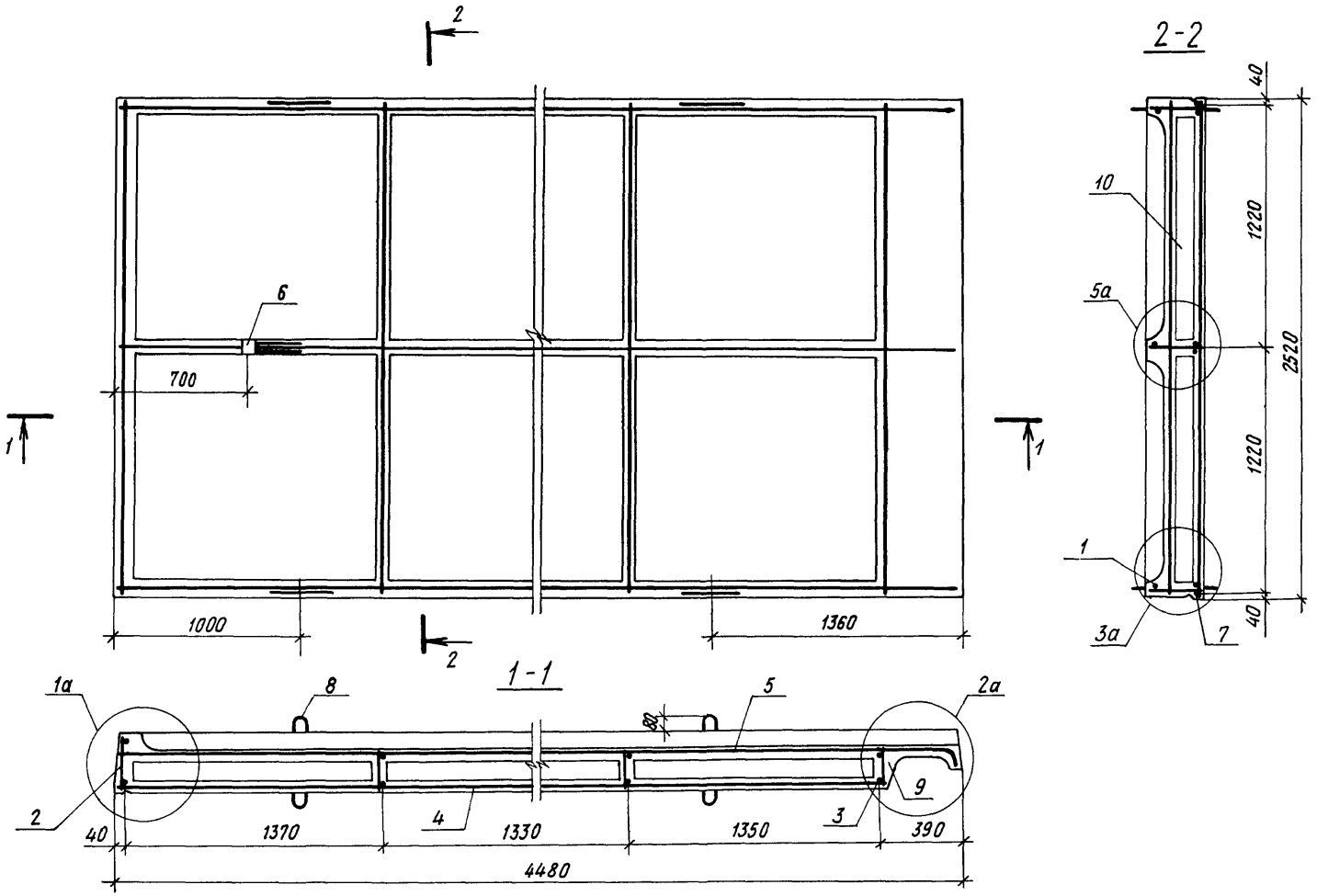

Инв.№ подл.	Подпись и дата	Взам. инв.№

Привязан

Инв.№

1.100.1-7.8-2 02.00.00

Лист 2

Копировал

Формат А3

Формат	Зона	Поз	Обозначение	Наименование	Кол.		Примечание
						01	
				Документация			
А3			1.100.1-7.8-2 03.00.00СБ	Сборочный чертеж	×	×	
А3			1.100 1-7.8-2 00.00.00 Д1	Узлы опалубки	×	×	
А3			1.100 1-7.8-2 00.00.00 Д2	Узлы армирования	×	×	
А4			1.100 1-7.8-2 00.00.00 ТО	Техническое описание	×	×	
А3			1.100.1-7.8-2 00.00.00 ВС	Ведомость расхода стали	×	×	
				Сборочные единицы			
А3		1	1.100.1-7.8-2 00.00.01	Каркас КР1	3		
А3		2	-01	Каркас КР2		3	
А3		3	1.100.1-7.8-2 00.00.02-02	Каркас Кр7	1		
А3		4	-05	Каркас Кр10		1	
А3		5	1.100.1-7.8-2 00.00.03-02	Каркас Кр13	4	3	
А3		6	1.100.1-7.8-2 00.00.08	Сетка С7	1		
А3		7	-02	Сетка С8	1		
А3		8	-03	Сетка С9		1	
А3		9	1.100.1-7.8-2 00.00.10	Сетка С14	2		
А3		10	-04	Сетка С15		2	
А4		11	1.100.1-7.8-2 00.00.14	Изделие закладное М1	1	1	
				Детали			
Б4		12		ф14 А-IV ГОСТ 5781-82*, ℓ=4480		3	5.412 кг
Б4		13		ф18 А-IV ГОСТ 5781-82*, ℓ=5980	3		11.948 кг
А4		14	1.100.1-7.8-2. 00.00.18-02	Петля П3		8	
А4		15	-03	Петля П4	8		
				Материалы			
Б4		16		Бетон В25 (М300)	2,15	1,51	м³
Б4		17		Пенополистирол γ=50 кг/м³	1,77	1,29	м3

Инв.№ подл. | Подпись и дата | Взам.инв.№

Привязан

Инв.№

Нач.АПМ	Печерин		12.89
Гл.констр	Радошкевич		
Рук.гр.	Стобредова		
Проверил	Довыденко		
Разраб.	Булгакова		

1.100.1-7.8-2 03.00.00

Панель кровельная 3КПТБО.30-18АIV, 3КПТ 45.30-14АIV

Стадия	Лист	Листов
Р		1

СибЗНИИЭП г. Новосибирск

Копировал: Порфирьева Формат А3

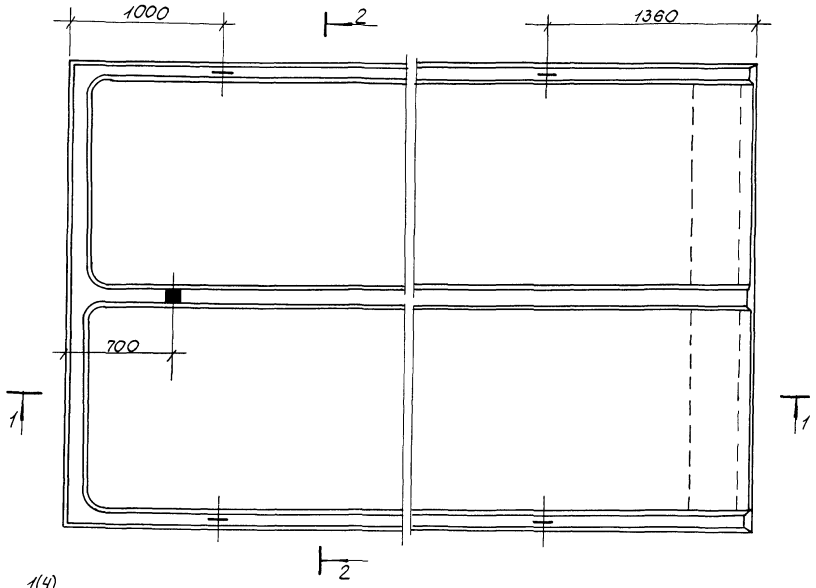

Обозначение	Марка	Масса, кг
1.100.1-7.8-2 03.00.00	3КПТ60.30-18АIV	5500
01	3КПТ45.30-14АIV	3840

Привязан

Инв. №

Нач. АПМ	Печерин		12.89
Гл. констр.	Родашкевич		
Рук. гр.	Стабрева		
Проверил	Довыденко		
Разраб.	Булгакова		

1.100.1-7.8-2 03.00.00.СБ

Панель кровельная 3КПТ60.30-18АIV, 3КПТ45.30-14АIV сборочный чертеж

Стадия	Масса	Масштаб
Р	см. табл.	
Лист 1	Листов 2	

СибЗНИИЭП г. Новосибирск

Копировал · Порфирьева

Формат А3

Инв. № подл. | Подпись и дата | Взам. инв. №

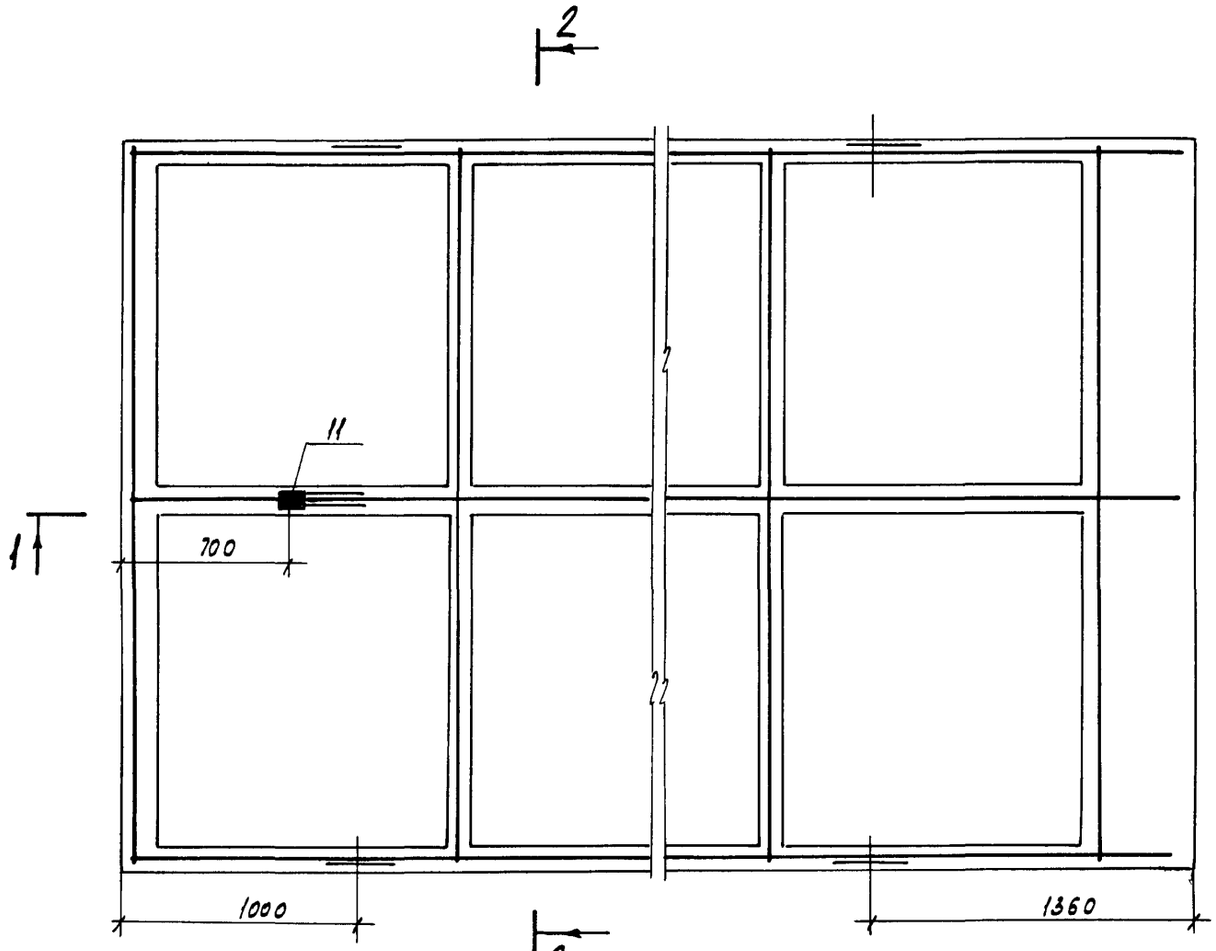

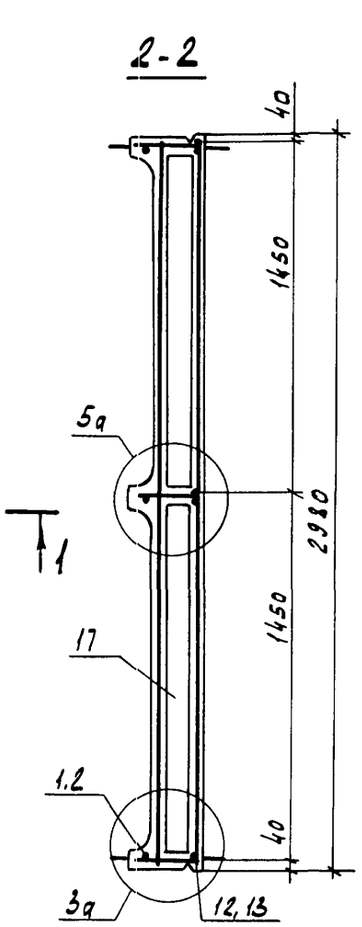

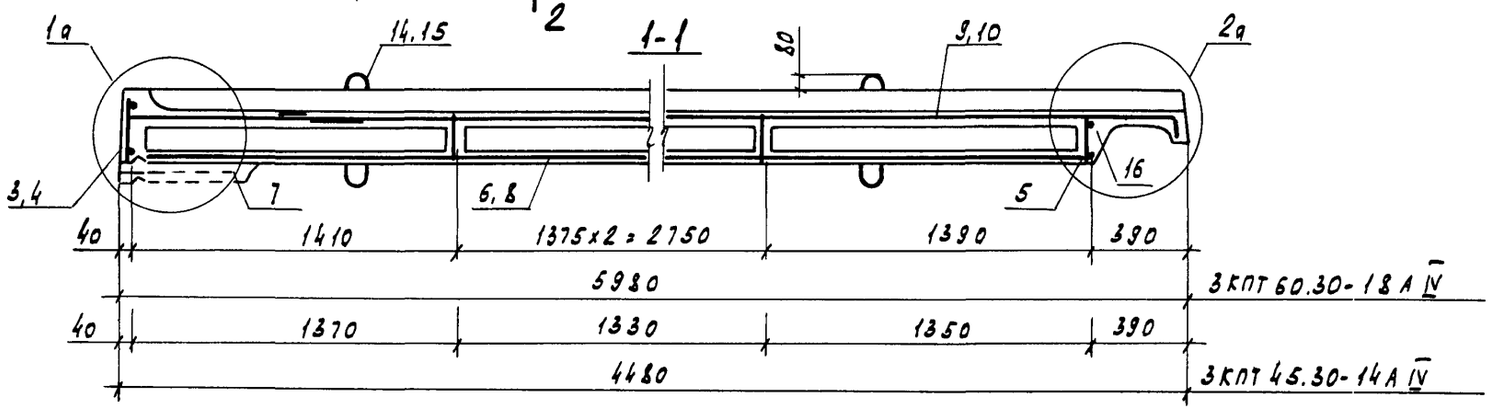

Привязан

Инв.№

Взам. инв.№ | Подпись и дата | Инв.№ подл.

1.100.1-7.8-2	03.00.00 СБ	Лист 2

Копировал Кириенко

Формат А3

Формат	Зона	Поз.	Обозначение	Наименование	Кол.	Примечание
				Документация		
А3			1.100.1-7.8-2 04.00.00 СБ	Сборочный чертеж	×	
А3			1.100.1-7.8-2 00.00.00 Д1	Узлы опалубки	×	
А3			1.100.1-7.8-2 00.00.00 Д2	Узлы армирования	×	
А4			1.100.1-7.8-2 00.00.00 ТО	Техническое описание	×	
А3			1.100.1-7.8-2 00.00.00 РС	Ведомость расхода стали	×	
				Сборочные единицы		
А3		1	1.100.1-7.8-2 00.00.01	Каркас КР1	3	
А3		2	1.100.1-7.8-2 00.00.02-02	Каркас КР7	1	
А3		3	1.100.1-7.8-2 00.00.03-02	Каркас КР13	4	
А3		4	-05	Каркас КР16	1	
А3		5	1.100.1-7.8-2 00.00.08-01	Сетка С7-1	1	
А3		6	-02	Сетка С8	1	
А3		7	1.100.1-7.8-2 00.00.10	Сетка С14	1	
А3		8	-01	Сетка С14-1	1	
А4		9	1.100.1-7.8-2 00.00.14	Изделие закладное М1	1	
				Детали		
Б.Ч.		10		Ф25 А IV ГОСТ 5781-82*, ℓ=5980	3	23,023 кг
А3		11	1.100.1-7.8-2 00.00.18-03	Петля П4	8	
				Материалы		
Б.Ч.		12		Бетон В25	2,00	м³
Б.Ч.		13		Пенополистирол γ=50 кгс/м³	1,56	м³

Инв. № подл. | Подпись и дата | Взам. инв. №

Привязан

Инв №

Нач. АПМ-1	Печерин		12.89
Гл. конст.	Радашкевич		
Рук. гр.	Стабредова		
Провер.	Давиденко		
Разраб.	Булгакова		

1.100.1-7.8-2

Панель кровельная 3КПТ60.30-25А IV

Стадия	Лист	Листов
Р		1

СниЗНИИЭП г. Новосибирск

Копировал

Формат А3

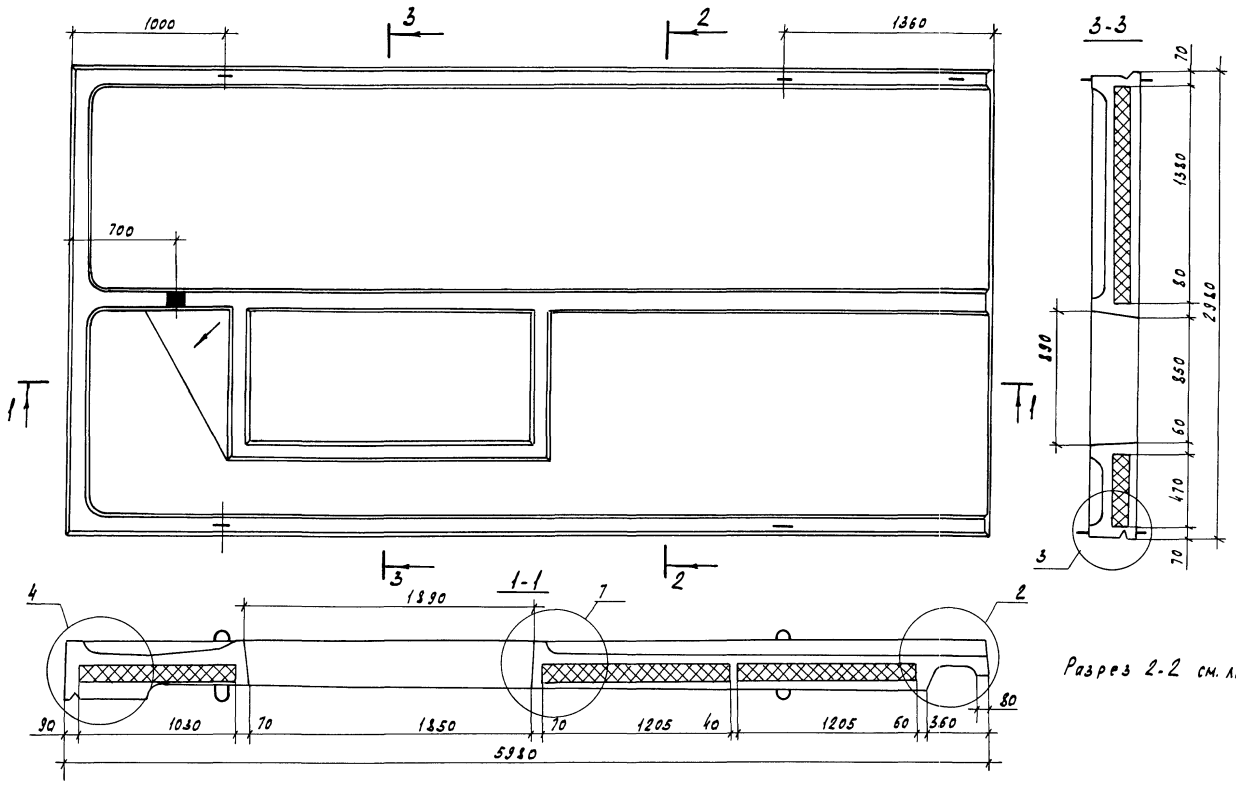

Разрез 2-2 см. лист 2

Привязан				1.100.1-7.8-2	04.00.00 СБ
	Нач. АПМ	Печерин	12.89	Панель кровельная 3КПТ 60.30 - 25А IV. Сборочный чертеж.	Стадия: Р; Масса: 5080 кг; Масштаб:
	Гл. констр.	Радашкевич			Лист 1; Листов 2
	Рук. гр.	Стабредова			СибЗНИИЭП г. Новосибирск
Инв.№	Провериал	Давыденко			
	Разраб.	Булгакова			

Копировал Кириенко Формат А3

Инв.№ подл. | Подпись и дата | Взам. инв.№

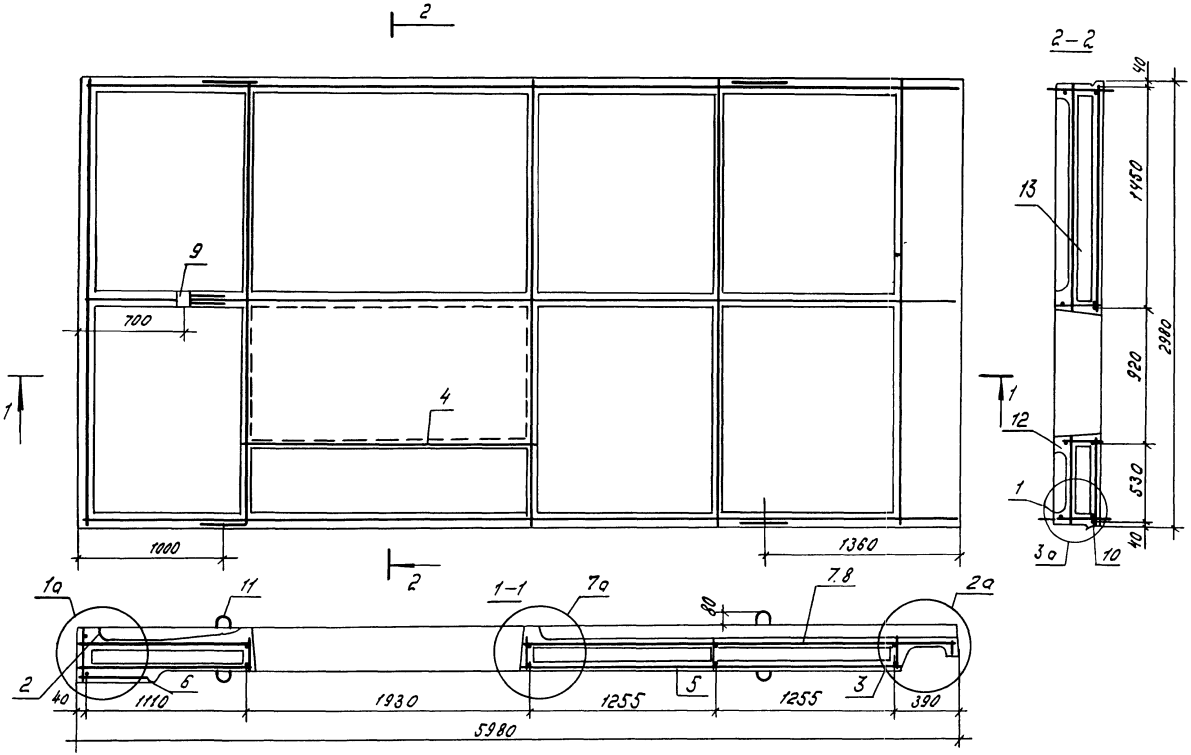

Инв. № подл. | Подпись и дата | Взам. инв. №

Привязан

Инв. №

1.100.1-7.8-2 ОЧ.00.00 ОБ

Лист 2

Формат А3

Формат	Зона	Поз.	Обозначение	Наименование	Кол	Примечание
				Документация		
А3			1 100 1-7.8-2 05 00 00 СБ	Сборочный чертеж	×	
А3			1 100 1-7.8-2 00 00.00 Д1	Узлы опалубки	×	
А3			1.100.1-7 8-2 00 00.00 Д2	Узлы армирования	×	
А4			1 100 1-7.8-2 00 00 00. ТО	Техническое описание	×	
А3			1 100.1-7.8-2 00 00.00 РС	Ведомость расхода стали	×	
				Сборочные единицы		
А3		1	1 100 1-7.8-2 00.00.01	Каркас КР1	3	
А3		2	1.100 1-7.8-2 00.00.02-02	Каркас КР7	1	
А3		3	1 100.1-7.8-2 00 00.03-02	Каркас КР13	5	
А3		4	-03	Каркас КР14	2	
А3		5	-04	Каркас КР15	1	
А3		6	1 100 1-7.8-2 00 00 08-05	Сетка С7-2	1	
А3		7	-02	Сетка С8	1	
А3		8	1.100.1-7.8-2 00 00.10-02	Сетка С14-2	1	
А3		9	-03	Сетка С14-3	1	
А4		10	1.100 1-7.8-2 00 00 14	Изделие закладное М1	1	
				Детали		
Б Ч		11		ф18 А$\overline{\text{IV}}$ ГОСТ 5781-82*, ℓ=5980	3	11.948 кг
А4		12	1.100 1-7 8-2 00.00.18-03	Петля П4	8	
				Материалы		
Б.Ч		13		Бетон В25	2,25	м3
Б.Ч		14		Пенополистирол γ=50 кгс/м^3	1,71	м3

Привязан

Инв.№

Нач АПМ-1	Печерин		12 89
Гл конст	Радашкевич		
Рук гр	Стабредова		
Провер.	Давыденко		
Разраб	Булгакова		

1.100.1-7.8-2 05.00.00

Панель кровельная
3 КПТ 60.30-18 А$\overline{\text{IV}}$-1

Стадия	Лист	Листов
Р		1

СибЗНИИЭП
г Новосибирск

Копировал

Формат А3

Инв.№ подл. | Подпись и дата | Взам. инв.№

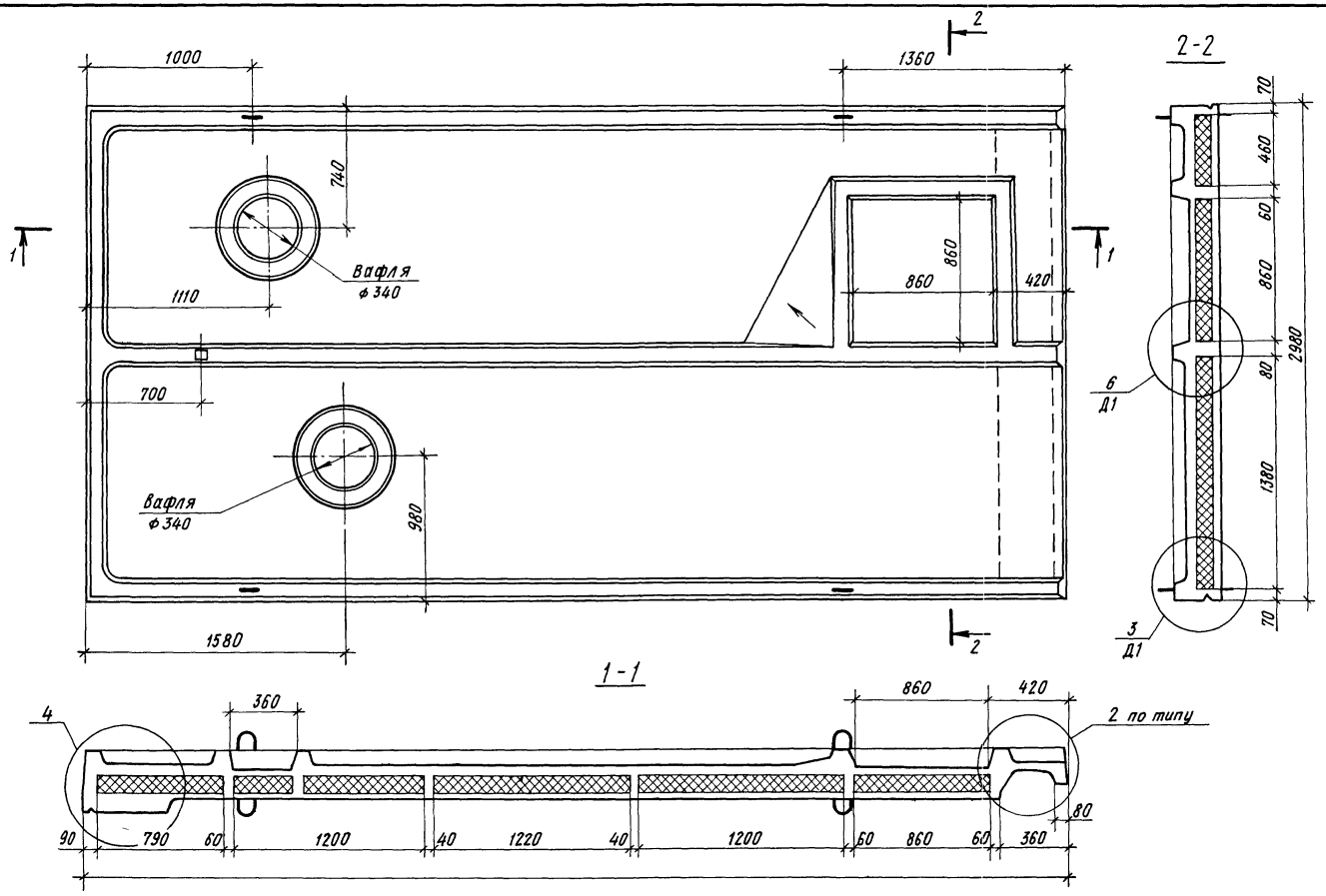

Нач АПМ-1	Печерин		12 89	1.100.1-7.8-2 05.00.00 СБ	
Гл конст	Радашкевич			Панель кровельная 3КПТ 60.30-18А IV-1 Сборочный чертеж	Стадия: Р; Масса: 5710 кг; Масштаб:
Рук гр.	Стабредова				Лист 1; Листов 2
Провер	Давыденко				Сиб ЗНИИЭП г Новосибирск
Разраб	Булгакова				

Привязан

Инв. №

Инв № подл | Подпись и дата | Взам. инв №

Копировал

Формат А3

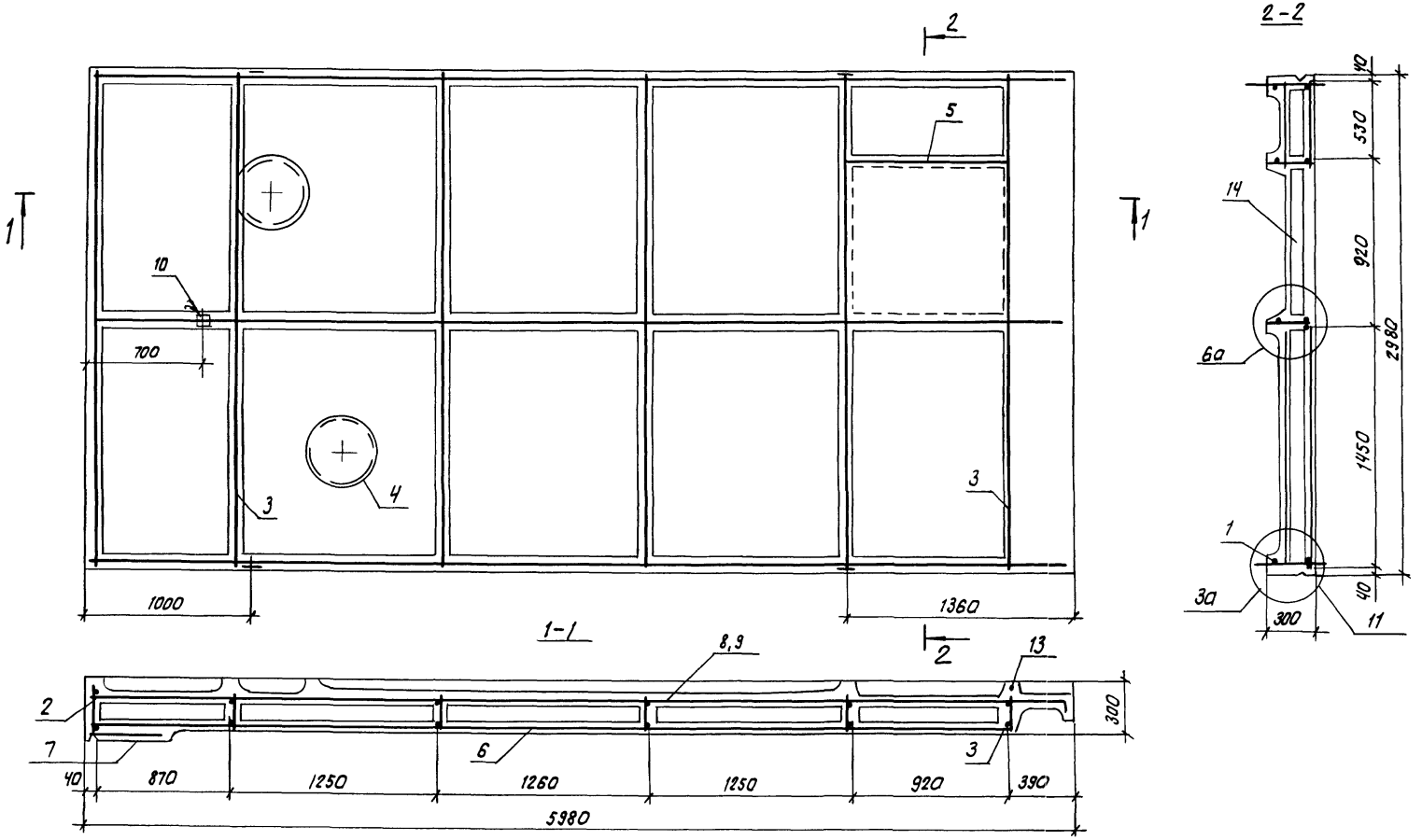

Инв. № подл.	Подпись и дата	Взам. инв. №

Привязан:

Инв. №

1.100.1-7.8-2 05.00.00.СБ

Лист 2

копировал: Теарюя

формат А3

Формат	Зона	Поз	Обозначение	Наименование	Кол	Примечание
				Документация		
А3			1 100.1-7.8-2 00 00 00 СБ	Сборочный чертеж	×	
А3			1 100 1-7 8-2 00 00 00 Д1	Узлы опалубки	×	
А3			1 100.1-7.8-2 00.00 00 Д2	Узлы армирования	×	
А4			1 100.1-7 8-2 00.00.00 ТО	Техническое описание	×	
А3			1 100.1 -7 8-2 00 00 00 РС	Ведомость расхода стали	×	
				Сборочные единицы		
А3		1	1 100 1-7 8-2 00.00 01-01	Каркас КР2	3	
А3		2	1 100 1-7.8-2 00.00.02-05	Каркас КР10	1	
А3		3	1 100 1-7 8-2 00 00 03-02	Каркас КР13	3	
А3		4	-03	Каркас КР14	2	
А3		5	-04	Каркас КР15	1	
А3		6	1 100 1-7.8-2 00 00 08-04	Сетка С9-1	1	
А3		7	1 100 1-7.8-2 00.00.13-02	Сетка С29	1	
А3		8	-03	Сетка С30	1	
		9	1 100.1-7.8-2 00 00.14	Изделие закладное М1	1	
				Детали		
Б Ч		10		ф14 AIV ГОСТ 5781-82* ℓ=4480	3	5,412 кг
А3		11	1 100.1-7.8-2 00.00.18-02	Петля П3	8	
				Материалы		
Б Ч		12		Бетон В25	1,55	м³
Б Ч		13		Пенополистирол γ=50кгс/м³	1,25	м3

Привязан

Инв № подл. | Подпись и дата | Взам. инв. №

Инв №

Нач АПМ-1	Печерин		12.89
Гл.конст	Радашкевич		
Рук гр	Стабредова		
Провер	Давыденко		
Разраб	Булгакова		

1.100.1-7.8-2 06.00.00

Панель кровельная 3КПТ 45.30-14 AIV-1

Стадия	Лист	Листов
Р		1

СибЗНИИЭП г. Новосибирск

Копировал Архипов

Формат А3

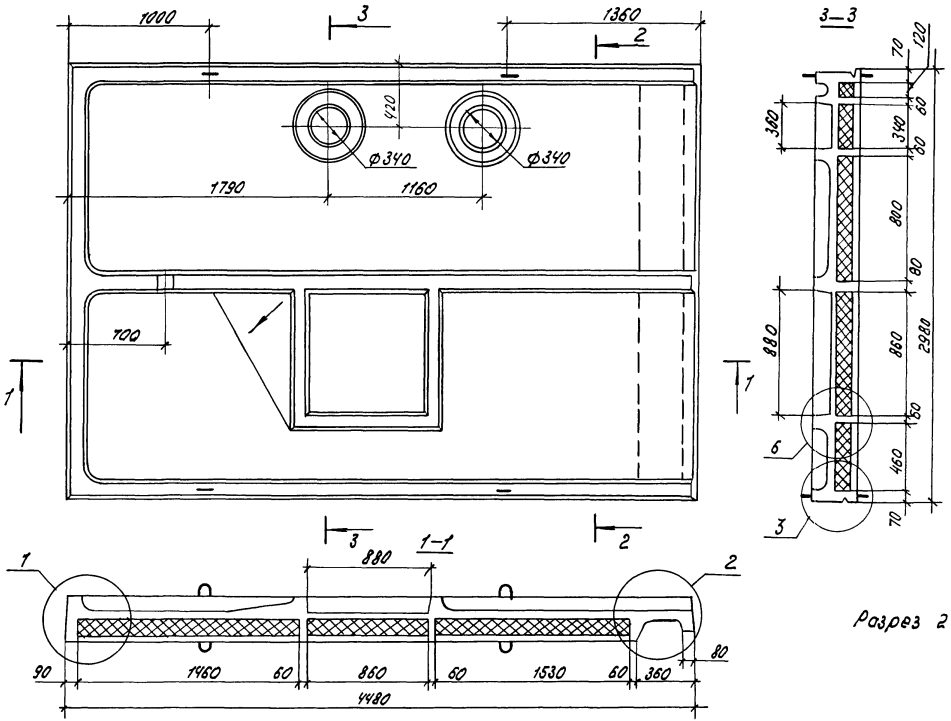

Разрез 2-2 см. лист 2.

					1.100.1-7.8-2	06.00.00.СБ	
Привязан					Панель кровельная ЗКПГ45.30-14А-У-1 Сборочный чертеж	Стадия: Р; Масса: 3940 кг.; Масштаб:	
						Лист 1 | Листов 2	
		Нач. АПМ	Печерин		1289	СибЗНИИЭП г. Новосибирск	
		Гл. конст.	Радаштевич				
		Рук. гр.	Тавредова				
		Провер.	Давыденко				
Инв.№		Разраб.	Булгакова				

Копир. Морозова. Формат А3

Инв.№ подл. | Подпись и дата | Взам. инв.№

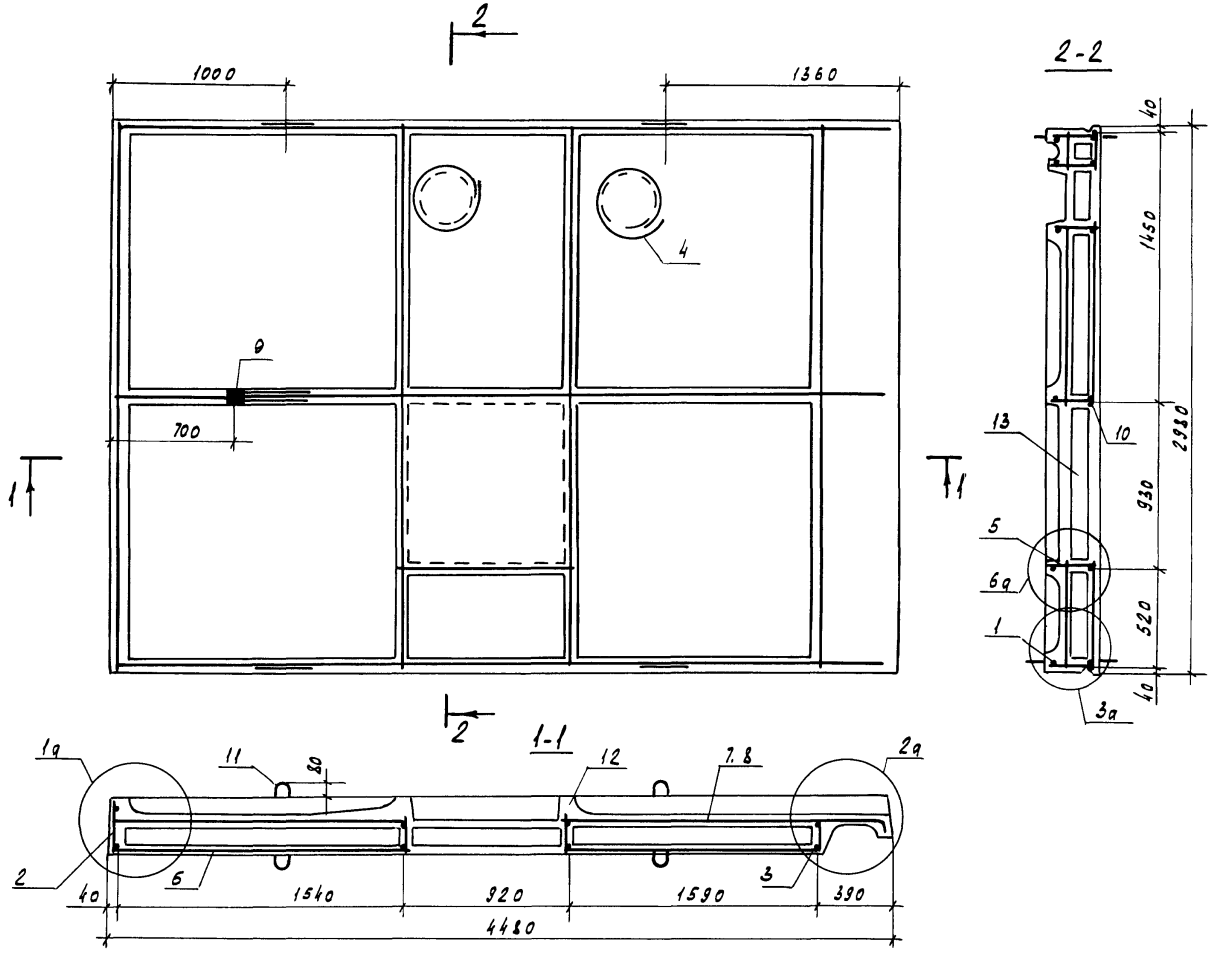

Привязан

Инв.№

Инв.№ подл. | Подпись и дата | Взам. инв.№

1.100.1-7.8-2 06.00.00 СБ

Лист 2

Копировал Кириенко

Формат А3

Формат	Зона	Поз.	Обозначение	Наименование	Кол. на исп.			Примечание
						01	02	
				Документация				
А3			1.100.1-7.8-2 ОТ.00.00 СБ	Сборочный чертеж	×	×	×	
А3			1.100.1-7.8-2 00.00.00 Д1	Узлы опалубки	×	×	×	
А3			1.100.1-7.8-2 00.00.00 Д2	Узлы армирования	×	×	×	
А4			1.100.1-7.8-2 00.00.00 ТО	Техническое описание	×	×	×	
А3			1.100.1-7.8-2 00.00.00 РС	Ведомость расхода стали	×	×	×	
				Сборочные единицы				
А3		1	1.100.1-7.8-2 00.00.04	Каркас КР17	2	2	2	
А3		2	-01	Каркас КР18	2			
А3		3	-02	Каркас КР19		2		
А3		4	-03	Каркас КР20			2	
А3		5	-04	Каркас КР21	1	2	3	
А3		6	1.100.1-7.8-2 00.00.11-02	Сетка С18	2			
А3		7	-03	Сетка С19		2		
А3		8	-04	Сетка С20			2	
А3		9	-05	Сетка С21	1	1	1	
А4		10	1.100.1-7.8-2 00.00.15	Изделие закладное М2	4	4	4	
А4		11	1.100.1-7.8-2 00.00.16	Изделие закладное М3	1	1	1	
				Детали				
Б Ч		12		ф10 А III ГОСТ 5781-82*; ℓ=4480		2		2,76 кг
Б Ч		13		ф16 А IV ГОСТ 5781-82*; ℓ=4480		2		7,07 кг
Б Ч		14		ф14 А IV ГОСТ 5781-82*; ℓ=5380			2	7,22 кг
Б Ч		15		ф18 А IV ГОСТ 5781-82, ℓ=5380			2	11,95 кг
А Ч		16	1.100.1-7.8-2 00.00.18-02	Петля П3	8	8		
А Ч		17	-03	Петля П4			8	
				Материалы				
Б Ч		18		Бетон В25	1.16	1.64	2.11	м3
Б Ч		19		Пенополистирол γ=50 кгс/м3	0.37	0.58	0.79	м3

Привязан:

Инв. №

Нач. АПР.	Печерин		12.89
Гл. констр.	Радашкевич		
Рук. гр.	Стафеедово		
Провер.	Давыденко		
Разраб.	Булгакова		

1.100.1-7.8-2 ОТ.00.00

Лоток водосборный
3 ЛВТ 30.15
3 ЛВТ 45.15-16 А IV
3 ЛВТ 60.15-18 А IV

Стадия	Лист	Листов
Р	1	1

СибЗНИИЭП
г. Новосибирск

Копировал: Стафеедова

Формат А3

Инв. № подл. | Подпись и дата | Взам. инв. №

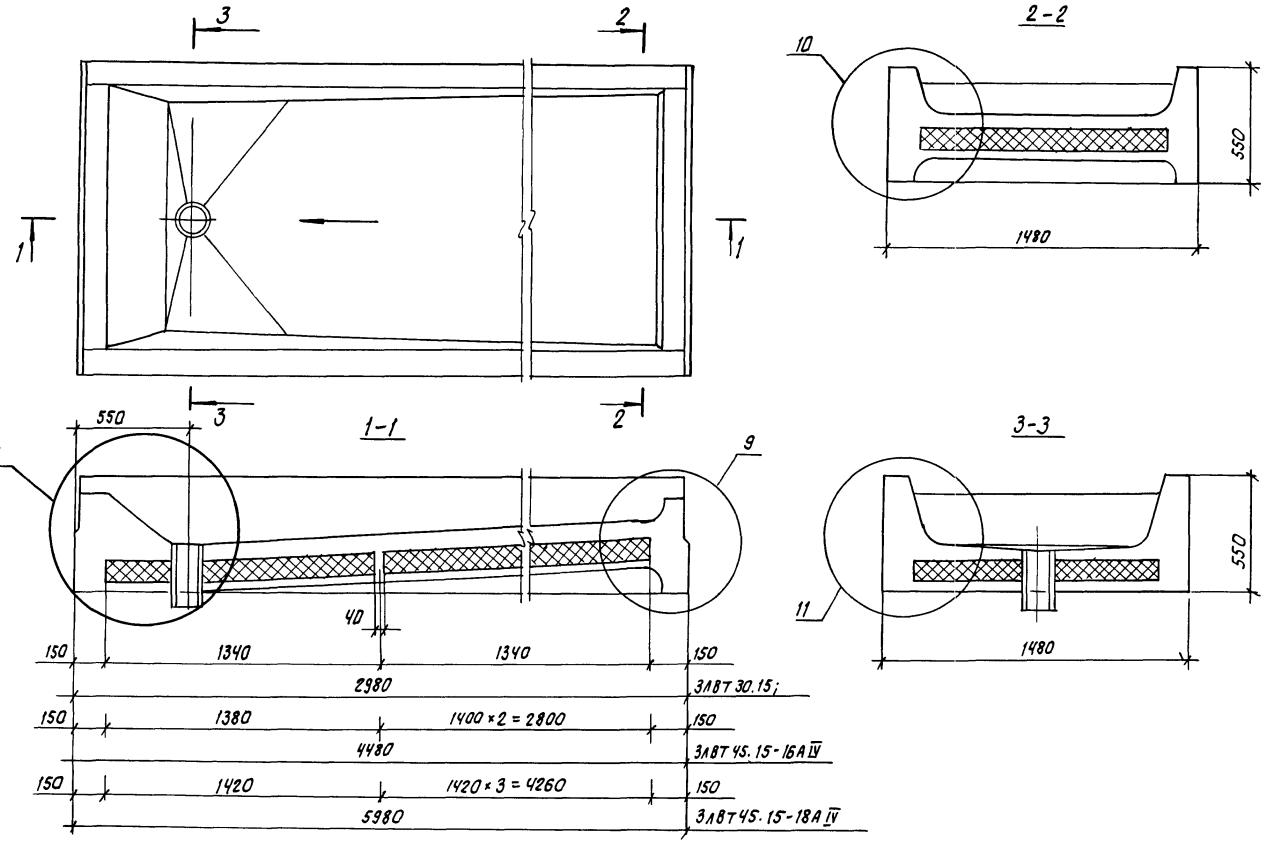

Обозначение	Марка	Масса, кг
1.100.1-7.8-2 07.00.00	ЗЛВТ 30.15	2920
—01	ЗЛВТ 45.15-16А IV	4120
—02	ЗЛВТ 60.15-18А IV	5330

Привязан:

Инв. №

Нач АПМ.1	Печерин		12.89
Гл.констр.	Радашкевич		
Рук.гр.	Стабредова		
Проверил.	Давыденко		
Разраб	Булгакова		

1.100.1-7.8-2 01.00.00 СБ

Лоток водосборный
ЗЛВТ 30.15
ЗЛВТ 45.15-16А IV
ЗЛВТ 60.15-18А IV
Сборочный чертеж

Стадия	Масса	Масштаб
Р	см. табл.	

Лист 1 Листов 2

СибЗНИИЭП
г. Новосибирск

Инв. № подл. | Подпись и дата | Взам инв. №

копировал: Опеарин

формат А3

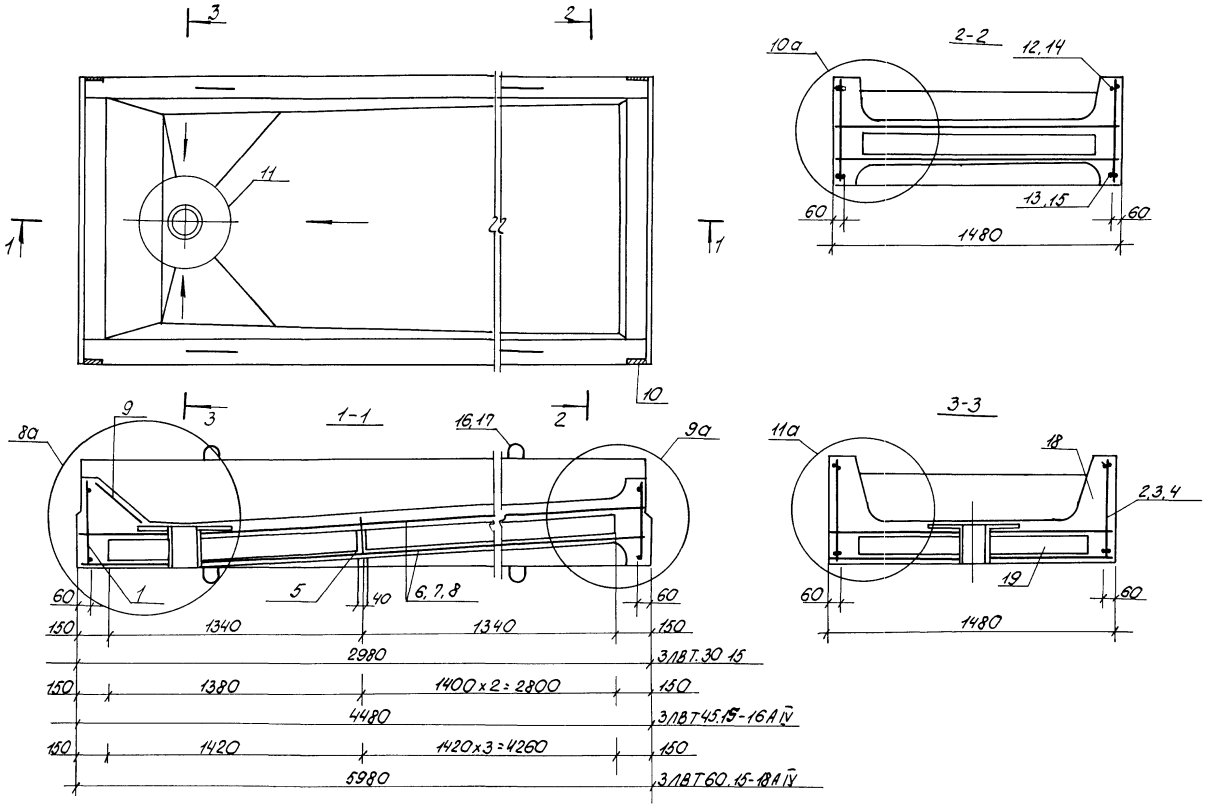

Привязан

Инв №

1.100.1-7.8-2 07.00.00 СБ

Лист 2

Копировал: Порфирьева

Формат А3

Инв № подл. | Подпись и дата | Взам. инв. №

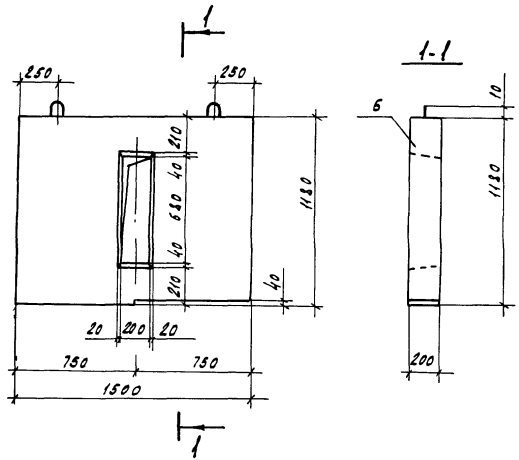

Схема армирования

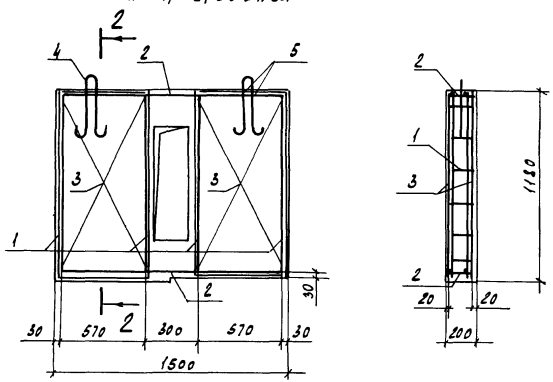

Формат	Зона	Поз.	Обозначение	Наименование	Кол.	Примечание
				Документация		
А4			1.100.1-7.8-2 00.00.00ТО	Техническое описание	Х	
А3			1.100.1-7.8-2 00.00.00РС	Ведомость расхода стали	Х	
				Сборочные единицы		
А3		1	1.100.1-7.8-2 00.00.05	Каркас КР22	4	
А3		2	-01	Каркас КР23	2	
А3		3	1.100.1-7.8-2 00.00.12	Сетка С22	4	
				Детали		
А4		4	1.100.1-7.8-2 00.00.19	Петля П6	2	
БЧ		5		ф5Вр1 ГОСТ 5781-82*, ℓ=180	4	0.025кг
				Материалы		
БЧ		6		Керамзитобетон Д1400 В7.5	0.32	м³

Привязан			
Инв.№			
Нач.АПМ	Печерин		12.89
Гл.констр.	Радашкевич		
Рук.гр.	Стофредова		
Проверил	Давыденко		
Разраб.	Булгакова		

1.100.1-7.8-2 08.00.00

Опора лотка
ОЛ 15.12.20-л

Стадия	Масса	Масштаб
Р	520 кг	
Лист	Листов 1	

СибЗНИИЭП
г. Новосибирск

Копировал Кириенко Формат А3

Инв.№ подл. | Подпись и дата | Взам. инв.№

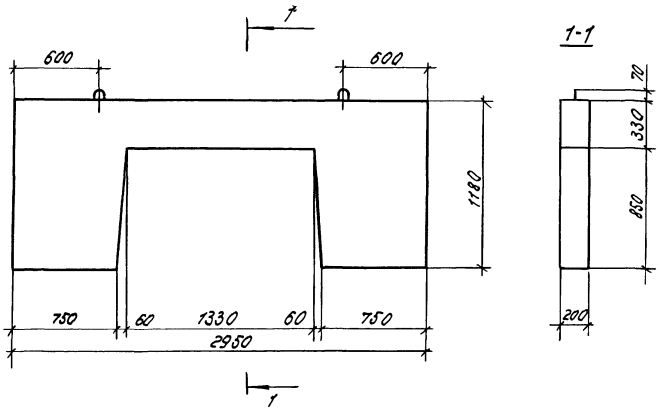

Схема артирования

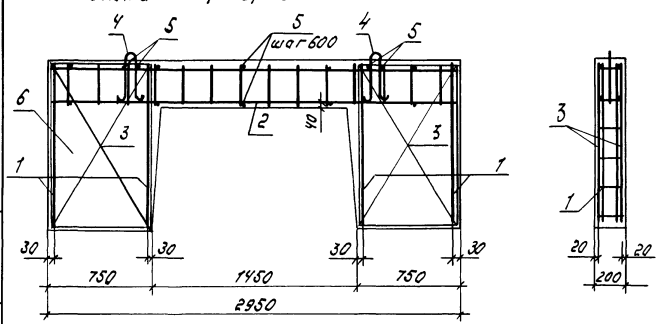

Формат	Зона	Поз.	Обозначение	Наименование	Кол.	Примечание
				Документация		
А3			1.100 1-7.8-2 00 00 00 ТО	Техническое описание	X	
А3			1.100.1-7.8-2 00.00.00 РС	Ведомость расхода стали.	X	
				Сборочные единицы.		
А3		1	1.100 1-7.8-2 00 00 05	Каркас КР22	4	
		2	—02	Каркас КР24	1	
		3	1.100 1-7.8-2 00 00.12—01	Сетка С23	4	
				Детали		
А4		4	1.100.1-7.8-2 00.00.19	Петля П6	2	
Б.ч.		5		Ф5Вр1 ГОСТ5781-82*, ℓ=180	14	0.025 кг.
				Материалы		
Б.ч		6		Керамзитобетон D=1400 кг/м³		
				В 7.5	0.48	м³

Нач. АПМ	Печерин		12.89
Гл. констр.	Радашкевич		
Рук. гр.	Стобредова		
Провер.	Давыденко		
Разраб.	Булгакова		

Привязан:

Инв. №

1.100.1-7.8-2 09.00.00

Опора лотка ОЛ 30.12.20-Л

Стадия	Масса	Масштаб
Р	780 кг.	

Лист | Листов 1

СИБЗНИИЭП г. Новосибирск

Копир. Морозова. Формат А3

Инв. № подл. | Подпись и дата | Взам. инв. №

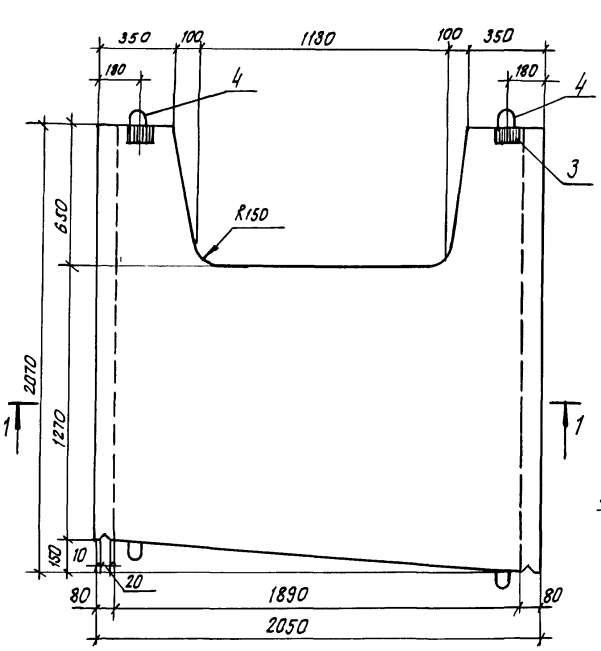

2-2

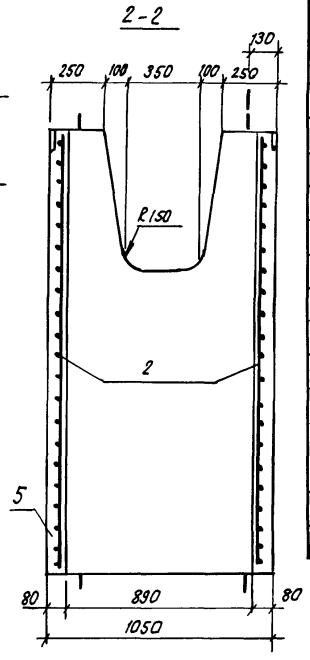

1-1

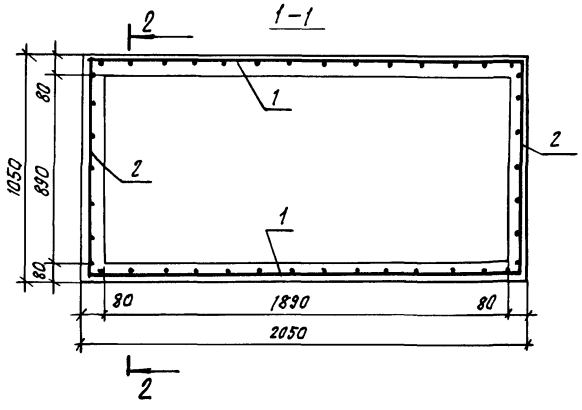

Формат	Зона	Поз.	Обозначение	Наименование	Кол.	Примечание
				Документация		
А4			1.100.1-7.8-2 00.00.00-ТО	Техническое описание	×	
А3			1.100.1-7.8-2 00.00.00-Р.С	Ведомость расхода стали	×	
				Сборочные единицы		
А3		1	1.100.1-7.8-2 00.00.00-02	Сетка С24	2	
А3		2	03	Сетка С25	2	
А4		3	1.100.1-7.8-2 00.00.14	Изделие закладное М1	4	
				Детали		
А4		4	1.100.1-7.8-2 00.00.19	Петля П6	8	
				материалы		
Б4		5		Керамзитобетон В 7.5 Д 1400	0,76	м³

Взам. инв. №

Подпись и дата

Инв. № подл.

Привязан:

Инв. №

Нач. АПМ.	Печерин		11.89
Гл. констр.	Радашкевич		
Рук. гр.	Ставредова		
Провер.	Ставредова		
Разраб.	Булгакова		

1.100.1-7.8-2 10.00.00

Шахта вентиляционная ВШ21.21.105-л

Стадия	Масса	Масштаб
Р	1070 кг	
Лист	Листов 1	

СибЗНИИЭП г. Новосибирск

Копировал: Стеарт

Формат А3

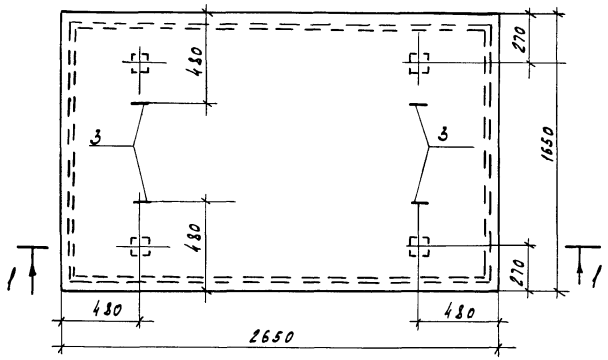

1-1

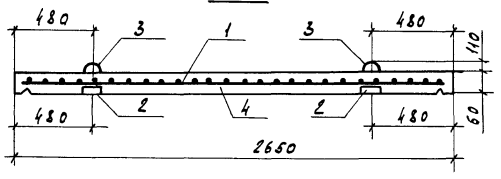

Формат	Зона	Поз.	Обозначение		Наименование	Кол.	Примечание
					Документация		
А4			1.100.1-7.8-2	00.00.00 ТО	Техническое описание	Х	
А3			1.100.1-7.8-2	00.00.00 РС	Ведомость расхода стали	Х	
					Сборочные единицы		
А3		1	1.100.1-7.8-2	00.00.12-04	Сетка С26	1	
А4		2	1.100.1-7.8-2	00.00.14	Изделие закладное М1	4	
					Детали		
А4		3	1.100.1-7.8-2	00.00.18-04	Петля П5	4	
					Материалы		
Б4		4			Бетон В15 (М200)	0,26	м³

Инв.№ подл. | Подпись и дата | Взам. инв.№

Привязан

Инв.№

Нач.АПМ	Печерин		12.89
Гл.констр	Радощевич		
Рук.гр.	Стафредова		
Проверил	Стафредова		
Разраб.	Булгакова		

1.100.1-7.8-2 11.00.00

Плита шахты вентиляционной П 27.17.6

Стадия	Масса	Масштаб
Р	650кг	
Лист	Листов 1	

СибЗНИИЭП г. Новосибирск

Копировал Кириенко Формат А3

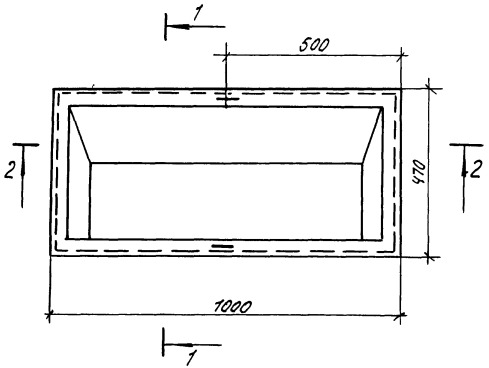

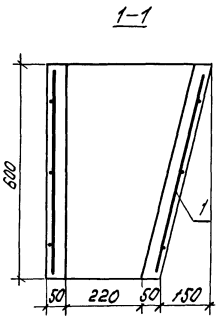

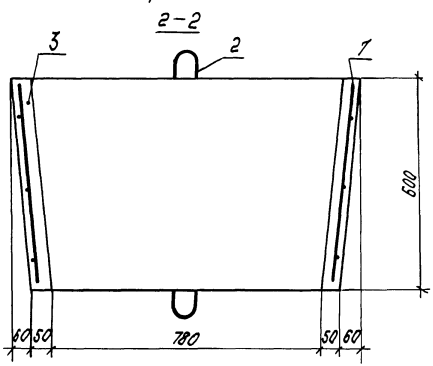

Формат	Зона	Поз.	Обозначение	Наименование	Кол.	Примечание
				Документация		
			1.100.1-7.8-2 00.00.00 ТО	Техническое описание	X	
			1.100.1-7.8-2 00.00.00 РС	Ведомость расхода стали	X	
				Сборочные единицы		
Б.Ч.		1	ГОСТ 8478-81	ЧВР I-100 / ЧВР I-200 — 2940×580 90/20	1	2.02 кг.
				Детали.		
А4		2	1.100.1-7.8-2 00.00.19	Петля П6	4	
				Материалы		
А4		3		Бетон В15 (М200)	0.08	м³

Нач. АПМ	Печерин		12.89	1.100.1-7.8-2	12.00.00	
Гл. конст.	Радашкевич			Короб вентиляционный 0810.6.47	Стадия	Масса	Масштаб
Рук. гр.	Стабредова				Р	200 кг.	
Провер.	Стабредова				Лист	Листов 1	
Разраб.	Булгакова				СибЗНИИЭП г. Новосибирск		

Привязан

Инв. №

Инв. № подл. | Подпись и дата | Взам. инв. №

Копир. Морозова

Формат А3

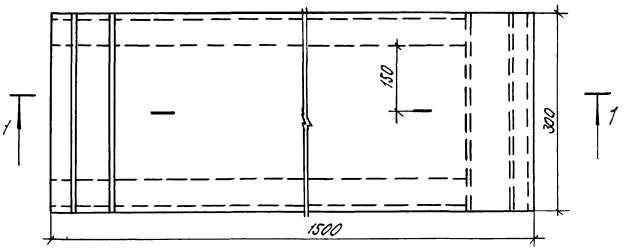

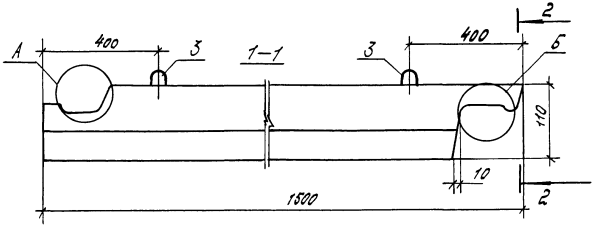

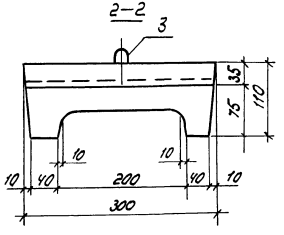

Формат	Зона	Поз.	Обозначение	Наименование	Кол.	Примечание
				Документация		
А4			1.100 1-7 8-2 00.00.00.ТО	Техническое описание	X	
А3			1.100.1-7.8-2 00.00.00 РС	Ведомость расхода стали	X	
				Сборочные единицы		
А3		1	1.100 1-7.8-2 00.00.13	Сетка С27	1	
А3		2	—01	Сетка С28	1	
				Детали		
А4		3	1.100.1-7.8-2 00.00.18—04	Петля П5	2	
				Материалы		
Б4		4		Бетон В 15 (м 200)	0.02	м³

Нач. АПМ	Печерин		12.89	1.100.1-7.8-2	13.00.00	
Гл. конст.	Радашкевич			Нащельник ПН 15.30	Стадия	Масса	Масштаб
Рук. гр.	Стабредова				Р	50 кг	
Проверил	Стабредова				Лист 1	Листов 2	
Разраб.	Булгакова				СибЗНИИЭП г. Новосибирск		

Привязан

Инв. №

Инв. № подл. | Подпись и дата | Взам. инв. №

Копир. Морозова

Формат А3

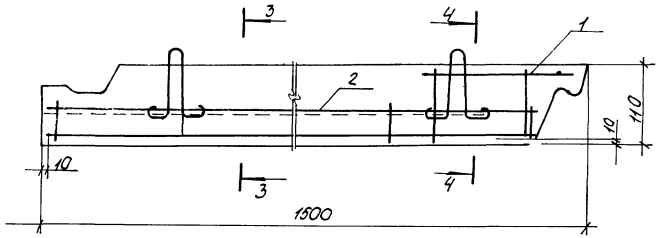

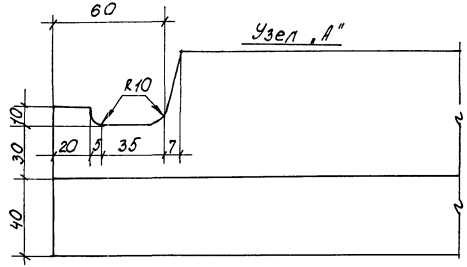

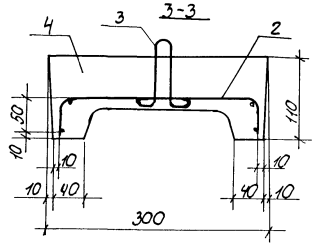

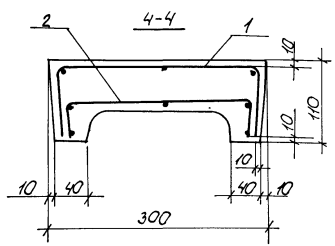

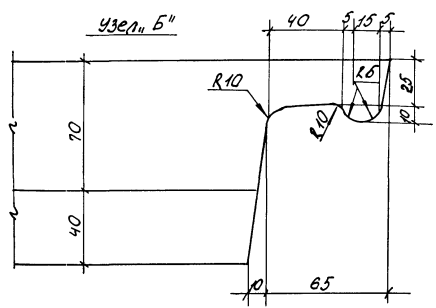

Привязан

Инв.№

1.100.1-7.8-2 13.00.00

Лист 2

Копировал: Порфирьева

Формат А3

Инв.№ подл. | Подпись и дата | Взам. инв.№

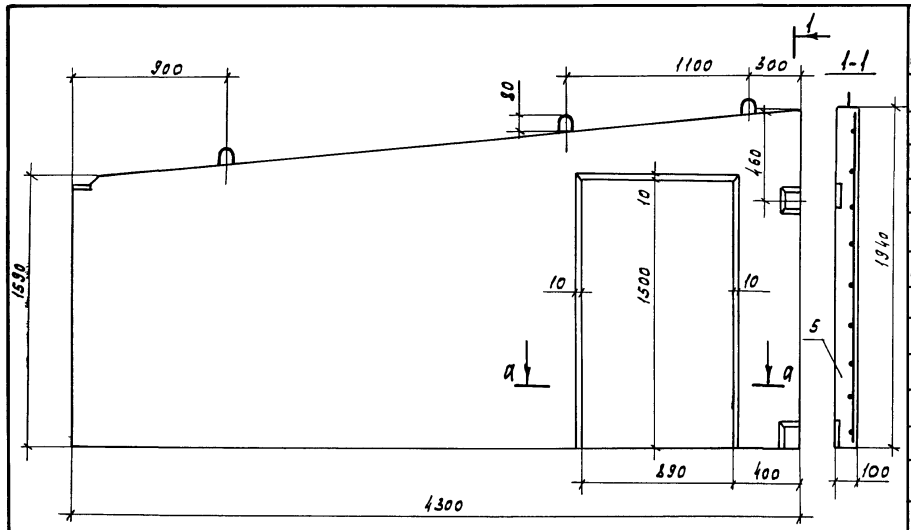

Схема армирования

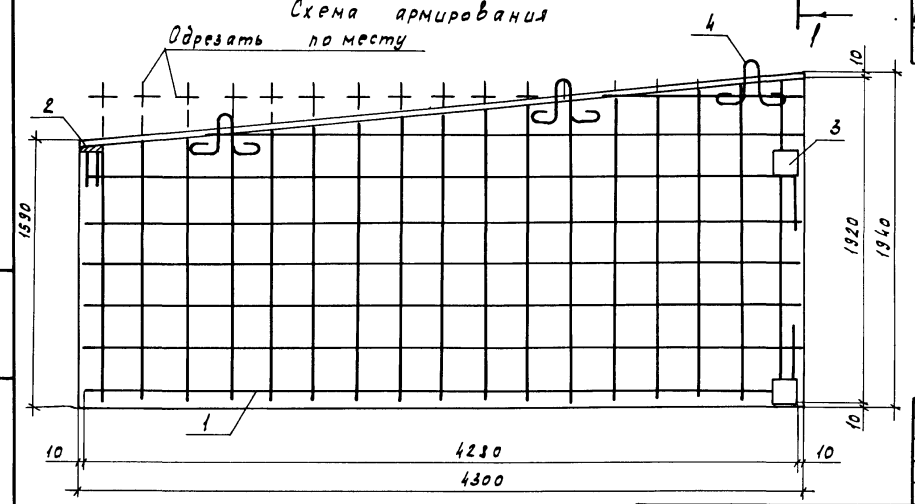

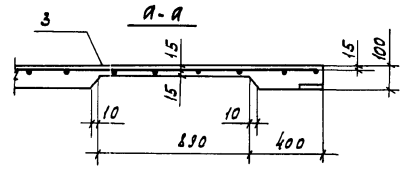

Формат	Зона	Поз.	Обозначение	Наименование	Кол.	Примечание
				Документация		
А4			1.100.1-7.8-2 00.00.00ТО	Техническое описание	Х	
А3			1.100.1-7.8-2 00.00.00РС	Ведомость расхода стали	Х	
				Сборочные единицы		
Б4		1	ГОСТ 8478-81	$\frac{5Вр1-100}{5Вр1-100}$ х1920х4280 $\frac{50}{25}$	1	26.40 кг
А4		2	1.100.1-7.8-2 00.00.15	Изделие закладное М2	1	
А4		3	1.100.1-7.8-2 00.00.14	Изделие закладное М1	2	
				Детали		
А4		4	1.100.1-7.8-2 00.00.13-01	Петля П2	3	
				Материалы		
Б4		5		Бетон В15	0.66	м³

Привязан

Инв.№

Нач. АПМ	Печерин		12.89
Гл.констр.	Радашкевич		
Рук.гр.	Стафредова		
Проверил	Стафредова		
Разраб.	Булгакова		

1.100.1-7.8-2 14.00.00

Стенка разделительная ПГ4 43.19.10

Стадия	Масса	Масштаб
Р	1650 кг	
Лист	Листов 1	

СибЗНИИЭП г. Новосибирск

Копировал Кириенко Формат А3

Инв.№ подл. | Подпись и дата | Взам. инв.№

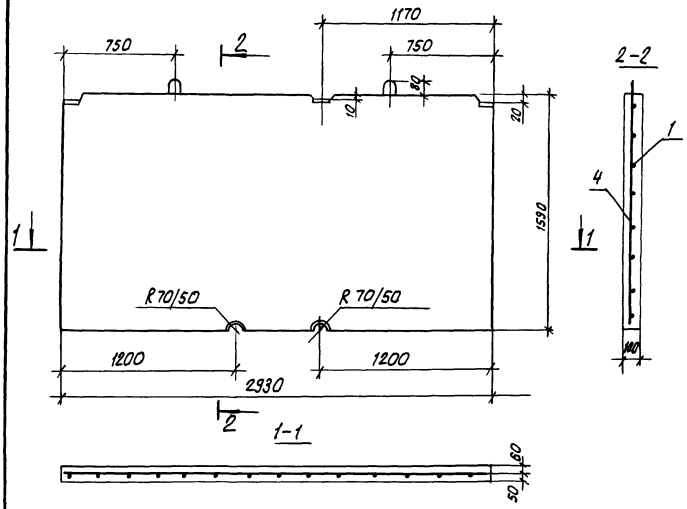

Схема армирования

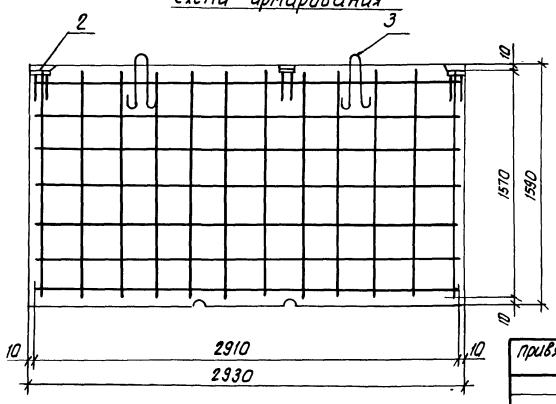

Формат	Зона	Поз.	Обозначение		Наименование	Кол.	Примечание
					Документация		
А4			1.100.1-7.8-2	00.00.00 ТО	Техническое описание	×	
А3			1.100.1-7.8-2	00.00.00 РС	Ведомость расхода стали	×	
					Сборочные единицы		
Б Ч		1	ГОСТ 8478-81		$\frac{5Вр\,I-100}{5Вр\,I-100} \times 1570 \times 2910 \frac{5}{20}$	1	13.96 кг
А Ч		2	1.100.1-7.8-2	00.00.15	Изделие закладное М2	3	
					Детали		
А Ч		3	1.100.1-7.8-2	00.00.19	Петля П6	2	
					Материалы		
Б Ч		4			Бетон В15	0.47	м³

Взам. инв. №

Подпись и дата

Инв. № подл.

Привязан:

Инв. №

Нач. АПМ.	Печерин		12.89
Гл. констр.	Радашкевич		
Рук. гр.	Стафредова		
Проверил	Стафредова		
Разраб.	Булгакова		

1.100.1-7.8-2 15.00.00

Стенка разделительная ПГЧ 29.16.10

Стадия	Масса	Масштаб
Р	1320 кг	
Лист	Листов 1	

СибЗНИИЭП г. Новосибирск

Копировал: Стефанкая

Формат А3

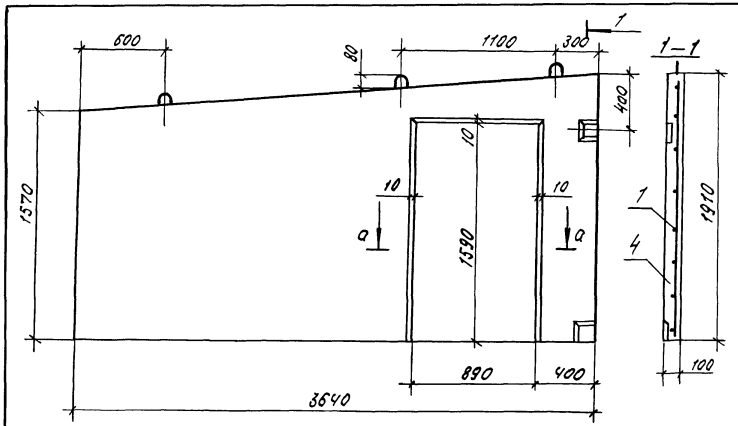

Схема армирования

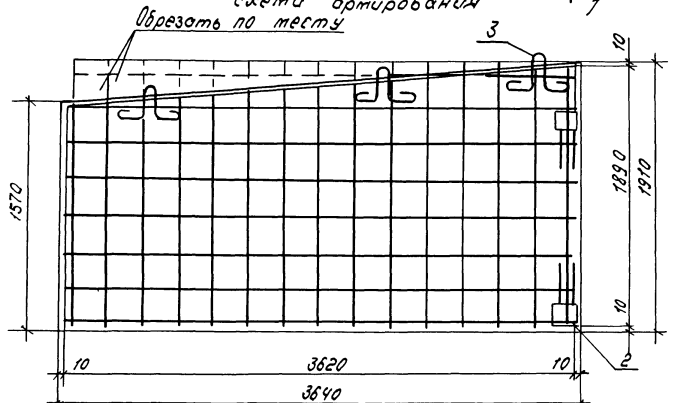

а-а

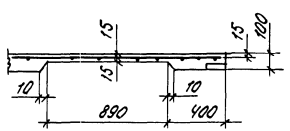

Формат	Зона	Поз.	Обозначение	Наименование	Кол	Примечание
				Документация		
А4			1.100.1-7.8-2 00.00.00 ТО	Техническое описание	×	
А3			1.100.1-7.8-2 00.00.00 РС	Ведомость расхода стали	×	
				Сборочные единицы		
Б4		1	ГОСТ 8478-81	5ВР I-100 / 5ВР II-100 1890×3620 20/23	1	21.23 кг.
А4		2	1.100.1-7.8-2 00.00.14	Изделие закладное м1	2	
				Детали		
А4		3	1.100.1-7.8-2 00.00.18-01	Петля П2	3	
				Материалы		
б.ч.		4		Бетон В15 (м200)	$м^3$	0.532 $м^3$

Нач. АПМ	Печерин		12.85
Гл. констр.	Удовиченко		
Рук. гр.	Стабредова		
Проверил	Стабредова		
Разраб.	Булгакова		

Привязан

Инв. №

1.100.1-7.8-2 16.00.00

Стенка разделительная ПГЧ 36.19.10

Стадия	Масса	Масштаб
Р	1500 кг	
Лист	Листов 1	

СибЗНИИЭП г. Новосибирск

Копир Морозова

Формат А3

Инв. № подл. | Подпись и дата | Взам. инв. №

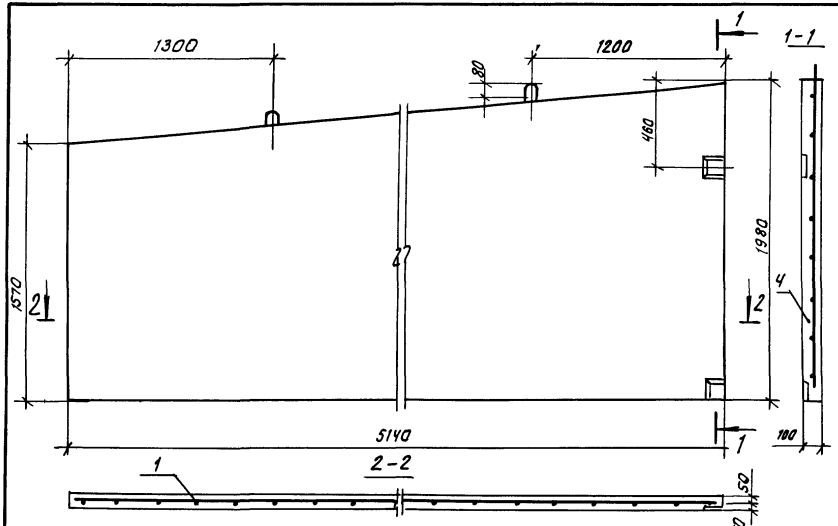

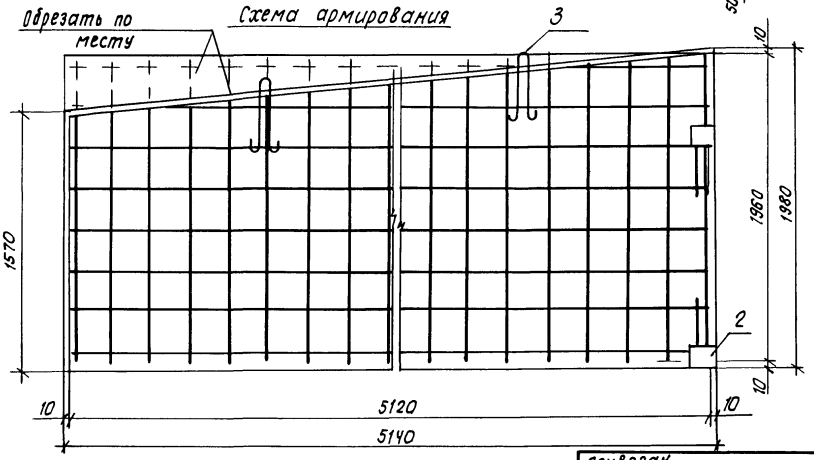

Формат	Зона	Поз.	Обозначение		Наименование	Кол	Примечание
					Документация		
А4			1.100.1-7.8-2	ОО.ОО.ОО ТО	Техническое описание	×	
А3			1.100.1-7.8-2	ОО.ОО.ОО РС	Ведомость расхода стали	×	
					Сварочные единицы		
В Ч		1	ГОСТ 8478-81		$\frac{5Вр I-100}{5Вр I-100} \times 1960 \times 5120 \frac{10}{20}$	1	30.99 кг
А4		2	1.100.1-7.8-2	ОО.ОО.14	Изделие закладное М1	2	
					Детали		
А4		3	1.100.1-7.8-2	ОО.ОО.19-01	Петля П7	2	
					Материалы		
Б Ч		4			Бетон В15	0.92	м³

Привязан

Инв. №

Нач. АПП.	Печерин		12.89
Гл. констр.	Радашкевич		
Рук. гр	Стафредова		
Проверил	Стафредова		
Разраб.	Булгакова		

1.100.1-7.8-2 17.00.00

Стенка разделительная ПГ4 51.20.10

Стадия	Масса	Масштаб
Р	2600 кг	
Лист	Листов 1	

СибЗНИИЭП г. Новосибирск

Копировал: Теарт

Формат А3

Инв. № подл. | Подпись и дата | Взам. инв. №

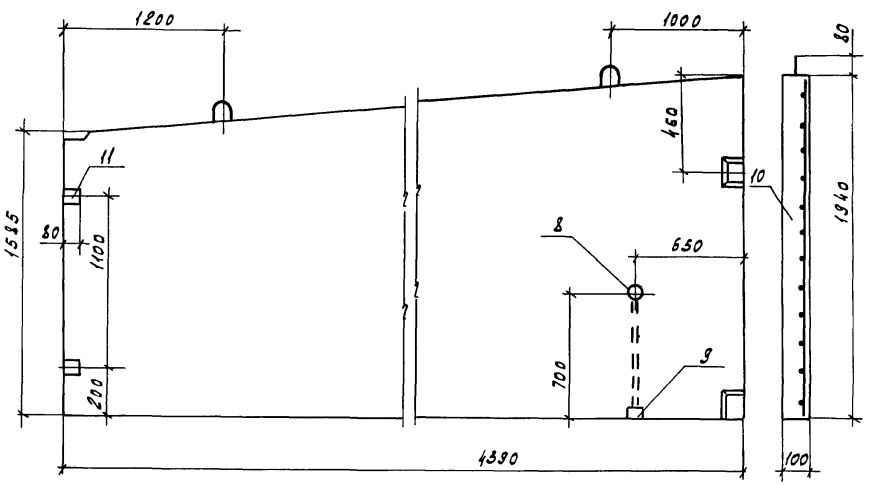

Схема армирования

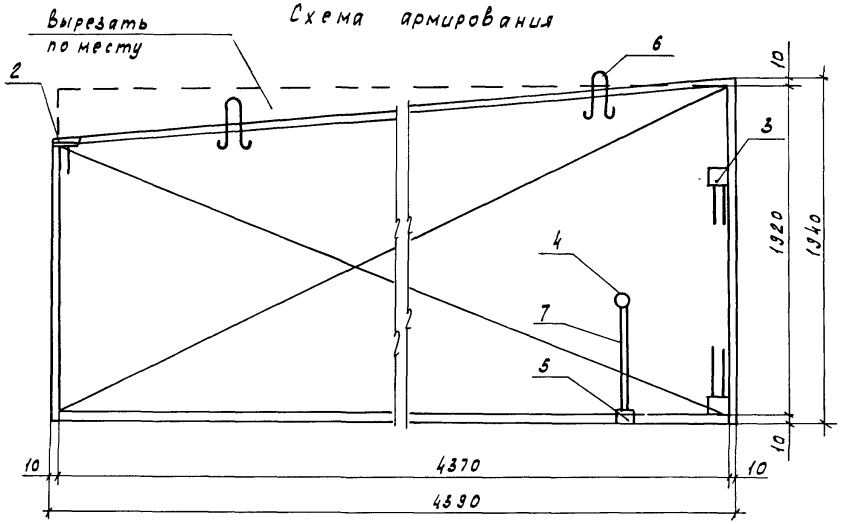

Формат	Зона	Поз.	Обозначение	Наименование	Кол.	Примеч.
				Документация		
А4			1.100.1-7.8-2 ОО.ОО.ООТО	Техническое описание	Х	
А3			1.100.1-7.8-2 ОО.ОО.ООРС	Ведомость расхода стали	Х	
				Сборочные единицы		
БЧ		1	ГОСТ 8478-81	$\frac{5Вр1-100}{5Вр1-100}$ х 1320 х 4370 $\frac{60}{35}$	1	21.34 кг
А4		2	1.100.1-7.8-2 ОО.ОО.15	Изделие закладное М2	1	
А4		3	1.100.1-7.8-2 ОО.ОО.14	Изделие закладное М1	2	
		4	1.100.1-7.8-2 ОО.ОО.05-03	Каркас КР25	1	
А4		5	-04	Каркас КР26	1	
				Детали		
А4		6	1.100.1-7.8-2 ОО.ОО.19-01	Петля П7	2	
				Стандартные изделия		
БЧ		7	ГОСТ 18599-83*	Трубка ПВД ф32, ℓ=600	1	0.18 кг
БЧ		8	ТУ36-2682-85	Коробка унив. л256 У3	1	0.06 кг
БЧ		9	ТУ36-2682-85	Коробка ответв. л245У3	1	0.076 кг
				Материал		
БЧ		10		Бетон В15 (М200) м³	0.77	
БЧ		11		Прокла деревянная 60х20х100	2	шт.

Привязан

Инв. №

Взам. инв. № | Подпись и дата | Инв. № подл.

Нач. АПМ	Печерин		12.89
Гл. констр.	Радашкевич		
Рук. гр.	Стафредова		
Проверил	Стафредова		
Разраб.	Булгакова		

1.100.1-7.8-2 18.00.00

Стенка разделительная ПГ4 44.19.10

Стадия	Масса	Масштаб
Р	1850	
Лист	Листов 1	

СибЗНИИЭП г. Новосибирск

Копировал Кириенко Формат А3

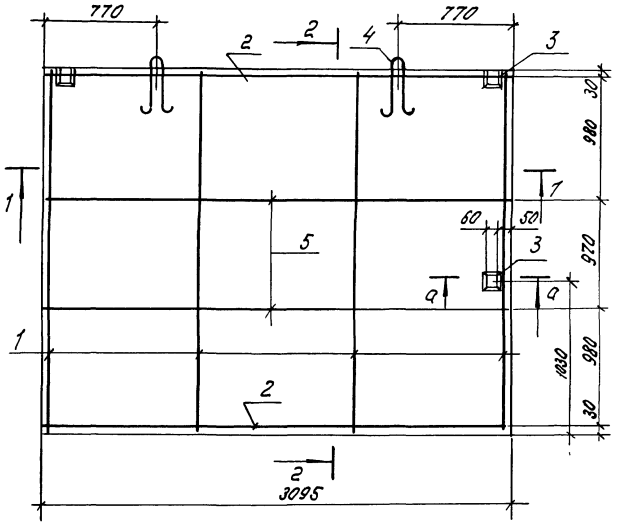

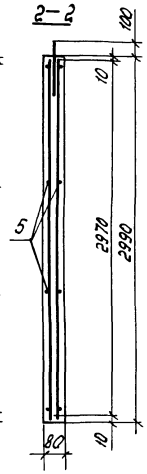

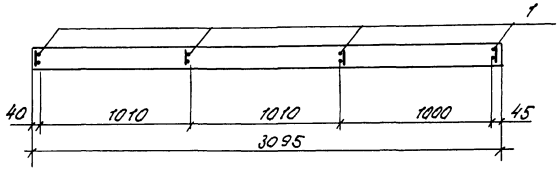

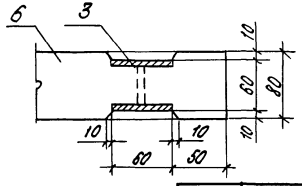

Формат	Зона	Поз.	Обозначение	Наименование	Кол.	Примечание
				Документация		
А4			1.100.1-7.8-2 00.00.00 ТО	Техническое описание	X	
А3			1.100.1-7.8-2 00.00.00.РС	Ведомость расхода стали	X	
				Сборочные единицы		
А3		1	1.100.1-7.8-2 00.00.06	Каркас КР27	4	
А3		2	–01	Каркас КР28	2	
А4		3	1.100.1-7.8-2 00.00.07	Изделие закладное М4	3	
				Детали		
А4		4	1.100.1-7.8-2 00.00.19–01	Петля П7	2	
Б.ч.		5		ФБВр I ГОСТ6727-80*, l=3050	4	0.43кг
				Материалы		
Б.ч.		6		Бетон В15 (М200)	0.74	м³

Взам. инв.№ | Подпись и дата | Инв.№ подл.

Привязан

Инв.№

Нач.АПМ	Печерин		1289
Гл.констр.	Радашкевич		
Рук.гр.	Стабредова		
Провер.	Стабредова		
Разраб.	Булгакова		

1.100.1-7.8-2 19.00.00

Стенка машинного помещения ПГВ31.30.8

Стадия	Масса	Масштаб
Р	1850 кг	
Лист	Листов 1	

СНБЗНИИЭП г. Новосибирск

Копир. Морозова

Формат А3

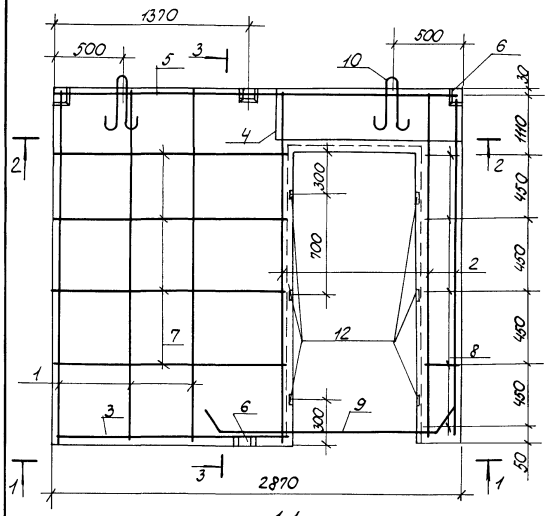

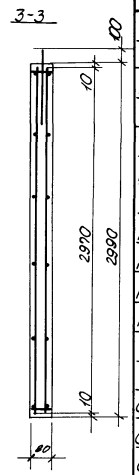

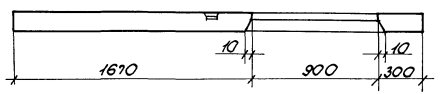

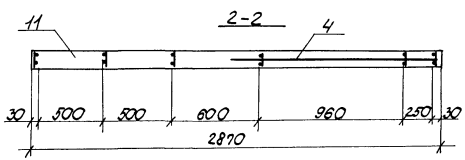

Формат	Зона	Поз	Обозначение	Наименование	Кол.	Примечание
				Документация		
А3			1.100.1-7.8-2 00.00.00 ТО	Техническое описание	X	
А3			1.100.1-7.8-2 00.00.00 РС	Ведомость расхода стали	X	
				Сборочные единицы		
А3		1	1.100.1-7.8-2 00.00.06	Каркас КР27	3	
А3		2	-02	Каркас КР29	3	
А3		3	-03	Каркас КР30	1	
А3		4	-04	Каркас КР31	1	
А3		5	-05	Каркас КР32	1	
А4		6	1.100.1-7.8-2 00.00.14	Изделие закладное М1	4	
				Детали		
Б4		7		ф5 Вр I ГОСТ 6727-80, ℓ=1640	8	0.23 кг
Б4		8		ф5 Вр I ГОСТ 6727-80, ℓ= 260	10	0.04 кг
Б4		9		ф16 А I ГОСТ 5781-82, ℓ=1850	1	2,92 кг
А4		10	1.100.1-7.8-2 00.00.19	Петля П6	2	
				Материалы		
Б4		11		Бетон В15	0.54	
				Пробка деревянная	6	шт
Б4		12		60×60×80		

Привязан

Инв.№

Нач.АПМ	Печерин		12.89
Гл.констр	Радашкевич		
Рук.гр.	Стабредова		
Проверил	Стабредова		
Разраб.	Булгакова		

1.100.1-7.8-2 20.00.00

Стенка машинного помещения ПГВ 29.30.8

Стадия	Масса	Масштаб
Р	1350 кг	
Лист	Листов 1	

СибЗНИИЭП г.Новосибирск

Копировал: Порфирьева Формат А3

Инв.№ подл. | Подпись и дата | Взам.инв.№

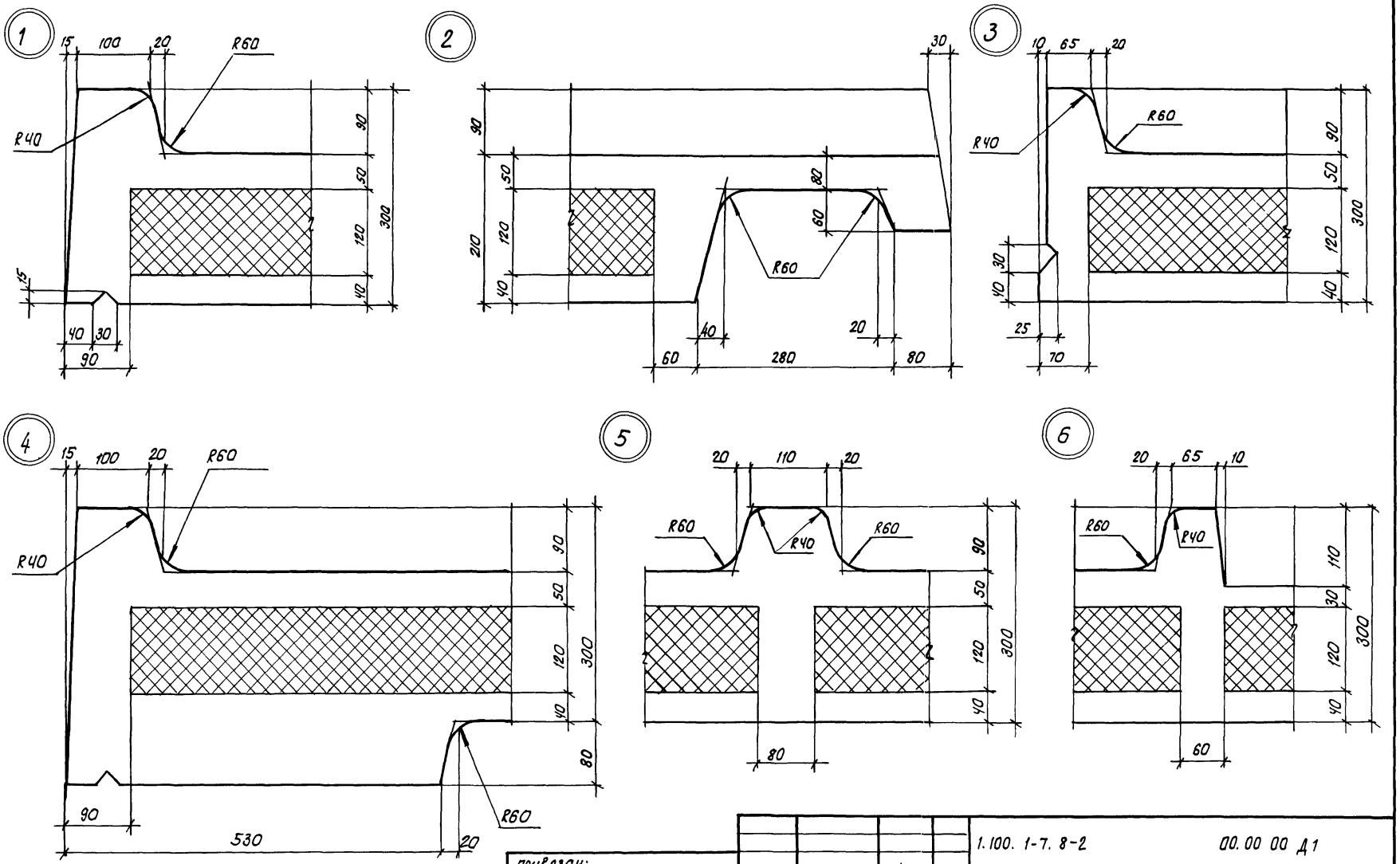

Нач АПМ I	Печерин		12.89	
Гл. констр.	Радашкевич			
Рук. ф	Стафредова			
Проверил	Стафредова			
Разраб.	Булгакова			

привязан:

Инв. №

1.100.1-7.8-2 ОО.ОО ОО Д1

Узлы опалубки

Стадия	Лист	Листов
Р	1	2

СибЗНИИЭП
г. Новосибирск

Копировал: Печерин

Формат А3

Взам. инв. №

Подпись и дата

Инв. № подл.

7

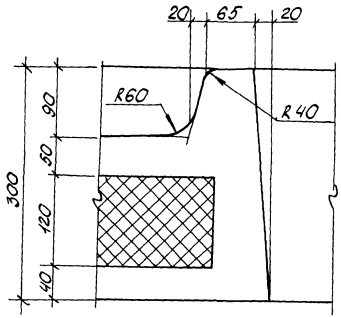

8

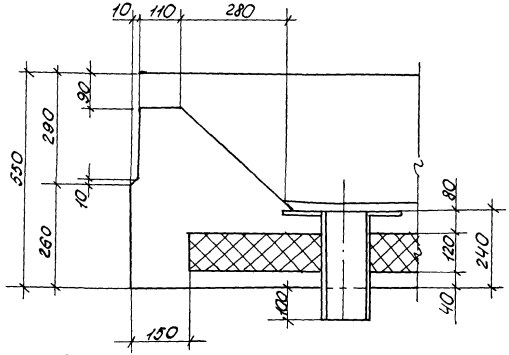

9

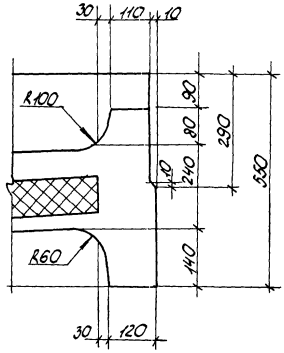

10

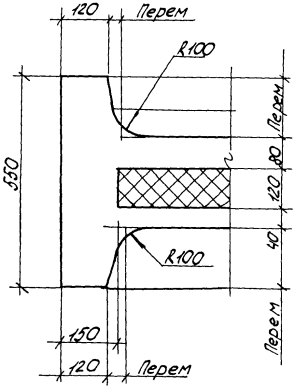

11

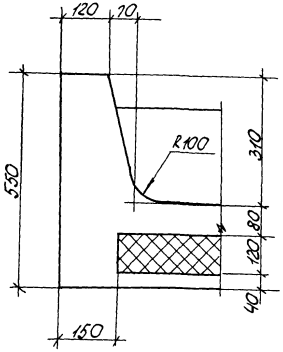

12

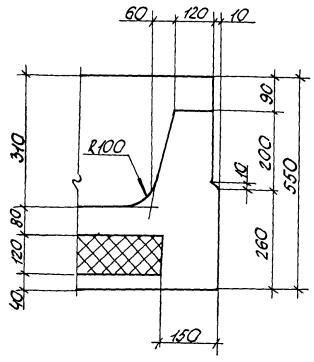

Инв.№ подл. | Подпись и дата | Взам.инв.№

Привязан

Инв.№

1.100.1-7.8-2	00.00.00 Д1	Лист 2

Копировал: Порфирьева

Формат А3

1а

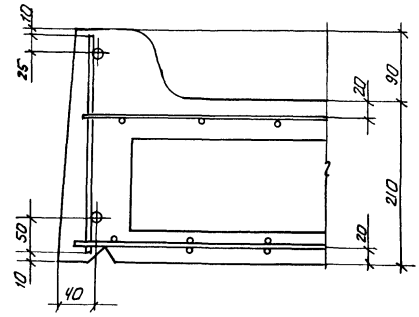

2а

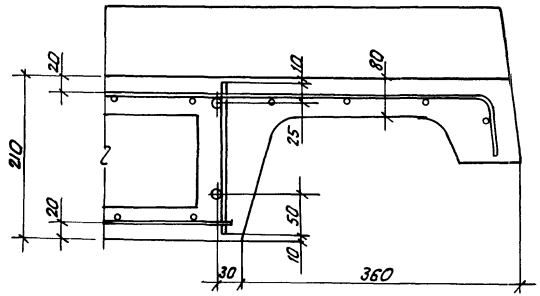

3а

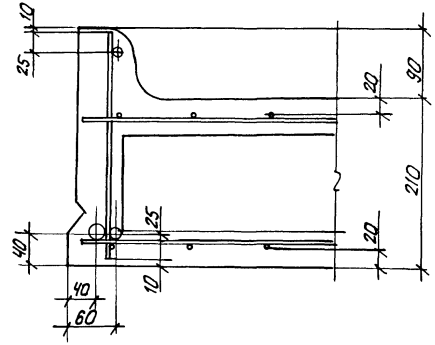

4а

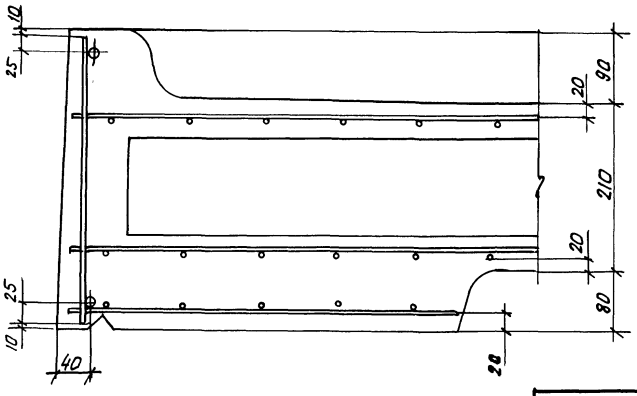

5а

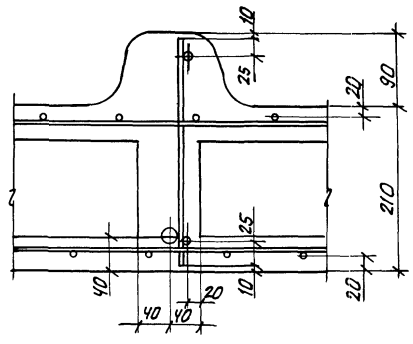

6а

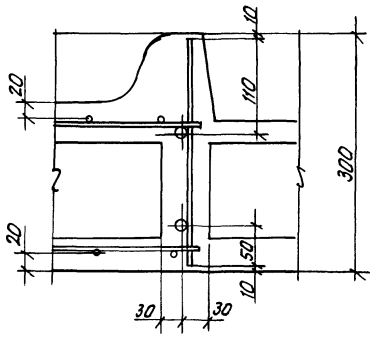

Привязан:

Инв. №

Нач. АПК	Лечерин		12.89
Гл. констр.	Радашкевич		
Рук. гр.	Стафеедова		
Гл. врач	Стафеедова		
Разраб.	Булгаков		

1.100.1-7.8-2 00.00.00 Д2

Узлы армирования 1а÷6а

Стадия	Лист	Листов
Р	1	2

СибЗНИИЭП
г. Новосибирск

Копировал: [illegible]

Формат А3

Инв. № подл. | Подпись и дата | Взам. инв. №

7а

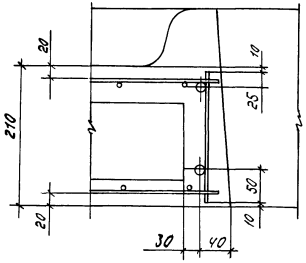

8а

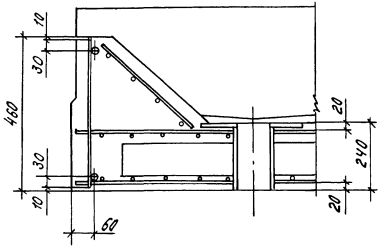

9а

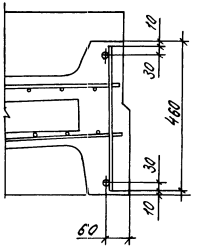

10а

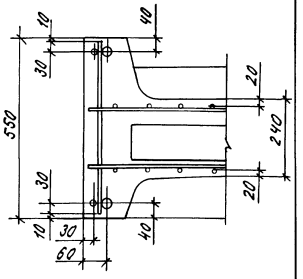

11а

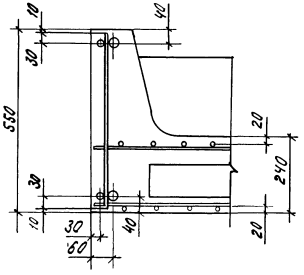

12а

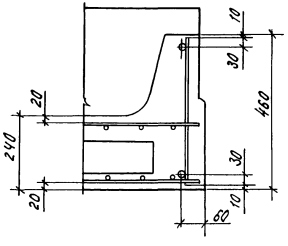

Инв. № подл.	Подпись и дата	Взам. инв. №

Привязан

Инв. №

1.100. 1-7. 8-2 00.00.00.Д2

Лист 2

Копир. Морозова.

Формат А3

Рис.1

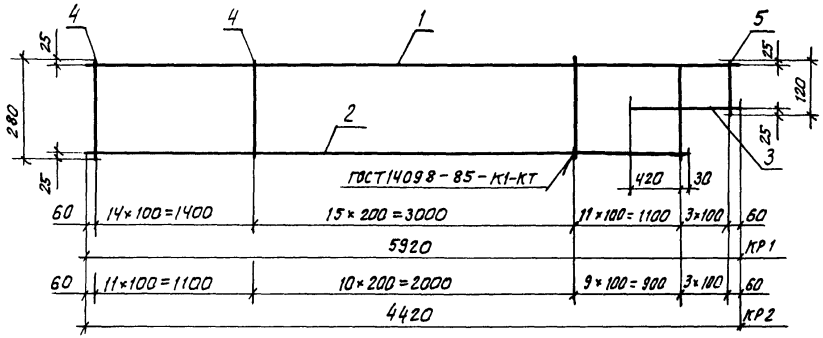

Рис.2

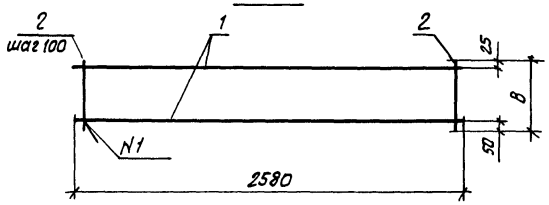

Формат	Зона	Поз.	Обозначение	Наименование	Кол.	Примечание
				1.100.1-7.82 00.00.01		КР1
				Детали		
		1		ф10 А I ГОСТ 5781-82*; ℓ=5920	1	3.653
		2		ф10 А I ГОСТ 5781-82*; ℓ=5590	1	3.449
		3		ф16 А III ГОСТ 5781-82*; ℓ=780	1	1.231
		4		ф10 А I ГОСТ 5781-82*; ℓ=280	41	0.173
		5		ф10 А I ГОСТ 5781-82*; ℓ=120	3	0.074
				1.100.1-7.8-2 00.00.01-01		КР2
				Детали		
		1		ф10 А I ГОСТ 5781-82*; ℓ=4420	1	2.727
		2		ф10 А I ГОСТ 5781-82*; ℓ=4090	1	2.524
		3		ф16 А III ГОСТ 5781-82*; ℓ=780	1	1.231
		4		ф10 А I ГОСТ 5781-82*; ℓ=280	31	0.173
		5		ф10 А I ГОСТ 5781-82*; ℓ=120	3	0.074
				1.100.1-7.8-2 00.00.01-02		КР3
				Детали		
		1		ф12 А III ГОСТ 5781-82*; ℓ=2580	2	2.29
		2		ф5 В р I ГОСТ 6727-80*, ℓ=280	26	0.039
				1.100 1-7.8-2 00.00.01-03		КР4
				Детали		
		1		ф12 А III ГОСТ 5781-82*; ℓ=2580	2	2,29
		2		ф5 В р I ГОСТ 6727-80*; ℓ=190	26	0.027

Обозначение	Марка	Рис.	В	Масса, кг
1.100.1-7.8-2 00.00.00	КР1	1		15.65
-01	КР2	1		12.07
-02	КР3	2	280	5.59
-03	КР4	2	190	5.28

Взам. инв. №

Подпись и дата

Инв. № подл.

Привязан:

Инв. №

Нач. АПМ. I	Печерин		11.89
Гл. констр.	Рабакшевич		
Рук. гр.	Стабредова		
Проверил	Стабредова		
Разраб.	Давыденко		

1.100.1-7.8-2 00.00.01

Каркасы КР1...КР4

Стадия	Лист	Листов
Р		1

СибЗНИИЭП
г. Новосибирск

Копировал: Стафеева

Формат А3

Рис. 1

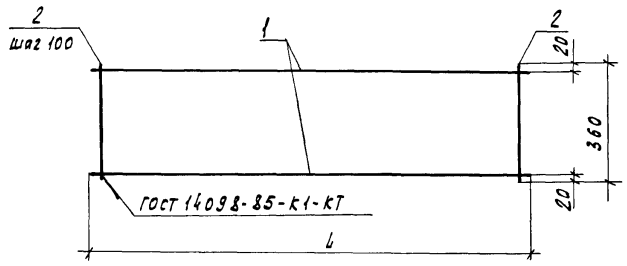

Рис. 2

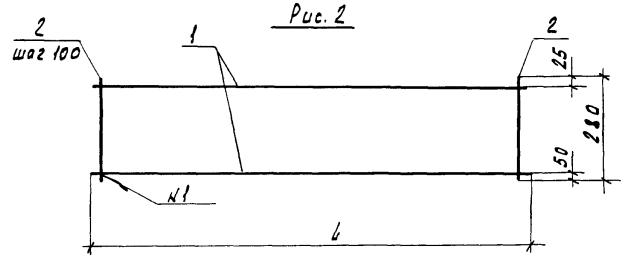

Обозначение	Марка	Рис	L	Масса
1.100.1-7.8-2 00.00.02	КР5	1	700	1.60
-01	КР6	1	1440	3.27
-02	КР7	1	2940	6.70
-03	КР8	2	700	1.52
-04	КР9	2	1440	3.10
-05	КР10	2	2940	6.35

Формат	Зона	Поз.	Обозначение	Наименование	Кол.	Примечание
				1.100.1-7.8-2 00.00.02		КР5
				Детали		
		1		ф12А-III ГОСТ 5781-82*, ℓ=700	2	0.622
		2		ф5Вр1 ГОСТ 6727-80*, ℓ=360	7	0.051
				1.100.1-7.8-2 00.00.02-01		КР6
				Детали		
		1		ф12А-III ГОСТ 5781-82*, ℓ=1440	2	1.279
		2		ф5Вр1 ГОСТ 6727-80*, ℓ=360	14	0.051
				1.100.1-7.8-2 00.00.02-02		КР7
				Детали		
		1		ф12А-III ГОСТ 5781-82*, ℓ=2940	2	2.611
		2		ф5Вр1 ГОСТ 6727-80*, ℓ=360	29	0.051
				1.100.1-7.8-2 00.00.02-03		КР8
				Детали		
		1		ф12А-III ГОСТ 5781-82*, ℓ=700	2	0.622
		2		ф5Вр1 ГОСТ 6727-80*, ℓ=280	7	0.039
				1.100.1-7.8-2 00.00.02-04		КР9
				Детали		
		1		ф12А-III ГОСТ 5781-82*, ℓ=1440	2	1.279
		2		ф5Вр1 ГОСТ 6727-80*, ℓ=280	14	0.039
				1.100.1-7.8-2 00.00.02-05		КР10
		1		Детали		
		1		ф12А-III ГОСТ 5781-82*, ℓ=2940	2	2.611
		2		ф5Вр1 ГОСТ 6727-80*, ℓ=280	29	0.039

Взам. инв. №

Подпись и дата

Инв. № подл.

Привязан

Инв. №

Нач. АПМ	Печерин		12.89
Гл. констр.	Радашкевич		
Рук. гр.	Стабредова		
Проверил	Стабредова		
Разраб.	Давыденко		

1.100.1-7.8-2 00.00.02

Каркасы КР5...КР10

Стадия	Лист	Листов
Р	1	1

СибЗНИИЭП
г. Новосибирск

Копировал Кириенко

Формат А3

Рис. 1

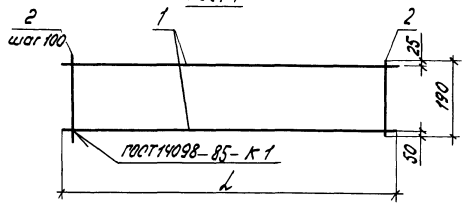

Рис. 2

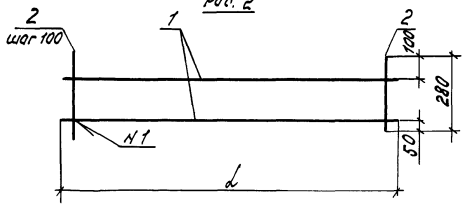

Схема сгиба для КР14

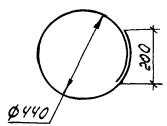

Формат	Зона	Поз	Обозначение	Наименование	Кол.	Примечание
				1.100.1-7.8-2 00.00.03		КР11
				Детали		
		1		ф12А III ГОСТ 5781-82*, l=700	2	0.622
		2		ф5Вр1 ГОСТ 6727-80*, l=190	7	0.027
				1.100.1-7.8-2 00.00.03-01		КР12
				Детали		
		1		ф12А III ГОСТ 5781-82*, l=1440	2	1.279
		2		ф5Вр1 ГОСТ 6727-80*, l=190	14	0.027
				1.100.1-7.8-2 00.00.03-02		КР13
				Детали		
		1		ф12А III ГОСТ 5781-82*, l=2940	2	2.611
		2		ф5Вр1 ГОСТ 6727-80*, l=190	29	0.027
				1.100.1-7.8-2 00.00.03-03		КР14
				Детали		
		1		ф5Вр1 ГОСТ 6727-80*, l=1580	2	0.220
		2		ф5Вр1 l=280	15	0.039
				1.100.1-7.8-2 00.00.03-04		КР15
				Детали		
		1		ф5Вр1 ГОСТ 6727-80*, l=980	2	0.138
		2		ф5Вр1 l=280	10	0.039
				1.100.1-7.8-2 00.00.03-05		КР16
				Детали		
		1		ф12А III ГОСТ 5781-82*, l=1980	2	1.758
		2		ф5Вр1 ГОСТ 6727-80*, l=280	20	0.039

Обозначение	Марка	Рис.	l	Масса
1.100.1-7.8-2 00.00.03	КР11	1	700	1.43
-01	КР12	1	1440	2.94
-02	КР13	1	2940	6.00
-03	КР14	2	1580	1.02
-04	КР15	2	980	0.67
-05	КР16	2	1980	4.30

Инв. № подл. | Подпись и дата | Взам. инв. №

Привязан

Инв. №

Нач. АПМ	Лочерин		12.85
Гл. конс.	Радашкевич		
Рук. гр.	Ставредова		
Провер.	Ставредова		
Разраб.	Давыденко		

1.100.1-7.8-2 00.00.03

Каркасы КР11...КР16

Стадия	Лист	Листов
Р		1

СибЗНИИЭП
г. Новосибирск

Копир. Морозова. Формат А3

Рис. 1

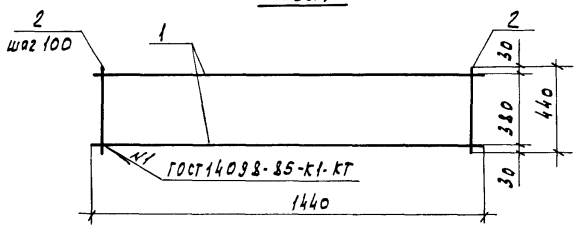

Рис. 2

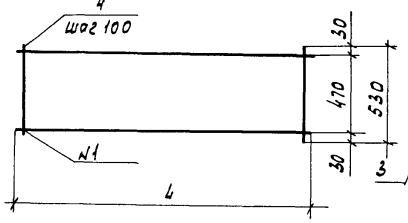

Рис. 3

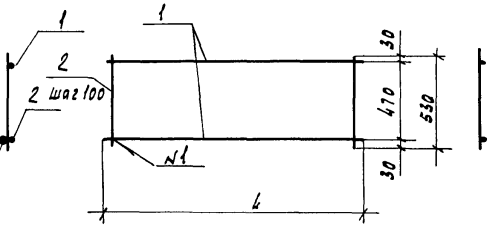

Рис. 4

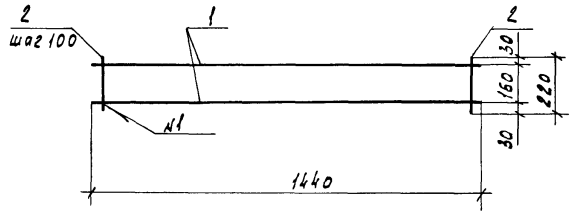

Формат	Зона	Поз.	Обозначение	Наименование	Кол.	Примеч.
				1.100.1-7.8-2 00.00.00		КР17
				Детали		
		1		ф8 А III ГОСТ 5781-82*, ℓ=1440	2	0.57кг
		2		ф5 Вр1 ГОСТ 6727-80*, ℓ=440	15	0.06кг
				1.100.1-7.8-2 00.00.00-01		КР18
				Детали		
		1		ф8 А III ГОСТ 5781-82*, ℓ=2940	1	1.16кг
		2		ф12 А III ГОСТ 5781-82*, ℓ=2940	1	2.61кг
		3		ф16 А III ГОСТ 5781-82*, ℓ=2940	1	4.64кг
		4		ф5 Вр1 ГОСТ 6727-80*, ℓ=530	30	0.07кг
				1.100.1-7.8-2 00.00.00-02		КР19
				Детали		
		1		ф8 А III ГОСТ 5781-82*, ℓ=4440	2	1.75кг
		2		ф5 Вр1 ГОСТ 6727-80*, ℓ=530	45	0.07кг
				1.100.1-7.8-2 00.00.00-03		КР20
				Детали		
		1		ф8 А III ГОСТ 5781-82* ℓ=5940	2	2.35кг
		2		ф5 Вр1 ГОСТ 6727-80*, ℓ=530	60	0.07кг
				1.100.1-7.8-2 00.00.00-04		КР21
				Детали		
		1		ф8 А III ГОСТ 5781-82*, ℓ=1440	2	0.57кг
		2		ф5 Вр1 ГОСТ 6727-80, ℓ=220	15	0.03кг

Обозначение	Марка	Рис	L, мм	Масса, кг
1.100.1-7.8-2 00.00.04	КР17	1	—	2.04
-01	КР18	2	2940	10.51
-02	КР19	3	4440	6.65
-03	КР20	3	5940	8.90
-04	КР21	4	—	1.59

Взам. инв.№ | Подпись и дата | Инв.№ подл.

Привязан

Инв.№

Нач. АПМ-1	Пенерин		
Гл. конст.	Радашкевич		12.89
Рук. гр.	Стафеедова		
Проверил	Стафеедова		
Разраб.	Давыденко		

1.100.1-7.8-2 00.00.04

Каркас КР17...КР21

Стадия	Лист	Листов
Р		1

СНБЗ НИИЭП
г. Новосибирск

Копировал Кириенко

Формат А3

Рис. 1

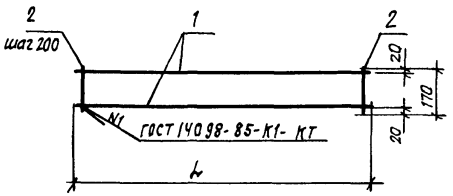

Рис. 3

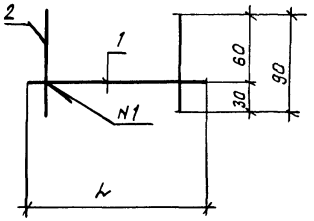

Рис. 2

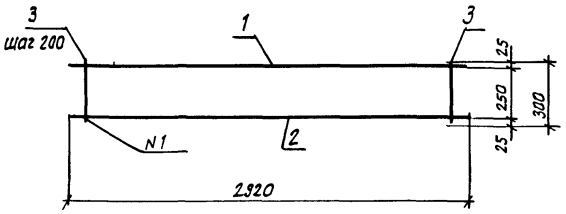

Формат	Зона	Поз.	Обозначение	Наименование	Кол.	Примечание
				1.100.1-7.8-2 00.00.05		КР22
				Детали		
		1		5Вр1 ГОСТ 6727-80*; ℓ=1160	2	0.16 кг
		2		5Вр1 ℓ=170	6	0.02 кг
				1.100.1-7.8-2 00.00.05-01		КР23
				Детали		
		1		5Вр1 ГОСТ 6727-80*; ℓ=1480	2	0.21 кг
		2		5Вр1 ℓ=170	8	0.02 кг
				1.100.1-7.8-2 00.00.05-02		КР24
				Детали		
		1		5Вр1 ГОСТ 6727-80* ℓ=2920	1	0.41 кг
		2		16АIII ГОСТ 5781-82* ℓ=2920	1	4.61 кг
		3		5Вр1 ГОСТ 6727-80* ℓ=300	15	0.042 кг
				1.100.1-7.8-2 00.00.05-03		КР25
				Детали		
		1		ф4Вр I ГОСТ 6727-80*; ℓ=520	1	0.05 кг
		2		ф4Вр I ГОСТ 6727-80*; ℓ=90	2	0.01 кг
				1.100.1-7.8-2 00.00.05-04		КР-26
				Детали		
		1		ф4Вр I ГОСТ 6727-80*; ℓ=280	1	0.02 кг
		2		ф4Вр I ГОСТ 6727-80*; ℓ=90	2	0.01 кг

Обозначение	Марка	Рис.	L мм	Масса кг
1.100.1-7.8-2 00.00.05	КР22	1	1160	0.44
— 01	КР23	1	1480	0.58
— 02	КР24	2		5.65
— 03	КР25	3	520	0.07
— 04	КР26	3	280	0.04

Взам. инв. №

Подпись и дата

Инв. № подл.

Привязан:

Инв. №

Нач. АПМ.	Печерин		12.89
Гл. конст.	Радашкевич		
Рук. гр.	Стабредова		
Провер.	Стабредова		
Разраб.	Адвыденко		

1.100.1-7.8-2 00.00.05

Каркасы КР22 .. КР26

Стадия	Лист	Листов
Р		1

СибЗНИИЭП
г. Новосибирск

Копировал: Макарн

Формат А3

Рис. 1

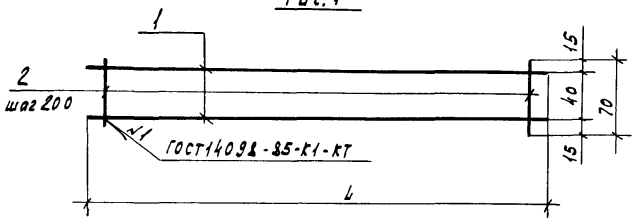

Рис. 2

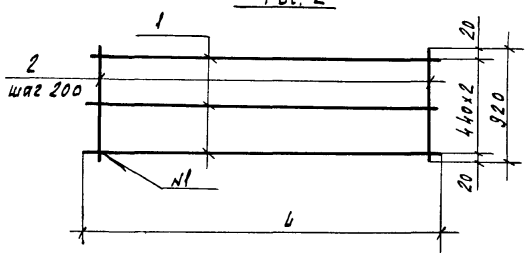

Рис. 3

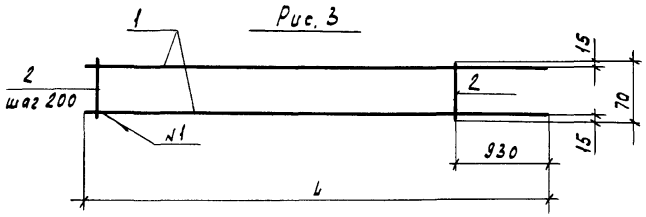

Формат	Зона	Поз.	Обозначение	Наименование	Кол.	Примечание
				1.100.1-7.8-2 00.00.06		КР27
				Детали		
		1		ф5 Вр-I ГОСТ 6727-80*, ℓ=2970	2	0.42 кг
		2		ф4 Вр-I ℓ=70	15	0.006 кг
				1.100.1-7.8-2 00.00.06-01		КР28
				Детали		
		1		ф5 Вр-I ГОСТ 6727-80*, ℓ=3050	2	0.43 кг
		2		ф4 Вр-I ℓ=70	16	0.006 кг
				1.100.1-7.8-2 00.00.06-02		КР29
				Детали		
		1		ф5 Вр-I ГОСТ 6727-80*, ℓ=2970	2	0.42 кг
		2		ф4 Вр-I ℓ=70	11	0.006 кг
				1.100.1-7.8-2 00.00.06-03		КР30
				Детали		
		1		ф5 Вр-I ГОСТ 6727-80*, ℓ=1640	2	0.23
		2		ф4 Вр-I ℓ=70	9	0.006 кг
				1.100.1-7.8-2 00.00.06-04		КР31
				Детали		
		1		ф5 Вр-I ГОСТ 6727-80*, ℓ=1300	2	0.18 кг
		2		ф4 Вр-I ℓ=920	7	0.08 кг
				1.100.1-7.8-2 00.00.06-05		КР32
				Детали		
		1		ф5 Вр-I ГОСТ 6727-80*, ℓ=2840	2	0.40 кг
		2		ф4 Вр-I ℓ=70	15	0.006 кг

Обозначение	Марка	Рис.	ℓ	Масса, кг
1.100.1-7.8-2 00.00.06	КР27	1	2970	0.93
-01	КР28	1	3050	0.96
-02	КР29	3	2970	0.91
-03	КР30	1	1640	0.51
-04	КР31	2	1300	0.92
-05	КР32	1	2540	0.89

Взам. инв. №

Подпись и дата

Инв. № подл.

Привязан

Инв. №

Нач. АПМ	Печерин		12.89
Гл. констр.	Радошкевич		
Рук. гр.	Стафеева		
Проверил	Стафеева		
Разраб.	Давыденко		

1.100.1-7.8-2 00.00.06

Каркасы КР27... КР32

Стадия	Лист	Листов
Р		1

СибЗНИИЭП
г. Новосибирск

Копировал Кириенко

Формат А3

Рис.1

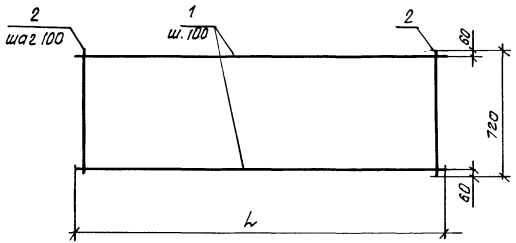

Рис.2

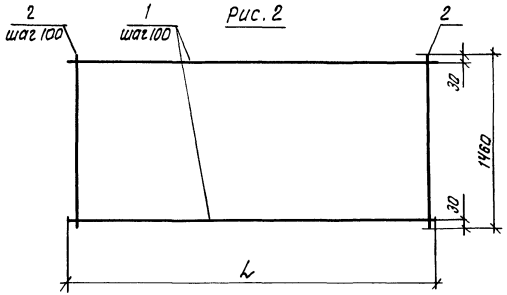

Обозначение	Марка	Рис	L	Масса кг
1.100.1-7.8-2 00.00.07	С1	1	5600	11.13
– 01	С2	1	500	0.99
– 02	С3	1	4100	8.16
– 03	С4	2	5600	23.05
– 04	С5	2	500	2.05
– 05	С6	2	4100	16.30

Формат	Зона	Поз.	Обозначение	Наименование	Кол.	Примечание
				1.100.1-7.8-2 00.00.07		С1
				Детали		
		1		ф58рI ГОСТ 6727-80*; ℓ=5600	7	0.79кг
		2		ф58рI ℓ=700	56	0.10 кг
				1.100.1-7.8-2 00.00.07-01		С2
				Детали		
		1		ф58рI ГОСТ 6727-80*; ℓ=500	7	0.07 кг
		2		ф58рI ℓ=700	5	0.10 кг
				1.100.1-7.8-2 00.00.07-02		С3
				Детали		
		1		ф58рI ГОСТ 6727-80*; ℓ=4100	7	0.580кг
		2		ф58рI ℓ=700	41	0.10 кг
				1.100.1-7.8-2 00.00.07-03		С4
				Детали		
		1		ф58рI ГОСТ 6727-80*, ℓ=5600	15	0.79кг
		2		ф58рI ℓ=1440	56	0.20кг
				1.100.1-7.8-2 00.00.07-04		С5
				Детали		
		1		ф58рI ГОСТ 6727-80*; ℓ=500	15	0.07кг
		2		ф58рI ℓ=1440	5	0.20кг
				1.100.1-7.8-2 00.00.07-05		С6
				Детали		
				ф58рI ГОСТ 6727-80*; ℓ=4100	15	0.580кг
				ф58рI ℓ=1440	41	0.20кг

Взам. инв. № | Подпись и дата | Инв. № подл.

Привязан

Инв. №

Нач. АПП.	Печерин		11.89
Гл. констр.	Радашкевич		
Рук. гр.	Стафредова		
Проверил	Стафредова		
Разраб.	Давыденко		

1.100.1-7.8-2 00.00.07

Сетки С1...С6

Стадия	Лист	Листов
Р		1

СибЗНИИЭП
г. Новосибирск

Копировал: Спегар

Формат А3

Рис. 1

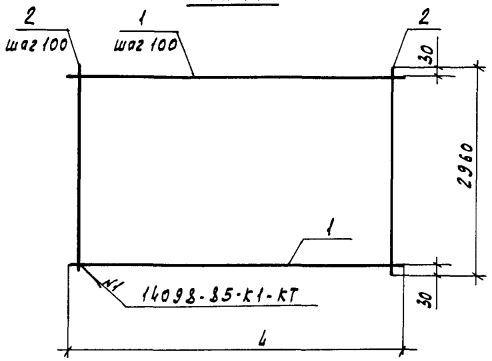

Рис. 4

Остальное см. рис. 1

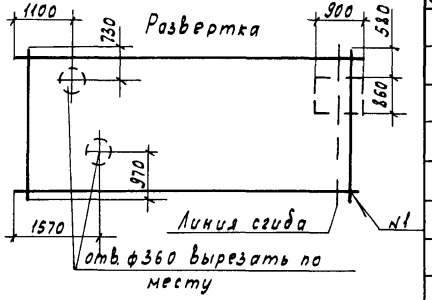

Рис. 2

остальное см. рис. 1

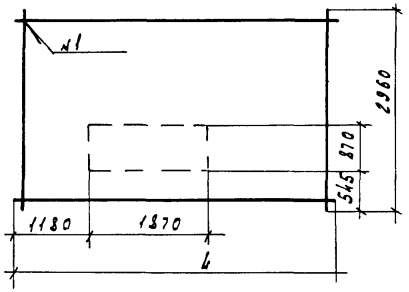

Рис. 3

остальное см. рис. 1

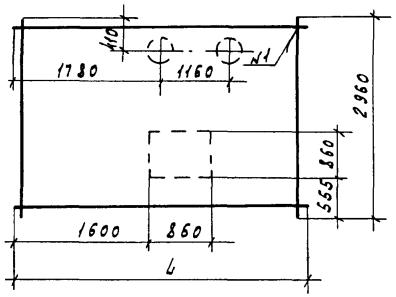

Схема сгиба

см. рис. 4

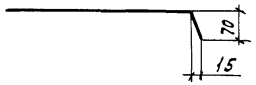

Обозначение	Марка	Рис	L	Масса кг
1.100.1-7.8-2 00.00.08	С7	1	5600	47.22
-01	С7-1	2	5600	47.22
-02	С8	1	500	4.20
-03	С9	1	4100	34.62
-04	С9-1	3	4100	34.62
-05	С7-2	4	5600	47.22

Формат	Зона	Поз.	Обозначение	Наименование	Кол.	Примечание
				1.100.1-7.8-2 00.00.08		С7
				Детали		
		1		ф5Вр1 ГОСТ 6727-80* l=5600	30	0.79 кг
		2		ф5Вр1 l=2960	56	0.42 кг
				1.100.1-7.8-2 00.00.08-01		С7-1
				Детали		
		1		ф5Вр1 ГОСТ 6727-80*, l=5600	30	0.79 кг
		2		ф5Вр1 l=2960	56	0.42 кг
				1.100.1-7.8-2 00.00.08-02		С8
				Детали		
		1		ф5Вр1 ГОСТ 6727-80* l=500	30	0.07 кг
		2		ф5Вр1 l=2960	5	0.42 кг
				1.100.1-7.8-2 00.00.08-03		С9
				Детали		
		1		ф5Вр1 ГОСТ 6727-80* l=4100	30	0.58 кг
		2		ф5Вр1 l=2960	41	0.42 кг
				1.100.1-7.8-2 00.00.08-04		С9-1
				Детали		
		1		ф5Вр1 ГОСТ 6727-80* l=4100	30	0.58 кг
		2		ф5Вр1 l=2960	41	0.42 кг
				1.100.1-7.8-2 00.00.08-05		С7-2
				Детали		
		1		ф5Вр1 ГОСТ 6727-80* l=5600	30	0.79 кг
		2		ф5Вр1 l=2960	56	0.42 кг

Взам. инв. №

Подпись и дата

Инв. № подл.

Привязан

Инв. №

Нач. АПМ	Печерин		12.89
Гл. констр.	Родошкевич		
Рук. гр.	Стафеедова		
Проверил	Стафеедова		
Разраб.	Бавыденко		

1.100.1-7.8-2 00.00.08

Сетки С7...С9-1

Стадия	Лист	Листов
Р		1

СибЗНИИЭП
г. Новосибирск

Копировал Кириенко

Формат А3

Рис. 1
Развертка

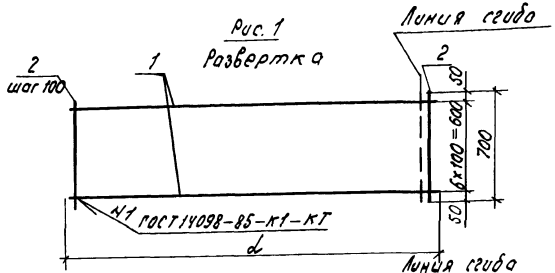

Рис. 2
Развертка

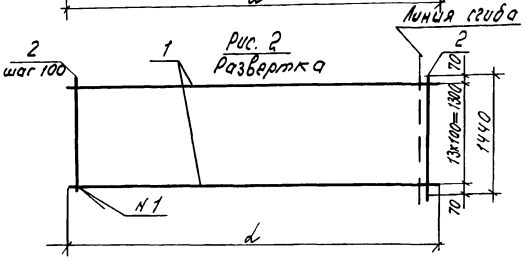

Формат	Зона	Поз.	Обозначение	Наименование	Кол.	Примечание
				1.100.1-7.8-2 00.00.09		С10
				Детали		
		1		ф58р1 ГОСТ6727-80,* l=5980	7	0.84 кг
		2		ф58р1 l=700	60	0.10 кг
				1.100.1-7.8-2 00.00.09-01		С11
				Детали		
		1		ф58р1 ГОСТ6727-80,* l=4480	7	0.63 кг
		2		ф58р1 l=700	45	0.10 кг
				1.100.1-7.8-2 00.00.09-02		С12
				Детали		
		1		ф58р1 ГОСТ6727-80,* l=5980	15	0.84 кг
		2		ф58р1 l=1440	60	0.20 кг
				1.100.1-7.8-2 00.00.09-03		С13
				Детали		
		1		ф58р1 ГОСТ6727-80,* l=4480	15	0.63 кг
		2		ф58р1 l=1440	45	0.20 кг

Схема сгиба

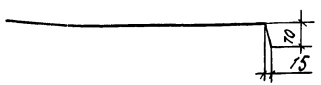

Обозначение	Марка	Рис.	l	Масса
1.100.1-7.8-2 00.00.09	С10	1	5980	11.88
-01	С11	1	4480	8.91
-02	С12	2	5980	24.6
-03	С13	2	4480	18.45

Инв. № подл. | Подпись и дата | Взам. инв. №

Привязан

Инв. №

Нач. отд.	Печерин	
Гл. конст.	Радошкевич	
Рук. гр.	Столбердова	
Проверил	Столбердова	
Разраб.	Лобыденко	

1.100.1-7.8-2 00.00.09

Сетки С10...С13

Стадия	Лист	Листов
Р		1

СНБЗМИНЭП
г. Новосибирск

Копир. Морозова

Формат А3

Рис.1

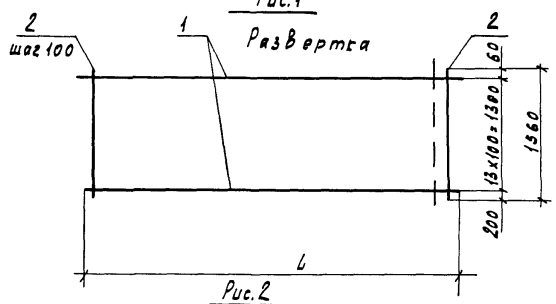

Схема сгиба



Рис.2
остальное см. рис.1

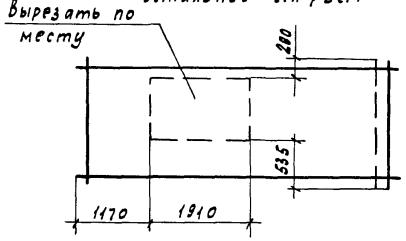

Рис.3
остальное см. рис.1

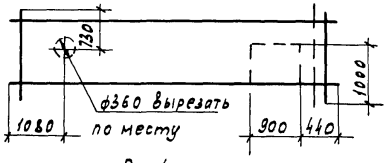

Рис.4
Остальное см. рис.1

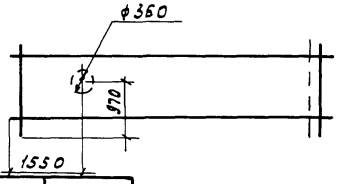

Обозначение	Марка	Рис.	L	Масса
1.100.1-7.8-2 00.00.10	С14	1	5980	24.96
-01	С14-1	2	5980	24.96
-02	С14-2	1,3	5980	24.96
-03	С14-3	1.4	5980	24.96
-04	С15	1	4480	18.72

Формат	Зона	Поз.	Обозначение	Наименование	Кол.	Примечание
				1.100.1-7.8-2 00.00.10		С14
				Детали		
		1		ф5Вр1 ГОСТ 6727-80*, ℓ=5980	14	0.84кг
		2		ф5Вр1 ℓ=1560	60	0.22кг
				1.100.1-7.8-2 00.00.10-01		С14-1
				Детали		
		1		ф5Вр1 ГОСТ 6727-80*, ℓ=5980	14	0.84кг
		2		ф5Вр1 ℓ=1560	60	0.22кг
				1.100.1-7.8-2 00.00.10-02		С14-2
				Детали		
		1		ф5Вр1 ГОСТ 6727-80*, ℓ=5980	14	0.84кг
		2		ф5Вр1 ℓ=1560	60	0.22кг
				1.100.1-7.8-2 00.00.10-03		С14-3
				Детали		
		1		ф5Вр1 ГОСТ 6727-80*, ℓ=5980	14	0.84кг
		2		ф5Вр1 ℓ=1560	60	0.22кг
				1.100.1-7.8-2 00.00.10-04		С15
				Детали		
		1		ф5Вр1 ГОСТ 6727-80*, ℓ=4480	14	0.63кг
		2		ф5Вр1 ℓ=1560	45	0.22кг

Взам. инв.№ | Подпись и дата | Инв.№ подл.

Привязан

Инв.№

Нач.АПМ	Печерин		12.89
Гл.констр.	Радошкевич		
Рук.гр.	Ставредова		
Провер.	Ставредова		
Разраб.	Давыденко		

1.100.1-7.8-2 00.00.10

Сетки С14...С15

Стадия	Лист	Листов
Р		1

СибЗНИИЭП
г. Новосибирск

Копировал Кириенко

Формат А3

Рис. 1

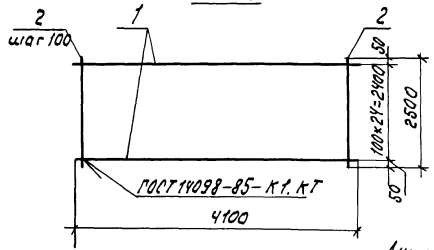

Рис. 2

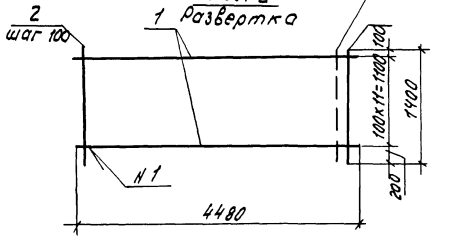

Схема гиба

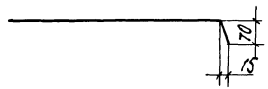

Рис. 4

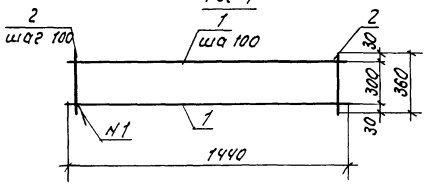

Рис. 3

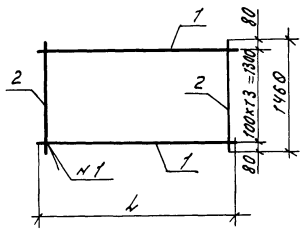

Обозначение	Марка	Рис.	L, мм	Масса, кг
1.100.1-7.8-2 00.00.11	С16	1	—	28.85
-01	С17	2	—	16.56
-02	С18	3	2950	11.97
-03	С19	3	4450	18.06
-04	С20	3	5950	24.15
-05	С21	4	—	3.35

Формат	Зона	Поз.	Обозначение	Наименование	Кол.	Примечание
				1.100.1-7.8-2 00.00.11		С16
				Детали		
		1		ф58р1 ГОСТ 6727-80*, ℓ=4100	25	0.58 кг
		2		ф58р1 ГОСТ 6727-80*, ℓ=2500	41	0.35 кг
				1.100.1-7.8-2 00.00.11-01		С17
				Детали		
		1		ф58р1 ГОСТ 6727-80*, ℓ=4480	12	0.63 кг
		2		ф58р1 ГОСТ 6727-80*, ℓ=1400	45	0.20 кг
				1.100.1-7.8-2 00.00.11-02		С18
				Детали		
		1		ф58р1 ГОСТ 6727-80*, ℓ=2950	14	0.42 кг
		2		ф58р1 ГОСТ 6727-80*, ℓ=1460	29	0.21 кг
				1.100.1-7.8-2 00.00.11-03		С19
				Детали		
		1		ф58р1 ГОСТ 6727-80*, ℓ=4450	14	0.63 кг
		2		ф58р1 ГОСТ 6727-80*, ℓ=1460	44	0.210 кг
				1.100.1-7.8-2 00.00.11-04		С20
				Детали		
		1		ф58р1 ГОСТ 6727-80*, ℓ=5950	14	0.84 кг
		2		ф58р1 ГОСТ 6727-80*, ℓ=1460	59	0.21 кг
				1.100.1-7.8-2 00.00.11-05		С21
				Детали		
		1		ф58р1 ГОСТ 6727-80*, ℓ=1460	15	0.21 кг
		2		ф58р1 ГОСТ 6727-80* ℓ=360	4	0.05 кг

Инв. № подл. | Подпись и дата | Взам. инв. №

Привязан

Инв. №

Нач. АПМ	Печерин		12.89
Гл. конст.	Радашкевич		
Рук. гр.	Стабредова		
Провер.	Стабредова		
Разраб	Давыденко		

1.100.1-7.8-2 00.00.11

Сетки С16...С21

Стадия	Лист	Листов
Р		7

СНБЗНИИЭП
г. Новосибирск

Копир. Морозова.

Формат А3

Рис. 1

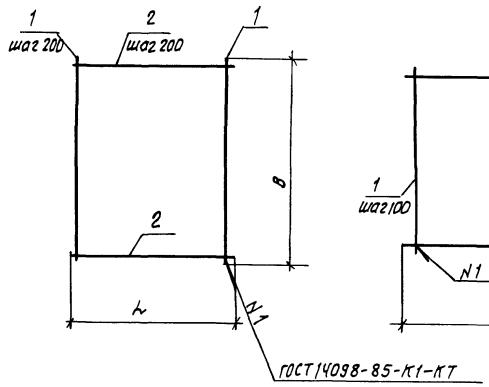

Рис. 2

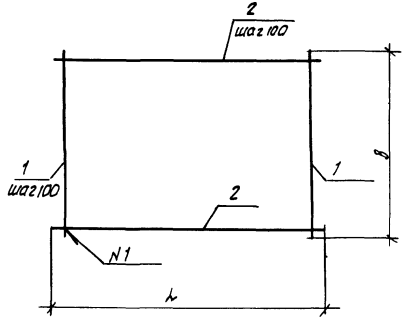

Формат	Зона	Поз.	Обозначение	Наименование	Кол	Примечание
				1.100.1-7.8-2 00.00.12		С22
				Детали		
		1		ф5 Вр1 ГОСТ 6727-80*; ℓ=1160	3	0.16кг
		2		ф5 Вр1 ℓ=600	6	0.08кг
				1.100.1-7.8-2 00.00.12-01		С23
				Детали		
		1		ф5 Вр1 ГОСТ 6727-80*; ℓ=1160	4	0.16кг
		2		ф5 Вр1 ℓ=720	6	0.10кг
				1.100.1-7.8-2 00.00.12-02		С24
				Детали		
		1		ф4 Вр1 ГОСТ 6727-80*; ℓ=2150	11	0.20кг
		2		ф4 ВрI ℓ=2000	11	0.18кг
				1.100.1-7.8-2 00.00.12-03		С25
				Детали		
		1		ф4 Вр1 ГОСТ 6727-80*; ℓ=2050	5	0.19кг
		2		ф4 ВрI ℓ=1000	11	0.09кг
				1.100.1-7.8-2 00.00.12-04		С26
				Детали		
		1		ф5 Вр1 ГОСТ 6727-80*; ℓ=1630	27	0.23кг
		2		ф5 ВР1 ℓ=2630	17	0.37кг

Обозначение	Марка	Рис.	l, мм	в, мм	Масса, кг
1.100.1-7.8-2 00.00.12	С22	1	600	1160	0.96
— 01	С23	1	720	1160	1.24
— 02	С24	1	2000	2150	4.18
— 03	С25	1	1000	2050	1.04
— 04	С26	2	2630	1630	12.50

Инв. № подл. | Подпись и дата | Взам. инв. №

Привязан:

Инв. №:

Нач. АПМ.	Печерин		12.89
Гл. конст.	Радашкевич		
Рук. гр.	Стафеева		
Провер.	Стафеева		
Разраб.	Давыденко		

1.100.1-7.8-2 00.00.12

Сетки С22...С26

Стадия	Лист	Листов
Р		1

СибЗНИИЭП г. Новосибирск

Копировал: Макаров

Формат А3

Рис. 1
Развертка

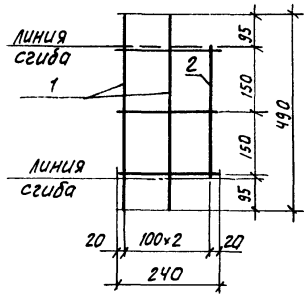

Схема сгиба

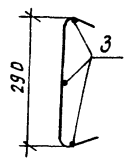

Рис. 3
Развертка

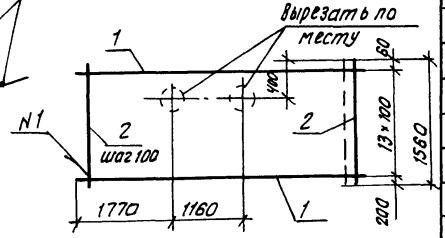

Рис. 2
Развертка

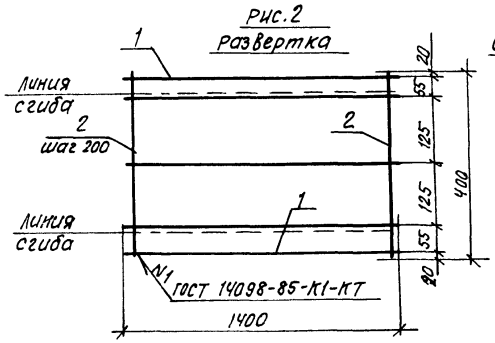

Схема сгиба

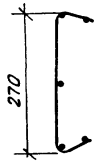

Схема сгиба
см. Рис. 3, 4

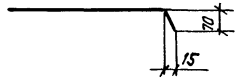

Рис. 4
Развертка

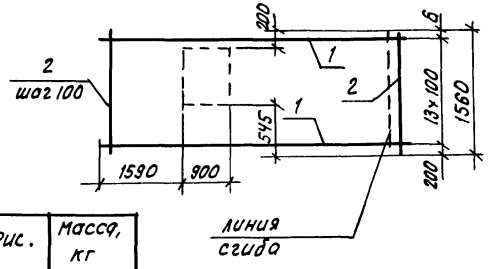

Формат	Зона	Поз.	Обозначение	Наименование	Кол.	Примечание
				1.100.1-7.8-2 00.00.13		С27
				Детали		
		1		ф58рI ГОСТ 6727-80*; ℓ=490	2	0.07кг
		2		ф58рI ℓ=340	1	0.05кг
		3		ф6АIII ГОСТ 5781-82*; ℓ=320	3	0.07кг
				1.100.1-7.8-2 100.00.13-01		С28
				Детали		
		1		ф6АIII ГОСТ 5781-82*; ℓ=1400	5	0.31кг
		2		ф58рI ГОСТ 6727-80*, ℓ=400	7	0.056кг
				1.100.1-7.8-2 00.00.13-02		С29
				Детали		
		1		ф58рI ГОСТ 6727-80*, ℓ=4480	14	0.63кг
		2		ф58рI ℓ=1560	45	0.22кг
				1.100.1-7.8-2 00.00.13-03		С30
				Детали		
		1		ф58рI ГОСТ 6727-80*; ℓ=4480	14	0.63кг
		2		ф58рI ℓ=1560	45	0,22кг

Обозначение	Марка	Рис.	Масса, кг
1.100.1-7.8-2 00.00.13	С27	1	0.4
— 01	С28	2	1.94
— 02	С29	3	18.72
— 03	С30	4	18.72

Взам. инв. №
Подпись и дата
Инв. № подл.

Привязан:

Инв. №

Нач. АПК.	Печерин		12.89
Гл. констр.	Радашкевич		
Рук. гр.	Стабредова		
Провер.	Стабредова		
Разраб.	Давыденко		

1.100.1-7.8-2 00.00.13

Сетки С27...30

Стадия	Лист	Листов
Р		1

СибЗНИИЭП
г. Новосибирск

Копировал: Теодор

Формат А3

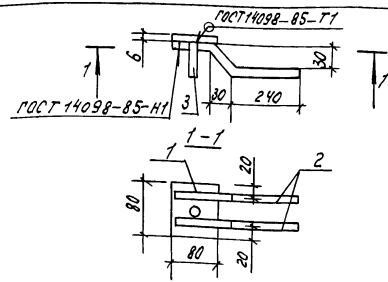

Формат	Зона	Поз.	Обозначение	Наименование	Кол.	Примечание
						М1
				Детали		
		1		−6×80 ГОСТ 19903-74* l=80	1	0.30 кг
		2		ф10А II ГОСТ 5781-82* l=360	2	0.22 кг
		3		ф10А II ГОСТ 5781-82* l=50	1	0.03 кг

Масса изделия: 0.74 кг

Привязан

Инв. №

				1.100.1-7. 8-2	00.00.14			
Нач. АПМ	Печерин		12.89	Деталь закладная М1	Стадия	Лист	Листов	
Гл. конст.	Радошкевич				Р		1	
Рук. гр.	Стоберёдова				СибЗНИИЭП г. Новосибирск			
Провер.	Стоберёдова							
Разраб.	Ловыденко							

Инв. № подл. | Подпись и дата | Взам. инв. №

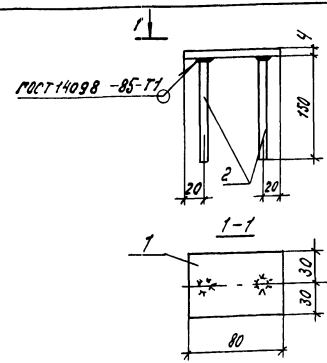

Формат	Зона	Поз.	Обозначение	Наименование	Кол.	Примечание
						М2
				Детали		
		1		−4×60 ГОСТ 19903-74* l=80	1	0.15 кг
		2		ф10А II ГОСТ 5781-82* l=150	2	0.09 кг

Масса изделия: 0.33 кг.

Привязан

Инв. №

				1.100.1-7. 8-2	00.00.15			
Нач. АПМ	Печерин		12.89	Деталь закладная М2	Стадия	Лист	Листов	
Гл. конст.	Радошкевич				Р		1	
Рук. гр.	Стоберёдова				СибЗНИИЭП г. Новосибирск			
Провер.	Стоберёдова							
Разраб.	Ловыденко							

Копир. Морозова

Формат А3

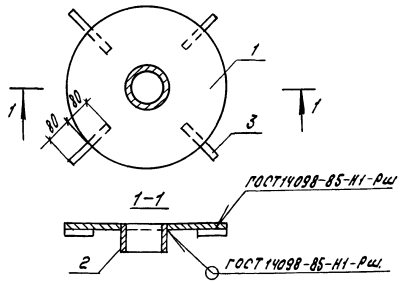

Формат	Зона	Поз.	Обозначение	Наименование	Кол.	Примечание
						М3
				Детали		
		1		–6×500 ГОСТ 19903-74*, ℓ=500	1	11.78 кг
		2		труба 125×40 ГОСТ 3262-75*, ℓ=330	1	4.43 кг
		3		ф10А II ГОСТ 5781-82*, ℓ=160	4	0.10 кг

Масса изделия — 16.61 кг

Привязан

Инв.№

Нач. АПМ	Печерин		12.85
Гл. конст.	Радашевич		
Рук. гр.	Стабредова		
Провер.	Стабредова		
Разраб.	Чабыленко		

1.100.1-7.8-2 00.00.16

Деталь закладная М3

Стадия	Лист	Листов
Р		1

СибЭНИИЭП г. Новосибирск

Инв.№ подл. | Подпись и дата | Взам. инв.№

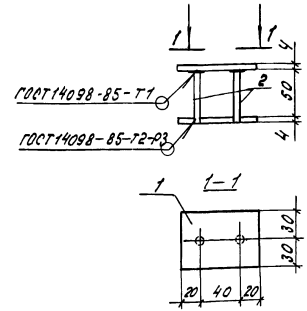

Формат	Зона	Поз.	Обозначение	Наименование	Кол.	Примечание
						М4
				Детали		
				–4×80 ГОСТ 19903-74*, ℓ=60	2	0.15 кг
				ф10А II ГОСТ 5781-82*, ℓ=55	2	0.03 кг

Масса изделия — 0.36 кг

Привязан

Инв.№

Нач. АПМ	Печерин		12.85
Гл. конст.	Радостевич		
Рук. гр.	Стабредова		
Провер.	Стабредова		
Разраб.	Чабыленко		

1.100.1-7.8-2 00.00.17

Деталь закладная М4

Стадия	Лист	Листов
Р		1

СибЭНИИЭП г. Новосибирск

Копир. Торгова Формат А3

Инв.№ подл. | Подпись и дата | Взам. инв.№

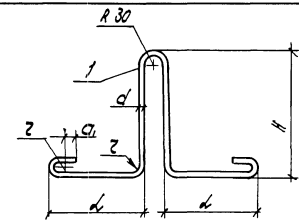

Обозначение	Марка	Размеры, мм					Масса, кг
		a	h	l	?	a	
1.100.1-7.8-2 00.00.18	П1	10	240	160	20	30	0.63
-01	П2	10	240	160	20	30	0.63
-02	П3	12	240	220	20	30	1.01
-03	П4	14	240	280	30	50	1.67
-04	П5	8	150	190	20	30	0.35

Привязан

Инв.№

Инв.№ подл. | Подпись и дата | Взам.инв.№

Нач. АПМ	Лечерин		12.89
Гл. конст.	Радошевич		
Рук. гр.	Столбредова		
Провер.	Столбредова		
Разраб.	Давыденко		

1.100.1-7.8-2 00.00.18 СБ

Петли монтажные П1...П5
Сборочный чертеж

Стадия	Лист	Листов
Р		1

СибЗНИИЭП г. Новосибирск

Копир. торозова

Формат А3

Инв.№подл. | Подпись и дата | Взам.инв.№

Спецификация

Обозначение	Наименование	Количество на изделие 01	02	03	04	Масса, кг
	Документация					
АЧ 1.100.1-7.8-2 00.00.18 СБ	Сборочный чертеж					
	Детали					
	ГОСТ 5781-82*					
1	⌀ 10 AI ; ℓ = 1020	1				0.63
1	⌀ 10 AIII ; ℓ = 1020		1			0.63
1	⌀ 12 AIII ; ℓ = 1140			1		1.01
1	⌀ 14 AIII ; ℓ = 1380				1	1.67
1	⌀ 8 AI ; ℓ = 900				1	0.35

Привязан

Инв.№

Нач. АПМ	Лечерин		12.89
Гл. конст.	Радошевич		
Рук. гр.	Столбредова		
Провер.	Столбредова		
Разраб.	Давыденко		

1.100.1-7.8-2 00.00.18

Петли монтажные П1...П5

Стадия	Лист	Листов
Р		1

СибЗНИИЭП г. Новосибирск

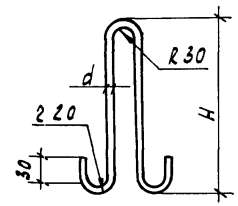

Обозначение	Марка	Размеры, мм		Масса, кг
		d	H	
1.100.1-7.8-2 00.00.19	ПБ	10	400	0.51
-01	П7	12	460	0.83

Инв.№ подл.	Подпись и дата	Взам.инв.№

Нач.АПМ	Печерин		12.89
Гл.констр.	Радошкевич		
Рук.гр.	Стабредова		
Провер.	Стабредова		
Разраб.	Давыденко		

1.100.1-7.8-2 00.00.19 СБ

Петли монтажные П6, П7
Сборочный чертеж

Стадия	Лист	Листов
Р		1

СНБЗНИИЭП г.Новосибирск

Копировал Кириенко

Формат А3

Формат	Зона	Поз.	Обозначение	Наименование	Количество на исполнение 01	Масса, кг
				Документация		
А4			1.100.1-7.8-2 00.00.19СБ	Сборочный чертеж		
				Детали		
				ГОСТ 5781-82*		
		1		ф10 AI ℓ=820	1	0.51
		1		ф12 AcII, ℓ=940	1	0.83

Инв.№ подл.	Подпись и дата	Взам.инв.№

Нач.АПМ	Печерин		12.89
Гл.констр.	Радошкевич		
Рук.гр.	Стабредова		
Провер.	Стабредова		
Разраб.	Давыденко		

1.100.1-7.8-2 00.00.19

Петли монтажные П6, П7

Стадия	Лист	Листов
Р		1

СНБЗНИИЭП г.Новосибирск

Марка элемента	Изделия арматурные																						Изделия закладные							Общий расход
	Арматура класса																					Всего:	Прокат				Арматура класса		Всего	
	Вр I			А I				Ас II				А III						А IV					ВСТ 3 ПСБ				А II			
	ГОСТ 6727-80*			ГОСТ 5781-82*				ГОСТ 5781-82*				ГОСТ 5781-82*						ГОСТ 5781-82*					ГОСТ 19903-74*							
	ф4	ф5	Итого	ф8	ф10	ф16	Итого:	ф10	ф12	ф14	Итого	ф6	ф8	ф10	ф12	ф16	Итого	ф14	ф16	ф18	ф25	Итого:		-4	-6	Труба	Итого:	ф10	Итого:		
ЗКПТ45.7,5-14А IV		17.92	17.92		26.72		26,72								4.96	2,46	7,42	10.82				10.82	62,88								62.88
ЗКПТ60.7.5-18А IV		25,12	25,12		33,88		33,88								6,20	2,46	8.66			23.90		23.90	91.56								91.56
ЗКПТ45.15-14А IV		37.03	37,03		26.72		26.72								10.24	2,46	12,70	10.82				10.82	87.27		0.3		0.3	0.44	0.44	0.74	88.01
ЗКПТ60.15-18А IV		51.22	51.22		29.55		29.55		8.08		8.08				12.80	2,46	15,26			23.90		23,90	128.01		0.3		0.3	0.44	0.44	0.74	128.75
ЗКПТ45.25-14А IV		65.08	65.08		32.52		32.52	5.04			5.04				18.32	3.69	22,01	16,23				16.27	140.88		0.3		0.3	0.44	0.44	0.74	141.62
ЗКПТ60.30-18А IV		105.94	105.94		43.26		43,26			13,36	13,36				26.10	3.69	29.79			35,85		35,85	228.2		0.3		0.3	0.44	0.44	0 74	228.94
ЗППТ45.30-14А IV		56.81	56.81		32,57		32,52		8.08		8.08				20.88	3.69	24.57	16,23				16,23	138.21		0.3		0.3	0.44	0 44	0.74	138.95
ЗКПТ60.30-25А IV		106.72	106.72		43,26		43,26			13.36	13,36				29.62	3.69	33,31				69,07	69.07	265,72		0.3		0.3	0 44	0.44	0.74	266.46
ЗКПТ60.30-18А IV-1		109.43	109.43		43,26		43,26			13.36	13,36				31.32	3.69	35.01			35,85		35,85	236,91		0.3		0.3	0.44	0.44	0.74	237.65
ЗКПТ45.30-14А IV-1		78.24	78.24		32,52		32,52		8.08		8,08				20.88	3.69	24.57	16.23				16.23	159.64		0.3		0.3	0.44	0.44	0.74	160.38
ЗАВТ 30.15		33.74	33.74						8.08		8.08		5.74		5,22	9.28	20.24						62,06	0.6	11.78	4.43	16.81	1.12	1.12	17.93	79,99
ЗАВТ45.15-16А IV		48.47	48.47						8.08		8.08		11.56	5,52			17.08		14.14			14.14	87.77	0.6	11.78	4.43	16.81	1.12	1.12	17.93	105.70
ЗАВТ60.15-18А IV		63.20	63.20							13,36	13.36		15.10				15,10	14.44		23,90		38.34	130	0.6	11.78	4.43	16.81	1.12	1.12	17.93	147.93
ОЛ15.12.20-л		6.86	6.86		1.02		1.02																7.88								7.88
ОЛ30.12.20-л		8.11	8.11		1.02		1.02									4.61	4.61						13.74								13.74
ВШ21.21.105-л	10.44		10.44		4,08		4.08																14.52		1.2		1.2	1.76	1.76	2.96	17.48
П27.17.6		12.5	12.5	1.4			1.4																13,9		1.2		1.2	1.76	1.76	2.96	16 86

Взам инв. № | Подпись и дата | Инв. № подл.

Привязан:

Инв. №

Нач. АПП.1	Печерин		12.89
Гл. конст.	Радашкевич		
Рук. гр	Стабредова		
Провер.	Давыденко		
Разраб.	Моисеева		

1.100 1-7.8-2 00.00.00 РС

Ведомость расхода стали

Стадия	Лист	Листов
Р		2

СибЗНИИЭП г.Новосибирск

Копировал: Опарин

формат А3

Марка элемента	Изделия арматурные																						Изделия закладные							Общий расход
	Арматура класса																						прокат				Арматура класса		Всего:	
	Вр I			А I				Ас II				А III						А IV					Вст 3КП2				А II			
	ГОСТ 6727-80*			ГОСТ 5781-82*				ГОСТ 5781-82*				ГОСТ 5781-82*						ГОСТ 5781-82*					ГОСТ 19903							
	ф4	ф5	Итого	ф8	ф10	ф16	Итого	ф10	ф12	ф14	Итого	ф6	ф8	ф10	ф12	ф16	Итого	ф14	ф16	ф18	ф25	Итого:	-4	-6	труба	Итого:	ф10	Итого:		
ОВ 10.6.47		2.02	2 02		2.04		2.04																4.06								4 06
ПН 15.30		0.58	0.58	0.7			0.7					1.76					1.76						3.04								3.04
ПГЧ 43.19.10		26.40	26.40					1 89			1.89												28.29	0.15	0,60		0.75	1.06	1.06	1.81	30.1
ПГЧ 36.19.10		21.23	21.23					1.89			1.89												23,12		0.60		0.60	0.88	0.88	1.48	24.6
ПГЧ 29.16.10		13 96	13.96		1.02		1.02																14.98	0.45			0.45	0.54	0.54	0.99	15.97
ПГВ 31.30.8	0.55	6.8	7.35						1.66		1.66												9.01	0.90			0.90	0.18	0.18	1.08	10.09
ПГЧ 51.20.10		30.99	30.99						1.66		1.66												32.65		0,60		0.60	0.88	0.88	1.48	34 13
ПГЧ 44.19.10	0.11	21.34	21.45						1.66		1.66												23.11	0,15	0,60		0.75	1.06	1.06	1.81	24.92
ПГВ 29.30.8	1.17	8.9	10.07		1.02	2.92	3 94																14.01		1.2		1.2	1.76	1.76	2.96	16 97

Привязан:

Инв. №

Инв. № | Подпись и дата | Взам. инв. №

1.100.1-7.8-2 00.00.00.РС

Лист 2

Копировал: Федорин

формат А3

gost.e-ecolog.ru