ТИПОВЫЕ СТРОИТЕЛЬНЫЕ КОНСТРУКЦИИ, ИЗДЕЛИЯ И УЗЛЫ

СЕРИЯ 1.100.1-7

ИНДУСТРИАЛЬНЫЕ ИЗДЕЛИЯ КРУПНОПАНЕЛЬНЫХ 5-9 ЭТАЖНЫХ ЗДАНИЙ С ВЫСОТОЙ ЭТАЖА 2,8м И СО СТРОИТЕЛЬНЫМ МОДУЛЕМ 1М НА ОСНОВЕ ЖИЛЫХ ДОМОВ СЕРИИ 97

ВЫПУСК 7-2

ПЛИТЫ БАЛКОНОВ И ЛОДЖИЙ ДЛЯ НАРУЖНЫХ СТЕН ТОЛЩИНОЙ 400 мм

РАБОЧИЕ ЧЕРТЕЖИ

gost.e-ecolog.ru

ТИПОВЫЕ СТРОИТЕЛЬНЫЕ КОНСТРУКЦИИ, ИЗДЕЛИЯ И УЗЛЫ

СЕРИЯ 1.100.1-7

ИНДУСТРИАЛЬНЫЕ ИЗДЕЛИЯ КРУПНОПАНЕЛЬНЫХ 5-9 ЭТАЖНЫХ ЗДАНИЙ С ВЫСОТОЙ ЭТАЖА 2,8м И СО СТРОИТЕЛЬНЫМ МОДУЛЕМ 15М НА ОСНОВЕ ЖИЛЫХ ДОМОВ СЕРИИ 97

ВЫПУСК 7-2

ПЛИТЫ БАЛКОНОВ И ЛОДЖИЙ ДЛЯ НАРУЖНЫХ СТЕН ТОЛЩИНОЙ 400 мм

РАБОЧИЕ ЧЕРТЕЖИ

РАЗРАБОТАНЫ
СибЗНИИЭП
Главный инженер — С.Ф.Траутвейн
Начальник АПМ-4 — М.К.Печерин
Главный инженер проекта — И.Б.Радашкевич

УТВЕРЖДЕНЫ И ВВЕДЕНЫ В ДЕЙСТВИЕ
С 30 АПРЕЛЯ 1990 Г
ГОСКОМАРХИТЕКТУРЫ
ПРИКАЗ ОТ 23.03.90 N° 46

Копировал Кириенко Формат А3

Обозначение	Наименование	Стр.
1.100.1-7.7-2 00.00.00	Содержание	2
00.00.00ТО	Техническое описание	3...7
00.00.00НИ	Номенклатура изделий	8...10
01.00.00	Плита балконная ПБК 45.12	11
01.00.00СБ	Плита балконная ПБК 45.12 Сборочный чертеж	12
02.00.00	Плита балконная ПБК 42.12, ПБК 42.12-1	13
02.00.00СБ	Плита балконная ПБК 42.12, ПБК 42.12-1 Сборочный чертеж	14
03.00.00	Плита балконная ПБК 39.12, ПБК 39.12-2	15
03.00.00СБ	Плита балконная ПБК 39.12, ПБК 39.12-2 Сборочный чертеж	16
04.00.00	Плита балконная ПБК 38.12, ПБК 38.12-1	17
04.00.00СБ	Плита балконная ПБК 38.12, ПБК 38.12-1 Сборочный чертёж	18
05.00.00	Плита балконная ПБК 30.12, ПБК 30.12-2	19
05.00.00СБ	Плита балконная ПБК 30.12, ПБК 30.12-2 Сборочный чертеж	20
06.00.00	Плита балконная ПБК 57.12, ПБК 57.12-1	21
06.00.00СБ	Плита балконная ПБК 57.12, ПБК 57.12-1 Сборочный чертеж.	22
07.00.00	Плита лоджии ПЛ45.32, ПЛ45.32-1	23
07.00.00СБ	Плита лоджии ПЛ45.32, ПЛ45.32-1 Сборочный чертёж	24
00.00.00Д1	Узлы опалубки	25,26
00.00.00Д2	Узел армирования	27
00.00.01	Каркас КР1, КР3, КР5	28
00.00.02	Каркас КР2, КР4, КР6, КР8, КР10	29
00.00.03	Каркас КР7, КР9, КР11	30
00.00.04	Сетка С1, С3, С5, С7, С9, С11	31
00.00.05	Сетка С2, С4, С6, С8, С10, С12	32
00.00.06	Сетка С5-2, С9-2, С13	33
00.00.07	Сетка С6-2, С10-2	34
00.00.08	Сетка С14, С15, С16	35
00.00.09	Анкер А1	36
00.00.10	Анкер А2	
00.00.11	Анкер А3	37
00.00.12	Отдельный стержень ОС1	
00.00.13	Изделие закладное М1	38
00.00.14	Изделие закладное М2	
00.00.15	Изделие закладное М3	39
00.00.16	Петля П1	40
00.00.17	Петля П2	
00.00.00РС	Ведомость расхода стали	(41)

Инв.№ подл. | Подпись и дата | Взам.инв.№

Норм. конт.	Радашкевич		12.89
Нач. АПМ	Печерин		
Гл. конст.	Радашкевич		
Рук. гр.	Стабредова		
Провер.	Булгакова		
Разраб.	Степанова		

1.100.1-7.7-2 00.00.00

Содержание

Стадия	Лист	Листов
Р		

СибЗНИИЭП
г. Новосибирск

Копир. Мол

Формат А3

Общая часть.

Настоящий альбом содержит рабочие чертежи изделий из тяжелого бетона, применяемых в типовых проектах крупнопанельных жилых домов серии 97, разработанных в составе общесоюзного строительного каталога.

Выпуск содержит техническое описание, рабочие чертежи изделий, их опалубочные и арматурные узлы, арматурные и закладные изделия, выборку металла.

Балконы и лоджии разработаны для 5и9-этажных жилых зданий, предназначенных для строительства в I В климатическом районе, при расчетных температурах наружного воздуха -40°С, -50°С, нормальном ветровом давлении до 0.38 кПа, на территориях с обычными геологическими условиями. Изделия предназначены для зданий II степени огнестойкости, предел огнестойкости - более 2 часов.

Соединение изделий с конструкциями дома должно осуществляться в соответствии с монтажными узлами, разработанными для домов серии 97.

При проектировании изделий учтены требования СНиП 2.03.01-84 и ГОСТ 13015.0-83* "Конструкции и изделия бетонные и железобетонные сборные. Общие технические требования.

Изделия разработаны с учётом следующих основных технологических положений.

а) термообработку изделий производить при температурах принятых на конкретных заводах.

б) распалубку изделий производить при достижении бетоном прочности не менее 70% проектной

в) предельный габарит изделий: плита лоджии 4.48×3.24×0.16 весом 5.23 тс, плита балкона 5.72×1.23×0.16 весом 1.78 тс.

Конструкция и армирование изделий.

Плиты балконные плоские сплошные консольные изготавливаются из тяжелого бетона класса по прочности на сжатие В25.

Проектная марка бетона по морозостойкости и водонепроницаемости должна быть не менее:

для расчетных температур до -40°С (включительно) F100 W2, ниже -40°С F150 W4.

Плиты балконов армируются плоскими сетками: верхняя сетка, рассчитанная на восприятие эксплуатационных нагрузок; нижняя сетка рассчитанная на восприятие монтажных нагрузок от собственной массы плиты. Опорная часть плиты армируется каркасами. Плиты имеют арматурные выпуски из стержневой горячекатанной арматуры периодического профиля класса AIII (ГОСТ 5781-82*) для крепле-

				1.100.1-7.7-2	00.00.00 ТО
Нач.АПМ	Печерин		12.89	Техническое описание	Стадия: Р; Лист: 1; Листов:
Гл.конс.	Радашкевич				СибЗНИИЭП г. Новосибирск
Рук.гр.	Стобредова				
Провер.	Радашкевич				
Разраб.	Булгакова				

Копир. [illegible]

Формат А3

Инв.№ подл. | Подпись и дата | Взам.инв.№

ния с панелями перекрытия.

Изготовление плиты балконов предусматривается верхней лицевой поверхностью к поддону (в горизонтальных формах). Верхняя лицевая поверхность бетона балконной плиты-гладкая; нижние и видимые боковые поверхности плит - под окраску.

Точность изготовления плит балконов, а также качество поверхностей и внешний вид изделий - в соответствии с требованиями ГОСТ 25697-83"

Арматурные сетки и каркасы выполняются из стержневой горячекатанной арматуры периодического профиля класса $A\overline{III}$ (ГОСТ 5781-82*) и обыкновенной проволоки периодического профиля класса $Вр\overline{I}$ (ГОСТ 6727-80). Закладные изделия выполняются из полосовой стали марки ВСт3 пс6 по ГОСТ 19903-74*. Анкерные стержни закладных изделий - из стержневой горячекатаной периодического профиля класса $A\overline{II}$ ГОСТ 5781-82*. Монтажные петли выполняются из стержневой горячекатаной гладкой арматуры класса $A\overline{I}$ и периодического профиля $Ас\text{-}\overline{II}$.

Качество сварки, выполняемой при сборке, должно соответствовать требованиям ГОСТ 14098-85 „Соединения сварные арматуры железобетонных изделий и конструкций" ГОСТ 10922-75* „Арматурные изделия, закладные детали сварные для железобетонных конструкций."

Проектное положение арматурных изделий в процессе бетонирования должно обеспечиваться специальными фиксаторами.

Изделия должны формоваться в стальных формах, удовлетворяющих ГОСТ 25781-83*

Масса изделий не должна отличаться от проектной более чем на ± 7%.

Величина отпускной прочности бетона должна быть не менее 100% его проектного класса прочности.

Открытые поверхности закладных изделий металлизировать в заводских условиях в соответствии с требованиями СНиП 2.03.11-85 „Защита строительных конструкций от коррозии"

Маркировка изделий

Маркировка плит балконов, выполняется в соответствии с требованиями ГОСТ 23009-78 и ГОСТ 25697-83.

Марка изделия состоит из буквенно-цифровых групп, разделенных дефисом.

Первая группа содержит буквенное обозначение типа плиты (ПБК - плиты балконов плоские сплошные консольные) и ее конструктивную номинальную длину и ширину в дециментрах. Дополнена строчкой буквой „л"-левое исполнение плиты.

Вторая группа содержит дополнительные характеристики плит- наличие в плите эвакуационного люка.

Пример маркировки плиты балкона:
ПБК 30.12-2 - плита балконная плоская сплошная консольная длиной 2980 мм, шириной 1230 мм с эвакуационным люком.

Указания по хранению и транспортировке

Хранение и транспортировка плит балконов - в соответствии с требованиями ГОСТ 25697-83.*

Приемка плит балконов, методы контроля и испытаний плит балконов - в соответствии с требованиями ГОСТ 25697-83.*

Инв.№ подл. | Подпись и дата | Взам. инв.№

Схема опирания балконных плит ПБК 45.12, ПБК 42.12, ПБК 42.12л, ПБК 39.12, ПБК 39.12-2 ПБК 38.12, ПБК 38.12л, ПБК 30.12, ПБК 30.12-2

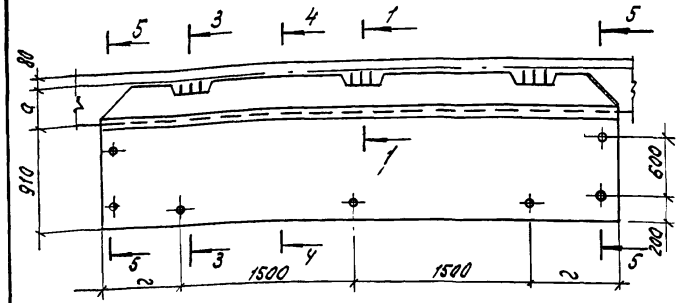

Схемы загружения балконных плит при испытании.

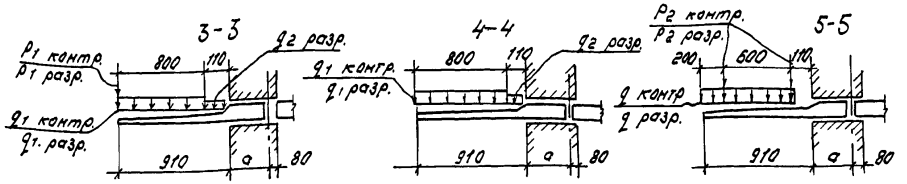

Марка плиты.	Проверка прочности. Вид разрушения												Проверка жесткости и ширины раскрытия трещин.				
	1. Текучесть стали продольной растянутой арматуры в нормальном сечении до наступления раздробления бетона сжатой зоны.						1. Разрыв продольной растянутой арматуры. 2. Раздробление бетона сжатой зоны в нормальном и наклонном сечении до наступления текучести стали.						Дополнительно прикладываемая контрольная нагрузка за вычетом собственного веса плиты.		К к Контрольный прогиб от контрольной нагрузки.	Максимально допускаемое отклонение замеренного прогиба от контрольного	Контрольная ширина раскрытия трещин.
	Суммарная контрольная разрушающая нагрузка, включающая собственный вес плиты.		Дополнительно прикладываемая контрольная нагрузка за вычетом собственного веса плиты.		Максимально допускаемое отклонение действительной разрушающей нагрузки от контрольной		Суммарная контрольная разрушающая нагрузка, включающая собственный вес плиты		Дополнительно прикладываемая контрольная нагрузка за вычетом собственного веса плиты.		Максимально допускаемое отклонение действительной разрушающей нагрузки от контрольной						
	q+qc.b. кг/м²	P кг.	q кг/м²	P кг	Δq кг/м²	ΔP кг.	q+qc.b. кг/м²	P кг.	q кг/м²	P кг.	Δq кг/м²	ΔP кг.	qн кг/м	Pн кг.	мм	мм	мм
	q_1=915	P_1=325	q_1=685	P_1=325	Δq_1=92	ΔP_1=33	q_1=1170	P_1=416	q_1=940	P_1=416	Δq_1=117	ΔP_1=42	400	P_1=235	$f_к$=2.2	0.33	0,2
	q_2=315	P_2=190	q_2=85	P_2=190	Δq_2=32	ΔP_2=19	q_2=403	P_2=243	q_2=173	P_2=243	Δq_2=105	ΔP_2=25		P_2=138	$f_{дл.}$=5.0 $f_{пр}$=12.8	0.75	

1. Испытания плит производить в соответствии с ГОСТ 8829-85.
2. Если разрушение произошло при нагрузках меньше контрольных и отклонения их не превосходят указанные требуется повторное испытание (см. п. 6.1.2 ГОСТ 8829-85).
3. Сечение 1-1 на листе 6
4. Размер „а" зависит от толщины наружной стены.

Инв.№ подл. | Подпись и дата | Взам. инв.№

Схема опирания угловых балконных плит ПБК 57.12 , ПБК 57.12 л

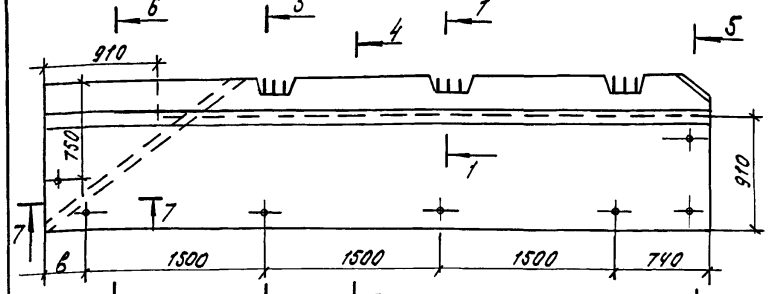

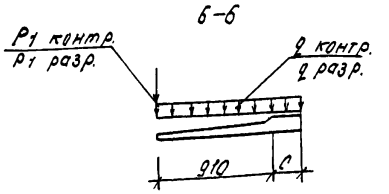

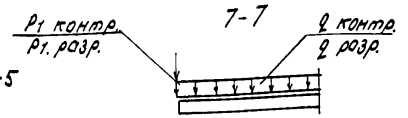

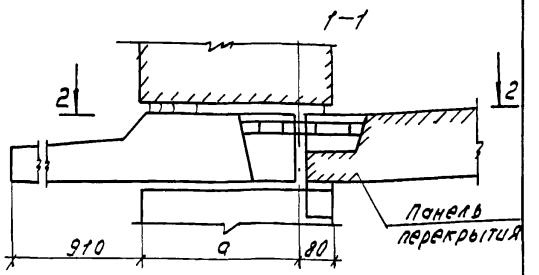

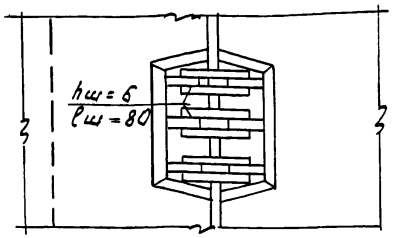

Схемы загружения при испытании.

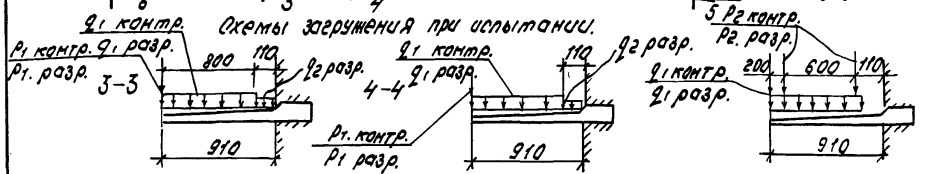

Марка балкона	Проверка прочности. Вид разрушения: 1. Текучесть стали продольной растянутой арматуры в нормальном сечении до наступления разрабления бетона сжатой зоны.						1. Разрыв продольной растянутой арматуры 2. Раздробление бетона сжатой зоны в нормальном и наклонном сечении до наступления текучести стали.						Проверка жесткости и ширины раскрытия трещин			
	Суммарная контрольная разрушающая нагрузка, включающая собственный вес плиты		Дополнительно прикладываемая контрольная нагрузка за вычетом собственного веса плиты		Максимально допускаемое отклонение действительной разрушающей нагрузки от контрольной		Суммарная контрольная разрушающая нагрузка, включающая собственный вес плиты		Дополнительно прикладываемая контрольная нагрузка за вычетом собственного веса плиты		Максимально допускаемое отклонение действительной разрушающей нагрузки от контрольной		Дополнительно прикладываемая контрольная нагрузка за вычетом собственного веса плиты	$f_к$ Контрольный прогиб от контрольной нагрузки	Максимально допускаемое отклонение затворенного прогиба от контрольного	Контрольная ширина раскрытия трещин
	$q+q_{с.в}$ кгс/м²	P кг	q кгс/м²	P кг	Δq кгс/м²	ΔP кг	$q+q_{с.в}$ кгс/м²	P кг	q кгс/м²	P кг	Δq кгс/м²	ΔP кг	$q_н$ кгс/м²	$P_н$ кг	мм	мм	мм
	q_1 = 915 q_2 = 815	P_1 = 325 P_2 = 190	q_1 = 685 q_2 = 85	P_1 = 325 P_2 = 190	Δq_1 = 92 Δq_2 = 32	ΔP_1 = 33 ΔP_2 = 19	q_1 = 1170 q_2 = 403	P_1 = 416 P_2 = 243	q = 940 q_2 = 173	P_1 = 416 P_2 = 243	Δq_1 = 117 Δq_2 = 405	ΔP_1 = 42 ΔP_2 = 25	400	P_1 = 290 P_2 = 73	$f_к$ = 2.2 $f_{дл}$ = 5.0 $f_{пред}$ = 12.8 $f_{пред}$ = 1/80 для угло	0.33 0.75	0.25

1. Испытания балконов производить в соответствии с ГОСТ 8829-85.
2. Если разрушение произошло при нагрузках меньше контрольных и отклонения их не превосходят указанные, требуется повторное испытание (см. п. 6.1.2 ГОСТ 8829-85)
3. Контрольные нагрузки включают вес загрузочных устройств
4. Перевозку и хранение плит производить в вертикальном положении.
5. Размеры „a", „в", „с" зависят от толщины наружной стены.

Инв. № подл. | Подпись и дата | Взам. инв. №

Схема опирания плит лоджий ПЛ 45.32, ПЛ 45.32л

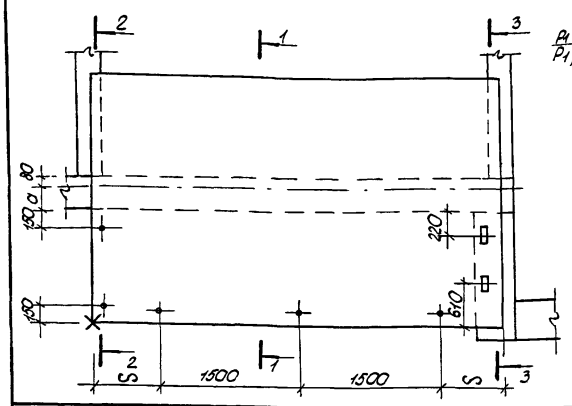

1-1

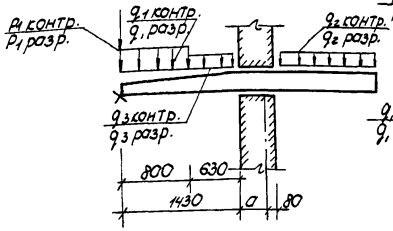

2-2

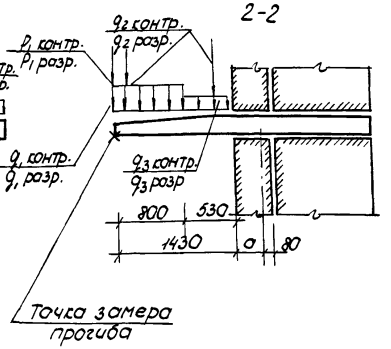

3-3

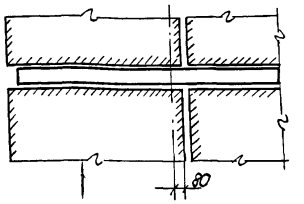

1. Испытания плит производить в соответствии с ГОСТ 8829-85.
2. Если разрушение произошло при нагрузках меньше контрольных и отклонения их не превосходят указанные, требуется повторное испытание (см. п. 6.1.2 ГОСТ 8829-85)
3. Размер „a" зависит от толщины наружных стен.

Марка плиты	Проверка прочности												Проверка жесткости и ширины раскрытия трещин			
	Вид разрушения												Дополнительно прикладываемая контрольная нагрузка за вычетом собственного веса плиты	$f_к$, $f_{оли т.}$ контрольный прогиб от контрольной нагрузки	Максимальное допускаемое отклонение замеренного прогиба от контрольного	Контрольная ширина раскрытия трещин
	1. Текучесть стали продольной растянутой арматуры в нормальном сечении до наступления раздробления бетона сжатой зоны						1. Разрыв в продольной растянутой арматуры 2. Раздробление бетона сжатой зоны в нормальном и наклонном сечении до наступления текучести стали.									
	Суммарная контрольная разрушающая нагрузка, включающая собственный вес плиты		Дополнительно прикладываемая контрольная нагрузка за вычетом собственного веса плиты		Максимальное допускаемое отклонение действительной разрушающей нагрузки от контрольной		Суммарная контрольная разрушающая нагрузка, включающая собственный вес плиты		Дополнительно прикладываемая контрольная нагрузка за вычетом собственного веса плиты		Максимальное допускаемое отклонение действительной разрушающей нагрузки от контрольной					
	$q+q_{с.в}$ кг/м²	P кг/м	q кг/м²	P кг/м	Δq кг/м²	ΔP кг/м	$q+q_{с.в}$ кг/м²	P кг/м	q кг/м²	P кг/м	Δq кг/м²	ΔP кг/м	$q_н$ кг/м²	$P_н$ кг/м	мм	мм	мм
	q_1=1090 q_2=780 q_3=443	P_1=325 P_2=190 —	q_1=735 q_2=425 q_3=88	P_1=325 P_2=190 —	109 78 44.3	32,5 19 —	q_1=1390 q_2=1000 q_3=568	P_1=415 P_2=243 —	q_1=1035 q_2=545 q_3=213	P_1=415 P_2=243 —	139 100 57	42 24,3 —	400 180 —	P_1=236 P_2=138 —	$f_к$=1,4 $f_{оли}$=3,4 $f_{пр}$=12,8	0,21 0,51	0,25

Инв. № подл. | Подпись и дата | Взам. инв. №

Эскиз	Марка	Обозначение	Размеры, мм L	H	B	Расход материалов Бетон, м³	Утеплитель, м³	Сталь, кг	Масса, кг
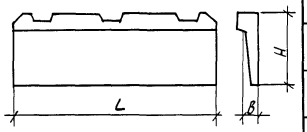	ПБК 45.12	1.100.1-7.7-2 01.00.00	4480	1230	100	0,49	0,09	44,74	1210
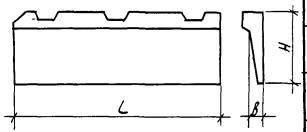	ПБК 42.12	1.100.1-7.7-2 02.00.00	4150	1230		0,46	0,08	41,37	1150
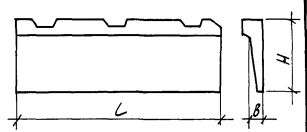	ПБК 42.12-1	1.100.1-7.7-2 02.00.00-02	4150	1230		0,46	0,08	41,37	1150
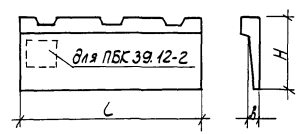	ПБК 39.12	1.100.1-7.7-2 03.00.00	3820	1230		0,45	0,07	38,45	1130
	ПБК 39.12-2	1.100.1-7.7-2 03.00.00-01	3820	1230		0,41	0,07	44,99	1050

Инв.№ подл. | Подпись и дата | Взам. инв.№

Нач.АПМ	Печерин		12.89
Гл.констр.	Радошкевич		
Рук.гр.	Стабредова		
Провер.	Булгакова		
Разраб.	Кнауб		

1.100.1-7.7-2 00.00.00 НИ

Номенклатура изделий

Стадия	Лист	Листов
Р	1	3

СибЗНИИЭП г. Новосибирск

Копировал: Порфирьева Формат А3

Эскиз	Марка	Обозначение	Размеры, мм			Расход материалов			Масса, кг
			L	H	B	Бетон, м³	Утеплитель м³	Сталь, кг	
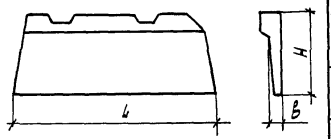	ПБК 38.12	1.100.1-7.7-2 04.00.00	3800	1230		0.39	0.06	32.63	980
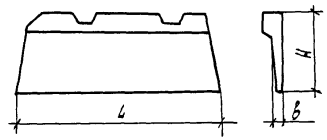	ПБК 38.12-1	1.100.1-7.7-2 04.00.00-01	3800	1230	100	0.39	0.06	32.63	980
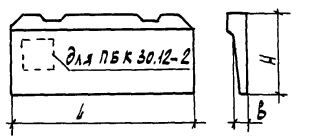	ПБК 30.12	1.100.1-7.7-2 05.00.00	2980	1230		0.34	0.05	31.44	850
	ПБК 30.12-2	1.100.1-7.7-2 05.00.00-01	2980	1230		0.30	0.05	39.02	750
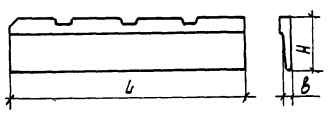	ПБК 57.12	1.100.1-7.7-2 06.00.00	5720	1230		0.71	0.05	69.57	1780

Для ПБК 30.12-2

Инв.№ подл. | Подпись и дата | Взам.инв.№

Эскиз	Марка	Обозначение	Размеры, мм l	H	B	Расход материалов: бетон, м³	утеплитель, м³	сталь, кг	Масса, кг.
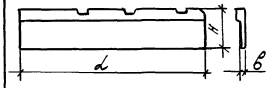	ПБК 57.12-1	1.100.1-7.7-2 06.00.00-01	5720	1230	100	0.71	0.05	69.57	1780
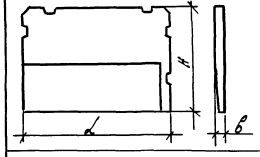	ПЛ 45.32	1.100.1-7.7-2 07.00.00	4480	3240	160	2.09	0.08	140.65	5230
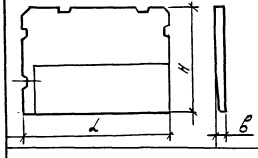	ПЛ 45.32 л	1.100.1-7.7-2 07.00.00-01	4480	3240	160	2.09	0.08	140.65	5230

Инв.№ подл. | Подпись и дата | Взам. инв.№

Формат	Зона	Поз.	Обозначение		Наименование	Кол.	Примечание
					Документация		
А3			1.100.1-7.7-2	01.00.00СБ	Сборочный чертеж	X	
А3			1.100.1-7.7-2	00.00.00 Д1	Узлы опалубочные	X	
А3			1.100.1-7.7-2	00.00.00 ТО	Техническое описание	X	
А3			1.100.1-7.7-2	00.00.00 РС	Ведомость расхода стали	X	
А3			1.100.1-7.7-2	00.00.00 Д2	Узлы армирования	X	
					Сборочные единицы		
А3		1	1.100.1-7.7-2	00.00.04	Сетка С1	1	
А3		2	1.100.1-7.7-2	00.00.05	Сетка С2	1	
А3		3	1.100.1-7.7-2	00.00.01	Каркас КР1	1	
А3		4	1.100.1-7.7-2	00.00.02	Каркас КР2	1	
А3		5	1.100.1-7.7-2	00.00.14	Изделие закладное М2	7	
					Детали		
А4		6	1.100.1-7.7-2	00.00.09	Анкер А1	9	
Б4		7			ф5ВрТ ГОСТ 6727-80*, ℓ=100	12	0,01кг
А4		8	1.100.1-7.7-2	00.00.16	Петля П1		
					Материалы		
		9			Бетон класс В25	0,49	$м^3$
		10			Утеплитель ФПБ γ=50 $кг/м^3$	0,09	$м^3$

				1.100.1-7.7-2		01.00.00	
Нач.АПМ	Печерин		12.89	Плита балконная ПБК 45.12	Стадия	Лист	Листов
Гл.констр.	Радашкевич				Р		1
Рук.гр.	Стабредова				СибЗНИИЭП г.Новосибирск		
Провер.	Булгакова						
Разраб.	Кнауб						

Инв.№ подл. | Подпись и дата | Взам.инв.№

Копировал: Порфирьева

Формат А3

Рис. 1

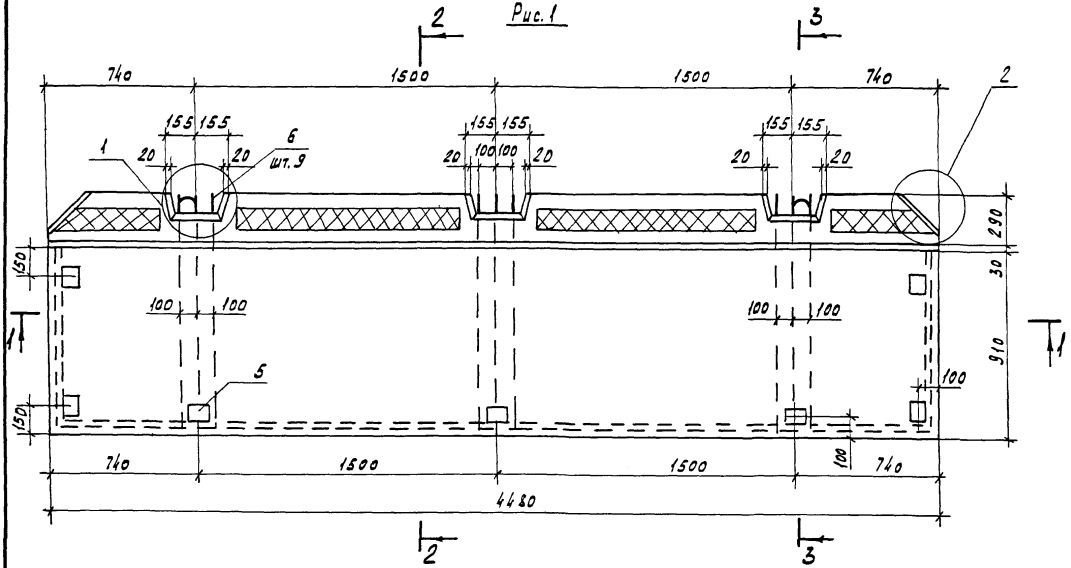

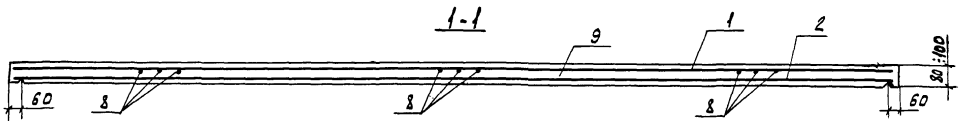

Стержни поз. 8 приварить к сетке поз. 1

				1.100.1-7.7-2	01.00.00 СБ
				Плита балконная ПБК 45.12 Сборочный чертеж.	Стадия: Р; Масса: 1210 кг; Масштаб
Нач. АПМ	Печерин		12.89		Лист; Листов 1
Гл. констр.	Радашкевич				СибЗНИИЭП г. Новосибирск
Рук. гр.	Стафеева				
Проверил	Булгакова				
Разраб.	Кнауб				

Копировал Кириенко Формат А3

Инв. № подл. | Подпись и дата | Взам. инв. №

Формат	Зона	Поз.	Обозначение	Наименование	Кол. на исп. —	Кол. на исп. 01	Примечание
				Документация			
А3			1.100.1-7.7-2 02.00.00 СБ	Сборочный чертеж	×	×	
А3			1.100.1-7.7-2 00.00.00 Д1	Узлы опалубки	×	×	
А3			1.100.1-7.7-2 00.00.00 ТО	Техническое описание	×	×	
А3			1.100.1-7.7-2 00.00.00 РС	Ведомость расхода стали	×	×	
А3			1.100.1-7.7-2 00.00.00 Д2	Узлы армирования	×	×	
				Сборочный чертеж			
А3		1	1.100.1-7.7-2 00.00.04-01	Сетка С3	1	1	
А3		2	1.100.1-7.7-2 00.00.05-01	Сетка С4	1	1	
А3		3	1.100.1-7.7-2 00.00.01-01	Каркас КР3	1	1	
А3		4	1.100.1-7.7-2 00.00.02-01	Каркас КР4	1	1	
А4		5	1.100.1-7.7-2 00.00.14	Изделие закладное М2	5	5	
				Детали			
Б4		6		⌀5 Вр I ГОСТ 6727-80* ℓ = 100.	12	12	0.01 кг
А4		7	1.100.1-7.7-2 00.00.16	Петля П1	2	2	
А4		8	1.100.1-7.7-2 00.00.03	Анкер А1	9	9	
				Материалы			
		9		Бетон класса В25	0.46	0.46	м³
		10		Утеплитель ФПБ γ = 50 кг/м³	0.08	0.08	м³

Инв.№ подл. | Подпись и дата | Взам. инв.№

				1.100.1-7.7-2 02.00.00			
Нач. АПМ	Печерин		12.89	Плита балконная ПБК 42.12, ПБК 42.12-1	Стадия	Лист	Листов
Гл. констр.	Радошкевич				Р		1
Рук. гр.	Стадредова				СибЗНИИЭП г. Новосибирск		
Провер.	Булгакова						
Разраб.	Степанова						

Копировал Кириенко Формат А3

Рис.1

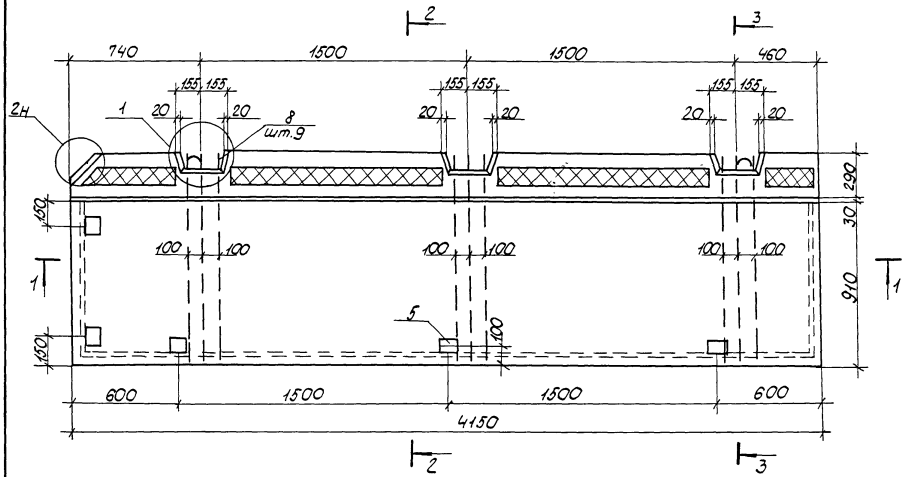

Рис.2
Зеркальное отражение
Остальное см. рис.1

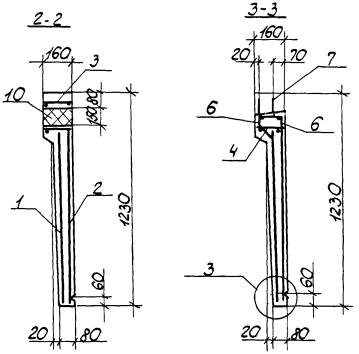

Стержень поз. 8 приварить к сетке поз. 1

Обозначение	Марка	Рис.	Масса, кг
1.100.1-7.7-2 02.00.00	ПБК 42.12	1	1150
-01	ПБК 42.12-1	2	1150

Нач.АПМ	Печерин		12.89
Гл.констр.	Родошкевич		
Рук.гр.	Стабредова		
Провер.	Булгакова		
Разраб.	Степанова		

1.100.1-7.7-2 02.00.00 СБ

Плита балконная ПБК 42.12; ПБК 42.12-1

Сборочный чертеж.

Стадия	Масса	Масштаб
Р	см. табл.	
Лист	Листов 8.1	

СибЗНИИЭП г. Новосибирск

Копировал: Порфирьева

Формат А3

Инв.№ подл. | Подпись и дата | Взам.инв.№

Формат	Зона	Поз.	Обозначение	Наименование	кол.		Примечание
					–	01	
				Документация			
А3			1.100.1-7.7-2 03.00.00 СБ	Сборочный чертеж	X	X	
А3			1.100.1-7.7-2 00.00.00 Д1	Узлы опалубки	X	X	
А3			1.100.1-7.7-2 00.00.00 ТО	Техническое описание	X	X	
А3			1.100.1-7.7-2 00.00.00 РС	Ведомость расхода стали	X	X	
А3			1.100.1-7.7-2 00.00.00 Д2	Узлы армирования	X	X	
				Сборочные единицы			
А3		1	1.100.1-7.7-2 00.00.04-02	Сетка С5	1		
А3		1	1.100.1-7.7-2 00.00.06	Сетка С5-2		1	
А3		2	1.100.1-7.7-2 00.00.05-02	Сетка С6	1		
А3		2	1.100.1-7.7-2 00.00.07	Сетка С6-2		1	
А3		3	1.100.1-7.7-2 00.00.01-02	Каркас КР5	1	1	
А3		4	1.100.1-7.7-2 00.00.02-02	Каркас КР6	1	1	
А4		5	1.100.1-7.7-2 00.00.14	Изделие закладное М2	3	3	
А4		6	1.100.1-7.7-2 00.00.13	Изделие закладное М1	–	6	
				Детали			
А4		7	1.100.1-7.7-2 00.00.16	Петля П1	2	2	
А4		8	1.100.1-7.7-2 00.00.09	Анкер А1	8	8	
А4		9	1.100.1-7.7-2 00.00.10	Анкер А2	1	1	
Б.Ч.		10		Ф5 Вр I ГОСТ 6727-80*, ℓ=100	12	12	0.01 кг
				Материалы			
		11		Бетон класса В25	0.45	0.41	м³
		12		Утеплитель ФПБ γ=50 кг/м³	0.07	0.07	м³

Инв. № подл. | Подпись и дата | Взам. инв. №

				1.100.1-7.7-2 03.00.00
Нач. АПМ	Печерин		12.89	Плита балконная ПБК 39.12 ПБК 39.12-2
Гл. конст.	Радошкевич			
Рук. гр.	Стабребова			
Провер.	Булгакова			
Разраб.	Степанова			

Стадия	Лист	Листов
Р		1

СибЗНИИЭП г. Новосибирск

Копировал: Запальская Формат А3

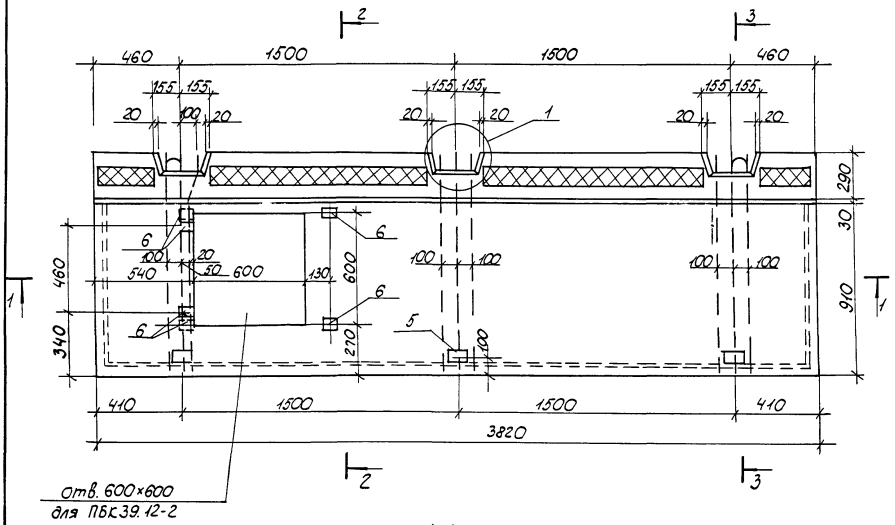

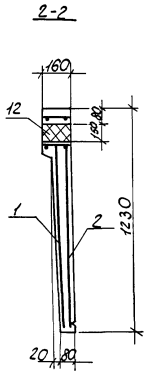

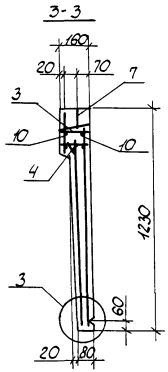

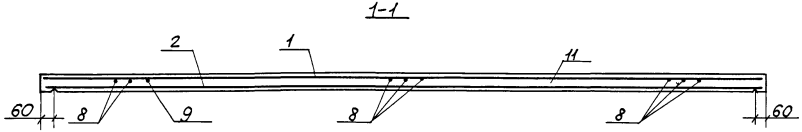

Стержни поз. 8 и 9 приварить к сетке поз. 1

Обозначение	Марка	Масса, кг
1.100.1-7.7-2 03.00.00	ПБК 39.12	1130
-01	ПБК 39.12-2	1050

Нач.АПМ	Печерин		12.89
Гл.констр.	Радашкевич		
Рук.гр.	Стобредова		
Провер.	Булгакова		
Разраб.	Степанова		

1.100.1-7.7-2 03.00.00 СБ

Плита балконная ПБК 39.12; ПБК 39.12-2 сборочный чертеж

Стадия	Масса	Масштаб
Р	см. табл.	
Лист	Листов 1	

СибЗНИИЭП г. Новосибирск

Копировал: Порфирьева Формат А3

Инв.№ подл. | Подпись и дата | Взам.инв.№

Формат	Зона	Поз.	Обозначение	Наименование	кол. –	кол. 01	Примечание
				Документация			
А3			1.100.1-7.7-2 04.00.00 СБ	Сборочный чертеж	X	X	
А3			1.100.1-7.7-2 00.00.00 Д1	Узлы опалубки	X	X	
А3			1.100.1-7.7-2 00.00.00 ТО	Техническое описание	X	X	
А3			1.100.1-7.7-2 00.00.00 РС	Ведомость расхода стали	X	X	
А3			1.100.1-7.7-2 00.00.00 Д2	Узлы армирования	X	X	
				Сборочные единицы			
А3		1	1.100.1-7.7-2 00.00.04-04	Сетка С7	1	1	
А3		2	1.100.1-7.7-2 00.00.05-03	Сетка С8	1	1	
А3		3	1.100.1-7.7-2 00.00.03	Каркас КР7	1	1	
А3		4	1.100.1-7.7-2 00.00.02-03	Каркас КР8	1	1	
А4		5	1.100.1-7.7-2 00.00.14	Изделие закладное М2	4	4	
				Детали			
Б.4.		6		Ф5ВрI ГОСТ6727-80*, l=100	8	8	0.01 кг
А4		7	1.100.1-7.7-2 00.00.16	Петля П1	2	2	
А4		8	1.100.1-7.7-2 00.00.09	Анкер А1	6	6	
				Материалы			
		9		Бетон класса В25	0.39	0.39	$м^3$
		10		Утеплитель ФПБ γ=50 кг/м³	0.06	0.06	$м^3$

Нач. АПМ	Печерин		12.89
Гл. конст.	Радашкевич		
Рук. гр.	Стабредова		
Провер.	Булгакова		
Разраб.	Степанова		

1.100.1-7.7-2 04.00.00

Плита балконная ПБК 38.12, ПБК 38.12-1

Стадия	Лист	Листов
Р		1

СибЗНИИЭП г. Новосибирск

Копировал: Запальская

Формат А3

Инв. № подл. | Подпись и дата | Взам. инв. №

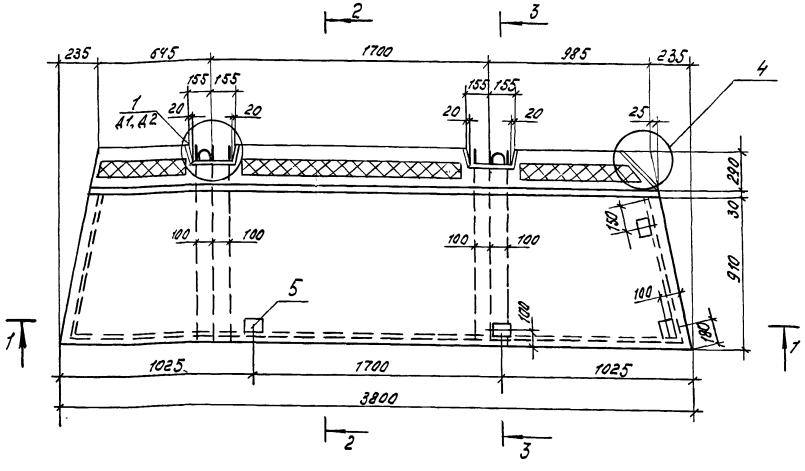

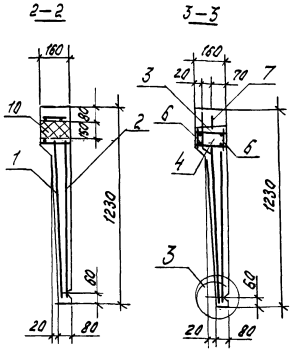

Рис. 2
Зеркальное отражение
Остальное см. Рис. 1

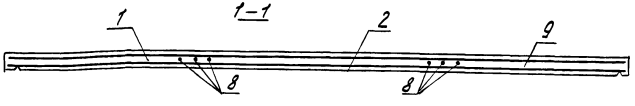

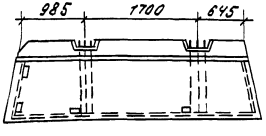

Стержни поз. 8 прив. к сетке поз. 1

Обозначение	Марка	Рис.	Масса кг
1.100.1-7.7-2 04.00.00	ПБК38.12	1	980
-01	ПБК38.12-1	2	980

Нач. АПМ	Лечерин		12.89
Гл. конст.	Рафаилевич		
Рук. гр.	Стабредова		
Провер.	Булгакова		
Разраб.	Степанова		

1.100.1-7.7-2 04.00.00.СБ

Плита балконная ПБК38.12. ПБК38.12-1
Сборочный чертёж

Стадия	Масса	Масштаб
Р	см. табл.	
Лист	Листов 1	

СибЗНИИЭП
г. Новосибирск

Формат А3

Инв. № подл. | Подпись и дата | Взам. инв. №

Формат	Зона	Поз.	Обозначение	Наименование	кол. –	кол. 01	Примечание
				Документация			
А3			1.100.1-7.7-2 05.00.00 СБ	Сборочный чертеж	Х	Х	
А3			1.100.1-7.7-2 00.00.00 Д1	Узлы опалубки	Х	Х	
А3			1.100.1-7.7-2 00.00.00 ТО	Техническое описание	Х	Х	
А3			1.100.1-7.7-2 00.00.00 РС	Ведомость расхода стали	Х	Х	
А3			1.100.1-7.7-2 00.00.00 Д2	Узлы армирования	Х	Х	
				Сборочные единицы			
А3		1	1.100.1-7.7-2 00.00.04-03	Сетка С9	1		
А3		1	1.100.1-7.7-2 00.00.06-01	Сетка С9-2	–	1	
А3		2	1.100.1-7.7-2 00.00.05-04	Сетка С10	1		
А3		2	1.100.1-7.7-2 00.00.07-01	Сетка С10-2	–	1	
А3		3	1.100.1-7.7-2 00.00.03-01	Каркас КР9	1	1	
А3		4	1.100.1-7.7-2 00.00.02-04	Каркас КР10	1	1	
А4		5	1.100.1-7.7-2 00.00 13	Изделие закладное М1	–	4	
А4		6	1.100.1-7.7-2 00.00.14	Изделие закладное М2	6	5	
А4		7	1.100.1-7.7-2 00.00.15	Изделие закладное М3	–	1	
				Детали			
А4		8	1.100.1-7.7-2 00.00.16	Петля П1	2	2	
А4		9	1.100.1-7.7-2 00.00.09	Анкер А1	6	3	
А4		10	1.100.1-7.7-2 00.00.11	Анкер А3	–	3	
Б4		11		ф5 Вр I ГОСТ 6727-80*, ℓ=100	8	8	0.01 кг
				Материалы			
		12		Бетон класса В25	0.34	0.30	$м^3$
		13		Утеплитель ФПБ γ=50 кг/$м^3$	0.05	0.05	$м^3$

Инв. № подл. | Подпись и дата | Взам. инв. №

				1.100.1-7.7-2	05.00.00
Нач. АПМ	Печерин		12.89		
Гл. конст.	Радшкевич			Плита балконная ПБК 30.12, ПБК 30.12-2	Стадия: Р; Лист: –; Листов: 1
Рук. гр.	Стафеева				
Провер.	Билгакова				СибЗНИИЭП г. Новосибирск
Разраб.	Степанова				

Копировал: Запальская Формат А3

Рис. 1

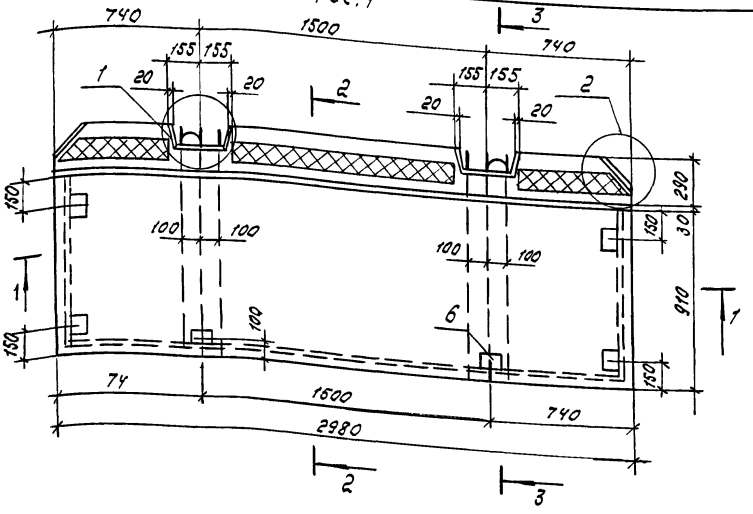

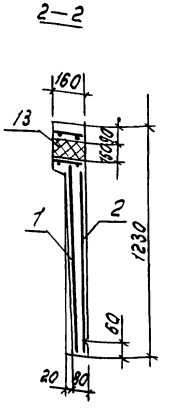

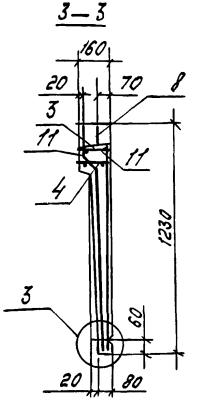

Рис. 2
Остальное см. Рис. 1

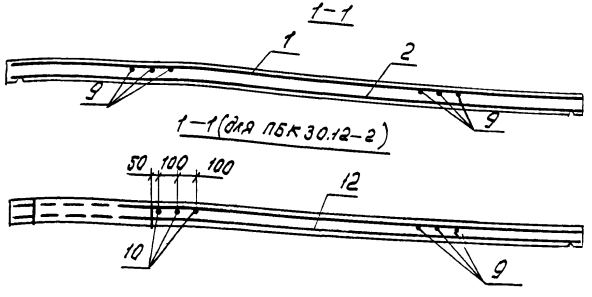

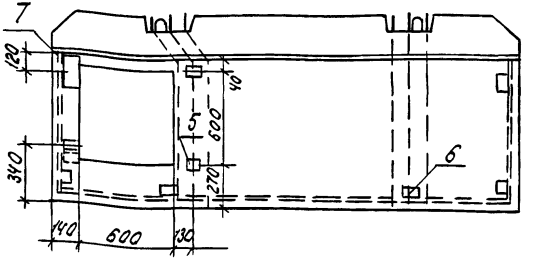

Стержни поз. , 8 и 9 приварить к сетке поз. 1

Обозначение	Марка	Рис	Масса кг
1.100.1-7.7-2 05.00.00	ПБК 30.12	1	850
-01	ПБК 30.12-2	2	750

Нач. АПМ	Печерин		12.89
Гл. конс.	Радошкевич		
Рук. гр.	Стабредова		
Провер.	Булгакова		
Разраб.	Степанова		

1.100.1-7.7-2 05.00.00.СБ

Плита балконная ПБК 30.12, ПБК 30.12-2 Сборочный чертеж

Стадия	Масса	Масштаб
Р	см. табл.	
Лист	Листов 1	

СибЗНИИЭП г. Новосибирск

Копир. Мол м

Формат А3

Инв. № подл. | Подпись и дата | Взам. инв. №

Формат	Зона	Поз.	Обозначение	Наименование	Кол.		Примечание
						01	
				Документация			
А3			1.100.1-7.7-2 06.00.00СБ	Сборочный чертеж	X	X	
А3			1.100.1-7.7-2 00.00.00Д1	Узлы опалубочные	X	X	
А3			1.100.1-7.7-2 00.00.00 ТО	Техническое описание	X	X	
А3			1.100.1-7.7-2 00.00.00 РС	Ведомость расхода стали	X	X	
А3			1.100.1-7.7-2 00.00.00Д2	Узлы армирования	X	X	
				Сборочные единицы			
А3		1	1.100.1-7.7-2 00.00.04-05	Сетка С11	1	1	
А3		2	1.100.1-7.7-2 00.00.02-05	Сетка С12	1	1	
А3		3	1.100.1-7.7-2 00.00.06-02	Сетка С13	1	1	
А3		4	1.100.1-7.7-2 00.00.01-01	Каркас Кр3	1	1	
А3		5	1.100.1-7.7-2 00.00.02-01	Каркас Кр4	1	1	
А3		6	1.100.1-7.7-2 00.00.03-02	Каркас Кр11	2	2	
А4		7	1.100.1-7.7-2 00.00.14	Изделие закладное №2	7	7	
				Детали			
Б4		8		Ф5 Вр I ГОСТ 6727-80*, ℓ=100	10	10	0.01 кг
Б4		9		Ф16 АIII ГОСТ 5781-82*, ℓ=2050	2	2	3.23 кг
Б4		10		Ф5 Вр I ГОСТ 6727-80*, ℓ=270	18	18	0.04 кг
А4		11	1.100.1-7.7-2 00.00.09	Анкер А1	9	9	
А4		12	1.100.1-7.7-2 00.00.16	Петля П1	2	2	
				Материалы			
		13		Бетон класса В25	0.71	0.71	$м^3$
		14		Утеплитель ФПБ γ=50 кг/$м^3$	0.05	0.05	$м^3$

Инв.№ подл. | Подпись и дата | Взам.инв.№

			1.100.1-7.7-2 06.00.00
Нач.АПМ	Печерин		12.89
Гл.конст.	Радошкевич		
Рук.гр.	Стабредова		
Провер.	Бийгакова		
Разраб.	Степанова		

Плита балконная ПБК 57.12, ПБК 57.12-1

Стадия	Лист	Листов
Р		1

СибЗНИИЭП г. Новосибирск

Копировал: Запольская Формат А3

Рис.1

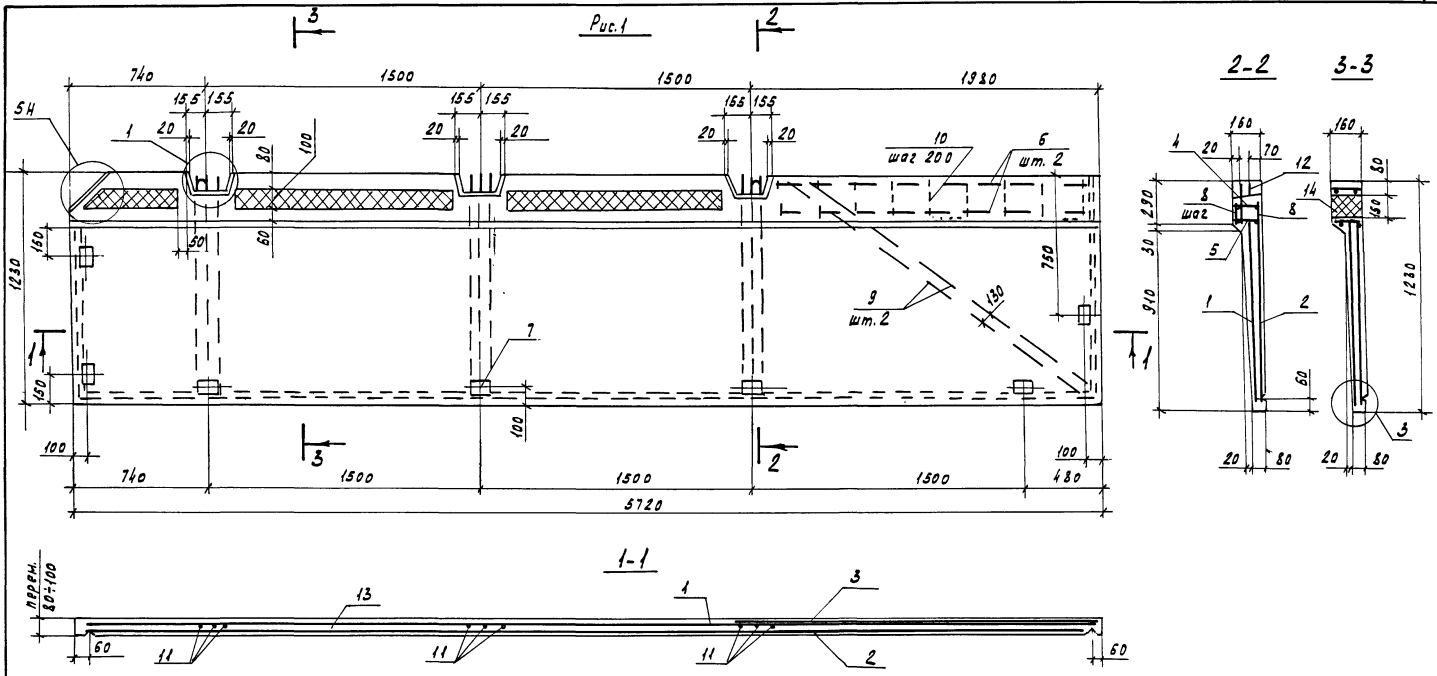

Рис. 2

Зеркальное отражение

Остальное см. рис. 1

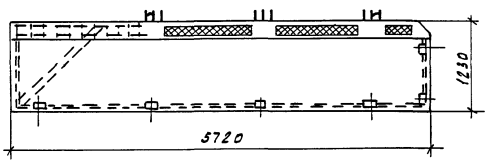

Стержни поз. 8 приварить к сетке поз. 1

Обозначение	Марка	Рис.	Масса, кг
1.100.1-7.7-2 06.00.00	ПБК 57.12	1	1780
-01	ПБК 57.12-1	2	1780

Нач.АПМ	Печерин		12.89
Гл.констр.	Радашкевич		
Рук.гр.	Стафеева		
Провер.	Булгакова		
Разраб.	Кнауб		

1.100.1-7.7-2 06.00.00 СБ

Плита балконная ПБК 57.12, ПБК 57.12-1

Сборочный чертеж.

Стадия	Масса	Масштаб
Р	см. табл.	
Лист	Листов 1	

СибЗНИИЭП г. Новосибирск

Копировал Кириенко

Формат А3

Инв.№ подл. | Подпись и дата | Взам.инв.№

Формат	Зона	Поз.	Обозначение		Наименование	Кол. –	Кол. 01	Примечание
					Документация			
А3			1.100.1-7.7-2	07.00.00СБ	Сборочный чертеж	X	X	
А3			1.100.1-7.7-2	00.00.00Д1	Узлы опалубки	X	X	
А3			1.100.1-7.7-2	00.00.00ТО	Техническое описание	X	X	
А3			1.100.1-7.7-2	00.00.00РС	Ведомость расхода стали	X	X	
					Сборочные единицы			
А3		1	1.100.1-7.7-2	00.00.08-02	Сетка С 14	2	2	
А3		2	1.100.1-7.7-2	00.00.08	Сетка С15	1	1	
А3		3		00.00.08-01	Сетка С16	1	1	
А3		4	1.100.1-7.7-2	00.00.14	Изделие закладное М2	5	5	
					Детали			
А4		5	1.100.1-7.7-2	00.00.09	Анкер А1	4	4	
А4		6	1.100.1-7.7-2	00.00.17	Петля П2	2	2	
А4		7	1.100.1-7.7-2	00.00.12	Отд. стержень ОС1	9	9	
Б4		8			ф5 ВрI ГОСТ 6727-80*, l=2200	9	9	0.31кг
Б4		9			ф10 АIII ГОСТ 5781-82*, l=1700	4	4	1.05кг
					Материалы			
		10			Бетон класса В25	2.09	2.09	$м^3$
		11			Утеплитель ФПБ γ=50кг/$м^3$	0.08	0.08	$м^3$

Нач. АПМ	Печерин		12.89
Гл. конст.	Радашкевич		
Рук. гр.	Стабредова		
Провер.	Булгакова		
Разраб.	Кнауб		

1.100.1-7.7-2 07.00.00

Плита лоджии ПЛ 45.32, ПЛ 45.32-1

Стадия	Лист	Листов
Р		1

СибЗНИИЭП г. Новосибирск

Инв. № подл. | Подпись и дата | Взам. инв. №

Копировал: Запальская

Формат А3

Рис. 1

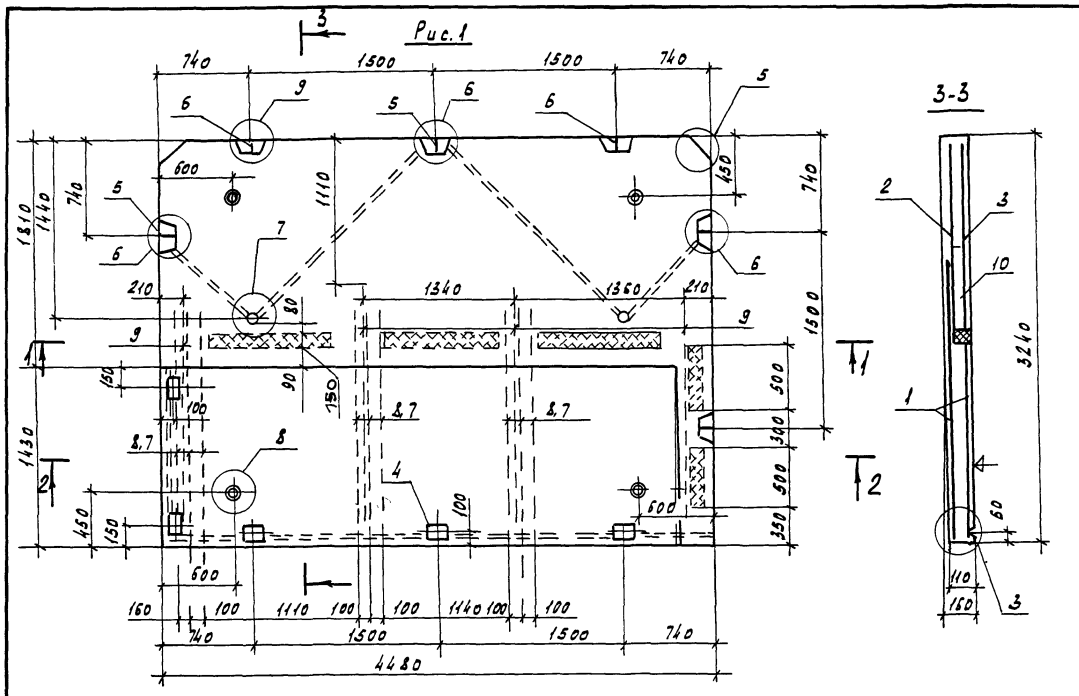

Рис. 2

Зеркальное отражение

Остальное см. рис. 1

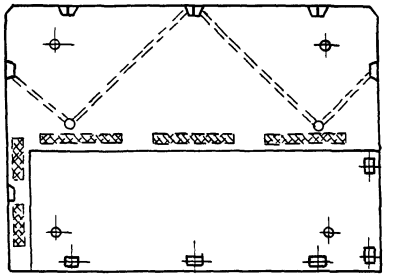

Обозначение	Марка	Рис.	Масса кг
1.100.1-7.7-2 07.00.00	ПЛ45.32	1	5230
-01	ПЛ45.32-1	2	5230

Поверхность, обозначенная знаком ▽, должна быть подготовлена под покраску

Нач. АПМ	Печерин		12.89
Гл. констр.	Радашкевич		
Рук. гр.	Стафеедова		
Провер.	Бутагова		
Разраб.	Кнауб		

1.100.1-7.7-2 07.00.00 СБ

Плита лоджии ПЛ45.32, ПЛ45.32-1

Сборочный чертеж

Стадия	Масса	Масштаб
Р	см. табл.	
Лист	Листов 1	

СибЗНИИЭП г. Новосибирск

Копировал Кириенко Формат А3

Инв. № подл. | Подпись и дата | Взам. инв. №

1

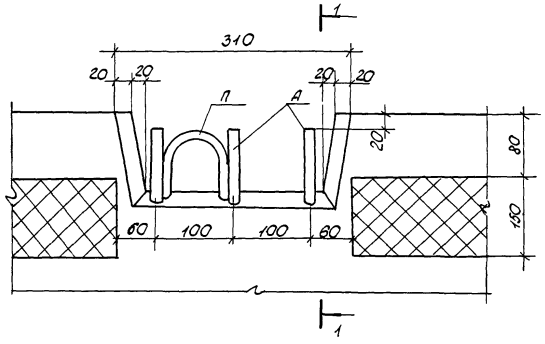

1-1

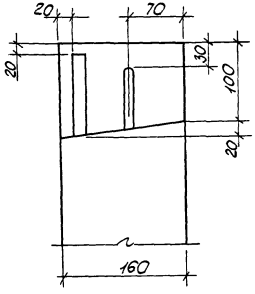

3

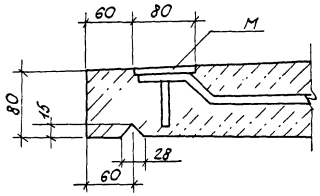

2

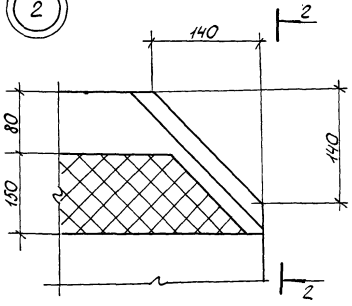

2-2

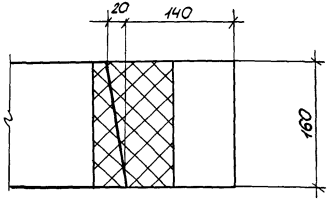

4

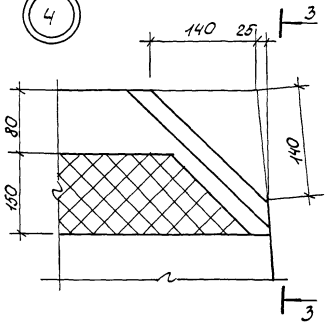

3-3

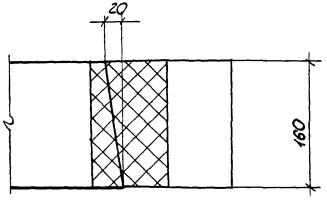

				1.100.1-7.7-2	00.00.00 Д1		
Нач. АПМ	Печерин		12.89	Узлы опалубки	Стадия	Лист	Листов
Гл. констр.	Радашкевич				Р	1	2
Рук. гр.	Стобредова				СибЗНИИЭП г. Новосибирск		
Провер.	Булгакова						
Разраб.	Снауб						

Копировал: Порфирьева

Формат А3

Инв. № подл. | Подпись и дата | Взам. инв. №

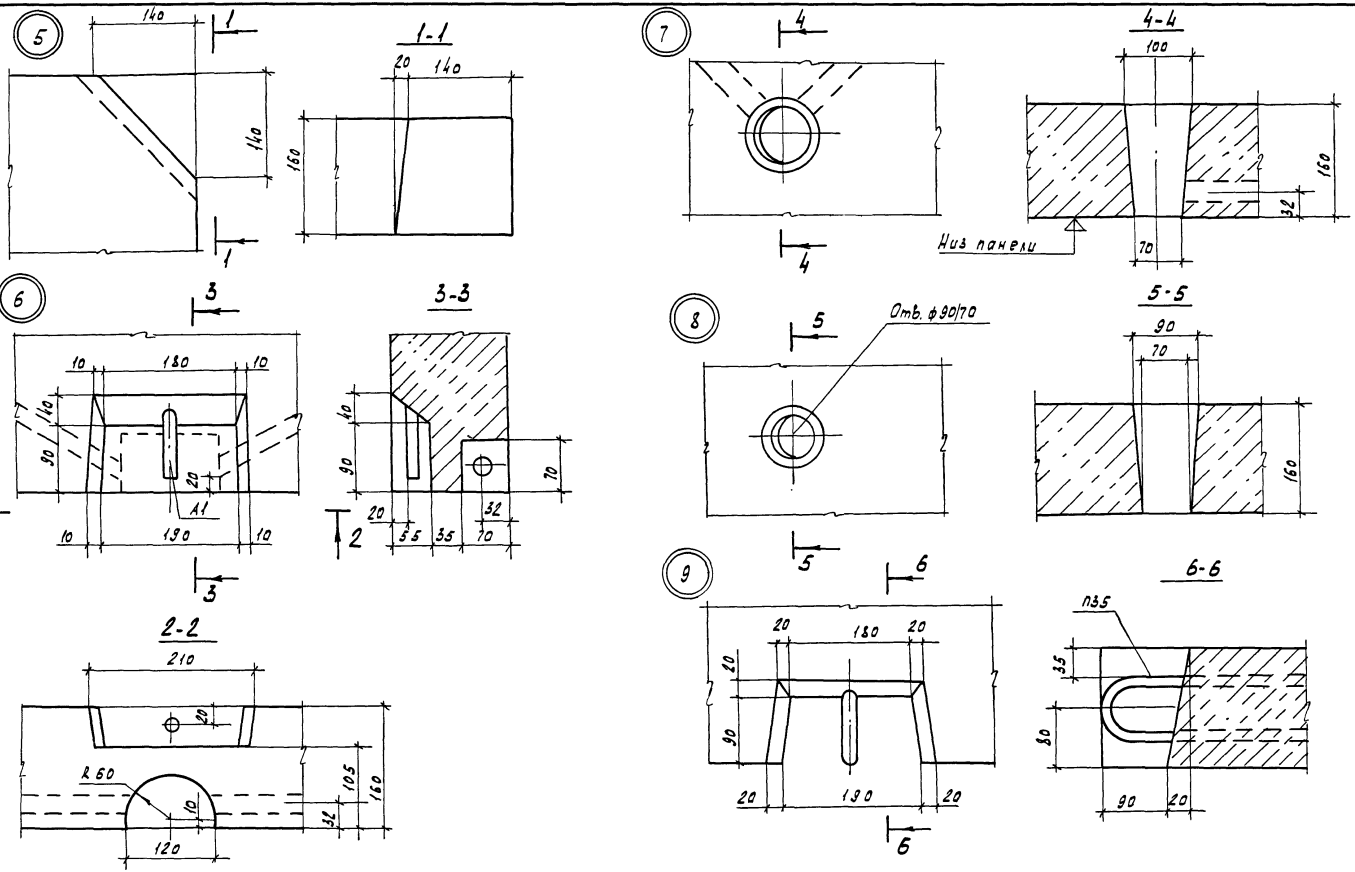

Инв.№ подл. | Подпись и дата | Взам. инв.№

1.100.1-7.7-2	00.00.00 Д1	Лист 2

Копировал Кириенко Формат А3

1а

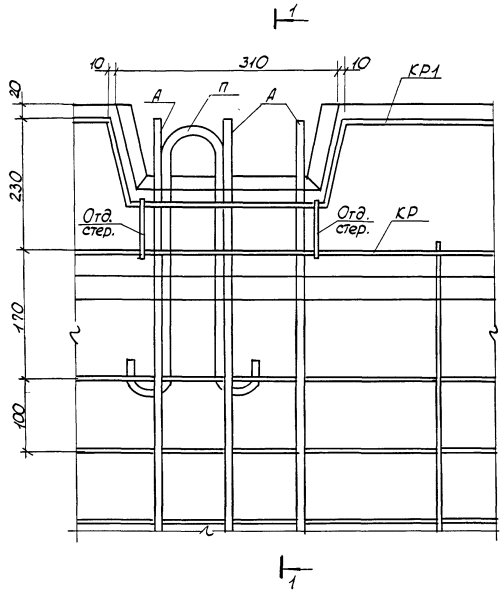

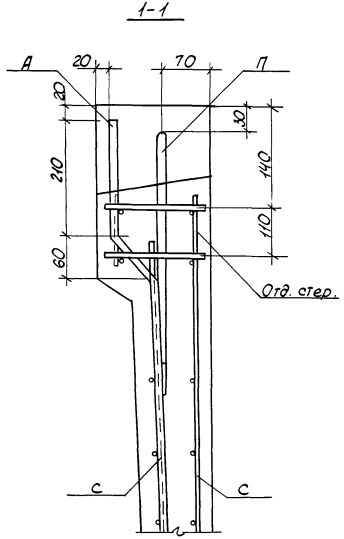

Инв. № подл. | Подпись и дата | Взам. инв. №

				1.100.1-1.7-2	00.00.00 Д2	
Нач. АПМ	Печерин		12.89	Узел армирования 1а	Стадия: Р	Лист: —	Листов: 1
Гл. констр.	Радашкевич				СибЗНИИЭП г. Новосибирск	
Рук. гр.	Ставрева					
Проверил	Булгакова					
Разраб.	Кнауб					

Копировал: Порфирьева

Формат А3

Схема сгиба

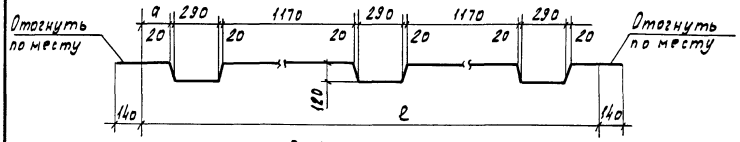

Развертка

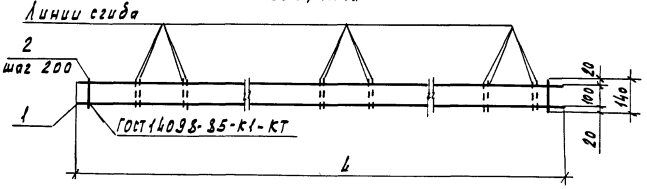

Формат	Зона	Поз.	Обозначение	Наименование	Кол.	Примечание
				1.100.1-7.7-2 00.00.01		КР1
				Детали		
БЧ		1		ф5 Вр I ГОСТ 6727-80*, ℓ = 4860	25	0.70 кг
БЧ		2		ф5 Вр I ГОСТ 6727-80*, ℓ = 140	25	0.02 кг
				1.100.1-7.7-2 00.00.01-01		КР3
				Детали		
БЧ		1		ф5 Вр I ГОСТ 6727-80*, ℓ = 4970	2	0.70 кг
БЧ		2		ф5 Вр I ГОСТ 6727-80*, ℓ = 140	25	0.02 кг
				1.100.1-7.7-2 00.00.01-02		КР5
				Детали		
БЧ		1		ф5 Вр I ГОСТ 6727-80*, ℓ = 4800	2	0.68 кг
БЧ		2		ф5 Вр I ГОСТ 6727-80*, ℓ = 140	24	0.02 кг

Обозначение	Марка	Размеры, мм			Масса
		L	ℓ	а	кг
1.100.1-7.7-2 00.00.01	КР1	4860	4140	405	1.90
-01	КР3	4970	3970	405	1.90
-02	КР5	4800	3800	235	1.84

Инв.№ подл. | Подпись и дата | Взам.инв.№

Нач.АПМ	Петерин		12.89
Гл.констр.	Радошкевич		
Рук.гр.	Стафеева		
Провер.	Булгакова		
Разраб.	Кнауб		

1.100.1-7.7-2 00.00.01

Каркас КР1, КР3, КР5

Стадия	Лист	Листов
Р		1

СибЗНИИЭП
г. Новосибирск

Копировал Кириенко

Формат А3

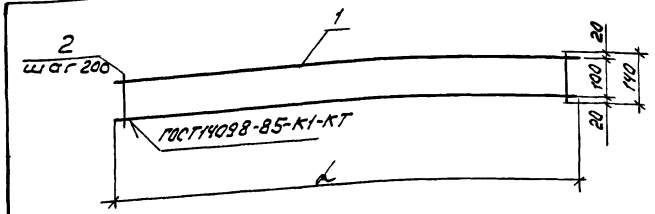

Формат	Зона	Поз.	Обозначение	Наименование	кол.	Примечание
				1.100.1-7.7-2 00.00.02		КР2
				Детали.		
		1		ф5Вр I ГОСТ6787-80* l=4460	2	0.64кг
		2		ф5Вр I ГОСТ6787-80* l=140	23	0.02кг
				1.100.1-7.7-2 00.00.02-01		КР4
				Детали.		
5.4.		1		ф5Вр I ГОСТ6727-80* l=4130	2	0.58 кг
5.4		2		ф5Вр I ГОСТ6727-80*; l=140	21	0.02кг
				1.100.1-7.7-2 00.00.02-02		КР6
				Детали.		
5.4		1		ф5Вр I ГОСТ6727-80* l=3800	2	0.54кг
5.4		2		ф5Вр I ГОСТ6727-80* l=140	19	0.02кг
				1.100.1-7.7-2 00.00.02-03		КР8
				Детали		
5.4.		1		ф5Вр I ГОСТ6727-80* l=3310	2	0.47кг
5.4		2		ф5Вр I ГОСТ6727-80* l=140	17	0.02кг
				1.100.1-7.7-2 00.00.02-04		КР10
				Детали.		
5.4.		1		ф5Вр I ГОСТ6727-80* l=2960	2	0.43кг
5.4.		2		ф5Вр I ГОСТ6727-80* l=140	15	0.02кг

Обозначение	Марка	L, мм	Масса, кг.
1.100.1-7.7-2 00.00.02	КР2	4460	1.74
-01	КР4	4130	1.58
-02	КР6	3800	1.46
-03	КР8	3310	1.28
-04	КР10	2960	1.16

Инв. № подл. | Подпись и дата | Взам. инв. №

			12.89
Нач. АПМ	Печерин		
Гл. конс.	Радашкевич		
Рук. гр.	Стабредова		
Провер.	Булгакова		
Разраб.	Кнауб		

1.100.1-7.7-2 00.00.02

Каркас КР2, КР4, КР6, КР8, КР10

Стадия	Лист	Листов
Р		1

СИБЗНИИЭП г. Новосибирск

Копир. [illegible]

Формат А3

Рис.1
Схема сгиба

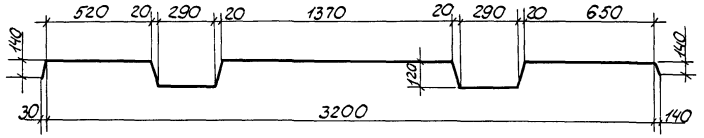

Линии сгиба
Развертка

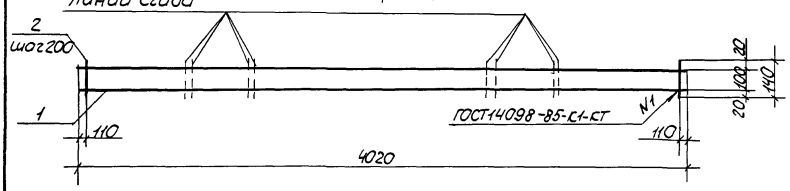

Рис.2
Схема сгиба

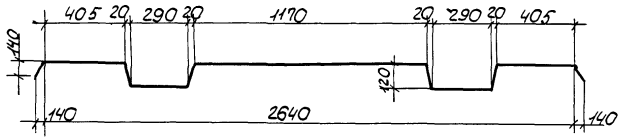

Линии сгиба
Развертка

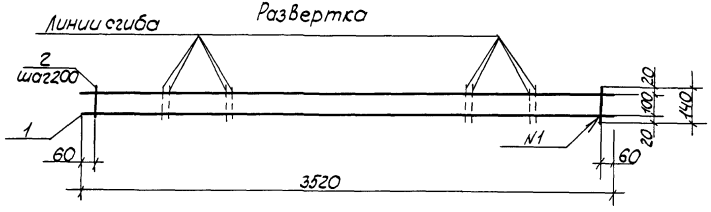

Рис.3

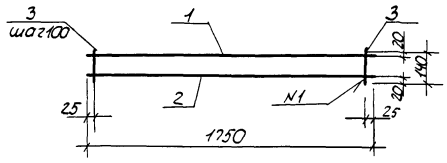

Формат	Зона	Поз.	Обозначение	Наименование	Кол.	Примечание
				1.100.1-7.7-2 00.00.03		КР7
				Детали		
Б4.		1		ф5Вр-I ГОСТ6727-80* ℓ=4020	2	0,57кг
Б4.		2		ф5Вр-I ГОСТ6727-80* ℓ=140	20	0,02кг
				1.100.1-7.7-2 00.00.03-01		КР9
				Детали		
Б4.		1		ф5Вр-I ГОСТ6727-80* ℓ=3520	2	0,50кг
Б4.		2		ф5Вр-I ГОСТ6727-80* ℓ=140	18	0,02кг
				1.100.1-7.7-2 00.00.03-02		КР11
				Детали		
Б4.		1		ф16А-III ГОСТ5781-82* ℓ=1750	1	2,76
Б4.		2		ф12А-III ГОСТ5781-82* ℓ=1750	1	1,55
Б4.		3		ф8А-III ГОСТ5781-82* ℓ=140	18	0,06

Обозначение	Марка	Рис	Масса, кг
1.100.1-7.7-2 00.00.03	КР7	1	1,54
-01	КР9	2	1,36
-02	КР11	3	5,39

Нач.ДПМ	Печерин		12.89
Гл.констр.	Радошкевич		
Рук.гр.	Стабредова		
Пьювер	Булгакова		
Разраб.	Кнауб		

1.100.1-7.7-2 00.00.03

Каркас КР7, КР9, КР11

Стадия	Лист	Листов
Р		1

СибЗНИИЭП
г.Новосибирск

Копировал: Порфирьева

Формат А3

Инв.№ подл. | Подпись и дата | Взам.инв.№

Рис. 1

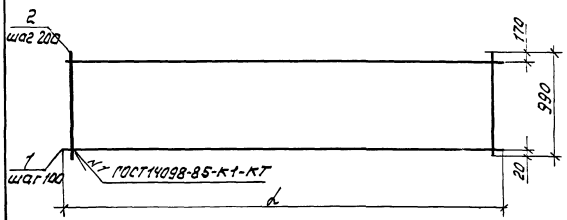

Рис. 2

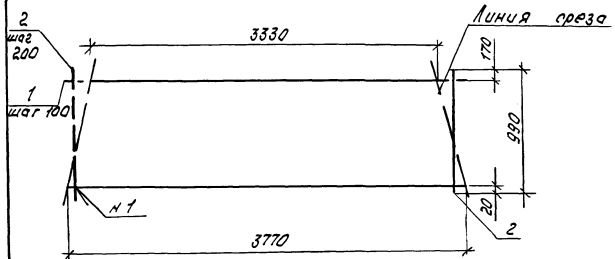

Обозначение	Марка	Рис.	L, мм	Масса, кг.
1.100.1-7.7-2 00.00.04	С1	1	4460	8.89
-01	С3	1	4130	8.16
-02	С5	1	3800	7.52
-04	С7	2	—	7.43
-03	С9	1	2960	5.88
-05	С11	1	5700	11.26

Формат	Зона	Поз.	Обозначение	Наименование	Кол.	Примечание
				1.100.1-7.7-2 00.00.04		С1
				Детали.		
Б.Ч.		1		ф5 Вр I ГОСТ 6727-80*; ℓ=4460	9	0.63
Б.Ч.		2		ф5 Вр I ГОСТ 6727-80*; ℓ=990	23	0.14
				1.100.1-7.7-2 00.00.04-01		С3
				Детали.		
Б.Ч.		1		ф5 Вр I ГОСТ 6727-80*; ℓ=4130	9	0.58
Б.Ч.		2		ф5 Вр I ГОСТ 6727-80*; ℓ=990	21	0.14
				1.100.1-7.7-2 00.00.04-02		С5
				Детали.		
Б.Ч.		1		ф5 Вр I ГОСТ 6727-80*; ℓ=3800	9	0.54
Б.Ч.		2		ф5 Вр I ГОСТ 6727-80*; ℓ=990	19	0.14
				1.100.1-7.7-2 00.00.04-03		С9
				Детали.		
Б.Ч.		1		ф5 Вр I ГОСТ 6727-80*; ℓ=2960	9	0.42
Б.Ч.		2		ф5 Вр I ГОСТ 6727-80*; ℓ=990	15	0.14
				1.100.1-7.7-2 00.00.04-04		С7
				Детали.		
Б.Ч.		1		ф5 Вр I ГОСТ 6727-80*; ℓ=3770	9	0.63
Б.Ч.		2		ф5 Вр I ГОСТ 6727-80*; ℓ=990	19	0.14
				1.100.1-7.7-2 00.00.04-05		С11
				Детали.		
Б.Ч.		1		ф5 Вр I ГОСТ 6727-80*; ℓ=5700	9	0.80
Б.Ч.		2		ф5 Вр I ГОСТ 6727-80*; ℓ=990	29	0.14

Инв.№ подл. | Подпись и дата | Взам. инв.№

Нач. АПМ	Печерин		—	12.89	
Гл. конст.	Родошкевич				
Рук. гр.	Отабредова				
Провер.	Отабредова		—		
Разраб.	Кнауб		—		

1.100 1-7. 7-2 00.00.04

Сетки С1, С3, С5, С7, С9, С11

Стадия	Лист	Листов
Р		1

СибЗНИИЭП г. Новосибирск

Копир. Мадм Формат А3

Рис. 1

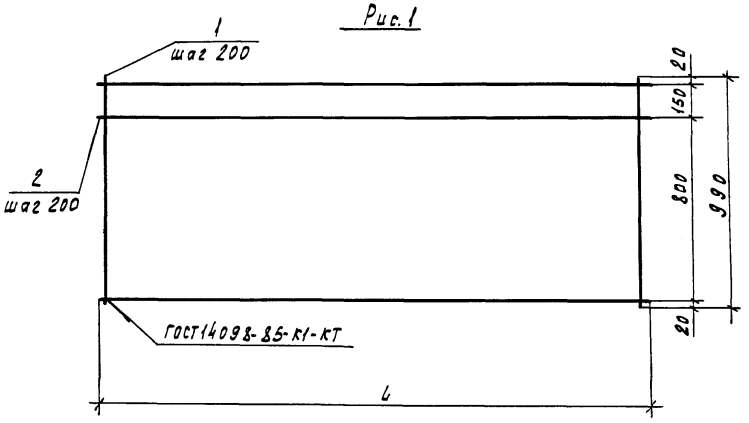

Рис. 2

Остальное см. рис. 1

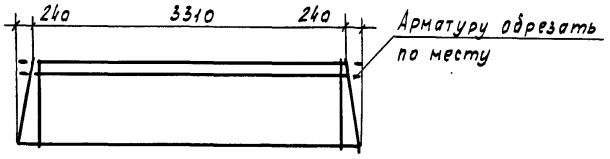

Обозначение	Марка	Рис.	L	Масса, кг
1.100.1-7.7-2 00.00.05	С2	1	4460	7.08
-01	С4	1	4130	6.42
-02	С6	1	3800	6.10
-03	С8	2	3790	5.84
-04	С10	1	2960	4.68
-05	С12	1	5700	8.86

Формат	Зона	Поз.	Обозначение	Наименование	Кол.	Примечание
				1.100.1-7.7-2 00.00.05		С2
				Детали		
БЧ		1		ф5Вр-I ГОСТ 6727-80*, ℓ = 990	23	0.14 кг
БЧ		2		ф5Вр-I ГОСТ 6727-80*, ℓ = 4460	6	0.64 кг
				1.100.1-7.7-2 00.00.05-01		С4
				Детали		
БЧ		1		ф5Вр-I ГОСТ 6727-80*, ℓ = 990	21	0.14 кг
БЧ		2		ф5Вр-I ГОСТ 6727-80*, ℓ = 4130	6	0.58 кг
				1.100.1-7.7-2 00.00.05-02		С6
				Детали		
БЧ		1		ф5Вр-I ГОСТ 6727-80*, ℓ = 990	19	0.14 кг
БЧ		2		ф5Вр-I ГОСТ 6727-80*, ℓ = 3800	6	0.55 кг
				1.100.1-7.7-2 00.00.05-03		С8
				Детали		
БЧ		1		ф5Вр-I ГОСТ 6727-80*, ℓ = 990	19	0.14 кг
БЧ		2		ф5Вр-I ГОСТ 6727-80*, ℓ = 3790	6	0.53 кг
				1.100.1-7.7-2 00.00.05-04		С10
				Детали		
БЧ		1		ф5Вр-I ГОСТ 6727-80*, ℓ = 990	15	0.14 кг
БЧ		2		ф5Вр-I ГОСТ 6727-80*, ℓ = 2960	6	0.43 кг
				1.100.1-7.7-2 00.00.05-05		С12
				Детали		
				ф5Вр1 ГОСТ 6727-80*, ℓ = 990	29	0.14
				ф5Вр1 ГОСТ 6727-80*, ℓ = 5700	6	0.80

Инв. № подл. | Подпись и дата | Взам. инв. №

Нач. АПМ	Печерин		12.89
Гл. констр.	Радашкевич		
Рук. гр.	Стафеева		
Провер.	Булгакова		
Разраб.	Кнауб		

1.100.1-7.7-2 00.00.05

Сетка С2, С4, С6, С8, С10, С12

Стадия	Лист	Листов
Р		1

СибЗНИИЭП
г. Новосибирск

Копировал Кириенко

Формат А3

Рис. 1

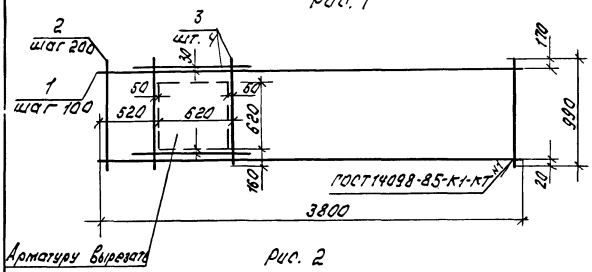

Рис. 2

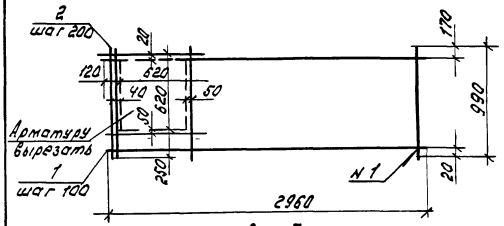

Рис. 3

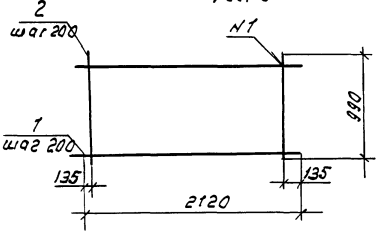

Формат	Зона	Поз.	Обозначение	Наименование	Кол.	Примечание
				1.100.1-7.7-2 00.00.06		С5-2
				Детали.		
Б.Ч.		1		ф5Вр1 ГОСТ 6727-80*, ℓ=3800	9	0.54
Б.Ч.		2		ф5Вр1 ГОСТ 6727-80*, ℓ=990	19	0.14
Б.Ч.		3		ф10А-III ГОСТ 5781-82*, ℓ=990	4	0.61
				1.100.1-7.7-2 00.00.06-01		С9-2
				Детали.		
Б.Ч.		1		ф5Вр1 ГОСТ 6727-80*, ℓ=2960	9	0.42
Б.Ч.		2		ф5Вр1 ГОСТ 6727-80*, ℓ=990	15	0.14
Б.Ч.		3		ф10А-III ГОСТ 5781-82*, ℓ=990	4	0.61
				1.100.1-7.7-2 00.00.06-02		С13
				Детали.		
Б.Ч.		1		ф5Вр1 ГОСТ 6727-80*, ℓ=2120	5	0.30
Б.Ч.		2		ф5Вр1 ГОСТ 6727-80*, ℓ=990	10	0.14

Обозначение	Марка	Рис.	Масса, кг.
1.100.1-7.7-2 00.00.06	С5-2	1	9.96
-01	С9-2	2	8.32
-02	С13	3	2.90

Нач. АПМ	Печерин		12.89
Гл. конст.	Радашкевич		
Рук. гр.	Стабредова		
Провер.	Стабредова		
Разраб.	Кнауб		

1.100.1-7.7-2 00.00.06

Сетка С5-2, С9-2, С13

Стадия	Лист	Листов
Р		1

СибЗНИИЭП
г. Новосибирск

Копир. Шер

Формат А3

Инв. № подл. | Подпись и дата | Взам. инв. №

Рис. 1

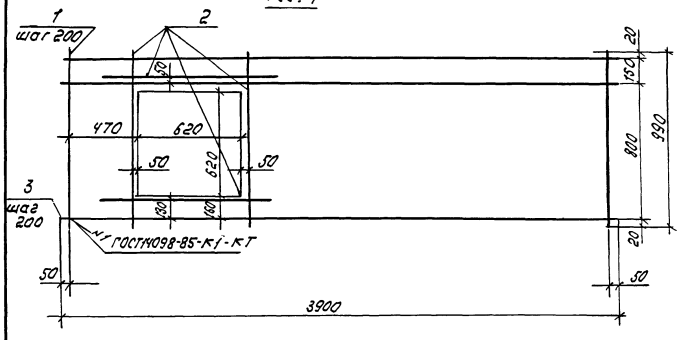

Рис. 2

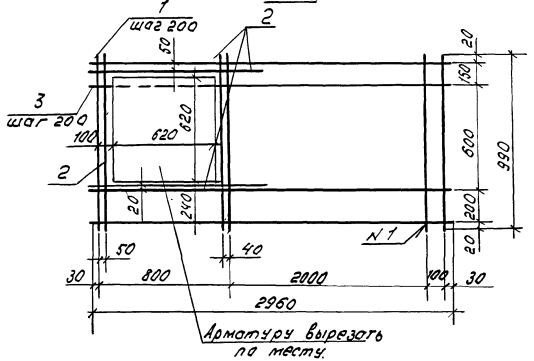

Формат	Зона	Поз	Обозначение	Наименование	Кол.	Примеч.
				1.100.1-7.7-2 00.00.07		06-2
				Детали.		
Б.Ч.		1		Ф5Вр I ГОСТ6727-80* ℓ=990	19	0.14 кг
Б.Ч.		2		Ф10А II ГОСТ5781-82* ℓ=990	4	0.61 кг
Б.Ч.		3		Ф5Вр I ГОСТ6727-80* ℓ=3800	6	0.54 кг
				1.100.1-7.7-2 00.00.07-01		С10-2
				Детали		
Б.Ч.		1		Ф5Вр I ГОСТ6727-80*, ℓ=990	15	0.14 кг
Б.Ч.		3		Ф5Вр I ГОСТ6727-80* ℓ=2960	6	0.43 кг
Б.Ч.		2		Ф10А III ГОСТ6727-80*, ℓ=990	4	0.61 кг

Обозначение	Марка	Рис.	Масса кг.
1.100.1-7.7-2 00.00.07	С6-2	1	8.34
-01	С10-2	2	7.12

			12.89
Нач. АПМ	Печерин		
Гл. конст.	Радашкевич		
Рук. гр.	Стобрелова		
Провер.	Булгакова		
Разраб.	Кнауб		

1.100.1-7.7-2 00.00.07

Сетка С6-2, С10-2

Стадия	Лист	Листов
Р		1

СНБЗ НИИЭП
г. Новосибирск

Инв. № подл. | Подпись и дата | Взам. инв. №

Копир.

Формат А3

Рис. 1

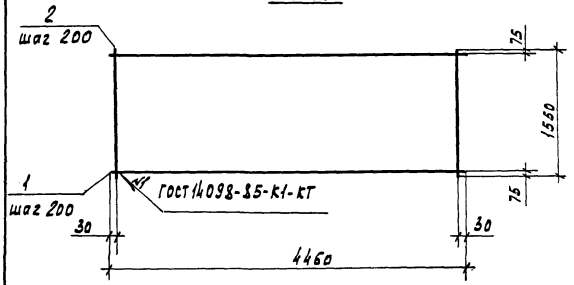

Рис. 2

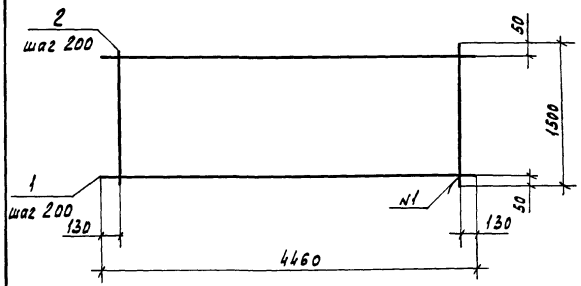

Формат	Зона	Поз.	Обозначение	Наименование	Кол.	Примечание
				1.100.1-7.7-2 00.00.08		С15
				Детали		
Б4		1		ф5 Вр I ГОСТ 6727-80* ℓ = 4460	8	0.63 кг
Б4		2		ф5 Вр I ГОСТ 6727-80*, ℓ = 1550	23	0.22 кг
				1.100.1-7.7-2 00.00.08-01		С16
				Детали		
Б4		1		ф12 III ГОСТ 5781-82* ℓ = 4460	8	3.96 кг
Б4		2		ф5 Вр I ГОСТ 6727-80*, ℓ = 1550	23	0.22 кг
				1.100.1-7.7-2 00.00.08-02		С14
				Детали		
Б4		1		ф5 Вр I ГОСТ 6727-80* ℓ = 4460	8	0.63 кг
Б4		2		ф5 Вр I ГОСТ 6727-80*, ℓ = 1500	22	0.21 кг

Обозначение	Марка	Рис.	Масса, кг
1.100.1-7.7-2 00.00.08	С15	1	10.10
-01	С16	1	36.74
-02	С14	2	9.66

Взам. инв. №

Подпись и дата

Инв. № подл.

Нач. АПМ	Петерин		12.89
Гл. констр.	Родашкевич		
Рук. гр.	Стадредова		
Провер.	Булгакова		
Разраб.	Кнауб		

1.100.1-7.7-2 00.00.08

Сетка С14, С15, С16

Стадия	Лист	Листов
Р		1

СибЗНИИЭП
г. Новосибирск

Копировал Кириенко

Формат А3

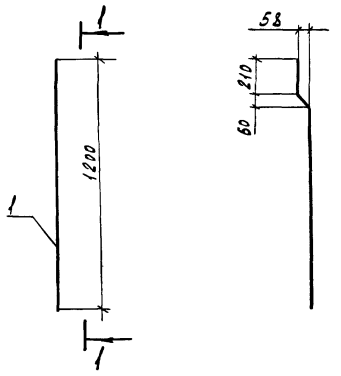

Формат	Зона	Поз.	Обозначение	Наименование	Кол.	Примечание
				Детали		
				ГОСТ 5781-82*		
А4		1		ф16 А III, ℓ=1230	1	1.94 кг

Нач. АПМ	Печерин		12.89	1.100.1-7.7-2	00.00.09
Гл. конст.	Радашкевич			Анкер А 1	Стадия: Р; Лист: 1; Листов: 1
Рук. гр.	Стадредова				СибЗНИИЭП г. Новосибирск
Провер.	Булгакова				
Разраб.	Степанова				

Инв. № подл. | Подпись и дата | Взам. инв. №

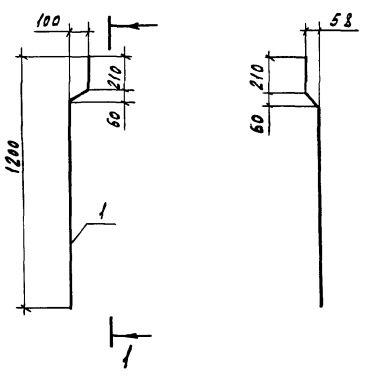

Формат	Зона	Поз.	Обозначение	Наименование	Кол.	Примечание
				Детали		
				ГОСТ 5781-82*		
А4		1		ф16 А III, ℓ=1250	1	1.98 кг

Нач. АПМ	Печерин		12.89	1.100.1-7.7-2	00.00.10
Гл. конст.	Радашкевич			Анкер А 2	Стадия: Р; Лист: 1; Листов: 1
Рук. гр.	Стадредова				СибЗНИИЭП г. Новосибирск
Провер.	Булгакова				
Разраб.	Степанова				

Инв. № подл. | Подпись и дата | Взам. инв. №

Копировал Куриенко Формат А3

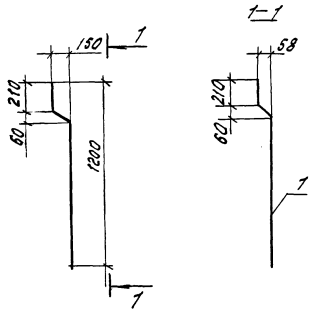

Формат	Зона	Поз.	Обозначение	Наименование	Кол.	Примечание
				Детали		
				ГОСТ 5781-82*		2.07кг
А4		1		ф16А III, ℓ=1310	1	

Нач. АПМ	Печерин		12.89	1.100.1-7.7-2 00.00.11	
Гл. конс.	Радашкевич			Анкер А3	Стадия: Р; Лист: —; Листов: 1
Рук. гр.	Стабредова				СибЗНИИЭП г. Новосибирск
Провер.	Булгакова				
Разраб.	Степанова				

Инв. № подл. | Подпись и дата | Взам. инв. №

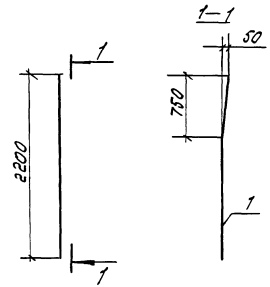

Формат	Зона	Поз.	Обозначение	Наименование	Кол.	Примечание
				Детали		
				ГОСТ 5781-82*		
А4		1		ф20А III, ℓ=2200	1	5.43 кг.

Нач. АПМ	Печерин		12.89	1.100.1-7.7-2 00.00.12	
Гл. конс.	Радашкевич			Отдельный стержень ос1	Стадия: Р; Лист: —; Листов: 1
Рук. гр.	Стабредова				СибЗНИИЭП г. Новосибирск
Провер.	Булгакова				
Разраб.	Степанова				

Инв. № подл. | Подпись и дата | Взам. инв. №

Копир. Формат А3

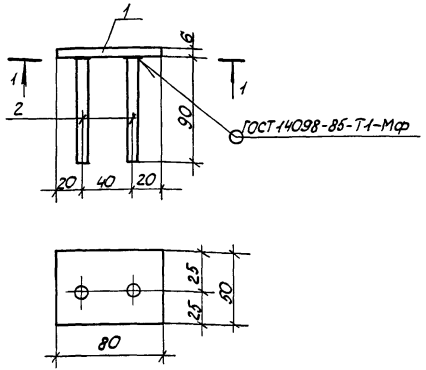

Формат	Зона	Поз.	Обозначение	Наименование	Кол.	Примечание
				Детали		
Б4.		1		-6×50, ГОСТ 19903-74*, ℓ=80	1	0,19
Б4.		2		Ф10А-II ГОСТ 5781-82*, ℓ=90	2	0,06

Масса закладного изделия - 0,31 кг

				1.100.1-7.7-2	00.00.13		
Нач.АПМ	Печерин		12.89	Изделие закладное М1	Стадия	Лист	Листов
Гл.конст.	Радошкевич				Р		1
Рук. гр.	Стабредова				СибЗНИИЭП г. Новосибирск		
Провер.	Булгакова						
Разраб.	Степанова						

Инв.№ подл. | Подпись и дата | Взам.инв.№

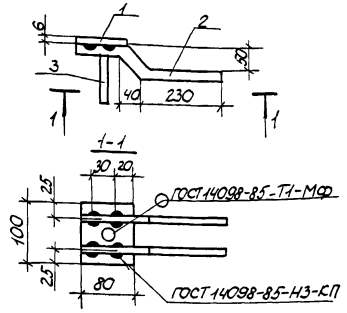

Формат	Зона	Поз.	Обозначение	Наименование	Кол.	Примечание
				Детали		
Б4.		1		-6×80 ГОСТ 19903-74*; ℓ=100	1	0,38 кг
Б4.		2		Ф10А-II ГОСТ 5781-82*, ℓ=360	2	0,22 кг
Б4.		3		Ф10 А-II ГОСТ 5781-82*; ℓ=150	1	0,09 кг

Масса закладного изделия - 0,91 кг

				1.100.1-7.7-2	00.00.14		
Нач.АПМ	Печерин		12.89	Изделие закладное М2	Стадия	Лист	Листов
Гл.конст.	Радошкевич				Р		1
Рук. гр	Стабредова				СибЗНИИЭП г. Новосибирск		
Провер.	Булгакова						
Разраб.	Степанова						

Инв.№ подл. | Подпись и дата | Взам.инв.№

Копировал: Порфирьева

Формат А3

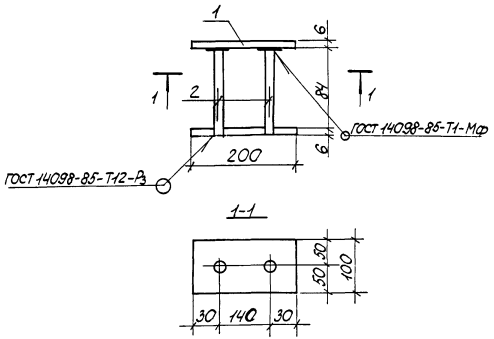

Формат	Зона	Поз.	Обозначение	Наименование	Кол.	Примечание
				Детали		
Б4		1		-6×100 ГОСТ 19903-74*, ℓ=200	2	0,94кг
Б4		2		ф10 AII ГОСТ 5781-82*, ℓ=84	2	0,05кг

Масса закладного изделия - 1,98кг

Взам. инв. № | Подпись и дата | Инв. № подл.

Нач. ПМ	Печерин		12.89	1.100.1-7.7-2	00.00.15
Гл. конст.	Радашкевич				
Рук. гр.	Стабредова			Изделие закладное М3	Стадия: Р; Лист: —; Листов: 1
Инженер.	Булгакова				СибЗНИИЭП г. Новосибирск
Разраб.	Степанова				

Взам. инв. № | Подпись и дата | Инв. № подл.

Стадия | Лист | Листов
СибЗНИИЭП г. Новосибирск

Копировал: Порфирьева. Формат А3

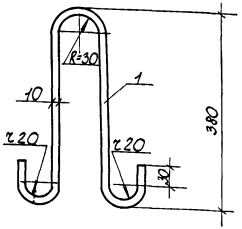

Формат	Зона	Поз.	Обозначение	Наименование	Кол.	Примечание
				Детали		
А4		1		ф10 А-I ГОСТ 5781-82*, ℓ=950	1	0,59 кг

Инв. № подл. | Подпись и дата | Взам. инв. № | Инв. № дубл.

Нач. АПМ	Печерин		12.89	1.100.1-7.7-2 00.00.16
Гл. конст.	Родашкевич			
Рук. гр.	Стабредова			Петля П1
Провер.	Булгакова			Стадия: Р; Лист: ; Листов: 1
Разраб.	Степанова			СибЗНИИЭП г. Новосибирск

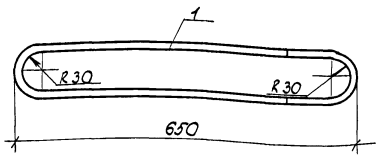

Формат	Зона	Поз.	Обозначение	Наименование	Кол.	Примечание
				Детали		
А4		1		ф18 Ас-II ГОСТ 5781-82*, ℓ=1580	1	3,16 кг

Нач. АПМ	Печерин		12.89	1.100.1-7.7-2 00.00.17
Гл. конст.	Родашкевич			
Рук. гр.	Стабредова			Петля П2
Провер.	Булгакова			Стадия: Р; Лист: ; Листов: 1
Разраб.	Степанова			СибЗНИИЭП г. Новосибирск

Копировал: Порфирьева Формат А3

Марка элемента	Изделия арматурные															Изделия закладные						Общий расход
	Арматура класса														Всего	Арм. класса			Прокат марки		Всего	
	Вр-I			A-I			Ac-II			A-III						A-II			В ст 3 кп 2			
	ГОСТ 6727-80*			ГОСТ 5781-82*			ГОСТ 5781-82*			ГОСТ 5781-82*						ГОСТ 5781-82*			ГОСТ 19903-74*			
	ф5		Итого	ф10		Итого	ф18		Итого	ф8	ф10	ф12	ф16	ф20	Итого	ф18		Итого	-б		Итого	
ПБК 45.12	19.73		19.73	1.18		1.18							17.46		17.46	38.37	3.71		3.71	2.66		2.66	6.37	44.74
ПБК 42.12	18.18		18.18	1.18		1.18							17.46		17.46	36.82	2.65		2.65	1.90		1.90	4.55	41.37
ПБК 42.12л	18.18		18.18	1.18		1.18							17.46		17.46	36.82	2.65		2.65	1.90		1.90	4.55	41.37
ПБК 39.12	17.04		17.04	1.18		1.18							17.50		17.50	35.72	1.59		1.59	1.14		1.14	2.73	38.45
ПБК 39.12-2	16.84		16.84	1.18		1.18					4.88		17.50		22.38	40.40	2.31		2.31	2.28		2.28	4.59	44.99
ПБК 38.12	16.17		16.17	1.18		1.18							11.64		11.64	28.99	2.12		2.12	1.52		1.52	3.64	32.63
ПБК 38.12л	16.17		16.17	1.18		1.18							11.64		11.64	28.99	2.12		2.12	1.52		1.52	3.64	32.63
ПБК 30.12	13.16		13.16	1.18		1.18							11.64		11.64	25.98	3.18		3.18	2.28		2.28	5.46	31.44
ПБК 30.12-2	13.16		13.16	1.18		1.18					4.88		12.03		16.91	31.25	3.23		3.23	4.54		4.54	7.77	39.02
ПБК 57.12	27.32		27.32	1.18		1.18				2.16		3.10	29.44		34.70	83.20	3.71		3.71	2.66		2.66	6.37	89.57
ПБК 57.12л	27.32		27.32	1.18		1.18				2.16		3.10	29.44		34.70	83.20	3.71		3.71	2.66		2.66	6.37	89.57
ПЛ 45.32	37.27		37.27				6.32		6.32		4.20	31.68	7.76	48.87	92.51	136.10	2.65		2.65	1.90		1.90	4.55	140.65
ПЛ. 45.32 л	37.27		37.27				6.32		6.32		4.20	31.68	7.76	48.87	92.51	136.10	2.65		2.65	1.90		1.90	4.55	140.65

Инв.№ подл. | Подпись и дата | Взам.инв.№

			1.100.1-7.7-2	00.00.00.РС
Нач.АПМ	Печерин	12.89	Ведомость расхода стали	Стадия: Р; Лист: ; Листов: 1
Гл.конст.	Адабашевич			СибЗНИИЭП г.Новосибирск
Рук.гр.	Стоборедова			
Провер.	Булгакова			
Разраб.	Степанова			

Копировал: Запальская Формат А3

gost.e-ecolog.ru