ТИПОВЫЕ СТРОИТЕЛЬНЫЕ КОНСТРУКЦИИ, ИЗДЕЛИЯ И УЗЛЫ

СЕРИЯ 1.100.1-7

ИНДУСТРИАЛЬНЫЕ ИЗДЕЛИЯ КРУПНОПАНЕЛЬНЫХ 5-9 ЭТАЖНЫХ ЗДАНИЙ С ВЫСОТОЙ ЭТАЖА 2,8м И СО СТРОИТЕЛЬНЫМ МОДУЛЕМ 15М НА ОСНОВЕ ЖИЛЫХ ДОМОВ СЕРИИ 97

ВЫПУСК 7-1

ПЛИТЫ БАЛКОНОВ И ЛОДЖИЙ ДЛЯ НАРУЖНЫХ СТЕН ТОЛЩИНОЙ 350 мм

РАБОЧИЕ ЧЕРТЕЖИ

gost.e-ecolog.ru

ТИПОВЫЕ СТРОИТЕЛЬНЫЕ КОНСТРУКЦИИ, ИЗДЕЛИЯ И УЗЛЫ

СЕРИЯ 1.100.1-7

ИНДУСТРИАЛЬНЫЕ ИЗДЕЛИЯ КРУПНОПАНЕЛЬНЫХ 5-9 ЭТАЖНЫХ ЗДАНИЙ С ВЫСОТОЙ ЭТАЖА 2,8м И СО СТРОИТЕЛЬНЫМ МОДУЛЕМ 15М НА ОСНОВЕ ЖИЛЫХ ДОМОВ СЕРИИ 97

ВЫПУСК 7-1

ПЛИТЫ БАЛКОНОВ И ЛОДЖИЙ ДЛЯ НАРУЖНЫХ СТЕН ТОЛЩИНОЙ 350 мм

РАБОЧИЕ ЧЕРТЕЖИ

РАЗРАБОТАНЫ
СибЗНИИЭП
Главный инженер — С.Ф.Траутвейн
Начальник АПМ-1 — М.К.Печерин
Главный инженер проекта — И.Б.Радашкевич

УТВЕРЖДЕНЫ И ВВЕДЕНЫ В ДЕЙСТВИЕ
С 30 АПРЕЛЯ 1990 Г.
ГОСКОМАРХИТЕКТУРЫ
ПРИКАЗ ОТ 23.03.90 N° 46

Обозначение	Наименование	Стр.
1.100.1-7.7-1 00.00.00	Содержание	2
00.00.00ТО	Техническое описание	3...7
00.00.00НИ	Номенклатура изделий	8..10
01.00.00	Плита балконная ПБК 45.12	11
01.00.00СБ	Плита балконная ПБК 45.12 Сборочный чертеж	12
02.00.00	Плита балконная ПБК 42.12, ПБК 42.12-1	13
02.00.00СБ	Плита балконная ПБК 42.12, ПБК 42.12-1 Сборочный чертеж	14
03.00.00	Плита балконная ПБК 39.12, ПБК 39.12-2	15
03.00.00СБ	Плита балконная ПБК 39.12, ПБК 39.12-2 Сборочный чертеж	16
04.00.00	Плита балконная ПБК 38.12, ПБК 38.12-1	17
04.00.00СБ	Плита балконная ПБК 38.12, ПБК 38.12-1 Сборочный чертеж	18
05.00.00	Плита балконная ПБК 30.12, ПБК 30.12-2	19
05.00.00СБ	Плита балконная ПБК 30.12, ПБК 30.12-2 Сборочный чертеж	20
06.00.00	Плита балконная ПБК 57.12, ПБК 57.12-1	21
06.00.00СБ	Плита балконная ПБК 57.12, ПБК 57.12-1 Сборочный чертеж	22
07.00.00	Плита лоджии ПЛ 45.32, ПЛ 45.32-1	23
07.00.00СБ	Плита лоджии ПЛ 45.32, ПЛ 45.32-1 Сборочный чертеж	24
00.00.00Д1	Узлы опалубки	25,26

Обозначение	Наименование	Стр.
1.100.1-7.7-1 00.00.00Д2	Узел армирования	27
00.00.01	Каркас КР1, КР3, КР5	28
00.00.02	Каркас КР2, КР4, КР6, КР8, КР10	29
00.00.03	Каркас КР7, КР9, КР11	30
00.00.04	Сетка С1, С3, С5, С7, С9, С11	31
00.00.05	Сетка С2, С4, С6, С8, С10, С12	32
00.00.06	Сетка С5-2, С9-2, С13	33
00.00.07	Сетка С6-2, С10-2	34
00.00.08	Сетка С14, С15, С16	35
00.00.09	Анкер А1	36
00.00.10	Анкер А2	
00.00.11	Анкер А3	37
00.00.12	Отдельный стержень ОС1	
00.00.13	Изделие закладное М1	38
00.00.14	Изделие закладное М2	
00.00.15	Изделие закладное М3	39
00.00.16	Петля П1	40
00.00.17	Петля П2	
00.00.00РС	Ведомость расхода стали	(41)

Инв.№ подл. | Подпись и дата | Взам.инв.№

Привязан

Инв.№

Норм.конт.	Радашкевич		
Нач.АПМ	Печерин		12.88
Гл.конст.	Радашкевич		
Рук.гр.	Стабредова		
Провер.	Булгакова		
Разраб.	Степанова		

1.100.1-7.7-1 00.00.00

Содержание

Стадия	Лист	Листов
Р		1

СибЗНИИЭП г.Новосибирск

Копировал: Порфирьева

Формат А3

Общая часть.

Настоящий альбом содержит рабочие чертежи изделий из тяжелого бетона, применяемых в типовых проектах крупнопанельных жилых домов серии 97, разработанных в составе общесоюзного строительного каталога.

Выпуск содержит техническое описание, рабочие чертежи изделий, их опалубочные и арматурные узлы, арматурные и закладные изделия, выборку металла.

Балконы и лоджии разработаны для 5 и 9-этажных жилых зданий, предназначенных для строительства в I в климатическом районе, при расчетных температурах наружнаго воздуха -40°С, -50°С, нормальнам ветровом давлении до 0,38 кПа, на территориях с обычными геологическими условиями. Изделия предназначены для зданий II степени огнестойкости, предел огнестойкости - более 2 часов.

Соединение изделий с конструкциями дома должно осуществляться в соответствии с монтажными узлами, разработанными для домов серии 97.

При проектировании изделий учтены требования СНиП 2.03.01-84 и ГОСТ 13015.0-83* „конструкции и изделия бетонные и железобетонные сборные. Общие технические требования.

Изделия разработаны с учетом следующих основных технологических положений:

а) термообработку изделий производить при , температурах принятых на конкретных заводах.

б) распалубку изделий производить при достижении бетоном прочности не менее 70% проектной.

в) предельный габарит изделий: плита лоджии 4,48×3,19×0,16 весом 5,23тс. Плита балкона 5,67×1,18×0,16 весом 1,76тс.

Конструкция и армирование изделий.

Плиты балконные плоские сплошные консольные изготавливаются из тяжелого бетона класса по прочности на сжатие В25.

Проектная марка бетона по морозостойкости и водонепроницаемости должна быть не менее:

для расчетных температур до -40°С (включительно) F100 W2. ниже -40°С F150 W4

Плиты балконов армируются плоскими сетками: верхняя сетка, рассчитанная на восприятие эксплуатационных нагрузок; нижняя сетка, рассчитанная на восприятие монтажных нагрузок. от собственной массы плиты. Опорная часть плиты армируется каркасами. Плиты имеют арматурные выпуски из стержневой горячекатанной арматуры периодического профиля класса AIII (ГОСТ 5781-82*) для крепле-

Инв.№ подл. | Подпись и дата | Взам.инв.№

				1.100.1-7.7-1	00.00.00.ТО	
Нач.АПК.	Печерин		12.89	Техническое описание	Стадия	Лист	Листов
Гл.констр	Радошкевич				Р	1	2
Рук.гр.	Старободо				СибЗНИИЭП г.Новосибирск		
Провер.	Радошкевич						
Разраб	Булгакова						

Копировал: Макар

Формат А3

ния с панелями перекрытия.

Изготовление плит балконов предусматривается верхней лицевой поверхностью к поддону (в горизонтальных формах). Верхняя лицевая поверхность бетона балконной плиты- гладкая; нижние и видимые боковые поверхности плит- под окраску.

Точность изготовления плит балконов, а также качество поверхностей и внешний вид изделий - в соответствии с тредованиями ГОСТ 25697-83*.

Арматурные сетки и каркасы выполняются из стержневой горячекатанной арматуры периодического профиля класса $A\overline{III}$ (ГОСТ 5781-82*) и обыкновенной проволоки периодического профиля класса $Bp\overline{I}$ (ГОСТ 6727-80). Закладные изделия выполняются из полосовой стали марки ВСт3 пс6 по ГОСТ 19903-74* Анкерные стержни закладных изделий- из стержневой горячекатаной периодического профиля класса $A\overline{II}$ ГОСТ 5781-82*. Монтажные петли выполняются из стержневой горячекатаной гладкой арматуры класса $A\overline{I}$ и периодического профиля $Ac\text{-}\overline{II}$.

Качество сварки, выполняемой при сборке, должно соответствовать тредованиям ГОСТ 14098-85 „Соединения сварные арматуры железобетонных изделий и конструкции", ГОСТ 10922-75* „Арматурные изделия, закладные детали сварные для железобетонных конструкции".

Проектное положение арматурных изделий в процессе бетонирования должно обеспечиваться специальными фиксаторами.

Изделия должны формоваться в стальных формах, удовлетворяющих ГОСТ 25781-83*

Масса изделий не должна отличаться от проектной более чем на ± 7%.

Величина отпускной прочности бетона должна быть не менее 100% его проектного класса прочности.

Открытые поверхности закладных изделий металлизировать в заводских условиях в соответствии с тредованиями СНиП 2.03.11-85 „Защита строительных конструкций от коррозии".

Маркировка изделий

Маркировка плит балконов выполняется в соответствии с тредованиями ГОСТ 23009-78 и ГОСТ 25697-83.

Марка изделия состоит из буквенно-цифровых групп, разделенных дефисом.

Первая группа содержит буквенное обозначение типа плиты (ПБК- плиты балконов плоские сплошные консольные) и ее конструктивную номинальную длину и ширину в дециметрах. Дополнена строчкой буквой „л"- левое исполнение плиты.

Вторая группа содержит дополнительные характеристики плит- наличие в плите эвакуационного люка.

Пример маркировки плиты балкона:
ПБК 30.12-2 - плита балконная плоская сплошная консольная длиной 2980 мм, шириной 1230 мм с эвакуационным люком.

Указания по хранению и транспортировке.

Хранение и транспортировка плит балконов - в соответствии с тредованиями ГОСТ 25697-83*

Приемка плит балконов, методы контроля и испытаний плит балконов - в соответствии с тредованиями ГОСТ 25697-83*

Инв.№ подл. | Подпись и дата | Взам. инв.№

Схема опирания балконных плит ПБК 45.12, ПБК 42.12, ПБК 42.12л, ПБК 39.12, ПБК 39.12-2
ПБК 38.12, ПБК 38.12л, ПБК 30.12, ПБК 30.12-2

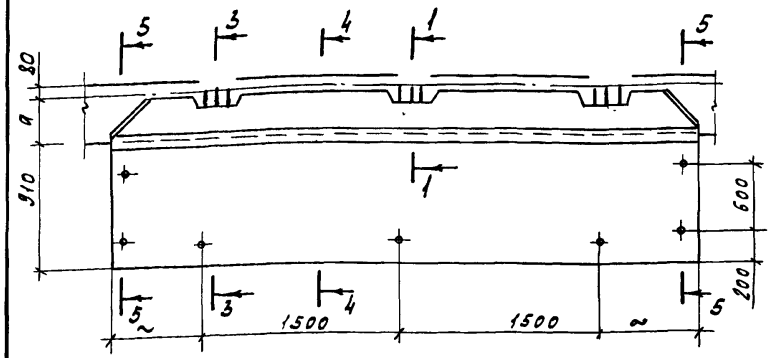

Схемы загружения балконных плит при испытании

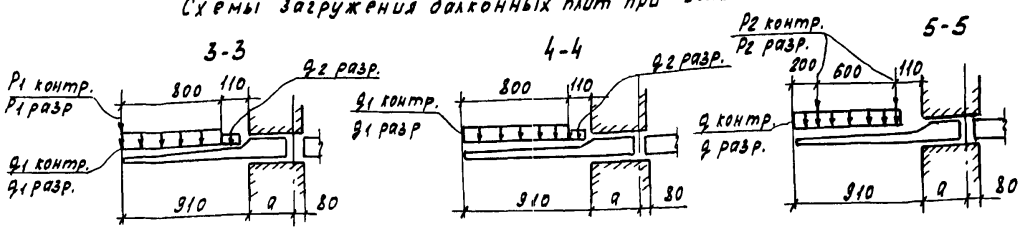

1. Испытания плит производить в соответствии с ГОСТ 8829-85
2. Если разрушение произошло при нагрузках меньше контрольных и отклонения их не превосходят указанные, требуется повторное испытание (см. п. 6.1.2 ГОСТ 8829-85)
3. Сечение 1-1 на листе 6
4. Размер „а" зависит от толщины наружной стены.

Марка плиты	Проверка прочности												Проверка жесткости и ширины раскрытия трещин				
	Вид разрушения												Дополнительно прикладываемая контрольная нагрузка за вычетом собственного веса плиты		$f_к$ контрольный прогиб от контрольной нагрузки	Максимальное допускаемое отклонение замеренного прогиба от контрольного	Контрольная ширина раскрытия трещин
	1. Текучесть стали продольной растянутой арматуры в нормальном сечении до наступления раздробления бетона сжатой зоны						1. Разрыв продольной растянутой арматуры. 2. Раздробление бетона сжатой зоны в нормальном и наклонном сечении до наступления текучести стали										
	Суммарная контрольная разрушающая нагрузка, включающая собственный вес плиты		Дополнительно прикладываемая контрольная нагрузка за вычетом собственного веса плиты		Максимальное допускаемое отклонение действительной разрушающей нагрузки от контрольной		Суммарная контрольная разрушающая нагрузка, включающая собственный вес плиты		Дополнительно прикладываемая контрольная нагрузка за вычетом собственного веса плиты		Максимальное допускаемое отклонение действительной разрушающей нагрузки от контрольной						
	$q+q_{с.в.}$ кг/м²	P кг	q кг/м²	P кг	Δq кг/м²	ΔP кг	$q+q_{с.в.}$ кг/м²	P кг	q кг/м²	P кг	Δq кг/м²	ΔP кг	$q_н$ кг/м²	$P_н$ кг	мм	мм	мм
	q_1: 915 q_2: 315	P_1: 325 P_2: 190	q_1: 685 q_2: 85	P_1: 325 P_2: 190	Δq_1: 92 Δq_2: 32	ΔP_1: 33 ΔP_2: 19	q_1: 1170 q_2: 403	P_1: 416 P_2: 243	q_1: 940 q_2: 173	P_1: 416 P_2: 243	Δq_1: 117 Δq_2: 405	ΔP_1: 42 ΔP_2: 25	400	P_1: 235 P_2: 138	$f_к$: 2.2 $f_{дл}$: 5.0 $f_{пр}$: 12.8	0.33 0.75	0.2

Инв. № подл. | Подпись и дата | Взам. инв. №

Схема опирания угловых балконных плит. ПБК 57.12, ПБК 57.12л

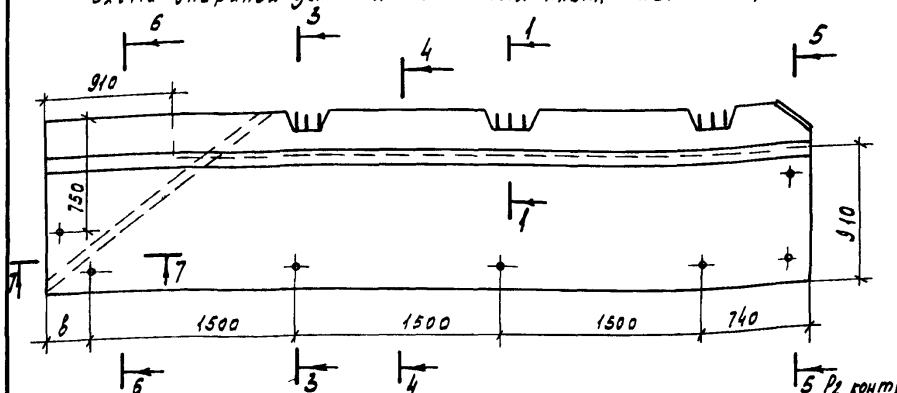

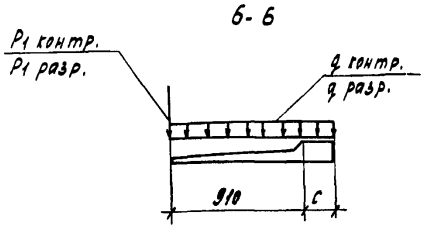

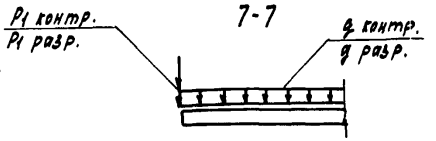

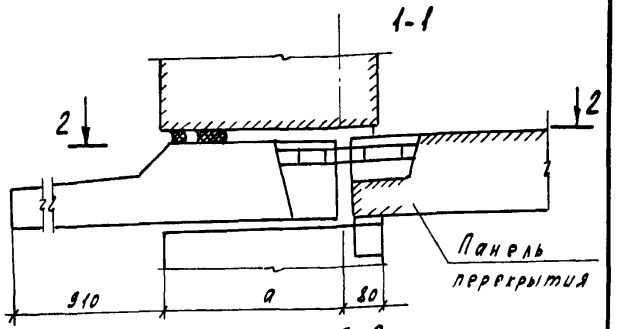

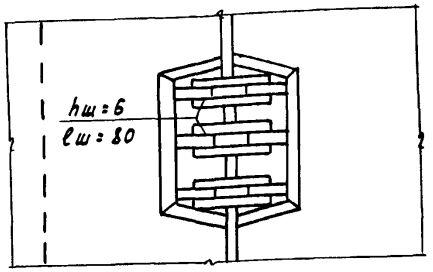

Схемы загружения при испытании

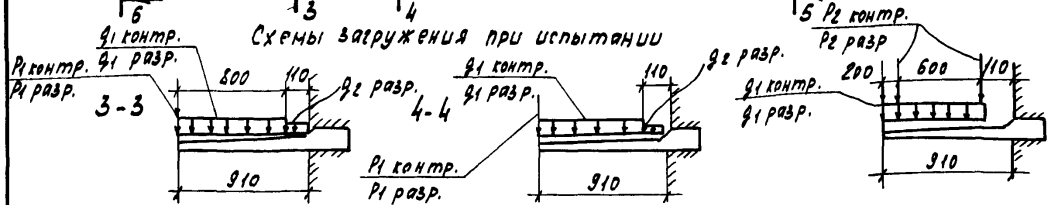

Марка балкона	Проверка прочности										Проверка жесткости и ширины раскрытия трещин			
	Вид разрушения										Дополнительно прикладываемая контрольная нагрузка за вычетом собственного веса плиты	fк контрольный прогиб от контрольной нагрузки	Максимальное допускаемое отклонение замеренного прогиба от контрольного	Контрольная ширина раскрытия трещин
	1. Текучесть стали продольной растянутой арматуры в нормальном сечении до наступления раздробления бетона сжатой зоны.						1 Разрыв продольной растянутой арматуры 2 Раздробление бетона сжатой зоны в нормальном и наклонном сечении до наступления текучести стали							
	Суммарная контрольная разрушающая нагрузка, включающая собственный вес плиты		Дополнительно прикладываемая контрольная нагрузка за вычетом собственного веса плиты		Максимальное допускаемое отклонение действительной разрушающей нагрузки от контрольной		Суммарная контрольная разрушающая нагрузка, включающая собственный вес плиты		Дополнительно прикладываемая контрольная нагрузка за вычетом собственного веса плиты		Максимальное допускаемое отклонение действительной разрушающей нагрузки от контрольной					
	q+qс.в. кг/м²	P кг	q кг/м²	P кг	Δq кг/м²	ΔP кг	q+qс.в. кг/м²	P кг	q кг/м²	P кг	Δq кг/м²	ΔP кг	qн кг/м²	Pн кг	мм	мм	мм
	q_1: 915 q_2: 315	P_1: 325 P_2: 190	q_1: 685 q_2: 85	P_1: 325 P_2: 190	Δq_1: 92 Δq_2: 32	ΔP_1: 33 ΔP_2: 19	q_1: 1170 q_2: 403	P_1: 416 P_2: 243	q_1: 940 q_2: 173	P_1: 416 P_2: 243	Δq_1: 117 Δq_2: 405	ΔP_1: 42 ΔP_2: 25	400	P_1: 290 P_2: 73	$f_к$ = 2.2 $f_{дл}$: 5.0 $f_{пред}$: 12.8 $f_{пред}$: 180 (для угла)	0.33 0.75	0.25

1. Испытания балконов производить в соответствии с ГОСТ 8829-85.
2. Если разрушение произошло при нагрузках меньше контрольных и отклонения их не превосходят указанные, требуется повторное испытание (см. п. 6.1.2 ГОСТ 8829-85)
3. Контрольные нагрузки включают вес загрузочных устройств.
4. Перевозку и хранение плит производить в вертикальном положении.
5. Размеры „а", „в", „с" зависят от толщины наружной стены.

Взам. инв.№ | Подпись и дата | Инв.№ подл.

Схема опирания плит лоджий Пл 45.32, Пл 45.32л

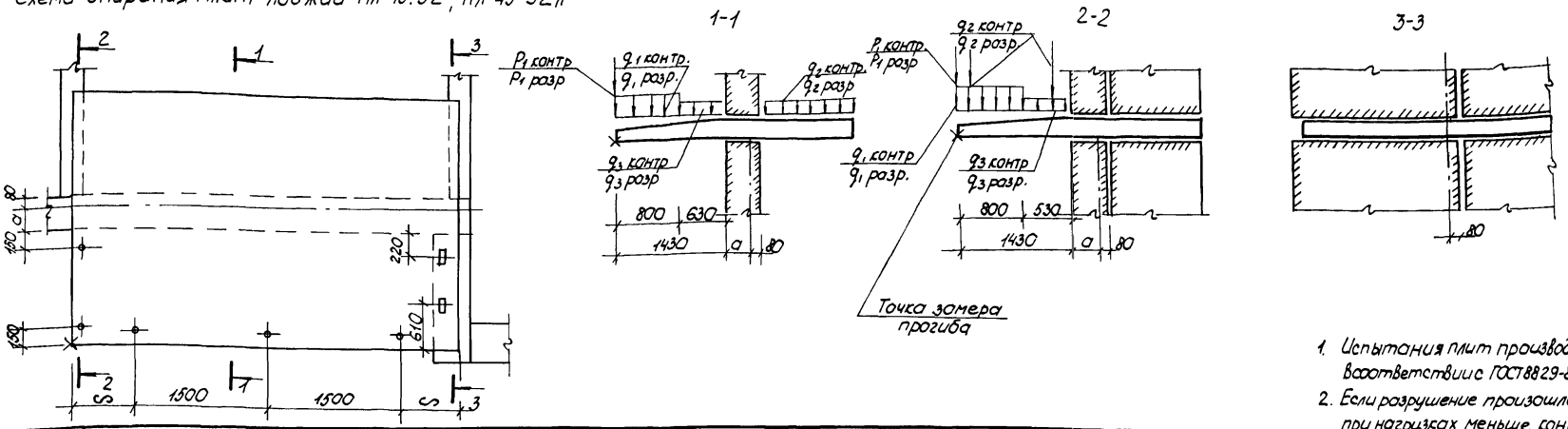

Марка плиты	Проверка прочности										Проверка жесткости ширины раскрытия трещин				
	Вид разрушения										Дополнительно прикладываемая контрольная нагрузка за вычетом собственного веса плиты		$f_к$, $f_{дл.}$ Контрольный прогиб от контрольной нагрузки	Максимальное допускаемое отклонение замеренного прогиба от контрольного	Контрольная ширина раскрытия трещин
	1. Текучесть стали продольной растянутой арматуры в нормальном сечении до наступления раздробления бетона сжатой зоны				1. Разрыв продольной растянутой арматуры 2. Раздробление бетона сжатой зоны в нормальном и наклонном сечении до наступления текучести стали.										
	Суммарная контрольная разрушающая нагрузка, включающая собственный вес плиты		Дополнительно прикладываемая контрольная нагрузка за вычетом собственного веса плиты		Максимальное допускаемое отклонение действительной разрушающей нагрузки от контрольной		Суммарная контрольная разрушающая нагрузка, включающая собственный вес плиты		Дополнительно прикладываемая контрольная нагрузка за вычетом собственного веса плиты		Максимальное допускаемое отклонение действительной разрушающей нагрузки от контрольной				
	$q+q_{с.в}$ кг/м²	P кг/м	q кг/м²	P кг/м	Δq кг/м²	ΔP кг/м	$q+q_{с.в}$ кг/м²	P кг/м	q кг/м²	P кг/м	Δq кг/м²	ΔP кг/м	$q_н$ кг/м²	$P_н$ кг/м	мм	мм	мм
	q_1=1090	P_1=325	q_1=735	P_1=325	109	32,5	q_1=1390	P_1=415	q_1=1035	P_1=415	139	42	400	P_1=236	$f_к$=1,4	0,21	0,25
	q_2=780	P_2=190	q_2=425	P_2=190	78	19	q_2=1000	P_2=243	q_2=545	P_2=243	100	24,3	180	P_2=138	$f_{дл.}$=3,4	0,51	
	q_3=443	—	q_3=88	—	443	—	q_3=568	—	q_3=213	—	57	—	—	—	$f_{пр}$=12,8		

1. Испытания плит производить в соответствии с ГОСТ 8829-85.
2. Если разрушение произошло при нагрузках меньше контрольных и отклонения их не превосходят указанные, требуется повторное испытание (см. п. 6.1-2 ГОСТ 8829-85).
3. Размер „а" зависит от толщины наружных стен.

Инв. № подл. | Подпись и дата | Взам. инв. №

Эскиз	Марка	Обозначение	Размеры, мм L	H	B	Расход материалов Бетон, м³	Утеплитель	Сталь, кг	Масса, кг
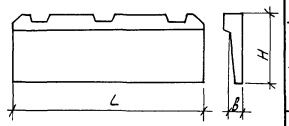	ПБК 45.12	1.100.1-7.7-1 01.00.00	4480	1180	100	0,48	0,06	44,02	1210
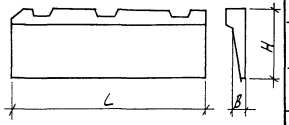	ПБК 42.12	1.100.1-7.7-1 02.00.00	4200	1180		0,45	0,05	41,01	1130
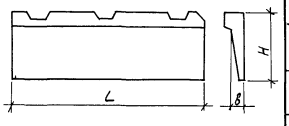	ПБК 42 12-1	1.100.1-7.7-1 02.00.00-02	4200	1180		0,45	0,05	41,01	1130
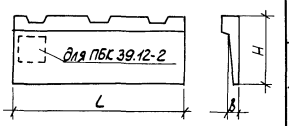	ПБК 39 12	1.100.1-7.7-1 03.00.00	3920	1180		0,44	0,05	38,12	1110
	ПБК 39.12-2	1.100.1-7.7-1 03.00.00-01	3920	1180		0,44	0,05	44,86	1030

Инв.№ подл. | Подпись и дата | Взам. инв.№

Привязан

Инв.№

Нач.АПМ	Печерин		12.89
Гл.констр.	Радошкевич		
Рук.гр.	Столбредова		
Провер.	Булгакова		
Разраб.	Кнауб		

1.100.1-7.7-1 00.00 00 НИ

Номенклатура изделий

Стадия	Лист	Листов
Р	1	3

СибЗНИИЭП г. Новосибирск

Копировал: Порфирьева

Формат А3

Эскиз	Марка	Обозначение	Размеры, мм L	H	B	Расход материалов Бетон, м³	Утеплитель, м³	Сталь, кг	Масса, кг
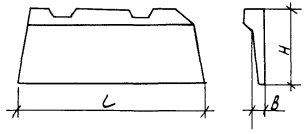	ПБК 38.12	1.100.1-7 7-1 04.00.00	3850	1180	100	0,38	0,04	32,52	950
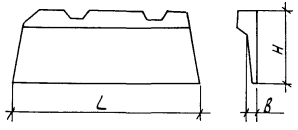	ПБК 38 12-1	1.100.1-7 7-1 04.00 00-01	3850	1180		0,38	0,04	32,52	950
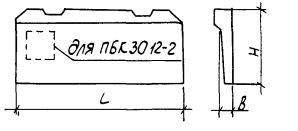	ПБК 30.12	1.100 1-7 7-1 06.00 00	2980	1180		0,32	0,03	30,96	800
	ПБК 30.12-2	1.100 1-7.7-1 05.00.00-01	2980	1180		0,28	0,03	38,54	710
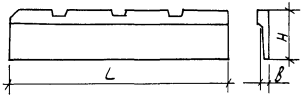	ПБК 57.12	1.100.1-7 7-1 06.00.00	5670	1180		0,70	0,04	68,15	1760

Инв. № подл. | Подпись и дата | Взам. инв. №

Привязан

Инв. №

1.100.1-7 7-1 00.00.00 НИ

Лист 2

Копировал: Порфирьева

Формат А3

Эскиз	Марка	Обозначение	Размеры, мм L	H	B	Расход материалов: Бетон, м³	Утеплитель, м³	Сталь, кг	Масса, кг
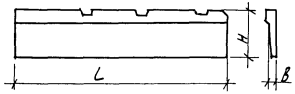	ПБК 57.12-1	1.100.1-1.7-1 06.00.00-01	5670	1180	100	0,70	0,04	68,15	1760
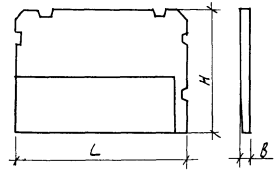	ПЛ 45.32	1.100.1-7.7-1 07.00.00	4480	3190	160	2,09	0,05	140,33	5230
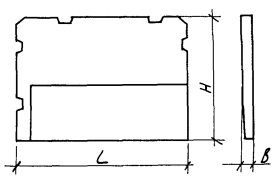	ПЛ 45.32-1	1.100.1-7.7-1 07.00.00-01	4480	3190	160	2,09	0,05	140,33	5230

Привязан

Инв. № подл. | Подпись и дата | Взам. инв. №

Инв. №

1.100.1-7.7-1 00.00.00 НИ

Лист 3

Копировал: Порфирьева

Формат А3

Формат	Зона	Поз.	Обозначение		Наименование	Кол.	Примечание
					Документация		
А3			1.100.1-7.7-1	01.00.00СБ	Сборочный чертеж	Х	
А3			1.100.1-7.7-1	00.00.00Д1	Узлы опалубочные	Х	
А3			1.100.1-7.7-1	00.00.00ТО	Техническое описание	Х	
А3			1.100.1-7.7-1	00.00.00 РС	Ведомость расхода стали	Х	
А3			1.100.1-7.7-1	00.00.00Д2	Узлы армирования	Х	
					Сборочные единицы		
А3		1	1.100.1-7.7-1	00.00.04	Сетка С1	1	
А3		2	1.100.1-7.7-1	00.00.05	Сетка С2	1	
А3		3	1.100.1-7.7-1	00.00.01	Каркас КР1	1	
А3		4	1.100.1-7.7-1	00.00.02	Каркас КР2	1	
А3		5	1.100.1-7.7-1	00.00.14	Изделие закладное М2	7	
					Детали		
А4		6	1.100.1-7.7-1	00.00.09	Анкер А1	9	
БУ		7			65Вр$\overline{I}$ ГОСТ 6727-80*ℓ=100	12	0.01кг
А4		8	1.100.1-7.7-1	00.00.16	Петля П1	2	
					Материалы		
		9			Бетон класс В 25	0.48	м³
		10			Утеплитель ФПБ γ= 50кг/м³	0.06	м³

Инв.№ подл. | Подпись и дата | Взам.инв.№

Привязан

Инв.№

Нач.ЛПМ	Печерин		12.89
Гл.констр.	Радашкевич		
Рук.гр.	Стадредова		
Провер.	Булгакова		
Разраб.	Кнауб		

1.100.1-7.7-1 01.00.00

Плита балконная ПБК 45.12

Стадия	Лист	Листов
Р		1

СибЗНИИЭП г. Новосибирск

Копировал Кириенко

Формат А3

Рис.1

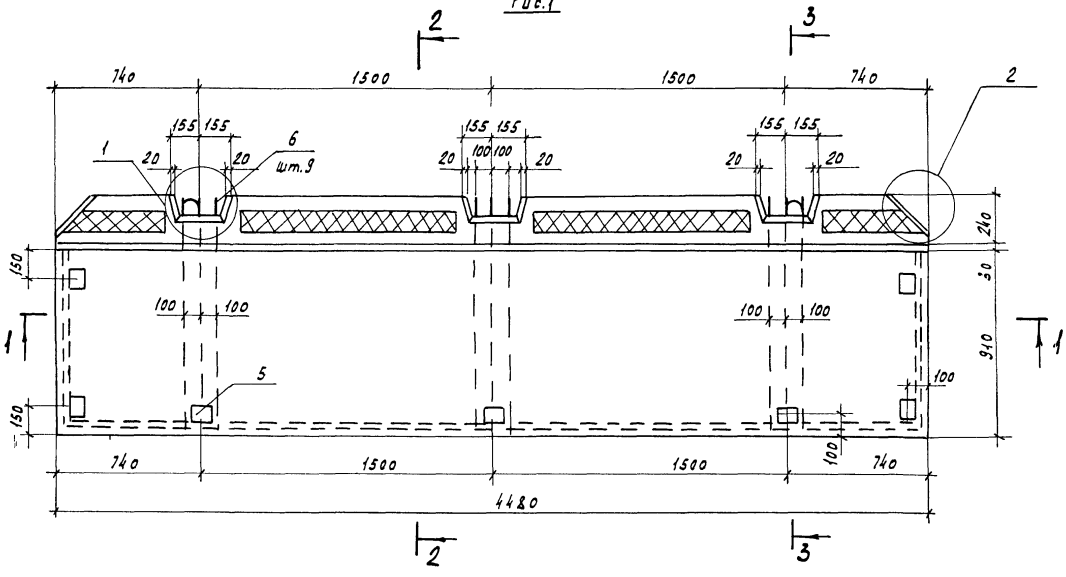

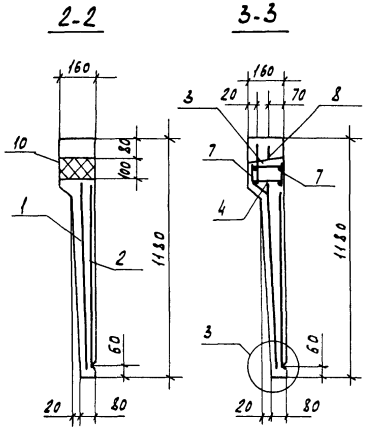

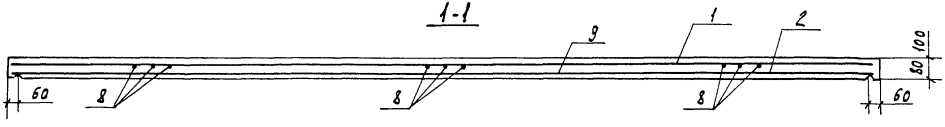

Стержни поз. 8 приварить к сетке поз. 1

Привязан		Нач. АПМ	Печерин		12.89
		Гл. констр.	Радашкевич		
		Рук. гр.	Стадредова		
		Проверил	Булгакова		
Инв.№		Разраб.	Кнауб		

1.100.1-7.7-1 01.00.00 СБ

Плита балконная ПБК 45.12 Сборочный чертеж.

Стадия	Масса	Масштаб
Р	1210 кг	
Лист	Листов 1	

СибЗНИИЭП г.Новосибирск

Копировал Кириенко Формат А3

Инв.№ подл. | Подпись и дата | Взам. инв.№

Формат	Зона	Поз.	Обозначение	Наименование	Кол. на исп. —	Кол. на исп. 01	Примечание
				Документация			
А3			1.100.1-7.7-1 02.00.00СБ	Сборочный чертеж	Х	Х	
А3			1.100.1-7.7-1 00.00.00Д Г	Узлы опалубки	Х	Х	
А3			1.100.1-7.7-1 00.00.00ТО	Техническое описание	Х	Х	
А3			1.100.1-7.7-1 00.00.00РС	Ведомость расхода стали	Х	Х	
А3			1.100.1-7.7-1 00.00.00Д2	Узлы армирования	Х	Х	
				Сборочный чертеж			
А3		1	1.100.1-7.7-1 00.00.04-01	Сетка С3	1	1	
А3		2	1.100.1-7.7-1 00.00.05-01	Сетка С4	1	1	
А3		3	1.100.1-7.7-1 00.00.01-01	Каркас КР3	1	1	
А3		4	1.100.1-7.7-1 00.00.02-01	Каркас КР4	1	1	
А4		5	1.100.1-7.7-1 00.00.14	Изделие закладное М2	5	5	
				Детали			
БУ		6		ф5 Вр I ГОСТ 6727-80*, ℓ=100	12	12	0.01 кг
А4		7	1.100.1-7.7-1 00.00.16	Петля П1	2	2	
А4		8	1.100.1-7.7-1 00.00.03	Анкер А1	9	9	
				Материалы			
		9		Бетон класса В25	0.45	0.45	м³
		10		Утеплитель ФПБ ρ=50 кг/м³	0.05	0.05	м³

Взам. инв.№ | Подпись и дата | Инв.№ подл.

Привязан

Инв.№

Нач.АПМ	Печерин		12.89
Гл.констр.	Радашкевич		
Рук.гр.	Стафеедова		
Провер.	Булгакова		
Разраб.	Степанова		

1.100.1-7.7-1 02.00.00

Плита балконная ПБК 42.12, ПБК 42.12-1

Стадия	Лист	Листов
Р		1

СНБЗНИИЭП г. Новосибирск

Копировал Кириенко Формат А3

Рис. 1

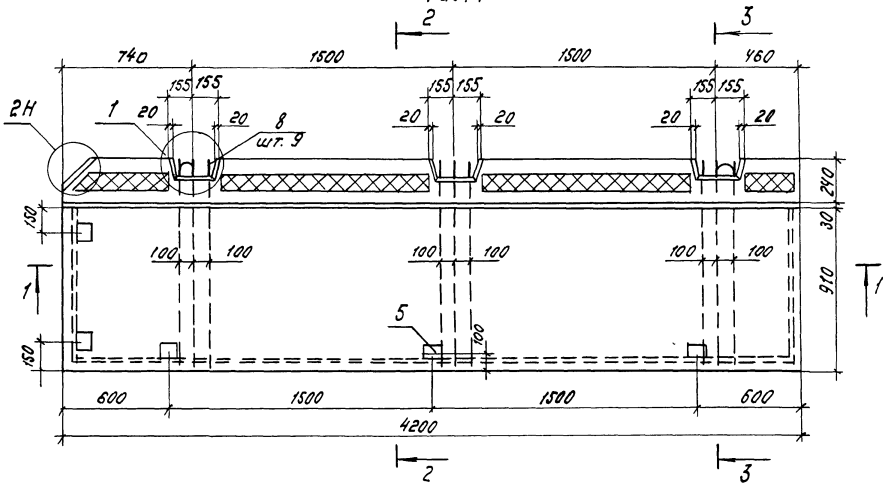

Рис. 2
Зеркальное отражение
Остальное см. рис. 1

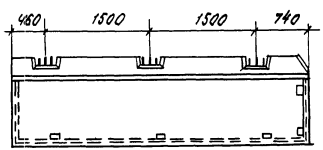

1-1

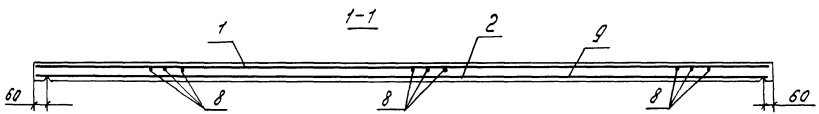

Стержень поз. 8 приварить к сетке поз. 1

Обозначение	Марка	Рис.	Масса, кг
1.100.1-7.7-1 02.00.00	ПБК 42.12	1	1130
-01	ПБК 42.12-1	2	1130

Привязан

Инв. №

Инв. № подл. | Подпись и дата | Взам. инв. №

Нач. АПМ	Печерин		12.89
Гл. констр.	Радошкевич		
Рук. гр.	Стобредова		
Провер.	Булгакова		
Разраб.	Степанова		

1.100.1-7.7-1 02.00.00 СБ

Плита балконная ПБК 42.12, ПБК 42.12-1

Оборочный чертеж

Стадия	Масса	Масштаб
Р	см. табл.	
Лист	Листов 1	

СибЗНИИЭП г. Новосибирск

Копир. Морозова.

Формат А3

Формат	Зона	Поз.	Обозначение	Наименование	Кол. на исп. –	Кол. на исп. 01	Примечание
				Документация			
А3			1.100 1-7.7-1 03.00.00 СБ	Сборочный чертеж	×	×	
А3			1 100.1-7.7-1 00.00.00 Д1	Узлы опалубки	×	×	
А3			1.100.1-7 7-1 00.00.00 ТО	Техническое описание	×	×	
А3			1.100.1-7.7-1 00.00.00 РС	Ведомость расхода стали	×	×	
А3			1.100.1-7.7-1 00.00.00 Д2	Узлы армирования	×	×	
				Сборочные единицы			
А3		1	1.100.1-7.7-1 00 00.04-02	Сетка С5	1		
А3		1	1.100.1-7.7-1 00.00 06	Сетка С5-2		1	
А3		2	1.100.1-7.7-1 00.00.05-02	Сетка С6	1		
А3		2	1.100.1-7.7-1 00.00.07-	Сетка С6-2		1	
А3		3	1.100.1-7.7-1 00.00.01-02	Каркас КР5	1	1	
А3		4	1.100.1-7.7-1 00.00.02-02	Каркас КР6	1	1	
А4		5	1.100.1-7.7-1 00.00.14	Изделие закладное М2	3	3	
А4		6	1.100.1-7.7-1 00.00.13	Изделие закладное М1	—	6	
				Детали			
А4		7	1.100.1-7.7-1 00.00.16	Петля П1	2	2	
А4		8	1.100.1-7.7-1 00.00.09	Анкер А1	8	8	
А4		9	1.100.1-7.7-1 00.00.10	Анкер А2	1	1	
Б4		10		ф5ВрI ГОСТ 6727-80*, ℓ=100	12	12	0,01кг
				Материалы			
		11		Бетон класса В 25	0,44	0,44	$м^3$
		12		Утеплитель ФПБ γ=50кг/$м^3$	0,05	0,05	$м^3$

Привязан:

Инв. №

Нач. АПМ.	Печерин		12.89
Гл. констр.	Радашкевич		
Рук. гр.	Стабредова		
Провер.	Булгакова		
Разраб.	Степанова		

1.100.1-7.7-1 03.00.00

Плита балконная
ПБК 39.12
ПБК 39.12-2

Стадия	Лист	Листов
Р	·	1

СибЗНИИЭП
г. Новосибирск

Инв. № подл. | Подпись и дата | Взам. инв. №

копировал: Теарнич

формат А3

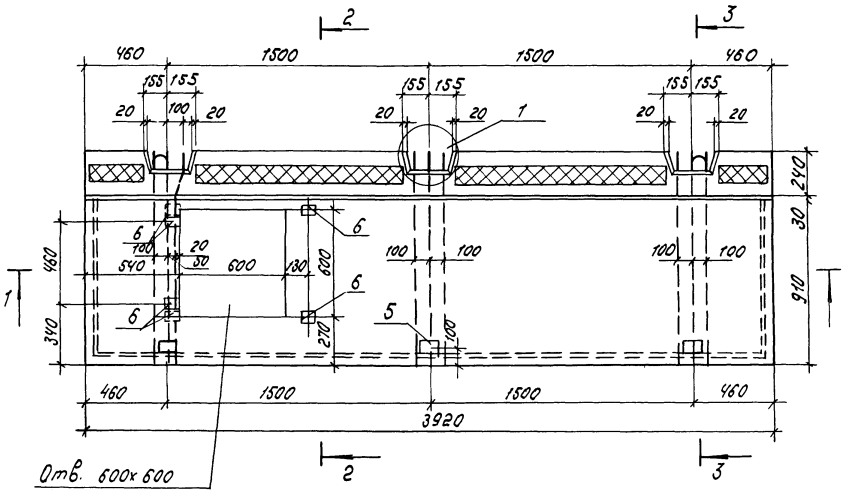

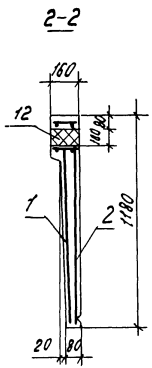

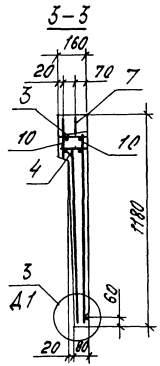

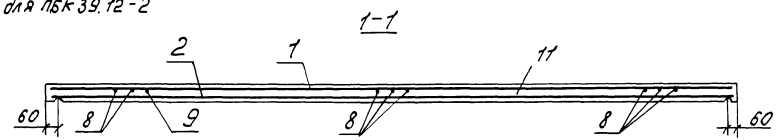

Стержни поз. 8 и 9 приварить к сетке поз. 1

Обозначение	Марка	Масса, кг.
1.100.1-7.7-1 03.00.00	ПБК 39.12	1110
-01	ПБК 39.12-2	1030

Привязан

Инв.№

Нач. АПМ	Печерин		1289
Гл. конст.	Радашкевич		
Рук. гр.	Стабредова		
Провер.	Булгакова		
Разраб.	Степанова		

1.100.1-7.7-1 03.00.00.СБ

Плита балконная ПБК 39.12; ПБК 39.12-2 Сборочный чертеж

Стадия	Масса	Масштаб
Р	см. табл.	
Лист	Листов 1	

СибЗНИИЭП г. Новосибирск

Копир. Морозова

Формат А3

Инв.№ подл. | Подпись и дата | Взам. инв.№

Формат	Зона	Поз	Обозначение	Наименование	Кол. —	Кол. 01	Примечание
				Документация			
А3			1.100.1-7.7-1 04.00.00 СБ	Сборочный чертеж	Х	Х	
А3			1.100.1-7.7-1 00.00.00 Д1	Узлы опалубки	Х	Х	
А3			1.100.1-7.7-1 00.00.00 ТО	Техническое описание	Х	Х	
А3			1.100.1-7.7-1 00.00.00 РС	Ведомость расхода стали	Х	Х	
А3			1.100.1-7.7-1 00.00.00 Д2	Узлы армирования	Х	Х	
				Сборочные единицы			
А3		1	1.100.1-7.7-1 00.00.04-04	Сетка С7	1	1	
А3		2	1.100.1-7.7-1 00.00.05-03	Сетка С8	1	1	
А3		3	1.100.1-7.7-1 00.00.03	Каркас КР7	1	1	
А3		4	1.100.1-7.7-1 00.00.02-03	Каркас КР8	1	1	
А4		5	1.100.1-7.7-1 00.00.14	Изделие закладное М2	4	4	
				Детали			
Б4		6		ф5 ВрI ГОСТ 6727-80; * ℓ=100	8	8	0,01 кг.
А4		7	1.100.1-7.7-1 00.00.16	Петля П1	2	2	
А4		8	1.100.1-7.7-1 00.00.09	Анкер А1	6	6	
				Материалы			
		9		Бетон класса В25	0,38	0,38	м³
		10		Утеплитель ФЛБ γ=50 кг/м³	0,04	0,04	м³

Привязан

Инв. №

Нач. ЛПМ	Печерин	12.89
Гл. конст.	Рафаилович	
Рук. гр.	Стафеева	
Провер.	Булгакова	
Разраб.	Степанова	

1.100.1-7.7-1 04.00.00

Плита балконная ПБК 38.12, ПБК 38.12-1

Стадия	Лист	Листов
Р		1

СибЗНИИЭП г. Новосибирск

Копир. Морозова

Формат А3

Инв. № подл. | Подпись и дата | Взам. инв. №

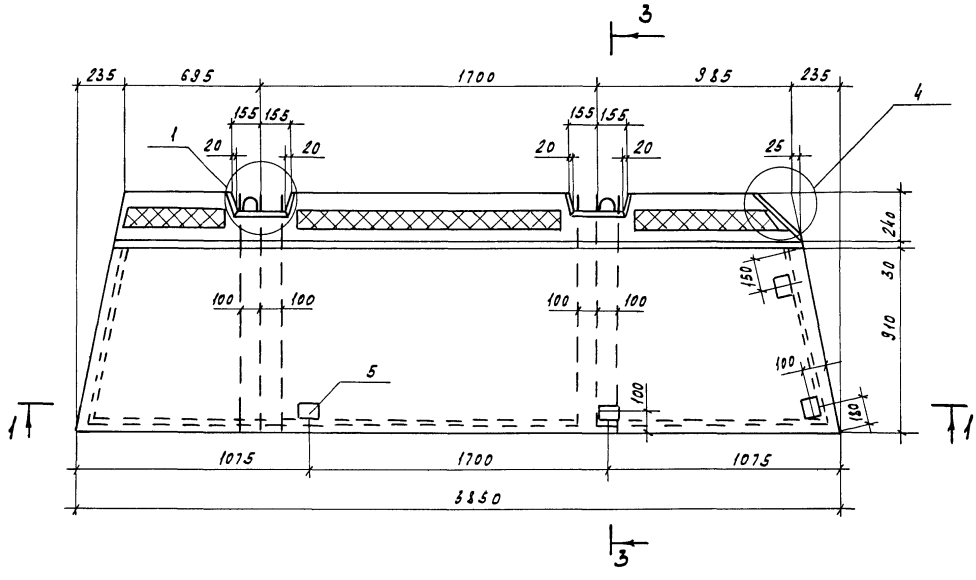

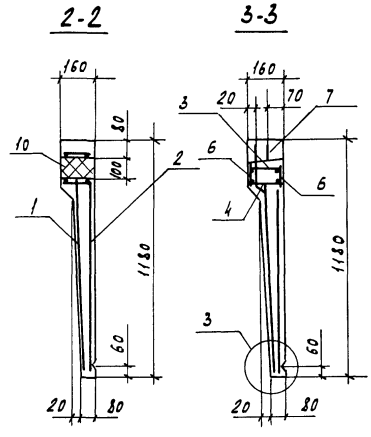

Рис. 2
Зеркальное отражение
Остальное см. рис. 1

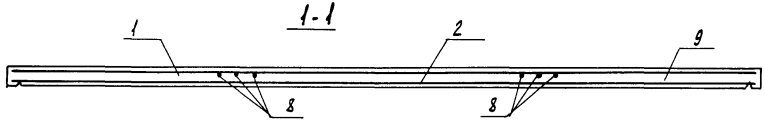

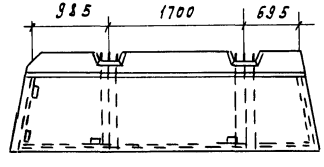

1. Стержни поз. 8 приварить к сетке поз. 1

Обозначение	Марка	Рис.	Масса кг
1.100.1-7.7-1 04.00.00	ПБК 38.12	1	950
-01	ПБК 38.12-1	2	950

Привязан

Инв.№

Нач АПМ	Петерин		12.89
Гл.констр.	Родашкевич		
Рук. гр.	Стабревова		
Провер.	Булгакова		
Разраб.	Степанова		

1.100.1-7.7-1 04.00.00 СБ

Плита балконная ПБК 38.12, ПБК 38.12-1 Сборочный чертеж

Стадия	Масса	Масштаб
Р	см. табл.	
Лист	Листов 1	

СибЗНИИЭП г. Новосибирск

Копировал Кириенко Формат А3

Инв.№ подл. | Подпись и дата | Взам. инв.№

Формат	Зона	Поз.	Обозначение	Наименование	Кол. —	Кол. 01	Примечание.
				Документация			
А3			1.100.1-7.7-1 05.00.00. СБ	Сборочный чертеж	X	X	
А3			1.100.1-7.7-1 00.00.00 Д1	Узлы опалубки	X	X	
А3			1.100.1-7.7-1 00.00.00 ТО	Техническое описание	X	X	
А3			1.100.1-7.7-1 00.00.00 РС	Ведомость расхода стали	X	X	
А3			1.100.1-7.7-1 00.00.00 Д2	Узлы армирования	X	X	
				Сборочные единицы			
А3		1	1.100.1-7.7-1 00.00.04-03	Сетка С9	1		
А3		1	1.100.1-7.7-1 00.00.06-01	Сетка С9-2	—	1	
А3		2	1.100.1-7.7-1 00.00.05-04	Сетка С10	1		
А3		2	1.100.1-7.7-1 00.00.07-01	Сетка С10-2	—	1	
А3		3	1.100.1-7.7-1 00.00.03-01	Каркас КР9	1	1	
А3		4	1.100.1-7.7-1 00.00.02-04	Каркас КР10	1	1	
А3		5	1.100.1-7.7-1 00.00.13	Изделие закладное М1	—	4	
А4		6	1.100.1-7.7-1 00.00.14	Изделие закладное М2	6	5	
А4		7	1.100.1-7.7-1 00.00.15	Изделие закладное М3	—	1	
				Детали.			
А4		8	1.100.1-7.7-1 00.00.16	Петля П1	2	2	
А4		9	1.100.1-7.7-1 00.00.09	Анкер А1	6	3	
А4		10	1.100.1-7.7-1 00.00.11	Анкер А3	—	3	
Б4.		11		ф5Вр I ГОСТ 6727-80*; ℓ=100	8	8	0.01 кг.
				Материалы.			
		12		Бетон класса В25	0.32	0.28	$м^3$
		13		Утеплитель ФПБ $\gamma=50\ кг/м^3$	0.03	0.03	$м^3$

Инв. № подл. | Подпись и дата | Взам. инв. №

Привязан

Инв. №

Нач. АПМ	Печерин		12.89
Гл. конст.	Радашкевич		
Рук. гр.	Стабредова		
Провер.	Булгакова		
Разраб.	Степанова		

1.100.1-7.7-1 05.00.00

Плита балконная ПБК30.12, ПБК30.12-2

Стадия	Лист	Листов
Р		1

СибЗНИИЭП г. Новосибирск

Копир. Морозова

Формат А3

Рис. 1

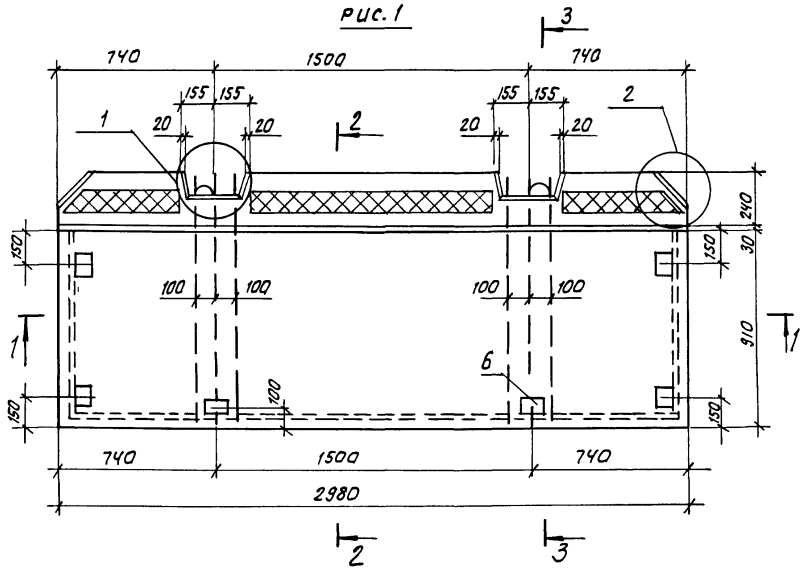

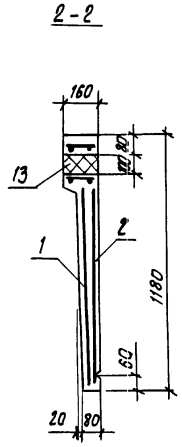

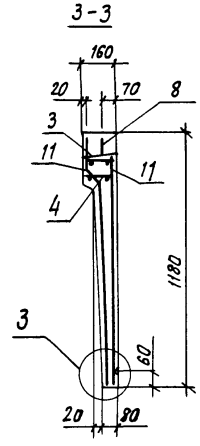

Рис. 2
Остальное см. рис. 1

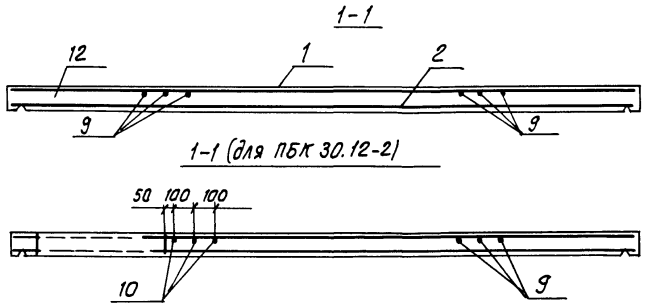

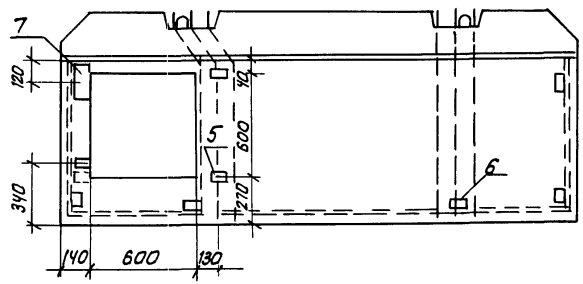

Стержни поз. 8 и 9 приварить к сетке поз. 1

Обозначение	Марка	Рис	Масса кг
1.100.1-7.7-1 05.00.00	ПБК 30.12	1	800
-01	ПБК 30.12-2	2	710

Привязан:

Инв. №

Нач. АПК.	Печерин		12 89
Гл. констр.	Радашкевич		
Рук. гр.	Стафредова		
Провер.	Булгакова		
Разраб.	Степанова		

1.100.1-7.7-1 05.00.00. СБ

Плита балконная ПБК 30.12, ПБК 30.12-2 Сварочный чертеж

Стадия	Масса	Масштаб
Р	см. табл.	
Лист	Листов 1	

СибЗНИИЭП г. Новосибирск

Копировал: Формат: А3

Взам. инв. №

Подпись и дата

Инв. № подл.

Формат	Зона	Поз.	Обозначение	Наименование	Кол.		Примечание
						01	
				Документация			
А3			1.100 1-7.7-1 06.00.00 СБ	Сборочный чертеж	×	×	
А3			1.100.1-7.7-1 00.00.00 Д1	Узлы опалубочные	×	×	
А3			1.100.1-7.7-1 00.00.00 ТО	Техническое описание	×	×	
А3			1.100.1-7.7-1 00.00.00 РС	Ведомость расхода стали	×	×	
А3			1.100.1-7.7-1 00.00.00 Д2	Узлы армирования	×	×	
				Сборочные единицы			
А3		1	1.100.1-7.1-1 00.00.04-05	Сетка С11	1	1	
А3		2	1.100.1-7.7-1 00.00.02-05	Сетка С12	1	1	
А3		3	1.100.1-7.7-1 00.00.06-02	Сетка С13	1	1	
А3		4	1.100.1-7.7-1 00.00.01-01	Каркас КР3	1	1	
А3		5	1.100.1-7.7-1 00.00 02-01	Каркас КР4	1	1	
А3		6	1.100.1-7.7-1 00.00.03-02	Каркас КР11	2	2	
А4		7	1.100.1-7.7-1 00.00.14	Изделие закладное м2	7	7	
				Детали			
Б4		8		ф5 ВрI ГОСТ 6727-80*; ℓ=100	10	10	0.01 кг
Б4		9		ф16 АIII ГОСТ 5781-82*; ℓ=2000	2	2	3.16 кг
Б4		10		ф5 ВрI ГОСТ 6727-80*; ℓ=220	18	18	0.03 кг
А4		11	1.100.1-7.7-1 00.00.09	Анкер А1	9	9	
А4		12	1.100.1-7.7-1 00.00.16	Петля П1	2	2	
				Материалы			
		13		Бетон класса В25	0.70	0.70	м³
		14		Утеплитель ФПБ γ=50 кг/м³	0.04	0.04	м³

Инв.№ подл. | Подпись и дата | Взам.инв.№

Привязан:

Инв. №:

Нач. АПМ.	Печерин		12.89
Гл. констр.	Радашкевич		
Рук. гр.	Стафеедова		
Провер.	Бунгакова		
Разраб.	Степанова		

1.100.1-7.7-1 06.00.00

Плита балконная

ПБК 57.12, ПБК 57.12-1

Стадия	Лист	Листов
Р		1

СибЗНИИЭП г. Новосибирск

Копировал: Стеф

Формат А3

Рис. 1

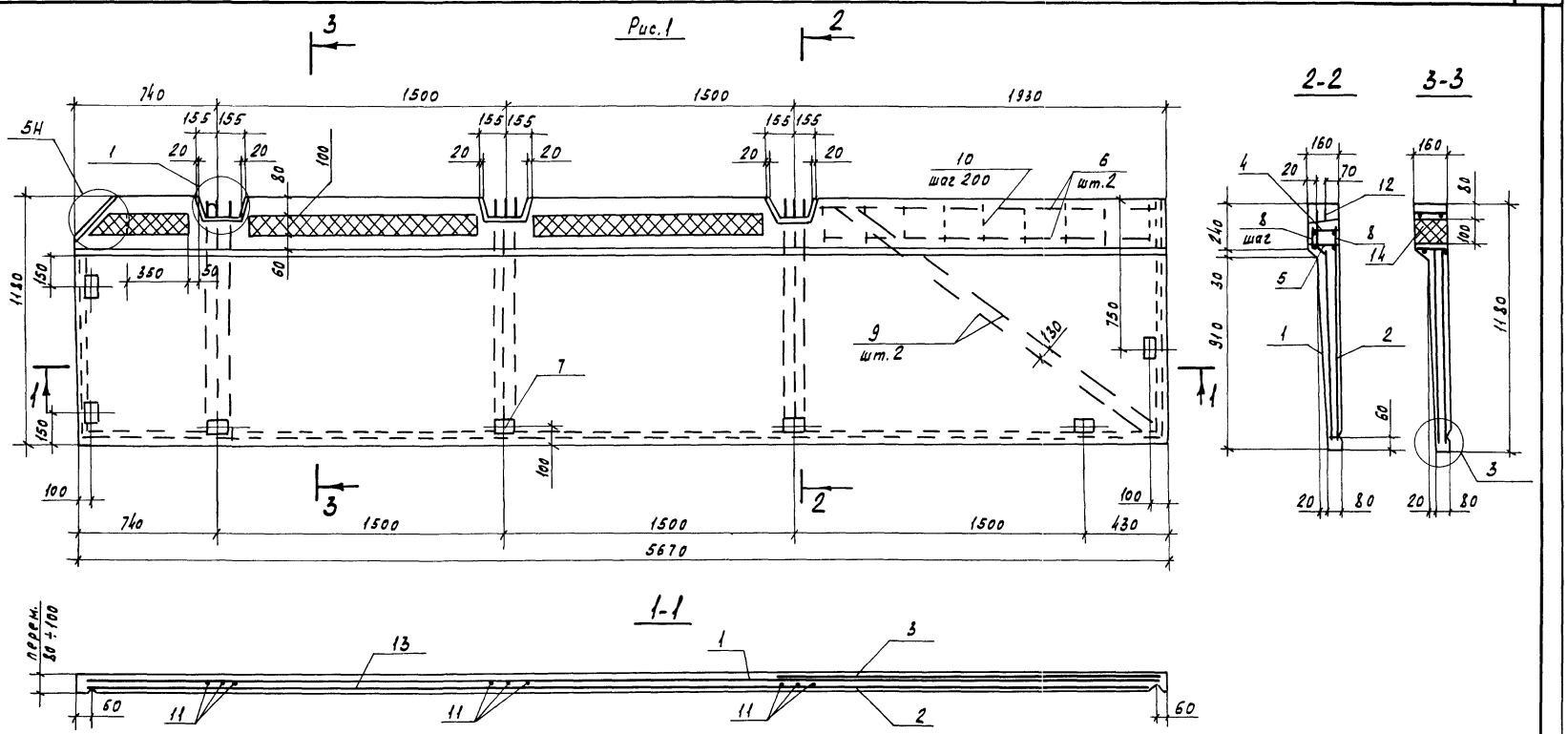

Рис. 2

Зеркальное отражение

Остальное см. рис. 1

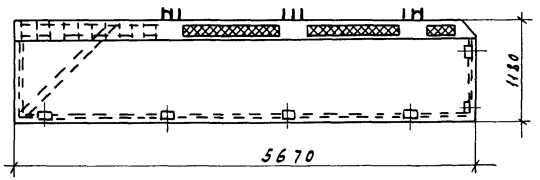

Стержни поз. 8 приварить к сетке поз. 1

Обозначение	Марка	Рис.	Масса, кг
1.100.1-7.7-1 06.00.00	ПБК 57.12	1	1760
-01	ПБК 57.12х1	2	1760

Нач. АПМ	Печерин		12.89
Гл. констр.	Радашкевич		
Рук. гр.	Стафеева		
Провер.	Булгакова		
Разраб.	Кнауб		

Привязан

Инв. №

1.100.1-7.7-1 06.00.00 СБ

Плита балконная ПБК 57.12, ПБК 57.12-1 Сборочный чертеж.

Стадия	Масса	Масштаб
Р	см. тадл.	
Лист	Листов 1	

СибЗНИИЭП г. Новосибирск

Копировал Кириенко

Формат А3

Инв. № подл. | Подпись и дата | Взам. инв. №

Формат	Зона	Поз.	Обозначение	Наименование	Кол. —	Кол. 01	Примечание
				Документация			
А3			1.100.1-7.7-1 07.00.00 СБ	Сборочный чертеж	×	×	
А3			1.100.1-7.7-1 00.00.00Д1	Узлы опалубки	×	×	
А3			1.100.1-7.7-1 00.00.00 ТО	Техническое описание	×	×	
А3			1.100.1-7.7-1 00.00.00.РС	Ведомость расхода стали	×	×	
				Сборочные единицы.			
А3		1	1.100.1-7.7-1 00.00.08-02	Сетка С14	2	2	
А3		3	1.100.1-7.7-1 00.00.08	Сетка С15	1	1	
А3		4	1.100.1-7.7-1 00.00.08-01	Сетка С16	1	1	
А3		5		Изделие закладное М2	5	5	
				Детали.			
А4		6	1.100.1-7.7-1 00.00.09	Анкер А1	4	4	
А4		7	1.100.1-7.7-1 00.00.17	Петля П2	2	2	
А4		8	1.100.1-7.7-1 00.00.12	Отд. стержень ОС1	9	9	
Б4		9		Ф5Вр I ГОСТ 6727-80*; l=2200	9	9	0.31 кг.
Б4		10		Ф10А III ГОСТ 5781-82*; l=1700	4	4	1.05 кг.
				Материалы.			
		11		Бетон класса В25	2,09	2,09	$м^3$
		12		Утеплитель ФПБ γ=50 кг/$м^3$	0,05	0,05	$м^3$

Инв. № подл. | Подпись и дата | Взам. инв. №

Привязан

Инв. №

Нач. АПМ	Печерин		12.89
Гл. конст.	Радашкевич		
Рук. гр.	Стабредова		
Провер.	Булгакова		
Разраб.	Кнауб		

1.100 1-7.7-1 07.00 00.

Плита лоджии ПЛ45.32, ПЛ45.32-1

Стадия	Лист	Листов
Р		1

СибЗНИИЭП г. Новосибирск

Копир. Морозова

Формат А3

Рис.1

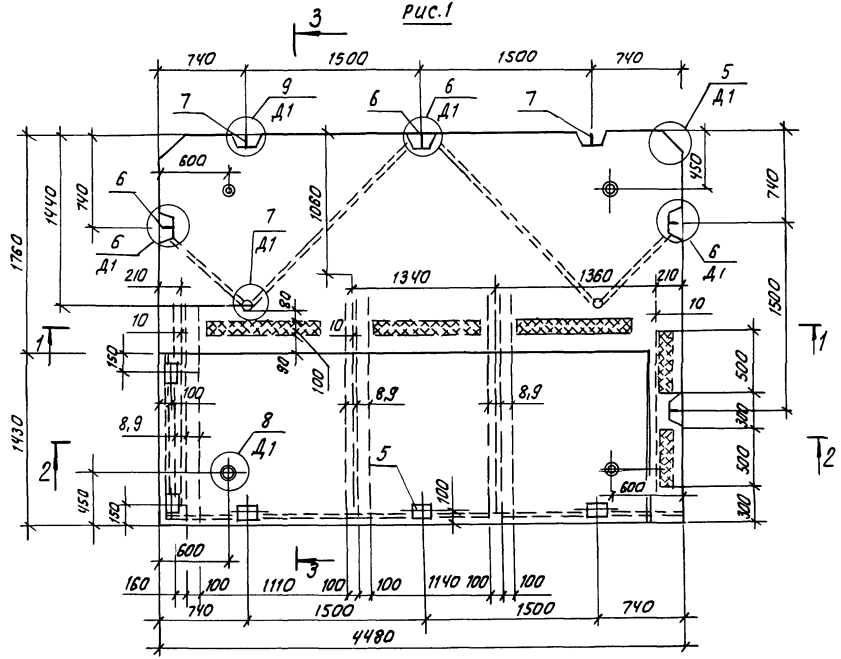

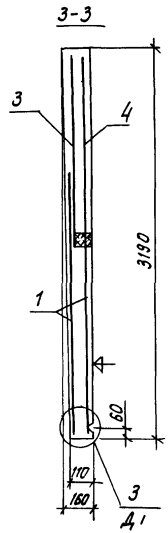

Рис.2

Зеркальное отражение

Остальное см. рис.1

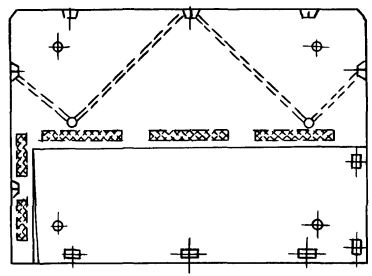

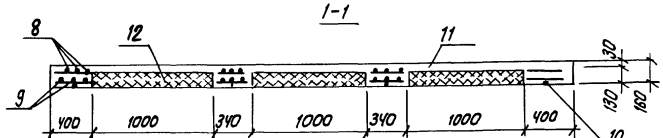

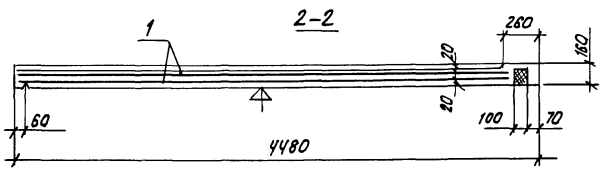

Обозначение	Марка	Рис	Масса, кг
1.100.1-7.7-1 07.00.00	ПЛ45.32	1	5230
-01	ПЛ45.32-1	2	5230

Поверхность, обозначенная знаком ⊕, должна быть подготовлена под покраску

Привязан

Инв №:

Взам. инв. №

Подпись и дата

Инв. № подл.

Нач. АПК	Печерин		12.89
Гл. констр	Радашкевич		
Рук. гр	Стафеедова		
Провер.	Булгакова		
Разраб.	Кнауб		

1.100.1-7.7-1 07.00.00.СБ

Плита лоджии ПЛ45.32, ПЛ45.32-1 Сборочный чертеж

Стадия	Масса	Масштаб
Р	см. табл.	
Лист.	Листов 1	

СибЗНИИЭП г. Новосибирск

Копировал: Макар

Формат А3

1

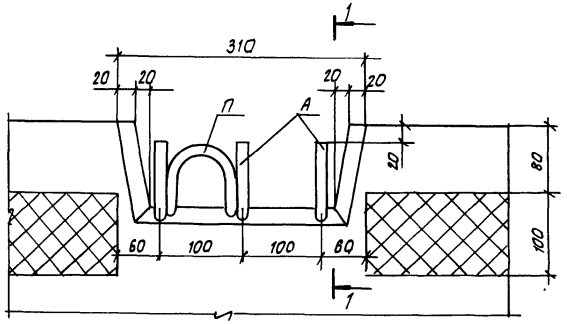

1-1

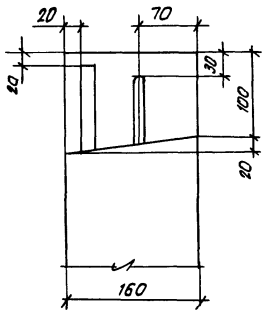

3

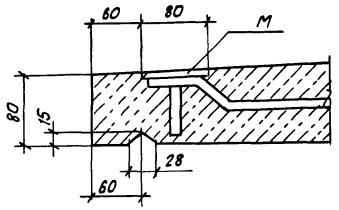

2

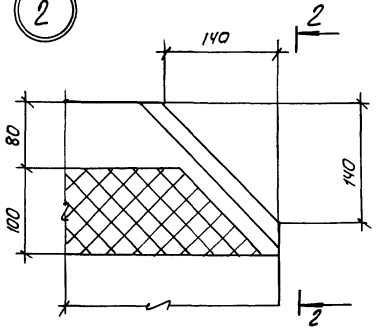

2-2

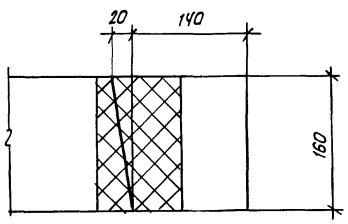

4

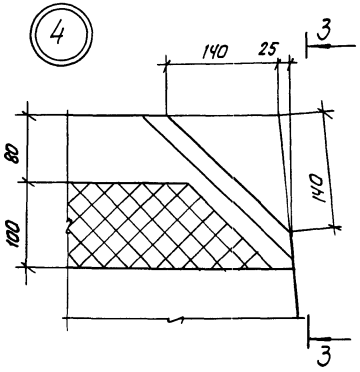

3-3

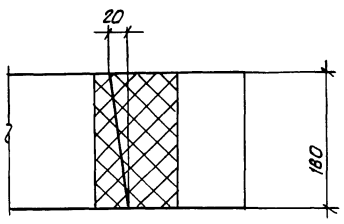

Инв. № подл. | Подпись и дата | Взам. инв. №

привязан:

Инв. №

Нач. АПК.	Печерин	
Гл. констр.	Радашкевич	
Рук. гр.	Ставредова	
Провер.	Булгакова	
Разраб.	Клачуб	

1.100.1-7.7-1 00.00.00 Д1

Узлы опалубки

Стадия	Лист	Листов
Р	1	2

СибЗНИИЭП г. Новосибирск

Копировал: Старт Формат А3

5

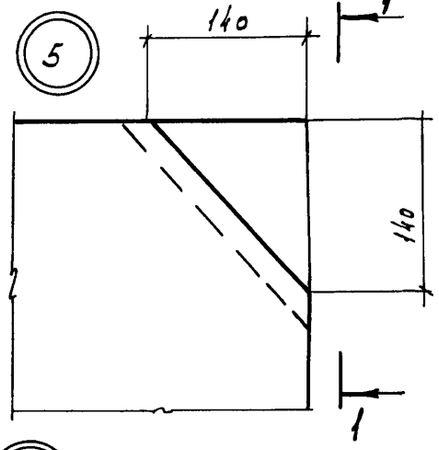

1-1

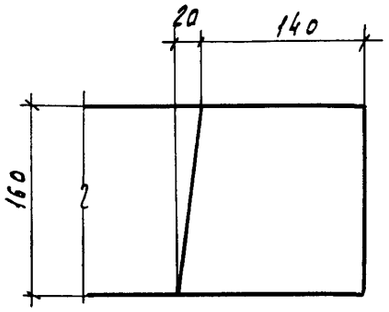

7

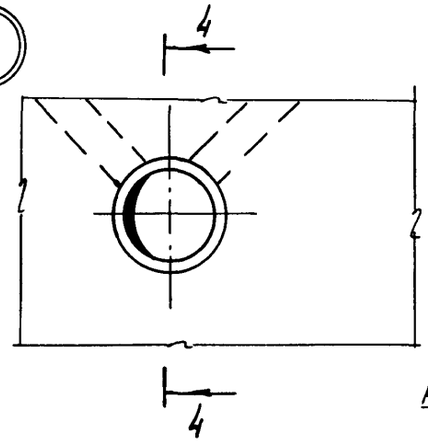

4-4

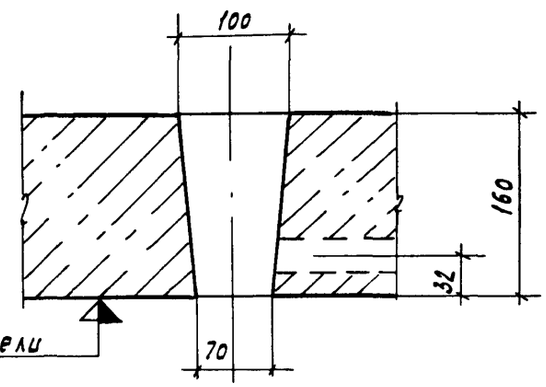

6

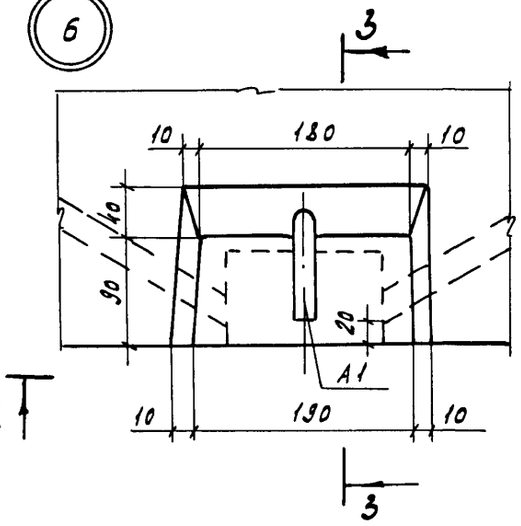

3-3

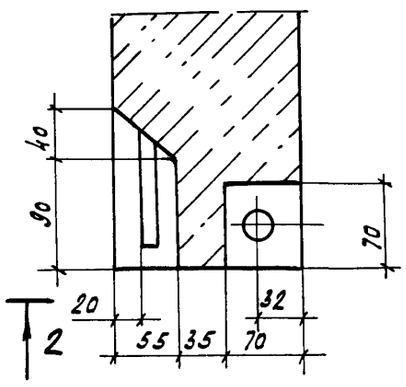

8

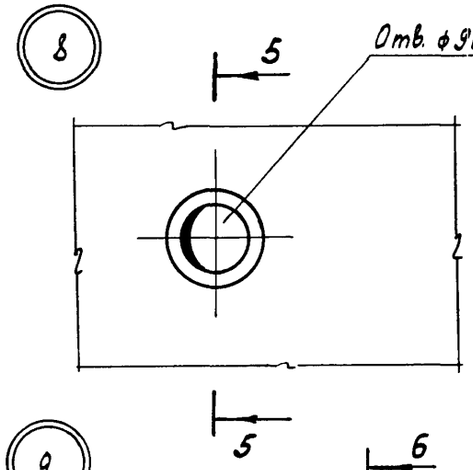

5-5

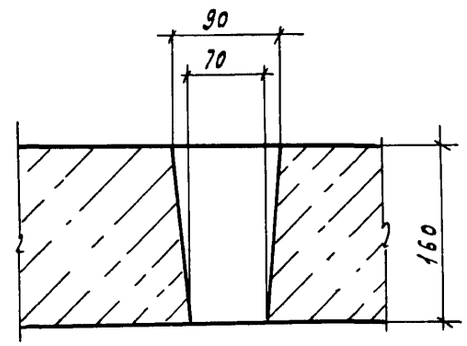

9

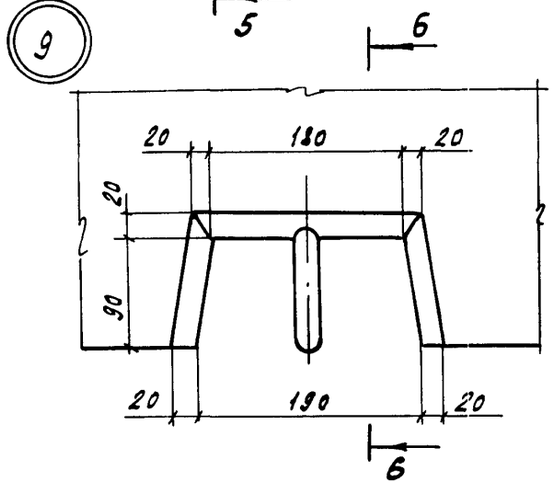

6-6

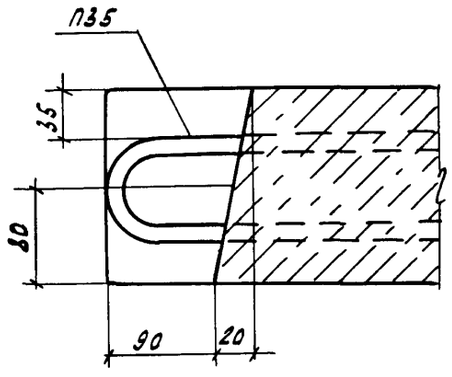

2-2

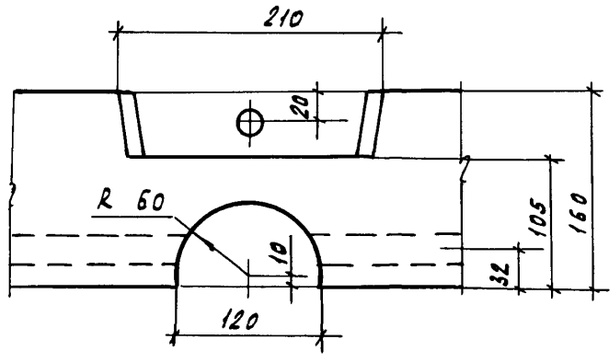

Привязан

Инв.№

1.100.1-7.7-1 00.00.00 Д1

Лист 2

Копировал Кириенко

Формат А3

Инв.№ подл. | Подпись и дата | Взам. инв.№

10

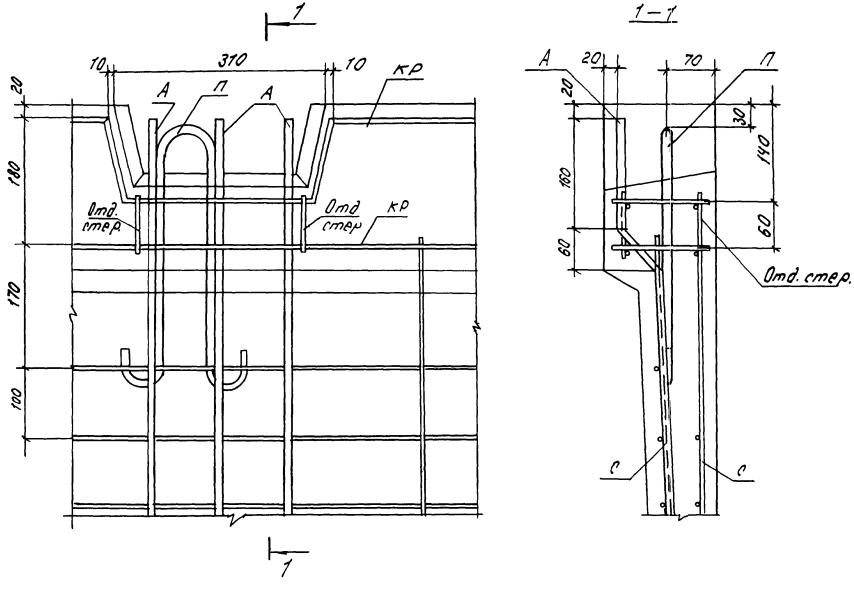

Инв.№ подл. | Подпись и дата | Взам.инв.№

Привязан				1.100.1-7.7-1	00.00.00.ДГ
	Нач.АПМ	Печурин		12.89	
	Гл.констр.	Рабошкевич			
	Рук.гр.	Столбоедова		Узел армирования	Стадия: Р; Лист: ; Листов: 1
	Проверил	Булгакова			СНБЗНИИЭП г.Новосибирск
Инв.№	Разраб.	Кнауб			

Копир. Морозова

Формат А3

Схема сгиба

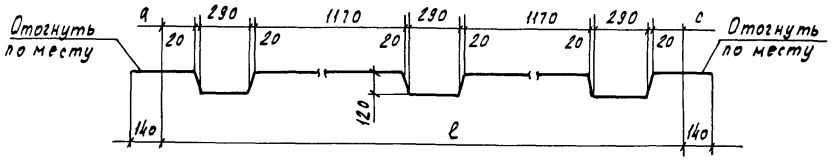

Развертка

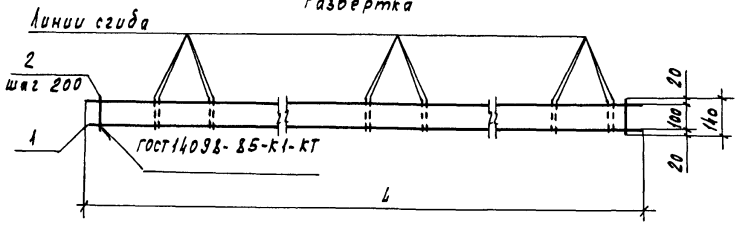

Формат	Зона	Поз.	Обозначение	Наименование	Кол.	Примечание
				1.100.1-7.7-1 00.00.01		КР1
				Детали		
БЧ		1		ф5 Вр-I ГОСТ 6727-80* ℓ=4860	25	0.70 кг
БЧ		2		ф5 Вр-I ГОСТ 6727-80* ℓ=140	25	0.02 кг
				1.100.1-7.7-1 00.00.01-01		КР3
				Детали		
БЧ		1		ф5 Вр-I ГОСТ 6727-80* ℓ=5020	2	0.71 кг
БЧ		2		ф5 Вр-I ГОСТ 6727-80*, ℓ=140	25	0.02 кг
				1.100.1-7.7-1 00.00.01-02		КР5
				Детали		
БЧ		1		ф5 Вр-I ГОСТ 6727-80* ℓ=4900	2	0.69 кг
БЧ		2		ф5 Вр-I ГОСТ 6727-80*, ℓ=140	25	0.02 кг

Обозначение	Марка	Размеры, мм			Масса
		L	ℓ	а	кг
1.100.1-7.7-1 00.00.01	КР1	4860	4140	405	1.90
-01	КР3	5020	4020	405	1.92
-02	КР5	4900	3900	285	1.88

Взам. инв.№ | Подпись и дата | Инв.№ подл.

Привязан

Инв.№

Нач. АПМ	Печерин		12.89
Гл. констр.	Радашкевич		
Рук. гр.	Стафредова		
Провер.	Булгакова		
Разраб.	Кнауб		

1.100.1-7.7-1 00.00.01

Каркас КР1, КР3, КР5.

Стадия	Лист	Листов
Р		1

СибЗНИИЭП
г. Новосибирск

Копировал Кириенко

Формат А3

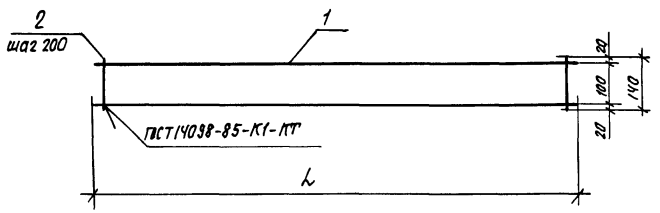

Формат	Зона	Поз.	Обозначение	Наименование	Кол	Примечание
				1.100.1-7.7-1 00.00.02		КР2
				Детали		
		1		ф5ВрI ГОСТ 6787-80* ℓ=4460	2	0.64кг
		2		ф5ВрI ГОСТ 6787-80* ℓ=140	23	0.02кг
				1.100.1-7.7-1 00.00.02-01		КР4
				Детали		
БЧ		1		ф5ВрI ГОСТ 6727-80* ℓ=4180	2	0.60 кг
БЧ		2		ф5ВрI ГОСТ 6727-80*; ℓ=140	21	0.02 кг
				1.100.1-7.7-1 00.00.02-02		КР6
				Детали		
БЧ		1		ф5ВрI ГОСТ 6727-80*; ℓ=3900	2	0.56кг
БЧ		2		ф5ВрI ГОСТ 6727-80*; ℓ=140	20	0.02кг
				1.100.1-7.7-1 00.00.02-03		КР8
				Детали		
БЧ		1		ф5ВрI ГОСТ 6727-80* ℓ=3360	2	0.48кг
БЧ		2		ф5ВрI ГОСТ 6727-80* ℓ=140	17	0.02кг
				1.100.1-7.7-1 00.00.02-04		КР10
				Детали		
БЧ		1		ф5ВрI ГОСТ 6727-80* ℓ=2960	2	0.43кг
БЧ		2		ф5ВрI ГОСТ 6727-80* ℓ=140	15	0.02кг

Обозначение	Марка	L, мм	Масса, кг
1.100.1-7.7-1 100.00.02	КР2	4460	1.74
-01	КР4	4180	1.62
-02	КР6	3900	1.52
-03	КР8	3360	1.30
-04	КР10	2960	1.16

Взам.инв.№ | Подпись и дата | Инв.№ подл

Привязан:

Инв.№

Нач.АПМ	Печерин		12.89
Гл.констр.	Радашкевич		
Рук.гр.	Стадредова		
Провер.	Булгакова		
Разраб.	Кнауб		

1.100.1-7.7-1 00.00.02

Каркас КР2, КР4, КР6, КР8, КР10

Стадия	Лист	Листов
Р		1

СибЗНИИЭП г. Новосибирск

Копировал: [illegible]

формат А3

Рис. 1

Схема сгиба

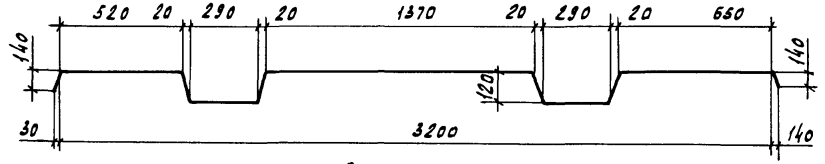

Развертка

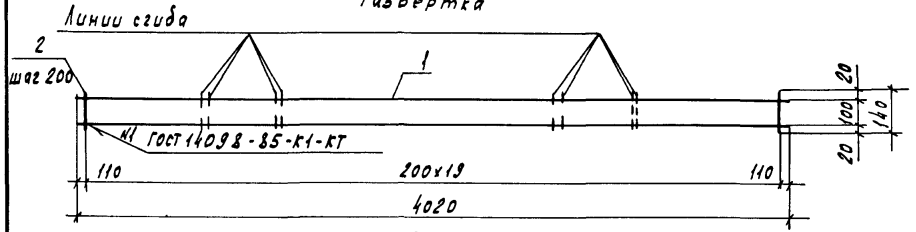

Рис. 2

Схема сгиба

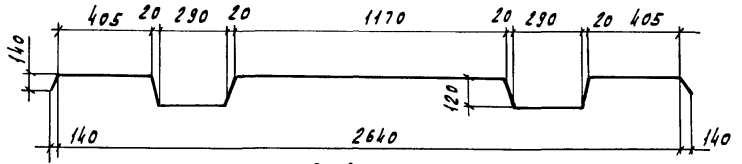

Развертка

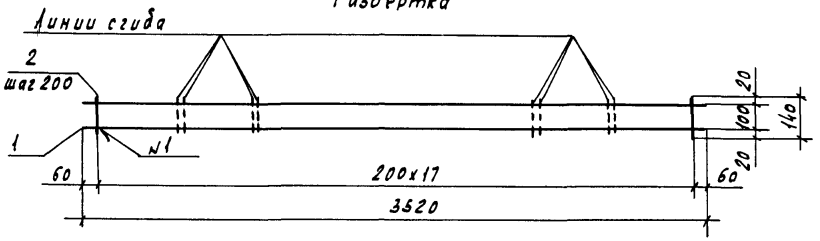

Рис. 3

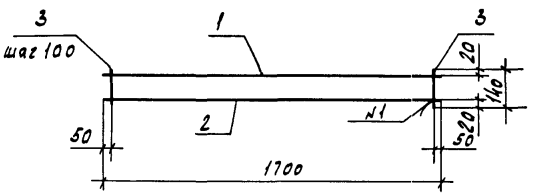

Формат	Зона	Поз.	Обозначение	Наименование	Кол.	Примечание
				1.100.1-7.7-1 00.00.03		КР7
				Детали		
БЧ		1		ф5 Вр I ГОСТ 6727-80* ℓ=4020	2	0.57 кг
БЧ		2		ф5 Вр I ГОСТ 6727-80* ℓ=140	20	0.02 кг
				1.100.1-7.7-1 00.00.03-01		КР9
				Детали		
БЧ		1		ф5 Вр I ГОСТ 6727-80*, ℓ=3520	2	0.50 кг
БЧ		2		ф5 Вр I ГОСТ 6727-80*, ℓ=140	18	0.02 кг
				1.100.1-7.7-1 00.00.03-02		КР11
				Детали		
БЧ		1		ф16 А III ГОСТ 5781-82*, ℓ=1700	1	2.68 кг
БЧ		2		ф12 А III ГОСТ 5781-82*, ℓ=1700	1	1.51 кг
БЧ		3		ф8 А III ГОСТ 5781-82*, ℓ=140	17	0.055 кг

Обозначение	Марка	Рис	Масса кг
1.100.1-7.7-1 00.00.03	КР7	1	1.54
-01	КР9	2	1.36
-02	КР11	3	5.12

Подпись и дата | Взам. инв.№ | Инв.№ подл.

Привязан

Инв.№

Нач. АПМ	Печерин		
Гл. констр.	Родашкевич		12.89
Рук. гр.	Стадредова		
Провер.	Булгакова		
Разраб.	Кнауб		

1.100.1-7.7-1 00.00.03

Каркас КР7, КР9, КР11

Стадия	Лист	Листов
Р		1

СибЗНИИЭП
г. Новосибирск

Копировал Кириенко

Формат А3

Рис. 1

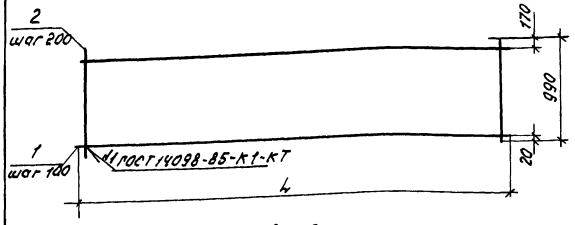

Рис. 2

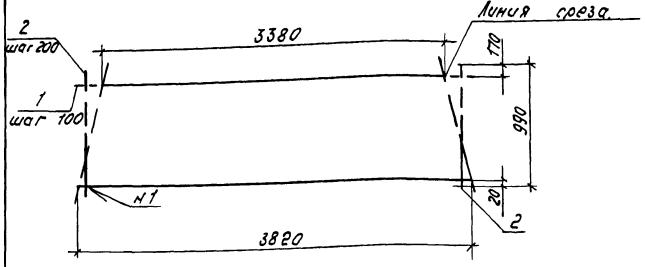

Обозначение	Марка	Рис.	L, мм	Масса, кг.
1.100.1-7.7-1 00.00 04	С1	1	4460	8.89
-01	С3	1	4180	8.34
-02	С5	1	3900	7.75
-04	С7	2	—	7.52
-03	С9	1	2960	5.88
-05	С11	1	5650	11.26

Формат	Зона	Поз.	Обозначение	Наименование	Кол.	Примечание
				1.100.1-7.7-1 00.00.04		С1
				Детали.		
Б4		1		ф58р1 ГОСТ 6727-80*; ℓ=4180	9	0.63
Б4		2		ф58р1 ГОСТ 6727-80*; ℓ=990	23	0.14
				1.100.1-7.7-1 00.00.04-01		С3
				Детали.		
Б4		1		ф58р1 ГОСТ 6727-80*; ℓ=4180	9	0.60
Б4		2		ф58р1 ГОСТ 6727-80*; ℓ=990	21	0.14
				1.100.1-7.7-1 00.00.04-02		С5
				Детали.		
Б4		1		ф58р1 ГОСТ 6727-80*; ℓ=3900	9	0.55
Б4		2		ф58р1 ГОСТ 6727-80*; ℓ=990	20	0.14
				1.100.1-7.7-1 00.00.04-03		С9
				Детали.		
Б4		1		ф58р1 ГОСТ 6727-80*; ℓ=2960	9	0.42
Б4		2		ф58р1 ГОСТ 6727-80*; ℓ=990	15	0.14
				1.100.1-7.7-1 00.00.04-04		С7
				Детали.		
Б4		1		ф58р1 ГОСТ 6727-80*; ℓ=3820	9	0.54
Б4		2		ф58р1 ГОСТ 6727-80*; ℓ=990	19	0.14
				1.100.1-7.7-1 00.00.04-05		С11
				Детали.		
Б4		1		ф58р1 ГОСТ 6727-80*; ℓ=5650	9	0.80
Б4		2		ф58р1 ГОСТ 6727-80*; ℓ=990	29	0.14

Инв. № подл. | Подпись и дата | Взам. инв. №

Привязан

Инв. №

Нач. АПМ	Печерин		1289
Гл. конст.	Родошкевич		
Рук. гр.	Стоферова		
Провер.	Стоферова		
Разраб.	Кнауб		

1.100.1-7.7-1 00.00 04

Сетки С1, С3, С5, С7, С9, С11

Стадия	Лист	Листов
Р		1

СибЗНИИЭП
г. Новосибирск

Копир. Марозова.

Формат А3

Рис.1

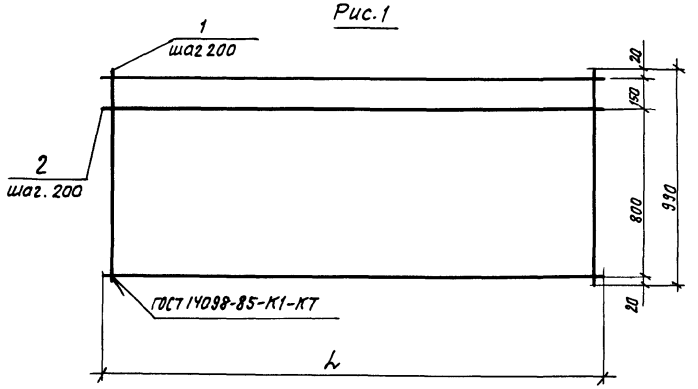

Рис.2

Остальное см. рис.1

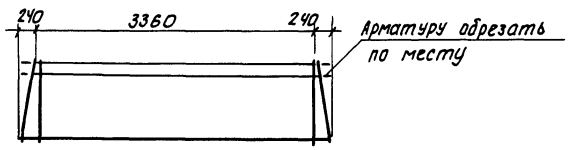

Формат	Зона	Поз.	Обозначение	Наименование	Кол.	Примечание
				1.100.1-7.7-1 00.00.05		С2
				Детали		
Б4		1		ф5 Вр I ГОСТ 6727-80* ℓ = 990	23	0.14 кг
Б4		2		ф5 Вр I ГОСТ 6727-80* ℓ = 4460	6	0.64 кг
				1.100.1-7.7-1 00.00.05-01		С4
				Детали		
Б4		1		ф5 Вр I ГОСТ 6727-80* ℓ = 990	21	0.14 кг
Б4		2		ф5 Вр I ГОСТ 6727-80*; ℓ = 4180	6	0.60 кг
				1.100.1-7.7-1 00.00.05-02		С6
				Детали		
Б4		1		ф5 Вр I ГОСТ 6727-80*; ℓ = 990	20	0.14 кг
Б4		2		ф5 Вр I ГОСТ 6727-80*; ℓ = 3900	6	0.56 кг
				1.100.1-7.7-1 00.00.05-03		С8
				Детали		
Б4		1		ф5 Вр I ГОСТ 6727-80* ℓ = 990	20	0.14 кг
Б4		2		ф5 Вр I ГОСТ 6727-80* ℓ = 3840	6	0.55 кг
				1.100.1-7.7-1 00.00.05-04		С10
				Детали		
Б4		1		ф5 Вр I ГОСТ 6727-80* ℓ = 990	15	0.14 кг
Б4		2		ф5 Вр I ГОСТ 6727-80* ℓ = 2960	6	0.43 кг
				1.100.1-7.7-1 00.00.05-05		С12
				Детали		
				ф5 Вр I ГОСТ 6727-80*; ℓ = 990	29	0.14
				ф5 Вр I ГОСТ 6727-80*; ℓ = 5650	6	0.81

Обозначение	Марка	Рис	L мм	Масса кг
1.100.1-7.7-1 00.00.05	С2	1	4460	7.08
-01	С4	1	4180	6.54
-02	С6	1	3900	6.16
-03	С8	2	3840	6.10
-04	С10	1	2960	4.68
-05	С12	1	5650	9.03

Взам. инв. №

Подпись и дата

Инв. № подл.

Привязан:

Инв. №

Нач. АПМ	Печерин		12.89
Гл. констр.	Радашкевич		
Рук. гр.	Стафеева		
Провер.	Булгакова		
Разраб.	Кнауб		

1.100.1-7.7-1 00.00.05

Сетка С2, С4, С6, С8, С10 С12

Стадия	Лист	Листов
Р		1

СибЗНИИЭП г. Новосибирск

Копировал: Макарин

Формат А3

Рис. 1

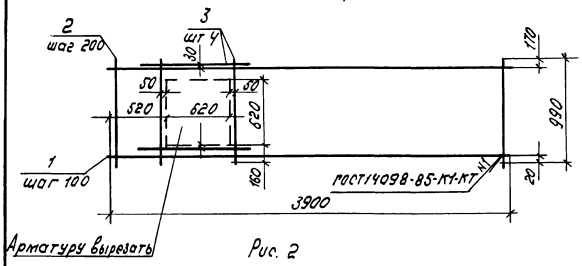

Рис. 2

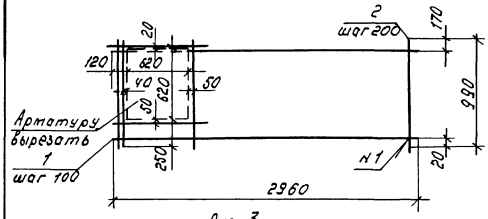

Рис. 3

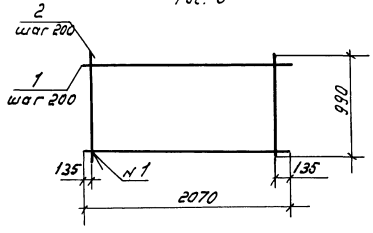

Обозначение	Марка	Рис	Масса, кг
1.100.1-7.7-1 00.00.06	С5-2	1	10.19
-01	С9-2	2	8.32
-02	С13	3	2.85

Формат	Зона	Поз	Обозначение	Наименование	Кол.	Примечание
				1.100.1-7.7-1 00.00.06		С5-2
				Детали.		
Б.Ч.		1		ф5 Вр I ГОСТ 6727-80*; ℓ=3900	9	0.55
Б.Ч.		2		ф5 Вр I ГОСТ 6727-80*; ℓ=990	20	0.14
Б.Ч.		3		ф10 А III ГОСТ 5781-82*; ℓ=990	4	0.61
				1.100.1-7.7-1 00.00.06-01		С9-2
				Детали.		
Б.Ч.		1		ф5 Вр I ГОСТ 6727-80*; ℓ=2960	9	0.42
Б.Ч.		2		ф5 Вр I ГОСТ 6727-80*; ℓ=990	15	0.14
Б.Ч.		3		ф10 А III ГОСТ 5781-82*; ℓ=990	4	0.61
				1.100 1-7.7-1 00.00.06-02		С13
				Детали.		
Б.Ч.		1		ф5 Вр I ГОСТ 6727-80*; ℓ=2070	5	0.29
Б.Ч.		2		ф5 Вр I ГОСТ 6727-80*; ℓ=990	10	0.14

Привязан

Инв. №

Инв. № подл. | Подпись и дата | Взам. инв. №

Нач. АПМ	Печорин		12.89
Гл. конст.	Радошкевич		
Рук. гр.	Столбредова		
Провер.	Столбредова		
Разраб.	Князь		

1.100.1-7.7-1 00.00.06

Сетка С5-2, С9-2, С13

Стадия	Лист	Листов
Р		1

СибЗНИИЭП г. Новосибирск

Копир. Морозово

Формат А3

Рис. 1

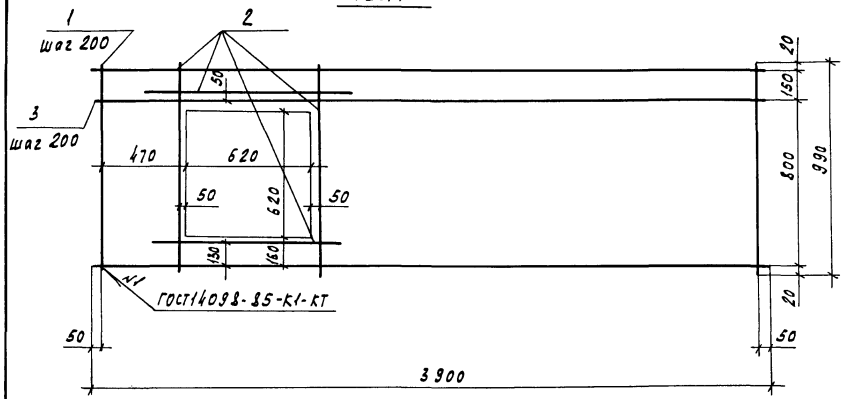

Формат	Зона	Поз.	Обозначение	Наименование	Кол.	Примечан.
				1.100.1-7.7-1 00.00.07		С6-2
				Детали		
БЧ		1		⌀5Вр-I ГОСТ 6727-80* ℓ=930	20	0.14кг
БЧ		2		⌀10А-III ГОСТ 5781-82* ℓ=990	4	0.61кг
БЧ		3		⌀5Вр-I ГОСТ 6727-80* ℓ=3900	6	0.56кг
				1.100.1-7.7-1 00.00.07-01		С10-2
				Детали		
БЧ		1		⌀5Вр-I ГОСТ 6727-80*, ℓ=990	15	0.14кг
БЧ		3		⌀5Вр-I ГОСТ 6727-80*, ℓ=2960	6	0.43кг
БЧ		2		⌀10А-III ГОСТ 6727-80* ℓ=990	4	0.61кг

Рис. 2

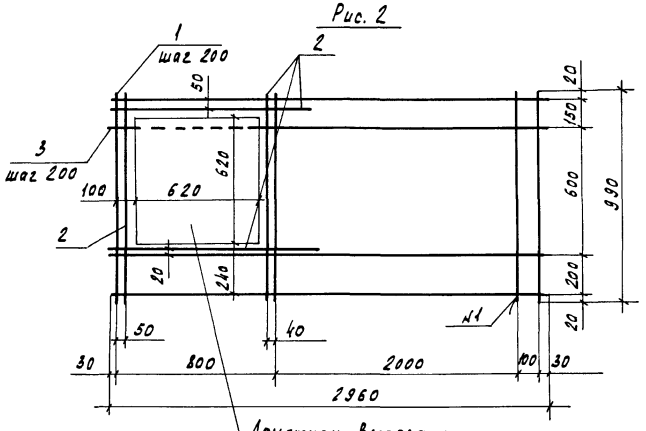

Обозначение	Марка	Рис.	Масса кг
1.100.1-7.7-1 00.00.07	С6-2	1	8.60
-01	С10-2	2	7.12

Привязан

Инв.№

Нач.АПМ	Печерин		12.89
Гл.констр.	Радашкевич		
Рук.гр.	Ставрогова		
Провер.	Булгакова		
Разраб.	Кнауб		

1.100.1-7.7-1 00.00.07

Сетка С6-2, С10-2

Стадия	Лист	Листов
Р		1

СибЗНИИЭП г. Новосибирск

Копировал Кириенко

Формат А3

Взам. инв.№ | Подпись и дата | Инв.№ подл.

Рис. 1

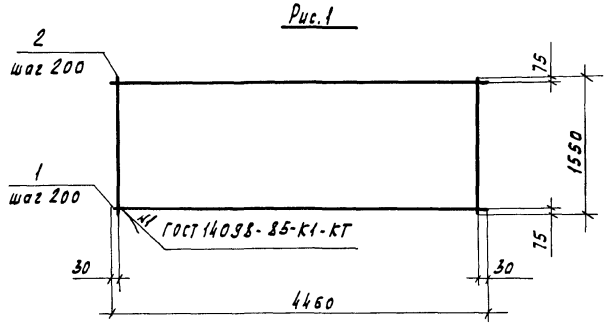

Рис. 2

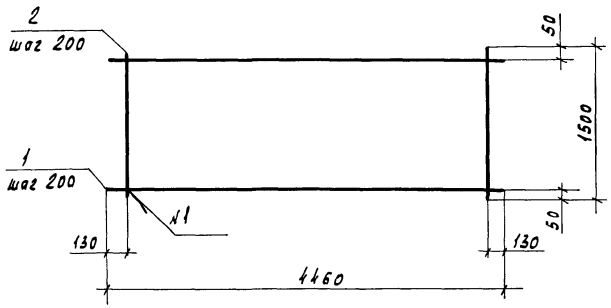

Формат	Зона	Поз.	Обозначение	Наименование	Кол.	Примечание
				1.100.1-7.7-1 00.00.08		С15
				Детали		
БЧ		1		ф5 Вр-I ГОСТ 6727-80*, ℓ=4460	8	0.63 кг
БЧ		2		ф5 Вр-I ГОСТ 6727-80*, ℓ=1550	23	0.22 кг
				1.100.1-7.7-1 00.00.08-01		С16
				Детали		
БЧ		1		ф12 III ГОСТ 5781-82*, ℓ=4460	8	3.96 кг
БЧ		2		ф5 Вр-I ГОСТ 6727-80*, ℓ=1550	23	0.22 кг
				1.100.1-7.7-1 00.00.08-02		С14
				Детали		
БЧ		1		ф5 Вр-I ГОСТ 6727-80*, ℓ=4460	8	0.63 кг
БЧ		2		ф5 Вр-I ГОСТ 6727-80*, ℓ=1500	22	0.21 кг

Обозначение	Марка	Рис.	Масса, кг
1.100.1-7.7-1 00.00.08	С15	1	10.10
-01	С16	1	36.74
-02	С14	2	9.66

Взам. инв. №

Подпись и дата

Инв. № подл.

Привязан

Инв. №

Нач. АПМ	Лечерин		12.89
Гл. констр.	Радашкевич		
Рук. гр.	Стафеедова		
Провер.	Булгакова		
Разраб.	Кнауб		

1.100.1-7.7-1 00.00.08

Сетка С14, С15, С16

Стадия	Лист	Листов
Р		1

СибЗНИИЭП
г. Новосибирск

Копировал Кириенко

Формат А3

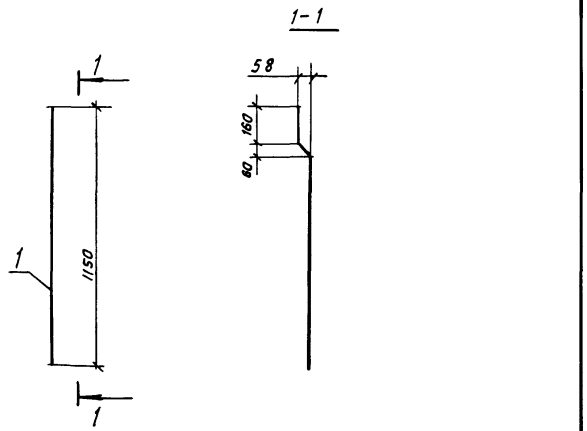

Формат	Зона	Поз.	Обозначение	Наименование	Кол.	Примечание
				Детали		
				ГОСТ 5781-82*		
А4		1		ф16 А III, ℓ = 1180	1	1.86 кг

Привязан:

Инв. №:

Взам. инв. №

Подпись и дата

Инв. № подл.

Нач. АПМ.	Печерин		12.89	
Гл. констр.	Радашкевич			
Рук. гр.	Стафеедова			
Провер.	Булгакова			
Разраб.	Степанова			

1.100.1-7.7-1 00.00.09

Анкер А-1

Стадия	Лист	Листов
Р		1

СибЗНИИЭП г. Новосибирск

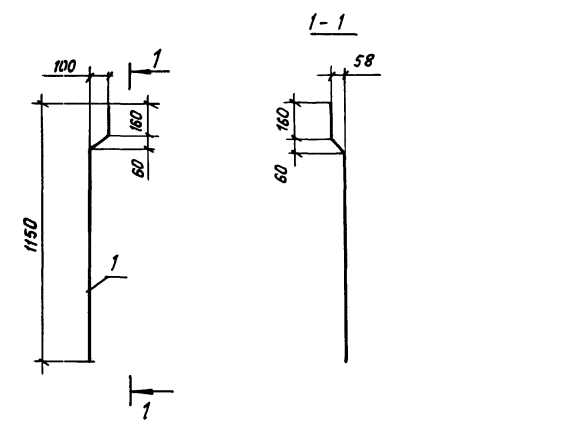

Формат	Зона	Поз	Обозначение	Наименование	Кол.	Примечание
				Детали		
				ГОСТ 5781-82*		
А4		1		ф16 А III, ℓ = 1200	1	1.90 кг

привязан:

Инв. №

Взам. инв. №

Подпись и дата

Инв. № подл.

Нач АПП	Печерин		12.89	
Гл. констр.	Радашкевич			
Рук. гр.	Стафеедова			
Провер.	Булгакова			
Разраб.	Степанова			

1.100.1-7.7-1 00.00.10

Анкер А2

Стадия	Лист	Листов
Р		1

СибЗНИИЭП г. Новосибирск

Копировал: Стафеедова

Формат А3

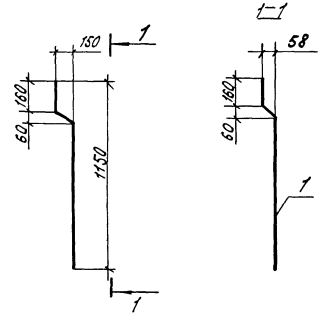

Формат	Зона	Поз.	Обозначение	Наименование	Кол.	Примечание
				Детали.		
				ГОСТ 5781-82*		
А4		1		ф16А III, ℓ=1260	1	1.99 кг.

Привязан

Инв. №

Взам. инв. №

Подпись и дата

Инв. № подл.

Нач. АПМ	Печерин		12.89
Гл. конст.	Радашкевич		
Рук. гр.	Стабередова		
Провер.	Булгакова		
Разраб.	Степанова		

1.100.1-7.7-1 00.00.11

Анкер А3

Стадия	Лист	Листов
Р		1

СибЗНИИЭП г. Новосибирск

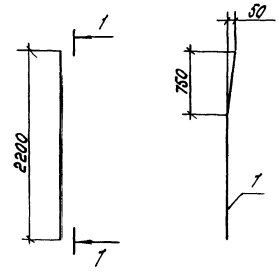

Формат	Зона	Поз.	Обозначение	Наименование	Кол.	Примечание
				Детали.		
				ГОСТ 5781-82*		
А4		1		ф20А III, ℓ=2200	1	5.43 кг.

Привязан

Инв. №

Взам. инв. №

Подпись и дата

Инв. № подл.

Нач. АПМ	Печерин		12.89
Гл. конст.	Радашкевич		
Рук. гр.	Стабередова		
Провер.	Булгакова		
Разраб.	Степанова		

1.100.1-7.7-1 00.00.12

Отдельный стержень ОС1

Стадия	Лист	Листов
Р		1

СибЗНИИЭП г. Новосибирск

Копир. Морозова

Формат А3

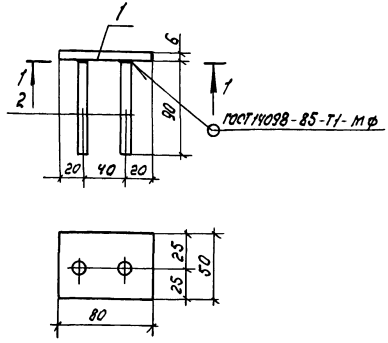

Формат	Зона	Поз.	Обозначение	Наименование	Кол.	Примечание
				Детали		
Б.4		1		-6×50, ГОСТ19903-74*; ℓ=80	1	0.19
Б.4		2		ф10А II ГОСТ5781-82*; ℓ=90	2	0.06

Масса закладного изделия - 0.31 кг.

Привязан

Инв. №

Нач. АПМ	Печерин		12.89	1100.1-7.7-1 00.00.13
Гл. конст.	Радашкевич			Изделие закладное М1.
Рук. гр.	Стабредова			Стадия Р; Лист; Листов 1
Провер.	Булгакова			СНБЗНИНЭП г. Новосибирск
Разраб.	Степанова			

Инв. № подл. | Подпись и дата | Взам. инв. №

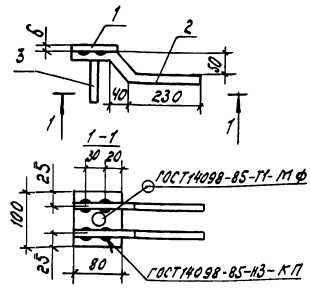

Формат	Зона	Поз.	Обозначение	Наименование	Кол.	Примечание
				Детали		
Б.4		1		-6×80 ГОСТ19903-74*; ℓ=100	1	0.38 кг.
Б.4		2		ф10А II ГОСТ5781-82*; ℓ=360	2	0.22 кг.
Б.4		3		ф10А II ГОСТ5781-82*; ℓ=150	1	0.09 кг

Масса закладного изделия - 0.91 кг

Привязан

Инв. №

Нач. АПМ	Печерин		12.89	1.100.1-7.7-1 00.00 14
Гл. конст.	Радашкевич			Изделие закладное М2
Рук. гр.	Стабредова			Стадия Р; Лист; Листов 1
Провер.	Булгакова			СНБЗНИНЭП г. Новосибирск
Разраб.	Степанова			

Инв. № подл. | Подпись и дата | Взам. инв. №

Копир. Морозова

формат А3

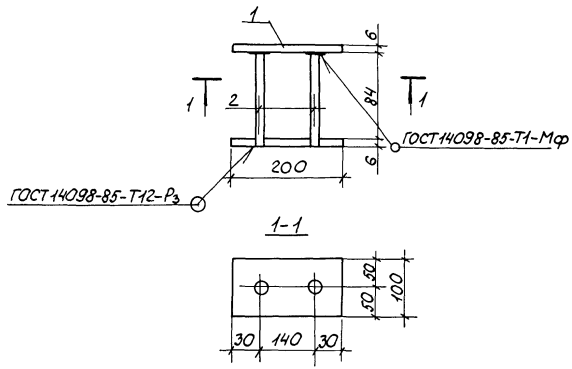

Формат	Зона	Поз	Обозначение	Наименование	Кол.	Примечание
				Детали		
Б4		1		-6×100 ГОСТ 19903-74* ℓ=200	2	0,94 кг
Б4		2		ф10 AII ГОСТ 5781-82* ℓ=84	2	0,05 кг

Масса закладного изделия - 1,98 кг

Привязан

Инв. №

Взам. инв. №

Подпись и дата

Инв. № подл.

1.100.1-7.7-1 00.00.15

Нач. АПМ	Печерин		12.89
Гл. конст.	Родошкевич		
Рук. гр.	Стабредова		
Провер.	Булгакова		
Разраб.	Степанова		

Изделие закладное М3

Стадия	Лист	Листов
Р		1

СибЗНИИЭП г. Новосибирск

Привязан

Инв. №

Взам. инв. №

Подпись и дата

Инв. № подл.

Рук. гр.			
Провер.			
Разраб.			

Стадия	Лист	Листов

СибЗНИИЭП г. Новосибирск

Копировал: Порфирьева

Формат А3

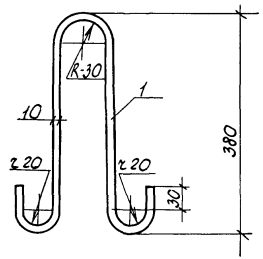

Формат	Зона	Поз.	Обозначение	Наименование	Кол	Примечание
				Детали		
А4		1		ф10АI ГОСТ 5781-82*, ℓ=950	1	0,59кг

Привязан

Инв.№

Взам инв.№ | Подпись и дата | Инв.№ подл

Нач.АПМ	Печерин		12.89	1.100.1-7.7-1 00.00.16
Гл.конст.	Радашкевич			Петля П1
Рук.гр.	Стебредова			Стадия: Р; Лист: ; Листов: 1
Провер	Булгакова			СибЗНИИЭП г. Новосибирск
Разраб.	Степанова			

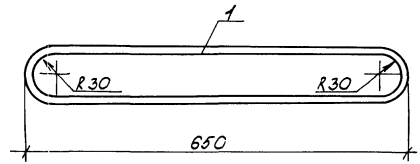

Формат	Зона	Поз.	Обозначение	Наименование	Кол	Примечание
				Детали		
А4		1		ф18АсIII ГОСТ 5781-82*, ℓ=1580	1	3,16 кг

Привязан

Инв.№

Нач.АПМ	Печерин		12.89	1.100.1-7.7-1 00.00.17
Гл.конст.	Радашкевич			Петля П2
Рук.гр.	Стебредова			Стадия: Р; Лист: ; Листов: 1
Провер	Булгакова			СибЗНИИЭП г. Новосибирск
Разраб	Степанова			

Копировал: Порфирьева Формат А3

Марка элемента	Изделия арматурные															Всего	Изделия закладные						Всего	Общий расход
	Арматура класса																Арм. класса			Прокат марки				
	Вр-I			A-I			Ac-II			A-III							A-II			Вст3 кп2				
	ГОСТ 6727-80*			ГОСТ 5781-82*			ГОСТ 5781-82*			ГОСТ 5781-82*							ГОСТ 5781-82*			ГОСТ 19903-74*				
	ф5		Итого	ф10		Итого	ф18		Итого	ф8	ф10	ф12	ф16	ф20	Итого		ф10		Итого	-6		Итого		
ПБК 45.12	19,73		19,73	1,18		1,18							16,74		16,74	37,65	3,71		3,71	2,66		2,66	6,37	44,02
ПБК 42.12	18,54		18,54	1,18		1,18							16,74		16,74	36,46	2,65		2,65	1,90		1,90	4,55	41,01
ПБК 42.12л	18,54		18,54	1,18		1,18							16,74		16,74	36,46	2,65		2,65	1,90		1,90	4,55	41,01
ПБК 39.12	17,43		17,43	1,18		1,18							16,78		16,78	35,39	1,59		1,59	1,14		1,14	2,73	38,12
ПБК 39.12-2	17,43		17,43	1,18		1,18					4,88		16,78		21,66	40,27	2,31		2,31	2,28		2,28	4,59	44,86
ПБК 38 12	16,54		16,54	1,18		1,18							11,16		11,16	28,88	2,12		2,12	1,52		1,52	3,64	32,52
ПБК38 12л	16,54		16,54	1,18		1,18							11,16		11,16	28,88	2,12		2,12	1,52		1,52	3,64	32,52
ПБК30.12	13,16		13,16	1,18		1,18							11,16		11,16	25,50	3,18		3,18	2,28		2,28	5,46	30,96
ПБК30.12-2	13,16		13,16	1,18		1,18					4,88		11,55		16,43	30,77	3,23		3,23	4,54		4,54	7,77	38,54
ПБК57.12	27,32		27,32	1,18		1,18				1,88		3,02	28,38		33,28	61,78	3,71		3,71	2,66		2,66	6,37	68,15
ПБК57.12л	27,32		27,32	1,18		1,18				1,88		3,02	28,38		33,28	61,78	3,71		3,71	2,66		2,66	6,37	68,15
ПЛ45.32	37,27		37,27				6,32		6,32		4,20	31,68	7,44	48,87	92,19	135,78	2,65		2,65	1,90		1,90	4,55	140,33
ПЛ45.32л	37,27		37,27				6,32		6,32		4,20	31,68	7,44	48,87	92,19	135,78	2,65		2,65	1,90		1,90	4,55	140,33

Взам инв №

Подпись и дата

Инв № подл

Привязан

Инв. №

Нач. АПМ	Печерин		12.89
Гл. конст.	Родашкевич		
Рук. гр	Стабредова		
Провер.	Булгакова		
Разраб	Степанова		

1.100 1-7.7-1 00.00.00 РС

Ведомость расхода стали

Стадия	Лист	Листов
Р		1

СибЗНИИЭП г. Новосибирск

Копировал: Порфирьева

Формат А3

gost.e-ecolog.ru