ТИПОВЫЕ СТРОИТЕЛЬНЫЕ КОНСТРУКЦИИ, ИЗДЕЛИЯ И УЗЛЫ

СЕРИЯ 1.100.1-7

ИНДУСТРИАЛЬНЫЕ ИЗДЕЛИЯ КРУПНОПАНЕЛЬНЫХ 5-9 ЭТАЖНЫХ ЗДАНИЙ С ВЫСОТОЙ ЭТАЖА 2,8м И СО СТРОИТЕЛЬНЫМ МОДУЛЕМ 15М НА ОСНОВЕ ЖИЛЫХ ДОМОВ СЕРИИ 97

ВЫПУСК 5

ПАНЕЛИ ПЕРЕКРЫТИЙ СПЛОШНЫЕ ТОЛЩИНОЙ 160 мм

РАБОЧИЕ ЧЕРТЕЖИ

gost.e-ecolog.ru

ТИПОВЫЕ СТРОИТЕЛЬНЫЕ КОНСТРУКЦИИ, ИЗДЕЛИЯ И УЗЛЫ

СЕРИЯ 1.100.1-7

ИНДУСТРИАЛЬНЫЕ ИЗДЕЛИЯ КРУПНОПАНЕЛЬНЫХ 5-9 ЭТАЖНЫХ ЗДАНИЙ С ВЫСОТОЙ ЭТАЖА 2,8м И СО СТРОИТЕЛЬНЫМ МОДУЛЕМ 15М НА ОСНОВЕ ЖИЛЫХ ДОМОВ СЕРИИ 97

ВЫПУСК 5

ПАНЕЛИ ПЕРЕКРЫТИЙ СПЛОШНЫЕ ТОЛЩИНОЙ 160 мм

РАБОЧИЕ ЧЕРТЕЖИ

РАЗРАБОТАНЫ
СибЗНИИЭП
Главный инженер С.Ф.Траутвейн
Начальник АПМ-1 М.К.Печерин
Главный инженер проекта И.Б.Радашкевич

УТВЕРЖДЕНЫ И ВВЕДЕНЫ В ДЕЙСТВИЕ
С 1 ИЮНЯ 1990 Г.
ГОСКОМАРХИТЕКТУРЫ
ПРИКАЗ ОТ 22.05.90 № 89

Обозначение	Наименование	Стр.
1.100.1-7.5 00.00.00	Содержание	3, 4
00.00.00 ТО	Техническое описание	5...10
00.00.00 НИ	Номенклатура изделий	11...14
01.00.00	Панель перекрытия П45.30.16-3	15
01.01.00	Блок арматурный АБП 45.30	16
02.00.00	Панель перекрытия П45.30.16-3-б	17
02.01.00	Блок арматурный АБП 45.30-б	18
03.00.00	Панель перекрытия П30.60.16-3	19
03.01.00	Блок арматурный АБП30.60	20
04.00.00	Панель перекрытия П30.60.16-4.5-а	21
04.01.00	Блок арматурный АБП30.60-а	22
05.00.00	Панель перекрытия П30.60.16-4.5-1	23
05.01.00	Блок арматурный АБП 30.60-1	24
06.00.00	Панель перекрытия П30.60.16-4.5-2	25
06.01.00	Блок арматурный АБП30.60-2	26
07.00.00	Панель перекрытия П30.60.16-4.5-1-б	27
07.01.00	Блок арматурный АБП30.60-1-б	28
08.00.00	Панель перекрытия П30.60.16-4.5-2-б	29
08.01.00	Блок арматурный АБП30.60-2-б	30
09.00.00	Панель перекрытия П30.59.16-3	31
09.01.00	Блок арматурный АБП 30.59	32
10.00.00	Панель перекрытия П30.59.16-3	33
10.01.00	Блок арматурный АБП30.59	34
11.00.00	Панель перекрытия П30.45.16-3	35
11.01.00	Блок арматурный АБП30.45	36
12.00.00	Панель перекрытия П30.45.16-3-1	37
12.01.00	Блок арматурный АБП30.45-1	38
13.00.00	Панель перекрытия П45.15.16-3	39
13.01.00	Блок арматурный АБП 45.15	40
14.00.00	Панель перекрытия П43.24.16-3	41
14.01.00	Блок арматурный АБП 43.24	42
15.00.00	Панель перекрытия П37.58.16-3	43
15.01.00	Блок арматурный АБП37.58	44
16.00.00	Панель перекрытия П37.58.16-3-б	45
16.01.00	Блок арматурный АБП37.58-б	46
17.00.00	Панель перекрытия П27.31.16-3	47
17.01.00	Блок арматурный АБП27.31	48
18.00.00	Панель перекрытия П45.30.16-3-У	49
18.01.00	Блок арматурный АБП 45.30-У	50
19.00.00	Панель перекрытия П45.30.16-3-У-б	51
19.01.00	Блок арматурный АБП 45.30-У-б	52
20.00.00	Панель перекрытия П45.30.16-3-3б	53
20.01.00	Блок арматурный АБП45.30 -3б	54
21.00.00	Панель перекрытия П45.30.16 -4б	55
21.01.00	Блок арматурный АБП 45.30-4б	56
22.00.00	Панель перекрытия П45.30.16-3-2а	57
22.01.00	Блок арматурный АБП 45.30-2а	58
23.00.00	Панель перекрытия П45.30.16-3-2а-У	59
23.01.00	Блок арматурный АБП45.30-2а-У	60
24.00.00	Панель перекрытия П45.30.16-3-а-б	61
24.01.00	Блок арматурный АБП 45.30-а-б	62
25.00.00	Панель перекрытия П30.60.16-4.5-3	63
25.01.00	Блок арматурный АБП 30.60-3	64
26.00.00	Панель перекрытия П30.60.16-4.5-4	65
26.01.00	Блок арматурный АБП 30.60-4	66

Инв.№ подл. | Подпись и дата | Взам.инв.№

Норм. контр.	Родашкевич		
Нач. АПМ-1	Печерин		12.89
Гл. конст.	Родашкевич		
Рук. гр.	Стабровода		
Разраб.	Степанова		
Провер.	Булгакова		

1.100.1-7.5 00.00.00

Содержание

Стадия	Лист	Листов
Р	1	2

СибЗНИИЭП г. Новосибирск

Копировал: Запальская Формат А3

Обозначение		Наименование	Стр.
1.100.1-7.5	27.00.00	Панель перекрытия ПЗО.45.16-3-а	67
	27.01.00	Блок арматурный АБП 30.45-а	68
	00.00.00 Д1	Узлы опалубки	69...71
	00.00.00 Дг	Узлы армирования	72...74
	00.00.01	Сетки С1... С4	75
	00.00.02	Сетки С5, С6, С 17	76
	00.00.03	Сетки С7, С8	77
	00.00.04	Сетки С9, С10	78
	00.00.05	Сетка С11	79
	00.00.06	Каркасы К01, КУ1	80
		Сетки фс1, фс 2	
	00.00.07	Каркасы КР1... КР5	81
	00.00.08	Каркасы КР6 ... КР10	82
	00.00.09	Сетки С12... С15	83
	00.00.10	Сетки С16, С18	84
	00.00.11	Изделие закладное М1	85
	00.00.12	Изделие закладное м2	
	00.00.13	Изделие закладное М3	86
	00.00.14	Анкеры А1... А3	87
	00.00.14 СБ	Анкеры А1... А3	
	00.00.15	Петли монтажные П1... П5	88
	00.00.15 СБ	Петли монтажные П1... П5	
	00.00.16	Трубы полиэтиленовые тр.1... тр 24	89
	00.00.00 РС	Ведомость расхода стали	90...91

Взам. инв. №

Подпись и дата

Инв. № подл.

Копировал: Тимофеева Формат: А3

Общая часть.

В данном разделе представлены панели перекрытия, разработанные в составе Общесоюзного строительного каталога типовых конструкций и изделий.

Панели перекрытий из тяжёлого бетона, сплошные, толщиной 160 мм разработаны для крупнопанельных 5-9-этажных жилых домов, с шагом поперечных стен 3 и 4.5 м, предназначенных для строительства в обычных грунтовых условиях, в I В строительно-климатической зоне.

Настоящий альбом содержит техническое описание, номенклатуру изделий, опалубочные чертежи, сборочные чертежи пространственных каркасов, плоские арматурные и закладные изделия, из которых комплектуются пространственные арматурные каркасы, узлы опалубочные и арматурные, ведомости расхода материалов

Сопряжение панелей перекрытий между собой и с примыкающими конструкциями осуществляются в соответствии с чертежами монтажных узлов, разработанных для домов серии 97

Эта серия имеет строительный модуль кратный 1500 мм. (1.5 м), поэтому размеры панелей перекрытия также кратны 1.5 м

Панели запроектированы в соответствии со СНиП 2.03.01-84 „Бетонные и железобетонные конструкции" с учётом требований ГОСТ 12767-80. „Панели железобетонные сплошные для перекрытий жилых и общественных зданий"; технических условий ТУ-67-949-88 и с учётом опыта работы домостроительных комбинатов.

Панели перекрытий рассчитаны и законструированы, как опёртые по контуру или по 3 м сторонам.

Для скрытой сменяемой электропроводки панели имеют замоноличенные полиэтиленовые трубки ф25 и ф32 мм по ГОСТ 1859-83* и пластмассовые коробки для манипуляций с электропроводкой.

При разработке панелей перекрытий приняты следующие основные технологические положения:

1. Технология изготовления панелей перекрытия - кассетная
2. Предельный габарит панелей: 5.98×2.98×0.16 м, масса - 7.1 т.
3. Армирование панелей производится арматурными блоками для возможности длительного транспортирования. Блоки включают в себя петлевые выпуски и закладные детали.
4. Распалубка панелей производится при достижении бетоном не менее 70% прочности от проектной марки

Конструкция и армирование панелей.

Панели перекрытия изготавливаются из тяжелого бетона с об'емным весом $\gamma = 2500$ кг/м^3. Бетон для панелей перекрытий должен изготавляться на крупном и мелком заполнителе (щебень и песок) с расходом цемента не более 400 кг/м^3. Класс бетона по прочности - В15.

Методы испытания материалов, применяемых для приготовления бетона должны соответствовать ГОСТ 13015-75*, а материалы:

цемент - ГОСТ 310.1-76* ÷ ГОСТ 310.3-76*, ГОСТ 310.5-88

песок - ГОСТ 8735-88*.

щебень и гравий - ГОСТ 8269-87*.

Не указанные на чертежах распалубочные уклоны в небольших отверстиях назначаются при разработке оснастки.

Арматурная сталь для каркасов и сеток принята в соответствии со СНиП 2.03.01-84 и требованиями ГОСТа 10922-75*. „Арматурные изделия и закладные детали сварные для железобетонных конструкций.

Под'емные петли изготовливаются из горячекатанной арматурной стали Ас-II марки 10 ГТ и класса А-I марок Вст 3сп 2 и Вст 3пс 2; анкера - из горячекатанной арматурной

				1.100.1-7.5	00.00.00.ТО		
Нач.АПМ	Печерин	[signature]	12.89	Техническое описание	Стадия	Лист	Листов
Гл.конст.	Радашкевич	[signature]			Р	1	6
Рук.гр.	Стабредова	[signature]			СибЗНИИЭП г. Новосибирск		
Провер.	Радашкевич	[signature]					
Разраб.	Павлючик	[signature]					

Инв.№ подл. | Подпись и дата | Взам.инв.№

Копир. [signature]

Формат А3

стали периодического профиля класса $A\overline{III}$ и из горячекатанной арматурной стали класса $A\overline{I}$ по ГОСТ 5781-82*.

Смещение осей анкерных выпусков от проектного положения не должно превышать ± 5мм.

Предельно допустимые отклонения от проектных размеров изделий должно удовлетворять требованиям ГОСТ 13015.1-81 и быть не более: по длине изделия ± 8 мм
по ширине изделия ± 5мм
по толщине изделия ± 5мм

На лицевых поверхностях изделий не должно быть трещин, раковин, околов, пятен, обнажений арматуры или наплывов.

Все такие дефекты должны быть устранены или исправлены на заводе-изготовителе до отправки изделий потребителю.

Монтаж панелей перекрытий осуществляется траверсами, для чего в плитах предусмотрены монтажные отверстия диаметром 70/100 мм.

При массовом применении и поставке на завод стали $Ат\text{-}\overline{V}с$ и $А\text{-}\overline{III}$ в следует в случае целесообразности производить её применение с пересчетом ф арматуры.

Маркировка панели.

Маркировка панелей выполнена в соответствии с ГОСТ 12767-80* Марка содержит обозначение основных характеристик панели.

Первая буква обозначает принадлежность к группе конструкций.

Следующая группа цифр, записанная через точку, обозначает габарит панели: длину и высоту - в дм, толщину - в см; следующая цифра после чёрточки - полезная нагрузки в сотнях кг; следующая цифра - порядковый номер опалубочно-конструктивного изменения; буква Б обозначает, что к панели крепится балконная плита. Например: П30.60.16-4.5-1-Б панель перекрытия 2.980×5.98×0.16м; 450кг полезной нагрузки; первое изменение в опалубке, примыкает к балкону. Марка панели наносится на торцовой грани, а так же вес панели, дата изготовления.

Указания по хранению и транспортировке панелей.

Хранение и транспортировка панелей должны выполняться в соответствии с требованиями ГОСТ 12767-80.

Панели должны храниться в кассетах в вертикальном положении или в штабелях высотой не более 2.5м в горизонтальном положении (рабочем) и установленными на деревянные подкладки толщиной не менее 30мм, уложенные по плотному выровненному основанию. Перевозить панели можно в вертикальном или наклонном положении или в горизонтальном (рабочем.)

Условные обозначения.

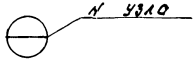

Таблица нормативных нагрузок на плиты перекрытий для ценообразования.

Условная марка панелей	Нагрузки в кгс/м²			
	Собствен. вес.	Постоянно действующ.	Полезная	Всего
П1, П1Б, П1-5Б, П1л-5Б, П5 П3-9	400	30	150	580
П1п, П4, П4п, П3		105	150	655
П1Бп		50	300	750
П1Бу		180	150	130
П3-2; П3л-2; П3-3; П3л-3; П3п		315	150	865

Методы испытаний и оценка прочности, жёсткости и трещиностойкости панелей перекрытий должны соответствовать ГОСТ 8829-85

Инв.№ подл. | Подпись и дата | Взам. инв.№

Схемы опирания и загружения панелей при испытании

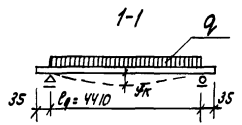

П1, П1б, П1п, П1-5б, П1л-5б, П1бл.

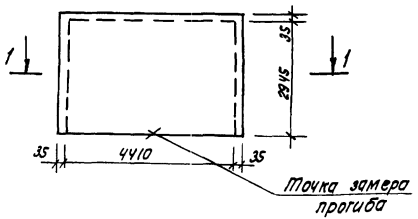

Марка панели	Проверка прочности. Вид разрушения: 1. Текучесть стали продольной растянутой арматуры в нормальном сечении до наступления раздробления бетона сжатой зоны			1. Разрыв продольной растянутой арматуры. 2. Раздробление бетона сжатой зоны в нормальном и наклонном сечении до наступления текучести стали:			Проверка жесткости и ширины раскрытия трещин				
	q полн. Суммарная контрольная разрушающая нагрузка, включающая собственный вес панели	q доп. Дополнительно прикладываемая контрольная нагрузка за вычетом собственного веса панели	Максимальное допускаемое отклонение действительной разрушающей нагрузки от контрольной	q полн. Суммарная контрольная разрушающая нагрузка, включающая собственный вес панели	q доп. Дополнительно прикладываемая контрольная нагрузка за вычетом собственного веса панели	Максимальное допускаемое отклонение действительной разрушающей нагрузки от контрольной	q доп. Дополнительно прикладываемая контрольная нагрузка за вычетом собственного веса панели	$f_к$ Прогиб, вычисленный от полной контрольной нагрузки по проверке жесткости, принятой кратковременно действующей	f длит. Прогиб, вычисленный от полной контрольной нагрузки по проверке жесткости, принятой длительно действующей	$f_{пред}$ Предельно допустимый прогиб	Контрольная ширина раскрытия трещин
	кг/м²	кг/м²	кг/м²	кг/м²	кг/м²	кг/м²	кг/м²	мм	мм	мм	мм
П1, П1б, П1-5б, П1л-5б	964	564	96	1234	834	123	255	4.7 (0.47)	12,3 (1.23)	22.5	0.25
П1бп, П1п	1085	585	108	1390	990	139	330	8.6 (0.86)	20.0 (2.0)	22.5	0.25

1. Испытания панелей производить в соответствии с ГОСТ 8829-85.
2. Если разрушение произошло при нагрузках меньше контрольных и отклонения их не превосходят указанные максимальные величины, требуется повторное испытание (см. п. 6.1.2 ГОСТ 8829-85).
3. В скобках приведены значения отклонений замерного прогиба от контрольного, при которых требуется повторное испытание (см. п. 6.2.2 и 6.2.3 ГОСТ 8829-86).
4. Контрольные нагрузки включают вес загрузочных устройств.
5. Плиты перекрытий типа П1 опираются по трем сторонам.

Условная марка	Полная марка панели
П1	1.ПЧ5.30.16-3
П1б	1.ПЧ5.30.16-3б
П1-5б	1.ПЧ5.30.16-3-3б
П1л-5б	1.ПЧ5.30.16-3-Чб
П1.5п	1.ПЧ5.30.16-3-а-б
П1п	1.ПЧ5.30.16-3-2а

Инв.№ подл. | Подпись и дата | Взам. инв.№

Схемы
опирания и загружения панелей
при испытании

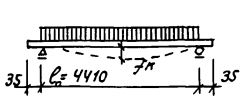

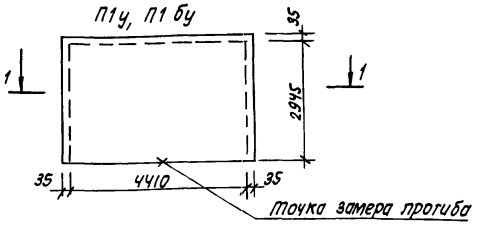

Марка панели	Проверка прочности						Проверка жесткости и ширины раскрытия трещин				
	Вид разрушения										
	1. Текучесть стали продольной растянутой арматуры в нормальном сечении до наступления раздробления бетона сжатой зоны			1. Разрыв продольной растянутой арматуры. 2. Раздробление бетона сжатой зоны в нормальном и наклонном сечении до наступления текучести стали.			q доп. Дополнительно прикладываемая контрольная нагрузка за вычетом собственного веса панели	$f_к$ Прогиб, вычисленный от полной контрольной нагрузки по проверке жесткости, принятой кратковременно действующей	f полн. Прогиб вычисленный от полной контрольной нагрузки по проверке жесткости, принятой действительно действующей	$f_{пред}$ Предельно-допустимый прогиб	Контрольная ширина раскрытия трещин
	q полн. Суммарная контрольная разрушающая нагрузка, включающая собственный вес панели	q доп. Дополнительно прикладываемая контрольная нагрузка за вычетом собственного веса панели	Максимальное допускаемое отклонение действительной разрушающей нагрузки от контрольной	q полн. Суммарная контрольная разрушающая нагрузка, включающая собственный вес панели	q доп. Дополнительно прикладываемая контрольная нагрузка за вычетом собственного веса панели	Максимальное допускаемое отклонение действительной разрушающей нагрузки от контрольной					
	кг/м²	кг/м²	кг/м²	кг/м²	кг/м²	кг/м²	кг/м²	мм	мм	мм	мм
П1у П1бу	991	591	99	1270	870	127	280	7.2(0.7)	15(1.5)	22.5	0.25
П1уп.	1126	726	112	1442	1042	144	355	10.2(1.0)	22(2.2)	22.5	0.25

1. Основные примечания см. на стр 7 (пункты 1÷4).
2. Плиты перекрытий П1У-П1уп опираются по трём стенам.

Условная марка	Полная марка панели
П1у	ПЧ5.30.16-3-у
П1бу	ПЧ5.30.16-3-у-б
П1уп	ПЧ5.30.16-3-2а-у

Инв.№подл. | Подпись и дата | Взам. инв.№

Схемы опирания и загружения панелей при испытании

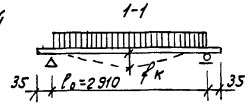

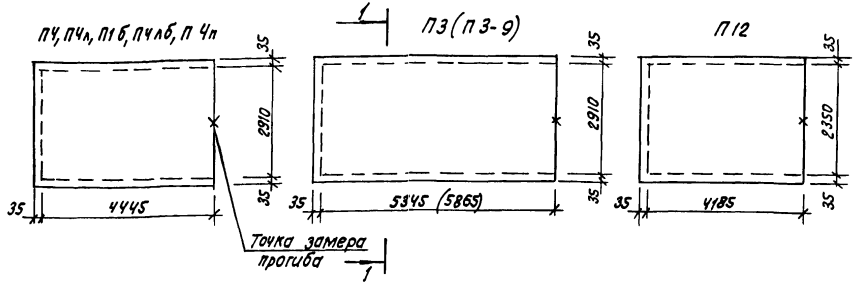

Марка панели	Проверка жесткости						Проверка жесткости и ширины раскрытия трещин				
	Вид разрушения										
	1. Текучесть стали предельно растянутой арматуры в нормальной сечении до наступления раздробления бетона сжатой зоны.			1. Разрыв продольной растянутой арматуры 2. Раздробление бетона сжатой зоны в нормальном и наклонном сечении до наступления текучести стали			$q_{доп}$. Дополнительно прикладываемая контрольная нагрузка за вычетом собственного веса панели	$f_к$ Прогиб вычисленный от полной контрольной нагрузки по проверке жесткости, принятой кратковременно действующей	$f_{Влит}$. Прогиб, вычисленный от полной контрольной нагрузки по проверке жесткости, принятой длительно действующей	$f_{пред}$. предельно допустимый прогиб	Контрольная ширина раскрытия трещин
	$q_{полн}$. Суммарная контрольная разрушающая нагрузка, включающая собственный вес панели	$q_{доп}$. Дополнительно прикладываемая контрольная нагрузка за вычетом собственного веса панели	Максимальное допускаемое отклонение действительной разрушающей нагрузки от контрольной	$q_{полн}$. Суммарная контрольная разрушающая нагрузка, включающая собственный вес панели	$q_{доп}$. Дополнительно прикладываемая контрольная нагрузка за вычетом собственного веса панели	Максимальное допускаемое отклонение действительной разрушающей нагрузки от контрольной					
	кг/м²	кг/м²	кг/м²	кг/м²	кг/м²	кг/м²	кг/м²	мм	мм	мм	мм
П3, П3-3б, П3л-3б П3-9, ПЧ, ПЧп, ПЧ-3 П12, П24, П24б, П25	917	517	92	1173	773	117	230	1.0(0.1)	2.8(0.28)	14.5	0.25

Условная марка	Полная марка панели
П3	П30.60.16-3
П3-3б	П30.60.16-4.5-1б
П3л-3б	П30.60.15-4.5-2б
П3-9	П30.59.16-3
ПЧ	П30.45.15-3

Условная марка	Полная марка панели
ПЧп	П30.45.16-3-а
ПЧ-3	П30.45.16-3-1
П12	ПЧ3.24.15-3
П24	П37.58.16-3
П24б	П37.58.16-3-б
П25	П27.35.16-3

1. Основные примечания (п.п. 1÷4) см. на стр 7.
2. Плиты типа П3, ПЧ, П24 - опираются по трём сторонам.

Схемы опирания и загружения панелей при испытаний

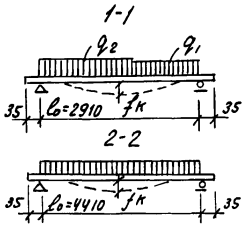

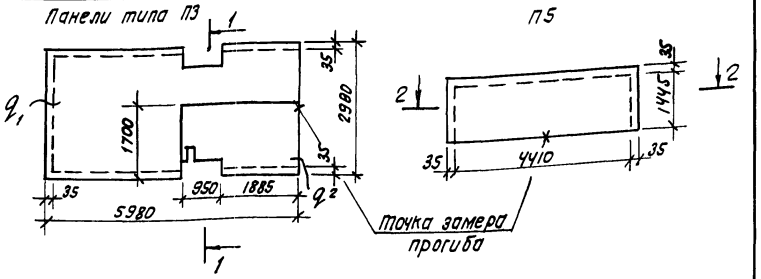

Марка панели	Проверка прочности. Вид разрушения: 1. Текучесть стали продольной растянутой арматуры в нормальном сечении до наступления раздробления бетона сжатой зоны			1. Разрыв продольной растянутой арматуры. 2. Раздробление бетона сжатой зоны в нормальном и наклонном сечении до наступления текучести стали			Проверка жесткости и ширины раскрытия трещин				
	q полн. Суммарная контрольная разрушающая нагрузка, включающая собственный вес панели	q доп. Дополнительно прикладываемая контрольная нагрузка за вычетом собственного веса панели	Максимальное допускаемое отклонение действительной разрушающей нагрузки от контрольной	q полн. Суммарная контрольная разрушающая нагрузка, включающая собственный вес панели	q доп. Дополнительно прикладываемая контрольная нагрузка за вычетом собственного веса панели	Максимальное допускаемое отклонение действительной разрушающей нагрузки от контрольной	q доп. Дополнительно прикладываемая Контрольная нагрузка за вычетом собственного веса панели	fк Прогиб, вычисленный от полной контрольной нагрузки по проверке жесткости, принятой кратковременно действующей	f длит. Прогиб, вычисленный от полной контрольной нагрузки по проверке жесткости, принятой длительно действующей	f пред. Предельно допустимый прогиб	Контрольная ширина раскрытия трещин
	кг/м²	кг/м²	кг/м²	кг/м²	кг/м²	кг/м²	кг/м²	мм	мм	мм	мм
П3-2, П3л-2, П3-3, П3л-3, П5	$q_1 = 842$	442	84	1078	678	107	180	4.9	10.4		
П3 п	$q_1 = 923$	523	92	1182	782	118	230	9.8	12.6	14.5	0.25

1. Основные примечания (п.п 1-4) см. на стр 7.
2. Плиты перекрытия типа П3 и П5 опираются по 3[м] сторонам.

Условная марка	Полная марка панелей
П3-2	П30.60.16-4.5-3
П3л-2	П30.60.16-4.5-4
П3-3	П30.60.16-4.5-1
П3л-3	П30.60.16-4.5-2
П5	П45.15.16-3
П3п	П30.60.16-4.5-а

Инв. № подл. | Подпись и дата | Взам. инв. №

Эскиз	Марка	Обозначение	Размеры, мм L	H	B	Расход материалов: Бетон, м³	Сталь, кг	Масса, кг
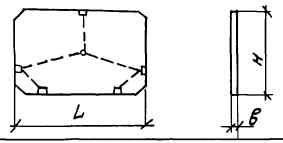	П 45.30.16-3	1.100.1-7.5 01.00.00	4480	2980	160	2.12	56.60	5300
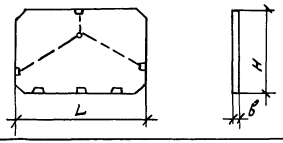	П 45.30.16-3-б	1.100.1-7.5 02.00.00	4480	2980	160	2.12	66.39	5300
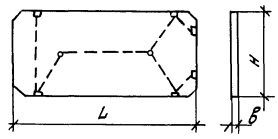	П 30.60.16-3	1.100.1-7.5 03.00.00	5980	2980	160	2.84	58.36	7100
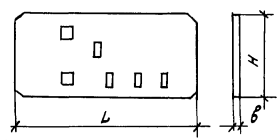	П 30.60.16-4.5-а	1.100.1-7.5 04.00.00	5980	2980	160	2.80	75.30	7000
для П 30.60.16-4.5-3-б 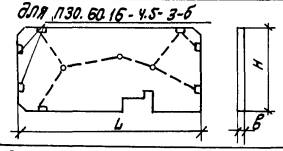	П 30.60.16-4.5-1	1.100.1-7.5 05.00.00	5980	2980	160	2.77	86.50	6930
	П 30.60.16-4.5-1-б	1.100.1-7.5 07.00.00	5980	2980	160	2.77	93.54	6930
для П 30.60.16-4.5-3л-б 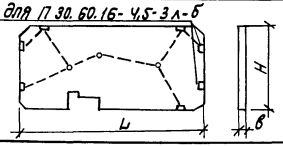	П 30.60.16-4.5-2	1.100.1-7.5 06.00.00	5980	2980	160	2.77	86.50	6930
	П 30.60.16-4.5-2-б	1.100.1-7.5 08.00.00	5980	2980	160	2.77	93.54	6930

Нач. АПМ	Печерин		
Гл. конст.	Радашкевич		12.89
Рук. гр.	Ставредова		
Разраб.	Степанова		
Провер.	Булгакова		

1.100.1-7.5 00.00.00 НИ

Номенклатура изделий

Стадия	Лист	Листов
Р	1	4

СибЗНИИЭП г. Новосибирск

Копировал: Тимофеева Формат: А3

Инв. № подл. | Подпись и дата | Взам. инв. №

Эскиз	Марка	Обозначение	Размеры, мм L	H	в	Расход материалов: бетон, м³		Сталь, кг	Масса, кг
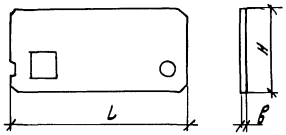	П30.59.16-3 (для холодной кровли)	1.100.1-7.5 09.00.00	5890	2980	160	2.69		61.32	6730
	П30.59.16-3 (для тепл. кровли)	1.100.1-7.5 10.00.00	5890	2980	160	2.67		60.82	6680
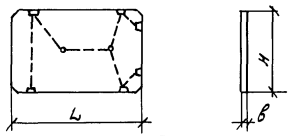	П30.45.16-3	1.100.1-7.5 11.00.00	4480	2980	160	2.12		44.52	5300
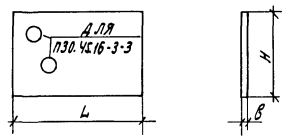	П30.45.16-3-1	1.100.1-7.5 12.00.00	4480	2980	160	2.12		39.00	5300
	П43.24.16-3	1.100.1-7.5 14.00.00	4340	2420	160	1.68		37.94	4200
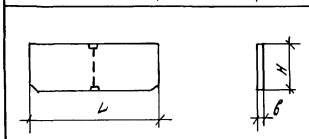	П45.15.16-3	1.100.1-7.5 13.00.00	4480	1480	160	1.06		36.49	2650
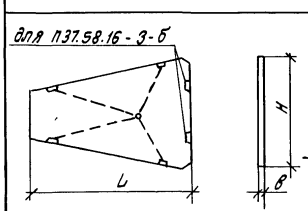	П37.58.16-3	1.100.1-7.5 15.00.00	5750	3670	160	2.31		58.66	5780
	П37.58.16-3-б	1.100.1-7.5 16.00.00	5750	3670	160	2.31		65.70	5780

Для П30.45.16-3-3

для П37.58.16-3-б

Инв.№ подл. | Подпись и дата | Взам.инв.№

Эскиз	Марка	Обозначение		Размеры, мм			Расход материалов			Масса, кг
				L	H	B	Бетон, м³		Сталь, кг	
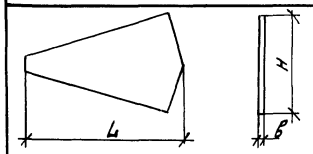	П 27.31.16-3	1.100.1-7.5	17.00.00	3114	2680	160	0.69		19.54	1730
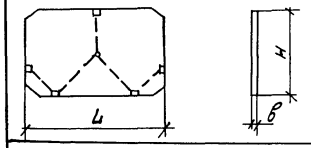	П 45.30.16-3-у	1.100.1-7.5	18.00.00	4480	2980	160	2.12		75.81	5300
	П 45.30.16-3-у-б	1.100.1-7.5	19.00.00	4480	2980	160	2.12		86.37	5300
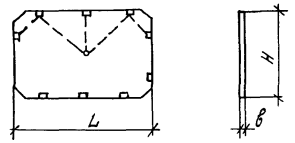	П 45.30.16-3-3-б	1.100.1-7.5	20.00.00	4480	2980	160	2.12		78.73	5300
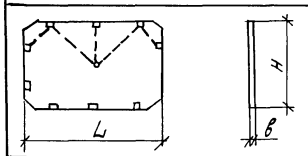	П 45.30.16-3-4-б	1.100.1-7.5	21.00.00	4480	2980	160	2.12		78.73	5300
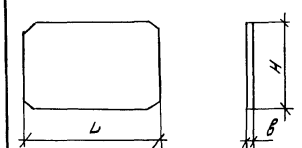	П 45.30.16-3-2а	1.100.1-7.5	22.00.00	4480	2980	160	2.12		66.13	5300
	П 45.30.16-3-2а-у	1.100.1-7.5	23.00.00	4480	2980	160	2.12		77.70	5300
	П 30.45.16-3-а	1.100.1-7.5	27.00.00	4480	2980	160	2.12		57.15	5300

Инв.№ подл. | Подпись и дата | Взам.инв.№

Эскиз	Марка	Обозначение	Размеры, мм			Расход материалов			Масса, кг
			L	H	B	Бетон, м³		Сталь, кг	
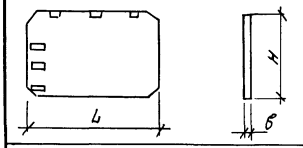	П45.30.16-3-а-б	1.100.1-7.5 24.00.00	4480	2980	160	2.12		88.18	5300
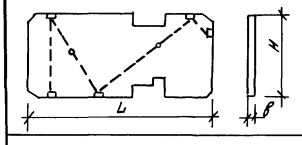	П30.60.16-4.5-3	1.100.1-7.5 25.00.00	5980	2980	160	2.75		93.31	6880
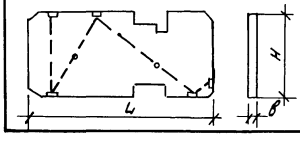	П30.60.16-4.5-4	1.100.1-7.5 26.00.00	5980	2980	160	2.75		93.31	6880

Инв. № подл. | Подпись и дата | Взам. инв. №

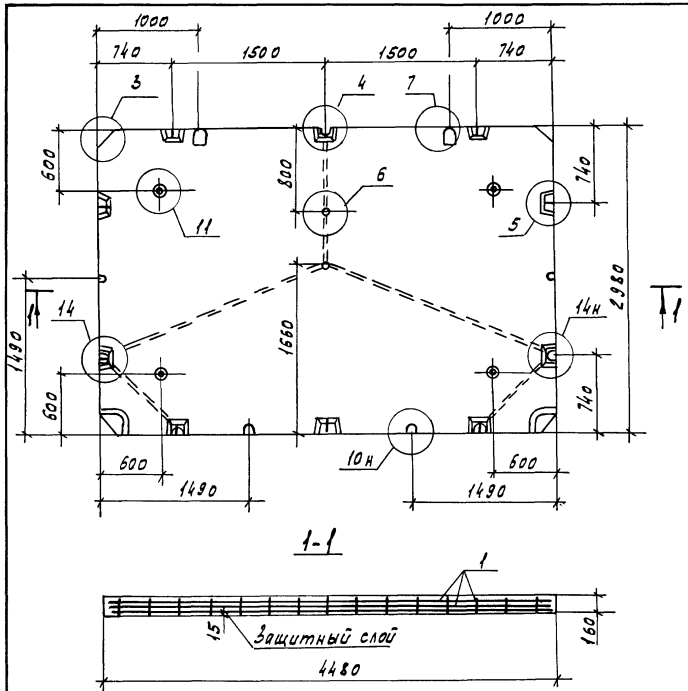

1-1

Формат	Зона	Поз.	Обозначение		Наименование	Кол.	Примечание
					Документация		
А3			1.100.1-7.5	00.00.00 Д1	Узлы опалубки	×	
А3			1.100.1-7.5	00.00.00 Д2	Узлы армирования	×	
А3			1.100.1-7.5	00.00.00 ТО	Техническое описание	×	
А3			1.100.1-7.5	00.00.00 РС	Ведомость расхода стали	×	
					Сборочные единицы		
А3		1	1.100.1-7.5	01.01.00	Блок арматурный АБП 45.30	1	
					Материалы		
					Бетон класса В15	2.12	м³

Нач. АПМ	Певерин		12.89
Гл. констр.	Радашкевич		
Рук. гр.	Стафредова		
Разраб.	Степанова		
Провер.	Булгакова		

1.100.1-7.5 01.00.00

Панель перекрытия
П 45.30.16-3

Стадия	Масса	Масштаб
Р	5300 кг	2.5:1
Лист	Листов 1	

СибЗНИИЭП
г. Новосибирск

Копировал Кириенко Формат А3

Инв. № подл. | Подпись и дата | Взам. инв. №

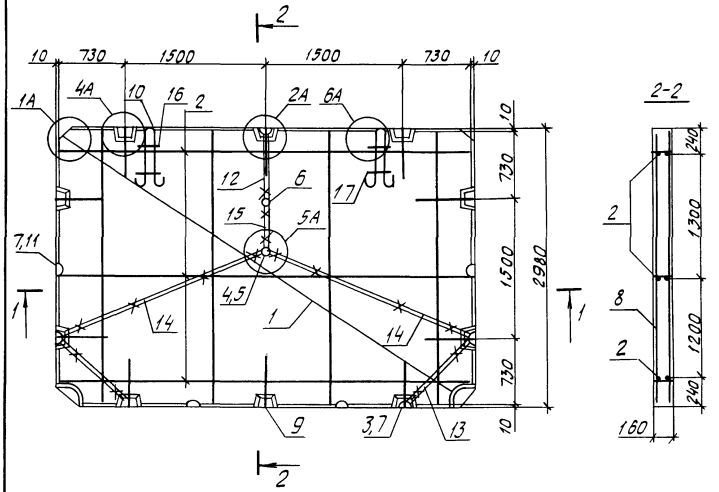

Формат	Зона	Поз.	Обозначение	Наименование	Кол.	Примечание
				Документация		
А3			1.100.1-7.5 ОО.ОО.ООТО	Техническое описание	Х	
А3			1.100.1-7.5 ОО.ОО.ОД2	Узлы армирования	Х	
				Сборочные единицы		
А3		1	1.100.1-7.5 ОО.ОО.01	Сетка С1	1	
А3		2	1.100.1-7.5 ОО.ОО.07	Каркас КР1	3	
А3		3	1.100.1-7.5 ОО.ОО.06	Каркас КО1	13	
А3		4	1.100.1-7.5 ОО.ОО.06-01	Каркас КУ1	2	
А3		16	-02	Сетка ФС1	2	
А3		17	-03	Сетка ФС2	2	
				Стандартные изделия		
		5	ТУ36-2682-85	Коробка унив. л256У3	1	0,06кг
		6	ТУ36-2682-85	Коробка унив. л254У3	1	0,06кг
		7	ТУ 36-2682-85	Коробка ответв. л245У3	13	0,076кг
				Детали		
Б4		8		ф6 АI ГОСТ 5781-82* L=2960	4	0,65кг
А4		9	1.100.1-7.5 ОО.ОО.14	Анкер А1	10	
А4		10	1.100.1-7.5 ОО.ОО15	Петля П1	2	
А3		11	1.100.1-7.5 ОО.ОО16	Тр.1	4	
А3		12	-01	Тр.2	1	
А3		13	-03	Тр.4	2	
А3		14	-10	Тр.11	2	
А3		15	-16	Тр.17	1	

Масса арматурного блока – 56,60кг

Нач.АПМ	Печерин		12.89
Гл.констр.	Радашкевич		
Рук.гр.	Стабредова		
Пров.	Билгакова		
Разраб.	Степанова		

1.100.1-7.5 01.01.00

Блок арматурный АБП 45.30

Стадия	Лист	Листов
Р		1

СибЗНИИЭП г. Новосибирск

Копировал

Формат А3

Инв.№подл. | Подпись и дата | Взам.инв.№

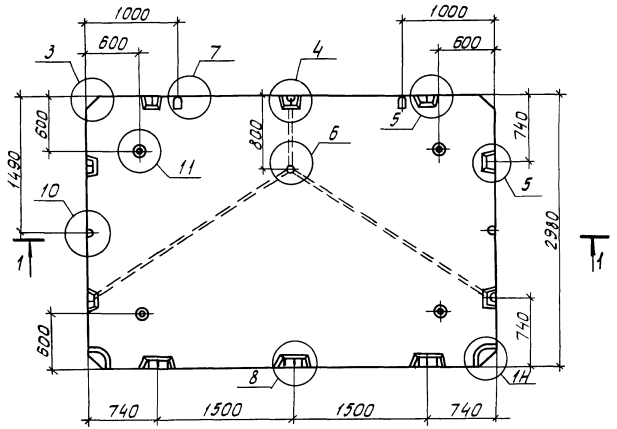

1-1

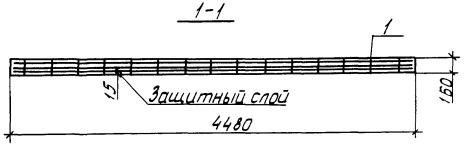

Формат	Зона	Поз.	Обозначение		Наименование	Кол.	Примечание
					Документация		
А3			1.1000.1-7.5	00.00.00 А1	Узлы опалубки	×	
А3			1.100.1-7.5	00.00.00 А2	Узлы армирования	×	
А3			1.100.1-7.5	00.00.00 ТО	Техническое описание	×	
А3			1.100.1-7.5	00.00.00 ВС	Ведомость расхода стали	×	
					Сборочные единицы		
А3		1	1.100.1-7.5	02.01.00	Блок арматурный АБП45.30б	1	
					Материалы		
					Бетон класса В15	2,12	м³

Нач.АПМ	Печерин		12.89
Гл.конст.	Радашкевич		
Рук.гр.	Стабредова		
Разраб.	Степанова		
Провер.	Булгакова		

1.100.1-7.5 02.00.00

Панель перекрытия П45.30.16-3-б

Стадия	Масса	Масштаб
Р	5300 К2	25:1
Лист	Листов 1	

СибЗНИИЭП г. Новосибирск

Копировал Кичева Формат А3

Инв. № подл. | Подпись и дата | Взам. инв. №

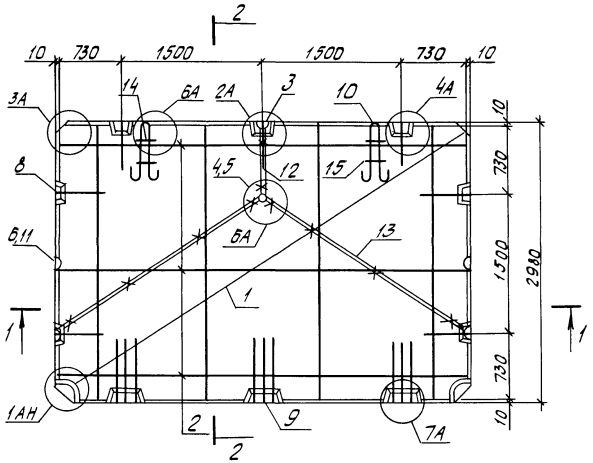

Формат	Зона	Поз.	Обозначение	Наименование	Кол.	Примечание
				Документация		
А3			1.100.1-7.5 00.00.00ТО	Техническое описание		
А3			1.100.1-7.5 00.00.00Д2	Узлы армирования		
				Сборочные единицы		
А3		1	1.100.1-7.5 00.00.01	Сетка С1	1	
А3		2	1.100.1-7.5 00.00.07	Каркас КР1	3	
А3		3	1.100.1-7.5 00.00.06	Каркас К01	7	
А3		4	-01	Каркас КУ1	1	
А3		14	-02	Сетка ФС1	2	
А3		15	-03	Сетка ФС2	2	
				Стандартные изделия		
		5	ТУ 36-2682-85	Коробка унив. 1254 У3	1	
		6	ТУ 36-2682-85	Коробка ответв. 1245У3	7	
				Детали		
Б4		7		ф6 А I ГОСТ 5781-82*, l=2960	4	0,65кг
А4		8	1.100.1-7.5 00.00.14	Анкер А1	7	
А4		9	-01	Анкер А2	9	
А4		10	1.100.1-7.5 00.00.15	Петля П1	2	
А3		11	1.100.1-7.5 00.00.16	Тр. 1	2	
А3		12	-01	Тр. 2	1	
А3		13	-11	Тр 12	2	

Масса арматурного блока - 66,39 кг

Нач.АПМ	Печерин		12.89
Гл.конст.	Радашкевич		
Рук.гр.	Стабредова		
Провер.	Бунгакова		
Разраб.	Степанова		

1.100.1-7.5 02.01.00

Блок арматурный АБП 45.30-б

Стадия	Лист	Листов
Р		1

СибЗНИИЭП г. Новосибирск

Копировал

Формат А3

Инв.№подл. | Подпись и дата | Взам.инв.№

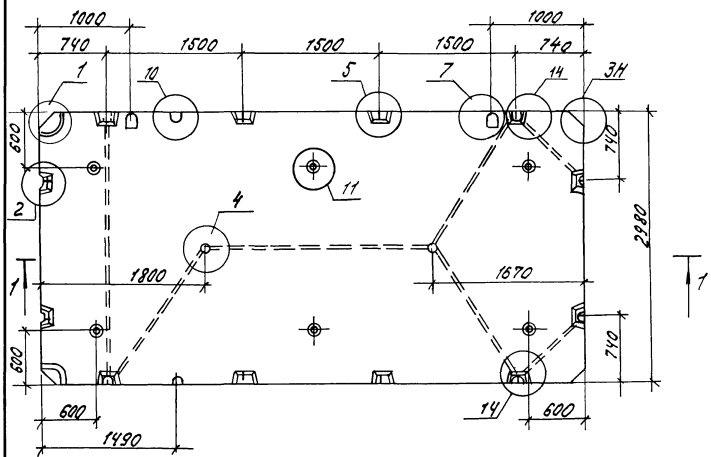

1—1

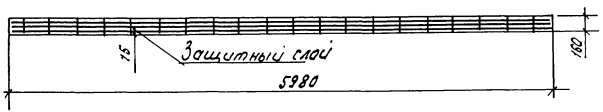

Формат	Зона	Поз.	Обозначение	Наименование	Кол.	Примечание
				Документация		
А3			1.100.1-7.5 00.00.00Д1	Узлы опалубки	Х	
А3			1.100.1-7.5 00.00.00Д2	Узлы армирования	Х	
А3			1.100.1-7.5 00.00.00ТО	Техническое описание	Х	
А3			1.100.1-7.5 00.00.00РС	Ведомость расхода стали	Х	
				Сборочные единицы		
А3		1	1.100.1-7.5 03.01.00	Блок арматурный АБП30.60	1	
				Материалы		
				Бетон класса В15	28,4	м³

Нач. АПМ	Лечерин		12.89
Гл. конст.	Радашкевич		
Рук. гр.	Старедубов		
Разраб.	Степанова		
Провер.	Булгакова		

1.100.1-7.5 03.00.00

Панель перекрытия ПЗ0.60.1Б-3

Стадия	Масса	Масштаб
Р	7100 кг.	2,5:1
Лист	Листов 1	

СибЗНИИЭП г. Новосибирск

Копир. Мол

Формат А3

Инв. № подл. | Подпись и дата | Взам. инв. №

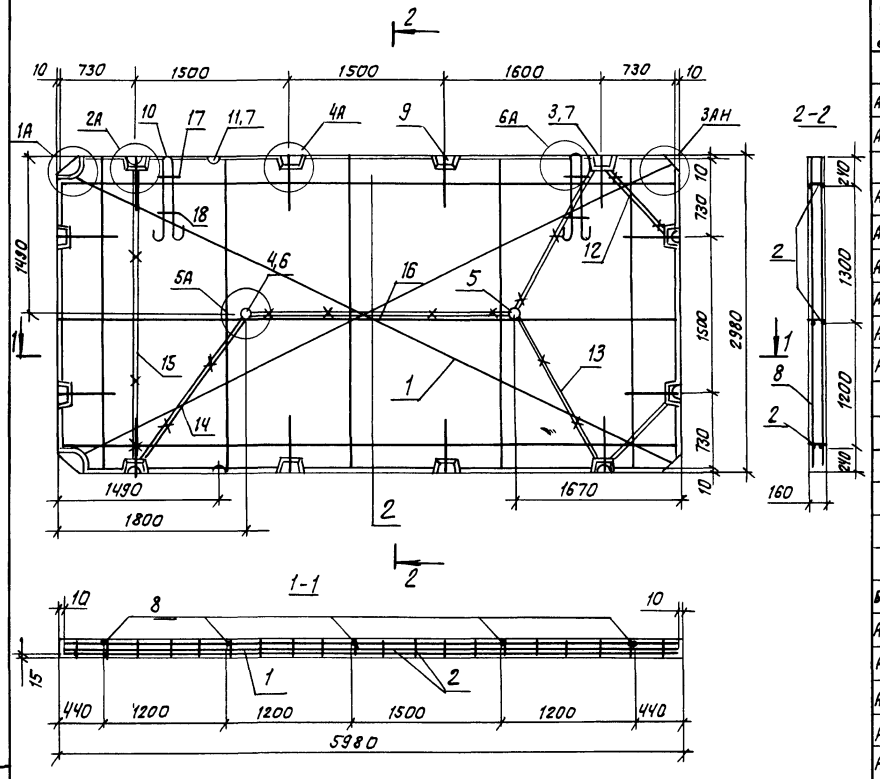

Формат	Зона	Поз.	Обозначение		Наименование	Кол	Примечание
					Документация		
А3			1.100.1-7.5	00.00.00 ТО	Техническое описание	×	
А3			1.100.1-7.5	00.00.00 Д2	Узлы армирования	×	
					Сборочные единицы		
А3		1	1.100.1-7.5	00.00.02	Сетка С5	1	
А3		2	1.100.1-7.5	00.00.07-01	Каркас КР2	3	
А3		3	1.100.1-7.5	00.00.06	Каркас КО1	10	
А3		4		-01	Каркас КУ1	2	
А3		17		-02	Сетка ФС1	2	
А3		18		-03	Сетка ФС2	2	
					Стандартные изделия		
		5	ТУ 36-2682-85		Коробка унив. Л256 У3	1	0.06 кг
		6	ТУ 36-2682-85		Коробка унив. Л254 У3	1	0.06 кг
		7	ТУ 36-2682-85		Коробка ответв. Л245 У3	10	0.076 кг
					Детали		
Б4		8			ф6АI ГОСТ 5781-82*; ℓ=2960	5	0.65 кг
А4		9	1.100.1-7.5	00.00.14	Анкер А1	12	
А4		10	1.100.1-7.5	00.00.15-01	Петля П2	2	
А3		11	1.100.1-7.5	00.00.16	тр.1	2	
А3		12		-03	тр.4	2	
А3		13		-07	тр.8	2	
А3		14		-08	тр.9	9	
А3		15		-09	тр.13	1	
А3		16		-15	тр.16	1	

Масса арматурного блока – 58,36 кг

				1.100.1-7.5 03.01.00
Нач. Апм.	Печерин		12.89	Блок арматурный АБП 30.60
Гл. констр.	Радашкевич			
Рук. гр.	Стабредова			
Провер.	Булгакова			
Разраб.	Степанова			

Стадия	Лист	Листов
Р		1

СибЗНИИЭП г. Новосибирск

Копировал: Теарн

Формат А3

Инв. № подл. | Подпись и дата | Взам. инв. №

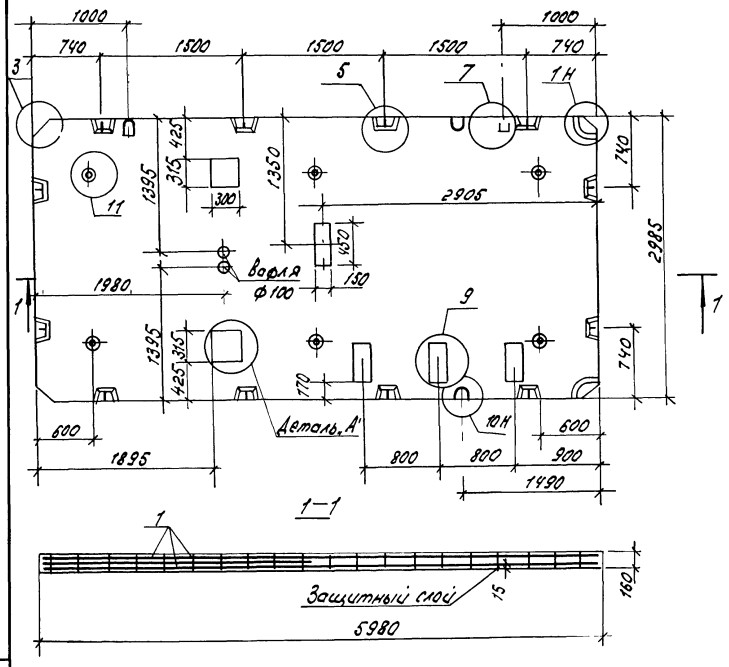

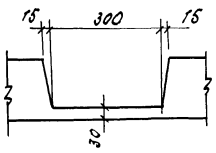

Формат	Зона	Поз.	Обозначение		Наименование	кол.	Примечание
					Документация		
А3			1.100.1-7.5	00.00.00.Д1	Узлы опалубки	×	
А3			1.100.1-7.5	00.00.00.Д2	Узлы армирования	×	
А3			1.100.1-7.5	00.00.00.ТО	Техническое описание	×	
А3			1.100.1-7.5	00.00.00.ВС	Ведомость расхода стали	×	
					Сборочные единицы.		
А3		1	1.100.1-7.5	04.01.00	Блок арматурный АБП30.60-а	1	
					Материалы.		
					Бетон класса В15	2.80	м³

Нач. АПМ	Печерин		09.89
Гл. конст.	Родошлевич		
Рук. гр.	Табердова		
Разраб.	Степанова		
Провер.	Булгакова		

1.100.1-7.5 04.00.00

Панель перекрытия ПЗ0.60.15-4.5-а

Стадия	Масса	Масштаб
Р	7000 кг	2,5:1
Лист		Листов 1

СибЗНИИЭП г. Новосибирск

Копир. Формат А3

Инв. № подл. | Подпись и дата | Взам. инв. №

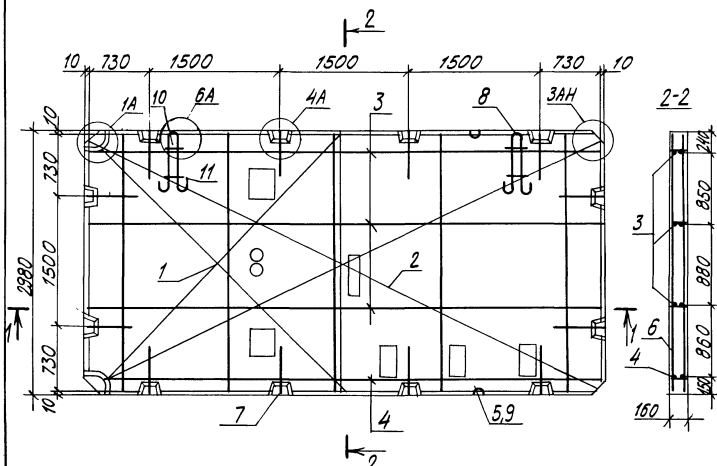

Формат	Зона	Поз.	Обозначение		Наименование	Кол.	Примечание
					Документация		
А3			1.100.1-7.5	00.00.00 ТО	Техническое описание	X	
А3			1.100.1-7.5	00.00.00 Д1	Узлы армирования	X	
					Сборочные единицы		
А3		1	1.100.1-7.5	00.00.01-03	Сетка С4	1	
А3		2	1.100.1-7.5	00.00.02	Сетка С5	1	
А3		3	1.100.1-7.5	00.00.07-01	Каркас КР2	3	
А3		4		-02	Каркас КР3	1	
А3		10	1.100.1-7.5	00.00.06-02	Сетка ФС1	2	
А3		11		-03	Сетка ФС2	2	
					Стандартные изделия		
		5	ТУ 36-2682-85		Коробка ответв. л 285 43	4	0,076кг
					Детали		
БЧ		6			ф6 AI ГОСТ 5781-82*, l=2960	3	0,65кг
АЧ		7	1.100.1-7.5	00.00.14	Анкер А1	12	
АЧ		8	1.100.1-7.5	00.00.15-01	Петля П2	2	
А3		9	1.100.1-7.5	00.00.16	ТР.1	2	

Масса арматурного блока - 75.30 кг

			1.100.1-7.5	04.01.00	
Нач.АПМ	Печерин				
Гл.конст.	Радашкевич		Блок арматурный АБП 30.60-а	Стадия: Р; Лист: ; Листов: 1	
Рук.гр.	Стабредова				
Провер.	Булгакова			СибЗНИИЭП г. Новосибирск	
Разраб.	Степанова				

Копировал Павлова

Формат А3

Инв.№подл. | Подпись и дата | Взам.инв.№

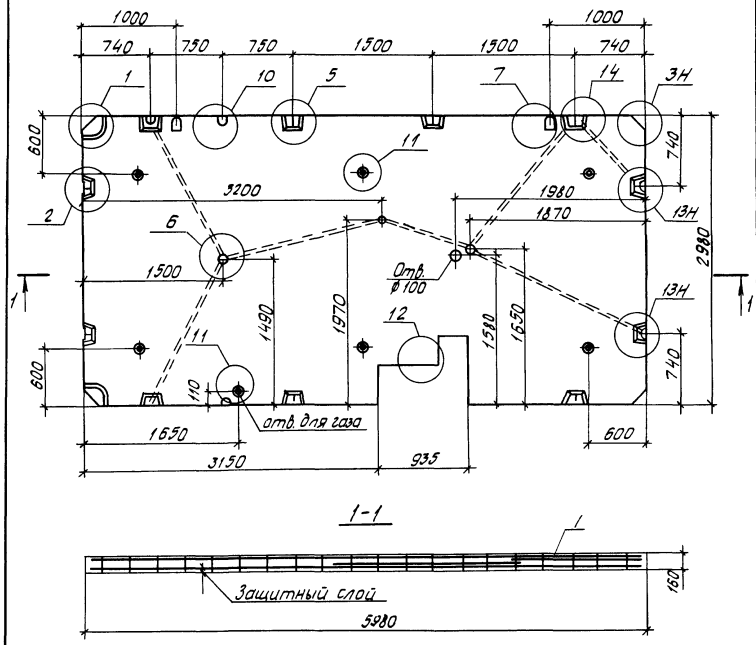

Формат	Зона	Поз.	Обозначение	Наименование	Кол.	Примечание
				Документация		
А3			1.100.1-7.5 ОО.ОО.ОО Д1	Узлы опалубки	×	
А3			1.100.1-7.5 ОО.ОО.ОО Д2	Узлы армирования	×	
А3			1.100.1-7.5 ОО.ОО.ОО ТО	Техническое описание	×	
А3			1.100.1-7.5 ОО.ОО.ОО РС	Ведомость расхода стали	×	
				Сборочные единицы		
А3		1	1.100.1-7.5 05.01.00	Блок арматурный АБП30.60-1	1	
				Материалы		
				Бетон класса В15	2.77	м³

Нач.АПМ	Печерин		12.89
Гл.констр.	Радошкевич		
Рук.гр.	Стабредова		
Разраб.	Степанова		
Пров.	Булгакова		

1.100.1-7.5 05.00.00

Панель перекрытия ПЗО.60.16-4.5-1

Стадия	Масса	Масштаб
Р	6930 кг	
Лист	Листов 1	

СибЗНИИЭП г. Новосибирск

Копировал

Формат А3

Инв. № подл. | Подп. и дата | Взам. инв. №

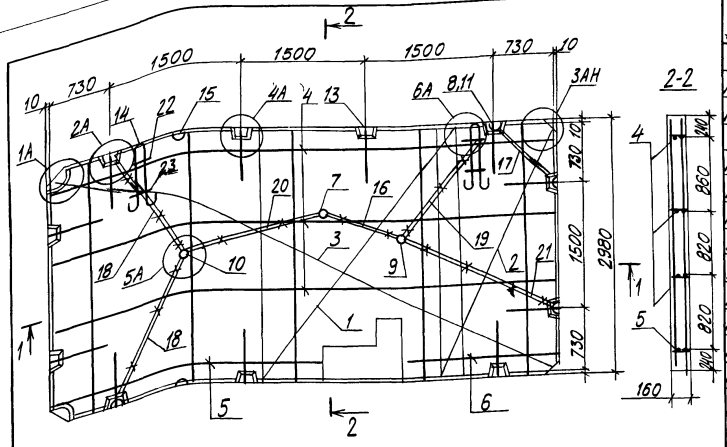

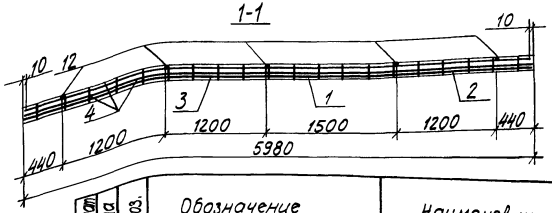

Формат	Зона	Поз.	Обозначение	Наименование	Кол.	Примечание
А3		17	1.100.1-7.5 00.00.16-03	ТР.4	1	
А3		18	-06	ТР.7	2	
А3		19	-07	ТР.8	1	
А3		20	-08	ТР.9	1	
А3		21	-09	ТР.10	1	

1. Масса арматурного блока 86.50 кг
2. Сетку С5 вырезать по месту.

Формат	Зона	Поз.	Обозначение	Наименование	Кол.	Примечание
				Документация		
А3			1.100.1-7.5 00.00.00 ТО	Техническое описание	X	
А3			1.100.1-7.5 00.00.00 Д2	Узлы армирования	X	
				Сборочные единицы		
А3		1	1.100.1-7.5 00.00.01-01	Сетка С2	1	
А3		2	-02	Сетка С3	1	
А3		3	1.100.1-7.5 00.00.02	Сетка С5	1	
А3		4	1.100.1-7.5 00.00.07-01	Каркас КР2	3	
А3		5	-04	Каркас КР5	1	
А3		6	-03	Каркас КР4	1	
А3		7	1.100.1-7.5 00.00.06	Каркас КУ1	3	
А3		8	-01	Каркас К01	9	
А3		22	-02	Сетка ФС1	2	
А3		23	-03	Сетка ФС2	2	
				Стандартные изделия		
		9	ТУ-36-2682-85	Коробка унив. л256 У3	2	0,06кг
		10	ТУ-36-2682-85	Коробка унив. л254 У3	1	0,06кг
		11	ТУ-36-2682-85	Коробка ответв. л2543	9	0,076кг
				Детали		
Б4		12		ФБАI ГОСТ 5781-82*, l=2960	5	0,65кг
АА		13	1.100.1-7.5 00.00.14	Анкер А1	11	
АА		14	1.100.1-7.5 00.00.15-01	Петля П2	2	
А3		15	1.100.1-7.5 00.00.16	ТР.1	2	
А3		16	-02	ТР.3	1	

Нач. АПМ	Лечерин		12.89	1.100.1-7.5 05.01.00	
Гл. инж.	Радашкевич			Блок арматурный АБП 30.60-1	Стадия Р; Лист; Листов 1
Рук. гр.	Стабредова				СибЗНИИЭП г. Новосибирск
Провер.	Бильбокова				
Разраб.	Степанова				

Копировал Павлова Формат А3

Инв. № подл. | Подпись и дата | Взам. инв. №

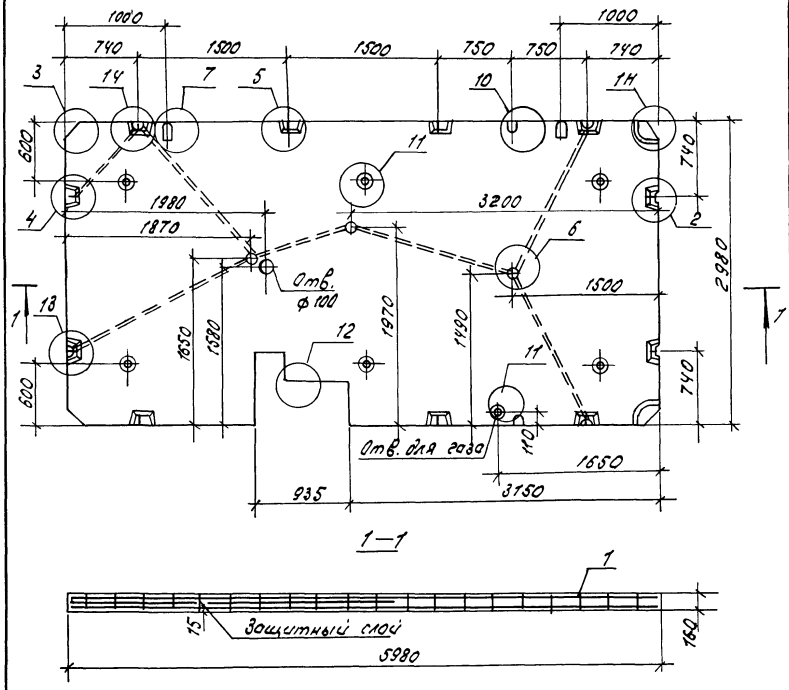

Формат	Зона	Поз.	Обозначение		Наименование	кол.	Примечание
					Документация		
А3			1.100.1-7.5	00.00.00 ДП	Узлы опалубки.	×	
А3			1.100.1-7.5	00.00.00 ДЗ	Узлы армирования	×	
А3			1.100.1-7.5	00.00.00 ТО	Техническое описание	×	
А3			1.100.1-7.5	00.00.00 РС	Ведомость расхода стали.	×	
					Сборочные единицы.		
А3		1	1.100.1-7.5	06.01.00	Блок арматурный АБП30.60-2		
					Материалы.		
					Бетон класса В15	2,77	м 3

				1.100.1-7.5 06.00.00	
				Панель перекрытия П-30.60.16-4.5-2	Стадия: Р; Масса: 6930 кг.; Масштаб: 2,5:1
					Лист; Листов 1
Нач. АПМ	Лачерин		12.89		СибЗНИИЭП г. Новосибирск
Гл. конст.	Радашкевич				
Рук. гр.	Стабровская				
Разраб.	Степанова				
Провер.	Булгакова				

Инв. № подл. | Подпись и дата | Взам. инв. №

Копир. Модуль

Формат А3

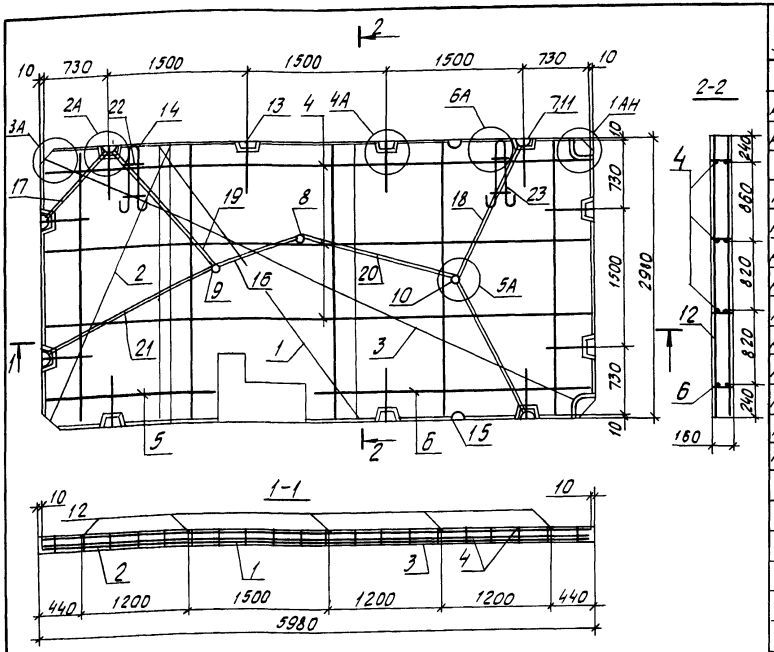

Формат	Зона	Поз.	Обозначение	Наименование	Кол.	Примечание
				Документация		
А3			1.100.1-7.5 00.00.00ТО	Техническое описание		
А3			1.100.1-7.5 00.00.00Д2	Узлы армирования		
				Сборочные единицы		
А3		1	1.100.1-7.5 00.00.01-01	Сетка С2	1	
А3		2	-02	Сетка С3	1	
А3		3	1.100.1-7.5 00.00.02	Сетка С5	1	
А3		4	1.100.1-7.5 00.00.07-01	Каркас КР2	3	
А3		5	-03	Каркас КР4	1	
А3		6	-04	Каркас КР5	1	
А3		7	1.100.1-7.5 00.00.06	Каркас КО1	3	
А3		8	-01	Каркас КУ1	9	
А3		22	-02	Сетка ФС1	2	
А3		23	-03	Сетка ФС2	2	
				Стандартные изделия		
		9	ТУ 36-2682-85	Коробка унив. Л256У3	2	0,06 кг
		10	ТУ 36-2682-85	Коробка унив. Л254	1	0,06 кг
		11	ТУ 36-2682-85	Коробка ответв. 245У3	9	0,076 кг
				Детали		
А4		12		⌀6АIГОСТ5781-82*, L=2960	5	0,65 кг
А4		13	1.100.1-7.5 00.00.14	Анкер А1	11	
А4		14	1.100.1-7.5 00.00.15-01	Петля П2	2	
А3		15	1.100.1-7.5 00.00.16	Тр. 1	2	

Формат	Зона	Поз.	Обозначение	Наименование	Кол.	Примечание
А3		16	1.100.1-7.5 00.00.16-02	Тр. 3	1	
А3		17	-03	Тр. 4	1	
А3		18	-06	Тр. 7	2	
А3		19	-07	Тр. 8	1	
А3		20	-08	Тр. 9	1	
А3		21	-09	Тр. 10	1	

1. Масса арматурного блока 86.50 кг
2. Сетку С5 вырезать по месту

Нач.АПМ	Печерин		12.89
Гл.конст.	Радашкевич		
Рук.гр.	Стабредова		
Провер.	Булгакова		
Разраб.	Степанова		

1.100.1-7.5 06.01.00

Блок арматурный АБП 30.60-2

Стадия	Лист	Листов
Р		1

СибЗНИИЭП г. Новосибирск

Копировал

Формат А3

Инв. № подл. | Подпись и дата | Взам. инв. №

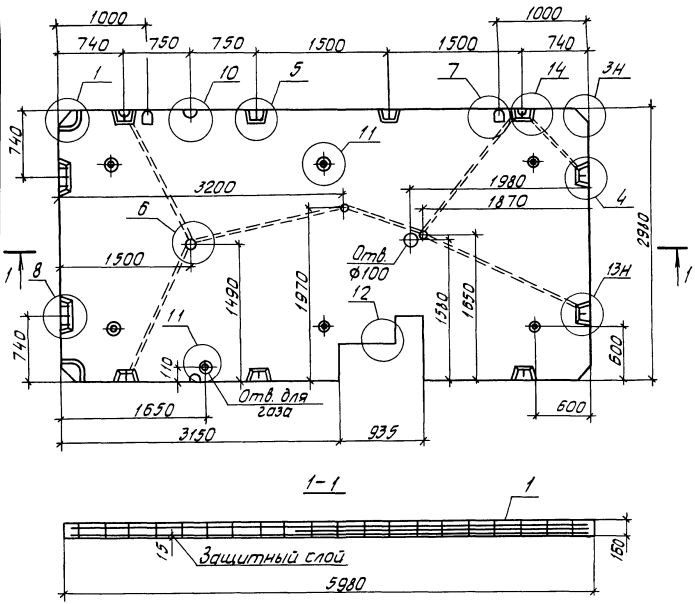

Формат	Зона	Поз.	Обозначение		Наименование	Кол.	Примечание
					Документация		
А3			1.100.1-7.5	00.00.00 А1	Узлы опалубки	×	
А3			1.100.1-7.5	00.00.00 А2	Узлы армирования	×	
А3			1.100.1-7.5	00.00.00 ТО	Техническое описание	×	
А3			1.100.1-7.5	00.00.00 РС	Ведомость расхода стали	×	
					Сборочные единицы		
А3		1	1.100.1-7.5	07.01.00	Блок арматурный АБП30.60-1-Б	1	
					Материалы		
					Бетон класса В15	2.77	$м^3$

Нач. АПМ	Печерин		12.89
Гл. констр.	Радашкевич		
Рук. гр.	Стабредова		
Разраб.	Степанова		
Провер.	Булгакова		

1.100.1-7.5 07.00.00

Панель перекрытия

П30.60.16-4.5-1-Б

Стадия	Масса	Масштаб
Р	6930	1:40

Лист | Листов 1

СабЗНИИЭП
г. Новосибирск

Копир.

Формат А3

Инв. № подл. | Подпись и дата | Взам. инв. №

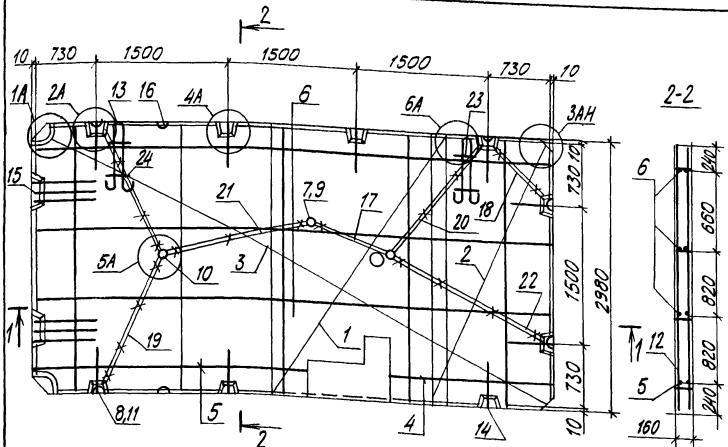

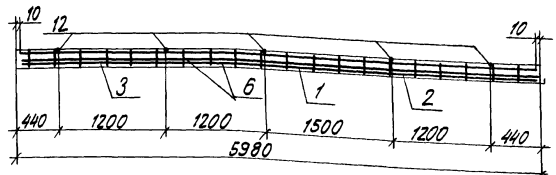

Формат	Зона	Поз.	Обозначение	Наименование	Кол.	Примечание
А3		19	1.100.1-7.5 00.00.16-06	Тр.7	2	
А3		20	-07	Тр.8	1	
А3		21	-08	Тр.9	1	
А3		22	-09	Тр.10		

1. Масса арматурного блока - 93,54 кг
2. Сетку С5 вырезать по месту

Формат	Зона	Поз.	Обозначение	Наименование	Кол.	Примечание
				Документация		
А3			1.100.1-7.5 00.00.00 ТО	Техническое описание	X	
А3			1.100.1-7.5 00.00.00 ВД2	Узлы армирования	X	
				Сборочные единицы		
А3		1	1.100.1-7.5 00.00.01-01	Сетка С2	1	
А3		2	-02	Сетка С3	1	
А3		3	1.100.1-7.5 00.00.02	Сетка С5	1	
А3		4	1.100.1-7.5 00.00.07-03	Каркас КР4	1	
А3		5	-04	Каркас КР5	1	
А3		6	-01	Каркас КР2	3	
А3		7	1.100.1-7.5 00.00.06-01	Каркас КУ1	3	
А3		8	1.100.1-7.5 00.00.06	Каркас КО1	9	
А3		23	-02	Сетка ФС1	2	
А3		24	-03	Сетка ФС2	2	
				Стандартные изделия		
		9	ТУ 36-26-82-85	Коробка унив. Л256 У3	2	0,06кг
		10	ТУ 36-2682-85	Коробка унив. л.254 У3	1	0,06кг
		11	ТУ 36-2682-85	Коробка ответв. л245 У3	9	0,076кг
				Детали		
Б4		12		ф6 АI ГОСТ 5781-82*, l=2960	5	0,65кг
А4		13	1.100.1-7.5 00.00.15-01	Петля П2	2	
А4		14	1.100.1-7.5 00.00.14	Анкер А1	9	
А4		15	-01	Анкер А2	6	
А4		16	1.100.1-7.5 00.00.16	Тр.1	2	
А3		17	-02	Тр.3	1	
А3		18	-03	Тр.4		

Нач.АПМ	Печерин		12.89
Гл.конст.	Радашкевич		
Рук.гр.	Стабредова		
Пров.	Булгакова		
Разраб.	Степанова		

1.100.1-7.5 07.01.00

Блок арматурный АБП 30.60-1-Б

Стадия	Лист	Листов
Р		1

СибЗНИИЭП г.Новосибирск

Копировал Павлова Формат А3

Инв.№подл. | Подпись и дата | Взам.инв.№

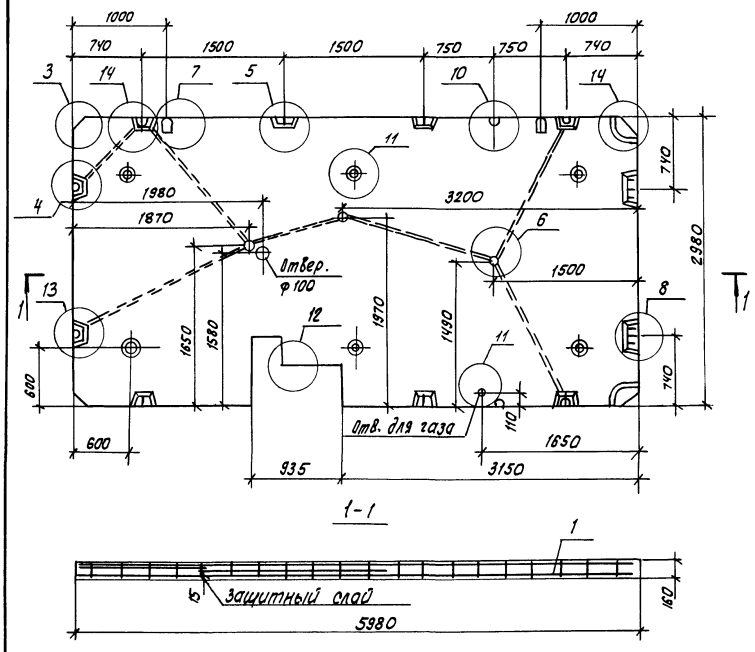

Формат	Зона	Поз.	Обозначение		Наименование	Кол.	Примечание
					Документация		
А3			1.100.1-7.5	00.00.00 Д1	Узлы опалубки	×	
А3			1.100.1-7.5	00.00.00 Д2	Узлы армирования	×	
А3			1.100.1-7.5	00.00.00 ТО	Техническое описание	×	
А3			1.100.1-7.5	00.00.00 РС	Ведомость расхода стали	×	
					Сборочные единицы		
А3		1	1.100.1-7.5	08.01.00	Блок арматурный АБП30.60-2-б	1	
					Материалы		
					Бетон класса В15	2.77	м3

				1.100.1-7.5	08.00.00
Инв.№ подл.	Подпись и дата	Взам. инв.№		Панель перекрытия ПЗ0.60.16-4.5-2-б	Стадия: Р; Масса: 6930 кг; Масштаб: 1:40
					Лист; Листов 1
Нач.АПМ.	Печерин		12.89		СибЗНИИЭП г.Новосибирск
Гл.констр.	Радашкевич				
Рук.гр.	Стафеедова				
Разраб.	Степанова				
Провер.	Булгакова				

Копировал: Стеарн

Формат А3

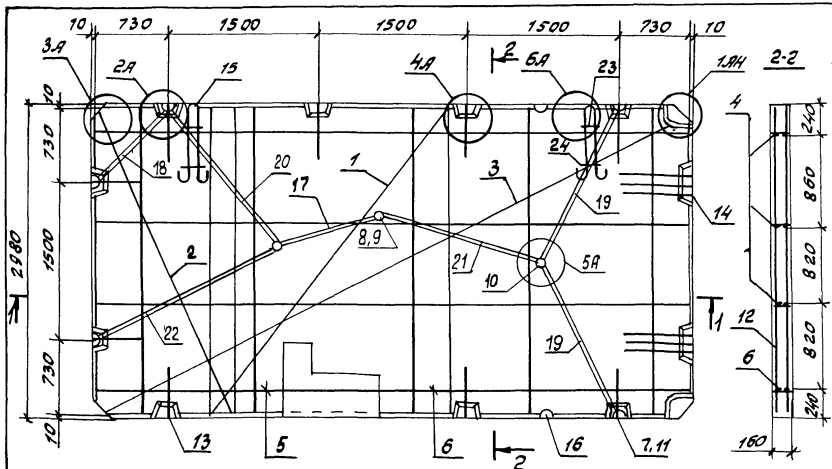

1-1

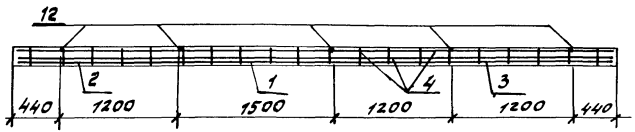

Формат	Зона	Поз.	Обозначение		Наименование	Кол.	Примечание
					Документация		
А3			1.100.1-7.5	00.00.00 ТО	Техническое описание	X	
А3			1.100.1-7.5	00.00.00 Д2	Узлы армирования	X	
					Сборочные единицы		
А3		1	1.100.1-7.5	00.00.01-01	Сетка С2	1	
А3		2		-02	Сетка С3	1	
А3		3	1.100.1-7.5	00.00.02	Сетка С5	1	
А3		4	1.100.1-7.5	00.00.07-01	Каркас КР2	3	
А3		5		-03	Каркас КР4	1	
А3		6		-04	Каркас КР5	1	
А3		7	1.100.1-7.5	00.00.06	Каркас КО1	9	
А3		8		-01	Каркас КУ1	3	
А3		23		-02	Сетка ФС1	2	
А3		24		-03	Сетка ФС2	2	
					Стандартные изделия		
		9	ТУ 36-2682-85		Коробка унив. л 256 У3	2	0.06 кг
		10	ТУ 36-2682-85		Коробка унив. л 254 У3	1	0.06 кг
		11	ТУ 36-2682-85		Коробка ответв. л 245 У3	9	0.076 кг
					Детали		
Б4		12			ФБ А1 ГОСТ 5781-82*; l: 2960	5	0.85 кг
А4		13	1.100.1-7.5	00.00.14	Анкер А1	9	
А4		14		-01	Анкер А2	6	
А4		15	1.100.1-7.5	00.00.15-01	Петля П2	2	

Формат	Зона	Поз.	Обозначение		Наименование	Кол.	Примечание
А3		16	1.100.1-7.5	00.00.16	ТР.1	2	
А3		17		-02	ТР.3	1	
А3		18		-03	ТР.4	1	
А3		19		-06	ТР.7	2	
А3		20		-07	ТР.8	1	
А3		21		-08	ТР.9	1	
А3		22		-09	ТР.10	1	

1. Масса арматурного блока - 93,54 кг.
2. Сетку С5 вырезать по месту.

				1.100.1-7.5	08.01.00		
Нач. АПМ	Печерин	[signature]	12.89	Блок арматурный АБП 30.60-2-6	Стадия	Лист	Листов
Гл. конст.	Радошкевич	[signature]			Р		1
Рук. гр.	Стабредова	[signature]			СибЗНИИЭП г. Новосибирск		
Провер.	Булгакова	[signature]					
Разраб.	Степанова	[signature]					

Копировал Гончарова

Формат А3

Инв. № подл. | Подпись и дата | Взам. инв. №

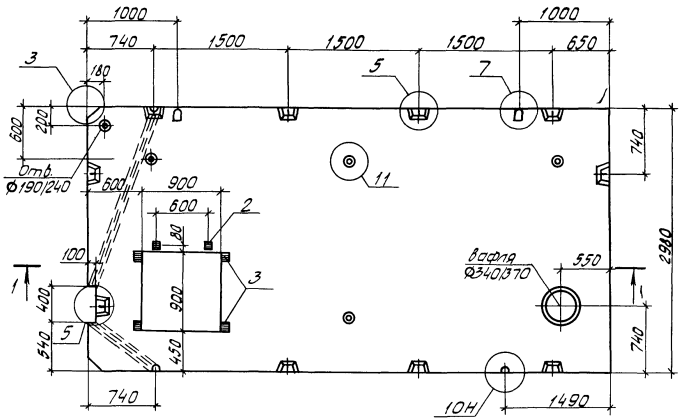

1-1

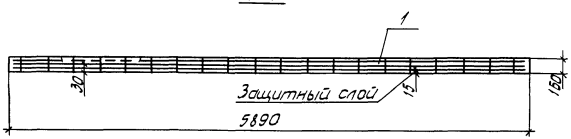

Формат	Зона	Поз.	Обозначение	Наименование	Кол.	Примечание
				Документация		
А3			1.100.1-7.5 00.00.00Д1	Узлы опалубки	Х	
А3			1.100.1-7.5 00.00.00Д2	Узлы армирования	Х	
А3			1.100.1-7.5 00.00.00ТО	Техническое описание	Х	
А3			1.100.1-7.5 00.00.00РС	Ведомость расхода стали	Х	
				Сборочные единицы		
А3		1	1.100.1-7.5 09.01.00	Блок арматурный АбП30.59	1	
А4		2	1.100.1-7.5 .00.00.11	Изделие закладное м1	2	
А4		3	1.100.1-7.5 00.00.12	Изделие закладное м2	4	
				Материалы		
				Бетон класса В15	2,69	м³

Вариант плиты перекрытия для блок-секции с холодной кровлей.

Нач.АПМ	Печерин		12.89
Гл.конст.	Радзикевич		
Рук.гр.	Стабровский		
Разраб.	Степанова		
Пров.	Булгакова		

1.100.1-7.5 09.00.00

Панель перекрытия П30.59.16-3

Стадия	Масса	Масштаб
Р	6730 кг	
Лист	Листов 1	

СибЗНИИЭП г. Новосибирск

Копировал

Формат А3

Инв.№ подл. | Подп. и дата | Взам. инв.№

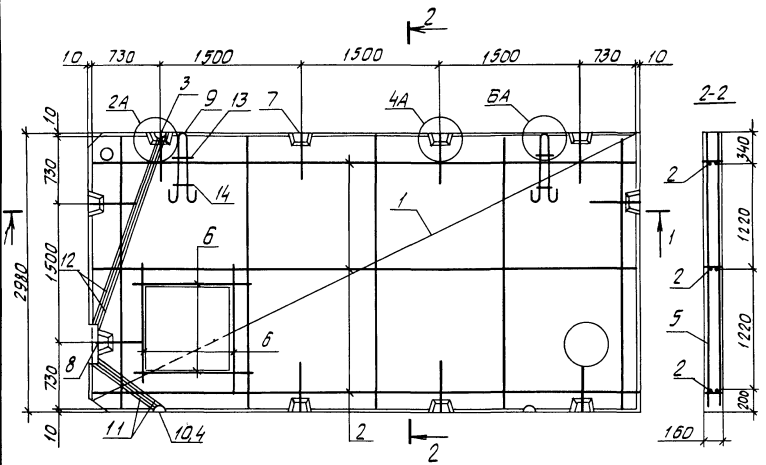

Формат	Зона	Поз.	Обозначение	Наименование	Кол.	Примечание
				Документация		
А3			1.100.1-7.5 00.00.00ТО	Техническое описание	Х	
А3			1.100.1-7.5 00.00.00Д1	Узлы армирования	Х	
				Сборочные единицы		
А3		1	1.100.1-7.5 00.00.03	Сетка С7	1	
А3		2	1.100.1-7.5 00.00.08	Каркас КР6	3	
А3		3	1.100.1-7.5 00.00.06	Каркас К01	4	
А3		13	-02	Сетка ФС1	2	
А3		14	-03	Сетка ФС2	2	
				Стандартные изделия		
		4	ТУ 36 2682-85	Коробка ответв. Л24543	4	0,076кг
				Детали		
Б.ч.		5		ФБАIГОСТ 5781-82*, l=2960	5	0,65кг
Б.ч.		6		ФБАIIIГОСТ 5781-82*, l=1380	4	0,55кг
А4		7	1.100.1-7.5 00.00.14	Анкер А1	9	
А4		8	-02	Анкер А3	1	
А4		9	1.100.1-7.5 00.00.15-01	Петля П2	2	
А3		10	1.100.1-7.5 00.00.16	Тр. 1	1	
А3		11	-03	Тр. 4	2	
А3		12	-10	Тр. 11	2	

1. Масса арматурного блока - 58,24 кг.
2. Сетку С7 вывезать по месту.

Нач. АПМ	Печерин		12.89
Гл. конст.	Радашкевич		
Рук. гр.	Стабредова		
Провер.	Булгакова		
Разраб.	Степанова		

1.100.1-7.5 0.9.01.00

Блок арматурный АБП 30.59

Стадия	Лист	Листов
Р		1

СибЗНИИЭП г. Новосибирск

Копировал Формат А3

Инв. № подл. | Подпись и дата | Взам. инв. №

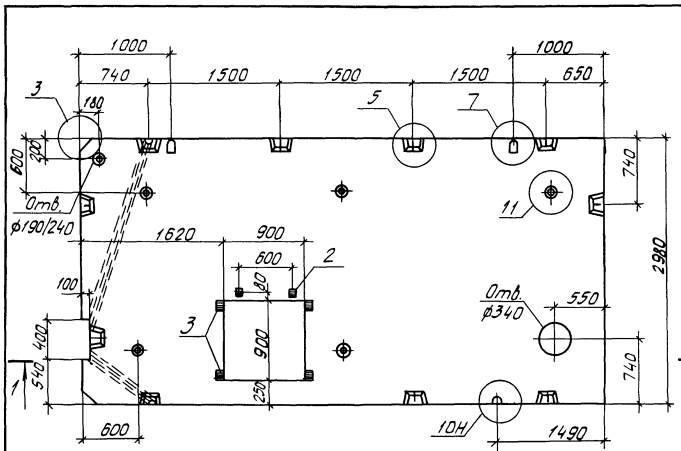

1-1

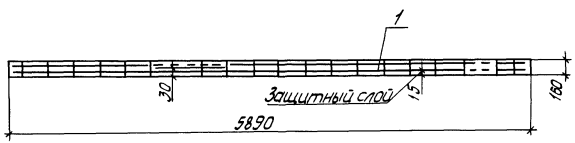

Формат	Зона	Поз.	Обозначение	Наименование	Кол.	Примечание
				Документация		
А3			1.100.1-7.5 00.00.00Д1	Узлы опалубки	Х	
А3			1.100.1-7.5 00.00.00Д2	Узлы армирования	Х	
А3			1.100.1-7.5 00.00.00ТО	Техническое описание	Х	
А3			1.100.1-7.5 00.00.00РС	Ведомость расхода стали	Х	
				Сборочные единицы		
А3		1	1.100.1-7.5 10.01.00	Блок арматурный АБП30.59	1	
А3		2	1.100.1-7.5 00.00.11	Изделие закладное м1	2	
А4		3	1.100.1-7.5 00.00.12	Изделие закладное м2	4	
				Материалы		
				Бетон класса В15	26,7	м³

Вариант плиты перекрытия для блок-секции с теплой кровлей.

Нач.АПМ	Печерин		12.89
Гл.констр.	Родашкевич		
Рук.гр.	Стабредова		
Разраб.	Степанова		
Пров.	Булгакова		

1.100.1-7.5 10.00.00

Панель перекрытия П 30.59.16-3

Стадия	Масса	Масштаб
А	6680 кг	1:40
Лист	Листов 1	

СибЗНИИЭП г. Новосибирск

Копир. Формат А3

Инв.№подл. | Подп. и дата | Взам.инв.№

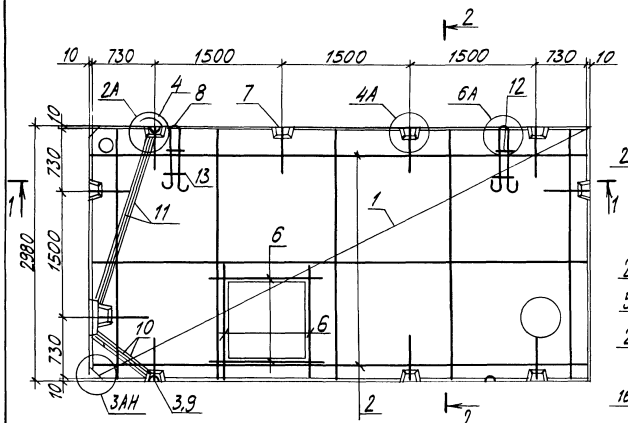

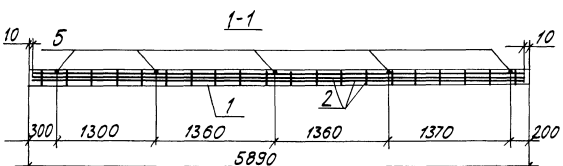

Формат	Зона	Поз.	Обозначение		Наименование	Кол.	Примечание
					Документация		
А3			1.100.1-7.5	00.00.00ТО	Техническое описание	Х	
А3			1.100.1-7.5	00.00.00ДЗ	Узлы армирования	Х	
					Сборочные единицы		
А3		1	1.100.1-7.5	00.00.03	Сетка С7	1	
А3		2	1.100.1-7.5	00.00.08	Каркас КР6	3	
А3		3	1.100.1-7.5	00.00.06	Каркас КР1	4	
А3		12		-02	Сетка ФС1	2	
А3		13		-03	Сетка ФС2	2	
					Стандартные изделия		
		4	ТУ 36-2682-85		Коробка ответв. л245У3	4	0,076кг
					Детали		
Б4		5			ф6А1 ГОСТ 5781-82*, ℓ=2960	5	0,65кг
Б4		6			ф8АIII ГОСТ 5781-82*, ℓ=1360	4	0,55кг
А4		7	1.100.1-7.5	00.00.14	Анжер А1	10	
А4		8	1.100.1-7.5	00.00.15-01	Петля П2	2	
А3		9	1.100.1-7.5	00.00.16	ТР.1	1	
А3		10		-03	ТР.4	2	
А3		11		-10	ТР.11	2	

1. Масса арматурного блока - 57.74 кг
2. Сетку С7 вырезать по месту.

			1.100.1-7.5	10.01.00
Нач. АПМ	Лечерин		12.89	Блок арматурный АБП 30.59
Гл. конст.	Радашкевич			
Рук. гр.	Стабредова			
Пров.	Булгакова			
Разраб.	Степанова			

Стадия	Лист	Листов
Р		1

СибЗНИИЭП г. Новосибирск

Копировал Павлова

Формат А3

Инв. № подл. | Подпись и дата | Взам. инв. №

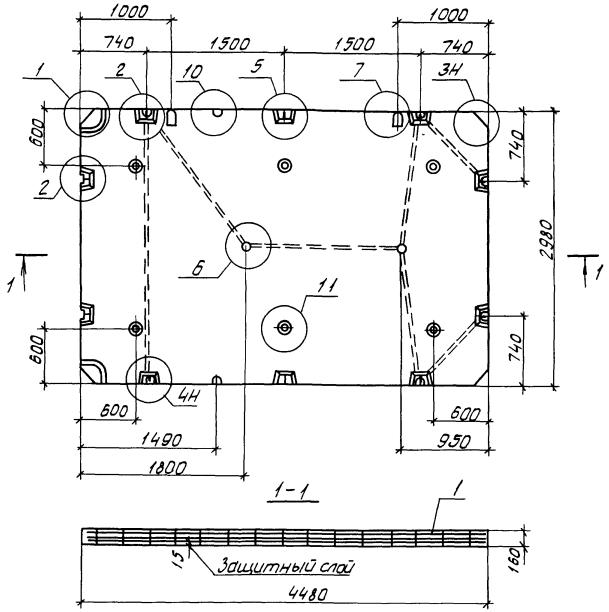

Формат	Зона	Поз.	Обозначение	Наименование	Кол.	Примечание
				Документация		
А3			1.100.1-7.5 00.00.00ОД1	Узлы опалубки	Х	
А3			1.100.1-7.5 00.00.00Д2	Узлы армирования	Х	
А3			1.100.1-7.5 00.00.00ТО	Техническое описание	Х	
А3			1.100.1-7.5 00.00.00РС	Ведомость расхода стали	Х	
				Сборочные единицы		
А3		1	1.100.1-7.5 11.01.00	Блок арматурный АБП30.45	1	
				Материалы		
				Бетон класса В15	2,12	м³

Нач.АПМ	Печерин		12.89
Гл.конст.	Родошкевич		
Рук.гр.	Стабровская		
Разраб.	Степанова		
Провер.	Булгакова		

1.100.1-7.5 11.00.00

Панель перекрытия ПЗ0.45.16-3

Стадия	Масса	Масштаб
Р	5300 кг	1:40
Лист	Листов 1	

СибЗНИИЭП г. Новосибирск

Копировал

Формат А3

Инв.№ подл. | Подпись и дата | Взам.инв.№

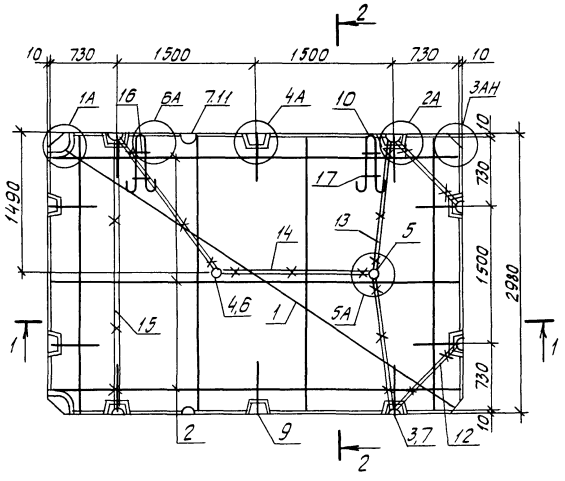

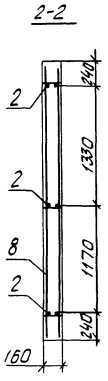

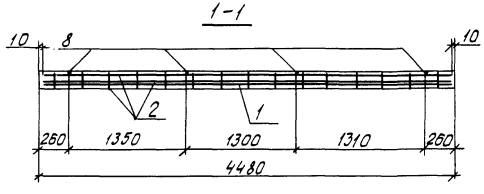

Формат	Зона	Поз.	Обозначение		Наименование	Кол.	Примечание
					Документация		
А3			1.100.1-7.5	00.00.00ТО	Техническое описание	×	
А3			1.100-1-7.5	00.00.00Д2	Узлы армирования	×	
					Сборочные единицы		
А3		1	1.100.1-7.5	00.00.02-01	Сетка С6	1	
А3		2	1.100.1-7.5	00.00.07	Каркас КР-1	3	
А3		3	1.100.1-7.5	00.00.06	Каркас КО1	10	
А3		4		-01	Каркас КУ1	2	
А3		16		-02	Сетка ФС1	2	
А3		17		-03	Сетка ФС2	2	
					Стандартные изделия		
		5	ТУ 36-2682-85		Коробка унив. Л256 У3	1	0,06кг
		6	ТУ 36-2682-85		Коробка унив. Л254 У3	1	0,06кг
		7	ТУ 36-2682-85		Коробка ответв. Л245 У3	10	0,076кг
					Детали		
Б.Ч.		8			ФБАI ГОСТ5781-82*, L=2960	4	0,65кг
А4		9	1.100.1-7.5	00.00.14	Анкер А1	10	
А4		10	1.100.1-7.5	00.00.15	Петля П1	2	
А3		11	1.100.1-7.5	00.00.16	Тр. 1	2	
А3		12		-03	Тр. 4	2	
А3		13		-05	Тр. 6	2	
А3		14		-08	Тр. 9	2	
А3		15		-12	Тр. 13	1	

Масса арматурного блока - 44,52кг

Нач. АПМ	Печерин	[signature]	12.89
Гл. конст.	Радашкевич	[signature]	
Рук. гр.	Стабредова	[signature]	
Провер.	Булгакова	[signature]	
Разраб.	Степанова	[signature]	

1.100.1-7.5 11.01.00

Блок арматурный АБП 30.45

Стадия	Лист	Листов
Р	1	1

СибЗНИИЭП г. Новосибирск

Копировал

Формат А3

Инв. № подл. | Подпись и дата | Взам. инв. №

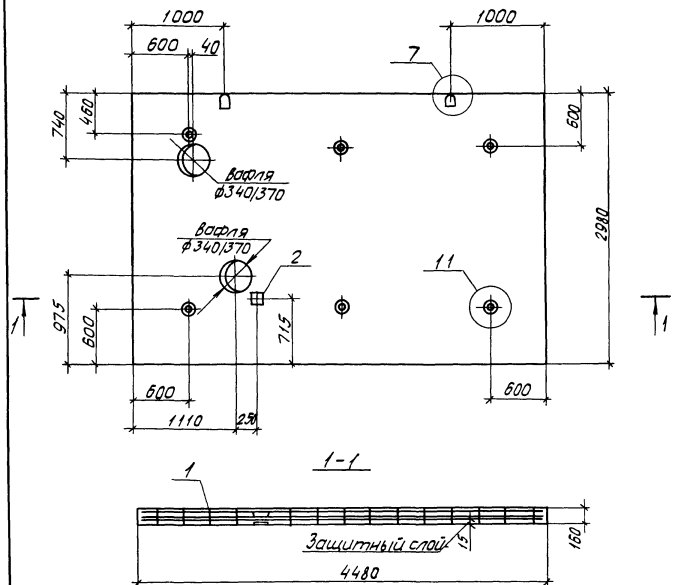

Формат	Зона	Поз.	Обозначение	Наименование	Кол.	Примечание
				Документация		
А3			1.100.1-7.5 00.00.00Д1	Узлы опалубки	Х	
А3			1.100.1-7.5 00.00.00Д2	Узлы армирования	Х	
А3			1.100.1-7.5 00.00.00ТО	Техническое описание	Х	
А3			1.100.1-7.5 00.00.00РС	Ведомость расхода стали	Х	
			.			
				Сборочные единицы		
А3		1	1.100.1-7.5 12.01.00	блок арматурный АБП30.45-1	1	
А4		2	1.100.1-7 00.00.13	Изделие закладное М3	1	
				Материалы		
				Бетон класса В15	2,12	м³

Инв. № подл. | Подпись и дата | Взам. инв. №

Нач. АПМ	Печерин		12.89
Гл. конст.	Радашкевич		
Рук. гр.	Стобородов		
Пров.	Булгакова		
Разраб.	Степанова		

1.100.1-7.5 12.00.00

Панель перекрытия ПЗ0.45.16-3-1

Стадия	Масса	Масштаб
Р	5300 кг	
Лист	Листов 1	

СибЗНИИЭП г. Новосибирск

Копировал

Формат А3

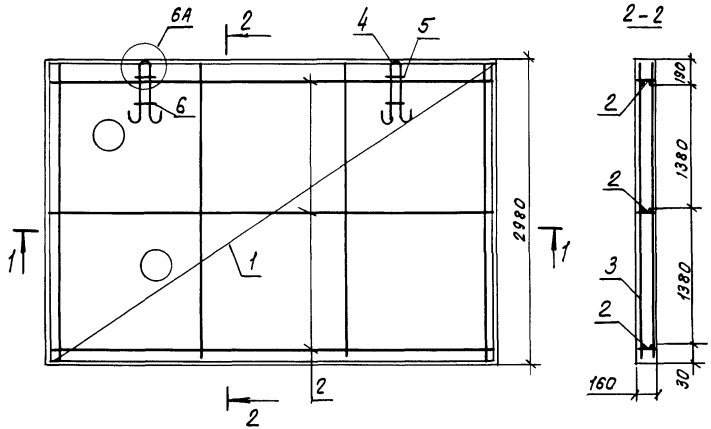

Формат	Зона	Поз.	Обозначение		Наименование	Кол.	Примечание
					Документация		
А3			1.100.1-7.5	00.00.00 ТО	Техническое описание	×	
А3			1.100.1-7.5	00.00.00 Д2	Узлы армирования	×	
					Сборочные единицы		
А3		1	1.100.1-7.5	00.00.02-01	Сетка С6	1	
А3		2	1.100.1-7.5	00.00.07	Каркас КР1	3	
А3		5	1.100.1-7.5	00.00.06-02	Сетка ФС1	2	
А3		6		-03	Сетка ФС2	2	
					Детали		
Б4		3			ФБАIГОСТ5781-82*; ℓ=2960	4	0,65кг
А4		4	1.100.1-7.5	00.00.15	Петля П1	2	

Масса арматурного блока-37,60 кг

					1.100.1-7.5	12.01.00	
Нач.АПМ.	Печерин			12.89	Блок арматурный АБП 30.45-1	Стадия: Р	Лист:	Листов: 1
Гл.конст.	Радзикевич					СибЗНИИЭП г. Новосибирск	
Рук.гр.	Стабредова						
Провер.	Булгакова						
Разраб.	Степанова						

Копировал: Макарч

Формат А3

Инв.№ подл. | Подпись и дата | Взам.инв.№

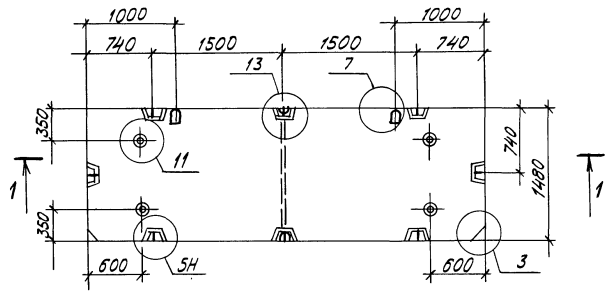

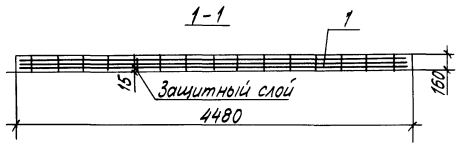

Формат	Зона	Поз.	Обозначение		Наименование	Кол.	Примечание
					Документация		
А3			1.100.1-7.5	00.00.00 Д1	Узлы опалубки	Х	
А3			1.100.1-7.5	00.00.00 Д2	Узлы армирования	Х	
А3			1.100.1-7.5	00.00.00 ТО	Техническое описание	Х	
А3			1.100.1-7.5	00.00.00 РС	Ведомость расхода стали	Х	
					Сборочные единицы		
А3		1	1.100.1-7.5	13.01.00	Блок арматурный АБП45.15	1	
					Материалы		
					Бетон класса В15	1.06	м³

					1.100.1-7.5	13.00.00	
					Панель перекрытия П45.15.16-3	Стадия: Р; Масса: 2650 кг; Масштаб: 2,5:1	
						Лист	Листов 1
Нач. АПМ	Печерин		12.89			СибЗНИИЭП г. Новосибирск	
Гл. конст.	Радашкевич						
Рук. гр.	Ставредова						
Разраб.	Степанова						
Провер.	Булгакова						

Инв. № подл. | Подпись и дата | Взам. инв. №

Копировал Павлова

Формат А3

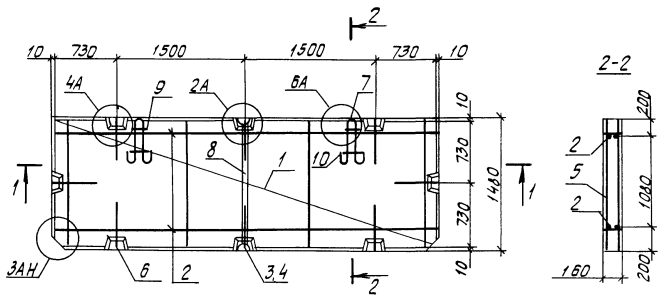

1-1

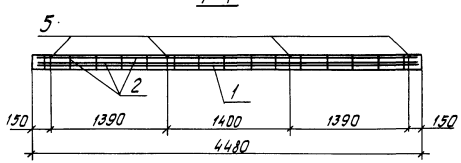

Формат	Зона	Поз.	Обозначение	Наименование	Кол.	Примечание
				Документация		
А3			1.100.1-7.5 00.00.00 ТО	Техническое описание	х	
А3			1.100.1-7.5 00.00.00 ВД2	Узлы армирования	х	
				Сборочные единицы		
А3		1	1.100.1-7.5 00.00.04-01	Сетка С10	1	
А3		2	1.100.1-7.5 00.00.07	Каркас КР1	2	
А3		3	1.100.1-7.5 00.00.06	Каркас К01	2	
А3		9	-02	Сетка ФС1	2	
А3		10	-03	Сетка ФС2	2	
				Стандартные изделия		
		4	ТУ 36-2682-85	Коробка ответ. П245У3	2	0,076кг
				Детали		
Б4		5		ФБА2 ГОСТ 5781-82* L=1460	4	0,32кг
А4		6	1.100.1-7.5 00.00.14	Анкер А1	8	
А4		7	1.100.1-7.5 00.00.15-03	Петля П4	2	
А3		8	1.100.1-7.5 00.00.16-04	Тр. 5	1	

Масса арматурного блока -36,49кг

Нач. АПМ	Печерин		12.89	1.100.1-7.5 13.01.00	
Гл. конст.	Радашкевич			Блок арматурный АБП 45.15	Стадия Р; Лист; Листов 1
Рук. гр.	Стабредова				СабЗНИИЭП г. Новосибирск
Пров.	Булгакова				
Разраб.	Степанова				

Копировал Кичева

Формат А3

Инв.№ подл. | Подпись и дата | Взам. инв.№

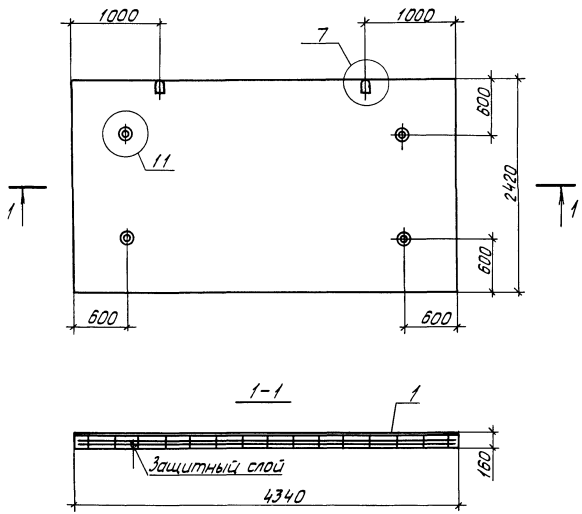

Формат	Зона	Поз.	Обозначение		Наименование	Кол.	Примечание
					Документация		
А3			1.100.1-7.5	00.00.00Д1	Узлы опалубки	×	
А3			1.100.1-7.5	00.00.00Д2	Узлы армирования	×	
А3			1.100.1-7.5	00.00.00ТО	Техническое описание	×	
А3			1.100.1-7.5	00.00.00РС	ведомость расхода стали	×	
					Сборочные единицы		
А3		1	1.100.1-7.5	14.01.00	блок арматурный АБП43.24	1	
					Материалы		
					бетон класса В15	1.68	$м^3$

Нач.АПМ	Печерин		12.89
Гл.констр.	Радашкевич		
Рук.гр.	Стабредова		
Разраб.	Степанова		
Провер.	Булгакова		

1.100.1-7.5 14.00.00

Панель перекрытия П 43.24.16-3

Стадия	Масса	Масштаб
Р	4200 кг	
Лист	Листов 1	

СибЗНИИЭП г. Новосибирск

Копировал Формат А3

Инв.№подл. | Подп. и дата | Взам.инв.№

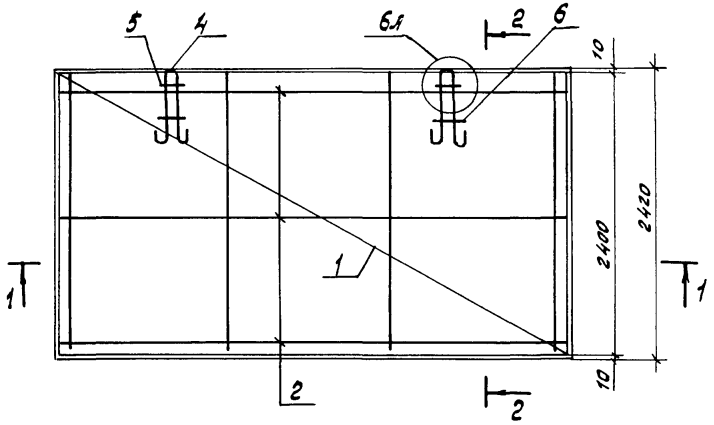

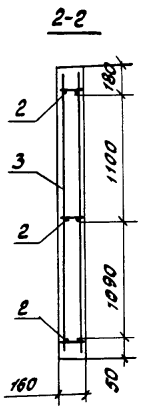

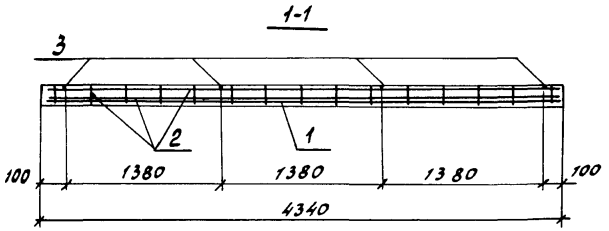

Формат	Зона	Поз.	Обозначение		Наименование	Кол.	Примечание
					Документация		
А3			1.100.1-7.5	00.00.00 ТО	Техническое описание	х	
А3			1.100.1-7.5	00.00.00 Д2	Узлы армирования	х	
					Сборочные единицы		
А3		1	1.100.1-7.5	00.00.03-01	Сетка СВ	1	
А3		2	1.100.1-7.5	00.00.08-01	Каркас КР7	3	
А3		5	1.100.1-7.5	00.00.06-02	Сетка ФС1	2	
А3		6		-03	Сетка ФС2	2	
					Детали		
Б4		3			ФБАIГОСТ 5781-82*, ℓ=2400	4	0.53кг
А4		4	1.100.1-7.5	00.00.15-04	Петля П5	2	

Масса арматурного блока - 37.94 кг

					1.100.1-7.5	14.01.00	
Нач. АПМ	Печерин			12.89	Блок арматурный АБП 43.24	Стадия: Р	Лист:	Листов: 1
Гл. конст.	Радашкевич					СибЗНИИЭП г. Новосибирск	
Рук. гр.	Стобредова						
Провер.	Булгакова						
Разраб.	Степанова						

Копировал Гончарова

Формат А3

Инв.№ подл. | Подпись и дата | Взам. инв.№

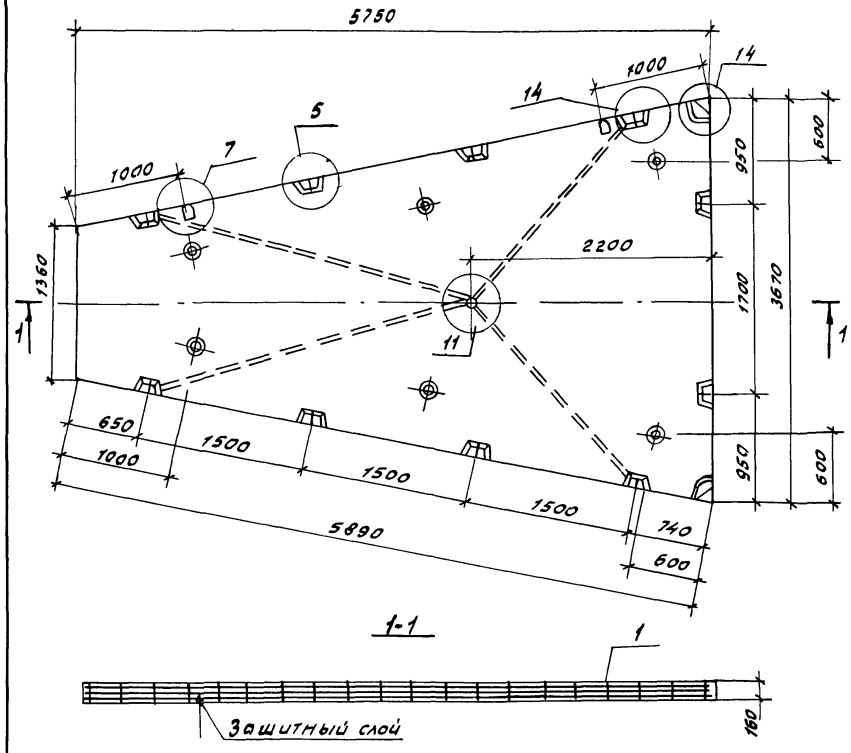

Формат	Зона	Поз.	Обозначение	Наименование	Кол.	Примечание
				Документация		
А3			1.100.1-7.5 00.00.00 Д1	Узлы опалубки	X	
А3			1.100.1-7.5 00.00.00 Д2	Узлы армирования	X	
А3			1.100.1-7.5 00.00.00 ТО	Техническое описание	X	
А3			1.100.1-7.5 00.00.00 РС	Ведомость расхода стали	X	
				Сборочные единицы		
А3		1	1.100.1-7.5 15.01.00	Блок арматурный АБП37.58	1	
				Материалы		
				Бетон класса В15	2.31	м³

				1.100.1-7.5	15.00.00		
				Панель перекрытия П37.58.16-3	Стадия	Лист	Листов
					Р	5780 кг	2.5:1
Нач.АПМ1	Печерин		12.89		Лист	Листов 1	
Гл.констр.	Радашкевич				СибЗНИИЭП г. Новосибирск		
Рук.гр.	Стабредова						
Разраб.	Степанова						
Провер.	Булгакова						

Копировал Гончарова

формат А3

Инв.№ подл. | Подпись и дата | Взам. инв.№

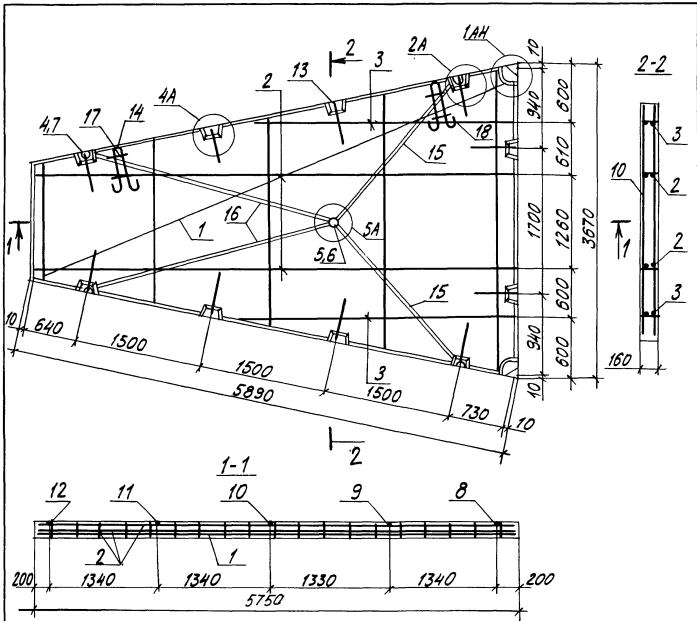

Формат	Зона	Поз.	Обозначение		Наименование	Кол.	Примечание
					Документация		
А3			1.100.1-7.5	00.00.00 ТО	Техническое описание	Х	
А3			1.100.1-7.5	00.00.00 ДД	Узлы армирования	Х	
					Сборочные единицы		
А3		1	1.100.1-7.5	00.00.04	Сетка С9	1	
А3		2	1.100.1-7.5	00.00.05-02	Каркас КР8	2	
А3		3		-03	Каркас КР9	2	
А3		4	1.100.1-7.5	00.00.06	Каркас КО1	4	
А3		5		-01	Каркас КУ1	1	
А3		17		-02	Сетка ФС1	2	
А3		18		-03	Сетка ФС2	2	
					Стандартные изделия		
		6	ТУ 36-2682-85		Коробка инв. л 254 У3	1	0,06кг
		7	ТУ 36-2682-85		Коробка ответв. л. 245 У3	4	0,076кг
					Детали		
БЧ		8			ф6 АI ГОСТ 5781-82*, L=3570	1	0,79кг
БЧ		9			ф6 АI ГОСТ 5781-82*, L=3030	1	0,67кг
БЧ		10			ф6 АI ГОСТ 5781-82*, L=2490	1	0,55кг
БЧ		11			ф6 АI ГОСТ 5781-82*, L=1960	1	0,44кг
БЧ		12			ф6 АI ГОСТ 5781-82*, L=1420	1	0,32кг
АЧ		13	1.100.1-7.5	00.00.14	Анкер А1	10	0,56кг
АЧ		14	1.100.1-7.5	00.00.15	Петля П1	2	
А3		15	1.100.1-7.5	00.00.16-13	ТР.14	2	
А3		16		-14	ТР.15	2	

Масса арматурного блока - 58.66 кг

		1.100.1-7.5	15.01.00
Нач. АПМ	Лечерин	12.89	
Гл. конст.	Радашкевич		Блок арматурный АБП 37.58
Рук. гр.	Ставрогова		
Провер.	Булгакова		
Разраб.	Степанова		

Стадия	Лист	Листов
Р		1

СибЗНИИЭП г. Новосибирск

Копировал Павлова

Формат А3

Инв. № подл. | Подпись и дата | Взам. инв. №

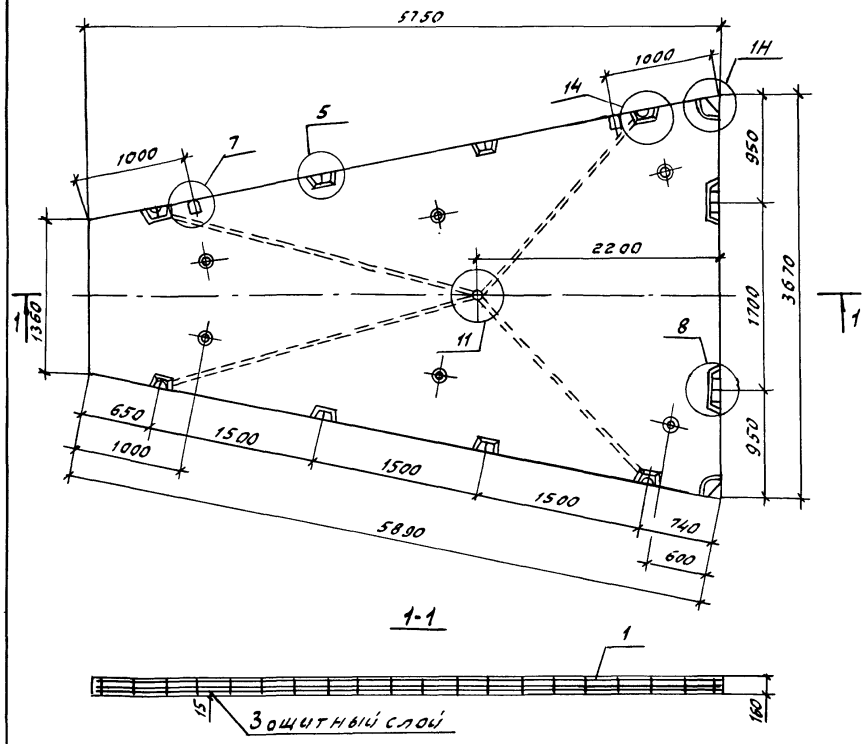

1-1

Формат	Зона	Поз.	Обозначение		Наименование	Кол.	Примечание
					Документация		
А3			1.100.1-7.5	00.00.00.Д1	Узлы опалубки	X	
А3			1.100.1-7.5	00.00.00.Д2	Узлы армирования	X	
А3			1.100.1-7.5	00.00.00.ТО	Техническое описание	X	
А3			1.100.1-7.5	00.00.00 РС	Ведомость расхода стали	X	
					Сборочные единицы		
А3		1	1.100.1-7.5	16.01.00	Блок арматурный АБП 37.58.6	1	
					Материалы		
					Бетон класса В15	2.31	м³

Нач.ПТМ	Печерин		12.89
Гл.конст.	Радашкевич		
Рук.гр.	Стобродова		
Разраб.	Степанова		
Провер.	Булгакова		

1.100.1-7.5 16.00.00

Панель перекрытия П37.58.16-3-б

Стадия	Масса	Масштаб
Р	5780 кг	2.5:1
Лист	Листов 1	

СибЗНИИЭП г. Новосибирск

Копировал Гончарова

Формат А3

Инв.№подл. | Подпись и дата | Взам.инв.№

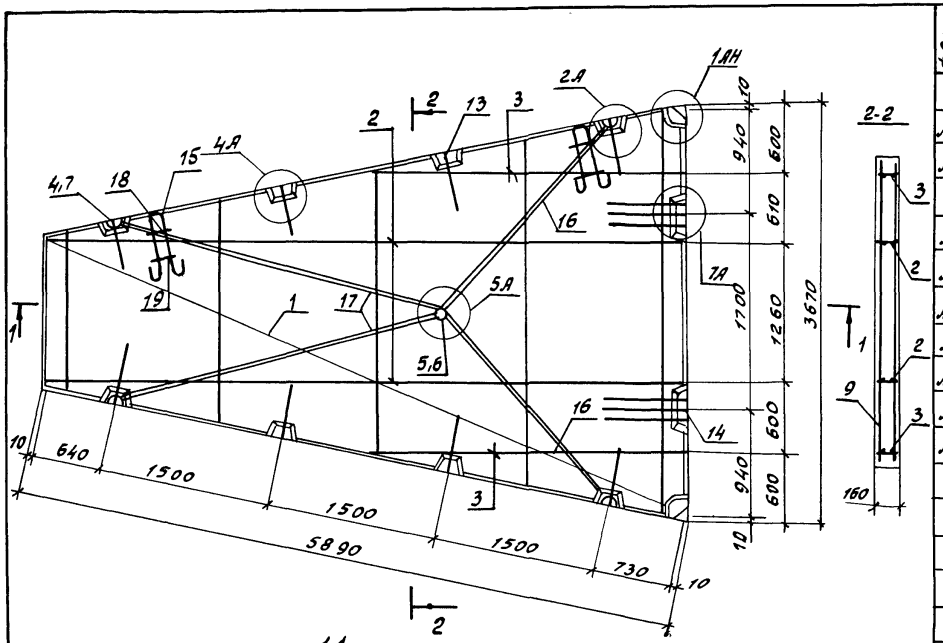

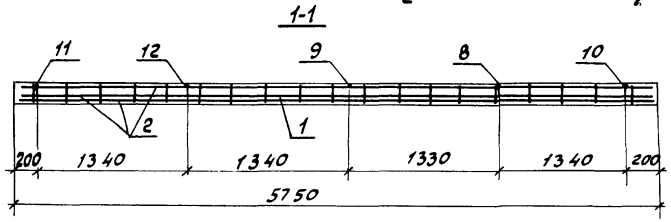

Формат	Зона	Поз.	Обозначение		Наименование	Кол.	Примечание
					Документация		
А3			1.100.1-7.5	00.00.00 ТО	Техническое описание	1	
А3			1.100.1-7.5	00.00.00 Д2	Узлы армирования	1	
					Сборочные единицы		
А3		1	1.100.1-7.5	00.00.04	Сетка С9	1	
А3		2	1.100.1-7.5	00.00.08-02	Каркас КР8	2	
А3		3		-03	Каркас КР9	2	
А3		4	1.100.1-7.5	00.00.06	Каркас К01	4	
А3		5		-01	Каркас КУ1	1	
А3		18		-02	Сетка ФС1	2	
А3		19		-03	Сетка ФС2	2	
					Стандартные изделия		
		6	ТУ-36-2682-85		Коробка унив. Л254У3	1	0.06 кг
		7	ТУ-36-2682-85		Коробка ответв. Л245У3	4	0.076 кг
					Детали		
Б.Ч.		8			ф6 AI ГОСТ 5781-82*, ℓ=3030	1	0.67 кг
Б.Ч.		9			ф6 AI ГОСТ 5781-82*, ℓ=2490	1	0.55 кг
Б.Ч.		10			ф6 AI ГОСТ 5781-82*, ℓ=3570	1	0.79 кг
Б.Ч.		11			ф6 AI ГОСТ 5781-82*, ℓ=1420	1	0.32 кг
Б.Ч.		12			ф6 AI ГОСТ 5781-82*, ℓ=1960	1	0.44 кг
АЧ		13	1.100.1-7.5	00.00.14	Анкер А1	8	
АЧ		14		-01	Анкер А2	6	
АЧ		15	1.100.1-7.5	00.00.15	Петля П1	2	
А3		16	1.100.1-7.5	00.00.16-13	тр. 14	2	
А3		17		-14	тр. 15	2	

Масса арматурного блока - 65.70 кг

					1.100.1-7.5	16.01.00	
Нач. АПМ	Печерин			12.89	Блок арматурный АБЛ 37.58-б	Стадия: Р; Лист: ; Листов: 1	
Гл. констр.	Радошкевич					СибНИИЭП г. Новосибирск	
Рук. гр.	Стобчедова						
Пров. гр.	Булгакова						
Разраб.	Степанова						

Копировал Гончарова

Формат А3

Инв. № подл. | Подпись и дата | Взам. инв. №

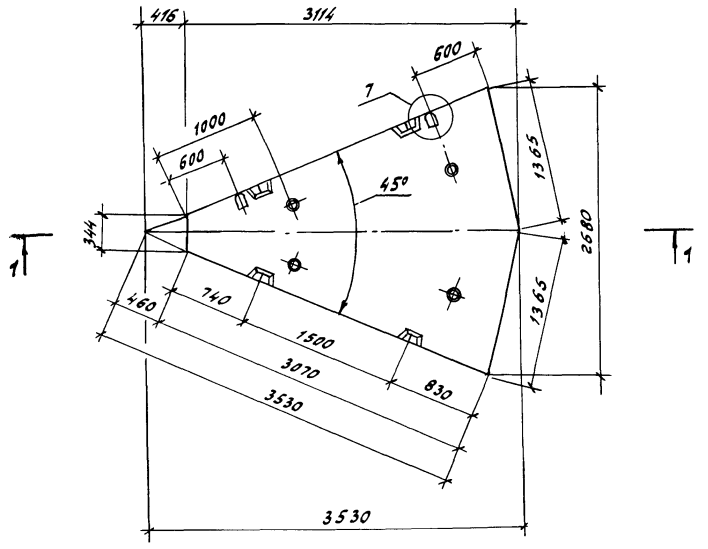

1-1

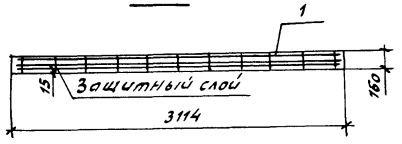

Формат	Зона	Поз.	Обозначение	Наименование	Кол.	Примечание
				Документация		
А3			1.100.1-7.5 00.00.00 Д1	Узлы опалубки	X	
А3			1.100.1-7.5 00.00.00 Д2	Узлы армирования	X	
А3			1.100.1-7.5 00.00.00 ТО	Техническое описание	X	
А3			1.100.1-7.5 00.00.00 РС	Ведомость расхода стали	X	
				Сборочные единицы		
А3		1	1.100.1-7.5 17.01.00	Блок арнотурный АБЛ 27.31	1	
				Материалы		
				Бетон класса В15	0.69	м³

Нач.ПТО	Печерин		12.89
Гл.конст.	Радошкевич		
Рук.гр.	Ставрадова		
Разраб.	Степанова		
Провер.	Булгакова		

1.100.1-7.5 17.00.00

Панель перекрытия П27.31.16-3

Стадия	Масса	Масштаб
Р	1730 кг	2,5:1
Лист	Листов	

СибЗНИИЭП г. Новосибирск

Копировал Гончарова Формат А3

Инв.№подл. | Подпись и дата | Взам.инв.№

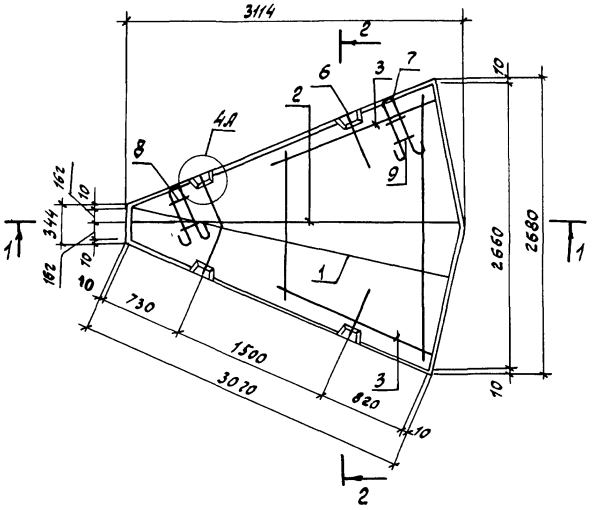

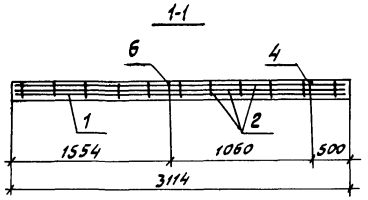

Формат	Зона	Поз.	Обозначение		Наименование	Кол.	Примечание
					Документация		
А3			1.100.1-7.5	00.00.00 ТО	Техническое описание	Х	
А3			1.100.1-7.5	00.00.00 Д2	Узлы армирования	Х	
					Сборочные единицы		
А3		1	1.100.1-7.5	00.00.05	Сетка С11	1	
А3		2	1.100.1-7.5	00.00.07-04	Каркас КР5	1	
А3		3	1.100.1-7.5	00.00.08-04	Каркас КР10	2	
А3		8	1.100.1-7.5	00.00.06-02	Сетка фС1	2	
А3		9		-03	Сетка фС2	2	
					Детали		
Бч		4			ф6 AI ГОСТ 5781-82*, ℓ=2400	1	0.53 кг
Бч		5			ф6 AI ГОСТ 5781-82*, ℓ=1520	1	0.34 кг
Ач		6	1.100.1-7.5	00.00.14	Анкер А1	4	
Ач		7	1.100.1-7.5	00.00.15-02	Петля П3	2	

Масса арматурного блока 19.54 кг

					1.100.1-7.5	17.01.00	
Нач.ЛПМ	Печерин		12.89				
Гл.конст.	Радашкевич			Блок арматурный АБП 27.31	Стадия	Лист	Листов
Рук.гр.	Стабрезова				Р		1
Провер.	Булгакова				СибЗНИИЭП г.Новосибирск		
Разраб.	Стеланова						

Копировал Гончарова

Формат А3

Инв.№подл. | Подпись и дата | Взам.инв.№

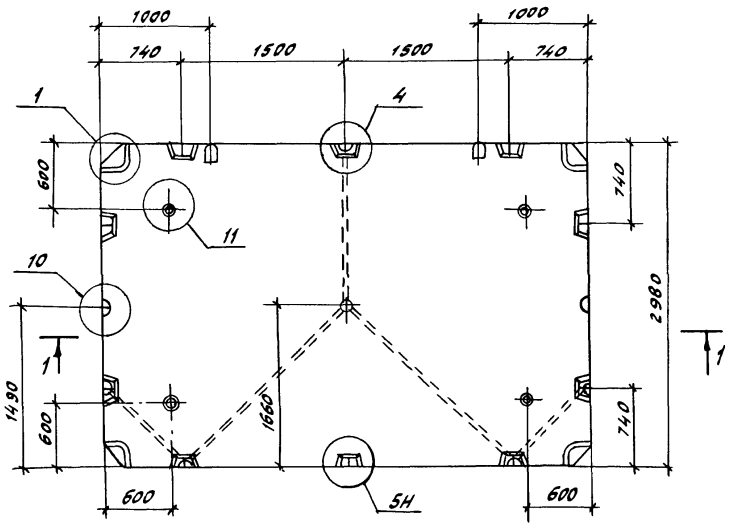

1-1

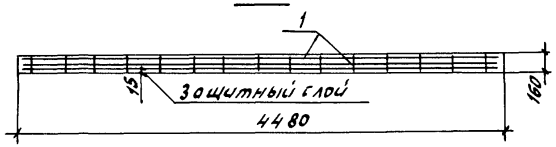

Формат	Зона	Поз.	Обозначение	Наименование	Кол.	Примечание
				Документация		
А3			1.100.1-7.5 00.00.00 Д1	Узлы опалубки	Х	
А3			1.100.1-7.5 00.00.00 Д2	Узлы армирования	Х	
А3			1.100.1-7.5 00.00.00 ТО	Техническое описание	Х	
А3			1.100.1-7.5 00.00.00 РС	Ведомость расхода стали	Х	
				Сборочные единицы		
А3		1.	1.100.1-7.5 18.01.00	Блок арматурный ЯБЛ45.30Э	1	
				Материалы		
				Бетон класса В15	2,12	м³

Нач.АПМ-1	Печерин		12.89
Гл.конст.	Радашкевич		
Рук.гр.	Стабредова		
Разраб.	Степанова		
Провер.	Булгакова		

1.100.1-7.5 18.00.00

Панель перекрытия П45.30.16-3-У

Стадия	Масса	Масштаб
Р	5300 кг	2,5:1
Лист	Листов	

СибЗНИИЭП г. Новосибирск

Копировал Гончарова Формат А3

Инв.№ подл. | Подпись и дата | Взам.инв.

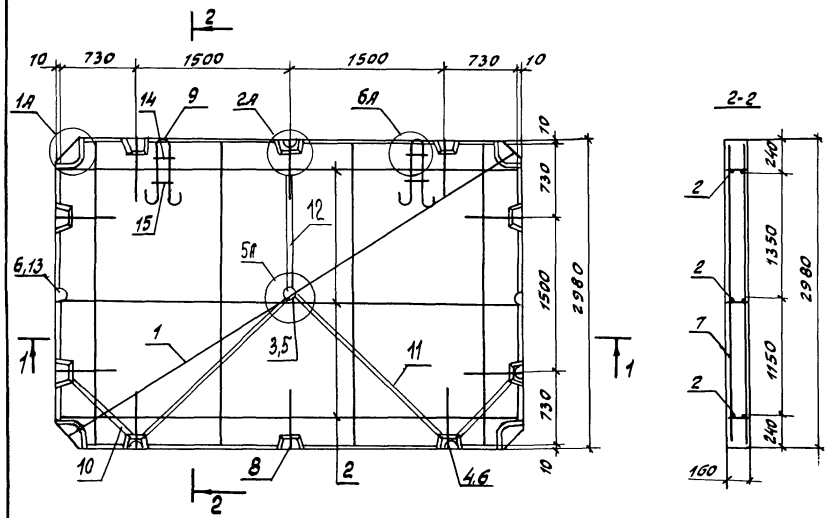

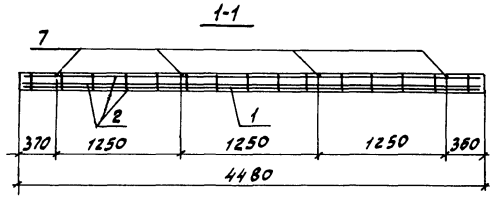

Формат	Зона	Поз	Обозначение		Наименование	Кол.	Примечание
					Документация		
А3			1.100.1-7.5	00.00.00 ТО	Техническое описание	Х	
А3			1.100.1-7.5	00.00.00 Д2	Узлы армирования	Х	
					Сборочные единицы		
А3		1	1.100.1-7.5	00.00.09	Сетка С12	1	
А3		2	1.100.1-7.5	00.00.07	Каркас КР1	3	
А3		3	1.100.1-7.5	00.00.06-01	Каркас КУ1	1	
А3		4	1.100.1-7.5	00.00.06	Каркас К01	9	
А3		14		-02	Сетка фс2	2	
А3		15		-03	Сетка фс3	2	
					Стандартные изделия		
		5	ТУ 36-2682-85		Коробка унив. л256 У3	1	0.06 кг
		6	ТУ 36-2682-85		Коробка ответв. л245 У3	9	0.076 кг.
					Детали		
Б4		7			фБА1 ГОСТ 5781-82* l=2960	4	0.65 кг
А4		8	1.100.1-7.5	00.00.14	Анкер А1	10	
А4		9	1.100.1-7.5	00.00.15	Петля П1	2	
А3		10	1.100.1-7.5	00.00.16-03	тр.4	2	
А3		11		-10	тр.11	2	
А3		12		-17	тр.18	1	
А3		13	1.100.1-7.5	00.00.16	тр.1	2	

Масса арматурного блока - 75.81 кг

Нач.АПМ	Печерин		12.89
Гл.конст.	Родошкевич		
Рук.гр.	Столбредова		
Провер.	Булгакова		
Разраб.	Степанова		

1.100.1-7.5 18.01.00

Блок арматурный АБЛ 45.30-У

Стадия	Лист	Листов
Р		1

СибЗНИИЭП г. Новосибирск

Копировал Гончарова Формат А3

Инв.№ подл. | Подпись и дата | Взам.инв.№

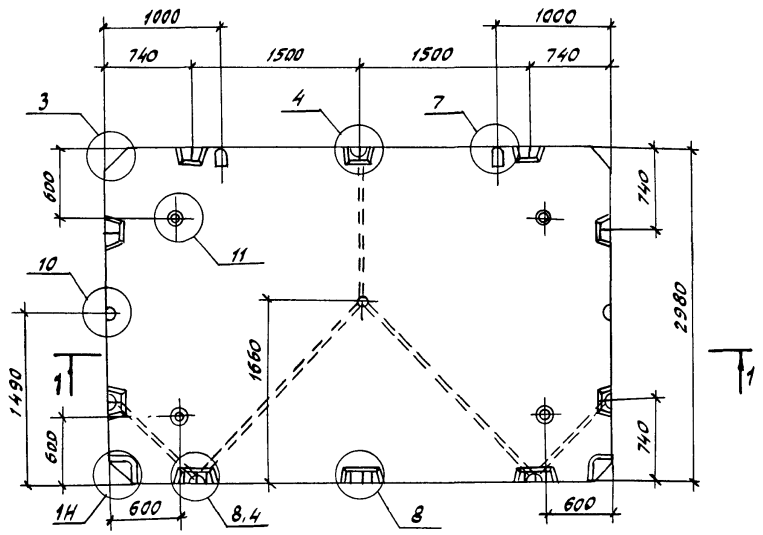

1-1

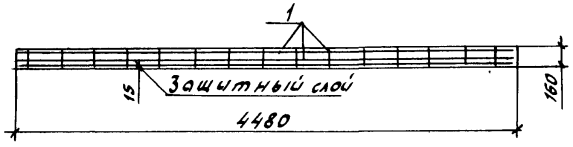

Формат	Зона	Поз.	Обозначение		Наименование	Кол.	Примечание
					Документация		
А3			1.100.1-7.5	00.00.00 ДЧ	Узлы опалубки	Х	
А3			1.100.1-7.5	00.00.00 ДС	Узлы армирования	Х	
А3			1.100.1-7.5	00.00.00 ТО	Техническое описание	Х	
А3			1.100.1-7.5	00.00.00 РС	Ведомость расхода стали	Х	
					Сборочные единицы		
А3		1	1.100.1-7.5	19.01.00	Блок арматурный АБЛ45.30-У-6	1	
					Материалы		
					Бетон класса В15	2.12	м³

Нач. ЛПМ-1	Печерин		12.89
Гл. конст.	Радошкевич		
Рук. гр.	Стоберова		
Разраб.	Степанова		
Провер.	Булгакова		

1.100.1-7.5 19.00.00

Панель перекрытия П45.30.16-3-4-6

Стадия	Масса	Масштаб
Р	5300 кг	2.5:1
Лист	Листов 1	

СибЗНИИЭП г. Новосибирск

Копировал Гончарова Формат А3

Инв. № подл. | Подпись и дата | Взам. инв. №

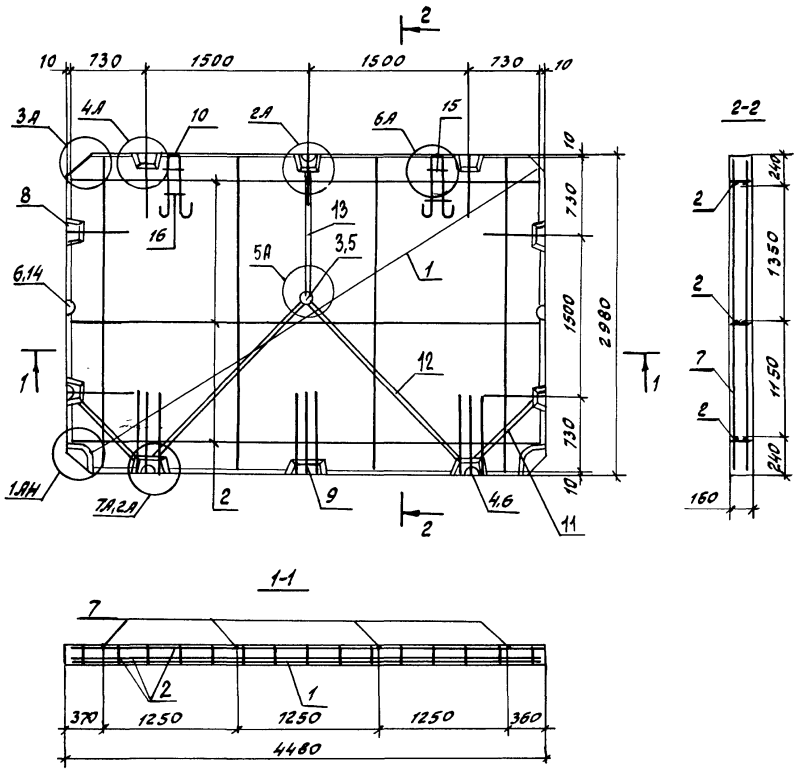

Формат	Зона	Поз.	Обозначение		Наименование	Кол.	Примечание
					Документация		
А3			1.100. 1-7.5	00.00.00. ТО	Техническое описание	Х	
А3			1.100.1-7.5	00.00.00.Д2	Узлы армирования	Х	
					Сборочные единицы		
А3		1	1.100.1.1-7.5	00.00.09	Сетка С 12	1	
А3		2	1.100. 1-7.5	00.00.07	Каркас КР1	3	
А3		3	1.100.1-7.5	00.00.06-01	Каркас КУ1	1	
А3		4	1.100. 1-7.5	00.00.06	Каркас КО1	9	
А3		15		-02	Сетка ФС 1	2	
А3		16		-0.3	Сетка ФС 2	2	
					Стандартные изделия		
		5	ТУ 36-2682-85		Коробка унив. Л256 У3	1	0.06 кг
		6	ТУ 36-2682-86		Коробка ответвл. Л245 У3	9	0.076 кг
					Детали		
Б4		7			ФБАI ГОСТ 5781-82*, l= 2960	4	0.65 кг
А4		8			Анкер А12	7	
А4		9	1.100. 1.1-7.5	00.00.14-01	Анкер А2	9	
А4		10	1.100.1.1-7.5	00.00.15	Петля П1	2	
А3		11	1.100.1-7.5	00.00.16-03	тр. 4	2	
А3		12		-1.0	тр. 11	2	
А3		13		-17	тр. 18	1	
А3		14	1.100. 1-7.5	00.00.16	тр. 1	2	

Масса арматурного блока- 86.37кг

Нач.АПМ	Печерин	[signature]	12.89
Гл.конст.	Радашкевич	[signature]	
Рук гр.	Стабредова	[signature]	
Провер.	Булеакова	[signature]	
Разраб.	Степанова	[signature]	

1.100. 1-7.5 19.01.00

Блок арматурный АБП 45.30 - У-6

Стадия	Лист	Листов
Р		1

СибЗНИИЭП г.Новосибирск

Копировал Гончарова

формат А3

Инв.№ подл. | Подпись и дата | Взам.инв.№

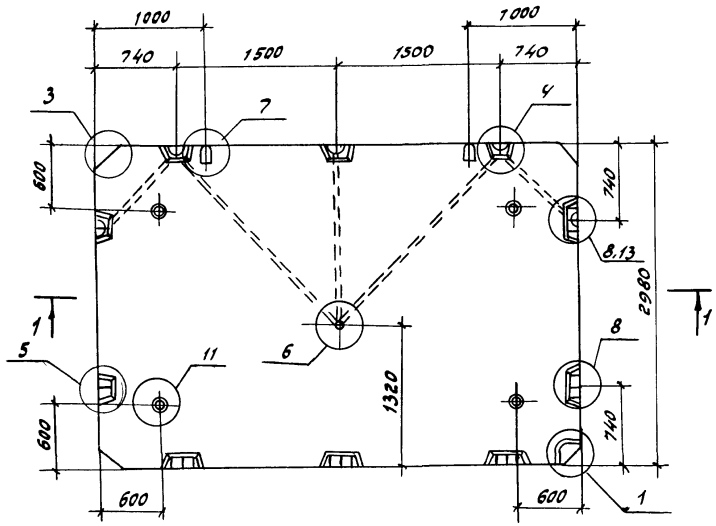

1-1

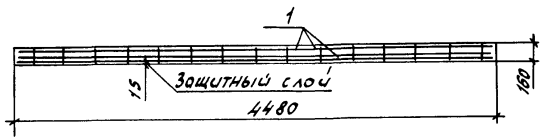

Формат	Зона	Поз.	Обозначение	Наименование	Кол.	Примечание
				Документация		
А3			1.100.1-7.5 00.00.00 Д1	Узлы опалубки	Х	
А3			1.100.1-7.5 00.00.00 Д2	Узлы армирования	Х	
А3			1.100.1-7.5 00.00.00 ТО	Техническое описание	Х	
А3			1.100.1-7.5 00.00.00 РС	Ведомость расхода стали	Х	
				Сборочные единицы		
А3		1	1.100.1-7.5 20.01.00	Блок арматурный АБЛ45.30.3-б		
				Материалы		
				Бетон класса В15	2.12	м³

Нач. АПМ-1	Печерин		12.89
Гл. конст.	Радашкевич		
Рук. гр.	Ставрегова		
Разраб.	Степанова		
Провер.	Булгакова		

1.100.1-7.5 20.00.00

Панель перекрытия П45.30.15-3-3-б

Стадия	Масса	Масштаб
Р	5300 кг	2.5:1
Лист	Листов 1	

СибЗНИИЭП г. Новосибирск

Копировал Гончарова Формат А3

Инв. № подл. | Подпись и дата | Взам. инв. №

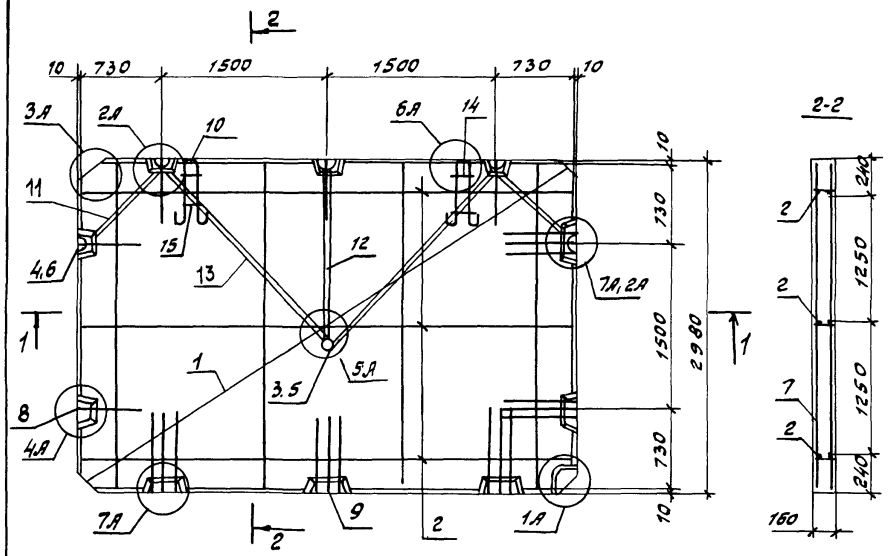

Формат	Зона	Поз.	Обозначение		Наименование	Кол.	Примечание
					Документация		
А3			1.100.1-7.5	00.00.00.ТО	Техническое описание	Х	
А3			1.100.1-7.5	00.00.00.АГ	Узлы армирования	Х	
					Сборочные единицы		
А3		1	1.100.1-7.5	00.00.09-01	Сетка С13	1	
А3		2	1.100.1-7.5	00.00.07	Каркас КР1	3	
А3		3	1.100.1-7.5	00.00.06-01	Каркас КУ1	1	
А3		4	1.100.1-7.5	00.00.06	Каркас К01	5	
А3		14		-02	Сетка фс1	2	
А3		15		-03	Сетка фс2	2	
					Стандартные изделия		
		5	ТУ 36-2682-85		Коробка унив. л256 У3	1	0.06 кг
		6	ТУ 36-2682-85		Коробка ответв. л245 У3	5	0.076 кг
					Детали		
Б4		7			ф8АI ГОСТ 5781-82*, ℓ=2960	4	0.65 кг
А4		8	1.100.1-7.5	00.00.14	Анкер А1	5	
А4		9		-01	Анкер А2	15	
А4		10	1.100.1-7.5	00.00.15	Петля П1	2	
А4		11	1.100.1-7.5	00.00.16-03	тр.4	2	
А4		12		-18	тр.19	1	
А4		13		-19	тр.20	2	

Масса арматурного блока – 78.73 кг

Нач.ЭПМ	Печерин		12.89
Гл.конст.	Радошкевич		
Рук.гр.	Стабредова		
Пров.гр.	Булгакова		
Разраб	Степанова		

1.100.1-7.5 20.01.00

Блок арматурный АБП 45.30-3-б

Стадия	Лист	Листов
Р		1

СибЗНИИЭП г. Новосибирск

Инв.№ подл. | Подпись и дата | Взам.инв.№

Формат А3

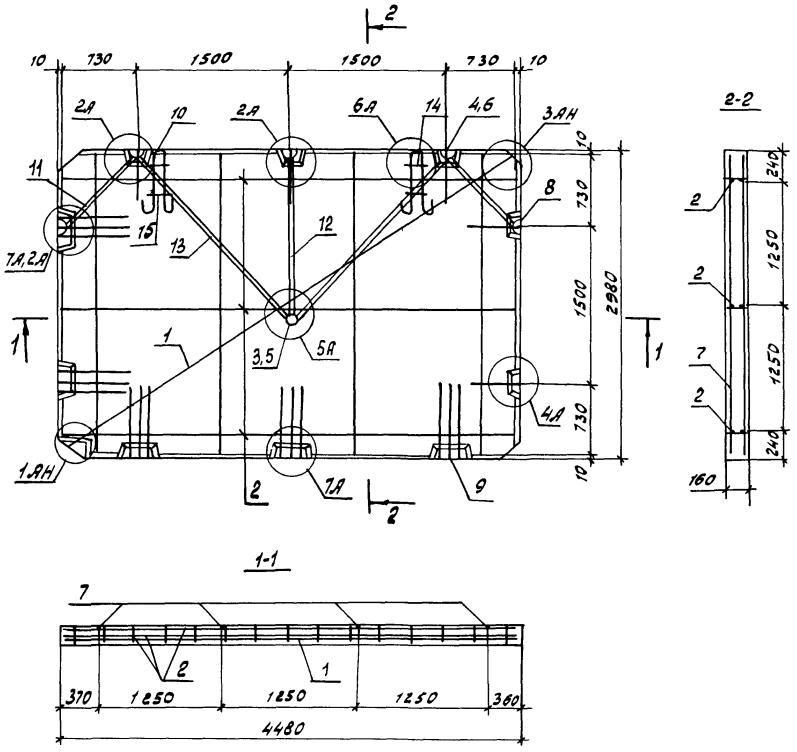

Формат	Зона	Поз.	Обозначение		Наименование	Кол.	Примечание
					Документация		
А3			1.100.1-7.5	00.00.00 ТО	Техническое описание	X	
А3			1.100.1-7.5	00.00.00 Д2	Узлы армирования	X	
					Сборочные единицы		
А3		1	1.100.1-7.5	00.00.09-01	Сетка С13	1	
А3		2	1.100.1-7.5	00.00.07	Каркас КР1	3	
А3		3	1.100.1-7.5	00.00.06-01	Каркас КУ1	1	
А3		4	1.100.1-7.5	00.00.06	Каркас КО1	5	
А3		14		-02	Сетка ФС1	2	
А3		15		-03	Сетка ФС2	2	
					Стандартные изделия		
		5	ТУ 36-2682-85		Коробка унив. л256 У3	1	0.06 кг
		6	ТУ 36-2682-85		Коробка ответв. л245У3	5	0.076 кг
					Детали		
Б.Ч.		7			ФБАI ГОСТ 5781-82*, ℓ=2960	4	0.65 кг
А4		8	1.100.1-7.5	00.00.14	Анкер А1	5	
А4		9		-01	Анкер А2	15	
А4		10	1.100.1-7.5	00.00.15	Петля П1	2	
А3		11	1.100.1-7.5	00.00.16-03	Тр. 4	2	
А3		12		-18	Тр. 19	1	
А3		13		-19	Тр. 20	2	

Масса арматурного блока - 76.73 кг

				1.100.1-7.5	21.01.00		
Нач.АПМ	Печерин		12.89	Блок арматурный АБП 45.30-4-б	Стадия	Лист	Листов
Гл.конст.	Радашкевич				Р		1
Рук.гр.	Стабредова				СибЗНИИЭП г.Новосибирск		
Провер.	Булгакова						
Разраб	Степанова						

Копировал Гончарова

формат А3

Инв.№ подл. | Подпись и дата | Взам.инв.№

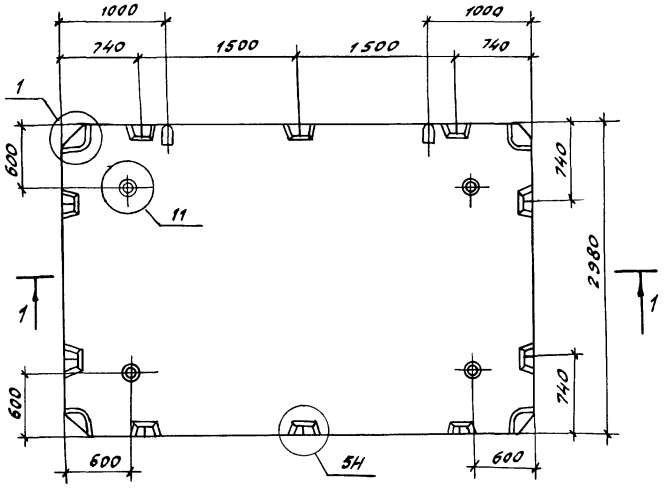

1-1

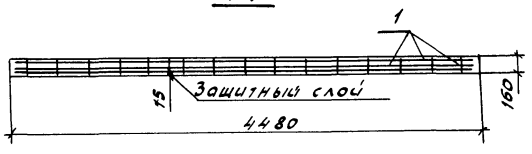

Формат	Зона	Поз.	Обозначение	Наименование	Кол.	Примечание
				Документация		
А3			1.100.1-7.5 00.00.00 Д1	Узлы опалубки	х	
А3			1.100.1-7.5 00.00.00 Д2	Узлы армирования	х	
А3			1.100.1-7.5 00.00.00 ТО	Техническое описание	х	
А3			1.100.1-7.5 00.00.00 РС	Ведомость расхода стали	х	
				Сборочные единицы		
А3		1	1.100.1-7.5 22.01.00	Блок арматурный АБА45.30-2а	1	
				Материалы		
				Бетон класса В15	2.12	м³

Нач.ЛПМ	Печерин		12.89
Гл.конст.	Радашкевич		
Рук. гр.	Столбрезова		
Разраб.	Степанова		
Провер.	Булгакова		

1.100.1-7.5 22.00.00

Панель перекрытия П45.30.15-3-2а

Стадия	Масса	Масштаб
Р	5300 кг	2.5:1
Лист	Листов 1	

СибЗНИИЭП г. Новосибирск

Копировал. гончарова

Формат А3

Инв. № подл. | Подпись и дата | Взам. инв. №

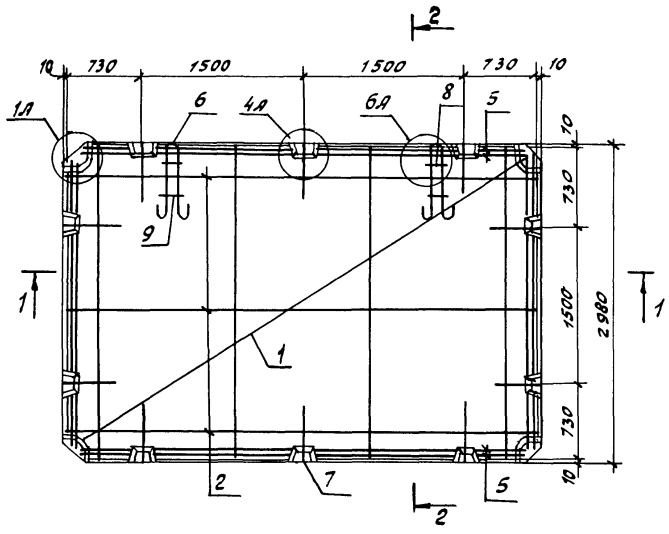

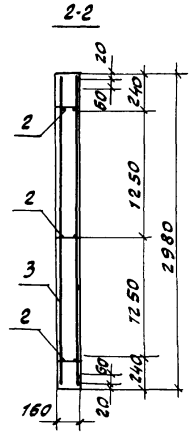

1-1.

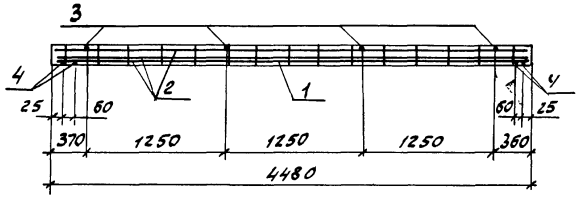

Формат	Зона	Поз.	Обозначение		Наименование	Кол.	Примечание
					Документация		
А3			1.100.1-7.5	00.00.00 ТО	Техническое описание	х	
А3			1.100.1-7.5	00.00.00 Д2	Узлы армирования	х	
					Сборочные единицы		
А3		1	1.100.1-7.5	00.00.09-02	Сетка С14	1	
А3		2	1.100.1-7.5	00.00.07	Каркас КР1	3	
А3		8	1.100.1-7.5	00.00.06-02	Сетка ФС1	2	
А3		9		-03	Сетка ФС2	2	
					Детали		
Б.Ч.		3			ф6АI ГОСТ 5781-82*, l=2960	4	0.65 кг
Б.Ч.		4			ф8АIII ГОСТ 5781-82*, l=2960	4	1.17 кг
Б.Ч.		5			ф8АIII ГОСТ 5781-82*, l=4460	4	1.76 кг
А4		6	1.100.1-7.5	00.00.15	Петля П1	2	
А4		7	1.100.1-7.5	00.00.14	Анкер А1	10	

Масса арматурного блока - 66.13 кг.

				1.100.1-7.5	22.01.00		
Нач. АПМ	Печерин		12.89	Блок арматурный АБП 45-30-2а	Стадия	Лист	Листов
Гл. конст.	Радашкевич				Р		1
Рук. гр.	Ставредова				СибЗНИИЭП г. Новосибирск		
Провер.	Булгакова						
Разраб.	Степанова						

Копировал Гончарова

формат А3

Инв. № подл. | Подпись и дата | Взам. инв. №

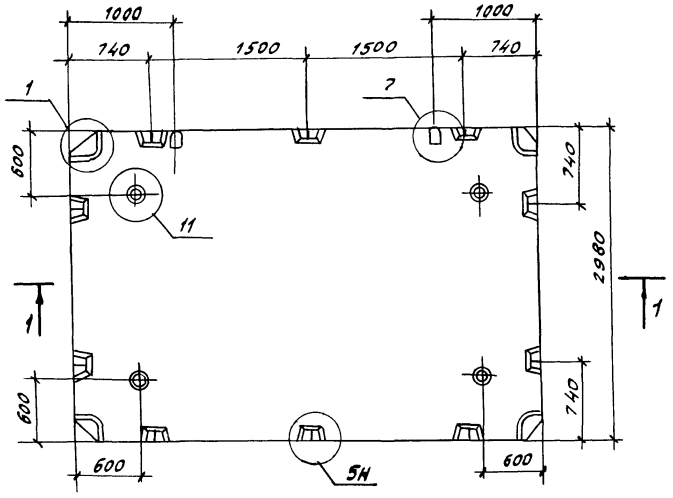

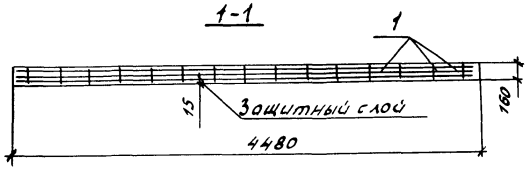

Формат	Зона	Поз.	Обозначение		Наименование	Кол.	Примечание
					Документация		
А3			1.100.1-7.5	00.00.00 Д1	Узлы опалубки	Х	
А3			1.100.1-7.5	00.00.00 Д2	Узлы армирования	Х	
А3			1.100.1-7.5	00.00.00 ТО	Техническое описание	Х	
А3			1.100.1-7.5	00.00.00 РС	Ведомость расхода стали	Х	
					Сборочные единицы		
А3		1	1.100.1-7.5	23.01.00	Блок арматурный АБП45.30-2а-У	1	
					Материалы		
					Бетон класса В15	2.12	м³

Нач. ЛПМ	Печерин		12.89
Гл. конст.	Радашкевич		
Рук. гр.	Стабредова		
Разраб.	Степанова		
Провер.	Булгакова		

1.100.1-7.5 23.00.00

Панель перекрытия П45.30.16-3-2а-У

Стадия	Масса	Масштаб
Р	5300 кг	2,5:1
Лист	Листов 1	

СибЗНИИЭП г. Новосибирск

Копировал Гончарова Формат А3

Инв. № подл. | Подпись и дата | Взам. инв. №

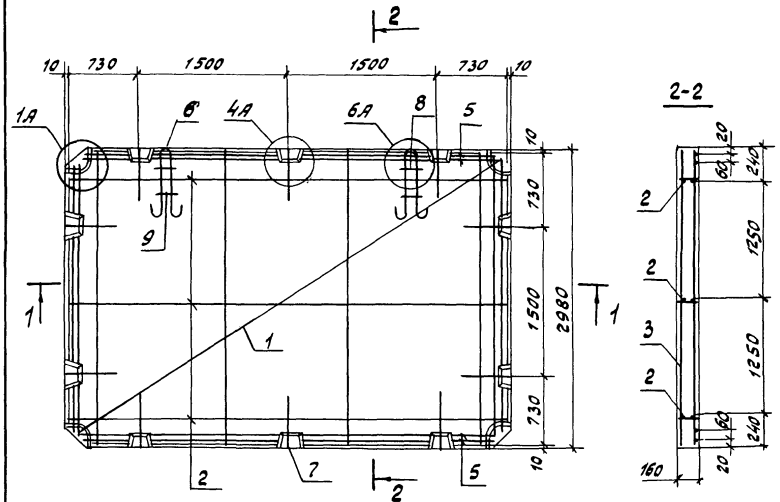

Формат	Зона	Поз.	Обозначение		Наименование	Кол.	Примечание
					Документация		
А3			1.100.1-7.5	00.00.00.ТО	Техническое описание	Х	
А3			1.100.1-7.5	00.00.00 Д2	Узлы армирования	Х	
					Сборочные единицы		
А3		1	1.100.1-75	00.00.09-03	Сетка С15	1	
А3		2	1.100.1-75	00.00.07	Каркас КР1	3	
А3		8	1.100.1-7.5	00.00.06-02	Сетка ФС1	2	
А3		9		-03	Сетка ФС2	2	
					Детали		
Б.Ч.		3			ф6 AI ГОСТ 5781-82*, ℓ=2960	4	0.65 кг
Б.Ч.		4			ф8 AIII ГОСТ 5781-82*, ℓ=2960	4	1.17 кг
Б.Ч.		5			ф8 AIII ГОСТ 5781-82*, ℓ=4480	4	1.76 кг
Ст.Ч.		6	1.100.1-7.5	00.00.15	Петля П1	2	
Ст.Ч.		7	1.100.1-7.5	00.00.14	Анкер А1	10	

Масса арматурного блока 77.10 кг

				1.100.1-7.5	23.01.00
Нач. ЛПМ	Печерин		12.89	Блок арматурный АБЛ 45.30-2а-У	Стадия: Р; Лист: 1; Листов: 1
Гл. конст.	Радашевич				
Рук. гр.	Столбредова				
Пров.	Булгакова				СибЗНИИЭП г. Новосибирск
Разраб.	Степанова				

Копировал Гончарова — Формат А3

Инв. № подл. | Подпись и дата | Взам. инв. №

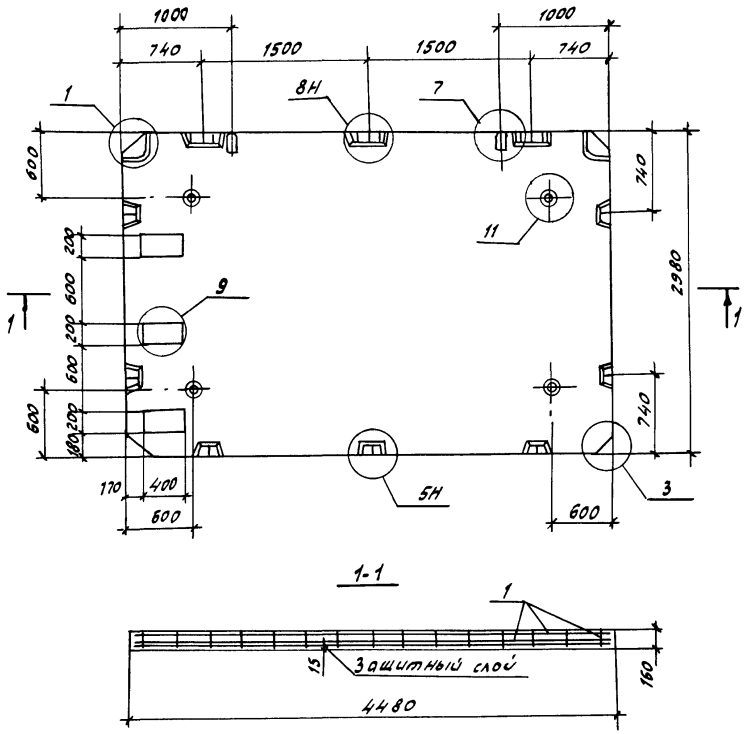

1-1

Формат	Зона	Поз.	Обозначение		Наименование	Кол.	Примечание
					Документация		
А3			1.100.1-7.5	00.00.00 А1	Узлы опалубки	Х	
А3			1.100.1-7.5	00.00.00 А2	Узлы армирования	Х	
А3			1.100.1-7.5	00.00.00 ТО	Техническое описание	Х	
А3			1.100.1-7.5	00.00.00 РС	Ведомость расхода стали	Х	
					Сборочные единицы		
А3		1	1.100.1-7.5	24.01.00	Блок арматурный ДБЛ45.30-0-Б	1	
					Материалы		
					Бетон класса В15	2,12	м³

Нач. АПМ-1	Печерин		12.89
Гл. конст.	Радашкевич		
Рук. гр.	Стобредова		
Разраб.	Степанова		
Провер.	Булгакова		

1.100.1-7.5 24.00.00

Панель перекрытия ПГ5.30.16-3-а-б

Стадия	Масса	Масштаб
Р	5300 кг	2,5:1
Лист	Листов 1	

СибЗНИИЭП г. Новосибирск

Копировал Гончарова Формат А3

Инв. № подл. | Подпись и дата | Взам. инв. №

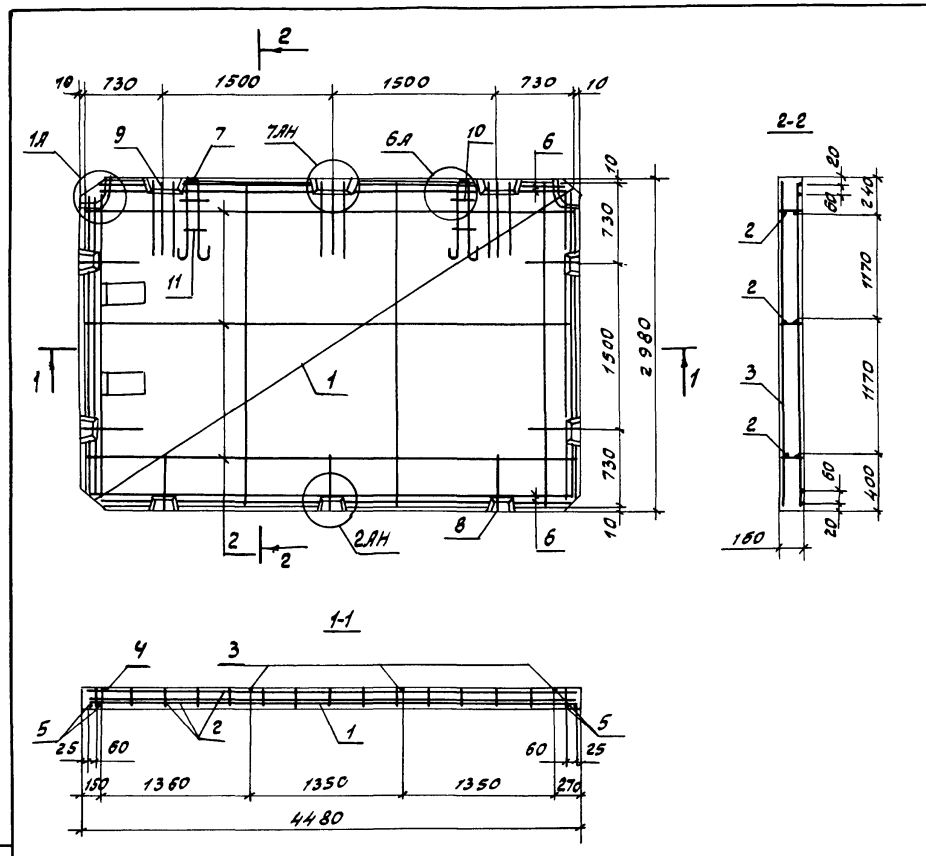

Формат	Зона	Поз.	Обозначение		Наименование	Кол.	Примечание
					Документация		
А3			1.100.1-7.5	00.00.00. ТО	Техническое описание	X	
А3			1.100.1-7.5	00.00.00 Д2	Узлы армирования	X	
					Сборочные единицы		
А3		1	1.100.1-7.5	00.00.09-03	Сетка с 15	1	
А3		2	1.100.1-7.5	00.00.07	Каркас кр1	3	
А3		10	1.100.1-7.5	00.00.06-02	Сетка фс 1	2	
А3		11		03	Сетка фс 2	2	
					Детали		
Б.Ч.		3			ф6А I ГОСТ 5781-82*, l: 2960	3	0.65 кг
Б.Ч.		4			ф6А I ГОСТ 5781-82*, l: 2560	1	0.57 кг
Б.Ч.		5			ф8А III ГОСТ 5781-82*, l: 2960	4	1.17 кг
Б.Ч.		6			ф8А III ГОСТ 5781-82*, l: 4460	4	1.76 кг
А4		7	1.100.1-7.5	00.00.15	Петля П1	2	
А4		8	1.100.1-7.5	00.00.14	Анкер А1	7	
А4		9		-01	Анкер А2	9	

Масса арматурного блока 88.18 кг

				1.100.1-7.5	24.01.00
Нач. АПМ	Печерин	[signature]	12.89	Блок арматурный АБП 45-30-0-б	Стадия: Р; Лист: 1; Листов: 1
Гл.конст.	Родашкевич	[signature]			СибЗНИИЭП г. Новосибирск
Рук. гр.	Стабредова	[signature]			
Провер.	Булгакова	[signature]			
Разраб.	Степанова	[signature]			

Инв. № подл. | Подпись и дата | Взам. инв. №

формат А3

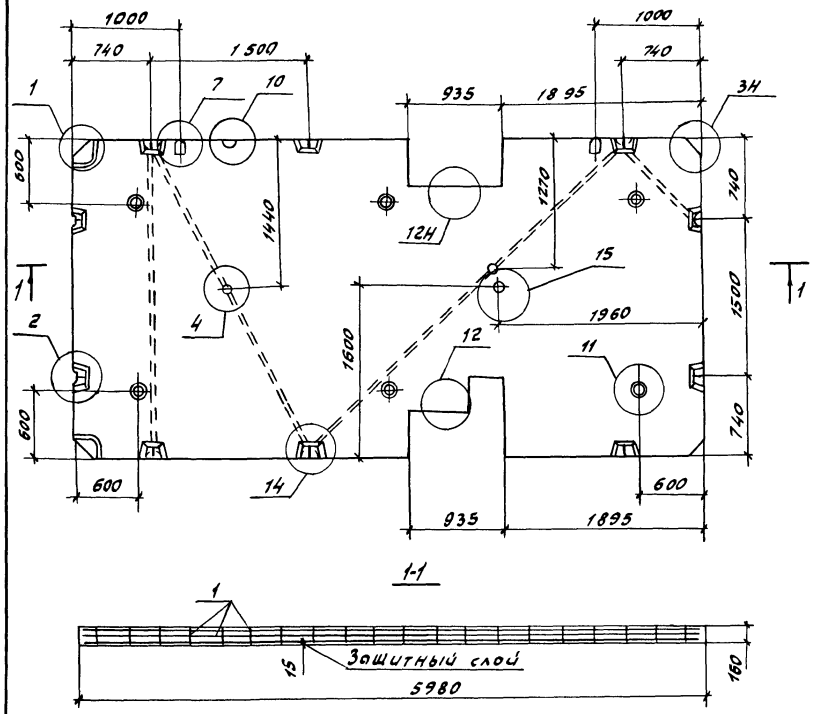

Формат	Зона	Поз.	Обозначение		Наименование	Кол.	Примечание
					Документация		
А3			1.100.1-7.5	00.00.00 ДГ	Узлы опалубки	х	
А3			1.100.1-7.5	00.00.00 ДГ	Узлы армирования	х	
А3			1.100.1-7.5	00.00.00 ТО	Техническое описание	х	
А3			1.100.1-7.5	00.00.00 РС	Ведомость расхода стали	х	
					Сборочные единицы		
А3		1	1.100.1-7.5	25.01.00	Блок арматурный АБП30.60-3	1	
					Материалы		
					Бетон класса В15	2.75	м³

Нач.АПН.	Печерин		12.89
Гл.конст.	Радошкевич		
Рук.гр.	Стабредова		
Разраб.	Степанова		
Провер.	Булгакова		

1.100.1-7.5 25.00.00

Панель перекрытия П30.60.16-4.5-3

Стадия	Масса	Масштаб
Р	6880 кг	1:40
Лист	Листов 1	

СибЗНИИЭП г.Новосибирск

Копировал Гончарова

Формат А3

Инв.№ подл. | Подпись и дата | Взам. инв.№

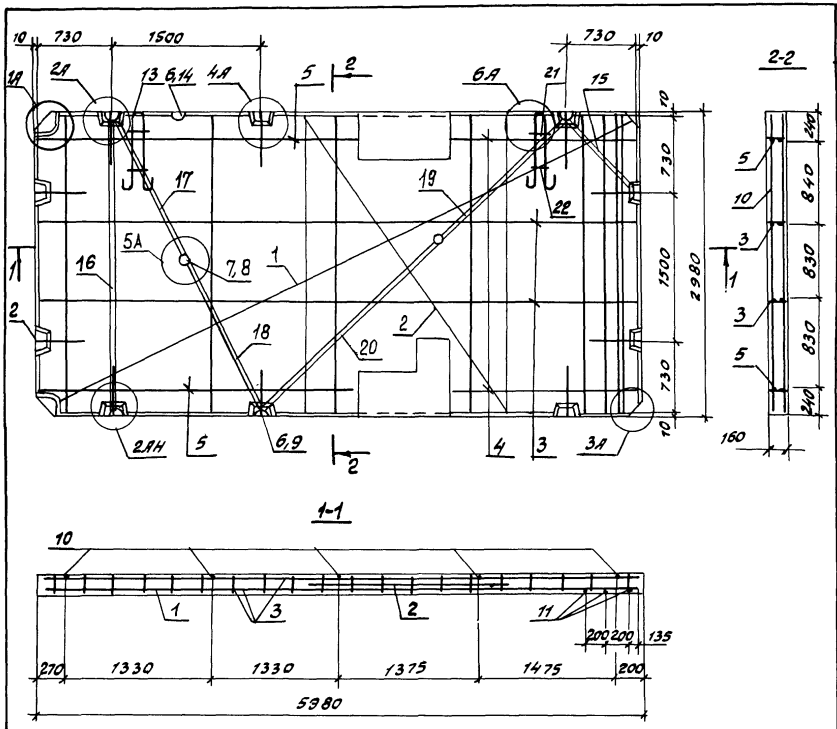

Формат	Зона	Поз.	Обозначение		Наименование	Кол.	Примечание
					Документация		
А3			1.100.1-7.5	00.00.00.ТО	Техническое описание	х	
А3			1 100.1-7.5	00.00.00 Д2	Узлы армирования	х	
					Сборочные единицы		
А3		1	1.100.1-7.5	00.00.10	Сетка С16	1	
А3		2	1.100.1-7.5	00.00.02-02	Сетка С17	1	
А3		3	1.100.1-7.5	00.00.07-01	Каркас КР2	2	
А3		4		-03	Каркас КР4	2	
А3		5		-04	Каркас КР5	2	
А3		6	1.100.1-7.5	00.00.06	Каркас К01	7	
А3		7		-01	Каркас КУ1	2	
А3		21		-02	Сетка ФС1	2	
А3		22		-0.3	Сетка ФС2	2	
					Стандартные изделия		
А3		8	ТУ 36-2682-85		Коробка унив. Л256 У3	2	0.06кг
А3		9	ТУ 36-2682-8.5		Коробка ответв. Л245У3	7	0,076кг
					Детали		
Б.Ч.		10			ф6АI ГОСТ 5781-82*, ℓ=2960	5	0.65кг
Б.Ч.		11			ф12АIII ГОСТ 5781-82*, ℓ=2960	3	2.63кг
А4		12	1.100.1-7.5	00.00.14	Анкер А1	10	
А4		13	1.100.1-7.5	00.00.15-01	Петля П2	2	
А3		14	1.100.1-7.5	00.00.16	ТР.1	1	
А3		15		-03	ТР.4	1	
А3		16		-12	ТР.13	1	

Формат	Зона	Поз.	Обозначение		Наименование	Кол.	Примечание
А3		17	1.100.1-7.5	00.00.11-20	ТР.21	1	
А3		18		-21	ТР.22	1	
А3		19		-22	ТР.23	1	
А3		20		-23	ТР.24	1	

1. Масса арматурного блока - 93,31 кг.
2. Сетку С16 вырезать по месту

Нач.АПМ.	Печерин		12.89
Гл.конст.	Радашкевич		
Рук.гр.	Стабредова		
Провер.	Булгакова		
Разраб	Степанова		

1.100.1-7.5 25.01.00

Блок арматурный

А БП 30.60-3

Стадия	Лист	Листов
Р		1

СибЗНИИЭП г. Новосибирск

Копировал Гончарова

формат А3

Инв.№ подл. | Подпись и дата | Взам.инв.№

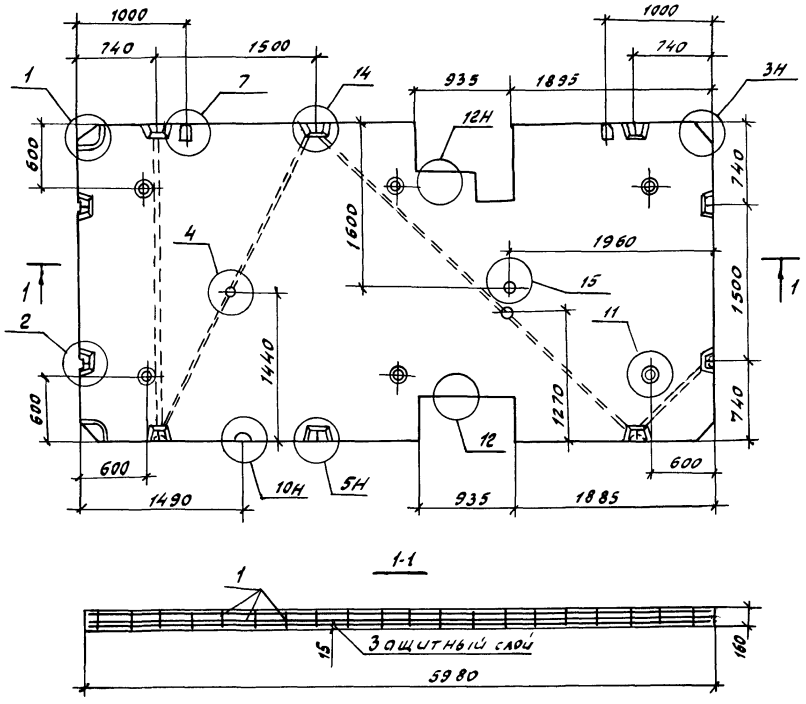

Формат	Зона	Поз.	Обозначение		Наименование	Кол.	Примечание
					Документация		
А3			1.100.1-7.5	00.00.00 Д1	Узлы опалубки	Х	
А3			1.100.1-7.5	00.00.00 Д2	Узлы армирования	Х	
А3			1.100.1-7.5	00.00.00 ТО	Техническое описание	Х	
А3			1.100.1-7.5	00.00.00 РС	Ведомость расхода стали	Х	
					Сборочные единицы		
А3		1	1.100.1-7.5	26.01.00	Блок арматурный АБП30.60-4	1	
					Материалы		
					Бетон класса В15	2,75	м³

Нач.ПМ	Печерин		12.89
Гл.конст.	Радашкевич		
Рук.гр.	Стобродова		
Разраб.	Степанова		
Провер.	Булгакова		

1.100.1-7.5 26.00.00

Панель перекрытия ПЗ0.60.16-4.5-4

Стадия	Масса	Масштаб
Р	6880 кг	1:40
Лист	Листов 1	

СибЗНИИЭП г.Новосибирск

Копировал Гончарова

Формат А3

Инв.№подл. | Подпись и дата | Взам.инв.№

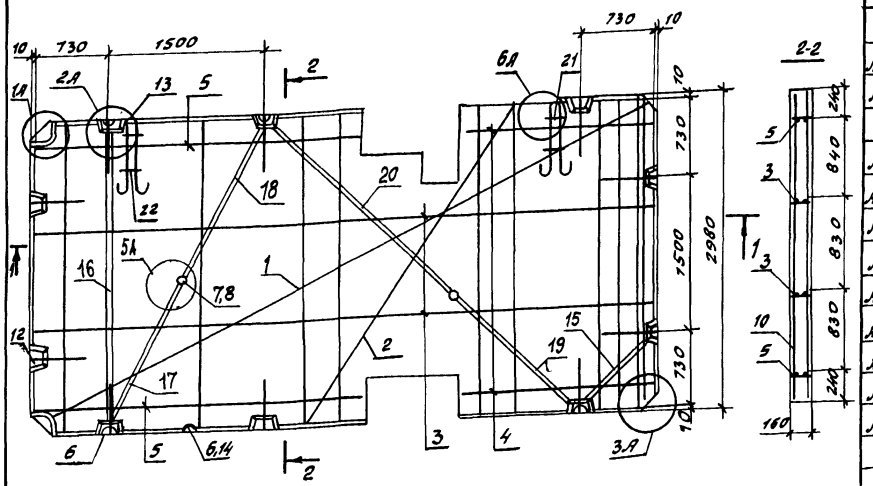

Формат	Зона	Поз.	Обозначение	Наименование	Кол.	Примечание
				Документация		
А3			1.100.1-7.5 ОО.ОО.ОО ТО	Техническое описание	Х	
А3			1.100.1-7.5 ОО.ОО.ОО Д2	Узлы армирования	Х	
				Сборочные единицы		
А3		1	1.100.1-7.5 ОО.ОО.10	Сетка С16	1	
А3		2	1.100.1-7.5 ОО.ОО.02-02	Сетка С17	1	
А3		3	1.100.1-7.5 ОО.ОО.07-01	Каркас КР2	2	
А3		4	-03	Каркас КР4	2	
А3		5	-04	Каркас КР5	2	
А3		6	1.100.1-7.5 ОО.ОО.06	Каркас КО1	7	
А3		7	-01	Каркас КУ1	2	
А3		21	-02	Сетка фС1	2	
А3		22	-03	Сетка фС2	2	
				Стандартные изделия		
		8	ТУ 36-2682-85	Коробка унив. л256-У3	2	0,06 кг
		9	ТУ 36-2680-85	Коробка ответв. л245У3	6	0,076 кг
				Детали		
Бч.		10		ф6 AI ГОСТ 5781-82*, ℓ=2960	5	0,65 кг
Бч.		11		ф12 AIII ГОСТ 5781-82*, ℓ=2960	3	2,63 кг
Ач		12	1.100.1-7.5 ОО.ОО.14	Анкер А1	10	
Ач		13	1.100.1-7.5 ОО.ОО.15-01	Петля П2	2	
А3		14	1.100.1-7.5 ОО.ОО.16	тр.1	1	
А3		15	-03	тр.4	1	
А3		16	-12	тр.13	1	
А3		17	1.100.1-7.5 ОО.ОО.11-20	тр.21	1	
А3		18	-21	тр.22	1	
А3		19	-22	тр.23	1	
А3		20	-23	тр.24	1	

1. Масса арматурного блока - 93,31 кг.
2. Сетку С16 вырезать по месту.

Инв.№ подл.	Подпись и дата	Взам. инв.№	

Нач.АПМ	Печерцин		12.89
Гл.конст.	Родашкевич		
Рук.гр.	Ставредова		
Провер.	Булгакова		
Разраб.	Степанова		

1.100.1-7.5 2Б.01.00

Блок арматурный АБП 30.60-4

Стадия	Лист	Листов
Р		1

СибЗНИИЭП г. Новосибирск

Копировал Гончарова

Формат А3

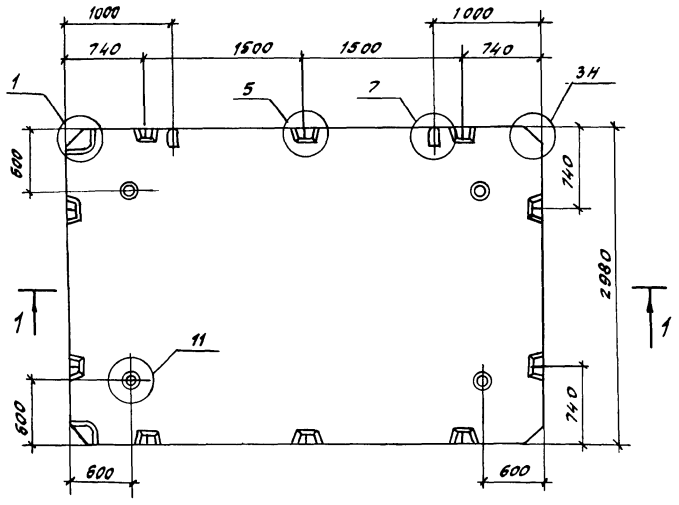

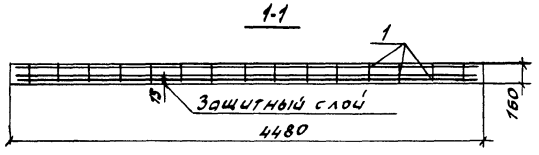

Формат	Зона	Поз.	Обозначение		Наименование	Кол.	Примечание
					Документация		
А3			1.100.1-7.5	00.00.00 Д1	Узлы опалубки	х	
А3			1.100.1-7.5	00.00.00 Д2	Узлы армирования	х	
А3			1.100.1-7.5	00.00.00 ТО	Техническое описание	х	
А3			1.100.1-7.5	00.00.00 РС	Ведомость расхода стали	х	
					Сборочные единицы		
А3		1	1.100.1-7.5	27.01.00	Блок арматурный АБЛ30.45-а	1	
					Материалы		
					Бетон класса В15	2.12	м³

Нач.АПМ	Печерин		12.89
Гл.конст.	Радашкевич		
Рук.гр.	Столбрева		
Разраб.	Степанова		
Провер.	Булгакова		

1.100.1-7.5 27.00.00

Панель перекрытия ПЗ0.45-16-3-а

Стадия	Масса	Масштаб
Р	5300 кг	1:40
Лист	Листов 1	

СибЗНИИЭП г. Новосибирск

Копировал Гончарова

Формат А3

Инв.№ подл. | Подпись и дата | Взам.инв.№

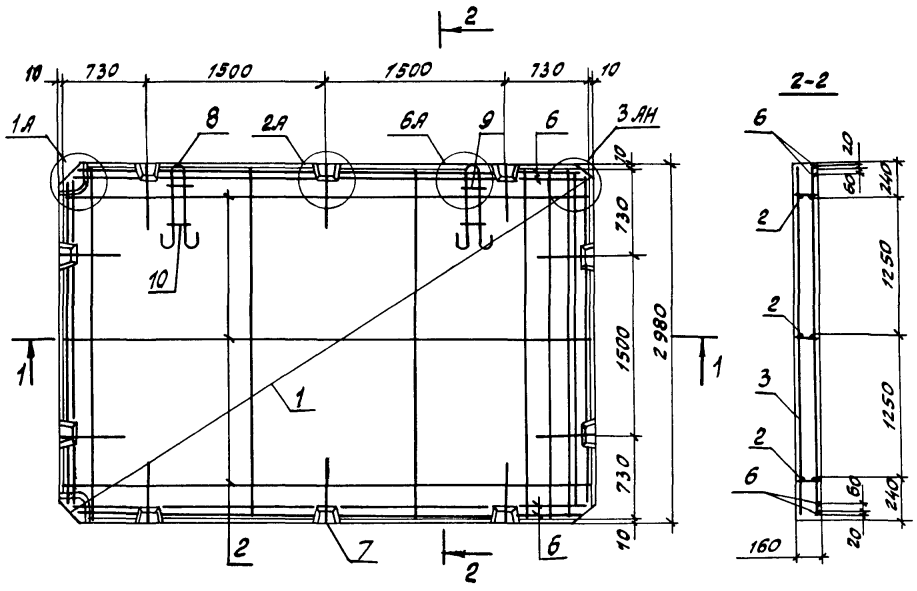

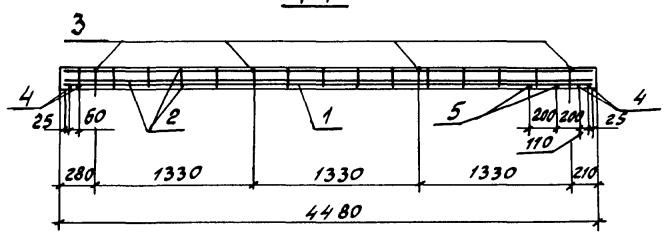

Формат	Зона	Поз.	Обозначение		Наименование	Кол.	Примечание
					Документация		
А3			1.100.1-7.5	00.00.00 ТО	Техническое описание	Х	
А3			1.100.1-7.5	00.00.00 Д2	Узлы армирования	Х	
					Сборочные единицы		
А3		1	1.100.1-7.5	00.00.10-01	Сетка С1В	1	
А3		2	1.100.1-7.5	00.00.07	Каркас КР1	3	
А3		9	1.100.1-7.5	00.00.06-02	Сетка фс1	2	
А3		10		-03	Сетка фс2	2	
					Детали		
Б.Ч.		3			ф6 AI ГОСТ 5781-82*, ℓ: 2960	4	0.65 кг
Б.Ч.		4			ф8 AIII ГОСТ 5781-82*, ℓ: 2960	4	1.17 кг
Б.Ч.		5			ф12 AIII ГОСТ 5781-82*, ℓ: 2960	2	2.63 кг
Б.Ч.		6			ф8 AIII ГОСТ 5781-82*, ℓ: 4460	4	1.76 кг
Д.Ч.		7	1.100.1-7.5	00.00.14	Анкер А1	10	
Д.Ч.		8	1.100.1-7.5	00.0015	Петля П1	2	

Масса арматурного блока - 57.15 кг

Нач. АПМ	Лечерин		12.89
Гл. конст.	Радошкевич		
Рук. гр.	Стобрецова		
Провер.	Булгакова		
Разраб.	Степанова		

1.100.1-7.5 27.01.00

Блок арматурный АБП 30.45-0

Стадия	Лист	Листов
Р		1

СибЗНИИЭП г. Новосибирск

Копировал

Формат А3

Инв. № подл. | Подпись и дата | Взам. инв. №

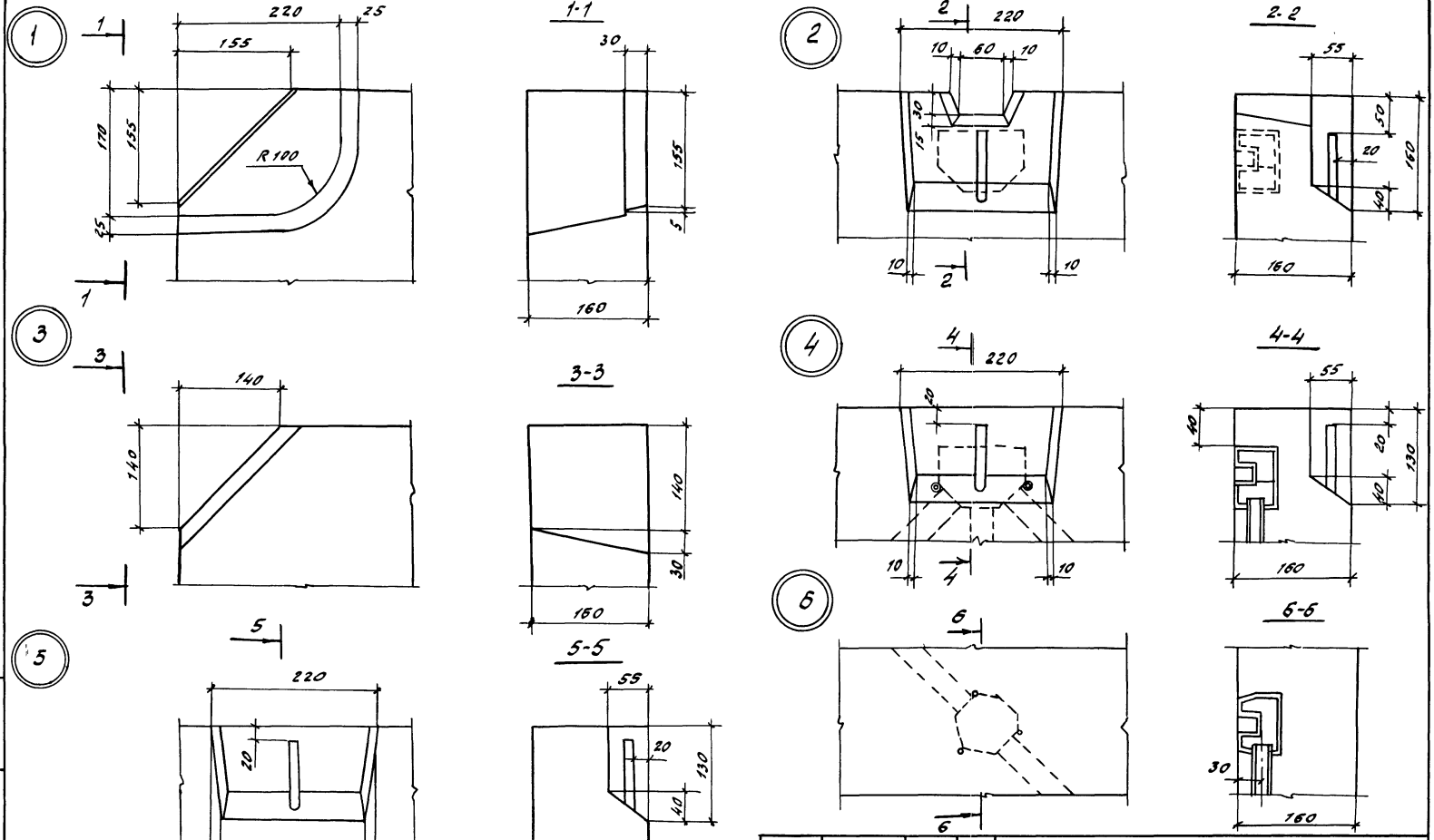

				1.100.1-7.5	00.00.00 Д1
Нач. ЛПИ	Печерин		12.89	Узлы опалубки	Стадия: Р; Лист: 1; Листов: 3
Гл. канст.	Радашкевич				СибЗНИИЭП г. Новосибирск
Рук. гр.	Стабредова				
Разраб.	Степанова				
Провер	Булгакова				

Копировал Кириенко

Формат А3

Инв. № подл. | Подпись и дата | Взам. инв. №

7

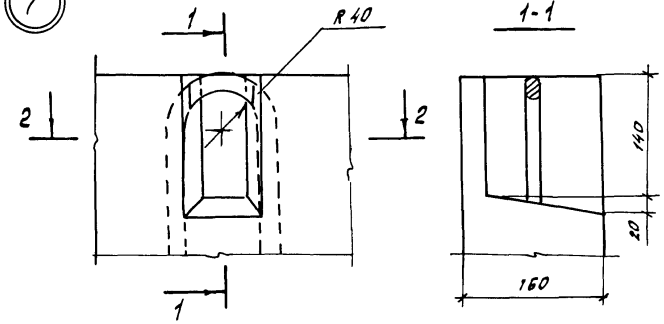

2-2

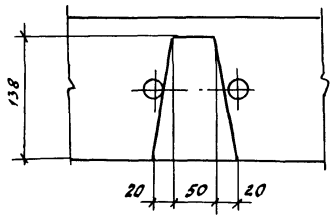

10

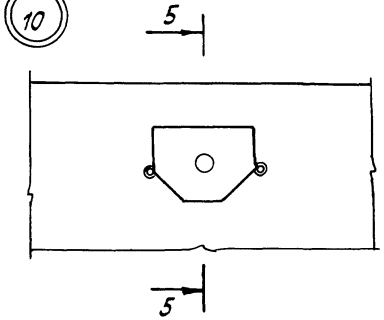

5-5

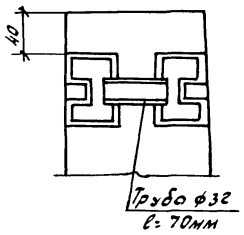

8

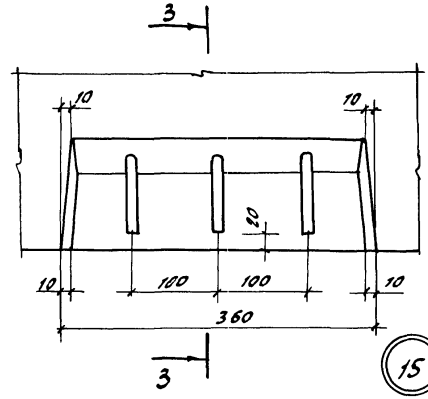

3-3

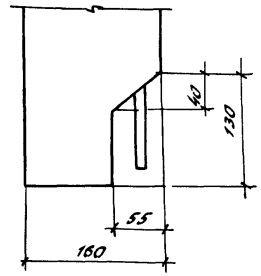

9

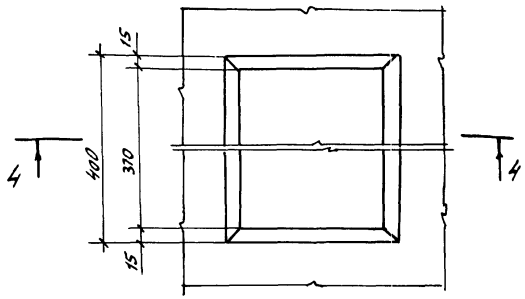

4-4

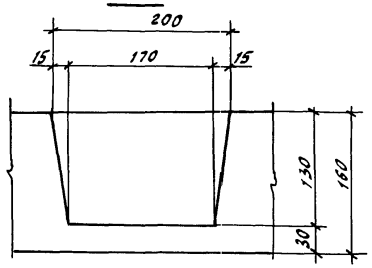

15

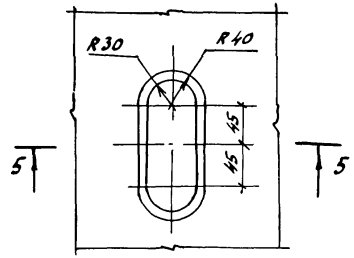

5-5

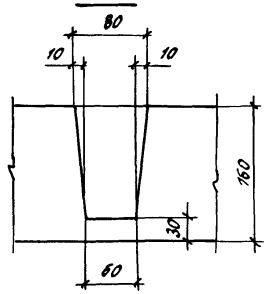

Инв. № подл. | Подпись и дата | Взам. инв. №

11

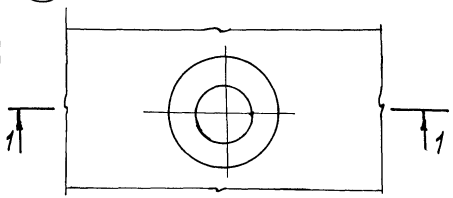

1-1

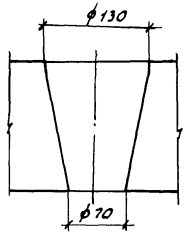

12

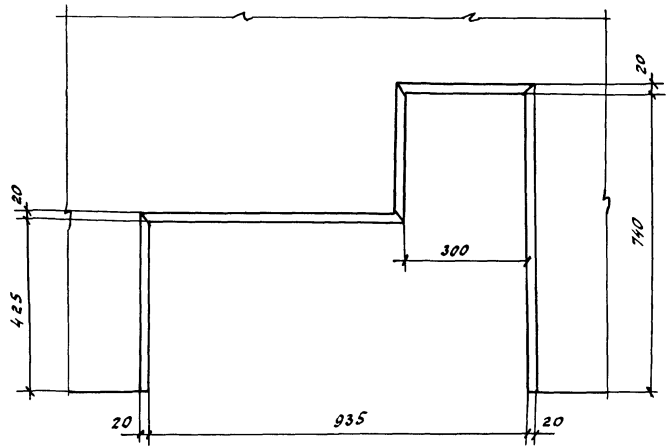

13

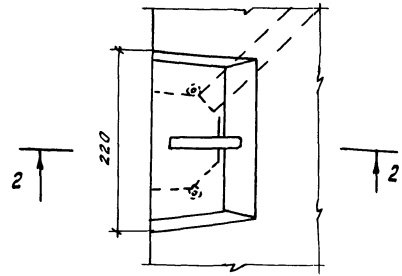

2-2

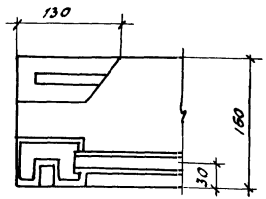

14

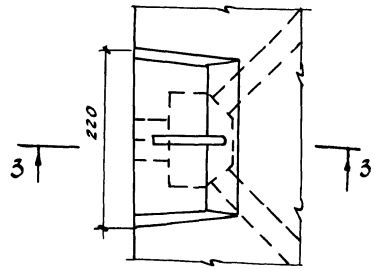

3-3

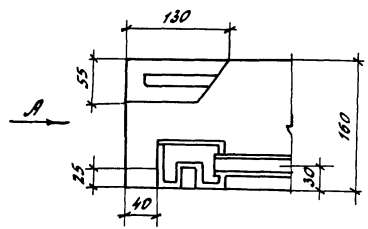

Вид „А"

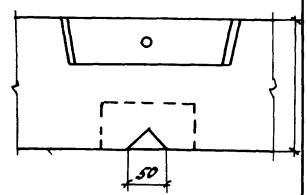

Инв.№подл. | Подпись и дата | Взам. инв.№

1А

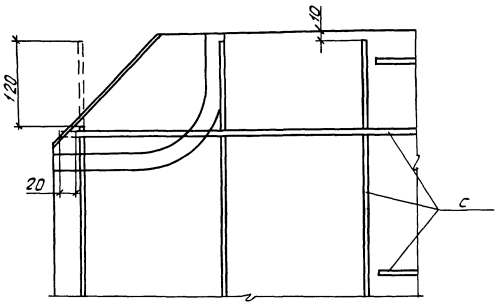

2А

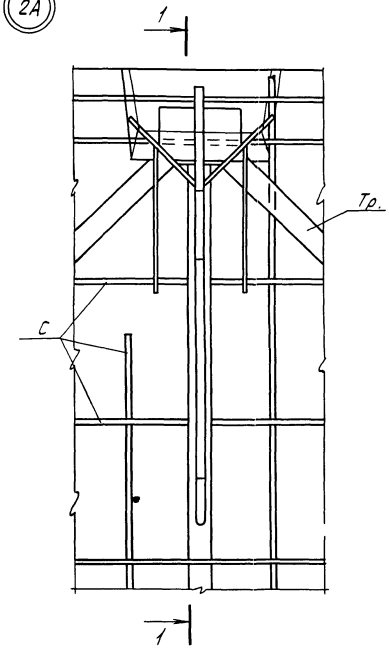

1-1

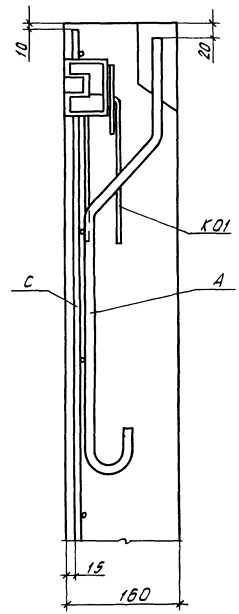

3А

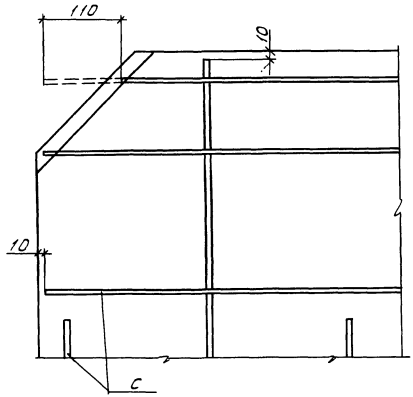

Инв.№ подл. | Подпись и дата | Взам.инв.№

				1.100.1-7.5	00.00.00Д2
Нач.АПМ	Печерин		12.89	Узлы армирования	Стадия: Р; Лист: —; Листов: 1
Гл.конст	Радачицевич				
Рук.гр.	Стабредова				
Разраб.	Степанова				СибЗНИИЭП г. Новосибирск
Провер.	Булгакова				

Копировал

Формат А3

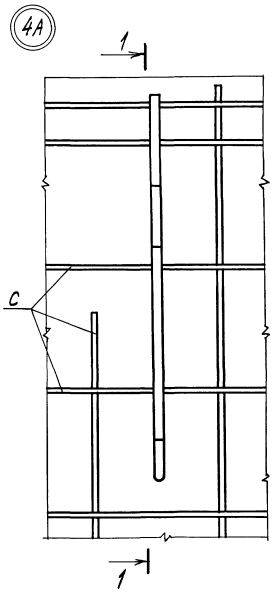

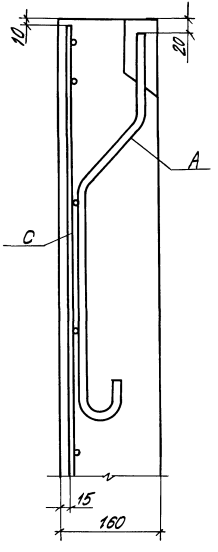

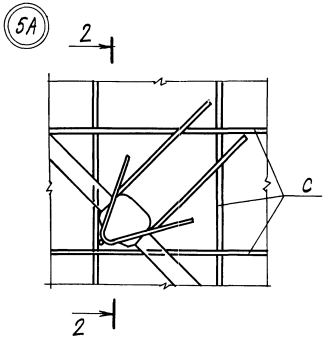

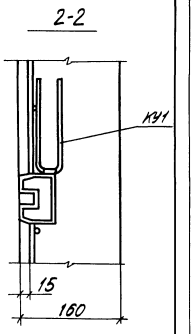

Инв.№ подл. | Подпись и дата | Взам.инв.№

1.100.1-7.5	00.00.00 Д2	Лист 2

Копировал павлова Формат А3

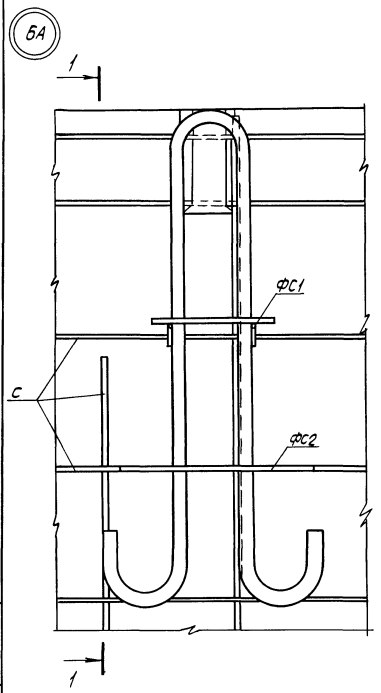

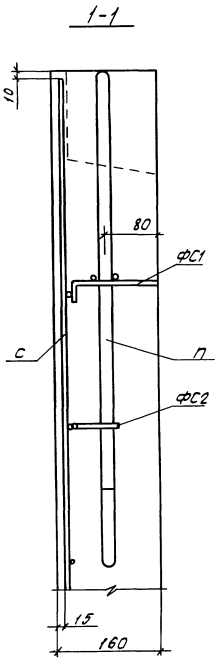

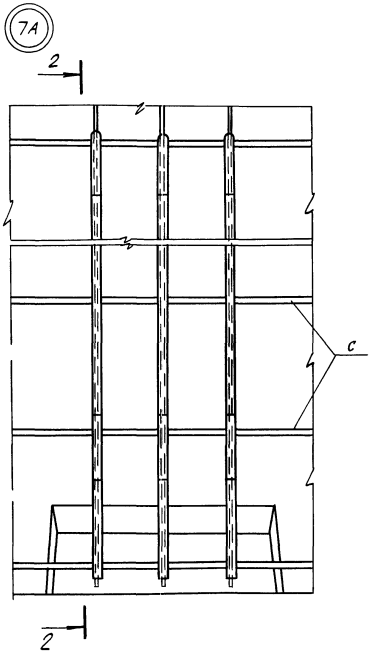

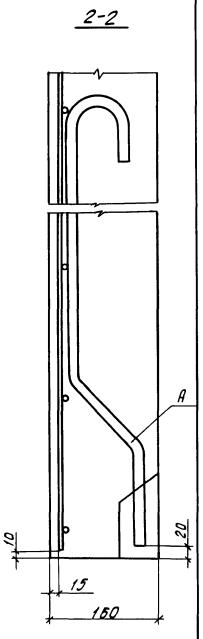

Инв.№ подл. | Подпись и дата | Взам.инв.№

1.100.1-7.5	00.00.00.Д2	Лист 3

Копировал

Формат А3

Рис.1

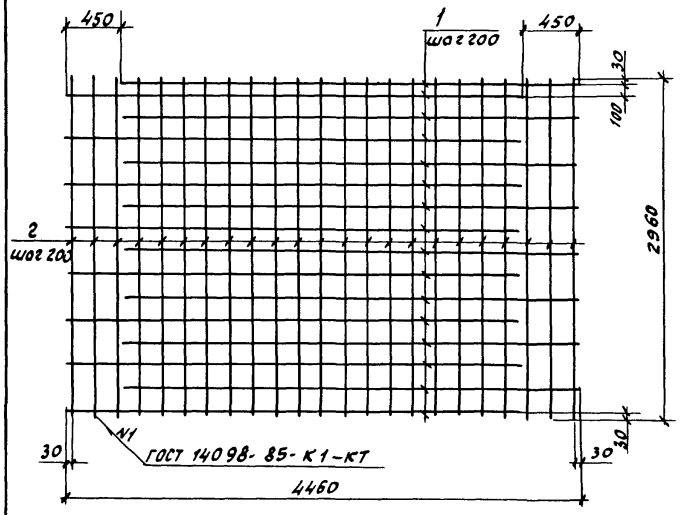

Рис.2

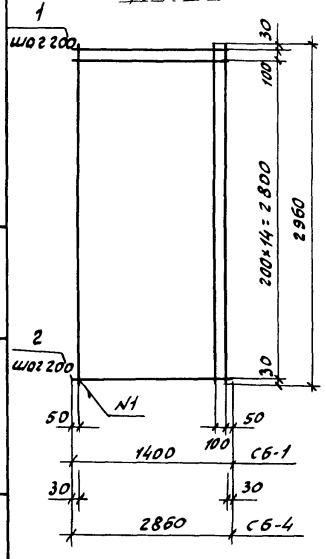

Рис.3

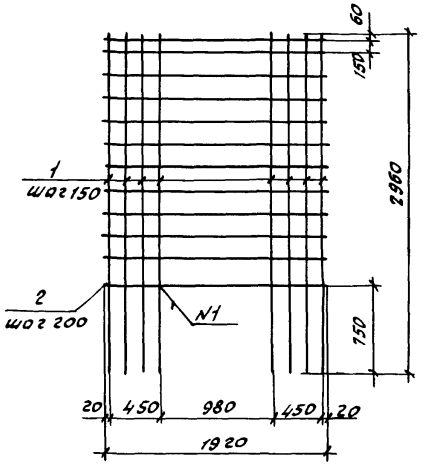

Формат	Зона	Поз.	Обозначение	Наименование	Кол.	Примечание
				1.100.1-7.5 00.00.01		С1
				Детали		
Б4		1		ф8 AIII ГОСТ 5781-82*, ℓ=4010	16	1.58 кг
Б4		2		ф5 BpI ГОСТ 6727-80*, ℓ=2960	23	0.42 кг
				1.100.1-7.5 00.00.01-01		С2
				Детали		
Б4		1		ф8 AIII ГОСТ 5781-82*, ℓ=2950	8	1.17 кг
Б4		2		ф8 AIII ГОСТ 5781-82*, ℓ=1920	12	0.76 кг
				1.100.1-7.5 00.00.01-02		С3
				Детали		
Б4		1		ф6 AIII ГОСТ 5781-82*, ℓ=2960	8	0.66 кг
Б4		2		ф5 BpI ГОСТ 6727-80*, ℓ=1400	16	0.20 кг
				1.100.1-7.5 00.00.01-03		С4
				Детали		
Б4		1		ф6 AIII ГОСТ 5781-82*, ℓ=2960	15	0.66 кг
Б4		2		ф5 BpI ГОСТ 6727-80*, ℓ=2860	16	0.40 кг

Обозначение	Марка	Рис.	Масса кг
1.100.1-7.5 00.00.01	С1	1	34.94
-01	С2	3	18.48
-02	С3	2	8.48
-03	С4	2	16.30

Нач. АПМ-1	Печерин		12.89
Гл. конст.	Родашкевич		
Рук. гр.	Стобородова		
Провер.	Булгакова		
Разраб.	Степанова		

1.100.1-7.5 00.00.01

Сетки С1...С4

Стадия	Лист	Листов
Р		1

СибЗНИИЭП г. Новосибирск

Копировал Гончарова Формат А3

Инв. № подл. | Подпись и дата | Взам. инв. №

Рис.1

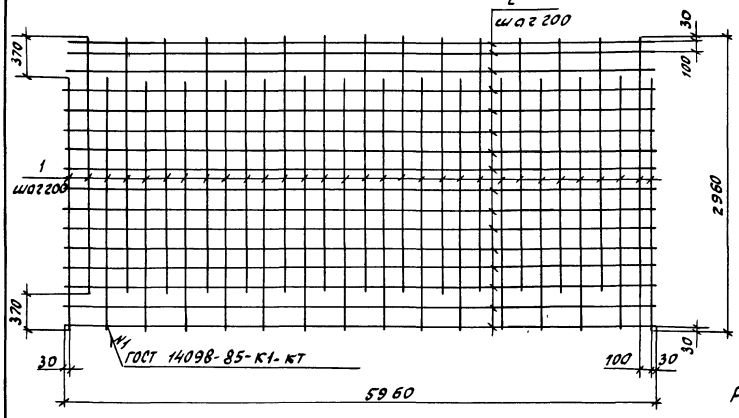

Рис. 2

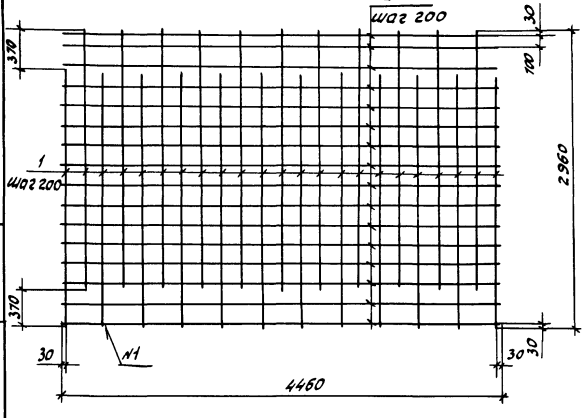

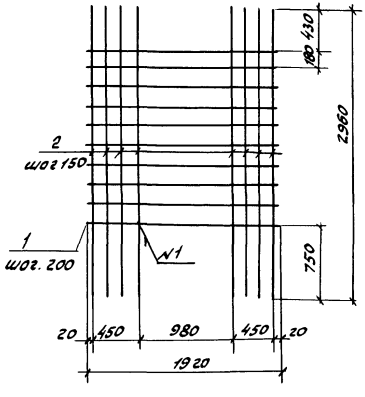

Рис.3

Формат	Зона	Поз.	Обозначение	Наименование	Кол.	Примечание
				1.100.1-7.5 00.00.02		С5
				Детали		
Б4		1		ф6АIII ГОСТ 5781-82*, ℓ= 2590	31	0.57кг
Б4		2		ф5ВрI ГОСТ 6727-80*, ℓ= 5960	16	0.84кг
				1.100.1-7.5 00.00.02-01		С6
				Детали		
Б4		1		ф6АIII ГОСТ 5781-82*, ℓ= 2590	23	0.57кг
Б4		2		ф5ВрI ГОСТ 6727-80*, ℓ= 4460	16	0.63кг
				1.100.1-7.5 00.00.02-02		С17
				Детали		
Б4		1		ф8АIII ГОСТ 5781-82*, ℓ= 1920	9	0.76кг
Б4		2		ф8АIII ГОСТ 5781-82*, ℓ= 2960	8	1.17кг

Обозначение	Марка	Рис	Масса, кг
1.100.1-7.5 00.00.02	С5	1	31.11
-01	С6	2	23.39
-02	С17	3	16.20

Нач.АПМ	Печерин		12.89
Гл.конст.	Ровошкевич		
Рук.гр.	Стобродова		
Провер.	Булгакова		
Разраб.	Степанова		

1.100.1-7.5 00.00.02

Сетки С5, С6, С17

Стадия	Лист	Листов
Р		1

СибЗНИИЭП г. Новосибирск

Копировал Гончарова

Формат А3

Инв.№ подл. | Подпись и дата | Взам.инв.№

Рис. 1

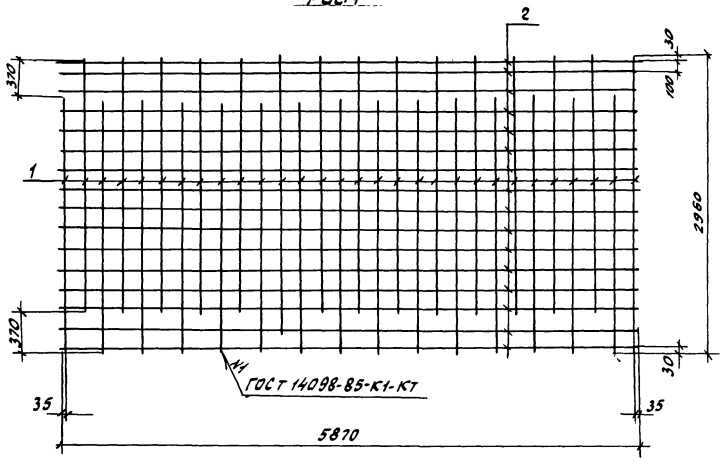

Рис. 2

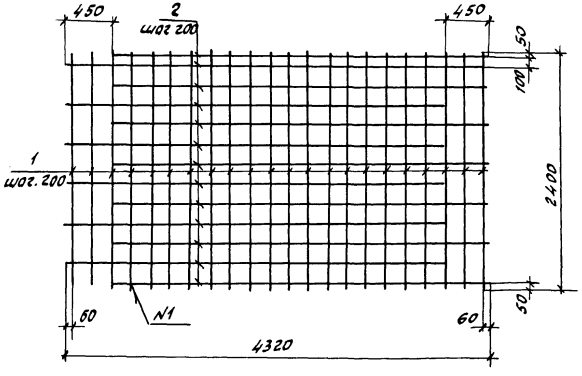

Формат	Зона	Поз.	Обозначение	Наименование	Кол.	Примечание
				1.100.1-7.5 00.00.03		С7
				Детали		
Б4		1		ф6 AIII ГОСТ 5781-82*; ℓ = 2590	30	0.57 кг
Б4		2		ф5 BpI ГОСТ 6727-80*; ℓ = 5870	16	0.83 кг
				1.100.1-7.5 00.00.03-01		С8
				Детали		
Б4		1		ф5 BpI ГОСТ 6727-80*; ℓ = 2400	22	0.34 кг
Б4		2		ф8 AIII ГОСТ 5781-82*; ℓ = 3870	12	1.53 кг

Обозначение	Марка	Рис.	Масса кг
1.100.1-7.5 00.00.03	С7	1	30.38
-01	С8	2	25.84

Нач. АПМ.	Печерин		12.89	1.100.1-7.5 00.00.03	
Гл. конст.	Радашкевич			Сетки С7, С8	Стадия: Р; Лист: —; Листов: 1
Рук. гр.	Стабредова				СибЗНИИЭП г. Новосибирск
Провер.	Булгакова				
Разраб.	Степанова				

Копировала Гончарова Формат А3

Инв. № подл. | Подпись и дата | Взам. инв. №

Рис. 1

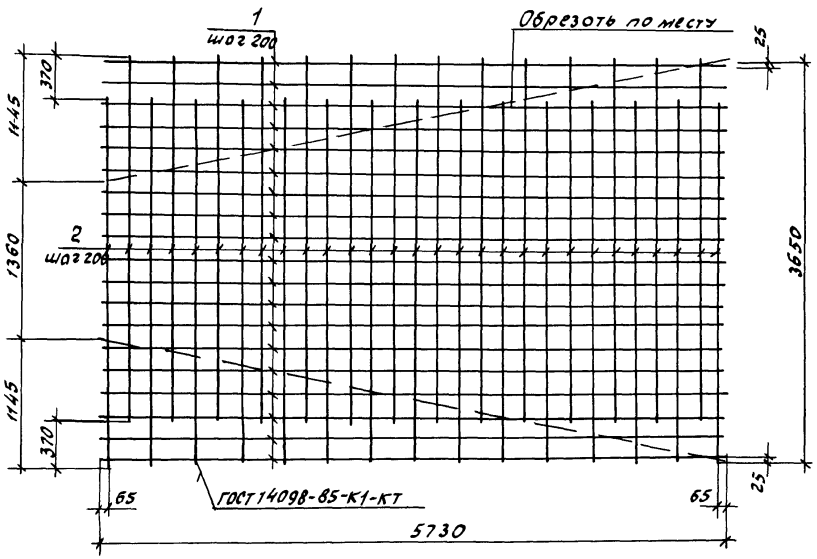

Рис. 2

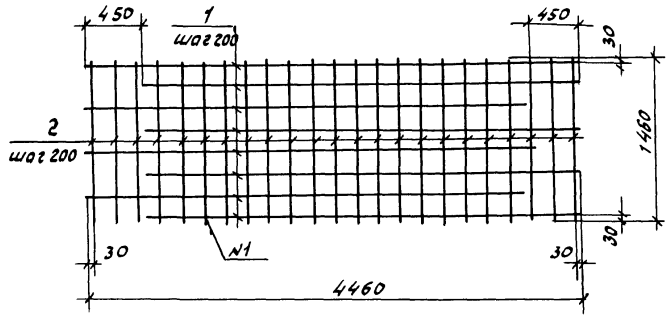

Формат	Зона	Поз.	Обозначение	Наименование	Кол.	Примечание
				1.100.1-7.5 00.00.04		С 9
				Детали		
Б4		1		ф5 В I ГОСТ 6727-80*, l=5730	19	0.81 кг
Б4		2		6 А III ГОСТ 5781-82*, l=3280	29	0.73 кг
				1.100.1-7.5 00.00.00-01		С 10
				Детали		
Б4		1		ф10 А III ГОСТ 5781-82*, l=4010	8	2.47 кг
Б4		2		ф5 В I ГОСТ 6727-80*, l=1460	23	0.21 кг

Обозначение		Марка	Рис	Масса кг
1.100.1-7.5	00.00.04	С 9	1	36.56
	-01	С 10	2	24.59

Нач. ЛПМ	Печерин		12.89
Гл. конст.	Радошкевич		
Рук. гр.	Стобредова		
Провер.	Булгакова		
Разраб.	Степанова		

1.100.1-7.5 00.00.04

Сетки С9, С10

Стадия	Лист	Листов
Р		1

СибЗНИИЭП г. Новосибирск

Копир. Гончарова

Формат А3

Инв.№ подл. | Подпись и дата | Взам. инв.№

Сетка С 11

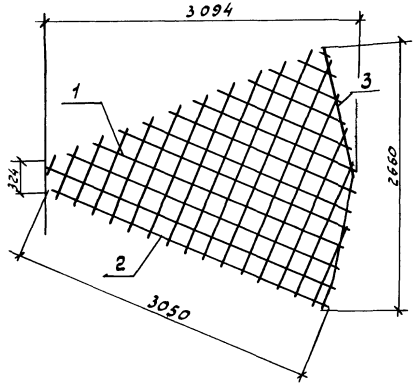

Формат	Зона	Поз.	Обозначение	Наименование	Кол.	Примечание
				1.100.1-7.5 00.00.05		С 11
				Детали		
Б4		1		ф6 А III ГОСТ 5781-82*		7.13 кг
Б4		2		ф5 ВР I ГОСТ 6727-80*		4.60 кг
Б4		3		ф6 А III ГОСТ 5781-82*; ℓ=2710	1	0.60 кг
				Заготовка для сеток С 11 (2 шт).		
				Детали		
Б4		1		ф6 А III ГОСТ 5781-82* ℓ=3840	11	0.85 кг
Б4		2		ф5 ВР I ГОСТ 6727-80*; ℓ=3200	20	0.46 кг

Заготовка для сеток с 11 и схема раскладки

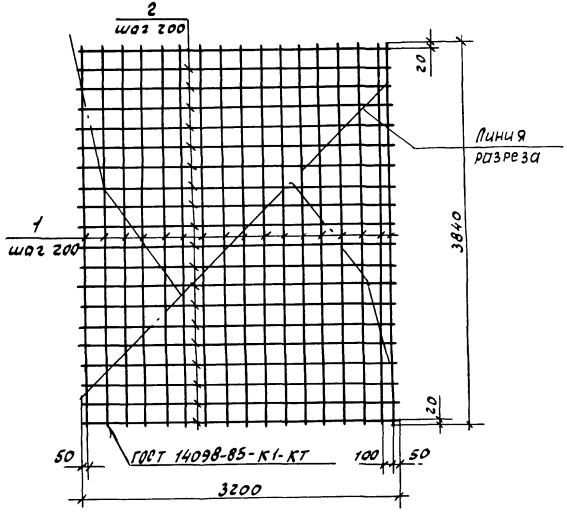

Масса сетки 12.33 кг.

				1.100.1-7.5	00.00.05	
Нач. АПМ	Печерин		12.89			
Гл. конст.	Радашкевич			Сетка С 11	Стадия	Лист	Листов
					Р		1
Рук. гр.	Столбердова				СибЗНИИЭП г. Новосибирск		
Провер	Булгакова						
Разраб	Селонова						

Копир. Гончарова

Формат А3

Инв. № подл. | Подпись и дата | Взам. инв. №

Рис. 1

Развертка

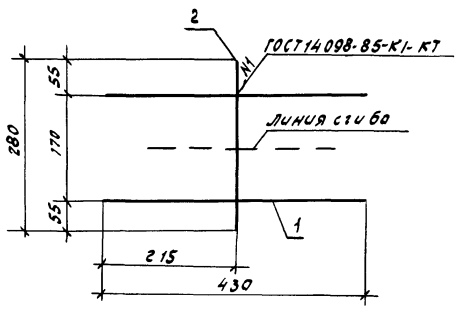

Схема сгиба

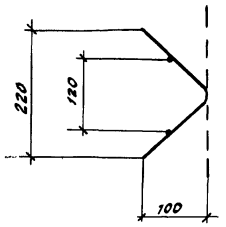

Рис. 2

Развертка

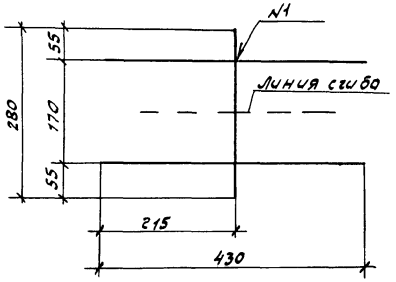

Схема сгиба

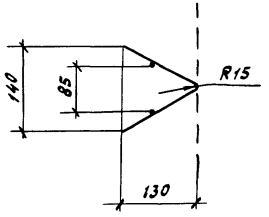

Рис. 3

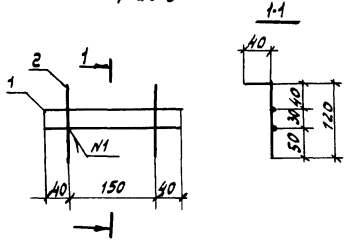

Рис. 4

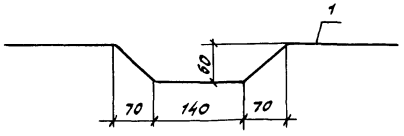

Формат	Зона	Поз.	Обозначение	Наименование	Кол.	Примечание
				1.100.1-7.5 00.00.06		К01
				Детали		
Б4		1		ф4 ВрI ГОСТ 6727-80*, ℓ = 430	2	0.04 кг
Б4		2		ф4 ВрI ГОСТ 6727-80*, ℓ = 280	1	0.03 кг
				1.100.1-7.5 00.00.06-01		КУ1
				Детали		
Б4		1		ф4 ВрI ГОСТ 6727-80*, ℓ = 430	2	0.04 кг
Б4		2		ф4 ВрI ГОСТ 6727-80*, ℓ = 280	1	0.03 кг
				1.100.1-7.5 00.00.06-02		фс1
				Детали		
Б4		1		ф4 ВрI ГОСТ 6727-80*, ℓ = 230	2	0.02
Б4		2		ф4 ВрI ГОСТ 6727-80*, ℓ = 160	2	0.01
				1.100.1-7.5 00.00.06-03		фс2
				Детали		
		1		ф6 АI ГОСТ 5781-82*, ℓ = 800	1	0.18

Обозначение	Марка	Рис.	Масса, кг
1.100.1-7.5 00.00.06	К01	1	0.11
-01	КУ1	2	0.11
-02	фс1	3	0.06
-03	фс2	4	0.18

Нач. АПМ	Печерин		12.89
Гл. констр	Родошкевич		
Рук. гр.	Стаброва		
Провер.	Булгакова		
Разраб.	Степанова		

1.100.1-7.5 00.00.06

Каркасы К01, КУ1
Сетки фс1, фс2

Стадия	Лист	Листов
Р		1

СибЗНИИЭП
г. Новосибирск

Копировал Гончарова Формат А3

Инв. № подл. | Подпись и дата | Взам. инв. №

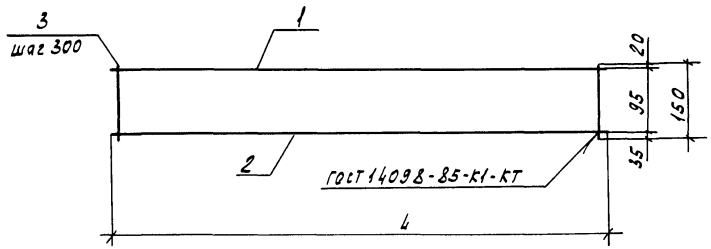

Обозначение	Марка	Размеры, мм L		Масса, кг
1.100.1-7.5 00.00.07	КР1	4460		1.55
-01	КР2	5960		2.06
-02	КР3	5670		1.96
-03	КР4	1850		0.66
-04	КР5	3100		1.08

Поз.	Обозначение	Наименование	Кол.	Примечание
		1.100.1-7.5 00.00.07		КР1
		Детали		
1		ф6 AIII ГОСТ 5781-82* ℓ=4460	1	0.99 кг
2		ф4 Bpi ГОСТ 6727-80* ℓ=4460	1	0.41 кг
3		ф4 Bpi ГОСТ 6727-80* ℓ=150	15	0.01 кг
		1.100.1-7.5 00.00.07-01		КР2
		Детали		
1		ф6 AIII ГОСТ 5781-82* ℓ=5960	1	1.32 кг
2		ф4 Bpi ГОСТ 6727-80* ℓ=5960	1	0.54 кг
3		ф4 Bpi ГОСТ 6727-80* ℓ=150	20	0.01 кг
		1.100.1-7.5 00.00.07-02		КР3
		Детали		
1		ф6 AIII ГОСТ 5781-82* ℓ=5670	1	1.26 кг
2		ф4 Bpi ГОСТ 6727-80* ℓ=5670	1	0.51 кг
3		ф4 Bpi ГОСТ 6727-80* ℓ=150	19	0.01 кг
		1.100.1-7.5 00.00.07-03		КР4
		Детали		
1		ф6 AIII ГОСТ 5781-82* ℓ=1850	1	0.42 кг
2		ф4 Bpi ГОСТ 6727-80* ℓ=1850	1	0.17 кг
3		ф4 Bpi ГОСТ 6727-80* ℓ=150	7	0.01 кг
		1.100.1-7.5 00.00.07-04		КР5
		Детали		
1		ф6 AIII ГОСТ 5781-82* ℓ=3100	1	0.69 кг
2		ф4 Bpi ГОСТ 6727-80* ℓ=3100	1	0.28 кг
3		ф4 Bpi ГОСТ 6727-80* ℓ=150	11	0.01 кг

Взам. инв. № | Подпись и дата | Инв. № подл.

Нач. АПМ	Лечерин		12.89
Гл. конст.	Радашкевич		
Рук. гр.	Стадредова		
Провер.	Булгакова		
Разраб.	Степанова		

1.100.1-7.5 00.00.07

Каркасы КР1...КР5

Стадия	Лист	Листов
Р		1

СибЗНИИЭП г. Новосибирск

Копировал Кириенко Формат А3

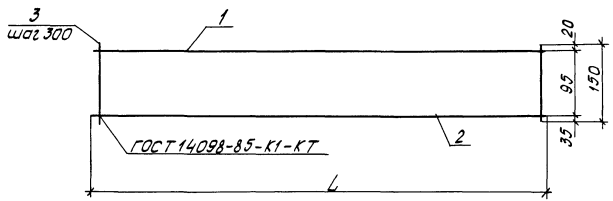

Обозначение	Марка	Размеры, мм L		Масса, кг
1.100.1-7.5 00.00.08	КР6	5870		2,03
-01	КР7	4300		1.50
-02	КР8	5730		1.98
-03	КР9	2960		1.03
-04	КР10	1550		0.55

Формат	Зона	Поз.	Обозначение	Наименование	Кол.	Примечание
				1.100.1-7.5 00.00.08		КР6
				Детали		
Б4		1		ф6А-III ГОСТ 5781-82*, L=5870	1	1.30 кг
Б4		2		ф48 pI ГОСТ 6727-80*, L=5870	1	0,53 кг
Б4		3		ф4 pI ГОСТ 6727-80*, L=150	20	0,01 кг
				1.100.1-7.5 00.00.08-01		КР7
				Детали		
Б4		1		ф6А-III ГОСТ 5781-82*, L=4300	1	0,96 кг
Б4		2		ф48 pI ГОСТ 6727-80*, L=4300	1	0,39 кг
Б4		3		ф4 pI ГОСТ 6727-80*, L=150	15	0,01 кг
				1.100.1-7.5 00.00.08-02		КР8
				Детали		
Б4		1		ф6А-III ГОСТ 5781-82*, L=5730	1	1,27 кг
Б4		2		ф48 pI ГОСТ 6727-80*, L=5730	1	0,52 кг
Б4		3		ф4 pI ГОСТ 6727-80*, L=150	19	0,01 кг
				1.100.1-7.5 00.00.08-03		КР9
				Детали		
Б4		1		ф6А-III ГОСТ 5781-82*, L=2960	1	0,66 кг
Б4		2		ф48 pI ГОСТ 6727-80*, L=2960	1	0,27 кг
Б4		3		ф4 pI ГОСТ 6727-80*, L=150	10	0,01 кг
				1.100.1-7.5 00.00.08-04		КР10
				Детали		
Б4		1		ф6А-III ГОСТ 5781-82*, L=1550	1	0,35 кг
Б4		2		ф48 pI ГОСТ 6727-80*, L=1550	1	0,14 кг
Б4		3		ф4 pI ГОСТ 6727-80*, L=150	6	0,01 кг

Нач.АПМ	Печерин		12.89
Гл.констр.	Радашкевич		
Рук.гр.	Стабедова		
Провер.	Булгакова		
Разраб.	Степанова		

1.100.1-7.5 00.00.08

Каркасы КР6...КР10

Стадия	Лист	Листов
Р		1

СибЗНИИЭП г. Новосибирск

Копировал Кичева

Формат А3

Инв.№ подл. | Подпись и дата | Взам.инв.№

Рис. 1

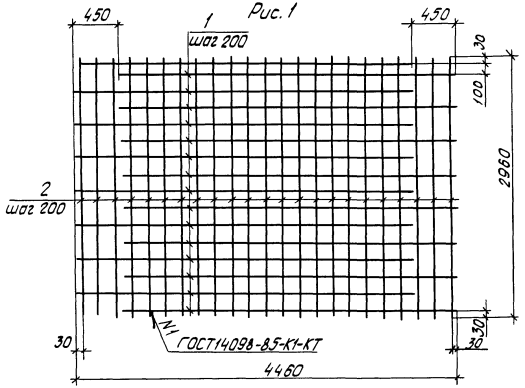

Рис. 2

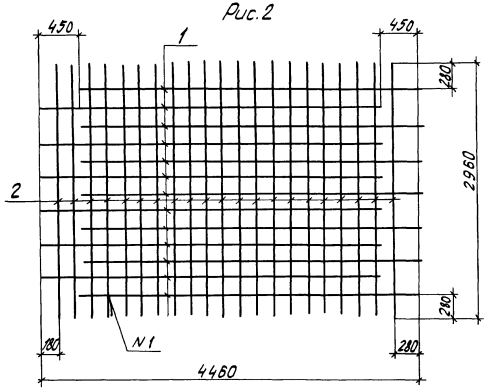

Формат	Зона	Поз.	Обозначение	Наименование	Кол.	Примечание
				1.100.1-7.5		С12
				Детали		
БЧ		1		ф10 А III ГОСТ 5781-82* l=4010	16	2.47 кг
БЧ		2		ф6 А III ГОСТ 5781-82* l=2960	23	0.66 кг
				1.100.1-7.5 00.00.09-01		С13
				Детали		
БЧ		1		ф8 А III ГОСТ 5781-82* l=4010	16	1.58 кг
БЧ		2		ф6 А III ГОСТ 5781-82* l=2960	23	0.66 кг
				1.100.1-7.5 00.00.09-02		С14
				Детали		
БЧ		1		ф8 А III ГОСТ 5781-82* l=4010	13	1.58 кг
БЧ		2		ф6 А III ГОСТ 5781-82* l=2960	21	0.66 кг
				1.100.1-7.5 00.00.09-03		С15
				Детали		
БЧ		1		ф10 А III ГОСТ 5781-82* l=4010	13	2.47 кг
БЧ		2		ф6 А III ГОСТ 5781-82* l=2960	21	0.66 кг

Обозначение	Марка	Рис.	Масса, кг
1.100.1-7.5 00.00.09	С12	1	54.70
-01	С13	1	40.46
-02	С14	2	34.40
-03	С15	2	45.97

Нач. АПМ	Печерин		12.89
Гл. констр.	Радашкевич		
Рук. гр.	Стабредова		
Провер.	Булгакова		
Разраб.	Степанова		

1.100.1-7.5 00.00.09

Стадия: Р | Лист | Листов: 1

Сетки С12...С15

СибЗНИИЭП г. Новосибирск

Копировал

Формат А3

Инв. № подл. | Подпись и дата | Взам. инв. №

Рис. 1

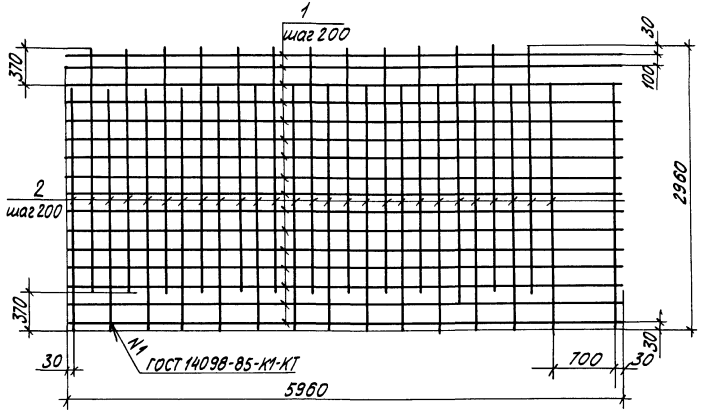

Рис. 2

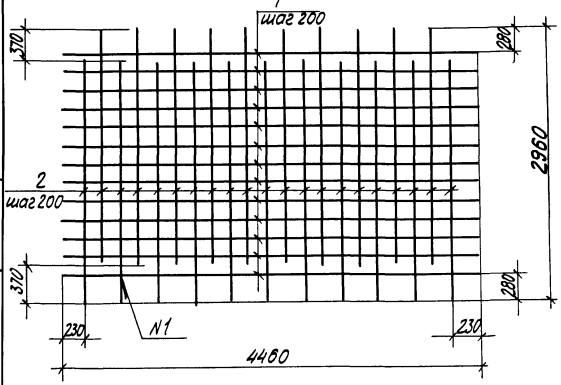

Формат	Зона	Поз.	Обозначение	Наименование	Кол.	Примечание
				1.100.1-7.5 00.00.10		С 16
				Детали		
БЧ		1		ф5 Вр I ГОСТ 6727-80*, l=5960	16	0,84кг
БЧ		2		ф8 А III ГОСТ 5781-82*, l=2590	28	1,02кг
				1.100.1-7.5 00.00.10-01		С 18
				Детали		
БЧ		1		ф5 Вр I ГОСТ 6727-80*, l=4460	13	0,63кг
БЧ		2		ф8 А III ГОСТ 5781-82*, l=2590	21	0,57кг

Обозначение	Марка	Рис.	Масса, кг
1.100.1-7.5 00.00.10	С 16	1	42.00
-01	С18	2	20.16

Нач. АПМ	Лечерин		12.89
Гл. конст.	Рабашкевич		
Рук. гр.	Стабредова		
Пров.	Булгакова		
Разраб.	Степанова		

1.100.1-7.5 00.00.10

Сетки С16, С18

Стадия	Лист	Листов
Р		1

СибЗНИИЭП г. Новосибирск

Инв. № подл. | Подпись и дата | Взам. инв. №

Копировал Павлова

Формат А3

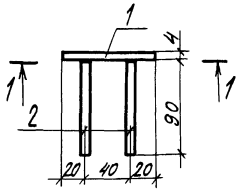

1-1

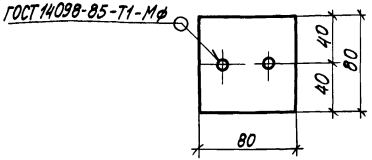

Формат	Зона	Поз.	Обозначение	Наименование	Кол.	Примечание
				Детали		
				ГОСТ 19903-74*		
БЧ		1		-4×80, l=80	1	0,12кг
				ГОСТ 5781-82*		
БЧ		2		А-I-10, l=90	2	0,06кг

Масса закладного изделия - 0,24кг

Нач.АПМ	Лечерин		12.89
Гл.конст.	Радашкевич		
Рук.гр.	Стабредова		
Провер.	Булгакова		
Разраб.	Степанова		

1.100.1-7.5 00.00.11

Изделие закладное М1

Стадия	Лист	Листов
Р		1

СибЗНИИЭП г.Новосибирск

Инв.№подл. | Подпись и дата | Взам.инв.№

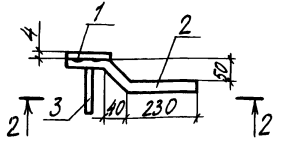

2-2

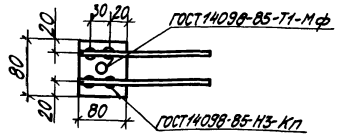

Формат	Зона	Поз.	Обозначение	Наименование	Кол.	Примечание
				Детали		
				ГОСТ 19903-74*		
БЧ		1		-4×80, L=80	1	0,12кг
				ГОСТ 5781-82*		
БЧ		2		А-I-10, l=360	2	0,22кг
БЧ		3		А-I-10, l=150	1	0,09

Масса заклад ного изделия - 0,65кг

Нач.АПМ	Лечерин		12.89
Гл.конст.	Радашкевич		
Рук.гр.	Стабредова		
Провер.	Булгакова		
Разраб.	Степанова		

1.100.1-7.5 00.00.12

Изделие закладное М2

Стадия	Лист	Листов
Р		1

СибЗНИИЭП г.Новосибирск

Инв.№подл. | Подпись и дата | Взам.инв.№

Копировал Павлова

Формат А3

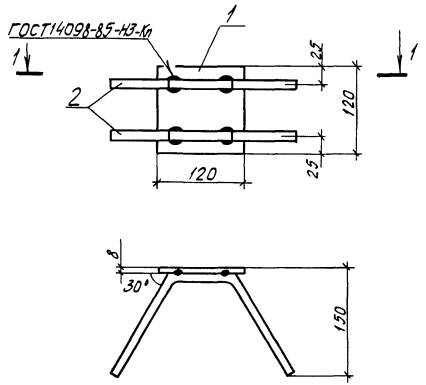

Формат	Зона	Поз	Обозначение	Наименование	Кол.	Приме-чание
				Детали		
				ГОСТ 19903-74*		
Б4		1		-8×120, l=120	1	0,90кг
				ГОСТ 5781-82*		
				А-II-10, l=410	2	0,25кг

Масса закладного изделия - 1,40кг

Инв.№подл. | Подпись и дата | Взам.инв.№

		1.100.1-7.5	00.00.13
Нач.АПМ	Печерин		12.89
Гл.конструктор	Радошкевич		
Рук.гр.	Стаберовой		
Пров.	Булгакова		
Разраб.	Степанова		

Изделие закладное МЗ

Стадия	Лист	Листов
Р		1

СибЗНИИЭП г. Новосибирск

Инв.№подл. | Подпись и дата | Взам.инв.№

Рук.гр.			
Провер.			
Разраб.			

Стадия	Лист	Листов

СибЗНИИЭП г. Новосибирск

Копировал

Формат А3

Обозначение	Наименование	Кол. на исполнение 01	02	Масса, кг
	Документация			
1.100.1-7.5 00.00.14СБ	Сборочный чертеж			
	Деталь			
	ГОСТ 5781-82*			
А4 1	Ф12 АI, ℓ=630	1		0,56
А4 1	Ф16 АI, ℓ=860		1	1,36
А4 1	Ф12 АI, ℓ=560		1	0,50

				1.100.1-7.5	00.00.14		
Нач.АПМ	Печерин		12.89	Анкеры А1...А3		Стадия	Лист	Листов
Гл.конст	Радошкевич					Р		1
Рук.гр.	Стабредова					СибЗНИИЭП г. Новосибирск		
Провер.	Булгакова							
Разраб.	Степанова							

Инв.№ подл. | Подпись и дата | Взам.инв.№

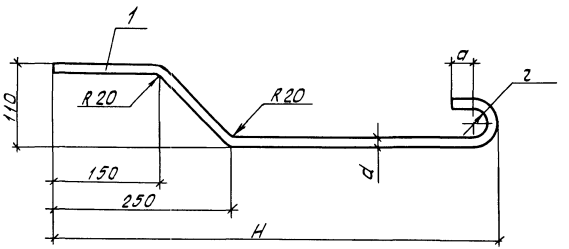

Обозначение	Марка	Размеры, мм d	r	a	H	Масса, кг
1.100.1-7.5 00.00.14	А1	12	20	30	520	0,56
-01	А2	16	30	50	710	1,36
-02	А3	12	20	30	450	0,50

Инв.№ подл. | Подпись и дата | Взам.инв.№

				1.100.1-7.5	00.00.14СБ			
Нач.АПМ	Печерин		12.89	Анкеры А1 ... А3		Стадия	Лист	Листов
Гл.конст	Радошкевич					Р		1
Рук.гр.	Стабредова					СибЗНИИЭП г. Новосибирск		
Провер.	Булгакова							
Разраб.	Степанова							

Копировал

Формат А3

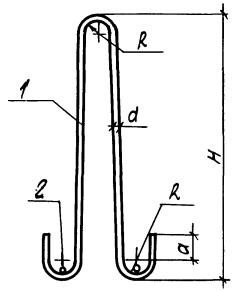

Обозначение		Марка	Размеры, мм				Масса, кг
			d	R	a	H	
1.100.1-7.5	00.00.15	П1	18	30	50	690	3,34
	-01	П2	20	40	70	750	4,65
	-02	П3	10	20	30	460	0,72
	-03	П4	12	30	30	520	1,17
	-04	П5	16	30	50	640	2,50

Нач. АПМ	Лечерин		12.89	1.100.1-7.5		00.00.15 СБ	
Гл.конст.	Радашкевич			Петли монтажные П1...П5	Стадия	Лист	Листов
Рук.гр.	Стабредова				Р		1
Пров.	Булгакова				СибЗНИИЭП г.Новосибирск		
Разраб.	Степанова						

Инв.№ подл. | Подпись и дата | Взам.инв.№

Формат | Зона | Поз. | Обозначение | Наименование | Кол. на исполнение 01 | 02 | 03 | 04 | Масса, кг

Формат	Зона	Поз.	Обозначение	Наименование	01	02	03	04	Масса, кг
				Документация					
			1.100.1-7.5 00.00.15 СБ	Сборочный чертеж	X	X			
				Детали					
				ГОСТ 5781-82*					
А4		1		Ас-II-18; L=1650	1				3,30кг
А4		1		Ас-II-20; L=1870		1			4,61кг
А4		1		Ас-II-10; L=1100			1		0,68кг
А4		1		Ас-II-12; L=1270				1	1,13кг
А4		1		Ас-II-16; L=1560				1	2,46кг
				ГОСТ 6727-80					
А4		2		Вр-I-5; L=150	2	2	2	2	0,02кг

Инв.№ подл. | Подпись и дата | Взам.инв.№

Нач. АПМ	Лечерин		12.89	1.100.1-7.5		00.00.15	
Гл.конст.	Радашкевич			Петли монтажные П1...П5	Стадия	Лист	Листов
Рук.гр.	Стабредова				Р		1
Пров.	Булгакова				СибЗНИИЭП г.Новосибирск		
Разраб.	Степанова						

Копировал Павлова

Формат А3

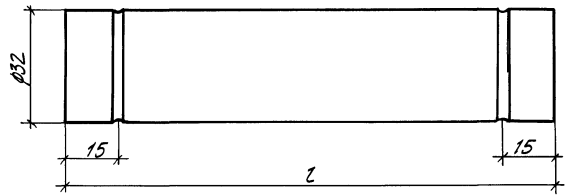

Марка, поз.	Обозначение	Наименование	Кол.	Примечание
Тр.1	1.100.1-7.5 00.00.16	Труба ПВД32Т ℓ=70	1	0,02кг
Тр.2	-01	—"— ℓ=670	1	0,21кг
Тр.3	-02	—"— ℓ=810	1	0,25кг
Тр.4	-03	—"— ℓ=835	1	0,26кг
Тр.5	-04	—"— ℓ=1350	1	0,42кг
Тр.6	-05	—"— ℓ=1370	1	0,43кг
Тр.7	-06	—"— ℓ=1540	1	0,48кг
Тр.8	-07	—"— ℓ=1625	1	0,51кг
Тр.9	-08	—"— ℓ=1715	1	0,53кг
Тр.10	-09	—"— ℓ=1990	1	0,62кг
Тр.11	-10	—"— ℓ=2290	1	0,71кг
Тр.12	-11	—"— ℓ=2530	1	0,79кг
Тр.13	-12	—"— ℓ=2770	1	0,86кг
Тр.14	-13	—"— ℓ=2870	1	0,89кг
Тр.15	-14	—"— ℓ=2980	1	0,93кг
Тр.16	-15	—"— ℓ=2460	1	0,77кг
Тр.17	-16	—"— ℓ=470	1	0,15кг
Тр.18	-17	—"— ℓ=1190	1	0,37кг
Тр.19	-18	—"— ℓ=1530	1	0,48кг
Тр.20	-19	—"— ℓ=2110	1	0,66кг
Тр.21	-20	—"— ℓ=1480	1	0,42кг
Тр.22	-21	—"— ℓ=1600	1	0,46кг
Тр.23	-22	—"— ℓ=1670	1	0,48кг
Тр.24	-23	—"— ℓ=2300	1	0,66кг

Полиэтиленовые трубы ф32 приняты по ГОСТ 18599-83*

Нач.АПМ	Печерин		12.89
Гл.конст.	Раддашкевич		
Рук.гр.	Стабредова		
Провер.	Булгакова		
Разраб.	Степанова		

1.100.1-7.5 00.00.16

Трубы полиэтиленовые ТР1... ТР24

Стадия	Лист	Листов
Р		1

СибЗНИИЭП г.Новосибирск

Копировал: Павлова Формат А3

Инв.№подл. | Подпись и дата | Взам.инв.№

Марка элемента	Изделия арматурные. Арматура класса Вр-I ГОСТ 6727-80* ф4	ф5	Итого	A-I ГОСТ 5781-82* ф12	ф6	Итого	Ас-II ГОСТ 5781-82* ф10	ф12	ф16	ф18	ф20	Итого	A-III ГОСТ 5781-82* ф6	ф8	ф10	ф16	Итого	Всего	Изделия арматурные. Арм. класса A-II ГОСТ 5781-82* ф10		Итого	Прокат марки ВСт3пс6 ГОСТ 19903-74* -ч	-в		Итого	Всего	Общий расход
П45.30.16-3	3.45	9.74	13.19	5.60	2.96	8.56				6.60		6.60	2.97	25.28			28.25	56.60									56.60
П45.30.16-3-б	2.68	9.74	12.42	3.92	2.96	6.88				6.60		6.60	2.97	25.28		12.24	40.49	66.39									66.39
П30.60.16-3	3.66	13.52	17.18	6.72	3.61	10.33					9.22	9.22	21.63				21.63	58.36									58.36
П30.60.16-4.5а	3.04	19.92	22.96	6.72	3.61	10.33					9.22	9.22	32.79				32.79	75.30									75.30
П30.60.16-4.5-1	4.29	16.72	21.01	6.16	3.61	9.77					9.22	9.22	28.02	18.48			46.50	86.50									86.50
П30.60.16-4.5-2	4.29	16.72	21.01	6.16	3.61	9.77					9.22	9.22	28.02	18.48			46.50	86.50									86.50
П30.60.16-4.5-1-б	4.29	16.72	21.01	5.04	3.61	8.65					9.22	9.22	28.02	18.48		8.16	54.66	93.54									93.54
П30.60.16-4.5-2-б	4.29	16.72	21.01	5.04	3.61	8.65					9.22	9.22	28.02	18.48		8.16	54.66	93.54									93.54
П30.59.16-3	2.75	13.36	16.11	6.10	3.61	9.71					9.22	9.22	21.00	2.20			23.20	58.24	2.36		2.36	0.72			0.72	3.08	61.32
П30.59.16-3	2.75	13.36	16.11	5.60	3.61	9.21					9.22	9.22	21.00	2.20			23.20	57.74	2.36		2.36	0.72			0.72	3.08	60.82
П30.45.16-3	3.12	10.16	13.28	5.60	2.96	8.56				6.60		6.60	16.08				16.08	44.52									44.52
П30.45.16-3-1	1.80	10.16	11.96		2.96	2.96				6.60		6.60	16.08				16.08	37.60	0.50		0.50		0.90		0.90	1.40	39.00
П45.15.16-3	1.46	4.91	6.37	4.48	1.64	6.12		2.26				2.26	1.98		19.76		21.74	36.49									36.49
П43.24.16-3	1.74	7.56	9.30		2.48	2.48			4.92			4.92	2.88	18.36			21.24	37.94									37.94
П37.58.16-3	2.83	15.47	18.30	5.60	3.13	8.73				6.60		6.60	25.03				25.03	58.66									58.66
П37.58.16-3-б	2.83	15.47	18.30	4.48	3.13	7.61				6.60		6.60	25.03			8.16	33.19	65.70									65.70
П27.35.16-3	0.91	4.68	5.59	2.24	1.23	3.47	1.36					1.36	9.12				9.12	19.54									19.54

Инв.№ подл. | Подпись и дата | Взам. инв.№

Нач.АПМ	Печерин		12.89
Гл.конст.	Рудашкевич		
Рук.гр.	Стабредова		
Разраб.	Степанова		
Провер.	Булгакова		

1.100.1-7.5 00.00.00 РС

Ведомость расхода стали

Стадия	Лист	Листов
Р	1	2

СибЗНИИЭП г. Новосибирск

Копировал: Тимофеева Формат: А3

Марка элемента	Изделия арматурные																	Всего	Изделия арматурные								Общий расход
	Арматура класса																		Арм. класса			Прокат марки					
	Вр-I			A-I			Ac-II					A-III							A-III			Вст 3 кп 2				Всего	
	ГОСТ 6727-80*			ГОСТ 5781-82*			ГОСТ 5781-82*					ГОСТ 5781-82*							ГОСТ 5781-82*			ГОСТ 19903-74*					
	ф4	ф5	Итого	ф12	ф6	Итого	ф10	ф12	ф16	ф18	ф20	ф12	ф6	ф8	ф10	ф16	Итого		ф10		Итого	-4			Итого		
ПЧ5.30.16-3-ч	2.90	0.08	2.98	5.60	2.96	8.56				6.60			18.15		39.52		57.67	75.81									75.81
ПЧ5.30.16-3-ч-б	2.90	0.08	2.98	3.92	2.96	6.88				6.60			18.15		39.52	12.24	69.91	86.37									86.37
ПЧ5.30.16-3-3-б	2.46	0.08	2.54	2.80	2.96	5.76				6.60			18.15	25.28		20.40	63.83	78.73									78.73
ПЧ5.30.16-3-чб	2.46	0.08	2.54	2.80	2.96	5.76				6.60			18.15	25.28		20.40	63.83	78.73									78.73
ПЧ5.30.16-3-2ч	1.80	0.08	1.88	5.60	2.96	8.56				6.60			16.83	32.26			49.09	66.13									66.13
ПЧ5.30.16-3-2ч-ч	1.80	0.08	1.88	5.60	2.96	8.56				6.60			16.83	11.72	32.11		60.66	77.70									77.70
ПЧ5.30.16-3-ч-б	1.80	0.08	1.88	3.92	2.88	6.80				6.60			16.83	11.72	32.11	12.24	72.90	88.18									88.18
П30.60.16-4.5-3	3.85	13.52	17.37	5.60	3.61	9.21					9.22	7.89	4.86	44.76			57.51	93.31									93.31
П30.60.16-4.5-4	3.85	13.52	17.37	5.60	3.61	9.21					3.22	7.89	4.86	44.76			57.51	93.31									93.31
П30.45.16-3-ч	1.80	8.27	10.07	5.60	2.96	8.56				6.60		5.26	14.94	11.72			31.92	57.15									57.15

Инв. № подл. | Подпись и дата | Взам. инв. №

gost.e-ecolog.ru