ТИПОВЫЕ СТРОИТЕЛЬНЫЕ КОНСТРУКЦИИ, ИЗДЕЛИЯ И УЗЛЫ

СЕРИЯ 1.100.1-7

ИНДУСТРИАЛЬНЫЕ ИЗДЕЛИЯ КРУПНОПАНЕЛЬНЫХ 5-9 ЭТАЖНЫХ ЗДАНИЙ С ВЫСОТОЙ ЭТАЖА 2,8м И СО СТРОИТЕЛЬНЫМ МОДУЛЕМ 15М НА ОСНОВЕ ЖИЛЫХ ДОМОВ СЕРИИ 97

ВЫПУСК 4

ПАНЕЛИ ВНУТРЕННИХ СТЕН ИЗ ТЯЖЕЛОГО БЕТОНА

РАБОЧИЕ ЧЕРТЕЖИ

gost.e-ecolog.ru

ТИПОВЫЕ СТРОИТЕЛЬНЫЕ КОНСТРУКЦИИ, ИЗДЕЛИЯ И УЗЛЫ

СЕРИЯ 1.100.1-7

ИНДУСТРИАЛЬНЫЕ ИЗДЕЛИЯ КРУПНОПАНЕЛЬНЫХ 5-9 ЭТАЖНЫХ ЗДАНИЙ С ВЫСОТОЙ ЭТАЖА 2,8м И СО СТРОИТЕЛЬНЫМ МОДУЛЕМ 15М НА ОСНОВЕ ЖИЛЫХ ДОМОВ СЕРИИ 97

ВЫПУСК 4

ПАНЕЛИ ВНУТРЕННИХ СТЕН ИЗ ТЯЖЕЛОГО БЕТОНА

РАБОЧИЕ ЧЕРТЕЖИ

РАЗРАБОТАНЫ
СибЗНИИЭП
Главный инженер — С.Ф.Траутвейн
Начальник АПМ-1 — М.К.Печерин
Главный инженер проекта — И.Б.Раддашкевич

УТВЕРЖДЕНЫ И ВВЕДЕНЫ В ДЕЙСТВИЕ
С 1 ИЮНЯ 1990 Г.
ГОСКОМАРХИТЕКТУРЫ
ПРИКАЗ ОТ 22.05.90 № 89

Копировал Кириенко
Формат А3

Обозначение	Наименование	Стр.
1.100.1-7.4 00.00.00	Содержание	3, 4
00.00.00ТО	Техническое описание	5...8
00.00.00НИ	Номенклатура изделий	9...14
01.00.00	Панель внутренняя стеновая ПСВ59.26.16-200Т, ПСВ 59.26.16-150Т	15
01.01.00	Каркас пространственный КП 59.26	16
02.00.00	Панель внутренняя стеновая ПСВ 59.28.16-200Т ПСВ 59.28.16-150Т; ПСВ59.28.16-200Т-1; ПСВ59.28.16-150Т-1	17
02.00.00СБ	Панель внутренняя стеновая ПСВ-59.28.16-200Т; ПСВ59.28.16-150Т, ПСВ59.28.16-200Т-1; ПСВ59.28.16-150Т-1 Сборочный чертеж	18
02.01.00	Каркас пространственный КП 59.28	19
02.02.00	Каркас пространственный КП 59.28-1	20
03.0000	Панель внутренняя стеновая ПСВ59.28.16-200Т-2 ПСВ 59.28.16-150Т-2	21
03.01.00	Каркас пространственный КП 59.28-2	22
04.00.00	Панель внутренняя стеновая ПСВ 59.28.16-200Т-3 ПСВ59.28.16-150Т-3, ПСВ59.28.16-200Т-4, ПСВ59.28.16-150Т-4	23
04.00.00СБ	Панель внутренняя стеновая ПСВ 59.28.16-200Т-3, ПСВ 59.26.16-150Т-3, ПСВ59.28.16-200Т-4, ПСВ59.28.16-150Т-4 Сборочный чертеж	24
04.01.00	Каркас пространственный КП 59.28-3	25
04.02.00	Каркас пространственный КП 59.28-4	26
05.00.00	Панель внутренняя стеновая ПСВ59.28.16-200Т-5, ПСВ59.28.16-150Т-5	27
05.01.00	Каркас пространственный КП 59.28-5	28
06.00.00	Панель внутренняя стеновая ПСВ 59.28.16-200Т-6 ПСВ59.28.16-150Т-6; ПСВ59.28.16-200Т-7; ПСВ59.28.16-150Т-7	29
06.00.00СБ	Панель внутренняя стеновая ПСВ59.28.16-200Т-6, ПСВ59.28.16-150Т-6, ПСВ59.28.16-200Т-7; ПСВ59.28.16-150Т-7 Сборочный чертеж	30
06.01.00	Каркас пространственный КП 59.28-6	31
06.02.00	Каркас пространственный КП 59.28-7	32
07.00.00	Панель внутренняя стеновая ПСВ59.28.16-200Т-8, ПСВ 59.28.16-150Т-8	33
07.01.00	Каркас пространственный КП 59.28-8	34
08.00.00	Панель внутренняя стеновая ПСВ59.26.16-200Т-1 ПСВ.59.26.16-150Т-1	35
08.01.00	Каркас пространственный КП ПСВ 59.26-1	36
09.00.00	Панель внутренняя стеновая ПСВ44.26.16-200Т ПСВ 44.26.16-150Т	37
09.01.00	Каркас пространственный КП 44.26	38
10.00.00	Панель внутренняя стеновая ПСВ44.26.16-200Т-1 ПСВ 44.26.16-150Т-1	39
10.01.00	Каркас пространственный КП 44.26-1	40
11.00.00	Панель внутренняя стеновая ПСВ44.26.16-200Т-2 ПСВ 44.26.16-150Т-2	41
11.01.00	Каркас пространственный КП 44.26-2	42
12.00.00	Панель внутренняя стеновая ПСВ30.26.16-200Т ПСВ 30.26.16-150Т	43
12.01.00	Каркас пространственный КП 30.26	44
13.00.00	Панель внутренняя стеновая ПСВ30.26.16-200Т-1 ПСВ30.26.16-150Т-1	45
13.01.00	Каркас пространственный КП 30.26-1	46

Инв.№ подл. | Подпись и дата | Взам.инв.№

Нач.конст	Родашкевич		
Нач.АПМ	Печерин		12.89
Гл.конст	Родашкевич		
Рук.гр.	Стафеедова		
Разраб.	Степанова		
Провер.	Булгакова		

1.100.1-7.4 00.00.00

Содержание

Стадия	Лист	Листов
Р	1	2

СибЗНИИЭП г. Новосибирск

Копировал: Запальская Формат А3

Обозначение	Наименование	Стр.
1.100.1-7.4 14.00.00	Панель внутренняя стеновая ПСВ 29.26.16-200Т-1	47
	ПСВ 29.26.16-150Т-1	
14.01.00	Каркас пространственный КП 29.26-1	48
15.00.00	Панель внутренняя стеновая ПСВ29.26.16-200Т,	49
	ПСВ 29.26.16-150Т	
15.01.00	Каркас пространственный КП 29.26	50
16.00.00	Панель внутренняя стеновая ПСВ 29.26.16-200Т-2	51
	ПСВ 29.26.16-150Т-2	
16.01.00	Каркас пространственный КП 29.26-2	52
17.00.00	Панель внутренняя стеновая ПСВ 45.26.16-200Т	53
	ПСВ 45.26.16-150Т	
17.01.00	Каркас пространственный КП 45.26	54
18.00.00	Панель внутренняя стеновая ПСВ 15.26.16-200Т	55
	ПСВ 15.26.16-150Т	
18.01.00	Каркас пространственный КП 15.26	56
19.00.00	Панель внутренняя стеновая ПСВ 15.26.16-200Т-1	57
	ПСВ 15.26.16-150Т-1	
19.01.00	Каркас пространственный КП 15.26-1	58
20.00.00	Панель внутренняя цокольная ПСП 50.20.16-200Т,	59
	ПСП 50.20.16-150Т	
20.01.00	Каркас пространственный КП 50.20	60
21.00.00	Панель внутренняя цокольная ПСП 50.21.16-200Т	61
	ПСП 50.21.16-150Т	
21.01.00	Каркас пространственный КП 50.21	62
22.00.00	Панель внутренняя цокольная ПСП 44.20.16-200Т	63
	ПСП 44.20.16-150Т	
22.01.00	Каркас пространственный КП 44.20	64
23.00.00	Панель внутренняя цокольная ПСП 44.20.16-200Т-1	65
	ПСП 44.20.16-150Т-1	
23.01.00	Каркас пространственный КП 44.20-1	66

Обозначение	Наименование	Стр.
1.100.1-7.4 24.00.00	Панель внутренняя цокольная ПСП 29.20.16-200Т	67
	ПСП 29.20.16-150Т	
24.01.00	Каркас пространственный КП 29.20	68
25.00.00	Панель внутренняя цокольная ПСП 15.20.16-200Т	69
	ПСП 15.20.16-150Т	
25.01.00	Каркас пространственный КП 15.20	70
26.00.00	Панель внутренняя цокольная ПСПВ.20.16-200Т	71
	ПСП 6.20.16-150Т	
26.01.00	Каркас пространственный КП 6.20	72
00.00.00Д1	Узлы опалубки	73..84
00.00.00Д2	Узлы армирования	85..96
00.00.01	Каркасы КР1...КР6	97
00.00.02	Каркасы КР7, КР8, КР10, КР21, КР22, КР15	98
00.00.03	Каркасы КР13, КР14, КР16...КР19	99
00.00.04	Каркасы КР12, КР23, КР24, КР34, КР40	100
00.00.05	Каркасы КС1...КС6	101
00.00.06	Каркасы КР25...КР30	102
00.00.07	Каркасы КР31...КР33, КР20, КР35, КР41	103
00.00.08	Каркасы КР11; КР36...КР39	104
00.00.09	Изделие закладное М1	105
00.00.10	Изделие закладное М2	
00.00.11 СБ	Петли монтажные П1...П5	106
00.00.11	Петли монтажные П1...П5	
01.00.01	Трубы полиэтиленовые Тр 1...Тр 32	107
00.00.00 РС	Ведомость расхода стали	108..109

Инв.№ подл. | Подпись и дата | Взам. инв.№

Копировал: Запальская Формат А3

Общая часть

В этом разделе представлены внутренние стеновые панели серии 97, разработанные в составе общесоюзного строительного каталога типовых конструкций и изделий.

Рабочие чертежи панелей внутренних стен толщиной 160мм из тяжелого бетона разработаны для крупнопанельных 5-9-этажных жилых домов, с шагом поперечных стен 3 и 4.5 м и высотой этажа 2.8 м, предназначенных для строительства в обычных грунтовых условиях в I в строительно-климатической зоне.

Настоящий альбом содержит техническое описание, номенклатуру изделий, опалубочные чертежи, сборочные чертежи пространственных каркасов, плоские арматурные и закладные изделия, из которых комплектуются пространственные арматурные каркасы; узлы опалубочные и арматурные, ведомости расхода материалов.

Сопряжение панелей между собой и с примыкающими конструкциями осуществляются в соответствии с чертежами монтажных узлов, разработанных для домов серии 97.

Эта серия имеет строительный модуль кратный 1500мм (1.5м), поэтому размеры внутренних стеновых панелей также кратны 1.5м.

Панели запроектированы в соответствии со СНиП 2.03.01-84* „Бетонные и железобетонные конструкции" с учетом требований ГОСТ 12504-80* „Панели стеновые внутренние железобетонные. Общие технические условия" и с учетом опыта работы домостроительных комбинатов

Размеры дверных проемов приняты по ГОСТ 6629-88 „Двери деревянные внутренние для жилых и общественных зданий" и ГОСТ 475-78 „Двери деревянные"

При разработке внутренних стеновых панелей приняты следующие основные положения:

а) панели изготовливаются в вертикальных кассетных установках;

б) предельный габарит панелей 5.89×2.77×0.16 м, масса 6150 кгс;

в) армирование панелей производится сварными арматурными пространственными каркасами, которые устанавливаются в кассеты в собранном виде, включая петлевые выпуски и закладные изделия;

г) распалубка изделия производится при достижении бетоном не менее 70% прочности от проектной марки.

Конструкция панелей

Внутренние стеновые панели изготовливаются из тяжелого бетона класса по прочности В12.5 и В15 толщиной 160мм.

Составляющие бетона: цемент – ГОСТ 310.1-76*÷ГОСТ 310.3-76*, ГОСТ 310.5-88, песок – ГОСТ 8735-88*

щебень и гравий – ГОСТ 8269-87*

Перемычки запармированы по расчету.

На боковых гранях панелей предусмотрены закладные детали и монтажные петли для соединения панелей, а также шпонки, обеспечивающие совместную работу с примыкающими конструкциями после заполнения стыков бетоном или раствором.

Инв.№ подл. | Подпись и дата | Взам.инв.№

				1.100.1-7.4		00.00.00 ТО	
Нач.ЛПМ	Печерин		12.89	Техническое описание	Стадия	Лист	Листов
					Р	1	4
П.констр.	Рафикевич				СибЗНИИЭП г. Новосибирск		
Рук.гр.	Стафеева						
Провер.	Рафикевич						
Разраб.	Павлючик						

Копировал: Запальская Формат А3

На верхних гранях панелей устанавливаются строповочные петли.

Заполнение проемов столярными изделиями производится на заводе после термообработки панелей.

Проектное положение арматурного блока в кассетном отсеке в процессе бетонирования должно обеспечиваться специальными фиксаторами.

Для скрытой сменяемой электропроводки панели имеют замоноличенные полиэтиленовые трубки ф25 и ф32мм по ГОСТ18599-83* и пластмассовые коробки для установки выключателей и розеток.

В межквартирных панелях коробки и трубки, по условиям звукоизоляции, должны быть раздельными. Их расположение в панелях корректируется при разработке типовых проектов зданий.

В панелях с дверными проемами для крепления коробок предусмотрены деревянные антисептированные пробки. Для крепления плинтусов заложить по низу панелей деревянные пробки 80×60×160 с шагом 600 мм.

Размеры стеновых панелей не должны иметь отклонения от основных проектных размеров, превышающие установленные ГОСТом 12504-80*: по длине изделия ± 8 мм

по ширине изделилия ± 5 мм

по толщине изделия ± 5 мм

Лицевые поверхности внутренних стеновых панелей должны быть подготовлены под окраску или оклейку обоями.

Прочность бетона к моменту отпуска изделия с завода должна соответствовать проектному классу бетона.

Приемка панелей ОТК завода-изготовителя и контрольная выборочная проверка потребителем производится в соответствии с ГОСТ 12504-80*.

Вес панелей не должен превышать проектный вес более, чем на 7%.

Хранение и транспортирование стеновых панелей осуществляется в рабочем положении.

Панели, включенные в настоящую серию, относятся к несгораемым. Предел огнестойкости их при влажности в эксплуатационном состоянии 2-3% составляет не менее 2* часов.

Контроль качества панелей при изготовлении должен производиться путем систематического пооперационного контроля: прочности бетонных кубов и арматуры; точности укладки пространственных каркасов; толщин защитных слоёв.

Армирование панелей

Пространственные каркасы состоят из плоских арматурных каркасов, отдельных стержней, петлевых выпусков и закладных изделий.

Сборка каркасов выполняется с помощью контактной сварки в подвижных вертикальных кондукторах.

Качество сварки, выполняемой при сборке, должно соответствовать требованиям ГОСТ 14098-85 „Соединения сварные арматуры железобетонных изделий и конструкций", ГОСТ 10922-75* „Арматурные изделия, закладные детали сварные для железобетонных конструкций."

Арматурная сталь принята в соответствии со СНиП 2.03.01-84: для плоских каркасов и отдельных стержней – сталь класса AIII по ГОСТ 5781-82* и класса Bp-I по ГОСТ 6727-80*; для монтажных петель (анкеров) – сталь класса A-I по ГОСТ 5781-82*; для строповочных петель – сталь класса AcII марки 10ГТ по ГОСТ 5781-82*; для закладных деталей – сталь классо AIII по ГОСТ 5781-82*; полосовая сталь по ГОСТ 103-76 марки ВСт3пс6 по ГОСТ 19903-74*.

При массовом применении и поставке на завод стали AtIVe и AIIIв следует в случае целесообразности производить ее применение только для гуськов и перемычек с пересчетом ф арматуры.

Инв.№ подл. | Подпись и дата | Взам.инв.№

Маркировка панелей

Маркировка выполнена в соответствии с ГОСТ 12504-80*. Марка содержит обозначение основных характеристик панели и состоит из буквенно-цифровых групп.

Первые три буквы обозначают принадлежность к группе конструкций. Вторая группа цифр (записаны через точки) обозначает габарит панели: длину и высоту – в дм, толщину – в см. Следующая буквенно цифровая группа обозначает тяжелый бетон класса по прочности В15 (М200) или В12.5 (М150). Последняя цифра – очередное изменение в опалубке данного типоразмера.

Например: ПСВ 59.28.16-200Т-2 – панель стеновая внутренняя длиной 58.9 дм, высотой 27.7 дм, толщиной 16 см из тяжелого бетона класса по прочности В15 (М200) со вторым изменением в опалубке.

Указания по хранению и транспортировке панелей

Хранение и транспортировка панелей должны выполняться в соответствии с требованиями ГОСТ 12504-80*. Подъем панелей производить с применением самобалансирующих траверс, обеспечивающих вертикальное положение панелей, наклон строп к вертикали допускается не более 15°. Опирание панелей при хранении и транспортировке должно производиться на специальные прокладки (деревянные, резиновые и т.п.).

Расчетные нагрузки на панели

Панели внутренних стен рассчитаны по СНиП 2.03.01-84. Несущая способность панелей без проемов (глухих) и простенков (панелей с проемами) определяется несущей способностью опорных сечений (платформенным стыком) при случайном эксцентриситете из плоскости панели $e_{сл.} = 1$ см.

Несущая способность перемычек определена на изгиб от вертикальной нагрузки (от опирающихся на перемычку перекрытий и на усилия от перекоса равного 1/2000 пролета перемычки, возникающего при изгибе стены в собственной плоскости.

Схемы загружения

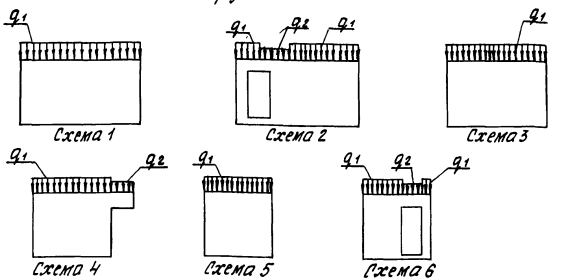

Расчетные нагрузки на панели

№ п/п	Марка панели	Схема	$q_{расч.}$ тс/м	
			q_1	q_2
1	ПСВ 59.28.16-200Т	1	37.00	–
2	ПСВ 59.28.16-200Т-2	2	33.00	3.00
3	ПСВ 59.26.16-200Т-3	2	33.00	3.00
4	ПСВ 44.26.16-200Т	3	31.00	–
5	ПСВ 44.26.16-200Т-2	4	31.00	3.00
6	ПСВ 30.28.16-200Т	5	33.00	–
7	ПСВ 30.26.16-200Т-3	6	33.00	3.00
8	ПСВ 45.26.16-200Т	7	33.00	–
9	ПСВ 15.26.16-200Т-2	1	28.00	–
10	ПСВ 15.26.16-200Т	2	28.00	3.00

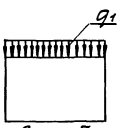

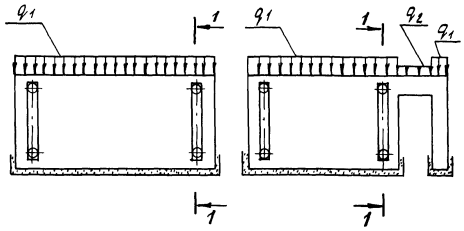

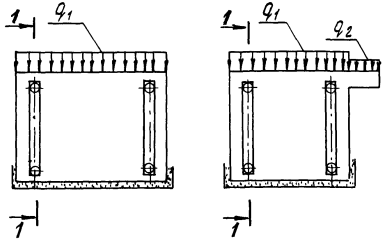

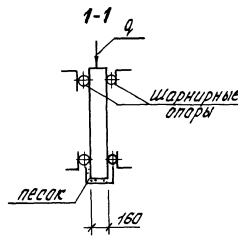

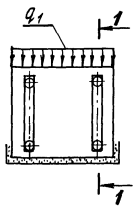

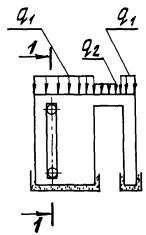

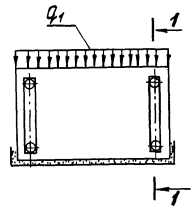

Схемы испытаний и контрольные нагрузки

Испытание панелей и оценку их прочности и трещиностойкости проводить в соответствии с ГОСТ 8829-77 нагружением конструкций до контролируемого предельного состояния путем силового воздействия. Панели признаются годными, если результаты испытаний отобранных конструкций удовлетворяют всем требованиям по прочности и трещиностойкости.

Контрольная ширина раскрытия трещин равна 0.25 мм.

Величина коэффициента C для определения контрольных нагрузок по проверке прочности в зависимости от возможного характера разрушения принята по ГОСТ 8829-85

N п/п	Марка панели	Контрольные нагрузки при испытании (тс/м)					
		по прочности				по трещиностойкости	
		текучесть арматуры		разрыв арматуры			
		q_1 (C=1.4)	q_2 (C=1.25)	q_1 (C=1.6)	q_2 (C=1.6)	q_1	q_2
1	ПСВ 59.26.16-200т	51.8	—	59.2	—	37.00	—
2	ПСВ 59.28.16-200т-2	46.2	3.75	52.8	4.8	33.00	5.0
3	ПСВ 59.26.16-200т-3	46.2	3.75	52.8	4.8	33.00	3.0
4	ПСВ 44.26.16-200т	43.4	—	49.6	—	31.00	—
5	ПСВ 44.26.16-200т-2	43.4	3.75	49.6	4.8	31.00	3.0
6	ПСВ 30.26.16-200т	46.2	—	52.8	—	33.00	—
7	ПСВ 30.26.16-200т-3	46.2	3.75	52.8	4.8	33.00	3.0
8	ПСВ 45.26.16-200т	46.2	—	52.8	—	33.00	—
9	ПСВ 15.26.16-200т-2	39.2	3.75	44.8	4.8	28.00	3.0
10	ПСВ 15.26.16-200т	39.2	3.75	44.8	4.8	28.00	3.0

Инв.№подл. | Подпись и дата | Взам.инв.№

Эскиз	Марка	Обозначение		Размеры, мм l	H	b	Расход материалов: Бетон, м³		Сталь, кг	Масса, кг
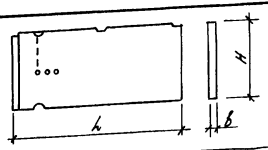	ПСВ 59.26.16-200т	1.100.1-7.4	01.00.00	5890	2610	160	2.44		21.03	6100
	ПСВ 59.26.16-150т	1.100.1-7.4	01.00.00	5890	2610	160	2.44		21.03	6100
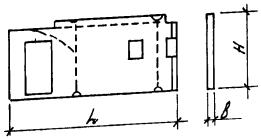	ПСВ 59.28.16-200т	1.100.1-7.4	02.00.00	5890	2770	160	2.14		31.40	5350
	ПСВ 59.28.16-150т	1.100.1-7.4	02.00.00	5890	2770	160	2.14		31.40	5350
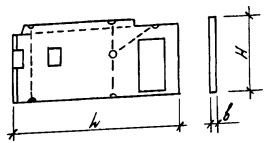	ПСВ 59.28.16-200т-1	1.100.1-7.4	02.00.00	5890	2770	160	2.14		31.40	5350
	ПСВ 59.28.16-150т-1	1.100.1-7.4	02.00.00	5890	2770	160	2.14		31.40	5350
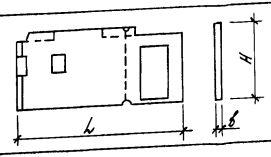	ПСВ 59.28.16-200т-2	1.100.1-7.4	03.00.00	5890	2770	160	2.15		31.21	5380
	ПСВ 59.28.16-150т-2	1.100.1-7.4	03.00.00	5890	2770	160	2.15		31.21	5380

Инв.№ подл. | Подпись и дата | Взам.инв.№

Нач.АПМ-1	Печерин		12.89
Гл.констр	Рабашкевич		
Рук.гр	Стафредова		
Разраб	Степанова		
Провер.	Булгакова		

1.100.1-7.4 00.00.00 НИ

Номенклатура изделий

Стадия	Лист	Листов
Р	1	6

СибЗНИИЭП г. Новосибирск

Копировал: Запальская

Формат А3

Эскиз	Марка	Обозначение	Размеры, мм			Расход материалов			Масса кг
			l	H	b	бетон, м³		сталь, кг	
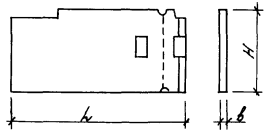	ПСВ 59.28.16-200т-3	1.100.1-7.4 04.00.00	5890	2770	160	2.45		21.63	6130
	ПСВ 59 28.16-150т-3	1.100.1-7.4 04.00.00	5890	2770	160	2.45		21.63	6130
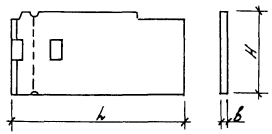	ПСВ 59.28.16-200т-4	1.100.1-7.4 04.00.00	5890	2770	160	2.45		21.63	6130
	ПСВ 59.28.16-150т-4	1.100.1-7.4 04.00.00	5890	2770	160	2.45		21.63	6130
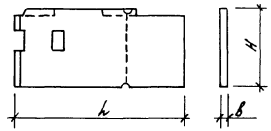	ПСВ 59.28.16-200т-5	1.100.1-7.4 05.00.00	5890	2770	160	2.46		21.53	6150
	ПСВ 59.28.16-150т-5	1.100.1-7.4 05 00.00	5890	2770	160	2.46		21.53	6150
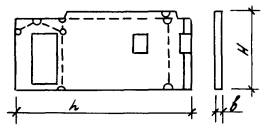	ПСВ 59.28.16-200т-6	1.100.1-7.4 06.00.00	5890	2770	160	2.11		31.56	5280
	ПСВ 59.28.16-150т-6	1.100.1-7.4 06.00.00	5890	2770	160	2.11		31.56	5280
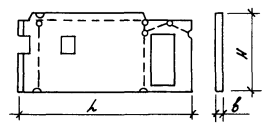	ПСВ 59.28.16-200т-7	1.100.1-7.4 06.00.00	5890	2770	160	2.11		31.56	5280
	ПСВ 59.28.16-150т-7	1.100.1-7.4 06.00.00	5890	2770	160	2.11		31.56	5280

Инв.№ подл. | Подпись и дата | Взам. инв.№

Эскиз	Марка	Обозначение	Размеры, мм			Расход материалов			Масса, кг
			l	H	b	бетон, м³		Сталь, кг	
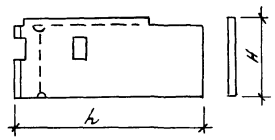	ПСВ 59.28.16-200Т-В	1.100.1-7.4 07.00.00	5890	2770	160	2.46		23.31	6150
	ПСВ 59.28.16-150Т-В	1.100.1-7.4 07.00.00	5890	2770	160	2.46		23.31	6150
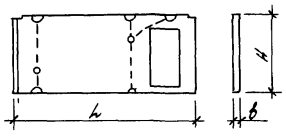	ПСВ 59.26.16-200Т-1	1.100.1-7.4 08.00.00	5890	2610	160	2.13		30.48	5330
	ПСВ 59.26.16-150Т-1	1.100.1-7.4 08.00.00	5890	2610	160	2.13		30.48	5330
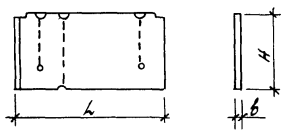	ПСВ 44.26.16-200Т	1.100.1-7.4 09.00.00	4390	2610	160	1.81		16.68	4530
	ПСВ 44.26.16-150Т	1.100.1-7.4 09.00.00	4390	2610	160	1.81		16.68	4530
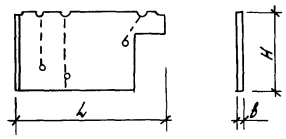	ПСВ 44.26.16-200Т-1	1.100.1-7.4 10.00.00	4390	2610	160	1.51		20.19	3780
	ПСВ 44.26.16-150Т-1	1.100.1-7.4 10.00.00	4390	2610	160	1.51		20.19	3780
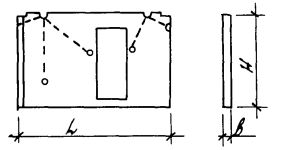	ПСВ 44.26.16-200Т-2	1.100.1-7.4 11.00.00	4390	2610	160	1.53		25.94	3830
	ПСВ 44.26.16-150Т-2	1.100.1-7.4 11.00.00	4390	2610	160	1.53		25.94	3830

Инв.№ подл. | Подпись и дата | Взам.инв.№

Эскиз	Марка	Обозначение		Размеры, мм L	H	b	Расход материалов Бетон, м³		Сталь, кг	Масса кг
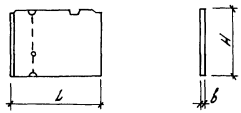	ПСВ 30.26.16-200Т	1.100.1-7.4	12.00.00	2980	2610	160	1.22		11.93	3050
	ПСВ 30.26.16-150Т	1.100.1-7.4	12.00.00	2980	2610	160	1.22		11.93	3050
	ПСВ 29.26.16-200Т	1.100.1-7.4	15.00.00	2890	2610	160	1.18		10.54	2950
	ПСВ 29.26.16-150Т	1.100.1-7.4	15.00.00	2890	2610	160	1.18		10.54	2950
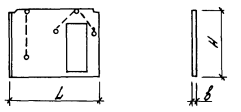	ПСВ 30.26.16-200Т-1	1.100.1-7.4	13.00.00	2980	2610	160	0.92		20.57	2300
	ПСВ 30.26.16-150Т-1	1.100.1-7.4	13.00.00	2980	2610	160	0.92		20.57	2300
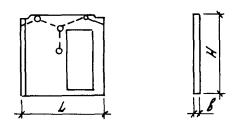	ПСВ 29.26.16-200Т-1	1.100.1-7.4	14.00.00	2890	2610	160	0.91		16.94	2280
	ПСВ 29.26.16-150Т-1	1.100.1-7.4	14.00.00	2890	2610	160	0.91		16.94	2280
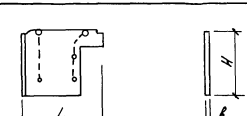	ПСВ 29.26.16-200Т-2	1.100.1-7.4	16.00.00	2890	2610	160	0.89		16.99	2230
	ПСВ 29.26.16-150Т-2	1.100.1-7.4	16.00.00	2890	2610	160	0.89		16.99	2230
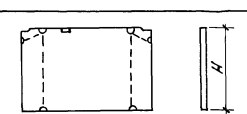	ПСВ 45.26.16-200Т	1.100.1-7.4	17.00.00	4480	2610	160	1.87		16.25	4680
	ПСВ 45.26.16-150Т	1.100.1-7.4	17.00.00	4480	2610	160	1.87		16.25	4680

Инв. № подл. | Подпись и дата | Взам. инв. №

Эскиз	Марка	Обозначение	Размеры, мм			Расход материалов			Масса, кг
			L	H	b	Бетон, м³		Сталь, кг	
	ПСВ 15.26.16-200т	1.100.1-7.4 18.00.00	1480	2610	160	0.62		6.78	1550
	ПСВ 15.26.16-150т	1.100.1-7.4 18.00.00	1480	2610	160	0.62		6.78	1550
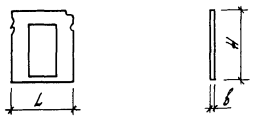	ПСВ 15.26.16-200т-1	1.100.1-7.4 19.00.00	1480	2610	160	0.30		14.09	750
	ПСВ 15.26.16-150т-1	1.100.1-7.4 19.00.00	1480	2610	160	0.30		14.09	750
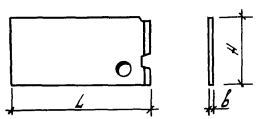	ПСП 50.20.16-200т	1.100.1-7.4 20.00.00	5000	1980	160	1.56		12.85	3900
	ПСП 50.20.16-150т	1.100.1-7.4 20.00.00	5000	1980	160	1.56		12.85	3900
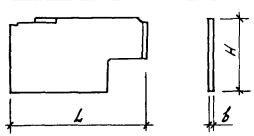	ПСП 50.21.16-200т	1.100.1-7.4 21.00.00	5000	2140	160	1.48		14.36	3700
	ПСП 50.21.16-150т	1.100.1-7.4 21.00.00	5000	2140	160	1.48		14.36	3700
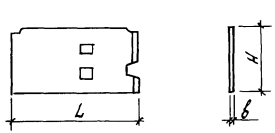	ПСП 44.20.16-200т	1.100.1-7.4 22.00.00	4390	1980	160	1.31		12.64	32.80
	ПСП 44 20.16-150т	1.100.1-7.4 22.00.00	4390	1980	160	1.31		12.64	32.80

Инв.№ подл. | Подпись и дата | Взам.инв.№

Эскиз	Марка	Обозначение	Размеры, мм			Расход материалов			Масса, кг
			L	H	в	бетон, м³		сталь, кг	
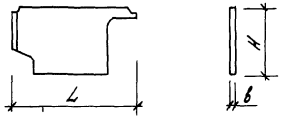	ПСП 44.20.16-200т-1	1.100.1-7.4 23.00.00	4390	1980	160	1.02		16.22	2550
	ПСП 44.20.16-150т-1	1.100.1-7.4 23.00.00	4390	1980	160	1.02		16.22	2550
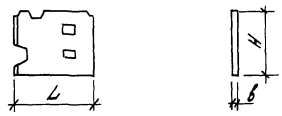	ПСП 29.20.16-200т	1.100.1-7.4 24.00.00	2890	1980	160	0.84		9.95	2100
	ПСП 29.20.16-150т	1.100.1-7.4 24.00.00	2890	1980	160	0.84		9.95	2100
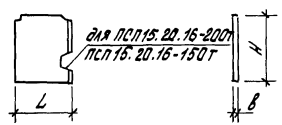	ПСП 15.20.16-200т	1.100.1-7.4 25.00.00	1480	1980	160	0.44		7.03	1100
	ПСП 15.20.16-150т	1.100.1-7.4 25.00.00	1480	1980	160	0.44		7.03	1100
	ПСП 6.20.16-200т	1.100.1-7.4 26.00.00	600	1980	160	0.19		3.72	480
	ПСП 6.20.16-150т	1.100.1-7.4 26.00.00	600	1980	160	0.19		3.72	480

Инв.№ подл. | Подпись и дата | Взам.инв.№

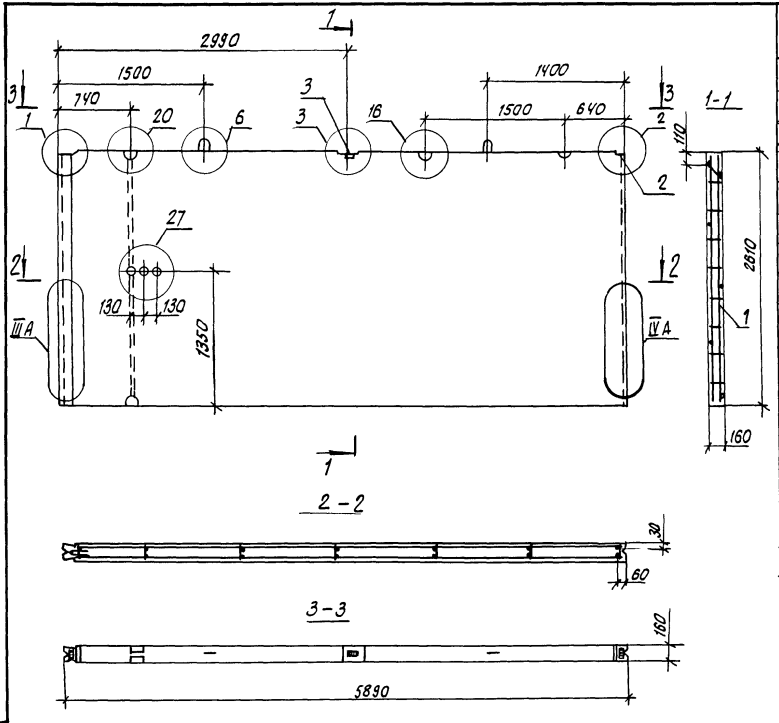

Формат	Зона	Поз.	Обозначение	Наименование	Кол. на исп. 01	Кол. на исп.	Примечание
				Документация			
А3			1.100.1-7.4 ОО.ОО.ОО Д1	Узлы опалубки	×	×	
А3			1.100.1-7.4 ОО.ОО.ОО Д2	Узлы армирования	×	×	
А3			1.100.1-7.4 ОО.ОО.ОО ТО	Техническое описание	×	×	
А3			1.100.1-7.4 ОО.ОО.ОО РС	Ведомость расхода стали	×	×	
				Сборочные единицы			
А3		1	1.100.1-7.4 01.01 ОО	КП 59.26	1	1	
А4		2	1.100 1-7.4 ОО.ОО.09	Изделие закладное М1	2	2	
А4		3	1.100 1-7 4 ОО.ОО.10	Изделие закладное М2	1	1	
				Материалы			
				Бетон класса В15	2,44		м³
				ПСВ 59.26.16-200т			
				Бетон класса В12,5		2,44	м³
				ПСВ 59.26.16-150т			

Обозначение		Марка	Масса, кг
1.100.1-7.4	01.00.00	ПСВ 59.26.16-200т	6100
	-01	ПСВ 59.26.16-150т	6100

Нач. АПП.	Печерин		12.89
Гл. конст.	Мащкевич		
Рук. гр.	Ставредова		
Разраб.	Степанова		
Провер.	Булгакова		

1.100.1-7.4 01.00.00

Панель внутренняя стеновая
ПСВ 59.26.16-200т
ПСВ 59.26.16-150т

Стадия	Масса	Масштаб
Р	см. табл.	
Лист	Листов 1	

СибЗНИИЭП
г. Новосибирск

Копировал: Печерин Формат А3

Инв. № подл. | Подпись и дата | Взам. инв. №

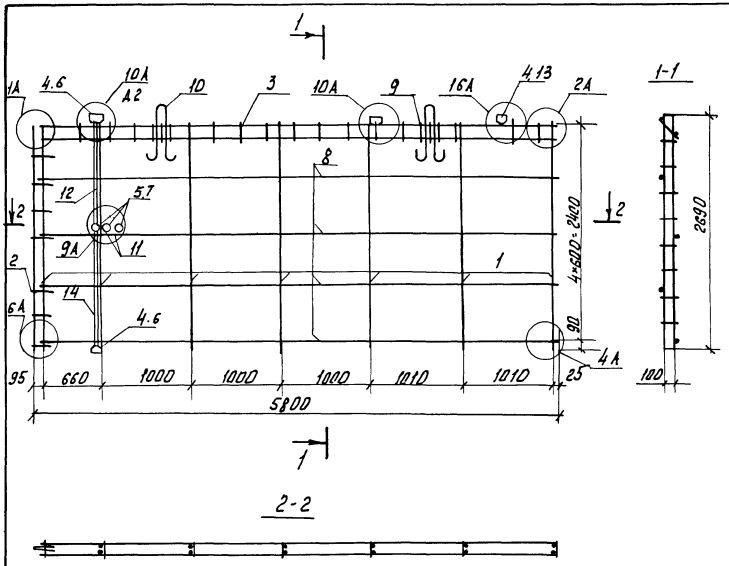

			Обозначение	Наименование	Кол.	Примечание
				Документация		
А3			1.100 1-7.4 00 00.0070	Техническое описание	×	
А3			1.100. 1-7.4 00.00.00Д2	Узлы армирования	×	
				Сборочные единицы		
А3		1	1.100 1-7 4 00.00 01	Каркас кр1	7	
А3		2	1 100 1-7 4 00.00.02	Каркас кр 11	1	
А3		3	1.100 1-7 4 00 00 01-02	Каркас кр 3	1	
А3		4	1.100. 1-7.4 00 00.05	Каркас коробки КК1	4	
А3		5	-01	Каркас коробки КК2	1	
				Стандартные изделия		
		6	ТУ 36-2682-85	Коробка ответв. Л245У3	8	0.076кг
		7	ТУ 36-2682-85	Коробка универ. Л256У3	6	0 06кг
				Детали		
Б4		8		ф5ВрI ГОСТ 6727-80°, ℓ=5750	4	0.81кг
Б4		9		ф5ВрI ГОСТ 6727-80*, ℓ=230	4	0 03кг
А4		10	1.100.1-7.4 00.00.11	Петля п1	2	
А3		11	1.100.1-7.4 01.00.01-18	Тр. 19	4	
А3		12	-22	Тр. 23	2	
А3		13	1.100 1-7.4 01.00.01	Тр. 1	2	
А3		14	-30	Тр. 31	2	

Масса пространственного каркаса - 19.18кг

				1 100 1-7 4		01 01.00	
Нач. Апм	Печерин		12 89	Каркас пространственный КП 59. 26	Стадия	Лист	Листов
Гл. конст.	Радашкович				Р		1
Рук. гр.	Стабредова				Сиб ЗНИИЭП г. Новосибирск		
Провер.	Булгакова						
Разраб.	Степанова						

Инв. № подл. | Подпись и дата | Взам. инв. №

Формат	Зона	Поз.	Обозначение	Наименование	Кол. на испол.				Примечание
						01	02	03	
				Документация					
А3			1.100.1-7.4 02.00.00 СБ	Сборочный чертеж	×	×	×	×	
А3			1.100.1-7.4 00.00.00 Д1	Узлы опалубки	×	×	×	×	
А3			1.100.1-7.4 00.00.00 Д2	Узлы армирования	×	×	×	×	
А3			1.100.1-7.4 00.00.00 ТО	Техническое описание	×	×	×	×	
А3			1.100.1-7.4 00.00.00 РС	Ведомость расхода стали	×	×	×	×	
				Сборочные единицы					
А3		1	1.100.1-7.4 02.01.00	КП 59.28	1	1			
А3		2	1.100.1-7.4 02.02.00	КП 59.28-1			1	1	
А4		3	1.100.1-7.4 00.00.09	Изделие закладное М1	2	2	2	2	
				Материалы					
				Бетон класса В15	2.14				м³
				ПСВ 59.28.16-200т					
				Бетон класса В12.5		2.14			м³
				ПСВ 59.28.16-150т					
				Бетон класса В15			2.14		м³
				ПСВ 59.28.16-200т-1					
				Бетон класса В12.5				2.14	м³
				ПСВ 59.28.16-150т-1					
Б4		4		Пробка дерев. 10×160×100	4	4	4	4	шт.

Инв. № подл. | Подпись и дата | Взам. инв. №

				1.100.1-7.4 02.00.00			
Нач. АПМ-1	Печерин		12.89	Панель внутренняя стеновая ПСВ 59.28.16-200т; ПСВ 59.28.16-150т ПСВ 59.28.16-200т-1; ПСВ 59.28.16-150т-1	Стадия	Лист	Листов
Гл. конст	Рабашкевич				Р		1
Рук. гр.	Стабребова				СибЗНИИЭП г. Новосибирск		
Разраб.	Степанова						
Провер.	Булгакова						

Копировал: Запальская Формат: А3

Рис. 1

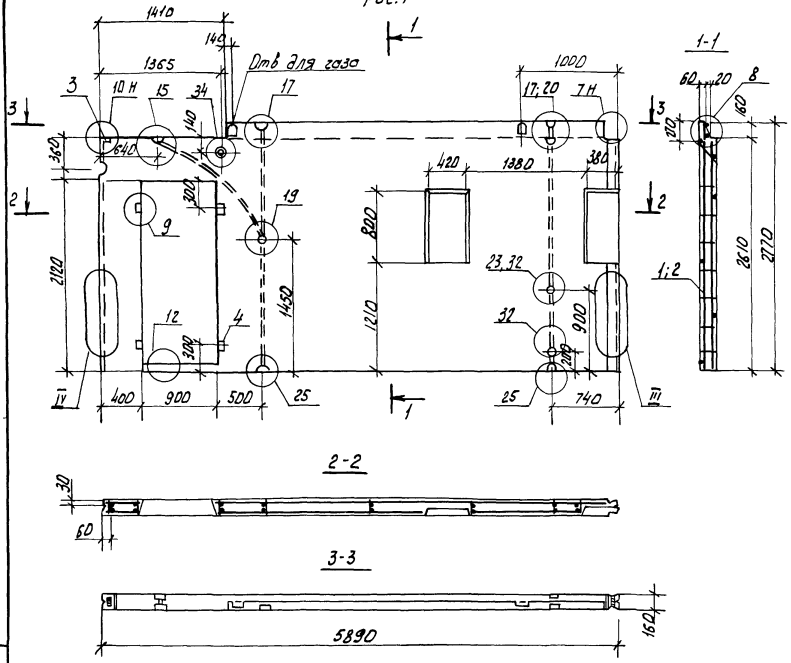

Рис. 2
Зеркальное отражение
Остальное см. рис. 1

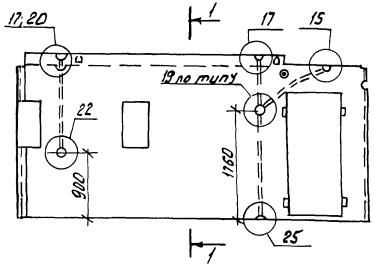

Обозначение		Марка	Рис.	Масса, кг
1.100 1-7.4	02.00.00	ПСВ 59.28.16-200Т	1	5350
	-01	ПСВ 59.28.16-150Т	1	5350
	-02	ПСВ 59.28.16-200Т-1	2	5350
	-03	ПСВ 59.28.16-150Т-1	2	5350

Нач. Апм.	Печерин		12.89
Гл. конст.	Радашкевич		
Рук. гр.	Стабредова		
Разраб.	Степанова		
Провер.	Булгакова		

1.100 1-7.4 02.00.00 СБ

Панель внутренняя стеновая
ПСВ 59.28.16-200Т; ПСВ 59.28.16-150Т
ПСВ 59.28.16-200Т-1; ПСВ 59.28.16-150Т-1
Сборочный чертеж

Стадия	Масса	Масштаб
Р	См. табл.	

Лист | Листов 1

Сиб ЗНИИЭП
г. Новосибирск

Инв. № подл. | Подпись и дата | Взам. инв. №

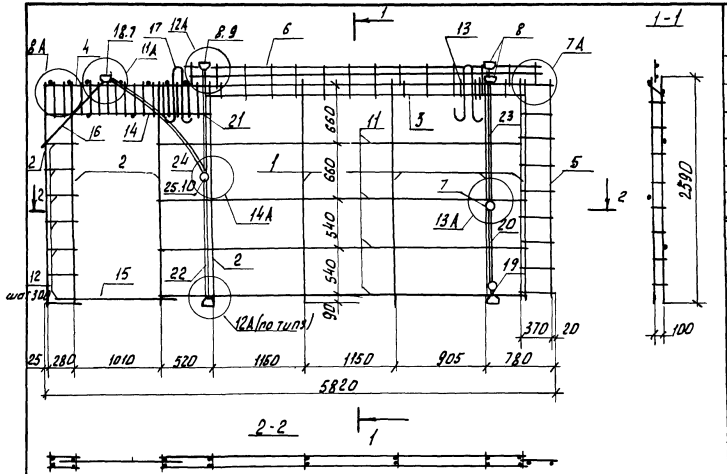

Формат	Зона	Поз.	Обозначение	Наименование	Кол.	Примечание
				Документация		
А3			1.100.1-7.4 ОО.ОО ОО ТО	Техническое описание	X	
А3			1.100.1-7.4 ОО ОО. ОО Д 2	Узлы армирования	X	
				Сборочные единицы		
А3		1	1.100.1-7.4 ОО ОО. 01	Каркас кр1	4	
А3		2	-01	Каркас кр2	4	
А3		3	-04	Каркас кр5	1	
А3		4	1.100.1-7.4 ОО.ОО 04	Каркас кр12	2	
А3		5	1.100.1-7.4 ОО ОО 03	Каркас кр13	1	
А3		6	-02	Каркас кр14	1	
А3		7	1.100-1-7.4 ОО ОО 05	Каркас коробки кк1	2	
А3		8	-02	Каркас коробки кк3	3	
А3		25	-04	Каркас коробки кк5	1	
				Стандартные изделия		
		9	ТУ-36-2682-85	Коробка ответв. Л245 У3	7	0.076 кг
		10	ТУ-36-2682-85	Коробка универ. Л256 У3	4	0.06 кг
				Детали		
Б4		11		ф5 Вр I ГОСТ 6727-80*, С=4170	4	0.59 кг
Б4		12		ф5 Вр I ГОСТ 6727-80*, С=330	16	0.05 кг
Б4		13		ф5 Вр I ГОСТ 6727-80*, С=230	2	0.03 кг
Б4		14		ф5 Вр I ГОСТ 6727-80*, С=150	20	0.02 кг
Б4		15		ф8 А III ГОСТ 5781-82*, С=1410	1	0.56 кг
Б4		16		ф8 А III ГОСТ 5781-82*, С=1000	4	0.40 кг
А4		17	1.100.1-7.4 ОО.ОО 11	Петля п1	2	
А3		18	1.100.1-7.4 01 00 01	Тр. 1	1	
А3		19	-01	Тр. 2	1	
А3		20	-03	Тр. 4	1	
А3		21	-08	Тр. 9	1	
А3		22	-09	Тр. 10	1	
А3		23	-13	Тр. 14	2	
А3		24	-14	Тр. 15	1	

Масса пространственного каркаса 29.98 кг

				1.100.1-7.4	02.01.00
Нач. АПМ	Печерин		12.89		
Гл. конст.	Радошкевич			Каркас пространственный КП 59.28	Стад. Р; Лист; Листов 1
Рук. гр.	Стафеева				
Разраб.	Степанова				СибЗНИИЭП г. Новосибирск
Провер.	Булгакова				

Инв. № подл. | Подпись и дата | Взам. инв. №

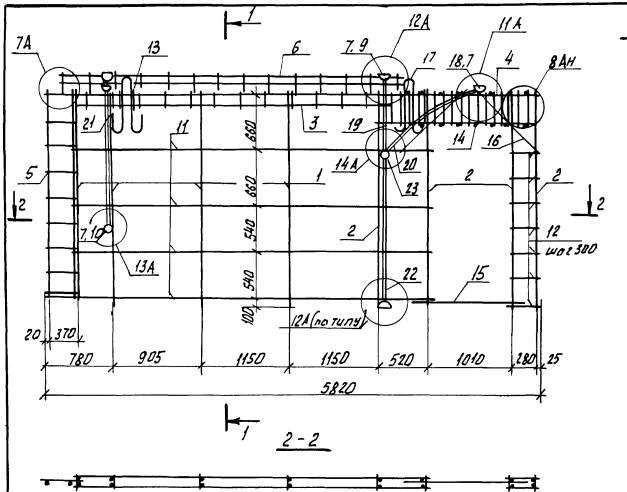

Формат	Зона	Поз.	Обозначение	Наименование	Кол.	Примечание
				Документация		
А3			1.100.1-7.4 ОО.ОО.ОО ТО	Техническое описание	×	
А3			1.100.1-7.4 ОО.ОО.ОО Д2	Узлы армирования	×	
				Сборочные единицы		
А3		1	1.100.1-7.4 ОО.ОО.01	Каркас Кр1	4	
А3		2	-01	Каркас Кр2	4	
А3		3	-04	Каркас Кр5	1	
А3		4	1.100.1-7.4 ОО.ОО.04	Каркас Кр 12	2	
А3		5	1.100.1-7.4 ОО.ОО.03	Каркас Кр 13	1	
А3		6	-02	Каркас Кр 14	1	
А3		7	1.100.1-7.4 ОО.ОО 05	Каркас коробки КК1	2	
А3		8	-01	Каркас коробки КК 3	3	
А3		23	-04	Каркас коробки КК5	1	
				Стандартные изделия		
		9	ТУ-36-2682-85	Коробка ответв. Л246-93	6	0.076 кг
		10	ТУ-36-2682-85	Коробка унив Л256 У3	3	0.06 кг
				Детали		
Б4		11		ф5 ВрI ГОСТ 6727-80*, ℓ=4170	4	0.59 кг
Б4		12		ф5 ВрI ГОСТ 6727-80*, ℓ=330	16	0.05 кг
Б4		13		ф5 ВрI ГОСТ 6727-80*, ℓ=230	2	0.03 кг

Формат	Зона	Поз.	Обозначение	Наименование	Кол.	Примечание
Б4		14		ф5 ВрI ГОСТ 6727-80*, ℓ=150	20	0.02 кг
Б4		15		ф8 АIII ГОСТ 5781-82*; ℓ=1410	1	0.56 кг
Б4		16		ф8 АIII ГОСТ 5781-82*; ℓ=1000	4	0.40 кг
А4		17	1.100.1-7.4 ОО.ОО.11	Петля П1	2	
А3		18	1.100.1-7.4 01.00.01	Тр. 1	1	
А3		19	-06	Тр. 7	1	
А3		20	-10	Тр. 11	1	
А3		21	-13	Тр. 14	2	
А3		22	-14	Тр. 15	1	

Масса пространственного каркаса - 29,98 кг

Нач. АПМ	Печерин		12.88
Гл. конст.	Радишевский		
Рук. гр.	Стабровая		
Разраб.	Степанова		
Провер.	Булгакова		

1.100.1-7.4 02.02.00

Каркас пространственный КП 59.28-1

Стадия	Лист	Листов
Р		1

СибЗНИИЭП г. Новосибирск

Инв. № подл. | Подпись и дата | Взам. инв. №

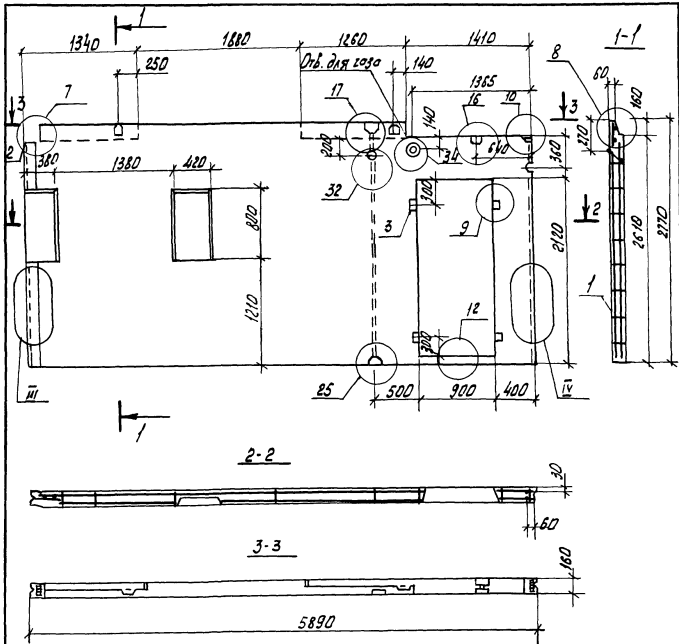

Формат	Зона	Поз.	Обозначение		Наименование	Кол. на лист		Примечание
					Документация		01	
А3			1.100.1-7.4	ПО.ОО.ОО А1	Узлы опалубки	×	×	
А3			1.100.1-7.4	ПО.ОО.ОО Д2	Узлы армирования	×	×	
А3			1.100.1-7.4	ПО.ОО.ОО ТО	Техническое описание	×	×	
А3			1.100.1-7.4	ПО.ОО.ОО РС	Ведомость расхода стали	×	×	
					Сборочные единицы			
А3		1	1.100.1-7.4	03.01.00	КГ 59 28-2	1	1	
А4		2	1.100.1-7.4	00.00 09	Изделие закладное м1	2	2	
					Материалы			
					Бетон класса В15	2.15		м³
					ПСВ 59.28.16-200Т-2			
					Бетон класса В12.5		2.15	м³
					ПСВ 59.28.16-150Т-2			
Б4		3			Пробка дерев. 70×160×100	4	4	шт.

Обозначение	Марка	Масса, кг
1.100.1-7.4 ' 03.00.00	ПСВ 59.28.16-200Т-2	5380
-01	ПСВ 59.28.16-150Т-2	5380

Нач. Алм.	Печерин		12.89
Гл. конст.	Редашевич		
Рук. гр.	Стодредова		
Разраб.	Степанова		
Провер.	Булгакова		

1.100.1-7.4 03.00.00

Панель внутренняя стеновая
ПСВ 59.28.16-200Т-2
ПСВ 59.28.16-150Т-2

Стадия	Масса	Масштаб
Р	см. табл.	
Лист	Листов 1	

СибЗНИИЭП
г. Новосибирск

Инв. № подл. | Подпись и дата | Взам. инв. №

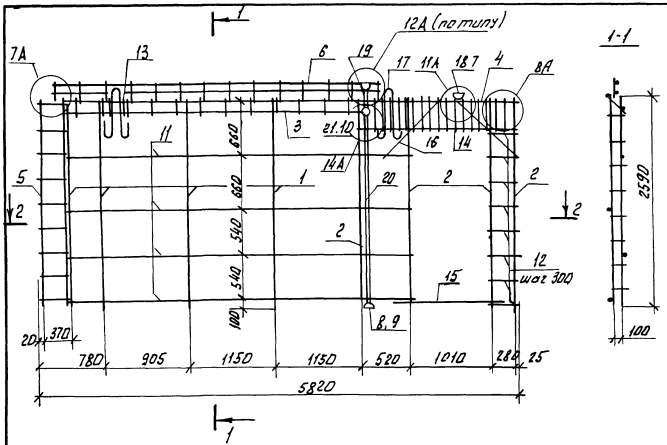

Формат	Зона	Поз.	Обозначение	Наименование	Кол.	Примечание
				Документация		
А3			1.100.1-7.4 00.00.00 ТО	Техническое описание	×	
А3			1.100.1-7.4 00.00.00 Д2	Узлы армирования	×	
				Сборочные единицы		
А3		1	1.100.1-7.4 00.00.01	Каркас кр1	4	
А3		2	-01	Каркас кр2	4	
А3		3	-04	Каркас кр5	1	
А3		4	1.100.1-7.4 00.00.04	Каркас кр12	2	
А3		5	1.100.1-7.4 00.00.03	Каркас кр13	1	
А3		6	-01	Каркас кр14	1	
А3		7	1.100.1-7.4 00.00.05	Каркас коробки кк1	1	
А3		8	-02	Каркас коробки кк3	2	
А3		21	-04	Каркас коробки кк5	1	
				Стандартные изделия		
		9		Коробка ответв. л245У3	4	0.076 кг
		10		Коробка универ. л256У3	1	0.06 кг
				Детали		
Б4		11		ф5ВрI ГОСТ 6727-80*, ℓ=4170	4	0.59 кг
Б4		12		ф5ВрI ГОСТ 6727-80*, ℓ=330	16	0.05 кг
Б4		13		ф5ВрI ГОСТ 6727-80*, ℓ=230	2	0.03 кг

Формат	Зона	Поз.	Обозначение	Наименование	Кол.	Примечание
Б4		14		ф5ВрI ГОСТ 6727-80*, ℓ=150	20	0.02 кг
Б4		15		ф8АIII ГОСТ 5781-82*, ℓ=1410	1	0.56 кг
Б4		16		ф8АIII ГОСТ 5781-82*, ℓ=1000	4	0.40 кг
А4		17	1.100.1-7.4 00.00.11	Петля П1	2	
А3		18	1.100.1-7.4 01.00.01	Тр.1	1	
А3		19	-01	Тр 2	1	
А3		20	-16	Тр.17	1	

Масса пространственного каркаса 23.79 кг

Нач. Апр.	Печерин		12.89	1.100 1-7.4	03.01.00
Рукопр.	Редашкевич			Каркас пространственный КП 59.28-2.	Стад. Р / Лист / Листов 1
Рукопр.	Стабрадова				Сиб. ЗНИИЭП г. Новосибирск
Провер.	Булгакова				
Разраб.	Степанова				

Инв. № подл. | Подпись и дата | Взам. инв. №

Формат	Зона	Поз.	Обозначение	Наименование	Кол. на испол.				Примечание
						01	02	03	
				Документация					
А3			1.100.1-7.4 ОО.ОО.ОО Д1	Узлы опалубки	×	×	×	×	
А3			1.100.1-7.4 ОО.ОО.ОО Д2	Узлы армирования	×	×	×	×	
А3			1.100.1-7.4 ОО.ОО.ОО ТО	Техническое описание	×	×	×	×	
А3			1.100.1-7.4 ОО.ОО.ОО РС	Ведомость расхода стали	×	×	×	×	
А3			1.100.1-7.4 ОЧ.ОО.ОО СБ	Сборочный чертеж	×	×	×	×	
				Сборочные единицы					
А3		1	1.100.1-7.4 ОЧ.01.00	КП 59.28-3	1	1			
А3		2	1.100.1-7.4 ОЧ.02.00	КП 59.28-4			1	1	
А4		3	1.100.1-7.4 ОО.ОО.09	Изделие закладное М1	2	2	2	2	
				Материалы					
				Бетон класса В15	2.45				$м^3$
				ПСВ 59.28.16-200Т-3					
				Бетон класса В12.5		2.45			$м^3$
				ПСВ 59.28.16-150Т-3					
				Бетон класса В15			2.45		$м^3$
				ПСВ 59.28.16-200Т-4					
				Бетон класса В12.5				2.45	$м^3$
				ПСВ 59.28.16-150Т-4					

Инв.№ подл. | Подпись и дата | Взам.инв.№

				1.100.1-7.4 ОЧ.ОО.ОО			
Нач.АПМ-1	Печерин		12.89	Панель внутренняя стеновая	Стадия	Лист	Листов
Гл.констр.	Радошкевич			ПСВ 59.28.16-200Т-3	Р		1
Рук.гр.	Стобребова			ПСВ 59.28.16-150Т-3			
Разраб.	Степанова			ПСВ 59.28.16-200Т-4	СибЗНИИЭП г. Новосибирск		
Провер.	Булгакова			ПСВ 59.28.16-150Т-4			

Копировал: Запальская Формат А3

Рис. 1

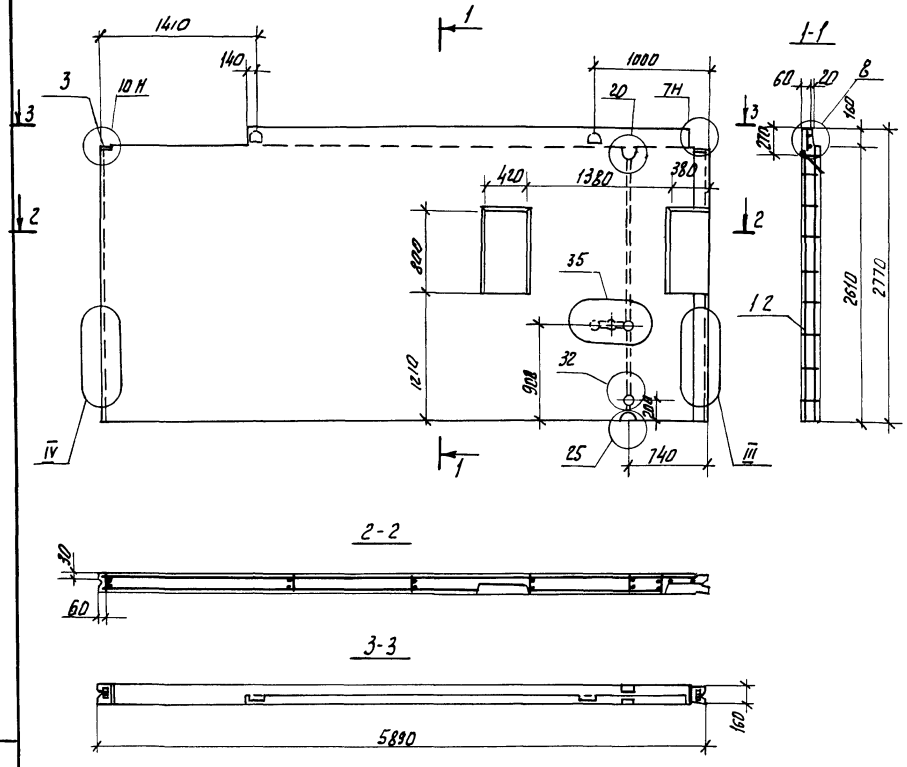

Рис 2
Зеркальное отражение
Остальное см. рис. 1

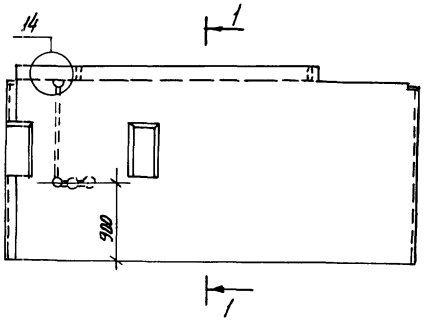

Обозначение	Марка	Рис	Масса кг
1.100.1-7.4 84.00.00	ПСВ 59.28.16-200Т-3	1	6130
-01	ПСВ 59.28.16-150Т-3	1	6130
-02	ПСВ 59.28.16-200Т-4	2	6130
-03	ПСВ 59.28.16-150Т-4	3	6130

Нач. АПМ	Печерин		
Гл. конст.	Радошкевич		
Рук. гр.	Старцева		
Разраб.	Степанова		
Провер.	Булгакова		

1.100.1-7.4 04.00.00 СБ

Панель внутренняя стеновая ПСВ 59.28.16-200Т-3; ПСВ 50.28.16-150Т-3 ПСВ 59.28.16-200Т-4; ПСВ 59.28.16-150Т-4

Сборочный чертеж

Стад.	Масса	Масштаб
Р	см. табл.	
Лист	Листов 1	

СИБ ЗНИИЭП г. Новосибирск

Инв. № подл. | Подпись и дата | Взам. инв. №

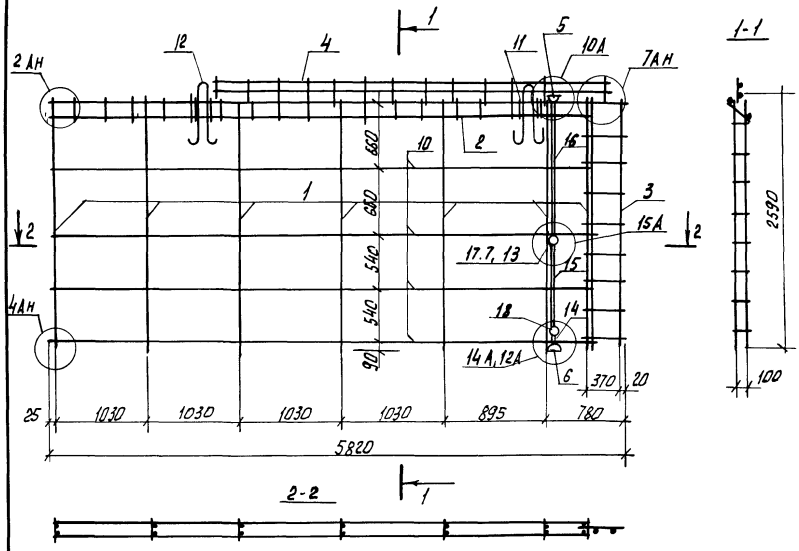

Масса пространственного каркаса 20.21 кг

		Обозначение		Наименование	Кол.	Примечание
				Документация		
А3		1.100.1-7.4	ПО ПО ПО ТО	Техническое описание	×	
А3		1.100.1-7.4	ПО. ПО ПО Д2	Узлы армирования	×	
				Сборочные единицы		
А3	1	1.100.1-7.4	ПО ПО 01	Каркас кр1	7	
А3	2	1.100.1-7.4	ПО.ПО.02-05	Каркас кр15	1	
А3	3	1.100.1-7.4	ПО.ПО 03-	Каркас кр13	1	
А3	4		-01	Каркас кр14	1	
А3	5	1.100.1-7.4	ПО.ПО.05	Каркас коробки кк1	1	
А3	6		-02	Каркас коробки кк3	1	
А3	7		-03	Каркас коробки кк4	1	
А3	18		-04	Каркас коробки кк5	1	
				Стандартные изделия		
	9	ТУ-36-2682-85		Коробка л 245 уз (ответ)	3	0.076кг
	8	ТУ-36-2682-85		Коробка л 256 уз (универ)	5	0.06кг
				Детали		
Б4	10			ф5 Вр I ГОСТ 6727-80*, ℓ=5450	4	0.77кг
Б4	11			ф5 Вр I ГОСТ 6727-80*, ℓ=230	4	0.03кг
А4	12	1.100.1-7.4	ПО.ПО.11	Петля П1	2	
Б4	17			ф4 Вр I ГОСТ 6727-80*, ℓ=300	1	0.03кг
А3	13	1.100.1-7.4	01 ПО 01	Тр 1	2	
А3	14		-01	Тр 2	1	
А3	15		-03	Тр. 4	1	
А3	16		-13	Тр. 14	2	

Инв.№ подл. | Подпись и дата | Взам. инв.№

				1.100.1-7.4	04.01 ПО
Нач. АПМ	Печурин		12.89	Каркас пространственный КП 59.28-3	Стад. Р; Лист; Листов 1
Гл.конст.	Радошкевич				
Рук. гр.	Стафеева				
Разраб.	Степанова				Снб. ЗНИИЭП г. Новосибирск
Провер.	Булгакова				

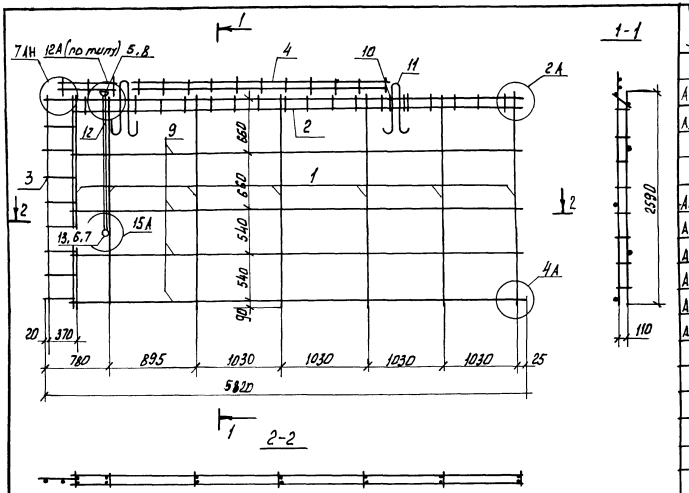

Формат	Зона	Поз.	Обозначение		Наименование	Кол.	Примечание
					Документация		
А3			1.100.1-7.4	00.00.00 ТО	Техническое описание	×	
А3			1.100.1-7.4	00.00.00 Д2	Узлы армирования	×	
					Сборочные единицы		
А3		1	1.100.1-7.4	00.00.01	Каркас кр1	7	
А3		2	1.100.1-7.4	00.00.02-05	Каркас кр15	1	
А3		3	1.100.1-7.4	00.00.03	Каркас кр13	1	
А3		4		-01	Каркас кр14	1	
А3		5	1.100.1-7.4	00.00.05-02	Каркас коробки КК3	1	
А3		6		-03	Каркас коробки КК4	1	
					Стандартные изделия		
		8	ТУ-36-2682-85		Коробка Л245У3 (ответ)	1	0.076кг
		7	ТУ-36-2682-85		Коробка Л256 У3 (унив)	3	0.06кг
					Детали		
Б4		9			ф5ВI ГОСТ 6727-80*, ℓ=5490	4	0.77кг
Б4		10			ф5ВрI ГОСТ 6727-80*, ℓ=230	4	0.03кг
А4		11	1.100.1-7.4	00.00.11	Петля П1	2	
А3		12	1.100.1-7.4	01.00.01-13	Тр.14	1	0.31кг
А3		13			Тр.1	2	0.01кг

Масса пространственного каркаса - 20.21 кг

				1.100.1-7.4		04.02.00	
Нач.Апм	Печерин		12.89	Каркас пространственный КП59.28-4	Стадия	Лист	Листов
Гл.конст	Родашкевич				Р		1
Рук.гр.	Стабредова				Сиб ЗНИИЭП г.Новосибирск		
Разраб.	Степанова						
Провер.	Булгакова						

Инв.№ подл. | Подпись и дата | Взам.инв.№

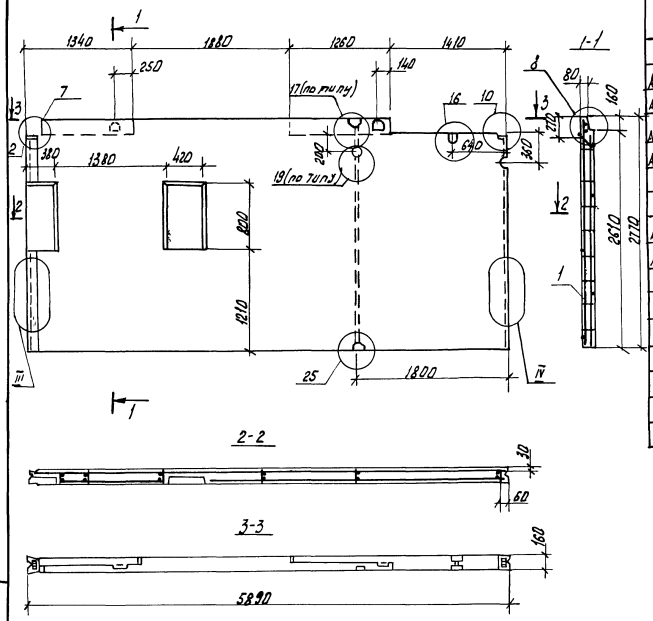

Формат	Зона	Поз.	Обозначение		Наименование	Кол. на изд.	01	Примечание
					Документация			
А3			1.100.1-7.4	00.00.00 Д1	Узлы опалубки	×	×	
А3			1.100.1-7.4	00.00.00 Д2	Узлы армирования	×	×	
А3			1.100.1-7.4	00.00.00 ТО	Техническое описание	×	×	
А3			1.100.1-7.4	00.00.00 РС	Ведомость расхода стали	×	×	
					Сборочные единицы			
А3	—	1	1.100.1-7.4	05.01.00 СБ	КП 59 28-5	1	1	
А4	—	2	1.100.1-7.4	00.00 09	Изделие закладное М1	2	2	
					Материалы			
					Бетон класса В15	2,46		$м^3$
					ПСВ 59.28.16-200 Т-5			
					Бетон класса В12.5		2,46	$м^3$
					ПСВ 59.28.16-150 Т-5			

Обозначение		Марка	Масса, кг
1.100.1-7.4	05.00.00	ПСВ 59.28.16-200Т-5	6150
	-01	ПСВ 59.28.16-150Т-5	6150

Нач. Алм	Печерин		12.89
Гл. конст	Родашкевич		
Рук. гр.	Стобредова		
Разраб	Степанова		
Проверил	Булгакова		

1.100.1-7.4 05.00.00

Панель внутренняя стеновая
ПСВ 59.28.16-200Т-5
ПСВ 59.28.16-150Т-5

Стадия	Масса	Масштаб
Р	См. табл.	

Лист | Листов 1

СибЗНИИЭП
г. Новосибирск

Инв. № подл. | Подпись и дата | Взам. инв. №

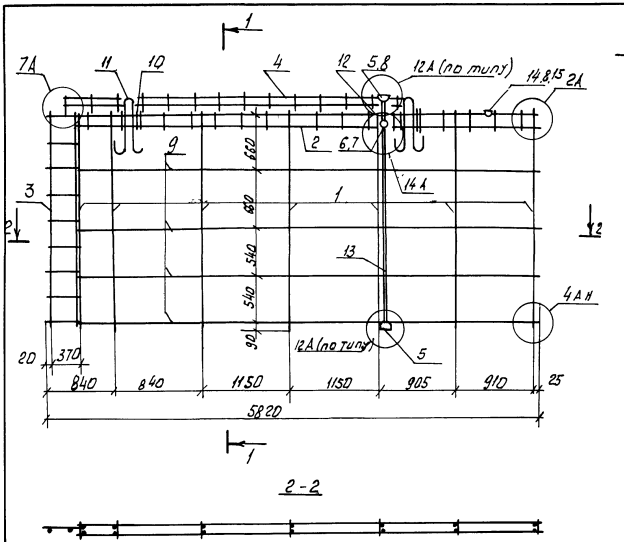

Формат	Зона	Поз.	Обозначение	Наименование	Кол.	Примечание
				Документация		
А3			1.100.1-7.4 ПО 00.00.ТО	Техническое описание	×	
А3			1100.1-7.4 ОО.ОО.ОО А2	Узлы армирования	×	
				Сборные единицы		
А3		1	1.100.1-7.4 ОО.ОО 01	Каркас кр1	7	
А3		2	1.100.1-7.4 ОО.ОО 02-05	Каркас кр15	1	
А3		3	1.100.1-7.4 ОО.ОО.03	Каркас кр13	1	
А3		4	-01	Каркас кр14	1	
А3		5	1.100.1-7.4 ОО.ОО.05-02	Каркас коробки ккЗ	2	
А3		6	-04	Каркас коробки кк5	1	
А3		14	1.100.1-7.4 ОО.ОО 05	Каркас коробки кк1	1	
				Стандартные изделия		
		7	ТУ-36-2682-85	Коробка унив.л25гуЗ	1	0.06 кг
		8	ТУ-36-2682-85	Коробка ответ.л245уЗ	4	0.076кг
				Детали		
Б4		9		ф58р I ГОСТ 6727-80*; с=5490	4	0.77кг
Б4		10		ф58р I ГОСТ 6727-80*; с=230	4	0.03кг
А4		11	1.100.1-7.4 ОО.ОО.11	Петля п1	2	
А3		12	1.100.1-7.4 01.00 01-31	Тр. 32	1	
А3		13	-16	Тр. 17	1	
А3		15	1.100.1-7.4 01.00.01	Тр. 1	1	

Масса пространственного каркаса-20.11кг

				1.100 1-7.4	05.01.00	
Нач. АПМ	Печерин		12.85			
Гл. конст.	Радашкевич			Каркас пространственный кп 59.28-5	Стадия: Р	Лист:	Листов: 1
Рук. гр.	Стафеева					
Разраб.	Степанова				Сиб ЗНИИЭП г. Новосибирск	
Провер.	Булгакова					

Инв. № подл. | Подпись и дата | Взам. инв. №

Формат	Зона	Поз.	Обозначение	Наименование	кол. на исполн. 01	02	03	Примечание
				Документация				
А3			1.100.1-7.4 ОВ.00.00 СБ	Сборочный чертеж	×	×	×	×	
А3			1.100.1-7.4 00.00.00 Д1	Узлы опалубки	×	×	×	×	
А3			1.100.1-7.4 00.00.00 Д2	Узлы армирования	×	×	×	×	
А3			1.100.1-7.4 00.00.00 ТО	Техническое описание	×	×	×	×	
А3			1.100.1-7.4 00.00.00 РС	Ведомость расхода стали	×	×	×	×	
				Сборочные единицы				
А3		1	1.100.1-7.4 ОВ.01.00	КП 59.28-6	1	1			
А3		2	1.100.1-7.4 ОВ.02.00	КП 59.28-7			1	1	
А4		3	1.100.1-7.4 00.00.09	Изделие закладное М1	2	2	2	2	
				Материалы				
				Бетон класса В15	2.11				$м^3$
				ПСВ 59.28.16-200Т-6					
				Бетон класса В 12.5		2.11			$м^3$
				ПСВ 59.28.16-150Т-6					
				Бетон класса В15			2.11		$м^3$
				ПСВ 59.28.16-200Т-7					
				Бетон класса В 12.5				2.11	$м^3$
				ПСВ 59.28.16-150Т-7					
БН		4		Пробка дерев. 70×160×100	4	4	4	4	шт

Инв.№ подл. | Подпись и дата | Взам.инв.№

				1.100.1-7.4	06.00.00	
Нач.АПМ	Печерин		12.89	Панель внутренняя стеновая	Стадия	Лист	Листов
Гл.конст.	Радашкевич				Р		1
Рук.гр.	Стафеедова			ПСВ 59.28.16-200Т-6; ПСВ 59.28.16-150Т-6; ПСВ 59.28.16-200Т-7; ПСВ 59.28.16-150Т-7	СибЗНИИЭП г. Новосибирск		
Разраб.	Степанова						
Провер	Булгакова						

Копировал: Запальская Формат: А3

Рис.1

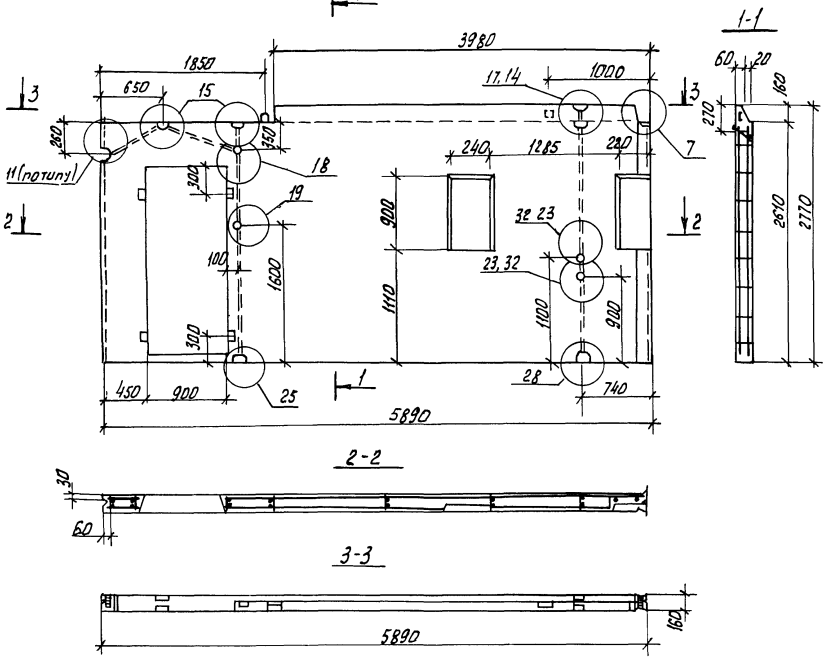

Рис.2
Зеркальное отражение
Остальное см рис 1

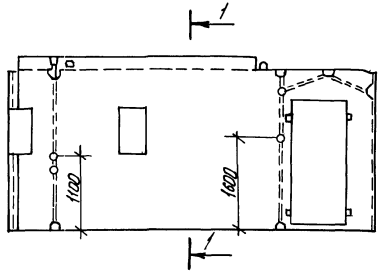

Обозначение		Марка	Рис.	Масса, кг
1.100.1-7.4	06.00.00	ПСВ 59.28.16-200Т6	1	5280
	-01	ПСВ 59 28 16-150Т-6	1	5280
	-02	ПСВ 59.28 16-200Т-7	2	5280
	-03	ПСВ 59.28 16-150Т-7	2	5280

Нач. АПМ	Печерин		12.89
Гл. конст.	Радошкевич		
Рук. гр.	Ставредова		
Провер.	Булгакова		
Разраб.	Моисеева		

1.100.1-7.4 06.00.00 СБ

Панель внутренняя стеновая ПСВ 59.28.16-200Т-6; ПСВ 59.28.16-150Т-6 ПСВ 59.28.16-200Т-7 ПСВ 59.28.16-150Т-7

Сборочный чертеж

Стад.	Масса	Масштаб
Р	см. табл	
Лист	Листов 1	

Сиб ЗНИИЭП г. Новосибирск

Инв. № подл. | Подпись и дата | Взам. инв. №

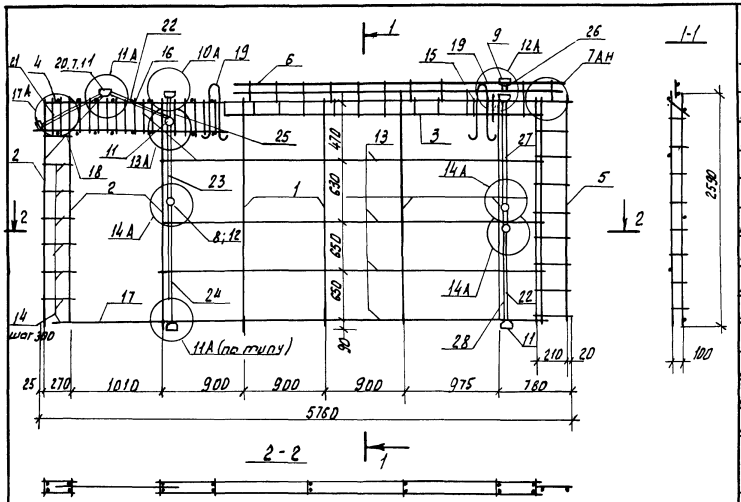

Формат	Зона	Поз.	Обозначение	Наименование	Кол.	Примечание
А3	19		1.100.1-7.4 00.00.11	Петля П1	2	
А3	20		1.100.1-7.4 01.00.01	Тр. 1	7	
А3	21		-03	Тр. 4	1	
А3	22		-05	Тр. 6	2	
А3	23		-25	Тр. 26	1	
А3	24		-12	Тр. 13	1	
А3	25		-26	Тр. 27	1	
А3	26		-27	Тр. 28	1	
А3	27		-13	Тр. 14	1	
А3	28		-28	Тр. 29	1	

Масса пространственного каркаса 30.14 кг

Формат	Зона	Поз.	Обозначение	Наименование	Кол.	Примечание
				Документация		
А3			1.100.1-7.4 00.00.00 ТО	Техническое описание	×	
А3			1.100.1-7.4 00.00.00 Д2	Узлы армирования	×	
				Сборочные единицы		
А3		1	1.100.1-7.4 00.00.01	Каркас КР1	5	
А3		2	-01	Каркас КР2	3	
А3		3	1.100.1-7.4 00.00.02-04	Каркас КР22	1	
А3		4	1.100.1-7.4 00.00.04	Каркас КР12	2	
А3		5	1.100.1-7.4 00.00.03-02	Каркас КР16	1	
А3		6	-03	Каркас КР17	1	
А3		7	1.100.1-7.4 00.00.05	Каркас коробки КК1	5	
А3		8	-04	Каркас коробки КК5	3	
А3		9	-02	Каркас коробки КК3	2	
А3		10	-05	Каркас коробки ККБ	1	
				Стандартные изделия		
		11	ТУ-36-2682-85	Коробка ответв. л245 у3	12	0.076 кг
		12	ТУ-36-2682-85	Коробка унив. л256 у3	5	0.06 кг
				Детали		
Б4		16		⌀5 Вр I ГОСТ 6727-80*; ℓ=150	20	0.02 кг
Б4		17		⌀8 А III ГОСТ 5781-82*; ℓ=1410	1	0.56 кг
Б4		18		⌀8 А III ГОСТ 5781-82*; ℓ=1000	4	0.40 кг
Б4		13		⌀5 Вр I ГОСТ 6727-80*; ℓ=4280	4	0.60 кг
Б4		14		⌀5 Вр I ГОСТ 6727-80*; ℓ=320	16	0.05
Б4		15		⌀5 Вр I ГОСТ 6727-80*; ℓ=230	2	0.03 кг

Нач. КПМ	Печерин		12.89
Гл. констр.	Радашкевич		
Рук. гр.	Ставрогина		
Разраб.	Степанова		
Пров. гр.	Булгакова		

1.100.1-7.4 ОВ.01.00

Каркас пространственный КП59.28-6

Стад.	Лист	Листов
Р.		1

СибЗНИИЭП г. Новосибирск

Инв. № подл. | Подпись и дата | Взам. инв. №

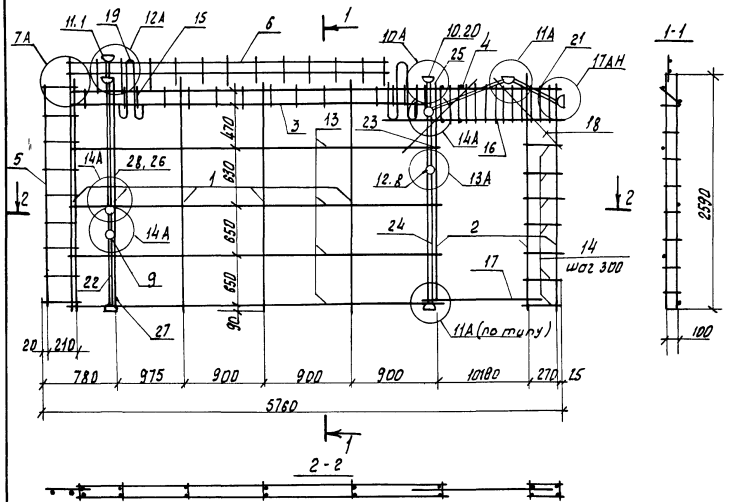

Формат	Зона	Поз.	Обозначение	Наименование	Кол.	Примечание
А4		19	1 100 1-7 4 00 00 11	Петля П1	2	
А3		20	1. 100 1-7.4 01 00 01	Тр. 1	7	
А3		21	-03	Тр 4	1	
А3		22	-05	Тр. 6	2	
А3		23	-25	Тр. 26	1	
А3		24	-12	Тр 13	1	
А3		25	-26	Тр 27	1	
А3		26	-27	Тр. 28	1	
А3		27	-28	Тр. 29	1	
А3		28	-13	Тр. 14	1	

Масса пространственного каркаса 30.14 кг

Формат	Зона	Поз.	Обозначение	Наименование	Кол.	Примечание
				Документация		
А3			1.100. 1-7.4 00.00.00.70	Техническое описание	Х	
А3			1 100. 1-7.4 00.00.00 А2	Узлы армирования	Х	
				Сборочные единицы		
А3		1	1 100 1-7.4 00.00.01	Каркас кр1	5	
А3		2	- 01	Каркас кр2	3	
А3		3	1. 100. 1-7.4 00.00.02-04	Каркас кр 02	1	
А3		4	1. 100. 1-7 4 00. 00. 04	Каркас кр12	2	
А3		5	1. 100. 1-7.4 00.00.03-02	Каркас кр16	1	
А3		6	-03	Каркас кр17	1	
А3		7	1100. 1-7.4 00.00.05 - 02	Каркас коробки ККЗ	2	
А3		8	-05	Каркас коробки ККБ	1	
А3		9	-04	Каркас коробки ККБ	3	
А3		10	1. 100. 1-7.4 00.00.05	Каркас коробки КК1	5	
				Стандартные изделия		
		11	ТУ-36-2682-85	Коробка ответв. Л245 У3	12	0.076кг
		12	ТУ-36-2682-85	Коробка универ. Л256 У3	5	0.06кг
				Детали		
Б4		13		ф58 рI ГОСТ 6727-80*; ℓ=4260	4	0.6 кг
Б4		14		ф5 ВрI ГОСТ 6727-80*; ℓ= 320	14	0.05 кг
Б4		15		ф5 ВрI ГОСТ 6727-80*; ℓ= 230	2	0. 03 кг
Б4		16		ф5 ВрI ГОСТ 6727-80* ℓ= 160	20	0.02 кг
Б4		17		ф8 АIII ГОСТ 5781-82*; ℓ=1410	1	0.56 кг
Б4		18		ф8 АIII ГОСТ 5781-82*; ℓ=1000	4	0.40 кг

1 100. 1-7.4 06. 02 00

Нач. АПМ	Печурин		12.89
Гл. констр.	Радашкевич		
Рук. гр.	Стефреева		
Разраб.	Степанова		
Провер.	Булгакова		

Каркас пространственный КН 59.28-7

Стадия	Лист	Листов
Р		1

СибЗНИИЭП г. Новосибирск

Инв. № подл. | Подпись и дата | Взам. инв. №

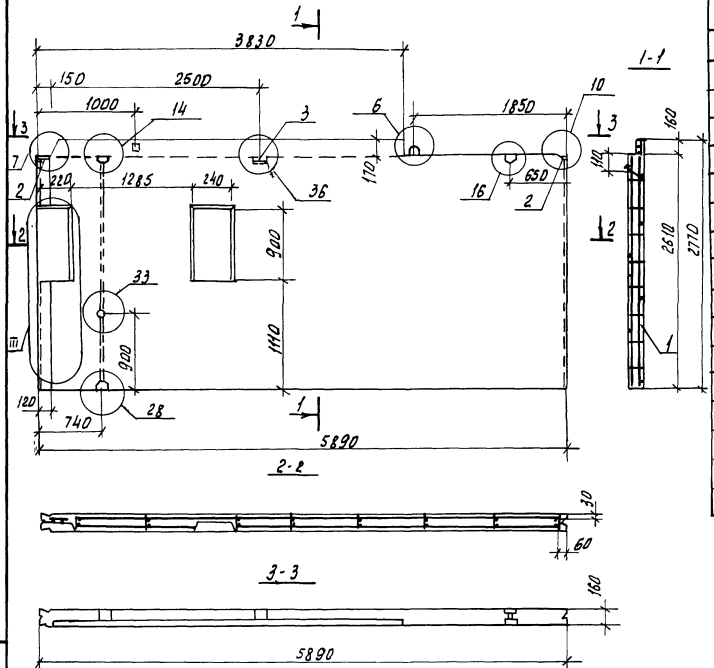

Формат	Зона	Поз.	Обозначение	Наименование	Кол. на изд.		Примечание
						01	
				Документация			
А3			1.100.1-7.4 ОО.ОО ОО Д1	Узлы опалубки	×	×	
А3			1.100.1-7.4 ОО.ОО.ОО Д2	Узлы армирования	×	×	
А3			1.100.1-7.4 ОО.ОО ОО ТО	Техническое описание	×	×	
А3			1.100.1-7.4 ОО.ОО ОО РС	Ведомость расхода стали	×	×	
				Сборочные единицы			
А3		1	1.100.1-7.4 07.01.00	КП 59.28-8	1	1	
А4		2	1.100.1-7.4 ОО.ОО.09	Изделие закладное м1	2	2	
А4		3	1.100.1-7.4 ОО.ОО.10	Изделие закладное м2	1	1	
				Материалы			
				Бетон класса В15	2.46		м³
				ПСВ 59.28.16-200т-8			
				Бетон класса В12,5		2.46	м³
				ПСВ 59.28.16-150т-8			

Обозначение	Марка	Масса, кг
1.100.1-7.4 07.00.00	ПСВ 59.28.16-200т-8	6150
-01	ПСВ 59.28.16-150т-8	6150

Нач. отд.	Печерин		12.89
Гл. констр.	Радашкевич		
Рук. гр.	Стефредова		
Провер.	Булгакова		
Разраб.	Моисеева		

1.100.1-7.4 07.00.00

Панель внутренняя стеновая ПСВ 59.28.16-200т-8 ПСВ 59.28.16-150т-8

Стад.	Масса	Масштаб
Р	См. табл.	
Лист	Листов 1	

СибЗНИИЭП г. Новосибирск

Инв. № подл. | Подпись и дата | Взам. инв. №

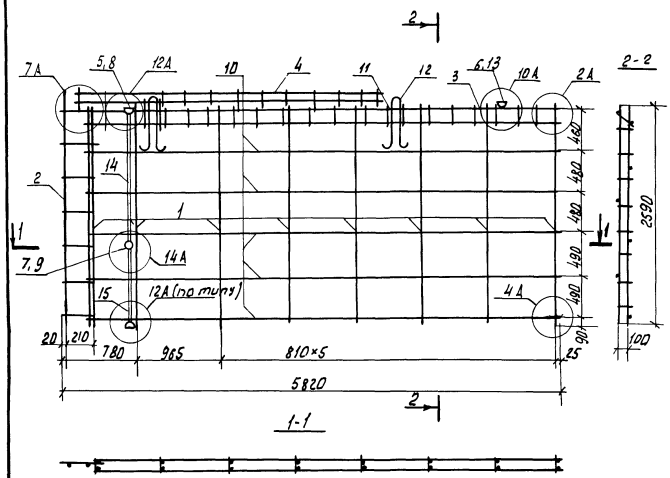

Формат	Зона	Поз.	Обозначение		Наименование	Кол	Примечание
					Документация		
А3			1.100.1-7.4	00 00 00 70	Техническое описание	×	
А3			1 100 1-7.4	00 00 00 Д2	Узлы армирования	×	
					Сборочные единицы		
А3		1	1 100 1-7 4	00 00 01	Карка Кр1	8	
А3		2	1 100.1-7 4	00.00.03-02	Каркас Кр 16	1	
А3		3	1 100 1-7 4	00.00.03-05	Каркас Кр 18	1	
А3		4		-04	Каркас кр 19	1	
А3		5	1.100 1-7.4	00.00.05 -02	Каркас коробки КК3	2	
А3		6	1.100.1-7.4	00.00.05	Каркас коробки КК1	1	
А3		7		-04	Каркас коробки КК5	1	
					Стандартные изделия		
		8	ТУ-36-2682-85		Коробка ответв. Л245 У3	4	0.076 кг
		9	ТУ-36-2682-85		Коробка универ. Л256 У3	1	0 06 кг
					Детали		
Б4		10			ф5Вр I ГОСТ 6727-80*; ℓ=5590	5	0.79 кг
Б4		11			ф5Вр I ГОСТ 6727-80*; ℓ=230	4	0 03 кг
А4		12	1 100 1-7.4	00 00 11	Петля П1	2	
А3		13			Тр 1	1	
А3		14		-13	Тр. 14	1	
А3		15		-05	Тр. 6	1	

Масса пространственного каркаса - 21.42 кг

				1 100.1-7.4		07.01 00	
Нач АПМ	Печерин		12.89	Каркас пространственный КП 59 28-8	Стадия	Лист	Листов
Гл. конст	Радашкевич				Р		1
Рук гр.	Стабрева				СибЗНИИЭП г Новосибирск		
Провер	Булгакова						
Разраб.	Степанова						

Инв. № подл. | Подп. и дата | Взам. инв. №

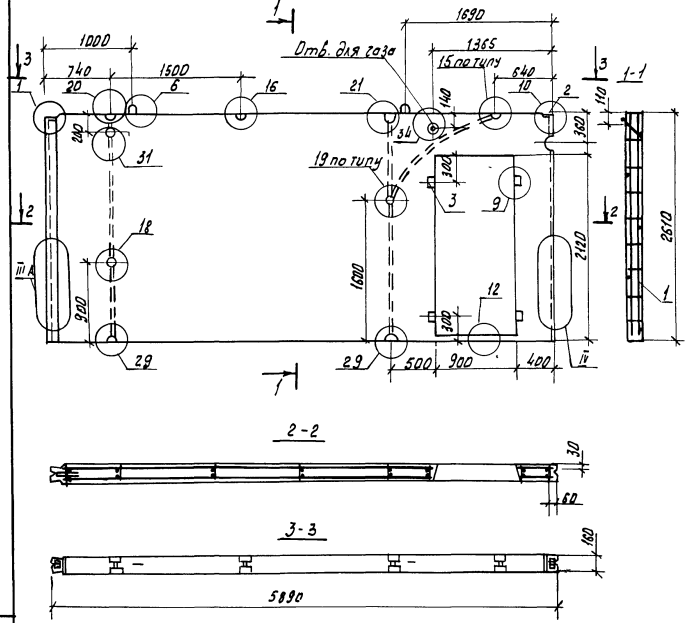

Формат	Зона	Поз.	Обозначение			Наименование	Кол. на изд.		Примечание
								01	
						Документация			
А3			1.100.1-7.4	00.00.00	Д1	Узлы опалубки	×	×	
А3			1.100.1-7.4	00.00.00	Д2	Узлы армирования	×	×	
А3			1.100.1-7.4	00.00.00	ТО	Техническое описание	×	×	
А3			1.100.1-7.4	00.00.00	ВС	Ведомость расхода стали	×	×	
						Сборочные единицы			
А3		1	1.100.1-7.4	08.01.00		КП 59.26-1	1	1	
А4		2	1.100.1-74	00.00.09		Изделие закладное м1	2	2	
						Материалы			
						Бетон класса В15	2,13		м3
						ПСВ 59.26.16-200т-1			
						Бетон класса В12,5		2,13	м3
						ПСВ 59.26.16-150т-1			
Б4		3				Пробка дерев. 70×160×100	4	4	шт.

Обозначение	Марка	Масса, кг
1.100.1-7.4 08.00.00	ПСВ59.26.16-200т-1	5330
-01	ПСВ59.26.16-150т-1	5330

Нач. ГПИ	Печерин		12.89
Гл. конс.	Радашкевич		
Рук. гр.	Стефеева		
Разраб.	Степанова		
Провер.	Булакова		

1.100.1-7.4 08.00.00

Панель внутренняя стеновая
ПСВ 59.26.16-200т-1
ПСВ 59.26.16-150т-1

Стадия	Масса	Масштаб
Р	сн. табл	
Лист	Листов 1	

СибЗНИИЭП
г. Новосибирск

Инв. № подл. | Подпись и дата | Взам. инв. №

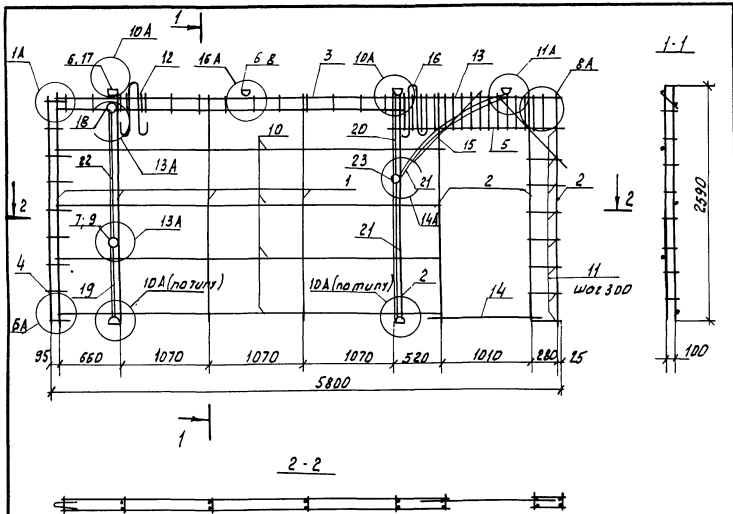

Формат	Зона	Поз.	Обозначение	Наименование	Кол.	Примечание
А3		18	1.100.1-7.4 01.00.01-01	Тр 2	2	
А3		19	-05	Тр 6	1	
А3		20	-06	Тр.7	1	
А3		21	-12	Тр.13	2	
А3		22	-11	Тр.12	2	

Масса пространственного каркаса 20.06 кг

Формат	Зона	Поз.	Обозначение	Наименование	Кол.	Примечание
				Документация		
А3			1.100.1-7.4 00.00.00ТО	Техническое описание	×	
А3			1.100.1-7.4 00.00.00Д2	Узлы армирования	×	
				Сборочные единицы		
А3		1	1.100.1-7.4 00.00.01	Каркас кр1	4	
А3		2	-01	Каркас кр2	4	
А3		3	-03	Каркас кр4	1	
А3		4	1.100.1-7.4 00.00.08	Каркас кр11	1	
А3		5	1.100.1-7.4 00.00.04	Каркас кр12	2	
А3		6	1.100.1-7.4 00.00.05	Каркас коробки кк1	6	
А3		7	-05	Каркас коробки кк6	2	
А3		23	-04	Каркас коробки кк5	1	
				Стандартные изделия		
		8	ТУ-36-2682-85	Коробка ответв. А245 У3	10	0.076 кг
		9	ТУ-36-2682-85	Коробка унив. А256 У3	5	0.06 кг
				Детали		
Б4		10		ф5 Вр I ГОСТ 6727-80*; L=4440	4	0.63 кг
Б4		11		ф5 Вр I ГОСТ 6727-80*; L=330	16	0.05 кг
Б4		12		ф5 Вр I ГОСТ 6727-80*; L=230	2	0.03 кг
Б4		13		ф5 Вр I ГОСТ 6727-80*; L=150	20	0.02 кг
Б4		14		ф8 А III ГОСТ 5781-82*; L=1410	1	0.56 кг
Б4		15		ф8 А III ГОСТ 5781-82*; L=1000	4	0.40 кг
А4		16	1.100.1-7.4 00.00.11	Петля П1	2	
А3		17	1.100.1-7.4 01.00.01	Тр.1	6	

			1.100.1-7.4	08.01.00	
Нач. АПМ	Печерин		12.89	Каркас пространственный КП 59 26-3	Стад. Р; Лист; Листов 1
Гл. конст	Радашкевич				
Рук. гр	Стафеева				
Пробер	Булгакова				
Разраб	Степанова				Сиб ЗНИИЭП г. Новосибирск

Инв. № подл. | Подпись и дата | Взам. инв. №

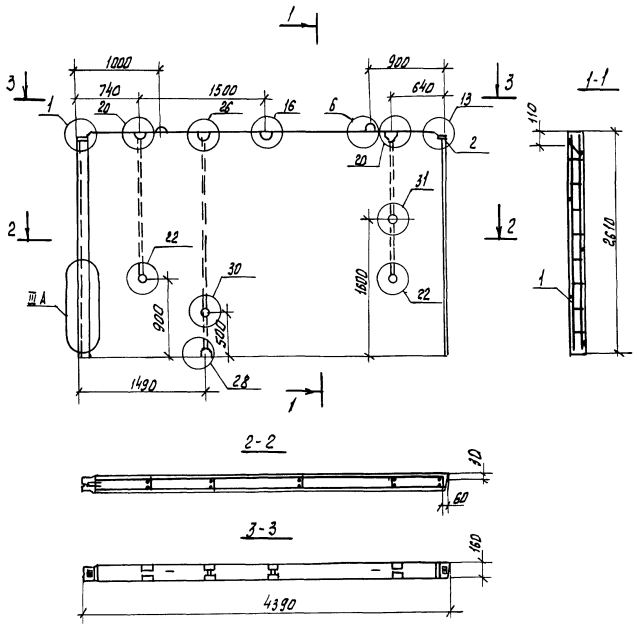

Формат	Зона	Поз.	Обозначение	Наименование	Кол на изд. 01	Кол на изд.	Примечание
				Документация			
А3			1.100.1-7.4 ОО.ОО.ОО ДЛ	Узлы опалубки	×	×	
А3			1.100.1-7.4 ОО.ОО.ОО ДС	Узлы армирования	×	×	
А3			1.100.1-7.4 ОО.ОО.ОО ТО	Техническое описание	×	×	
А3			1.100.1-7.4 ОО.ОО.ОО РС	Ведомость расхода стали	×	×	
				Сборочные единицы			
А3		1	1.100.1-7.4 09.01.00	КП 44.26	1	1	
А4		2	1.100.1-7.4 ОО.ОО.09	Изделие закладное м1	2	2	
				Материалы			
				Бетон класса В15	1,81		м2
				ПСВ 44.26.16-200т			
				Бетон класса В12.5		1,81	м2
				ПСВ 44.26.16 -150т			

Обозначение		Марка	Масса, кг
1.100.1-7.4	09.00.00	ПСВ 44.26.16-200т	4530
	-01	ПСВ 44.26.16-150т	4530

Нач.АПМ	Печерин		12.89
Гл.конст	Радашкевич		
Рук.гр.	Старцева		
Разраб	Степанова		
Пров.гр.	Булгакова		

1.100.1-7.4 09.00.00

Панель внутренняя стеновая ПСВ 44.26.16-200т ПСВ 44.26.16-150т

Стадия	Масса	Масшт.
Р	сн. таб	
Лист	Листов 1	

СНБ ЗНИИЭП г. Новосибирск

Инв.№ подл. | Подпись и дата | Взам. инв.№

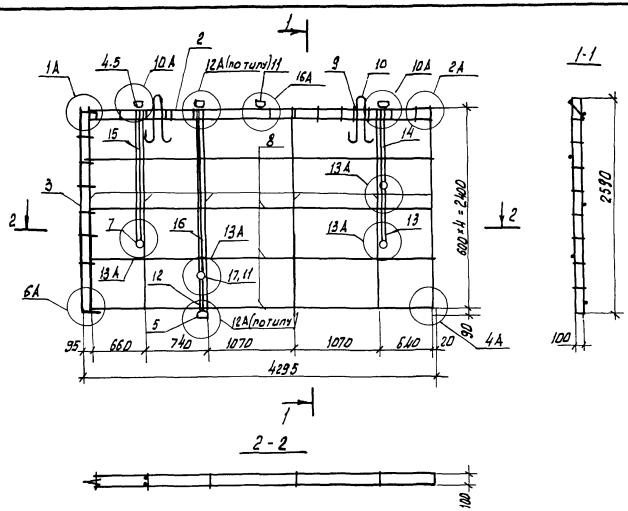

Масса пространственного каркаса - 15.26 кг

Формат	Зона	Поз.	Обозначение	Наименование	Кол.	Примечание
				Документация		
А3			1.100.1-7.4 00.00.00 ТО	Техническое описание	×	
А3			1.100.1-7.4 00.00.00 Д2	Узлы армирования	×	
				Сборочные единицы		
А3		1	1.100.1-7.4 00.00.01	Каркас кр1	6	
А3		2	1.100.1-7.4 00.00.06-01	Каркас кр26	1	
А3		3	1.100 1-7.4 00.00.08	Каркас кр 11	1	
А3		4	1.100.1-7.4 00.00.05	Каркас коробки КК1	3	
А3		5	-02	Каркас коробки КК3	2	
А3		17	-05	Каркас коробки КК6	3	
				Стандартные изделия		
		6	ТУ-36-2682-85	Коробка ответв. Л245 у3	8	0.076 кг
		7	ТУ-36-2682-85	Коробка унив. Л256 у3	8	0.06 кг
				Детали		
Б4		8		ф5Вр I ГОСТ 6727-80*, ℓ=4220	4	0.60 кг
Б4		9		ф5Вр I ГОСТ 6727-80*, ℓ=230	4	0.03 кг
А4		10	1.100.1-7.4 00.00.11-01	Петля П2	2	
А3		11	1.100.1-7.4 01.00.01-17	Тр. 18	2	
А3		12	-19	Тр. 20	1	
А3		13	-03	Тр. 4	2	
А3		14	-06	Тр. 7	2	
А3		15	-13	Тр. 14	2	
А3		16	-24	Тр. 25	1	

				1.100.1-7.4		09.01.00	
Нач. АПМ	Печерин		12.89	Каркас пространственный КП 44.26	Стадия	Лист	Листов
Гл. конст.	Родашкевич				Р		1
Рук. гр.	Стебредова				Сиб ЗНИИЭП г. Новосибирск		
Провер.	Булгакова						
Разраб.	Степанова						

Инв. № подл. | Подпись и дата | Взам. инв. №

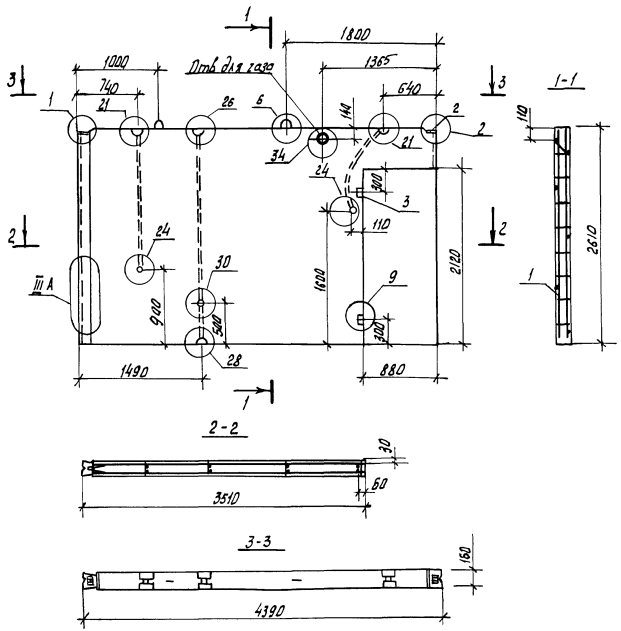

Формат	Зона	Поз.	Обозначение	Наименование	Кол. на изд.		Примечание
						01	
				Документация			
А3			1.100.1-7.4 ОО.ОО.ОО ДЛ	Узлы опалубки	×	×	
А3			1.100.1-7.4 ОО.ОО.ОО ДВ	Узлы армирования	×	×	
А3			1.100.1-7.4 ОО.ОО.ОО ТО	Техническое описание	×	×	
А3			1.100.1-7.4 О.О.ОО.ОО РС	Ведомость расхода стали	×	×	
				Сборочные единицы			
А3		1	1.100.1-7.4 10.01.00	КП 44.26-1	1	1	
А4		2	1.100.1-7.4 ОО.ОО.09	Изделие закладное м1	2	2	
				Материалы			
				Бетон класса В15	1.51		м 3
				ПСВ 44.26 16-200 Т-1			
				Бетон класса В 12.5		1.51	м 3
				ПСВ 44.26.16-150 Т-1			
Б4				Пробка дерев. 70×160×100	2	2	шт.

Обозначение		Марка	Масса, кг
1.100.1-7.4	10.00.00	ПСВ 44.26.16-200 Т-1	3780
	-01	ПСВ 44.26.16-150 Т-1	3780

Нач. ЦПМ	Печерин		12.89
Гл. конс.	Радашкевич		
Рук. гр.	Стабровская		
Разраб.	Степанова		
Провер.	Булгакова		

1.100.1-7.4 10.00.00

Панель внутренняя стеновая ПСВ 44.26.16-200 Т-1 ПСВ 44.26.16-150 Т-1

Стадия	Масса	Масштаб
Р	см табл.	
Лист	Листов 1	

СНиБ.ЗНИИЭП г. Новосибирск

Инв. № подл. | Подпись и дата | Взам. инв. №

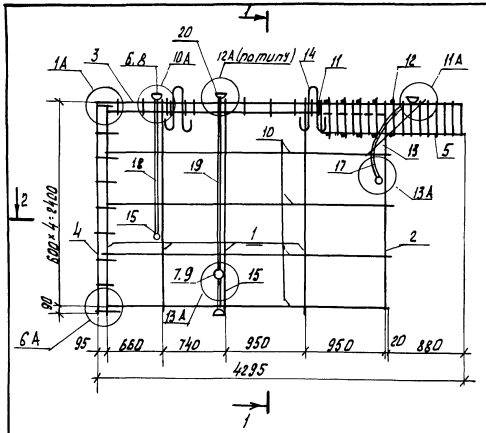

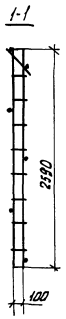

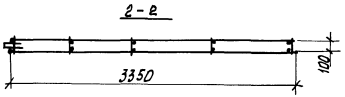

Формат	Зона	Поз.	Обозначение	Наименование	Кол.	Примечание
				Документация		
А3			1.100.1-7.4 00.00.00 ТО	Техническое описание	×	
А3			1.100.1-7.4 00.00.00 Д2	Узлы армирования	×	
				Сборочные единицы		
А3		1	1.100.1-7.4 00.00.01	Каркас Кр1	4	
А3		2	— 01	Каркас Кр2	1	
А3		3	1.100.1-7.4 00.00.02 — 01	Каркас Кр8	1	
А3		4	1.100.1-7.4 00.00.08	Каркас Кр11	1	
А3		5	1.100.1-7.4 00.00.04 — 04	Каркас Кр40	2	
А3		6	1.100.1-7.4 00.00.05	Каркас коробки КК1	2	
А3		7	— 05	Каркас коробки КК6	3	
А3		20	— 02	Каркас коробки КК3	2	
				Стандартные изделия		
		8	ТУ-36-2682-85	Коробка ответ. л 245У3	6	0.076 кг
		9	ТУ-36-2682-85	Коробка унив. л 256 У3	6	0.06 кг
				Детали		
Б4		10		ф 58р I ГОСТ 6727-80*; ℓ=3350	4	0.47 кг
Б4		11		ф 58р I ГОСТ 6727-80*; ℓ=230	4	0.03 кг
Б4		12		ф 58р I ГОСТ 6727-80*; ℓ=150	20	0.02 кг
Б4		13		ф 8А III ГОСТ 6727-80*; ℓ=1000	2	0.40 кг
А4		14	1.100.1-7.4 00.00.11-02	Петля П3	2	
А3		15	1.100.1-7.4 01.00.01	Тр.1	5	
А3		16	— 19	Тр.20	1	

Формат	Зона	Поз.	Обозначение	Наименование	Кол.	Примечание
А3		17	1.100.1-7.4 01.00.01- 07	Тр.8	1	
А3		18	-13	Тр.14	1	
А3		19	-16	Тр.16	1	

Масса пространственного каркаса - 18.77 кг

				1.100.1-7.4	10.01.00	
Нач. АПМ.	Печерин	[signature]	12.89	Каркас пространственный КП 44.26-1	Стадия	Лист	Листов
Гл. констр.	Радашкевич	[signature]			Р		1
Рук. гр.	Стабредова	[signature]			Сиб. ЗНИИЭП г. Новосибирск		
Провер.	Булгакова	[signature]					
Разраб.	Степанова	[signature]					

Инв. № подл. | Подпись и дата | В зам. инв. №

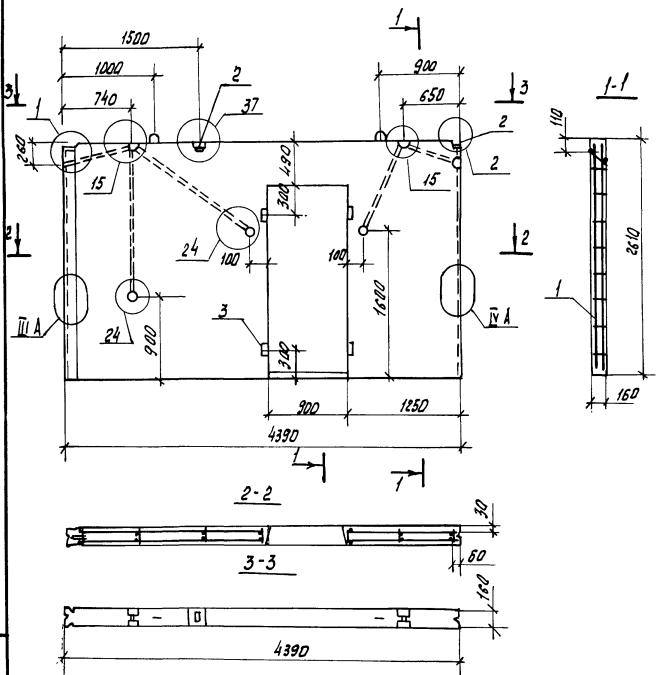

Формат	Зона	Поз.	Обозначение	Наименование	Кол. на исп.	01	Примечание
				Документация			
А3			1.100.1-7.4 ОО.ОО.ООД1	Узлы опалубки	Х	Х	
А3			1.100.1-7.4 ОО.ОО.ООД2	Узлы армирования	Х	Х	
А3			1.100.1-7.4 ОО.ОО.ООТО	Техническое описание	Х	Х	
А3			1.100.1-7.4 ОО.ОО.ОО ВС	Ведомость расходов стали	Х	Х	
				Сборочные единицы			
А3		1	1.100.1-7.4 11.01.00	КП 44.26-2	1	1	
А3		2	1.100.1-7.4 ОО.ОО.09	Изделие закладное м-1	3	3	
				Материалы			
				Бетон класса В15	1.53		м³
				ПСВ 44.26.16-200т-2			
				Бетон класса В12.5		1.53	м³
				ПСВ 44.26.16-150т-2			
Б4		3		Пробка дерев. 70×180×100	4	4	шт.

Обозначение	Марка	Масса, кг
1.100.1-7.4 11.00.00	ПСВ 44.26.16-200т-2	3830
-01	ПСВ 44.26.16-150т-2	3830

Нач. АПМ	Печерин		12.89
Гл. конст.	Радашкевич		
Рук. гр.	Стабредов		
Провер.	Булекова		
Разраб.	Моисеева		

1.100.1-7.4 11.00.00

Панель внутренняя стеновая ПСВ 44.26.16-200т-2 ПСВ 44.26.16-150т-2

Стад.	Масса	Масшт.
Р	3830 кг	
Лист	Листов	

СибЗНИИЭП г. Новосибирск

Инв. № подл. | Подп. и дата | Взам. инв. №

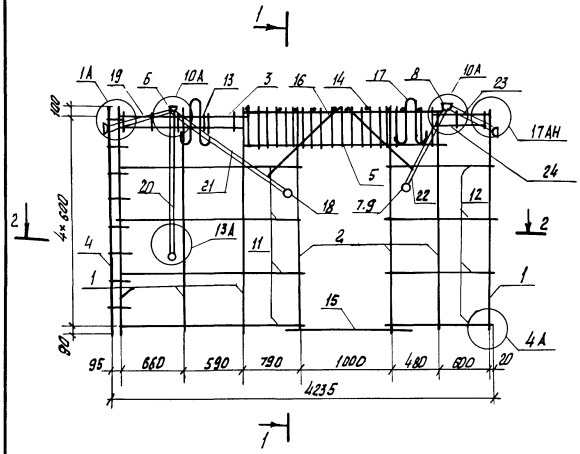

2-2

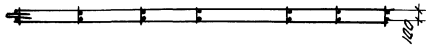

Формат	Зона	Поз.	Обозначение	Наименование	Кол.	Примечание
				Документация		
А3			1.100.1-7.4 00.00.00 ТО	Техническое описание	×	
А3			1.100.1-7.4 00.00.00 Д2	Узлы армирования	×	
				Сборочные единицы		
А3		1	1.100.1-7.4 00.00.01	Каркас кр1	4	
А3		2	-01	Каркас кр2	3	
А3		3	1.100.1-7.4 00.00.07-03	Каркас кр20	1	
А3		4	1.100.1-7.4 00.00.08	Каркас кр11	1	
А3		5	1.100.1-7.4 00.00.04-02	Каркас кр24	2	
А3		6	1.100.1-7.4 00.00.05	Каркас коробки кк1	2	
А3		7	-06	Каркас коробки кк6	3	
А3		24	1.100.1-7.4 00.00.07-05	Каркас кр41	1	
				Стандартные изделия		
		8	ТУ-36-2682-85	Коробка ответв. Л245 У3	6	0.076 кг
		9	ТУ-36-2682-85	Коробка универ. Л256 У3	6	0.06 кг
				Детали		
Б4		11		ф5ВрI ГОСТ 6727-80*, ℓ=2080	4	0.29 кг
Б4		12		ф5ВрI ГОСТ 6727-80*, ℓ=1120	4	0.16 кг
Б4		13		ф5ВрI ГОСТ 6727-80*; ℓ=230	2	0.03 кг
Б4		14		ф5ВрI ГОСТ 6727-80*, ℓ=150	22	0.02 кг
Б4		15		ф8АIII ГОСТ 5781-82*, ℓ=1410	1	0.56 кг
Б4		16		ф8АIII ГОСТ 5781-82*, ℓ=1000	4	0.40 кг
А4		17	1.100.1-7.4 00.00.11-02	Петля П3	2	

Формат	Зона	Поз.	Обозначение	Наименование	Стр.	Примечание
А3		18	1.100.1-7.4 01.00.01	Тр.1	5	
А3		19	-04	Тр.5	1	
А3		20	-13	Тр.14	1	
А3		21	-14	Тр 15	1	
А3		22	-07	Тр.8	1	
А3		23	-03	Тр.4	1	

Масса пространственного каркаса 23.81 кг

Нач.Апм	Печерин		12.89	1.100.1-7.4	11.01.00	
Гл.конст	Родашкевич			Каркас пространственный КП 44.26-2	Стад. Р	Лист / Листов 1
Рук.гр.	Стабредова				Сиб.ЗНИИЭП г.Новосибирск	
Провер.	Булгакова					
Разраб.	Степанова					

Инв.№ подл. | Подпись и дата | Взам.инв.№

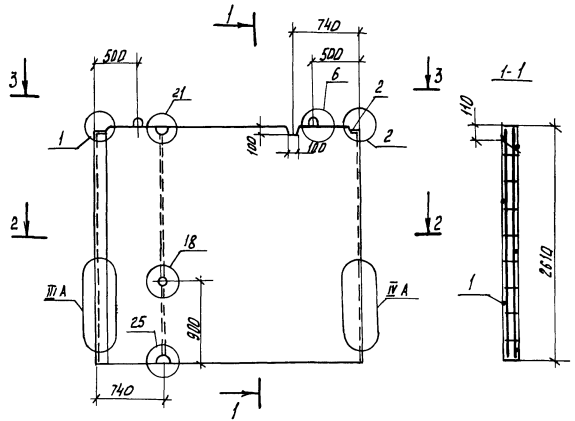

Формат	Зона	Поз.	Обозначение	Наименование	Кол. на изд.		Примечание
						01	
				Документация			
А3			1.100.1-7.4 ОО ОО ОО Д1	Узлы опалубки	×	×	
А3			1.100.1-7.4 ОО ОО.ОО Д2	Узлы армирования	×	×	
А3			1.100.1-7.4 ОО ОО ОО ТО	Техническое описание	×	×	
А3			1.100.1-7.4 ОО ОО ОО РС	Ведомость расхода стали	×	×	
				Сборочные единицы			
А3		1	1.100.1-7.4 12.01.00	КП 30 26	1	1	
А4		2	1.100.1-7.4 00.00.09	Изделие закладное м1	2	2	
				Материалы			
				Бетон класса В15	1.22		м³
				ПСВ 30.26.16-200 т			
				Бетон класса В12.5		1.22	м³
				ПСВ 30.26. 16-150 - т			

Обозначение	Марка	Масса, кг
1.100.1-7.4 12.00.00	ПСВ 30.26.16-200 т	3050
-01	ПСВ 30.26.16-150 т	3050

		1.100.1-7.4	12.00.00
Нач. АПМ	Печерин		12.89
Гл. конструктор	Рабашкевич		
Рук. гр.	Стафеева		
Разраб.	Степанова		
Провер.	Булгакова		

Панель внутренняя стеновая ПСВ 30.26.16-200 т ПСВ 30.26. 16-150т

Стад.	Масса	Масшт.
Р	См табл.	
Лист	Листов 17	

СибЗНИИЭП г. Новосибирск

Инв. № подл. | Подпись и дата | Взам. инв. №

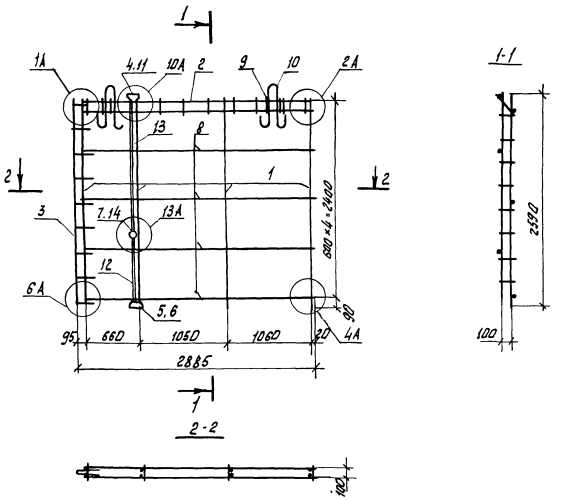

Формат	Зона	Поз.	Обозначение	Наименование	Кол.	Примечание
				Документация		
А3			1.100.1-7.4 ОО ОО ОО ТО	Техническое описание	×	
А3			1.100.1-7.4 ОО.ОО.ОО Д2	Узлы армирования	×	
				Сборочные единицы		
А3		1	1.100.1-7.4 ОО.ОО.01	Каркас Кр-1	4	
А3		2	1.100.1-7.4 ОО.ОО.02	Каркас Кр 7	1	
А3		3	1.100.1-7.4 ОО.ОО.08	Каркас Кр 11	1	
А3		4	1.100.1-7.4 ОО.ОО.05	Каркас коробки ККЗ	1	
А3		5	-02	Каркас коробки ККЗ	1	
А3		14	-05	Каркас коробки ККБ	1	
				Стандартные изделия		
		6	ТУ 36-26.82-85	Коробка ответ. л 245 У3	3	0.076кг
		7	ТУ 36-2682-85	Коробка унив. л 256 У3	2	0.06 кг
				Детали		
Б.4		8		ф5 Вр I ГОСТ 6727-80* ℓ=2820	4	0.40кг
Б.4		9		ф5 Вр I ГОСТ 6727-80*, ℓ=23	4	0.03кг
А4		10	1.100.1-7.4 ОО.ОО.11-02	петля П3	2	
А3		11	1.100.1-7.4 01.00.01	Тр.1	2	
А3		12	-05	Тр6	1	
А3		13	-13	Тр.14	1	

Масса пространственного каркаса - 10.51 кг

					1.100.1-7.4	12.01.00	
Нач. АПМ	Пекурин			12.А3	Каркас пространственный КП 30.26	Стадия	Лист	Листов
Гл. констр.	Редашкевич					Р.		1
Рук. гр.	Спайредова					СибЗНИИЭП г. Новосибирск		
Провер.	Белгакова							
Разраб.	Степанова							

Инв. № подл. | Подпись и дата | Взам. инв. №

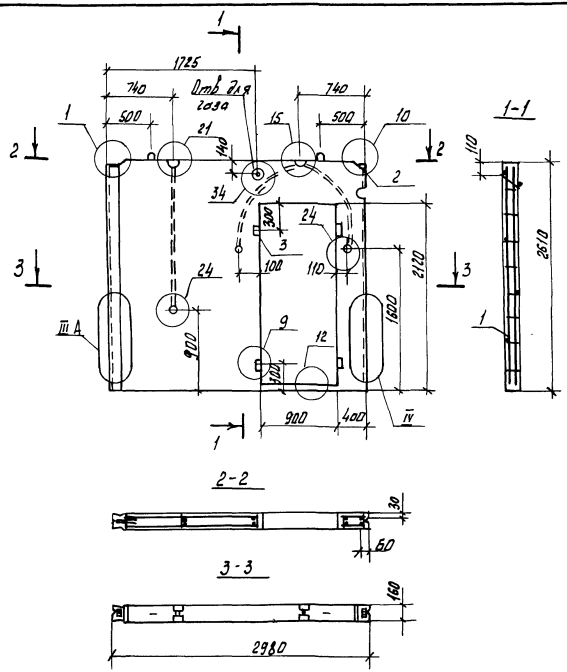

Формат	Зона	Поз.	Обозначение		Наименование	Кол. на исп.	01	Примечание
					Документация			
А3			1.100.1-7.4	00.00.00Д1	Узлы опалубки	×	×	
А5			1.100.1-7.4	00.00.00Д2	Узлы армирования	×	×	
А3			1.100.1-7.4	00.00.00ТО	Техническое описание	×	×	
А3			1.100.1-7.4	00.00.00рс	Ведомость расхода стали	×	×	
					Сборочные единицы			
А3		1	1.100.1-7.4	13.01.00	КП 30.26-1	1	1	
А4		2	1.400.1-7.4	00.00.09	Изделие закладное м1	2	2	
					Материалы			
					Бетон класса В15	0.92		м³
					ПСВ 30.26.16-200т-1			
					Бетон класса В12,5		0.92	м³
					ПСВ 30.26.16-150т-1			
Б.4		3			Пробка дерев. 10×160×100	4	4	шт.

Обозначение		Марка	Масса, кг
1.100.1-7.4	13.00.00	ПСВ 30.26.16-200т-1	2300
	-01	ПСВ 30 26.16-150т 1	2300

Нач. АПМ	Печерин		12.89
Гл. конст.	Радашкевич		
Рук. гр.	Стабредова		
Разраб.	Булгакова		
Провер.	Степанова		

1.100.1-7.4 13.00.00

Панель внутренняя стеновая
ПСВ-30.26.16-200т-1
ПСВ-30.26.16-150т-1

Стадия	Масса	Масштаб
Р	См. таб.	

Лист | Листов

СибЗНИИЭП
г. Новосибирск

Инв. № подл. | Подпись и дата | Взам. инв. №

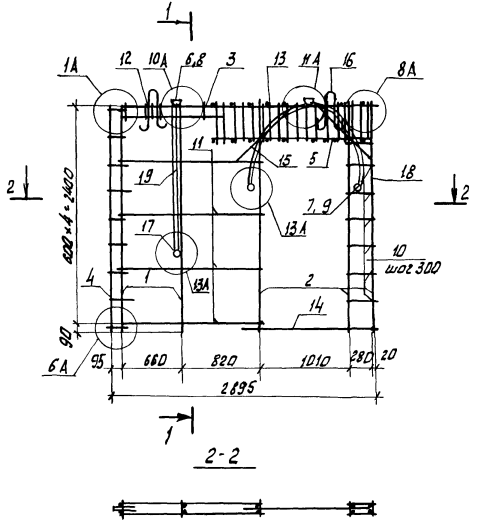

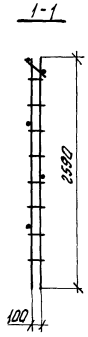

Формат	Зона	Поз.	Обозначение	Наименование	Кол.	Примечание
				Документация		
А3			1.100 1-7.4 00.00.00 ТО	Техническое описание	×	
А3			1.100. 1-7.4 00.00.00 Д2	Узлы арнирования	×	
				Сборочные единицы		
А3		1	1.100. 1-7.4 00.00.01	Каркас Кр1	2	
А3		2	-01	Каркас кр2	3	
А3		3	-0.5	Каркас кр6	1	
А3		4	1.100. 1-7.4 00.00.08	Каркас кр11	1	
А3		5	1.100 1-7.4 00.00.04	Каркас кр12	2	
А3		6	1.100. 1-7.4 00.00.05	Каркас коробки кк1	2	
А3		7	-05	Каркас коробки кк6	3	
				Стандартные изделия		
		8	ТУ-36-2682-85	Коробка ответв. Л245У3	4	0.076 кг
		9	ТУ-36-2682. 85	Коробка унив. Л256У3	6	0.06 кг
				Детали		
Б.4		10		ф5 Вр I ГОСТ 6727-80*, ℓ=330	16	0.05 кг
Б.4		11		ф5 Вр I ГОСТ 6727-80*, ℓ=1520	4	0.22 кг
Б.4		12		ф5 Вр I ГОСТ 6727-80*, ℓ=230	2	0.03 кг
Б.4		13		ф5 Вр I ГОСТ 6727-80*, ℓ=150	20	0.02 кг
Б.4		14		ф8 А III ГОСТ 5781-82*, ℓ=1410	1	0.56 кг
Б.4		15		ф8 А III ГОСТ 5781-82*, ℓ=1000	4	0.40 кг
А4		16	1.100. 1-7.4 00.00 11-03	Петля П4	2	

Формат	Зона	Поз.	Обозначение	Наименование	Кол.	Примечание
А3		17	1.100. 1-7.4 01.00 01	Тр.1	5	
			-0.7	Тр.8	2	
			-0.13	Тр 14	1	

Масса пространственного каркаса 19.15 кг

				1.100. 1-7.4		13.01.00	
Нач. АПМ	Печерин		12.89	Каркас пространственный КП 30.26-1	Стадия	Лист	Листов
Гл. конст	Радашкевич				Р		1
Рук. гр.	Стабредова				СибЗНИИЭП г. Новосибирск		
Провер.	Булгакова						
Разраб.	Степанова						

Инв. № подл. | Подпись и дата | Взам. инв. №

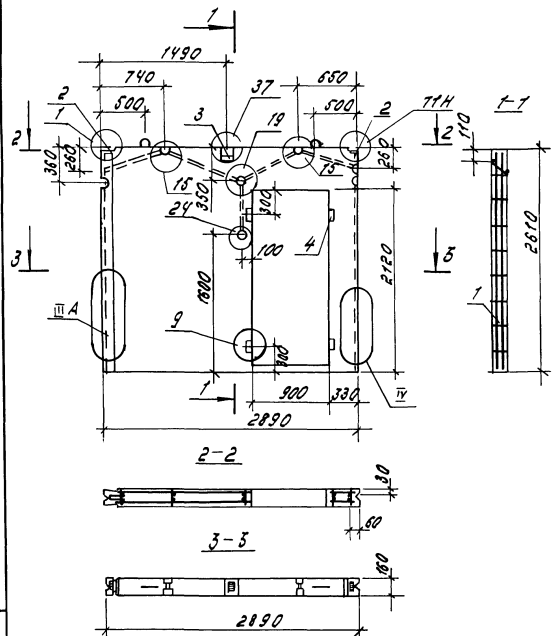

Формат	Зона	Поз.	Обозначение	Наименование	Кол.	Масса ед.	Примечание
				Документация			
А3			1.100.1-7.4 00.00.00Д1	Узлы опалубки	Х	Х	
А3			1.100.1-7.4 00.00.00Д2	Узлы армирования	Х	Х	
А3			1.100.1-7.4 00.00.00.ТО	Техническое описание	Х	Х	
А3			1.100.1-7.4 00.00.00.ВС	Ведомость расхода стали	Х	Х	
				Сборочные единицы			
А3		1	1.100.1-7.4 14.01.00	КП 29.26-1	1	1	
А4		2	1.100-1-7.4 00.00.09	Изделие закладное м1	2	2	
А4		3	1.100.1-7.4 00.00.10	Изделие закладное м2	1	1	
				Материалы			
				Бетон класса В15	0,91		м³
				ПСВ 29.26.16-200т-1			
				Бетон класса В12,5		0,91	м³
				ПСВ 29.26.16-150т-1			
Б.Ч.		4		Пробка дерев. 70х150х100	4	4	шт.

Обозначение	Марка	Масса, кг
1.100.1-7.4 14.00.00	ПСВ29.26.16-200т-1	2280
-01	ПСВ29.26.16-150т-1	2280

Нач.АПМ	Печерин		12.89
Гл.конст.	Рабашкевич		
Рук.гр.	Стабровский		
Провер.	Булгакова		
Разраб.	Моисеев		

1.100.1-7.4 14.00.00

Панель внутренняя стеновая ПСВ 29.26.16-200т-1 ПСВ 29.26.16-150т-1

Стадия	Масса	Масштаб
Р	см. табл.	
Лист	Листов 1	

СибЗНИИЭП г. Новосибирск

Копир. Формат А3

Инв.№подл. | Подпись и дата | Взам.инв.№

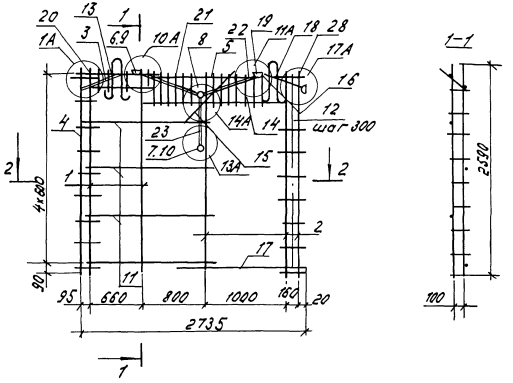

2-2

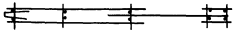

Формат	Зона	Поз.	Обозначение	Наименование	Кол.	Примечание
А4		18	1.100.1-7.4 00.00.11-03	Петля П4	2	
А3		19		тр. 1	4	
А3		20	— 04	тр. 5	1	
А3		21	— 0.5	тр. 6	1	
А3		22	— 29	тр. 30	1	
А3		23	— 25	тр. 26	2	

Масса пространственного каркаса - 15.15 кг.

Формат	Зона	Поз.	Обозначение	Наименование	Кол.	Примечание
				Документация		
А3			1.100.1-7.4 00.00.00.ТО	Техническое описание	X	
А3			1.100.1-7.4 00.00.00.Д2	Узлы армирования	X	
				Сборочные единицы.		
А3		1	1.100.1-7.4 00.00.01	Каркас КР1	2	
А3		2	-01	Каркас КР2	3	
А3		3	1.100.1-7.4 00.00.07-05	Каркас КР41	1	
А3		4	1.100.1-7.4 00.00.08	Каркас КР11	1	
А3		5	1.100.1-7.4 00.00.04	Каркас КР12	1	
А3		6	1.100.1-7.4 00.00.05	Каркас коробки КК1	3	
А3		7	-05	Каркас коробки КК6	1	
А3		8	-04	Каркас коробки КК5	1	
				Стандартные изделия		
		9	ТУ-36-2682-85	Коробка ответв. л245У3	6	0.076 кг.
		10	ТУ-36-2682-85	Коробка унив. л256У3	3	0.06 кг.
				Детали.		
Б.4		11		ф58р I ГОСТ6727-80*; l=1500	4	0.21 кг.
Б.4		12		ф58р I ГОСТ6727-80*; l=200	16	0.03 кг.
Б.4		13		ф58р I ГОСТ6727-80*; l=230	2	0.03 кг.
Б.4		14		ф58р I ГОСТ6727-80*; l=150	20	0.02 кг.
Б.4		15		ф8А III ГОСТ5781-82*; l=1000	2	0.40 кг.
Б.4		16		ф8А III ГОСТ5781-82* l=800	2	0.32 кг.
Б.4.		17		ф8А III ГОСТ5781-82*; l=1410	1	0.56 кг.

Нач. АПМ	Печерин		12.89
Гл. конст.	Радашкевич		
Рук. гр.	Стабредова		
Провер.	Булгакова		
Разраб.	Степанова		

1.100.1-7.4 14.01.00

Каркас пространственный КП29.26-1

Стадия	Лист	Листов
Р		1

СибЗНИИЭП г. Новосибирск

Инв. № подл. | Подпись и дата | Взам. инв. №

Копир.

Формат А3

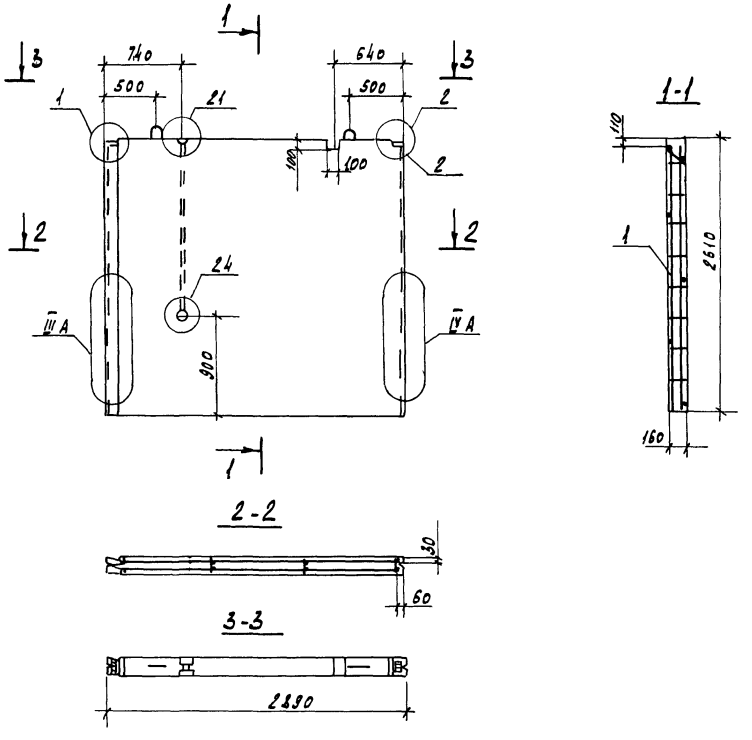

			Обозначение		Наименование	Кол. на изд.		Примечан.
							01	
					Документация			
А3			1.100.1-7.4	00.00.00ДЧ1	Узлы опалубки	×	×	
А3			1.100.1-7.4	00.00.00ДЧ2	Узлы армирования	×	×	
А3			1.100.1-7.4	00.00.00 ТО	Техническое описание	×	×	
А3			1.100.1-7.4	00.00.00 РС	Ведомость расхода стали	×	×	
					Сборочные единицы			
А3		1	1.100.1-7.4	15.01.00	КП 29.26	1	1	
А4		2	1.100.1-7.4	00.00.09	Изделие закладное М1	2	2	
					Материалы			
					Бетон класса В15	1.18		м³
					ПСВ 2926.16-200т			
					Бетон класса В12,5		1.18	м³
					ПСВ 29.26.16-150т			

Обозначение	Марка	Масса, кг
1.100.1-7.4 15.00.00	ПСВ29.26.16-200Т	2950
-01	ПСВ29.26.15-150Т	2950

Нач.АПМ	Певерин		12.89
Гл.констр.	Радашкевич		
Рук.гр.	Стадвердова		
Разраб.	Степанова		
Провер.	Булгакова		

1.100.1-7.4 15.00.00

Панель внутренняя стеновая
ПСВ 29.26.16-200т
ПСВ 29.26.16-150т

Стадия	Масса	Масштаб
Р	см. тадл.	
Лист	Листов 1	

СибЗНИИЭП
г. Новосибирск

Копировал Кириенко Формат А3

Инв.№ подл. | Подпись и дата | Взам. инв.№

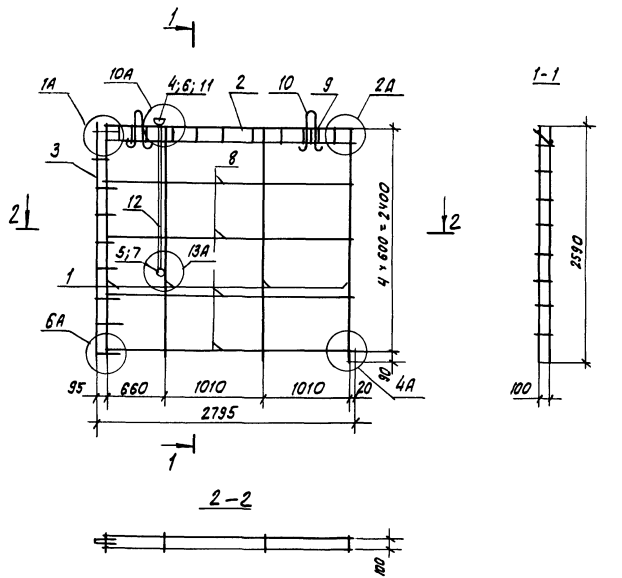

Формат	Зона	Поз.	Обозначение	Наименование	Кол	Примечание
				Документация		
А3			1.100.1-7.4 00.00.00ТО	Техническое описание	×	
А3			1.100.1-7.4 00.00 00Д2	Узлы премирования	×	
				Сборочные единицы		
А3		1	1.100.1-7.4 00.00.01	Каркас КР-1	4	
А3		2	1.100.1-7.4 00.00.02-01	Каркас КР-8	1	
А3		3	1.100.1-7.4 00.00.08	Каркас КР11	1	
А3		4	1.100.1-7.4 00.00.05	Каркас коробки КК1	1	
А3		5	-05	Каркас коробки ККБ	1	
				Стандартные изделия		
		6	ТУ-36-2682-85	Коробка ответв. л 245 У3	2	0.076кг
		7	ТУ-36-2682-85	Коробка унив. л.256 У3	2	0.06кг
				Детали.		
Б4		8		ф5ВрI ГОСТ 6727-80* ℓ=2740	4	0.39кг
Б4		9		ф5ВрI ГОСТ 6727-80*; ℓ=230	4	0 03кг
А4		10	1.100.1-7.4 00.00.11-03	Петля П4	2	
		11	1.100.1-7.4 01.00.01	Тр.1	2	
		12	-13	Тр.14	1	

Масса пространственного каркаса 9.12 кг

				1.100.1-7.4	15.01.00		
Нач. АПМ.	Лечерин		12.89	Каркас пространственный КН 29.26	Стад.	Лист	Листов
Гл. конст.	Радашкевич				Р		1
Рук. гр.	Стабредова				СибЗНИИЭП г. Новосибирск		
Провер.	Булгакова						
Разраб.	Степанова						

Копировал: [illegible]

формат А3

Инв. № подл. | Подпись и дата | Взам. инв. №

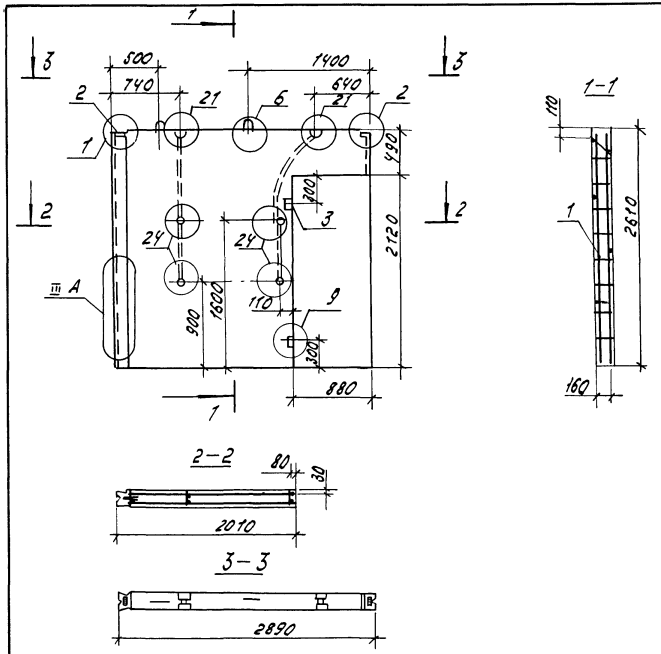

Формат	Зона	Поз.	Обозначение		Наименование	Кол. на исп.	01	Примечан
					Документация			
А3			1.100.1-7.4	00.00.00Д1	Узлы опалубки	X	X	
А3			1.100 1-7.4	00.00.00Д2	Узлы армирования	X	X	
А3			1.100.1-7.4	00.00.00.ТО	Техническое описание	X	X	
А3			1.100.1-7.4	00.00.00.РС.	Ведомость расхода стали.	X	X	
					Сборочные единицы.			
А3		1	1.100.1-7.4	16.01.00	КН 29 26-2	1	1	
А4		2	1.100 1-7.4	00.00.09	Изделие закладное М1	2	2	
					Материалы			
					Бетон класса В15	0.89		$м^3$
					ПСВ 29.26.16-200 Т-2			
					Бетон класса В12.5		0.89	$м^3$
					ПСВ 29.26.16-150 Т-2			
Б4		3			Пробка дерев. 70×160×100	2	2	шт.

Обозначение	Марка	Масса кг
1.100.1-7.4 6.00.00	ПСВ 23.26.16-200Т-2	2230
— 01	ПСВ 29.26.16-150Т-2	2230

Нач. АПМ	Печерин		12.89
Гл. конст.	Радашкевич		
Рук. гр.	Стабредова		
Разраб.	Степанова		
Провер.	Булгакова		

1.100.1-7.4 16.00.00

Панель внутренняя стеновая
ПСВ 29.26.16-200 Т-2
ПСВ 29.26.16-150 Т-2

Стадия	Масса	Масштаб
Р	см. табл	

Лист | Листов 1

СНБЗНИИЭП
г. Новосибирск

Инв. № подл. | Подп. и дата | Взам. инв. №

Копир. [signature]

формат А3

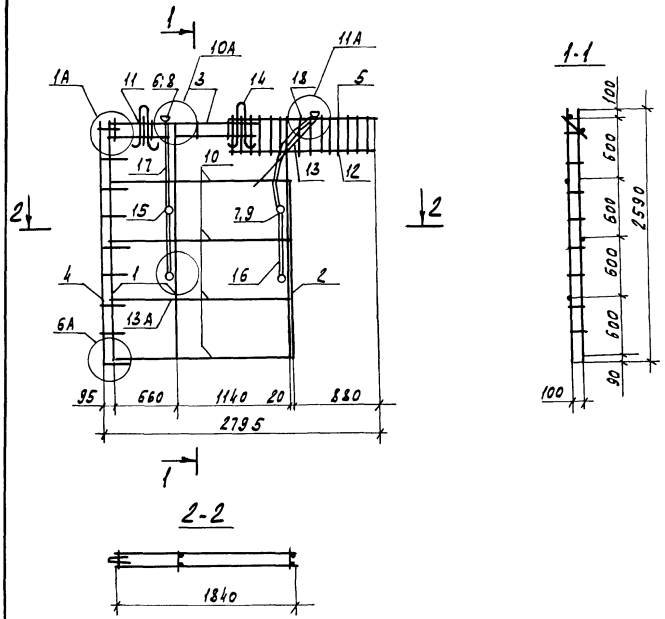

Масса пространственного каркаса - 15.57 кг

Формат	Зона	Поз.	Обозначение		Наименование	Кол.	Примечан.
					Документация		
А3			1.100.1-7.4	00.00.00ТО	Техническое описание	×	
А3			1.100.1-7.4	00.00.00Д2	Узлы армирования	×	
			1.100.1-7.4				
					Сборочные единицы		
А3		1	1.100.1-7.4	00.00.01	Каркас КР-1	2	
А3		2		-01	Каркас КР 2	1	
А3		3	1.100.1-7.4	00.00.02-02	Каркас КР10	1	
А3		4	1.100.1-7.4	00.00.08	Каркас КР11	1	
А3		5	1.100.1-7.4	00.00.04-04	Каркас КР40	2	
А3		6	1.100.1-7.4	00.00.05	Каркас коробки КК1	2	
А3		7		-05	Каркас коробки КК6	4	
					Стандартные изделия		
		8	ТУ-36-2682-85		Коробка Л245-У3(ответ)	4	0.076кг
		9	ТУ-36-2682-85		Коробка Л256У3 (унив.)	8	0.06кг
					Детали		
Б4		10			ф5ВрI ГОСТ6727-80*, ℓ=1840	4	0.26кг
Б4		11			ф5ВрI ГОСТ6727-80*, ℓ=230	2	0.03кг
Б4		12			ф5ВрI ГОСТ6727-80*, ℓ=150	20	0.02кг
Б4		13			ф8АIII ГОСТ5781-82*, ℓ=1000	2	0.40кг
А4		14	1.100.1-7.4	00.00.11-03	Петля П4	2	
А3		15	1.100.1-7.4	01.00.01	Тр.1	6	
А3		16	1.100.1-7.4	01.00.01-03	Тр.4	2	
А3		17	1.100.1-74	01.00.01-06	Тр.7	1	
А3		18	1.100.1-7.4	01.00.01-07	Тр.8	1	

1.100.1-7.4 16.01.00

Нач. АПМ	Печерин		12.89
Гл. конст.	Радашкевич		
Рук. гр.	Стабредова		
Провер.	Булгакова		
Разраб.	Степанова		

Каркас пространственный КП 29.26-2

Стадия	Лист	Листов
Р		1

СибЗНИИЭП г. Новосибирск

Инв. № подл. | Подпись и дата | Взам. инв. №

Копировал Кириенко Формат А3

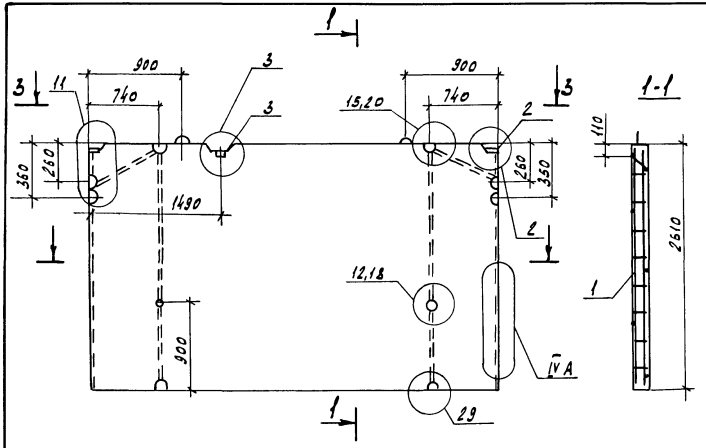

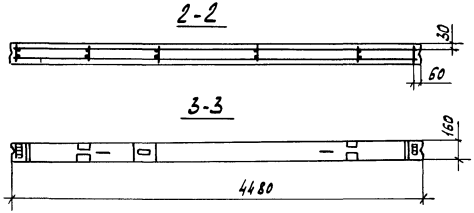

Формат	Зона	Поз.	Обозначение	Наименование	Кол. на изд.		Примечание
						01	
				Документация			
А3			1.100.1-7.4 00.00.00 Д1	Узлы опалубки	×	×	
А3			1.100.1-7.4 00.00.00 Д2	Узлы армирования	×	×	
А3			1.100.1-74 00.00.00 ТО	Техническое описание	×	×	
А3			1.100.1-7.4 00.00.00 РС	Ведомость расхода стали	×	×	
				Сборочные единицы			
А3		1	1.100.1-7.4 17.01.00	КП 45.26	1	1	
А3		2	1.100.1-7.4 00.00.09	Изделие закладное М1	2	2	
А3		3	1.100.1-7.4 00.00.10	Изделие закладное М2	1	1	
				Материалы			
				Бетон класса В15	1.87		м²
				ПСВ 45.26.16-200т			
				Бетон класса В12.5		1.87	м²
				ПСВ 45.26.16-150т			

Обозначение	Марка	Масса кг
1.100.1-7.4 17.00.00	ПСВ 45.26.16-200т	4680
-01	ПСВ 45.26.16-150т	4680

Нач. АПМ	Лачерин		12.89
Гл. констр.	Радашкевич		
Рук. гр.	Ставродова		
Провер.	Булгакова		
Разраб.	Моисеева		

1.100.1-7.4 17.00.00

Панель внутренняя стеновая ПСВ 45.26.16-200т ПСВ 45.26.16-150т

Стадия	Масса	Масштаб
Р	см. табл.	
Лист	Листов 1	

СибЗНИИЭП г. Новосибирск

Копировал Кириенко Формат А3

Инв. № подл. | Подпись и дата | Взам. инв. №

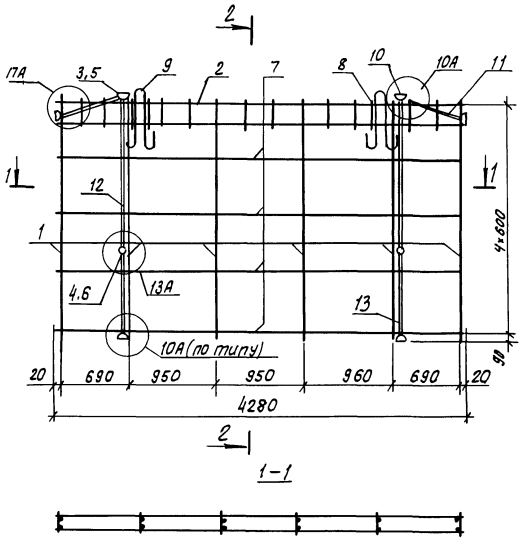

Формат	Зона	Поз.	Обозначение	Наименование	Кол.	Примеч
				Документация		
А3			1.100.1-7.4 ОО.ОО.ОО ТО	Техническое описание	×	
А3			1.100.1-7.4 ОО.ОО.ОО Д2	Узлы армирования	×	
				Сборочные единицы		
А3		1	1.100.1-7.4 ОО.ОО.01	Каркас КР1	6	
А3		2	1.100.1-7.4 ОО.ОО.02-03	Каркас КР21	1	
А3		3	1.100.1-7.4 ОО.ОО.05	Каркас коробки КК1	6	
А3		4	-05	Каркас коробки ККб	2	
				Стандартные изделия		
		5	ТУ-36-2682-85	Коробка ответв. л 245 У3	12	0.076 кг
		6	ТУ-36-2682-85	Коробка универ. л 256 У3	4	0.06 кг
				Детали		
Б Ч		7		ф5 ВрI ГОСТ 6727-80*; ℓ=4280	4	0.60
Б Ч		8		ф5 ВрI ГОСТ 6727-80*; ℓ=230	4	0.03 кг
А Ч		9	1.100.1-7.4 ОО.ОО.11-01	Петля П2	2	
А3		10	1.100.1-7.4	тр-1	6	
А3		11	-03	тр 4	2	
А3		12	-13	тр 14	4	
А3		13	-05	тр 6	2	

Масса пространственного каркаса -14.36 кг

				1.100.1-7.4	17.01.00	
Нач. АПМ.	Печерин		12.89			
Гл. констр.	Радашкевич			Каркас пространственный кп 45.26	Стадия: Р; Лист: ; Листов: 1	
Рук. гр.	Стафеева					
Провер.	Булгакова				СибЗНИИЭП г. Новосибирск	
Разраб.	Степанова					

Инв.№ подл. | Подпись и дата | Взам. инв.№

Копировал: Шеарп

Формат А3

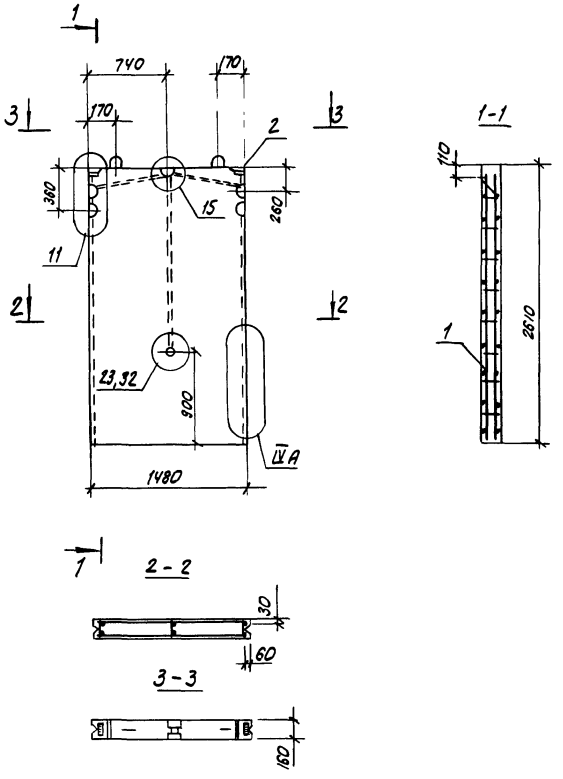

Формат	Зона	Поз.	Обозначение	Наименование	Кол. на исп.		Примечание
						01	
				Документация			
А3			1.100.1-7.4 00.00.00 Д1	Узлы опалубки	×	×	
А3			1.100.1-7.4 00.00.00 Д2	Узлы армирования	×	×	
А3			1.100.1-7.4 00.00.00 ТО	Техническое описание	×	×	
А3			1.100.1-7.4 00.00.00 РС	Ведомость расхода стали	×	×	
				Сборочные единицы			
А3		1	1.100.1-7.4 18.01.00	КП 15.26	1	1	
А4		2	1.100.1-7.4 00.00.09	Изделие закладное М1	2	2	
				Материалы			
				Бетон класса В15	0.62		м3
				ПСВ 15.26.16-200т-			
				Бетон класса В12,5		0.62	м3
				ПСВ 15.26.16-150т-			

Обозначение	Марка	Масса кг
1.100.1-7.4 18.00.00	ПСВ 15.26.16-200т	1550
-01	ПСВ 15.26.16-150т	1550

Нач.АПМ.1	Печерин		12.89
Гл.конст.	Радашкевич		
Рук.гр.	Стабревова		
Провер.	Булгакова		
Разраб.	Степанова		

1.100.1-7.4 18.00.00

Панель внутренняя стеновая
ПСВ 15.26.16-200т
ПСВ 15.26.16-150т

Стадия	Масса	Масштаб
Р	см. табл.	
Лист	Листов 1	

СибЗНИИЭП
г. Новосибирск

Копировал: Степанова

Формат А3

Взам. инв. №

Подпись и дата

Инв. № подл.

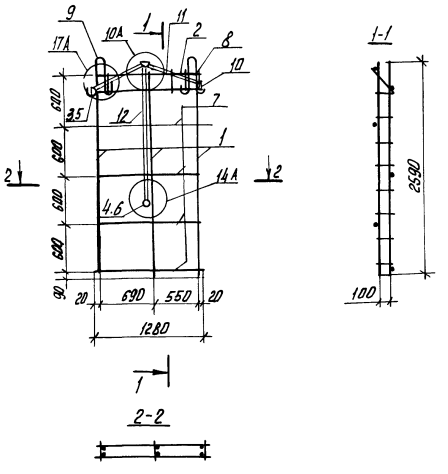

Формат	Зона	Поз.	Обозначение	Наименование	Кол.	Примечание
				Документация		
А3			1.100.1-7.4 ПО.ПО.ПО ТО	Техническое описание	×	
А3			1.100.1-7-4 ПО.ПО.ПО Д2	Узлы армирования	×	
				Сборочные единицы		
А3		1	1.100.1-7.4 ПО.ПО.01	Каркас Кр1	3	
А3		2	1.100.1-7.4 ПО.ПО.06-03	Каркас Кр2В	1	
А3		3	1.100.1-7.4 ПО.ПО.05	Каркас коробки КК1	3	
А3		4	-04	Каркас коробки КК5	1	
				Стандартные изделия		
		5	ТУ-36-2682-85	Коробка отвеств. Л245 У3	6	0.076 кг
		6	ТУ 36-2682-85	Коробка универ. Л256 У3	1	0.06 кг
				Детали		
Б4		7		ф5 ВрI ГОСТ 6727-80*, ℓ=1280	4	0.18 кг
Б4		8		ф5 ВрI ГОСТ 6727-80*, ℓ=280	4	0.03 кг
А4		9	1.100.1-7.4 ПО.ПО.11-04	Петля П5	2	
А3		10		Тр.1	3	
А3		11	-03	Тр.4	2	
А3		12	-13	Тр.14	1	

Масса пространственного каркаса - 5.36 кг

				1.100.1-7.4	18.01.00
Нач. АПМ	Печерин		12.85		
Гл. конст.	Радашкевич			Каркас пространственный КП 15.26	Стадия Р; Лист; Листов 6
Рук. гр.	Степредова				
Пров.	Булгакова				Сиб ЗНИИЭП г. Новосибирск
Разраб.	Степанова				

Инв. № подл. | Подп. и дата | Взам. инв. №

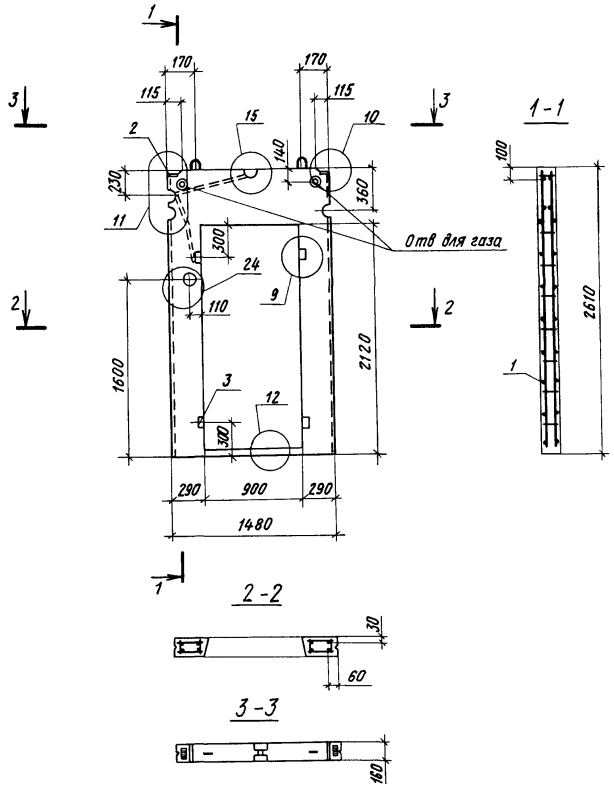

Формат	Зона	Поз.	Обозначение	Наименование	Кол на исп.		Примечание
						01	
				Документация			
А3			1.100.1-7.4 00.00.00 Д1	Узлы опалубки	×	×	
А3			1.100.1-7.4 00.00.00 Д2	Узлы армирования	×	×	
А3			1.100.1-7.4 00.00.00 ТО	Техническое описание	×	×	
А3			1.100.1-7.4 00.00.00 РС	Ведомость расхода стали	×	×	
				Сборочные единицы			
А3		1	1.100.1-7.4 19.01.00	КП 15 26-1	1	1	
А4		2	1.100.1-7.4 00.00.09	Изделие закладное М1	2	2	
				Материалы			
				Бетон класса В15	0,30		м³
				ПСВ 15.26.16-200т-1			
				Бетон класса В12,5		0,30	м³
				ПСВ 15.26.16-150т-1			
Б.Ч		3		Пробка деревян. 70×160×100	4	4	шт

Обозначение		Марка	Масса, кг
1.100.1-7.4	19.00.00	ПСВ15.26.16-200т-1	750
	-01	ПСВ15.26.16-150т-1	750

Нач.АПМ-1	Печерин		12.89
Гл конст	Радашкевич		
Рук гр	Стабредова		
Провер	Стабредова		
Разраб	Булгакова		

1.100.1-7.4 19.00.00

Панель внутренняя стеновая
ПСВ 15.26.16-200т-1
ПСВ 15.26.16-150т-1

Стадия	Масса	Масштаб
Р	см табл	
Лист	Листов 1	

СпБ ЗНИИЭП
г. Новосибирск

Копировал

Формат А3

Взам инв.№ | Подпись и дата | Инв № подл

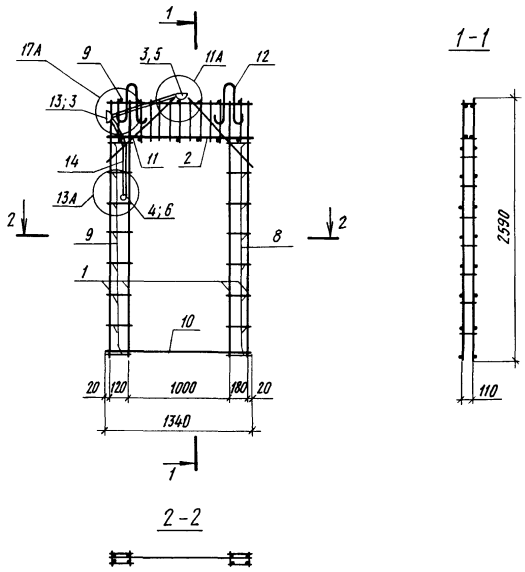

Формат	Зона	Поз.	Обозначение	Наименование	Кол	Примечание
				Документация		
А3			1.100 1-7.4 00.00.00 ТО	Техническое описание	×	
А3			1 100 1-7.4 00.00.00 Д2	Узлы армирования	×	
				Сборочные единицы		
А3		1	1.100 1-7 4 00 00.01-01	Каркас КР2	4	
А3		2	1 100 1-7 4 00.00.04-01	Каркас КР 23	2	
А3		3	1.100.1-7 4 00.00 05	Каркас коробки КК1	2	
А3		4	-05	Каркас коробки КК6	1	
				Стандартные изделия		
		5	ТУ-36-2682-85	Коробка Л245 У3 (ответв)	4	0,076 кг
		6	ТУ-36-2682-85	Коробка Л256 У3 (унив.)	2	0,06 кг
				Детали		
Б.Ч.		8		Ф5ВрI ГОСТ 6727-80*, ℓ=220	16	0,03 кг
Б.Ч		9		Ф5ВрI ГОСТ 6727-80*, ℓ=150	30	0,02 кг
Б.Ч		10		Ф8АIII ГОСТ 5781-82*, ℓ=1340	1	0,53 кг
Б.Ч.		11		Ф8АIII ГОСТ 5781-82*, ℓ=900	4	0,36 кг
А4		12	1 100 1-7 4 00 00 11-04	Петля П5	2	
А3		13	1.100 1-7 4 01.00.01	Тр.1	3	
А3		14	-04	Тр 5	2	

Масса пространственного каркаса - 12,57 кг

				1.100.1-7.4 19.01.00			
Нач.АПМ-1	Печерин	[signature]	12.89	Каркас пространственный КП 15-26-1	Стадия	Лист	Листов
Гл.конст	Радашкевич	[signature]			Р		1
Рук гр.	Стабредова	[signature]			СибЗНИИЭП г Новосибирск		
Провер	Булгакова	[signature]					
Разраб	Степанова	[signature]					

Инв № подл | Подпись и дата | Взам инв. №

Копировал [signature] Формат А3

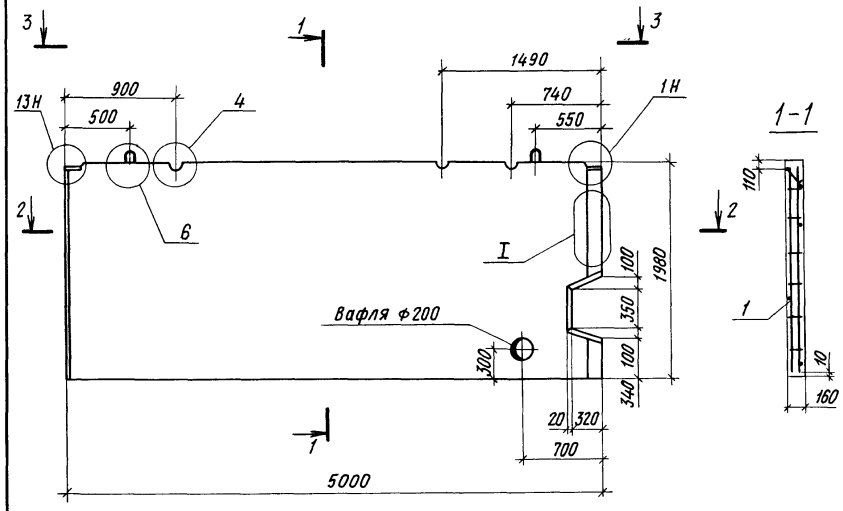

Формат	Зона	Поз	Обозначение	Наименование	Кол на исп		Примечание
						01	
				Документация			
А3			1 100.1-7 4 00 00 00 Д1	Узлы опалубки	×	×	
А3			1 100 1-7 4 00 00.00 Д2	Узлы армирования	×	×	
А3			1 100 1-7 4 00.00.00 ТО	Техническое описание	×	×	
А3			1 100 1-7.4 00 00 00 РС	Ведомость расхода стали	×	×	
				Сборочные единицы			
А3		1	1 1001-7. 4 20 01.00	КП 50 20	1	1	
А4		2	1 100.1-7 4 00 00 09	Изделие закладное М1	2	2	
				Материалы			
				Бетон класса В15	1,56		м³
				ПСП 50.20 16-200т			
				Бетон класса В12,5		1,56	м³
				ПСП 50 20.16 -150 Т			

Обозначение		Марка	Масса, кг
1 100.1-7.4	20.00.00	ПСП 50.20 16-200т	3900
	-01	ПСП 50.20 16-150т	3900

Нач АПМ1	Печерин		12.89
Гл конст	Радашкевич		
Рук гр.	Стабредова		
Разраб	Степанова		
Провер.	Булгакова		

1.100.1-7.4 20.00.00

Панель внутренняя цокольная
ПСП 50.20.16-200т
ПСП 50.20 16-150т

Стадия	Масса	Масштаб
Р	см табл.	
Лист	Листов 1	

СибЗНИИЭП
г.Новосибирск

Копировал

Формат А3

Инв.№ подл. | Подпись и дата | Взам. инв.№

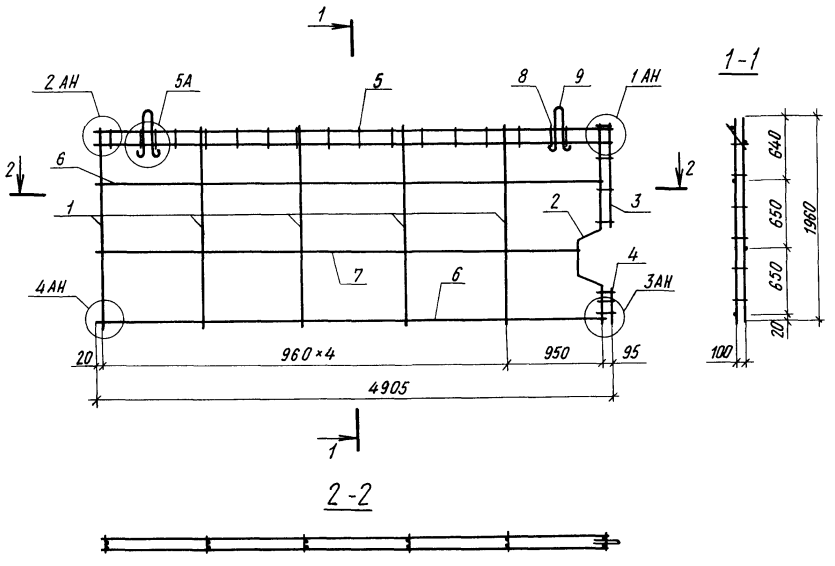

Формат	Зона	Поз	Обозначение		Наименование	Кол	Приме-чание
					Документация		
А3			1100 1-7.4	00 00 00 Д2	Узлы армирования	×	
А3			1.100.1-7 4	00.00 00 ТО	Техническое описание	×	
					Сборочные единицы		
А3		1	1 100 1-7 4	00 00 06	Каркас КР25	5	
А3		2	1.100 1-7.4	00.00 07-04	Каркас КР35	1	
А3		3	1 100.1-7.4	00.00.08-01	Каркас КР36	1	
А3		4		-04	Каркас КР39	1	
А3		5	1.100.1-7.4	00 00.07-02	Каркас КР33	1	
					Детали		
Б.Ч.		6			ф5 ВрI ГОСТ 6727-80*, ℓ=4840	2	0,68 кг
Б.Ч.		7			ф5 ВрI ГОСТ 6727-80*, ℓ=4610	1	0,65 кг
Б.Ч		8			ф5 ВрI ГОСТ 6727-80*, ℓ=200	4	0.03 кг
А4		9	1 100 1-7.4	00 00.11-02	Петля П3	2	.

Масса пространственного каркаса - 11,43 кг

Нач АПМ-1	Печерин		12.89
Гл конст.	Радашкевич		
Рук гр	Стабредова		
Провер	Булгакова		
Разраб.	Степанова		

1.100.1-7.4 20.01.00

Каркас пространственный КП 50.20

Стадия	Лист	Листов
Р		1

СибЗНИИЭП г Новосибирск

Копировал Формат А3

Инв № подл. | Подпись и дата | Взам инв. №

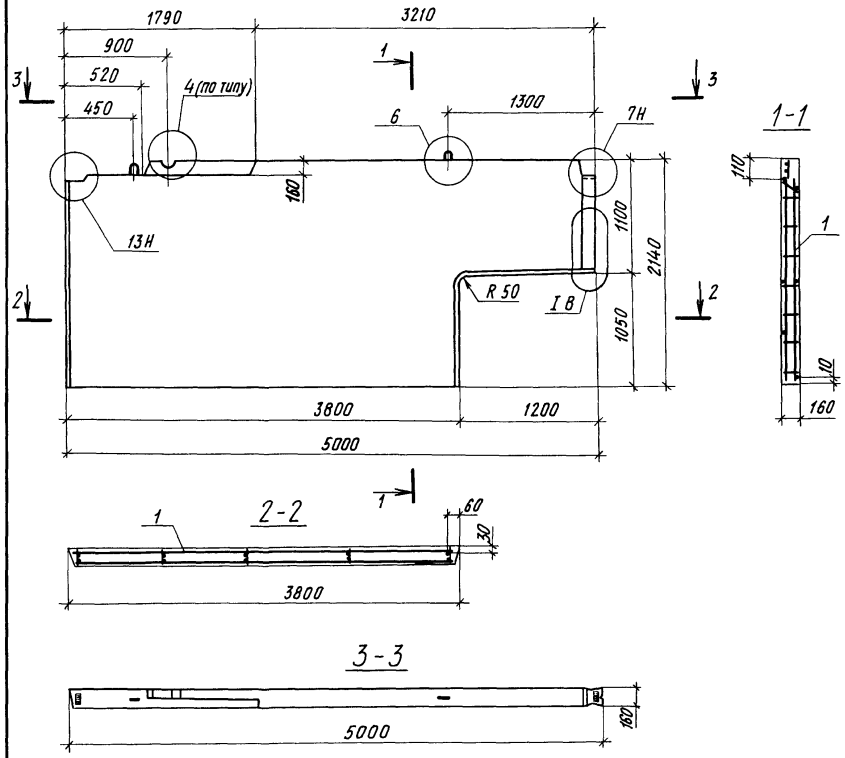

Формат	Зона	Поз	Обозначение		Наименование	Кол на изп		Примечание
							01	
					Документация			
А3			1.100.1-7.4	00.00.00 Д1	Узлы опалубки	×	×	
А3			1.100.1-7.4	00.00.00 Д2	Узлы армирования	×	×	
А3			1.100.1-7.4	00.00.00 ТО	Техническое описание	×	×	
А3			1.100.1-7.4	00.00.00 РС	Ведомость расхода стали	×	×	
					Сборочные единицы			
А3		1	1.100.1-7.4	21.01.00	КП 50.21	1	1	
А4		2	1.100.1-7.4	00.00.09	Изделие закладное М1	2	2	
					Материалы			
					Бетон класса В15	1,48		м³
					ПСП 50.21.16-200т			
					Бетон класса В12,5		1,48	м³
					ПСП 50.21.16-150т			

Обозначение		Марка	Масса, кг
1.100.1-7.4	21.00.00	ПСП 50.21.16-200т	3700
	-01	ПСП 50.21.16-150т	3700

Взам инв № | Подпись и дата | Инв № подл

Нач.МПМ-1	Печерин		12.89
Гл конст	Радашкевич		
Рук гр	Стабредова		
Разраб	Стабредова		
Провер	Булгакова		

1.100.1-7.4 21.00.00

Панель внутренняя цокольная
ПСП 50.21.16-200т
ПСП 50.21.16-150т

Стадия	Масса	Масштаб
Р	см табл	
Лист	Листов 1	

СибЗНИИЭП
г. Новосибирск

Копировал Архипов Формат А3

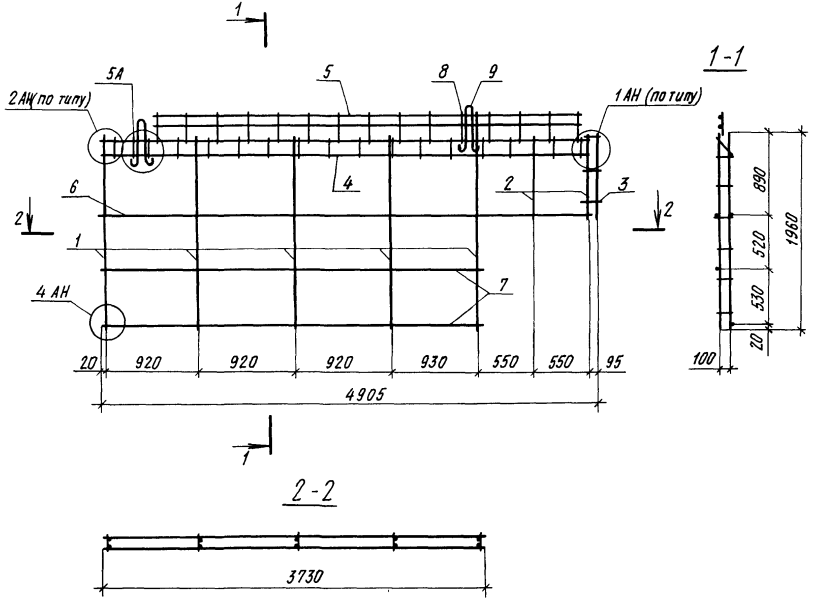

Формат	Зона	Поз	Обозначение	Наименование	Кол	Примечание
				Документация		
А3			1.100.1-7.4 ОО ОО.ОО Д2	Узлы армирования	×	
А3			1.100.1-7.4 ОО.ОО.ОО ТО	Техническое описание	×	
				Сборочные единицы		
А3		1	1.100.1-7.4 ОО ОО.06	Каркас КР25	5	
А3		2	-04	Каркас КР29	2	
А3		3	1.100.1-7.4 ОО ОО 08-03	Каркас КР38	1	
А3		4	1.100.1-7.4 ОО.ОО.07-02	Каркас КР33	1	
А3		5	1.100.1-7.4 ОО.ОО.03-01	Каркас КР14	1	
				Детали		
Б.Ч.		6		ф5ВрI ГОСТ 6727-80*, ℓ=4840	2	0,68 кг
Б.Ч.		7		ф5ВрI ГОСТ 6727-80*, ℓ=3730	2	0,58 кг
Б.Ч.		8		ф5ВрI ГОСТ 6727-80*, ℓ=230	4	0,03 кг
А4		9	1.100.1-7.4 ОО.ОО 11-02	Петля П3	2	

Масса пространственного каркаса - 12.94 кг

Инв.№подл. | Подпись и дата | Взам.инв.№

				1.100.1-7.4 21.01.00			
Нач.АПМ-1	Печерин		12.89	Каркас пространственный КП 50.21-2	Стадия	Лист	Листов
Гл.конст.	Радашкевич				Р		1
Рук.гр.	Стабредова				СибЗНИИЭП г.Новосибирск		
Разраб.	Степанова						
Провер.	Булгакова						

Копировал Архипов Формат А3

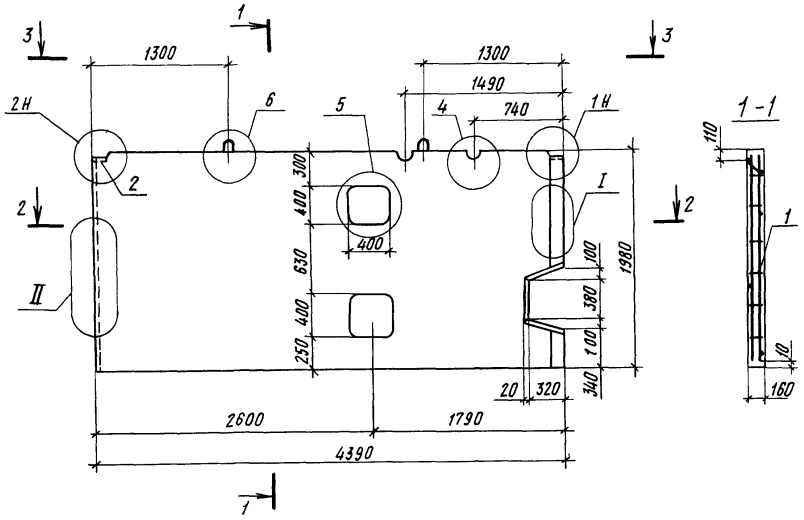

Формат	Зона	Поз	Обозначение	Наименование	Кол на исп		Примечание
						01	
				Документация			
А3			1 100 1-7 4 00 00.00 Д1	Узлы опалубки	×	×	
А3			1 100.1-7 4 00 00.00 Д2	Узлы армирования	×	×	
А3			1 100.1-7 4 00.00 00 ТО	Техническое описание	×	×	
А3			1 100.1-7 4 00.00.00 РС	Ведомость расхода стали	×	×	
				Сборочные единицы			
А3		1	1 100 1-7 4 22 01.00	КП 44 20	1	1	
А4		2	1.100.1 -7.4 00.00.09	Изделие закладное м1	2	2	
				Материалы			
				Бетон класса В15	1,31		м3
				ПСП 44 20 16 -200 т			
				Бетон класса В12.5		1,31	м3
				ПСП 44. 20.16 -150 т			

Обозначение	Марка	Масса, кг
1 100 1-7.4 22 00 00	ПСП44.20 16 -200т	3280
-01	ПСП44 20 16 -150 т	3280

Нач.ЛПМ-1	Печерин		12.89
Гл конст	Райашкевич		
Рук. гр	Ставредова		
Разраб	Степанова		
Провер.	Булгакова		

1.100.1-7.4 22.00.00

Панель внутренняя цокольная
ПСП 44 20.16-200т
ПСП 44 20.16 -150т

Стадия	Масса	Масштаб
Р	см табл.	
Лист	Листов 1	

СибЗНИИЭП
г. Новосибирск

Копировал Архипов Формат А3

Взам инв №
Подпись и дата
Инв. № подл

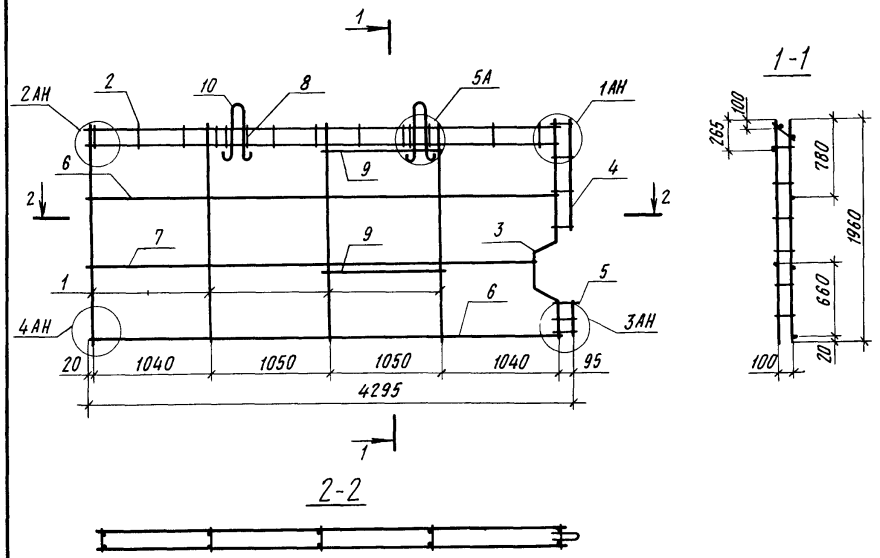

Формат	Зона	Поз.	Обозначение		Наименование	Кол.	Примечание
					Документация		
А3			1.100 1-7. 4	00.00.00 ДГ	Узлы армирования	×	
А3			1 100 1-7. 4	00 00.00 ТО	Техническое описание	×	
					Сборочные единицы		
А3		1	1 100. 1-7. 4	00 00 06	Каркас КР25	4	
А3		2		-01	Каркас КР26	1	
А3		3	1.100 1-7. 4	00 00 07-04	Каркас КР35	1	
А3		4	1.100.1-7 4	00.00.08-01	Каркас КР36	1	
А3		5		-04	Каркас КР39	1	
					Детали		
Б4		6			ф5 ВрI ГОСТ 6727-80*, ℓ=4220	2	0,60 кг
Б4.		7			ф5 ВрI ГОСТ 6727-80*, ℓ=4000	1	0,56 кг
Б4.		8			ф5 ВрI ГОСТ 6727-80*, ℓ=230	4	0,03 кг
Б.4.		9			ф8 АIII ГОСТ 5781-82*, ℓ=1600	2	0,43 кг
А4		10	1 100 1-7 4	00.00.11-02	Петля П3	2	

Масса пространственного каркаса - 11,22 кг

Нач АПМ-I	Печерин		12.89
Гл конст	Радашкевич		
Рук гр.	Стабредова		
Провер	Булгакова		
Разраб	Степанова		

1.100.1-7.4 22.01.00

Каркас пространственный КП 44 20

Стадия	Лист	Листов
Р		1

СибЗНИИЭП г Новосибирск

Копировал

Формат А3

Инв. № подл. | Подпись и дата | Взам. инв. №

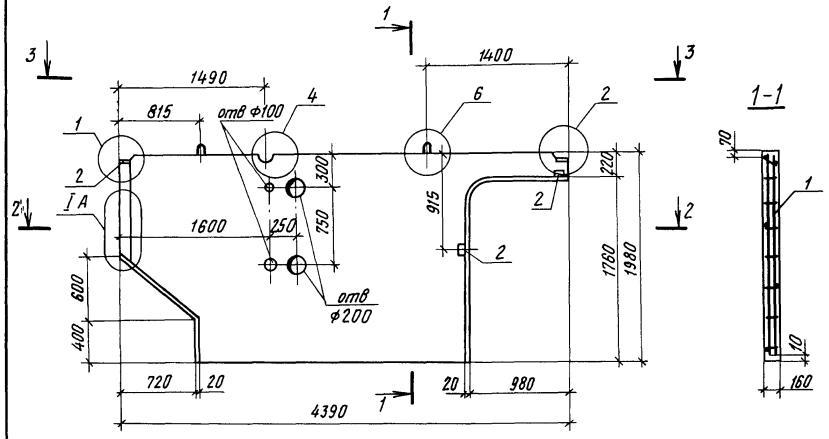

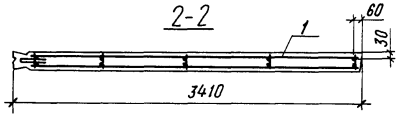

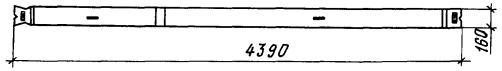

Формат	Зона	Поз.	Обозначение	Наименование	Кол. на изд.		Примечание
						01	
				Документация			
А3			1.100.1-7.4 00.00.00 Д1	Узлы опалубки	×	×	
А3			1.100.1-7.4 00.00.00 Д2	Узлы армирования	×	×	
А3			1.100.1-7.4 00.00.00 ТО	Техническое описание	×	×	
А3			1.100.1-7.4 00.00.00 РС	Ведомость расхода стали	×	×	
				Сборочные единицы			
А3		1	1.100.1-7.4 23.01.00	КП 44.20-1	1	1	
А4		2	1.100.1-7.4 00.00.09	Изделие закладное м1	4	4	
				Материалы			
				Бетон класса В15	1,02		м³
				ПСП 44.20.16-200 т-1			
				Бетон класса В12,5		1,02	м³
				ПСП 44.20.16-150 т-1			

Обозначение	Марка	Масса, кг
1.100.1-7.4 23.00.00	ПСП 44.20.16-200 т-1	2550
-01	ПСП 44.20.16-150 т-1	2550

Инв. № подл. | Подпись и дата | Взам. инв. №

Нач. АПМ-1	Печерин		12.89
Гл. конст.	Радашкевич		
Рук. гр.	Стафеедова		
Разраб.	Степанова		
Провер.	Булгакова		

1.100.1-7.4 23.00.00

Панель внутренняя цокольная
ПСП 44.20.16-200 т-1
ПСП 44.20.16-150 т-1

Стадия	Масса	Масштаб
Р	см. табл	
Лист	Листов 1	

СиБ ЗНИИЭП
г. Новосибирск

Копировал

Формат А3

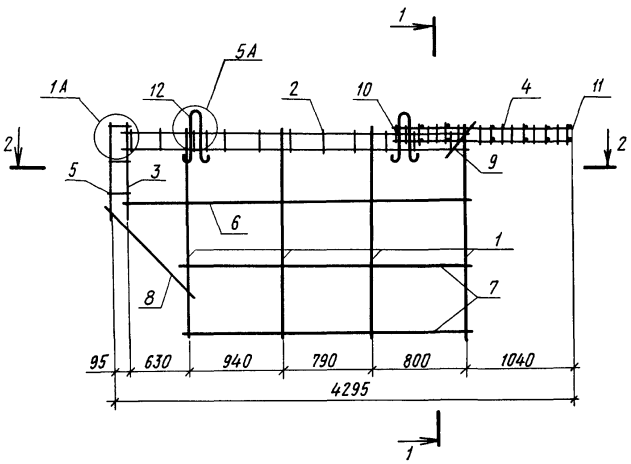

1-1

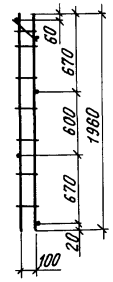

2-2

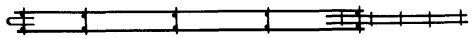

Формат	Зона	Поз	Обозначение		Наименование	Кол	Примечание
					Документация		
А3			1.100 1-7. 4	00.00.00 Д2	Узлы армирования	×	
А3			1 100.1-7 4	00 00.00 ТО	Техническое описание	×	
					Сборочные единицы		
А3		1	1 100 1-7. 4	00 00 06	Каркас КР25	4	
А3		2		-02	Каркас КР27	1	
А3		3		-05	Каркас КР30	1	
А3		4	1 100.1-7 4	00.00.07-03	Каркас КР34	2	
А3		5	1 100.1-7. 4	00.00.08-02	Каркас КР37	1	
					Детали		
Б.Ч.		6			ф5 ВрI ГОСТ 6727-80*, ℓ=3200	1	0,45 кг
Б.Ч		7			ф5 ВрI ГОСТ 6727-80*, ℓ=2570	2	0,36 кг
Б.Ч.		8			ф5 ВрI ГОСТ 6727-80*, ℓ=1180	2	0,17 кг
Б.Ч.		9			ф5 ВрI ГОСТ 6727-80*, ℓ=500	2	0,07 кг
Б Ч		10			ф5 ВрI ГОСТ 6727-80*, ℓ=230	4	0,03 кг
Б Ч		11			ф5 ВрI ГОСТ 6727-80*, ℓ=140	16	0,02 кг
А4		12	1 100.1-7.4	00.00.11-03	Петля П4	2	

Масса пространственного каркаса - 9,90 кг

Нач АПМ-1	Печерин		12 89
Гл конст	Радашкевич		
Рук гр.	Стабредова		
Провер	Булгакова		
Разраб	Степанова		

1.100.1-7.4 23.01.00

Каркас пространственный КП 44.20-1

Стадия	Лист	Листов
Р		1

СибЗНИИЭП г. Новосибирск

Копировал Архипов Формат А3

Инв № подл. | Подпись и дата | Взам инв. №

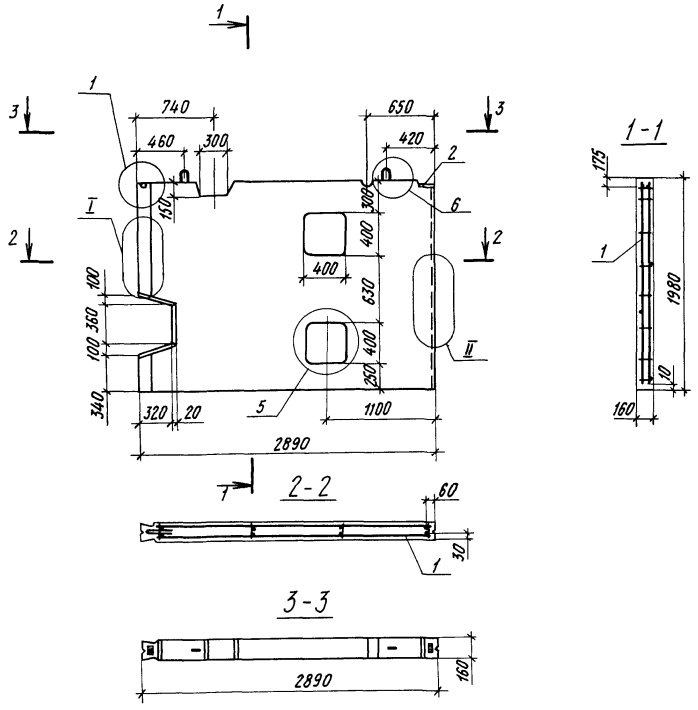

Формат	Зона	Поз.	Обозначение	Наименование	Кол на исп		Примечание
						01	
				Документация			
А3			1 100 1-7 4 00 00.00 Д1	Узлы опалубки	×	×	
А3			1 100 1-7.4 00 00.00 Д2	Узлы армирования	×	×	
А3			1 100 1-7.4 00.00 00 ТО	Техническое описание	×	×	
А3			1 100 1-7.4 00.00.00 РС	Ведомость расхода стали	×	×	
				Сборочные единицы			
А3		1	1.100.1-7.4 24.01 00	КП 29.20	1	1	
А4		2	1 100 1-7 4 00.00.09	Изделие закладное м1	2	2	
				Материалы			
				Бетон класса В15	0,84		м³
				ПСП 29.20.16-200т			
				Бетон класса В12,5		0,84	м³
				ПСП 29.20.16-150т			

Обозначение		Марка	Масса, кг
1.100.1-7.4	24.00 00	ПСП29.20.16-200т	2100
	-01	ПСП 29.20.16-150т	2100

Инв № подл. | Подпись и дата | Взам. инв №

Нач АПМ-1	Печерин		12.89
Гл конст	Радашкевич		
Рук гр	Стабредова		
Разраб.	Степанова		
Провер.	Булгакова		

1.100.1-7.4 24.00.00

Панель внутренняя цокольная
ПСП 29.20.16-200т
ПСП 29.20.16-150т

Стадия	Масса	Масштаб
Р	см табл.	
Лист	Листов 1	

СибЗНИИЭП
г Новосибирск

Копировал Архипов Формат А3

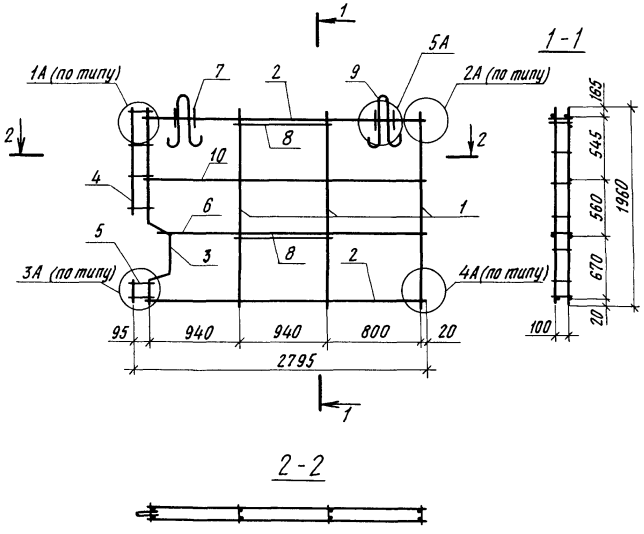

Формат	Зона	Поз.	Обозначение	Наименование	Кол	Примечание
				Документация		
А3			1.1001-7.4 00.00.00 Д2	Узлы армирования	×	
А3			1 1001-7 4 00.00.00 ТО	Техническое описание	×	
				Сборочные единицы		
А3		1	1.100.1-7.4 00.00.06	Каркас КР25	3	
А3		2	1.100.1-7 4 00.00.07-01	Каркас КР32	2	
А3		3	-04	Каркас КР35	1	
А3		4	1.100.1-7.4 00.00 08-01	Каркас КР36	1	
А3		5	-04	Каркас КР39	1	
				Детали		
Б.Ч.		6		ф5 Вр.I ГОСТ 6727-80*, ℓ=2500	1	0,96 кг
Б.Ч.		7		ф5 Вр I ГОСТ 6727-80*, ℓ=150	4	0,02 кг
Б.Ч.		8		ф8 AIII ГОСТ 5781-82*, ℓ=1050	2	0,41 кг
А4		9	1.100.1-7.4 00.0011-03	Петля П4	2	
Б.Ч.		10		ф5 Вр I ГОСТ 6727-80*, ℓ=2740	1	0,39 кг

Масса пространственного каркаса – 8,53 кг

Инв. № подл. | Подпись и дата | Взам. инв. №

Нач. АПМ-1	Печерин		12.89
Гл. конст.	Рабашкевич		
Рук. гр.	Стафеедова		
Провер.	Булгакова		
Разраб.	Степанова		

1.100.1-7.4 24.01.00

Каркас пространственный КП 29.20

Стадия	Лист	Листов
Р		1

СибЗНИИЭП г. Новосибирск

Копировал Архинг

Формат А3

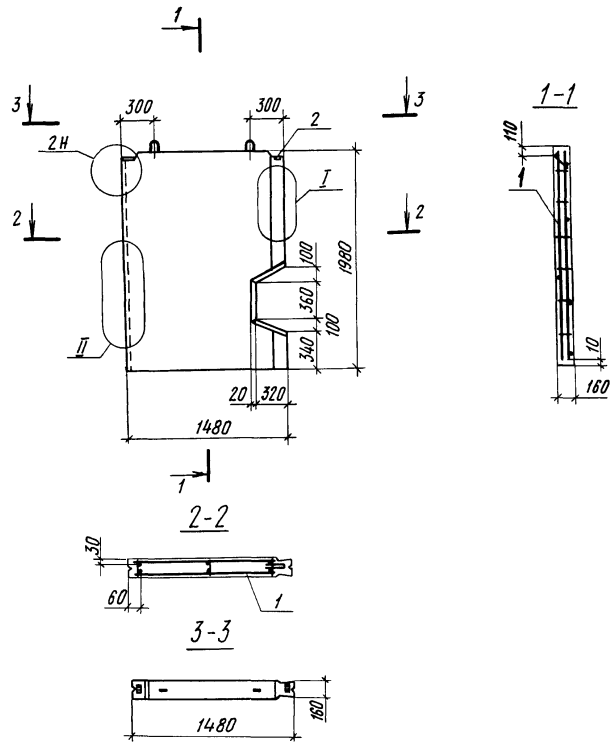

Формат	Зона	Поз	Обозначение	Наименование	Кол. на исп.		Примечание
						01	
				Документация			
А3			1.100.1-7.4 ОО ОО.ОО Д1	Узлы опалубки	×	×	
А3			1.100.1-7.4 ОО.ОО.ОО Д2	Узлы армирования	×	×	
А3			1.100.1-7.4 ОО.ОО.ОО ТО	Техническое описание	×	×	
А3			1.100.1-7.4 ОО.ОО.ОО РС	Ведомость расхода стали	×	×	
				Сборочные единицы			
А3		1	1.100.1-7.4 25 01.00	КП 15.20	1	1	
А4		2	1.100.1-7.4 ОО.ОО.09	Изделие закладное м1	2	2	
				Материалы			
				Бетон класса В15	0,44		м3
				ПСП 15.20 16-200т			
				Бетон класса В12,5		0,44	м3
				ПСП 15.20 16-150т			

Обозначение	Марка	Масса, кг
1.100.1-7.4 25.00.00	ПСП15.20.16-200т	1100
-01	ПСП 15 20 16-150т	1100

Нач. КПМ-1	Печерин		12.89
Гл. конст	Радашкевич		
Рук. гр.	Стадредова		
Разраб.	Степанова		
Провер.	Булгакова		

1.100.1-7.4 25.00.00

Панель внутренняя цокольная
ПСП 15.20 16-200т
ПСП 15.20.16-150т

Стадия	Масса	Масштаб
Р	см. табл.	
Лист	Листов 1	

СибЗНИИЭП
г. Новосибирск

Копировал

Формат А3

Взам. инв. №

Подпись и дата

Инв. № подл.

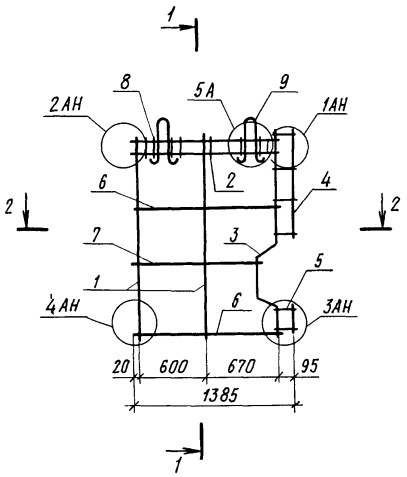

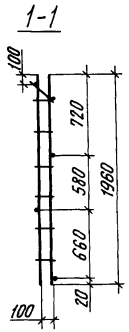

2-2

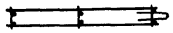

Формат	Зона	Поз.	Обозначение	Наименование	Кол	Примечание
				Документация		
А3			1.100.1-7 4 ОО ОО ОО Д2	Узлы армирования	×	
А3			1 100 1-7 4 ОО ОО.ОО ТО	Техническое описание	×	
				Сборочные единицы		
А3		1	1 100.1-7.4 ОО.ОО. 06	Каркас КР25	2	
А3		2	-03	Каркас КР28	1	
А3		3	-04	Каркас КР35	2	
А3		4	1 100 1-7 4 ОО.ОО.08-01	Каркас КР36	1	
А3		5	-04	Каркас КР39	1	
				Детали		
БЧ		6		ф5ВрI ГОСТ 6727-80*, ℓ=1320	2	0,19 кг
БЧ		7		ф5ВрI ГОСТ 6727-80*, ℓ=1090	1	0,15 кг
БЧ		8		ф5ВрI ГОСТ 6727-80*, ℓ=230	4	0,03 кг
А4		9	1 100 1-7. 4 ОО.ОО.11-04	Петля П5	2	

Масса пространственного каркаса - 5,61 кг

Инв № подл. | Подпись и дата | Взам. инв. №

Нач. АПМ-1	Печерин		12.89	1.100.1-7.4 25.01.00
Гл. конст.	Рабашкевич			Каркас пространственный КП 15.20
Рук. гр.	Стабредова			Стадия: Р; Лист: ; Листов: 1
Провер.	Булгакова			СибЗНИИЭП г. Новосибирск
Разраб.	Степанова			

Копировал

Формат А3

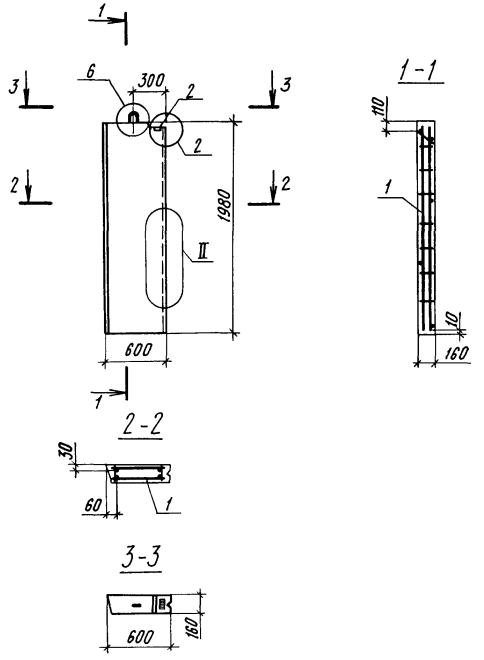

Формат	Зона	Поз.	Обозначение	Наименование	Кол на исп		Примечание
						01	
				Документация			
А3			1100 1-7 4 00 00 00 Д1	Узлы опалубки	×	×	
А3			1100 1-7 4 00 00.00 Д2	Узлы армирования	×	×	
А3			1100.1-7.4 00 00 00 ТО	Техническое описание	×	×	
А3			1100.1-7 4 00 00 00 РС	Ведомость расхода стали	×	×	
				Сборочные единицы			
А3		1	1100.1-7.4 26 01.00	КП 6.20	1	1	
А4		2	1.1001-7.4 00 00.09	Изделие закладное м1	1	1	
				Материалы			
				Бетон класса В15	0,19		м³
				ПСП 6 20.16 -200т			
				Бетон класса В12,5		0,19	м³
				ПСП 6 20.16 -150т			

Обозначение	Марка	Масса, кг
1 100 1-7 4 26.00.00	ПСП 6 20.16-200т	480
-01	ПСП 6 20 16-150т	480

Нач. АПМ1	Печерин		12 89
Гл конст.	Рабашкевич		
Рук. гр.	Стабредова		
Разраб	Степанова		
Провер.	Булгакова		

1.100.1-7.4 26.00.00

Панель внутренняя цокольная
ПСП 6.20 16-200т
ПСП 6.20.16 -150т

Стадия	Масса	Масштаб
Р	см. табл.	
Лист	Листов 1	

СибЗНИИЭП
г Новосибирск

Копировал

Формат А3

Инв. № подл. | Подпись и дата | Взам. инв. №

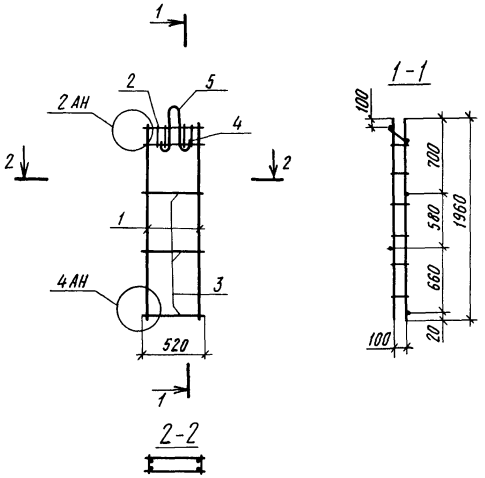

Формат	Зона	Поз.	Обозначение		Наименование	Кол	Примечание
					Документация		
А3			1 100 1-7 4	00.00 00 Д2	Узлы армирования	×	
А3			1.100 1-7 4	00.00.00 ТО	Техническое описание	×	
					Сборочные единицы		
А3		1	1 100 1-7 4	00 00 06	Каркас КР 25	2	
А3		2	1 100.1-7 4	00 00.07	Каркас КР 31	1	
					Детали		
Б Ч		3			ф5 ВрI ГОСТ 6727-80*, ℓ=520	3	0,07 кг
Б Ч		4			ф5 ВрI ГОСТ 6727-80*, ℓ=230	2	0,03 кг
А4		5	1.100.1-7 4	00 00.11-04	Петля П5	1	

Масса пространственного каркаса -2,30 кг

Нач АПМ-1	Печерин		12.89
Гл конст	Радашкевич		
Рук гр.	Стабредова		
Провер	Булгакова		
Разраб	Степанова		

1.100.1-7.4 26.01.00

Каркас пространственный КП 6 20

Стадия	Лист	Листов
Р		1

СибЗНИИЭП г Новосибирск

Копировал

Формат А3

Инв № подл. | Подпись и дата | Взам. инв. №

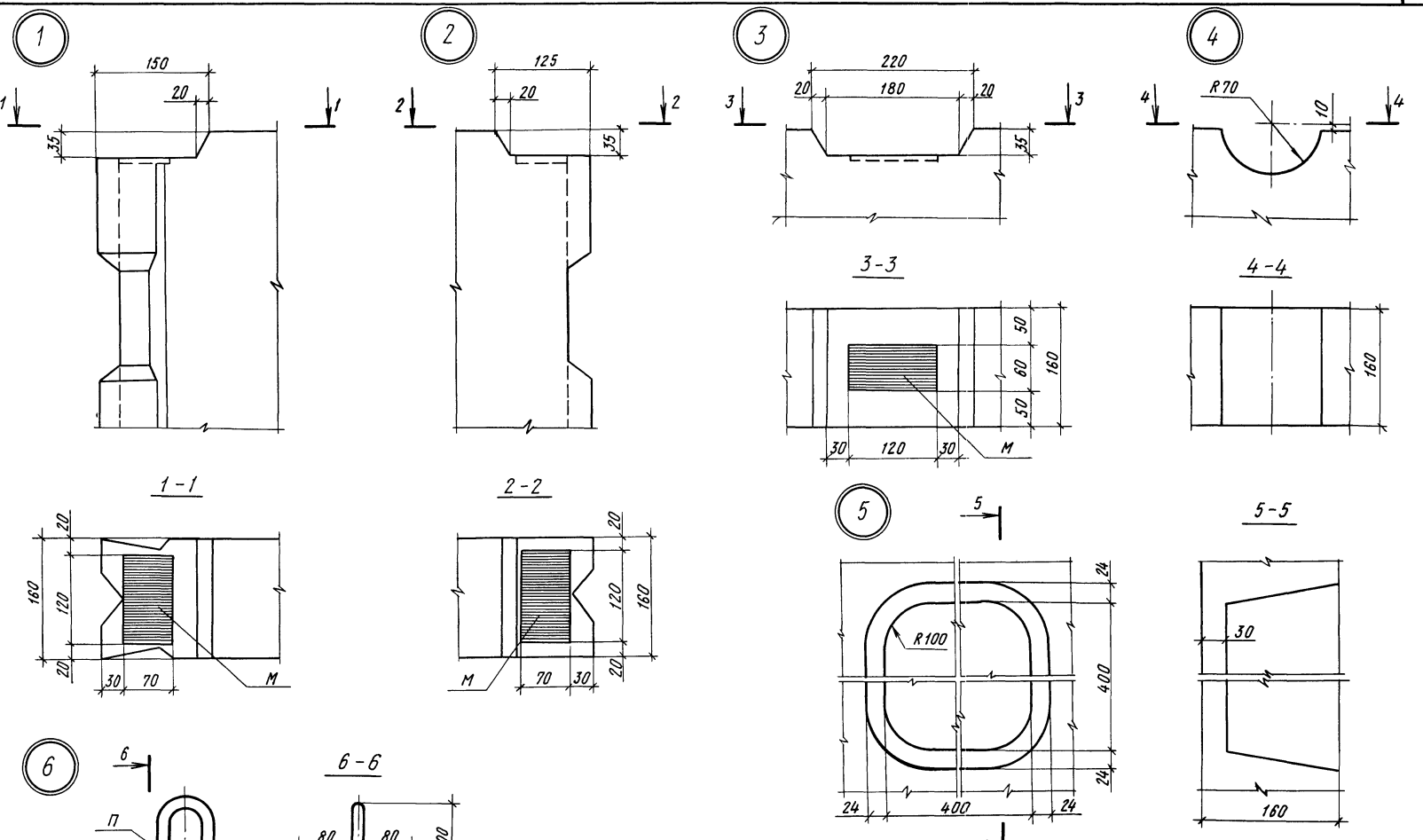

Инв. № подл. | Подпись и дата | Взам. инв. №

Нач. АПМ-1	Печерин		12.89
Гл. конст.	Радашкевич		
Рук. гр.	Стадребова		
Разраб.	Степанова		
Провер.	Булгакова		

1.100.1-7.4 00.00.00 Д1

Узлы опалубки

Стадия	Лист	Листов
Р	1	12

СмБ ЗНИИЭП г. Новосибирск

Копировал

Формат А3

7

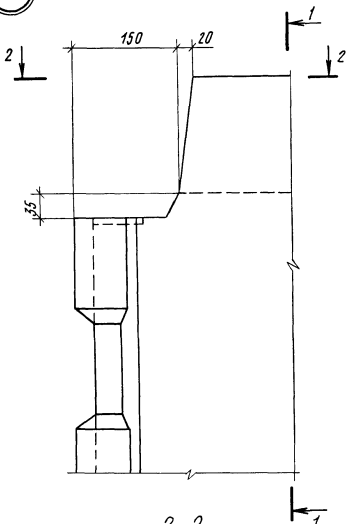

1-1

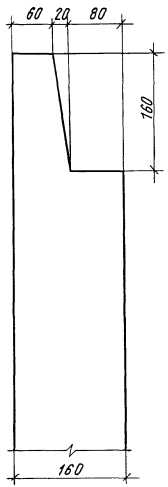

2-2

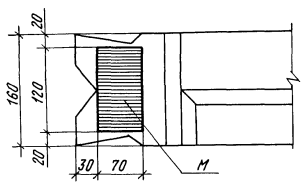

8

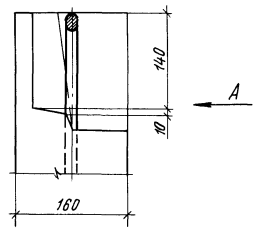

Вид „А"

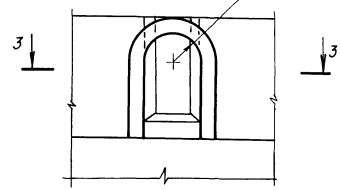

3-3

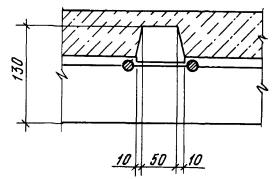

9

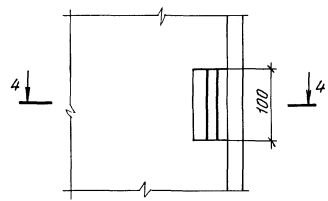

4-4

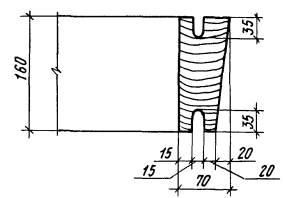

Инв. № подл. | Подпись и дата | Взам. инв. №

10

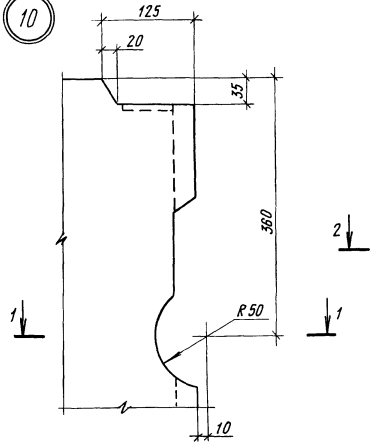

1–1

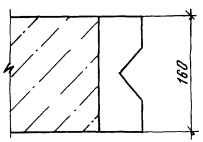

11

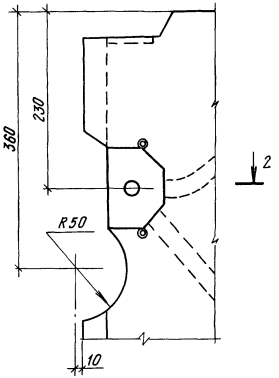

2–2

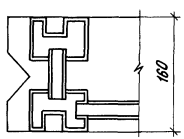

12

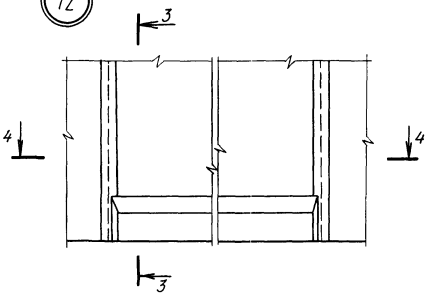

4–4

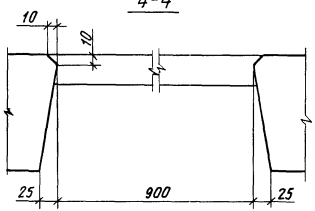

3–3

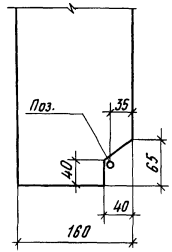

13

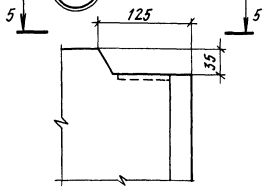

5–5

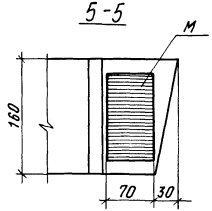

Инв. № подл. | Подпись и дата | Взам. инв. №

14

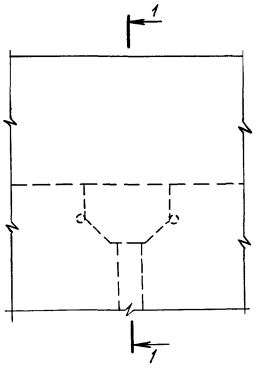

1 - 1

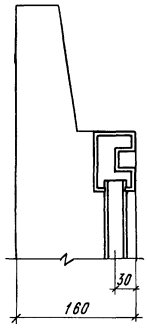

16

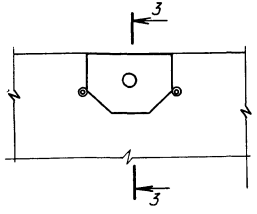

3 - 3

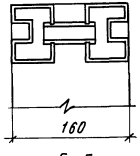

18

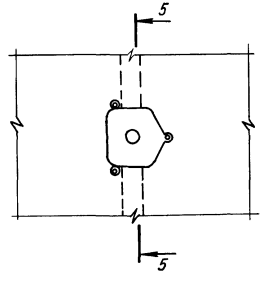

5 - 5

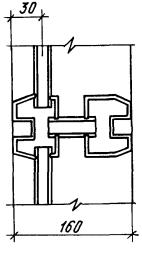

15

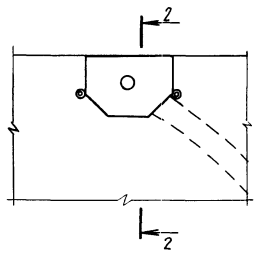

2 - 2

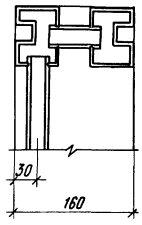

17

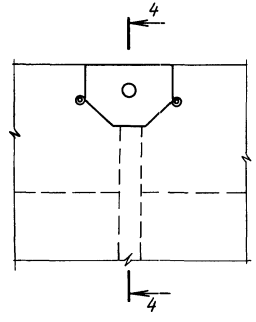

4 - 4

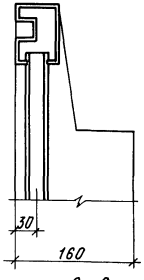

19

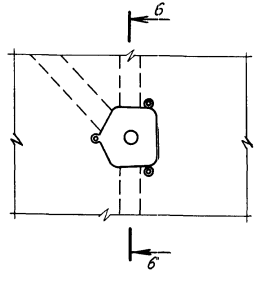

6 - 6

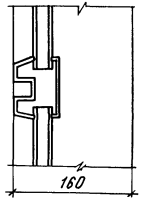

Инв.№ подл. | Подпись и дата | Взам.инв.№

20

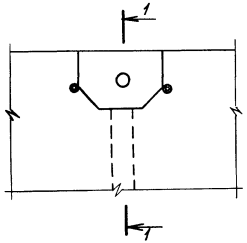

1-1

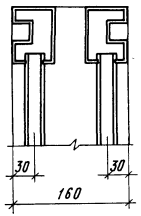

21

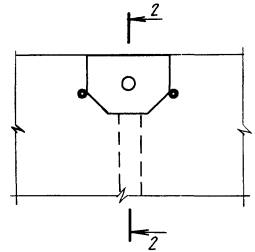

2-2

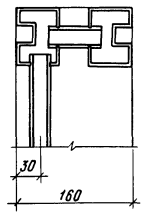

22

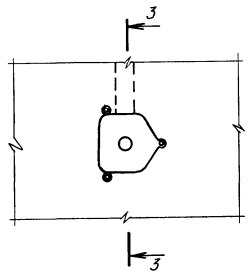

3-3

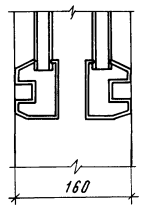

23

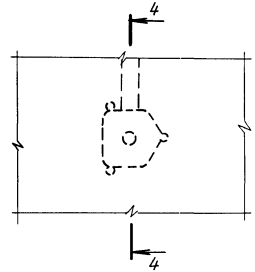

4-4

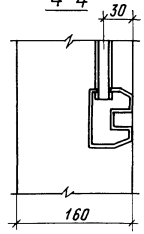

24

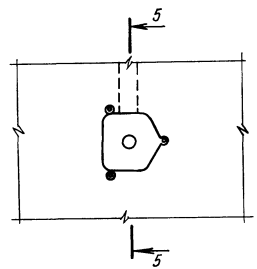

5-5

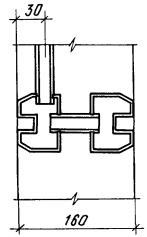

25

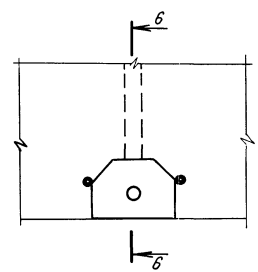

6-6

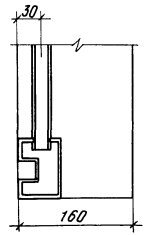

Инв.№ подл. | Подпись и дата | Взам. инв.№

1.100.1-7.4	00.00.00 Д1	Лист 5

Копировал

Формат А3

26

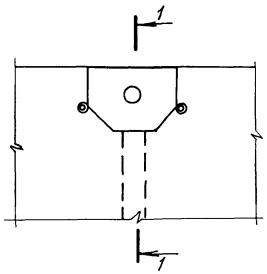

1-1

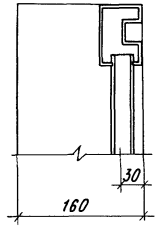

28

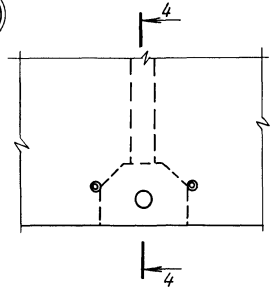

4-4

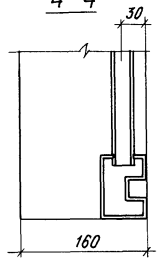

29

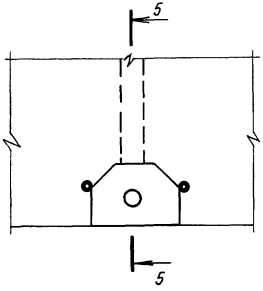

5-5

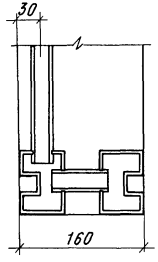

27

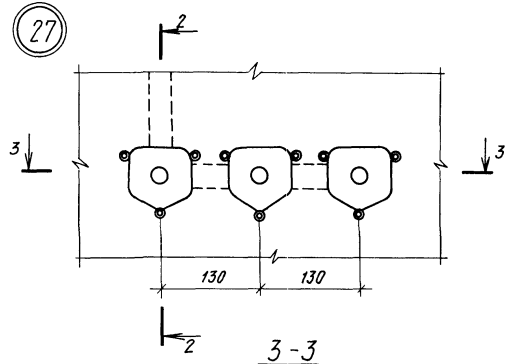

2-2

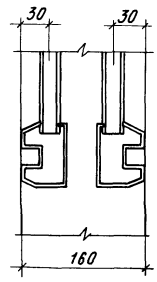

3-3

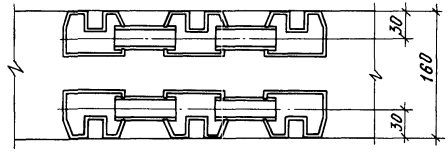

Инв. № подл. | Подпись и дата | Взам. инв. №

30

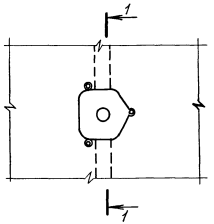

1-1

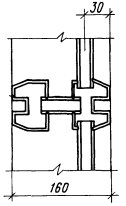

31

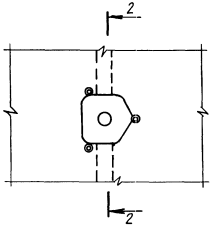

2-2

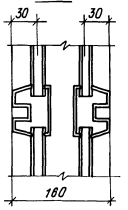

32

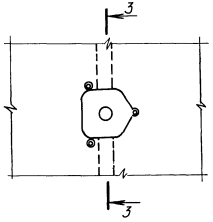

3-3

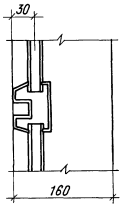

34

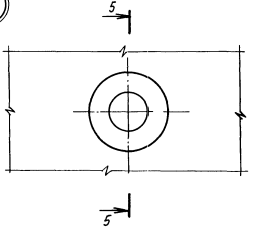

5-5

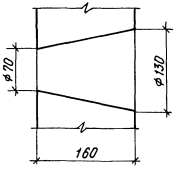

33

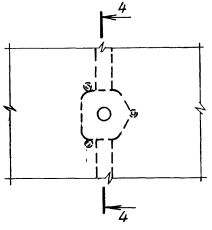

4-4

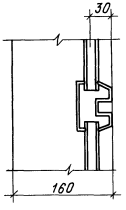

Инв.№ подл. | Подпись и дата | Взам. инв.№

1.100.1-7.4	00.00.00 Д1	лист 7

Копировал Формат А3

35

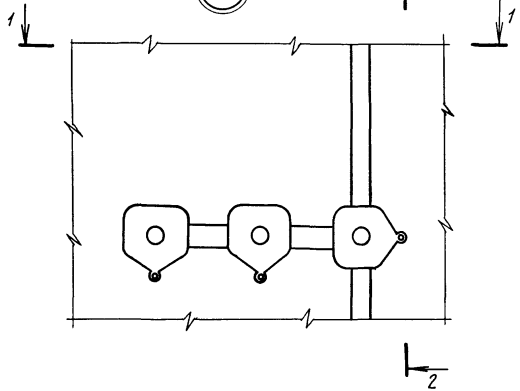

2-2

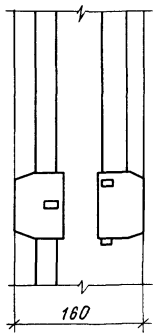

36

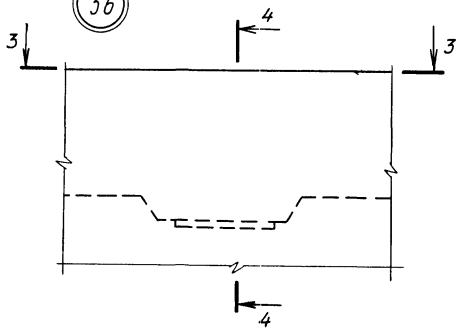

4-4

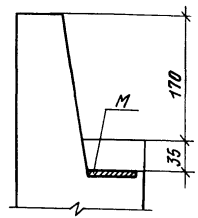

1-1

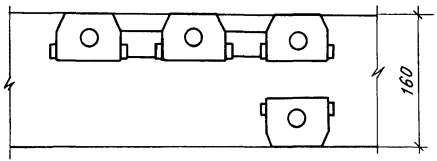

3-3

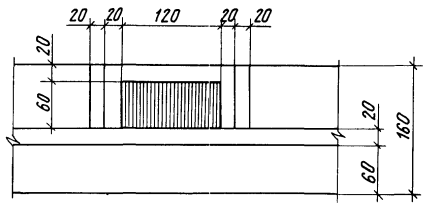

37

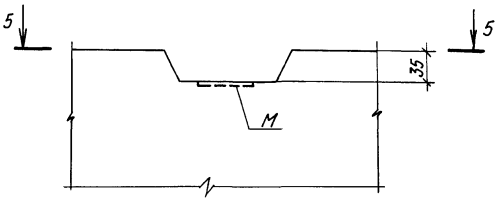

5-5

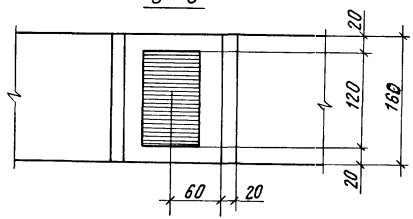

Инв. № подл. | Подпись и дата | Взам. инв. №

Копировал Архипов Формат А3

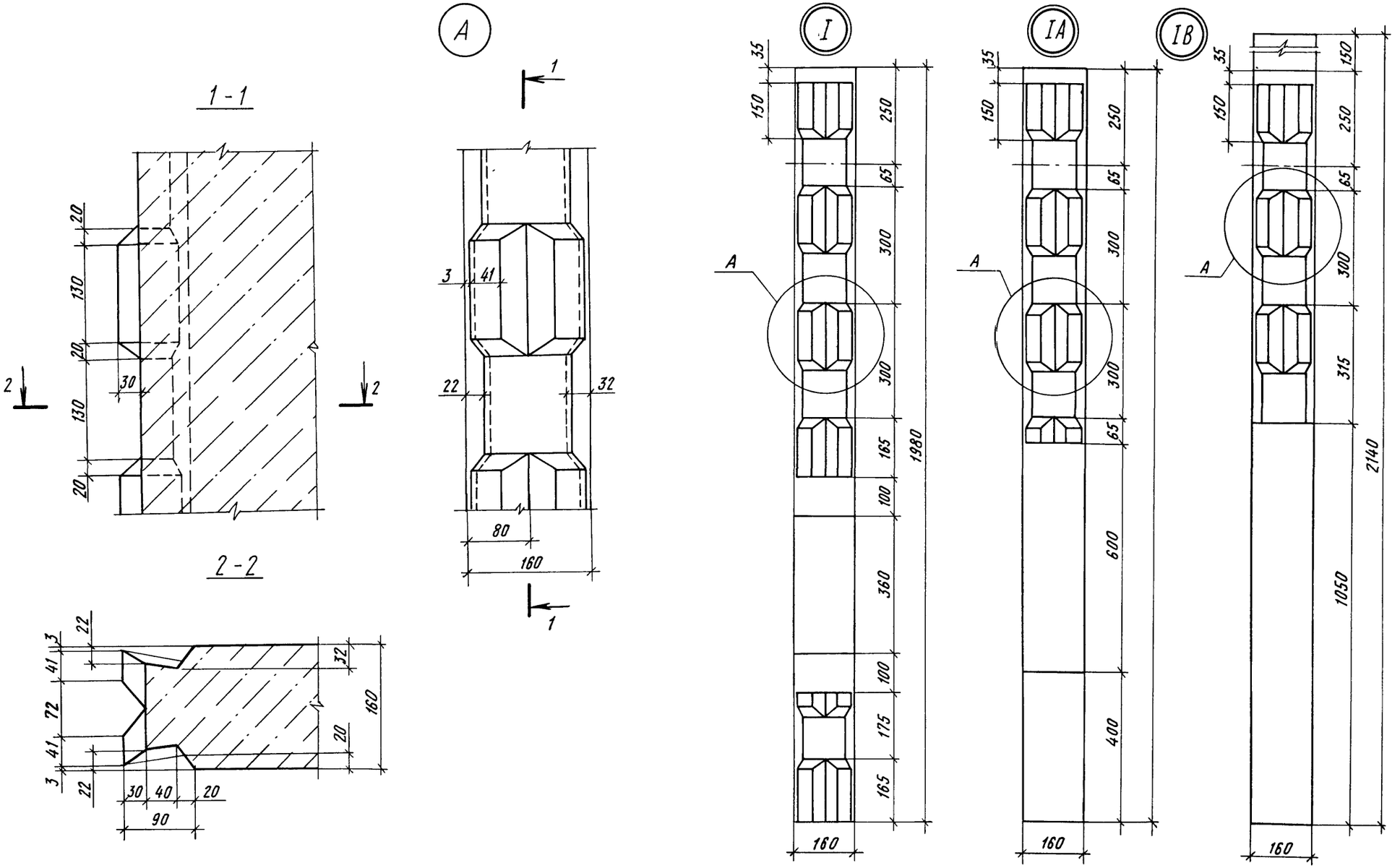

Инв. № подл.	Подпись и дата	Взам. инв. №

1.100.1-7.4	00.00.00 Д1	Лист 9

Копировал Архипов

Формат А3

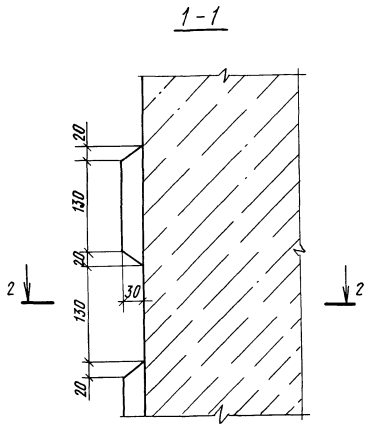

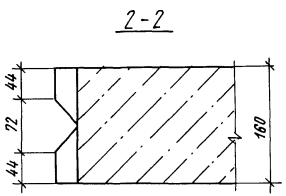

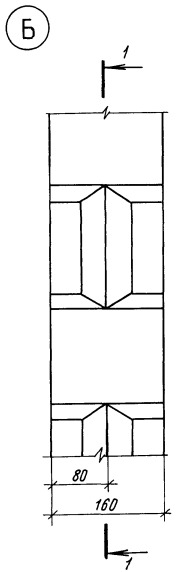

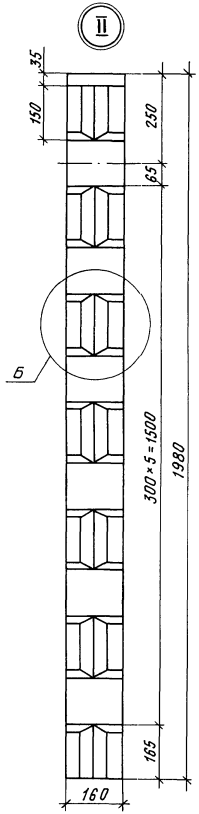

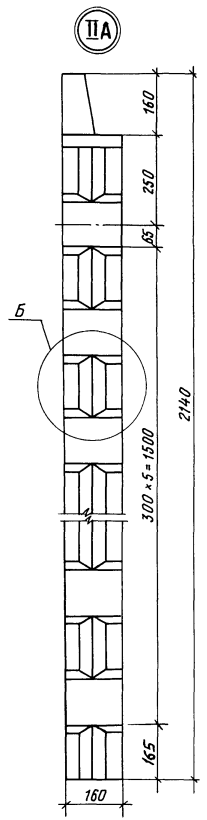

Инв. № подл. | Подпись и дата | Взам. инв. №

1.100.1-7.4 00.00.00 Д1	Лист 10

Копировал Архипов Формат А3

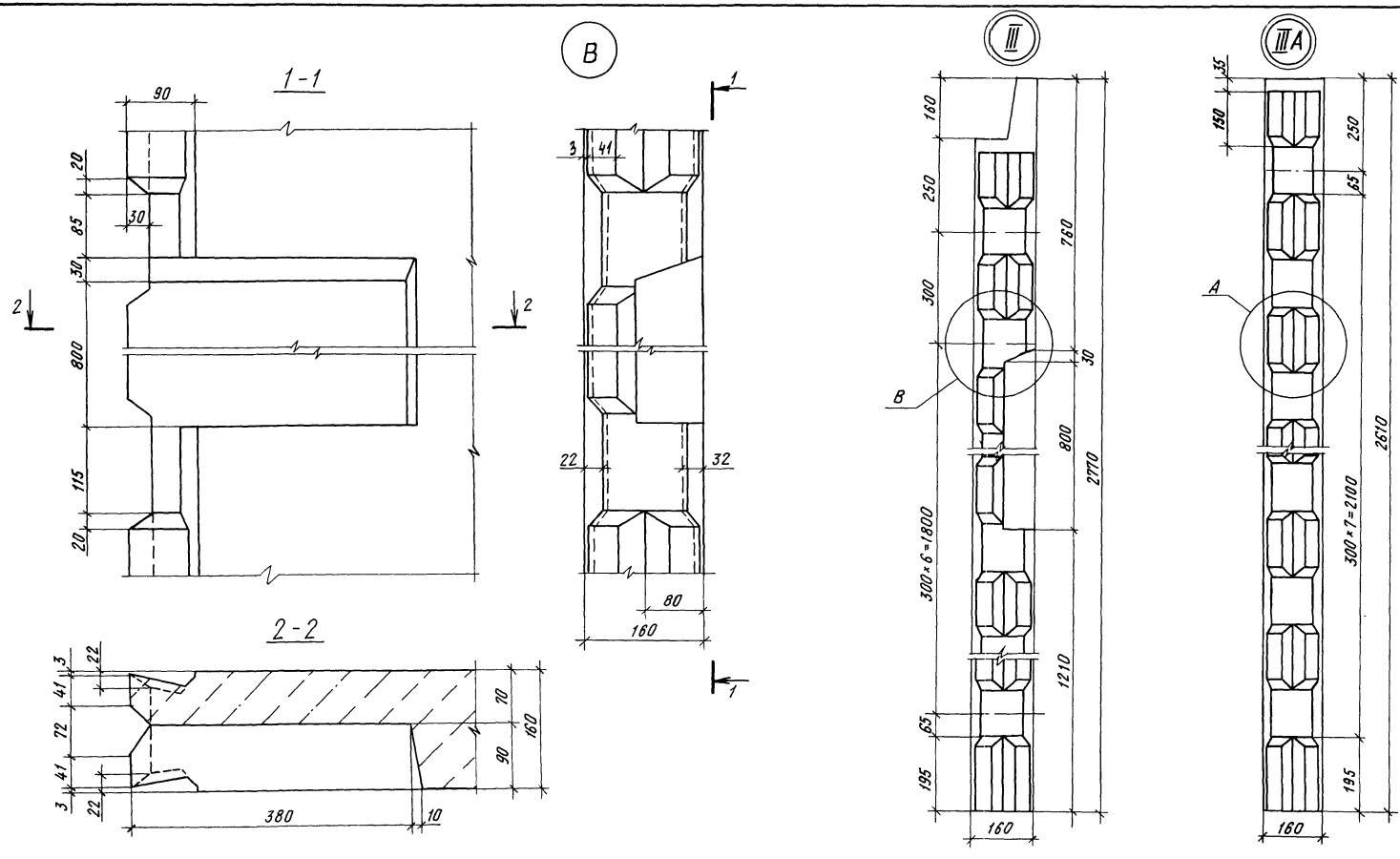

Узел „А" смотреть на стр. 81

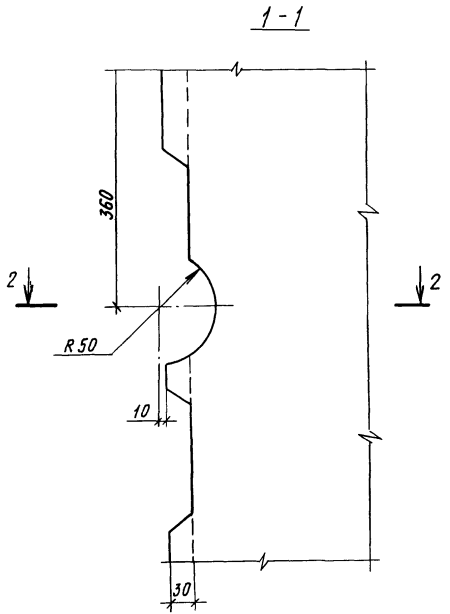

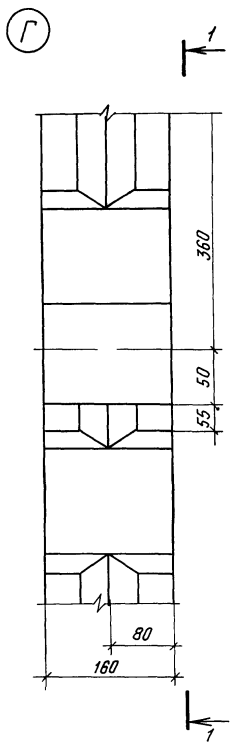

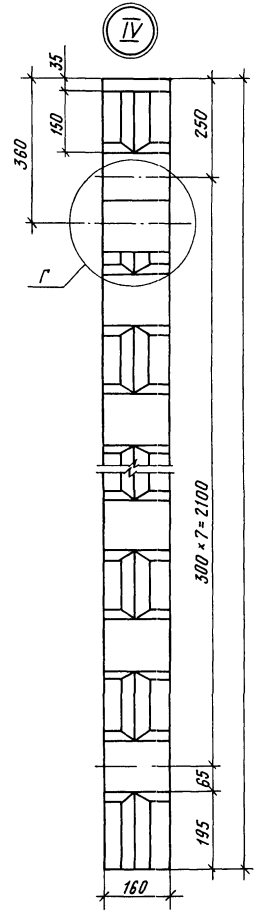

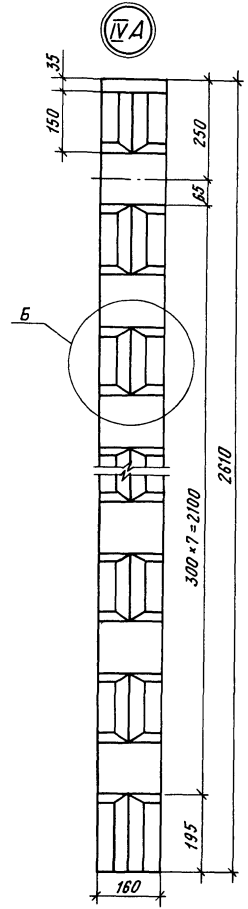

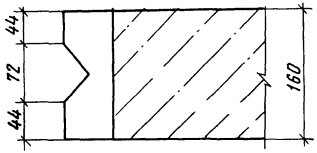

Узел „Б" смотреть на стр. 82

Инв. № подл. | Подпись и дата | Взам. инв. №

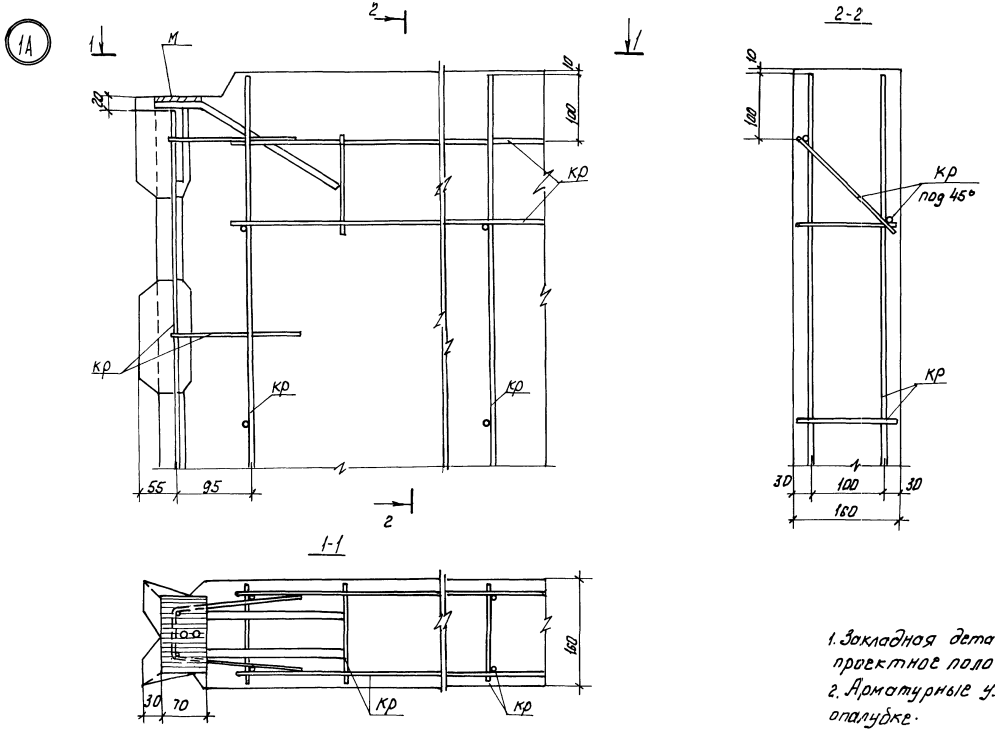

1. Закладная деталь М фиксируется в проектное положение на форме
2. Арматурные узлы даны с привязкой к опалубке.

				1 100.1-7.4		00.00.00 Д2	
Нач. Арм	Печерин		12.89	Узел армирования	Стадия	Лист	Листов
Гл. конст	Радошкевич				Р	1	12
Рук. гр	Стабредова				Сиб ЗНИИЭП г. Новосибирск		
разраб	Степанова						
Провер.	Булгакова						

Инв. № подл. | Подпись и дата | Взам. инв. №

2А

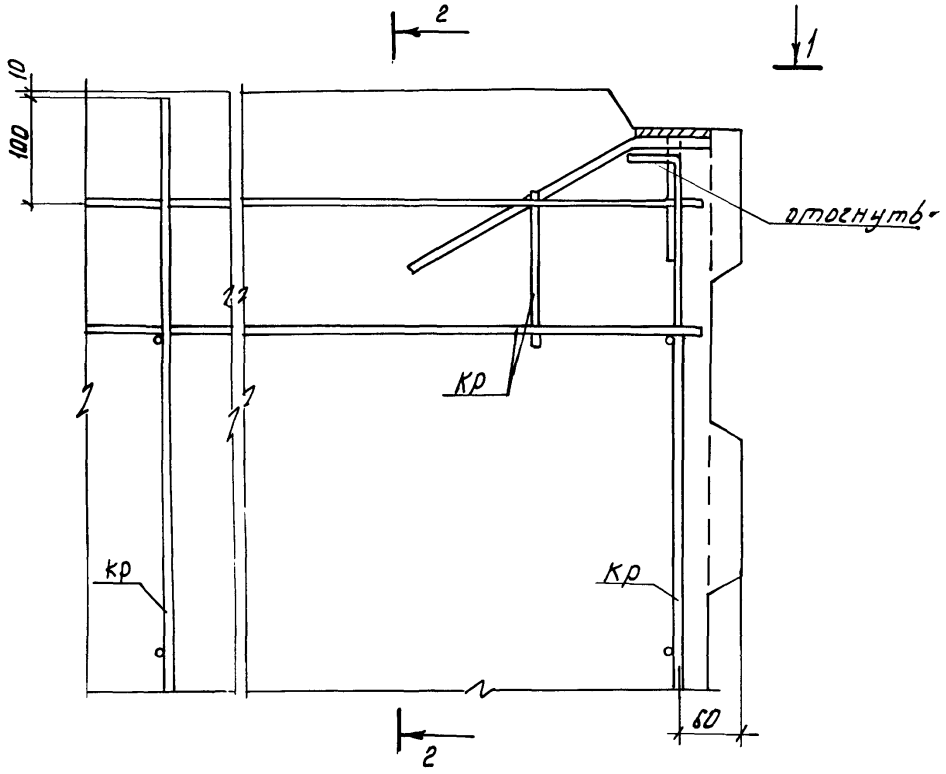

2-2

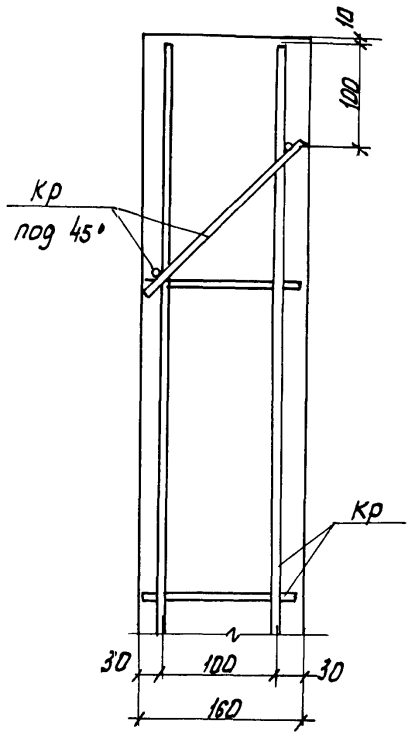

1-1

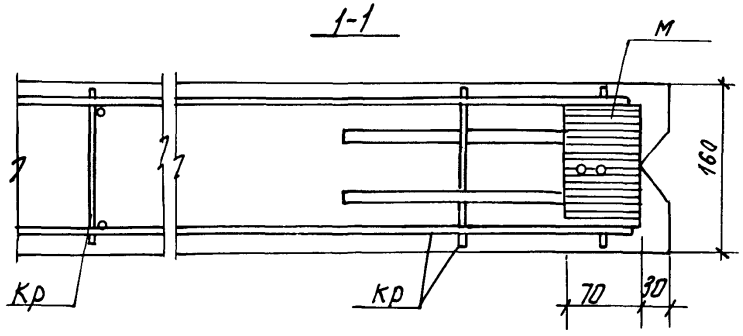

Инв. № подл.	Подпись и дата	Взам. инв. №

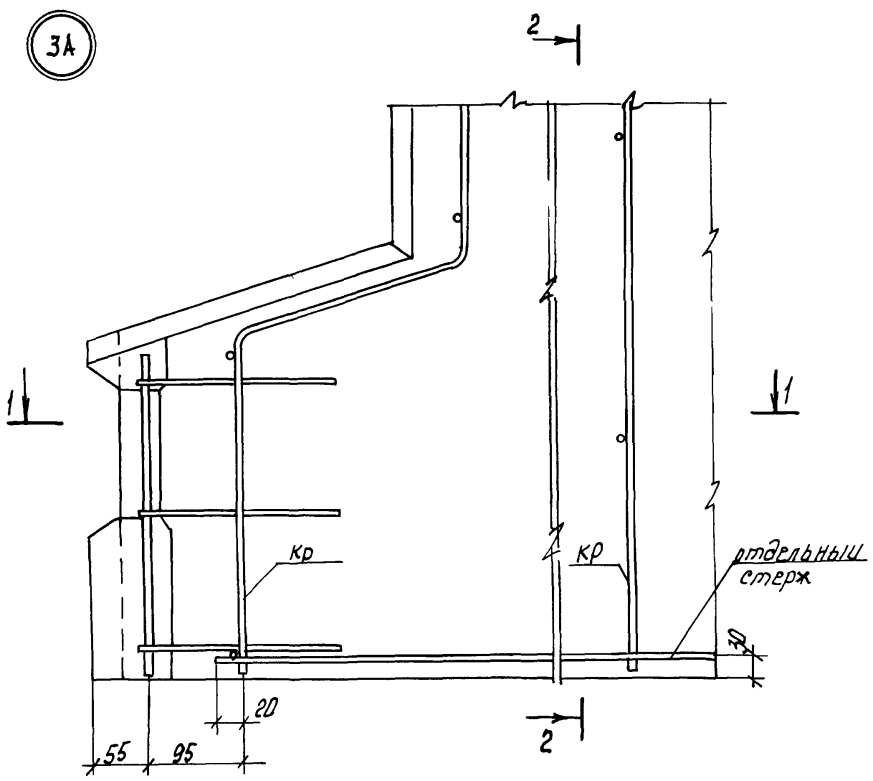

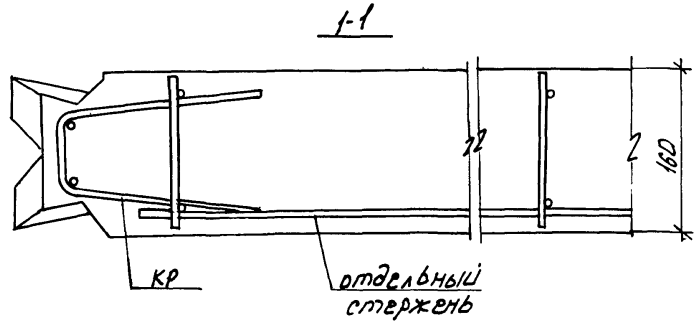

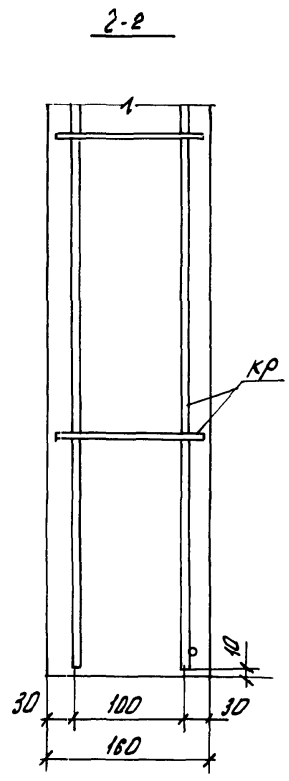

Инв. № подл.	Подпись и дата	Взам. инв. №

1.100.1-7.4	00.00.0042	Лист 3

4А

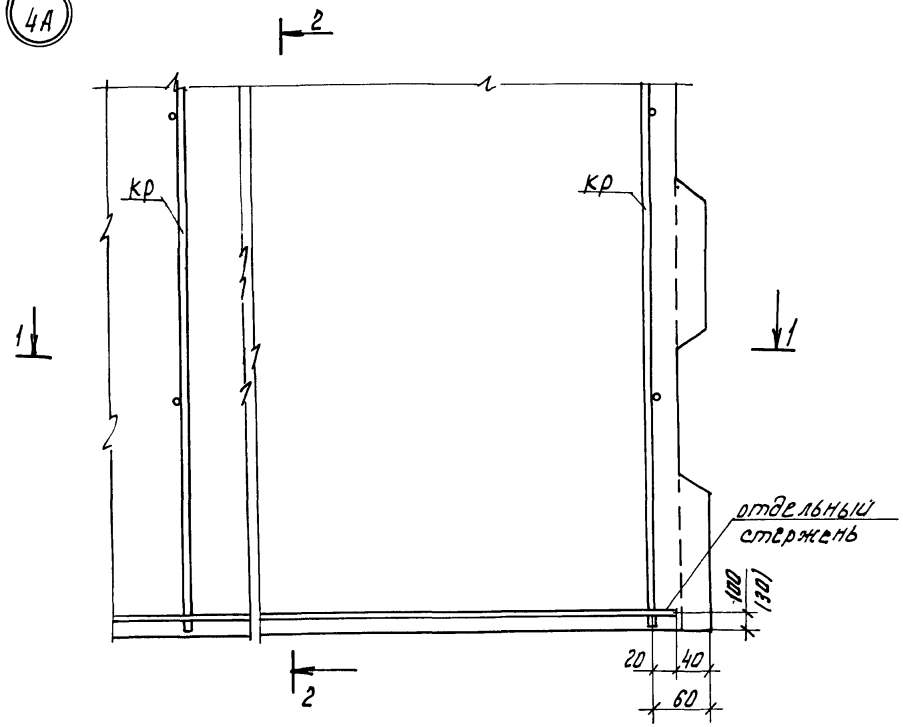

2-2

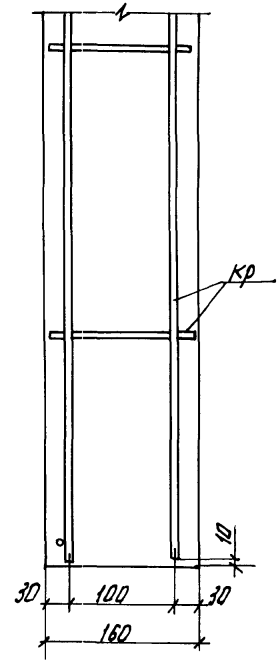

1-1

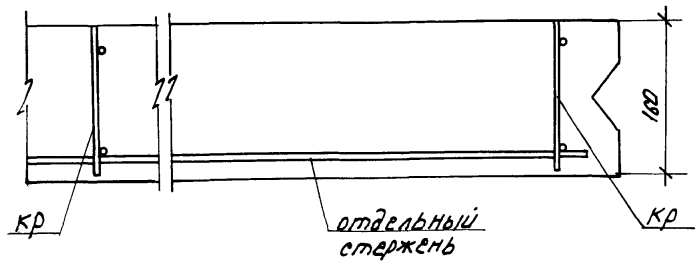

Размер в ( ) скобках дан для ПСП

Инв.№ подл.	Подпись и дата	Взам.инв.№			
			1.100.1-7.4	00.00.00Д2	Лист 4

5А

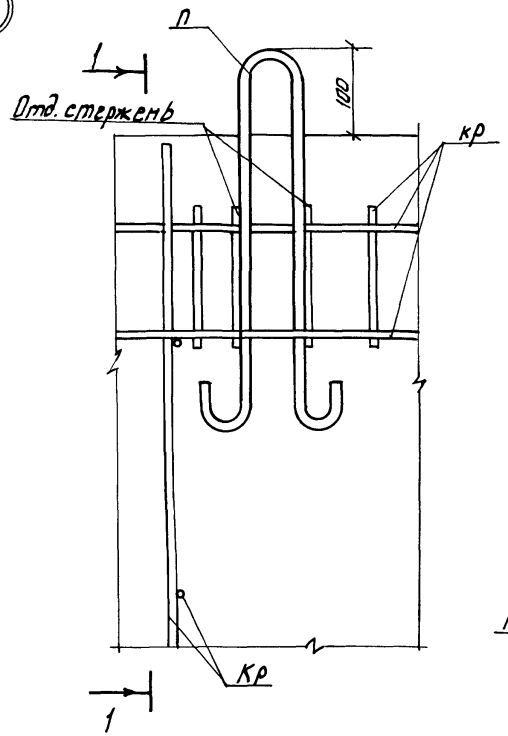

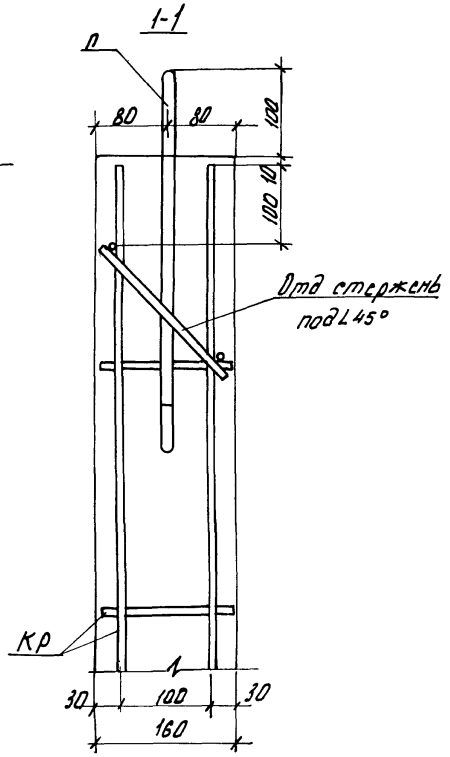

17А

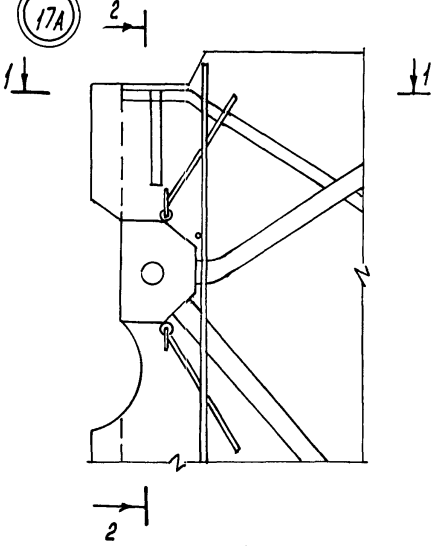

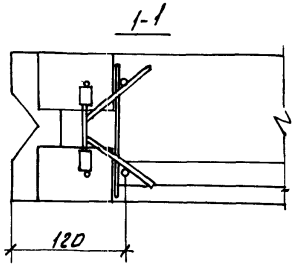

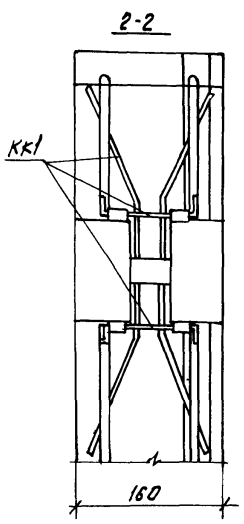

Инв. № подл.	Подп. и дата	Взам. инв. №	

1.100.1-7.4	00.00.00 А2	Лист 5

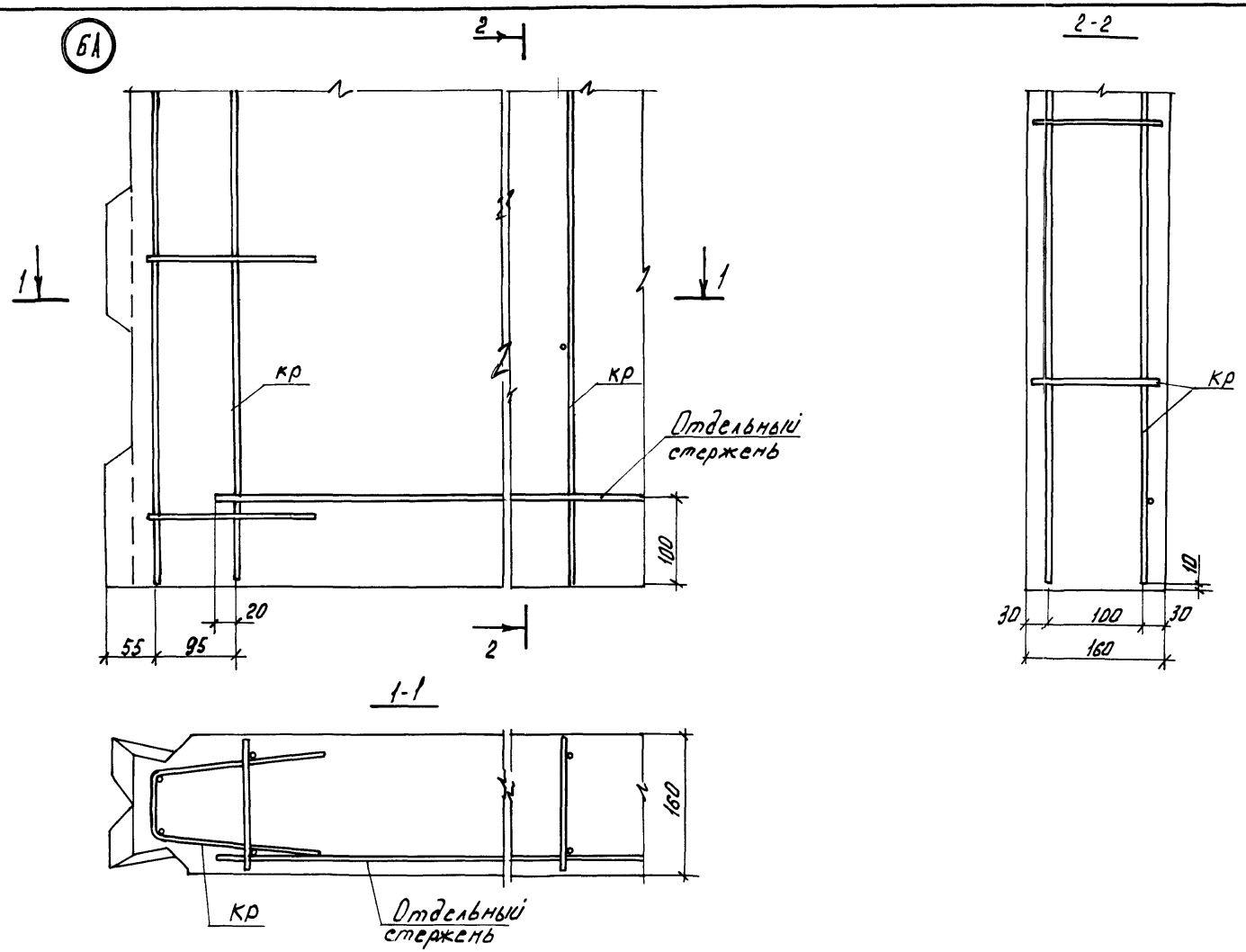
Б1
2
1
1
кр
кр
Отдельный стержень
100
20
55
95
2
2-2
кр
10
30
100
30
160
1-1
160
кр
Отдельный стержень

7А

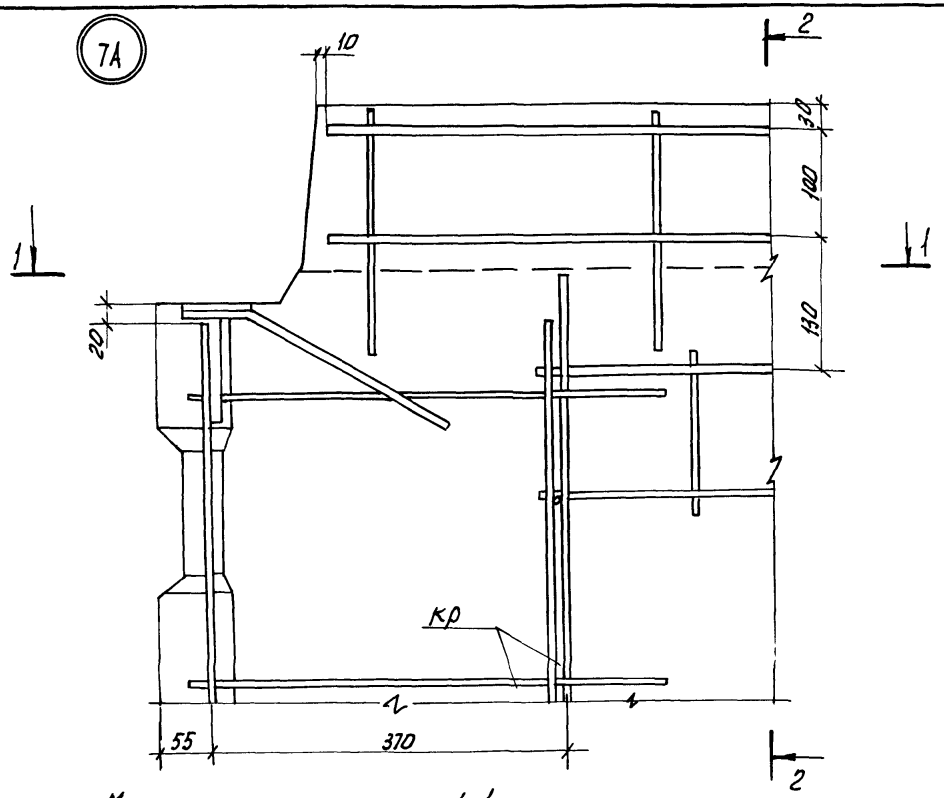

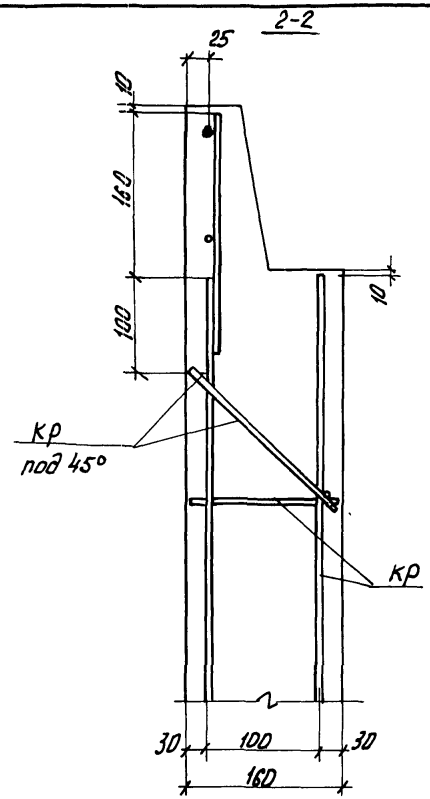

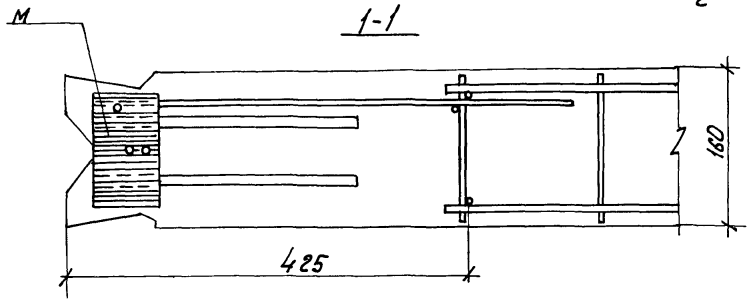

Инв. № подл. | Подпись и дата | Взам. инв. №

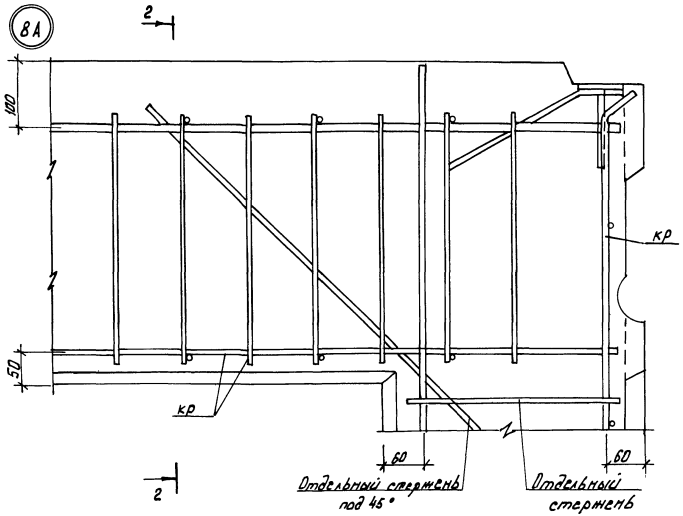

Инв. № подл. | Подпись и дата | Взам. инв. №

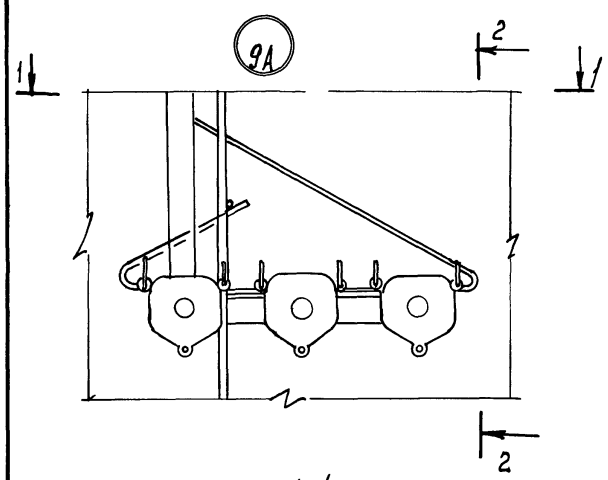

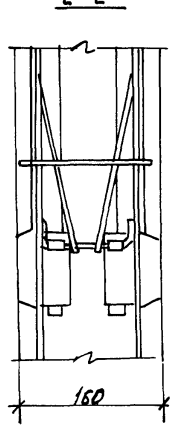

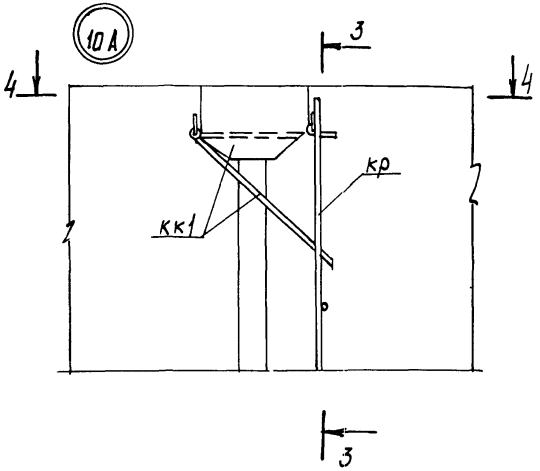

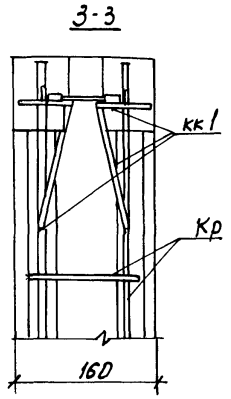

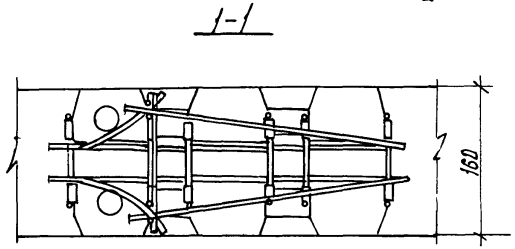

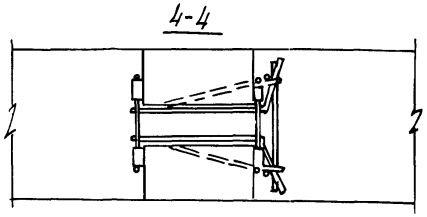

Инв.№ подл. | Подпись и дата | Взам. инв.№

11А

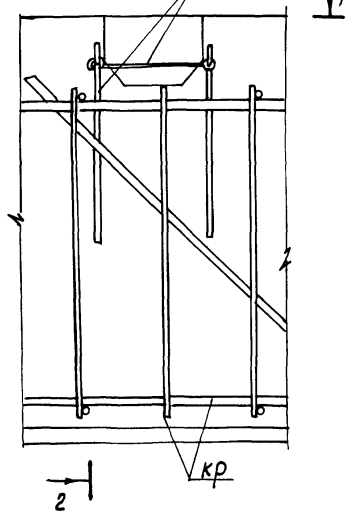

2-2

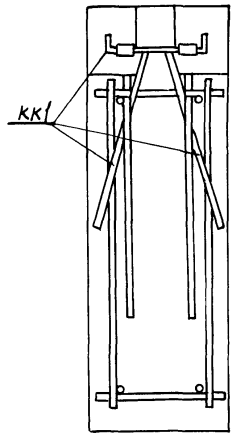

12А

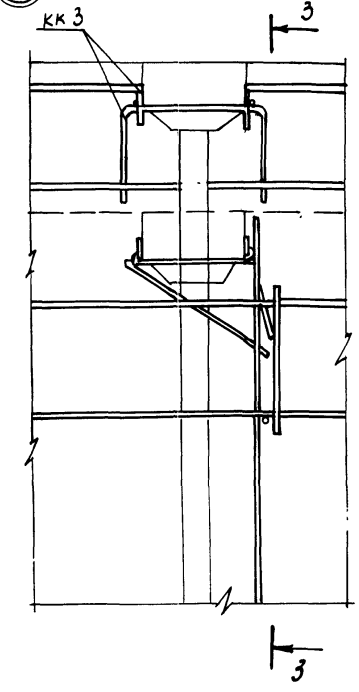

3-3

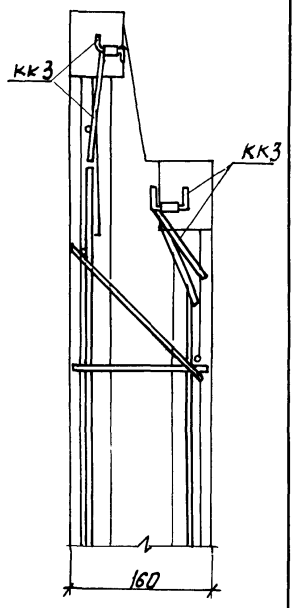

1-1

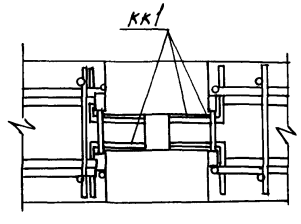

Инв. № подл. | Подпись и дата | Взам. инв. №

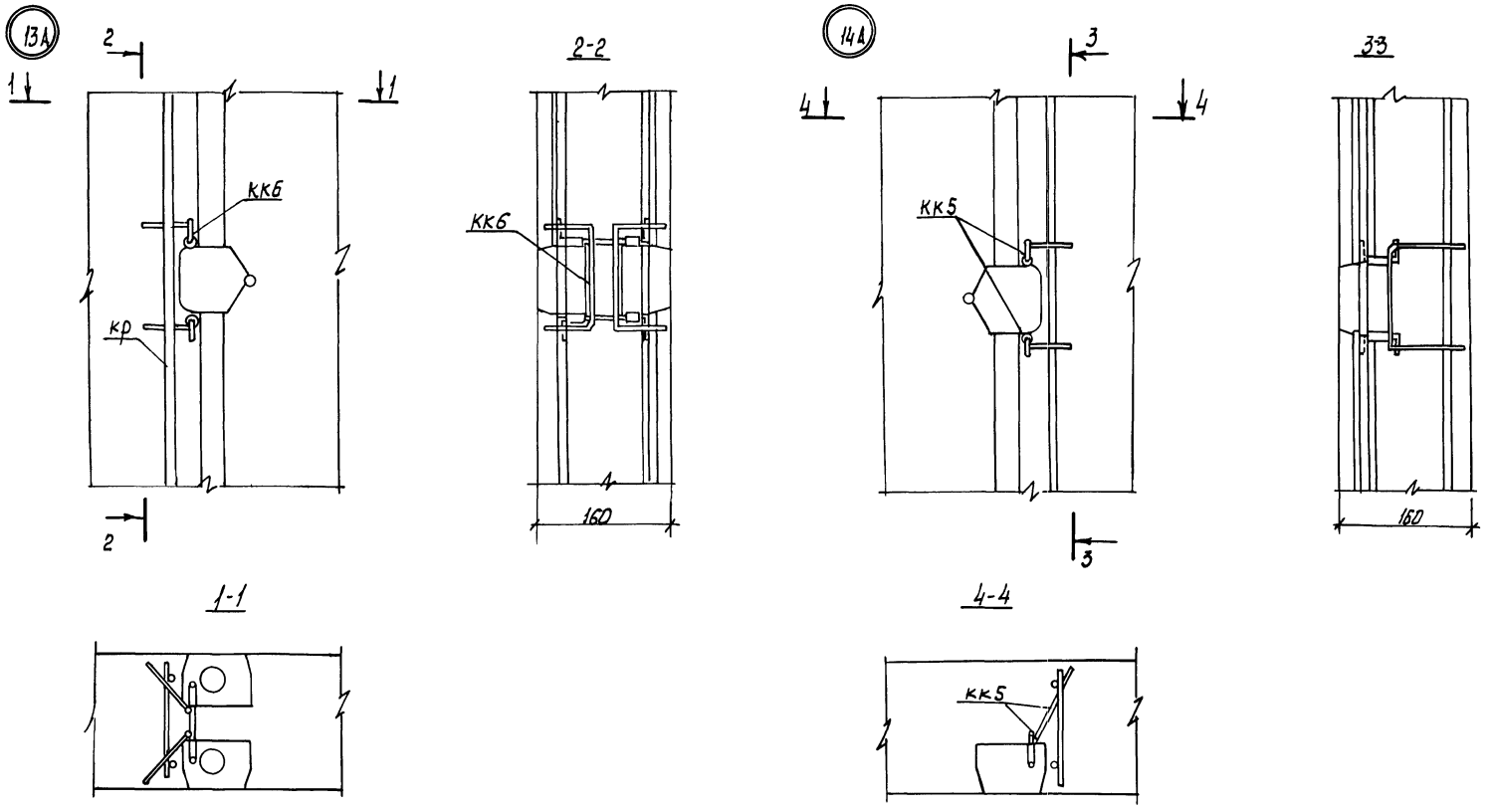

Инв. № подл. | Подпись и дата | Взам. инв. №

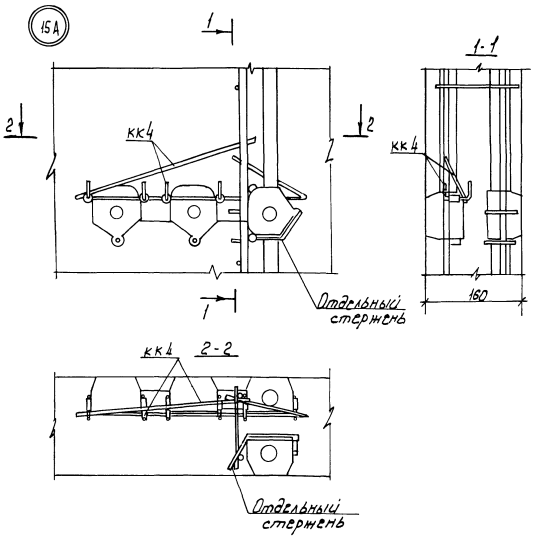

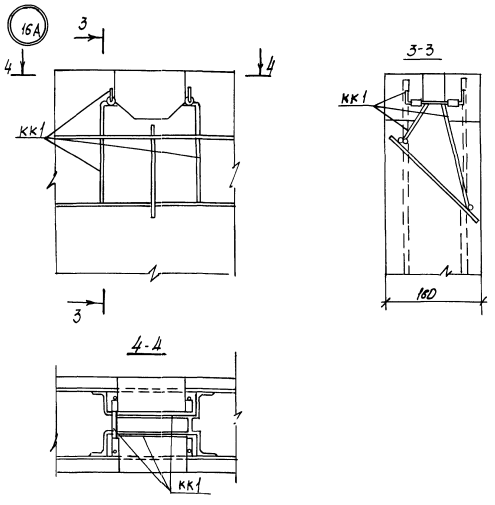

Инв. № подл. | Подпись и дата | Взам. инв. №

Рис 1

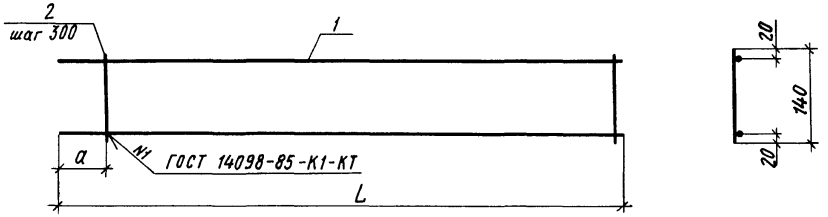

Рис. 2

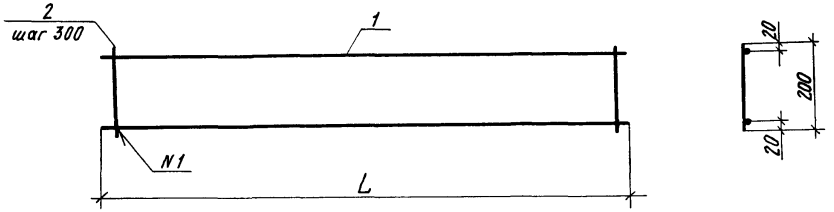

Обозначение	Марка	Рис	Размеры в мм L	Размеры в мм а	Масса, кг
1.100.1-7.4 00.00.01	КР1	1	2590	270	0,82
-01	КР2	1	2590	475	0,81
-02	КР3	2	5730		2,00
-03	КР4	2	3800		1,34
-04	КР5	2	3500		1,22
-05	КР6	2	900		0,32

Формат	Зона	Поз	Обозначение	Наименование	Кол	Примечание
				1.100.1-7.4 00.00.01		КР1
				Детали		
Б4		1		ф5ВрI ГОСТ 6727-80*, ℓ=2590	2	0,37кг
Б4		2		ф4ВрI ГОСТ 6727-80*, ℓ=140	8	0,01кг
				1.100.1-7.4 00.00.01-01		КР2
				Детали		
Б4		1		ф5ВрI ГОСТ 6727-80*, ℓ=2590	2	0,37кг
Б4		2		ф4ВрI ГОСТ 6727-80*, ℓ=140	7	0,01кг
				1.100.1-7.4 00.00.01-02		КР3
				Детали		
Б4		1		ф5ВрI ГОСТ 6727-80*, ℓ=5730	2	0,81кг
Б4		2		ф4ВрI ГОСТ 6727-80*, ℓ=200	19	0,02кг
				1.100.1-7.4 00.00.01-03		КР4
				Детали		
Б4		1		ф5ВрI ГОСТ 6727-80*, ℓ=3800	2	0,54кг
Б4		2		ф4ВрI ГОСТ 6727-80*, ℓ=200	13	0,02кг
				1.100.1-7.4 00.00.01-04		КР5
				Детали		
Б4		1		ф5ВрI ГОСТ 6727-80*, ℓ=3500	2	0,49кг
Б4		2		ф4ВрI ГОСТ 6727-80*, ℓ=200	12	0,02кг
				1.100.1-7.4 00.00.01-05		КР6
				Детали		
Б4		1		ф5ВрI ГОСТ 6727-80*, ℓ=900	2	0,13кг
Б4		2		ф4ВрI ГОСТ 6727-80*, ℓ=200	3	0,02кг

Взам. инв. № | Подпись и дата | Инв. № подл.

Нач. АПМ-1	Печерин		12.89
Гл конст	Рабашкевич		
Рук гр	Ставредова		
Провер.	Булгакова		
Разраб.	Степанова		

1.100.1-7.4 00.00.01

Каркасы КР1.÷КР6

Стадия	Лист	Листов
Р		1

СибЗНИИЭП г. Новосибирск

Копировал

Формат А3

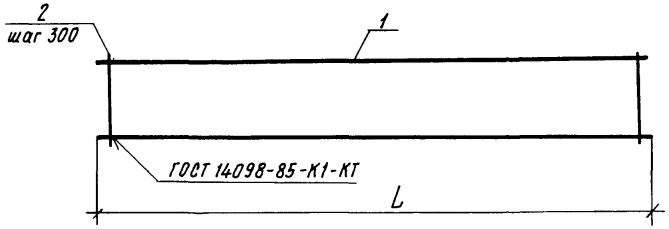

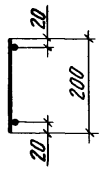

Обозначение	Марка	L, мм	Масса, кг
1.100.1-7.4 00.00.02	КР7	2820	1,00
-01	КР8	2740	0,96
-02	КР10	1150	0,40
-03	КР21	4280	1,50
-04	КР22	3600	1,26
-05	КР15	5460	1,92

Формат	Зона	Поз	Обозначение	Наименование	Кол	Примечание
				1.100.1-7.4 00.00.02		КР7
				Детали		
Б.Ч.		1		ф5 BpI ГОСТ 6727-80*, ℓ=2820	2	0,40 кг
Б.Ч		2		ф4 BpI ГОСТ 6727-80*, ℓ=200	10	0,02 кг
				1.100.1-7.4 00.00.02-01		КР8
				Детали		
Б.Ч.		1		ф5 BpI ГОСТ 6727-80*, ℓ=2740	2	0,39 кг
Б.Ч		2		ф4 BpI ГОСТ 6727-80*, ℓ=200	9	0,02 кг
				1.100.1-7.4 00.00.02-02		КР10
				Детали		
Б.Ч.		1		ф5 BpI ГОСТ 6727-80*, ℓ=1150	2	0,16 кг
Б.Ч		2		ф4 BpI ГОСТ 6727-80*, ℓ=200	4	0,02 кг
				1.100.1-7.4 00.00.02-03		КР21
				Детали		
Б.Ч.		1		ф5 BpI ГОСТ 6727-80*, ℓ=4280	2	0,60 кг
Б.Ч		2		ф4 BpI ГОСТ 6727-80*, ℓ=200	15	0,02 кг
				1.100.1-7.4 00.00.02-04		КР22
				Детали		
Б.Ч		1		ф5 BpI ГОСТ 6727-80*, ℓ=3600	2	0,51 кг
Б.Ч.		2		ф4 BpI ГОСТ 6727-80*, ℓ=200	12	0,02 кг
				1.100.1-7.4 00.00.02-05		КР15
				Детали		
Б.Ч.		1		ф5 BpI ГОСТ 6727-80*, ℓ=5460	2	0,77 кг
Б.Ч.		2		ф4 BpI ГОСТ 6727-80*, ℓ=200	19	0,02 кг

Взам. инв. № | Подпись и дата | Инв. № подл.

Нач. АПМ-1	Печерин		12-89
Гл. конст	Радашкевич		
Рук. гр	Стабредова		
Провер	Булгакова		
Разраб	Степанова		

1.100.1-7.4 00.00.02

Каркасы
КР7, КР8, КР10, КР21, КР22, КР15

Стадия	Лист	Листов
Р		1

СибЗНИИЭП
г. Новосибирск

Копировал Архипов

Формат А3

Рис. 1

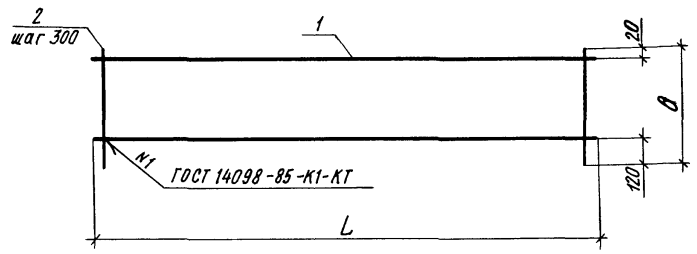

Рис. 2

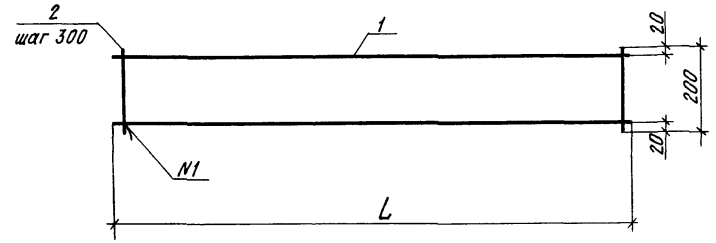

Обозначение	Марка	Рис.	Размеры в мм L	Размеры в мм B	Масса, кг
1.100.1-7.4 00.00.03	КР13	1	2540	500	1,12
-01	КР14	1	4280	240	1,50
-02	КР16	1	2540	340	0,99
-03	КР17	1	3790	250	1,32
-04	КР19	1	3640	250	1,26
-05	КР18	2	5590		1,96

Формат	Зона	Поз	Обозначение	Наименование	Кол	Примечание
				1.100.1-7.4 00.00.03		КР13
				Детали		
Б4.		1		ф5ВрI ГОСТ 6727-80*, ℓ=2540	2	0,36 кг
Б4.		2		ф4ВрI ГОСТ 6727-80*, ℓ=500	9	0,05 кг
				1.100.1-7.4 00.00.03-01		КР14
				Детали		
Б4.		1		ф5ВрI ГОСТ 6727-80*, ℓ=4280	2	0,60 кг
Б4		2		ф4ВрI ГОСТ 6727-80*, ℓ=240	15	0,02 кг
				1.100.1-7.4 00.00.03-02		КР16
				Детали		
Б.4.		1		ф5ВрI ГОСТ6727-80*, ℓ=2540	2	0,36 кг
Б4		2		ф4ВрI ГОСТ 6727-80*, ℓ=340	9	0,03 кг
				1.100.1-7.4 00.00.03-03		КР17
				Детали		
Б4		1		ф5ВрI ГОСТ 6727-80*, ℓ=3790	2	0,53 кг
Б4		2		ф4ВрI ГОСТ 6727-80*, ℓ=250	13	0,02 кг
				1.100.1-7.4 00.00.03-04		КР19
				Детали		
Б4.		1		ф5ВрI ГОСТ 6727-80*, ℓ=3640	2	0,51 кг
Б.4.		2		ф4ВрI ГОСТ 6727-80*, ℓ=250	12	0,02 кг
				1.100.1-7.4 00.00.03-05		КР18
				Детали		
Б.4.		1		ф5ВрI ГОСТ 6727-80*, ℓ=5590	2	0,79 кг
Б4.		2		ф4ВрI ГОСТ 6727-80*, ℓ=200	19	0,02 кг

Взам инв.№ | Подпись и дата | Инв.№ подл.

Нач. АПМ-1	Печерин		12.89
Гл. конст	Радашкевич		
Рук. гр.	Стабредова		
Провер	Булгакова		
Разраб	Степанова		

1.100.1-7.4 00.00.03

Каркасы
КР13, КР14, КР16...КР19

Стадия	Лист	Листов
Р		1

СибЗНИИЭП
г. Новосибирск

Копировал

Формат А3

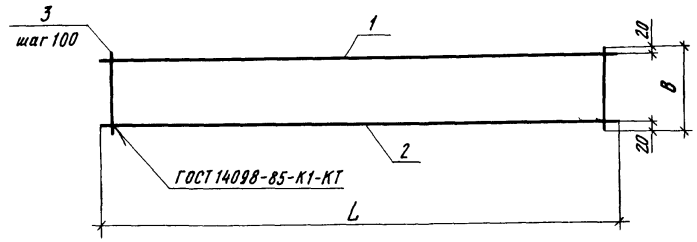

Обозначение	Марка	Размеры в мм		Масса, кг
		L	B	
1.100.1-7.4 00.00 04	КР12	1960	380	3,51
-01	КР23	1340	380	2,37
-02	КР24	2300	380	4,10
-03	КР34	1700	140	2,52
-04	КР40	1600	380	2,85

Формат	Зона	Поз.	Обозначение	Наименование	Кол	Примечание
				1.100.1-7.4 00.00 04		КР12
				Детали		
Б.Ч.		1		ф12AIII ГОСТ 5781-82*, ℓ=1960	1	1,74 кг
Б.Ч.		2		ф8AIII ГОСТ 5781-82*, ℓ=1960	1	0,77 кг
Б.Ч.		3		ф5ВрI ГОСТ 6727-80*, ℓ=380	20	0,05 кг
				1.100.1-7.4 00.00.04-01		КР23
				Детали		
Б.Ч.		1		ф12AIII ГОСТ 5781-82*, ℓ=1340	1	1,19 кг
Б.Ч.		2		ф8AIII ГОСТ 5781-82*, ℓ=1340	1	0,53 кг
Б.Ч.		3		ф5ВрI ГОСТ 6727-80*, ℓ=380	13	0,05 кг
				1.100.1-7.4 00.00.04-02		КР24
				Детали		
Б.Ч.		1		ф12AIII ГОСТ 5781-82*, ℓ=2300	1	2,04 кг
Б.Ч.		2		ф8AIII ГОСТ 5781-82*, ℓ=2300	1	0,91 кг
Б.Ч.		3		ф5ВрI ГОСТ 6727-80*, ℓ=380	23	0,05 кг
				1.100.1-7.4 00.00.04-03		КР34
				Детали		
Б.Ч.		1		ф12AIII ГОСТ 5781-82*, ℓ=1700	1	1,51 кг
Б.Ч.		2		ф8AIII ГОСТ 5781-82*, ℓ=1700	1	0,67 кг
Б.Ч.		3		ф5ВрI ГОСТ 6727-80*, ℓ=140	17	0,02 кг
				1.100.1-7.4 00.00.04-04		КР40
				Детали		
Б.Ч.		1		ф12AIII ГОСТ 5781-82* ℓ=1600	1	1,42 кг
Б.Ч.		2		ф8AIII ГОСТ 5781-82* ℓ=1600	1	0,63 кг
Б.Ч.		3		ф5ВрI ГОСТ 6727-80* ℓ=380	16	0,05 кг

Взам. инв. №

Подпись и дата

Инв. № подл.

Нач. АПМ-1	Печерин		12.89
Гл. конст.	Рабашкевич		
Рук. гр.	Стабредова		
Провер.	Булгакова		
Разраб.	Степанова		

1.100.1-7.4 00.00.04

Каркасы
КР12, КР23, КР24, КР34, КР40

Стадия	Лист	Листов
Р		1

СибЗНИИЭП
г. Новосибирск

Копировал

Формат А3

Рис.1

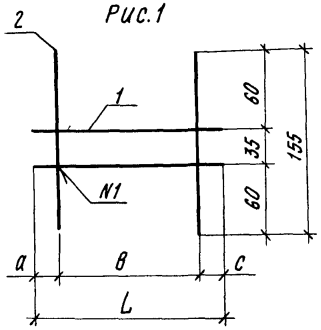

Рис 2

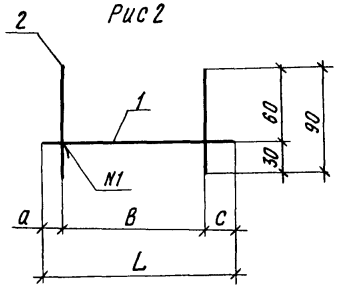

Рис 3

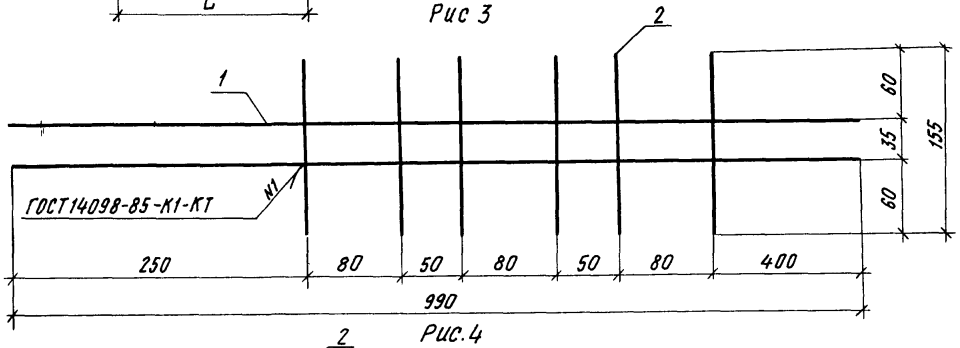

Рис.4

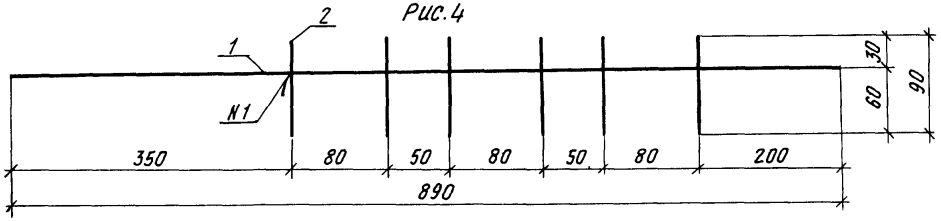

Обозначение	Марка	Рис.	Размеры, мм				Масса, кг
			L	B	a	c	
1.100.1-7.4 00.00.05	КК1	1	580	120	260	200	0,12
-01	КК2	3	—	—	—	—	0,24
-02	КК3	2	520	120	150	250	0,07
-03	КК4	4	—	—	—	—	0,14
-04	КК5	2	280	80	100	100	0,04
-05	КК6	1	280	80	100	100	0,06

Формат	Зона	Поз.	Обозначение	Наименование	Кол	Примечание
				1.100.1-7.4 00.00.05		КК1
				Детали		
Б.Ч.		1		ф4ВрI ГОСТ 6727-80*, ℓ=580	2	0,05 кг
Б.Ч.		2		ф4ВрI ГОСТ 6727-80*, ℓ=155	2	0,01 кг
				1.100.1-7.4 00.00.05-01		КК2
				Детали		
Б.Ч.		1		ф4ВрI ГОСТ 6727-80*, ℓ=990	2	0,09 кг
Б.Ч.		2		ф4ВрI ГОСТ 6727-80*, ℓ=155	6	0,01 кг
				1.100.1-7.4 00.00.05-02		КК3
				Детали		
Б.Ч.		1		ф4ВрI ГОСТ 6727-80*, ℓ=520	1	0,05 кг
Б.Ч.		2		ф4ВрI ГОСТ 6727-80*, ℓ=90	2	0,01 кг
				1.100.1-7.4 00.00.05-03		КК4
				Детали		
Б.Ч.		1		ф4ВрI ГОСТ 6727-80*, ℓ=890	1	0,08 кг
Б.Ч		2		ф4ВрI ГОСТ 6727-80*, ℓ=90	6	0,01 кг
				1.100.1-7.4 00.00.05-04		КК5
				Детали		
Б.Ч.		1		ф4ВрI ГОСТ 6727-80*, ℓ=280	1	0,02 кг
Б.Ч		2		ф4ВрI ГОСТ 6727-80*, ℓ=90	2	0,01 кг
				1.100.1-7.4 00.00.05-05		КК6
				Детали		
Б.Ч.		1		ф4ВрI ГОСТ 6727-80*, ℓ=280	2	0,02 кг
Б.Ч		2		ф4ВрI ГОСТ 6727-80*, ℓ=155	2	0,01 кг

Нач АПМ-1	Печерин		12.89
Гл конст	Радашкевич		
Рук.гр	Стабредова		
Провер	Булгакова		
Разраб.	Степанова		

1.100.1-7.4 00.00.05

Каркасы КК 1... КК 6

Стадия	Лист	Листов
Р		1

СибЗНИИЭП г Новосибирск

Копировал

Формат А3

Инв.№ подл. | Подпись и дата | Взам. инв. №

Рис 1

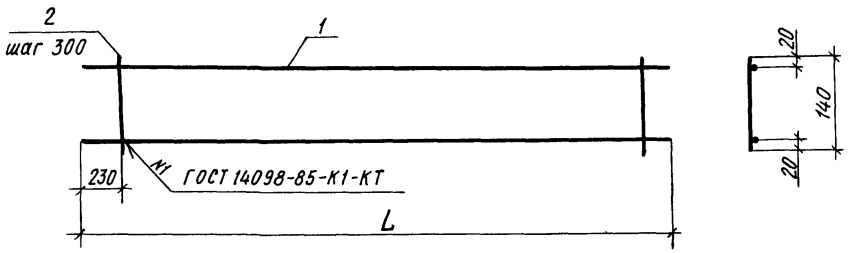

Рис. 2

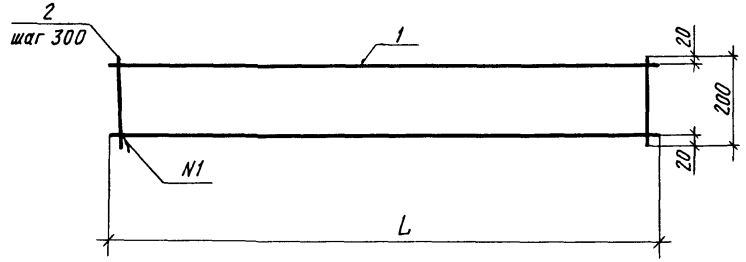

Обозначение	Марка	Рис.	L	Масса, кг
1.100.1-7.4 00.00.06	КР25	1	1960	0,62
-01	КР26	2	4220	1,48
-02	КР27	2	3200	1,12
-03	КР28	2	1320	0,48
-04	КР29	1	900	0,29
-05	КР30	1	1080	0,33

Формат	Зона	Поз.	Обозначение	Наименование	Кол.	Примечание
				1.100.1-7.4 00.00.06		КР25
				Детали		
Б4.		1		ф5ВрI ГОСТ 6727-80*, ℓ=1960	2	0,28кг
Б4		2		ф4ВрI ГОСТ 6727-80,* ℓ=140	6	0,01кг
				1.100.1-7.4 00.00.06-01		КР26
				Детали		
Б.4.		1		ф5ВрI ГОСТ 6727-80*, ℓ=4220	2	0,60кг
Б.4		2		ф4ВрI ГОСТ 6727-80*, ℓ=200	14	0,02кг
				1.100.1-7.4 00.00.06-02		КР27
				Детали		
Б4		1		ф5ВрI ГОСТ 6727-80*, ℓ=3200	2	0,45кг
Б4		2		ф4ВрI ГОСТ 6727-80*, ℓ=200	11	0,02кг
				1.100.1-7.4 00.00.06-03		КР28
				Детали		
Б4		1		ф5ВрI ГОСТ 6727-80*, ℓ=1320	2	0,19кг
Б4.		2		ф4ВрI ГОСТ 6727-80*, ℓ=200	5	0,02кг
				1.100.1-7.4 00.00.06-04		КР29
				Детали		
Б.4.		1		ф5ВрI ГОСТ 6727-80*, ℓ=900	2	0,13кг
Б.4.		2		ф4ВрI ГОСТ 6727-80*, ℓ=140	2	0,01кг
				1.100.1-7.4 00.00.06-05		КР30
				Детали		
Б4.		1		ф5ВрI ГОСТ 6727-80*, ℓ=1080	2	0,15кг
Б.4.		2		ф4ВрI ГОСТ 6727-80*, ℓ=140	3	0,01кг

Инв.№подл. | Подпись и дата | Взам.инв.№

Нач.АПМ-1	Печерин		12.89
Гл.конст.	Рабашкевич		
Рук.гр	Стабредова		
Провер	Булгакова		
Разраб	Степанова		

1.100.1-7.4 00.00.06

Каркасы КР25...КР30

Стадия	Лист	Листов
Р		1

СибЗНИИЭП г.Новосибирск

Копировал Архипов

Формат А3

Рис. 1

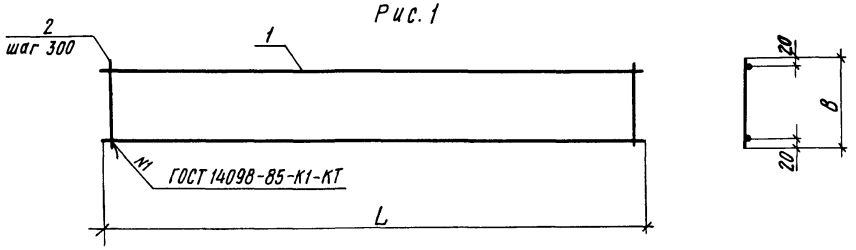

Рис. 2

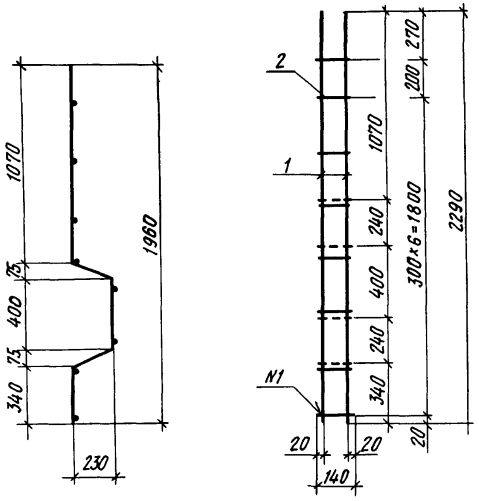

Обозначение	Марка	Рис	Размеры, мм L	Размеры, мм B	Масса, кг
1.100.1-7.4 00.00.07	КР31	1	520	200	0,20
-01	КР32	1	2740	140	0,87
-02	КР33	1	4840	200	1,68
-03	КР20	1	1400	200	0,50
-04	КР35	2			0,72
-05	КР41	1	700	200	0,26

Формат	Зона	Поз.	Обозначение	Наименование	Кол.	Примечание
				1.100.1-7.4 00.00.07		КР31
				Детали		
Б4.		1		ф5ВрI ГОСТ 6727-80*, ℓ=520	2	0,08кг
Б4.		2		ф4ВрI ГОСТ 6727-80*, ℓ=200	3	0,02кг
				1.100.1-7.4 00.00.07-01		КР32
				Детали		
Б.4.		1		ф5ВрI ГОСТ 6727-80*, ℓ=2740	2	0,39кг
Б4		2		ф4ВрI ГОСТ 6727-80*, ℓ=140	9	0,01кг
				1.100.1-7.4 00.00.07-02		КР33
				Детали		
Б4.		1		ф5ВрI ГОСТ 6727-80*, ℓ=4840	2	0,68кг
Б4.		2		ф4ВрI ГОСТ 6727-80*, ℓ=200	16	0,02кг
				1.100.1-7.4 00.00.07-03		КР20
				Детали		
Б4.		1		ф5ВрI ГОСТ 6727-80*, ℓ=1400	2	0,20кг
Б4		2		ф4ВрI ГОСТ 6727-80*, ℓ=200	5	0,02кг
				1.100.1-7.4 00 00.07-04		КР35
				Детали		
Б.4.		1		ф5ВрI ГОСТ 6727-80*, ℓ=2290	2	0,32кг
Б.4		2		ф4ВрI ГОСТ 6727-80*, ℓ=140	8	0,01кг
				1.100.1-7.4 00.00.07-05		КР41
				Детали		
Б4.		1		ф5ВрI ГОСТ 6727-80*, ℓ=700	2	0,10кг
Б.4.		2		ф4ВрI ГОСТ 6727-80*, ℓ=200	3	0,02кг

Взам. инв. №

Подпись и дата

Инв. № подл.

Нач. лпм-1	Печерин		12 89	1.100.1-7.4 00.00.07
Гл. конст.	Рабашкевич			Каркасы КР31;...КР33, КР20, КР35, КР41
Рук. гр.	Стафеедова			Стадия: Р; Лист: ; Листов: 1
Провер.	Булгакова			Сиб ЗНИИЭП г. Новосибирск
Разраб	Степанова			

Копировал

Формат А3

Развертка

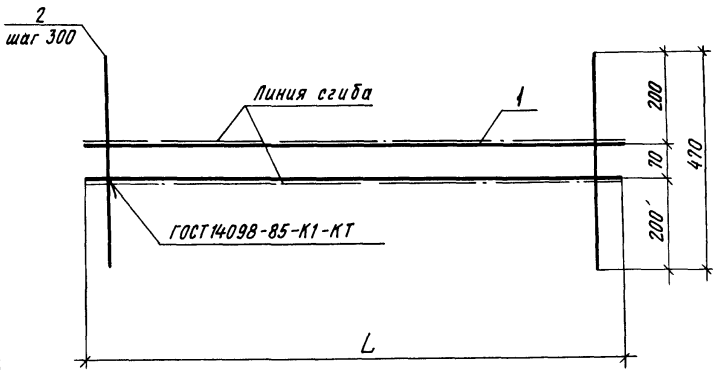

Схема сгиба

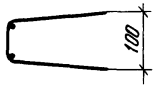

Формат	Зона	Поз	Обозначение	Наименование	Кол	Примечание
				1.100.1-7.4 00.00.08		КР11
				Детали		
Б.Ч.		1		ф5ВрI ГОСТ 6727-80*, ℓ=2550	2	0,36кг
Б.Ч.		2		ф4ВрI ГОСТ 6727-80*, ℓ=470	9	0,04кг
				1.100.1-7.4 00.00.08-01		КР36
				Детали		
Б.Ч		1		ф5ВрI ГОСТ 6727-80*, ℓ=1000	2	0,141кг
Б.Ч		2		ф4ВрI ГОСТ 6727-80*, ℓ=470	4	0,04
				1.100.1-7.4 00.00.08-02		КР37
				Детали		
Б.Ч.		1		ф5ВрI ГОСТ 6727-80*, ℓ=930	2	0,13кг
Б.Ч		2		ф4ВрI ГОСТ 6727-80*, ℓ=470	3	0,04кг
				1.100.1-7.4 00.00.08-03		КР38
				Детали		
Б.Ч.		1		ф5ВрI ГОСТ 6727-80*, ℓ=850	2	0,12кг
Б.Ч		2		ф4ВрI ГОСТ 6727-80*, ℓ=470	3	0,04кг
				1.100.1-7.4 00.00.08-04		КР39
				Детали		
Б.Ч		1		ф5ВрI ГОСТ 6727-80*, ℓ=320	2	0,05кг
Б.Ч		2		ф4ВрI ГОСТ 6727-80*, ℓ=470	2	0,04кг

Обозначение	Марка	L	Масса, кг
1.100.1-7.4 00.00.08	КР11	2550	1,08
-01	КР36	1000	0,44
-02	КР37	930	0,38
-03	КР38	850	0,36
-04	КР39	320	0,18

Инв.№ подл. | Подпись и дата | Взам. инв.№

Нач.АПМ-1	Печерин		12.89
Гл.конст	Радашкевич		
Рук гр.	Стабредова		
Провер	Булгакова		
Разраб	Степанова		

1.100.1-7.4 00.00.08

Каркасы КР11, КР36...КР39

Стадия	Лист	Листов
Р		1

СибЗНИИЭП г.Новосибирск

Копировал

Формат А3

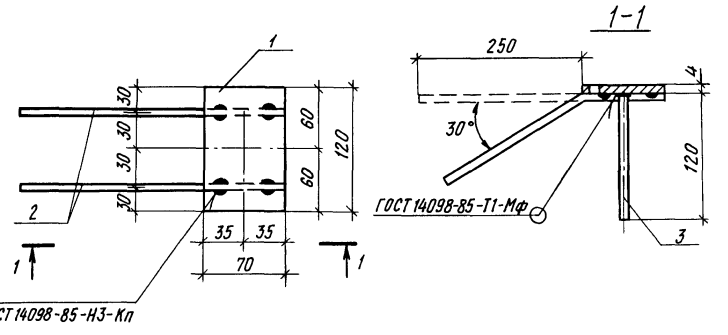

Формат	Зона	Поз	Обозначение	Наименование	Кол.	Примечание
				Детали		
				ГОСТ 19903-74*		
Б.Ч.		1		−4×70, ℓ=120	1	0,26 кг
				ГОСТ 5781-82*, А-II-10		
Б.Ч.		2		ℓ=310	2	0,19 кг
Б.Ч.		3		ℓ=120	1	0,07 кг

Масса изделия - 0,71 кг

Взам. инв.№ | Подпись и дата | Инв.№ подл.

Нач.АПМ-1	Печерин		12 89	1.100.1-7.4 00.00.09	
Гл.конст.	Радашкевич			Изделие закладное М1	Стадия: Р; Лист: 1; Листов: 1
Рук.гр.	Стабредова				СибЗНИИЭП г. Новосибирск
Провер.	Булгакова				
Разраб.	Кнауб				

Формат А4

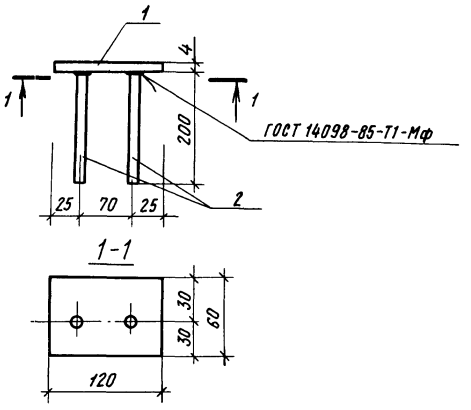

Формат	Зона	Поз.	Обозначение	Наименование	Кол.	Примечание
				Детали		
				ГОСТ 19903-74*		
Б.Ч.		1		−4×60, ℓ=120	1	0,23 кг
				ГОСТ 5781-82*, А-II-10		
Б.Ч.		2		ℓ=200	2	0,12 кг

Масса изделия - 0,47 кг

Взам. инв.№ | Подпись и дата | Инв.№ подл.

Нач.АПМ-1	Печерин		12 89	1.100.1-7.4 00.00.10	
Гл.конст.	Радашкевич			Изделие закладное М2	Стадия: Р; Лист: 1; Листов: 1
Рук.гр.	Стабредова				СибЗНИИЭП г. Новосибирск
Провер.	Булгакова				
Разраб.	Кнауб				

Копировал

Формат А4

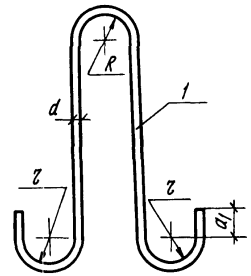

Обозначение	Марка	Размеры, мм					Масса, кг
		d	R	ℓ	a_1	H	
1.100 1-7.4 00.00.11	П1	18	30	30	50	620	3,14
-01	П2	16	30	30	50	560	2,29
-02	П3	14	30	30	50	530	1,59
-03	П4	12	30	20	30	460	0,97
-04	П5	10	30	20	30	380	0,59

Нач АПМ-1	Печерин		12.89	1.100.1-7.4	00.00.11 СБ
Гл конст	Радашкевич				
Рук.гр.	Ставрева			Петли монтажные П1..П5 Сборочный чертеж	Стадия: Р; Лист: ; Листов: 1
Провер.	Булгакова				СибЗНИИЭП г.Новосибирск
Разраб.	Кнауб				

Копировал — Формат А4

Инв.№ подл. | Подпись и дата | Взам. инв.№

Формат	Зона	Поз.	Обозначение	Наименование	Количество на испол. 01	02	03	04	Примечание
				Документация					
А4			1.100.1-7.4 СБ	Сборочный чертеж	×	×	×	×	
				Детали					
				ГОСТ 5781-82*					
А4		1	1.100.1-7.4	Ас-II - 18, ℓ = 1600	1				3,14 кг
А4		1	-01	Ас-II - 16, ℓ = 1450	1				2,29 кг
А4		1	-02	Ас-II - 14, ℓ = 1320		1			1,59 кг
А4		1	-03	Ас-II - 12, ℓ = 1100			1		0,97кг
А4		1	-04	Ас-II - 10, ℓ = 950				1	0,59кг

Нач АПМ-1	Печерин		12.89	1.100.1-7.4	00.00.11
Гл.конст.	Радашкевич				Стадия: Р; Лист: ; Листов: 1
Рук.гр.	Ставрева			Петли монтажные П1..П5	СибЗНИИЭП г.Новосибирск
Провер.	Булгакова				
Разраб.	Кнауб				

Формат А4

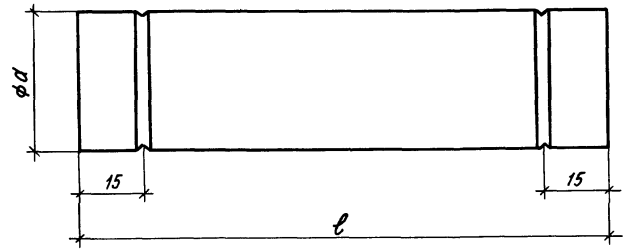

Марка, поз	Обозначение	Наименование	Кол.	Примечание
Тр 1	1.100.1-7.4 01.00.01	Труба ПВД 25т ℓ = 70	1	0,01кг
Тр 2	– 01	ℓ = 110	1	0,02кг
Тр 3	– 02	ℓ = 410	1	0,08кг
Тр.4	– 03	ℓ = 650	1	0,12 кг
Тр.5	– 04	ℓ = 750	1	0,14кг
Тр.6	– 05	ℓ = 810	1	0,15кг
Тр.7	– 06	ℓ = 920	1	0,17кг
Тр 8	– 07	ℓ = 1050	1	0,20кг
Тр.9	– 08	ℓ = 1230	1	0,23кг
Тр.10	– 09	ℓ = 1360	1	0,26кг
Тр 11	– 10	ℓ = 1400	1	0,26кг
Тр.12	– 11	ℓ = 1460	1	0,28кг
Тр 13	– 12	ℓ = 1510	1	0,29кг
Тр 14	– 13	ℓ = 1620	1	0,31кг
Тр 15	– 14	ℓ = 1670	1	0,32кг
Тр.16	– 15	ℓ = 2020	1	0,38кг
Тр.17	– 16	ℓ = 2320	1	0,44кг
Тр 26	– 25	ℓ = 610	1	0,11кг
Тр 27	– 26	ℓ = 260	1	0,05кг
Тр.28	– 27	ℓ = 1580	1	0,30кг
Тр.29	– 28	ℓ = 1020	1	0,19кг
Тр.30	– 29	ℓ = 680	1	0,12кг

Марка, поз	Обозначение	Наименование	Кол.	Примечание
Тр 18	1 100 1-7 4 01 00 01 – 17	Труба пвд 32т ℓ = 70	1	0,02кг
Тр19	– 18	ℓ = 250	1	0,08кг
Тр.20	– 19	ℓ = 410	1	0,13кг
Тр 21	– 20	ℓ = 650	1	0,20кг
Тр 22	– 21	ℓ = 920	1	0,29кг
Тр 23	– 22	ℓ = 1170	1	0,36кг
Тр 24	– 23	ℓ = 1620	1	0,50кг
Тр. 25	– 24	ℓ = 2020	1	0,63кг
Тр 31	– 30	ℓ = 1260	1	0,39кг
Тр 32	– 31	Труба пвд 25т ℓ = 300	1	0,06кг

Полиэтиленовые трубы ϕ25 и ϕ32 приняты по гост 18599-83*

Взам. инв.№ | Подпись и дата | Инв.№ подл.

Нач.АПМ-1	Печерин		12.89
Гл конст	Радашкевич		
Рук.гр	Стабредова		
Разраб	Стабредова		
Провер.	Булгакова		

1.100.1-7.4 01.00.01

Трубы полиэтиленовые Тр.1 ... Тр 32

Стадия	Масса	Масштаб
Р	см. табл	
Лист	Листов 1	

СибЗНИИЭП г. Новосибирск

Копировал Архипов Формат А3

Марка элемента	Изделия арматурные: Арматура класса Вр I ГОСТ 6727-80* ф4	ф5	Итого	Арматура класса АС-II ГОСТ 5781-82* ф10	ф12	ф14	ф16	ф18	Итого	Арматура класса А-III ГОСТ 5781-82* ф8	ф12	Итого	Всего	Изделия закладные: Арматура класса А-II ГОСТ 5781-82* ф10	Итого	Прокат марки Вст3пс6 ГОСТ 103-76* -4	Итого	Всего	Общий расход
ПСВ59.26.16-200Т; ПСВ59.26.16-150Т	1.90	10.96	12.86					6.28	6.28				19.14	1.14	1.14	0.75	0.75	1.89	21.03
ПСВ59.28.16-200Т; ПСВ59.28.16-150Т	2.08	14.44	16.52					6.28	6.28	3.70	3.48	7.18	29.98	0.90	0.90	0.52	0.52	1.42	31.40
ПСВ59.28.16-200Т-1; ПСВ59.28.16-150Т-1	2.08	14.44	16.52					6.28	6.28	3.70	3.48	7.18	29.98	0.90	0.90	0.52	0.52	1.42	31.40
ПСВ59.28.16-200Т-2; ПСВ59.28.16-150Т-2	1.89	14.44	16.33					6.28	6.28	3.70	3.48	7.18	29.79	0.90	0.90	0.52	0.52	1.42	31.21
ПСВ59.28.16-200Т-3; ПСВ59.28.16-150Т-3	2.09	11.84	13.93					6.28	6.28				20.21	0.90	0.90	0.52	0.52	1.42	21.63
ПСВ59.28.16-200Т-4; ПСВ59.28.16-150Т-4	2.09	11.84	13.93					6.28	6.28				20.21	0.90	0.90	0.52	0.52	1.42	21.63
ПСВ59.28.16-200Т-5; ПСВ59.28.16-150Т-5	1.99	11.84	13.83					6.28	6.28				20.11	0.90	0.90	0.52	0.52	1.42	21.53
ПСВ44.26.16-200Т; ПСВ44.26.16-150Т	1.80	8.88	10.68				4.58		4.58				15.26	0.90	0.90	0.52	0.52	1.42	16.68
ПСВ44.26.16-200Т-1; ПСВ44.26.16-150Т-1	1.49	9.20	10.69			3.18			3.18	2.06	2.84	4.90	18.77	0.90	0.90	0.52	0.52	1.42	20.19
ПСВ30.26.16-200Т; ПСВ30.26.16-150Т	1.13	6.20	7.33			3.18			3.18				10.51	0.90	0.90	0.52	0.52	1.42	11.93
ПСВ30.26.16-200Т-1; ПСВ30.26.16-150Т-1	1.21	8.82	10.03		1.94				1.94	3.70	3.48	7.18	19.15	0.90	0.90	0.52	0.52	1.42	20.57
ПСВ29.26.16-200Т; ПСВ29.26.16-150Т	1.04	6.14	7.18		1.94				1.94				9.12	0.90	0.90	0.52	0.52	1.42	10.54
ПСВ29.26.16-200Т-2; ПСВ29.26.16-150Т-2	1.15	6.66	7.81		1.94				1.94	2.34	3.48	5.82	15.57	0.90	0.90	0.52	0.52	1.42	16.99
ПСВ15.26.16-200Т-1; ПСВ15.26.16-150Т-1	0.58	5.50	6.08	1.18					1.18	3.03	2.38	5.41	12.67	0.90	0 90	0.52	0.52	1.42	14.09
ПСВ59.28.16-200Т-6; ПСВ59.28.16-150Т-6	2.30	14.38	16.68					6.28	6.28	3.70	3.48	7.18	30.14	0.90	0.90	0.52	0.52	1.42	31.56
ПСВ59.28.16-200Т-7; ПСВ59.28.16-150Т-7	2.30	14.38	16.68					6.28	6.28	3.70	3.48	7.18	30.14	0.90	0.90	0.52	0.52	1.42	31.56
ПСВ59.28.16-200Т-8; ПСВ59.28.16-150Т-8	1.83	13.31	15.14					6.28	6.28				21.42	1.14	1.14	0.75	0.75	1.89	23.31
ПСВ44.26.16-200Т-2; ПСВ44.26.16-150Т-2	1.47	11.10	12.57			3.18			3.18	3.98	4.08	8.06	23.81	1.35	1.35	0.78	0.78	2.13	25.94
ПСВ29.26.16-200Т-1; ПСВ29.26.16-150Т-1	1.25	7.35	8.60		1.94				1.94	2.77	1.74	4.51	15.05	1.14	1.14	0.75	0.75	1.89	16.94
ПСВ45.26.16-200Т; ПСВ45.26.16-150Т	1.62	8.16	9.78				4.58		4.58				14.36	1.14	1.14	0.75	0.75	1.89	16.25
ПСВ15.26.16-200Т; ПСВ15.26.16-150Т	0.74	3.44	4.18	1.18					1.18				5.36	0.90	0.90	0.52	0.52	1.42	6.78
ПСВ59.26.16-200Т-1; ПСВ59.26.16-150Т-1	2.10	13.50	15.60					6.28	6.28	3.70	3.48	7.18	29.06	0.90	0.90	0.52	0.52	1.42	30.48

Инв.№ подл. | Подпись и дата | Взам.инв.№

Нач.АПМ	Печерин		12.89
Гл.конст.	Радашкевич		
Рук.гр.	Стабребова		
Разраб.	Степанова		
Провер.	Булгакова		

1.100.1-7.4 00.00.00 РС

Ведомость расхода стали

Стадия	Лист	Листов
Р	1	2

СибЗНИИЭП г. Новосибирск

Копир. Запальская Формат А3

Марки элемента	Изделия арматурные														Всего	Изделия закладные						Всего	Общий расход
	Арматура класса															Арматура класса			Прокат марки				
	Вр I				АС-II							A-III				A-II			Вст3ПС6				
	ГОСТ 6727-80*				ГОСТ 5781-82*							ГОСТ 5781-82*				ГОСТ 5781-82*			ГОСТ 103-76*				
	ф4	ф5		Итого	ф10	ф12	ф14	ф16	ф18		Итого	ф8	ф12		Итого		ф10		Итого	-4		Итого		
ПСЛ50.20.16-200т; ПСП50.20.16-150т	0.94	7.31		8.25			3.18				3.18					11.43	0.90		0.90	0.52		0.52	1.42	12.85
ПСЛ50.22.16-200т; ПСП50.22.16-150т	1.10	8.66		9.76			3.18				3.18					12.94	0.90		0.90	0.52		0.52	1.42	14.36
ПСЛ44.20.16-200т; ПСП44.20.16-150т	0.84	6.34		7.18			3.18				3.18	0.86			0.86	11.22	0.90		0.90	0.52		0.52	1.42	12.64
ПСЛ44.20.16-200т-1; ПСП44.20.16-150т-1	0.61	6.47		7.08		1.94					1.94	1.34	3.02		4.36	13.38	1.80		1.80	1.04		1.04	2.84	16.22
ПСЛ29.20.16-200т; ПСП29.20.16-150т	0.68	5.09		5.77		1.94					1.94	0.82			0.82	8.53	0.90		0.90	0.52		0.52	1.42	9.95
ПСЛ15.20.16-200т; ПСП15.20.16-150т	0.62	3.81		4.43	1.18						1.18					5.61	0.90		0.90	0.52		0.52	1.42	7.03
ПСЛ6.20.16-200т; ПСП6.20.16-150т	0.16	1.55		1.71	0.59						0.59					2.30	0.90		0.90	0.52		0.52	1.42	3.72

Инв.№ | Подпись и дата | Взам.инв.№

gost.e-ecolog.ru