ТИПОВЫЕ СТРОИТЕЛЬНЫЕ КОНСТРУКЦИИ, ИЗДЕЛИЯ И УЗЛЫ

СЕРИЯ 1.100.1-7

ИНДУСТРИАЛЬНЫЕ ИЗДЕЛИЯ КРУПНОПАНЕЛЬНЫХ 5-9 ЭТАЖНЫХ ЗДАНИЙ С ВЫСОТОЙ ЭТАЖА 2,8м И СО СТРОИТЕЛЬНЫМ МОДУЛЕМ 15М НА ОСНОВЕ ЖИЛЫХ ДОМОВ СЕРИИ 97

ВЫПУСК 3-5

ПАНЕЛИ ОПОРНЫЕ И ПАРАПЕТНЫЕ ТРЕХСЛОЙНЫЕ ЛЕГКОБЕТОННЫЕ ДЛЯ ТРЕХСЛОЙНЫХ НАРУЖНЫХ СТЕН ТОЛЩИНОЙ 350 мм (ТЕПЛЫЙ ЧЕРДАК).

РАБОЧИЕ ЧЕРТЕЖИ

gost.e-ecolog.ru

ТИПОВЫЕ СТРОИТЕЛЬНЫЕ КОНСТРУКЦИИ, ИЗДЕЛИЯ И УЗЛЫ

СЕРИЯ 1.100.1-7

ИНДУСТРИАЛЬНЫЕ ИЗДЕЛИЯ КРУПНОПАНЕЛЬНЫХ 5-9 ЭТАЖНЫХ ЗДАНИЙ С ВЫСОТОЙ ЭТАЖА 2,8м И СО СТРОИТЕЛЬНЫМ МОДУЛЕМ 15М НА ОСНОВЕ ЖИЛЫХ ДОМОВ СЕРИИ 97

ВЫПУСК 3-5

ПАНЕЛИ ОПОРНЫЕ И ПАРАПЕТНЫЕ ТРЕХСЛОЙНЫЕ ЛЕГКОБЕТОННЫЕ ДЛЯ ТРЕХСЛОЙНЫХ НАРУЖНЫХ СТЕН ТОЛЩИНОЙ 350 мм (ТЕПЛЫЙ ЧЕРДАК)

РАБОЧИЕ ЧЕРТЕЖИ

РАЗРАБОТАНЫ
СибЗНИИЭП
Главный инженер — С.Ф.Траутвейн
Начальник АПМ-1 — М.К.Печерин
Главный инженер проекта — И.Б.Радашкевич

УТВЕРЖДЕНЫ И ВВЕДЕНЫ В ДЕЙСТВИЕ
С 30 АПРЕЛЯ 1990 Г.
ГОСКОМАРХИТЕКТУРЫ
ПРИКАЗ ОТ 23.03.90 № 46

Обозначение	Наименование	Стр.
1.100.1-7.3-5 00.00.00	Содержание	2,3
00.00.00 ТО	Техническое описание	3...6
00.00.00 НИ	Номенклатура изделий	7...10
01.00.00	Панель опорная ЗНЧ 12.20.35-150л	11
01.01.00	Каркас пространственный КП 12.20.35	12
02.00.00	Панель опорная ЗНЧ 27.20.35-150л	13
02.01.00	Каркас пространственный КП27.20.35	14
03.00.00	Панель опорная ЗНЧ 30.20.35-150л	15
03.01.00	Каркас пространственный КП30.20.35	16
04.00.00	Панель опорная ЗНЧ 30.19.35-150л	17
04.01.00	Каркас пространственный КП30.19.35	18
05.00.00	Панель опорная ЗНЧ 45.20.35-150л	19
05.01.00	Каркас пространственный КП45.20.35	20
06.00.00	Панель опорная ЗНЧ 45.19.35-150л	21
06.01.00	Каркас пространственный КП45.1935	22
07.00.00	Панель парапетная ЗНЧ 48.25.35-150л	23
07.01.00	Каркас пространственный КП48.25.35	24
08.00.00	Панель парапетная НЧ48.24.35-150л	25
08.01.00	Каркас пространственный КП48.24.35	26
09.00.00	Панель парапетная ЗНЧ63.25.35-150л	27,28
09.01.00	Каркас пространственный КП 63.25.35	29
10.00.00	Панель парапетная ЗНЧ 63.24.35-150л	30,31
10.01.00	Каркас пространственный КП63.24.35	32
11.00.00	Панель парапетная ЗНЧ 15.25.35-150л	33,35
	ЗНЧ 15.25.35-150л-1	
12.00.00	Панель парапетная ЗНЧ 15.24.35-150л	34,35
	ЗНЧ 15.24.35-150л-1	
1.100.1-7.3-5 11.01.00	Каркас пространственный КП15.25.35	36
	КП15.2535-1	
12.01.00	Каркас пространственный КП 15.24.35	37
	КП15.24.35-1	
13.00.00	Панель опорная 1НЧ 43.19.35-150л	38
13.01.00	Каркас пространственный КП43.19.35	39
14.00.00	Панель парапетная ЗНЧ 30.25.35-150л	40,41
14.01.00	Каркас пространственный КП30.25.35	42
15.00.00	Панель парапетная ЗНЧ 45.24.35-150л	43,44
15.01.00	Каркас пространственный КП 45.24.35	45
16.00.00	Панель парапетная ЗНЧ38.24.35-150л	46,47
16.01.00	Каркас пространственный КП38.24.35	48
00.00.00 Д1	Узлы опалубки	49...56
00.00.00 Д2	Узлы армирования	57...61
00.00.00 Д3	Схемы раскладки утеплителя в панелях	62...65
00.00.01	Каркас плоский КР1...КР6	66
00.00.02	Каркас плоский КР7...КР11	67
00.00.03	Каркас плоский КР12...КР16	68
00.00.04	Каркас плоский КР15, КР17, КР24	69
00.00.05	Каркас КР18, КР19, ПК7	70
00.00.06	Каркас плоский КР20...КР23	71
00.00.07	Каркас плоский КР25...КР29	72
00.00.08	Каркас ПК1...ПК6	73
00.00.09	Сетка С1...С6	74
00.00.10	Сетка С7...С11	75

				1.100.1-7.3-5	00.00.00
Норм. конт.	Радашкевич		12.89	Содержание	Стадия: Р; Лист: 1; Листов: 2
Нач. АПМ	Печурин				
Гл. конс.	Радашкевич				СибЗНИИЭП г. Новосибирск
Рук. гр.	Стафеева				
Разраб.	Моисеева				
Провер.	Булгакова				

Инв. № подл. | Подпись и дата | Взам. инв. №

Копир. Молм

Формат А3

Обозначение	Наименование	Стр.
00.00.11	Изделие закладное М1	76
00.00.12	Анкер А1	
00.00.13	Петли монтажные П1,П2	77
00.00.13 СБ	Петли монтажные П1,П2. Сборочный чертеж	
00.00.14	Петли монтажные П3...П6	78
00.00.14 СБ	Петли монтажные П3...П6. Сборочный чертеж	
00.00.00 РС	Ведомость расхода стали	79

Инв.№ подл. | Подпись и дата | Взам. инв.№

				1.100.1-7.3-5	00.00.00	
Нач.АПМ-1	Печерин		12.89			
Гл.конст	Радашкевич			Содержание	Стадия / Лист / Листов	
Рук.гр.	Стабредова					
Провер.	Булгакова				Сиб ЗНИИЭП г. Новосибирск	
Разраб.	Моисеева					

Копировал Формат А4

Общая часть

Рабочие чертежи опорных и парапетных панелей трехслойных на жестких связях толщиной 350 мм для теплых чердаков крупнопанельных жилых зданий серии 97 разработаны в составе Общесоюзного строительного каталога типовых конструкций и изделий для всех видов строительства.

Выпуск содержит техническое описание, опалубочные и арматурные узлы, рабочие чертежи, арматурные изделия.

Панели разработаны для наружных несущих стен теплых чердаков 5 и 9 этажных зданий с размерами строительного модуля кратными 1500 мм (1,5м), предназначенных для строительства в климатическом районе IВ при расчетных температурах наружного воздуха не ниже -40°С, нормативном ветровом давлении до 0,38 кПа, на территориях с обычными геологическими условиями.

Панели предназначены для зданий II степени огнестойкости; предел огнестойкости – более 2-х часов.

Соединение опорных и парапетных панелей между собой и с конструкциями дома должно осуществляться в соответствии с монтажными узлами разработанными для домов серии 97. Изготовление панелей должно также соответствовать требованиям разработанных для настоящей серии технических условий ТУ67-12-65-89.

Опорные и парапетные панели разработаны с учетом следующих основных технологических положений:

а) термообработку

Инв.№ подл. | Подпись и дата | Взам. инв.№

				1.100.1-7.3-5	00.00.00 ТО	
Нач.АПМ-1	Печерин		12.89			
Гл.конст	Радашкевич			Техническое описание	Стадия / Лист / Листов	
Рук.гр	Стабредова				Р / 1 / 4	
Провер.	Радашкевич				Сиб ЗНИИЭП г. Новосибирск	
Разраб	Павлючик					

Копировал Формат А4

панелей производить при температуре не выше 70°С, допускается воздействие температуры до 85°С на срок не более 30 мин.

б) предельный габарит панелей 6,26×2,49×0,35 м, масса до 4,31 т;

в) панели изготавливаются фасадной стороной вниз;

г) подъем панелей в вертикальное положение после термообработки производится с помощью кантователя при угле наклона не менее 70°;

д) распалубка производится при достижении прочности бетона изделия не менее 70% от проектной;

е) панели армируются пространственными сварными каркасами, устанавливаемыми в форму при закрытых бортах; отдельные элементы пространственных каркасов, а также строповочные петли, выпуски и закладные детали окончательно фиксируются в форме;

ж) съемные элементы форм, обеспечивающие образование проемов, а также элементы, образующие профили торцевых панелей, устанавливаются после укладки пространственных каркасов в форму.

Контроль качества при изготовлении должен производиться путем систематического пооперационного контроля: прочности бетонных кубов и арматуры; прочности укладки пространственных каркасов; толщин защитных слоев.

Конструкция панелей

Опорные и парапетные панели состоят из трех слоев: наружного толщиной 60 мм, внутреннего несущего толщиной 120 мм и среднего слоя утеплителя толщиной 170 мм.

Связь наружного и внутреннего слоев осуществляется соединительными ребрами, расположенными по контуру проемов, по нижним и верхним горизонтальным граням и вдоль боковых граней по торцу. Ширина их – 40 мм

Внутренний и наружный слой запроектированы из керамзитобетона класса по прочности на сжатие В12,5.

Средний утепляющий слой принят из полистирольного пенопласта γ=50 кг/м³.

Бетон должен иметь однородное строение и плотную структуру. Декоративный бетон (раствор) наружного слоя должен иметь марку 200 (γ=2000 кг/м³)

Морозостойкость легкого бетона – не менее F=35, раствора наружного слоя F=50

Фасадные поверхности панелей отделываются: а) мраморной или гранитной щебенкой; б) стеклянной или керамической плиткой; в) фактурой „декор". Вид отделки назначается в конкретном проекте.

Качество отделки внутренней поверхности соответствует категории А-6-лицевых, неотделываемых поверхностей (по гост 11024-84*).

Профили по периметру наружного слоя панелей запроектированы из условия устройства стыков, заделываемых герметиком с отводом воды случайно проникшей в вертикальные стыки, для чего в них предусмотрены каналы (декомпрессионные полости); вертикальные стыки в местах пересечения с горизонтальными перекрываются фартуками для отвода воды и стыки в этих местах не герметизируются.

Панели по своему местоположению в здании делятся на опорные (вдоль фасадов и по ризалитам) и парапетные (по торцам здания)

По характеру примыкания к перекрытию панели делятся на панели с противодождевым барьером в виде гребня, расположенного по низу панелей и без гребней – для установки на плиты лоджий и балконов.

Инв. № подл. | Подпись и дата | Взам. инв. №

Закладные детали, расположенные по углам панелей на высоте 1520 мм от нижней опорной грани, служат для крепления опорных панелей к конструкциям дома через подкосы и для крепления панелей друг к другу.

Подъем и монтаж изделий должен производиться за монтажные петли с применением траверс, обеспечивающих вертикальное положение строп. Отклонение от вертикали допускается не более 15°. При применении траверс, не обеспечивающих приведенного выше условия, необходим пересчет петель.

Приемка панелей ОТК завода-изготовителя и контрольная выборочная проверка потребителей производится в соответствии с ГОСТ 11024-84*; масса панелей при отпуске не должна превышать проектную более, чем на 7%, влажность панелей не должна превышать 13%.

Размеры стеновых панелей не должны иметь отклонений от основных проектных размеров, превышающих установленные ГОСТ ом допуски.

Прочность бетона к моменту отпуска изделий с завода должна быть не ниже 80% проектной марки бетона.

Указания по армированию панелей

Опорные и парапетные панели заармированы на усилия при распалубке.

Армирование панелей осуществляется пространственными каркасами, которые в свою очередь состоят из унифицированных каркасов-заготовок с привязанными к ним дополнительными арматурными деталями.

Привязанными поскольку эти детали по условиям укладки пространственных каркасов в формы с закрытыми бортами не могут быть жестко закреплены на каркасах-заготовках.

Каркасы-заготовки представляют собой систему вертикальных и горизонтальных каркасов, расположенных по контуру панели и проема.

Признак принадлежности к панели и одновременно марку пространственного каркаса каркас-заготовка получает после того, как к нему привязываются (до или после укладки в форму) дополнительные изделия.

Сварные каркасы должны соответствовать требованиям ГОСТ 10922-75*

Монтажные петли - из арматурной стали класса Ас II марки 10ГТ ГОСТ 5781-82*.

Качество стали для изготовления арматурных каркасов, сеток, петель и закладных деталей должно удовлетворять требованиям ГОСТ 380-71**. Механические свойства стали должны проверяться в соответствии с ГОСТ 12004-81*.

Дополнительные каркасы нижних гребней укладываются в форму до установки основной арматуры. Проектное положение арматурных элементов обеспечивается при помощи пластмассовых или цементно-песчаных фиксаторов, а также привязкой к элементам каркаса-заготовки.

Закладные детали, анкера и петли окончательно фиксируются при помощи бортовых коробочек форм и привязкой к элементам каркаса-заготовки.

Маркировка панели

В настоящей серии принята буквенно-цифровая маркировка панелей: первая цифра 3 определяет тип панели - цельная трехслойная;

Инв. № подл. | Подпись и дата | Взам. инв. №

буквы НЧ являются характеристикой панели по применению- наружная чердачная панель;

следующие три числа, записанные через точки, являются габаритами изделия, соответственно, длиной, высотой и толщиной, абсолютная величина которых принята с округлением (длина и высота в дм, толщина - в см);

следующее число с буквой „Л" обозначает марку бетона по прочности на сжатие;

Пример расшифровки марки 3НЧ30.20.35-150л - трехслойная наружная чердачная панель длиной 29,9 дм, толщиной 35см, высотой 19,9 дм; наружный и внутренний слой - из легкого бетона марки 150.

Для обеспечения возможности выполнения чертежей средствами автоматизированного проектирования в основных документах и сборочных чертежах приняты сокращенные марки панелей.

Каждая изготовленная панель должна иметь маркировку, выполненную несмываемой краской. Должны быть нанесены: марка панели, индекс предприятия, масса панели, дата изготовления. Внесение изменений в обозначение марок не допускается.

Эскиз	Марка	Обозначение	Размеры, мм			Расход материалов				Масса, кг.
			L	H	B	Керамзитобетон, м³	Утеплитель, м³	Факт. слой, м³	Сталь, кг.	
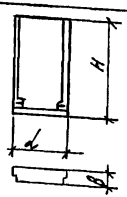	3Н412.20.35-150Л	1.100.1-7.3-5 01.00.00	1210	1990	350	0.42	0.28	0.05	10.20	740
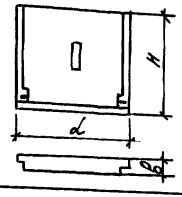	3Н427.20.35-150Л	1.100.1-7.3-5 02.00.00	2710	1990		0.90	0.68	0.11	17.79	1620
	3Н430.20.35-150Л	1.100.1-7.3-5 03.00.00	2990	1990		0.99	0.76	0.12	18.65	1780
	3Н445.20.35-150Л	1.100.1-7.3-5 05.00.00	4490	1990		1.58	1.21	0.18	25.85	2790
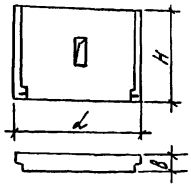	3Н430.19.35-150Л	1.100.1-7.3-5 04.00.00	2990	1920		0.98	0.76	0.11	17.31	1740
	3Н4.45.19.35-150Л	1.100.1-7.3-5 06.00.00	4490	1920		1.56	1.21	0.17	23.84	2740
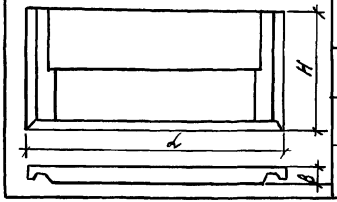	3Н448.25.35-150Л	1.100.1-7.3-5 07.00.00	4760	2490		1.88	1.20	0.26	32.96	3380
	3Н4.63.25.35-150Л	1.100.1-7.3-5 09.00.00	6260	2490		2.40	1.72	0.33	41.17	4310

				1.100.1-7.3-5		00.00.00 НН	
Нач.АПМ	Печерин		12.89	Номенклатура изделий.	Стадия	Лист	Листов
Гл.контр.	Радашкевич				Р	1	4
Рук.гр.	Стабредова				СибЗНИИЭП г. Новосибирск		
Провер.	Булгакова						
Разраб.	Моисеева						

Инв. № подл. | Подпись и дата | Взам. инв. №

Копир. | Формат А3

Эскиз	Марка	Обозначение	Размеры, мм L	H	B	Расход материалов: Керамзитобетон м³	Утеплитель м³	Рул. т. слой м³	Сталь кг	Масса, кг
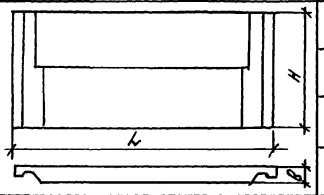	3НЧ 48.24.35-150 л	1.100.1-7.3-5 08.00.00	4760	2420	350	1.86	1.20	0.25	30.68	3320
	3НЧ 63.24.35-150 л	1.100.1-7.3-5 10.00.00	6260	2420		2,37	1.72	0.33	38.21	4270
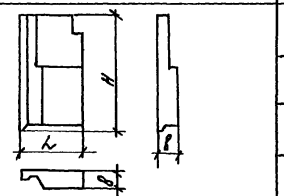	3НЧ 15.25.35-150 л	1.100.1-7.3-5 11.00.00	1490	2490		0.45	0.23	0.09	12,70	870
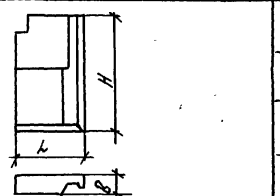	3НЧ 15.25.35-150 л-1	1.100.1-7.3-5 11.00.00	1490	2490		0.45	0.23	0.09	12,70	870
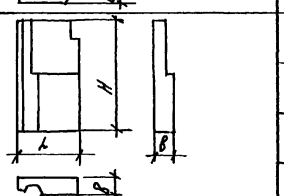	3НЧ 15.24.35-150 л	1.100.1-7.3-5 12.00.00	1490	2420		0.44	0.23	0.08	11.96	830

Инв. № подл. | Подпись и дата | Взам. инв. №

Копировал: Федорин Формат А3

Эскиз	Марка	Обозначение	Размеры, мм			Расход материалов				Масса, кг
			L	H	B	Керамзито-бетон, м	Утеплитель, м3	Факт. слой, м3	Сталь, кг	
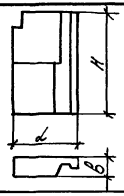	3Н4.15.24.35-150л-1	1.100.1-7.3-5 12.00.00	1490	2420		0.44	0.23	0.08	11.96	830
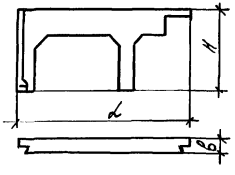	3Н4.43.12.35-150л	1.100.1-7.3-5 13.00.00	4300	1920		0.99			24.85	1480
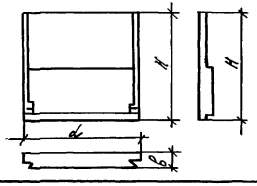	3Н4.30.25.35-150л	1.100.1-7.3-5 14.00.00	2990	2490	350	1.20	0.89	0.15	23.25	2130
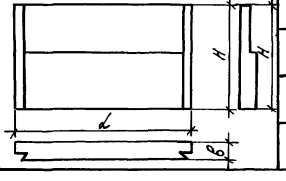	3Н4.45.24.35-150л	1.100.1-7.3-5 15.00.00	4490	2420		1.62	1.39	0.22	26.75	2920

Инв.№ подл. | Подпись и дата | Взам. инв.№

Эскиз	Марка	Обозначение	Размеры, мм			Расход материалов				Масса, кг
			l	H	B	Керамзитобетон, м³	Утеплитель, м³	Факт. слой, м³	Сталь, кг	
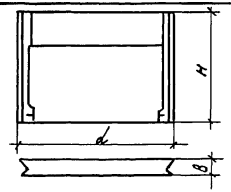	3Н438.24.35-150 л	1.100.1-7.3-5 16.00.00	3780	2420	350	1,49	1.21	0.18	20.54	2630

Инв.№ подл.	Подпись и дата	Взам. инв.№

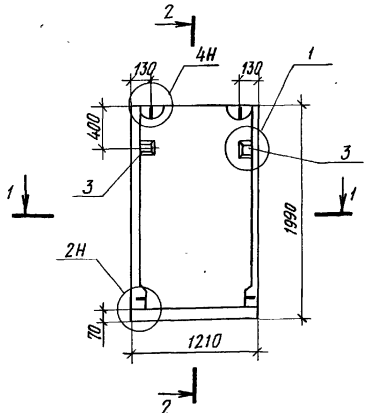

2-2

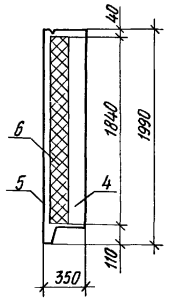

1-1

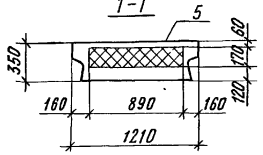

Схема армирования

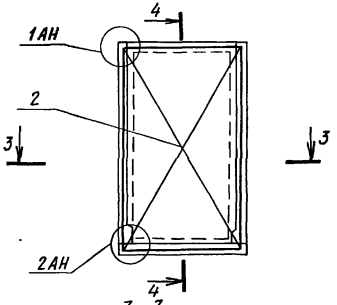

4-4

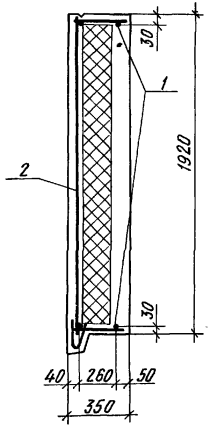

3-3

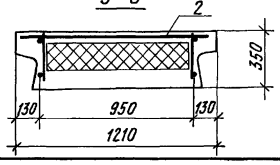

Формат	Зона	Поз	Обозначение		Наименование	Кол.	Примечание
					Документация		
А3			1.100.1-7.3-5	00.00.00 Д1	Узлы опалубки	×	
А3			1.100.1-7.3-5	00.00.00 Д2	Узлы армирования	×	
А3			1.00.1-7.3-5	00.00.00 ТО	Техническое описание	×	
А3			1.100.1-7.3-5	00.00.00 РС	Ведомость расхода стали	×	
					Сборочные единицы		
А3		1	1.100.1-7.3-5	01.01.00	КП 12.20.35	1	
А3		2	1.100.1-7.3-5	00.00.09	сетка С1	1	
А3		3	1.100.1-7.3-5	00.00.11	Изделие закладное М1	2	
					Материалы		
		4			Керамзитобетон γ1300	0,42	м³
		5			Фактурный слой	0,05	м³
		6			Полистирольный пенопласт γ=50 кгс/м³	0,28	м³

Нач.МПМ-1	Печерин		12.89
Гл.констр.	Радашкевич		
Рук.гр.	Ставредова		
Провер.	Булгакова		
Разраб.	Моисеева		

1.100.1-7.3-5 01.00.00

Панель опорная
3НЧ 42.20.35-150л

Стадия	Масса	Масштаб
Р	740 кг	
Лист	Листов 1	

СибЗНИИЭП
г. Новосибирск

Копировал Архипов Формат А3

Инв.№ подл. | Подпись и дата | Взам. инв.№

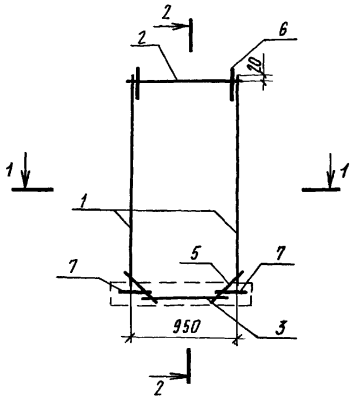

2-2

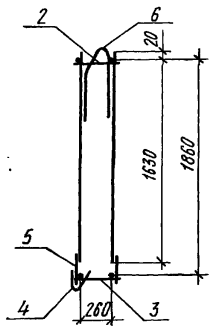

1-1

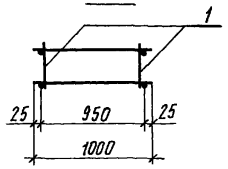

Формат	Зона	Поз.	Обозначение		Наименование	Кол.	Примечание
					Сборочные единицы		
А3		1	1.100.1-7.3-5	00.00.01	Каркас КР1	2	
А3		2		-02	Каркас КР3	1	
А3		3		-03	Каркас КР4	1	
А3		4	1.100.1-7.3-5	00.00.08	Каркас ПК1	1	
					Детали		
Б.Ч.		5			⌀6 AIII ГОСТ 5781-82*, ℓ=450	4	0,10 кг
А3		6	1.100.1-7.3-5	00.00.13	Петля П1	2	
А3		7		00.00.12	Анкер А1	2	

Масса каркаса 7,70 кг

Инв.№ подл. | Подпись и дата | Взам. инв.№

				1.100.1-7.3-5 01.01.00	
Нач.АПМ-1	Печерин		12.89		
Гл.конст.	Радашкевич			Каркас пространственный КП 12 20.35	Стадия: Р; Лист: ; Листов: 1
Рук.гр.	Стабредова				
Провер.	Булгакова				СибЗНИИЭП г. Новосибирск
Разраб.	Моисеева				

Копировал Формат А3

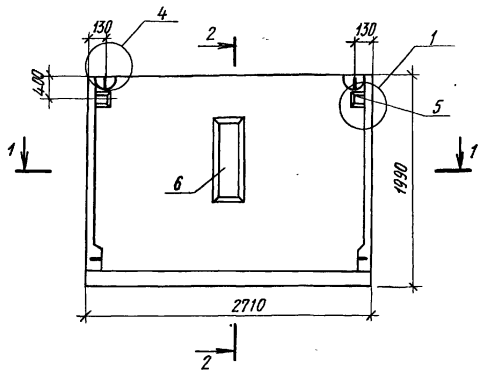

2-2

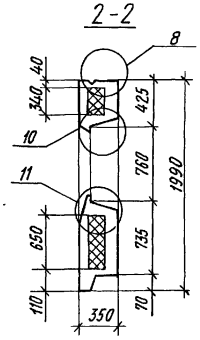

1-1

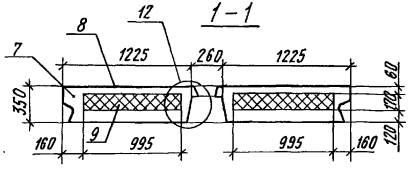

Схема армирования

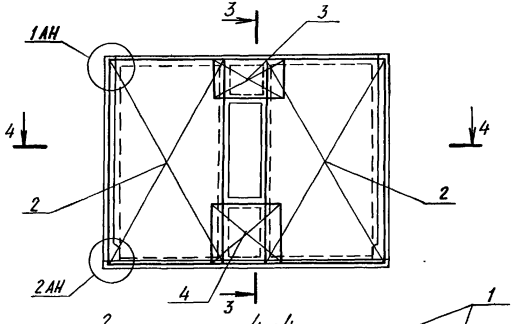

3-3

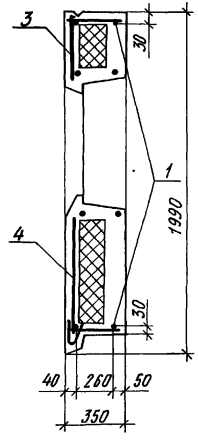

4-4

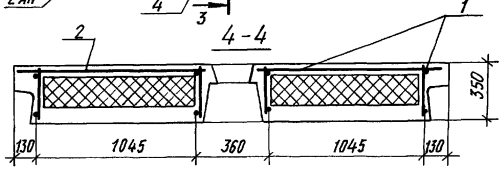

Формат	Зона	Поз	Обозначение	Наименование	Кол.	Примечание
				Документация		
А3			1.100.1-7.3-5 ОО.ОО.ОО Д1	Узлы опалубки	×	
А3			1.100.1-7.3-5 ОО.ОО.ОО Д2	Узлы армирования	×	
А3			1.100.1-7.3-5 ОО.ОО.ОО ТО	Техническое описание	×	
А3			1.100.1-7.3-5 ОО.ОО.ОО РС	Ведомость расхода стали	×	
				Сборочные единицы		
А3		1	1.100.1-7.3-5 02.01.00	КП 27.20.35	1	
А3		2	1.100.1-7.3-5 00.00.09	Сетка С1	2	
А3		3	-02	Сетка С3	1	
А3		4	-03	Сетка С4	1	
А3		5	1.100.1-7.3-5 00.00.11	Изделие закладное М1	2	
				Стандартные изделия		
		6	ГОСТ 9272-81	Блок стеклянный пустотелый БК 244/98	6	шт
				Материалы		
		7		Керамзитобетон Д1300	0,90	м³
		8		Фактурный слой	0,11	м³
		9		Полистирольный пенопласт γ=50 кгс/м³	0,68	м³

Нач. КПМ-1	Печерин		12.89
Гл. конст.	Радашкевич		
Рук. гр.	Стафеева		
Провер.	Булгакова		
Разраб.	Моисеева		

1.100.1-7.3-5 02.00.00

Панель опорная
3НЧ27.20.35-150Л

Стадия	Масса	Масштаб
Р	1620 кг	
Лист	Листов 1	

СибЗНИИЭП
г. Новосибирск

Копировал

Формат А3

Инв. № подл. | Подпись и дата | Взам. инв. №

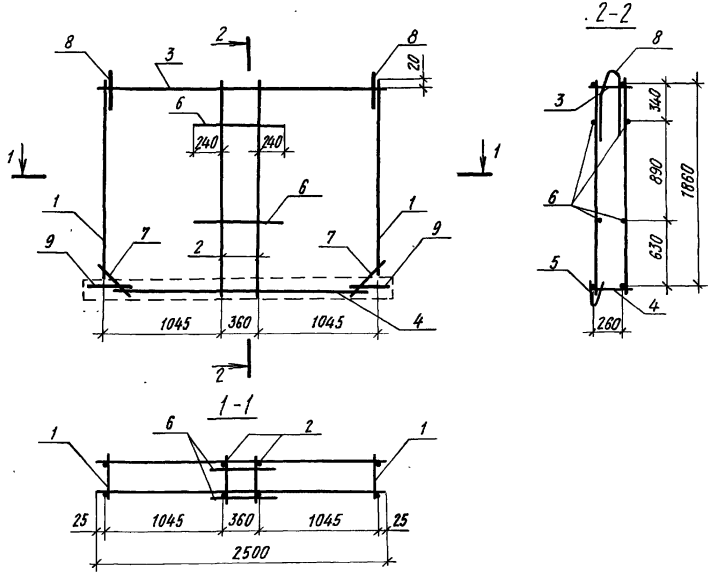

Формат	Зона	Поз	Обозначение		Наименование	Кол.	Примечание
					Сборочные единицы		
А3		1	1.100.1-7.3-5	00.00.01	Каркас КР1	2	
А3		2		-01	Каркас КР2	2	
А3		3	1.100.1-7.3-5	00.00.02	Каркас КР7	1	
А3		4		-01	Каркас КР8	1	
А3		5	1.100.1-7.3-5	00.00.08-01	Каркас ПК2	1	
					Детали		
Б.Ч.		6			ф6AIII ГОСТ 5781-82*, ℓ=840	4	0,19 кг
Б.Ч.		7			ф6AIII ГОСТ 5781-82*, ℓ=450	4	0,10 кг
А3		8	1.100.1-7.3-5	00.00.13	Петля П1	2	
А3		9	1.100.1-7.3-5	00.00.12	Анкер А1	2	

Масса каркаса 13,11 кг

Нач. АПМ-1	Печерин		12.89
Гл. конст.	Рабашкевич		
Рук. гр.	Ставредова		
Провер.	Булгакова		
Разраб.	Моисеева		

1.100.1-7.3-5 02.01.00

Каркас пространственный КП 27.20.35

Стадия	Лист	Листов
Р		1

СибЗНИИЭП г. Новосибирск

Копировал

Формат А3

Инв. № подл. | Подпись и дата | Взам. инв. №

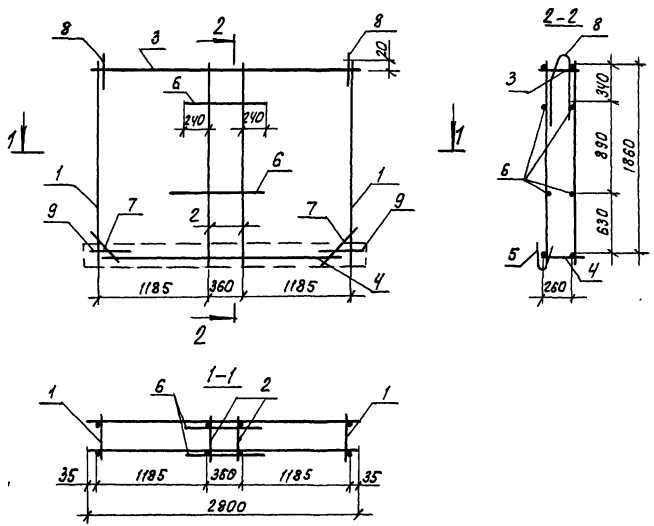

Формат	Зона	Поз.	Обозначение	Наименование	Кол.	Примечание
				Сборочные единицы		
А3		1	1.100.1-7.3-5 00.00.01	Каркас КР1	2	
А3		2	— 01	Каркас КР2	2	
А3		3	— 04	Каркас КР5	1	
А3		4	— 05	Каркас КР6	1	
А3		5	1.100.1-7.3-5 00.00.08-02	Каркас ПК3	1	
				Детали		
Б4		6		ФБА III ГОСТ 5781-82*; ℓ=840	4	0.19 кг
Б4		7		ФБА III ГОСТ 5781-82*; ℓ=450	4	0.10 кг
А3		8	1.100.1-7.3-5 00.00.13	Петля П1	2	
А3		9	1.100.1-7.3-5 00.00.12	Анкер А1	2	

Масса каркаса 13,57 кг

				1.100.1-7.3-5	03.01.00		
Нач. АПМ.1	Печерин		12.89	Каркас пространственный КП30.20.35	Стадия	Лист	Листов
Гл. конст.	Радашкевич				Р		1
Рук. гр.	Стабредова				СибЗНИИЭП г. Новосибирск		
Провер.	Булгакова						
Разраб.	Моисеева						

Копир. Жарков

Формат А3

Инв. № подл. | Подпись и дата | Взам. инв. №

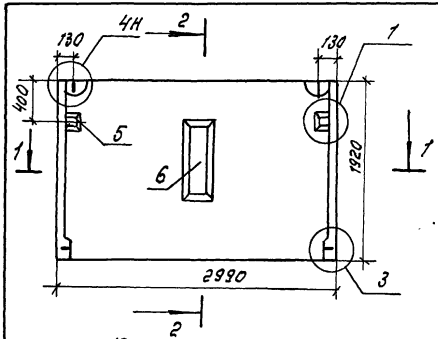

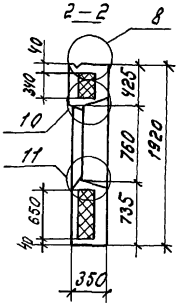

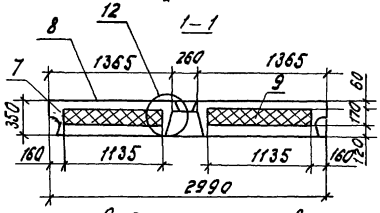

Схема армирования

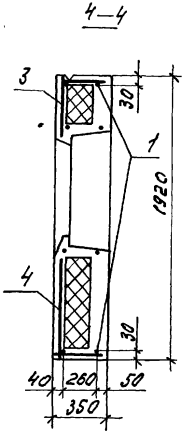

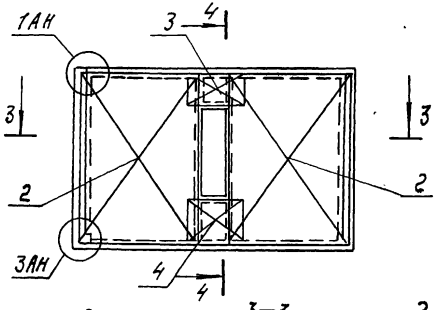

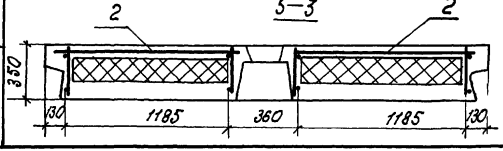

Формат	Зона	Поз.	Обозначение	Наименование	Кол	Примечание
				Документация		
А3			1.100.1-7.3-5 00.00.00 А1	Узлы опалубки	X	
А3			1.100.1-7.3-5 00.00.00 А2	Узлы армирования	X	
А3			1.100.1-7.3-5 00.00.00 ТО	Техническое описание	X	
А3			1.100.1-7.3-5 00.00.00 ВС	Ведомость расхода стали	X	
				Сборочные единицы		
А3		1	1.100.1-7.3-5 04.01.00	КП30.19.35	1	
А3		2	1.100.1-7.3-5 00.0009-01	Сетка С2	2	
А3		3	–02	Сетка С3	1	
А3		4	–03	Сетка С4	1	
А3		5	1.100.1-7.3-5 00.00.11	Изделие закладное М1	2	
				Стандартные изделия		
		6	ГОСТ 9272-81	Блок стеклянный пустотелый БК 244/98	6	
				Материалы		
		7		Керамзитобетон D 1300	0.98	м³
		8		Фактурный слой	0.11	м³
		9		Пенополистирольный пенопласт ρ=50 кгс/м³	0.76	м³

Нач. АПМ	Печерин		12.89
Гл. констр.	Радаштевич		
Рук. гр.	Столбредова		
Провер.	Булгакова		
Разраб.	Моисеева		

1.100.1-7.3-5 04.00.00

Панель опорная ЗНУ.30.19.35-150 л

Стадия	Масса	Масштаб
Р	1740 кг	
Лист	Листов 1	

СибЗНИИЭП г. Новосибирск

Инв. № подл. | Подпись и дата | Взам. инв. №

Копир. [illegible]

Формат А4

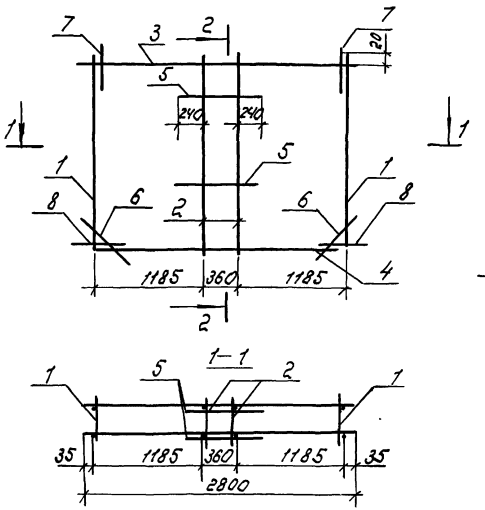

Формат	Зона	Поз.	Обозначение	Наименование	Кол.	Примечание
				Сборочные единицы		
А3		1	1.100.1-7.3-5 00.00.01	Каркас КР1	2	
А3		2	-01	Каркас КР2	2	
А3		3	-04	Каркас КР5	1	
А3		4	-05	Каркас КР6	1	
				Детали		
Б.Ч.		5		ФБА III ГОСТ 5781-82*; l=840	4	0.19 кг
Б.Ч.		6		ФБА III ГОСТ 5781-82*; l=450	4	0.10 кг
А3		7	1.100.1-7.3-5 00.00.13	Петля П1	2	
А3		8	1.100.1-7.3-5 00.00.12	Анкер А1	2	

Масса каркаса 12.23 кг.

Инв. № подл. | Подпись и дата | Взам. инв. №

			1.100.1-7.3-5	04.01.00	
Нач. АПМ	Печерин	12.89	Каркас пространственный КП30.19.35	Стадия: Р	Лист:	Листов: 1
Гл. конс.	Радашкевич			СНБЗНИИЭП г. Новосибирск	
Рук. гр.	Старедова				
Провер.	Булгакова				
Азраб.	Моисеева				

Копир. Формат А4

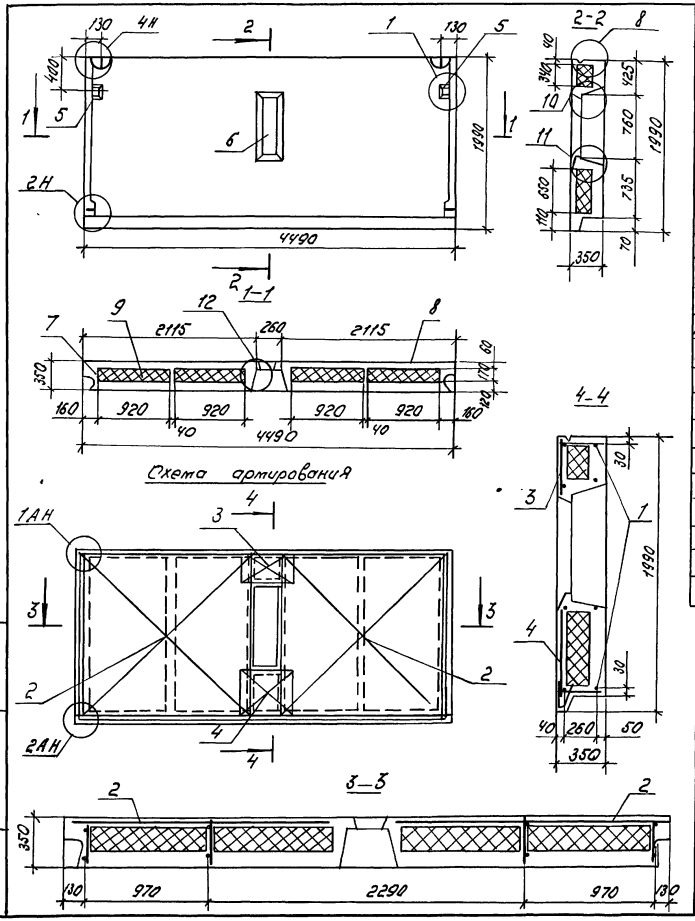

Формат	Зона	Поз.	Обозначение		Наименование	Кол.	Примечание
					Документация		
А3			1.100.1-7.3-5	00.00.00 Д1	Узлы опалубки	×	
А3			1.100.1-7.3-5	00.00.00 Д2	Узлы армирования	×	
А3			1.100.1-7.3-5	00.00.00 ТО	Техническое описание	×	
А3			1.100.1-7.3-5	00.00.00 РС	Ведомость расхода стали	×	
					Сборочные единицы.		
А3		1	1.100.1-7.3-5	05.01.00	КП 45.20.35	1	
А3		2	1.100.1-7.3-5	00.00.09-04	Сетка С5	2	
А3		3		-02	Сетка С3	1	
А3		4		-03	Сетка С4	1	
А3		5	1.100.1-7.3-5	00.00.11	Изделие закладное М1	2	
					Стандартные изделия		
		6	ГОСТ 9272-81		Блок стеклянный пустотелый	6	
					БК 244/98		
					Материалы.		
		7			Керамзитобетон D 1300	1.58	м3
		8			Фактурный слой	0.18	м3
		9			Полистирольный пенопласт γ=50 кг/м³	1.21	м3

Нач. АПМ	Печерин		12.89
Гл. конс.	Радашкевич		
Рук. гр.	Стабредова		
Провер.	Булгакова		
Разраб.	Моисеева		

1.100.1-7.3-5 05.00.00

Панель опорная ЗНЧ 45.20.35-150 л

Стадия	Масса	Масштаб
Р	2790 кг	
Лист	Листов 1	

СибЗНИИЭП г. Новосибирск

Инв. № подл. | Подпись и дата | Взам. инв. №

Копир.

формат А3

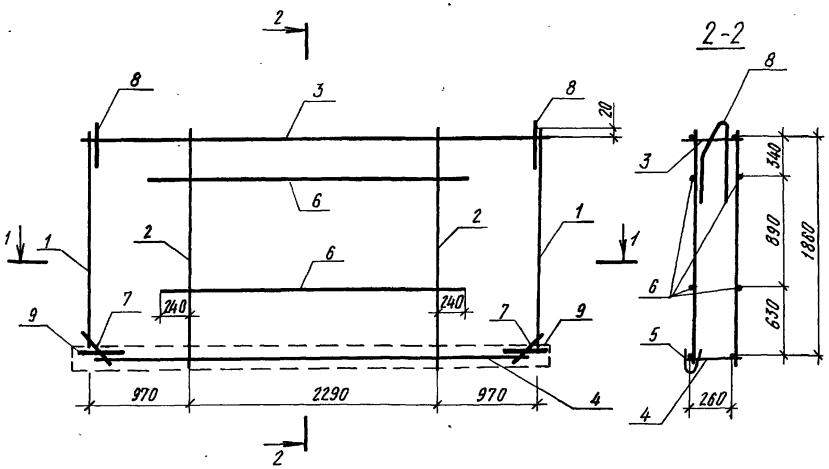

1-1

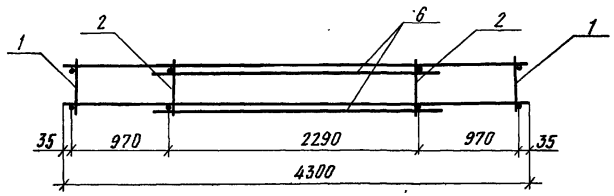

Формат	Зона	Поз.	Обозначение	Наименование	Кол.	Примечание
				Сборочные единицы		
А3		1	1.100.1-7 3-5 00.00.01	Каркас КР1	2	
А3		2	-01	Каркас КР2	2	
А3		3	1.100.1-7. 3-5 00.00.02-02	Каркас КР9	1	
А3		4	-03	Каркас КР10	1	
А3		5	1 100.1-7. 3-5 00.00.08-03	Каркас ПК4	1	
				Детали		
Б.Ч.		6		ф6AIII ГОСТ 5781-82*, ℓ=2770	4	0,62 кг
Б.Ч.		7		ф6AIII ГОСТ 5781-82*, ℓ=450	4	0,10 кг
А3		8	1.100.1-7 3-5 00.00.13-01	Петля П2	2	
А3		9	1.100.1-7. 3-5 00.00.12	Анкер А1	2	

Масса каркаса 18,57 кг

Нач. АПМ-1	Печерин		12.89
Гл. конст	Рабашкевич		
Рук. гр.	Стабредова		
Провер	Булгакова		
Разраб.	Моисеева		

1.100.1-7.3-5 05.01.00

Каркас пространственный КП45.20.35

Стадия	Лист	Листов
Р		1

СибЗНИИЭП г. Новосибирск

Копировал

Формат А3

Инв. № подл. | Подпись и дата | Взам. инв. №

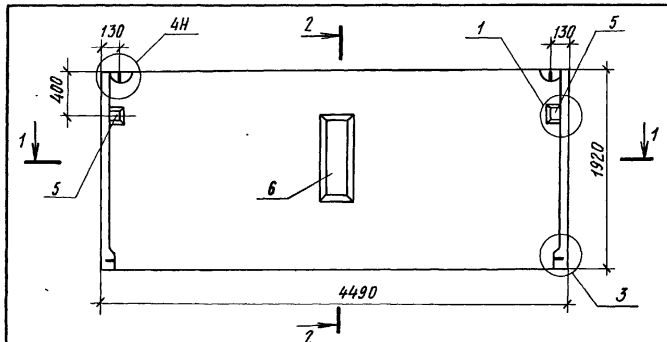

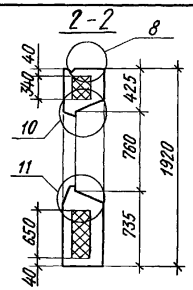

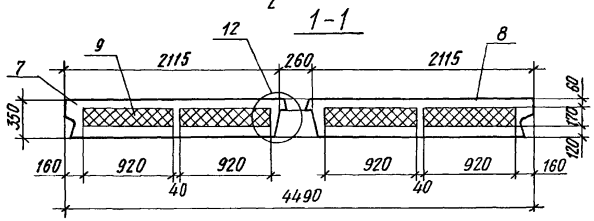

Схема армирования

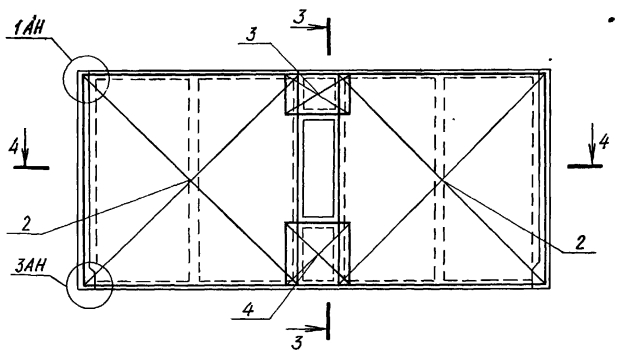

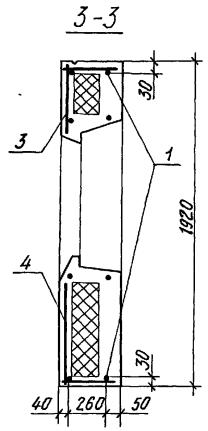

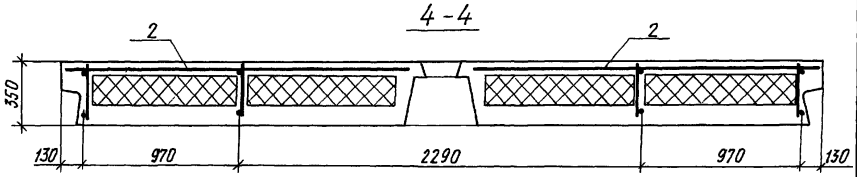

Формат	Зона	Поз.	Обозначение		Наименование	Кол.	Примечание
					Документация		
А3			1.100.1-7.3-5	00.00.00 Д1	Узлы опалубки	×	
А3			1.100.1-7.3-5	00.00.00 Д2	Узлы армирования	×	
А3			1.100.1-7.3-5	00.00.00 ТО	Техническое описание	×	
А3			1.100.1-7.3-5	00.00.00 РС	Ведомость расхода стали	×	
					Сборочные единицы		
		1	1.100.1-7.3-5	06.01.00	КП 45.19.35	1	
А3		2	1.100.1-7.3-5	00.00.09-04	Сетка С5	2	
А3		3		-02	Сетка С3	1	
А3		4		-03	Сетка С4	1	
А3		5	1.100.1-7.3-5	00.00.11	Изделие закладное М1	2	
					Стандартные изделия		
		6	ГОСТ 9272-81		Блок стеклянный пустотелый 6К 244/98	6	
					Материалы		
		7			Керамзитобетон D1300	1,56	м³
		8			Фактурный слой	0,17	м³
		9			Полистрольный пенопласт γ=50 кгс/м³	1,21	м³

Нач. АПМ-1	Печерин		12.89
Гл. конст.	Радашкевич		
Рук. гр.	Стабредова		
Провер.	Булгакова		
Разраб.	Моисеева		

1.100.1-7.3-5 06.00.00

Панель опорная ЗНЧ 45.19.35-150л

Стадия	Масса	Масштаб
Р	2740 кг	
Лист	Листов	

СибЗНИИЭП г. Новосибирск

Копировал

Формат А3

Инв. № подл. | Подпись и дата | Взам. инв. №

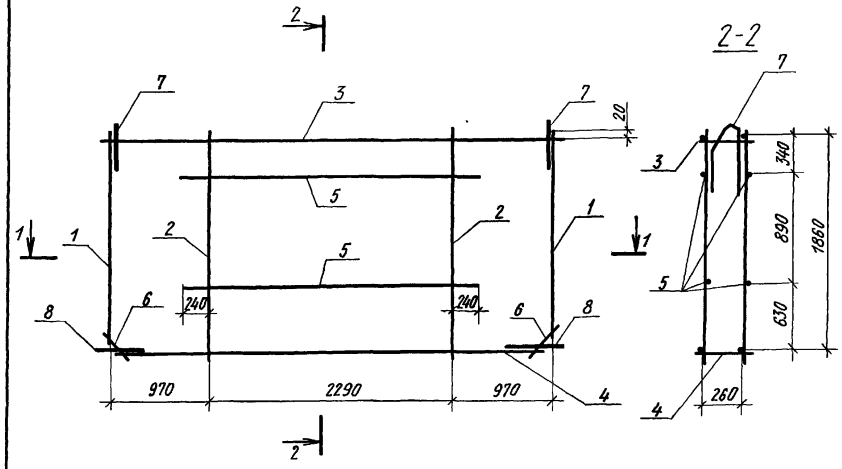

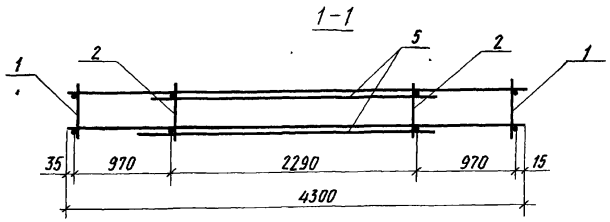

Формат	Зона	Поз.	Обозначение		Наименование	Кол.	Примечание
					Сборочные единицы		
А3		1	1.100.1-7.3-5	00.00.01	Каркас КР1	2	
А3		2		-01	Каркас КР2	2	
А3		3	1.100.1-7.3-5	00.00.02-02	Каркас КР9	1	
А3		4		-03	Каркас КР10	1	
					Детали		
Б.Ч.		5			ф6AIII ГОСТ 5781-82*, ℓ=2770	4	1,09 кг
Б.Ч.		6			ф6AIII ГОСТ 5781-82*, ℓ=450	4	0,18 кг
А3		7	1.100.1-7.3-5	00.00.13-01	Петля П2	2	1,18кг
А3		8	1.100.1-7.3-5	00.00.12	Анкер А1	2	1,13 кг

Масса каркаса 16,56 кг

Нач.ЛОМ-1	Печерин		12.89
Гл.конст.	Радашкевич		
Рук.гр.	Стафеедова		
Провер.	Булгакова		
Разраб.	Моисеева		

1.100.1-7.3-5 06.01.00

Каркас пространственный КП 45.19.35

Стадия	Лист	Листов
Р		1

СибЗНИИЭП г. Новосибирск

Копировал Архипов Формат А3

Инв.№ подл. | Подпись и дата | Взам.инв.№

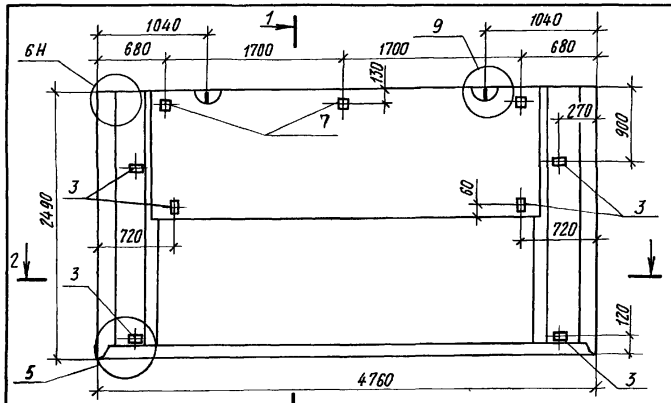

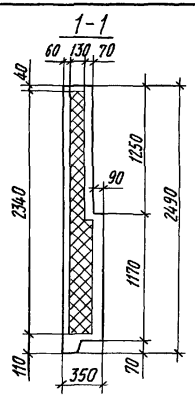

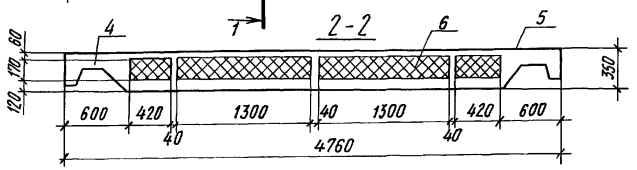

Схема армирования

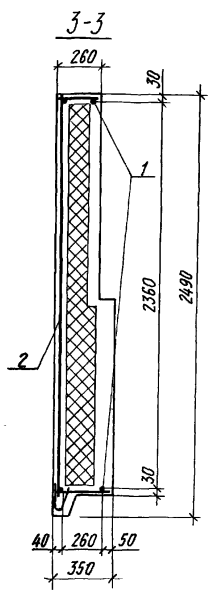

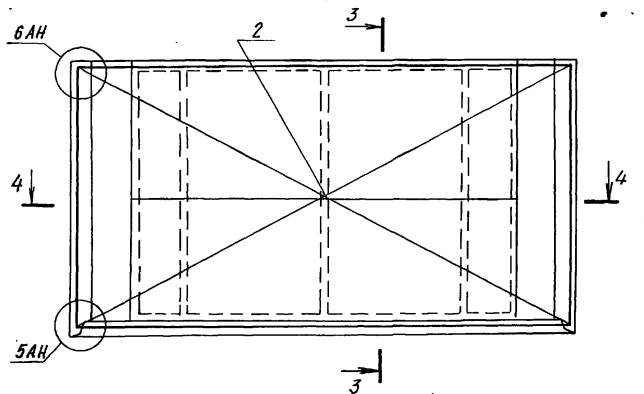

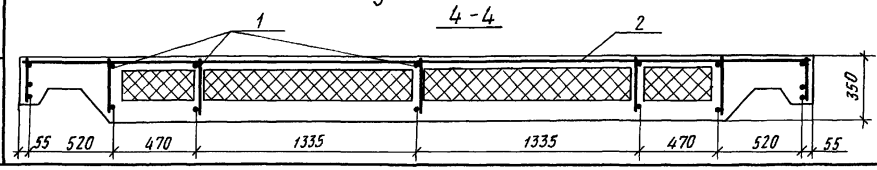

Формат	Зона	Поз.	Обозначение	Наименование	Кол.	Примечание
				Документация		
А3			1.100.1-7.3-5 00.00.00 Д1	Узлы опалубки	×	
А3			1.100.1-7.3-5 00.00.00 Д2	Узлы армирования	×	
А3			1.100.1-7.3-5 00.00.00 ТО	Техническое описание	×	
А3			1.100.1-7.3-5 00.00.00 РС	Ведомость расхода стали	×	
				Сборочные единицы		
А3		1	1.100.1-7.3-5 07.01.00	КП 48.25.35	1	
А3		2	1.100.1-7.3-5 00.00.09-05	Сетка С6	1	
А3		3	1.100.1-7.3-5 00.00.11	Изделие закладное М1	6	
				Материалы		
		4		Керамзитобетон В1300	1,88	м3
		5		Фактурный слой	0,26	м3
		6		Полистирольный пенопласт γ=50 кгс/м3	1,20	м3
Б.Ч.		7		Деревянные пробки 60×80×60	3	шт.

Нач.АПМ-1	Печерин		12.89
Гл.конст.	Рабашкевич		
Рук.гр.	Стадредова		
Провер.	Булгакова		
Разраб.	Моисеева		

1.100.1-7.3-5 07.00.00

Панель парапетная
3НЧ 48.25.35-150 л

Стадия	Масса	Масштаб
Р	3380 кг	
Лист	Листов 1	

СибЗНИИЭП
г. Новосибирск

Копировал

Формат А3

Инв.№ подл. | Подпись и дата | Взам. инв.№

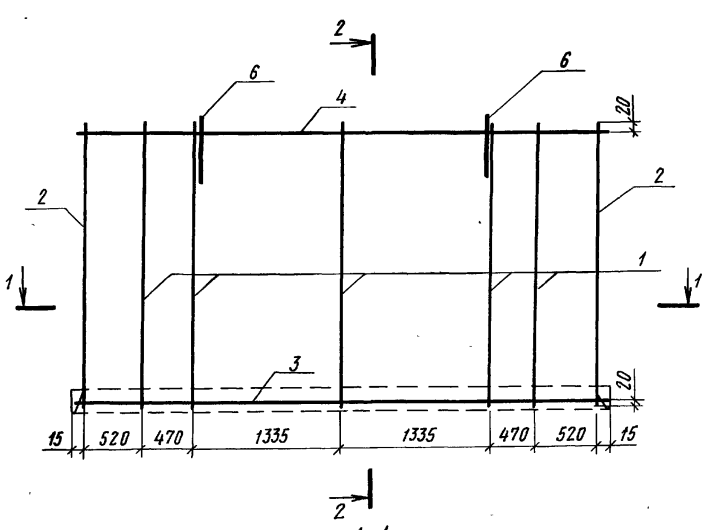

2-2

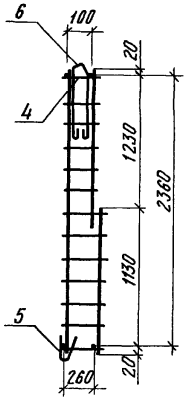

1-1

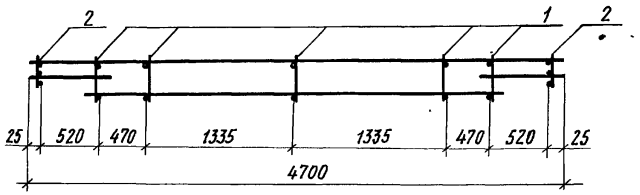

Формат	Зона	Поз	Обозначение	Наименование	Кол.	Примечание
				Сборочные единицы		
А3		1	1.100.1-7.3-5 00.00.03	Каркас КР12	5	
А3		2	-01	Каркас КР13	2	
А3		3	-02	Каркас КР14	1	
А3		4	-03	Каркас КР16	1	
А3		5	1.100.1-7.3-5 00.00.08-04	Каркас ПК5	1	
				Детали		
А3		6	1.100.1-7.3-5 00.00.14-02	Петля П5	2	1,93 кг

Масса каркаса 22,34 кг

Нач.АПМ-1	Печерин		12.89
Гл.конст.	Радашкевич		
Рук гр.	Ставредова		
Провер.	Булгакова		
Разраб.	Моисеева		

1.100.1-7.3-5 07.01.00

Каркас пространственный КП 48.25.35

Стадия	Лист	Листов
Р		1

СибЗНИИЭП г.Новосибирск

Копировал Формат А3

Инв.№ подл. | Подпись и дата | Взам.инв.№

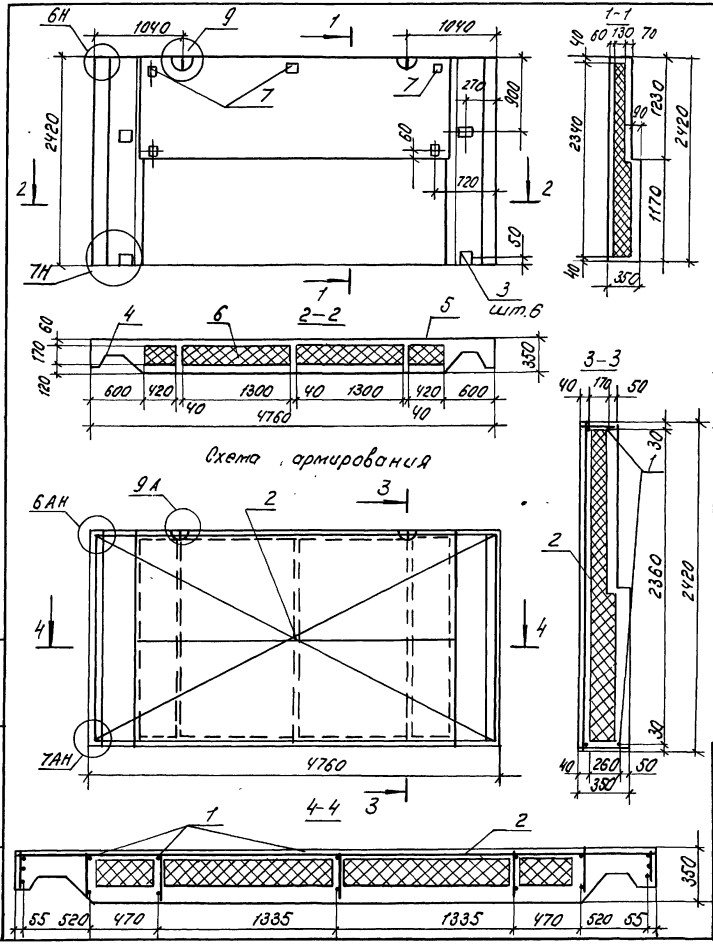

Формат	Зона	Поз.	Обозначение	Наименование	Кол.	Примечание
				Документация		
А3			1.100.1-7.3-5 00.00.00.Д1	Узлы опалубки	X	
А3			1.100.1-7.3-5 00.00.00Д2	Узлы армирования	X	
А3			1.100.1-7.3-5 00.00.00ТО	Техническое описание	X	
А3			1.100.1-7.3-5 00.00.00.РС	Ведомость расхода стали.	X	
				Сборочные единицы.		
А3		1	1.100.1-7.3-5 08.01.00	КП48.24.35	1	
А3		2	1.100.1-7.3-5 00.00.09-05	Сетка С6	1	
А3		3	1.100.1-7.3-5 00.00.11	Изделие закладное М1	6	
				Материалы.		
		4		Керамзитобетон D1300	1.86	м³
		5		Фактурный слой	0.25	м³
		6		Полистирольный пенопласт $\rho=50$ кгс/м³	1.20	м³
Б.4		7		Деревянные пробки 60×80×60	3	шт.

Нач. АПМ	Печерин		12.89
Гл. конс	Радашкевич		
Рук. гр.	Стабредова		
Провер.	Булгакова		
Разраб.	Моисеева		

1.100.1-7.3-5 08.00.00

Панель парапетная ЗН448.24.35-150л.

Стадия	Масса	Масштаб
Р	3320 кг	

Лист | Листов 1

СНБЗНННЭП г. Новосибирск

Копир. Формат А3

Инв. № подл. | Подпись и дата | Взам. инв. №

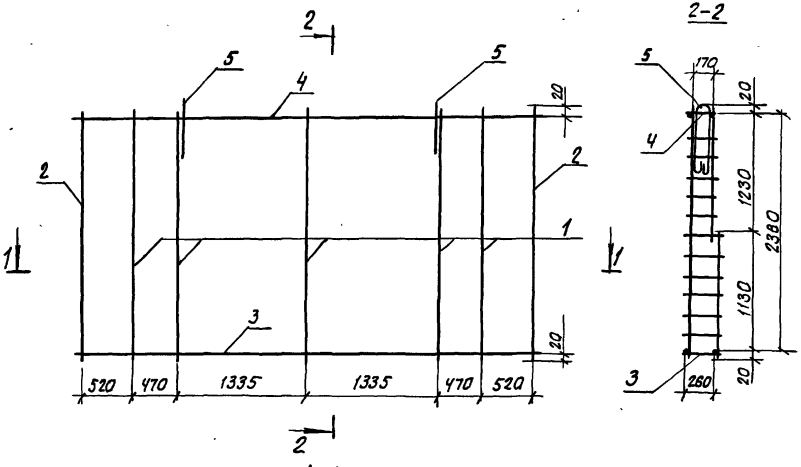

Формат	Зона	Поз.	Обозначение	Наименование	Кол.	Примечание
				Сборочные единицы		
А3		1	1.100.1-7.3-5 00.00.03	Каркас КР12	5	
А3		2	-01	Каркас КР13	2	
А3		3	-02	Каркас КР14	1	
А3		4	-03	Карка КР16	1	
				Детали		
А3		5	1.100.1-7.3-5 00.00.14-02	Петля П5	2	

Масса каркаса 20.07 кг

				1.100.1-7.3-5		08.01.00	
Нач.АПК.1	Печерин		12.89	Каркас пространственный КП 48.24.35	Стадия	Лист	Листов
Гл.констр	Радашкевич				Р		1
Рук.гр	Стафеева				СибЗНИИЭП г. Новосибирск		
Провер.	Булгакова						
Разраб.	Моисеева						

Копировал: Печерин

Формат А3

Инв.№ подл. | Подпись и дата | Взам. инв.№

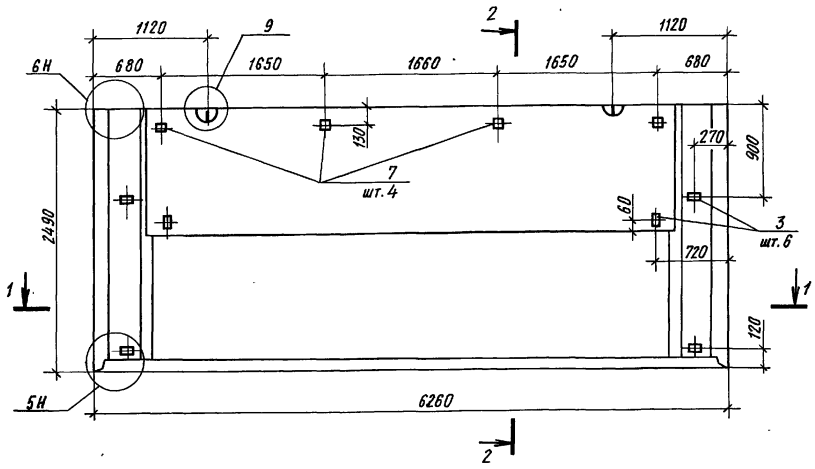

1-1

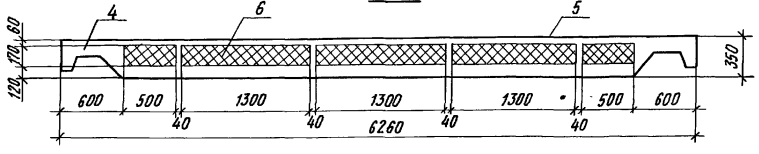

2-2

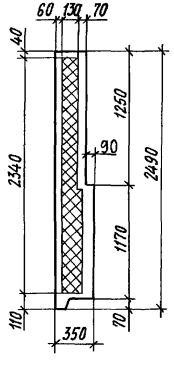

Формат	Зона	Поз.	Обозначение	Наименование	Кол	Примечание
				Документация		
А3			1.100.1-7.3-5 ОО.ОО.ОО Д1	Узлы опалубки	×	
А3			1.100.1-7.3-5 ОО.ОО.ОО Д2	Узлы армирования	×	
А3			1.100.1-7.3-5 ОО.ОО.ОО ТО	Техническое описание	×	
А3			1.100.1-7.3-5 ОО.ОО.ОО РС	Ведомость расхода стали	×	
				Сборочные единицы		
А3		1	1.100.1-7.3-5 09.01.00	КП 63.25.35	1	
А3		2	1.100.1-7.3-5 ОО.ОО.10	Сетка С7	1	
А3		3	1.100.1-7.3-5 ОО.ОО.11	Изделие закладное м1	6	
				Материалы		
		4		Керамзитобетон D1300	2,40	м³
		5		Фактурный слой	0,33	м³
		6		Полистирольный пенопласт γ=50 кгс/м³	1.72	м³
Б.Ч.		7		Деревянные пробки 60×80×60	4	шт.

Нач.АПМ-1	Печерин		12.89
Гл.конст.	Рабашкевич		
Рук.гр.	Стабредова		
Провер.	Булгакова		
Разраб.	Моисеева		

1.100.1-7.3-5 09.00.00

Панель парапетная
3НЧ 63.25.35-150Л

Стадия	Масса	Масштаб
Р	4310 кг	
Лист 1	Листов 2	

СибЗНИИЭП
г. Новосибирск

Копировал

Формат А3

Инв.№подл. | Подпись и дата | Взам. инв.№

Схема армирования

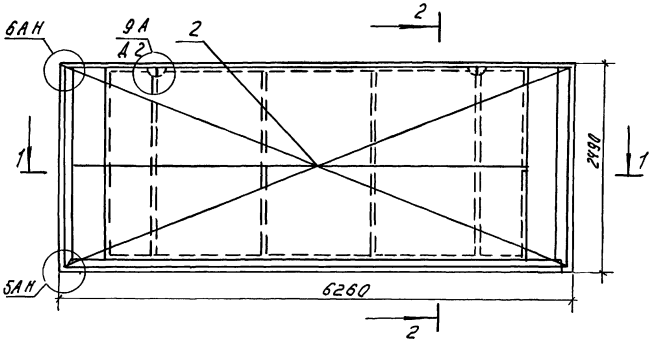

2—2

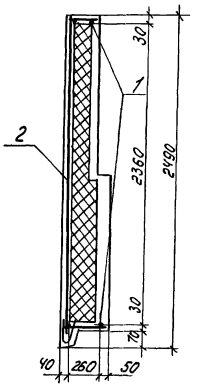

1—1

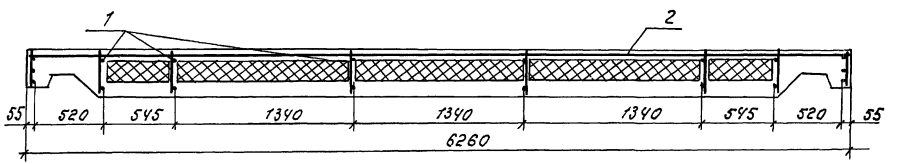

1.100.1-7.3-5	09.00.00	Лист 2

Копир. [illegible]

формат А3

Инв. № подл. | Подпись и дата | Взам. инв. №

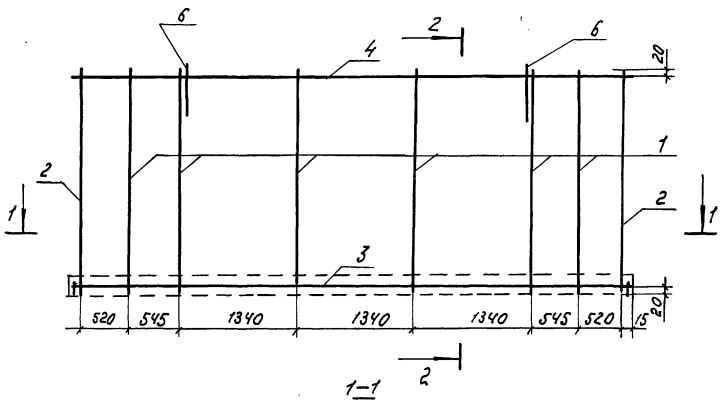

1–1

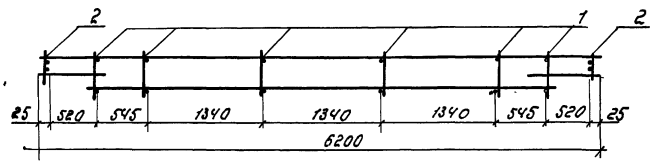

2–2

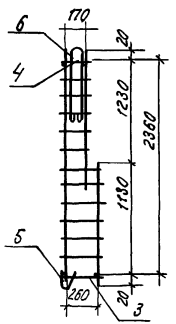

Формат	Зона	Поз.	Обозначение	Наименование	Кол.	Примечание
				Сборочные единицы		
А3		1	1.100.1-7.3-5 00.00.03	Каркас КР12	6	
А3		2	-01	Каркас КР13	2	
А3		3	1.100.1-7.3-5 00.00.04	Каркас КР15	1	
А3		4	-01	Каркас КР17	1	
А3		5	1.100.1-7.3-5 00.00.08-05	Каркас ПК6	1	
				Детали		
А3		6	1.100.1-7.3-5 00.00.14-03	Петля П6	2	

Масса каркаса 27.79 кг

				1.100.1-7.3-5		09.01.00	
Нач.АПМ	Печерин		12.89	Каркас пространственный	Стадия	Лист	Листов
Гл.конст.	Радашкевич				Р		1
Рук. гр.	Стабредова			КП63.25.35	СибЗНИИЭП г. Новосибирск		
Провер.	Булгакова						
Разраб.	Моисеева						

Инв.№ подл. | Подпись и дата | Взам.инв.№

Копир. Мозм

Формат А3

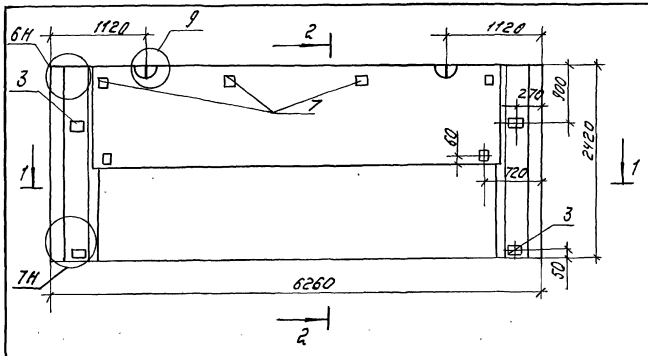

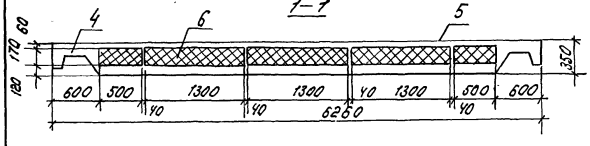

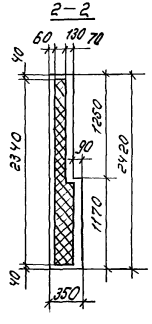

Формат	Зона	Поз.	Обозначение	Наименование	Кол.	Примечание
				Документация		
А3			1.100.1-7.3-5 00.00.00ОД1	Узлы опалубки	Х	
А3			1.100.1-7.3-5 00.00.00ОД2	Узлы армирования	Х	
А3			1.100.1-7.3-5 00.00.00ТО	Техническое описание	Х	
А3			1.100.1-7.3-5 00.00.00ВС	Ведомость расхода стали	Х	
				Сборочные единицы		
А3		1	1.100.1-7.3-5 10.01.00	КП63.24.35	1	
А3		2	1.100.1-7.3-5 00.00.10	Сетка С7	1	
А3		3	1.100.1-7.3-5 00.00.11	Изделие закладное м1	6	
				Материалы		
		4		Керамзитобетон D1300	2,37	м³
		5		Фактурный слой	0,33	м³
		6		Полистирольный пенопласт ПСБ-С-50 ГОСТ 15588-86	1,72	м³
Б.Ч		7		Деревянные прямоугольные	4	шт.

				1.100.1-7.3-5	10.00.00
				Панель парапетная ЗН463.24.35-150л	Стадия: Р; Масса: 4270 кг; Масштаб:
Нач. АПМ	Печерин				Лист 1; Листов 2
Гл. конст.	Радошкевич				СибЗНИИЭП г. Новосибирск
Рук. гр.	Столбовой				
Провер.	Буланкова				
Разраб.	Моисеева				

Инв. № подл. | Подпись и дата | Взам. инв. №

Копир. Мол

Формат А3

Схема армирования

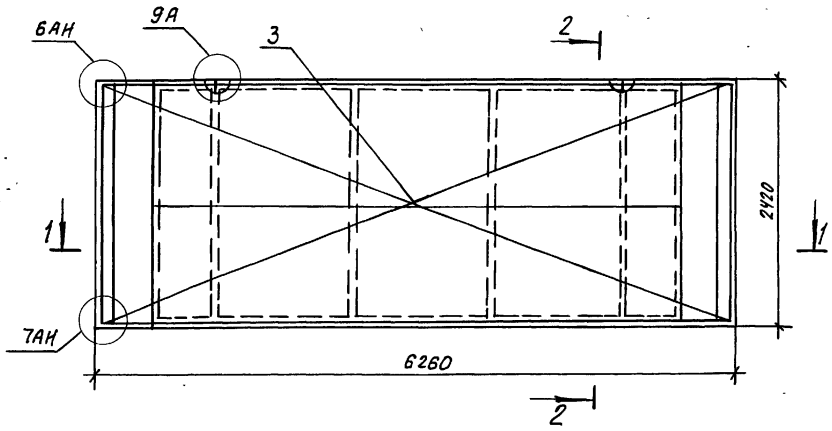

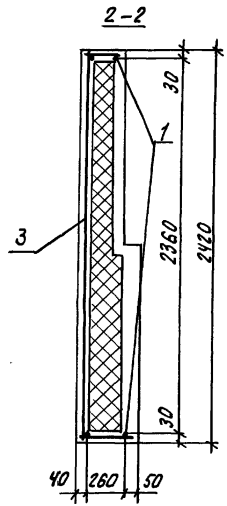

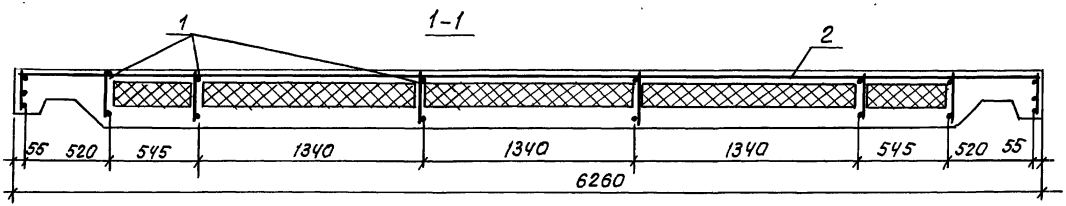

Инв. № подл.	Подпись и дата	Взам. инв. №

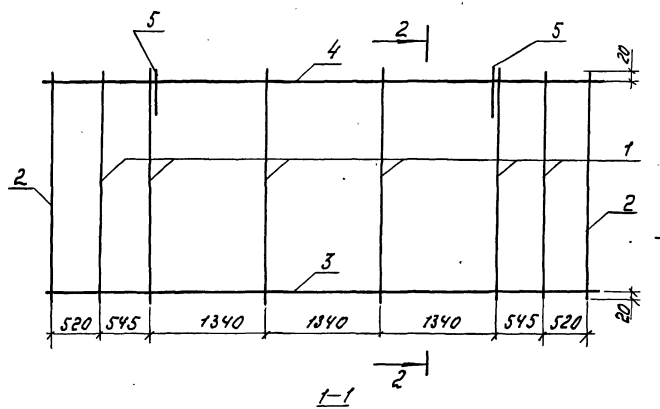

1–1

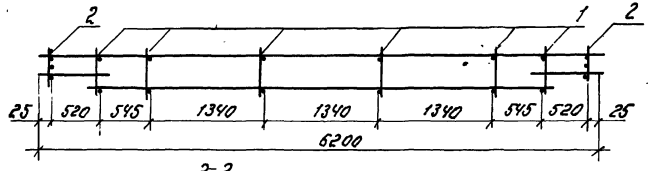

2–2

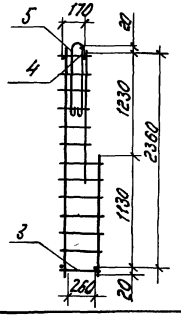

Формат	Зона	Поз.	Обозначение	Наименование	Кол.	Примечан
				Сборочные единицы.		
А3		1	1.100.1-7.3-5 00.00.03	Каркас КР12	6	
А3		2	-01	Каркас КР13	2	
А3		3	1.100.1-7.3-5 00.00.04	Каркас КР15	1	
А3		4	-01	Каркас КР17	1	
				Детали		
А3		5	1.100.1-7.3-5 00.00.14-03	Петля П6	2	

Масса каркаса 24.83 кг

				1.100.1-7.3-5		10.01.00
Нач. АПМ	Печерин		12.89	Каркас пространственный КП63.24.35	Стадия	Лист	Листов
Гл. конст.	Работнев				Р		1
Рук. гр.	Отбердова				СибЗНИИЭП г. Новосибирск		
Провер.	Бидакова						
Разраб.	Моисеева						

Копир. Формата

Инв. № подл. | Подпись и дата | Взам. инв. №

Рис. 1

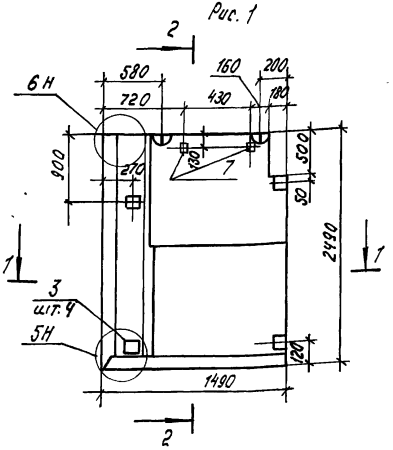

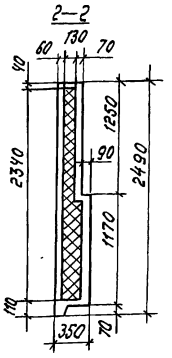

Рис. 2
Зеркальное отражение
Остальное см. Рис. 1

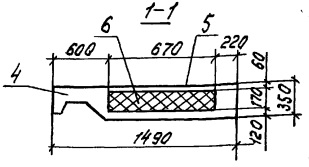

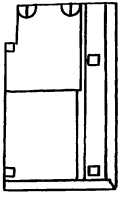

Формат	Зона	Поз.	Обозначение	Наименование	Кол. на исп. —	Кол. на исп. 01	Примечание
				Документация			
А3			1.100.1-7.3-5 00.00.00 Д1	Узлы опалубки	X	X	
А3			1.100.1-7.3-5 00.00.00 Д2	Узлы армирования	X	X	
А3			1.100.1-7.3-5 00.00.00 ТО	Техническое описание	X	X	
А3			1.100.1-7.3-5 00.00.00 РС	Ведомость расхода стали	X	X	
				Сборочные единицы			
А3		1	1.100.1-7.3-5 11.01.00	КП15.25.35	1		
А3		1	—01	КП15.25.35-1	—	1	
А3		2	1.100.1-7.3-5 00.00.10—01	Сетка С8	1	1	
А3		3	1.100.1-7.3-5 00.00.11	Изделие закладное М1	4	4	
				Материалы			
		4		Керамзитобетон Д 1300	0.45	0.45	$м^3$
		5		Фактурный слой	0.09	0.09	$м^3$
		6		Полистирольный пенопласт $\gamma = 50\ кгс/м^3$	0.23	0.23	$м^3$
Б4		7		Деревянные пробки 60×80×60	2	2	шт.

Обозначение	Марка	Рис.	Масса, кг
1.100.1-7.3-5 11.00.00	3Н415.25.35-150л	1	870
—01	3Н415.25.35-150л-1	2	870

Нач. АПМ	Печерин		12.89
Гл. конст.	Родашкевич		
Рук. гр.	Стабредова		
Провер.	Булгакова		
Разраб.	Моисеева		

1.100.1-7.3-5 11.00.00

Панель парапетная
3Н415.25.35-150л
3Н415.25.35-150л-1

Стадия	Масса	Масштаб
Р	см. табл.	

Лист 1 Листов 2

СибЗНИИЭП
г. Новосибирск

Инв. № подл. | Подпись и дата | Взам. инв. №

Копир. [illegible]

Формат А3

Рис. 1

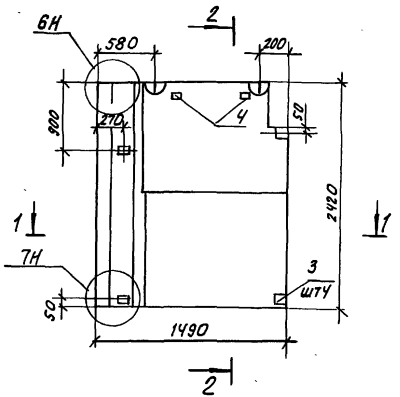

Рис. 2
Зеркальное отражение
Остальное см. Рис. 1

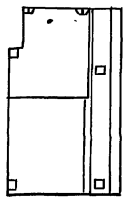

Формат	Зона	Поз	Обозначение	Наименование	кол. —	кол. 01	Примечание
				Документация			
А3			1.100.1-7.3-5 00.00.00ДЛ	Узлы опалубки	×	×	
А3			1.100.1-7.3-5 00.00.00ДЛ2	Узлы армирования	×	×	
А3			1.100 1-7.3-5 00.00.00 ТО	Техническое описание	×	×	
А3			1.100.1-7.3-5 00.00.00 РС	Ведомость расхода стали	×	×	
				Сварочные единицы			
А3		1	1.100.1-7.3-5 12.01.00	КП 15.24.35	1		
А3		1	-01	КП 15.24.35-1		1	
А3		2	1.100.1-7.3-5 00.00.10-01	Сетка С8	1	1	
А3		3	1.100.1-7.3-5 00.00.11	Изделие закладное М1	4	4	
				Материалы			
		4		Керамзитобетон Д1300	0.44	0.44	м³
		5		Фактурный слой	0.08	0.08	м³
		6		Полистирольный пенопласт γ=50 кгс/м³	0.23	0.23	м³
Бч		7		Деревянные пробки 60×80×60	2	2	шт

Обозначение		Марка	Рис.	Масса, кг
1.100.1-7.3-5	12.00.00	ЗНЧ 15.24.35-150Л	1	830
	-01	ЗНЧ 15.24.35-150Л-1	2	830

Нач. АПП.	Печерин		12.89
Гл. конст.	Радашкевич		
Рук. гр.	Стафеедова		
Провер.	Булгакова		
Разраб.	Моисеева		

1.100.1-7.3-5 12.00.00

Панель парапетная
ЗНЧ 15.24.35-150Л
ЗНЧ 15.24.35-150Л-1

Стадия	Масса	Масштаб
Р	см табл	
Лист 1	Листов 2	

СибЗНИИЭП
г. Новосибирск

Копировал: [illegible]

Формат А3

Инв. № подл. | Подпись и дата | Взам. инв. №

Рис.1

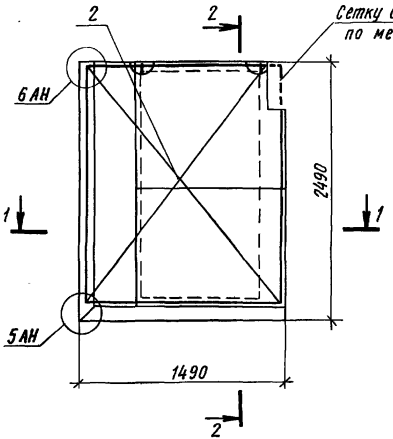

2-2

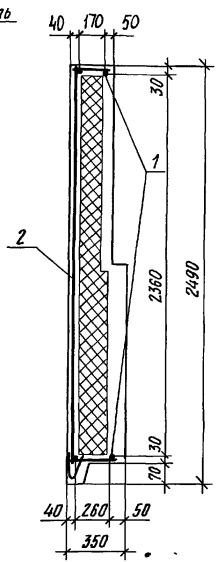

1-1

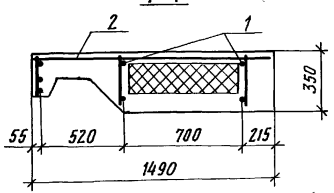

Рис.2

Зеркальное отражение
Остальное см. Рис.1

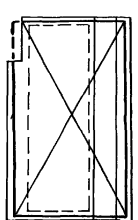

Взам. инв.№ | Подпись и дата | Инв.№ подл.

1.100.1-7.3-5	11.00.00	Лист 2

Копировал Архитектор Формат А4

Рис.1

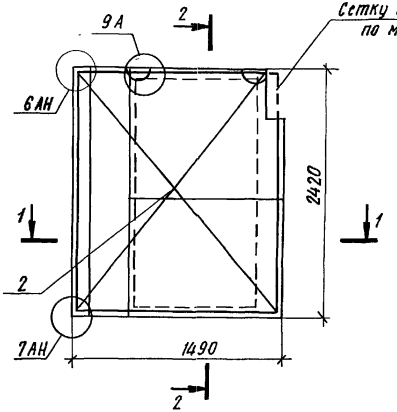

2-2

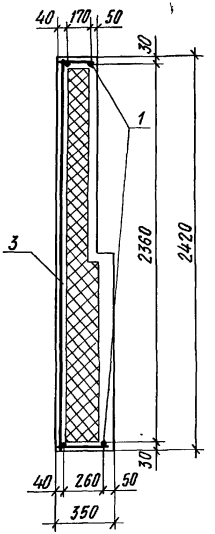

1-1

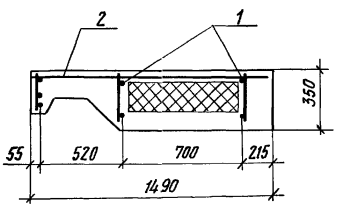

Рис 2

Зеркальное отражение
Остальное см. Рис.1

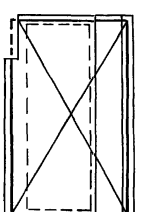

Взам. инв.№ | Подпись и дата | Инв.№ подл.

1.100.1-7.3-5	12.00.00	Лист 2

Копировал Архитектор Формат А4

Рис. 1

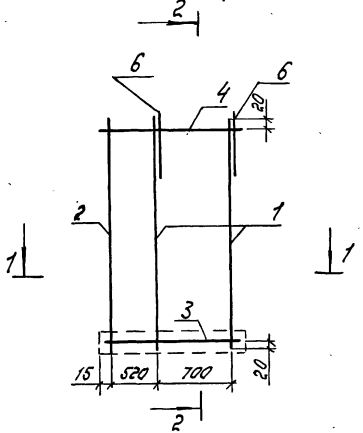

2–2

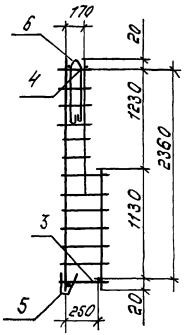

Рис. 2
Зеркальное отражение
Остальное см. Рис. 1

1–1

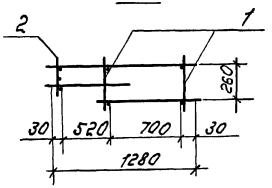

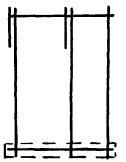

Формат	Зона	Поз.	Обозначение	Наименование	Кол. на исп.	-01	Примечание
				Сборочные единицы.			
А3		1	1.100.1-7.3-5 00.00.03	Каркас КР12	2	2	
А3		2	-01	Каркас КР13	1	1	
А3		3	1.100.1-7.3-5 00.00.05	Каркас КР 18	1	1	
А3		4	-01	Каркас КР 19	1	1	
А3		5	-02	Каркас ПК7	1	1	
				Детали			
А3		6	1.100.1-7.3-5 00.00.14	Петля П3	2	2	

Обозначение	Марка	Рис.	Масса, кг.
1.100.1-7.3-5 11.01.00	КП15.25.35	1	8.67
-01	КП15.25.35-1	2	8.67

				1.100.1-7.3-5		11.01.00	
Нач. АПМ	Печерин		12.89	Каркас пространственный КП15.25.35 КП15.25.35-1	Стадия	Лист	Листов
Гл. конст.	Радашкевич				Р		1
Рук. гр.	Стабредова				СНБЗНИИЭП г. Новосибирск		
Провер.	Булгакова						
Разраб.	Моисеева						

Копир. [signature]

формат А3

Инв. № подл. | Подпись и дата | Взам. инв. №

Рис. 1

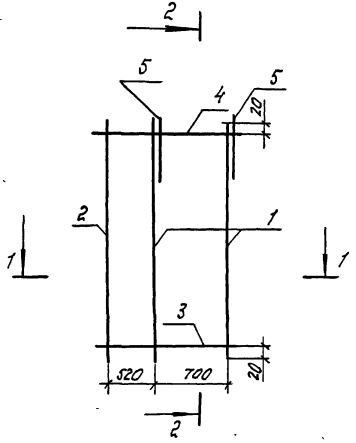

2–2

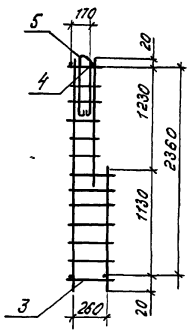

Рис. 2
Зеркальное отражение
Остальное см. рис. 1

1–1

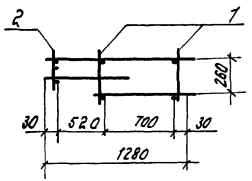

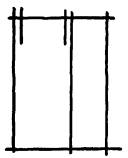

			Обозначение	Наименование	Кол. наим.		Примечание
						-01	
				Сборочные единицы			
А3		1	1.100.1-7.3-5 00.00.03	Каркас КР12	2	2	
А3		2	-01	Каркас КР13	1	1	
А3		3	1.100.1-7.3-5 00.00.05	Каркас КР18	1	1	
А3		4	-01	Каркас КР19	1	1	
				Детали			
А3		5	1.100.1-7.3-5 00.00.14	Петля П3	2	2	

Обозначение		Марка	Рис.	Масса, кг
1.100.1-7.3-5	12.01.00	КП15.24.35	1	7.87
	-01	КП15.24.35-1	2	7.87

Нач. АПМ	Лечерин		12.89
Гл. констр.	Радашкевич		
Рук. гр.	Стадредова		
Провер.	Булгакова		
Разраб.	Моисеева		

1.100.1-7.3-5 12.01.00

Каркас пространственный КП15.24.35 КП15.24.35-1

Стадия	Лист	Листов
		1

СибЗНИИЭП г. Новосибирск

Копир. Формат А3

Инв. № подл. | Подпись и дата | Взам. инв. №

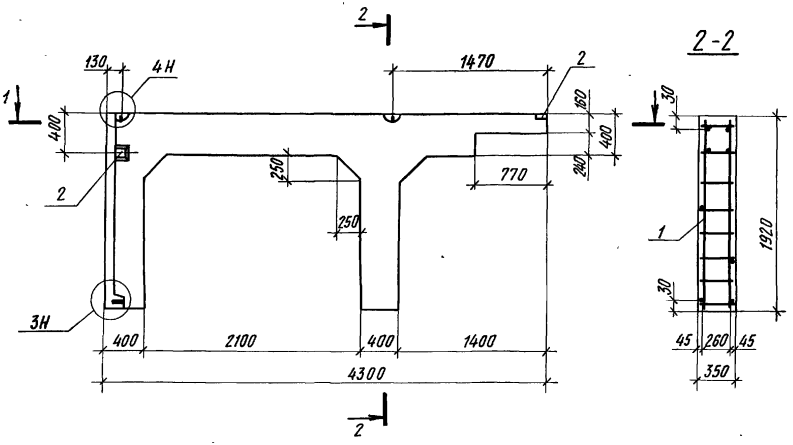

1-1

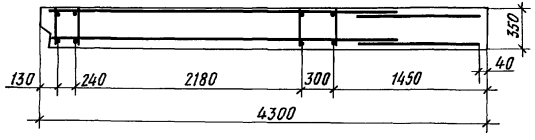

Формат	Зона	Поз	Обозначение		Наименование	Кол	Примечание
					Документация		
А3			1.100.1-7.3-5	00.00.00 Д1	Узлы опалубки	×	
А3			1.100.1-7.3-5	00.00.00.Д2	Узлы армирования	×	
А3			1.100.1-7.3-5	00.00.00 ТО	Техническое описание	×	
А3			1.100.1-7.3-5	00.00.00.РС	Ведомость расхода стали	×	
					Сборочные единицы		
А3		1	1.100.1-7.3-5	13.01.00	КП 43.19.35	1	
А4		2	1.100.1-7.3-5	00.00.11	Изделие закладное М1	2	
					Материалы		
					Керамзитобетон D1300	0,99	м3

Нач.АПМ-1	Печерин		12.89
Гл.конст.	Рабашкевич		
Рук.гр.	Стафеева		
Провер.	Булгакова		
Разраб.	Моисеева		

1.100.1-7.3-5 13.00.00

Панель опорная
1Н43.19.35-150л

Стадия	Масса	Масштаб
Р	1480 кг	
Лист	Листов 1	

СибЗНИИЭП
г.Новосибирск

Копировал Архипов Формат А3

Инв.№ подл. | Подпись и дата | Взам. инв.№

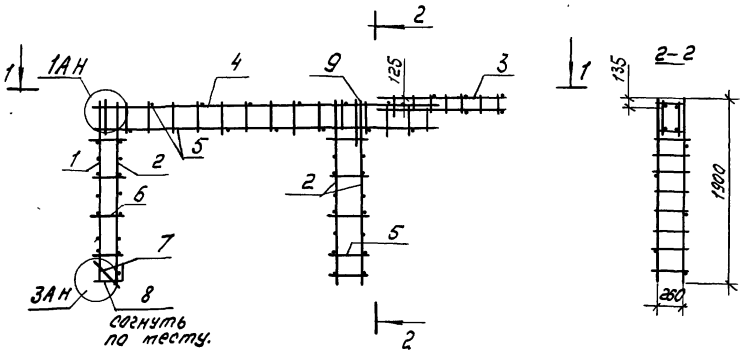

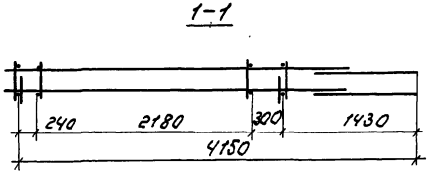

Формат	Зона	Поз.	Обозначение	Наименование	Кол.	Примечание.
				Сборочные единицы.		
А3		1	1.100.1-7.3-5 00.00.06	Каркас КР20	1	
А3		2	—01	Каркас КР21	3	
А3		3	—02	Каркас КР22	2	
А3		4	—03	Каркас КР23	2	
				Детали.		
Б.4		5		ф5ВР I ГОСТ6727-80*; l=340	25	0.05кг
Б.4		6		ф5ВР I ГОСТ6727-80*; l=280	4	0.04кг
Б.4		7		ф6А III ГОСТ5781-82*; l=400	2	0.09кг
А3		8	1.100.1-7.3-5 00.00.12	Анкер А1	1	
А3		9	1.100.1-7.3-5 00.00.13	Петля П1	2	

Масса каркаса 24.15 кг

				1.100.1-7.3-5		13.01.00	
Нач. АПМ.	Печерин		1289	Каркас пространственный КП43.19.35	Стадия	Лист	Листов
Гл. конст.	Радашкевич				Р		1
Рук. гр.	Стабредова				СибЗНИИЭП г. Новосибирск		
Провер.	Булгакова						
Разраб.	Моисеева						

Инв. № подл. | Подпись и дата | Взам. инв. №

Копир. Формат А

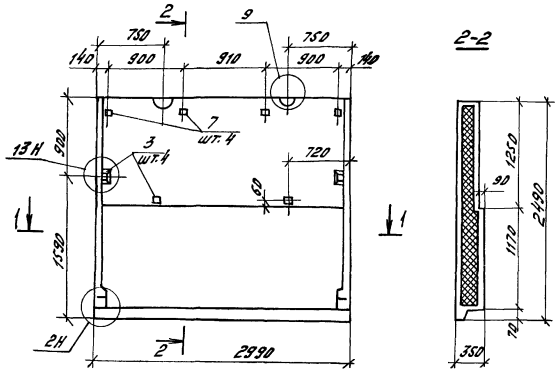

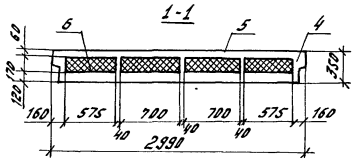

Формат	Зона	Поз.	Обозначение		Наименование	кол.	Примечан.
					Документация		
А3			1.100.1-7,3-5	00.00.00Д1	Узлы опалубки		
А3			1.100.1-7,3-5	00.00.00Д2	Узлы армирования		
А3			1.100.1-7,3-5	00.00.00ТО	Техническое описание		
А3			1.100.1-7,3-5	00.00.00РС	Ведомость расхода стали		
					Сборочные единицы		
А3		1	1.100.1-7,3-5	14.01.00	КП 30.25.35	1	
А3		2	1.100.1-7,3-5	00.00.10-02	Сетка С9	1	
А3		3	1.100.1-7,3-5	00.00.11	Изделие закладное м.1	4	
					Материалы		
		4			Керамзитобетон D1300	1.20	$м^3$
		5			Фактурный слой D2000	0.15	$м^3$
		6			Полистирольный пенопласт γ=50 кг/$м^3$	0.89	$м^3$
БЧ		7			Пробки деревянные 60х80х60	4	шт.

Нач. АПМ	Печерин		
Гл. конст.	Радашкевич		
Рук. гр.	Стодредова		
Провер.	Булгакова		
Разраб.	Моисеева		

1.100.1-7,3-5 14.00.000

Панель парапетная ЗН 4 30.25.35-150 л

Стадия	Масса	Масштаб
Р	2130 кг	

Лист 1 Листов 2

Сибзниизп Новосибирск

Инв. № подл. | Подпись и дата | Взам. инв. №

Копировал Муртазина Формат А3

Схема установки пространственного каркаса и армирования наружного слоя

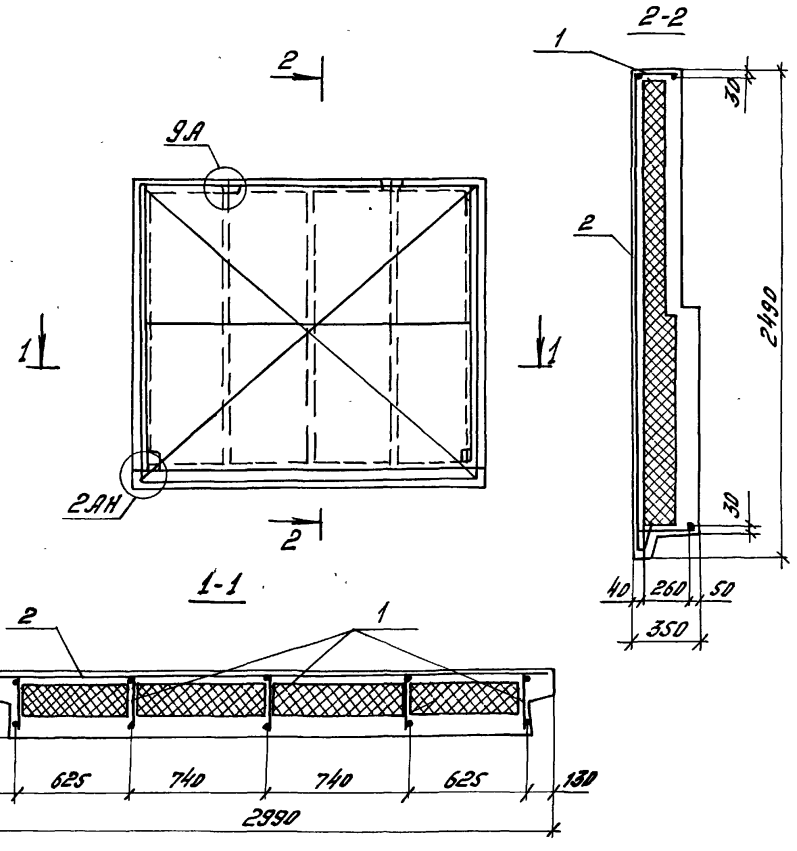

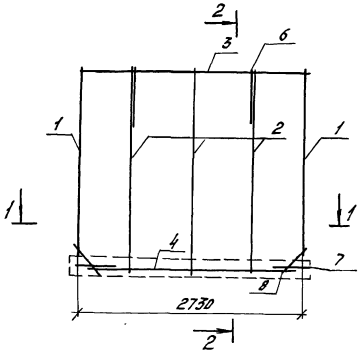

2-2

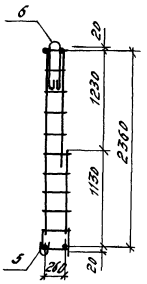

1-1

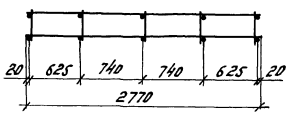

Формат	Зона	Поз.	Обозначение	Наименование	Кол.	Примечание
				Сборочные единицы		
А3		1	1.100.1-7.3-5 00.00.04-02	Каркас КР24	2	
А3		2	1.100.1-7.3-5 00.00.03	Каркас КР12	3	
А3		3	1.100.1-7.3-5 00.00.07	Каркас КР25	1	
А3		4	1.100.1-7.3-5 00.00.01-05	Каркас КР6	1	
		5	1.100.1-7.3-5 00.00.08-02	Каркас ПК3	1	
				Детали		
А3		6	1.100.1-7.3-5 00.00.14-01	Петля П4	2	
А3		7	1.100.1-7.3-5 00.00.12	Анкер А1	2	
Б.Ч.		8		ф6 А1 ГОСТ 5781-82,* ℓ=450	4	0.10 кг

Масса каркаса 16.45 кг

				1.100.1-7.3-5		14.01.00	
Нач. отд.	Печерин			Каркас пространственный КП 30.25.35	Стадия	Лист	Листов
Гл. конст.	Гайдашкевич				Р		1
Рук. гр.	Стафеева				СибЭНИИЭП г. Новосибирск		
Провер.	Билецкова						
Разраб.	Моисеева						

Инв. № подл. | Подпись и дата | Взам. инв. №

Копировал Муртазина Формат А3

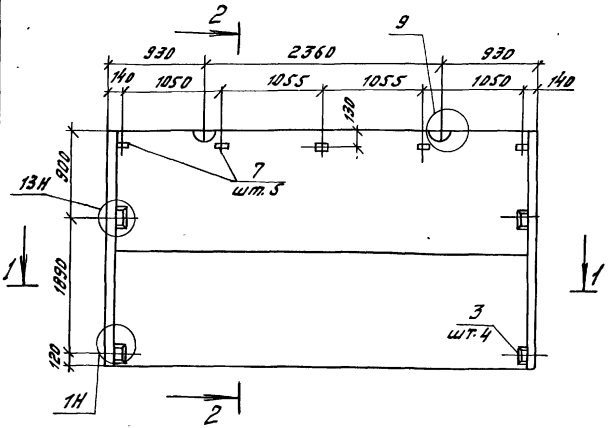

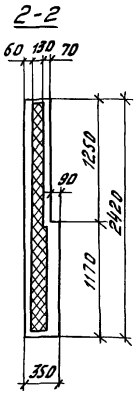

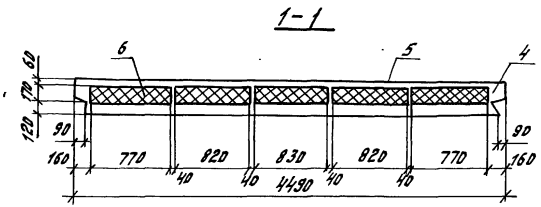

Формат	Зона	Поз.	Обозначение	Наименование	Кол.	Примечание
				Документация		
А3			1.100.1-7.3.5 00.00.00Д1	Узлы опалубки	Х	
А3			1.100.1-7.3-5 00.00.00.Д2	Узлы армирования	Х	
А3			1.100.1-7.3-5 00.00.00 ТО	Техническое описание	Х	
А3			1.100.1-7.3-5 00.00.00 РС	Ведомость расхода стали	Х	
				Сборочные единицы		
А3		1	1.100.1-7.3-5 15.01.000	КП45.24.35	1	
А3		2	1.100.1-7.3-5 00.00.15-02	С10	1	
А4		3	1.100.1-7.3-5 00.00.11	Изделие закладное м1	4	
				Материалы		
		4		Керамзитобетон D1300	1.62	м³
		5		Фактурный слой 2000	0.22	м³
		6		Полистирольный пенопласт ПСБ-С-50 кг/м³	1.39	м³
Б.Ч.		7		Пробки деревянные 60х80х60	5	шт

Нач. АПМ	Печерин	
Гл. конс.	Рабцикевич	
Рук. гр.	Стребкова	
Провер.	Булецкова	
Разраб.	Моисеева	

1.100.1-7.3-5 15.00.000

Панель парапетная 3Н4 45.24.35-150л

Стадия	Масса	Масштаб
Р	2920 кг	
Лист 1	Листов 2	

СибЗНИИЭП г. Новосибирск

Инв. № подл. | Подпись и дата | Взам. инв. №

Копировал Муртазина

Формат А3

Схема установки пространственных каркасов и армирования наружного слоя

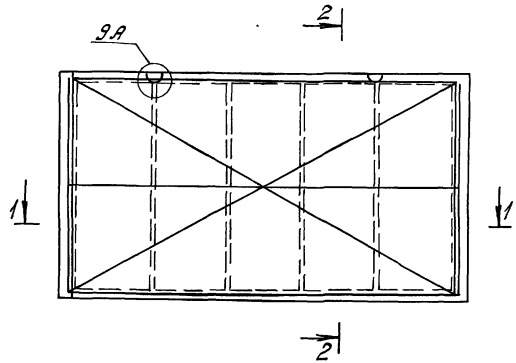

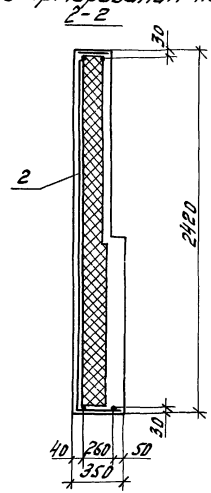

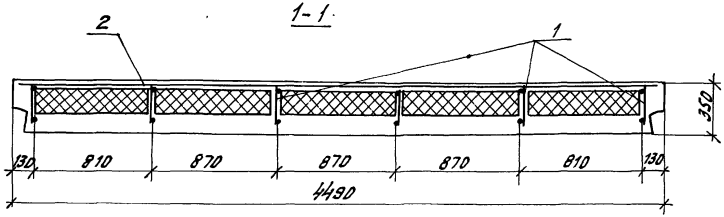

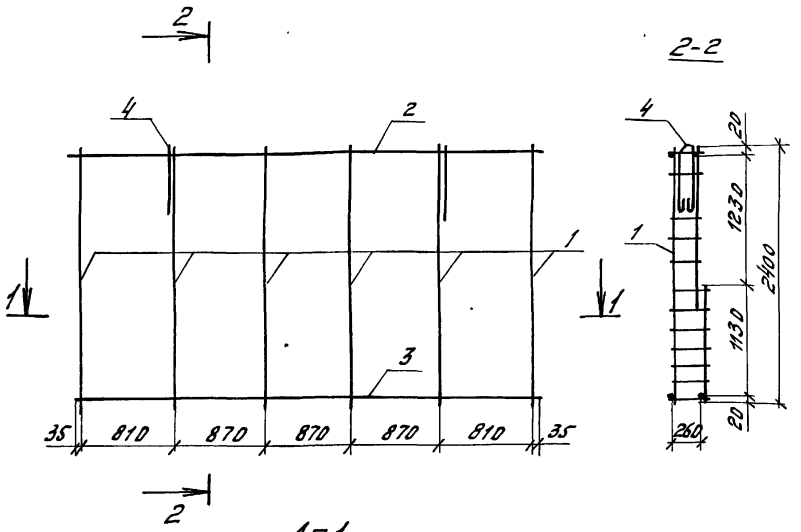

			Обозначение	Наименование	Кол.	Приме-чание
				Сборочные единицы		
А3	1		1.100.1-7.3-5 00.00.03	Каркас КР12	6	
А3	2		1.100.1-7.3-5 00.00.07-01	Каркас КР26	1	
А3	3		1.100.1-7.3-5 00.00.02-02	Каркас КР9	1	
				Детали		
А4	4		1.100.1-7.3-5 00.00.14-02	Петля П5	2	

Масса каркаса 17.19 кг

				1.100.1-7.3-5		15.01.00		
Нач. АПП	Печерин		12.89	Каркас пространственный КП45.24.35	Стадия	Лист	Листов	
Гл. конст.	Радашкевич				Р		1	
Рук. гр.	Столбредова				СибЗНИИЭП г. Новосибирск			
Провер.	Булгакова							
Разраб.	Моисеева							

Копировал Муртазина

Формат А3

Инв. № подл. | Подпись и дата | Взам. инв. №

Схема установки пространственного каркаса и армирования наружного слоя

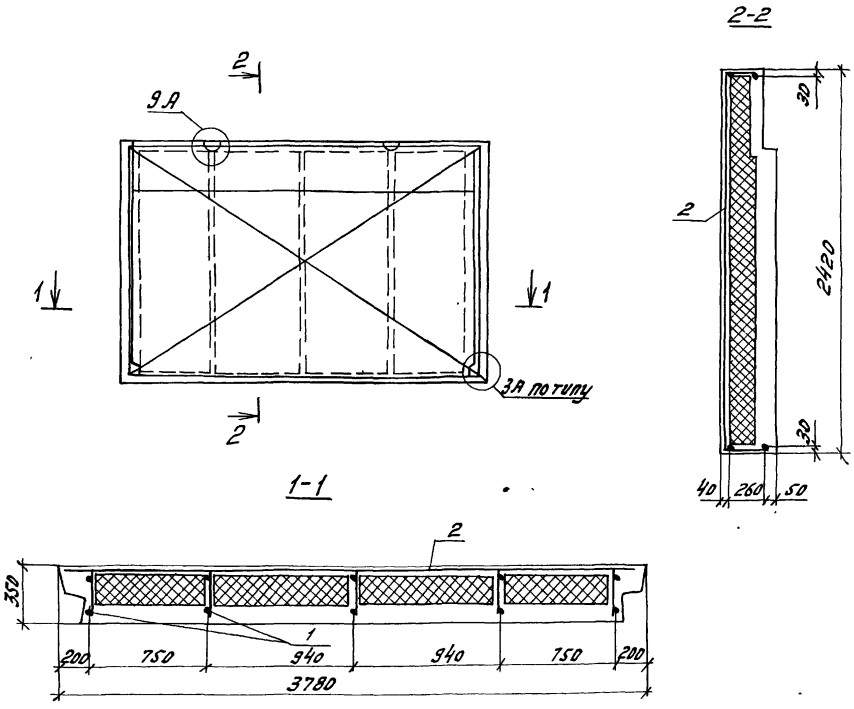

1.100.1-7.3-5	16.00.00	Лист 2

Инв. № подл. | Подпись и дата | Взам. инв. №

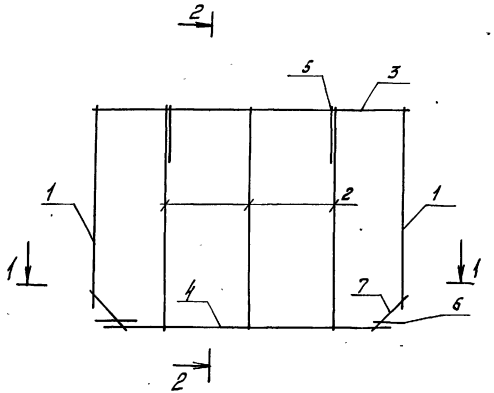

2-2

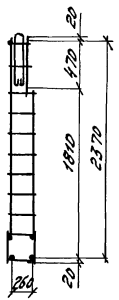

1-1

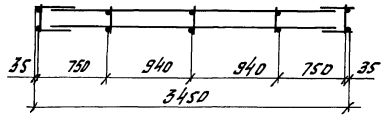

Формат	Зона	Поз.	Обозначение	Наименование	Кол.	Примечание
				Сборочные единицы		
А3		1	1.100.1-7,3-5 00.00.07-04	Каркас Кр29	2	
А3		2	-03	Каркас Кр28	3	
А3		3	-02	Каркас Кр27	1	
А3		4	1.100.1-7,3-5 00.00.02-04	Каркас Кр11	1	
				Детали		
А3		5	1.100.1-7,3-5 00.00.14-02	Петля П5	2	
А3		6	1.100.1-7,3-5 00.00.12	Анкер А1	2	
Б.Ч.		7		Ф6 А-III ГОСТ 5781-82*, ℓ=450	4	0.10 кг

Масса каркаса 16.98 кг

				1.100.1-7,3-5		16.01.00	
Нач. арх.	Печерин		12.89	Каркас пространственный КП38.24.35	Стадия	Лист	Листов
					Р		1
Гл. конст.	Войшкевич				СибЭНИИЭП г. Новосибирск		
Рук. гр.	Соврева						
Провер.	Булгакова						
Разраб.	Моисеева						

Копировал Мирталина Формат А3

Инв. № подл. | Подпись и дата | Взам. инв. №

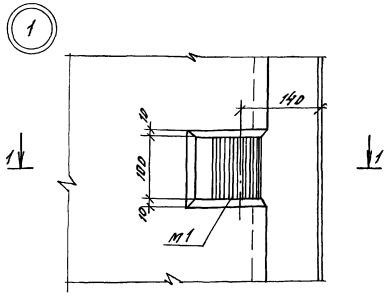

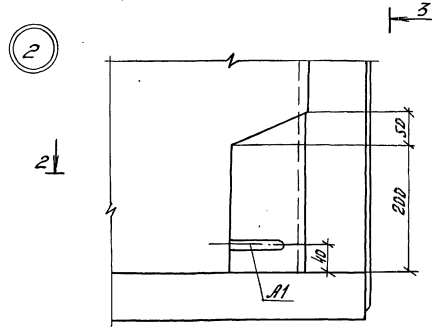

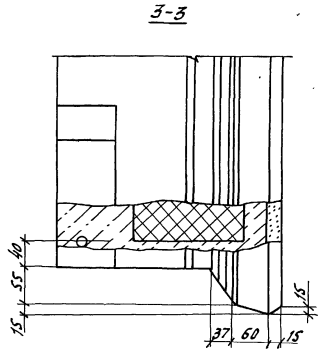

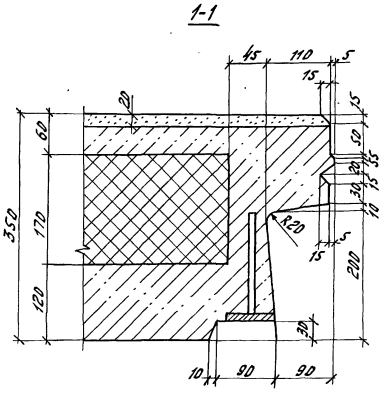

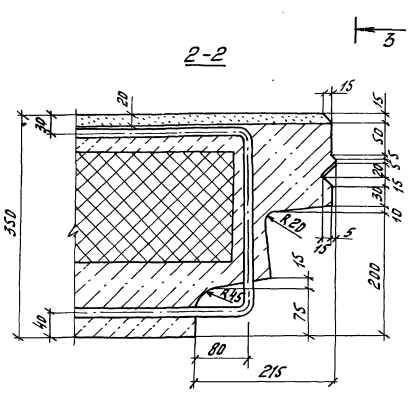

				1.100.1-7.3-5	00.00.00.Д1	
Нач.АПР	Печерин		11.89	Узлы опалубки	Стадия	Лист	Листов
Гл.конс.	Лабышевич				Р	1	8
Рук.гр.	Сабредова				СибЗНИИЭП г. Новосибирск	
Провер.	Павлючик					
Разраб.	Кнауб					

Копировал Муртазина Формат А3

Инв.№ подл. | Подпись и дата | Взам.инв.№

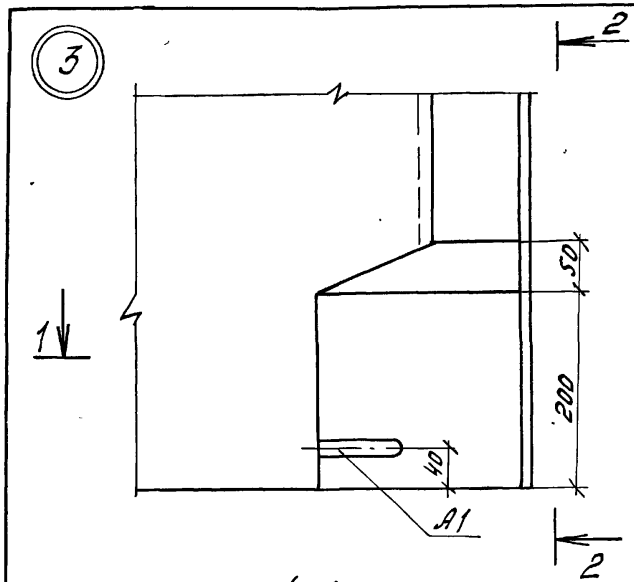

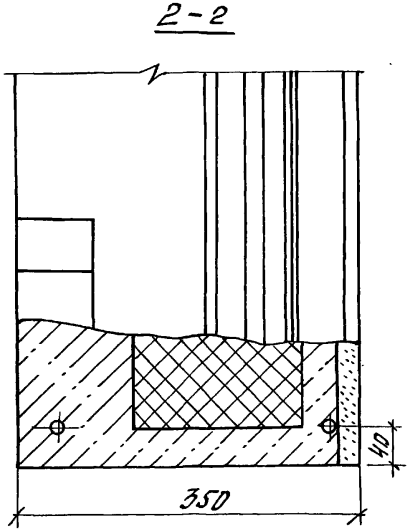

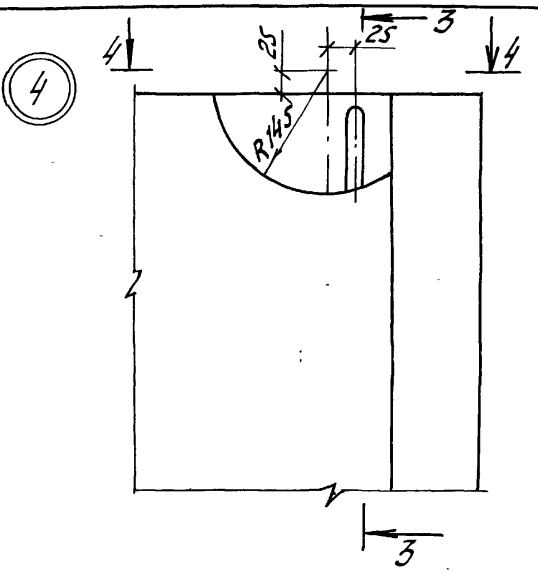

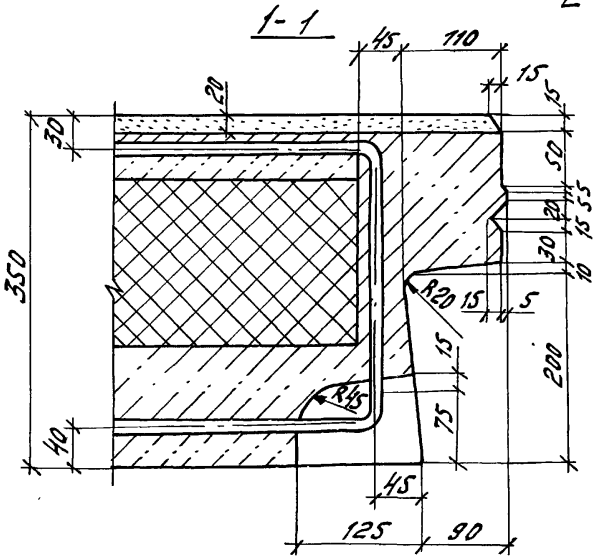

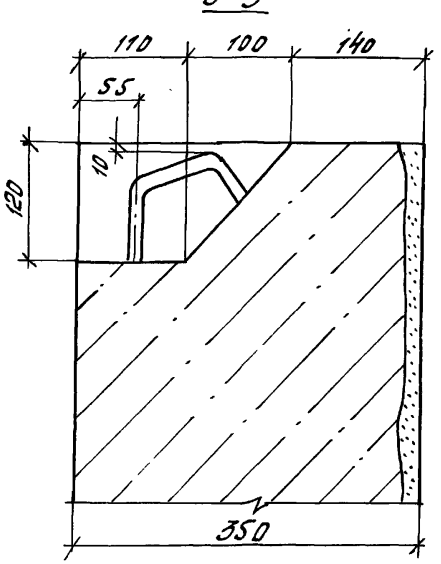

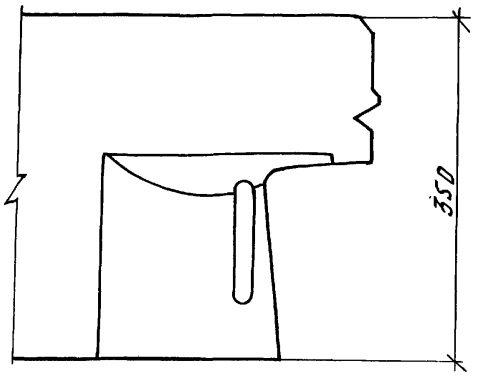

Инв.№подл. | Подпись и дата | Взам.инв.№

1.100.1-7.3-5	00.00.00Д1	Лист 2

Копировал Муртазина

Формат А3

5

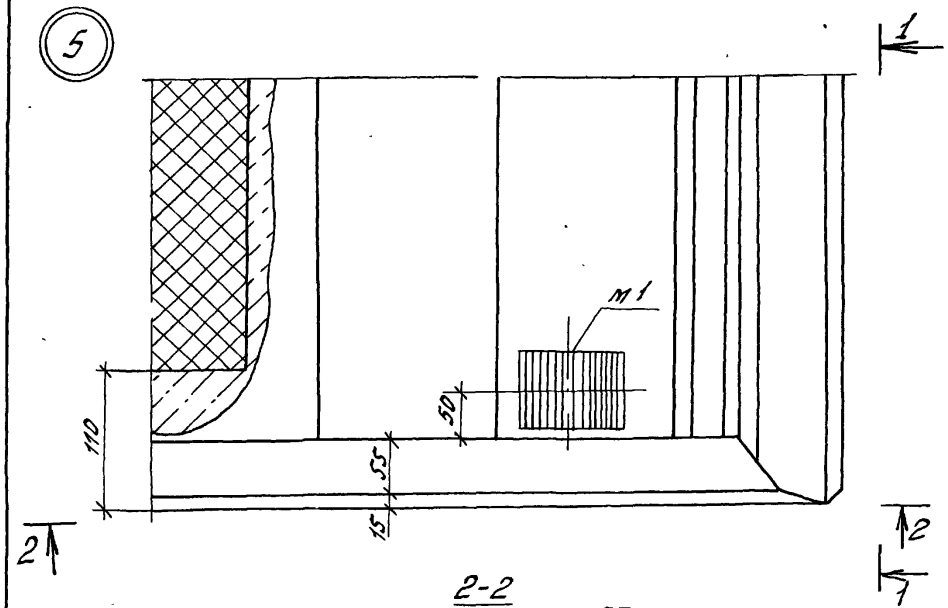

1-1

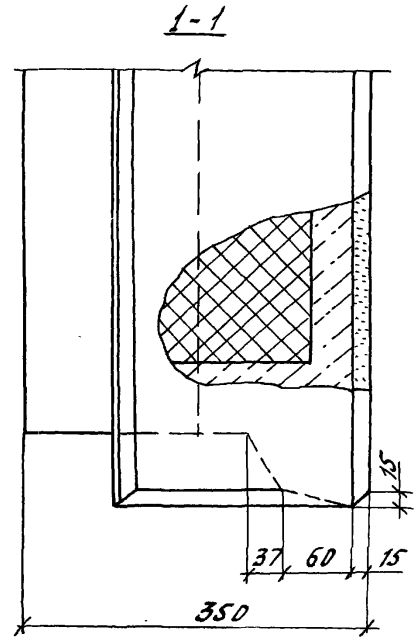

2-2

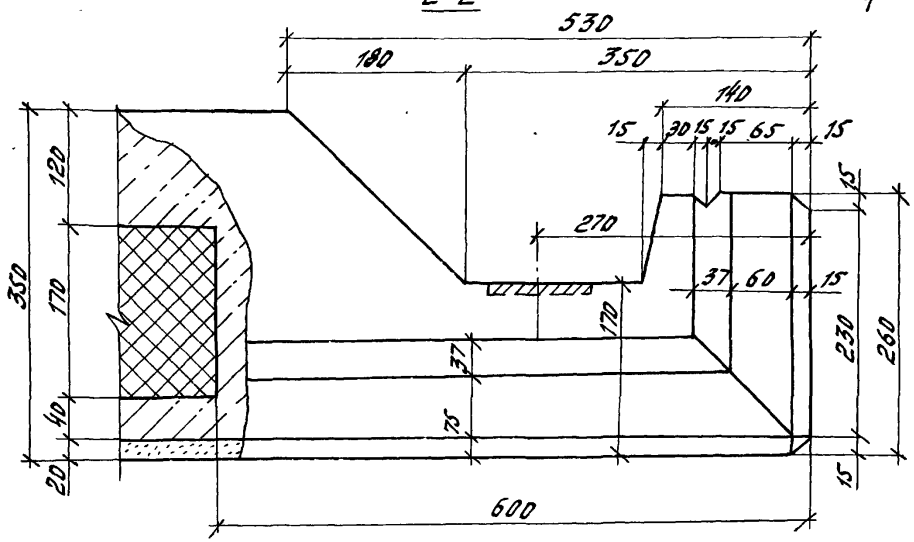

Инв. № подл. | Подпись и дата | Взам. инв. №

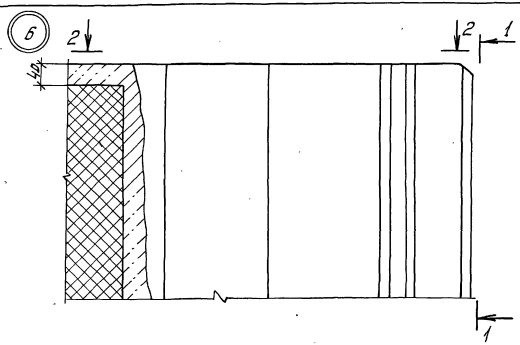

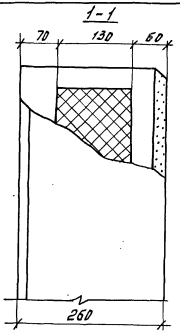

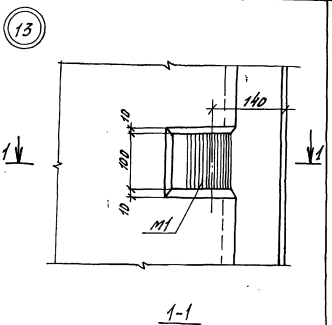

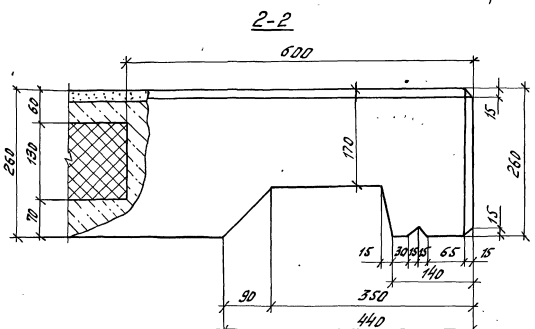

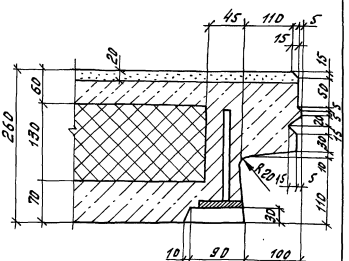

Инв.№подл. | Подпись и дата | Взам.инв.№

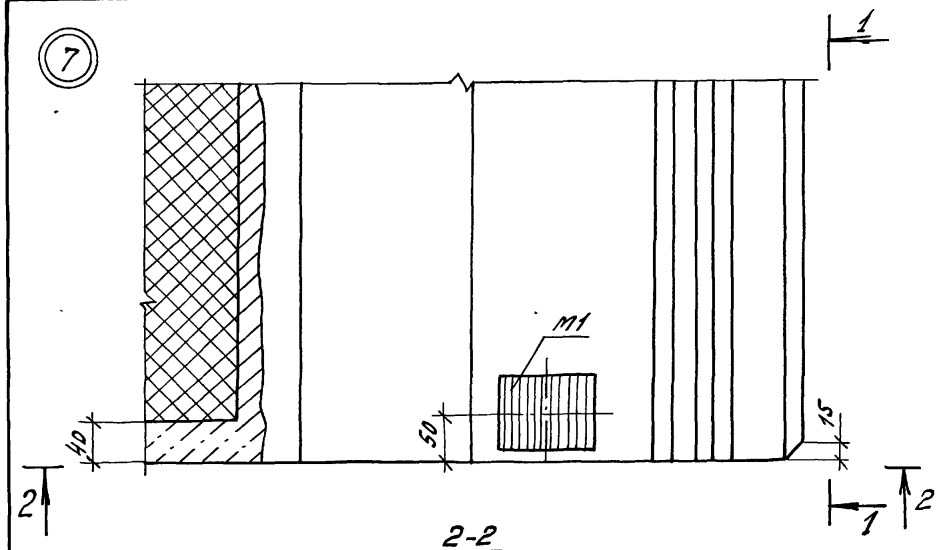

1-1

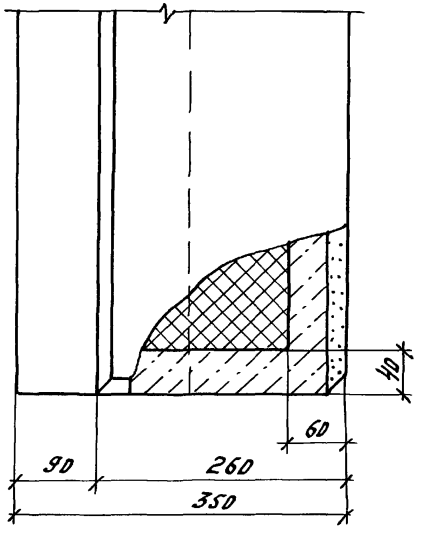

2-2

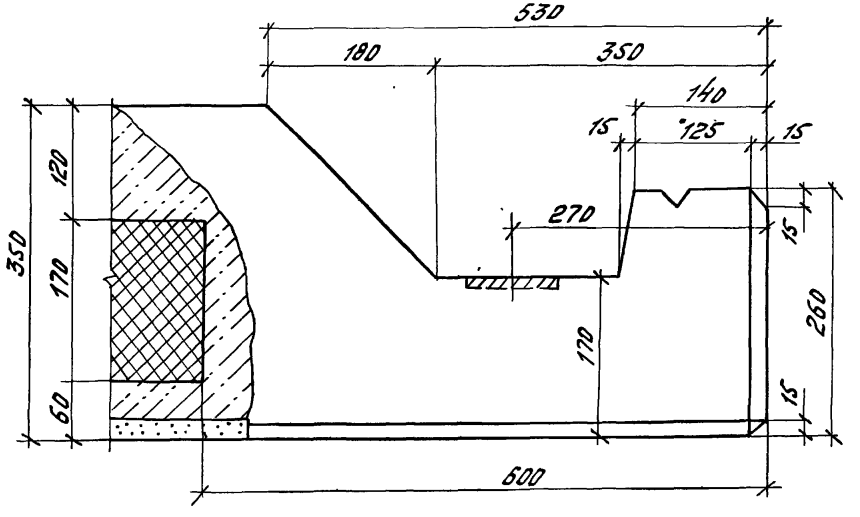

Инв.№ подл. | Подпись и дата | Взам.инв.№

1.100.1-7.3-5	00.00.00Д1	Лист 5

Копировал Муртазина Формат А3

9

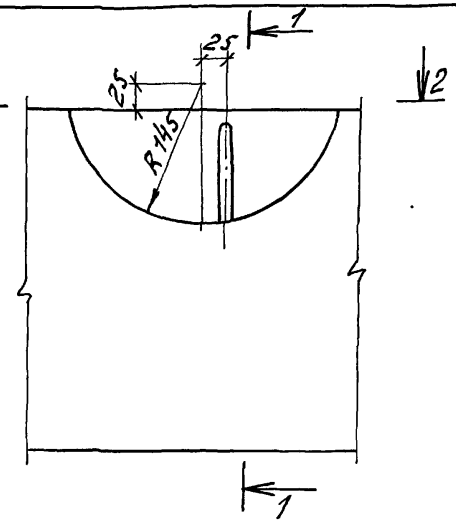

2-2

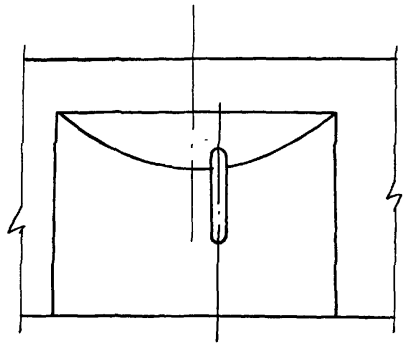

10

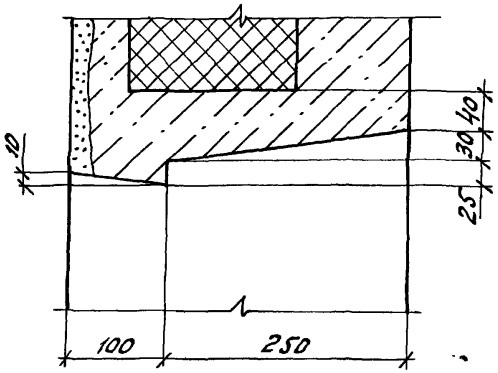

1-1

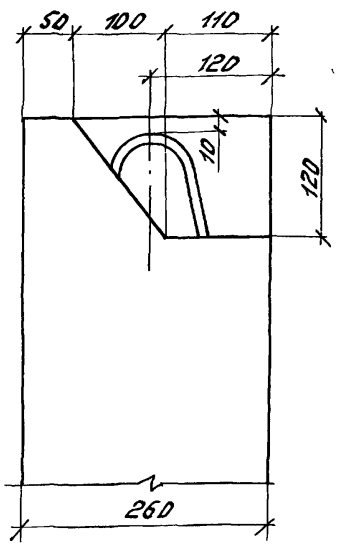

12

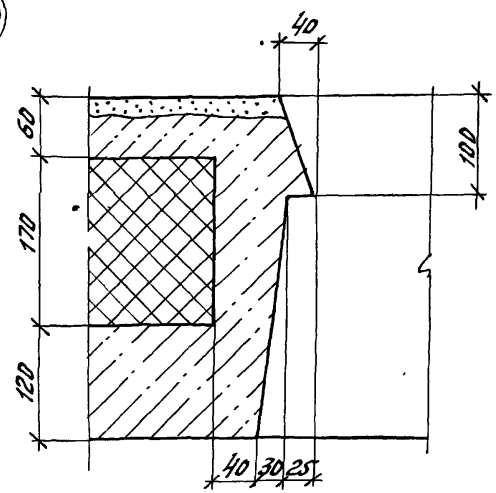

11

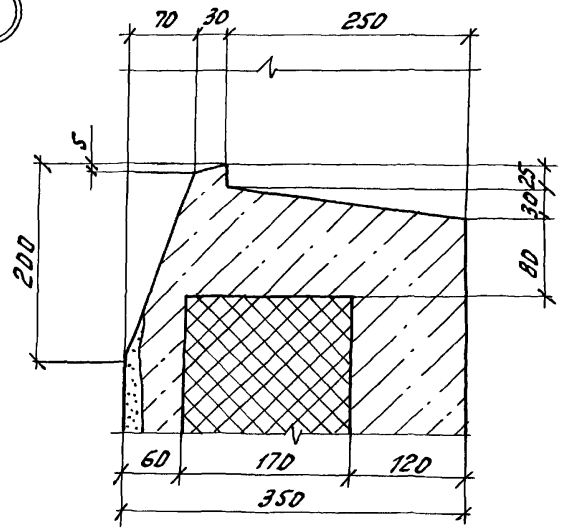

Инв.№ подл. | Подпись и дата | Взам.инв.№

1.100.1-7.3-5	00.00.00.Д1	Лист 6

Копировал Муртазина Формат А3

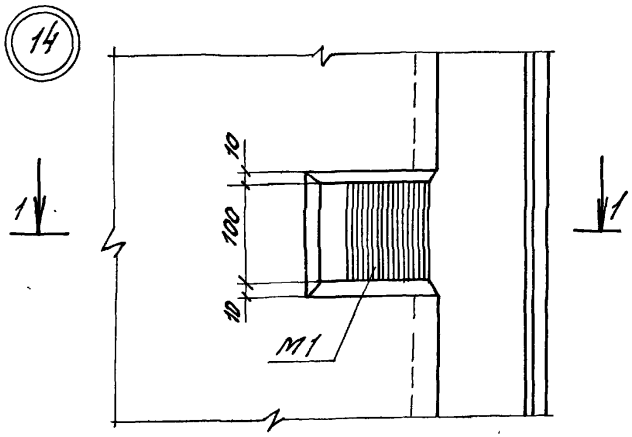

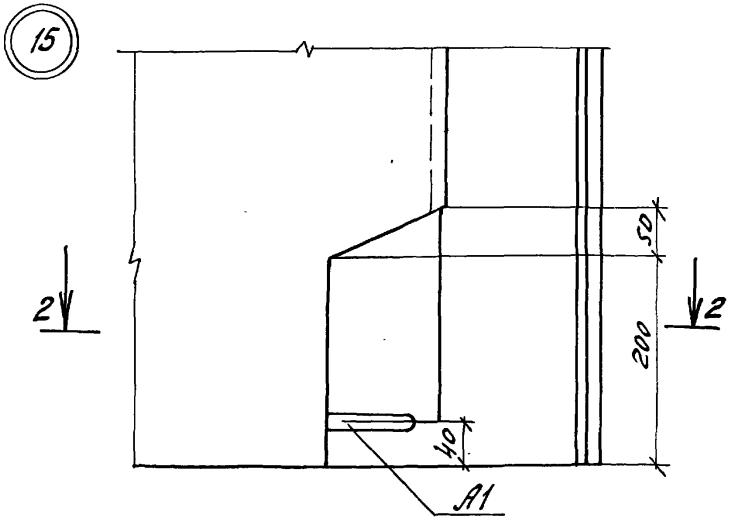

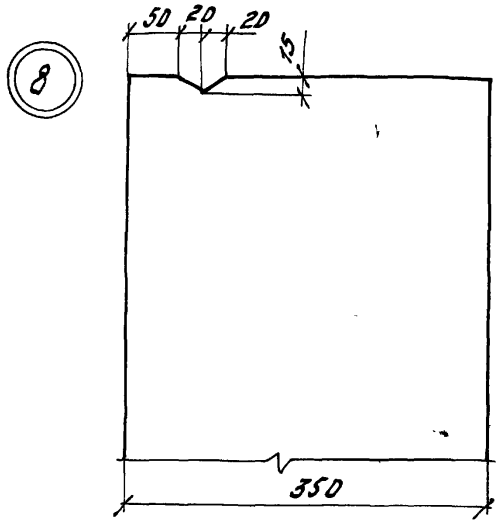

1-1

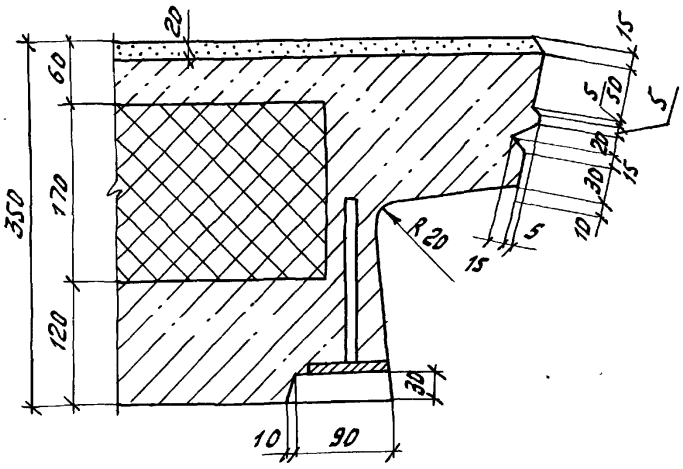

2-2

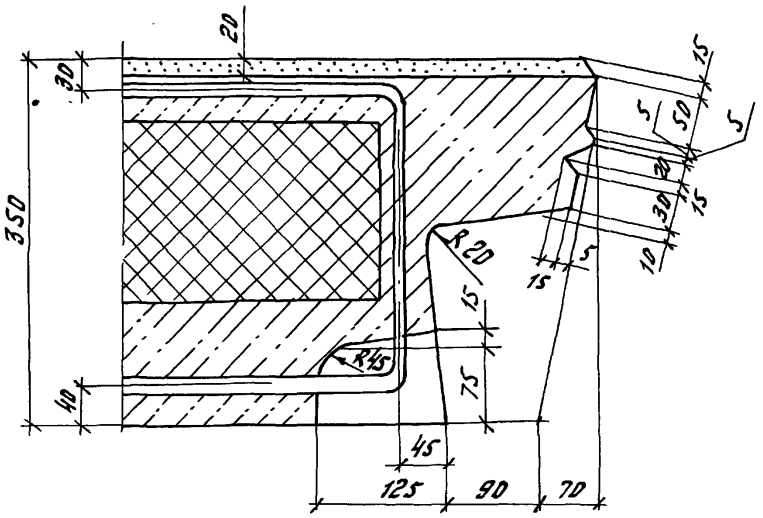

Инв. № подл. | Подпись и дата | Взам. инв. №

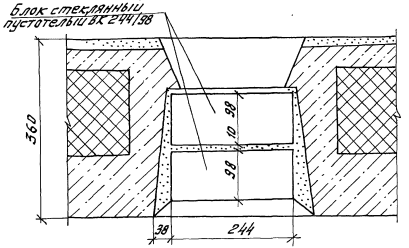
Блок стеклянный
пустотелый ЛК 244/98
360
98
10
98
38
244

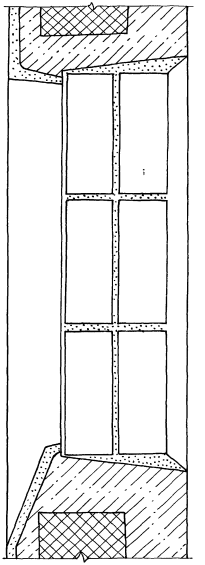

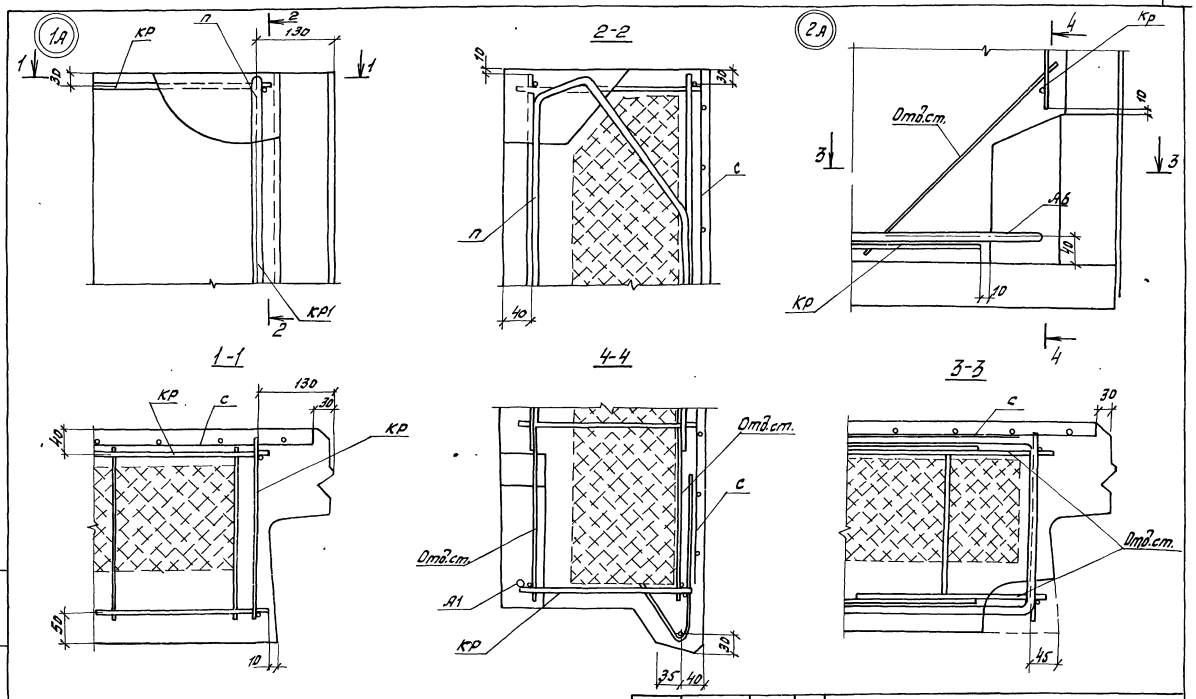

				1.100-1-7.3-5	00.00.00Д2	
Нач.алм.	Печерин		12.89	Узлы армирования	Стадия	Лист	Листов
Гл.конст.	Радашкевич				Р	1	5
Рук.гр.	Стабредова				Сибзниизп г. Новосибирск		
Провер.	Булгакова						
Разраб.	Моисеева						

Инв.№ подл. | Подпись и дата | Взам.инв.№

копировал Муртазина Формат А3

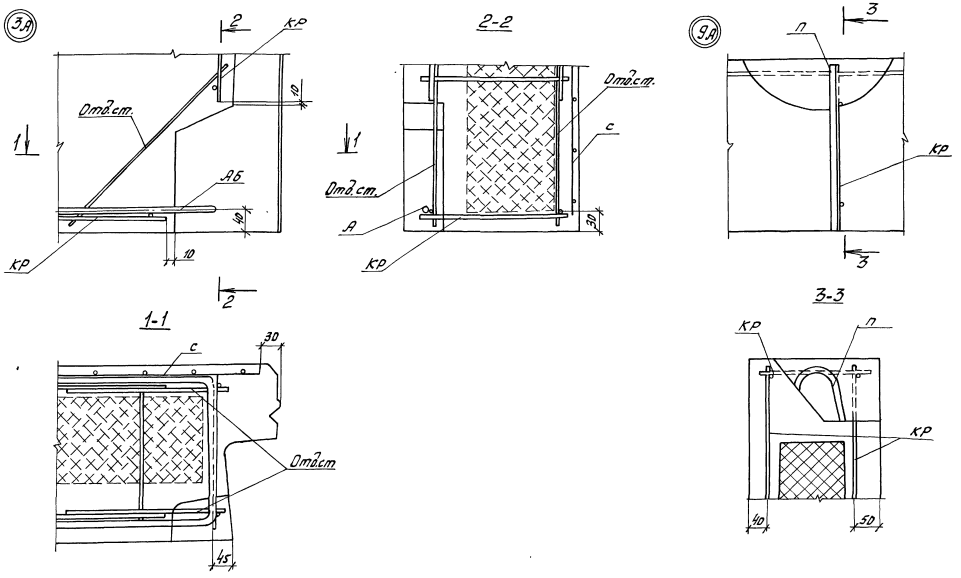

1.100.1-7.3-5	00.00.00 Д2	Лист 2

копировал Муртазина Формат А3

Инв.№ подл. | Подпись и дата | Взам. инв.

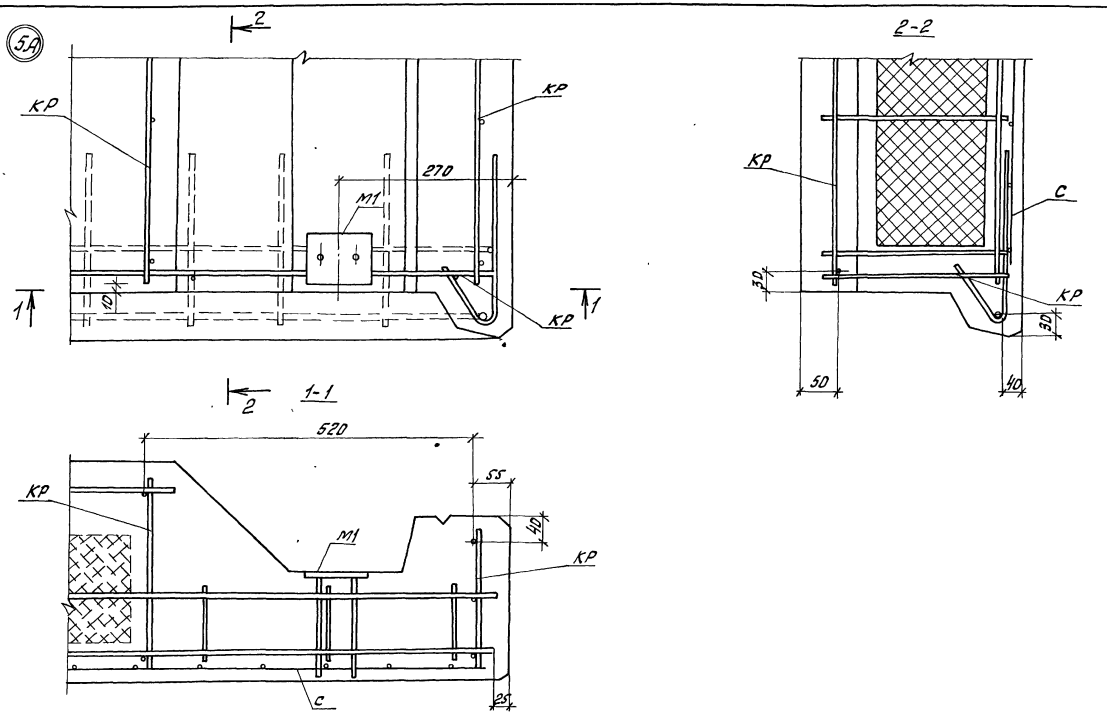

1.100.1-7,3-5	00.00.00Д2	Лист 3

Копировал: Мирмазина Формат А3

Инв.№ подл. | Подпись и дата | Взам.инв.№

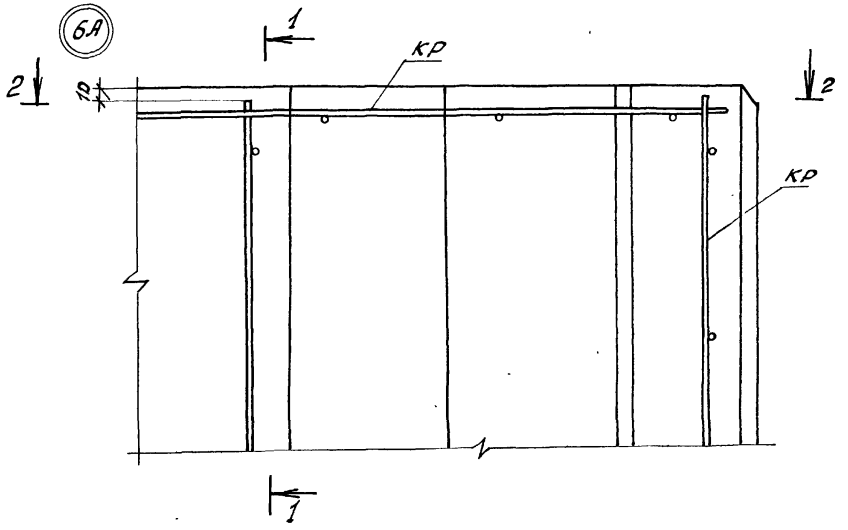

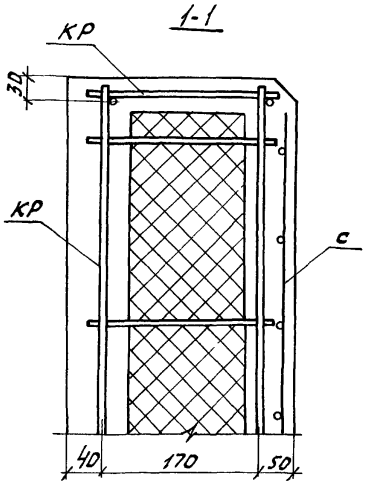

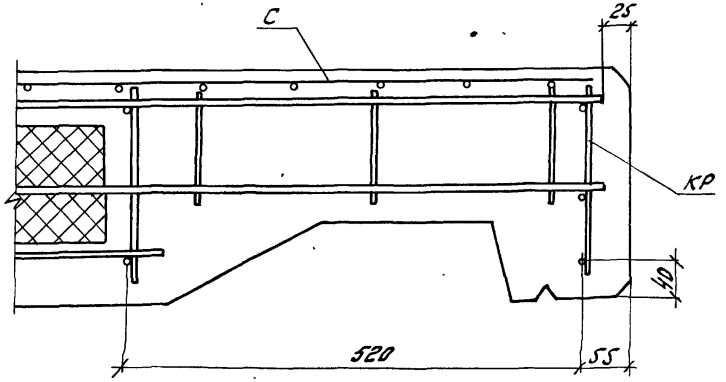

1.100.1-7,3-5	00.00.00 Д2	Лист 4

Инв.№ подл. | Подпись и дата | Взам.инв.№

копировал Муртазина

Формат А3

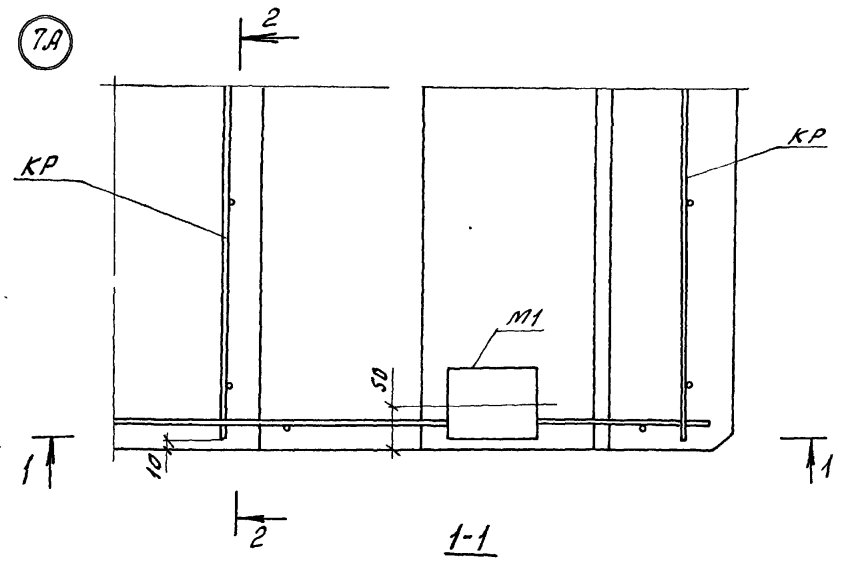

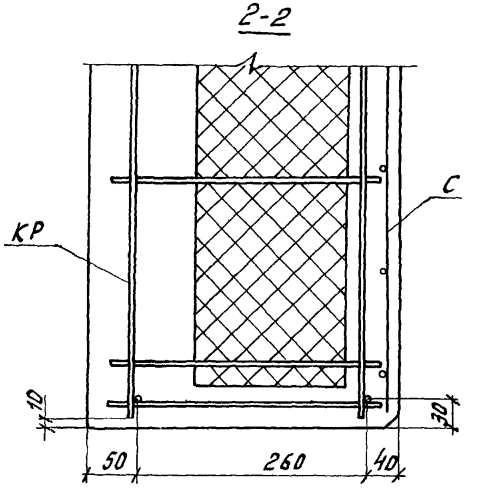

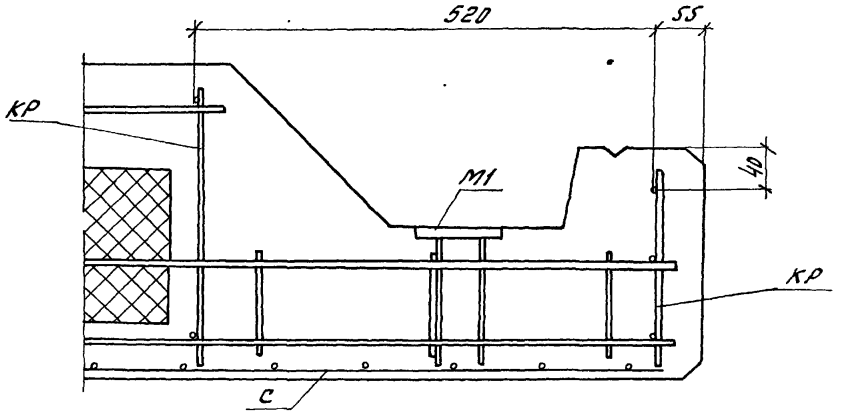

Инв.№ подл. | Подпись и дата | Взам.инв.№

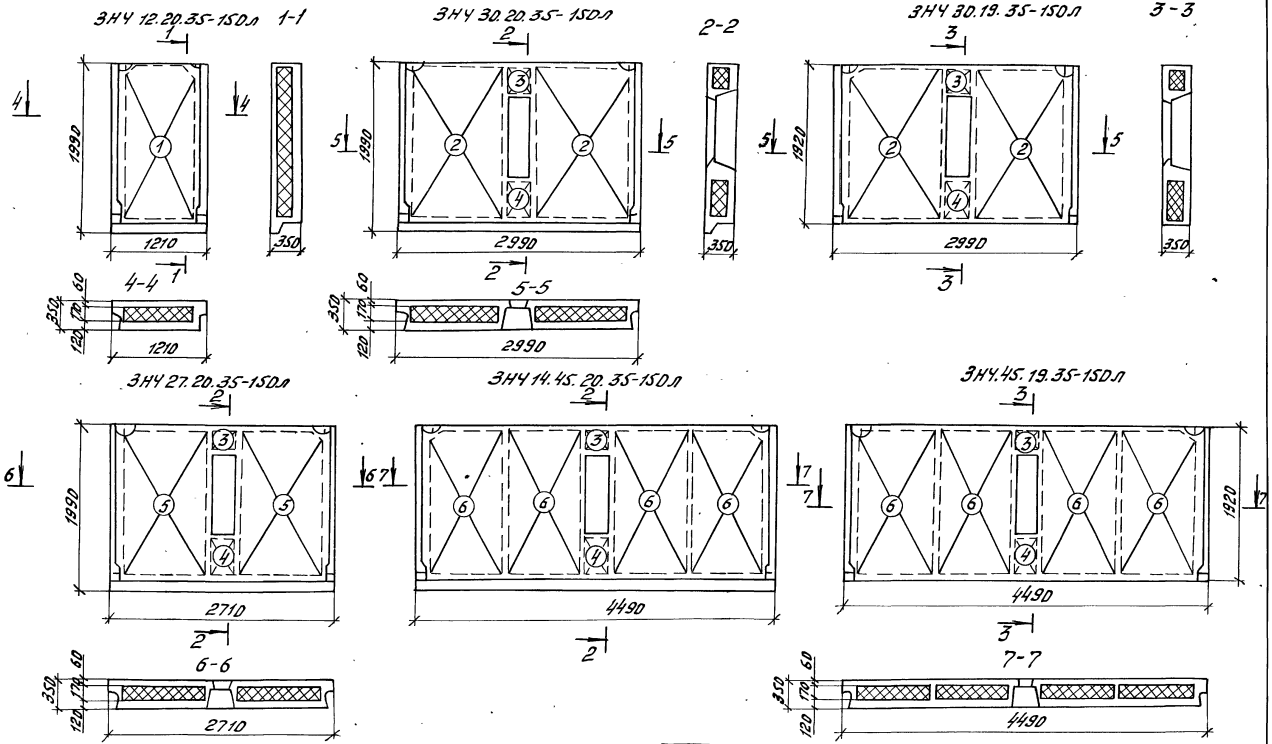

					1.100.1-7.3-5	00.00.00 ДЗ	
Нач.отд.	Печерин		12.89	Схемы раскладки утеплителя в панелях	Стадия	Лист	Листов
Гл.конс.	Рабинкевич				Р	1	4
Рук.гр.	Старостина				СИБЗНИИЭП г. Новосибирск		
Провер.	Билгская						
Разраб.	Моисеева						

Копировал Муртазина Формат А3

Инв.№ подл. | Подпись и дата | Взам.инв.№

ЗНЧ 48.25.35-150л 1

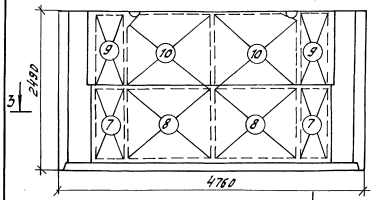

1-1

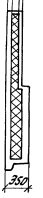

ЗНЧ 48.24.35-150л 2

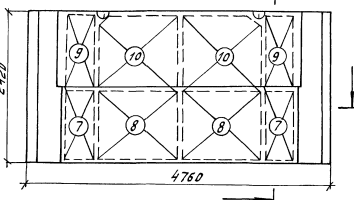

2-2



3-3

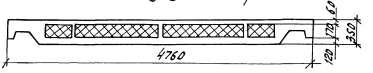

4-4

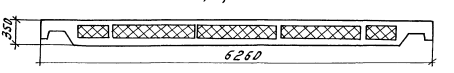

ЗНЧ 63.25.35-150л 1

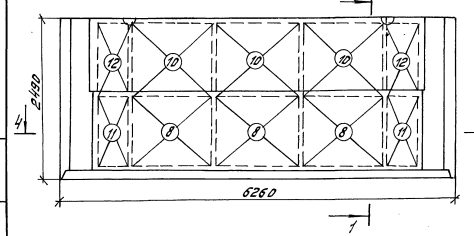

ЗНЧ 63.24.35-150л 2

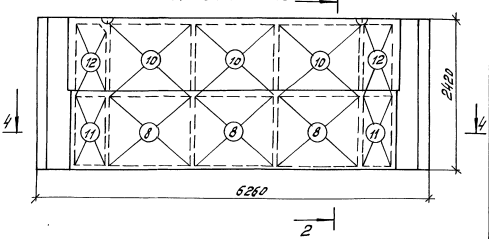

Инв.№ подл. | Подпись и дата | Взам.инв.№

1.100.1-7.3-5	00.00.00.Д3	Лист 2

Копир. Мурманина Формат А3

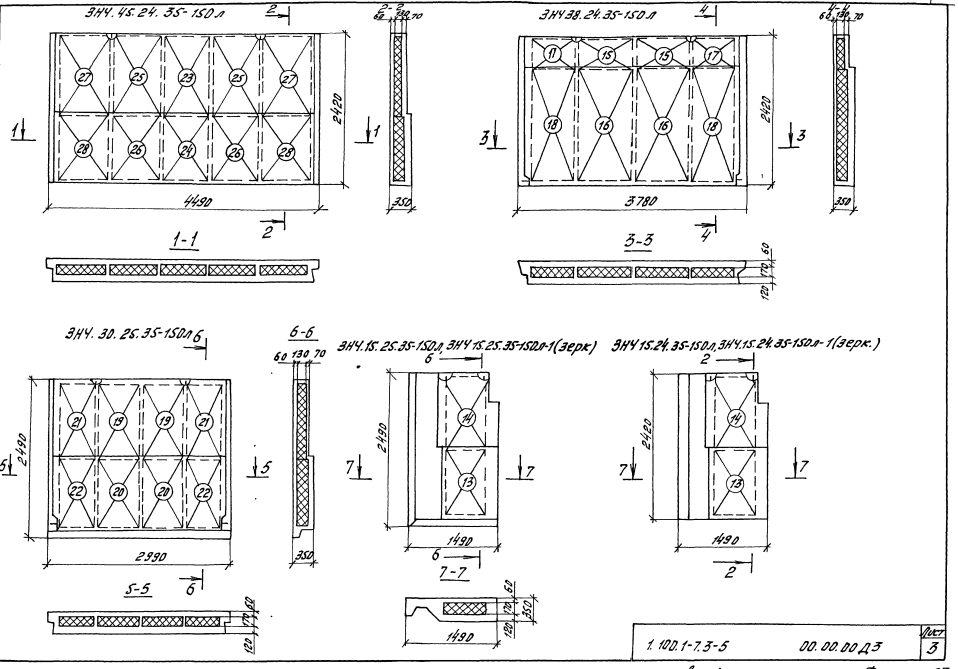

1.100.1-7.3-5 ОО.ОО.ОО ДЗ Лист 3

Инв.№ подл. | Подпись и дата | Взам.инв.№

копировал Муртазина Формат А3

Характеристика плит утеплителя

NN плит утеплителя	Размеры, мм			Об'ем утеплителя, м3
	ℓ	в	h	
1	890	170	1840	0.278
2	1135	170	1840	0.355
3	320	170	340	0.018
4	320	170	650	0.035
5	995	170	1840	0.311
6	920	170	1840	0.288
7	420	170	1090	0.078
8	1300	170	1090	0.24
9	420	130	1250	0.068
10	1300	130	1250	0.211
11	500	170	1090	0.092
12	500	130	1250	0.081
13	670	170	1090	0.124
14	670	130	1250	0.109
15	900	130	500	0.059
16	900	170	1840	0.2821
17	700	130	500	0.045
18	700	170	1840	0.219
19	700	130	1250	0.114
20	700	170	1090	0.13
21	575	130	1250	0.093
22	575	170	1090	0.107
23	830	130	1250	0.135
24	830	170	1090	0.154
25	820	130	1250	0.133
26	820	170	1090	0.152
27	770	130	1250	0.125
28	770	170	1090	0.143

Инв.№ подл. | Подпись и дата | Взам.инв.№

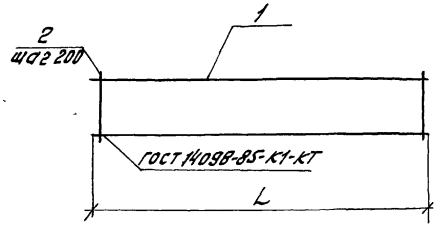

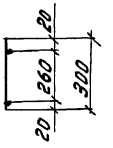

Обозначение	Марка	L	Масса, кг
1.100.1-7.3-5 00.00.01	КР1	1650	0,98
-01	КР2	1900	1,11
-02	КР3	1000	0,58
-03	КР4	750	0,45
-04	КР5	2800	1,62
-05	КР6	2550	1,49

Формат	Зона	Поз.	Обозначение	Наименование	кол.	Примеч.
				1.100.1-7.3-5 00.00.01		КР1
				Детали		
Б.Ч		1		ф6 А III ГОСТ 5781-82*, ℓ=1650	2	0.37кг
Б.Ч		2		ф4 Вр I ГОСТ 6727-80*, ℓ=300	9	0.027кг
				1.100.1-7.3-5 00.00.01-01		КР2
				Детали		
Б.Ч		1		ф6 А III ГОСТ 5781-82*, ℓ=1900	2	0.42кг
Б.Ч		2		ф4 Вр I ГОСТ 6727-80*, ℓ=300	10	0.027кг
				1.100.1-7.3-5 00.00.01-02		КР3
				Детали		
Б.Ч		1		ф6 А III ГОСТ 5781-82*, ℓ=1000	2	0.22кг
Б.Ч		2		ф4 Вр I ГОСТ 6727-80*, ℓ=300	5	0.027кг
				1.100.1-7.3-5 00.00.01-03		КР4
				Детали		
Б.Ч		1		ф6 А III ГОСТ 5781-82*, ℓ=750	2	0.17кг
Б.Ч		2		ф4 Вр I ГОСТ 6727-80*, ℓ=300	4	0.027кг
				1.100.1-7.3-5 00.00.01-04		КР5
				Детали		
Б.Ч		1		ф6 А III ГОСТ 5781-82*, ℓ=2790	2	0.62кг
Б.Ч		2		ф4 Вр I ГОСТ 6727-80*, ℓ=300	14	0.027кг
				1.100.1-7.3-5 00.00.01-05		КР6
				Детали		
Б.Ч		1		ф6 А III ГОСТ 5781-82*, ℓ=2550	2	0.57кг
Б.Ч		2		ф4 Вр I ГОСТ 6727-80*, ℓ=300	13	0.027кг

Нач.отд.	Печерин		12.89
Гл.конст.	Рабашкевич		
Рук. гр.	Стабровода		
Провер.	Стабровода		
Разраб.	Булгакова		

1.100.1-7.3-5 00.00.01

Каркас плоский КР1...КР6

Стадия	Лист	Листов
Р		1

СибЗНИИЭП г. Новосибирск

Инв.№ подл. | Подпись и дата | Взам.инв.№

копировал Муртазина

Формат А3

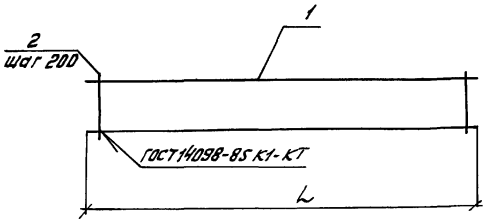

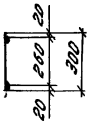

Формат	Зона	Поз.	Обозначение	Наименование	кол.	Примеч.
				1.100.1-7,3-5 00.00.02		КР7
				Детали		
Б.Ч		1		Ф6 А III ГОСТ 5781-82*, ℓ=2500	2	0,56 кг
Б.Ч		2		Ф4 Вр I ГОСТ 6727-80*, ℓ=300	13	0.027 кг
				1.100.1-7,3-5 00.00.02-01		КР8
				Детали		
Б.Ч		1		Ф6 А III ГОСТ 5781-82*, ℓ=2250	2	0,50 кг
Б.Ч		2		Ф4 Вр I ГОСТ 6727-80*, ℓ=300	12	0,027 кг
				1.100.1-7,3-5 00.00.02-02		КР9
				Детали		
		1		Ф6 А III ГОСТ 5781-82*, ℓ=4300	2	0,96 кг
		2		Ф4 Вр I ГОСТ 6727-80*, ℓ=300	22	0.027 кг
				1.100.1-7,3-5 00.00.02-03		КР10
				Детали		
Б.Ч		1		Ф6 А III ГОСТ 5781-82*, ℓ=4050	2	0,90 кг
Б.Ч		2		Ф4 Вр I ГОСТ 6727-80*, ℓ=300	21	0.027 кг
				1.100.1-7,3-5 00.00.02-04		КР1
				Детали		
Б.Ч		1		Ф6 А III ГОСТ 5781-82*, ℓ=3200	2	0,71 кг
Б.Ч		2		Ф4 Вр I ГОСТ 6727-80*, ℓ=300	11	0.027 кг

Обозначение		Марка	L	Масса, кг
1.100.1-7,3-5	-02	КР7	2500	1.47
	-01	КР8	2250	1,32
	-02	КР9	4300	2.51
	-03	КР10	4050	2.37
	-04	КР11	3200	1,72

Инв. № подл. | Подпись и дата | Взам. инв. №

Нач. АПМ	Печерин		12.89
Гл. конс.	Радашкевич		
Рук. гр.	Стабредова		
Провер.	Стабредова		
Разраб.	Булгакова		

1.100.1-7,3-5 00.00.02

Каркас плоский КР7...КР11

Стадия	Лист	Листов
Р		1

СибЗНИИЭП г. Новосибирск

копир. Муртазина

Формат А3

Рис.1

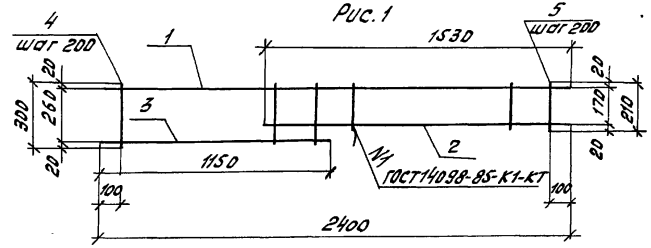

Рис.2

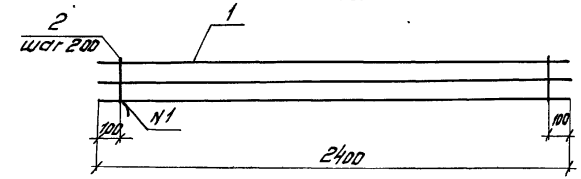



Рис.3

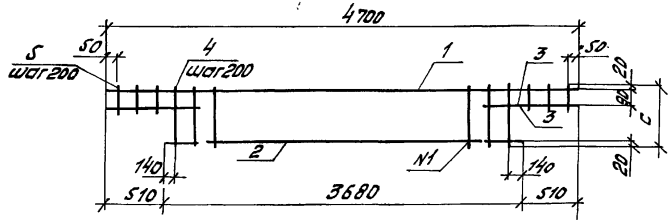

Обозначение	Марка	Рис	C	Масса, кг
1.100.1-7.3-5 00.00.03	КР12	1		1.41
-01	КР13	2		1.83
-02	КР14	3	300	2.81
-03	КР16	3	210	2.68

Формат	Зона	Поз.	Обозначение	Наименование	Кол.	Примеч.
				1.100.1-7.3-5 00.00.03		КР12
				Детали		
Б.Ч		1		Ф6А III ГОСТ5781-82* ℓ=2400	1	0.53кг
Б.Ч		2		Ф6А III ГОСТ5781-82* ℓ=1530	1	0.34кг
Б.Ч		3		Ф6А III ГОСТ5781-82* ℓ=1150	1	0.26кг
Б.Ч		4		Ф4Вр I ГОСТ6727-80* ℓ=300	6	0.027кг
Б.Ч		5		Ф4Вр I ГОСТ6727-80* ℓ=210	6	0.02кг
				1.100.1-7.3-5 00.00.03-01		КР13
				Детали		
Б.Ч		1		Ф6А III ГОСТ5781-82* ℓ=2400	3	0.53кг
Б.Ч		2		Ф4Вр I ГОСТ5727-80* ℓ=220	12	0.02кг
				1.100.1-7.3-5 00.00.03-02		КР14
				Детали		
Б.Ч		1		Ф6А III ГОСТ5781-82* ℓ=4700	1	1.04кг
Б.Ч		2		Ф6А III ГОСТ5781-82* ℓ=3680	1	0.82кг
Б.Ч		3		Ф6А III ГОСТ5781-82* ℓ=880	2	0.195кг
Б.Ч		4		Ф4Вр I ГОСТ6727-80* ℓ=300	18	0.027кг
Б.Ч		5		Ф4Вр I ГОСТ6727-80* ℓ=130	6	0.012кг
				1.100.1-7.3-5 00.00.03-03		КР16
				Детали		
Б.Ч		1		Ф6А III ГОСТ5781-82* ℓ=4700	1	1.04кг
Б.Ч		2		Ф6А III ГОСТ5781-82* ℓ=3680	1	0.82кг
Б.Ч		3		Ф6А III ГОСТ5781-82* ℓ=880	2	0.195кг
Б.Ч		4		Ф4Вр I ГОСТ6727-80* ℓ=210	18	0.02кг
Б.Ч		5		Ф4Вр I ГОСТ6727-80* ℓ=130	6	0.012кг

Нач. АПМ	Печерин		12.89	1.100.1-7.3-5	00.00.03	
Гл. конст.	Раовшкевич			Каркас плоский КР12...14, КР16	Стадия	Лист	Листов
Рук. гр.	Стабредова				Р	1	1
Провер.	Стабредова				СибЗНИИЭП г. Новосибирск		
Разраб.	Булгакова						

Инв. № подл. | Подпись и дата | Взам. инв. №

копир. Муртазина

Формат А3

Рис.1

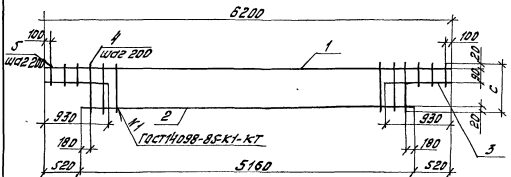

Рис.2

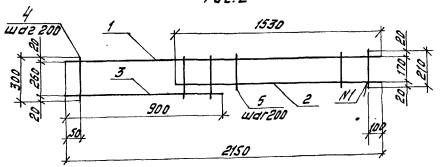

Формат	Зона	Поз.	Обозначение	Наименование	кол.	Примечание
				1.100.1-7.3-5 00.00.04		КР15
				Детали		
Б.Ч		1		Ф6.А II ГОСТ5781-82* ℓ=6200	1	1.38 кг
Б.Ч		2		Ф6.А II ГОСТ5781-82* ℓ=5160	1	1.15 кг
Б.Ч		3		Ф6.А II ГОСТ5781-82* ℓ=930	2	0.21 кг
Б.Ч		4		Ф4 Вр I ГОСТ6727-80* ℓ=300	25	0.027 кг
Б.Ч		5		Ф4 Вр I ГОСТ6727-80* ℓ=130	6	0.012 кг
				1.100.1-7.3-5 00.00.04-01		КР17
				Детали		
Б.Ч		1		Ф6.А III ГОСТ5781-82* ℓ=6200	1	1.38 кг
Б.Ч		2		Ф6.А III ГОСТ5781-82* ℓ=5160	1	1.15 кг
Б.Ч		5		Ф6.А III ГОСТ5781-82* ℓ=930	2	0.21 кг
Б.Ч		4		Ф4 Вр I ГОСТ6727-80* ℓ=210	25	0.02 кг
Б.Ч		5		Ф4 Вр I ГОСТ6727-80* ℓ=130	6	0.01 кг
				1.100.1-7.3-5 00.00.04-02		КР24
				Детали		
Б.Ч		1		Ф6.А III ГОСТ5781-82* ℓ=2150	1	0.48 кг
Б.Ч		2		Ф6.А III ГОСТ5781-82* ℓ=1530	1	0.34 кг
Б.Ч		3		Ф6.А III ГОСТ5781-82* ℓ=900	1	0.20 кг
Б.Ч		4		Ф4 Вр I ГОСТ6727-80* ℓ=300	5	0.027 кг
Б.Ч		5		Ф4 Вр I ГОСТ6727-80* ℓ=210	6	0.02 кг

Обозначение	Марка	Рис	c	Масса к2
1.100.1-7.3-5 00.00.04	КР15	1	300	3.70
-01	КР17	1	210	3.51
-02	КР24	2		1.28

Нач.АПМ	Печерин		12.89
Гл.конст.	Радашкевич		
Рук.гр.	Стабредова		
Провер.	Стабредова		
Разраб.	Булеакова		

1.100.1-7.3-5 00.00.04

Каркас плоский КР15, КР17, КР24

Стадия	Лист	Листов
Р		1

Сибэнииэп г. Новосибирск

Копировал Муртазина Формат А3

Инв. № подл. | Подпись и дата | Взам. инв. №

Рис. 1

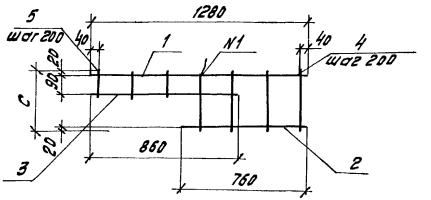

Рис. 2
Развертка

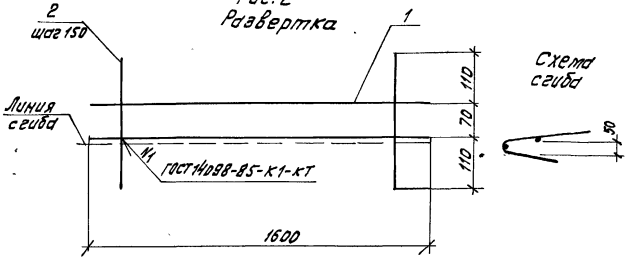

Формат	Зона	Поз.	Обозначение	Наименование	Кол.	Примеч.
				1.100.1-7.3-5 00.00.05		КР18
				Детали		
Б.Ч		1		ф6А III ГОСТ 5781-82*, ℓ=1280	1	0,28 кг
Б.Ч		2		ф6А III ГОСТ 5781-82*, ℓ=760	1	0,17 кг
Б.Ч		3		ф6А III ГОСТ 5781-82*, ℓ=860	1	0.19 кг
Б.Ч		4		ф4Вр I ГОСТ 6727-80*, ℓ=300	4	0.027 кг
Б.Ч		5		ф4Вр I ГОСТ 6727-80*, ℓ=130	3	0,012 кг
				1.100.1-7,3-5 00.00.05-01		КР19
				Детали		
Б.Ч		1		ф6А III ГОСТ 5781-82*, ℓ=1280	1	0.28 кг
Б.Ч		2		ф6А III ГОСТ 5781-82*, ℓ=760	1	0.17 кг
Б.Ч		3		ф6А III ГОСТ 5781-82*, ℓ=860	1	0.19 кг
Б.Ч		4		ф4Вр I ГОСТ 6727-80*, ℓ=210	4	0.02 кг
Б.Ч		5		ф4Вр I ГОСТ 6727-80*, ℓ=130	3	0.012 кг
				1.100.1-7.3-5 00.00.05-02		ПК7
				Детали		
Б.Ч		1		ф4Вр I ГОСТ 6727-80* ℓ=1600	2	0.15 кг
Б.Ч		2		ф5Вр I ГОСТ 6727-80* ℓ=290	11	0.04 кг

Обозначение	Марка	Рис	С	Масса, кг
1.100.1-7.3-5 00.00.05	КР18	1	300	0.78
-01	КР19	1	210	0.76
-02	ПК7	2	—	0.74

Нач.Апм	Печерин		12.89
Гл.конст.	Радашкевич		
Рук.гр.	Стабредова		
Провер.	Стабредова		
Разраб	Булгакова		

1.100.1-7.3-5 00.00.05

Каркас
КР18, КР19, ПК7

Стадия	Лист	Листов
Р		1

СибЗНИИЭП
г. Новосибирск

Инв.№ подл. | Подпись и дата | Взам.инв.№

копировал Муртазина

Формат А3

Рис 1

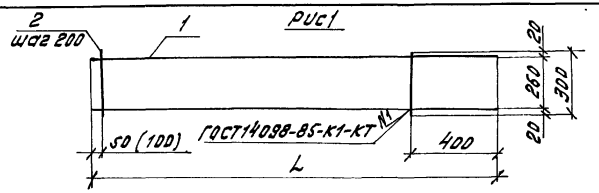

Рис.2

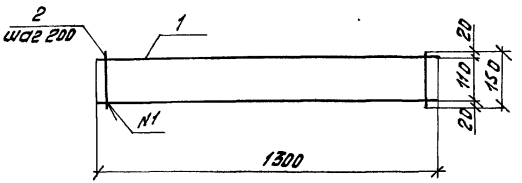

Рис.3

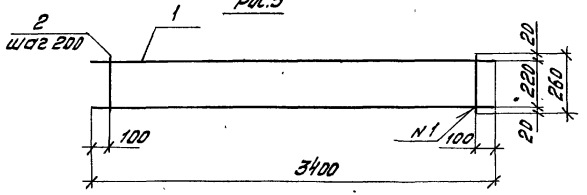

Формат	Зона	Поз.	Обозначение	Наименование	Кол.	Примечание
				1.100.1-7.3-5 00.00.06		КР20
				Детали		
Б.Ч		1		ф6 А-III ГОСТ 5781-82,* ℓ=1650	2	0.37кг
Б.Ч		2		ф4 Вр-I ГОСТ 6727-80,* ℓ=300	7	0.027кг
				1.100.1-7.3-5 00.00.06-01		КР21
				Детали		
Б.Ч		1		ф6 А-III ГОСТ 5781-82,* ℓ= 1900	2	0.42кг
Б.Ч		2		ф4 Вр-I ГОСТ 6727-80,* ℓ=300	8	0.027кг
				1.100.1-7.3-5 00.00.06-02		КР22
				Детали		
Б.Ч		1		ф8 А-III ГОСТ 5781-82,* ℓ=1300	2	0.52кг
Б.Ч		2		ф5 Вр-I ГОСТ 6727-80,* ℓ=150	7	0.02кг
				1.100.1-7.3-5 00.00.06-03		КР23
				Детали		
Б.Ч		1		ф12 А-III ГОСТ 5781-82,* ℓ=3400	2	3.02кг
Б.Ч		2		ф5 Вр-I ГОСТ 6727-80,* ℓ=260	17	0.04кг

Обозначение	Марка	Рис	L	Масса, кг
1.100.1-7.3-5 00.00.06	КР20	1	1650	0.93
-01	КР21	1	1900	1.06
-02	КР22	2	1300	1.18
-03	КР23	3	3400	6.72

Инв.№ подл. | Подпись и дата | Взам.инв.№

Нач.АПМ	Печерин	12.89	1.100.1-7.3-5 00.00.06
Гл.конст.	Рябошкевич		Каркас плоский КР20...КР23
Рук.гр.	Стафеева		Стадия: Р; Лист; Листов: 1
Провер.	Булгакова		Сибгражданпроект г. Новосибирск
Разраб.	Моисеева		

Копир. Муртазина Формат А3

Рис.1

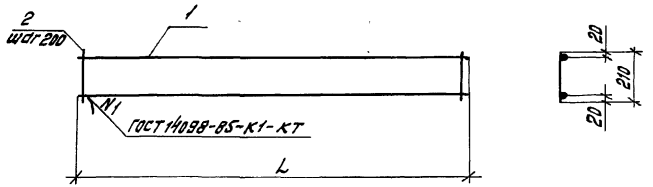

Рис.2

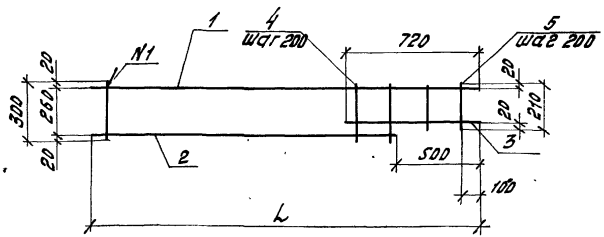

Формат	Зона	Поз.	Обозначение	Наименование	Кол.	Примечание
				1.100.1-7.3-5 00.00.07		КР25
				Детали		
Б.Ч		1		Ф6А III ГОСТ 5781-82* ℓ=2770	2	0.615кг
Б.Ч		2		Ф4Вр I ГОСТ 6727-80* ℓ=210	14	0.02кг
				1.100.1-7.3-5 00.00.07-01		КР26
				Детали		
Б.Ч		1		Ф6А III ГОСТ 5781-82* ℓ=4300	2	0.96кг
Б.Ч		2		Ф4Вр I ГОСТ 6727-80* ℓ=210	22	0.02кг
				1.100.1-7.3-5 00.00.07-02		КР27
				Детали		
Б.Ч		1		Ф6А III ГОСТ 5781-82* ℓ=3450	2	0.77кг
Б.Ч		2		Ф4Вр I ГОСТ 6727-80* ℓ=210	18	0.02кг
				1.100.1-7.3-5 00.00.07-03		КР28
				Детали		
Б.Ч		1		Ф6А III ГОСТ 5781-82* ℓ=2400	1	0.53кг
Б.Ч		2		Ф6А III ГОСТ 5781-82* ℓ=1900	1	0.42кг
Б.Ч		3		Ф6А III ГОСТ 5781-82* ℓ=720	1	0.16кг
Б.Ч		4		Ф4Вр I ГОСТ 6727-80* ℓ=300	10	0.027кг
Б.Ч		5		Ф4Вр I ГОСТ 6727-80* ℓ=210	2	0.02кг
				1.100.1-7.3-5 00.00.07-04		КР29
				Детали		
Б.Ч		1		Ф6А III ГОСТ 5781-82* ℓ=2150	1	0.48кг
Б.Ч		2		Ф6А III ГОСТ 5781-82* ℓ=1650	1	0.37кг
Б.Ч		3		Ф6А III ГОСТ 5781-82* ℓ=720	1	0.16кг
Б.Ч		4		Ф4Вр I ГОСТ 6727-80* ℓ=300	9	0.027кг
Б.Ч		5		Ф4Вр I ГОСТ 6727-80* ℓ=210	2	0.02кг

Обозначение	Марка	Рис	L	Масса кг
1.100.1-7.3-5 00.00.07	КР25	1	2770	1.51
-01	КР26	1	4300	2.36
-02	КР27	1	3450	1.90
-03	КР28	2	2400	1.42
-04	КР29	2	2150	1.29

Нач.алм	Печерин		12.89	1.100.1-7.3-5 00.00.07
Гл.конс.	Радашкевич			Каркас плоский КР25...КР29
Рук.гр.	Стабредова			
Провер.	Булгакова			
Разраб.	Моисеева			

Стадия	Лист	Листов
Р	1	1

СибЗНИИЭП г. Новосибирск

Инв.№ подл. | Подпись и дата | Взам.инв.№

копировал Муртазина

Формат А3

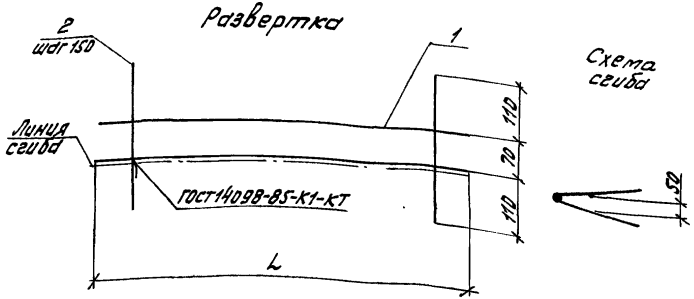

Формат	Зона	Поз	Обозначение	Наименование	Кол.	Примеч.
				1.100.1-7.3-5 00.00.08		ПК1
				Детали		
Б.Ч		1		Ф4ВрI ГОСТ6727-80*, ℓ=1150	2	0.105кг
Б.Ч		2		Ф5ВрI ГОСТ6727-80*, ℓ=290	8	0.04кг
				1.100.1-7.3-5 00.00.08-01		ПК2
				Детали		
Б.Ч		1		Ф4ВрI ГОСТ6727-80*, ℓ=2650	2	0.24кг
Б.Ч		2		Ф5ВрI ГОСТ6727-80*, ℓ=290	18	0.04кг
				1.100.1-7.3-5 00.00.08-02		ПК3
				Детали		
Б.Ч		1		Ф4ВрI ГОСТ6727-80*, ℓ=2950	2	0.27кг
Б.Ч		2		Ф5ВрI ГОСТ6727-80*, ℓ=290	20	0.04кг
				1.100.1-7.3-5 00.00.08-03		ПК4
				Детали		
Б.Ч		1		Ф4ВрI ГОСТ6727-80*, ℓ=4450	2	0.405кг
Б.Ч		2		Ф5ВрI ГОСТ6727-80*, ℓ=290	30	0.04кг
				1.100.1-7.3-5 00.00.08-04		ПК5
				Детали		
Б.Ч		1		Ф4ВрI ГОСТ6727-80*, ℓ=5050	2	0.46кг
Б.Ч		2		Ф5ВрI ГОСТ6727-80*, ℓ=290	34	0.04кг
				1.100.1-7.3-5 00.00.08-05		ПК6
				Детали		
Б.Ч		1		Ф4ВрI ГОСТ6727-80*, ℓ=6550	2	0.60кг
Б.Ч		2		Ф5ВрI ГОСТ6727-80*, ℓ=290	44	0.04кг

Обозначение	Марка	L	Масса, кг
1.100.1-7.3-5 00.00.08	ПК1	1150	0.53
-01	ПК2	2650	1.20
-02	ПК3	2950	1.34
-03	ПК4	4450	2.01
-04	ПК5	5050	2.28
-05	ПК6	6550	2.96

Нач.АПМ	Печерин		12.89
Гл.конс.	Радашкевич		
Рук.гр.	Стабредова		
Провер.	Стабредова		
Разраб.	Булгакова		

1.100.1-7.3-5 00.00.08

Каркас ПК1...ПК6

Стадия	Лист	Листов
Р		1

СибЗНИИЭП г. Новосибирск

Инв.№ подл. | Подпись и дата | Взам.инв.№

копировал Муртазина

Формат А3

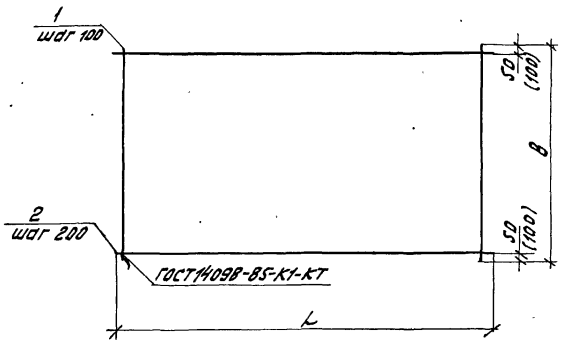

Формат	Зона	Поз.	Обозначение	Наименование	Кол.	Примечание
				1.100.1-7.3-5 00.00.09		С1
				Детали		
Б.Ч.		1		ФЗВрI ГОСТ6727-80,* ℓ=1900	12	0.10 кг
Б.Ч.		2		ФЗВрI ГОСТ6727-80,* ℓ=1150	10	0.06 кг
				1.100.1-7.3-5 00.00.09-01		С2
				Детали		
Б.Ч.		1		ФЗВрI ГОСТ6727-80,* ℓ=1900	14	0.10 кг
Б.Ч.		2		ФЗВрI ГОСТ6727-80,* ℓ=1350	10	0.07 кг
				1.100.1-7.3-5 00.00.09-02		С3
				Детали		
Б.Ч.		1		ФЗВрI ГОСТ6727-80,* ℓ=400	5	0.02 кг
Б.Ч.		2		ФЗВрI ГОСТ6727-80,* ℓ=500	2	0.025 кг
				1.100.1-7.3-5 00.00.09-03		С4
				Детали		
Б.Ч.		1		ФЗВрI ГОСТ6727-80,* ℓ=600	5	0.03 кг
Б.Ч.		2		ФЗВрI ГОСТ6727-80,* ℓ=500	3	0.025 кг
				1.100.1-7.3-5 00.00.09-04		С5
				Детали		
Б.Ч.		1		ФЗВрI ГОСТ6727-80,* ℓ=1900	21	0.10 кг
Б.Ч.		2		ФЗВрI ГОСТ6727-80,* ℓ=2050	10	0.10 кг
				1.100.1-7.3-5 00.00.09-05		С6
				Детали		
Б.Ч.		1		ФЗВрI ГОСТ6727-80,* ℓ=2400	47	0.12 кг
Б.Ч.		2		ФЗВрI ГОСТ6727-80,* ℓ=4700	12	0.24 кг

Обозначение	Марка	Размеры, мм L	Размеры, мм в	Масса кг
1.100.1-7.3-5 00.00.09	С1	1150	1900	1.80
-01	С2	1350	1900	2.00
-02	С3	500	400	0.15
-03	С4	500	600	0.23
-04	С5	2050	1900	3.10
-05	С6	4700	2400	8.52

Инв. № подл. | Подпись и дата | Взам. инв. №

Нач. АПМ	Печерин		12.89	1.100.1-7.3-5 00.00.09
Гл. конст.	Радашкевич			Сетка С1...С6
Рук. гр.	Стабредова			Стадия: Р; Лист; Листов: 1
Провер.	Стабредова			СибЗНИИЭП г. Новосибирск
Разраб.	Булгакова			

Копиров. Муртазина

Формат А3

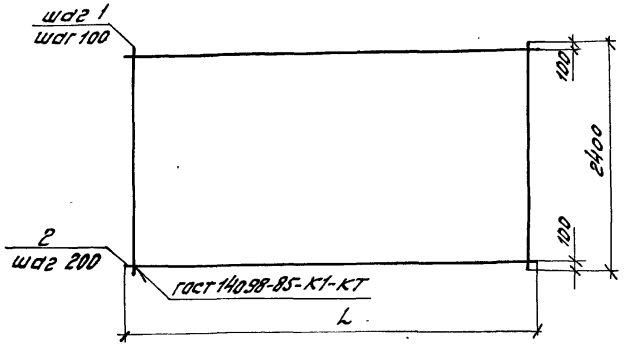

Формат	Зона	Поз.	Обозначение	Наименование	кол.	Примечание
				1.100.1-7.3-5 00.00.10		С7
				Детали		
Б.Ч		1		ФЗВрI ГОСТ 6727-80, *С=2400	62	0,12 кг
Б.Ч		2		ФЗВрI ГОСТ 6727-80, *С=6200	12	0,32 кг
				1.100.1-7.3-5 00.00.10-01		С8
				Детали		
Б.Ч		1		ФЗВрI ГОСТ 6727-80 *С=2400	15	0,12 кг
Б.Ч		2		ФЗВрI ГОСТ 6727-80 *С=1450	12	0,074 кг
				1.100.1-7.3-5 00.00.10-02		С9
				Детали		
Б.Ч		1		ФЗВрI ГОСТ 6727-80, *С=2400	30	0,12 кг
Б.Ч		2		ФЗВрI ГОСТ 6727-80, *С=2950	12	0,15 кг
				1.100.1-7.3-5 00.00.10-03		С10
				Детали		
Б.Ч		1		ФЗВрI ГОСТ 6727-80, *С=2400	45	0,12 кг
Б.Ч		2		ФЗВрI ГОСТ 6727-80, *С=4450	12	0,23 кг
				1.100.1-7.3-5 00.00.10-04		С11
				Детали		
				ФЗВрI ГОСТ 6727-80, *С=2400	37	0,12 кг
				ФЗВрI ГОСТ 6727-80, *С=3700	12	0,19 кг

Обозначение	Марка	L	Масса, кг
1.100.1-7.3-5 00.00.10	С7	6200	11.28
-01	С8	1450	2,69
-02	С9	2950	5.40
-03	С10	4450	8.16
-04	С11	3700	6.72

Инв. № подл. | Подпись и дата | Взам. инв. №

Нач. АПМ	Печерин		12.89
Гл. конс.	Радшкевич		
Рук. гр.	Ставроева		
Провер.	Ставроева		
Разраб.	Булгакова		

1.100.1-7.3-5 00.00.10

Сетка С7...С11

Стадия	Лист	Листов
Р		1

СибЗНИИЭП г. Новосибирск

Копир. Муртазина

Формат А3

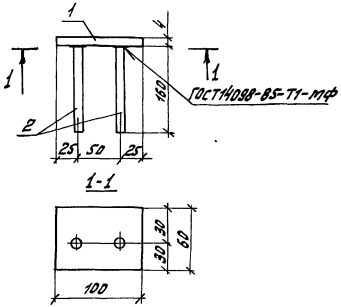

Формат	Зона	Поз.	Обозначение	Наименование	Кол.	Примечание
				Детали		
Б.Ч.		1		-4х60, ГОСТ19903-74*, ℓ=80	1	0.15 кг
Б.Ч.		2		Ф10АII ГОСТ5781-82*, ℓ=160	2	0.10 кг

Масса закладного изделия - 0,35 кг

Нач.Апм	Печерин		12.89	1.100.1-7.3-5	00.00.11		
Гл.конс.	Радашкевич			Изделие закладное М1	Стадия	Лист	Листов
Рук. гр.	Стабредова				Р		1
Провер.	Булгакова				Сибэниизп г. Новосибирск		
Разраб.	Степанова						

Инв. № подл. | Подпись и дата | Взам. инв. №

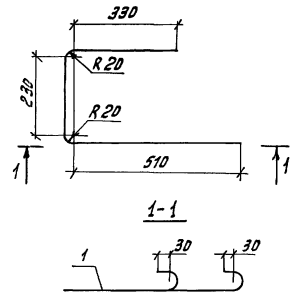

Формат	Зона	Поз.	Обозначение	Наименование	Кол.	Примечание
				Детали		
А4		1		Ф12АI ГОСТ5781-82*, ℓ=1270	1	1.13 кг

Нач.Апм	Печерин		12.89	1.100.1-7.3-5	00.00.12		
Гл.конс.	Радашкевич			Анкер А1	Стадия	Лист	Листов
Рук. гр.	Стабредова				Р		1
Провер.	Булгакова				Сибэниизп г. Новосибирск		
Разраб.	Степанова						

Инв. № подл. | Подпись и дата | Взам. инв. №

копиров. Муртазина Формат А3

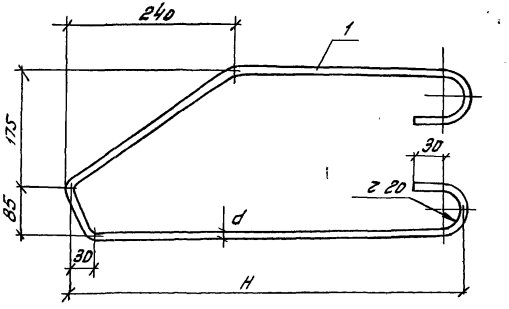

Обозначение		Марка	Размеры, мм d	H		Примечание
1.100.1-7.3-5	00.00.13	П1	10	460		0,76 кг
	-01	П2	12	520		1,18 кг

Инв.№ подл.	Подпись и дата	Взам.инв.№

Нач.АПМ	Печерин	12.89
Гл.конс.	Радашкевич	
Рук.гр.	Стабредова	
Провер.	Булгакова	
Разраб.	Степанова	

1.100.1-7,3-5 00.00.13 СБ

Петли монтажные П1, П2
Сборочный чертеж

Стадия	Лист	Листов
Р		1

СибЗНИИЭП
г. Новосибирск

Копир. Муртазина Формат А3

Формат	Зона	Поз.	Обозначение	Наименование	кол. на исполн. 01	Примечание
				Документация		
			1.100.1-7.3-5 00.00.13 СБ	Сборочный чертеж		
				Детали		
А4		1	1.100.1-7.3-5 00.00.13	Ф10АсII ГОСТ 5781-82*, ℓ=1230	1	0,76 кг
А4		1	-01	Ф12АсII ГОСТ 5781-82*, ℓ=1330	1	1,18 кг

Инв.№ подл.	Подпись и дата	Взам.инв.№

Нач.АПМ	Печерин	12.89
Гл.конс.	Радашкевич	
Рук.гр.	Стабредова	
Провер.	Булгакова	
Разраб.	Степанова	

1.100.1-7,3-5 00.00.13

Петли монтажные П1, П2

Стадия	Лист	Листов
Р		1

СибЗНИИЭП
г. Новосибирск

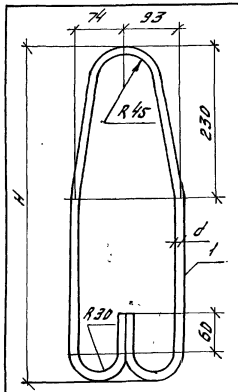

Обозначение		Марка	Рис.	Размеры, мм			Масса, кг
				d	H		
1.100.1-7.3-5	00.00.14	П3		10	580		0.84
	-01	П4		12	650		1.33
	-02	П5		14	600		1.93
	-03	П6		16	670		2.75

1.100.1-7.3-5 00.00.14 СБ

Нач.Алм.	Печерин		12.89
Гл.конс.	Радашкевич		
Рук.гр.	Стабрелова		
Провер.	Булгакова		
Разраб.	Степанова		

Петли монтажные П3...П6
Сборочный чертеж

Стадия	Лист	Листов
Р		1

Сибзниизп г. Новосибирск

Инв.№ подл. | Подпись и дата | Взам.инв.№

Формат А3

Формат	Зона	Поз.	Обозначение	Наименование	Кол. на исполн. 01	02	03	Примечание
				Документация				
			1.100.1-7.3-5 00.00.14 СБ	Сборочный чертеж	X	X	X	
				Детали				
А4		1	1.100.1-7.3-5 00.00.14	Ф10АI ГОСТ5781-82*, ℓ=1360	1			0.84 кг
А4		1	-01	Ф12АI ГОСТ5781-82*, ℓ=1500		1		1.33 кг
А4		1	-02	Ф14АсII ГОСТ5781-82*, ℓ=1600			1	1.93 кг
А4		1	-03	Ф16АсII ГОСТ5781-82*, ℓ=1740			1	2.75 кг

1.100.1-7.3-5 00.00.14

Нач.Алм.	Печерин		12.89
Гл.конс.	Радашкевич		
Рук.гр.	Стабрелова		
Провер.	Булгакова		
Разраб.	Степанова		

Петли монтажные П3...П6

Стадия	Лист	Листов
Р		1

Сибзниизп г. Новосибирск

Инв.№ подл. | Подпись и дата | Взам.инв.№

Марка элемента	Изделия арматурные																		Изделия закладные						Общий расход
	Арматура класса																	Всего	Арматура класса			Прокат марки		Всего	
	Вр-I					A-III				A-I			Ac-II						A-II			Вст3кп2			
	ГОСТ 6727-80*					ГОСТ 5781-82*				ГОСТ 5781-82*			ГОСТ 5781-82*						ГОСТ 5781-82*			ГОСТ 19903-74*			
	ф3	ф4	ф5		Итого	ф6	ф8	ф12	Итого	ф10	ф12	Итого	ф10	ф12	ф14	ф16	Итого		ф10		Итого	-4	Итого		
ЗНУ 12.20.35-1500л	1.80	0.94	0.32		3.06	2.66			2.66		2.26	2.26	1.52				1.52	9.50	0.40		0.40	0.30	0.30	0.70	10.20
ЗНУ 27.20.35-1500л	3.98	2.17	0.72		6.87	6.44			6.44		2.26	2.26	1.52				1.52	17.09	0.40		0.40	0.30	0.30	0.70	17.79
ЗНУ 30.20.35-1500л	4.38	2.29	0.80		7.47	6.70			6.70		2.26	2.26	1.52				1.52	17.95	0.40		0.40	0.30	0.30	0.70	18.65
ЗНУ 30.19.35-1500л	4.38	1.75			6.13	6.70			6.70		2.26	2.26	1.52				1.52	16.61	0.40		0.40	0.30	0.30	0.70	17.31
ЗНУ 45.20.35-1500л	6.58	2.99	1.20		10.77	9.76			9.76		2.26	2.26		2.36			2.36	25.15	0.40		0.40	0.30	0.30	0.70	25.85
ЗНУ 45.19.35-1500л	6.58	2.18			8.76	9.76			9.76		2.26	2.26		2.36			2.36	23.14	0.40		0.40	0.30	0.30	0.70	23.84
ЗНУ 48.25.35-1500л	8.52	3.79	1.36		13.67	13.33			13.33						3.86		3.86	30.86	1.20		1.20	0.90	0.90	2.10	32.96
ЗНУ 48.24.35-1500л	8.52	2.87			11.39	13.33			13.33						3.86		3.86	28.58	1.20		1.20	0.90	0.90	2.10	30.68
ЗНУ 63.25.35-1500л	11.28	4.67	1.76		17.71	15.86			15.86							5.50	5.50	39.07	1.20		1.20	0.90	0.90	2.10	41.17
ЗНУ 63.24.35-1500л	11.28	3.47			14.75	15.86			15.86							5.50	5.50	36.11	1.20		1.20	0.90	0.90	2.10	38.21
ЗНУ 15.25.35-1500л	2.69	1.36	0.44		4.49	5.13			5.13	1.68		1.68						11.30	0.80		0.80	0.60	0.60	1.40	12.70
ЗНУ 15.24.35-1500л	2.69	1.06			3.75	5.13			5.13	1.68		1.68						10.56	0.80		0.80	0.60	0.60	1.40	11.96
ЗНУ 15.25.35-1500л1	2.69	1.36	0.44		4.49	5.13			5.13	1.68		1.68						11.30	0.80		0.80	0.60	0.60	1.40	12.70
ЗНУ 15.24.35-1500л-1	2.69	1.06			3.75	3.13			5.13	1.68		1.68						10.56	0.80		0.80	0.60	0.60	1.40	11.96
ЗНУ 43.19.35-1500л		0.85	3.05		3.90	3.44	2.03	12.08	17.60		1.13	1.13	1.52				1.52	24.15	0.40		0.40	0.30	0.30	0.70	24.85
ЗНУ 30.25.35-1500л	5.40	2.53	0.80		8.73	8.20			8.20		4.92	4.92						21.85	0.80		0.80	0.60	0.60	1.40	23.25
ЗНУ 45.24.35-1500л	8.16	2.71			10.87	10.62			10.62						3.86		3.86	25.35	0.80		0.80	0.60	0.60	1.40	26.75
ЗНУ 38.24.35-1500л	6.72	2.15			8.87	8.71			8.71		2.26	2.26						19.84	0.40		0.40	0.30	0.30	0.70	20.54

Инв. № подл. | Подпись и дата | Взам. инв. №

Нач. АПМ	Печерин		12.89	1.100.1-7.3-5 00.00.00 РС
Гл. конс.	Рабинкевич			Ведомость расхода стали
Рук. гр.	Скворцова			Стадия Р; Лист 1; Листов 1
Провер.	Бутякова			СибЗНИИЭП г. Новосибирск
Разраб.	Моисеева			

Копировал Муртазина Формат А3

gost.e-ecolog.ru