ТИПОВЫЕ СТРОИТЕЛЬНЫЕ КОНСТРУКЦИИ, ИЗДЕЛИЯ И УЗЛЫ

СЕРИЯ 1.100.1-7

ИНДУСТРИАЛЬНЫЕ ИЗДЕЛИЯ КРУПНОПАНЕЛЬНЫХ 5-9 ЭТАЖНЫХ ЗДАНИЙ С ВЫСОТОЙ ЭТАЖА 2,8м И СО СТРОИТЕЛЬНЫМ МОДУЛЕМ 15М НА ОСНОВЕ ЖИЛЫХ ДОМОВ СЕРИИ 97

ВЫПУСК 3-4

ПАНЕЛИ ОПОРНЫЕ И ПАРАПЕТНЫЕ ОДНОСЛОЙНЫЕ ЛЕГКОБЕТОННЫЕ ДЛЯ ОДНОСЛОЙНЫХ НАРУЖНЫХ СТЕН ТОЛЩИНОЙ 400 мм. (ТЕПЛЫЙ ЧЕРДАК)

РАБОЧИЕ ЧЕРТЕЖИ

gost.e-ecolog.ru

ТИПОВЫЕ СТРОИТЕЛЬНЫЕ КОНСТРУКЦИИ, ИЗДЕЛИЯ И УЗЛЫ

СЕРИЯ 1.100.1-7

ИНДУСТРИАЛЬНЫЕ ИЗДЕЛИЯ КРУПНОПАНЕЛЬНЫХ 5-9 ЭТАЖНЫХ ЗДАНИЙ С ВЫСОТОЙ ЭТАЖА 2,8м И СО СТРОИТЕЛЬНЫМ МОДУЛЕМ 15М НА ОСНОВЕ ЖИЛЫХ ДОМОВ СЕРИИ 97

ВЫПУСК 3-4

ПАНЕЛИ ОПОРНЫЕ И ПАРАПЕТНЫЕ ОДНОСЛОЙНЫЕ ЛЕГКОБЕТОННЫЕ ДЛЯ ОДНОСЛОЙНЫХ НАРУЖНЫХ СТЕН ТОЛЩИНОЙ 400 мм. (ТЕПЛЫЙ ЧЕРДАК)

РАБОЧИЕ ЧЕРТЕЖИ

РАЗРАБОТАНЫ
СибЗНИИЭП
Главный инженер — С.Ф.Траутвейн
Начальник АПМ-1 — М.К.Печерин
Главный инженер проекта — И.Б.Радашкевич

УТВЕРЖДЕНЫ И ВВЕДЕНЫ В ДЕЙСТВИЕ
С 30 АПРЕЛЯ 1990 Г.
ГОСКОМАРХИТЕКТУРЫ
ПРИКАЗ ОТ 23.03.90 №46

Обозначение	Наименование	Стр.
1.100.1-7.3-4 00.00.00	Содержание	3
00.00.00 ТО	Техническое описание	4...6
00.00.00 НИ	Номенклатура изделий	7...10
01.00.00	Панель опорная 1НЧ 12.20.40-50л	11
01.01 00	Каркас пространственный КП12.20.40	12
02.00.00	Панель опорная 1НЧ 27.20.40-50л	13
02.01.00	Каркас пространственный КП 27.20.40	14
03.00.00	Панель опорная 1НЧ 30.20.40-50л	15
03.01.00	Каркас пространственный КП30.20.40	16
04.00.00	Панель опорная 1НЧ 30.19.40-50л	17
04.01.00	Каркас пространственный КП 30.19.40	18
05.00.00	Панель опорная 1НЧ 45.20.40-50л	19
05.01.00	Каркас пространственный КП45.20.40	20
06.00.00	Панель опорная 1НЧ 45.19.40-50л	21
06.01.00	Каркас пространственный КП45.19.40	22
07.00.00	Панель опорная 1НЧ 43.19.40-50л	23
07.01.00	Каркас пространственный КП 43.19.40	24
08.00.00	Панель парапетная 1НЧ.48.25.40-50л	25
08.01.00	Каркас пространственный КП 48.25.40	26
09.00.00	Панель парапетная 1НЧ 48.24.40-50л	27
09.01.00	Каркас пространственный КП 48.24.40	28
10.00.00	Панель парапетная 1НЧ 63.25.40-50л	29
10.01.00	Каркас пространственный КП 63.25.40	30
11.00.00	Панель парапетная 1НЧ 63.24.40-50л	31
11.01.00	Каркас пространственный КП 63.24.40	32
12.00.00	Панель парапетная 1НЧ 15.25.40-50л 1НЧ 15.25.40-50л-1	33
12.01.00	Каркас пространственный КП15.25.40, КП15.25.40-1	34
13.00.00	Панель парапетная 1НЧ 15.24.40-50л 1НЧ 15.24.40-50л-1	35
13.01.00	Каркас пространственный КП15.24.40, КП15.24.40-1	36
14.00.00	Панель парапетная 3НЧ 30.25 40-150л	37
14.01.00	Каркас пространственный КП30.25.40	38
15.00.00	Панель парапетная 3НЧ 45.24.40-150л	39
15.01 00	Каркас пространственный КП45.24.40	40
16.00.00	Панель парапетная 3НЧ 38.24.40-150л	41
16.01.00	Каркас пространственный КП38.24.40	42
00.00.00 Д1	Узлы опалубки	43...52
00.00.00 Д2	Узлы армирования	53...58
00.00.01	Каркас плоский КР1...КР6	59
00.00.02	Каркас плоский КР7...КР11	60
00.00.03	Каркас плоский КР12...КР14, КР16	61
00.00.04	Каркас плоский КР15, КР17, КР24	62
00.00.05	Каркас КР18, КР19, ПК7	63
00.00.06	Каркас плоский КР20...КР23	64
00.00.07	Каркас плоский КР25...КР29	65
00.00.08	Каркас ПК1...ПК6	66
00.00.09	Изделие закладное М1	67
00.00.10	Анкер А1	
00.00.11	Петли монтажные П1...П3	68
00.00.11 СБ	Петли монтажные П1...П3. Сборочный чертеж	
00.00.12	Петли монтажные П4...П6	69
00.00.12 СБ	Петли монтажные П4...П6 Сборочный чертеж	
00.00.00 РС	Ведомость расхода стали	(70)

Взам. инв. №

Подпись и дат.

Инв. № подл.

Привязан

Инв. №

Нач. конт.	Рудашкевич		
Нач. АПМ-1	Печерин		12.89
Гл. конст.	Рудашкевич		
Рук. гр.	Стабредова		
Провер.	Булгакова		
Разраб.	Моисеева		

1.100.1-7.3-4 00.00.00

Содержание

Стадия	Лист	Листов
Р	1	1

Сиб ЗНИИЭП
г. Новосибирск

Копировал

Формат А3

Общая часть.

Рабочие чертежи опорных и парапетных панелей однослойных керамзитобетонных толщиной 400 мм для теплых чердаков. Крупнопанельных жилых зданий серии 97 разработаны в составе общесоюзного каталога типовых конструкций и изделий для всех видов строительства.

Выпуск содержит техническое описание, опалубочные и арматурные узлы, рабочие чертежи, арматурные изделия.

Панели разработаны для наружных несущих стен теплых чердаков 5-9эт. зданий с размерами строительного модуля кратными 1500 мм (1.5м), предназначенных для строительства в климатическом районе I В при расчётных температурах наружного воздуха не ниже -40°С, нормативном ветровом давлении до 0,38кПа на территориях с обычными геологическими условиями.

Панели предназначены для зданий II степени огнестойкости; предел огнестойкости - более 2х часов.

Соединение опорных и парапетных панелей между собой и с конструкциями дома должно осуществляться в соответствии с монтажными узлами, разработанными для домов серии 97.

При проектировании панелей учтены требования СНиП 2.03-01-84 и ГОСТ 11024-84* „Панели из легких бетонов для наружных стен жилых и общественных зданий. Изготовление панелей должно также соответствовать требованиям разработанных для настоящей серии технических условий ТУ67-993-88

Панели разработаны с учетом следующих основных технологических положений:

а) изготовление панелей предусматривается применительно к технологии заводов железобетонных изделий, запроектированных институтом Гипростроммаш, шифр 409-013-14.85.

б) предельный габарит панелей 6,31х2.49х0.40м, масса до 6.24т;

в) панели изготавливаются фасадной стороной вниз;

г) подъем панелей в вертикальное положение после термообработки производится с помощью кантователя при угле наклона не менее 70°;

д) распалубка производится при достижении прочности бетона изделия не менее 70% от проектной;

е) панели армируются пространственными сварными каркасами, устанавливаемыми в форму при закрытых бортах; отдельные элементы пространственных каркасов, а также строповочные петли, выпуски и закладные детали окончательно фиксируются в форме;

ж) съемные элементы форм, обеспечивающие образование проемов, а также элементы, образующие профили торцовых панелей, устанавливаются после укладки пространственных каркасов в форму;

контроль качества при изготовлении должен производиться путем систематического пооперационного контроля; прочности бетонных кубов и арматуры; прочности укладки пространственных каркасов; толщин защитных слоев

2. Конструкция панелей.

Наружные однослойные панели марок с индексом 50л выполняются из керамзитобетона класса по прочности на сжатие В3.5; морозостойкость бетона не ниже 35; плотность керамзитобетона в высушенном до постоянной массы состоянии D=1000 кг/м³

Фактурный слой или слой, к которому крепится облицовочная плитка, должен переходить с фасадной поверхности на откосы

Инв.№ подл. | Подпись и дат. | Взам.инв.№

Привязан

Инв.№

Нач.АПМ	Печерин		12.89
Гл.конст.	Радашкевич		
Рук.гр.	Стабредова		
Провер.	Радашкевич		
Разраб.	Поплючик		

1.100.1-7.3-4 00.00.00.ТО

Техническое описание

Стадия	Лист	Листов
Р	1	3

СибЗНИИЭП г. Новосибирск

Копир. Морозова. Формат А3

продухов и на торцы панелей в зоне установки герметиков класс наружного слоя по прочности на сжатие должен быть не менее В7.5 морозостойкость наружного слоя - не ниже 50, толщина наружного слоя - 20мм (D 2000 кг/м³).

Качество отделки внутренней поверхности опорных и парапетных панелей должно соответствовать категории А-6-лицевых, неотделываемых поверхностей (ГОСТ 11024-84*)

Некачественные поверхности должны затираться цементно-песчаным растворам с добавкой эмульсии ПВА (в количестве 5% от массы цемента).

Профили по периметру наружного слоя панелей запроектированы из условия устройства стыков, заделываемых герметиком с поэтажным отводом воды случайно проникшей в вертикальные стыки, для чего в них предусмотрены каналы (декомпрессионные полости); вертикальные стыки в местах пересечения с горизонтальными перекрываются фартуками для отвода воды и стыки в этих местах не герметизируются.

Панели по своему местоположению в здании делятся на опорные (вдоль фасадов и в ризалитах) и парапетные (по торцам дома).

По характеру примыкания к перекрытию панели делятся на панели с противодождевым барьером в виде гребня, расположенного понизу панелей, и без гребней - для установки их на плиты лоджий и балконов.

Закладные детали, расположенные по углам панелей на высоте 1600 мм от нижней опорной грани, служат для крепления опорных панелей друг с другом и к конструкциям дома через подкосы

Приемка панелей ОТК завода-изготовителя и контрольная выборочная проверка потребителей производится в соответствии с ГОСТ 11024-84; масса панелей при отпуске не должна превышать проектную более, чем на 7%; влажность панелей не должна превышать 13%

Размеры стеновых панелей не должны иметь отклонений от основных проектных размеров, превышающих установленные ГОСТом допуски.

Прочность бетона к моменту отпуска изделий с завода должна быть не менее 80% проектной марки бетона.

Перемещение и монтаж панелей следует производить с применением самобалансирующих траверс, обеспечивающих вертикальное положение панелей (наклон строп к вертикали допускается не более 15°); опирание панелей на складе и при транспортировании должно производиться только у внутренней поверхности на специальные подкладки таким образом, чтобы противодождевой гребень панели снизу имел бы воздушный зазор до верха опоры - 20 мм; строповка панелей при всех операциях должна производиться за все строповочные петли.

Указания по армированию панелей и изготовление пространственных каркасов.

Опорные и парапетные панели заармированы на усилия при распалубке.

Армирование панелей осуществляется пространственными каркасами, которые в свою очередь состоят из унифицированных каркасов-заготовок с привязанными к ним дополнительными арматурными деталями.

Привязанными - поскольку эти детали по условиям укладки пространственных каркасов в форму с закрытыми бортами не могут быть жестко закреплены на каркасах - заготовках.

Каркасы-заготовки представляют собой систему вертикаль-

Инв.№ подл. | Подпись и дата | Взам. инв.№

Привязан

Инв.№

ных и горизонтальных каркасов, расположенных по контуру панели и проема.

Признак принадлежности к панели и одновременно марку пространственного каркаса каркас-заготовка получает после того, как к нему привязываются (до или после укладки в форму) дополнительные изделия.

Дополнительные каркасы нижних гребней укладываются в форму до установки основной арматуры. Проектное положение арматурных элементов обеспечивается при помощи пластмассовых или цементно-песчаных фиксаторов, а также привязкой к элементам каркаса-заготовки.

Закладные детали, анкера и петли окончательно фиксируются при помощи бортовых коробочек форм и привязкой к элементам каркаса-заготовки.

Вертикальные и горизонтальные каркасы выполнены из стержней горячекатанной арматурной стали периодического профиля Вр I по ГОСТ 10922-75*.

Монтажные петли из арматурной стали класса А с II марки 10 ГТ ГОСТ 5781-82*.

Качество стали для изготовления арматурных каркасов, сеток, петель и закладных деталей должно удовлетворять требованиям ГОСТ 380-71**. Механические свойства стали должны проверяться в соответствии с ГОСТ 12004-81*.

Маркировка панелей.

В настоящей серии принята буквенно-цифровая маркировка панелей.

первая цифра I определяет тип панели - цельная однослойная; буквы НЧ являются характеристикой панели по применению - наружная чердачная панель;

Следующие три числа, записанные через точки, являются габаритами изделия, соответственно, длиной, высотой и толщиной, абсолютная величина которых принята с округлением (длина и высоты в дм, толщина - в см);

следующее число с буквой „Л" обозначает марку бетона по прочности на сжатие;

следующая цифра обозначает порядковый номер опалубочного изменения данного типоразмера.

Пример расшифровки марки 1НЧ.15.28.5.40-50Л-1 - однослойная наружная чердачная, панель длиной 14,90м, толщиной 40 см, из бетона марки 50, легкого, с первым изменением в опалубке (данное изделие зеркально основному изделию).

Для обеспечения возможности выполнения чертежей средствами автоматизированного проектирования в основных документах и сборочных чертежах приняты сокращенные марки панелей, отсутствие указанных элементов марки компенсируются названием серии и выпуска, где помещены рабочие чертежи панели. Полные марки панелей и соответствующие им сокращенные марки приведены в таблицах номенклатуры в соответствующих выпусках. Каждая изготовленная панель должна иметь маркировку, выполненную несмываемой краской. Должны быть нанесены, марка панели, индекс предприятия, масса панели, дата изготовления. Внесение изменений в обозначение марок не допускается.

Инв.№ подл. | Подпись и дата | Взам.инв.№

Привязан

Инв.№

Эскиз	Марка	Обозначение	Размеры, мм L	H	B	Расход материалов: Керамзитобетон, м³	Фактурный слой, м³	Сталь, кг	Масса, кг
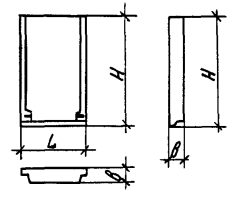	1НЧ 12.20.40-50л	1.100.1-7.3-4 01.00.00	1160	1990		0,78	0,05	8.69	990
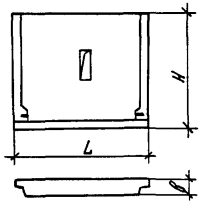	1НЧ 27.20.40-50л	1.100.1-7.3-4 02.00.00	2660	1990		1,80	0,11	15.19	2290
	1НЧ 30.20.40-50л	1.100.1-7.3-4 03.00.00	2990	1990	400	2,04	0,12	15.77	2590
	1НЧ 45.20.40-50л	1.100.1-7.3-4 05.00.00	4490	1990		3,14	0,18	21.48	3960
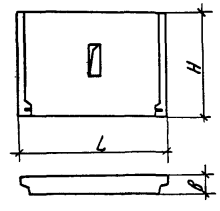	1НЧ 30.19.40-50л	1.100.1-7.3-4 04.00.00	2990	1920		2.02	0,11	14.23	2550
	1НЧ 45.19.40-50л	1.100.1-7.3-4 06.00 00	4490	1920		3.11	0,17	19,17	3900
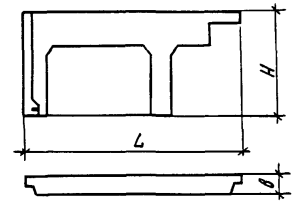	1НЧ 43.19.40-50л	1.100.1-7.3-4 07.00.00	4300	1920		1.06		25.06	1220

Взам. инв.№ | Подпись и дата | Инв.№ подл.

Привязан

Инв. №

Нач.АПМ-1	Печерин		12.89
Гл.конст.	Радашкевич		
Рук. гр.	Стадребова		
Провер.	Булгакова		
Разраб.	Моисеева		

1.100.1-7.3-4 00.00.00 НИ

Номенклатура изделий

Стадия	Лист	Листов
Р	1	4

СибЗНИИЭП г. Новосибирск

Копировал

Формат А3

Эскиз	Марка	Обозначение	Размеры, мм L	M	B	Расход материалов: Керамзитобетон, м³	Фактурный слой	Сталь, кг	Масса кг
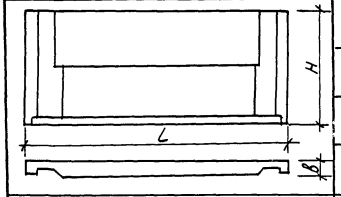	1НЧ 48.25.40-50л	1.100.1-7.3-4 08.00.00	4810	2490	400	3.66	0.27	27.12	4710
	1НЧ63.25.40-50л	1.100.1-7.3-4 10.00.00	6310	2490		4.88	0.34	33.30	6240
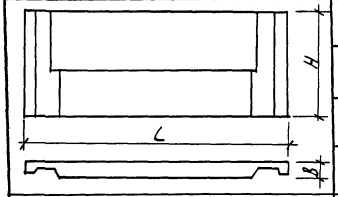	1НЧ 48.24.40-50л	1.100.1-7.3-4 09.00.00	4810	2420		3.63	0.26	24.43	4650
	1НЧ63.24.40-50л	1.100.1-7.3-4 11.00.00	6310	2420		4.84	0.33	29.83	6170
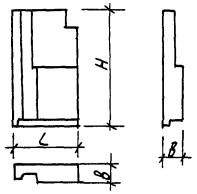	1НЧ 15.25.40-50л	1.100.1-7.3-4 12.00.00	1490	2490		1.06	0.09	9.99	1390
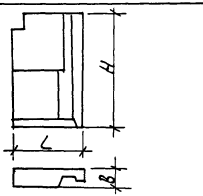	1НЧ 15.25.40-50л-1	1.100.1-7.3-4 12.00.00	1490	2490		1.06	0.09	9.99	1390

Привязан

Инв. №

1.100.1-7.3-4 00.00.00НИ

Лист 2

Копировал: Порфирьева

Формат: А3

Инв. № подл. | Подпись и дата | Взам. инв. №

Эскиз	Марка	Обозначение	Размеры, мм L	Размеры, мм M	Размеры, мм B	Расход материалов: Керамзитобетон, м3	Расход материалов: Фактурный слой	Расход материалов: Сталь, кг	Масса, кг
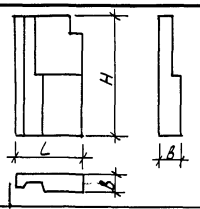	1НЧ 15.24.40-50л	1.100.1-7.3-4 13.00.00	1490	2420	400	1.05	0.09	9.07	1380
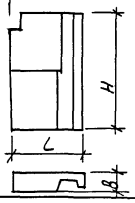	1НЧ 15.24.40-50л-1	1.100.1-7.3-4 13.00.00	1490	2420		1.05	0.09	9.07	1380
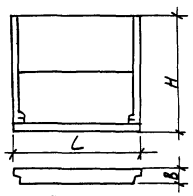	1НЧ30.25.40-50л	1.100.1-7.3-4 14.00.00	2990	2490		2.35	0.15	18.26	2980
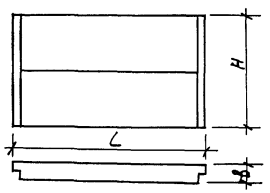	1НЧ 45.24.40-50л	1.100.1-7.3-4 15.00.00	4490	2420		3.54	0.22	20.72	4470

Привязан

Инв. №

1.100.1-7.3-4 00.00.00 НИ

Лист 3

Копировал: Порфирьева

Формат: А3

Взам. инв. №

Подпись и дата

Инв. № подл.

Эскиз	Марка	Обозначение	Размеры, мм			Расход материалов				Масса кг
			L	H	B	керамзитобетон, м³	фактурный слой	утеплитель	сталь кг	
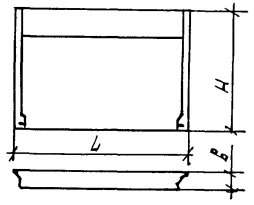	1НЧ 38.24.40-5Ол	1.100.1-7.3-4 16.00.00	3800	2420	400	3,19	0.18	—	18.22	3990

Инв.№ подл. | Подпись и дата | Взам. инв.№

Привязан

Инв.№

1.100.1-7.3-4 00.00.00 НИ

Лист 4

Формат А3

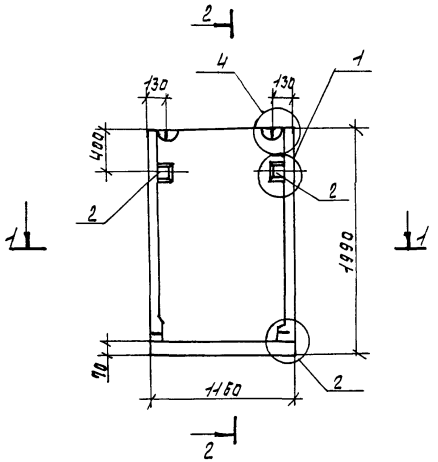

Формат	Зона	Поз.	Обозначение		Наименование	Кол.	Примечание
					Документация		
А3			1.100.1-7.3-4	00.00.00ДЧ	Узлы опалубки	×	
А3			1.100.1-7.3-4	00.00.00Д2	Узлы армирования	×	
А3			1.100.1-7.3-4	00.00.00ТО	Техническое описание	×	
А3			1.100.1-7.3-4	00.00.00РС	Ведомость расхода стали	×	
					Сборочные единицы		
А3		1	1.100.1-7.3-4	01.01.00	МН12.20.40	1	
А3		2	1.100.1-7.3-4	00.00.10	Изделие закладное М1	2	
					Материалы		
		3			Керамзитобетон D1000	0.18	м³
		4			Фактурный слой	0.05	м³

Взам. инв. №
Подпись и дата
Инв. № подл.

Привязан

Инв. №

Нач. ЦПМ	Печерин		12.89
Гл. конс.	Радашкевич		
Рук. гр.	Стабревова		
Провер.	Булгакова		
Разраб.	Моисеева		

1.100.1-7.3-4 01.00.00

Панель опорная
1НЧ12.20.40-5Ап

Стадия	Масса	Масштаб
Р	990 кг	
Лист	Листов 1	

СибЗНИИЭП
г. Новосибирск

Формат: А3

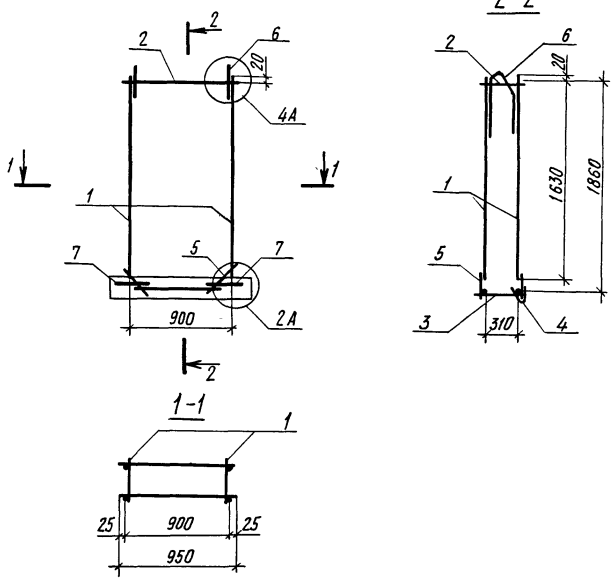

Формат	Зона	Поз.	Обозначение		Наименование	Кол.	Примечание
					Документация		
А3			1.100.1-7.3-4	00.00.00 ТО	Техническое описание	×	
А3			1.100.1-7.3-4	00.00.00 Д2	Узлы армирования	×	
					Сборочные единицы		
А3		1	1.100.1-7.3-4	00.00.01	Каркас КР1	2	
А3		2		-02	Каркас КР3	1	
А3		3		-03	Каркас КР4	1	
А3		4	1.100.1-7.3-4	00.00.08	Каркас ПК1	1	
					Детали		
Б.Ч.		5			ФВАШ ГОСТ 5781-82*, ℓ=450	4	0,10кг
А4		6	1.100.1-7.3-4	00.00.11	Петля П1	2	
А4		7	1.100 1-7.3-4	00.00.10	Анкер А1	2	

Масса каркаса 7,99 кг

Взам. инв. №

Подпись и дата

Инв. № подл.

Привязан

Инв. №

Нач. АПМ-1	Печерин		12.89
Гл. конст.	Рабашкевич		
Рук. гр	Стабредова		
Провер.	Булгакова		
Разраб.	Моисеева		

1.100.1-7.3-4 01.01.00

Каркас пространственный КП 12.20.40

Стадия	Лист	Листов
Р		1

СибЗНИИЭП г. Новосибирск

Копировал

Формат А3

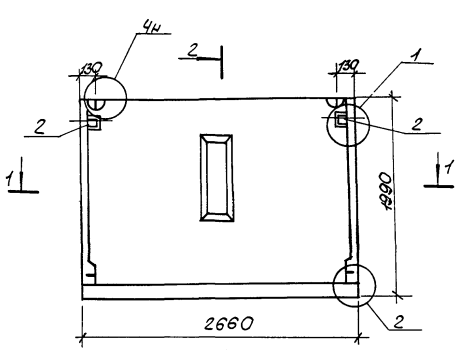

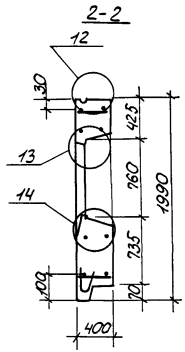

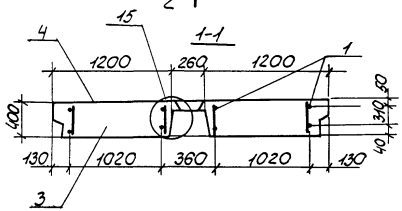

Формат	Зона	Поз	Обозначение		Наименование	Кол.	Примечание
					Документация		
А3			1.100.1-7.3-4	00.00.00 Д1	Узлы опалубки	×	
А3			1.100.1-7.3-4	00.00.00 Д2	Узлы армирования	×	
А3			1.100.1-7.3-4	00.00.00 ТО	Техническое описание	×	
А3			1.100.1-7.3-4	00.00.00 РС	Ведомость расхода стали	×	
					Сборочные единицы		
А3		1	1.100.1-7.3-4	02.01.00	КП 27.20.40	1	
А3		2	1.100.1-7.3-4	00.00.09	Изделие закладное М1	2	
					Стандартные изделия		
			ГОСТ 9272-81*		Блок стеклянный пусто-	6	4,30 кг
					телый БК 244/98		
					Материалы		
		3			Керамзитобетон D 1000	1,80	м³
		4			Фактурный слой	0,11	м³

Взам. инв. № | Подпись и дат. | Инв. № подл.

Привязан

Инв. №

Нач. АПМ	Печерин		12.89
Гл. констр.	Радошкевич		
Рук. гр.	Стабредова		
Провер.	Булгакова		
Разраб.	Моисеева		

1.100.1-7.3-4 02.00.00

Панель опорная 1НЧ 27.20.40-50л

Стадия	Масса	Масштаб
Р	2290 кг	
Лист	Листов 1	

СибЗНИИЭП г. Новосибирск

Копировал: Порфирьева Формат А3

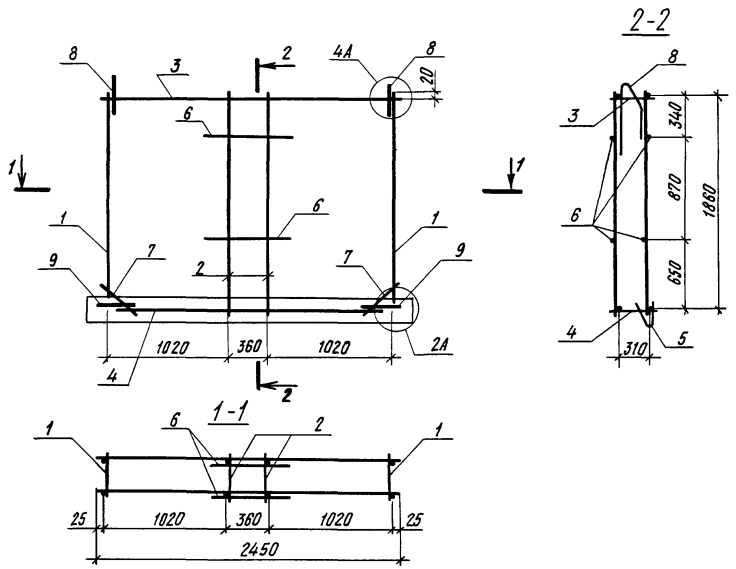

Формат	Зона	Поз.	Обозначение	Наименование	Кол.	Примечание
				Сборочные единицы		
А3		1	1.100.1-7.3-4 00.00.01	Каркас КР1	2	
А3		2	-01	Каркас КР2	2	
А3		3	1.100.1-7.3-4 00.00.02	Каркас КР7	1	
А3		4	-01	Каркас КР8	1	
А3		5	1.100.1-7.3-4 00.00.08-01	Каркас ПК2	1	
				Детали		
Б.Ч		6		⌀6АIII ГОСТ 5781-82*, ℓ=850	4	0,19 кг
Б.Ч.		7		⌀8АIII ГОСТ 5781-82*, ℓ=450	4	0,10 кг
А4		8	1.100.1-7.3-4 00.00.11-01	Петля П2	2	
А4		9	1.100.1-7.3-4 00.00.10	Анкер А1	2	

Масса каркаса 14,49 кг

Привязан

Инв.№

Нач.АПМ	Печерин		12.89
Гл.конст	Радашкевич		
Рук.гр.	Стадредова		
Разраб.	Булгакова		
Провер.	Моисеева		

1.100.1-7.3-4 02.01.00

Каркас пространственный КП 27.20.40

Стадия	Лист	Листов
Р		1

СибЗНИИЭП г.Новосибирск

Копировал

Формат А3

Инв.№ подл. | Подпись и дата | Взам. инв.№

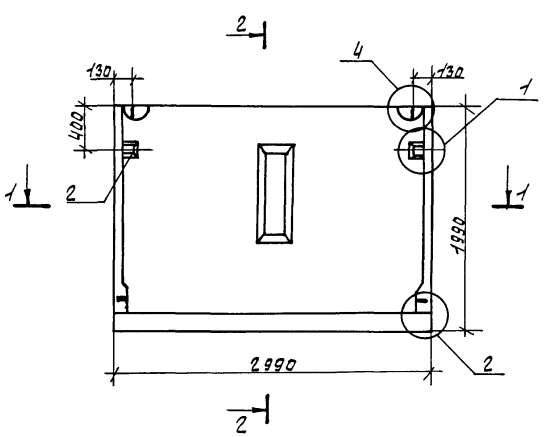

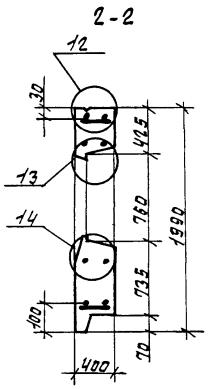

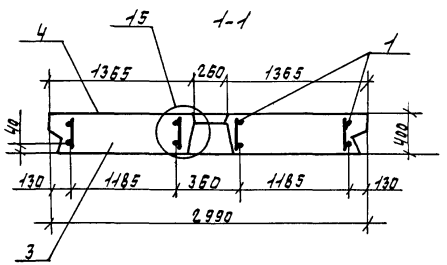

Формат	Зона	Поз.	Обозначение	Наименование	Кол.	Примечание
				Документация		
А3			1.100.1-7.3-4 ОО.ОО.ОО ДЧ	Узлы опалубки	×	
А3			1.100.1-7.3-4 ОО.ОО.ОО ДО	Узлы армирования	×	
А3			1.100.1-7.3-4 ОО.ОО.ОО ТО	Техническое описание	×	
А3			1.100.1-7.3-4 ОО.ОО.ОО РС	Ведомость расхода стали	×	
				Сборочные единицы		
А3		1	1.100.1-7.3-4 ОЗ.О1.ОО	КП 30.20.40	1	
А3		2	1.100.1-7.3-4 ОО.ОО.О9	Изделие закладное М1	2	
				Стандартные изделия		
			ГОСТ 9272-81*	Блок стеклянный пустотелый БК 244/98	6	4.30кг
				Материалы		
		3		Керамзитобетон Д1000	2.04	м3
		4		Фактурный слой	0.12	м3

Взам.инв.№ | Подпись и дата | Инв.№подл.

Привязан

Инв.№

Нач.АПТ	Печерин		12.89
Гл.конс.	Радашкевич		
Рук.гр.	Стабревова		
Провер.	Булгакова		
Разраб.	Моисеева		

1.100.1-7.3-4 ОЗ.ОО.ОО

Панель опорная ПНЧ 30.20.40-50л

Стадия	Масса	Масштаб
Р	2590 кг	
Лист	Листов 1	

СибЗНИИЭП г.Новосибирск

Копир.Нитишинина

Формат А3

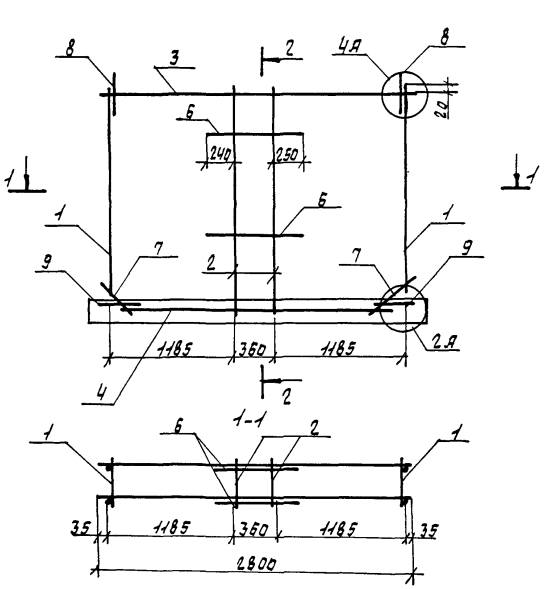

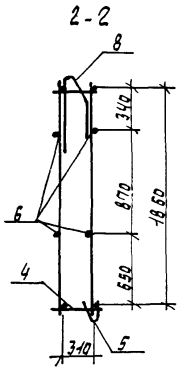

Формат	Зона	Поз.	Обозначение	Наименование	Кол.	Примечание
				Сборочные единицы		
А3		1	1.100.1-7.3-4 00.00.01	Каркас КР1	2	
А3		2	-01	Каркас КР2	2	
А3		3	-04	Каркас КР5	1	
А3		4	-05	Каркас КР6	1	
А3		5	1.100.1-7.3-4 00.00.08	Каркас ПМ3	1	
				Детали		
Б4		6		ф6 AIII ГОСТ 5781-82*; ℓ=850	4	0.19 кг
Б4		7		ф6 AIII ГОСТ 5781-82*; ℓ=450	4	0.10 кг
А4		8	1.100.1-7.3-4 00.00.11-01	Петля ПС	2	
А4		9	1.100.1-7.3-4 00.00.10	Анкер А1	2	

Масса каркаса 19.07 кг

Инв.№ подл. | Подпись и дата | Взам. инв.№

Привязан

Инв.№

Нач. АПМ	Печерин		12.89
Гл. конс.	Радашкевич		
Рук. гр.	Стабровска		
Разраб.	Булгакова		
Провер.	Моисеева		

1.100.1-7.3-4 03.01.00

Каркас пространственный КП30.20.40

Стадия	Лист	Листов
Р		1

СибЗНИИЭП г. Новосибирск

Формат А3

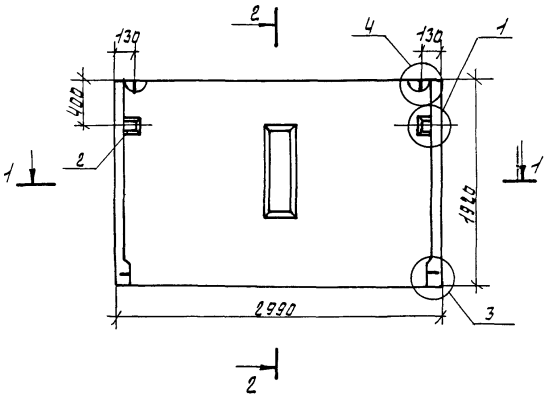

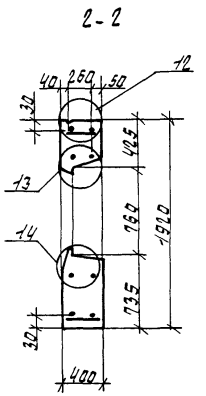

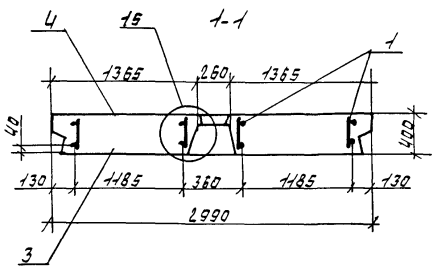

Формат	Зона	Поз.	Обозначение		Наименование	Кол.	Примечание
					Документация		
А3			1.100.1-7.3-4	00.00.00Д1	Узлы опалубки	×	
А3			1.100.1-7.3-4	00.00.00Д2	Узлы армирования	×	
А3			1.100.1-7.3-4	00.00.00ТО	Техническое описание	×	
А3			1.100.1-7.3-4	00.00.00РС	Ведомость расхода стали	×	
					Сборочные единицы		
А3		1	1.100.1-7.3-4	04.01.00	КП30.19.20	1	
А3		2	1.100.1-7.3-4	00.00.09	Изделие закладное М1	2	
					Стандартные изделия		
			ГОСТ 9272-81*		Блок стеклянный пусто-		
					тельный БК244/88	6	4.30кг
					Материалы		
		3			Керамзитобетон D 1000	2.02	м³
		4			Фактурный слой	0,11	м³

Взам. инв. №

Подпись и дата

Инв. № подл.

Привязан

Инв. №

Нач. АПМ1	Печерин		12.89
Гл. конст.	Радашкевич		
Рук. гр.	Стабрелова		
Провер.	Булгакова		
Разраб.	Моисеева		

1.100.1-7.3-4 04.00.00

Панель опорная
1НЧ 30.19-40-50л

Стадия	Масса	Масштаб
Р	2.550 кг	

Лист | Листов 1

СИБЗНИИЭП
г. Новосибирск

Формат: А3

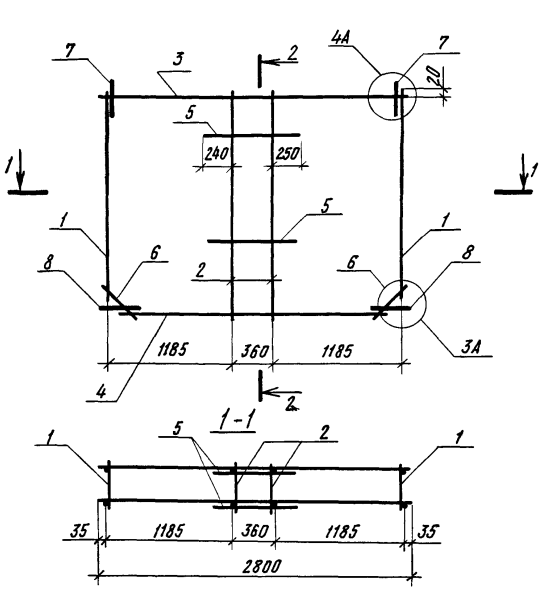

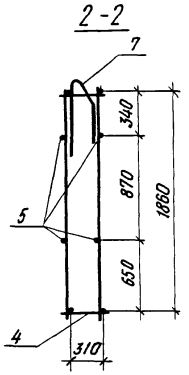

Формат	Зона	Поз	Обозначение	Наименование	Кол.	Примечание
				Сборочные единицы		
А3		1	1.100.1-7.3-4 00.00.01	Каркас КР1	2	
А3		2	-01	Каркас КР2	2	
А3		3	-04	Каркас КР5	1	
А3		4	-05	Каркас КР6	1	
				Детали		
Б.Ч.		5		ф6 AIII ГОСТ 5781-82*, ℓ=850	4	0,19 кг
Б.Ч.		6		ф6 AIII ГОСТ 5781-82*, ℓ=450	4	0,10 кг
А4		7	1.100.1-7.3-4 00.00.11-01	Петля П2	2	
А4		8	1.100.1-7.3-4 00.00.10	Анкер А1	2	

Масса каркаса 13,53 кг

Взам. инв. № | Подпись и дата | Инв. № подл.

Привязан

Инв. №

Нач. АПМ-1	Печерин		12.89
Гл. конст	Радашкевич		
Рук. гр.	Ставредова		
Разраб.	Булгакова		
Провер.	Моисеева		

1.100.1-7.3-4 04.01.00

Каркас пространственный КП 30.19.40

Стадия	Лист	Листов
Р		1

СибЗНИИЭП г. Новосибирск

Копировал

Формат А3

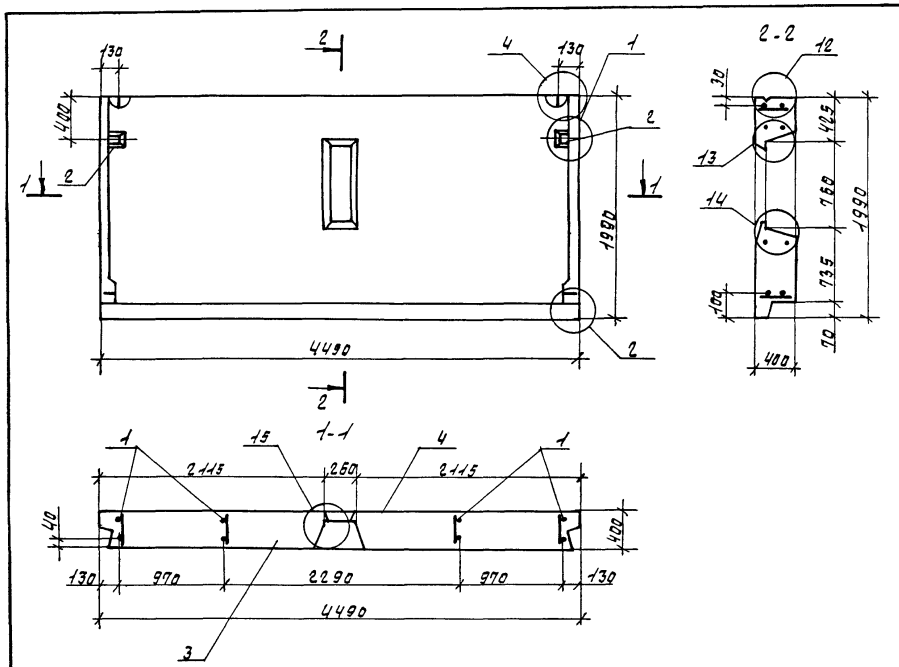

Формат	Зона	Поз.	Обозначение	Наименование	Кол.	Примечание
				Документация		
А3			1.100.1-7.3-4 00.00.00Д1	Узлы опалубки	×	
А3			1.100.1-7.3-4 00.00.00Д2	Узлы армирования	×	
А3			1.100.1-7.3-4 00.00.00ТО	Техническое описание	×	
А3			1.100.1-7.3-4 00.00.00РС	Ведомость расхода стали	×	
				Сборочные единицы		
А3		1	1.100.1-7.3-4 05.01.00	КП 45.20.40	1	
А3		2	1.100.1-7-3-4 00.00.09	Изделие закладное М1	2	
				Стандартные изделия		
			ГОСТ 9272-81*	Блок стеклянный пустотелый БК244/98	6	4.30 кг
				Материалы		
		3		Керамзитобетон Д1000	3.14	м3
		4		Фактурный слой	0.18	м3

Нач. АПМ1	Печерин		12.89
Гл. конс.	Радашкевич		
Рук. гр.	Стабредова		
Провер.	Булгакова		
Разраб.	Моисеева		

Привязан

Инв. № подл. | Подпись и дата | Взам. инв. №

1.100.1-7.3-4 05.00.00

Панель опорная
1НЧ 45.20.40-50л

Стадия	Масса	Масштаб
Р	3960 кг	

Лист | Листов 1

СибЗНИИЭП
г. Новосибирск

Формат: А3

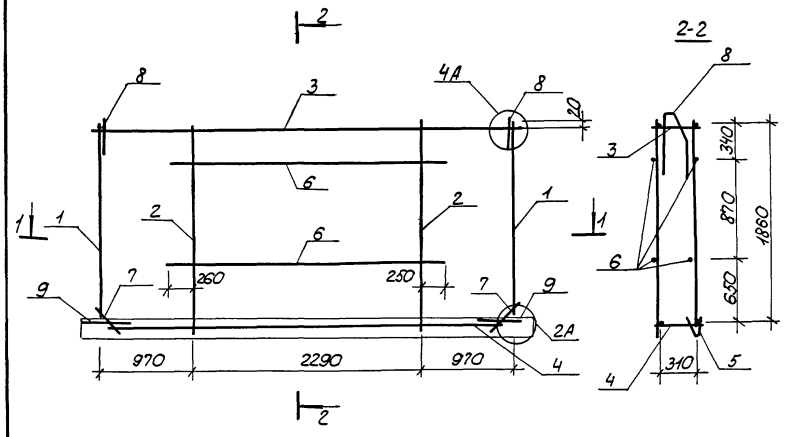

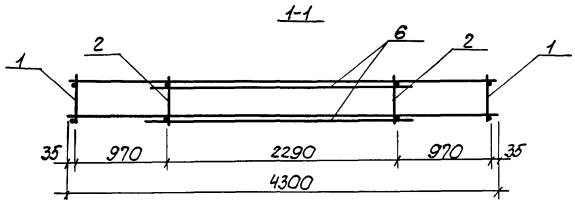

Формат	Зона	Поз.	Обозначение	Наименование	Кол.	Примечание
				Сборочные единицы		
А3		1	1.100.1-7.3-4 00.00.01	Каркас КР1	2	
А3		2	-01	Каркас КР2	2	
А3		3	1.100.1-7.3-4 00.00.02-02	Каркас КР9	1	
А3		4	-03	Каркас КР10	1	
А3		5		Каркас ПК4	1	
				Детали		
Б4		6		ф6 А-III ГОСТ 5781-82*, ℓ=2800	4	0,62 кг
Б4		7		ф6 А-III ГОСТ 5781-82*, ℓ=450	4	0,10 кг
А4		8	1.100.1-7.3-4 00.00.11-02	Петля П3	2	
А4		9	1.100.1-7.3-4 00.00.10	Анкер А1	2	

Масса каркаса 20,78 кг

Взам.инв.№ | Подпись и дата | Инв.№ подл.

Привязан

Инв.№

Нач.АПМ-1	Печерин		12.89
Гл.констр.	Радашкевич		
Рук.гр.	Стабредова		
Провер.	Бутакова		
Разраб.	Моисеева		

1.100.1-7.3-4 05.01.00

Каркас пространственный КП 45.20.40

Стадия	Лист	Листов
Р		1

СибЗНИИЭП г. Новосибирск

Копировал: Порфирьева Формат А3

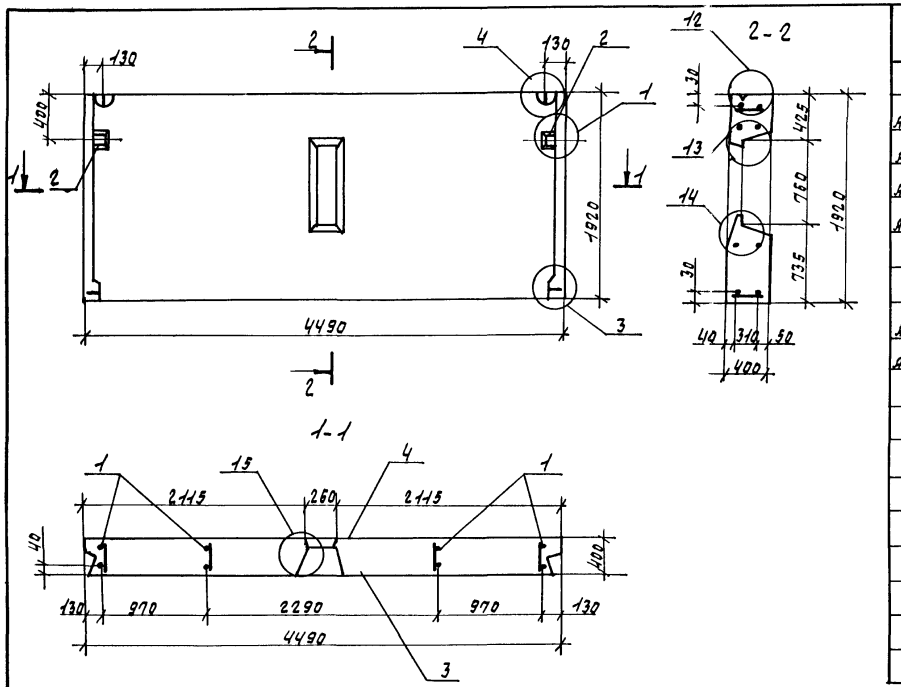

Формат	Зона	Поз.	Обозначение		Наименование	Кол.	Примечание
					Документация		
А3			1.100.1-7.3-4	00.00.00Д1	Узлы опалубки	×	
А3			1.100.1-7.3-4	00.00.00Д2	Узлы армирования	×	
А3			1.100.1-7.3-4	00.00.00ТО	Техническое описание	×	
А3			1.100.1-7.3-4	00.00.00РС	Ведомость расхода стали	×	
					Сборочные единицы		
А3		1	1.100.1-7.3-4	06.01.00	КП45.20.40	1	
А3		2	1.100.1-7.3-4	00.00.09	Изделие закладное М1	2	
					Стандартные изделия		
			ГОСТ 9272-81*		Блок стеклянный пустотелый БК244/98	6	4.30кг
					Материалы		
		3			Керамзитобетон D1000	3.11	м³
		4			Фактурный слой	0.17	м³

Нач. АПМ	Печерин		12.89
Гл. конс.	Радашкевич		
Рук. гр.	Стабредова		
Провер.	Булгакова		
Разраб.	Моисеева		

1.100.1-7.3-4 06.00.00

Панель опорная 1Н4 45.19.40

Стадия	Масса	Масштаб
Р	3900 кг	

Лист | Листов 1

СибЗНИИЭП г. Новосибирск

Привязан

Инв. №

Копир. Никишкина

Формат: А3

Инв. № подл. | Подпись и дата | Взам. инв. №

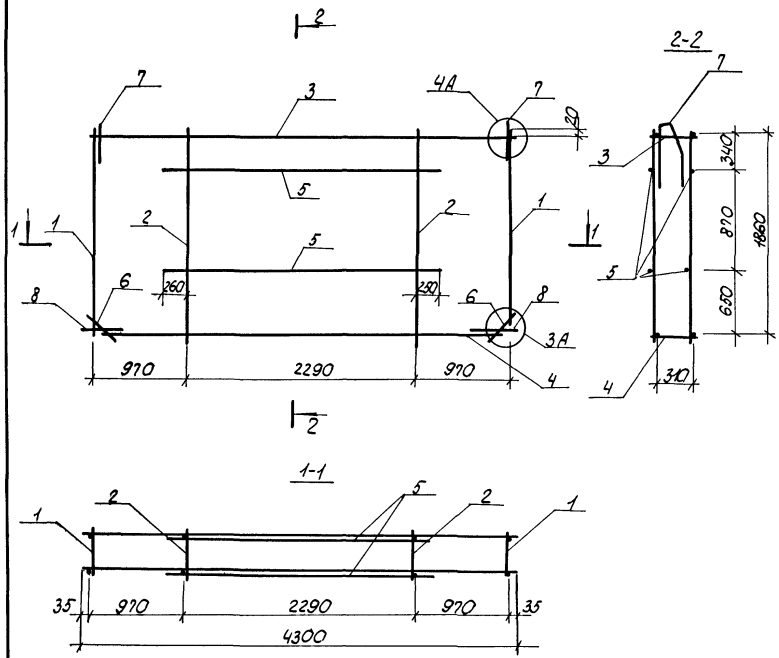

Формат	Зона	Поз.	Обозначение		Наименование	Кол.	Примечание
					Сборочные единицы		
А3		1	1.100.1-7.3-4	00.00.01	Каркас КР1	2	
А3		2		-01	Каркас КР2	2	
А3		3	1.100.1-7.3-4	00.00.02-02	Каркас КР9	1	
А3		4		-03	Каркас КР10	1	
					Детали		
Б.4.		5			ф8 А I ГОСТ 5781-82*, ℓ=2800	4	0,62 кг
Б.4.		6			ф8 А I ГОСТ 5781-82*, ℓ=450	4	0,10 кг
А4		7	1.100.1-7.3-4	00.00.11-02	Петля П3	2	
А4		8	1.100.1-7.3-4	00.00.10	Анкер А1	2	

Масса каркаса 18,47 кг

Привязан					1.100.1-7.3-4	06.01.00	
			Нач.АПМН	Печерин	12.89	Каркас пространственный КП45.19.40	Стадия: Р; Лист: 1; Листов: 1
			Гл.конст	Радошкевич			СибЗНИИЭП г. Новосибирск
			Рук.гр.	Стобредова			
			Провер.	Булгакова			
Инв.№			Разраб.	Моисеева			

Копировал: Порфирьева

Формат А3

Инв.№ подл. | Подпись и дата | Взам.инв.№

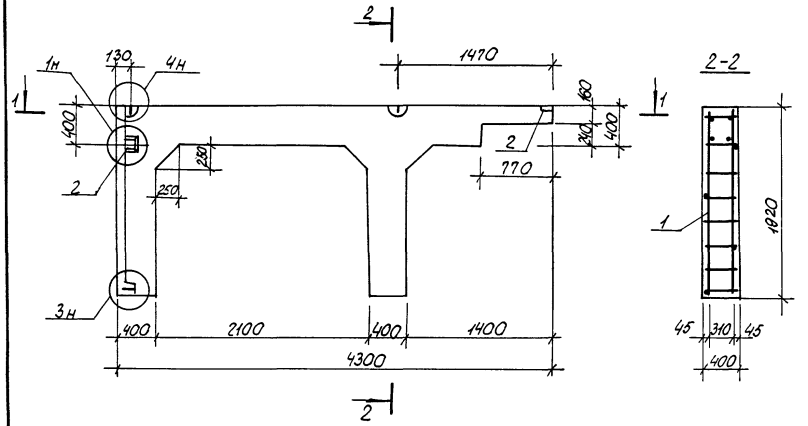

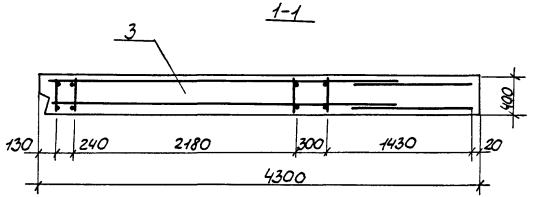

Формат	Зона	Поз.	Обозначение		Наименование	Кол.	Примечание
					Документация		
А3			1.100.1-7.3-4	00.00.00 Д1	Узлы опалубки	×	
А3			1.100.1-7.3-4	00.00.00 Д2	Узлы армирования	×	
А3			1.100.1-7.3-4	00.00.00 ТО	Техническое описание	×	
А3			1.100.1-7.3-4	00.00.00 РС	Ведомость расхода стали	×	
					Сборочные единицы		
А3		1	1.100.1-7.3-4	07.01.00	КП 43.19.40	1	
А4		2	1.100.1-7.3-4	00.00.09	Изделие закладное М1	2	
					Материалы		
		3			Керамзитобетон D1000	1,14	м³

Взам. инв. №

Подпись и дата

Инв. № подл.

Привязан

Инв. №

Нач. АПМ-1	Печерин	12.89
Гл. конст.	Раздыгеевич	
Рук. гр.	Столбредова	
Провер.	Булгакова	
Разраб.	Моисеева	

1.100.1-7.3-4 07.00.00

Панель опорная 1НЧ 43.19.40-50л

Стадия	Масса	Масштаб
Р	1310 кг	
Лист	Листов 1	

СибЗНИИЭП г. Новосибирск

Копировал: Порфирьева

Формат А3

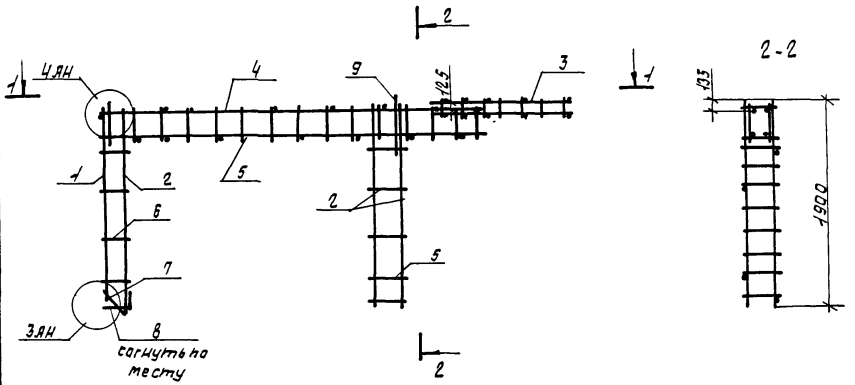

Формат	Зона	Поз.	Обозначение	Наименование	Кол.	Примечание
				Сборочные единицы		
А3		1	1.100.1-7.3-4 00.00.06	Каркас КР20	1	
А3		2	-04	Каркас КР21	3	
А3		3	-02	Каркас КР22	2	
А3		4	-03	Каркас КР23	2	
				Детали		
Б4		5		ф5 Вр I гост 6727-80*, ℓ=350	25	0,05 кг
Б4		6		ф5 Вр I гост 6727-80*, ℓ=280	4	0,04 кг
Б4		7		ф6,0 III гост 5781-82*, ℓ=400	2	0,09 кг
Д4		8	1.100.1-7.3.4 00.00.10	Анкер А1	1	
Д4		9	1.100.1-7.3-4 00.00.11	Петля П1	2	

Масса каркаса 24.36 кг

Взам. инв. №

Подпись и дата

Инв. № подл.

привязан

Инв. №

Нач. АПМ 1	Печерин		12.89
Гл. конс.	Радашкевич		
Рук. гр.	Стабровода		
Провер.	Булгакова		
Разраб.	Маисеева		

1.100.1-7.3-4 ОП.04.00

Каркас пространственный КП 43.19.40

Стадия	Лист	Листов
Р		1

СибЗНИИЭП г. Новосибирск

Копир. Никишкина

Формат А3

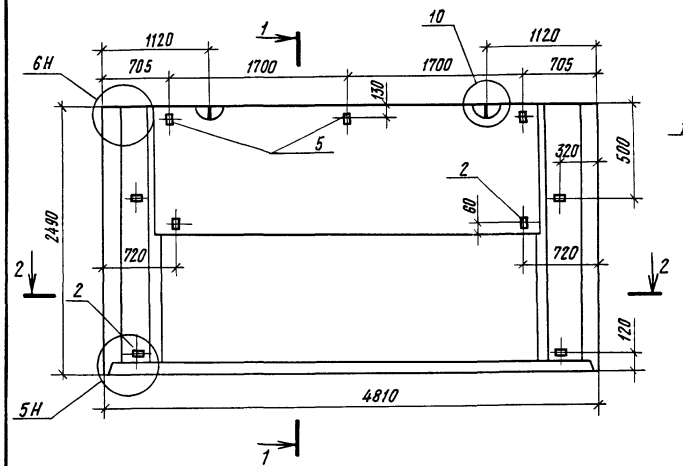

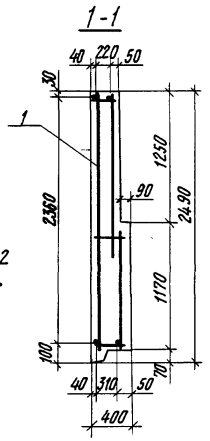

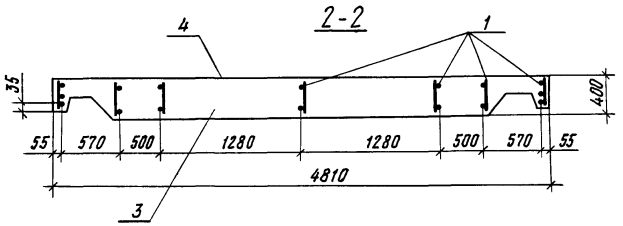

Форма	Зон.	Поз.	Обозначение		Наименование	Кол	Примечание
					Документация		
А3			1.100.1-7.3-4	00.00.00 Д1	Узлы опалубки	×	
А3			1.100.1-7.3-4	00.00.00 Д2	Узлы армирования	×	
А3			1.100.1-7.3-4	00.00.00 ТО	Техническое описание	×	
А3			1.100.1-7.3-4	00.00.00 РС	Ведомость расхода стали	×	
					Сборочные единицы		
А3		1	1.100.1-7.3-4	08.01.00	КП 48.25.40	1	
А3		2	1.100.1-7.3-4	00.00 09	Изделие закладное М1	6	
					Материалы		
		3			Керамзитобетон D1000	3,66	м³
		4			Фактурный слой	0,27	м³
Б.Ч		5			Деревянные пробки 60×80×60	3	шт.

Взам. инв. №

Подпись и дат.

Инв. № подл.

Привязан

Инв. №

Нач. АПМ-1	Печерин		12.89
Гл. конст.	Радашкевич		
Рук. гр.	Стадредова		
Провер.	Булгакова		
Разраб	Моисеева		

1.100.1-7.3-4 08.00.00

Панель парапетная
1НЧ.48.25.40-50л

Стадия	Масса	Масштаб
Р	4710 кг	
Лист	Листов 1	

СибЗНИИЭП
г. Новосибирск

Копировал

Формат А3

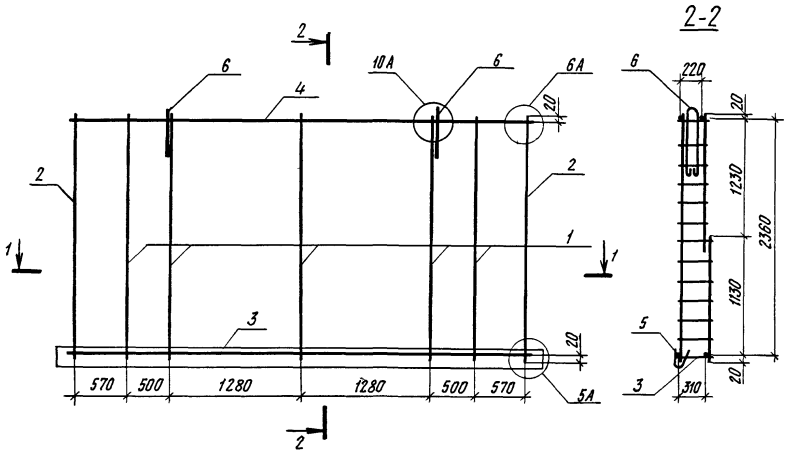

Формат	Зона	Поз.	Обозначение	Наименование	Кол	Примечание
				Сборочные единицы		
А3		1	1.100.1-7.3-4 00.00.03	Каркас КР12	5	
А3		2	-01	Каркас КР13	2	
А3		3	-02	Каркас КР14	1	
А3		4	-03	Каркас КР16	1	
А3		5	1.100.1-7.3-4 00.00.07	Каркас ПК5	1	
				Детали		
А4		6	1.100.1-7.3-4 00.00.12-01	Петля П5	2	

Масса каркаса 25,02 кг

Взам. инв. №

Подпись и дата

Инв. № подл.

Привязан

Инв. №

Нач. АПМ	Печерин		12.89
Гл. конст.	Радашкевич		
Рук. гр.	Ставредова		
Провер.	Булгакова		
Разраб.	Моисеева		

1.100.1-7.3-4 08.01.00

Каркас пространственный КП48.25.40

Стадия	Лист	Листов
Р		1

СибЗНИИЭП г. Новосибирск

Копировал

Формат А3

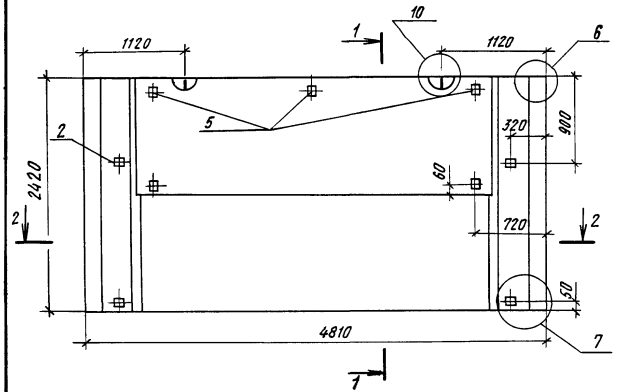

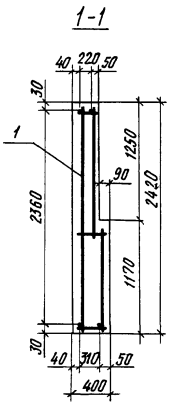

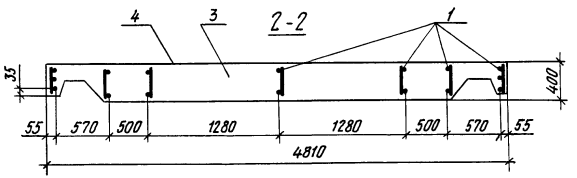

Формат	Зона	Поз.	Обозначение	Наименование	Кол.	Примечание
				Документация		
А3			1.100.1-7.3-4 00.00.00 Д1	Узлы опалубки	×	
А3			1.100.1-7.3-4 00.00.00 Д2	Узлы армирования	×	
А3			1.100.1-7.3-4 00.00.00 ТО	Техническое описание	×	
А3			1.100.1-7.3-4 00.00.00 РС	Ведомость расхода стали	×	
				Сборочные единицы		
А3		1	1.100.1-7.3-4 09.01.00	КП 48.24.40	1	
А3		2	1.100.1-7.3-4 00.00.09	Изделие закладное м1	6	
				Материалы		
		3		Керамзитобетон D1000	3,83	м³
		4		Фактурный слой	0,26	м³
Б.Ч.		5		Деревянные пробки 60×80×60	3	шт

Привязан

Инв.№

Нач.АПМ-1	Печерин	12.89
Гл.конст.	Радашкевич	
Рук.гр.	Стафеедова	
Провер.	Булгакова	
Разраб.	Моисеева	

1.100.1-7.3-4 09.00.00

Панель парапетная 1НЧ 48.24.40-50л

Стадия	Масса	Масштаб
Р	4650 кг	
Лист	Листов 1	

СибЗНИИЭП г.Новосибирск

Копировал

Формат А3

Инв.№ подл. | Подпись и дата | Взам. инв.№

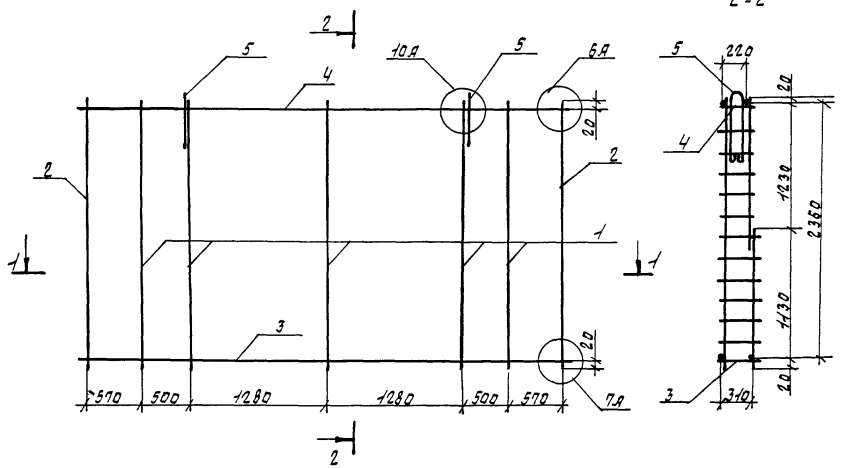

Формат	Зона	Поз.	Обозначение	Наименование	Кол.	Примечание
				Сборочные единицы		
А3		1	1.100.1-1.3-4 00.00.03	Каркас КР12	5	
А3		2	-01	Каркас КР13	2	
А3		3	-02	Каркас КР14	1	
А3		4	-03	Каркас КР16	1	
				Детали		
А4		5	1.100.1-1.3-4 00.00.12 -01	Петля П5	2	

Масса каркаса 22.33 кг

Инв.№ подл. | Подпись и дата | Взам.инв.№

Привязан				1.100.1-1.3-4 09.01.00	
	Нач.АПТ	Печерин	12.89		
	Гл.конс.	Равашкевич		Каркас пространственный КП48.24.40	Стадия Р; Лист; Листов 1
	Рук.гр.	Стаберевская			
	Провер.	Булгакова			СибЗНИИЭП г.Новосибирск
Инв.№	Разраб.	Моисеева			

Формат А3

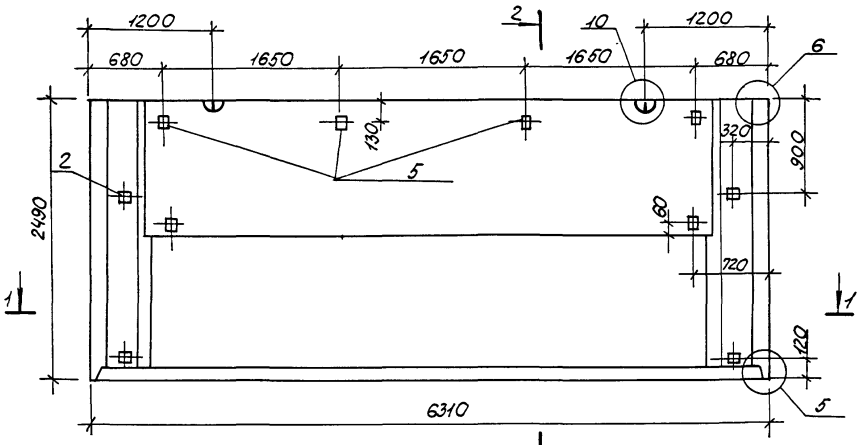

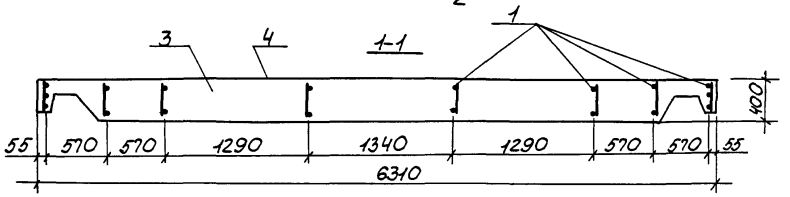

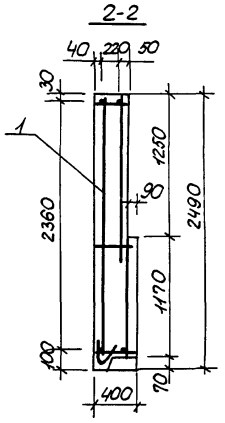

Формат	Зона	Поз.	Обозначение		Наименование	Кол.	Примечание
					Документация		
А3			1.100.1-7.3-4	00.00.00Д1	Узлы опалубки	×	
А3			1.100.1-7.3-4	00.00.00Д2	Узлы армирования	×	
А3			1.100 1-7.3-4	00.00.00ТО	Техническое описание	×	
А3			1.100.1-7.3-4	00.00.00РС	Ведомость расхода стали	×	
					Сборочные единицы		
А3		1	1.100.1-7.3-4	09.01.00	КП 63.25.40	1	
А3		2	1.100.1-7.3-4	00.00.09	Изделие закладное М1	6	
					Материалы		
		3			Керамзитобетон D1000	4,88	м³
		4			Фактурный слой	0,34	м³
Бч		5			Деревянные пробки 60×80×60	4	шт.

Привязан

Инв.№

Нач. АПМ	Печерин		12.89
Гл. конст.	Радашкевич		
Рук. гр.	Стабредова		
Провер.	Булгакова		
Разраб.	Моисеева		

1.100.1-7.3-4 10.00.00

Панель парапетная 1НЧ 63.25.40-50л

Стадия	Масса	Масштаб
Р	6240 К2	
Лист	Листов 1	

СибЗНИИЭП г. Новосибирск

Копировал: Порфирьева Формат А3

Инв.№ подл. | Подпись и дата | Взам. инв.№

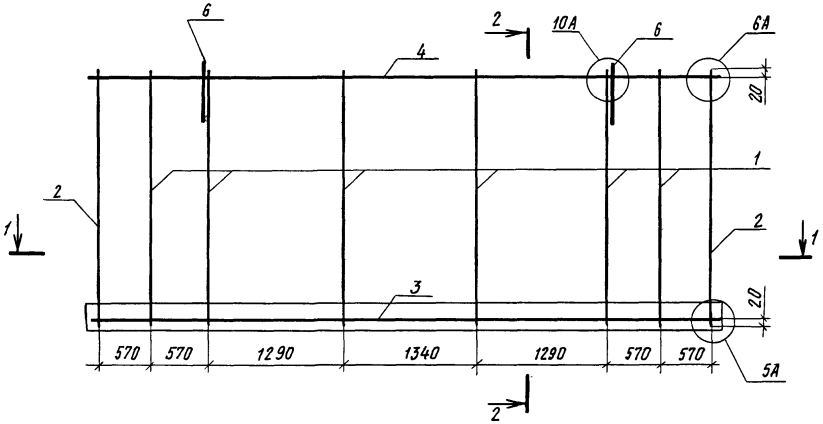

1-1

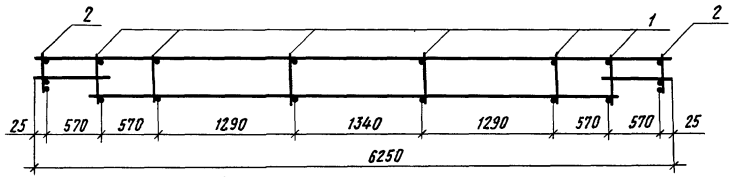

2-2

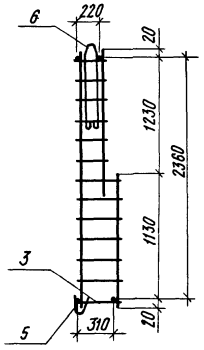

Формат	Зона	Поз	Обозначение	Наименование	Кол.	Примечание
				Сборочные единицы		
А3		1	1.100.1-7.3-4 00.00.03	Каркас КР12	6	
А3		2	00.00.03-01	Каркас КР13	2	
А3		3	1.100.1-7.3-4 00.00.04	Каркас КР15	1	
А3		4	00.00.04-02	Каркас КР17	1	
А3		5	1.100.1-7.3-4 00.00.07	Каркас ПК6	1	
				Детали		
А4		6	1.100.1-7.3-4 00.00.12-02	Петля П6	2	

Масса каркаса 31,20 кг.

Привязан				1.100.1-7.3-4 10.01.00	
	Нач.АПМ	Печерин	12.89	Каркас пространственный КП 63.25.40	Стадия: Р; Лист: ; Листов: 1
	Гл.конст	Рабашкевич			
	Рук.гр.	Ставредова			
	Провер.	Булгакова			Сиб ЗНИИЭП г.Новосибирск
Инв.№	Разраб	Моисеева			

Копировал

Формат А3

Инв.№ подл. | Подпись и дата | Взам. инв.№

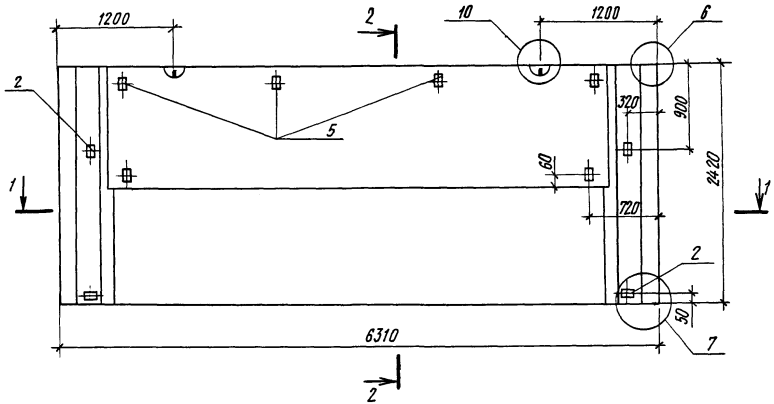

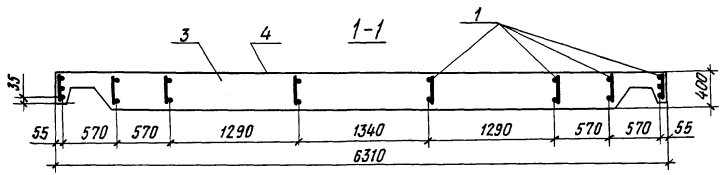

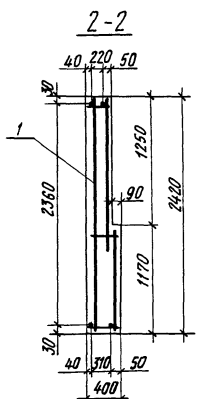

Формат	Зона	Поз	Обозначение		Наименование	Кол.	Примечание
					Документация		
А3			1.100.1-7.3-4	00.00.00 Д1	Узлы опалубки	×	
А3			1.100.1-7.3-4	00.00.00 Д2	Узлы армирования	×	
А3			1.100.1-7.3-4	00.00.00 ТО	Техническое описание	×	
А3			1.100.1-7.3-4	00.00.00 РС	Ведомость расхода стали	×	
					Сборочные единицы		
А3		1	1.100.1-7.3-4	11.01.00	КП 63.24.40	1	
А3		2	1.100.1-7.3-4	00.00.09	Изделие закладное м1	6	
					Материалы		
		3			Керамзитобетон D1000	4.84	м3
		4			Фактурный слой	0.33	м3
Б.ч.		5			Деревянные пробки 60×80×60	4	шт.

Взам. инв. №
Подпись и дата
Инв. № подл.

Привязан

Инв. №

Нач. АПМ-1	Печерин		12.89
Гл. конст.	Радашкевич		
Рук. гр.	Стафеева		
Провер.	Булгакова		
Разраб.	Моисеева		

1.100.1-7.3-4 11.00.00

Панель парапетная 1НЧ 63.24.40-50л

Стадия	Масса	Масштаб
Р	6170 кг	
Лист	Листов 1	

СибЗНИИЭП г. Новосибирск

Копировал

Формат А3

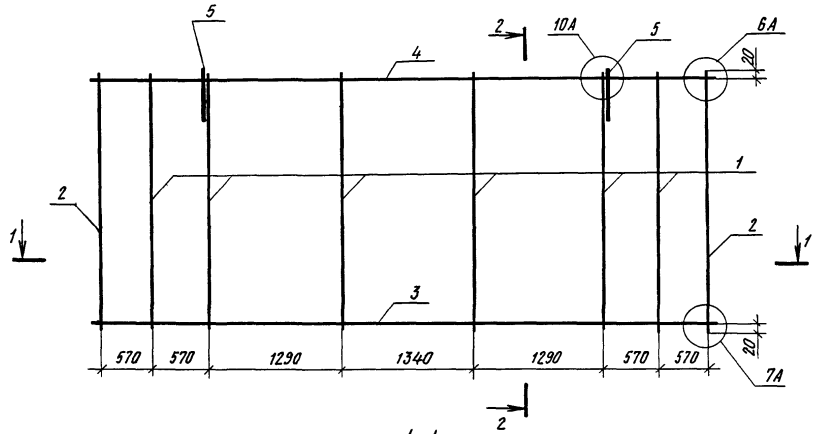

1-1

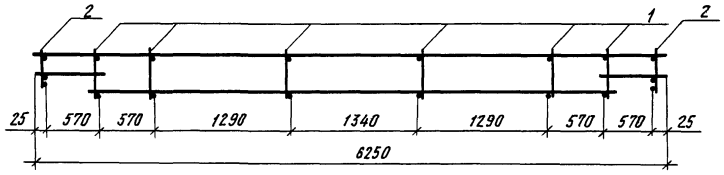

2-2

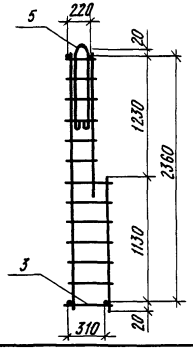

Формат	Зона	Поз.	Обозначение	Наименование	Кол	Примечание
				Сборочные единицы		
А3		1	1.100.1-7.3-4 00.00.03	Каркас КР12	6	
А3		2	-01	Каркас КР13	2	
А3		3	1.100.1-7.3-4 00.00.04	Каркас КР15	1	
А3		4	-02	Каркас КР17	1	
				Детали		
А4		5	1.100.1-7.3-4 00.00.12-02	Петля П6	2	

Масса каркаса 27,73 кг

Привязан

Инв. №

Нач. АПМ-1	Печерин		12.89
Гл. конст.	Радашкевич		
Рук. гр.	Стабредова		
Провер.	Булгакова		
Разраб.	Моисеева		

1.100.1-7.3-4 11.01.00

Каркас пространственный КП 63.24.40

Стадия	Лист	Листов
Р		1

СибЗНИИЭП г. Новосибирск

Копировал Архипов Формат А3

Инв. № подл. | Подпись и дата | Взам. инв. №

Рис.1

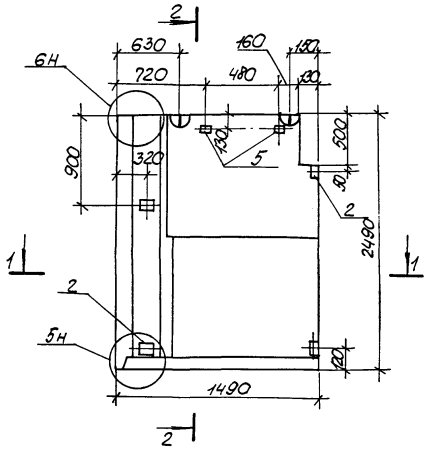

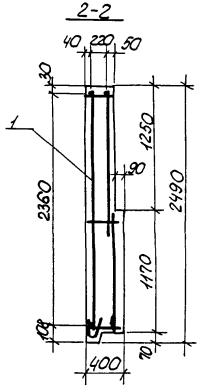

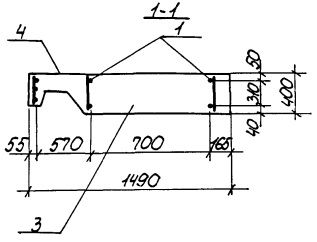

Рис.2
Зеркальное отражение
Остальное см.рис.1

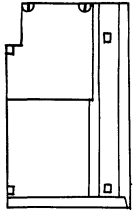

Формат	Зона	Поз.	Обозначение		Наименование	Кол-во		Примечание
							01	
					Документация			
А3			1.100.1-7.3-4	00.00.00 ДЛ	Узлы опалубки	×	×	
А3			1.100.1-7.3-4	00.00.00 Д2	Узлы армирования	×	×	
А3			1.100.1-7.3-4	00.00.00 ТО	Техническое описание	×	×	
А3			1.100.1-7.3-4	00.00.00 РС	Ведомость расхода стали	×	×	
					Сборочные единицы			
А3		1	1.100.1-7.3-4	12.01.00	КП 15.25.40	1		
А3		1		12.01.00-01	КП 15.25.40-1		1	
Б4		2	1.100.1-7.3-4	00.00.09	Изделие закладное М1	4	4	
					Материалы			
		3			Керамзитобетон 1000	1.06	1.06	м³
		4			Фактурный слой	0,09	0,09	м³
Б4		5			Деревянные пробки 60×80×60	2	2	шт

Обозначение	Марка	Рис.	Масса, кг
1.100.1-7.3-4 12.00.00	1НЧ 15.25.40-50л	1	1390
-01	1НЧ 15.25.40-50л-1	2	1390

Привязан

Инв. №

Нач.АПМ.	Печерин		12.89
Гл.конст	Рабинкевич		
Рук.гр.	Стабредова		
Провер.	Булгакова		
Разраб.	Моисеева		

1.100.1-7.3-4 12.00.00

Панель парапетная
1НЧ 15.25.40-50л;
1НЧ 15.25.40-50л-1

Стадия	Масса	Масштаб
Р	см. табл.	

Лист | Листов 1

СибЗНИИЭП
г. Новосибирск

Копировал: Порфирьева

Формат А3

Инв.№ подл. | Подпись и дата | Взам.инв.№

Рис.1

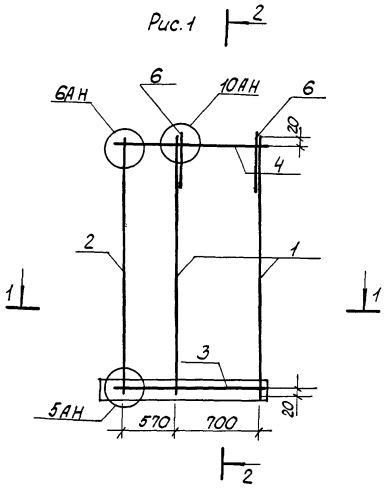

2-2

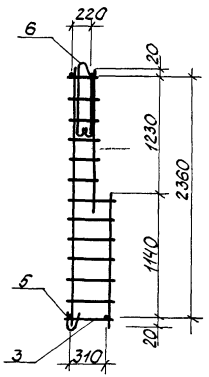

1-1

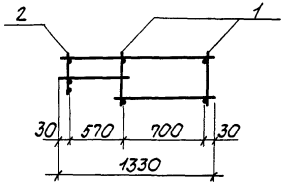

Рис.2
Зеркальное отражение
Остальное см. рис.1

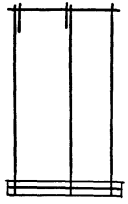

Формат	Зона	Поз.	Обозначение		Наименование	Кол. на исп. —	Кол. на исп. 01	Примечание
					Сборочные единицы			
А3		1	1.100.1-7.3-4	00.00.03	Каркас КР12	2	2	
А3		2		00.00.03-01	Каркас КР13	1	1	
А3		3	1.100.1-7.3-4	00.00.05	Каркас КР18	1	1	
А3		4		00.00.05-01	Каркас КР19	1	1	
А3		5	1.100.1-7.3-4	00.00.08	Каркас ПК7	1	1	
					Детали			
А4		6	1.100.1-7.3-4	00.00.11	Петля П1	2	2	

Обозначение		Марка	Рис.	Масса кг
1.100.1-7.3-4	12.01.00	КП 15.25.40	1	8.59
	-01	КП 15.25.40-1	2	8.59

Привязан

Инв. №

Нач. АПМ	Печерин		12.89
Гл. конст.	Радашкевич		
Рук. гр.	Столбредова		
Провер.	Бутакова		
Разраб.	Моисеева		

1.100.1-7.3-4 12.01.00

Каркас пространственный КП15.25.40, КП15.25.40-1

Стадия	Лист	Листов
Р		1

СибЗНИИЭП г. Новосибирск

Копировал: Порфирьева

Формат А3

Взам. инв. №

Подпись и дата

Инв. № подл.

Рис.1

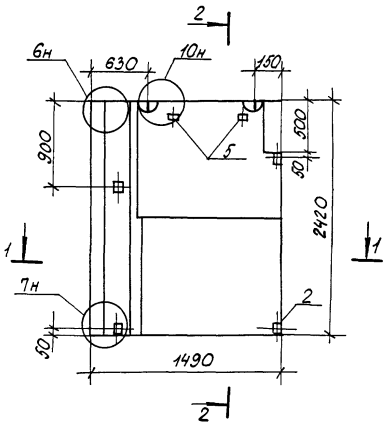

Рис.2
Зеркальное отражение.
Остальное см. рис.1

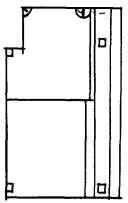

Формат	Зона	Поз.	Обозначение		Наименование	Кол-во	-01	Примечание
					Документация			
А3			1.100.1-7.3-4	00.00.00 Д1	Узлы опалубки	×	×	
А3			1.100.1-7.3-4	00.00.00 Д2	Узлы армирования	×	×	
А3			1.100.1-7.3-4	00.00.00 ТО	Техническое описание	×	×	
А3			1.100.1-7.3-4	00.00.00 РС	Ведомость расхода стали	×	×	
					Сборочные единицы			
А3		1	1.100.1-7.3-4	13.01.00	КП 15.24.40	1		
А3		1		13.01.00-01	КП15.24.40-1		1	
А4		2	1.100.1-7.3-4	00.00.09	Изделие закладное М1	4	4	
					Материалы			
		3			Керамзитобетон D1000,	1,05	1,05	м³
		4			Фактурный слой,	0,09	0,09	м³
Бч		5			Деревянные пробки 60×80×60	2	2	шт

Обозначение		Марка	Рис	Масса, кг
1.100.1-7.3-4	13.00.00	1НЧ15.24.40-50л	1	1380
	-01	1НЧ15.24.40-50л-1	2	1380

Привязан

Инв. №

Нач.АПК-1	Печерин		12.89
Гл.конст.	Родашкевич		
Рук. гр.	Стабредова		
Провер.	Булгакова		
Разраб.	Моисеева		

1.100.1-7.3-4 13.00.00

Панель парапетная
1НЧ 15.24.40-50л
1НЧ 15.24.40-50л-1

Стадия	Масса	Масштаб
Р	см. табл.	
Лист	Листов 1	

СибЗНИИЭП
г. Новосибирск

Копировал: Порфирьева Формат А3

Инв. № подл. | Подпись и дата | Взам. инв. №

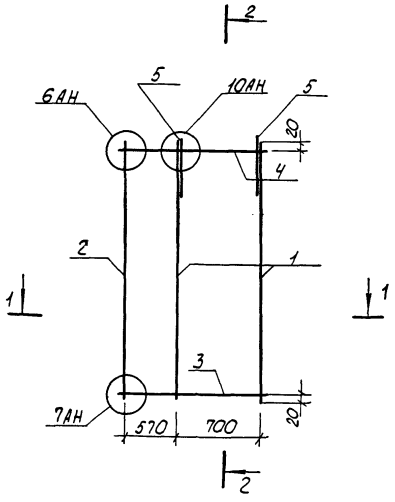

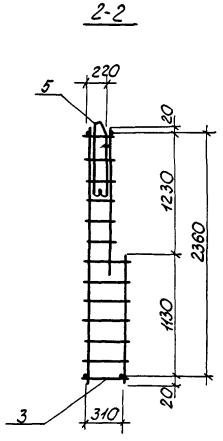

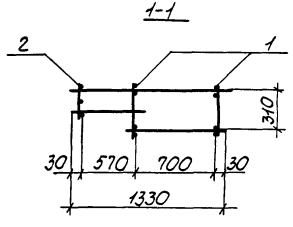

Рис.2
Зеркальное отражение
Остальное см. рис.1

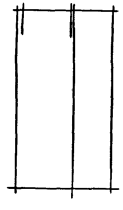

Формат	Зона	Поз.	Обозначение	Наименование			Примечание
				Сборочные единицы			
А3		1	1.100.1-7.3-4 00.00.03	Каркас КР12	2	2	
А3		2	00.00.03-01	Каркас КР13	1	1	
А3		3	1.100.1-7.3-4 00.00.05	Каркас КР18	1	1	
А3		4	00.00.05-01	Каркас КР19	1	1	
				Детали			
А4		5	1.100.1-7.3-4 00.00.11	Петля П1	2	2	

Обозначение		Марка	Рис	Масса кг
1.100.1-7.3-4	13.01.00	КП15.24.40	1	7.67
	-01	КП15.24.40-1	2	7.67

Привязан

Инв.№

Нач.АПМ	Печерин		12.89
Гл.конст	Рабашкевич		
Рук.гр.	Стабредова		
Провер.	Булгакова		
Разраб.	Моисеева		

1.100.1-7.3-4 13.01.00

Каркас пространственный КП 15.24.40, КП 15.24.40-1

Стадия	Лист	Листов
Р		1

СибЗНИИЭП
г. Новосибирск

Копировал: Парфирьева Формат А3

Инв.№ подл. | Подпись и дата | Взам.инв.№

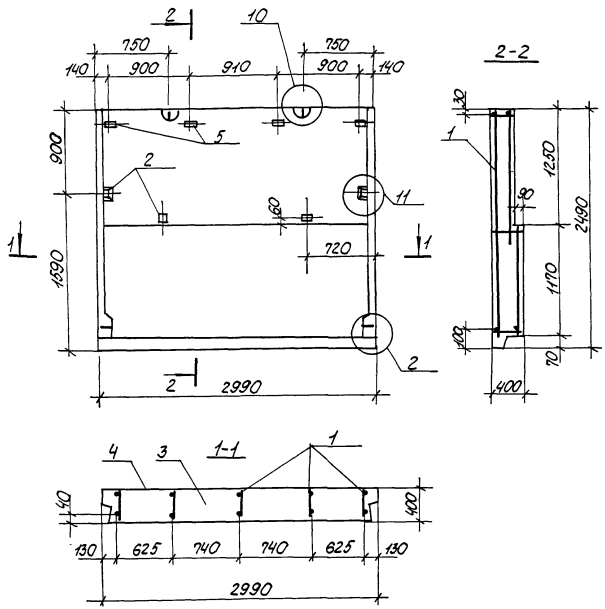

Формат	Зона	Поз.	Обозначение		Наименование	Кол.	Примечание
					Документация		
А3			1.100.1-7.3-4	00.00.00 ДЗ	Узлы опалубки	Х	
А3			1.100.1-7.3-4	00.00.00 Д2	Узлы армирования	Х	
А3			1.100.1-7.3-4	00.00.00 ТО	Техническое описание	Х	
А3			1.100.1-7.3-4	00.00.00 РС	Ведомость расхода стали	Х	
					Сборочные единицы		
А3		1	1.100.1-7.3-4	14.01.00	КП 30.25.35	1	
А3		2	1.100.1-7.3-4	00.00.09	Изделие закладное М1	4	
					Материалы		
		3			Керамзитобетон D1000	2,35	м3
		4			Фактурный слой	0,15	м3
Б4		5			Пробки деревянные 60×80×60	4	шт

Привязан

Инв. №

Нач. АПМ-1	Печерин		12.89
Гл. конст	Родашкевич		
Рук. гр.	Стабредова		
Провер.	Булгакова		
Разраб.	Моисеева		

1.100.1-7.3-4 14.00.00

Панель парапетная 1НЧ 30.25.40-50Л

Стадия	Масса	Масштаб
Р	2980 кг	
Лист	Листов 1	

СибЗНИИЭП г. Новосибирск

Копировал: Порфирьева Формат А3

Инв. № подл. | Подпись и дата | Взам. инв. №

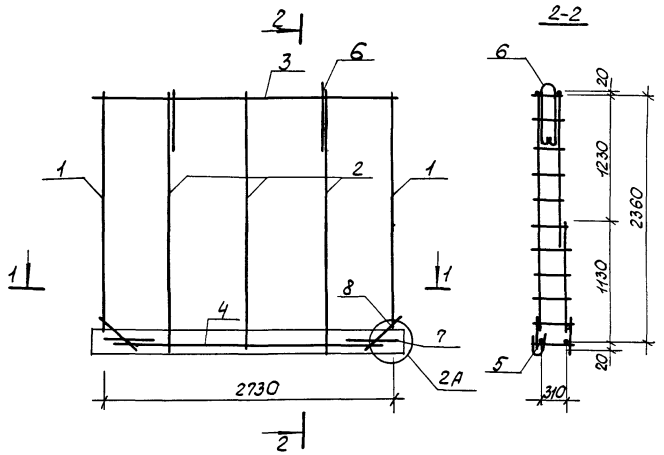

1-1

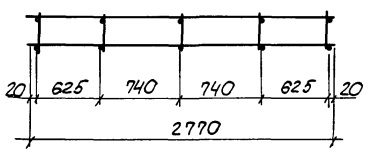

Формат	Зона	Поз.	Обозначение	Наименование	Кол.	Примечание
				Сборочные единицы		
А3		1	1.100.1-7.3-4 00.00.04	Каркас КР24	2	
А3		2	1.100.1-7.3-4 00.00.03	Каркас КР12	3	
А3		3	1.100.1-7.3-4 00.00.07	Каркас КР25	1	
А3		4	1.100.1-7.3-4 00.00.01-05	Каркас КР6	1	
		5	1.100.1-7.3-4 00.00.08-02	Каркас ПК3	1	
				Детали		
А4		6	1.100.1-7.3-4 00.00.11-01	Петля П2	2	
А4		7	1.100.1-7.3-4 00.00.10	Анкер А1	2	
Б4		8		ф6АI ГОСТ 5781-82, ℓ=450	4	0,10кг

Масса каркаса 16,74 кг

Взам. инв. №

Подпись и дата

Инв. № подл.

Привязан

Инв. №

Нач. АПМ-1	Печерин		12.89
Гл. конст.	Родашкевич		
Рук. гр.	Стобредова		
Провер.	Булгакова		
Разраб.	Моисеева		

1.100.1-7.3-4 14.01.00

Каркас пространственный КП30.25.40

Стадия	Лист	Листов
Р		1

СибЗНИИЭП г. Новосибирск

Копировал: Порфирьева Формат А3

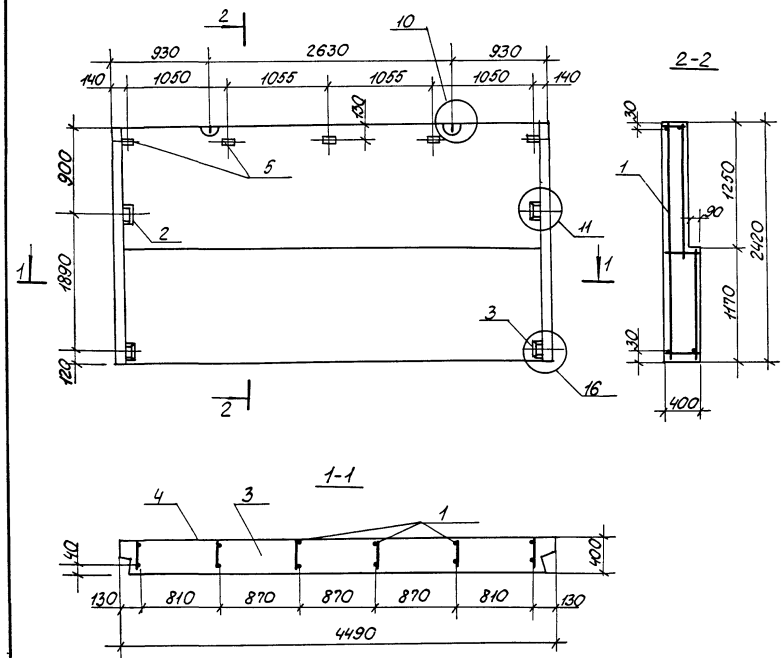

Формат	Зона	Поз.	Обозначение		Наименование	Кол.	Примечание
					Документация		
А3			1.100.1-7.3-4	00.00.00Д1	Узлы опалубки	×	
А3			1.100.1-7.3-4	00.00.00Д2	Узлы армирования	×	
А3			1.100.1-7.3-4	00.00.00ТО	Техническое описание	×	
А3			1.100.1-7.3-4	00.00.00РС	Ведомость расхода стали	×	
					Сборочные единицы		
А3		1	1.100.1-7.3-4	15.01.00	КП 45.24.35	1	
А3		2	1.100.1-7.3-4	00.00.09	Изделие закладное М1	4	
					Материалы		
		3			Керамзитобетон D1000	3,54	м³
		4			Фактурный слой	0,22	м³
Б.4.		5			Пробки деревянные 60×80×60	5	шт

Привязан					1.100.1-7.3-4	15.00.00
					Панель парапетная 1НЧ 45.24.40-50л	Стадия: Р; Масса: 4470 кг; Масштаб:
						Лист; Листов 1
Инв. №						СибЗНИИЭП г. Новосибирск
			Нач.АПМ-1	Печерин	12.89	
			Гл. конст	Родошкевич		
			Рук. гр.	Стобредова		
			Провер.	Булгакова		
			Разраб.	Моисеева		

Копировал: Порфирьева

Формат А3

Инв. № подл. | Подпись и дата | Взам. инв. №

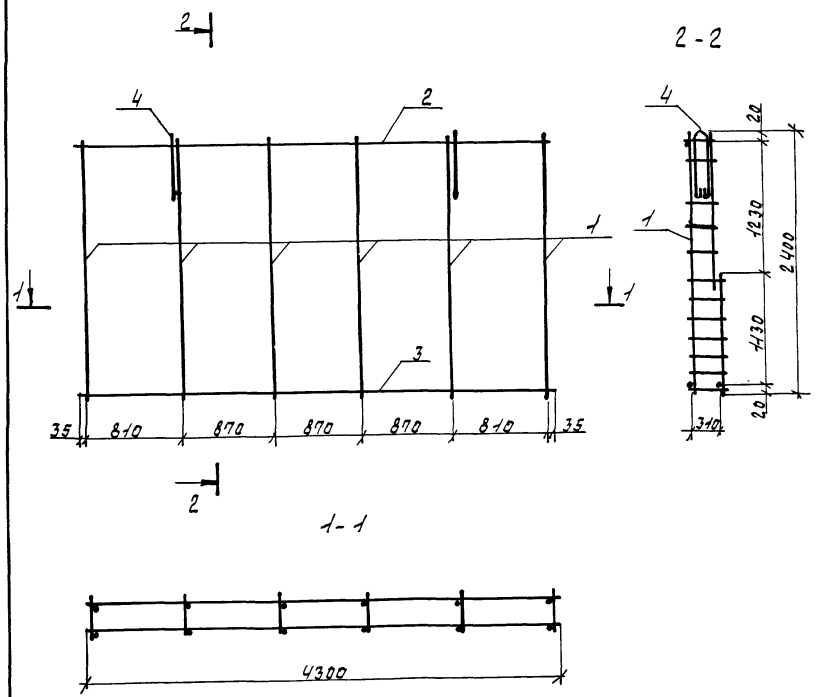

Формат	Зона	Поз.	Обозначение		Наименование	Кол.	Примечание
					Сборочные единицы		
А3		1	1.100.1-17.3-4	00.00.03	Каркас КР12	6	
А3		2	1.100.1-17.3-4	00.00.07-01	Каркас КР6Б	1	
А3		3	1.100.1-17.3-4	00.00.02-02	Каркас КР9	1	
					Детали		
А4		4	1.100.1-17.3-4	00.00.12-01	Петля П5	2	

Масса каркаса 19.32 кг

Подпись и дата | Взам. инв. №

Инв. № подл.

Привязан

Инв. №

Нач. ЯПМ	Печерин		12.89
Гл. конс.	Равашкевич		
Рук. гр.	Ставрезова		
Провер.	Булгакова		
Разраб.	Моисеева		

1.100.1-17.3-4 15.01.00

Каркас пространственный КП43.24.40

Стадия	Лист	Листов
Р		1

СибЗНИИЭП г. Новосибирск

Копир. Шкишкина

Формат: А3

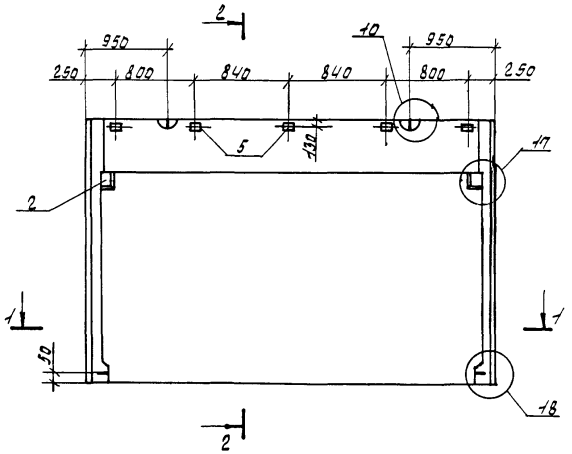

2-2

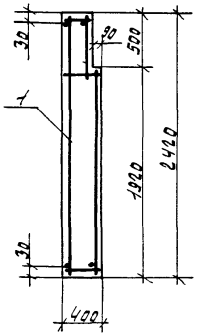

1-1

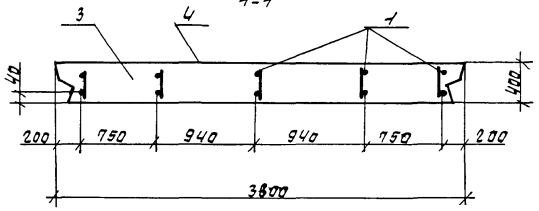

Формат	Зона	Поз.	Обозначение	Наименование	Кол.	Примечание
				Документация		
А3			1.100.1-7.3-4 00.00.00ДЧ	Узлы опалубки	×	
А3			1.100.1-7.3-4 00.00.00Д2	Узлы армирования	×	
А3			1.100.1-7.3-4 00.00.00ТО	Техническое описание	×	
А3			1.100.1-7.3-4 00.00.00РС	Ведомость расхода стали	×	
				Сборочные единицы		
А3		1	1.100.1-7.3-4 16.01.00	КП38.24.35	1	
А4		2	1.100.1-7.3-4 00.00.09	Изделие закладное М1	2	
				Материалы		
		3		Керамзитобетон D1000	3.19	м3
		4		фактурный слой	0.18	м3
Б4		5		Пробки деревянные 50×80×60	5	шт.

Инв.№ подл. | Подпись и дата | Взам.инв.№

Привязан				
Нач.АПМ	Лечерин		12.89	
Гл.конс.	Радачинская			
Рук.гр.	Стабровская			
Провер.	Булгакова			
Разраб.	Моисеева			
Инв.№				

1.100.1-7.3-4 16.00.00

Панель наружная
1НИ 38.24.40-50л

Стадия	Масса	Масштаб
Р	3990 кг	
Лист		Листов 1

СибЗНИИЭП
г. Новосибирск

Формат А3

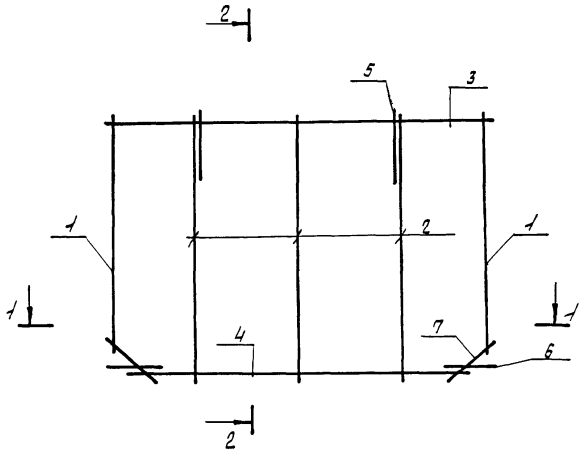

2-2

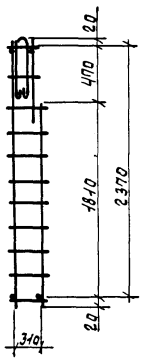

1-1

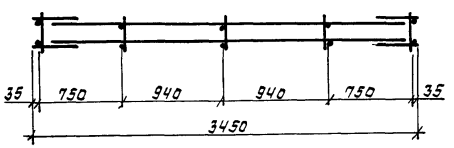

Формат	Зона	Поз.	Обозначение	Наименование	Кол.	Примечание
				Сборочные единицы		
А3		1	1.100.1-7.3.4 00.00.07 -04	Каркас КР29	2	
А3		2	-03	Каркас КР28	3	
А3		3	-02	Каркас КР27	1	
А3		4	1.100.1-7.3-4 00.00.02 -04	Каркас КР11	1	
				Детали		
А4		5	1.100.1-7.3.4 00.00.12	Петля П4	2	
А4		6	1.100.1-7.3.4 00.00.10	Анкер А1	2	
Б4		7		ФБ А II ГОСТ 5781-82*, l=450 мм	4	0.10 кг

Масса каркаса 16.98 кг

Инв.№ подл. | Подпись и дата | Взам.инв.№

Привязан

Инв.№

Нач.АПМ	Печерин		12.89
Гл.констр.	Радашкевич		
Рук.гр.	Ставердова		
Провер.	Булгакова		
Разраб.	Таисеева		

1.100.1-7.3.4 16.01.00

Каркас пространственный КП38.24.40

Стадия	Лист	Листов
Р		1

СибЗНИИЭП г.Новосибирск

Копир. Ниткина

Формат А3

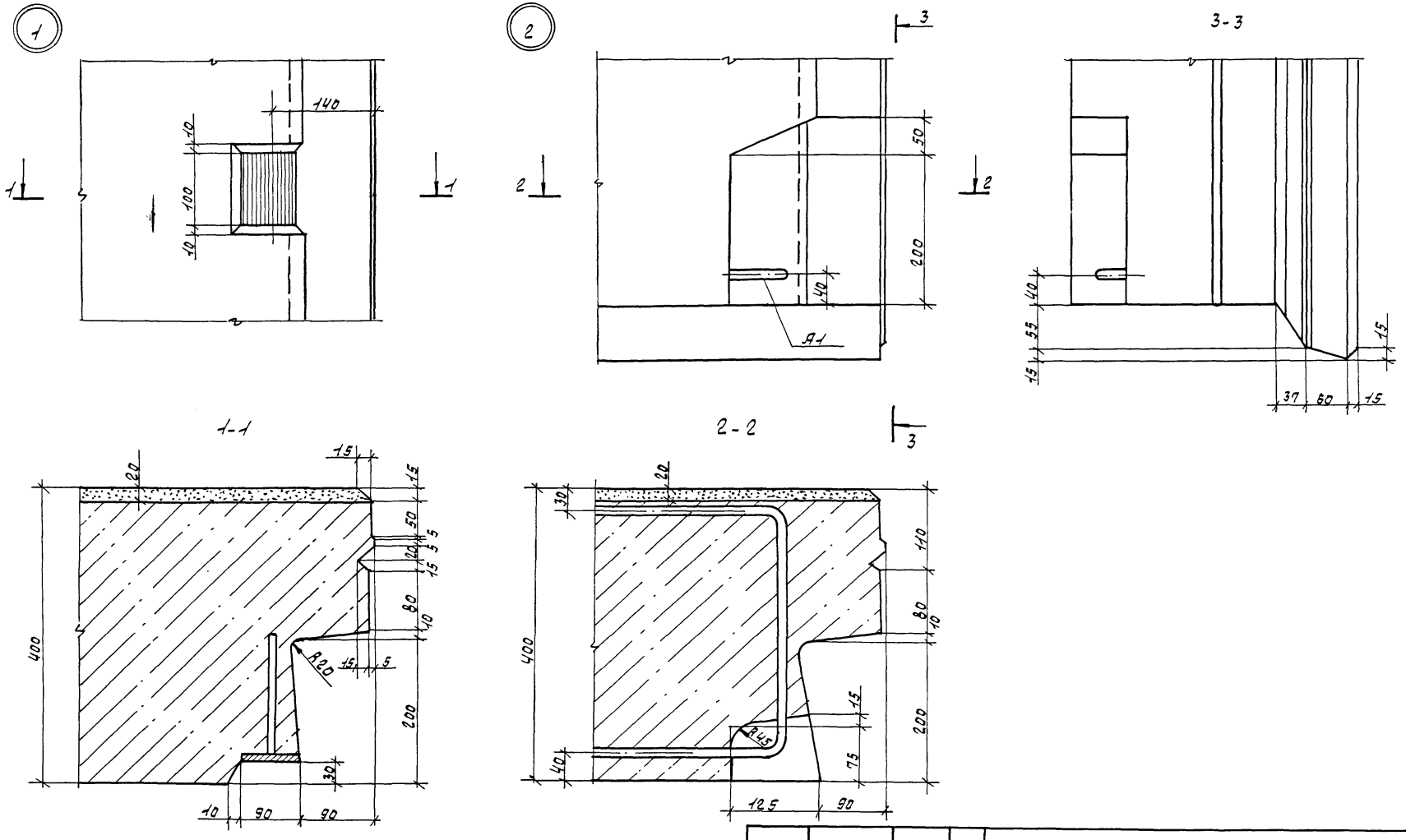

Привязан				1.100.1-7.3-4	00.00.0001	
	Нач. АПМ	Печерин	12.89	Узлы опалубки	Стадия	Лист	Листов
	Гл. конс.	Равашкевич			Р	1	10
	Рук. гр.	Стабредова			СибЗНИИЭП г. Новосибирск		
	Провер.	Булгакова					
Инв. №	Разраб.	Моисеева					

Инв. № подл. | Подпись и дата | Взам. инв. №

Копир. Никишкина

Формат: А3

3

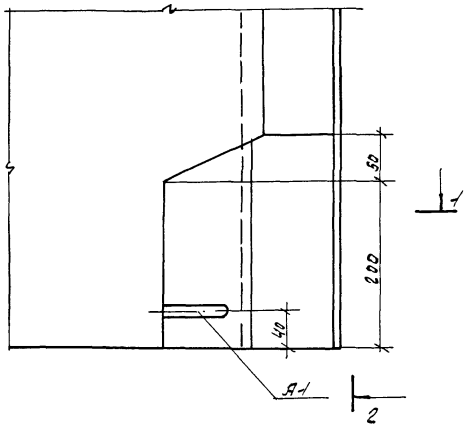

2-2

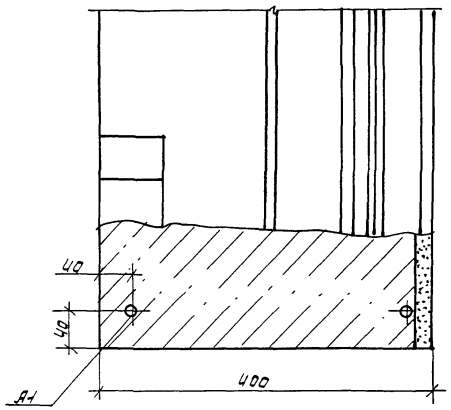

4

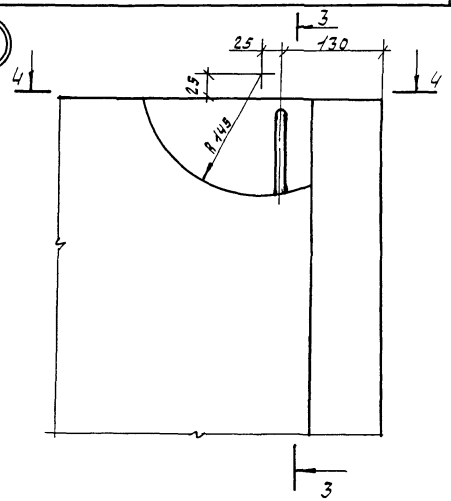

1-1

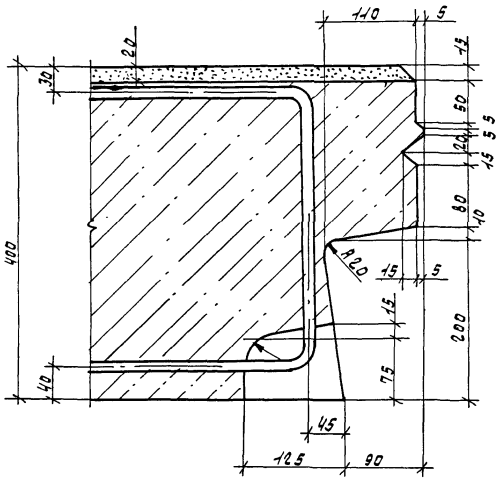

3-3

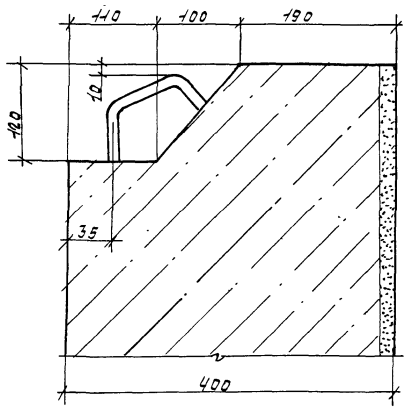

4-4

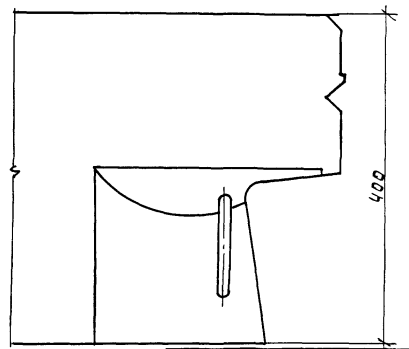

привязан

Инв. № подл. | Подпись и дата | Взам. инв. №

Инв. №

1.100.1-7.3.4	00.00.00ДА	Лист 2

Формат А3

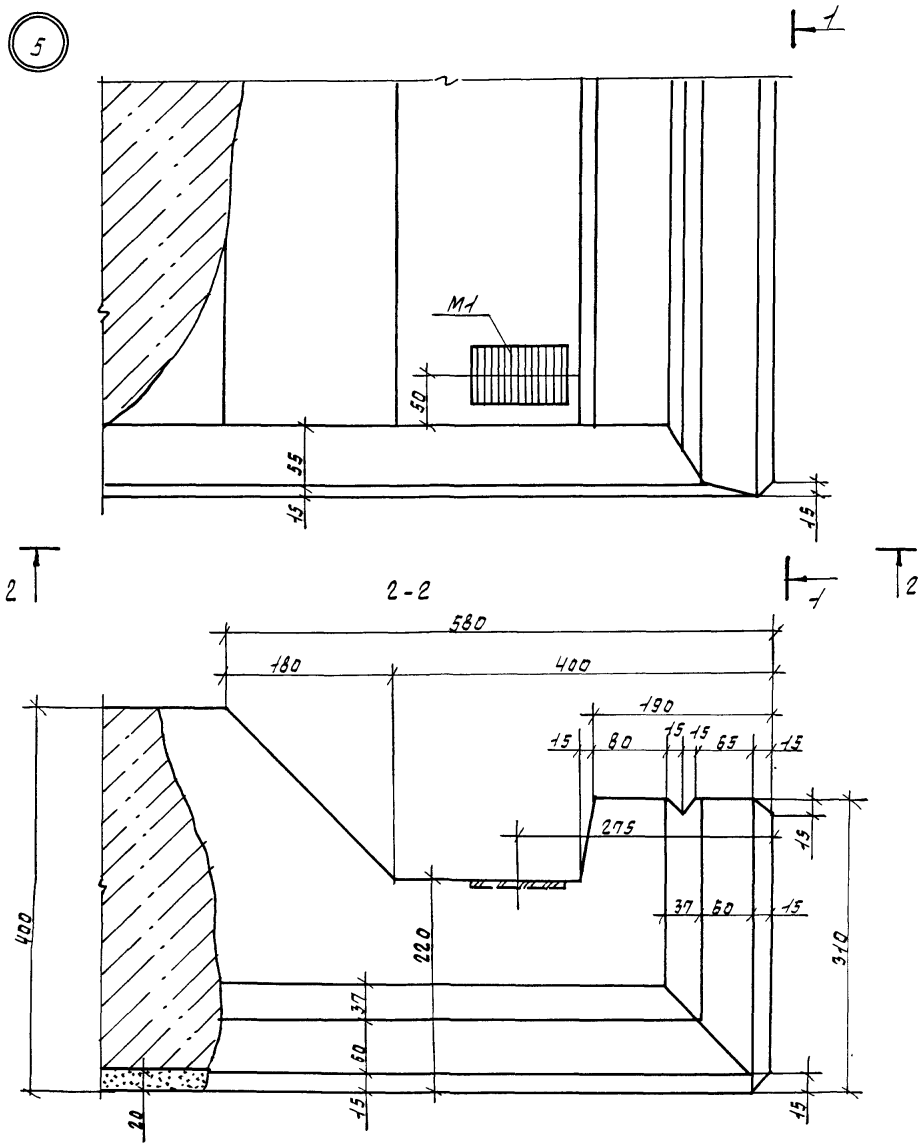

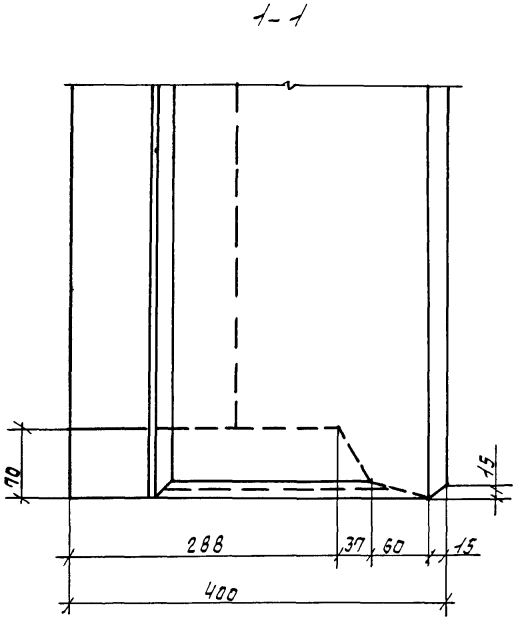

Привязан			
Инв. №			

1.100.1-7.3-4	00.00.0021	Лист 3

Копир. Никишкина

Формат: А3

Взам. инв. №

Подпись и дата

Инв. № подл.

6

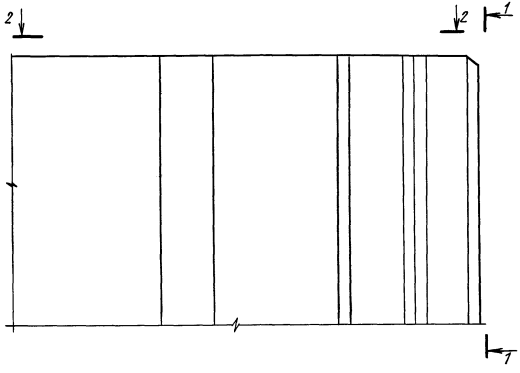

1-1

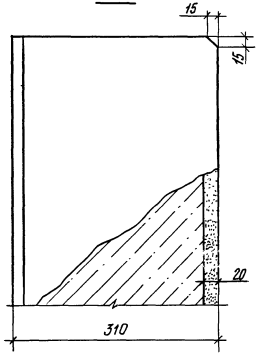

10

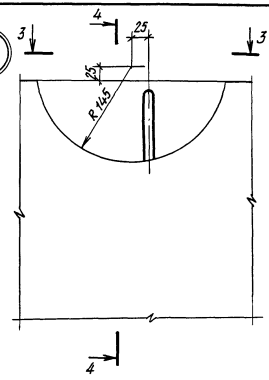

2-2

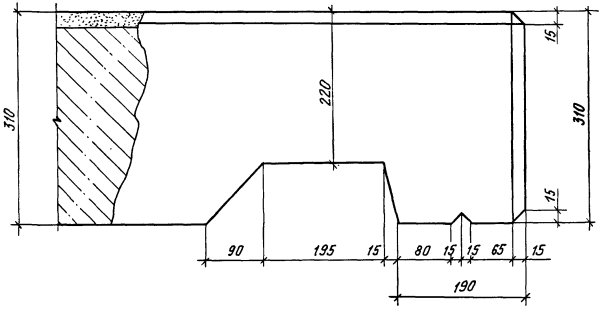

4-4

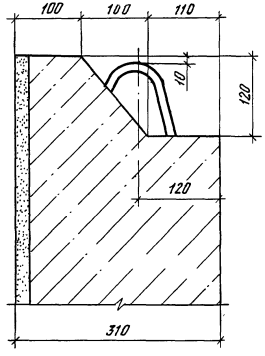

3-3

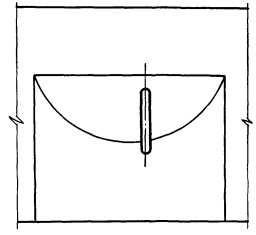

Привязан

Инв. №

1.100.1-7.3-4	00.00.00 Д1	Лист 4

Копировал

Формат А3

Инв.№ подл. | Подпись и дата | Взам. инв. №

7

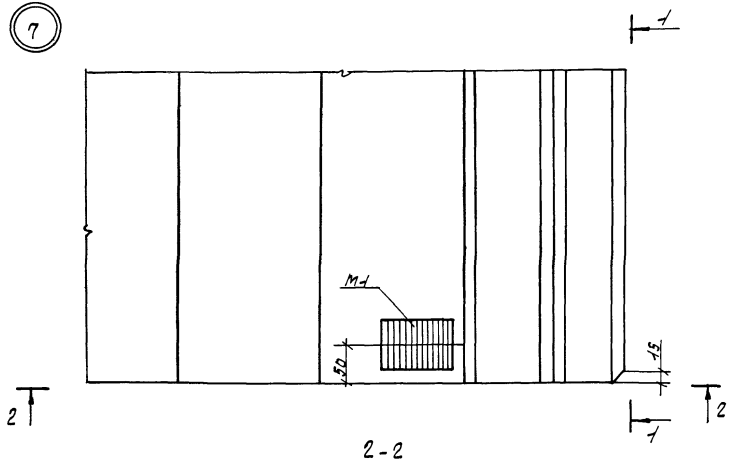

2-2

1-1

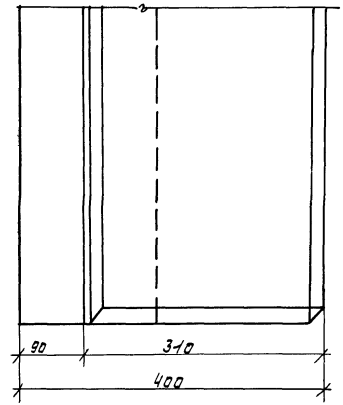

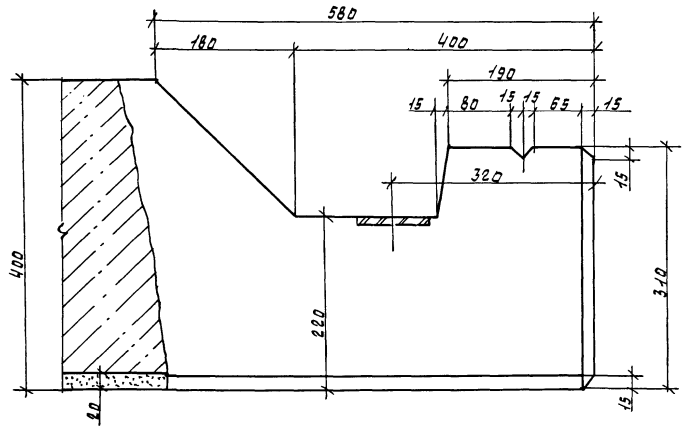

Инв. № подл.	Подпись и дата	Взам. инв. №	

Привязан			
Инв. №			
1.100.1-7.3-4	00.00.0001		Лист 5

Копир. Никищкина

Формат: А3

8

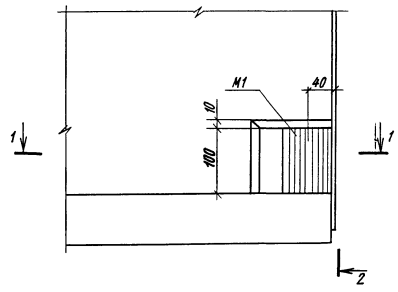

2-2

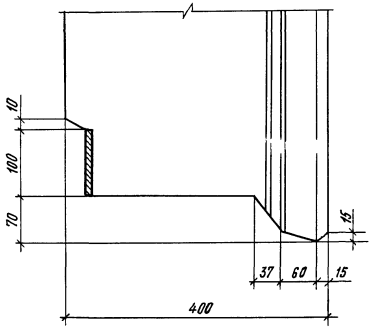

9

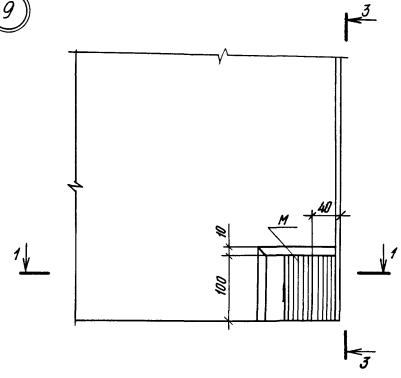

1-1

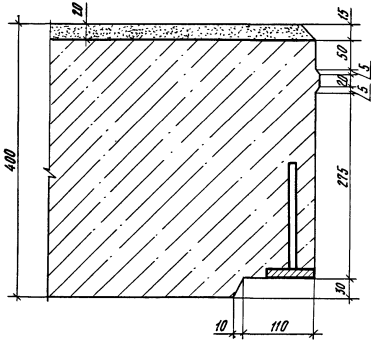

3-3

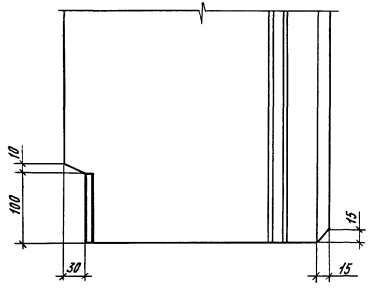

Привязан

Инв.№

1.100.1-7.3-4 00.00.00 Д1

Лист 6

Копировал

Формат А3

Инв.№ подл. | Подпись и дата | Взам. инв.№

12

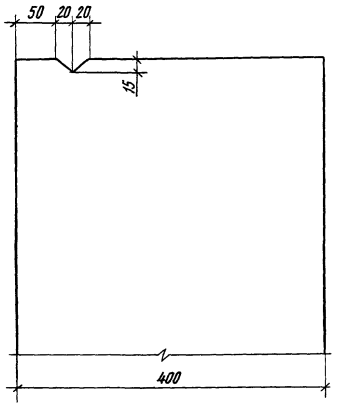

13

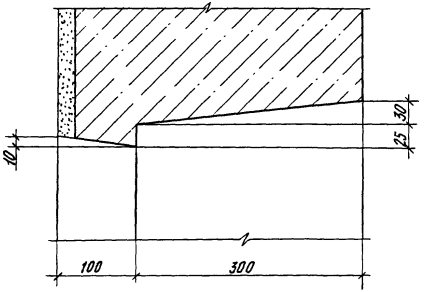

14

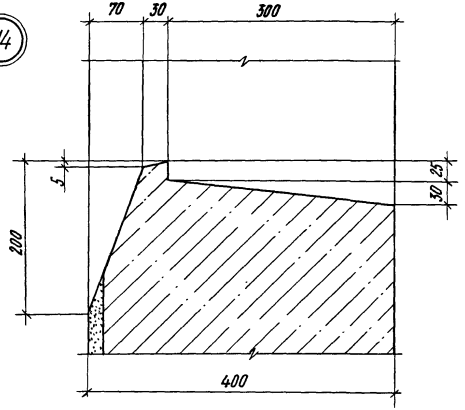

15

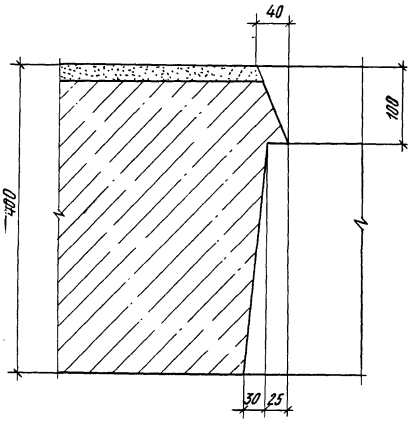

Взам. инв. №

Подпись и дата

Инв. № подл.

Привязан

Инв. №

1.100.1-7.3-4 00.00.00 Д1

Лист 7

Копировал Формат А3

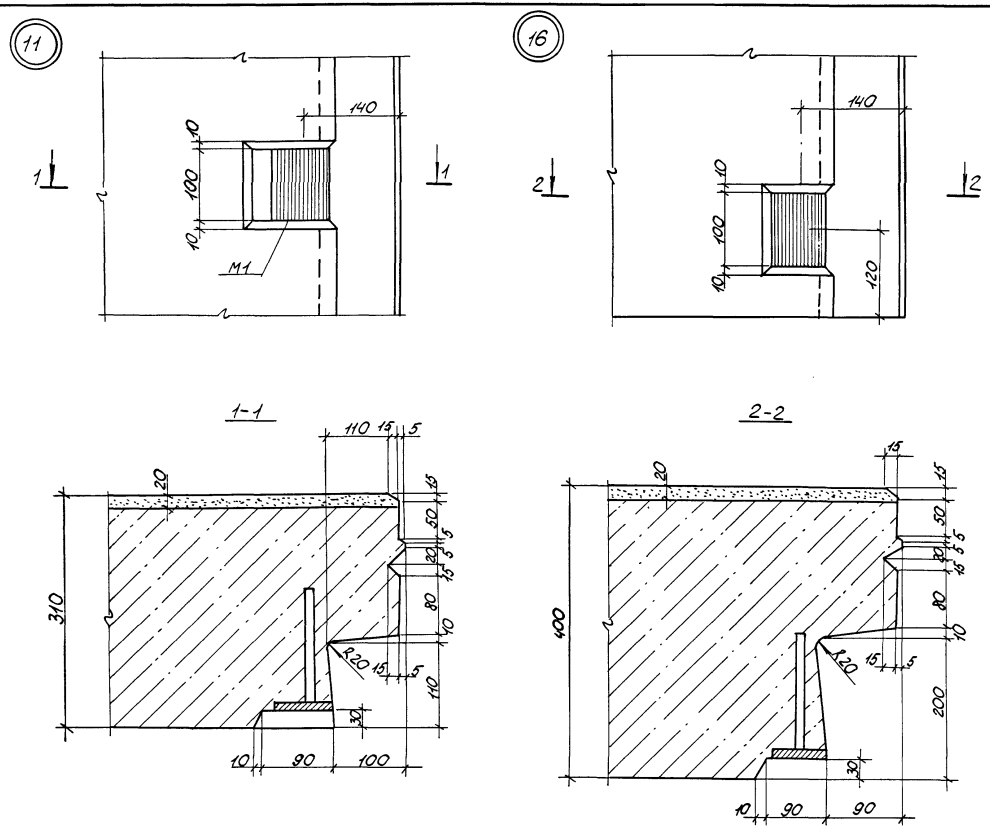

Привязан

Инв.№

1.100.1-7.3-4 00.00.00Д1

Лист 8

Копировал: Порфирьева Формат А3

Инв.№ подл. | Подпись и дата | Взам. инв.№

17

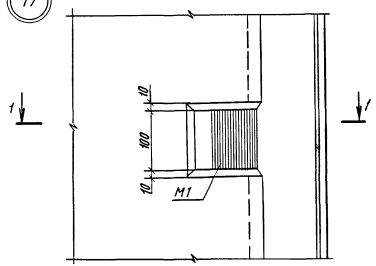

18

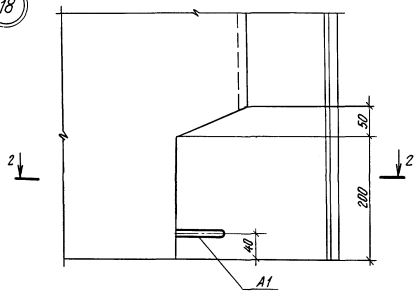

1-1

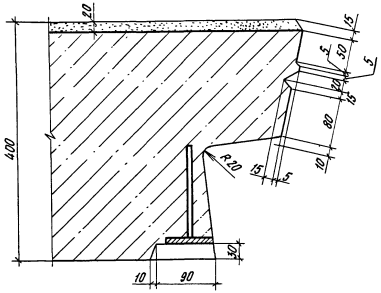

2-2

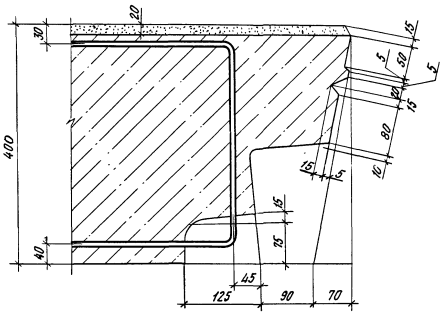

Привязан

Инв.№

1.100.1-7.3-4 00.00.00 Д1

Лист 9

Копировал

Формат А3

Инв.№ подл. | Подпись и дата | Взам. инв.№

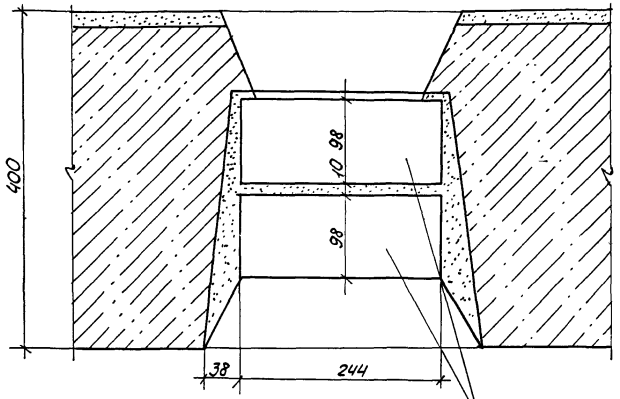

Блок стеклянный пустотелый БК 244/98

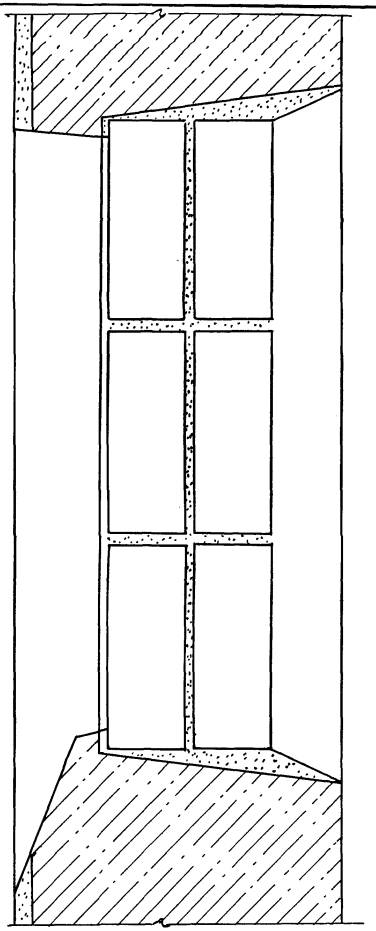

Привязан

Инв. №

1.100.1-7.3-4 00.00.00.Д1

Лист 10

Копировал: Порфирьева

Формат: А3

Инв. № подл. | Подпись и дата | Взам. инв. №

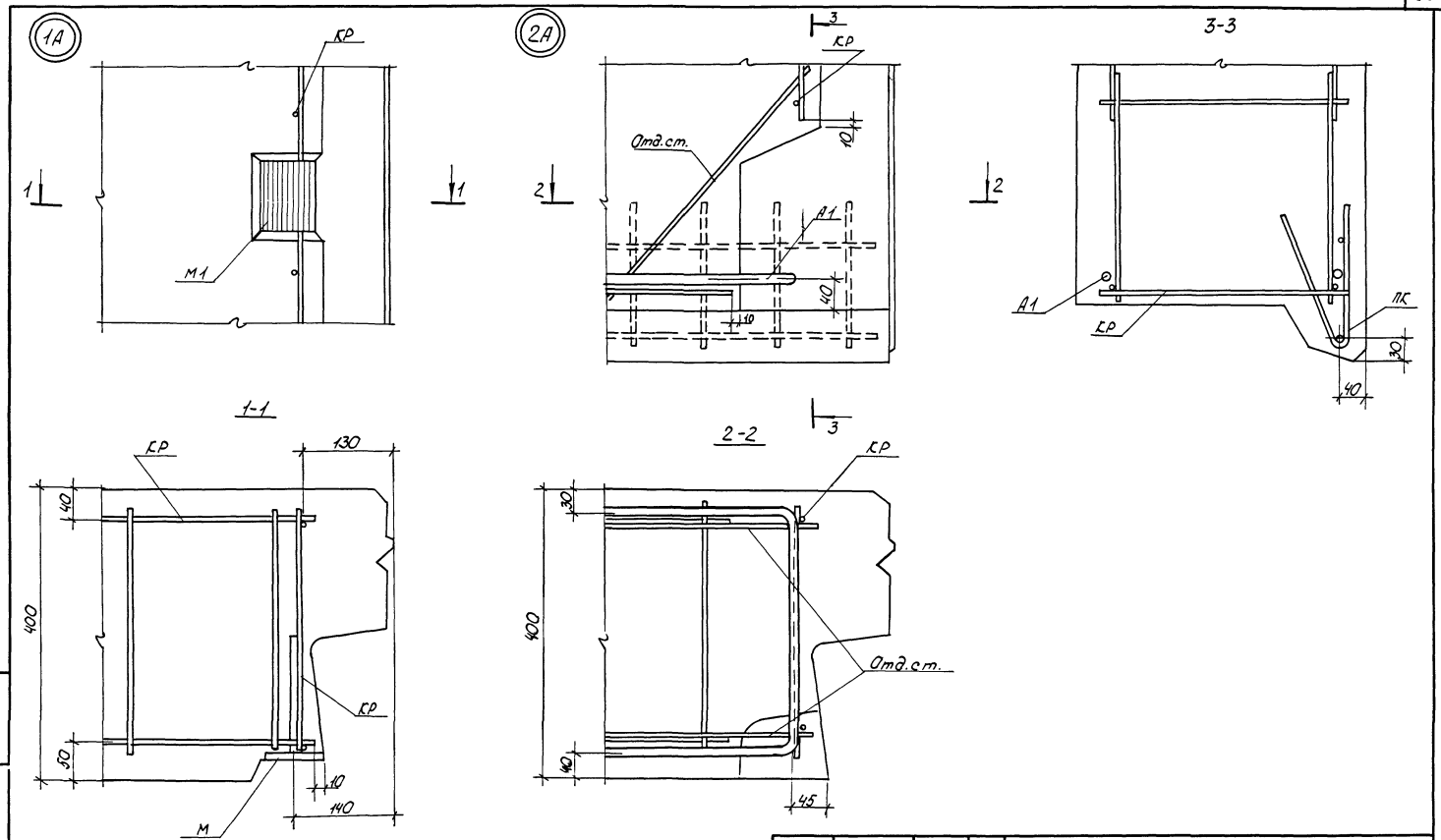

Привязан				1.100.1-7.3-4		00.00.00 Д2	
	Нач.АПМ-1	Печерин	12.89	Узлы армирования	Стадия	Лист	Листов
	Гл.конст.	Радашкевич			Р	1	6
	Рук.гр.	Стабредова			СибЗНИИЭП г. Новосибирск		
	Провер.	Булгакова					
Инв.№	Разраб.	Моисеева					

Копировал: Порфирьева

Формат А3

Инв.№ подл. | Подпись и дата | Взам инв.№

3А

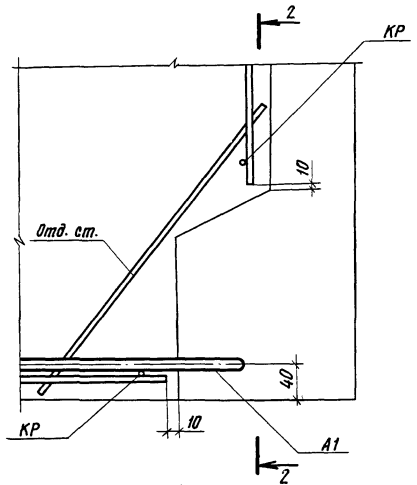

2-2

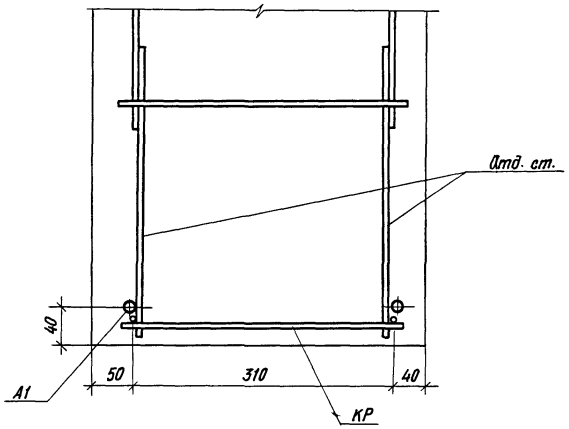

4А

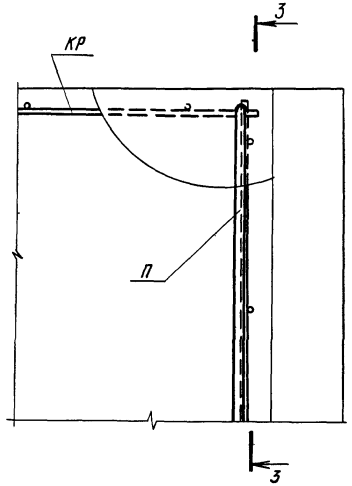

1-1

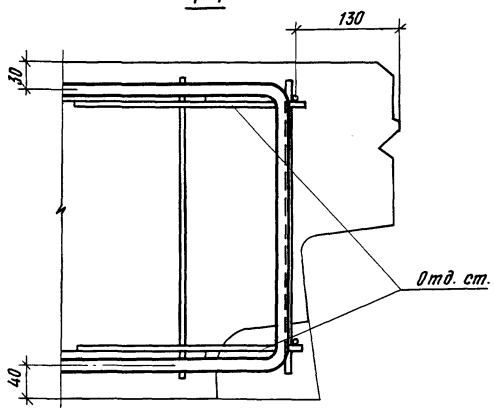

3-3

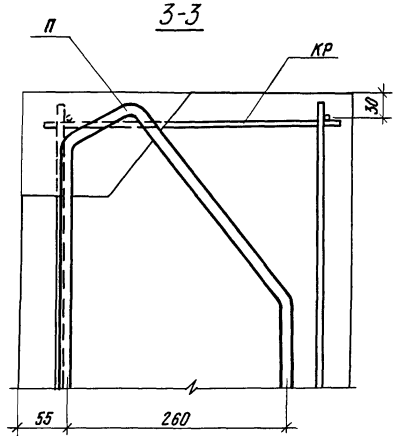

Привязан

Инв. №

1.100.1-7.3-4 00.00.00 Д2

Лист 2

Копировал

Формат А3

Инв. № подл. | Подпись и дата | Взам. инв. №

5А

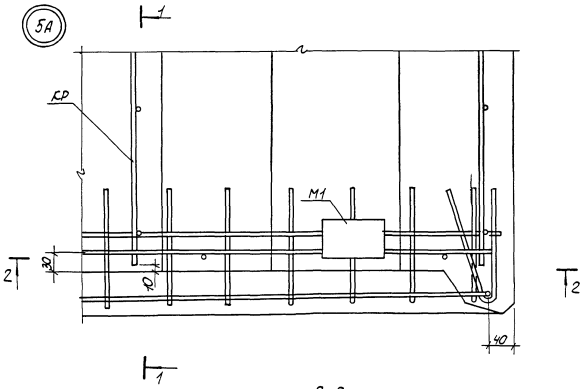

1-1

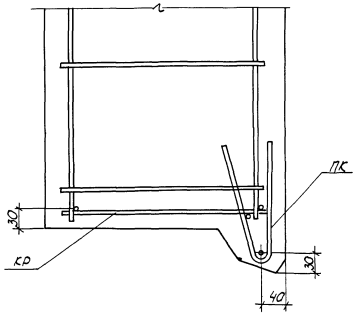

2-2

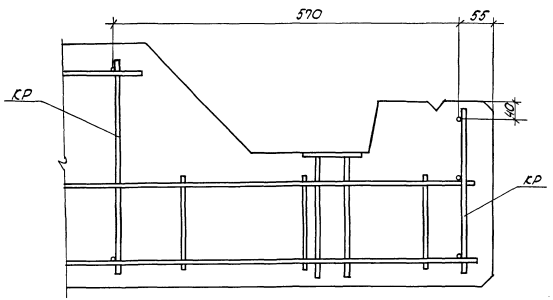

Инв.№ подл. | Подпись и дата | Взам.инв.№

Привязан

Инв.№

1.100.1-7.3-4	00.00.00Д2	Лист 3

Копировал: Парфирьева Формат А3

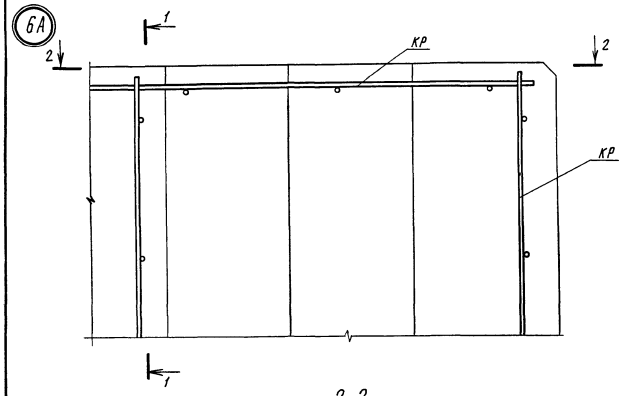

2-2

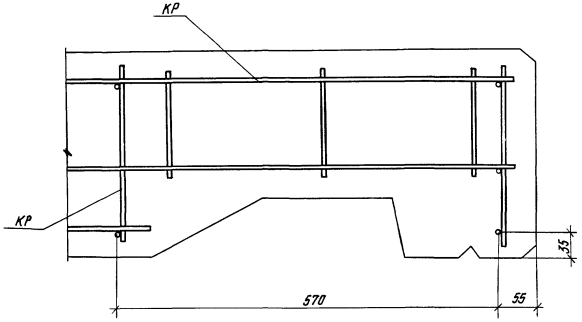

1-1

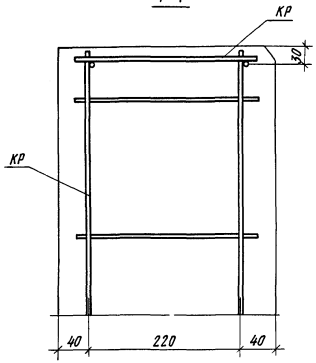

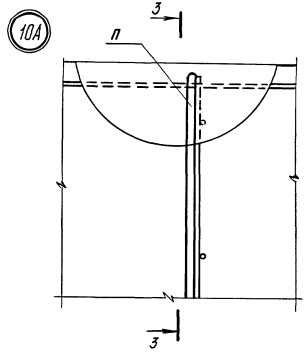

3-3

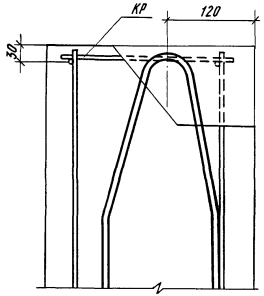

Привязан

Инв. №

1.100.1-7.3-4 00.00.00 Д2

Лист 4

Копировал

Формат А3

Инв. № подл. | Подпись и дата | Взам. инв. №

7А

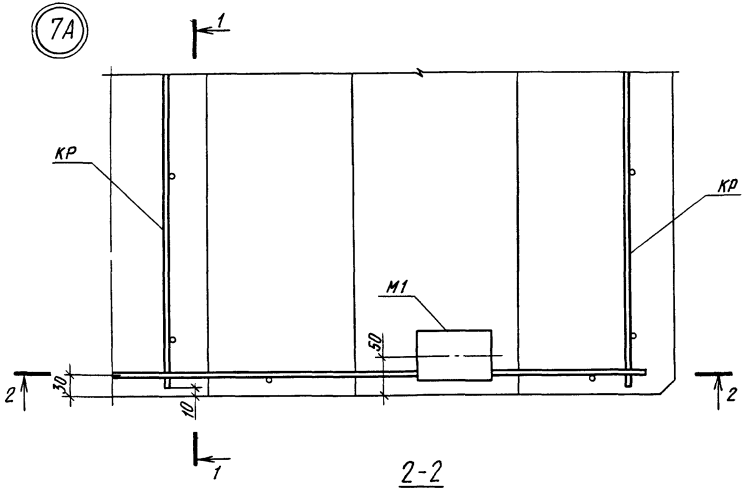

2-2

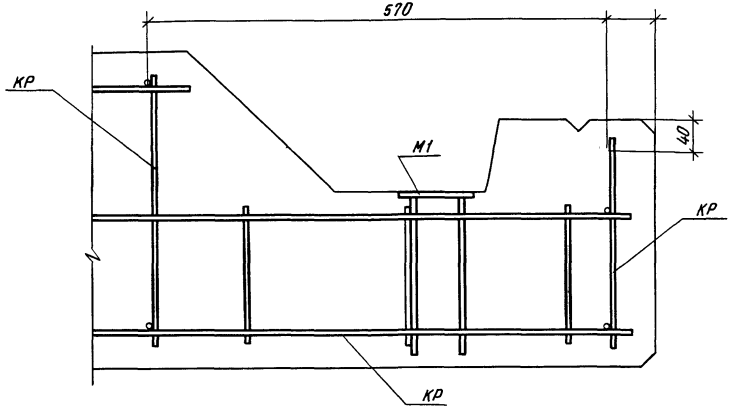

1-1

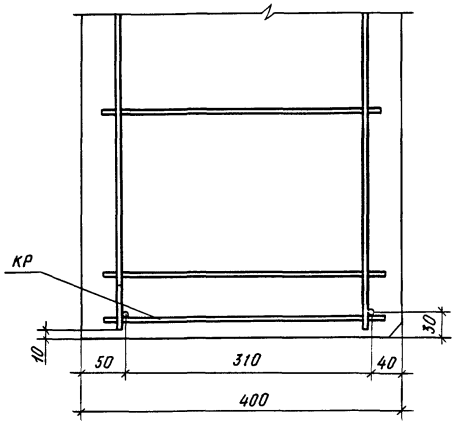

Привязан

Инв. №

1.100.1-7.3-4 00.00.00 Д2

Лист 5

Копировал

Формат А3

Инв. № подл. | Подпись и дата | Взам. инв. №

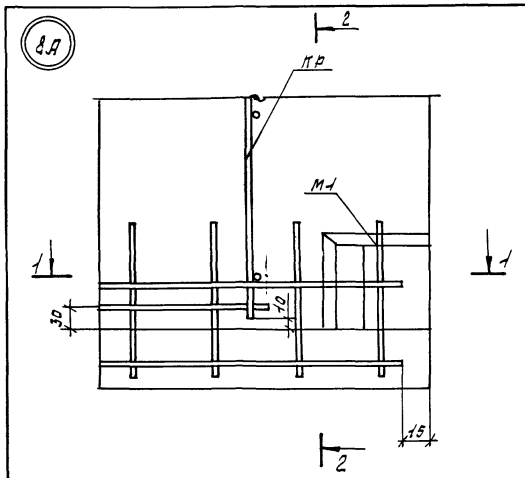

2 - 2

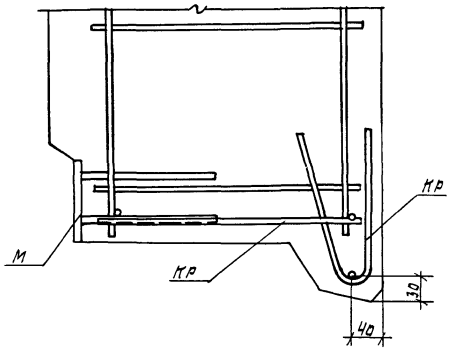

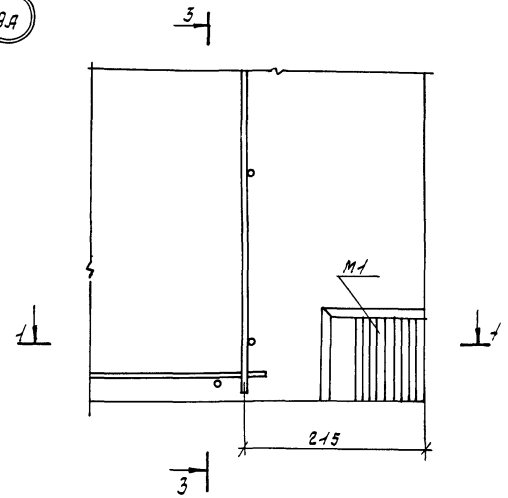

1 - 1

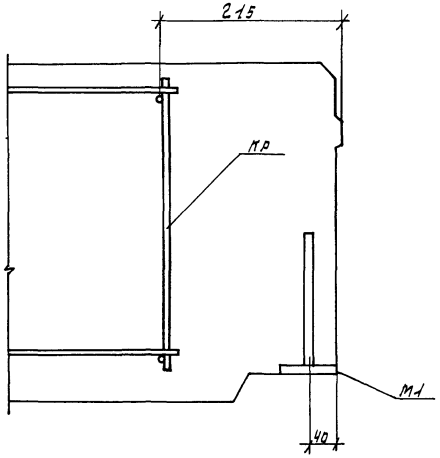

3 - 3

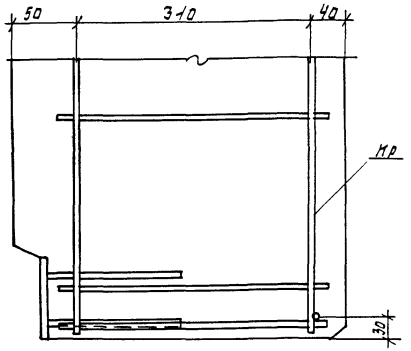

Инв.№ подл.	Подпись и дата	Взам.инв.№	

привязан

ЦНВ.№

1.100.1-7.3-4 ОО.ОО.ОООД2

Лист 6

Формат: А3

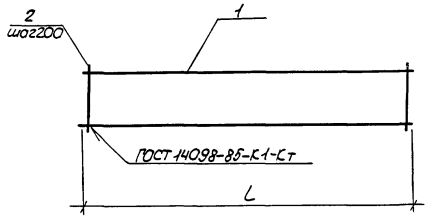

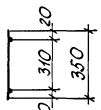

Формат	Зона	Поз	Обозначение	Наименование	Кол.	Примечан.
				1.100.1-7.3-4 00.00.01		КР1
				Детали		
Б.Ч.		1		ФБАIII ГОСТ 5781-82*, ℓ=1650	2	0,37 кг
Б.Ч.		2		ф4ВрI ГОСТ 6727-80*, ℓ=350	9	0,032 кг
				1.100.1-7.3-4 00.00.01-01		КР2
				Детали		
Б.Ч.		1		ФБАIII ГОСТ 5781-82*, ℓ=1900	2	0,42 кг
Б.Ч.		2		ф4ВрI ГОСТ 6727-80*, ℓ=350	10	0,032 кг
				1.100.1-7.3-4 00.00.01-02		КР3
				Детали		
Б.Ч.		1		ФБАIII ГОСТ 5781-82*, ℓ=950	2	0,21 кг
Б.Ч.		2		ф4ВрI ГОСТ 6727-80*, ℓ=350	5	0,032 кг
				1.100.1-7.3-4 00.00.01-03		КР4
				Детали		
Б.Ч.		1		ФБАIII ГОСТ 5781-82*, ℓ=700	2	0,16 кг
Б.Ч		2		ф4ВрI ГОСТ 6727-80*, ℓ=350	4	0,032 кг
				1.100.1-7.3-4 00.00.01-04		КР5
				Детали		
Б.Ч		1		ФБАIII ГОСТ 5781-82*, ℓ=2790	2	0,62 кг
Б.Ч		2		ф4ВрI ГОСТ 6727-80*, ℓ=350	14	0,032 кг
				1.100.1-7.3-4 00.00.01-05		КР6
				Детали		
Б.Ч.		1		ФБАIII ГОСТ 5781-82*, ℓ=2550	2	0,57 кг
Б.Ч.		2		ф4ВрI ГОСТ 6727-80*, ℓ=350	13	0,032 кг

Обозначение	Марка	L	Масса, кг
1.100.1-7.3-4 00.00.01	КР1	1650	1,03
-01	КР2	1900	1,16
-02	КР3	950	0,58
-03	КР4	700	0,45
-04	КР5	2800	1,69
-05	КР6	2550	1,56

Привязан

Инв.№

Взам.инв.№ | Подпись и дата | Инв.№ подл.

Нач.АПМ-1	Печерин		1289
Гл.констр.	Радошкевич		
Рук.гр.	Стабредова		
Провер.	Стабредова		
Разраб.	Булгакова		

1.100.1-7.3-4 00.00.01

Каркас плоский КР1...КР6

Стадия	Лист	Листов
Р		1

СибЗНИИЭП г.Новосибирск

Копировал: Порфирьева Формат А3

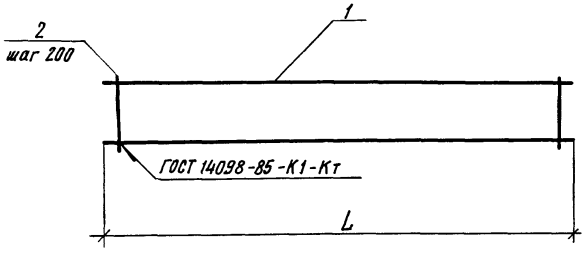

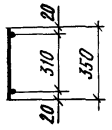

Формат	Зона	Поз.	Обозначение	Наименование	Кол	Примечание
				1.100.1-7.3-4 00.00.02		КР7
				Детали		
Б.Ч.		1		ф6АIII ГОСТ 5781-82*, ℓ=2450	2	0,54кг
Б.Ч.		2		ф4ВрI ГОСТ 6727-80*, ℓ= 350	13	0,032кг
				1.100.1-7.3-4 00.00.02-01		КР8
				Детали		
Б.Ч.		1		ф6АIII ГОСТ 5781-82*, ℓ=2200	2	0,49кг
Б.Ч.		2		ф4ВрI ГОСТ 6727-80*, ℓ=350	11	0,032кг
				1.100.1-7.3-4 00.00.02-02		КР9
				Детали		
Б.Ч.		1		ф6АIII ГОСТ 5781-82*, ℓ=4300	2	0,96кг
Б.Ч.		2		ф4ВрI ГОСТ 6727-80*, ℓ=350	22	0,032кг
				1.100.1-7.3-4 00.00.02-03		КР10
				Детали		
Б.Ч.		1		ф6АIII ГОСТ 5781-82*, ℓ=4050	2	0,90кг
Б.Ч.		2		ф4ВрI ГОСТ 6727-80*, ℓ=350	21	0,032кг
				1.100.1-7.3-4 00.00.02-04		КР11
				Детали		
Б.Ч.		1		ф6АIII ГОСТ 5781-82*, ℓ=3200	2	0,71кг
Б.Ч.		2		ф4ВрI ГОСТ 6727-80*, ℓ=350	11	0,032кг

Обозначение	Марка	L	Масса, кг
1.100.1-7.3-4 00.00.02	КР7	2450	1.50
-01	КР8	2200	1.33
-02	КР9	4300	2.62
-03	КР10	4050	2.47
-04	КР11	3200	1.77

Взам. инв. №

Подпись и дата

Инв. № подл.

Привязан

Инв. №

Нач. АПМ-1	Печерин		12.89
Гл. конст.	Рабашкевич		
Рук. гр.	Стабредова		
Провер	Стабредова		
Разраб.	Булгакова		

1.100.1-7.3-4 00.00.02

Каркас плоский КР7...КР11

Стадия	Лист	Листов
Р		1

СибЗНИИЭП г. Новосибирск

Копировал

Формат А3

Рис. 1

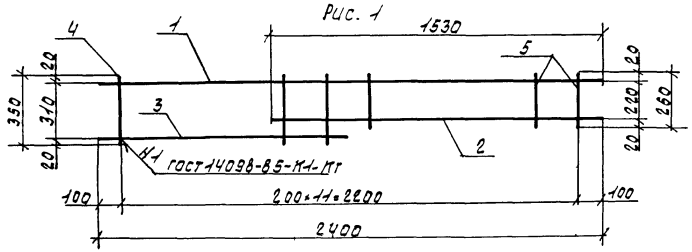

Рис. 2

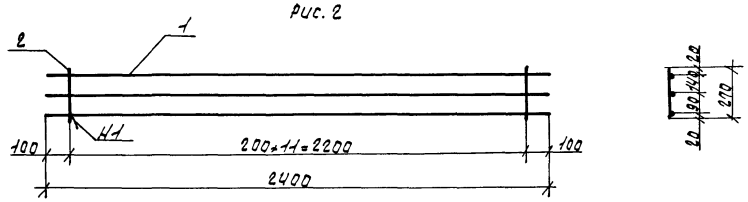

Рис. 3

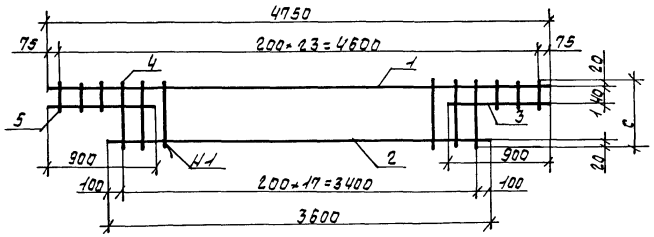

Формат	Зона	Поз.	Обозначение	Наименование	Кол	Примечание
				1.100.1-7.3-4 00.00.01		КР12
				Детали		
Б.Ч		1		ф6 А III ГОСТ 5781-82*, ℓ=2400	1	0.53 кг
Б.Ч		2		ф6 А III ГОСТ 5781-82*, ℓ=1530	1	0.34 кг
Б.Ч		3		ф6 А III ГОСТ 5781-82*, ℓ=1150	1	0.26 кг
Б.Ч		4		ф4 Вр I ГОСТ 6727-80*, ℓ=350	6	0.032 кг
Б.Ч		5		ф4 Вр I ГОСТ 6727-80*, ℓ=260	6	0.024 кг
				1.100.1-7.3-4 00.00.03-01		КР13
				Детали		
Б.Ч		1		ф6 А III ГОСТ 5781-82*, ℓ=2400	3	0.53 кг
Б.Ч		2		ф4 Вр I ГОСТ 6727-80*, ℓ=270	12	0.025 кг
				1.100.1-7.3-4 00.00.03-02		КР14
				Детали		
Б.Ч		1		ф6 А III ГОСТ 5781-82*, ℓ=4750	1	1.05 кг
Б.Ч		2		ф6 А III ГОСТ 5781-82*, ℓ=3600	1	0.80 кг
Б.Ч		3		ф6 А III ГОСТ 5781-82*, ℓ=900	2	0.20 кг
Б.Ч		4		ф4 Вр I ГОСТ 6727-80*, ℓ=350	18	0.032 кг
Б.Ч		5		ф4 Вр I ГОСТ 6727-80*, ℓ=180	6	0.016 кг
				1.100.1-7.3-4 00.00.03-03		КР15
				Детали		
Б.Ч		1		ф6 А III ГОСТ 5781-82*, ℓ=4750	1	1.05 кг
Б.Ч		2		ф6 А III ГОСТ 5781-82*, ℓ=3600	1	0.80 кг
Б.Ч		3		ф6 А III ГОСТ 5781-82*, ℓ=900	2	0.20 кг
Б.Ч		4		ф4 Вр I ГОСТ 6727-80*, ℓ=260	18	0.024 кг
Б.Ч		5		ф4 Вр I ГОСТ 6727-80*, ℓ=180	6	0.016 кг

Обозначение	Марка	Рис.	c	Масса, кг
1.100.1-7.3-4 00.00.03	КР12	1		1.47
-01	КР13	2		1.89
-02	КР14	3	350	2.92
-03	КР16	3	260	2.78

привязан

Инв.№

Взам.инв.№ | Подпись и дата | Инв.№подл.

Нач.отд	Печарин		12.89
Гл.конс.	Радашкевич		
Рук.гр.	Стаберова		
Провер.	Стаберова		
Разраб.	Булгакова		

1.100.1-7.3-4 00.00.03

Каркас плоский КР12...14, КР16

Стадия	Лист	Листов
Р		1

СибЗНИИЭП г.Новосибирск

Формат А3

Рис. 1

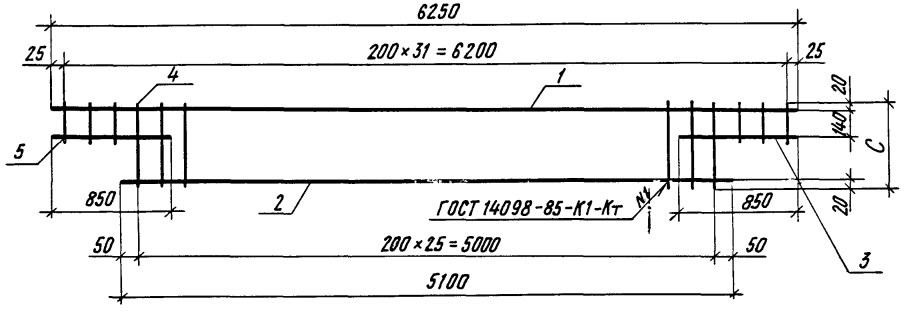

Рис. 2

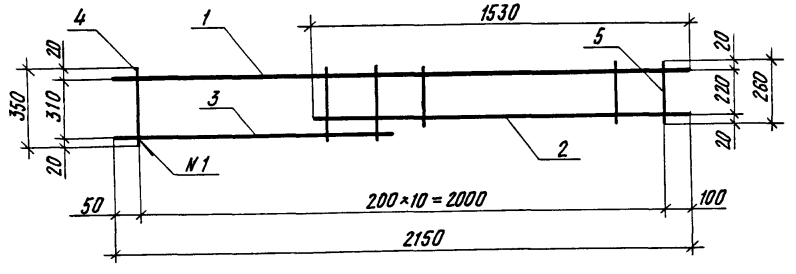

Формат	Зона	Поз.	Обозначение	Наименование	Кол.	Примечание
				1.100.1-7.3-4 00.00.04		КР 15
				Детали		
БЧ		1		ф6AIII ГОСТ 5781-82*, ℓ=6250	1	1,39 кг
БЧ		2		ф6AIII ГОСТ 5781-82*, ℓ=5100	1	1,13 кг
БЧ		3		ф6AIII ГОСТ 5781-82*, ℓ=850	2	0,19 кг
БЧ		4		ф4BpI ГОСТ 6727-80*, ℓ=350	26	0,032 кг
БЧ		5		ф4BpI ГОСТ 6727-80*, ℓ=180	6	0,016 кг
				1.100.1-7.3-4 00.00.04-01		КР 17
				Детали		
БЧ		1		ф6AIII ГОСТ 5781-82*, ℓ=6250	1	1.39 кг
БЧ		2		ф6AIII ГОСТ 5781-82*, ℓ=5100	1	1.13 кг
БЧ		3		ф6AIII ГОСТ 5781-82*, ℓ=850	2	0.19 кг
БЧ		4		ф4BpI ГОСТ 6727-80*, ℓ=260	26	0,024 кг
БЧ		5		ф4BpI ГОСТ 6727-80*, ℓ=180	6	0,016 кг
				1.100.1-7.3-4 00.00.04-02		КР 24
				Детали		
БЧ		1		ф6AIII ГОСТ 5781-82*, ℓ=2150	1	0,48 кг
БЧ		2		ф6AIII ГОСТ 5781-82*, ℓ=1530	1	0,34 кг
БЧ		3		ф6AIII ГОСТ 5781-82* ℓ=900	1	0,20 кг
БЧ		4		ф4BpI ГОСТ 6727-80*, ℓ=350	5	0,032 кг
БЧ		5		ф4BpI ГОСТ 6727-80*, ℓ=260	6	0,024 кг

Обозначение	Марка	Рис.	C	Масса, кг
1.100.1-7.3-4 00.00.04	КР 15	1	350	3.83
-01	КР17	1	260	3.62
-02	КР24	2		1.32

Привязан

Инв. №

Взам. инв. №

Подпись и дата

Инв. № подл.

Нач. АПМ-1	Печерин		12.89
Гл. конст.	Радашкевич		
Рук. гр.	Стабредова		
Провер.	Стабредова		
Разраб.	Булгакова		

1.100.1-7.3-4 00.00.04

Каркас плоский КР15, КР17, КР24

Стадия	Лист	Листов
Р		1

СибЗНИИЭП г. Новосибирск

Копировал

Формат А3

Рис. 1

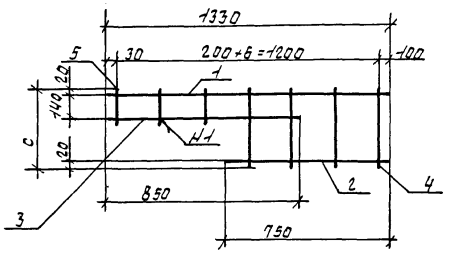

Рис. 2

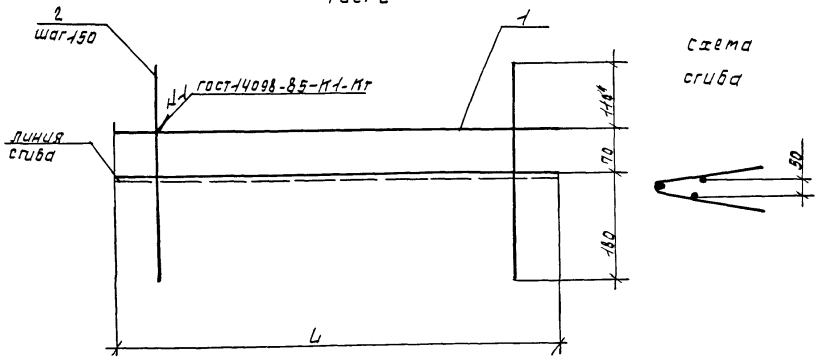

Схема сгиба

Формат	Зона	Поз.	Обозначение	Наименование	Кол.	Примеч
				1.100.1-7.3-4 00.00.05		Кр18
				Детали		
БЧ		1		ф6 А III ГОСТ 5781-82*, ℓ=1330	1	0.30 кг
БЧ		2		ф6 А III ГОСТ 5781-82*, ℓ=150	1	0.11 кг
БЧ		3		ф6 А III ГОСТ 5781-82*, ℓ=850	1	0.19 кг
БЧ		4		ф4 В I ГОСТ 6727-80*, ℓ=350	4	0.036 кг
БЧ		5		ф4 В I ГОСТ 6727-80*, ℓ=180	3	0.016 кг
				1.100.1-7.3-4 00.00.05-01		Кр19
				Детали		
БЧ		1		ф6 А III ГОСТ 5781-82*, ℓ=1330	1	0.28 кг
БЧ		2		ф6 А III ГОСТ 5781-82*, ℓ=150	1	0.11 кг
БЧ		3		ф6 А III ГОСТ 5781-82*, ℓ=850	1	0.19 кг
БЧ		4		ф4 В I ГОСТ 6727-80*, ℓ=260	4	0.024 кг
БЧ		5		ф4 В I ГОСТ 6727-80*, ℓ=180	3	0.016 кг
				1.100.1-7.3-4 00.00.05-02		ПМП
				Детали		
БЧ		1		ф4 В I ГОСТ 6727-80*, ℓ=1100	2	0.16 кг
БЧ		2		ф5 В I ГОСТ 6727-80*, ℓ=350	12	0.05 кг

Обозначение	Марка	Рис.	С	Масса, кг
1.100.1-7.3-4 00.00.05	Кр18	1	350	0.82
-01	Кр19	1	280	0.78
-02	ПМП	2		0.92

Привязан

Инв.№ подл. | Подпись и дата | Взам. инв.№

Инв.№ 12

Нач.ЯПМ	Печерин		12.89
Гл.конс.	Радашкевич		
Рук.гр.	Стабровода		
Провер.	Стабровода		
Разраб.	Булгакова		

1.100.1-7.3-4 00.00.05

Марка Кр18, Кр19, ПМП

Стадия	Лист	Листов
Р		1

СибЗНИИЭП г. Новосибирск

Формат А3

Рис. 1

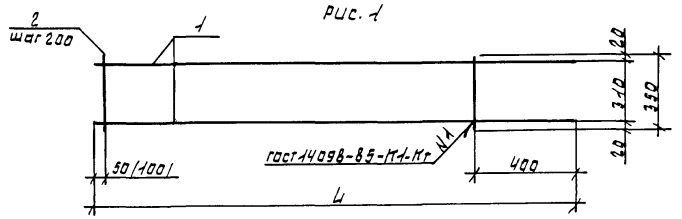

Рис. 2

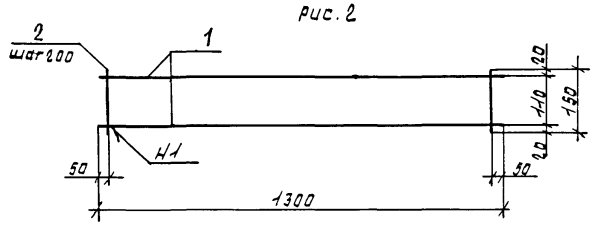

Рис. 3

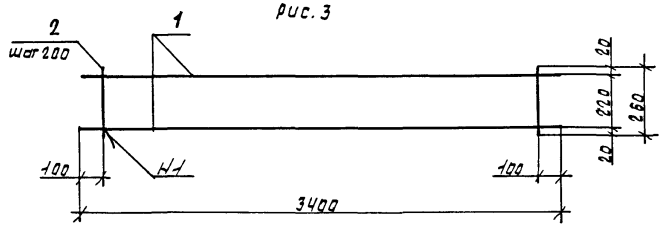

Формат	Зона	Поз.	Обозначение	Наименование	Кол.	Примечание
				1.100.1-7.3-4 00.00.06		КР20
				Детали		
БЧ		1		ф6 А III ГОСТ 5781-82*, ℓ=1650	2	0.37 кг
БЧ		2		ф4 В I ГОСТ 6727-80*, ℓ=350	7	0.032 кг
				1.100.1-7.3-4 00.00.06-01		КР21
				Детали		
БЧ		1		ф6 А III ГОСТ 5781-82*, ℓ=1900	2	0.42 кг
БЧ		2		ф4 В I ГОСТ 6727-80*, ℓ=350	8	0.032 кг
				1.100.1-7.3-4 00.00.06-02		КР22
				Детали		
БЧ		1		ф8 А III ГОСТ 5781-82* ℓ=1300	2	0.52 кг
БЧ		2		ф5 В I ГОСТ 6727-80*, ℓ=150	7	0.02 кг
				1.100.1-7.3-4 00.00.06-03		КР23
				Детали		
БЧ		1		ф12 А III ГОСТ 5781-82*, ℓ=3400	2	3.02 кг
БЧ		2		ф5 В I ГОСТ 6727-80*, ℓ=260	17	0.04 кг

Обозначение	Марка	Рис.	L	Масса, кг
1.100.1-7.3-4 00.00.06	КР20	1	1650	0.96
-01	КР21	1	1900	1.10
-02	КР22	2		1.18
-03	КР23	3		0.72

Инв. № подл. | Подпись и дата | Взам. инв. №

Привязан

ИНБ-4/2

Нач. АПП	Печерин		12.89
Гл. конс.	Радашкевич		
Рук. гр.	Стаберова		
Провер.	Булгакова		
Разраб.	Моисеева		

1.100.1-7.3-4 00.00.06

Каркас плоский КР20...КР23

Стадия	Лист	Листов
Р		1

СибЗНИИЭП г. Новосибирск

Формат А3

Рис. 1

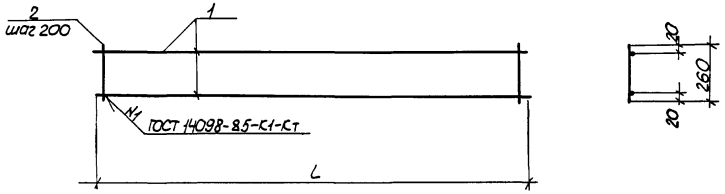

Рис. 2

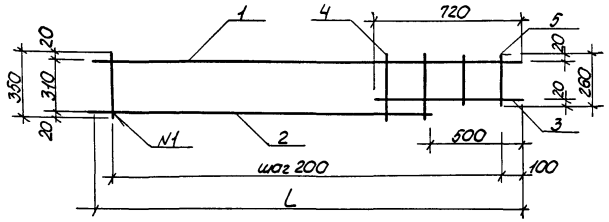

Формат	Зона	Поз.	Обозначение	Наименование	Кол.	Примечание
				1.100.1-7.3-4 00.00.07		КР25
				Детали		
Б4		1		ф6АIII ГОСТ 5781-82*, ℓ=2770	2	0,615кг
Б4		2		ф4ВрI ГОСТ 6727-80*, ℓ=260	14	0,024кг
				1.100.1-7.3-4 00.00.07-01		КР26
				Детали		
Б4		1		ф6АIII ГОСТ 5781-82*, ℓ=4300	2	0,96кг
Б4		2		ф4ВрI ГОСТ 6727-80*, ℓ=260	22	0,024кг
				1.100.1-7.3-4 00.00.07-02		КР27
				Детали		
Б4		1		ф6АIII ГОСТ 5781-82*, ℓ=3450	2	0,77кг
Б4		2		ф4ВрI ГОСТ 6727-80*, ℓ=260	18	0,024кг
				1.100.1-7.3-4 00.00.07-03		КР28
				Детали		
Б4		1		ф6АIII ГОСТ 5781-82*, ℓ=2400	1	0,53кг
Б4		2		ф6АIII ГОСТ 5781-82*, ℓ=1900	1	0,42кг
Б4		3		ф6АIII ГОСТ 5781-82*, ℓ=720	1	0,16кг
Б4		4		ф4ВрI ГОСТ 6727-80*, ℓ=350	10	0,032кг
Б4		5		ф4ВрI ГОСТ 6727-80* ℓ=260	2	0,024кг
				1.100.1-7.3-4 00.00.07-04		КР29
				Детали		
Б4		1		ф6АIII ГОСТ 5781-82*, ℓ=2150	1	0,48кг
Б4		2		ф6АIII ГОСТ 5781-82*, ℓ=1650	1	0,37кг
Б4		3		ф6АIII ГОСТ 5781-82*, ℓ=720	1	0,16кг
Б4		4		ф4ВрI ГОСТ 6727-80*, ℓ=350	9	0,032кг
Б4		5		ф4ВрI ГОСТ 6727-80*, ℓ=260	2	0,024кг

Обозначение	Марка	Рис	L	Масса, кг
1.100.1-7.3-4 00.00.07	КР25	1	2770	1.57
-01	КР26	1	4300	2.45
-02	КР27	1	3450	1.97
-03	КР28	2	2400	1.48
-04	КР29	2	2150	1.35

Инв.№ подл. | Подпись и дата | Взам.инв.№

Привязан

Инв.№

Нач.АПМ-1	Печерин		12.89
Гл.констр.	Родашкевич		
Рук. гр.	Столбредова		
Провер.	Булгакова		
Разраб.	Максеева		

1.100.1-7.3-4 00.00.07

Каркас плоский КР25...КР29

Стадия	Лист	Листов
Р		1

СибЗНИИЭП г. Новосибирск

Копировал: Порфирьева

Формат А3

Развертка

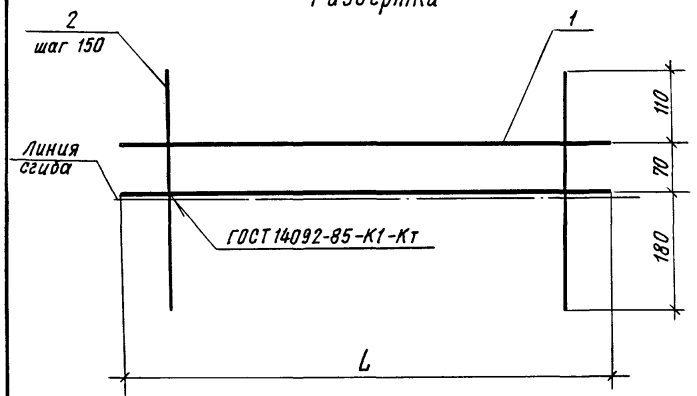

Схема сгиба

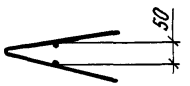

Обозначение	Марка	L	Масса, кг
1.100.1-7.3-4 00.00.08	ПК1	1100	0,60
-01	ПК2	2600	1.38
-02	ПК3	2950	1.54
-03	ПК4	4450	2.31
-04	ПК5	5200	2.69
-05	ПК6	6700	3.47

Взам. инв.№ | Подпись и дата | Инв.№ подл.

Привязан

Инв.№

Формат	Зона	Поз.	Обозначение	Наименование	Кол	Примечание
				1.100.1-7.3-4 00.00.08		ПК1
				Детали		
Б.Ч.		1		ф4 BpI ГОСТ 6727-80*; ℓ=1100	2	0,10 кг
Б.Ч.		2		ф5 BpI ГОСТ 6727-80*; ℓ=360	8	0,05 кг
				1.100.1-7.3-4 00.00.08-01		ПК2
				Детали		
Б.Ч.		1		ф4 BpI ГОСТ 6727-80*; ℓ=2600	2	0,24 кг
Б.Ч.		2		ф5 BpI ГОСТ 6727-80*; ℓ=360	18	0,05 кг
				1.100.1-7.3-4 00.00.08-02		ПК3
				Детали		
Б.Ч.		1		ф4 BpI ГОСТ 6727-80*; ℓ=2950	2	0,27 кг
Б.Ч.		2		ф5 BpI ГОСТ 6727-80*; ℓ=360	20	0,05 кг
				1.100.1-7.3-4 00.00.08-03		ПК4
				Детали		
Б.Ч.		1		ф4 BpI ГОСТ 6727-80*; ℓ=4450	2	0,405 кг
Б.Ч.		2		ф5 BpI ГОСТ 6727-80*; ℓ=360	30	0,05 кг
				1.100.1-7.3-4 00.00.08-04		ПК5
				Детали		
Б.Ч.		1		ф4 BpI ГОСТ 6727-80*; ℓ=5200	2	0,42 кг
Б.Ч.		2		ф5 BpI ГОСТ 6727-80*; ℓ=360	35	0,05 кг
				1.100.1-7.3-4 00.00.08-05		ПК6
				Детали		
Б.Ч		1		ф4 BpI ГОСТ 6727-80*; ℓ=6700	2	0,61 кг
Б.Ч		2		ф5 BpI ГОСТ 6727-80*; ℓ=360	45	0,05 кг

Нач. АПМ-1	Печерин	12.89
Гл. конст	Равашкевич	
Рук. гр.	Стабредова	
Провер.	Стабредова	
Разраб.	Булгакова	

1.100.1-7.3-4 00.00.08

Каркас ПК1...ПК6

Стадия	Лист	Листов
Р		1

СибЗНИИЭП г. Новосибирск

Копировал Архипов

Формат А3

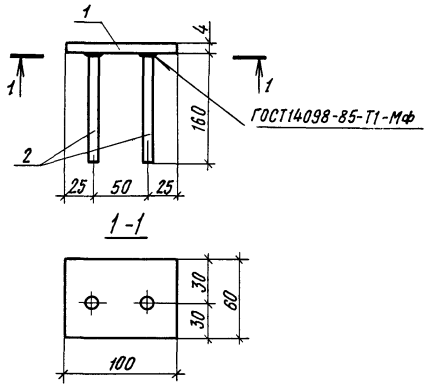

Формат	Зона	Поз	Обозначение	Наименование	Кол.	Примечание
				Детали		
Б.Ч.		1		−4×60, ГОСТ 19903-74*, ℓ=80	1	0,15 кг
Б.Ч		2		ф10 AIII ГОСТ 5781-82*, ℓ=160	2	0,10 кг

Масса закладного изделия - 0,35 кг

Привязан

Инв.№

Взам. инв.№ | Подпись и дата | Инв.№ подл.

Нач. АПМ-1	Печерин		12.89	1.100.1-7.3-4 00.00.09
Гл. конст.	Радашкевич			
Рук. гр.	Стабредова			Изделие закладное М1
Провер.	Булгакова			Стадия: Р; Лист: ; Листов: 1
Разраб.	Степанова			СибЗНИИЭП г. Новосибирск

Формат А4

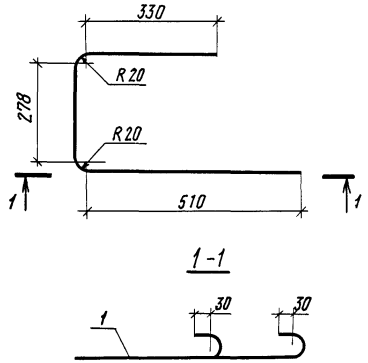

Формат	Зона	Поз	Обозначение	Наименование	Кол.	Примечание
				Детали		
Б.Ч.		1		ф12 AI ГОСТ 5781-80*, ℓ=1340	1	1,19 кг

Привязан

Инв.№

Взам. инв.№ | Подпись и дата | Инв.№ подл.

Нач. АПМ-1	Печерин		12.89	1.100.1-7.3-4 00.00.10
Гл. конст.	Радашкевич			
Рук. гр.	Стабредова			Анкер А1
Провер.	Булгакова			Стадия: Р; Лист: ; Листов: 1
Разраб.	Степанова			СибЗНИИЭП г. Новосибирск

Копировал

Формат А4

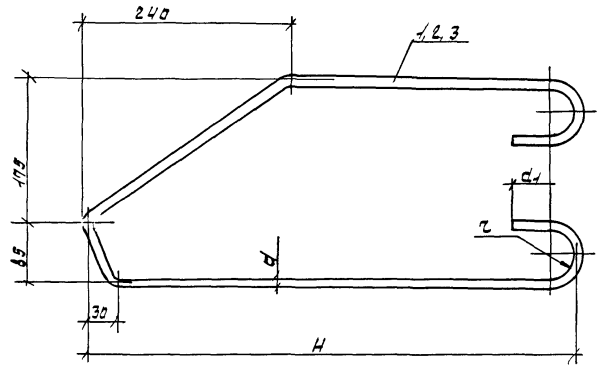

Обозначение		Марка	Размеры, мм				Примечание
			d	d1	H	r	
1.100.1-7.3-4	00.00.11	П1	10	30	460	20	0.76кг
	-01	П2	12	30	520	20	1.18кг
	-02	П3	14	50	580	30	1.87кг

Привязан

Инв. №

Нач. АПМ	Печерин		12.89
Гл. конс.	Радашкевич		
Рук. гр.	Стабрадова		
Провер.	Булгакова		
Разраб.	Стеканова		

1.100.1-7.3-4 00.00.11СБ

Петли монтажные П1...П3
Сборочный чертеж

Стадия	Лист	Листов
Р		1

СибЗНИИЭП
г. Новосибирск

Формат: А4

Инв. № подл. | Подпись и дата | Взам. инв. №

Формат	Зона	Поз.	Обозначение	Наименование	Кол. на исполнение 01	02	Примечание
				Документация			
			1.100.1-7.3-4 00.00.11СБ	Сборочный чертеж	X	X	X
				Детали			
А4		1	1.100.1-7.3-4 00.00.11	Ф10Ас II ГОСТ 5781-82*, ℓ=1230	1		0.76кг
А4		2	-01	Ф12Ас II ГОСТ 5781-82*, ℓ=1330		1	1.18кг
А4		3	-02	Ф14Ас II ГОСТ 5781-82*, ℓ=1550		1	1.87кг

Привязан

Инв. №

Нач. АПМ	Печерин		12.89
Гл. конс.	Радашкевич		
Рук. гр.	Стабрадова		
Провер.	Булгакова		
Разраб.	Стеканова		

1.100.1-7.3-4 00.00.11

Петли монтажные П1...П3

Стадия	Лист	Листов
Р		1

СибЗНИИЭП
г. Новосибирск

Инв. № подл. | Подпись и дата | Взам. инв. №

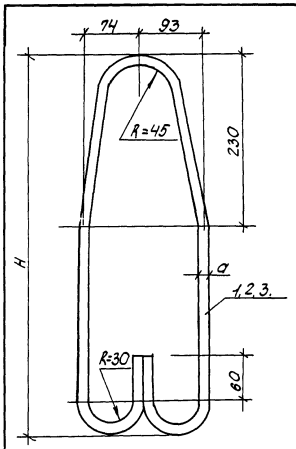

Обозначение		Марка	Рис.	Размеры, мм			Масса, кг
				d	H		
1.100.1-7.3-4	00.00.12	П4		14	600		1,93
	-01	П.5		16	670		2,75
	-02	П6		18	730		3,84

Привязан

Инв. №

Нач.АПМ	Печерин		12.89
Гл.конст.	Радашкевич		
Рук.гр.	Стобредова		
Провер.	Булгакова		
Разраб.	Степанова		

1.100.1-7.3-4 00.00.12 СБ

Петли монтажные П4...П6 Сборочный чертеж

Стадия	Лист	Листов
Р		1

СибЗНИИЭП г. Новосибирск

Копировал: Порфирьева

Формат А 4

Инв. № подл. | Подпись и дата | Взам. инв. №

Формат	Зона	Поз.	Обозначение		Наименование	Кол. на исполн. 01	02							Примечание
					Документация									
			1.100.1-7.3-4	00.00.12СБ	Сборочный чертеж	X	X	X						
					Детали									
А4		1	1.100.1-7.3-4	00.00.12	ф14Ас II ГОСТ 5781-82* ℓ=1600	1								1,93кг
А4		2		-01	ф16Ас II ГОСТ 5781-82* ℓ=1740		1							2,75кг
А4		3		-02	ф18Ас II ГОСТ 5781-82* ℓ=1920			1						3,84кг

Привязан

Инв. №

Нач.АПМ	Печерин		12.89
Гл.конст.	Радашкевич		
Рук.гр.	Стобредова		
Провер.	Булгакова		
Разраб.	Степанова		

1.100.1-7.3-4 00.00.12

Петли монтажные П4...П6

Стадия	Лист	Листов
Р		1

СибЗНИИЭП г. Новосибирск

Инв. № подл. | Подпись и дата | Взам. инв. №

Марка элемента	Изделия арматурные																			Изделия закладные						Общий расход
	Арматура класса																		Всего	Арматура класса			Прокат марки		Всего	
	Вр I ГОСТ 6727-80*					А-III ГОСТ 5781-82*				А-I ГОСТ 5781-82*			Ас-II ГОСТ 5781-82*							А-II ГОСТ 5781-82*			Вст3пс6 ГОСТ 19903-74*			
	ф4	ф5		итого	ф6	ф8	ф12		итого	ф12		итого	ф10	ф12	ф14	ф16	ф18	итого		ф10		итого	-4		итого		
1НЧ 12.20.40-50л	1.07	0.40		1.47	2.62				2.62	2.38		2.38	1.52					1.52	7.99	0.40		0.40	0.30		0.30	0.70	8.69
1НЧ 27.20.40-50л	2.47	0.90		3.37	6.38				6.38	2.38		2.38		2.36				2.36	14.49	0.40		0.40	0.30		0.30	0.70	15.19
1НЧ 30.20.40-50л	2.63	1.00		3.63	6.70				6.70	2.38		2.38		2.36				2.36	15.07	0.40		0.40	0.30		0.30	0.70	15.77
1НЧ 30.19.40-50л	2.09			2.09	6.70				6.70	2.38		2.38		2.36				2.36	13.53	0.40		0.40	0.30		0.30	0.70	14.23
1НЧ 45.20.40-50л	3.40	1.50		4.90	9.76				9.76	2.38		2.38			3.74			3.74	20.78	0.40		0.40	0.30		0.30	0.70	21.48
1НЧ 45.19.40-50л	2.59			2.59	9.76				9.76	2.38		2.38			3.74			3.74	18.47	0.40		0.40	0.30		0.30	0.70	19.17
1НЧ 48.25.40-50л	4.44	1.75		6.19	13.33				13.33							5.50		5.50	25.02	1.20		1.20	0.90		0.90	2.10	27.12
1НЧ 48.24.40-50л	3.50			3.50	13.33				13.33							5.50		5.50	22.33	1.20		1.20	0.90		0.90	2.10	24.43
1НЧ 63.25.40-50л	5.51	2.25		7.76	15.76				15.76								7.68	7.68	31.20	1.20		1.20	0.90		0.90	2.10	33.30
1НЧ 63.24.40-50л	4.29			4.29	15.76				15.76								7.68	7.68	27.73	1.20		1.20	0.90		0.90	2.10	29.83
1НЧ 15.25.40-50л	1.30	0.60		1.90	5.17				5.17				1.52					1.52	8.59	0.80		0.80	0.60		0.60	1.40	9.99
1НЧ 15.24.40-50л	0.98			0.98	5.17				5.17				1.52					1.52	7.67	0.80		0.80	0.60		0.60	1.40	9.07
1НЧ 15.25.40-50л-1	1.30	0.60		1.90	5.17				5.17				1.52					1.52	8.59	0.80		0.80	0.60		0.60	1.40	9.99
1НЧ 15.24.40-50л-1	0.98			0.98	5.17				5.17				1.52					1.52	7.67	0.80		0.80	0.60		0.60	1.40	9.07
1НЧ 43.19.40-50л	1.00	3.05		4.05	3.44	2.08	12.08		17.60	1.19		1.19	1.52					1.52	24.36	0.40		0.40	0.30		0.30	0.70	25.06
1НЧ 30.25.40-50л	2.92	1.00		3.92	8.20				8.20	2.38		2.38		2.36				2.36	16.80	0.80		0.80	0.60		0.60	1.40	18.26
1НЧ 45.24.40-50л	3.27			3.27	10.62				10.62							5.50		5.50	19.32	0.80		0.80	0.60		0.60	1.40	20.72
1НЧ 38.24.40-50л	2.57			2.57	8.71				8.71	2.38		2.38			3.86			3.86	17.52	0.40		0.40	0.30		0.30	0.70	18.22

Взам. инв. №

Подпись и дата

Инв. №

привязан

Инв. №

Нач. АПМ	Печерин	
Гл. конс.	Радашкевич	
Рук. гр.	Стабрейова	
Провер.	Булгакова	
Разраб.	Моисеева	

1.100.1-7.3-4 ОО.ОО.ОО РС

Ведомость расхода стали

стадия	лист	листов
Р		1

СибЗНИИЭП г. Новосибирск

Формат А3

gost.e-ecolog.ru