ТИПОВЫЕ СТРОИТЕЛЬНЫЕ КОНСТРУКЦИИ, ИЗДЕЛИЯ И УЗЛЫ

СЕРИЯ 1.100.1-7

ИНДУСТРИАЛЬНЫЕ ИЗДЕЛИЯ КРУПНОПАНЕЛЬНЫХ 5-9 ЭТАЖНЫХ ЗДАНИЙ С ВЫСОТОЙ ЭТАЖА 2,8м И СО СТРОИТЕЛЬНЫМ МОДУЛЕМ 15М НА ОСНОВЕ ЖИЛЫХ ДОМОВ СЕРИИ 97

ВЫПУСК 3-2

ПАНЕЛИ ОПОРНЫЕ И ПАРАПЕТНЫЕ ОДНОСЛОЙНЫЕ ЛЕГКОБЕТОННЫЕ ДЛЯ ТРЕХСЛОЙНЫХ НАРУЖНЫХ СТЕН ТОЛЩИНОЙ 350 мм (ХОЛОДНЫЙ ЧЕРДАК)

РАБОЧИЕ ЧЕРТЕЖИ

gost.e-ecolog.ru

ТИПОВЫЕ СТРОИТЕЛЬНЫЕ КОНСТРУКЦИИ, ИЗДЕЛИЯ И УЗЛЫ

СЕРИЯ 1.100.1-7

ИНДУСТРИАЛЬНЫЕ ИЗДЕЛИЯ КРУПНОПАНЕЛЬНЫХ 5-9 ЭТАЖНЫХ ЗДАНИЙ С ВЫСОТОЙ ЭТАЖА 2,8м И СО СТРОИТЕЛЬНЫМ МОДУЛЕМ 15М НА ОСНОВЕ ЖИЛЫХ ДОМОВ СЕРИИ 97

ВЫПУСК 3-2

ПАНЕЛИ ОПОРНЫЕ И ПАРАПЕТНЫЕ ОДНОСЛОЙНЫЕ ЛЕГКОБЕТОННЫЕ ДЛЯ ТРЕХСЛОЙНЫХ НАРУЖНЫХ СТЕН ТОЛЩИНОЙ 350 мм (ХОЛОДНЫЙ ЧЕРДАК)

РАБОЧИЕ ЧЕРТЕЖИ

РАЗРАБОТАНЫ
СибЗНИИЭП
Главный инженер — С.Ф. Трутеён
Начальник АПМ-1 — М.К. Печерин
Главный инженер проекта — И.Б. Радашкевич

УТВЕРЖДЕНЫ И ВВЕДЕНЫ В ДЕЙСТВИЕ
С 1 ИЮНЯ 1990 г.
ГОСКОМАРХИТЕКТУРЫ
ПРИКАЗ ОТ 22.05.90 №89

Обозначение	Наименование	Стр.
1.100.1-7.3-2 00.00.00	Содержание	3
00.00.00ТО	Техническое описание	4...6
00.00.00НИ	Номенклатура изделий	7...10
01.00.00	Панель опорная 1НЧ12.22.25-50л	11
01.01.00	Каркас пространственный КП12.22.25	12
02.00.00	Панель опорная 1НЧ27.22.25-50л	13
02.01.00	Каркас пространственный КП27.22.25	14
03.00.00	Панель опорная 1НЧ30.22.85-50л	15
03.01.00	Каркас пространственный КП30.22.25	16
04.00.00	Панель опорная 1НЧ30.22.25-50л-1	17
04.01.00	Каркас пространственный КП30.22.25-1	18
05.00.00	Панель опорная 1НЧ 45.22.25-50л	19
05.01.00	Каркас пространственный КП45.22.25	20
06.00.00	Панель опорная 1НЧ 45.22.25-50л-1	21
06.01.00	Каркас пространственный КП 45.22.25-1	22
07.00.00	Панель опорная 1НЧ 45.22.25-50л-2	23
07.01.00	Каркас пространственный КП45.22.25-2	24
08.00.00	Панель опорная 3НЧ30.22.35-50л	25
08.01.00	Каркас пространственный КП30.22.35	26
09.00.00	Панель парапетная 1НЧ 48.27.26-50л	27
09.01.00	Каркас пространственный КП 48.27.26	28
10.00.00	Панель парапетная 1НЧ 48.26.26-50л	29
10.01.00	Каркас пространственный КП 48.26.26	30
11.00.00	Панель парапетная 1НЧ 63.27.26-50л	31
11.01.00	Каркас пространственный КП 63.27.26	32
12.00.00	Панель парапетная 1НЧ 63.26.26-50л	33
12.01.00	Каркас пространственный КП 63.26.26	34
13.00.00	Панель парапетная 1НЧ 15.27.26-50л	35
	1НЧ 15.27.26-50л-1	

Обозначение	Наименование	Стр.
1.100.1-7.3-2 13.01.00	Каркас пространственный КП15.27.26	36
	КП15.27.26-1	
14.00.00	Панель парапетная 1НЧ15.26.26-50л	37
	1НЧ15.26.26-50л-1	
14.01.00	Каркас пространственный КП15.26.26	38
	КП 15.26.26-1	
15.00.00	Панель парапетная 1НЧ30.27.26-50л	39
15.01.00	Каркас пространственный КП30.27.26	40
16.00.00	Панель парапетная 1НЧ45.26.26-50л	41
16.01.00	Каркас пространственный КП45.26.26	42
17.00.00	Панель парапетная 1НЧ38.26.26-50л	43
17.01.00	Каркас пространственный КП38.26.26	44
00.00.00Д1	Узлы опалубочные	45...53
00.00.00Д2	Узлы армирования	54...59
00.00.01	Каркасы плоские КР1÷КР5, КР14	60
00.00.02	Каркас плоский КР6÷КР8	61
00.00.03	Каркас плоский КР9÷КР13	62
00.00.04	Каркас плоский КР16÷КР18	63
00.00.05	Каркас плоский гнутый КР19÷КР21, КР13	64
00.00.06	Каркас плоский гнутый КР22÷КР24	65
00.00.07	Сетка С1	66
00.00.08	Петли монтажные П1÷П5	67
00.00.08ВС5	Петли монтажные П1÷П5	
00.00.09	Анкер А1	68
00.00.10	Изделие закладное М1	
00.00.00ВС	Ведомость расхода стали	(69)

Взам. инв. N | Подпись и дата | Инв. N подл.

Привязан

Инв. №

Норм. конт.	Радашкевич		1.100.1-7.3-2 00 00.00
Нач. АПМ	Печерин		12.89
Гл. конс.	Радашкевич		
Рук. гр.	Слабедова		Содержание
Правер.	Булгакова		Стадия: Р; Лист: ; Листов: 1
Разраб.	Моисеева		СибЗНИИЭП г. Новосибирск

Копировал: Порфирьева Формат: А3

Общая часть.

Рабочие чертежи опорных и парапетных панелей однослойных керамзитобетонных толщиной 250 мм для холодных чердаков крупнопанельных жилых зданий серии 97 разработаны в составе общесоюзного строительного каталога типовых конструкций и изделий для всех видов строительства.

Выпуск содержит техническое описание, опалубочные и арматурные узлы, рабочие чертежи, арматурные изделия.

Панели разработаны для наружных несущих стен холодных чердаков 5-9 эт. зданий с размерами строительного модуля кратными 1500 мм (1,5 м), предназначенных для строительства в климатическом районе IВ при расчетных температурах наружного воздуха не ниже −40°С, нормативном ветровом давлении до 0,38 кПа на территориях с обычными геологическими условиями

Панели предназначены для зданий II степени огнестойкости; предел огнестойкости - более 2-х часов.

Соединение опорных и парапетных панелей между собой и с конструкциями дома должно осуществляться в соответствии с монтажными узлами, разработанными для домов серии 97.

При проектировании панелей учтены требования СНиП 2.03.01-84* и ГОСТ 11024-84* „Панели из легких бетонов для наружных стен жилых и общественных зданий". Изготовление панелей должно также соответствовать требованиям разработанных для настоящей серии технических условий ТУ 67-993-88.

Опорные и парапетные панели разработаны с учетом следующих основных технологических положений:

а) изготовление панелей предусматривается применительно к технологии заводов железобетонных изделий, запроектированных институтом Гипростроммаш, шифр 409-013-14, 83.

б) предельный габарит панелей 6,26×2,67×0,26 масса до 5,62 т;

в) панели изготавливаются фасадной стороной вниз;

г) подъем панелей в вертикальное положение после термообработки производится с помощью кантователя при угле наклона не менее 70°;

д) распалубка производится при достижении прочности бетона изделия не менее 70% от проектной;

е) панели армируются пространственными сварными каркасами, устанавливаемыми в форму при закрытых бортах; отдельные элементы пространственных каркасов, а также строповочные петли, выпуски и закладные детали окончательно фиксируются в форме;

ж) съемные элементы форм, обеспечивающие образование проемов, а также элементы, образующие профили торцовых панелей, устанавливаются после укладки пространственных каркасов в форму;

контроль качества при изготовлении должен производиться путем систематического пооперационного контроля; прочности бетонных кубов и арматуры; прочности укладки пространственных каркасов; толщин защитных слоев.

Конструкция панелей.

Наружные однослойные панели марок с индексом 50л выполняются из керамзитобетона класса по прочности на сжатие в 3,5; морозостойкость бетона не ниже F 35; плотность керамзитобетона в высушенном до постоянной массы состоянии — D=1100 кг/м³.

Инв. № подл.	Подпись и дата	Взам. инв. №	привязан:				
			Инв. №				

					1.100.1-7.3-2	00.00.00 ТО	
Нач. АПМ	Печерин		12.89	Техническое описание	Стадия	Лист	Листов
Гл. конст.	Радашкевич				Р	1	3
Рук. гр.	Стабредова				СибЗНИИЭП г. Новосибирск		
Провер.	Радашкевич						
Разраб.	Павлючик						

копировал: [illegible] формат А3

Исключение составляет опарная панель лестничной клетки ЗНЧ 30.22.35-50л. Она трехслойная на жестких связях. Наружный и внутренний слой (δ = 60 м и δ=120мм соответственно) выполнен из керамзитобетона класса по прочности на сжатие В12,5, морозостойкость 35., плотность 1500. Утеплитель =170 мм; γ=50 кг/м^3.

Фактурный слой или слой, к которому крепится облицовочная плитка, должен переходить с фасадной поверхности на откосы продуктов и на торцы панелей в зоне установки герметиков.

Класс наружного слоя по прочности на сжатие должен быть не менее В7,5. морозостойкость наружного слоя — не ниже 50, толщина наружного слоя – 20 мм (Д 2000кг/м^3) качество отделки внутренней поверхности панелей должно соответствовать категории А-6-лицевых, неотделываемых поверхностей (ГОСТ 11024-84*).

Некачественные поверхности должны затираться цементно-песчаным раствором с добавкой эмульсии ПВА (в количестве 5% от массы цемента)

Профили по периметру наружного слоя панелей запроектированы из условия устройства стыков, заделываемых герметиком с отводом воды случайно проникшей в вертикальные стыки, для чего в них предусмотрены каналы (декомпрессионные полости); вертикальные стыки в местах пересечения с горизонтальными перекрываются фартуками для отвода воды и стыки в этих местах не герметизируются.

Панели по своему местоположению в здании делятся на опорные (вдоль фасадов и в ризалитах) и парапетные (по торцам дома).

По характеру примыкания к перекрытию панели делятся на панели с противодождевым барьером в виде гребня, расположенного по низу панелей, и без гребней – для установки их на плиты лоджий и балконов.

Приемка панелей отк завода- изготавителя и контрольная выборочная проверка потребителей производиться в соответствии с ГОСТ 11024-84; масса панелей при отпуске не должна превышать проектную более, чем на 7%; влажность панелей не должна превышать 13%.

Размеры стеновых панелей не должны иметь отклонений от основных проектных размеров, превышающих установленные ГОСТом допуски.

Прочность бетона к моменту отпуска изделий с завода должна быть не менее 80% проектной марки бетона.

Закладные детали, расположенные по углам панелей на высоте 1600 мм от нижней опорной грани, служат для крепления опорных панелей к конструкциям дома через подкосы и для крепления друг к другу.

Перемещение и монтаж панелей следует производить с применением самобалансирующих траверс, обеспечивающих вертикальное положение панелей (наклон строп к вертикали допускается не более 15°); опирание панелей на скаде и при транспортировании должно производиться только у внутренней поверхности на специальные подкладки таким образом, чтобы противодождевой гребень панели снизу имел бы воздушный зазор до верха опоры – 20 мм; строповка панелей при всех операциях должна производиться за все строповочные петли.

Указания по армированию панелей.

Опорные и парапетные панели заармированы на усилия при распалубке.

Армирование панелей осуществляется пространственными каркасами, которые в свою очередь состоят из унифицированных каркасов-заготовок с привязанными к ним дополнительными арматурными деталями.

Инв.№ подл. | Подпись и дата | Взам.инв.№

привязан

Инв.№

Привязанными- поскольку эти детали по условиям укладки пространственных каркасов в формы с закрытыми бортами не могут быть жестко закреплены на каркасах- заготовках.

Каркасы-заготовки представляют собой систему вертикальных и горизонтальных каркасов, расположенных по контуру панели и проема.

Признак принадлежности к панели и одновременно марку пространственного каркаса каркас- заготовка получает после того, как к нему привязываются (до или после укладки в форму) дополнительные изделия.

Дополнительные каркасы нижних гребней укладываются в форму до установки основной арматуры. Проектное положение арматурных элементов обеспечивается при помощи пластмассовых или цементно-песчанных фиксаторов, а также привязкой к элементам каркаса-заготовки.

Закладные детали, анкера и петли окончательно фиксируются при помощи бортовых коробочек форм и привязкой к элементам каркаса-заготовки.

Сварные каркасы должны соответствовать требованиям ГОСТ 10922-75*

Монтажные петли из арматурной стали класса АсII марки 10 ГТ ГОСТ 5781-82*

Качество стали для изготовления арматурных каркасов, сеток, петель и закладных деталей должно удовлетворять требованиям ГОСТ 380-71** Механические свойства стали должны проверяться в соответствии с ГОСТ 12004-81*

Маркировка панелей.

В настоящей серии принята буквенно-цифровая маркировка панелей;

первая цифра I определяет тип панели — цельная однослойная

буквы НЧ являются характеристикой панели по применению- наружная чердачная панель;

следующие три числа, записанные через точки, являются габаритами изделия, соответственно, длиной, высотой и толщиной, абсолютная величина которых принята с округлением (длина и высота в дм, толщина - в см);

следующее число с буквой „Л" обозначает марку бетона по прочности на сжатие;

следующая цифра обозначает порядковый номер опалубочного изменения данного типоразмера.

Пример расшифровки марки 1НЧ 30.22. 25-50л- однослойная наружная чердачная панель длиной 29,9дм, толщиной 25см, из бетона марки 50, легкого.

Для обеспечения возможности выполнения чертежей средствами автоматизированного проектирования в основных документах и сборочных чертежах приняты сокращенные марки панелей, отсутствие указанных элементов марки компенсируются названием серии и выпуска, где помещены рабочие чертежи панели. Полные марки панелей и соответствующие им сокращенные марки приведены в таблицах номенклатуры в соответствующих выпусках. Каждая изготовленная панель должна иметь маркировку, выполненную несмываемой краской. Должны быть нанесены: марка панели, индекс предприятия, масса панели, дата изготовления. Внесение изменений в обозначение марок не допускается.

Инв.№ подл.	Подпись и дата	Взам.инв.№

Привязан:

Инв. №

Копировал: [illegible] формат А3

Эскиз	Марка	Обозначение	Размеры, мм L	H	B	Расход материалов: керамзитобетон, м3	фактурный слой, м3	сталь, кг	Масса, кг
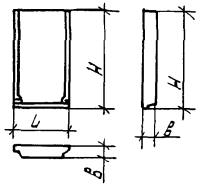	1НЧ 12.22.25-50л	1.100.1-7.3-2 01.00.00	1215	2220	250	0.57	0.05	8.02	820
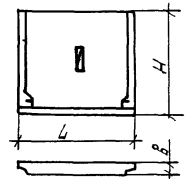	1НЧ 27.22.25-50л	1.100.1-7.3-2 02.00.00	2715	2220		1.31	0.12	13.39	1880
	1НЧ 30.22.25-50л	1.100.1-7.3-2 03.00.00	2990	2220		1.44	0.13	13.01	2060
	1НЧ 45.22.25-50л	1.100.1-7.3-2 05.00.00	4490	2220		2.19	0.20	18.31	3140
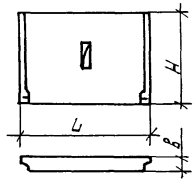	1НЧ 30.22.25-50л-1	1.100.1-7.3-2 04.00.00	2990	2150		1.43	0.13	11.18	2050
	1НЧ 45.22.25-50л-1	1.100.1-7.3-2 06.00.00	4490	2150		2.17	0.19	15.56	3090
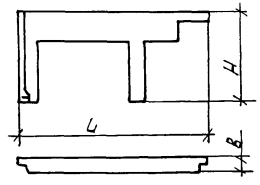	1НЧ 45.22.25-50л-2	1.100.1-7.3-2 07.00.00	4490	2150		0.94	–	27.67	1200

Инв. № подл. | Подпись и дата | Взам. инв. №

привязан

Инв. №

Нач. ЯПМ	Печерин	12.89
Гл. конс.	Радашкевич	
Рук. гр.	Ставредова	
Провер.	Булгакова	
Разраб.	Моисеева	

1.100.1-7.3-2 00.00.00 НИ

Номенклатура изделий

Стадия	Лист	Листов
Р	1	1

СибЗНИИЭП
г. Новосибирск

Формат А3

Эскиз	Марка	Обозначение	Размеры, мм L	H	B	Расход материалов: Керамзитобетон, м³	Фактурный слой, м³	Сталь, кг	Масса, кг
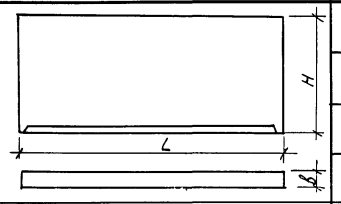	1НЧ48.27.26-50л	1.100.1-7.3-2 09.00.00	4760	2670	260	2.97	0.28	21.94	4270
	1НЧ63.27.26-50л	1.100.1-7.3-2 11.00.00	6260	2670		3.92	0.36	29.86	5620
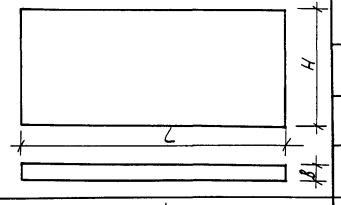	1НЧ48.26.26-50л	1.100.1-7.3-2 10.00.00	4760	2600		2.95	0.27	18.82	4230
	1НЧ63.26.26-50л	1.100.1-7.3-2 12.00.00	6260	2600		3.88	0.35	25.82	5550
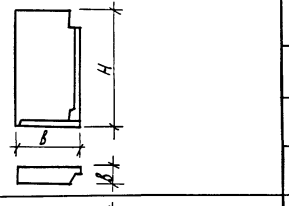	1НЧ15.27.26-50л	1.100.1-7.3-2 13.00.00	1480	2670		0.89	0.09	9.35	1300
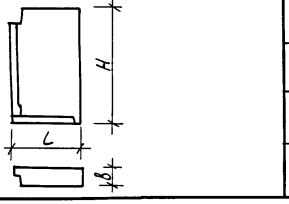	1НЧ15.27.26-50л-1	1.100.1-7.3-2 13.00.00	1480	2670		0.89	0.09	9.35	1300

Взам. инв.№ | Подпись и дата | Инв.№подл.

Привязан

Инв. №

1.100.1-7.3-2 00.00.00 НИ

Лист 2

Копировал: Порфирьева

Формат А3

Эскиз	Марка	Обозначение	Размеры, мм L	H	B	Расход материалов: Керамзитобетон, м³	Фактурный слой, м²	Сталь, кг	Масса, кг
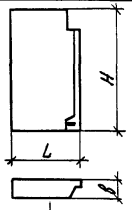	1НЧ 15.26.26-50л	1.100.1-7.3-2 14.00.00	1480	2600	260	0,88	0,09	8,33	1280
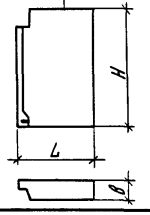	1НЧ 15.26.26-50л-1	1.100.1-7.3-2 14.00.00-01	1480	2600		0,88	0,09	8,33	1280
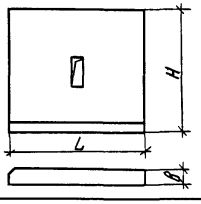	1НЧ 30.27.26-50л	1.100.1-7.3-2 15.00.00	2990	2670		1,87	0,16	14,11	2660
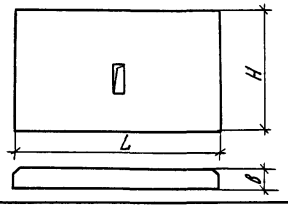	1НЧ 45.26.26-50л	1.100.1-7.3-2 16.00 00	4490	2600		2,79	0,23	16,06	3940

Привязан

Инв.№

1.100.1-7.3-2 00.00.00 НИ

Лист 3

Копировал

Формат А3

Инв.№ подл. | Подпись и дата | Взам. инв.№

Эскиз	Марка	Обозначение	Размеры, мм			Расход материалов				Масса кг
			L	H	B	керамзитобетон, м³	Фактурный слой, м³	Утеплитель м³	Сталь, кг	
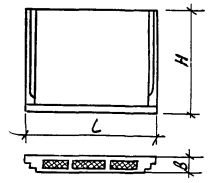	3НЧ 30.22.35-50л	1.100.1-7.3-2 08.00.00	2990	2220	350	1.26	0.13	0.77	21.49	2460
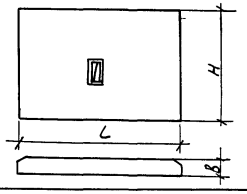	1НЧ 38.26.26-50 л	1.100.1-7.3-2 17.00.00	3780	2600	260	2.28	0.20	—	15.30	32 50

Привязан

Инв. N°

Инв. N° подл. | Подпись и дата | Взам. инв. N°

1.100.1-7.3-2 00.00.00 НЦ

Лист 4

Копировал: Порфирьева

Формат А3

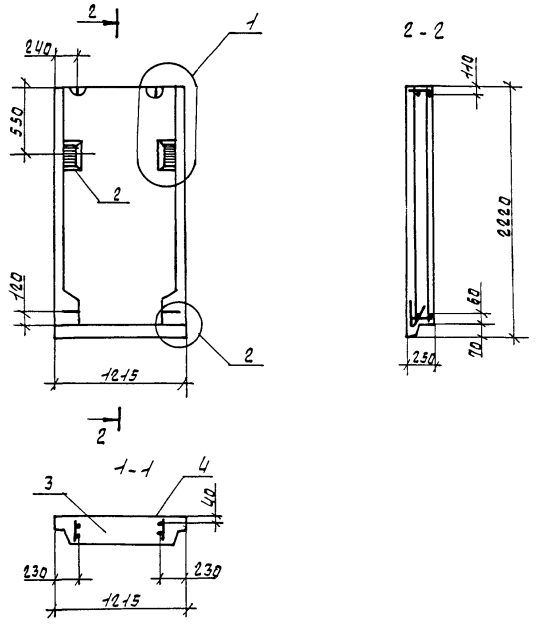

Формат	Зона	Поз.	Обозначение	Наименование	Кол	Примеч
				Документация		
А3			1.100.1-7.3-2 00.00 ПОД1	Узлы опалубки	×	
А3			1.100.1-7.3-2 00 00.0012	Узлы армирования	×	
А3			1.100.1-7.3-2 00 00.0010	Техническое описание	×	
А3			1.100.1-7.3-2 00.00.00РС	Ведомость расхода стали	×	
				Сборочные единицы		
А3	1		1.100.1-7.3-2 0101 00	КПН2 22.25	1	
А4	2		1.100.1-7.3-2 00.00.10	Изделие закладное м1	2	
				Материалы		
		3		Керамзитобетон	0.51	м³
		4		Фактурный слой	0.05	м³

				1.100.1-7.3-2	01.00.00
				Панель опорная ДНЧ 12.22.25-50л	Стадия: Р; Масса: 820 кг; Масштаб:
					Лист; Листов 1
Привязан					СибЗНИИЭП г.Новосибирск
		Нач.АПТ	Печерин	12.89	
		Гл.конс.	Равштевич		
		Рук.гр.	Стаберова		
		Провер	Булгакова		
Инв.№		Разраб.	Стаберова		

Инв.№ подл. | Подпись и дата | Взам.инв.№

Формат: А3

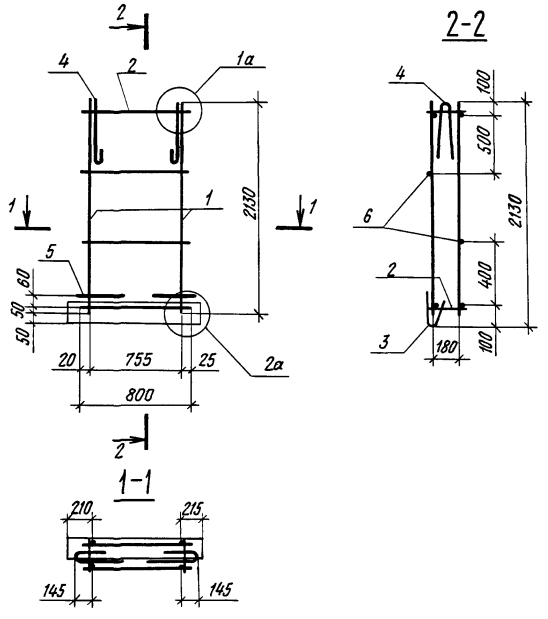

Формат	Зона	Поз	Обозначение	Наименование	Кол.	Примеч.
				Документация		
А3			1.100.1-7.3-2 00.00.00 Д2	Узлы армирования	×	
				Сборочные единицы		
А3		1	1.100.1-7.3-2 00.00.01	Каркас КР1	2	
А3		2	1.100.1-7.3-2 00.00.03-04	Каркас КР13	2	
А3		3	1.100.1-7.3-2 00.00.05-03	Каркас КР15	1	
				Детали		
А4		4	1.100.1-7.3-2 00.00.08	Петля П1	2	
А4		5	1.100.1-7.3-2 00.00.09	Анкер А1	2	
Б4		6		ф4 Вр I ГОСТ 6727-80*, ℓ=800	2	0,07 кг

Масса каркаса 6,86 кг

Взам. инв. №

Подпись и дата

Инв. № подл.

Привязан

Инв. №

Нач. АПМ-1	Печерин		12.89
Гл. конст.	Радашкевич		
Рук. гр.	Ставредова		
Провер.	Ставредова		
Разраб.	Булгакова		

1.100.1-7.3-2 01.01.00

Каркас пространственный КП12 22.25

Стадия	Лист	Листов
Р		1

СибЗНИИЭП г. Новосибирск

Копировал

Формат А3

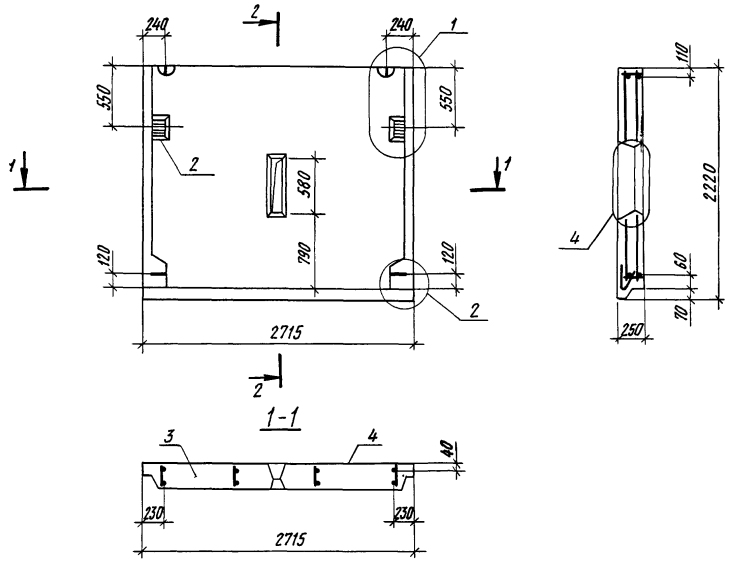

Формат	Зона	Поз.	Обозначение	Наименование	Кол.	Примеч.
				Документация		
А3			1.100.1-7.3-2 00.00.00 Д1	Узлы опалубки		
А3			1.100.1-7.3-2 00.00.00 Д2	Узлы армирования		
А3			1.100.1-7.3-2 00.00.00 ТО	Техническое описание		
А3			1.100.1-7.3-2 00.00.00 РС	Ведомость расхода стали		
				Сборочные единицы		
А3		1	1.100.1-7.3-2 02.01.00	КП 27.22 25	1	
А4		2	1.100.1-7.3-2 00.00.10	Изделие закладное м1	2	
				Материалы		
		3		Керамзитобетон	1,31	м3
		4		Фактурный слой	0,12	м3

Привязан

Инв.№

Нач АПМ-1	Печерин		12.89
Гл.конст	Рабашкевич		
Рук.гр	Стадредова		
Провер.	Булгакова		
Разраб.	Моисеева		

1.100.1-7.3-2 02.00.00

Панель опорная 1НЧ 27.22.25-50Л

Стадия	Масса	Масштаб
Р	1880 кг	
Лист	Листов 1	

Сиб ЗНИИЭП г.Новосибирск

Копировал

Формат А3

Инв.№ подл. | Подпись и дата | Взам. инв.№

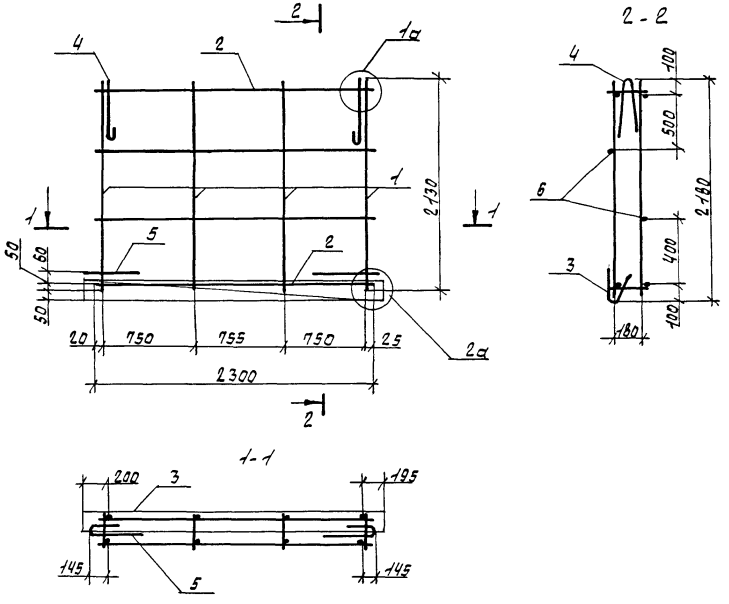

Формат	Зона	Поз.	Обозначение	Наименование	Кол.	Примечание
				Документация		
А3			1.100.1-7.3-2 00.00.00 Д2	Узлы армирования	×	
				Сборочные единицы		
А3		1	1.100.1-7.3-2 00.00.01	Каркас КР1	4	
А3		2	-03	Каркас КР4	2	
А3		3	1.100.1-7.3-2 00.00.05-02	Каркас КР21	1	
				Детали		
А4		4	1.100.1-7.3-2 00.00.08-01	Петля П2	2	
А4		5	1.100.1-7.3-2 00.00.09	Анкер А-1	2	
Б4		6		ф4Вр2 гост 6727-80*, ℓ=2300	2	0.21кг

Масса каркаса 12.23кг

Привязан					1.100.1-7.3-2 02.01.00	
			Нач. АПМ1	Печерин	12.89	
			Гл. конст.	Радашкевич		Каркас пространственный КП 27.22.25
			Рук. гр.	Стабредова		
			Провер.	Булгакова		
Инв. №			Разраб.	Моисеева		

Стадия	Лист	Листов
Р		1

СИБЗНИИЭП
г. Новосибирск

Формат: А3

Инв. № подл. | Подпись и дата | Взам. инв. №

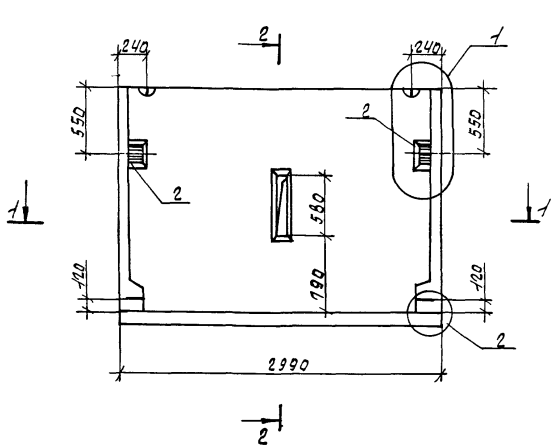

Формат	Зона	Поз.	Обозначение	Наименование	Кол.	Приме-чание
				Документация		
А3			1.100.1-7.3-2 00.00.00ДЧ	Узлы опалубки	×	
А3			1.100.1-7.3-2 00.00.00ДЧ	Узлы армирования	×	
А3			1.100.1-7.3-2 00.00.00ТО	Техническое описание	×	
А3			1.100.1-7.3-2 00.00.00ВС	Ведомость расхода стали	×	
				Сборочные единицы		
А3	1		1.100.1-7.3-2 03.01.00	МП 30.22.25	1	
А4	2		1.100.1-7.3-2 00.00.10	Изделие закладное М1	2	
				Материалы		
		3		Керамзитобетон	1.44	м3
		4		Фактурный слой	0.13	м3

				1.100.1-7.3-2 03.00.00	
				Панель опорная 1НЧ30.22.25-50л	Стадия: Р; Масса: 2060 кг; Масштаб:
					Лист; Листов 1
привязан					СибЗНИИЭП г. Новосибирск
			Нач. ЯПМ.	Печерин	12.89
			Гл. конст.	Равашневич	
			Рук. гр.	Стаброва	
			Провер.	Булгатова	
Инв. №			Разраб.	Моисеева	

Копир. Никишкина

Формат А3

Инв. № подл. | Подпись и дата | Взам. инв. №

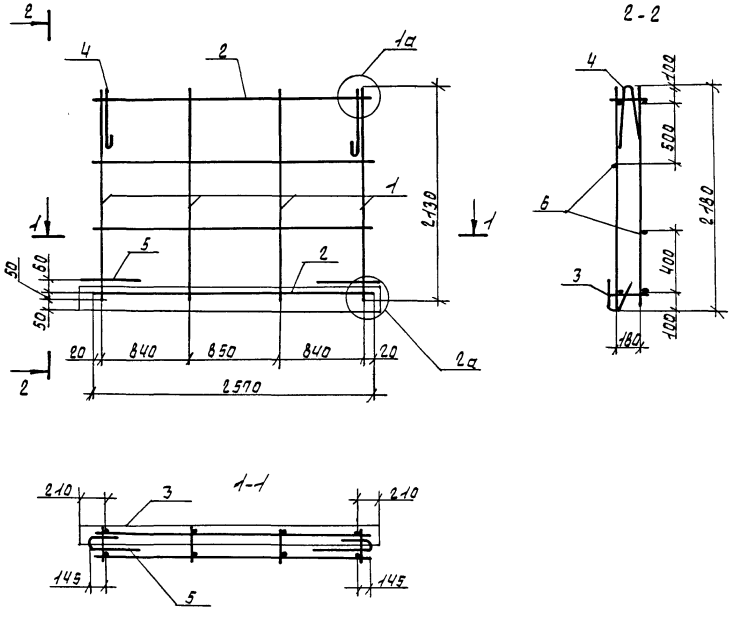

Формат	Зона	Поз.	Обозначение	Наименование	Кол.	Примеч.
				Документация		
А3			1.100.1-7.3-2 00.00.00Д2	Узлы армирования	×	
				Сборочные единицы		
А3		1	1.100.1-7.3-2 00.00.01	Каркас КР1	4	
А3		2	-01	Каркас КР2	2	
А3		3	1.100.1-7.3-2 00.00.05	Каркас КР10	1	
				Детали		
А4		4	1.100.1-7.3-2 00.00.08-01	Петля П2	2	
А4		5	1.100.1-7.3-2 00.00.09	Анкер А-1	2	
Б4		6		ф4ВРI ГОСТ6727-80*, l=2570	2	0.24кг

Масса каркаса 11.85кг

Нач.АПМ	Печерин		12.89	1.100.1-7.3-2 03.01.00	
Гл.конст.	Радашкевич			Каркас пространственный КП 30.22.25	Стадия: Р; Лист; Листов: 1
Рук.гр.	Ставрегова				СибЗНИИЭП г.Новосибирск
Провер	Булгакова				
Разраб.	Моисеева				

Привязан

Инв.№

Инв.№ подл. | Подпись и дата | Взам.инв.№

Формат А3

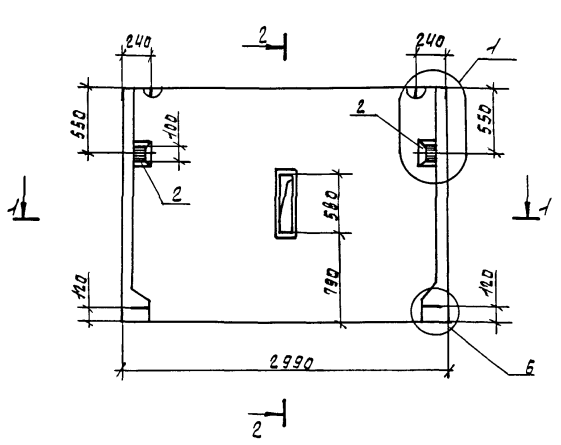

2-2

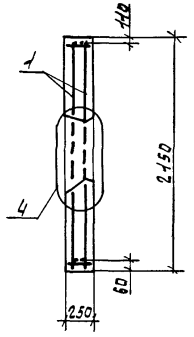

1-1

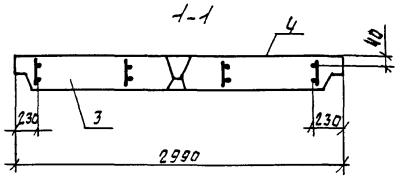

Формат	Зона	Поз.	Обозначение	Наименование	Кол.	Примеч.
				Документация		
А3			1.100.1-7.3-2 00.00.00Д1	Узлы опалубки	×	
А3			1.100.1-7.3-2 00.00.00Д2	Узлы армирования	×	
А3			1.100.1-7.3-2 00.00.00ТО	Техническое описание	×	
А3			1.100.1-7.3-2 00.00.00ВС	Ведомость расхода стали	×	
				Сборочные единицы		
А3		1	1.100.1-7.3-2 04.01.00	КП 30.22.25-1	1	
А4		2	1.100.1-7.3-2 00.00.10	Изделие закладное М1	2	
				Материалы		
		3		Керамзитобетон	1.43	м³
		4		Фактурный слой	0.13	м³

Инв.№подл. | Подпись и дата | Взам.инв.№

Нач.апм	Печерин		12.89
Гл.конс.	Равашкевич		
Рук.гр	Стабредова		
Провер.	Булгакова		
Разраб.	Моисеева		

Привязан

Инв.№

1.100.1-7.3-2 04.00.00

Панель опорная 1НЧ 30.22.25-50л-1

Стадия	Масса	Масштаб
Р	2050 кг	
Лист	Листов 1	

Сибзниизп г.Новосибирск

Формат А3

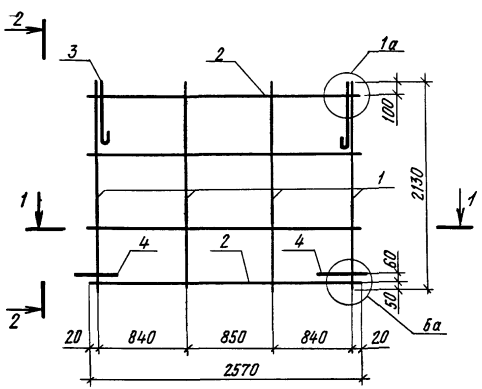

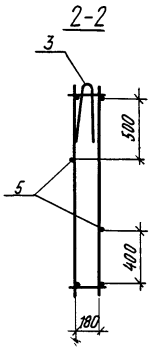

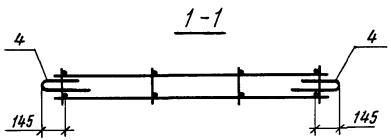

Формат	Зона	Поз	Обозначение	Наименование	Кол	Примеч
				Документация		
А3			1.100.1-7.3-2 00.00.00 Д2	Узлы армирования	X	
				Сборочные единицы		
А3		1	1.100.1-7.3-2 00.00.01	Каркас КР1	4	
А3		2	-01	Каркас КР2	2	
				Детали		
А4		3	1.100.1-7.3-2 00.00.08-01	Петля П2	2	
А4		4	1.100.1-7.3-2 00.00.09	Анкер А-1	2	
Б4		5		ф4 Вр I ГОСТ 6727-80* ℓ=2570	2	0,24 кг

Масса каркаса 10,02 кг

Инв. № подл. | Подпись и дата | Взам. инв. №

Привязан

Инв. №

Нач. АПМ-1	Печерин		12.89
Гл. конст.	Радашкевич		
Рук. гр.	Стабредова		
Провер.	Булгакова		
Разраб.	Моисеева		

1.100.1-7.3-2 04.01.00

Каркас пространственный КП 30.22.25-1

Стадия	Лист	Листов
Р		1

СибЗНИИЭП г. Новосибирск

Копировал Архипов Формат А3

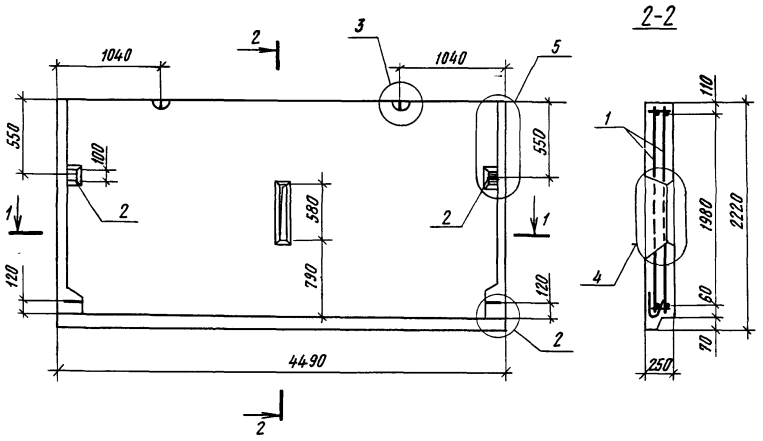

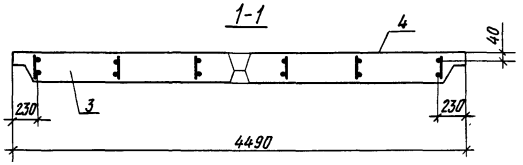

Формат	Зона	Поз.	Обозначение	Наименование	Кол.	Примеч.
				Документация		
А3			1.100 1-7.3-2 00.00.00 Д1	Узлы опалубочные		
А3			1.100 1-7.3-2 00.00.00 Д2	Узлы армирования		
А3			1.100.1-7.3-2 00.00.00 ТО	Техническое описание		
А3			1.100.1-7.3-2 00.00.00 РС	Ведомость расхода стали		
				Сборочные единицы		
А3		1	1.100.1-7.3-2 05.01.00	КП 45.22.25	1	
А4		2	1.100.1-7.3-2 00.00.10	Изделие закладное м1	2	
				Материалы		
		3		Керамзитобетон	2.19	м3
		4		Фактурный слой	0.20	м3

Взам. инв. №

Подпись и дата

Инв. № подл.

Привязан

Инв. №

Нач. АПМ	Печерин		12.89
Гл. конст.	Радашкевич		
Рук. гр.	Стабредова		
Провер.	Булгакова		
Разраб.	Моисеева		

1.100.1-7.3-2 05.00.00

Панель опорная
1НЧ 45.22.25-50л

Стадия	Масса	Масштаб
Р	3140 кг	
Лист	Листов 1	

СибЗНИИЭП
г. Новосибирск

Копировал

Формат А3

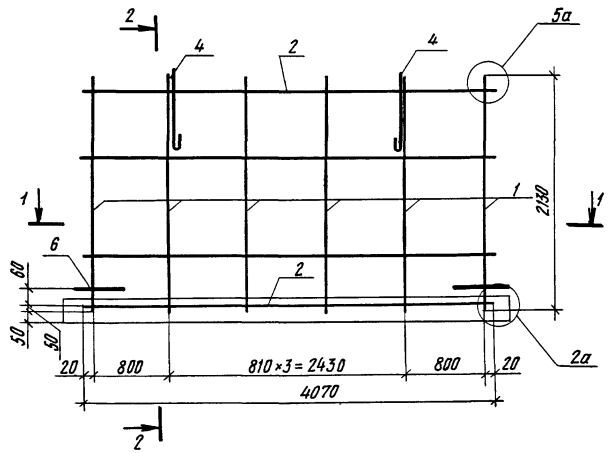

2-2

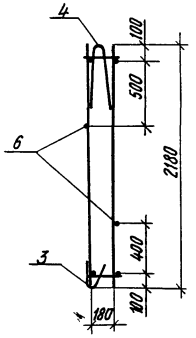

1-1

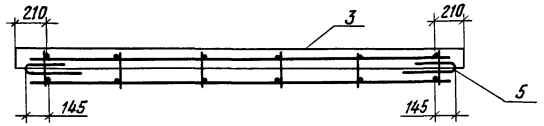

Формат	Зона	Поз.	Обозначение	Наименование	Кол	Примеч.
				Документация		
А3			1.100.1-7.3-2 00.00.00 Д2	Узлы армирования	X	
				Сборочные единицы		
А3		1	1.100.1-7.3-2 00.00.01	Каркас КР1	6	
А3		2	-02	Каркас КР3	2	
А3		3	1.100.1-7.3-2 00.00.05-01	Каркас КР20	1	
				Детали		
А4		4	1.100.1-7.3-2 00.00.08-02	Петля П3	2	
А4		5	1.100.1-7.3-2 00.00.09	Анкер А-1	2	
Б4		6		ф48рI ГОСТ 6727-80*, ℓ=4070	2	0,37 кг

Масса каркаса 17,15 кг

Взам. инв. №

Подпись и дата

Инв. № подл.

Привязан

Инв. №

Нач. АПМ1	Печерин		12.89
Гл. конст.	Радашкевич		
Рук. гр.	Ставредова		
Провер.	Булгакова		
Разраб.	Моисеева		

1.100.1-7.3-2 05.01.00

Каркас пространственный КП45.22.25

Стадия	Лист	Листов
Р		1

СибЗНИИЭП г. Новосибирск

Копировал

Формат А3

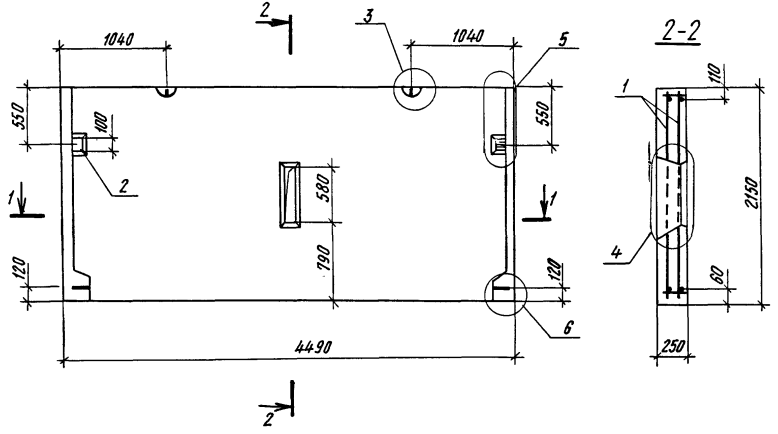

Формат	Зона	Поз	Обозначение	Наименование	Кол.	Примеч
				Документация		
А3			1.100.1-7.3-2 00.00.00 Д1	Узлы впалубочные	×	
А3			1.100.1-7.3-2 00 00.00 Д2	Узлы армирования	×	
А3			1.100.1-7.3-2 00 00 00 ТО	Техническое описание	×	
А3			1.100 1-7.3-2 00.00.00 РС	Ведомость расхода стали	×	
				Сборочные единицы		
А3		1	1.100.1-7.3-2 06.01 00	КП 45.22 25-1	1	
А4		2	1.100 1-7.3-2 00 00 10	Изделие закладное м1	2	
				Материалы		
		3		Керамзитобетон	2,17	м³
		4		Фактурный слой	0,19	м³

Взам инв №

Подпись и дата

Инв № подл

Привязан

Инв.№

Нач. АПМ-1	Печерин		12.89
Гл.конст	Рабашкевич		
Рук гр	Стабрелова		
Провер.	Булгакова		
Разраб.	Моисеева		

1.100.1-7.3-2 06.00.00

Панель опорная
1НЧ 45.22 25-50Л-1

Стадия	Масса	Масштаб
Р	3090 кг	
Лист	Листов 1	

СибЗНИИЭП
г. Новосибирск

Копировал

Формат А3

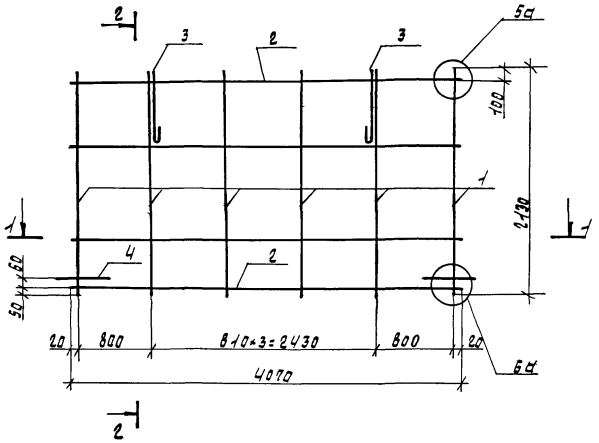

2 - 2

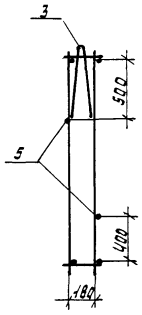

1 - 1

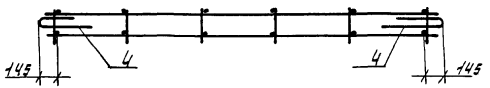

Формат	Зона	Поз.	Обозначение	Наименование	Кол.	Примеч.
				Документация		
А3			1.100.1-7.3-2 00.00.00ДЕ	Узлы армирования	×	
				Сборочные единицы		
А3		1	1.100.1-7.3-2 00.00.01	Каркас Кр1	6	
А3		2	-02	Каркас Кр3	2	
				Детали		
А4		3	1.100.1-7.3-2 00.00.08-02	Петля П3	2	
А4		4	1.100.1-7.3-2 00.00.09	Анкер А-1	2	
А3		5		ф4ВрI ГОСТ 6727.80*, ℓ=4070	2	0.37кг

Масса каркаса 14.40кг

Нач. АПМ	Печерин		12.89	1.100.1-7.3-2 06.01.00		
Гл. конс.	Радашкевич			Каркас пространственный КП 45.22.25-1	Стадия Р	Лист	Листов 1
Рук. гр.	Стабредова				СибЗНИИЭП г. Новосибирск	
Провер.	Булгакова					
Разраб.	Моисеева					

Привязан

Инв. № подл. | Подпись и дата | Взам. инв. №

Формат: А3

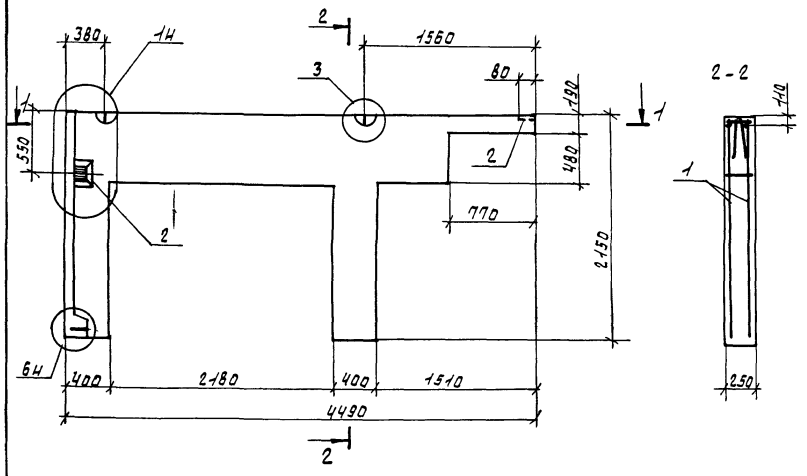

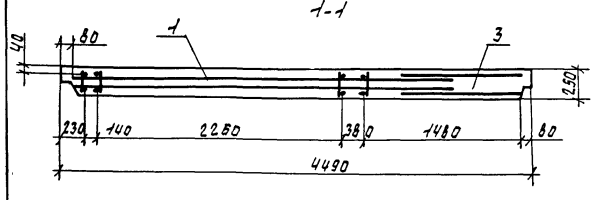

Формат	Зона	Поз.	Обозначение		Наименование	Кол.	Примечание
					Документация		
А3			1.100.1-7.3-2	00.00.00Д1	Узлы опалубки	×	
А3			1.100.1-7.3-2	00.00.00Д2	Узлы армирования	×	
А3			1.100.1-7.3-2	00.00.00ТО	Техническое описание	×	
А3			1.100.1-7.3-2	00.00.00РС	Ведомость расхода стали	×	
					Сборочные единицы		
А3		1	1.100.1-7.3-2	07.01.00	КП 45.22.25-2	1	
А4		2	1.100.1-7.3-2	00.00.10	Изделие закладное М1	3	
					Материалы		
		3			Керамзитобетон	0.94	м3

Данную панель 1Н4 45.22.25-50л-2 выполнить в опалубке 1Н4 45.22.25-50л-1

Нач. АПМ	Печерин		12.89	1.100.1-7.3-2 07.00.00			
Гл. конс.	Радашкевич			Панель опорная 1Н4 45.22.25-50л-2	Стадия	Масса	Масштаб
Рук. гр.	Стабредова				Р	1200 кг	
Разраб.	Моисеева				Лист	Листов 1	
Провер.	Булгакова				СибЗНИИЭП г. Новосибирск		

Привязан

Инв. №

Инв. № подл. | Подпись и дата | Взам. инв. №

Формат А3

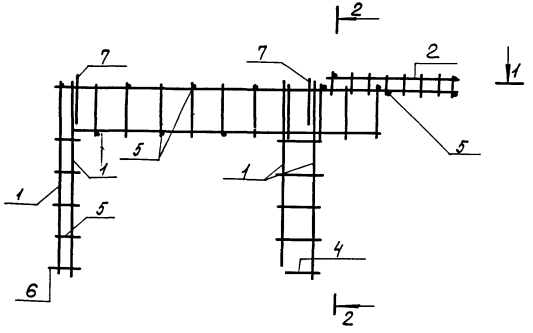

Формат	Зона	Поз	Обозначение	Наименование	Кол	Примечание
				Документация		
А3			1.100 1-7.3-2 00.00.00 ДЗ	Узлы армирования		
				Сборочные единицы		
А3		1	1.100 1-7.3-2 00.00.02	Каркас Кр6	4	
А3		2	-01	Каркас Кр 7	2	
А3		3	-02	Каркас Кр8	2	
				Детали		
Б4		4		ф5Вр I ГОСТ 6727-80*, ℓ=340	5	0.05кг
Б4		5		ф5Вр I ГОСТ 6727-80*, ℓ=220	21	0.03кг
А4		6	1.100.1.3-2 00 00.09	Анкер А-1	1	
А4		7	1.100 1-7.3-2 00 00.08	Петля П1	2	

1-1

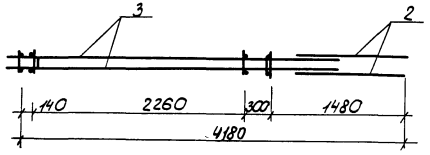

Масса каркаса 25.93 кг

Привязан

Инв. №

Нач. АПМ	Печерин		12.89
Гл. конст.	Радашкевич		
Рук. гр.	Стабредова		
Провер.	Булгакова		
Разраб.	Моисеева		

1.100 1-7.3-2 07.01.00

Каркас пространственный КП 45.22.25-2

Стадия	Лист	Листов
Р		1

Сибзнииэп г. Новосибирск

Копировал: Порфирьева Формат А3

Инв. № подл. | Подпись и дата | Взам. инв. №

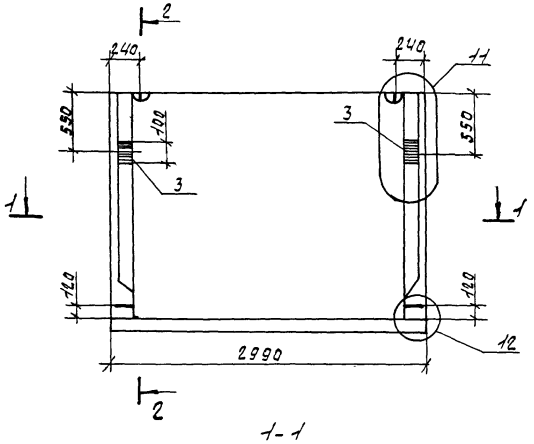

2-2

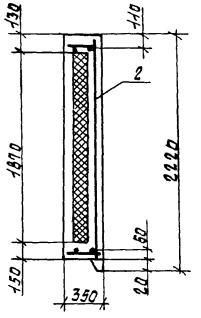

1-1

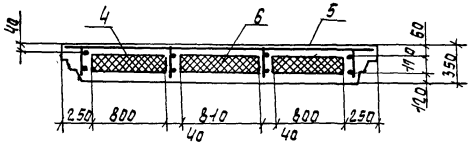

Формат	Зона	Поз.	Обозначение	Наименование	Кол.	Примеч
				Документация		
А3			1.100.1-7.3-2 00.00.0041	Узлы опалубки	×	
А3			1.100.1-7.3-2 00.00.0042	Узлы армирования	×	
А3			1.100.1-7.3-2 00.00.0070	Техническое описание	×	
А3			1.100.1-7.3-2 00.00.00ВС	Ведомость расхода стали	×	
				Сборочные единицы		
А3		1	1.100.1-7.3-2 08.01.00	КП 30.22.35	1	
А3		2	1.100.1-7.3-2 00.00.07	Сетка С1	1	
А4		3	1.100.1-7.3-2 00.00.10	Изделие закладное М1	2	
				Материалы		
		4		Керамзитобетон		
				В3,5; D 1500	1,25	м³
		5		фактурный слой γ=2000 кг/м³	0,13	м³
		6		Утеплитель γ=50 кг/м³	0,17	м³

Привязан

Инв. № подл. | Подпись и дата | Взам. инв. №

Нач. АПТ	Печерин		12.89
Гл. конс.	Радашкевич		
Рук. гр.	Ставрева		
Провер.	Булгакова		
Разраб.	Моисеева		

1.100.1-7.3-2 08.00.00

Панель опорная ЗНЧ 30.22.35-50л

Стадия	Масса	Масштаб
Р	2460 кг	
Лист	Листов 1	

СибЗНИИЭП г. Новосибирск

Формат А3

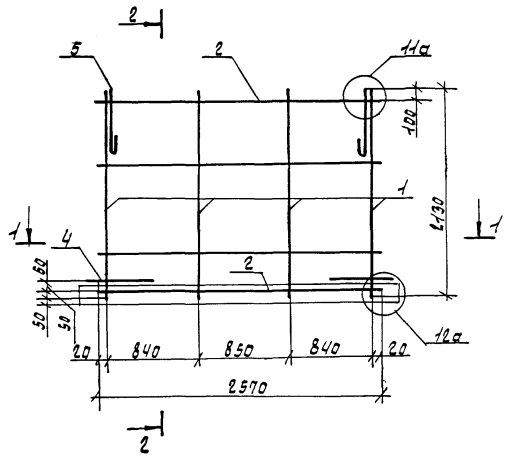

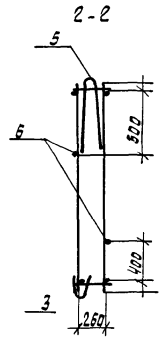

Формат	Зона	Поз.	Обозначение	Наименование	Кол.	Примеч.
				Документация		
А3			1.100.1-7.3-2 00.00.00Д2	Узлы армирования	×	
				Сборочные единицы		
А3		1	1.100.1-7.3-2 00.00.01-04	Каркас Кр5	4	
А3		2	-05	Каркас Кр14	2	
А3		3	1.100.1-7.3-2 00.00.05	Каркас Кр19	1	
				Детали		
А4		4	1.100.1-7.3-2 00.00.09	Анкер А1	2	
А4		5	1.100.1-7.3-2 00.00.08-01	Петля П2	2	
Б4		6		ФИВРI ГОСТ 6727-80*, l=2570	2	0.24кг

Масса каркаса 14.51кг

Нач.АПМ	Печерин		12 89	1.100.1-7.3-2	08.01.00		
Гл.конс.	Радашкевич			Каркас пространственный КП30.22.35	Стадия	Лист	Листов
Рук гр.	Стабредова				Р		1
Провер.	Булгакова				СибЗНИИЭП г.Новосибирск		
Разраб.	Моисеева						

Привязан

Инв.№

Инв.№подл. | Подписьидата | Взам.инв.№

Формат: А3

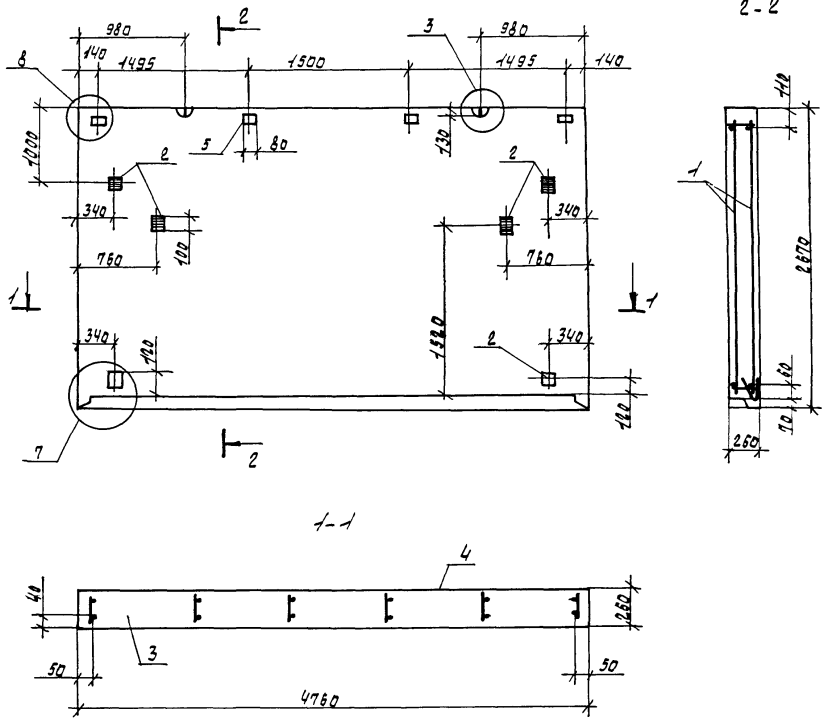

Формат	Зона	Поз.	Обозначение	Наименование	Кол.	Примеч.
				Документация		
А3			1.100.1-7.3-2 00.00.00ДТ	Узлы опалубочные	×	
А3			1.100.1-7.3-2 00.00.00ДО	Узлы армирования	×	
А3			1.100.1-7.3-2 00.00.00ТО	Техническое описание	×	
А3			1.100.1-7.3-2 00.00.00ВС	Ведомость расхода стали	×	
				Сборочные единицы		
А3		1	1.100.1-7.3-2 00 01 00	КП ЧВ.27.26	1	
А4		2	1.100.1-7.3-2 00 00 10	Изделие закладное М1	6	
				Материалы		
		3		Керамзитобетон	2.97	м³
		4		Фактурный слой	0.28	м³
БЧ		5		Пробки деревянные 60×80×60	4	шт.

Привязан

Инв. № подл. | Подпись и дата | Взам. инв. №

Нач. ЭПМ	Печерин		12.89
Гл. конс.	Радашкевич		
Рук. гр.	Стаберевова		
Провер.	Булгакова		
Разраб.	Моисеева		

1.100.1-7.3-2 09.00.00

Панель наружная 1НЧ ЧВ.27.26-50л

Стадия	Масса	Масштаб
Р	4270 кг	
Лист	Листов 1	

СибЗНИИЭП г. Новосибирск

Формат А3

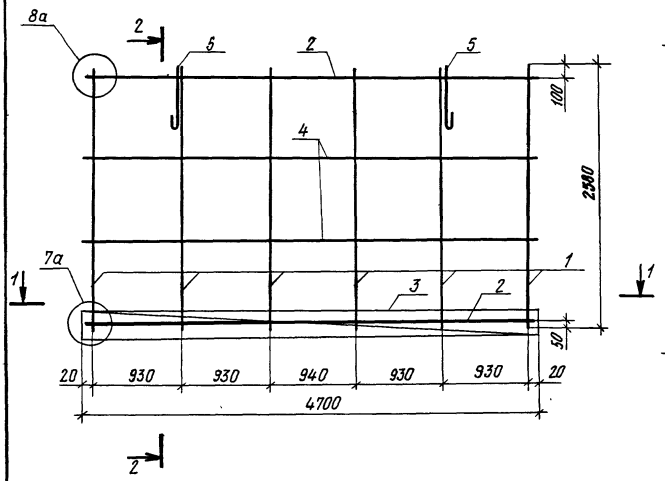

Формат	Зона	Поз	Обозначение	Наименование	Кол.	Примеч.
				Документация		
А3			1.100.1-7.3-2 00.00.00 Д2	Узлы армирования	X	
				Сборочные единицы		
А3		1	1.100.1-7.3-2 00.00.03	Каркас КР 9	6	
А3		2	-01	Каркас КР 10	2	
А3		3	1.100.1-7.3-2 00.00.06-01	Каркас КР 23	1	
				Детали		
Б4		4		ф4 Вр I ГОСТ 6727-80*, ℓ=4700	2	0,43 кг
А4		5	1.100.1-7.3-2 00.00.08-03	Петля П4	2	

Масса каркаса 18,46 кг

Привязан

Инв. №

Нач. АПМ	Печерин		12.89
Гл. конст	Рабашкевич		
Рук. гр.	Стабредова		
Провер	Булгакова		
Разраб.	Моисеева		

1.100.1-7.3-2 09.01.00

Каркас пространственный КП 48.27 26

Стадия	Лист	Листов
Р		1

СибЗНИИЭП г. Новосибирск

Копировал

Формат А3

Инв. № подл. | Подпись и дата | Взам. инв. №

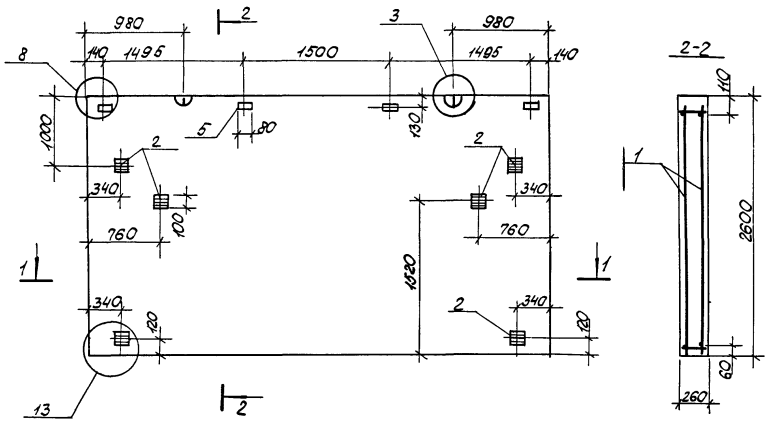

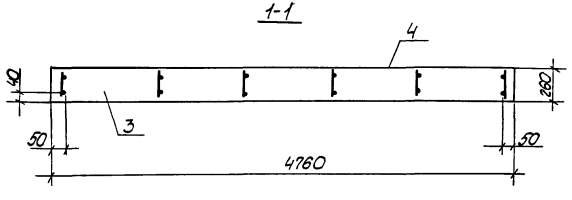

Формат	Зона	Поз.	Обозначение		Наименование	Кол.	Примеч.
					Документация		
А3			1.100.1-7.3-2	00.00.00 Д1	Узлы опалубочные	×	
А3			1.100.1-7.3-2	00.00.00 Д2	Узлы армирования	×	
А3			1.100.1-7.3-2	00.00.00 ТО	Техническое описание	×	
А3			1.100.1-7.3-2	00.00.00 РС	Ведомость расхода стали	×	
					Сборочные единицы		
А3		1	1.100.1-7.3-2	10.01.00	КП 48.26.26	1	
А4		2	1.100.1-7.3-2	00.00.10	Изделие закладное М1	6	
					Материалы		
		3			Керамзитобетон	2,95	м³
		4			Фактурный слой	0,27	м³
Б4		5			Пробки дерев. 60×80×60	4	шт

Инв. № подл. | Подпись и дата | Взам. инв. №

Привязан

Инв. №

Нач. АПМ-1	Печерин		12.89
Гл. конст	Радашкевич		
Рук. гр.	Стабредова		
Провер.	Бунгасова		
Разраб.	Моисеева		

1.100.1-7.3-2 10.00.00

Панель парапетная 1НЧ 48.26.26-50л

Стадия	Масса	Масштаб
Р	4230 кг	
Лист	Листов 1	

СибЗНИИЭП г. Новосибирск

Копировал: Порфирьева

Формат А3

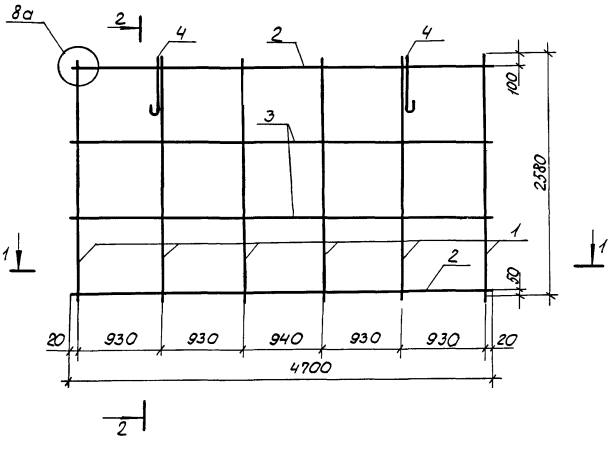

1-1

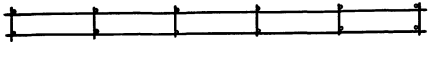

Формат	Зона	Поз.	Обозначение		Наименование	Кол.	Примеч.
					Документация		
А3			1.100.1-7.3-2	00.00.00 Д2	Узлы армирования	X	
					Сборочные единицы		
А3		1	1.100.1-7.3-2	00.00.03	Каркас Кр9	6	
А3		2		-01	Каркас Кр10	2	
					Детали		
Б4		3			Ф4 Вр I ГОСТ 6727-80*, ℓ=4700	2	0,43 кг
А4		4	1.100.1-7.3-2	00.00.08-03	Петля П4	2	

Масса каркаса 15,34 кг

Нач. АПМ-1	Печерин		12 89	1.100 1-7.3-2		10 01.00	
Гл конст	Радошкевич			Каркас пространственный КП 48 26 26	Стадия	Лист	Листов
Рук гр	Стабредова				Р		1
Провер.	Булгакова				СибЗНИИЭП г. Новосибирск		
Разраб.	Моисеева						

Привязан

Инв. №

Инв. № подл. | Подпись и дата | Взам. инв. №

Копировал: Порфирьева

Формат А3

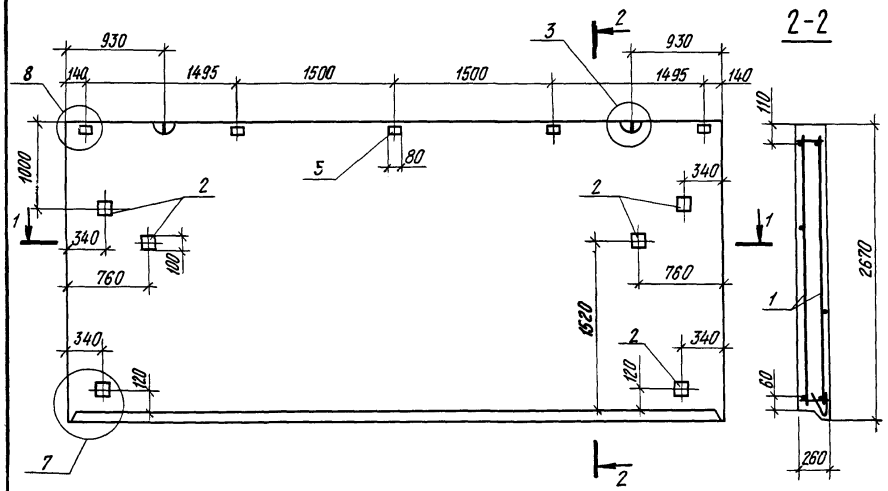

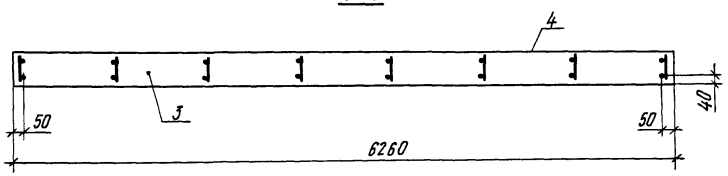

Формат	Зона	Поз	Обозначение	Наименование	Кол.	Примеч
				Документация		
А3			1 100 1-7.3-2 00.00.00 Д1	Узлы опалубочные	×	
А3			1. 100 1-7.3-2 00 00.00 Д2	Узлы армирования	×	
А3			1 100. 1-7 3-2 00.00 00 ТО	Техническое описание	×	
А3			1. 100.1-7 3-2 00 00.00 РС	Ведомость расхода стали	×	
				Сборочные единицы		
А3		1	1 100 1-7.3-2 11.01.00	КП 63.27 26	1	
А4		2	1. 100 1-7 3-2 00 00.10	Изделие закладное м1	6	
				Материалы		
		3		Керамзитобетон	3,92	м3
		4		Фактурный слой	0,36	м3
Б4		5		Пробки деревянные 60×80×60	5	шт

Привязан

Инв.№

Нач АПМ1	Печерин		12.89
Гл.конст	Радашкевич		
Рук гр.	Стадредова		
Провер.	Булгакова		
Разраб.	Моисеева		

1.100.1-7.3-2 11.00.00

Панель парапетная 1НЧ 63.27.26 -50л

Стадия	Масса	Масштаб
Р	5620 кг	
Лист	Листов 1	

СибЗНИИЭП г Новосибирск

Копировал

Формат А3

Инв.№ подл. | Подпись и дата | Взам. инв.№

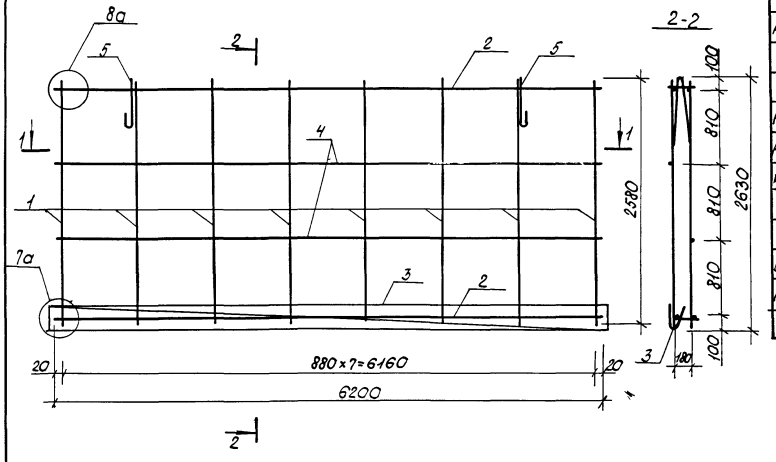

1-1

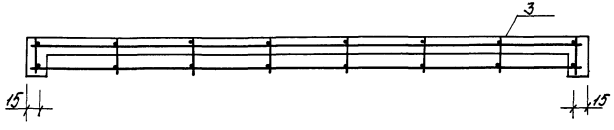

Формат	Зона	Поз.	Обозначение	Наименование	Кол.	Примеч.
				Документация		
А3			1.100.1-7.3-2 00.00.00ДЗ	Узлы армирования	X	
				Сборочные единицы		
А3		1	1.100.1-7.3-2 00.00.03	Каркас Кр9	8	
А3		2	-02	Каркас Кр11	2	
А3		3	1.100.1-7.3-2 00.00.06-02	Каркас Кр24	1	
				Детали		
Б4		4		ф4 Вр I ГОСТ 6727-80* ℓ=6200	2	0,57кг
А4		5	1.100.1-7.3-2 00.00.08-04	Петля П5	2	

Масса каркаса 25.22кг

Привязан

Инв.№

Нач.АПН-I	Печерин		12.89
Гл.конст.	Родашкевич		
Рук. гр.	Отобредова		
Провер.	Булгакова		
Разраб.	Моисеева		

1.100.1-7.3-2 11.01.00

Каркас пространственный КП 63.27.26

Стадия	Лист	Листов
Р		1

СибЗНИИЭП г. Новосибирск

Копировал: Порфирьева Формат А3

Инв.№ подл. | Подпись и дата | Взам.инв.№

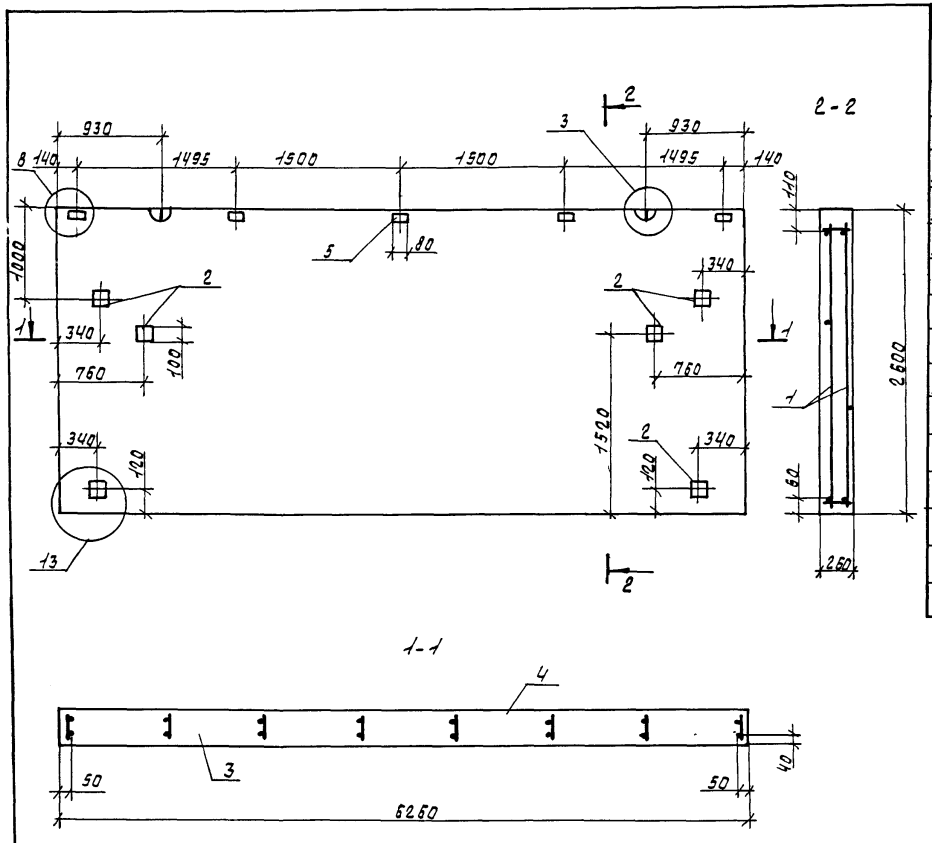

Формат	Зона	Поз.	Обозначение		Наименование	Кол.	Примеч.
					Документация		
А3			1.100.1-7.3-2	00.00.00Д1	Узлы опалубочные	×	
А3			1.100.1-7.3-2	00.00.00Д2	Узлы армирования	×	
А3			1.100.1-7.3-2	00.00.00ТО	Техническое описание	×	
А3			1.100.1-7.3-2	00.00.00РС	Ведомость расхода стали	×	
					Сборочные единицы		
А3		1	1.100.1-7.3-2	12.01.00	КП 63.26.26	1	
А4		2	1.100.1-7.3-2	00.00.10	Изделие закладное М1	6	
					Материалы		
		3			Керамзитобетон	3.88	м3
		4			Фактурный слой	0.35	м3
Б4		5			Пробки дерев 60×80×60	5	шт.

Нач. АПМ1	Печерин		12.89	1.100.1-7.3-2	12.00.00
Гл. конст.	Радашкевич			Панель парапетная 1Н4 63.26.26-50-л	Стадия: Р; Масса: 5550 кг; Масштаб:
Рук. гр.	Стабревова				Лист; Листов 1
Провер.	Булгакова				СибЗНИИЭП г. Новосибирск
Разраб.	Моисеева				

Привязан

Инв. № подл.

Подпись и дата

Взам. инв. №

Копир. Никишкина

Формат: А3

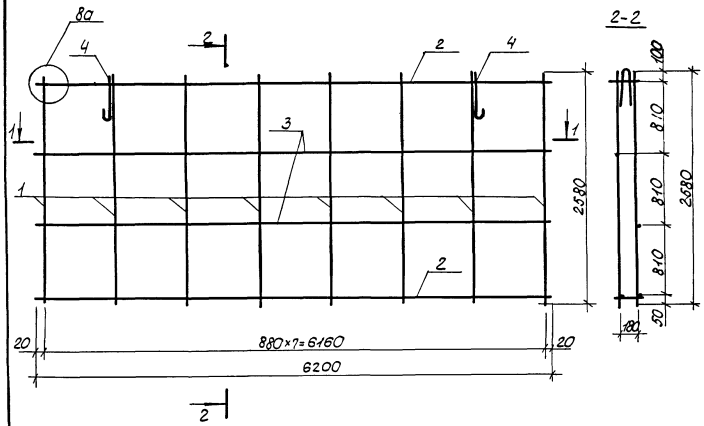

1-1

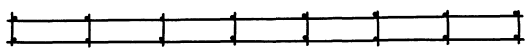

Формат	Зона	Поз	Обозначение	Наименование	кол.	Примеч.
				Документация		
А3			1.100.1-7.3-2 00.00.00Д2	Узлы армирования		
				Сборочные единицы		
А3		1	1.100.1-7.3-2 00.00.03	Каркас Кр9	8	
А3		2	-02	Каркас Кр11	2	
				Детали		
Б4		3		ф4Вр-I ГОСТ6727-80*, ℓ=6200	2	0.59кг
А4		4	1.100.1-7.3-2 00.00.08-04	Петля П5	2	

Масса каркаса 21.18кг

Взам.инв.№ | Подпись и дата | Взам.инв.№

Привязан

Инв.№

Нач.АПМ	Печерин		12.89
Гл.конст.	Радашкевич		
Рук.гр.	Стобрезова		
Провер.	Булгакова		
Разраб.	Моисеева		

1.100.1-7.3-2 12.01.00

Каркас пространственный КП 63.26.26

Стадия	Лист	Листов
Р		1

СибЗНИИЭП г. Новосибирск

Копировал: Порфирьева Формат А3

Рис. 1
Вид с внутренней стороны

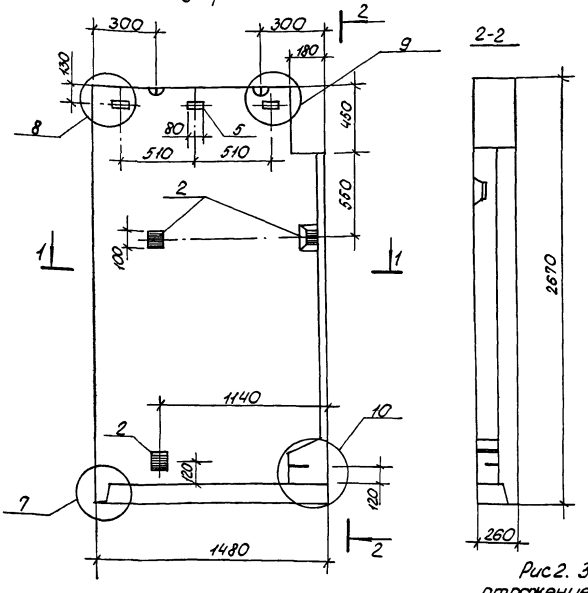

Рис 2. Зеркальное отражение. Остальное см. рис. 1

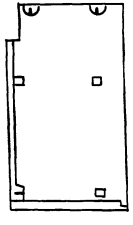

Формат	Зона	Поз	Обозначение	Наименование	Кол. на изд. —	Кол. на изд. 01	Примеч.
				Документация			
А3			1.100.1-7.3-2 00.00.00 Д1	Узлы опалубки	×	×	
А3			1.100.1-7.3-2 00.00.00 Д2	Узлы армирования	×	×	
А3			1.100.1-7.3-2 00.00.00 ТО	Техническое описание	×	×	
А3			1.100.1-7.3-2 00.00.00 РС	Ведомость расхода стали	×	×	
				Сборочные единицы			
А3		1	1.100.1-7.3-2 13.01.00	КП 15.27.26	1		
			-01	КП 15.27.26-1		1	
А4		2	1.100.1-7.3-2 00.00.10	Изделие закладное М1	3	3	
				Материалы			
		3		Керамзитобетон	0,89	0,89	м³
		4		Фактурный слой	0,09	0,09	м³
Б4		5		Пробки дерев. 60×80×60	3	3	шт.

Обозначение	Марка	Рис	Масса, кг
1.100.1-7.3-2 13.00.00	1НЧ 15.27.26-50л	1	1300
-01	1НЧ 15.27.26-50л-1	2	1300

Привязан

Инв. №

Нач. АПМ	Печерин		12.89
Гл. конст.	Радошкевич		
Рук. гр.	Стабредова		
Провер.	Булгакова		
Разраб.	Моисеева		

1.100.1-7.3-2 13.00.00

Панель парапетная
1НЧ 15.27.26-50л
1НЧ 15.27.26-50л-1

Стадия	Масса	Масштаб
Р	см. табл.	
Лист	Листов 1	

СибЗНИИЭП
г. Новосибирск

Копировал: Порфирьева

Формат А3

Инв. № подл. | Подпись и дата | Взам. инв. №

Рис.1

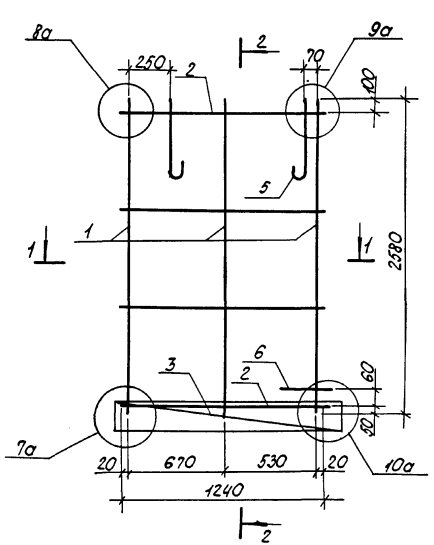

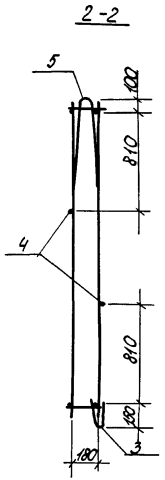

Рис 2 Зеркальное отражение
Остальное см. рис.1

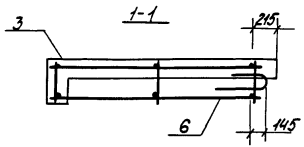

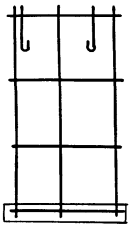

Формат	Зона	Поз.	Обозначение	Наименование	Кол. на исп. —	Кол. на исп. 01	Примеч.
				Документация			
А3			1.100.1-7.3-2 00.00.00 ДЗ	Узлы армирования	×	×	
				Сборочные единицы			
А3		1	1.100.1-7.3-2 00 00 03	Каркас Кр9	3	3	
А3		2	-03	Каркас Кр12	2	2	
А3		3	1.100.1-7.3-2 00.00.06	Каркас Кр22	1	1	
				Детали			
Б4		4		ф4 Вр-I ГОСТ 6727-80*, ℓ=1240	2	2	0,11 кг
А4		5	1.100.1-7.3-2 00.00 08	Петля П1	2	2	
А4		6	1.100.1-7.3-2 00.00.09	Анкер А-1	1	1	

Обозначение		Марка	Рис.	Масса, кг
1.100.1-7.3-2	13.01.00	КП 15.27.26	1	7,61
	-01	КП 15.27.26-1	2	7,61

Взам. инв. № | Подпись и дата | Инв. № подл.

Привязан

Инв. №

Нач. АПМ	Печерин		12.89
Гл. конст.	Радошкевич		
Рук. гр.	Стабредова		
Провер.	Булгакова		
Разраб.	Моисеева		

1.100.1-7.3-2 13.01.00

Каркас пространственный
КП 15.27.26
КП 15.27.26-1

Стадия	Лист	Листов
Р		1

СибЗНИИЭП
г. Новосибирск

Копировал: Порфирьева

Формат А3

Рис.1
Вид с внутренней стороны

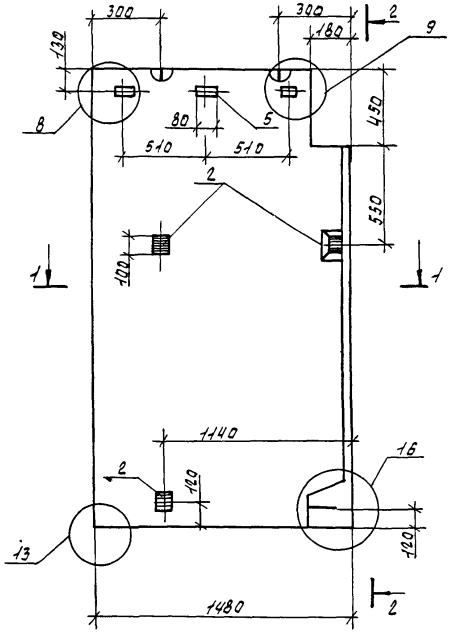

2-2

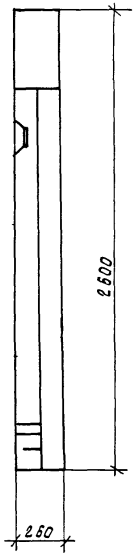

1-1

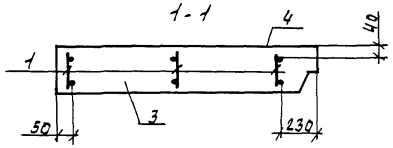

Рис.2. Зеркальное отражение. Остальное см.рис.1

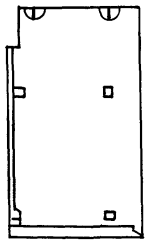

Формат	Зона	Поз.	Обозначение	Наименование	Кол. нач.	Кол.	Примеч
				Документация			
А3			1.100.1-7.3-2 00.00.00ПЗ	Узлы опалубки	×	×	
А3			1.100.1-7.3-2 00.00.00ОВ	Узлы армирования	×	×	
А3			1.100.1-7.3-2 00.00.00ТО	Техническое описание	×	×	
А3			1.100.1-7.3-2 00.00.00ВС	Ведомость расхода стали	×	×	
				Сборочные единицы			
А3		1	1.100.1-7.3-2 14.01.00	НП 15.26.26	1		
			-01	НП 15.26.26-1		1	
А4		2	1.100.1-7.3-2 00.00.10	Изделие закладное М1	4	4	
				Материалы			
		3		Керамзитобетон	0.88	0.88	м³
		4		Фактурный слой	0.09	0.09	м³
Б4		5		Пробки дерев. 60×80×60	3	3	шт.

Обозначение	Марка	Рис.	Масса, кг
1.100.1-7.3-2 14.00.00	1НЧ 15.26.26-50л	1	12.80
-01	1НЧ 15.26.26-50л-1	2	12.80

Привязан

Инв.№

Нач. АПМ	Печерин	12.89
Гл. конст.	Радашкевич	
Рук. гр.	Ставрецова	
Провер.	Булгакова	
Разраб.	Моисеева	

1.100.1-7.3-2 14.00.00

Панель наружная
1НЧ 15.26.26-50л
1НЧ 15.26.26-50л-1

Стадия	Масса	Масштаб
Р	см. табл.	
Лист	Листов 1	

СибЗНИИЭП
г. Новосибирск

Формат: А3

Инв.№ подл. | Подпись и дата | Взам. инв.№

Рис. 1

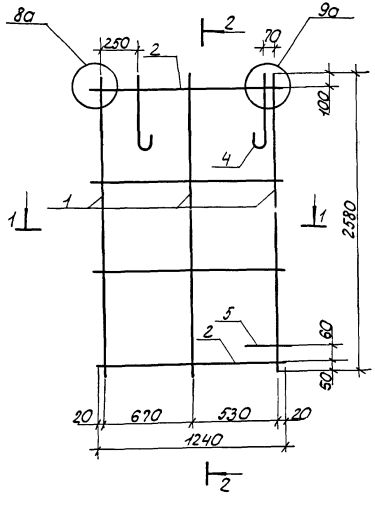

2-2

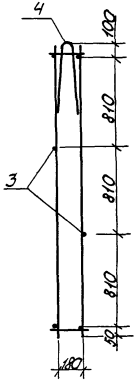

1-1

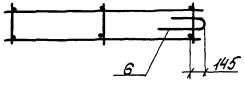

Рис.2 Зеркальное отражение
Остальное см. рис. 1

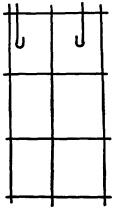

Формат	Зона	Позиц	Обозначение		Наименование	Кол. наисл. —	Кол. наисл. 01	Примеч.
					Документация			
А3			1 100 1-7.3-2	00.00.00Д2	Узлы армирования			
А3								
					Сборочные единицы			
А3		1	1 100 1-7.3-2	00.00 03	Каркас Кр9	3	3	
А3		2		-03	Каркас Кр12	2.	2	
					Детали			
Б4		3			Ф4Вр I ГОСТ6727-80*, ℓ=1240	2	2	0.11кг
А4		4	1.100 1-7.3-2	00.00 08	Петля П1	2	2	
А4		5	1.100.1-7.3-2	00.00.09	Анкер А-1	1	1	

Обозначение		Марка	Рис.	Масса, кг
1.100 1-7.3-2	1901.00	КП 15.26.26	1	6.59
	-01	КП 16.26.26-1	2	6.59

Привязан

Инв. №

Нач АПМ	Печерин		12 89
Гл. конс.	Радашкевич		
Рук гр	Стабредова		
Провер.	Булгакова		
Разраб	Моисеева		

1.100.1-7.3-2 14.01.00

Каркас пространственный
КП 15.26.26
КП 15.26.26-1

Стадия	Лист	Листов
Р		1

СибЗНИИЭП
г. Новосибирск

Инв. № подл. | Подпись и дата | Взам. инв. №

Копировал: Парфирьева

Формат А3.

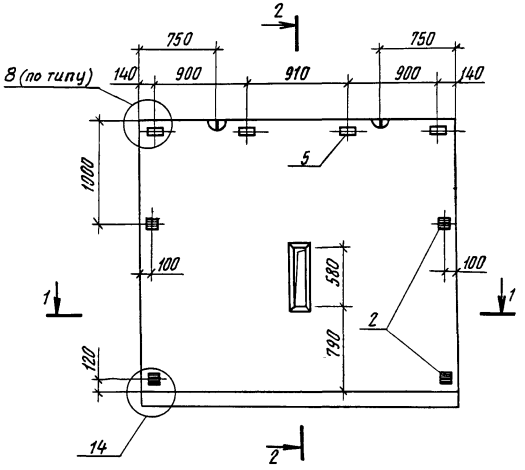

1-1

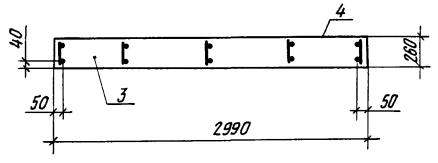

2-2

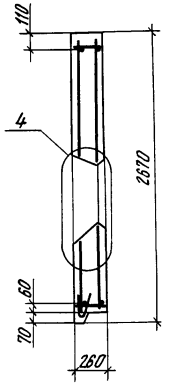

Формат	Зона	Поз	Обозначение	Наименование	Кол	Примечание
				Документация		
А3			1.100 1-7 3-2 00 00 00 Д1	Узлы опалубки	×	
А3			1 100 1-7 3-2 00 00 00 Д2	Узлы армирования	×	
А3			1 100 1-7 3-2 00.00 00 ТО	Техническое описание	×	
А3			1 100 1-7.3-2 00 00.00 РС	Ведомость расхода стали	×	
				Сборочные единицы		
А3		1	1.100 1-7.3-2 15 01.00	КП 30.27 26	1	
А4		2	1.100 1-7.3-2 00 00.10	Изделие закладное М1	4	
				Материалы		
		3		Керамзитобетон	1,87	м3
		4		Фактурный слой	0,16	м3
Б Ч		5		Пробки деревянные 60×80×60	4	шт

Привязан

Инв.№

Нач. АПМ	Печерин	12.89
Гл. конст.	Рабашкевич	
Рук. гр.	Стафредова	
Провер.	Булгакова	
Разраб.	Моисеева	

1.100.1-7.3-2 15.00.00

Панель парапетная
1НЧ 30.27.26-50л

Стадия	Масса	Масштаб
Р	2660 кг	
Лист	Листов 1	

Сиб ЗНИИЭП
г Новосибирск

Копировал

Формат А3

Инв.№ подл. | Подпись и дата | Взам. инв.№

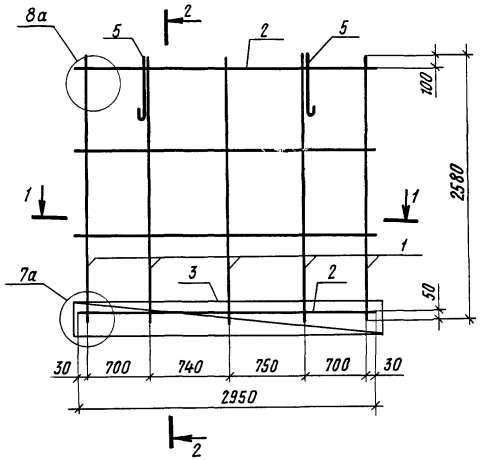

2-2

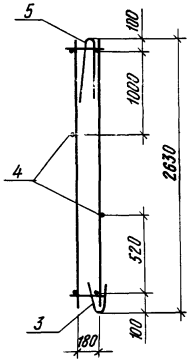

1-1



Формат	Зона	Поз	Обозначение	Наименование	Кол.	Примеч
				Документация		
А3			1.100.1-7.3-2 00.00.00 ДЗ	Узлы армирования	×	
				Сборочные единицы		
А3		1	1.100.1-7.3-2 00.00.03	Каркас КР9	5	
А3		2	1.100.1-7.3-2 00.00.04	Каркас КР16	2	
А3		3	1.100.1-7.3-2 00.00.05	Каркас КР19	1	
				Детали		
Б4		4		ф4 Вр I ГОСТ 6727-80*; ℓ=2940	2	0,27 кг
А4		5	1.100.1-7.3-2 00.00.08-01	Петля П2	2	

Масса каркаса 11,79 кг

Привязан

Инв. №

Нач. АПМ-1	Печерин		12.89
Гл. конст.	Радашкевич		
Рук. гр.	Стабредова		
Провер.	Булгакова		
Разраб.	Моисеева		

1.100.1-7.3-2 15.01.00

Каркас пространственный КП 30.27.26

Стадия	Лист	Листов
Р		1

СибЗНИИЭП г. Новосибирск

Копировал

Формат А3

Инв. № подл. | Подпись и дата | Взам. инв. №

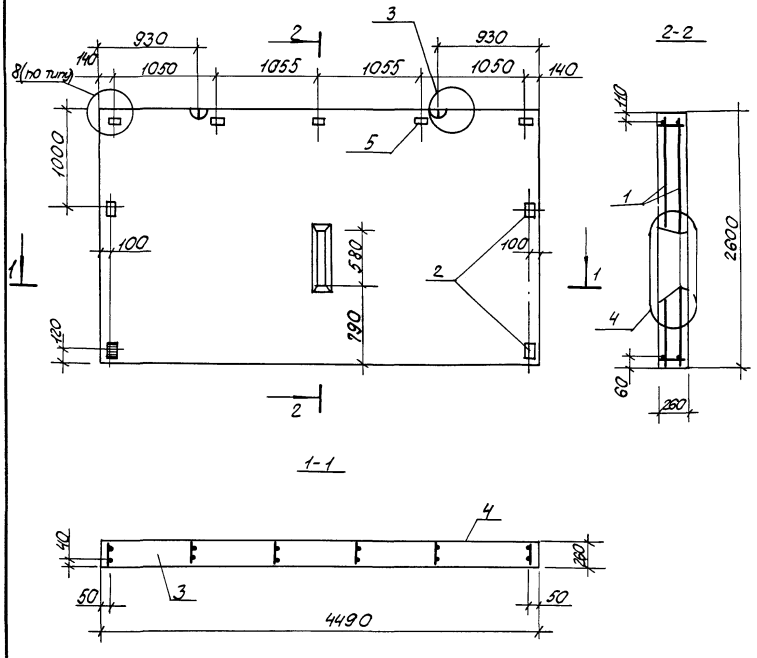

Формат	Зона	Поз.	Обозначение	Наименование	Кол.	Примечание
				Документация		
А3			1.100.1-7.3-2 00.00.00 Д1	Узлы опалубки		
А3			1.100.1-7.3-2 00.00.00 Д2	Узлы армирования		
А3			1.100.1-7.3-2 00.00.00 ТО	Техническое описание		
А3			1.100.1-7.3-2 00.00.00 РС	Ведомость расхода стали		
				Сборочные единицы		
А3		1	1.100.1-7.3-2 16.01.00	К.П. 45.26.26	1	
А4		2	1.100.1-7.3-2 00.00.10	Изделие закладное М1	4	
				Материалы		
		3		Керамзитобетон	2.79	м³
		4		Фактурный слой	0.23	м³
Б4		5		Пробки деревянные 60×80×60	5	шт.

Инв. № подл. | Подпись и дата | Взам. инв. №

Привязан

Инв. №

Нач. АПМ	Печерин		12.89
Гл. конст.	Радашкевич		
Рук. гр.	Стабредова		
Провер.	Бутакова		
Разраб.	Моисеева		

1.100.1-7.3-2 16.00.00

Панель парапетная 1Н4 45.26.26-50л

Стадия	Масса	Масштаб
Р	3940кг	
Лист	Листов 1	

СибЗНИИЭП г. Новосибирск

Копир. Порфирьева

Формат А3

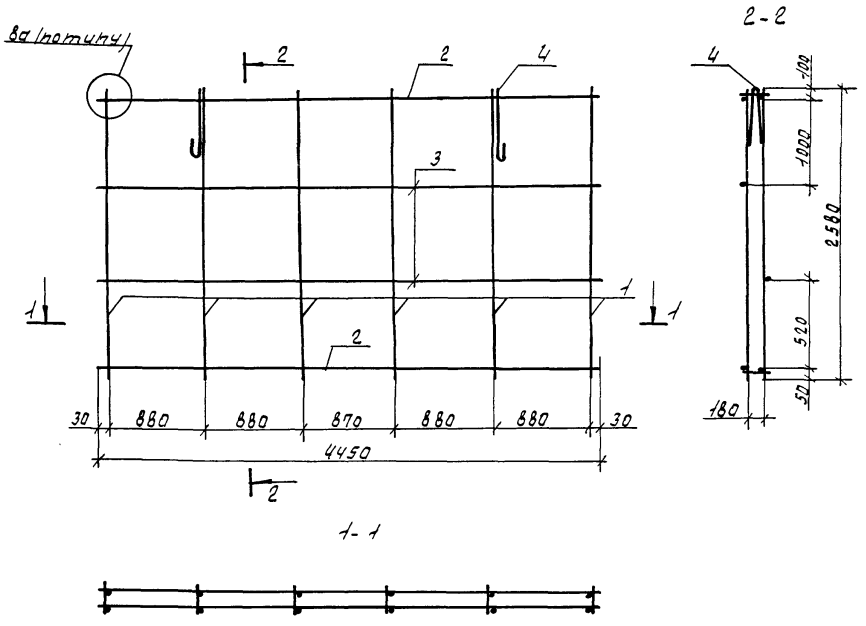

Формат	Зона	Поз.	Обозначение	Наименование	Кол.	Примечание
				Документация		
А3			1.100.1-7.3-2 00.00.00ВГ	Узлы армирования	X	
				Сборочные единицы		
А3		1	1.100.1-7.3-2 00.00.03	Каркас КР9	6	
А3		2	1.100.1-7.3-2 00.00.04-02	Каркас КР18	2	
				Детали		
Б4		3		ф4 Вр I ГОСТ 6727-80*, ℓ=4450	2	0.44кг
Д4		4	1.100.1-7.3-2 00.00.08-02	Петля П3	2	

Масса каркаса 13.74кг

Привязан

Инв.№

Нач. АПМ	Печерин		12.89
Гл. конс.	Радашкевич		
Рук. гр	Ставрегова		
Провер	Булганова		
Разраб.	Моисеева		

1.100.1-7.3-2 16.01.00

Каркас пространственный КП 45.26.26

Стадия	Лист	Листов
Р		1

СибЗНИИЭП г. Новосибирск

Инв.№ подл. | Подпись и дата | Взам. инв.№

Формат А3

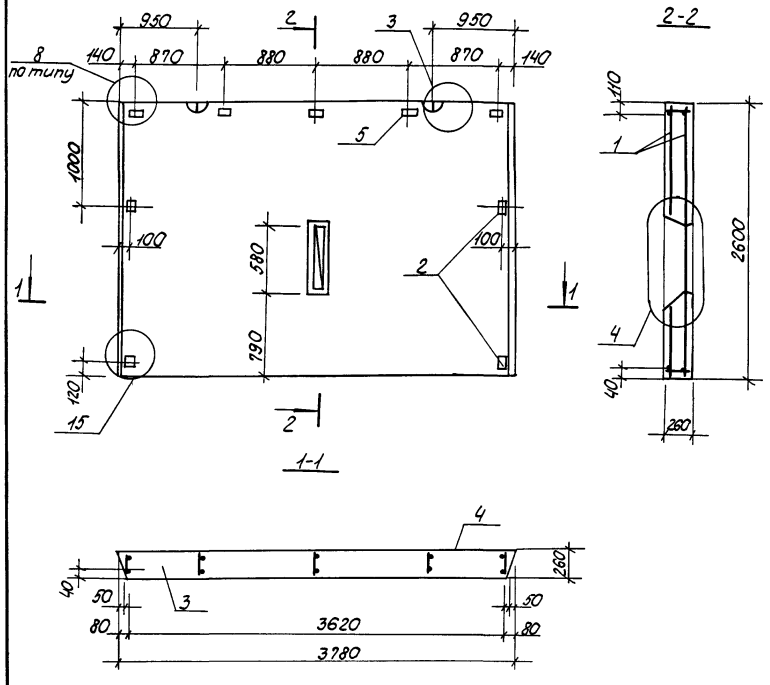

Формат	Зона	Поз.	Обозначение	Наименование	Кол.	Примечание
				Документация		
А3			1.100.1-7.3-2 00.00.00 Д1	Узлы опалубки	×	
А3			1.100.1-7.3-2 00.00.00 Д2	Узлы армирования	×	
А3			1.100.1-7.3-2 00.00 00 ТО	Техническое описание	×	
А3			1.100.1-7.3-2 00 00 00 ВС	Ведомость расхода стали	×	
				Сборочные единицы		Масса ед кг
А3		1	1.100.1-7.3-2 17.01.00	КП 38.26.26	1	12.16
А4		2	1.100.1-7.3-2 00.00.10	Изделие закладное М1	4	0.58
				Материалы		
		3		Керамзитобетон	2.28	м³
		4		Фактурный слой	0.20	м³
Б4		5		Пробки деревянные 60×80×60	5	шт.

Привязан

Инв. №

Нач. АПМ	Печерин	12.89
Гл. констр	Радошкевич	
Рук. гр	Стабредова	
Провер.	Булгакова	
Разработ	Моисеева	

1.100.1-7.3-2 17.00.00

Панель парапетная 1НЧ 38.26.26-50л

Стадия	Масса	Масштаб
Р	3250кг	
Лист	Листов 1	

СибЗНИИЭП г. Новосибирск

Копировал: Порфирьева Формат А3

Инв. № подл. | Подпись и дата | Взам. инв. №

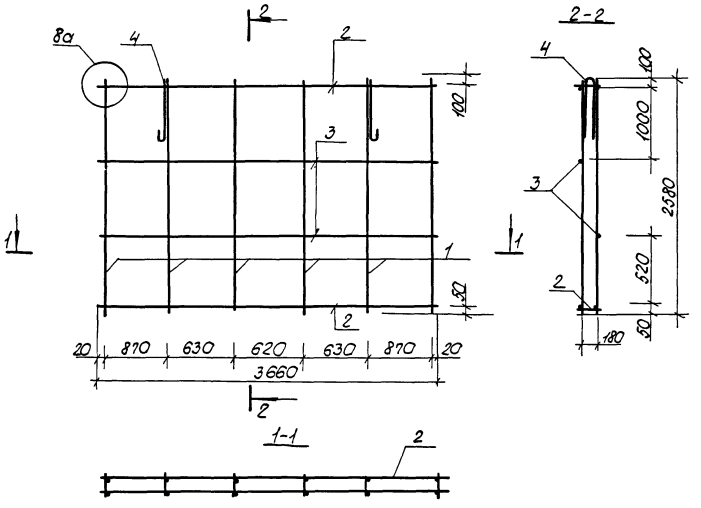

Формат	Зона	Поз.	Обозначение	Наименование	Кол.	Примечание
				Документация		
А3			1.100.1-7.3-2 00.00.00 Д2	Узлы армирования	×	
				Сборочные единицы		
А3		1	1.100.1-7.3-2 00.00.03	Каркас Кр9	6	
А3		2	1.100.1-7.3-2 00.00.04-01	Каркас Кр17	2	
				Детали		
Б4				ф4Вр-I ГОСТ 6727-80* ℓ=3660	2	0.33 кг
А4			1.100.1-7.3-2 00.00.08-02	Петля П3	2	

Масса каркаса 12.98 кг

Привязан

Инв.№

Нач.АПМ	Печерин		12.89
Гл.конст.	Родошкевич		
Рук. гр.	Сабредова		
Провер.	Булгакова		
Разраб.	Моисеева		

1.100.1-7.3-2 17.01.00

Каркас пространственный

Стадия Р | Лист | Листов 1

СибЗНИИЭП г. Новосибирск

Копировал: Порфирьева Формат А3

Инв.№ подл. | Подпись и дата | Взам.инв.№

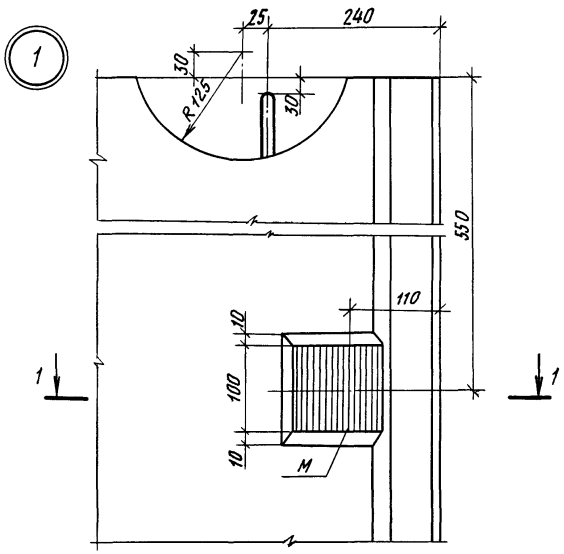

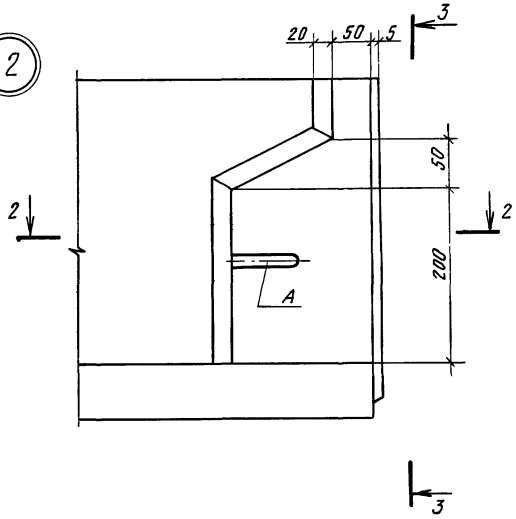

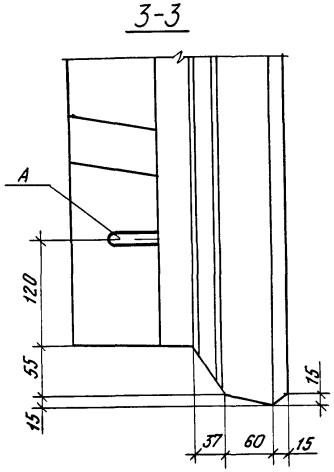

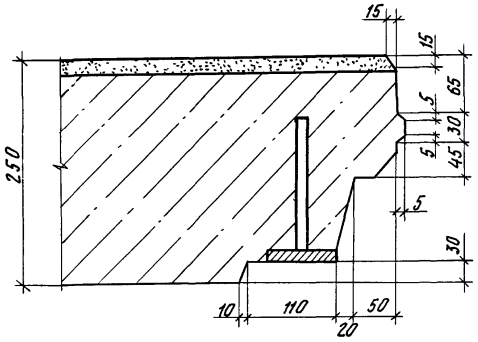

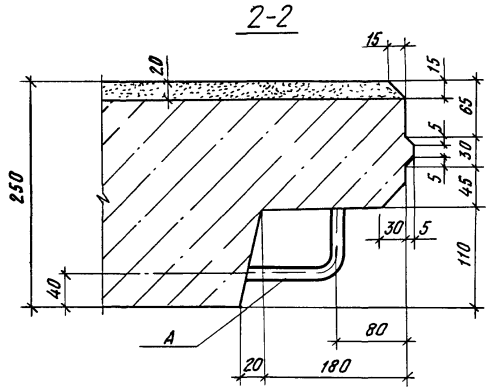

Привязан				1.100.1-7.3-2	00.00.00 Д1
	Нач.АПМ-1	Печерин	12.89	Узлы опалубочные	Стадия: Р; Лист: 1; Листов: 9
	Гл.конст	Радашкевич			СибЗНИИЭП г Новосибирск
	Рук гр.	Стабредова			
	Провер	Булгакова			
Инв №	Разраб	Моисеева			

Копировал

Формат А3

Инв № подл. | Подпись и дата | Взам. инв. №

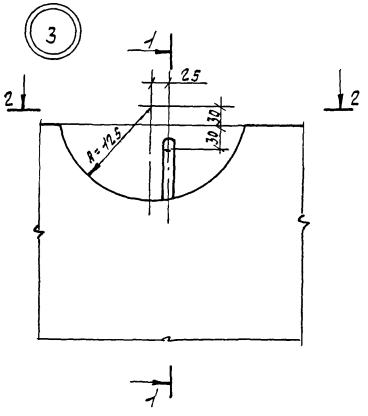

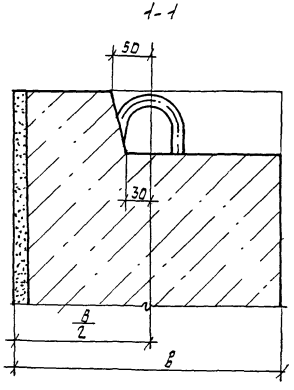

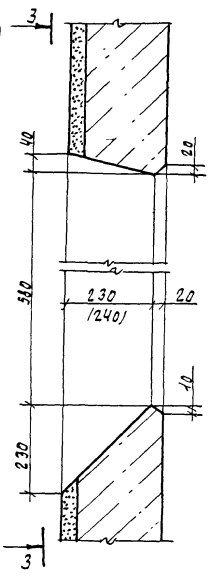

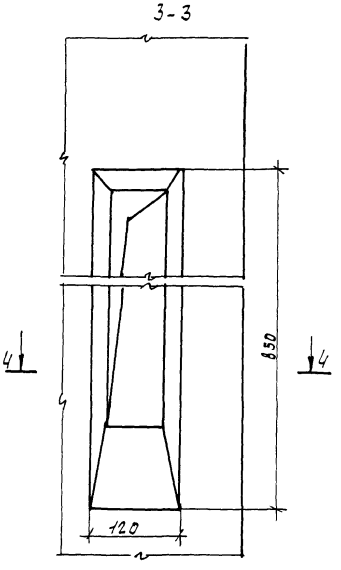

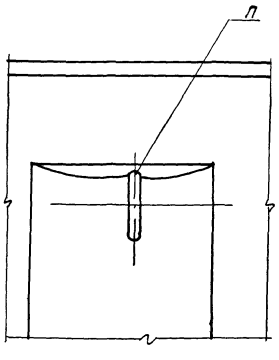

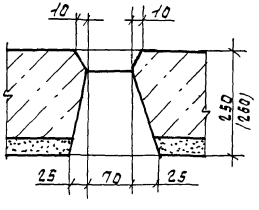

Инв.№ подл. | Подпись и дата | Взам.инв.№

привязан.

Инв.№

1.100.1-1.3-2 00.00.00Д1

Лист 2

Формат А3

5

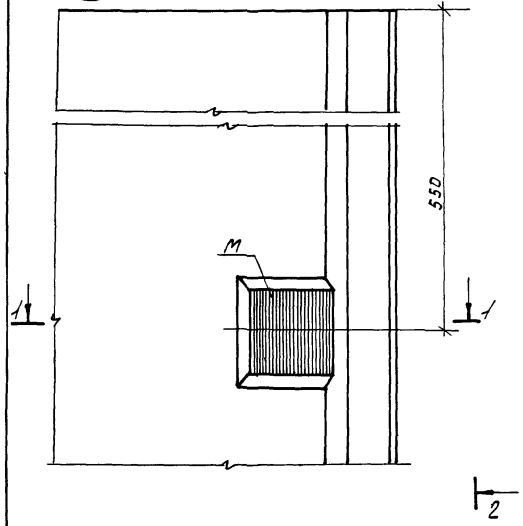

2-2

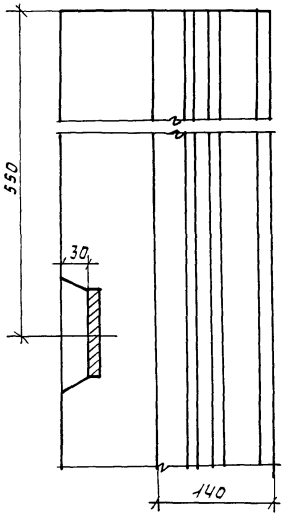

6

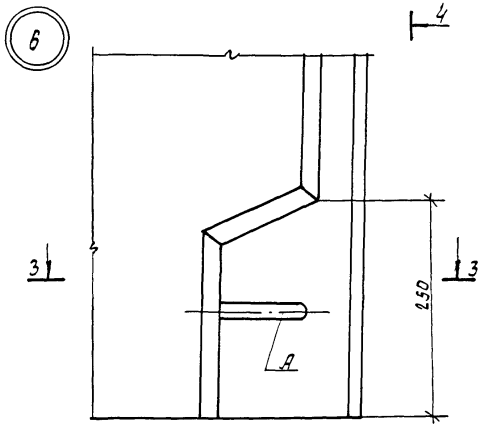

4-4

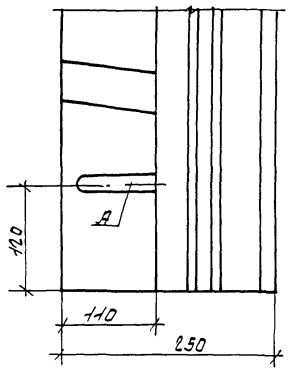

1-1

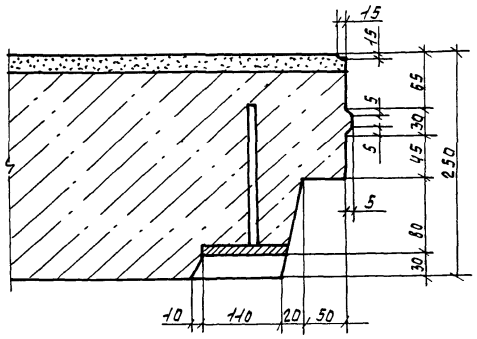

3-3

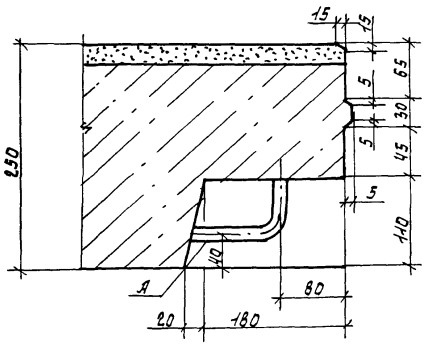

Инв. № подл.	Подпись и дата	Взам. инв. №	

Привязан	
Инв. №	
1.100.1-7.3-2 00.00.004	Лист 3

Формат А3

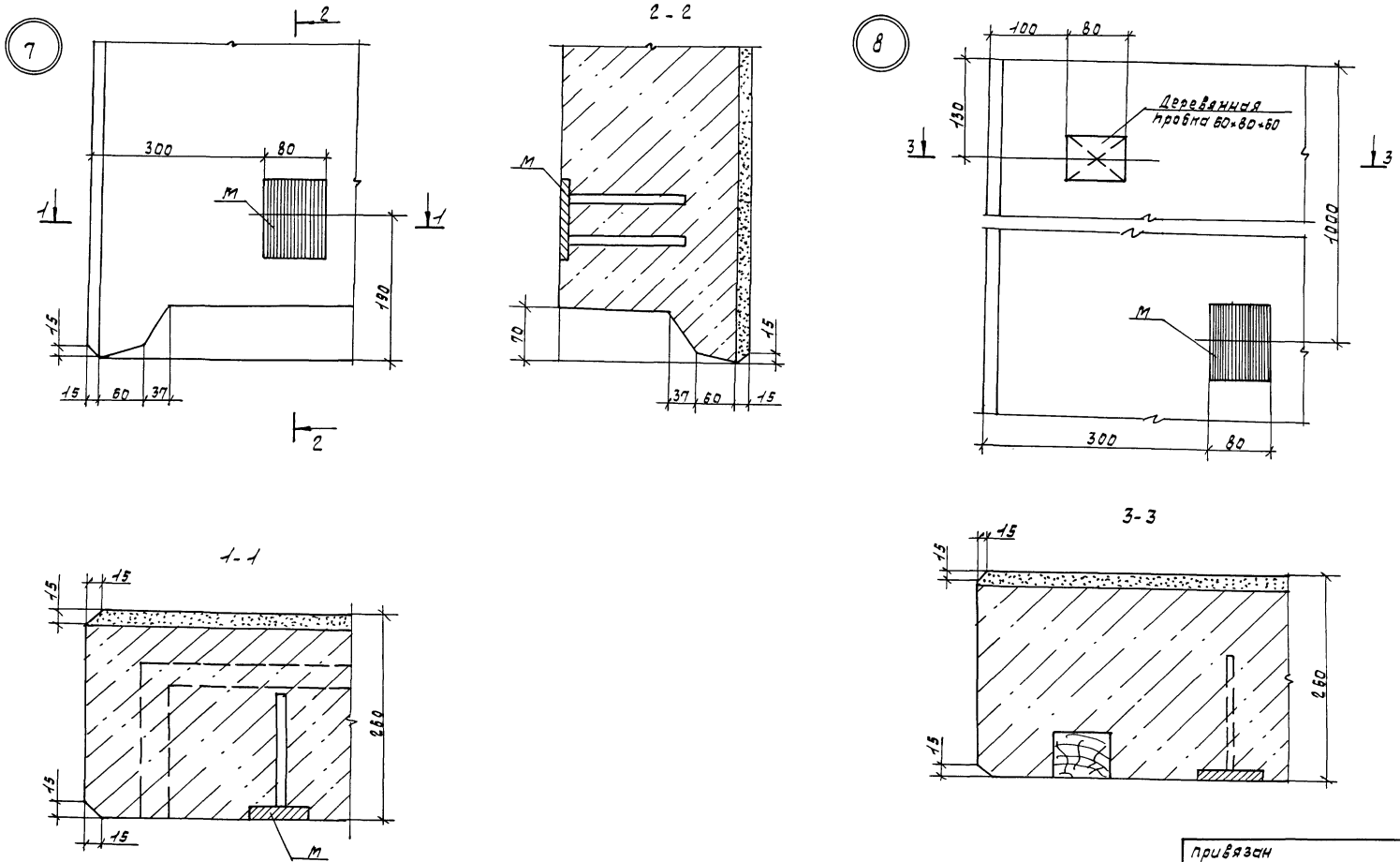

привязан			
инв. №			

1.100.1-7.3-2	00.00.00Д1	лист 4

формат: А3

Инв. № подл. | подпись и дата | взам. инв. №

9

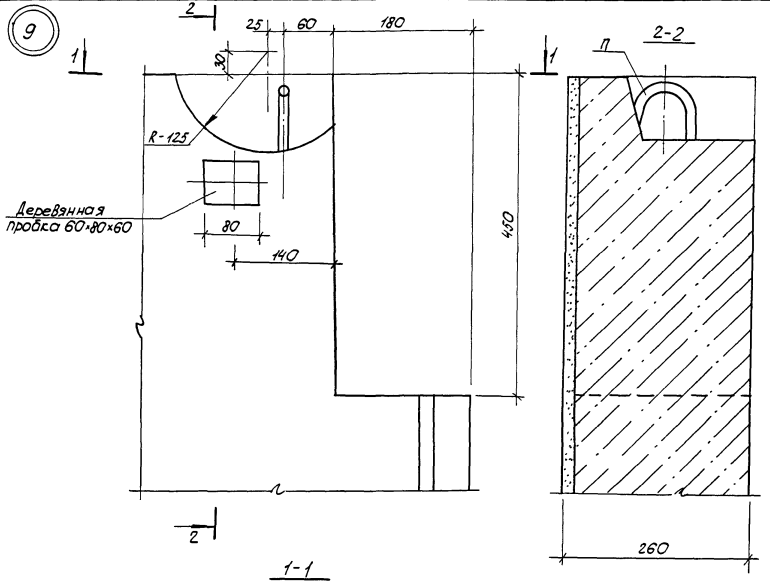

10

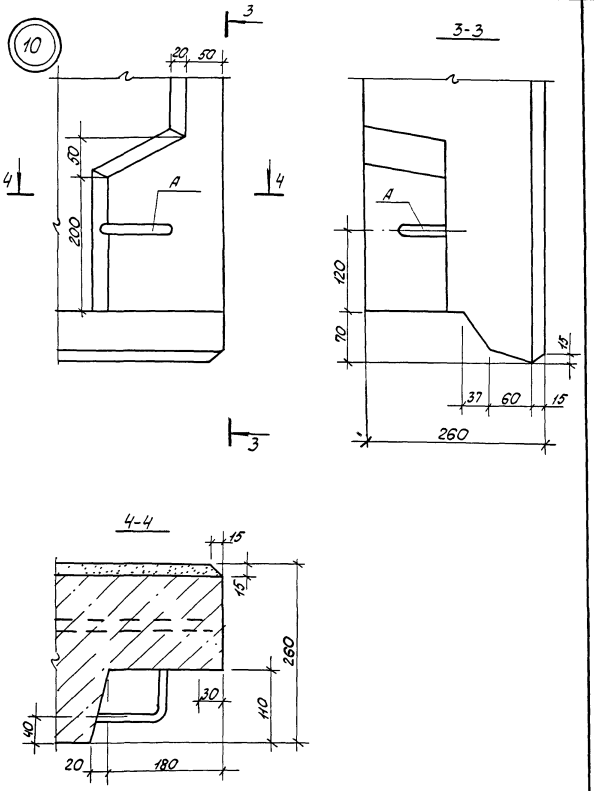

Привязан	
Инв. № подл.	
Подпись и дата	
Взам. инв. №	

1.100.1-7.3-2 00 00.00 Д1

Лист 5

Копировал: Порфирьева

Формат А3

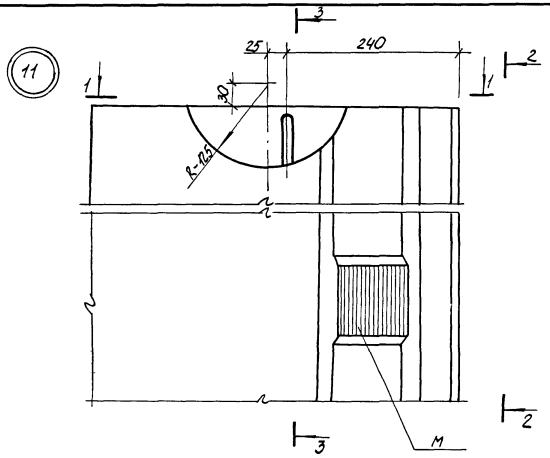

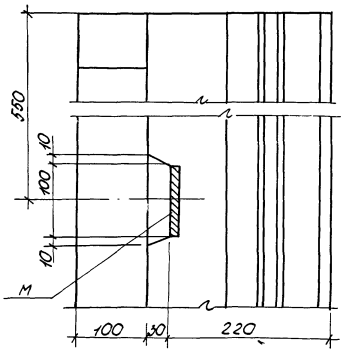

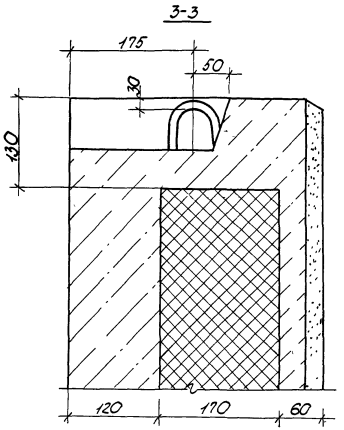

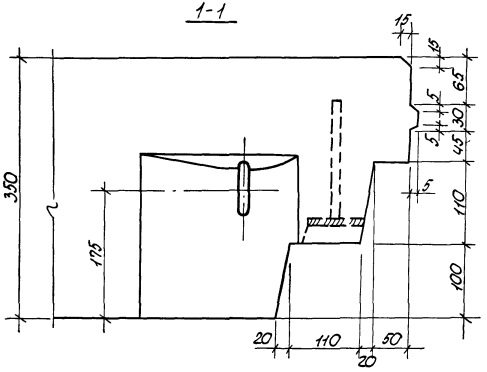

Привязан

Инв. №

1.100.1-7.3-2 00.00.00 Д1

Лист 6

Копировал: Порфирьева Формат А3

Инв. № подл. | Подпись и дата | Взам. инв. №

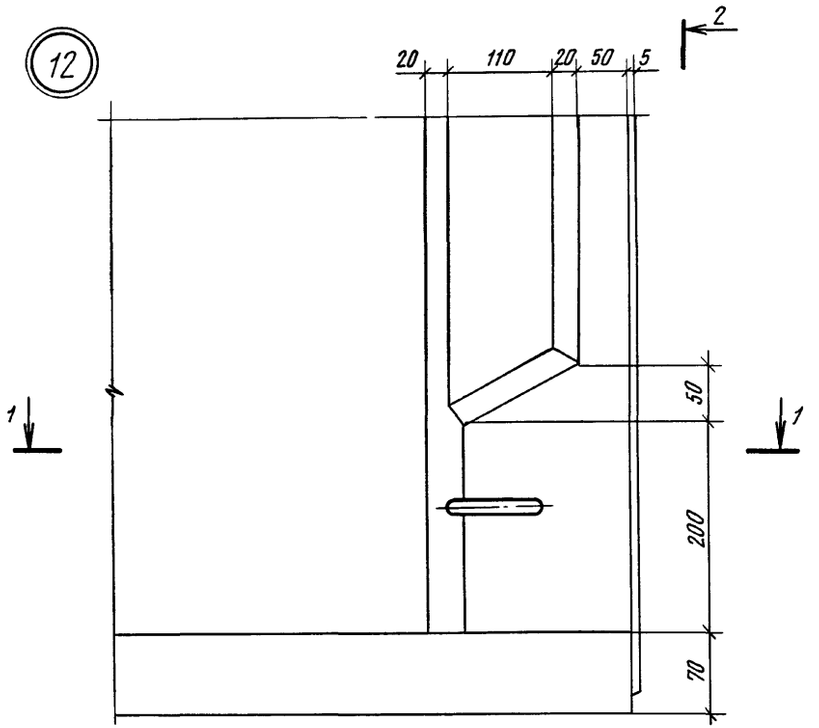

2-2

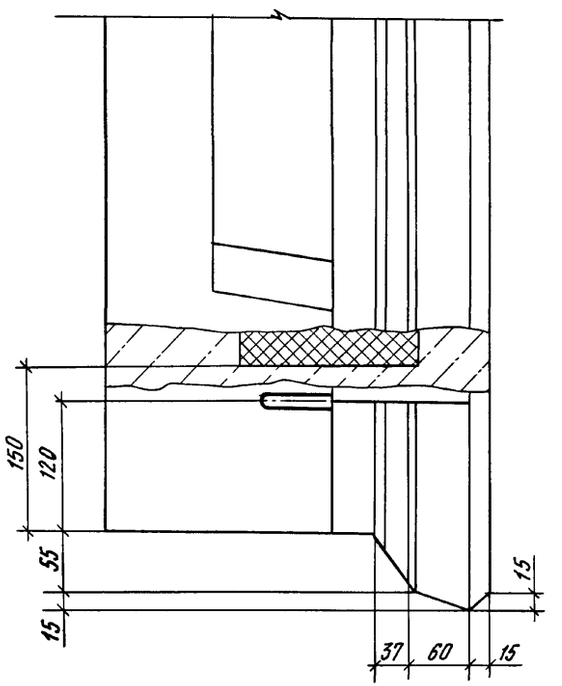

1-1

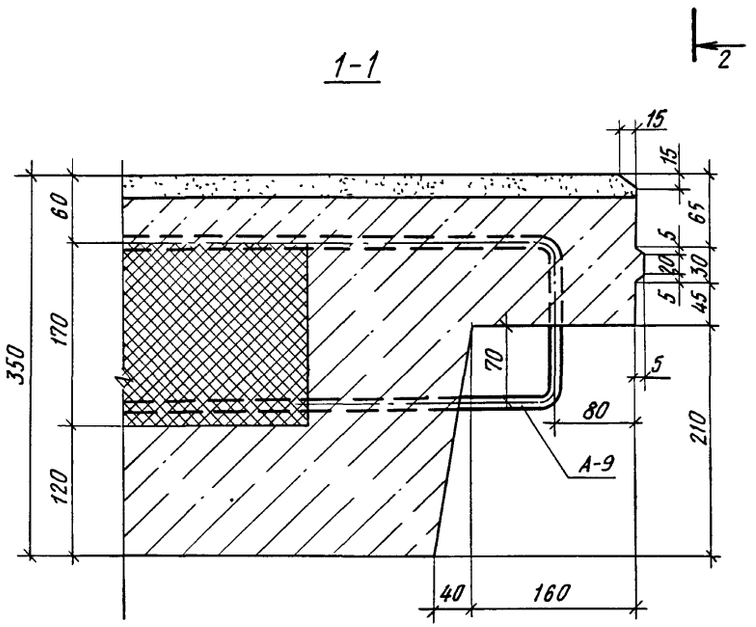

Инв № подл.	Подпись и дата	Взам инв №

Привязан

Инв.№

1.100.1-7.3-2 00.00.00 Д1

Лист 7

Копировал

Формат А3

13

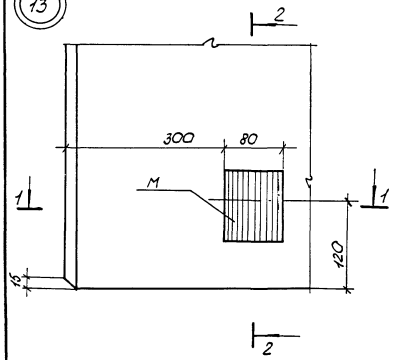

2-2

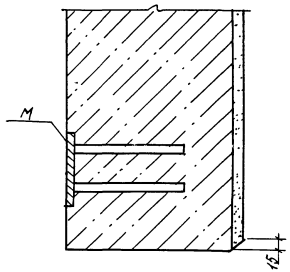

16

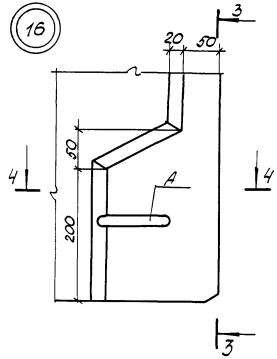

3-3

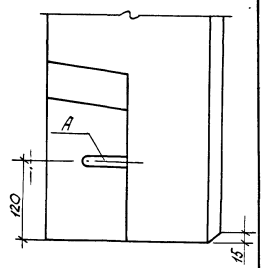

1-1

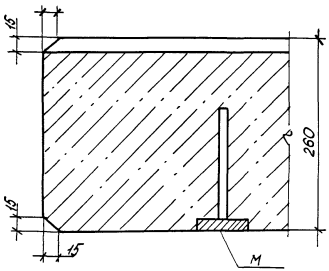

4-4

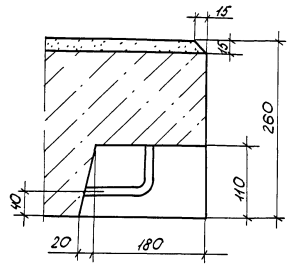

Привязан

Инв. №

1.100.1-7.3-2 00.00.00 Д1

Лист 8

Копировал: Парфирьева

Формат А3

Инв. № подл. | Подпись и дата | Взам. инв. №

14

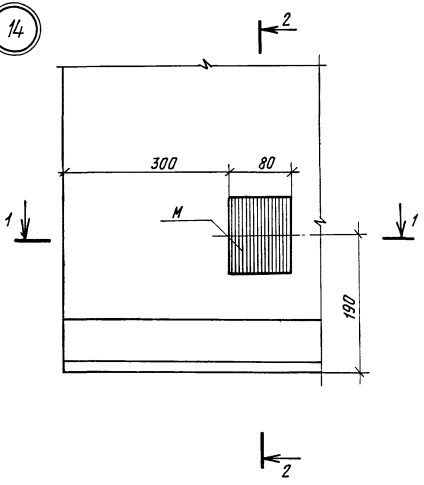

2-2

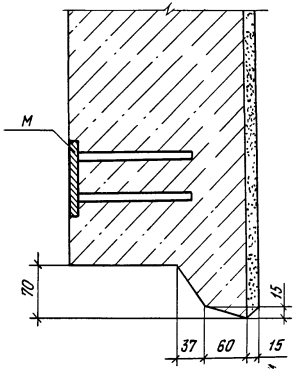

15

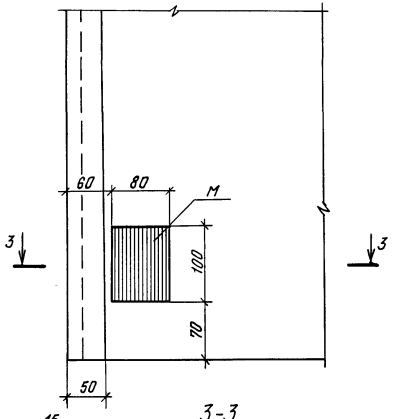

1-1

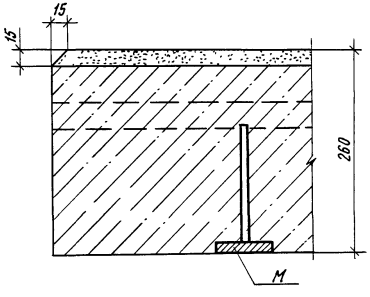

3-3

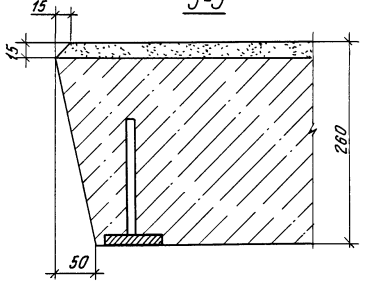

Привязан

Инв.№

1.100.1-7.3-2 00.00.00 Д1

Лист 9

Копировал

Формат А3

Инв.№ подл. | Подпись и дата | Взам. инв.№

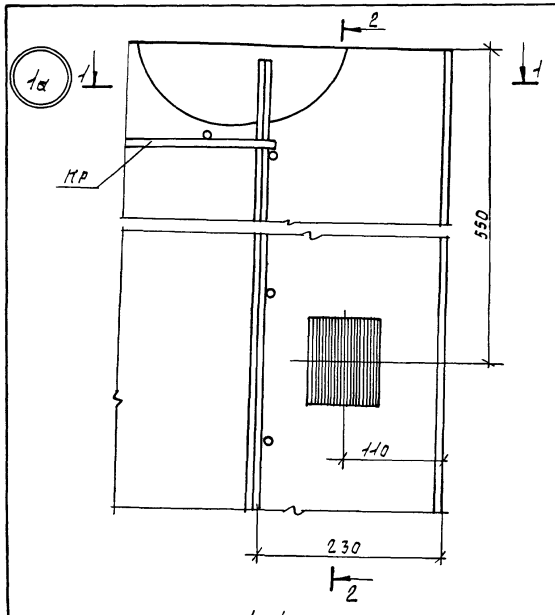

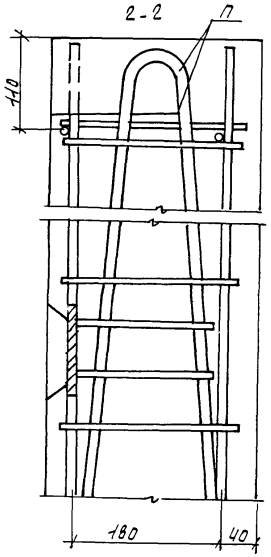

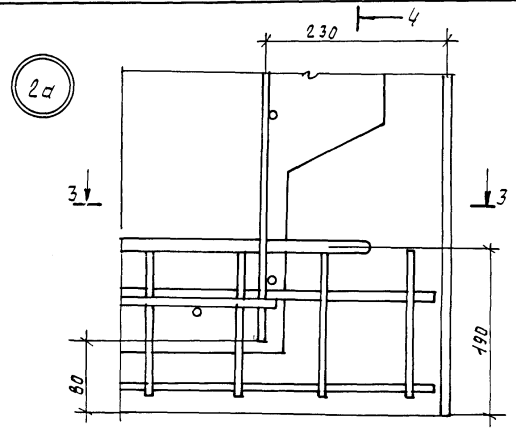

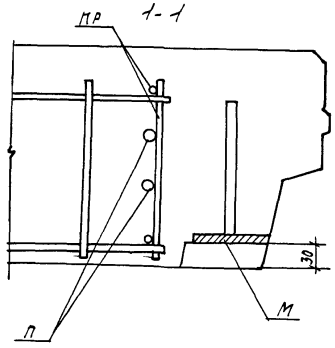

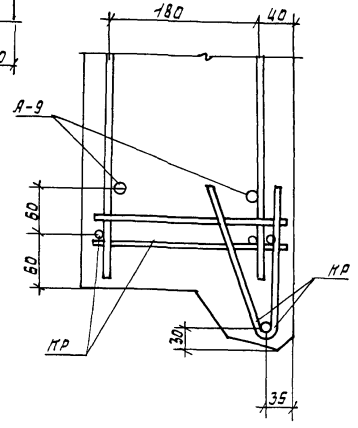

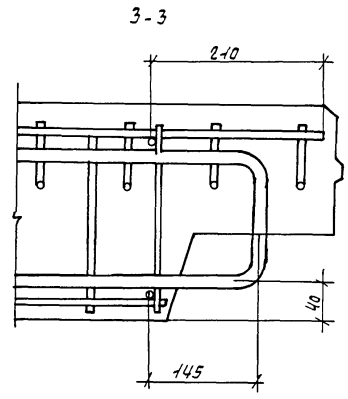

Инв. № подл.	Подпись и дата	Взам. инв. №			

привязан

Инв. №

Нач. ЛПМ	Печерин		12.89
Гл. конс	Равашкевич		
Рук. гр	Стоберова		
Провер	Булгакова		
Разраб.	Моисеева		

1.100.1-1.3-2 00.00.0012

Узлы армирования

стадия	лист	листов
Р	1	6

СибЗНИИЭП
г. Новосибирск

Формат А3

5а

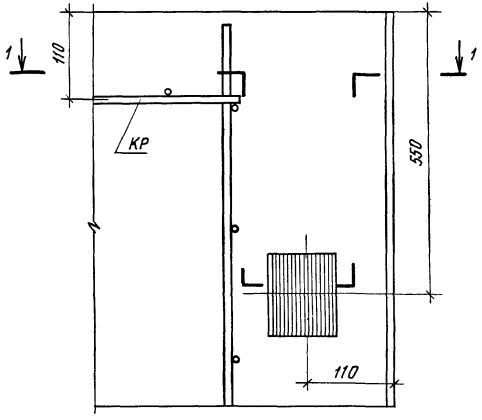

1-1

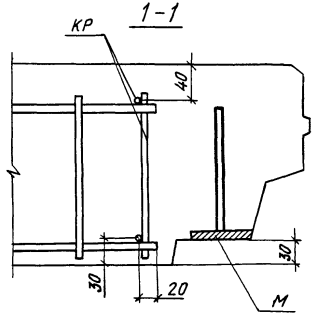

6а

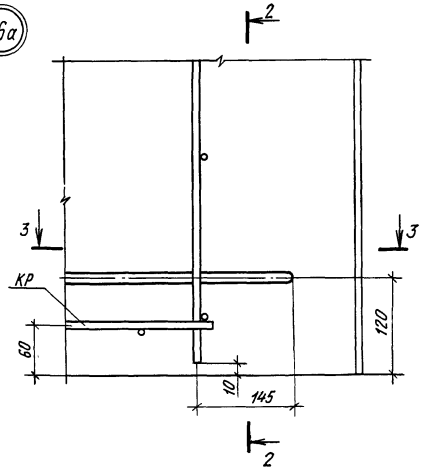

2-2

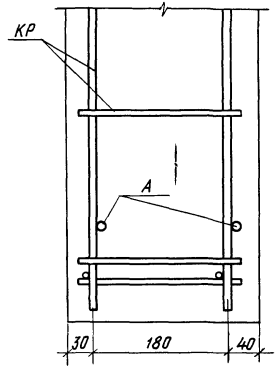

3-3

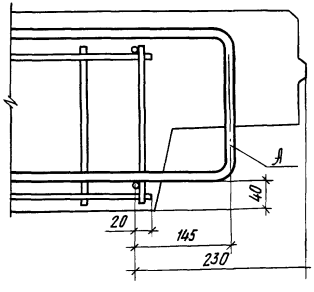

Привязан

Инв №

1.100.1-7.3-2 00.00.00 Д2

Лист 2

Копировал

Формат А3

Инв № подл. | Подпись и дата | Взам. инв №

7а

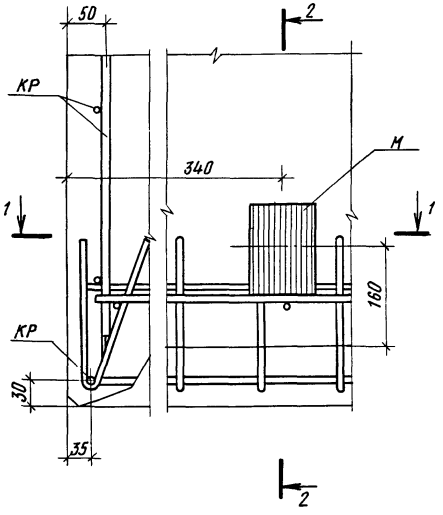

2-2

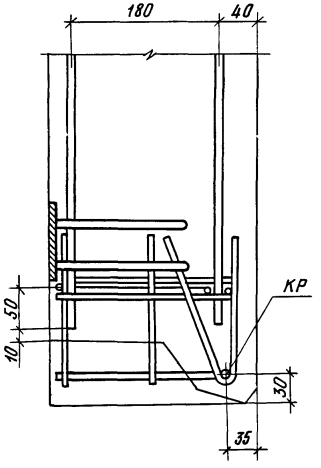

8а

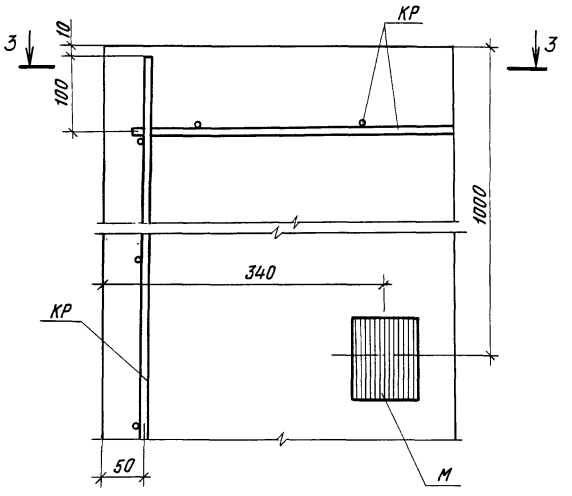

1-1

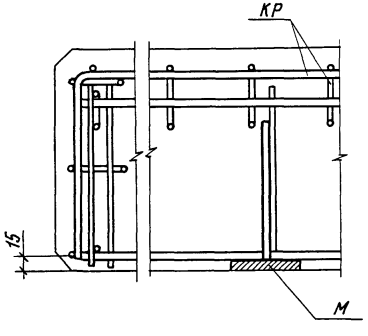

3-3

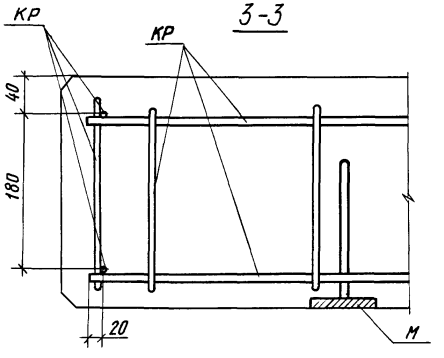

Привязан

Инв №

1.100.1-7.3-2 00.00.00 Д2

Лист 3

Копировал

Формат А3

Инв № подл. | Подпись и дата | Взам инв. №

9а

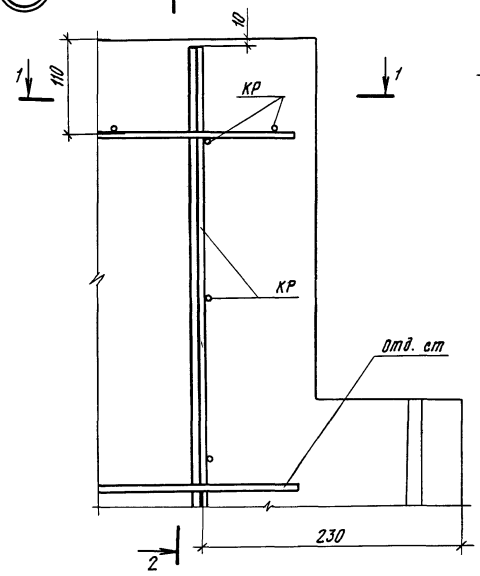

2-2

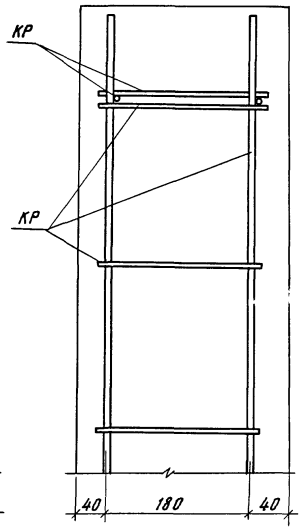

10а

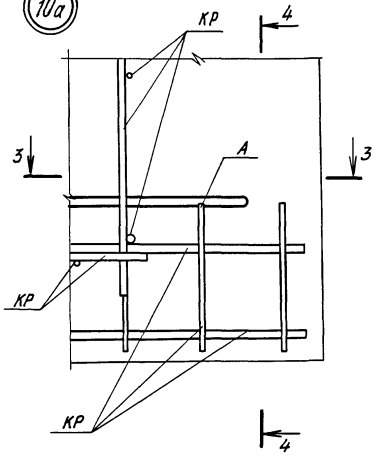

4-4

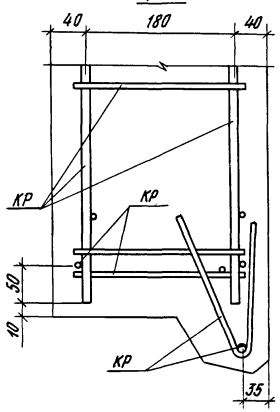

1-1

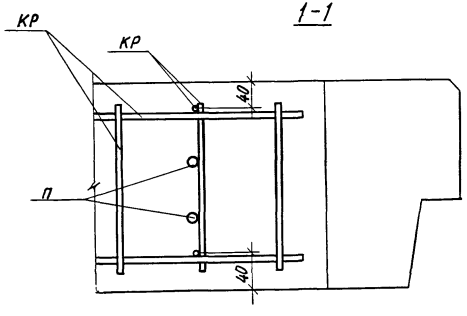

3-3

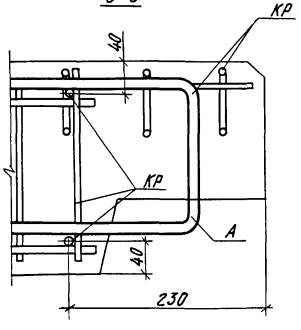

Привязан

Инв №

1.100.1-7.3-2 00.00.00 Д2

Лист 4

Инв №подл. | Подпись и дата | Взам. инв №

Копировал

Формат А3

11а

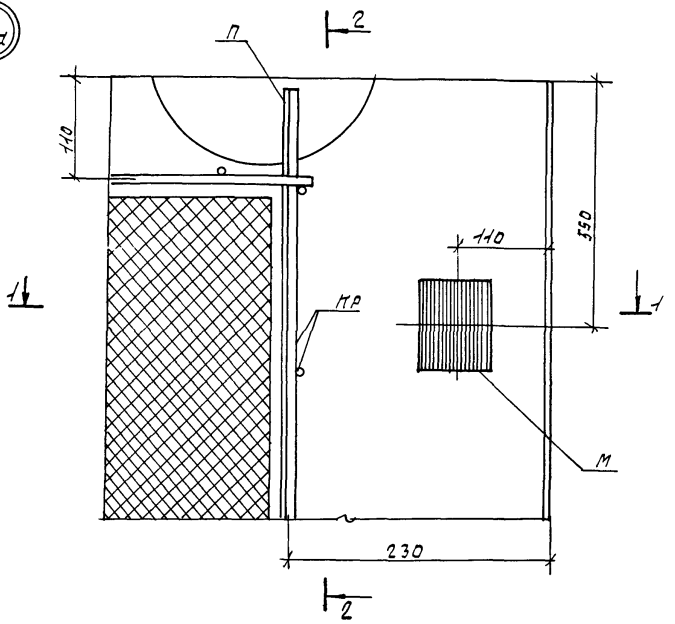

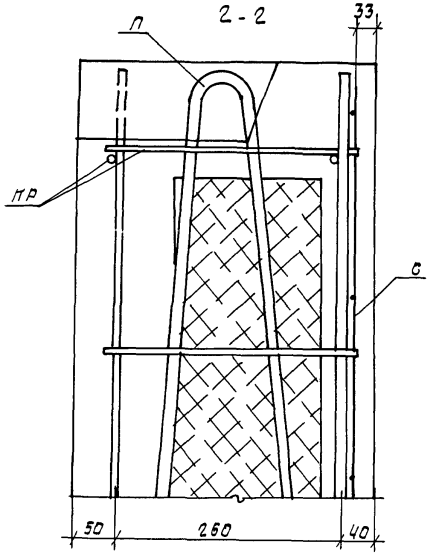

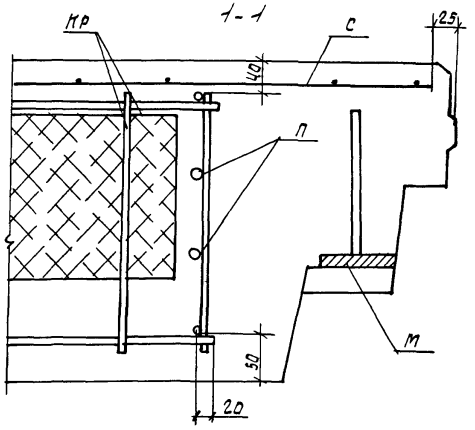

Инв.№подл. | Подпись и дата | Взам.инв.№

привязан

Инв.№

1.100.1-17.3-2	00.00.00ДГ	Лист 5

Формат А3

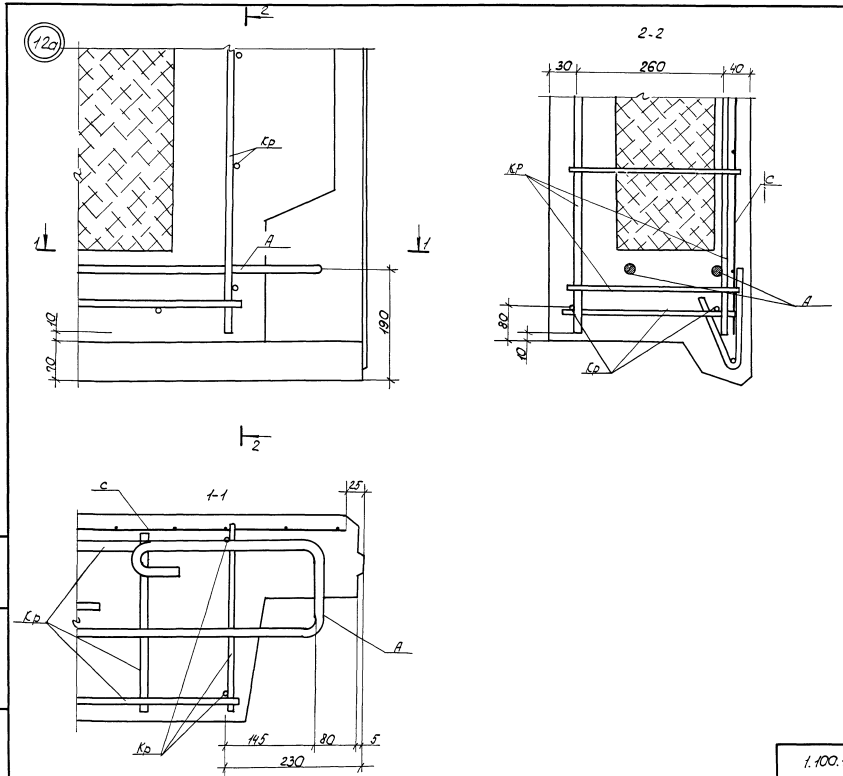

Привязан			
Инв №			
1.100.1-7.3-2	00.00.00 Д 2		Лист 6

Копировал: Порфирьева

Формат А3

Инв. N подл. | Подпись и дата | Взам. инв. №

Рис. 1

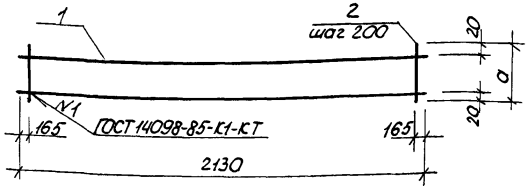

Рис. 2

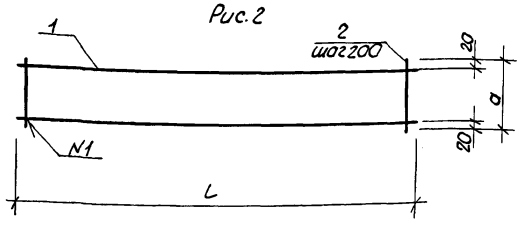

Обозначение	Марка	Рис	Размеры, мм L	Размеры, мм a	Масса ед., кг
1.100.1-7.3-2 00.00.01	Кр1	1	2130	220	0.80
-01	Кр2	2	2570	220	0,98
-02	Кр3	2	4070	220	1.56
-03	Кр4	2	2300	220	0.90
-04	Кр5	1	2130	300	1.21
-05	Кр14	2	2570	300	1.49

Формат	Зона	Поз	Обозначение	Наименование	Кол.	Примечание
			1.100.1-7.3-2 00.00.01	Каркас Кр1		
				Детали ГОСТ 6727-80*		
Б4		1		5Вр I, ℓ=2130	2	0,30 кг
Б4		2		4Вр I, ℓ=220	10	0,02 кг
			1.100.1-7.3-2 00.00.01-01	Каркас Кр2		
				Детали: ГОСТ 6727-80*		
Б4		1		5Вр I, ℓ=2570	2	0,36 кг
Б4		2		4Вр I, ℓ=220	13	0,02 кг
			1.100.1-7.3-2 00.00.01-02	Каркас Кр3		
				Детали: ГОСТ 6727-80*		
Б4		1		5Вр I, ℓ=4070	2	0,57 кг
Б4		2		4Вр I, ℓ=220	21	0,02 кг
			1.100.1-7.3-2 00.00.01-03	Каркас Кр4		
				Детали: ГОСТ 6727-80*		
Б4		1		5Вр I, ℓ=2300	2	0,33 кг
Б4		2		4Вр I, ℓ=220	12	0,02 кг
			1.100.1-7.3-2 00.00.01-04	Каркас Кр5		
Б4		1		ГОСТ 5781-82* А III-6, ℓ=2130	2	0,47 кг
Б4		2		ГОСТ 6727-80* 4Вр I, ℓ=300	10	0,027 кг
			1.100.1-7.3-2 00.00.01-05	Каркас Кр14		
Б4		1		ГОСТ 5781-82* А III-6, ℓ=2570	2	0,57 кг
Б4		2		ГОСТ 6727-80* 4Вр I, ℓ=300	13	0,027 кг

Инв. № подл. | Подпись и дата | Взам. инв. №

Привязан

Инв. №

Нач. АПМ-1	Печерин		12.89
Гл. конст	Родашкевич		
Рук. гр.	Стобредько		
Провер.	Булгакова		
Разраб.	Моисеева		

1.100.1-7.3-2 00.00.01

Каркасы плоские Кр1...Кр5, Кр14

Стадия	Лист	Листов
Р		1

СибЗНИИЭП г. Новосибирск

Копировал: Порфирьева

Формат А3

Рис. 1

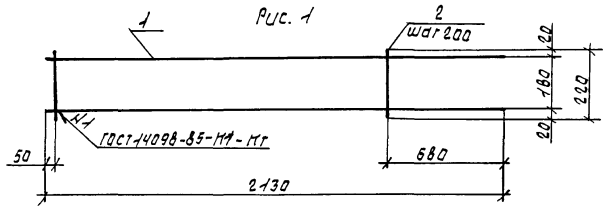

Рис 2

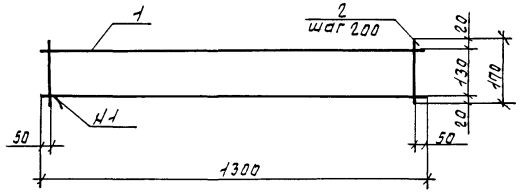

Рис. 3

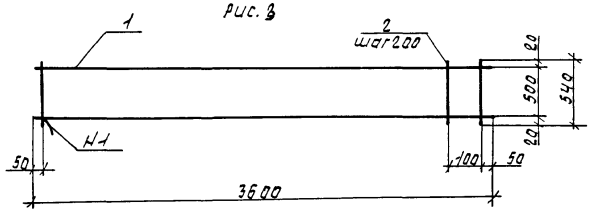

Формат	Зона	Поз.	Обозначение	Наименование	Кол.	Примечание
			1.100.1-7.3-2 00.00.02	Каркас КР6		
				Детали		
Б4		1		ГОСТ 5781-82*, АIII, ℓ=2130	2	0.47 кг
Б4		2		ГОСТ 6727-80*, ВрI, ℓ=220	8	0.01 кг
			1.100.1-7.3-2 00.00.02-01	Каркас КР7		
				Детали		
Б4		1		ГОСТ 5781-82*, АIII-8, ℓ=1300	2	0.51 кг
Б4		2		ГОСТ 6727-80*, 5ВрI, ℓ=170	7	0.024 кг
			1.100.1-7.3-2 00.00.02-02	Каркас КР8		
				Детали		
Б4		1		ГОСТ 5781-82*, АIII-12, ℓ=3600	2	3.20 кг
Б4		2		ГОСТ 6727-80*, 5ВрI, ℓ=540	19	0.08 кг

Обозначение	Марка	Рис.	Масса, ед. кг
1.100.1-7.3-2 00.00 02	КР6	1	1.10
-01	КР7	2	1.19
-02	КР8	3	7.92

Привязан

Инв. №

Инв. № подл. | Подпись и дата | Взам. инв. №

Нач. ЛПМ	Печерин		12.89
Гл. конс.	Радашкевич		
Рук. гр.	Ставрогова		
Провер.	Булгакова		
Разраб.	Моисеева		

1.100.1-7.3-2 00.00 02

Каркас плоский КР6...КР8

Стадия	Лист	Листов
Р		1

СибЗНИИЭП г. Новосибирск

Формат А3

Рис. 1

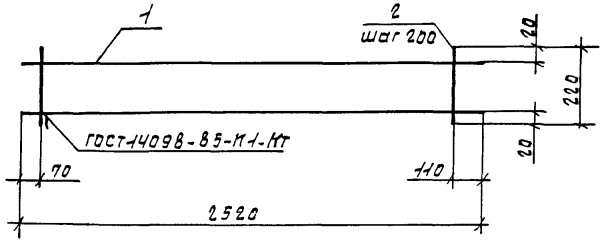

Рис. 2

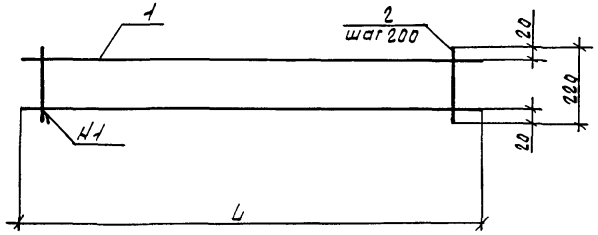

Формат	Зона	Поз.	Обозначение	Наименование	Кол.	Примечание
			1.100.1-7.3-2 00.00.03	Каркас КР9		
				Детали: ГОСТ 6727-80*		
Б4		1		5 Вр I; ℓ=2580	2	0.36 кг
Б4		2		4 Вр I; ℓ=220	13	0.02 кг
			1.100.1-7.3-2 00.00.03-01	Каркас КР10		
				Детали: ГОСТ 6727-80*		
Б4		1		5 Вр I; ℓ=4700	2	0.65 кг
Б4		2		4 Вр I; ℓ=220	24	0.02 кг
			1.100.1-7.3-2 00.00.03-02	Каркас КР11		
				Детали: ГОСТ 6727-80*		
Б4		1		5 Вр I; ℓ=6200	2	0.88 кг
Б4		2		4 Вр I; ℓ=220	31	0.02 кг
			1.100.1-7.3-2 00.00.03-03	Каркас КР12		
				Детали: ГОСТ 6727-80*		
Б4		1		5 Вр I; ℓ=1240	2	0.18 кг
Б4		2		4 Вр I; ℓ=220	7	0.02 кг
			1.100.1-7.3-2 00.00.03-04	Каркас КР13		
				Детали: ГОСТ 6727-80*		
Б4		1		5 Вр I; ℓ=800	2	0.11 кг
Б4		2		4 Вр I; ℓ=220	11	0.02 кг

Обозначение	Марка	Рис.	L	Масса ед. кг
1.100.1-7.3-2 00.00.03	КР9	1	2580	0.98
-01	КР10	2	4700	1.80
-02	КР11	2	6200	2.38
-03	КР12	2	1240	0.50
-04	КР13	2	800	0.44

Взам. инв. №

Подпись и дата

Инв. № подл.

Привязан

Инв. № |

Нач. АПМ	Печерин		12 89
Гл. конст.	Радашкевич		
Рук. гр.	Стабрева		
Провер	Булгакова		
Разраб	Моисеева		

1.100.1-7.3-2 00.00.03

Каркас плоский КР9...КР13

Стадия	Лист	Листов
Р		1

СибЗНИИЭП г. Новосибирск

Формат А3

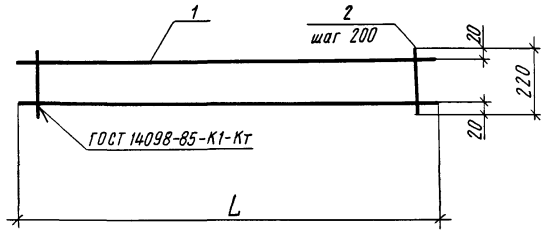

Формат	Зона	Поз	Обозначение	Наименование	Кол	Примечание
			1.100.1-7.3-2 00.00.04	Каркас КР16		
				Детали: ГОСТ 6727-80*		
БЧ		1		5ВрI ; ℓ = 2950	2	0,42 кг
БЧ		2		4ВрI ; ℓ = 220	15	0,02 кг
			1.100.1-7.3-2 00.00.04-01	Каркас КР17		
				Детали: ГОСТ 6727-80*		
БЧ		1		5ВрI ; ℓ = 3660	2	0,52 кг
БЧ		2		4ВрI ; ℓ = 220	19	0,02 кг
			1.100.1-7.3-2 00.00.04-02	Каркас КР18		
				Детали ГОСТ 6727-80*		
БЧ		1		5ВрI ; ℓ = 4450	2	0,63 кг
БЧ		2		4ВрI ; ℓ = 220	23	0,02 кг

Обозначение	Марка	L	Масса ед., кг
1.100.1-7.3-2 00.00.04	КР16	2950	1,14
-01	КР17	3660	1,42
-02	КР18	4450	1.72

Инв. № подл. | Подпись и дата | Взам. инв. №

Привязан

Инв. №

Нач. АПМ-1	Печерин	12.89
Гл. конст.	Радашкевич	
Рук. гр.	Стадредова	
Провер.	Булгакова	
Разраб.	Моисеева	

1.100.1-7.3-2 00.00.04

Каркас плоский КР16...КР18.

Стадия	Лист	Листов
Р		1

СибЗНИИЭП г. Новосибирск

Копировал Архипов

Формат А3

Рис. 1
Развертка

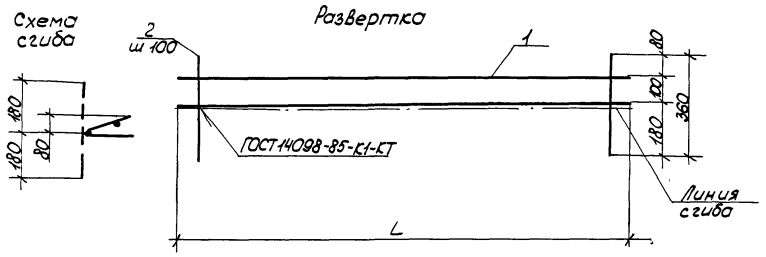

Формат	Зона	Поз.	Обозначение	Наименование	Кол.	Примеч.
			1.100.1-7.3-2 00.00.03	Каркас КР19		
				Детали. ГОСТ 6727-80*		
Б4		1		5Вр I; ℓ=2950	2	0.42 кг
Б4		2		4Вр I; ℓ=360	30	0.033 кг
			1.100.1-7.3-2 00.00.05-01	Каркас КР20		
				Детали: ГОСТ 6727-80*		
Б4		1		5Вр I; ℓ=4450	2	0.63 кг
Б4		2		4Вр I; ℓ=360	45	0.033 кг
			1.100.1-7.3-2 00.00.05-02	Каркас Кр21		
				Детали: ГОСТ 6727-80*		
Б4		1		5Вр I; ℓ=2650	2	0.37 кг
Б4		2		4Вр I; ℓ=360	27	0.033 кг
			1.100.1-7.3-2 00.00.05.03	Каркас Кр15		
				Детали: ГОСТ 6727-80*		
Б4		1		5Вр I; ℓ=1180	2	0.17 кг
Б4		2		4Вр I; ℓ=360	12	0.033 кг

Обозначение	Марка	L	Масса ед. кг
1.100.1-7.3-2 00.00.05	Кр19	2950	1.83
-01	Кр20	4450	2.75
-02	Кр21	2650	1.63
-03	Кр15	1180	0.74

Взам. инв. №
Подпись и дата
Инв. № подл.

Привязан

Инв. №

Нач. АПМ	Печерин		12.89
Гл. конс.	Радашкевич		
Рук. гр.	Стабредова		
Провер.	Булгакова		
Разраб.	Моисеева		

1.100.1-7.3-2 00.00.05

Каркас плоский гнутый КР19...КР21, КР15

Стадия	Лист	Листов
Р		1

СибЗНИИЭП
г. Новосибирск

Копировал: Порфирьева

Формат: А3

Рис.1

Развертка

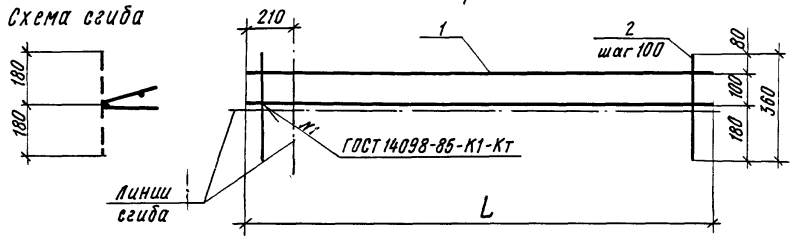

Рис.2

Развертка

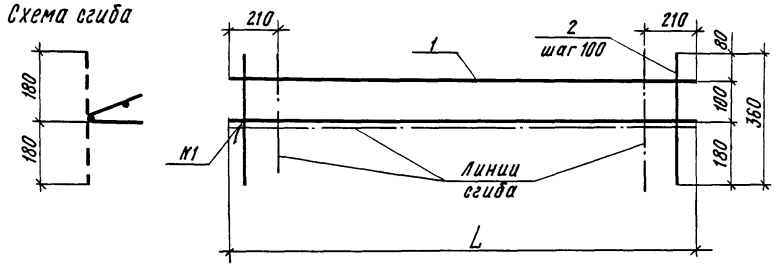

Формат	Зона	Поз	Обозначение	Наименование	Кол	Примечание
			1.100.1-7.3-2 00.00.06	Каркас КР22		
				Детали ГОСТ 6727-80*		
БЧ		1		5 Вр I ℓ=1650	2	0,23 кг
БЧ		2		4 Вр I ℓ=360	17	0,033 кг
			1 100.1-7.3-2 00.00.06-01	Каркас КР23		
				Детали: ГОСТ 6727-80*		
БЧ		1		5 Вр I ℓ=5100	2	0,72 кг
БЧ		2		4 Вр I ℓ=360	51	0,033 кг
			1.100.1-7.3-2 00.00.06-02	Каркас КР24		
				Детали: ГОСТ 6727-80*		
БЧ		1		5 Вр I ℓ=6600	2	0,93 кг
БЧ		2		4 Вр I ℓ=360	66	0,033 кг

Обозначение	Марка	Рис	L	Масса, ед., кг
1.100.1-7.3-2 00.00.06	КР22	1	1650	1,02
-01	КР23	2	5100	3,12
-02	КР24	2	6600	4,04

Привязан

Инв. №

Взам. инв. №

Подпись и дата

Инв. № подл.

Нач. АПМ-1	Печерин		12.89
Гл. конст.	Рабашкевич		
Рук. гр.	Стабредова		
Провер.	Булгакова		
Разраб	Моисеева		

1.100.1-7.3-2 00.00.06

Каркас плоский гнутый КР22...КР24

Стадия	Лист	Листов
Р		1

СибЗНИИЭП г. Новосибирск

Копировал

Формат А3

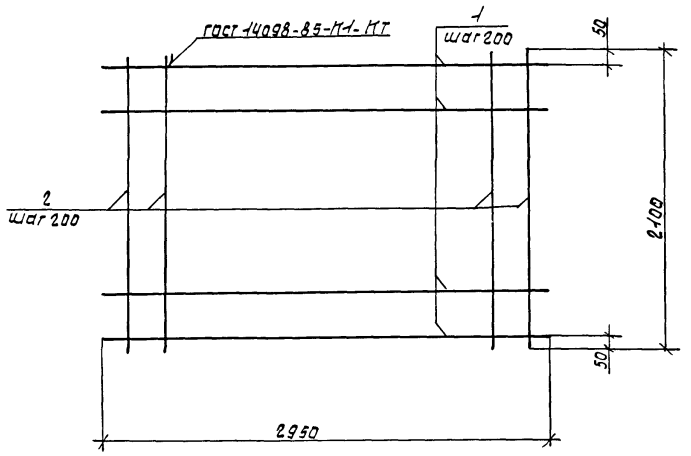

Формат	Зона	Поз.	Обозначение	Наименование	Кол	Примечание
			1.100.1-7.3-2 00.00.07	Сетка С-1		
				Детали		
				гост 6727-80*; 4ВрI		
Б4		1		ℓ=2950	11	0.27кг
Б4		2		ℓ=2100	15	0.19кг

Обозначение	Марка	Масса ед. кг
1.100.1-7.3-2 00.00.07	С1	5.82

Инв. № подл. | Подпись и дата | Взам. инв. №

Привязан

Инв. №

Нач. АПМ	Печерин		12.89
Гл. конст.	Равашкевич		
Рук. гр.	Стабредова		
Провер.	Булгакова		
Разраб.	Моисеева		

1.100.1-7.3-2 00.00.07

Сетка С1

Стадия	Лист	Листов
Р		1

СибЗНИИЭП
г. Новосибирск

Формат А3

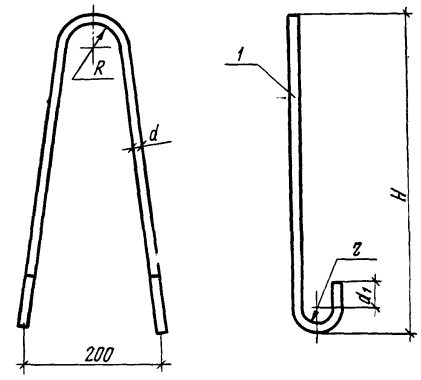

Обозначение		Марка	Размеры, мм					Масса, кг
			d	R	r	d_1	H	
1.100 1-7.3-2	00.00.08	П1	10	30	20	30	460	0,68
	-01	П2	12	30	20	30	540	1.12
	-02	П3	14	30	30	50	610	1.80
	-03	П4	16	30	30	50	660	2.50
	-04	П5	18	30	30	50	800	3,72

Привязан

Инв.№

Нач АПМ1	Печерин		12.89
Гл конст	Радашкевич		
Рук. гр.	Стабредова		
Провер.	Булгакова		
Разраб.	Кнауб		

1.100.1-7.3-2 00.00.08 СБ

Петли монтажные П1...П5

Стадия	Лист	Листов
Р		1

СибЗНИИЭП г.Новосибирск

Копировал

Формат А4

Инв.№подл. | Подпись и дата | Взам. инв.№

Формат	Зона	Поз.	Обозначение	Наименование	Кол. на исполн. 01	02	03	04	Примечание
				Документация					
А4			1 100 1-7 3-2 00 00 08 СБ	Сборочный чертеж	×	×	×		
				Детали					Масса, ед кг
				ГОСТ 5781-82*					
А4		1		А-I-10; L=1100	1				0,68
А4		1	-01	Ас-II-12; L=1260		1			1,12
А4		1	-02	Ас-II-14; L=1490			1		1.80
А4		1	-03	Ас-II-16; L=1585				1	2,50
А4		1	-04	Ас-II-18; L=1860				1	3,72

Привязан

Инв.№

Нач АПМ1	Печерин		12.89
Гл конст	Радашкевич		
Рук. гр.	Стабредова		
Провер.	Булгакова		
Разраб.	Кнауб		

1.100.1-7.3-2 00.00.08

Петли монтажные П1...П5

Стадия	Лист	Листов
Р		1

СибЗНИИЭП г.Новосибирск

Формат А4

Инв.№подл. | Подпись и дата | Взам. инв.№

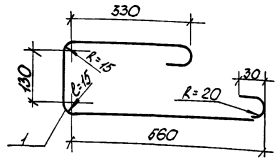

Формат	Зона	Поз.	Обозначение	Наименование	Кол.	Примечание
				Детали		
А4		1		ГОСТ 5781-82*		
				А-I-12, ℓ=1200	1	1,07 кг

Привязан

Инв. №

Инв. № подл. | Подпись и дата | Взам. инв. №

Нач. АПМ	Печерин		12.89
Гл. констр.	Радашкевич		
Рук. гр.	Стабровская		
Провер.	Булгакова		
Разраб.	Кнауб		

1.100.1-7.3-2 00.00.09

Анкер А1

Стадия	Лист	Листов
Р		1

СибЗНИИЭП
г. Новосибирск

Формат А4

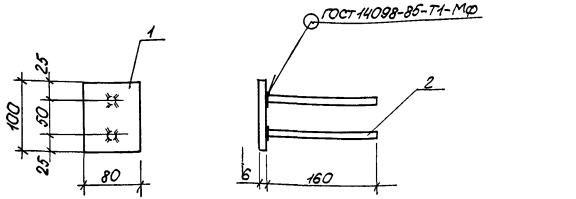

Формат	Зона	Поз.	Обозначение	Наименование	Кол.	Примечание
				Детали		
Б4		1		ГОСТ 19903-74*	1	0,38 кг
				-6×80, ℓ=100		
Б4		2		ГОСТ 5781-82*		
				А-II-10, ℓ=160	2	0,10 кг
				Итого:		0,58 кг

Привязан

Инв. №

Инв. № подл. | Подпись и дата | Взам. инв. №

Нач. АПМ	Печерин		12.89
Гл. констр.	Радашкевич		
Рук. гр.	Стабровская		
Провер.	Булгакова		
Разраб.	Кнауб		

1.100.1-7.3-2 00.00.10

Изделие закладное М1

Стадия	Лист	Листов
Р		1

СибЗНИИЭП
г. Новосибирск

Копировал: Порфирьева

Формат А4

Марка элемента	Изделия арматурные																	Изделия закладные					Общий расход
	Арматура класса																Всего	Прокат марки Вст 3пс6 ГОСТ 19903-74*		Ар-ра класса AII ГОСТ 5781-82*		Всего	
	BpI ГОСТ 6727-80*				AI ГОСТ 5781-82*			AcII ГОСТ 5781-82*						AIII ГОСТ 5781-82*										
	ф4	ф5	Итого	ф10	ф12	Итого	ф12	ф14	ф16	ф18	Итого	ф6	ф8	ф12	Итого		- 6	Итого	ф10	Итого		
1НЧ 12.22.25-50л	1.38	1.98	3.36	1.36	2.14	3.50										6.86	0.76	0.76	0.40	0.40	1.16	8.02
1НЧ 27.22.25-50л	2.59	4.46	7.05		2.14	2.14	2.24				2.24					11.43	0.76	0.76	0.40	0.40	1.16	12.59
1НЧ 30.22.25-50л	2.79	4 68	7.47		2,14	2.14	2.24				2.24					11.85	0.76	0.76	0.40	0.40	1.16	13.01
1НЧ 30.22.25-50л-1	1.80	3.84	5.64		2,14	2.14	2.24				2.24					10.02	0.76	0.76	0.40	0.40	1.16	11.18
1НЧ 45.22.25-50л	4.27	7.14	11.41		2,14	2.14		3.60			3,60					17.15	0.76	0.76	0.40	0.40	1.16	18.31
1НЧ 45.22.25-50л-1	2.78	5.88	8.66		2,14	2.14		3,60			3.60					14.40	0.76	0.76	0.40	0.40	1.16	15.56
1НЧ 45.22.25-50л-2	0,64	4.26	4.90	1.36	1.07	2.43						3.76	2.04	12.80	18.60	25,93	1.14	1.14	0.60	0.60	1.74	27.67
3НЧ 30.22.35-50л	9.07	0.84	9.91		2.14	2.14	2.24				2.24	6.04			6.04	20.33	0.76	0.76	0.40	0.40	1.16	21.49
1НЧ48.27.26-50л	5.06	8.40	13.46						5.00		5.00					18 46	2 28	2.28	1.20	1.20	3.48	21.94
1НЧ 48.26.26-50л	3.38	6.96	10.34						5.00		5.00					15 34	2 28	2.28	1.20	1.20	3.48	18.82
1НЧ 63.27.26-50л	6.64	11.14	17.78							7.44	7 44					25.22	3 04	3.04	1.60	1.60	4.64	29.86
1НЧ 63.26.26-50л	4.46	9.28	13.74							7.44	7.44					21.18	3 04	3.04	1.60	1.60	4.64	25,82
1НЧ 15.27.26-50л	1.86	3.34	5.18	1.36	1.07	2.43										7.61	1.14	1.14	0.60	0 60	1.74	9, 35
1НЧ 15.27.26-50л-1	1.86	3.34	5.18	1.36	1.07	2.43										7.61	1.14	1.14	0.60	0.60	1.74	9.35
1НЧ 15.26.26-50л	1.28	2.88	4.16	1,36	1.07	2.43										6.59	1.14	1.14	0.60	0.60	1.74	8.33
1НЧ.15.26.26-50л-1	1.28	2,88	4.16	1.36	1.07	2.43										6.59	1.14	1.14	0.60	0.60	1.74	8.33
1НЧ 30.27.26-50л	3.43	6.12	9.55				2.24				2.24					11.79	1.52	1.52	0.80	0.80	2.32	14.11
1НЧ 45.26.26-50л	3.30	6.84	10.14					3.60			3.60					13.74	1.52	1.52	0.80	0.80	2.32	16.06
1НЧ 38.26.26-50л	2.98	6.40	9.38					3.60			3,60					12.98	1.52	1.52	0.80	0.80	2.32	15,30

Взам. инв. №

Подпись и дата

Инв. № подл.

Привязан

Инв №

Нач АПМ-1	Печерин		12.89
Гл. конст	Радашкевич		
Рук. гр	Стафеедова		
Провер	Булгакова		
Разраб	Моисеева		

1.100.1-7.3-2 00.00.00 РС

Ведомость расхода стали

Стадия	Лист	Листов
Р		1

СибЗНИИЭП г Новосибирск

Копировал

Формат А3

gost.e-ecolog.ru