ТИПОВЫЕ СТРОИТЕЛЬНЫЕ КОНСТРУКЦИИ, ИЗДЕЛИЯ И УЗЛЫ

СЕРИЯ 1.100.1-7

ИНДУСТРИАЛЬНЫЕ ИЗДЕЛИЯ КРУПНОПАНЕЛЬНЫХ 5-9 ЭТАЖНЫХ ЗДАНИЙ С ВЫСОТОЙ ЭТАЖА 2,8м И СО СТРОИТЕЛЬНЫМ МОДУЛЕМ 15м НА ОСНОВЕ ЖИЛЫХ ДОМОВ СЕРИИ 97

ВЫПУСК 3-1

ПАНЕЛИ ОПОРНЫЕ И ПАРАПЕТНЫЕ ОДНОСЛОЙНЫЕ ЛЕГКОБЕТОННЫЕ ДЛЯ ОДНОСЛОЙНЫХ НАРУЖНЫХ СТЕН ТОЛЩИНОЙ 400 мм (ХОЛОДНЫЙ ЧЕРДАК).

РАБОЧИЕ ЧЕРТЕЖИ

gost.e-ecolog.ru

ТИПОВЫЕ СТРОИТЕЛЬНЫЕ КОНСТРУКЦИИ, ИЗДЕЛИЯ И УЗЛЫ

СЕРИЯ 1.100.1-7

ИНДУСТРИАЛЬНЫЕ ИЗДЕЛИЯ КРУПНОПАНЕЛЬНЫХ 5-9 ЭТАЖНЫХ ЗДАНИЙ С ВЫСОТОЙ ЭТАЖА 2,8м И СО СТРОИТЕЛЬНЫМ МОДУЛЕМ 15М НА ОСНОВЕ ЖИЛЫХ ДОМОВ СЕРИИ 97

ВЫПУСК 3-1

ПАНЕЛИ ОПОРНЫЕ И ПАРАПЕТНЫЕ ОДНОСЛОЙНЫЕ ЛЕГКОБЕТОННЫЕ ДЛЯ ОДНОСЛОЙНЫХ НАРУЖНЫХ СТЕН ТОЛЩИНОЙ 400 мм (ХОЛОДНЫЙ ЧЕРДАК).

РАБОЧИЕ ЧЕРТЕЖИ

РАЗРАБОТАНЫ
СибЗНИИЭП
Главный инженер — С.Ф.Траутвейн
Начальник АПМ-1 — М.К.Печерин
Главный инженер проекта — И.Б.Радашкевич

УТВЕРЖДЕНЫ И ВВЕДЕНЫ В ДЕЙСТВИЕ
С 1 ИЮНЯ 1990 г.
ГОСКОМАРХИТЕКТУРЫ
ПРИКАЗ ОТ 22.05.90 № 89

Обозначение	Наименование	Стр.
1.100.1-7.3-1 00.00.00	Содержание	2
00.00.00 ТО	Техническое описание	3...5
00.00.00 НИ	Номенклатура изделий	6...9
01.00.00	Панель опорная 1НГ 12.22.30-50л	10
01.01.00	Каркас пространственный КП12.22.30	11
02.00.00	Панель опорная 1НГ 27.22.30-50л	12
02.01.00	Каркас пространственный КП27.22.30	13
03.00.00	Панель опорная 1НГ30.22.30-50л	14
03.01.00	Каркас пространственный КП30.22.30	15
04.00.00	Панель опорная 1НГ30.22.30-50л-1	16
04.01.00	Каркас пространственный КП30.22.30-1	17
05.00.00	Панель опорная 1НГ 45.22.30-50л	18
05.01.00	Каркас пространственный КП45.22.30	19
06.00.00	Панель опорная 1НГ 45.22.30-50л-1	20
06.01.00	Каркас пространственный КП 45.22.30-1	21
07.00.00	Панель опорная 1НГ.45.22.30-50л-2	22
07.01.00	Каркас пространственный КП45.22.30-2	23
08.00.00	Панель опорная 3НГ30.22.35-50л	24
08.01.00	Каркас пространственный КП30.22.35	25
09.00.00	Панель парапетная 1НГ 48.27.31-50л	26
09.01.00	Каркас пространственный КП48.27.31	27
10.00.00	Панель парапетная 1НГ 48.26.31-50л	28
10.01.00	Каркас пространственный КП 48.26.31	29
11.00.00	Панель парапетная 1НГ 53.27.31-50л	30
11.01.00	Каркас пространственный КП 63-27-31	31
12.00.00	Панель парапетная 1НГ 63.26.3-1-50л	32
12.01.00	Каркас пространственный КП 63.26.31	33
13.00.00	Панель парапетная 1НГ.15.27.31-50л; 1НГ15.27.31-50л-1	34

Обозначение	Наименование	
1.100.1-7.3-1 13.01.00	Каркас пространственный КП15.27.31 КП15.27.31-1	35
14.00.00	Панель парапетная 1НГ 15.26.31-50л 1НГ 15.26.31-50л-1	36
14.01.00	Каркас пространственный КП 15.26.31 КП 15.26.31-1	37
15.00.00	Панель парапетная 1НГ 30.27.31-50л	38
15.01.00	Каркас пространственный КП30.27.31	39
16.00.00	Панель парапетная 1НГ 45.26.31-50л	40
16.01.00	Каркас пространственный КП45.26.31	41
17.00.00	Панель парапетная 1НГ 38.26.31-50л	42
17.01.00	Каркас пространственный КП38.26.31	43
00.00.00 Д1	Узлы опалубочные	44...52
00.00.00 Д2	Узлы армирования	53...58
00.00.01	Каркасы плоские КР1...КР5, КР14	59
00.00.02	Каркас плоский КР6...КР8	60
00.00.03	Каркас плоский КР9...КР13	61
00.00.04	Каркас плоский КР16...КР18	62
00.00.05	Каркас плоский гнутый КР19...КР21, КР15	63
00.00.06	Каркас плоский гнутый КР22...КР24	64
00.00.07	Сетка С1	65
00.00.08 СБ	Петли монтажные П1...П6	66
00.00.08	Петли монтажные П1...П6	
00.00.09	Анкер А1	67
00.00.10	Изделие закладное М1	
00.00.00 РС	Ведомость расхода стали	(68)

Привязан:

Инв. №

Инв. № подл. | Подпись и дата | Взам. инв. №

Норм. конт.	Радишевский		12.89
Нач. отд.	Печерин		
Гл. конст.	Радошкевич		
Рук. гр.	Стафеедова		
Провер.	Балтакова		
Разраб.	Моисеева		

1.100.1-7.3-1 00.00.00

Содержание

Стадия	Лист	Листов
Р	1	

СибЗНИИЭП
г. Новосибирск

Копировал: Егор

Формат А3

1. Общая часть

Рабочие чертежи опорных и парапетных панелей однослойных керамзитобетонных толщиной 300 мм для холодных чердаков крупнопанельных жилых зданий серии 97. Разработаны в составе Общесоюзного строительного каталога типовых конструкций и изделий для всех видов строительства.

Выпуск содержит техническое описание, опалубочные и арматурные узлы, рабочие чертежи, арматурные изделия.

Панели разработаны для наружных несущих стен холодных чердаков 5-9 эт. зданий с размерами строительного модуля кратными 1500 мм (1.5м), предназначенных для строительства в климатическом районе IIв при расчетных температурах наружного воздуха не ниже -40°С, нормативном ветровом давлении до 0,38 кПа, на территориях с обычными геологическими условиями.

Панели предназначены для зданий II степени огнестойкости, предел огнестойкасти – более 2-х часов.

Соединение опорных и парапетных панелей между собой и с конструкциями дома должно осуществляться в соответствии с монтажными узлами, разработанными для домов серии 97.

При проектировании панелей учтены требования СНиП 2.03.01-84* и ГОСТ 11024-84* "Панели из легких бетонов для наружных стен жилых и общественных зданий. Изготовление панелей должно также соответствовать требованиям разработанных для настоящей серии технических условий ТУ 67-993-88.

Опорные и парапетные панели разработаны с учетом следующих основных технологических положений;

а) изготовление панелей предусматривается применительно к технологии заводов железобетонных изделий, запроектированных институтом Гипростроммаш, шифр 409-013-14.83.

б) предельный габарит панелей 6,31 х 2,67 х 0.31 м. масса до 6,69 т;

в) панели изготавливаются фасадной стороной вниз;

г) подъем панелей в вертикальное положение после термообработки производится с помощью кантователя при угле наклона не менее 70°;

д) распалубка производится при достижении прочности бетона изделия не менее 70% от проектной;

е) панели армируются пространственными сварными каркасами, устанавливаемыми в форму при закрытых бортах; отдельные элементы пространственных каркасов, а также строповочные петли, выпуски и закладные детали окончательно фиксируются в форме;

ж) съемные элементы форм, обеспечивающие образование проемов, а также элементы, образующие профиль торцовых панелей, устанавливаются после укладки пространственных каркасов в форму;

Контроль качества при изготовлении должен производиться путем систематического пооперационного контроля; прочности бетонных кубов и арматуры; прочности укладки пространственных каркасов; толщин защитных слоев.

2. Конструкция панелей

Наружные однослойные панели марок с индексом 50л выполняются из керамзитобетона класса по прочности на сжатие В 3,5, морозостойкость бетона не ниже F 35; плотность керамзитобетона в высушенном до постоянной массы состоянии Д=1100 кг/м³.

Исключение составляет опорная панель лестничной клетки ЗНЧ 30.22.35-50л. Она трехслойная на жестких связях. Наружный и внутренний слой (=60мм и =120мм соответственно) выполнен

Инв. № подл. | Подпись и дата | Взам. инв. №

Привязан

Инв. №

Нач. АПМ	Печерин		12.89
Гл. констр.	Радашкевич		
Рук. гр.	Столбредова		
Провер.	Радашкевич		
Разраб.	Павлючик		

1.100.1-7.3-1 ОО.ОО.ОО ТО

Техническое описание

Стадия	Лист	Листов
Р	1	3

СибЗНИИЭП г. Новосибирск

Копировал: Тимофеева Формат: А3

из керамзитобетона класса по прочности на сжатие В 12,5, морозостойкость 50, плотность Д 1500; утеплитель = 170 мм, = 50 кг/м³.

Фактурный слой или слой, к которому крепится облицовочная плитка, должен переходить с фасадной поверхности откосы проёмов и на торцы панелей в зоне установки герметиков. Класс наружного слоя по прочности на сжатие должен быть не менее В 7,5. Морозостойкость наружного слоя - не ниже 50, толщина наружного слоя - 20 мм (Д 2000 кг/м3).

Качество отделки внутренней поверхности опорных и парапетных панелей должно соответствовать категории А-6 - лицевых, неотделываемых поверхностей (ГОСТ 11024-84*).

Некачественные поверхности должны заделываться цементно-песчаным раствором с добавкой эмульсии ПВА (в количестве 5% от массы цемента).

Профили по периметру наружного слоя панелей запроектированы из условия устройства стыков, заделываемых герметиком с отводом воды случайно проникшей в вертикальные стыки, для чего в них предусмотрены каналы (декомпрессионные полости); вертикальные стыки в местах пересечения с горизонтальными перекрываются фартуками для отвода воды и стыки в этих местах не герметизируются.

Панели по своему местоположению в здании делятся на опорные (вдоль фасадов и в ризалитах) и парапетные (по торцам дома).

По характеру примыкания к перекрытию панели делятся на панели с противодождевым барьером в виде гребня расположенного понизу панелей, и без гребней - для установки их на плиты лоджий и балконов.

Закладные детали, расположенные по углам панелей на высоте 1600 мм от нижней опорной грани, служат для крепления опорных панелей к конструкциям дома через подкосы и для крепления друг к другу.

Приемка панелей ОТК завода-изготовителя и контрольная выборочная проверка потребителей производится в соответствии с ГОСТ 11024-84*, масса панелей при отпуске не должна превышать проектную более, чем на 7%; влажность панелей не должна превышать 13%.

Размеры стеновых панелей не должны иметь отклонений от основных проектных размеров, превышающих установленные ГОСТом допуски.

Прочность бетона к моменту отпуска изделий с завода должна быть не менее 80% проектной марки бетона.

Перемещение и монтаж панелей следует производить с применением самобалансирующих траверс, обеспечивающих вертикальное положение панелей (наклон строп к вертикали допускается не более 15°); опирание панелей на складе и при транспортировании должно производиться только у внутренней поверхности на специальные подкладки таким образом, чтобы противодождевой гребень панели снизу имел бы воздушный зазор до верха опоры — 20 мм; строповка панелей при всех операциях должна производиться за все строповочные петли.

Указания по армированию панелей и изготовление пространственных каркасов.

Опорные и парапетные панели заармированы на усилия при распалубке.

Армирование панелей осуществляется пространственными каркасами, которые в свою очередь состоят из унифицированных каркасов-заготовок с привязанными к ним дополнительными арматурными деталями. Привязанными - поскольку эти детали по условиям укладки

Привязан

Инв.№

Инв.№ подл. | Подпись и дата | Взам. инв.№

пространственных каркасов в формы с закрытыми бортами не могут быть жестко закреплены на каркасах-заготовках.

Каркасы-заготовки представляют собой систему вертикальных и горизонтальных каркасов, расположенных по контуру панели и проема.

Признак принадлежности к панели и одновременно марку пространственного каркаса каркас-заготовка получает после того, как к нему привязываются (до или после укладки в форму) дополнительные изделия.

Дополнительные каркасы нижних граней укладываются в форму до установки основной арматуры. Проектное положение этих элементов обеспечивается при помощи пластмассовых или цементно-песчаных фиксаторов, а также привязкой к элементам каркаса-заготовки.

Закладные детали, анкера петли окончательно фиксируются при помощи бортовых коробочек форм и привязкой к элементам каркаса-заготовки.

Сварные каркасы должны соответствовать требованиям ГОСТ 10922-75*.

Монтажные петли - из арматурной стали класса AcII марки 10ГТ ГОСТ 5781-82*.

Качество стали для изготовления арматурных каркасов, сеток, петель и закладных деталей должно удовлетворять требованиям ГОСТ 380-71**. Механические свойства стали должны проверяться в соответствии с ГОСТ 12004-81*.

Маркировка панелей

В настоящей серии принята буквенно-цифровая маркировка панелей:

первая цифра I определяет тип панели - цельная однослойная;

буквы НЧ являются характеристикой панели по применению - наружная чердачная панель;

следующие три числа, записанные через точки, являются габаритами изделия, соответственно, длиной, высотой и толщиной, абсолютная величина которых принята с округлением (длина и высота в дм, толщина - в см);

следующее число с буквой "Л" обозначает марку бетона по прочности на сжатие;

следующая цифра обозначает порядковый номер опалубочного изменения данного типоразмера.

Пример расшифровки марки I НЧ 30.22.30-50 Л - однослойная наружная чердачная панель длиной 29,9 дм, толщиной 30 см, из бетона марки 50, легкого.

Для обеспечения возможности выполнения чертежей средствами автоматизированного проектирования в основных документах и сборочных чертежах приняты сокращенные марки панелей, отсутствие указанных элементов марки компенсируются названием серии и выпуска, где помещены рабочие чертежи панели. Полные марки панелей и соответствующие им сокращенные марки приведены в таблицах номенклатуры в соответствующих выпусках. Каждая изготовленная панель должна иметь маркировку, выполненную несмываемой краской. Должны быть нанесены: марка панели, индекс предприятия, масса панели, дата изготовления. Внесение изменений в обозначение марок не допускается.

Инв.№ подл. | Подпись и дата | Взам.инв.№

Привязан

Инв.№

Эскиз	Марка	Обозначение	Размеры, мм			Расход материалов			Масса, кг
			с	Н	в	керамзитобетон, м³	фактурный слой, м³	Сталь, кг	
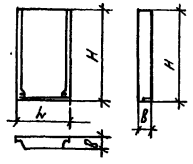	1НЧ 12.22.30-50л	1.100.1-7.3-1 01.00.00	1160	2220	300	0.67	0.05	7.78	940
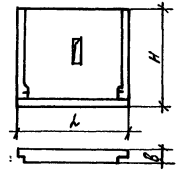	1НЧ 27.22.30-50л	1.100.1-7.3-1 02.00.00	2660	2220	300	1.57	0.12	12.53	2200
	1НЧ 30.22.30-50л	1.100.1-7.3-1 03.00.00	2990	2220	300	1.76	0.13	13.09	2460
	1НЧ 45.22.30-50л	1.100.1-7.3-1 05.00.00	4490	2220	300	2.67	0.20	18.57	3740
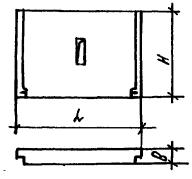	1НЧ 30.22.30-50л-1	1.100.1-7.3-1 04.00.00	2990	2150	300	1.74	0.13	11.26	2430
	1НЧ 45.22.30-50л-1	1.100.1-7.3-1 06.00.00	4490	2150	300	2.65	0.19	15.82	3690
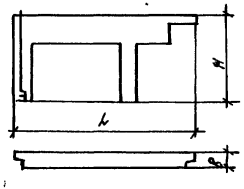	1НЧ 45.22.30-50л-2	1.100.1-7.3-1 07.00.00	4490	2150	300	1.19		26.99	1510

Инв.№ подл. | Подпись и дата | Взам.инв.№

Привязан:

Инв.№

Нач.апм.	Печерин		12.89
Гл. констр	Радашкевич		
Рук.гр.	Стабредова		
Провер.	Булгакова		
Разраб.	Моисеева		

1.100.1-7.3-1 00.00.00 НЧ

Номенклатура изделий

Стадия	Лист	Листов
Р	1	4

СибЗНИИЭП г.Новосибирск

Копировал: Теодор

Формат А3

Эскиз	Марка	Обозначение	Размеры, мм L	H	B	Расход материалов керамзитобетон, м3	фактурный слой	Сталь, кг	Масса, кг
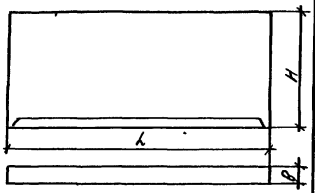	1НЧ.48.27.31-50л	1.100.1-7.3-1 09.00.00	4810	2670	310	3.62	0.29	24.37	5100
	1НЧ 63.27.31-50л	1.100.1-7.3-1 11.00.00	6310	2670	310	4.76	0.37	31.92	6690
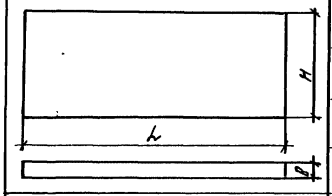	1НЧ 48.26.31-50л	1.100.1-7.3-1 10.00.00	4810	2600	310	3.60	0.28	21.14	5060
	1НЧ 63.26.31-50л	1.100.1-7.3-1 12.00.00	6310	2600	310	4.73	0.36	27.78	6630
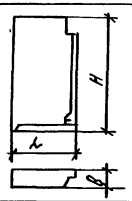	1НЧ.15.27.31-50л	1.100.1-7.3-1 13.00.00	1480	2670	310	1.07	0.09	9.27	1520
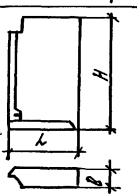	1НЧ 15.27.31-50л-1	1.100.1-7.3-1 13.00.00	1480	2670	310	1.07	0.09	9.27	1520

Инв.№ подл. | Подпись и дата | Взам. инв. №

привязан:

Инв.№

1.100.1-7.3-1 00.00.00 НИ

Лист 2

копировал: Макарова

Формат А3

Эскиз	Марка	Обозначение		Размеры, мм			Расход материалов			Масса, кг
				L	H	в	керамзитобетон, м3	фактурный слой	сталь, кг	
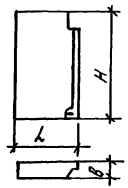	1Н4 15.26.31-50л	1.100.1-7.3-1	14.00.00	1480	2600	310	1.06	0.09	8.23	1510
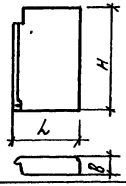	1Н4 15.26.31-50л-1	1.100.1-7.3-1	14.00.00	1480	2600	310	1.06	0.09	8.23	1510
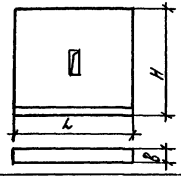	1Н4 30.27.31-50л	1.100.1-7.3-1	15.00.00	2990	2670	310	2.25	0.16	15.46	3130
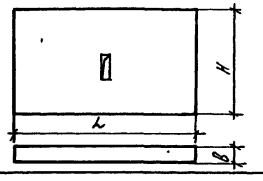	1Н4 45.26.31-50л	1.100.1-7.3-1	16.00.00	4490	2600	310	3.37	0.23	17.60	4670

Привязан:

Инв. №

1.100.1-7.3-1 00.00.00 НИ

Лист 3

Копировал: Теарин формат А3

Взам. инв. №

Подпись и дата

Инв. № подл.

Эскиз	Марка	Обозначение	Размеры, мм			Расход материалов				Масса кг
			L	H	B	Керамзитобетон, м³	Фактурный слой, м³	Утеплитель м³	Сталь, кг	
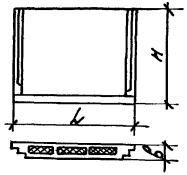	3Н430.22.35-50л	1.100.1-7.3-1 08.00.00	2990	2220	350	1.26	0.13	0.77	21.23	2460
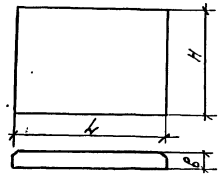	1Н438.26.31-50л	1.100.1-7.3-1 17.00.00	3800	2600	310	2.80	0.20	—	15.40	3900

Привязан

Инв. №

1.100.1-7.3-1 00.00.00 НН

Лист 4

Копир. Морозова

Формат А3

Инв. № подл. | Подпись и дата | Взам. инв. №

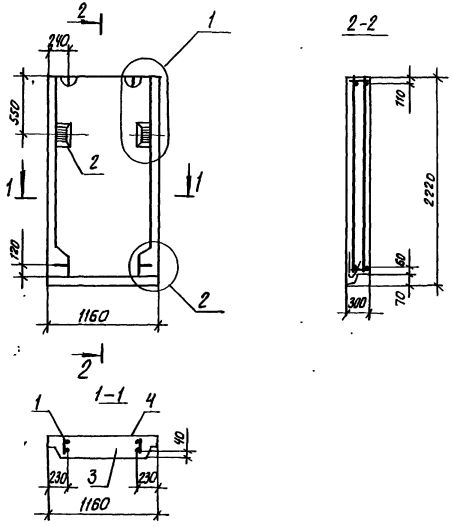

Формат	Зона	Поз.	Обозначение	Наименование	Кол.	Примечание
				Документация		
А3			1.100.1-7.3-1 00.00.00 Д1	Узлы опалубки		
А3			1.100.1-7.3-1 00.00.00 Д2	Узлы армирования		
А3			1.100.1-7.3-1 00.00.00 ТО	Техническое описание		
А3			1.100.1-7.3-1 00.00.00 РС	Ведомость расхода стали		
				Сборочные единицы		
А3		1	1.100.1-7.3-1 01.01.00	КП12.22.30	1	
А4		2	1.100.1-7.3-1 00.00.10	Изделие закладное М1	2	
				Материалы		
		3		Керамзитобетон	0.67	м3
		4		Фактурный слой	0.05	м3

Привязан:

Инв. №

Нач. АПМ	Печерин		12.89
Гл. констр.	Радашкевич		
Рук. гр.	Стабредова		
Провер.	Стабредова		
Разраб.	Бычкова		

1.100.1-7.3-1 01.00.00

Панель опорная
1НЧ 12.22.30-50л

Стадия	Масса	Масштаб
Р	840 кг	
Лист	Листов 1	

СибЗНИИЭП
г. Новосибирск

Копировал: Тегарт

Формат А3

Инв. № подл. | Подпись и дата | Взам. инв. №

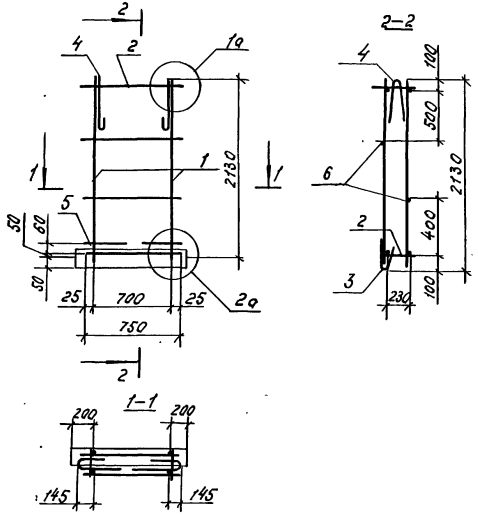

Формат	Зона	Поз.	Обозначение	Наименование	кол.	Примеч.
				Документация		
А3			1.100.1-7.3-1 00.00.00Д2	Узлы армирования	X	
				Сборочные единицы		
А3		1	1.100.1-7.3-1 00.00.01	Каркас КР1	2	
А3		2	1.100.1-7.3-1 00.00.03-04	Каркас КР13	2	
А3		3	1.100.1-7.3-1 00.00.05-03	Каркас КР15	1	
				Детали		
А4		4	1.100.1-7.3-1 00.00.08	Петля П1	2	
А4		5	1.100.1-7.3-1 00.00.09	Анкер А-1	2	
Б4		6		ф4 Вр I ГОСТ 5727-80, *ℓ=750мм	2	0.07 кг

Масса каркаса 6.88 кг.

Привязан				1.100.1-7.3-1	01.01.00	
			Нач. АПМ Печерин	12.89	Каркас пространственный КП12.22.30	Стадия Р / Лист / Листов 1
			Гл. конст. Радашкевич			СНБЗНИИЭП г. Новосибирск
			Рук. гр. Стабредова			
			Провер. Стабредова			
Инв. №			Разраб. Булгакова			

Копир. Морозова.

формат А3

Инв. № подл. | Подпись и дата | Взам. инв. №

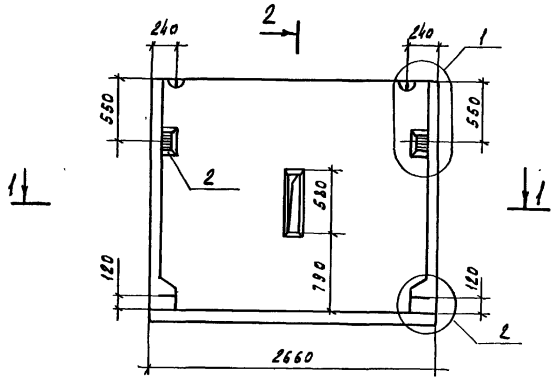

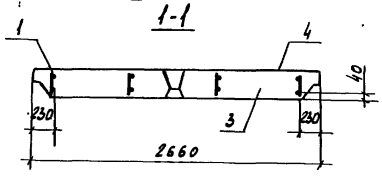

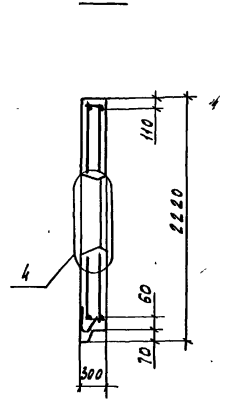

Формат	Зона	Поз.	Обозначение	Наименование	Кол.	Примечание
				Документация		
А3			1.100.1-7.3-1 00.00.ОД1	Узлы опалубки	X	
А3			1.100.1-7.3-1 00.00.ОД2	Узлы армирования	X	
А3			1.100.1-7.3-1 00.00.ОТО	Техническое описание	X	
А3			1.100.1-7.3-1 00.00.ОРС	Ведомость расхода стали	X	
				Сборочные единицы		
А3		1	1.100.1-7.3-1 02.01.00	КП 27.22.30	1	
А4		2	1.100.1-7.3-1 00.00.10	Изделие закладное М1	2	
				Материалы		
		3		Керамзитобетон	1.57	м³
		4		Фактурный слой	0.12	м³

Привязан

Инв.№

Нач. АПМ	Печерин		12.89
Гл. констр.	Радашкевич		
Рук. гр.	Столбредова		
Провер.	Булгакова		
Разраб.	Моисеева		

1.100.1-7.3-1 02.00.00

Панель опорная
1НЧ 27.22.30-50л

Стадия	Масса	Масштаб
Р	2200кг	
Лист	Листов 1	

СибЗНИИЭП
г. Новосибирск

Копировал Кириенко

Формат А3

Инв.№ подл. | Подпись и дата | Взам. инв.№

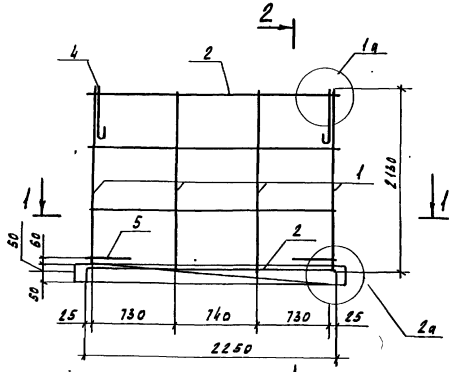

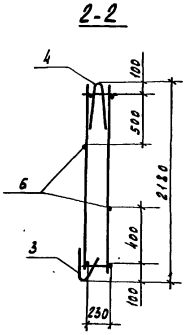

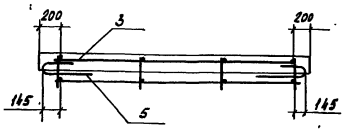

Формат	Зона	Поз.	Обозначение	Наименование	Кол.	Примечание
				Документация		
А3			1.100.1-7.3-1 00.00.00Д2	Узлы армирования	X	
				Сборочные единицы		
А3		1	1.100.1-7.3-1 00.00.01	Каркас Кр 1	4	
А3		2	-03	Каркас Кр 4	2	
А3		3	1.100.1-7.3-1 00.00.05-02	Каркас Кр 21	1	
				Детали		
А4		4	1.100.1-7.3-1 00.00.03-01	Петля П-2	2	
А4		5	1.100.1-7.3-1 00.00.03	Анкер А-1	2	
Б4		6		ф4 Вр I ГОСТ 6727-80*, ℓ=2250мм	2	0.20кг

*Масса каркаса 11.63 кг

Привязан

Инв.№

Нач.АПМ	Печерин		12.89
Гл.констр.	Родошкевич		
Рук.гр.	Ставредова		
Провер.	Булгакова		
Разраб.	Моисеева		

1.100.1-7.3-1 02.01.00

Каркас пространственный КП 27.22.30

Стадия	Лист	Листов
Р		1

СибЗНИИЭП г. Новосибирск

Копировал Кириенко

Формат А3

Инв.№ подл. | Подпись и дата | Взам. инв.№

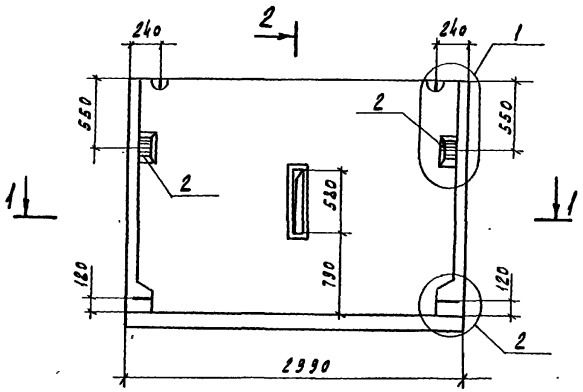

2-2

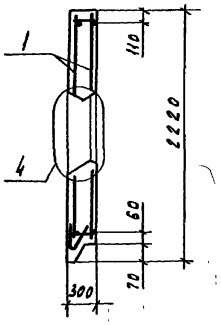

1-1

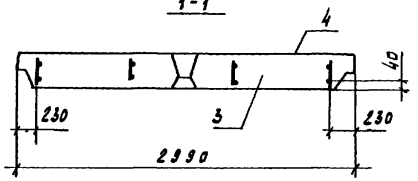

Формат	Зона	Поз.	Обозначение	Наименование	Кол.	Примеч.
				Документация		
А3			1.100.1-7.3-1 00.00.00ОД1	Узлы опалубки	X	
А3			1.100.1-7.3-1 00.00.00ОД2	Узлы армирования	X	
А3			1.100.1-7.3-1 00.00.00ТО	Техническое описание	X	
А3			1.100.1-7.3-1 00.00.00РС	Ведомость расхода стали	X	
				Сборочные единицы		
А3		1	1.100.1-7.3-1 03.01.00	КП 30.22.30	1	
А4		2	1.100.1-7.3-1 00.00.10	Изделие закладное М1	2	
				Материалы		
		3		Керамзитобетон	1.76	м³
		4		Фактурный слой	0.13	м³

Взам. инв.№ | Подпись и дата | Инв.№ подл.

Привязан

Инв.№

Нач. ЛПМ	Печерин		12.89
Гл. констр.	Радашкевич		
Рук. гр.	Ставредова		
Провер.	Булгакова		
Разраб.	Моисеева		

1.100.1-7.3-1 03.00.00

Панель опорная
1НЧ30.22.30-50л

Стадия	Масса	Масштаб
Р	2460 кг	
Лист	Листов 1	

СибЗНИИЭП
г. Новосибирск

Копировал Кириенко

Формат А3

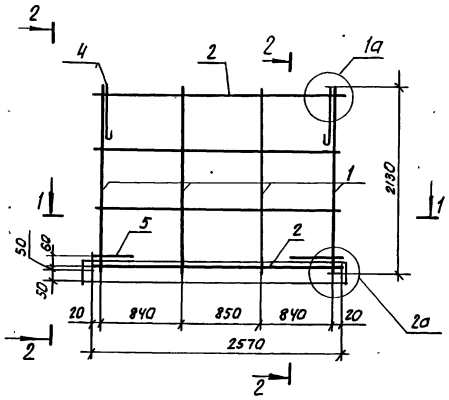

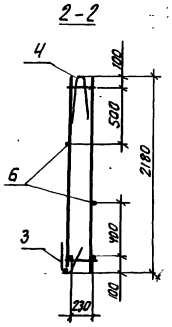

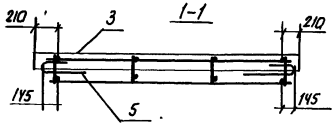

Формат	Зона	Поз.	Обозначение	Наименование	Кол.	Примечан.
				Документация		
А3			1.100.1-7.3-1 00.00.00 Д2	Узлы армирования	Х	
				Сборочные единицы		
А3		1	1.100.1-7.3-1 00.00.01	Каркас Кр1	4	
А3		2	-01	Каркас Кр2	2	
А3		3	1.100.1-7.3-1 00.00.05	Каркас Кр19	1	
				Детали		
А4		4	1.100.1-7.3-1 00.00.08-01	Петля П2	2	
А3		5	1.100.1-7.3-1 00.00.09	Анкер А-1	2	
Б4		6		ф4 Вр1 ГОСТ 6727-80*; ℓ=2570мм	2	0.24кг

Масса каркаса 12.19 кг

Привязан:

Инв. №

Нач.отд.1	Печерин		12.89
Гл.констр.	Радашкевич		
Рук.гр.	Сафредова		
Провер.	Бухалова		
Разраб.	Моисеева		

1.100.1-7.3-1 03.01.00

Каркас пространственный КП 30.22.30

Стадия	Лист	Листов
Р		1

СибЗНИИЭП г.Новосибирск

Копировал: Формат А3

Инв.№ подл. | Подпись и дата | Взам.инв.№

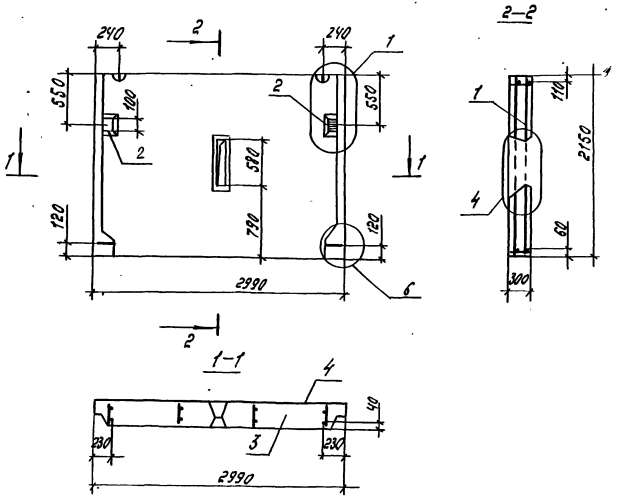

Формат	Зона	Поз.	Обозначение	Наименование	Кол.	Примечан.
				Документация		
А3			1.100.1-7.3-1 00.00.00Д1	Узлы опалубки	X	
А3			1.100.1-7.3-1 00.00.00Д2	Узлы армирования	X	
А3			1.100.1-7.3-1 00.00.00ТО	Техническое описание	X	
А3			1.100.1-7.3-1 00.00.00РС	Ведомость расхода стали	X	
				Сборочные единицы		
А3		1	1.100.1-7.3-1 04.01.00	КП30.22.30-1	1	
А4		2	1.100.1-7.3-1 00.00.10	Изделие закладное м1	2	
				Материалы		
		3		Керамзитобетон	1.74	м3
		4		Фактурный слой	0.13	м3

Нач. АПМ	Печерин		12.89	1.100.1-7.3-1		04.00.00	
Гл. конст.	Радашкевич			Панель опорная 1НЧ30.22.30-50л-1	Стадия	Масса	Масштаб
Рук. гр.	Стабредова				Р	2430 кг	
Провер.	Булгакова				Лист	Листов 1	
Разраб.	Моисеева				СНБЗНИИЭП г. Новосибирск		

Привязан

Инв. №

Инв. № подл. | Подпись и дата | Взам. инв. №

Копир. Морозова

Формат А3

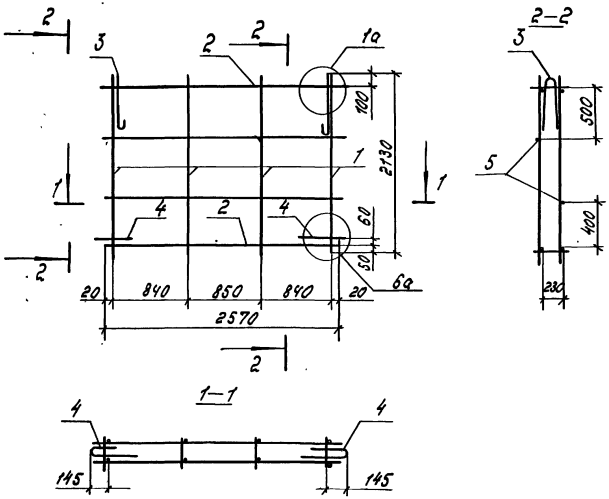

Формат	Зона	Поз.	Обозначение	Наименование	Кол.	Примеч.
				Документация		
А3			1.100.1-7.3-1 00.00.00 Д2	Узлы армирования	X	
				Сборочные единицы		
А3		1	1.100.1-7.3-1 00.00.01	Каркас КР1	4	
А3		2	–01	Каркас КР2	2	
				Детали		
А3		3	1.100.1-7.3-1 00.00.08-01	Петля П2	2	
А3		4	1.100.1-7.3-1 00.00.09	Анкер А-1	2	
Б.Ч.		5		ФЧВр I ГОСТ6727-80*; l=2570мм	2	0.24 кг.

Масса каркаса 10.36 кг

Привязан						1.100.1-7.3-1	04.01.00
			Нач. АПМ	Печерин	12.89	Каркас пространственный КП30.22.30-1	Стадия: Р; Лист; Листов: 1
			Гл. конст.	Радашкевич			СибЗНИИЭП г. Новосибирск
			Рук. гр.	Стабредова			
			Провер.	Булгакова			
Инв. №			Разраб.	Моисеева			

Копир. Морозова

Формат А3

Инв. № подл. | Подпись и дата | Взам. инв. №

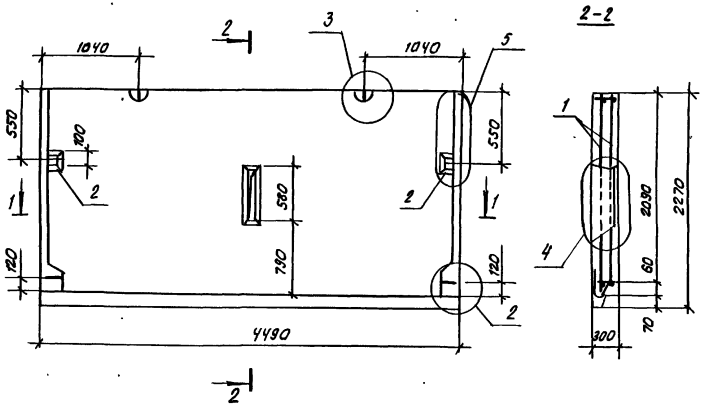

Формат	Зона	Поз.	Обозначение	Наименование	Кол.	Примеч.
				Документация		
А3			1.100.1-7.3-1 00.00.00.Д1	Узлы опалубочные		
А3			1.100.1-7.3-1 00.00.00.Д2	Узлы армирования		
А3			1.100.1-7.3-1 00.00.00 ТО	Техническое описание		
А3			1.100.1-7.3-1 00.00.00 РС	Ведомость расхода стали		
				Сборочные единицы		
А3		1	1.100.1-7.3-1 05.01.00	Кп 45.22.30	1	
А3		2	1.100.1-7.3-1 00.00.10	Изделие закладное м1	2	
				Материалы		
		3		Керамзитобетон	2,67	м3
		4		Фактурный слой	0,20	м3

Привязан

Инв. №

Нач.АПМ.1	Печерин		12.89
Гл. конст.	Радашкевич		
Рук. гр.	Стадредова		
Проверил	Булгакова		
Разраб.	Моисеева		

1.100.1-7.3-1 05.00.00

Панель опорная
1НЧ 45.22.30-50л

Стадия	Масса	Масштаб
Р	3740 кг	
Лист	Листов 1	

СибЗНИИЭП
г. Новосибирск

Калир. техарх

Формат А3

Инв. № подл. | Подпись и дата | Взам. инв. №

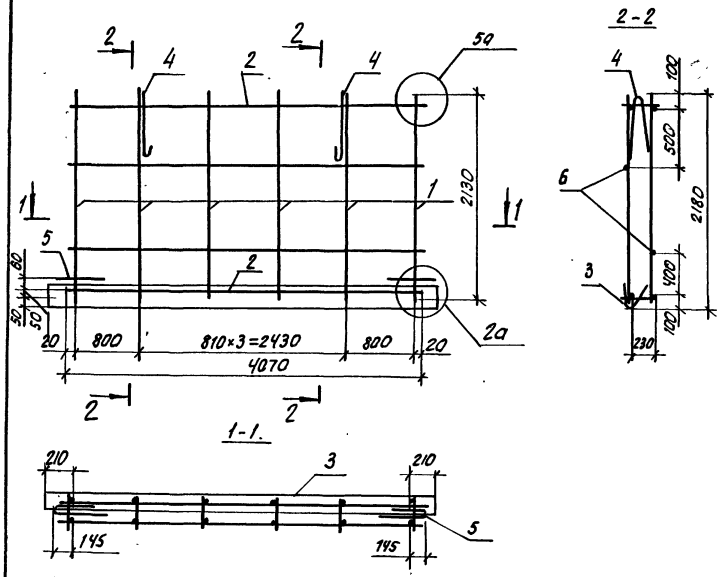

Формат	Зона	Поз.	Обозначение	Наименование	Кол.	Примеч.
				Документация		
А3			1.100.1-7.3-1 00.00.Д2	Узлы армирования		
				Сборочные единицы		
А3		1	1.100.1-7.3-1 00.00.01	Каркас КР1	6	
А3		2	-02	Каркас Кр3	2	
А3		3	1.100.1-7.3-1 00.00.05-01	Каркас Кр20	1	
				Детали		
А4		4	1.100.1-7.3-1 00.00.08-01	Петля П3	2	
А3		5	1.100.1-7.3-1 00.00.09	Анкер А1	2	
Б4		6		ф48р I ГОСТ 6727-80* ℓ=4070мм	2	0.37кг

Масса каркаса 17.67кг

Привязан:				1.100.1-7.3-1		05.01.00	
			Нач.АПМ.1	Печерин	12.89	Каркас пространственный КП45.27.30	Стадия: Р; Лист; Листов: 1
			Гл.констр.	Радашкевич			СибЗНИИЭП г.Новосибирск
			Рук.гр.	Стабредова			
			Провер.	Булгакова			
Инв. №			Разраб.	Моисеева			

Инв. № подл. | Подпись и дата | Взам. инв. №

Копировал: Теарнов

формат А3

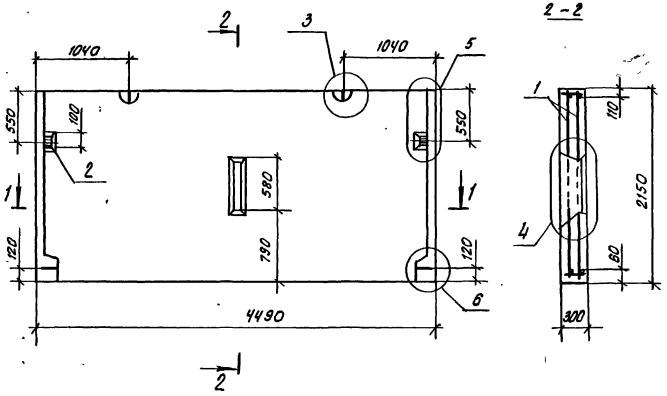

Формат	Зона	Поз.	Обозначение		Наименование	Кол.	Примеч.
					Документация		
А3			1.100.1-7.3-1	00.00.00.Д1	Узлы опалубочные	×	
А3			1.100.1-7.3-1	00.00.00.Д2	Узлы армирования	×	
А3			1.100.1-7.3-1	00.00.00 ТО	Техническое описание	×	
А3			1.100.1-7.3-1	00.00.00 РС	Ведомость расхода стали	×	
					Сборочные единицы		
А3		1	1.100.1-7.3-1	06.01.00	КП 45.22.30-1	1	
А3		2	1.100.1-7.3-1	00.00.10	Изделие закладное М1	2	
					Материалы		
		3			Керамзитобетон	2.65	м³
		4			Фактурный слой	0.19	м³

Привязан

Инв. №

Нач. ПТО	Печерин		11.89
Гл. констр.	Радашкевич		
Рук. гр.	Стафеедова		
Провер.	Булгакова		
Разраб	Моисеева		

1.100.1-7.3-1 06.00.00

Панель опорная 1Н4 45.22.30-50 Л-1

Стадия	Масса	Масштаб
Р	3690 кг	
Лист	Листов 1	

СибЗНИИЭП г. Новосибирск

Копировал: Макарова

Формат А3

Инв. № подл. | Подпись и дата | Взам. инв. №

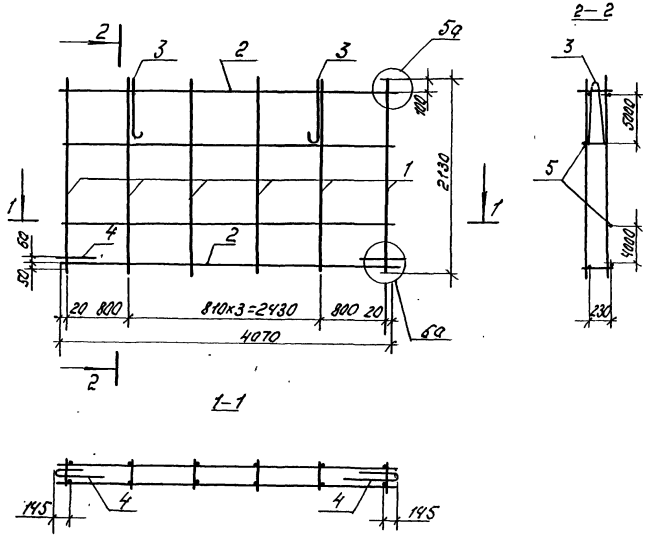

Формат	Зона	Поз.	Обозначение	Наименование	кол.	Примеч.
				Документация		
А3			1.100.1-7.3-1 00.00.00.Д2	Узлы армирования	X	
				Сборочные единицы		
А3		1	1.100.1-7.3-1 00.00.01	Каркас КР1	6	
А3		2	-02	Каркас КР3	2	
				Детали		
А3		3	1.100.1-7.3-1 00.00.08-02	Петля П3	2	
А3		4	1.100.1-7.3-1 00.00.09	Анкер А-1	2	
А3		5		ФЧВр I ГОСТ 6727-80 К; ℓ=4070	2	0.37кг.

Масса каркаса 14.92 кг

				1.100.1-7.3-1		06.01.00	
Нач. АПМ	Печерин		12.89	Каркас пространственный КП45.22.30-1	Стадия	Лист	Листов
Гл. конс.	Родашкевич				Р		1
Рук. гр.	Стабредова				СибЗНИИЭП г. Новосибирск		
Провер.	Булгакова						
Разраб.	Моисеева						

Копир. [signature]

Инв. № подл. | Подпись и дата | Взам. инв. №

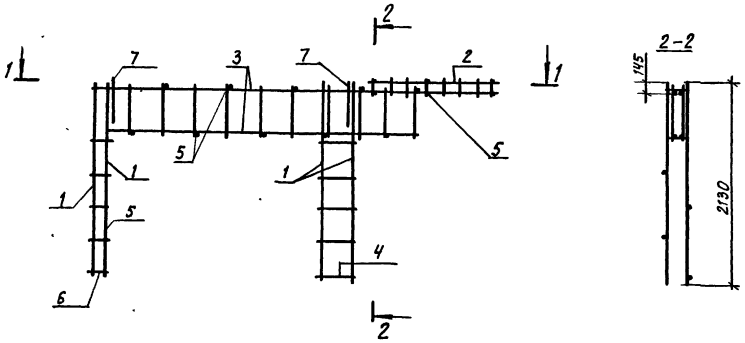

1-1

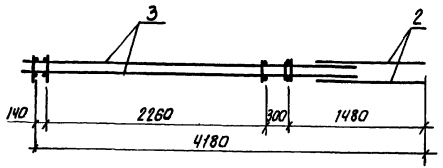

Формат	Зона	Поз.	Обозначение	Наименование	Кол.	Примечание
				Документация		
А3			1.100.1-7.3-1 00.00.00 ДЗ	Узлы армирования		
				Сборочные единицы		
А3		1	1.100.1-7.3-1 00.00.02	Каркас КР6	4	
А3		2	-01	Каркас КР7	2	
А3		3	-02	Каркас КР8	2	
				Детали		
БЧ		4		ф5 ВрI ГОСТ 6727-80*, ℓ=340	5	0.05 кг
БЧ		5		ф5 ВрI ГОСТ 6727-80*, ℓ=220	21	0.03 кг
АЧ		6	1.100.1-7.3-1 00.00.09	Анкер А-1	1	
АЧ		7	1.100.1-7.3-1 00.00.08	Петля П1	2	

Масса каркаса 26.09 кг

Инв.№ подл. | Подпись и дата | Взам. инв.№

Привязан:

Инв.№

Нач. АПМ	Печерин		12.89
Гл. констр.	Радашкевич		
Рук. гр.	Стабредова		
Провер.	Бунгалова		
Разраб.	Моисеева		

1.100.1-7.3-1 07.01.00

Каркас пространственный КП45.22.30-2

Стадия	Лист	Листов
Р		1

СибЗНИИЭП г. Новосибирск

Копировал: Стеарков

Формат А3

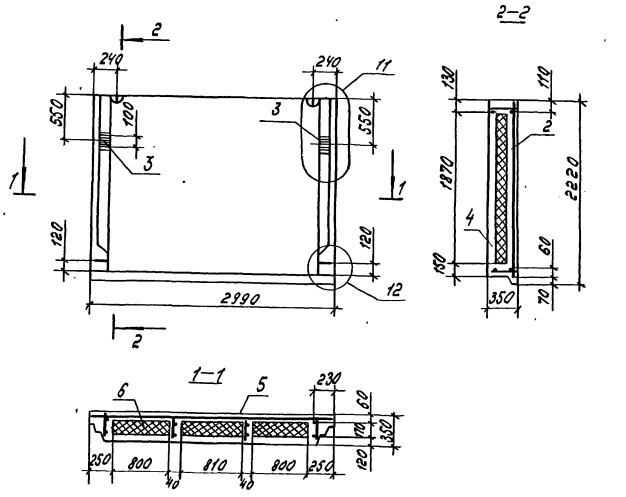

Формат	Зона	Поз.	Обозначение	Наименование	Кол.	Примеч.
				Документация		
А3			1.100.1-7.3-1 00.00.00 Д1	Узлы опалубки	×	
А3			1.100.1-7.3-1 00.00.00 Д2	Узлы армирования	×	
А3			1.100.1-7.3-1 00.00.00 ТО	Техническое описание	×	
А3			1.100.1-7.3-1 00.00.00 РС	Ведомость расхода стали	×	
				Сборочные единицы		
А3		1	1.100.1-7.3-1 08.01.00	КП 30.22.35 т	1	
А3		2	1.100.1-7.3-1 00.00.07	Сетка С1	1	
А4		3	1.100.1-7.3-1 00.00.10	Изделие закладное т1	2	
				Материалы		
		4		Керамзитобетон		
				В3.5: D 1500	1.26	м³
		5		Фактурный слой	0.13	м³
		6		Утеплитель γ=50кг/м³	0.77	м³

Инв. № подл. | Подпись и дата | Взам. инв. №

Привязан

Инв. №

Нач. АПМ	Печерин		12.89
Гл. констр.	Радошкевич		
Рук. гр.	Стадерова		
Провер.	Булгакова		
Разраб.	Моисеева		

1.100.1-7.3-1 08.00.00

Панель опорная ЗНЧ.30.22.35-50л

Стадия	Масса	Масштаб
Р	2460 кг	
Лист	Листов 1	

СНСВМННЭП г. Новосибирск

Копир. Морозова

Формат А3

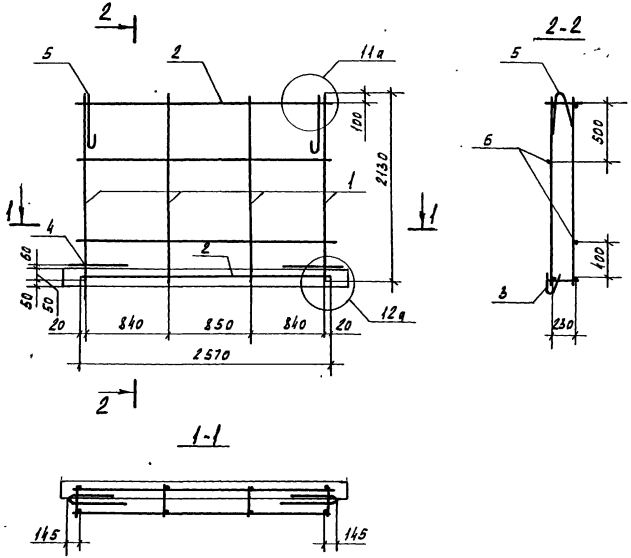

Формат	Зона	Поз.	Обозначение	Наименование	Кол.	Примеч.
				Документация		
А3			1.100.1-7.3-1 00.00.00ДЗ	Узлы армирования	×	
				Сборочные единицы		
А3		1	1.100.1-7.3-1 00.00.01-04	Каркас КР5	4	
А3		2	-05	Каркас КР14	2	
А3		3	1.100.1-7.3-1 00.00.05	Каркас КР19	1	
				Детали		
А4		4	1.100.1-7.3-1 00.00.09	Анкер А-1	2	
А4		5	1.100.1-7.3-1 00.00.08-01	Петля П2	2	
Б4		6		ф4 Вр-I ГОСТ 6727-80*, ℓ=2570	2	0.24кг

Масса каркаса 14.51кг

Привязан

Инв.№

Нач.АПМ1	Печерин		12.89
Гл.констр	Радошкевич		
Рук.гр.	Стафеедова		
Провер.	Бугакова		
Разраб.	Моисеева		

1.100.1-7.3-1 08.01.00

Каркас пространственный КП30.22.35

Стадия	Лист	Листов
Р		1

СибЗНИИЭП г. Новосибирск

Копировал Кириенко

Формат А3

Инв.№ подл. | Подпись и дата | Взам.инв.№

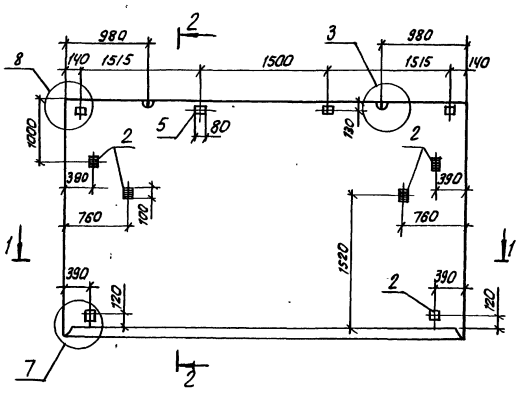

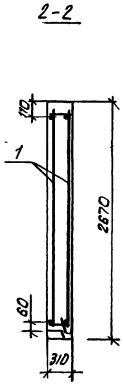

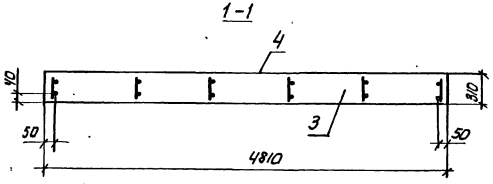

Формат	Зона	Поз.	Обозначение		Наименование	Кол.	Примеч.
					Документация		
А3			1.100.1-7.3-1	00.00.00 Д1	Узлы опалубочные	X	
А3			1.100.1-7.3-1	00.00.00 Д2	Узлы армирования	X	
А3			1.100.1-7.3-1	00.00.00 ТО	Техническое описание	X	
А3			1.100.1-7.3-1	00.00.00	Ведомость расхода стали	X	
					Сборочные единицы		
А3		1	1.100.1-7.3-1	09.01.00	КП 48.27.31	1	
А3		2	1.100.1-7.3-1	00.00.10	Изделие закладное М1	6	
					Материалы		
		3			Керамзитобетон	3,62	м3
		4			Фактурный слой	0.29	м3
Б.Ч		5			Пробки дерев. 60×80×60	4	шт.

Нач. Апм.	Печерин		12.89
Гл. конст.	Радашкевич		
Рук. гр.	Стабредова		
Провер.	Булгакова		
Разраб	Максеева		

Привязан:

Инв. №

1.100.1-7.3-1 09.00.00

Панель парапетная 1Н4 48.27.31-50л

Стадия	Масса	Масштаб
Р	5100 кг	
Лист	Листов 1	

СибЗНИИЭП г. Новосибирск

Инв. № подл. | Подпись и дата | Взам. инв. №

Копировал: Опеарная

Формат А3

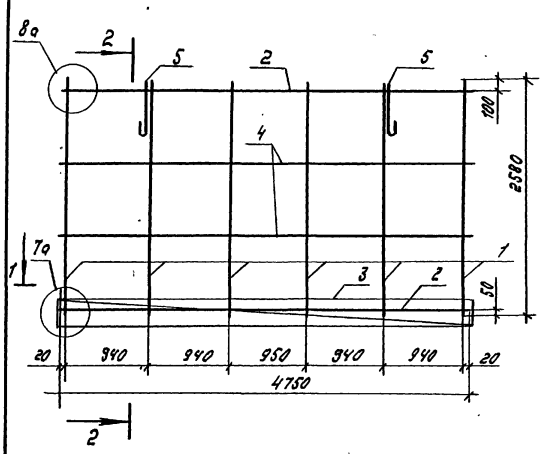

1–1

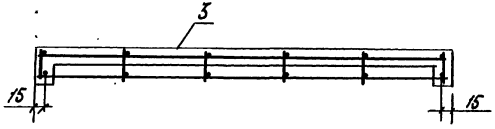

Формат	Зона	Поз	Обозначение	Наименование	Кол.	Примеч.
				Документация		
А3			1.100.1-7.3-1 00.00.00 ДЗ	Узлы армирования	X	
				Сборочные единицы		
А3		1	1.100.1-7.3-1 00.00.03	Каркас КР9	6	
А3		2	—01	Каркас КР10	2	
А3		3	1.100.1-7.3-1 00.00.06–01	Каркас КР23	1	
				Детали		
Б4		4		ф48 Р I ГОСТ 6727-80; ℓ=4700мм	2	0,43 кг
А4		5	1.100.1-7.3-1 00.00.08-04	Петля П5	2	

Масса каркаса 21,67 кг

Привязан

Инв. №

Нач. АПМ	Лечерин		12.89
Гл. конс.	Родоштевич		
Рук. гр.	Стобредова		
Провер.	Булгакова		
Разраб.	Алексеева		

1.100.1-7.3-1 09.01.00

Каркас пространственный КП48.27.31

Стадия	Лист	Листов
Р		1

СибЗНИИЭП г. Новосибирск

Копир. Морозова. Формат А4

Инв. № подл. | Подпись и дата | Взам. инв. №

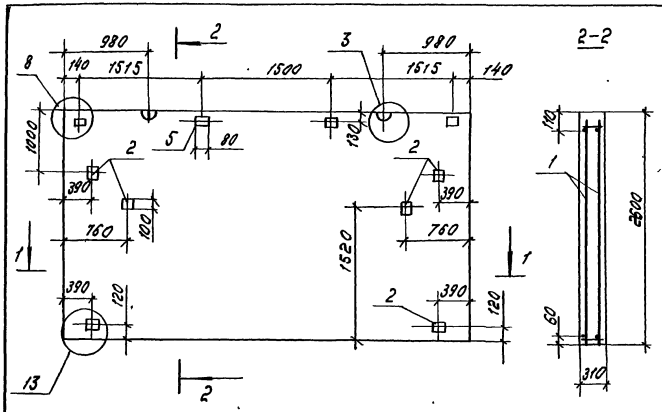

Формат	Зона	Поз.	Обозначение	Наименование	Кол.	Примеч.
				Документация		
А3			1.100.1-7.3-1 00.00.00АД1	Узлы опалубочные		
А3			1.100.1-7.3-1 00.00.00АД2	Узлы армирования		
А3			1.100.1-7.3-1 00.00.00.ТО	Техническое описание		
А3			1.100.1-7.3-1 00.00.00	Ведомость расхода стали		
				Сборочные единицы		
А3		1	1.100.1-7.3-1 10.01.00	КП 48.26.31	1	
А3		2	1.100.1-7.3-1 00.00.10	Изделие закладное м1	6	
				Материалы		
		3		Керамзитобетон	3.60	м³
		4		Фактурный слой	0.28	м³
Бч		5		Пробки деревянные 60×80×60	4	шт.

Инв.№ подл. | Подпись и дата | Взам. инв.№

Привязан

Инв.№

Нач. АПМ	Печерская		12.89
Гл. конс.	Радошкевич		
Рук. гр.	Тодоредова		
Провер.	Булгакова		
Разраб.	Моисеева		

1.100.1-7.3-1 10.00.00

Панель парапетная 1Н448.26.31-50Л

Стадия	Масса	Масштаб
Р	5060 кг	
Лист	Листов 1	

СибЗНИИЭП г. Новосибирск

Копир. морозова

Формат А3

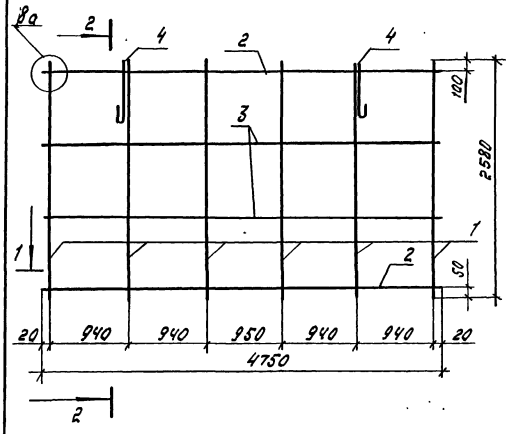

1—1

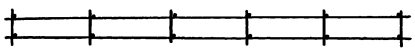

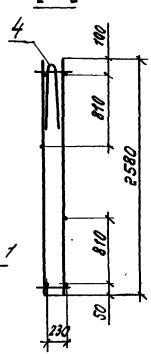

Формат	Зона	Поз.	Обозначение	Наименование	Кол.	Примеч.
				Документация		
А3			1.100.1-7.3-1 00.00.00.42	Узлы армирования		
				Сборочные единицы		
А3		1	1.100.1-7.3-1 00.00.03	Каркас КР9	6	
А3		2	—01	Каркас КР10	2	
				Детали		
Б4		3		ф4Вр I ГОСТ6727-80; ℓ=4700мм	2	0.43кг
А4		4	1.100.1-7.3-1 00.00.08-04	Петля П5	2	

Масса каркаса 18.44 кг.

Привязан

Инв.№

Нач. АПМ	Печерин		12.89
Гл. конст.	Радошкевич		
Рук. гр.	Стафеедова		
Провер.	Булгакова		
Разраб.	Моисеева		

1.100.1-7.3-1 10.01.00

Каркас пространственный КП48.26.31

Стадия	Лист	Листов
Р		1

СибЗНИИЭП г. Новосибирск

Копир. Морозова. Формат А3

Инв.№ подл. | Подпись и дата | Взам. инв.№

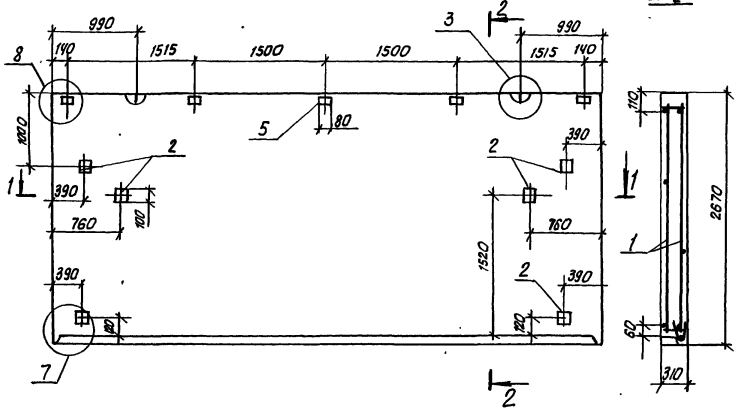

Формат	Зона	Поз.	Обозначение	Наименование	Кол.	Примеч.
				Документация		
А3			1.100.1-7.3-1 00.00.00 Д1	Узлы опалубочные	×	
А3			1.100.1-7.3-1 00.00.00 Д2	Узлы армирования	×	
А3			1.100.1-7.3-1 00.00.00 ТО	Техническое описание	×	
А3			1.100.1-7.3-1 00.00.00 РС	Ведомость расхода стали	×	
				Сборочные единицы		
А3		1	1.100.1-7.3-1 11.01.00	КП 63.27.31	1	
А3		2	1.100.1-7.3-1 00.00.10	Изделие закладное М1	6	
				Материалы		
		3		Керамзитобетон	4.76	м³
		4		Фактурный слой	0.37	м³
Бч		5		Пробки дерев. 60×80×60	5	шт.

Нач. АПМ-1	Печерин		12.89
Гл. констр.	Радашкевич		
Рук. гр.	Стафеедова		
Провер.	Булгакова		
Разраб.	Моисеева		

Привязан:

Инв. №

1.100.1-7.3-1 11.00.00

Панель парапетная 1П463.27.31-50 л

Стадия	Масса	Масштаб
Р	6690 кг	
Лист	Листов 1	

СибЗНИИЭП г. Новосибирск

Инв. № подл. | Подпись и дата | Взам. инв. №

Копировал: [illegible] Формат А3

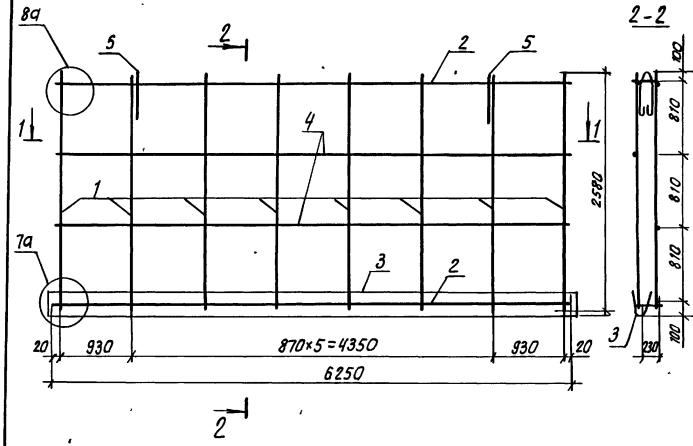

1-1

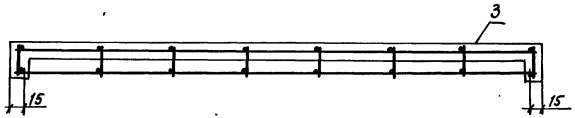

Формат	Зона	Поз.	Обозначение	Наименование	Кол.	примечание
				Документация		
А3			1.100.1-7.3-1 00.00.00Д2	Узлы армирования		
				Сборочные единицы		
А3		1	1.100.1-7.3-1 00.00.03	Каркас Кр9	8	
А3		2	-02	Каркас Кр11	2	
А3		3	00.00.06-02	Каркас Кр24	1	
				Детали		
Б4		4		ф4Вр I ГОСТ 6727-80* ℓ=6200мм	2	0.57кг
А4		5	1.100.1-7.3-1 00.00.08-05	Петля П6	2	

Масса каркаса 29.22 кг

Нач.АПМ	Печерин		12.89	1.100.1-7.3-1	11.01.00
Гл.констр	Радашкевич			Каркас пространственный КП 63.27.31	Стадия: Р; Лист; Листов: 1
Рук.гр.	Стабредова				СибЗНИИЭП г.Новосибирск
Провер.	Булгакова				
Разраб.	Моисеева				

Привязан:

Инв. №

Инв. № подл. | Подпись и дата | Взам.инв. №

копировал: Печерин

формат А3

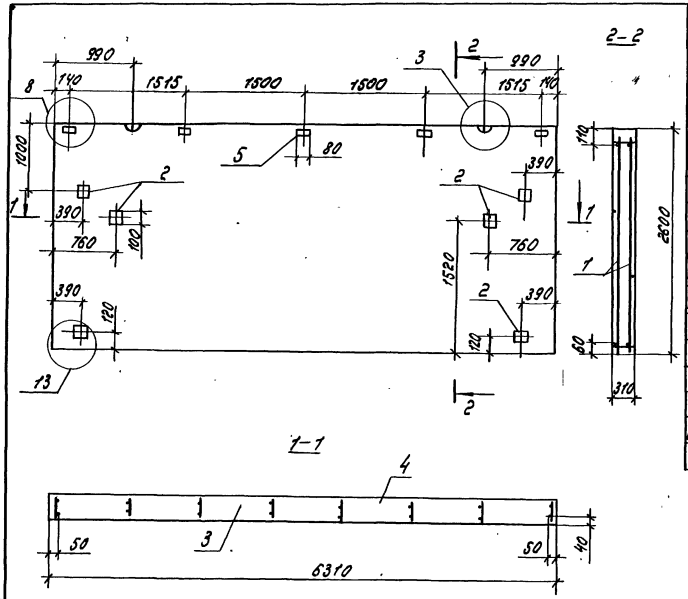

Формат	Зона	Поз.	Обозначение	Наименование	Кол.	Примеч.
				Документация		
А3			1.100.1-7.3-1 00.00.00Д1	Узлы опалубочные	X	
А3			1.100.1-7.3-1 00.00.00Д2	Узлы армирования	X	
А3			1.100.1-7.3-1 00.00.00ТО	Техническое описание	X	
А3			00.00.00.РС	Ведомость расхода стали	X	
				Сборочные единицы		
А3		1	1.100.1-7.3-1 12.01.00	КП 63.26.31	1	
А3		2	1.100.1-7.3-1 00.00.10	Изделие закладное М1	6	
				Материалы		
		3		Керамзитобетон	4.73	$м^3$
		4		Фактурный слой	0.36	$м^3$
Б.Ч.		5		Пробки дерев. 60×80×60	5	шт.

Нач. АПМ	Печерин		12.89
Гл. конст.	Радошкевич		
Рук. гр.	Стобредова		
Провер.	Булгакова		
Разраб.	Моисеева		

1.100.1-7.3-1 12.00.00

Панель парапетная 1Н4.63.26.31-50л

Стадия	Масса	Масштаб
Р	6630 кг	

Лист | Листов 1

СибЗНИИЭП г. Новосибирск

Привязан

Инв. №

Инв. № подл. | Подпись и дата | Взам. инв. №

Копир. Мо

Формат А3

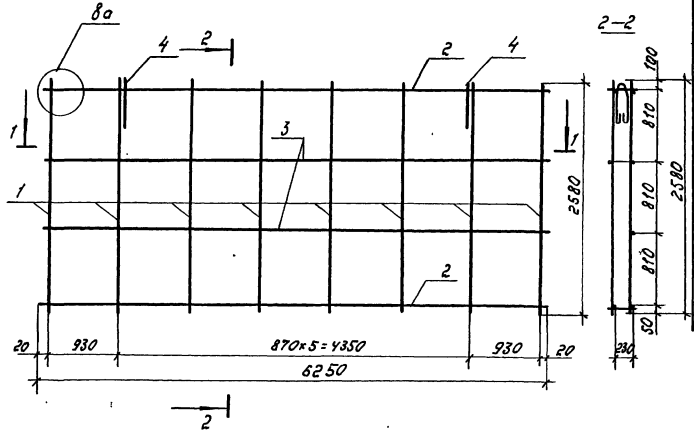

1–1

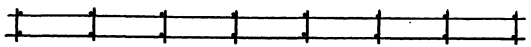

Формат	Зона	Поз.	Обозначение	Наименование	Кол.	Примеч.
				Документация		
А3			1.100.1-7.3-1 00.00.00 Д2	Узлы армирования	X	
				Сборочные единицы		
А3		1	1.100.1-7.3-1 00.00.03	Каркас Кр 9	8	
А3		2	—02	Каркас Кр 11	2	
				Детали		
Б4		3		ф4Вр I ГОСТ 6727-80* L=6200 мм	2	0,57 кг
А4		4	1.100.1-7.3-1 00.00.08-05	Петля ПБ	2	

Масса каркаса 25.08 кг

Привязан

Инв. №

Нач. АПМ	Печерин		12.89
Гл. констр.	Радашкевич		
Рук. гр.	Гробродова		
Провер.	Булгакова		
Разраб.	Моисеева		

1.100.1-7.3-1 12.01.00

Каркас пространственный КП63.26.31

Стадия	Лист	Листов
Р		1

СибЗНИИЭП г. Новосибирск

Копир. Морозова

Формат А3

Инв. № подл. | Подпись и дата | Взам. инв. №

Рис.1
Вид с внутренней стороны

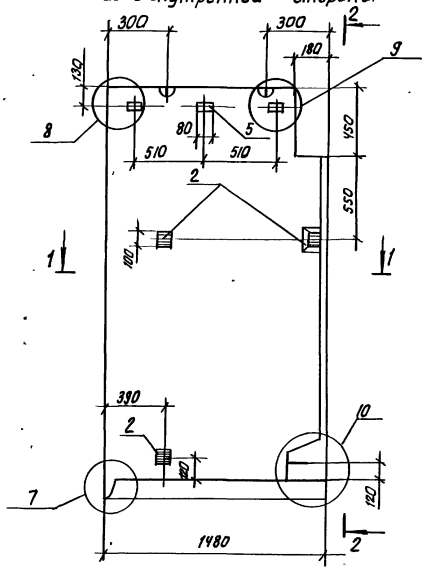

2-2

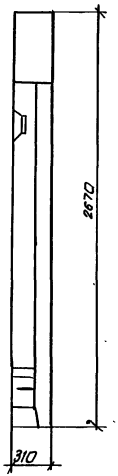

Рис.2 Зеркальное отражение. Остальное см. рис.1

1-1

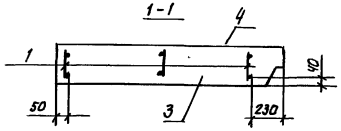

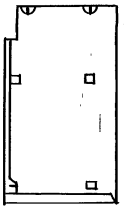

Формат	Зона	Поз.	Обозначение	Наименование	Кол. на исп. –	Кол. на исп. 01	Примечание
				Документация			
А3			1.100.1-7.3-1 00.00.00Д1	Узлы опалубки	×	×	
А3			1.100.1-7.3-1 00.00.00Д2	Узлы армирования	×	×	
А3			1.100.1-7.3-1 00.00.00ТО	Техническое описание	×	×	
А3			1.100.1-7.3-1 00.00.00РС	Ведомость расхода стали	×	×	
				Сборочные единицы			
А3		1	1.100.1-7.3-1 13.01.00	КП 15.27.31	1		
			-01	КП 15.27.31-1		1	
А3		2	1.100.1-7.3-1 00.00.10	Изделие закладное М1	3	3	
				Материалы			
		3		Керамзитобетон	1,07	1,07	$м^3$
		4		Фактурный слой	0,09	0,09	$м^3$
БЧ		5		Пробки дерев 60×80×60	3	3	шт

Обозначение	Марка	Рис.	Масса, кг
1.100.1-7.3-1 13.00.00	1НЧ 15.27.31-50л	1	1520
-01	1НЧ 15.27.31-50л-1	2	1520

Привязан:

Инв. №

Нач. АПМ.1	Печерин		12.89
Гл. констр.	Радашкевич		
Рук. гр.	Стабредова		
Провер.	Булгакова		
Разраб.	Моисеева		

1.100.1-7.3-1 13.00.00

Панель парапетная
1НЧ 15.27.31-50л
1НЧ.15.27.31-50л-1

Стадия	Масса	Масштаб
Р	см. табл.	

Лист | Листов 1

СибЗНИИЭП
г. Новосибирск

Инв. № подл. | Подпись и дата | Взам. инв. №

копировал: [illegible]

формат А3

Рис. 1

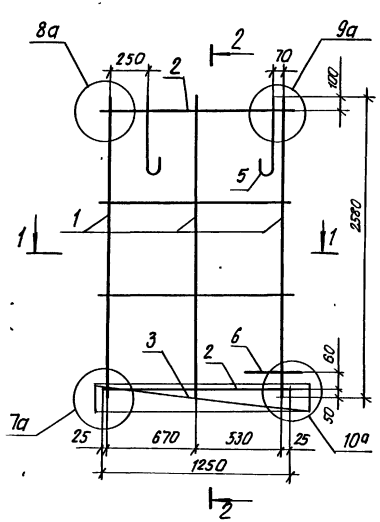

2-2

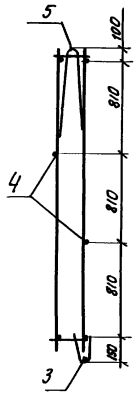

1-1

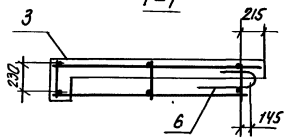

Рис. 2. Зеркальное отражение
Остальное см. Рис. 1

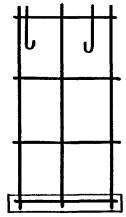

Формат	Зона	Поз.	Обозначение	Наименование	Кол. на исп. –	Кол. на исп. 01	Примеч.
				Документация			
А3			1.100.1-7.3-1 0.00.00 Д2	Узлы армирования			
				Сборочные единицы			
А3		1	1.100.1-7.3-1 00.00.03	Каркас КР9	3	3	
А3		2	-03	Каркас КР12	2	2	
А3		3	1.100.1-7.3-1 00.00.06	Каркас КР22	1	1	
				Детали			
Б Ч		4		ф4 ВрI ГОСТ 6727-80; ℓ=1240мм	2	2	0.11кг
А Ч		5	1.100.1-7.3-1 00.00.08	Петля П1	2	2	
А 3		6	1.100.1-7.3-1 00.00.09	Анкер А1	1	1	

Обозначение	Марка	Рис.	Масса, кг
1.100.1-7.3-1 13.01.00	КП15.27.31	1	7.92
-01	КП15.27.31-1	2	7.92

Привязан:

Инв. №

Нач. маст.	Печерин		12.89
Гл. констр.	Радашкевич		
Рук. гр.	Стафеедова		
Провер.	Бунтакова		
Разраб.	Моисеева		

1.100.1-7.3-1 13.01.00

Каркас пространственный КП15.27.31 КП15.27.31-1

Стадия	Лист	Листов
Р		1

СибЗНИИЭП г. Новосибирск

Копир. тетрадная Формат А3

Инв. № подл. | Подпись и дата | Взам. инв. №

Вид с внутренней стороны

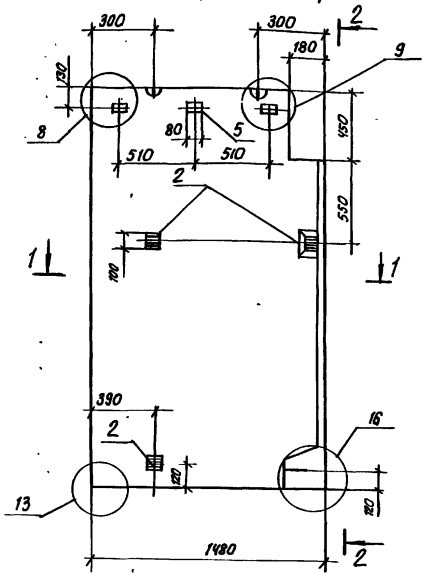

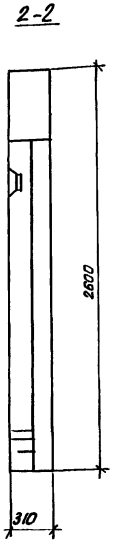

Рис. 2 Зеркальное отражение. Остальное см. рис. 1

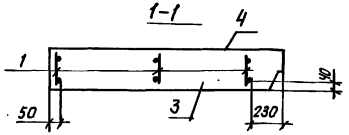

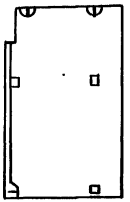

Формат	Зона	Поз.	Обозначение	Наименование	Кол. на изд.		Примечание
						01	
				Документация			
А3			1.100.1-7.3-1 00.00.00 Д1	Узлы опалубки	×	×	
А3			1.100.1-7.3-1 00.00.00 Д2	Узлы армирования	×	×	
А3			1.100.1-7.3.1 00.00.00 ТО	Техническое описание	×	×	
А3			1.100.1-7.3-1 00.00.00 РС	Ведомость расхода стали	×	×	
				Сборочные единицы			
А3		1	1.100.1-7.3-1 14.01.00	КП 15.26.31	1		
			-01	КП 15.26.31-1		1	
А3		2	1.100.1-7.3-1 00.00.10	Изделие закладное М1	4	4	
				Материалы			
		3		Керамзитобетон	1.06	1.06	м³
		4		Фактурный слой	0.09	0.09	м³
Б.Ч		5		Планки дерев. 60×80×60	3	3	шт.

Обозначение		Марка	Рис.	Масса, кг
1.100.1-7.3-1	14.00.00	1НЧ 15.26.31-50А	1	1510
	-01	1НЧ 15.26.31-50А-1	2	1510

Привязан:

Инв. №

Нач. АПМ.	Печерин	
Гл. констр.	Радашкевич	
Рук. гр.	Сафредова	
Провер.	Булгакова	
Разраб.	Моисеева	

1.100.1-7.3-1 14.00.00

Панель парапетная 1НЧ 15.26.31-50А 1НЧ 15.26.31-50А-1

Стадия	Масса	Масштаб
Р	см. табл.	
Лист	Листов 1	

СибЗНИИЭП г. Новосибирск

Копировал: Макар

Формат: А3

Инв. № подл. | Подпись и дата | Взам. инв. №

Рис. 1

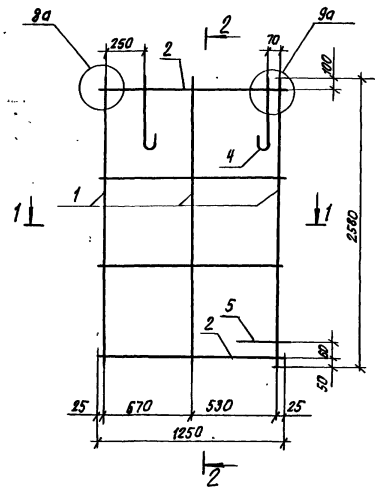

2-2

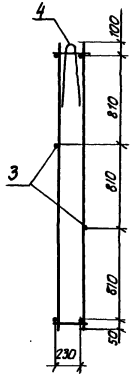

Рис.2 Зеркальное отражение
Остальное см. Рис. 1

1-1

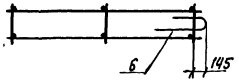

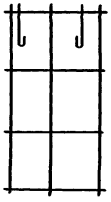

Формат	Зона	Поз.	Обозначение	Наименование	Кол. на изд.		Примеч.
					–	01	
				Документация			
А3			1.100.1-7.3-1 00.00.00 Д2	Узлы армирования			
				Сборочные единицы			
А3		1	1.100.1-7.3-1 00.00.03	Каркас КР9	3	3	
А3		2	-03	Каркас КР12	2	2	
				Детали			
Б.Ч		3		ф 4 Вр I ГОСТ 6727-80* ℓ=1240 мм	2	2	0.11
ЯЧ		4	1.100.1-7.3-1 00.00.08	Петля П1	2	2	
А3		5	1.100.1-7.3-1 00.00.09	Анкер А1	1	1	

Обозначение	Марка	Рис.	Масса, кг
1.100.1-7.3-1 14.01.00	КП15.26.31	1	6.88
-01	КП15.26.31-1	2	6.88

Привязан:

Инв. №

Нач. АПП.	Печерин		11.89
Гл. констр	Радашкевич		
Рук. гр.	Спабредова		
Провер.	Булгакова		
Разраб.	Моисеева		

1.100.1-7.3-1 14.01.00

Каркас пространственный
КП15.26.31
КП15.26.31-1

Стадия	Лист	Листов
Р		1

СибЭНЦИЭП
г. Новосибирск

Копировал: Макар

Формат: А3

Инв. № подл. | Подпись и дата | Взам. инв. №

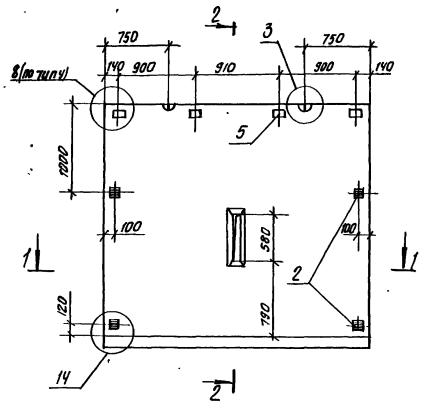

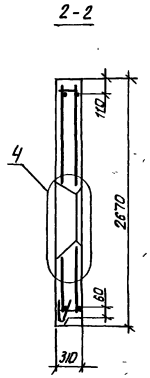

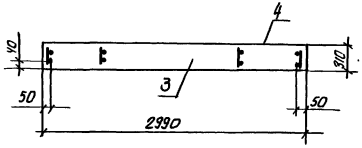

Формат	Зона	Поз.	Обозначение		Наименование	Кол.	Примеч.
					Документация		
А3			1.100.1-7.3-1	00.00.00 Д1	Узлы опалубки		
А3			1.100.1-7.3-1	00.00.00 Д2	Узлы армирования		
А3			1.100.1-7.3-1	00.00.00 ТО	Техническое описание		
А3			1.100.1-7.3-1	00.00.00 РС	Ведомость расхода стали		
					Сборочные единицы		
А3		1	1.100.1-7.3-1	15.01.00	КП 30.27.31	1	
А4		2	1.100.1-7.3-1	00.00.10	Изделие закладное М1	4	
					Материалы		
		3			Керамзитобетон	2.25	$м^3$
		4			Фактурный слой	0.16	$м^3$
Б4		5			Пробки дерев. 60×80×60	4	шт.

Нач.АПМ.	Печерин		12.89
Гл.констр.	Радашкевич		
Рук.гр.	Стабредова		
Провер.	Булгакова		
Разраб.	Моисеева		

1.100.1-7.3-1 15.00.00

Панель парапетная 1НЧ 30.27.31-50л

Стадия	Масса	Масштаб
Р	3130кг	

Лист | Листов 1

СибЗНИИЭП г. Новосибирск

Привязан:

Инв. №

Инв. № подл. | Подпись и дата | Взам. инв. №

Копировал: [illegible]

Формат А3

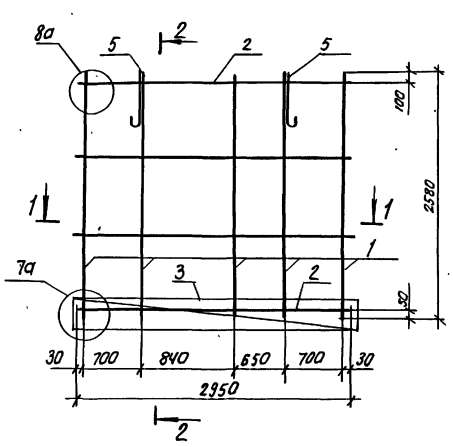

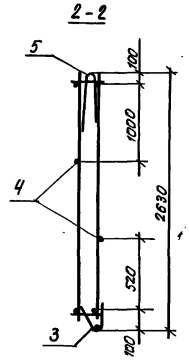

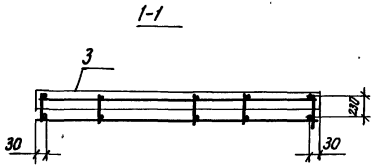

Формат	Зона	Поз.	Обозначение	Наименование	Кол.	Примеч.
				Документация		
А3			1.100.1-7.3-1 00.00.00 Д2	Узлы армирования	×	
				Сборочные единицы		
А3		1	1.100.1-7.3-1 00.00.03	каркас КР9	5	
А3		2	1.100.1-7.3-1 00.00.04	каркас КР16	2	
А3		3	1.100.1-7.3-1 00.00.05	каркас КР19	1	
				Детали		
Б4		4		ф4ВрI ГОСТ 6727-80* ℓ=2940мм	2	0.27
А4		5	1.100.1-7.3-1 00.00.08-02	петля П3	2	

Масса каркаса 13.66кг

Нач.апм.1	Печерин		12.89
Гл.конст.	Радашкевич		
Рук.гр.	Стабредова		
Провер.	Булгакова		
Разраб.	Моисеева		

1.100.1-7.3-1 15.01.00

Каркас пространственный КП3027.31

Стадия	Лист	Листов
Р		1

СибЗНИИЭП г. Новосибирск

Привязан:

Инв.№

Инв.№ подл. | Подпись и дата | Взам. инв.№

Копировал: Теарт

Формат А3

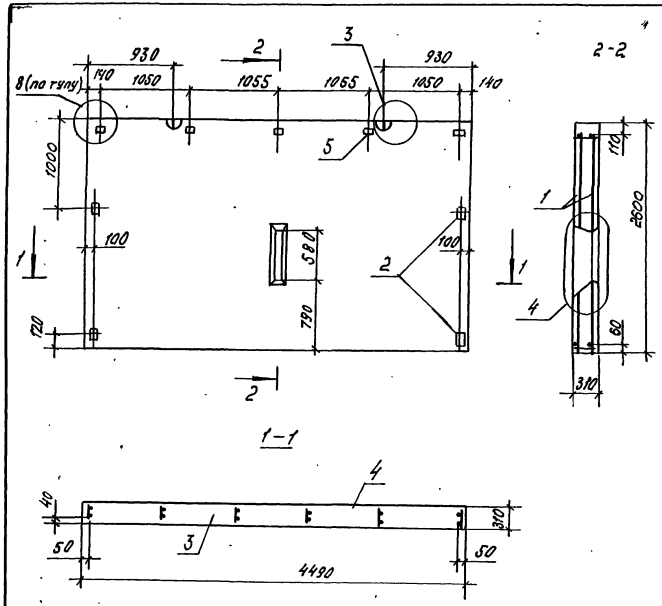

Формат	Зона	Поз.	Обозначение	Наименование	Кол.	Примечание
				Документация		
А3			1.100.1-7.3-1 00.00.00АТ	Узлы опалубки		
А3			1.100.1-7.3-1 00.00.00АО	Узлы армирования		
А3			1.100.1-7.3-1 00.00.00ТО	Техническое описание		
А3			1.100.1-7.3-1 00.00.00ВС	Ведомость расхода стали		
				Сборочные единицы		
А3		1	1.100.1-7.3-1 16.01.00	КП 45.26.31	1	
А4		2	1.100.1-7.3-1 00.00.10	Изделие закладное т1	4	
				Материалы		
		3		Керамзитобетон	3.37	м³
		4		Фактурный слой	0.23	м³
Б4		5		Пробки деревянные 60×60×60	5	шт.

Инв.№ подл. | Подпись и дата | Взам.инв.№

Привязан

Инв.№

Нач. АМН	Печерин		12.89
Гл. констр.	Радошкевич		
Рук. гр.	Столяревска		
Провер.	Блохина		
Разраб.	Моисеева		

1.100.1-7.3-1 16.00.00

Панель парапетная 1НП 45.26.31-50л

Стадия	Масса	Масштаб
Р	4670 кг	
Лист	Листов 1	

СибЗНИИЭП г. Новосибирск

Копия Тарозова

Формат А3

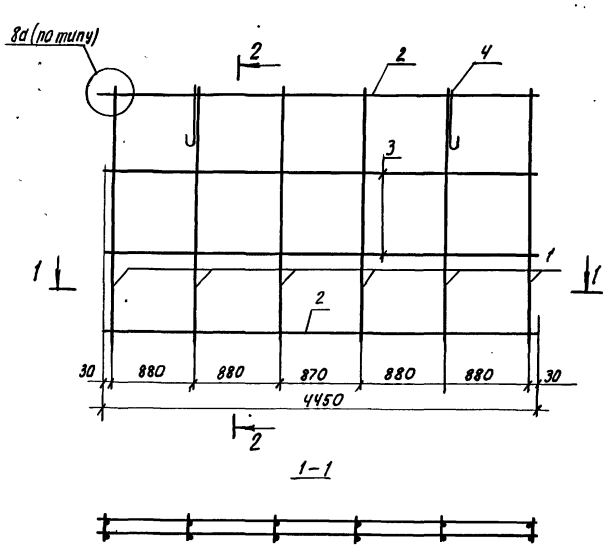

Формат	Зона	Поз.	Обозначение	Наименование	Кол.	Примеч.
				Документация		
А3			1.100.1-7.3-1 00.00.00 ДЗ	Узлы армирования	X	
				Сборочные единицы		
А3		1	1.100.1-7.3-1 00.00.03	Каркас Кр 9	6	
А3		2	1.100.1-7.3-1 00.00.04-02	Каркас Кр 18	2	
				Детали		
Б Ч		3		ф4 Вр I ГОСТ 6727-80* ℓ = 4450	2	0.41 кг
А4		4	1.100.1-7.3-1 00.00.08-03	Петля П4	2	

Масса каркаса 15.80 кг

Привязан:

Инв. №

Нач. АПП-1	Печерин		12.89
Гл. констр.	Радашкевич		
Рук. гр.	Ставредова		
Провер.	Булгакова		
Разраб.	Моисеева		

1.100.1-7.3-1 16.01.00

Каркас пространственный

Кл 45.26.31

Стадия	Лист	Листов
Р		1

СибЗНИИЭП г. Новосибирск

Копировал: Макарова

Формат А3

Взам. инв. № | Подпись и дата | Инв. № подл.

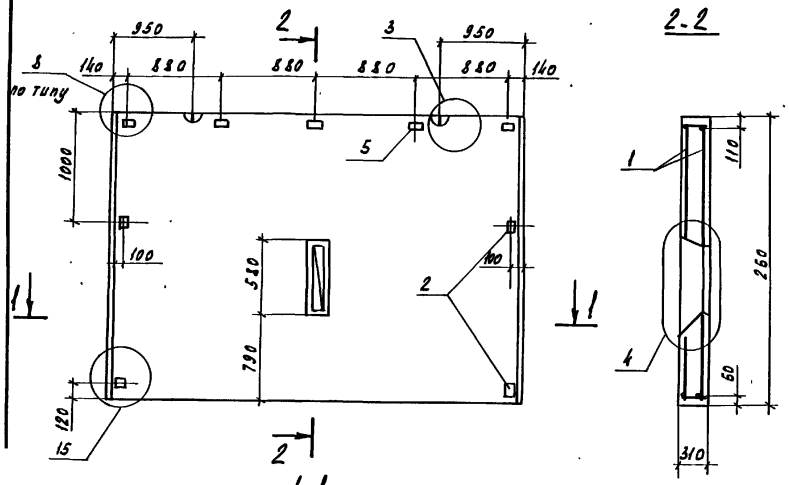

Формат	Зона	Поз.	Обозначение	Наименование	Кол.	Примечание
				Документация		
А3			1.100.1-7.3-1 00.00 ОДЛ	Узлы опалубки	×	
А3			1.100.1-7.3-1 00.00.00 Д2	Узлы армирования	×	
А3			1.100.1-7.3-1 00.00.00 ТО	Техническое описание	×	
А3			1.100.1-7.3-1 00.00.00 РС	Ведомость расхода стали	×	
				Сборочные единицы		
А3		1	1.100.1-7.3-1 17.01.00	КП 38.26.31	1	
А4		2	1.100.1-7.3-1 00.00.10	Изделие закладное М1	4	
				Материалы		
		3		Керамзитобетон	2.80	м³
		4		Фактурный слой	0.70	м³
Б4		5		Прокладки деревянные 60×80×60	5	шт.

Привязан

Инв.№

Нач. АПМ	Пехерин		12.89
Гл. констр.	Радашкевич		
Рук. гр.	Стабредова		
Провер.	Булгакова		
Разработ.	Моисеева		

1.100.1-7.3-1 17.00.00

Панель парапетная 1НЧ 38.26.31-50л

Стадия	Масса	Масштаб
Р	3900 кг	
Лист	Листов 1	

СибЗНИИЭП г. Новосибирск

Копировал Кириенко

Формат А3

Инв.№ подл. | Подпись и дата | Взам. инв.№

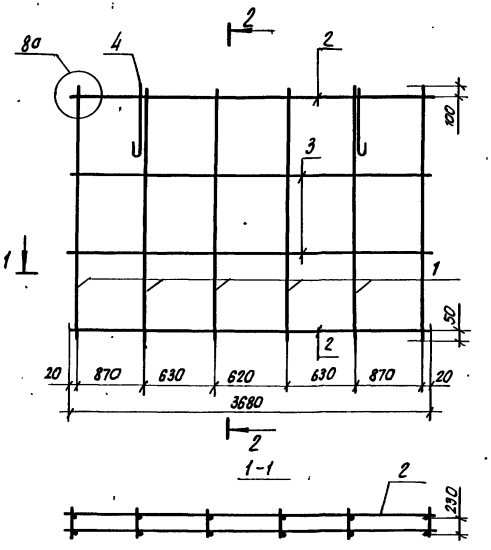

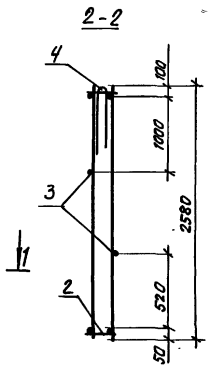

Формат	Зона	Поз.	Обозначение	Наименование	Кол.	Примечание
				Документация		
А3			1.100.1-7.3-1 00.00.00 Д2	Узлы армирования	X	
				Сборочные единицы		
А3		1	1.100.1-7.3-1 00.00.03	Каркас КР9	6	
А3		2	1.100.1-7.3-1 00.00.04-01	Каркас КР17	2	
				Детали		
Б4				ф48рIгост6727-80*, ℓ=3650	2	0.33кг
А4			1.100.1-7.3-1 00.00.08-02	Петля П3	2	

Масса каркаса 13.60 кг

Нач.АПМ.1	Печерин		12.89
Гл.констр.	Радашкевич		
Рук.гр.	Стабредова		
Провер.	Булгакова		
Разраб.	Моисеева		

1.100.1-7.3-1 17.01.00

Каркас пространственный

КП 38.26.31

Стадия	Лист	Листов
Р		1

СибЗНИИЭП г.Новосибирск

Привязан:

Инв. №

Инв. № подл. | Подпись и дата | Взам. инв. №

Копировал: Теарин

формат А3

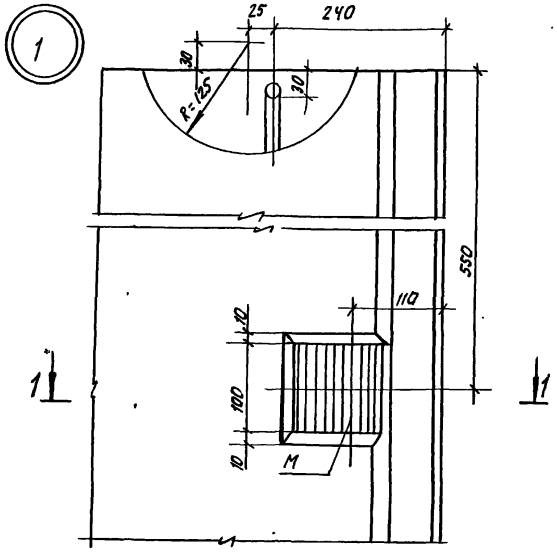

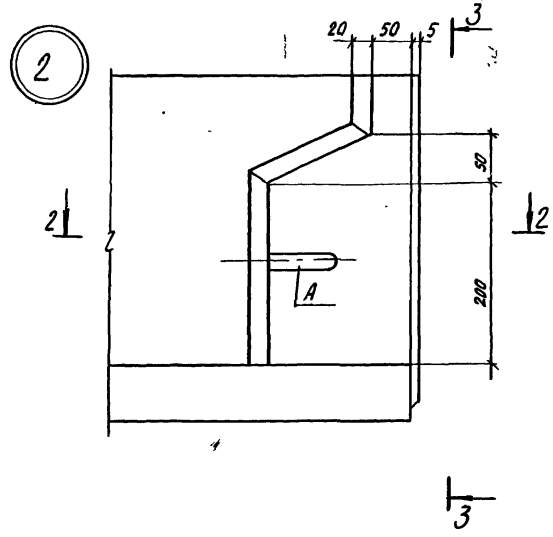

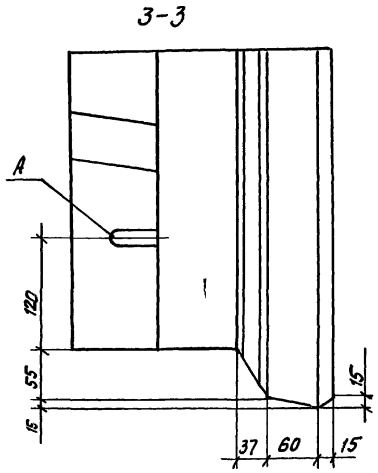

1-1

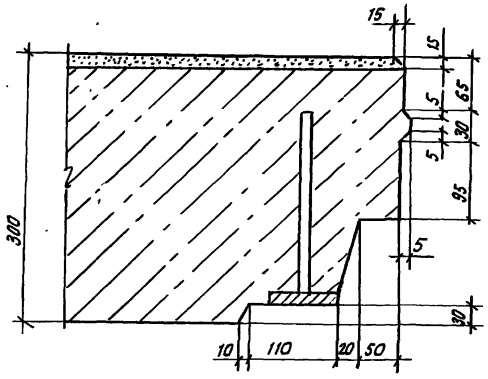

2-2

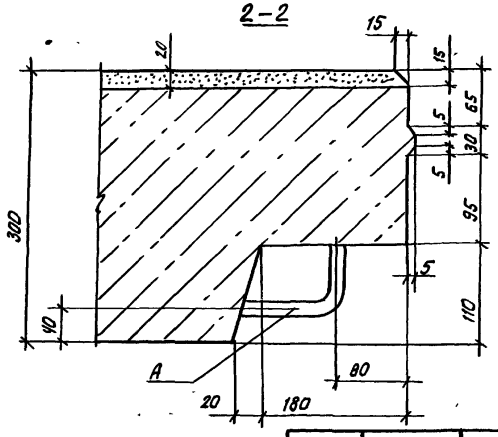

Привязан:				1.100.1-7.3-1	00.00.00Д1
	Нач. АПП-1	Печерин	12.89	Узлы опалубочные	Стадия: Р; Лист: 1; Листов: 9
	Гл. конс.	Радашкевич			СибЗНИИЭП г. Новосибирск
	Рук. гр.	Стабредова			
	Провер.	Булгакова			
Инв. №:	Разраб.	Моисеева			

Взам. инв. №
Подпись и дата
Инв. № подл.

Копировал: Фарков4-

Формат А3

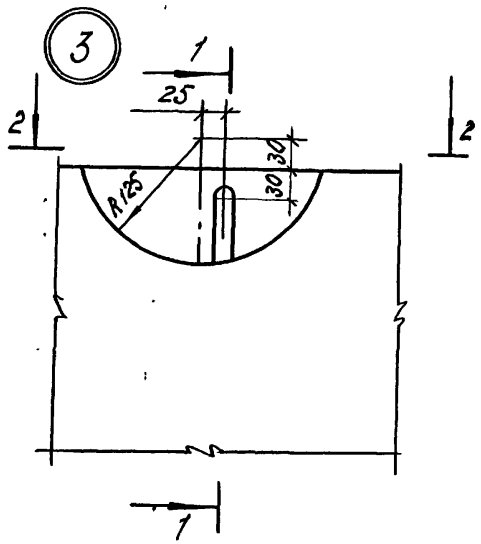

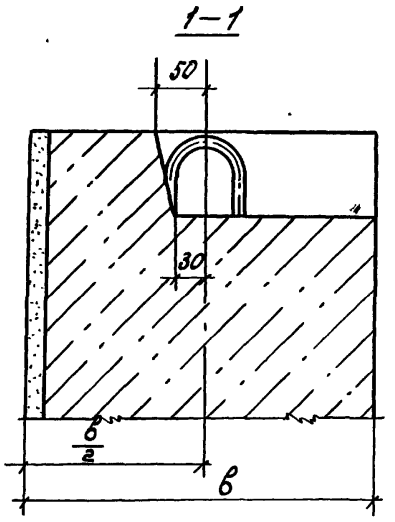

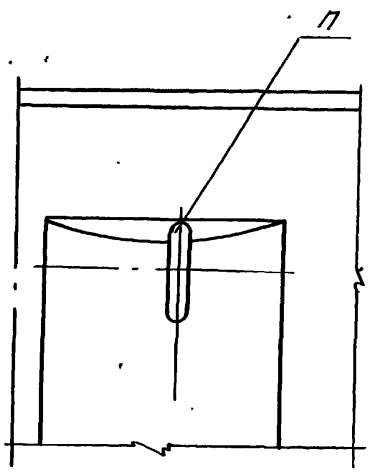

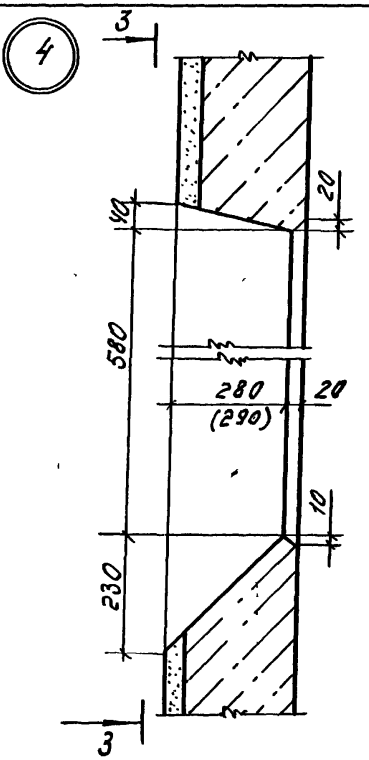

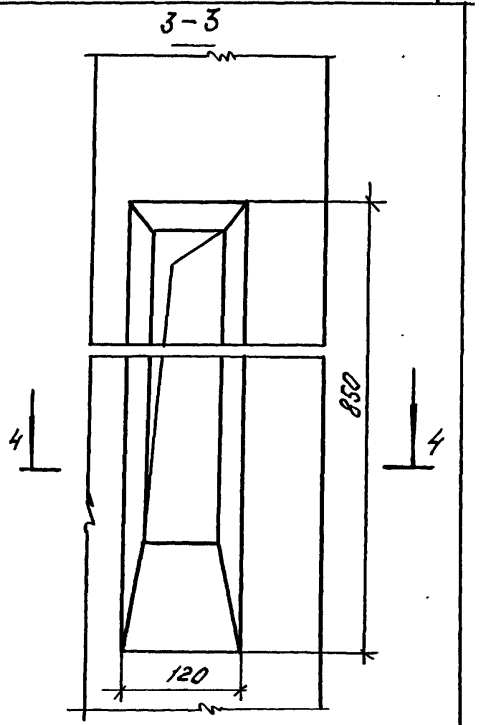

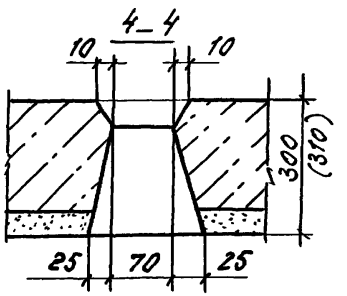

Инв.№ подл. | Подпись и дата | Взам. инв.№

Привязан

Инв.№

1.100.1-7.3-1 00.00.00.А1

Лист 2

Копир: Морозова

Формат А3

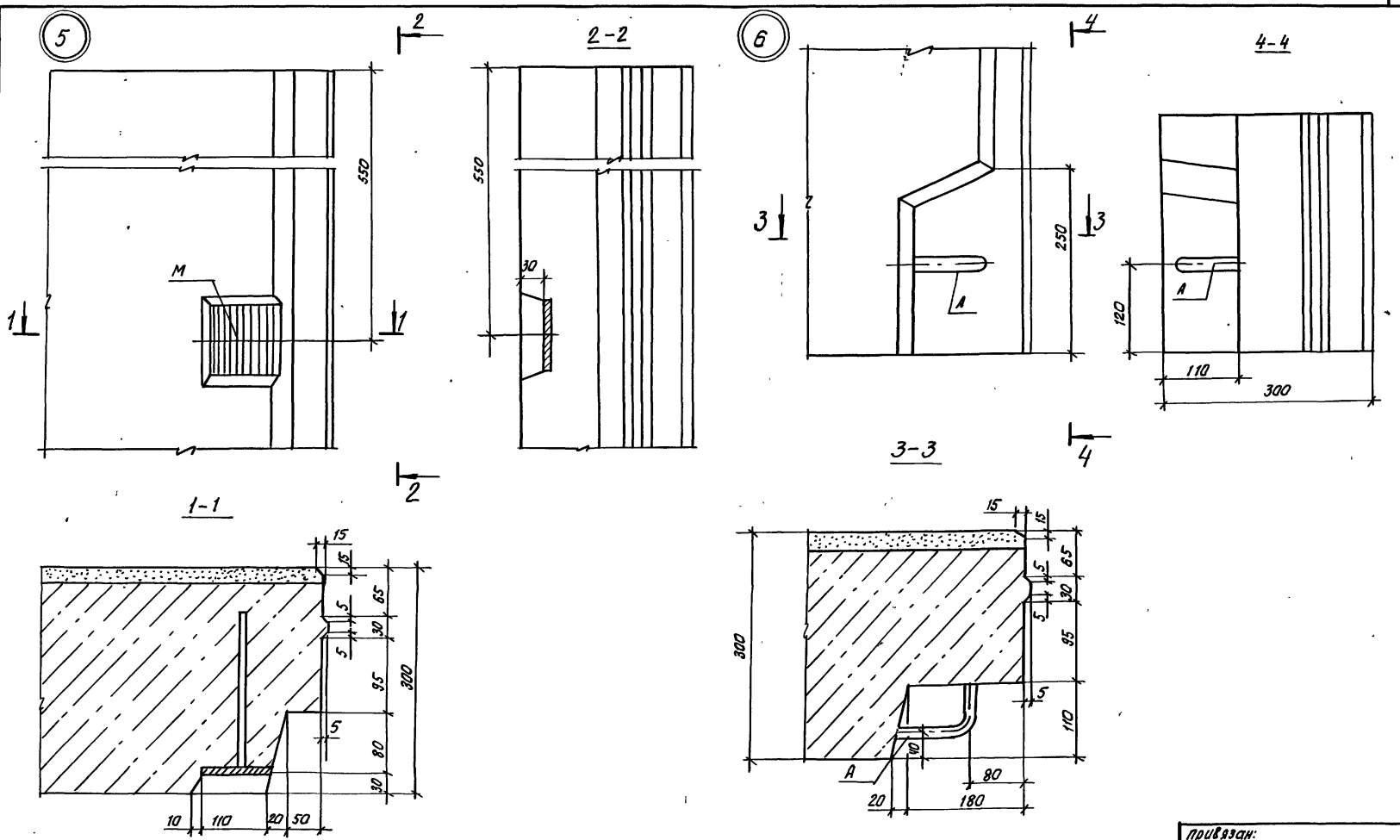

Привязан:			
Инв. №			

1.100.1- 7.3-1	00.00.00 Д1	Лист 3

Инв. № подл. | Подпись и дата | Взам. инв. №

Копировал: [illegible] Формат А3

7

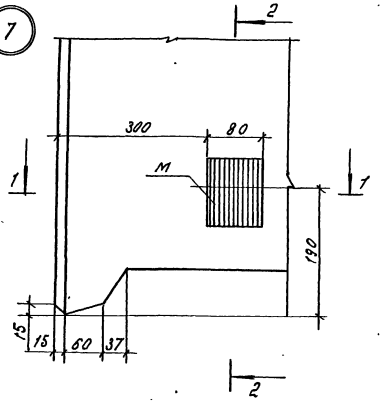

2—2

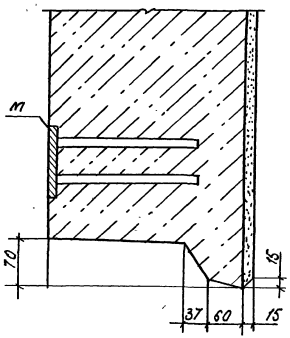

8

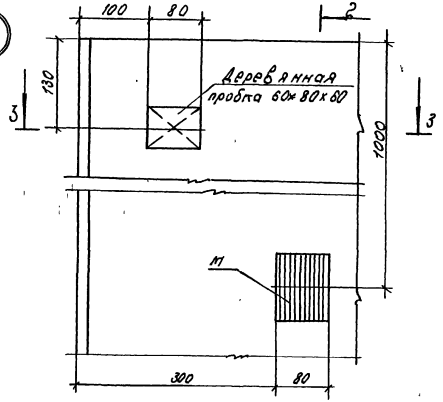

1—1

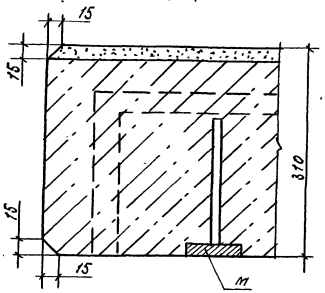

3—3

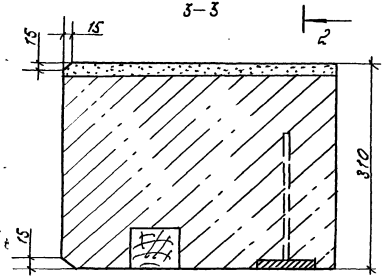

Инв.№подл. | Подпись и дата | Взам. инв.№

Привязан

Инв.№

1.100.1-7.3-1 00.00.ОД1

Лист 4

Колир. Морозова.

Формат А3

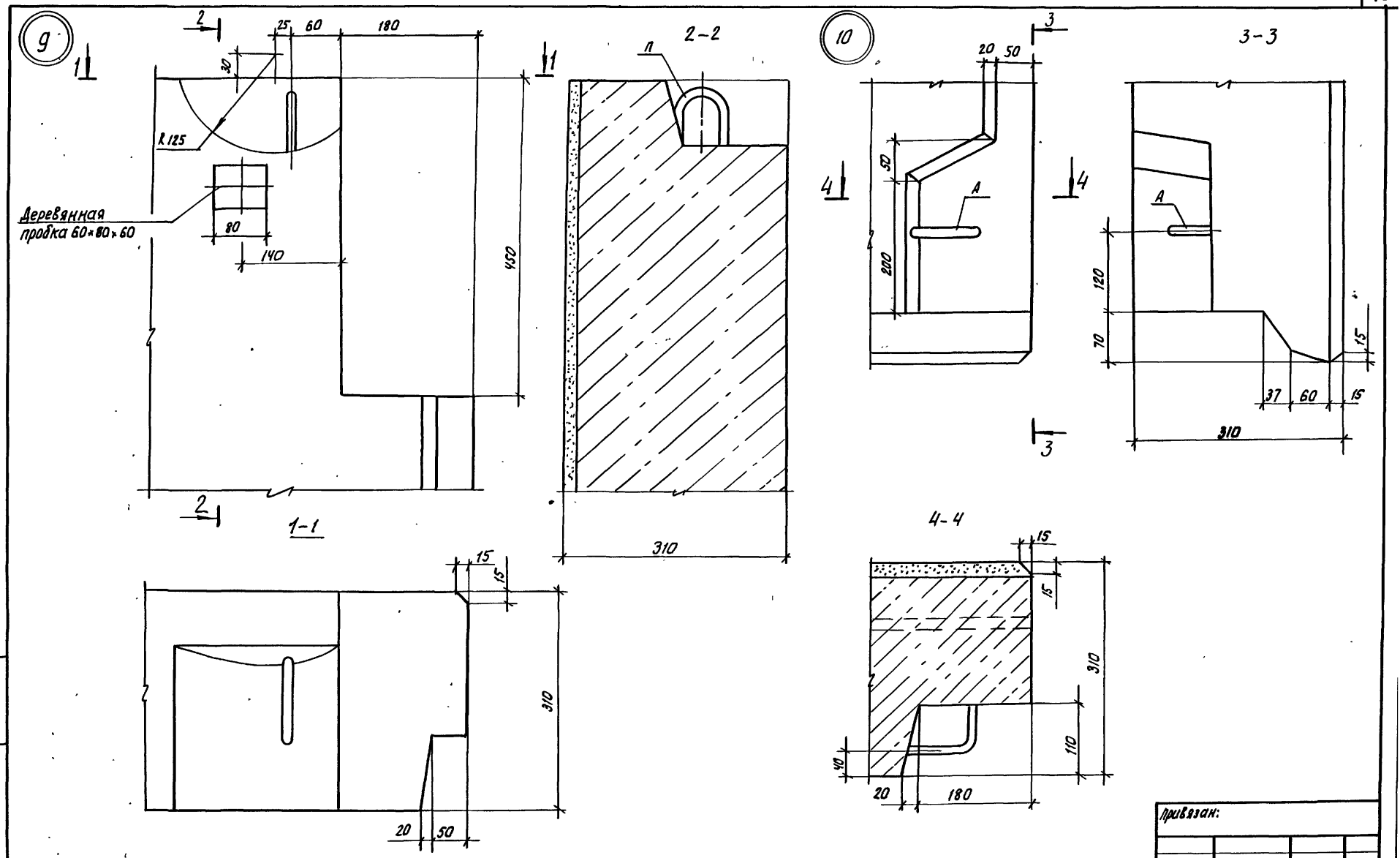

Привязан:			
Инв. №			
1.100.1-7.3-1	00.00.00 Д1		Лист 5

Копировал: Жварков

формат А3

Взам. инв. №

Подпись и дата

Инв. № подл.

11

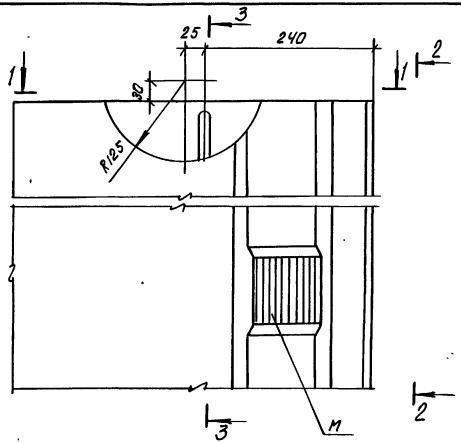

2 - 2

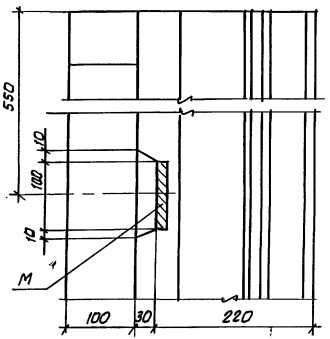

3 - 3

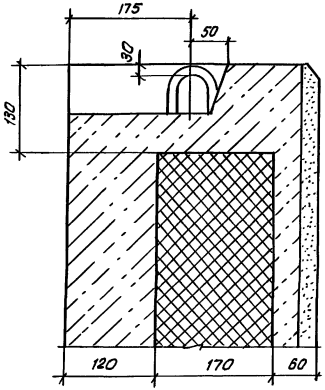

1 - 1

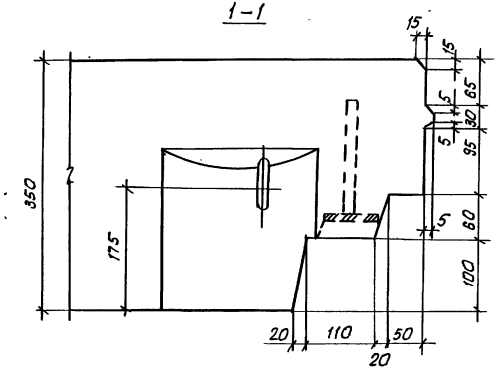

Инв. № подл.	Подп. и дата	Взам. инв. N	

Привязан:

Инв. №

1.100.1-7.3-1 00.00.00 Д1

Лист 6

Копировал: [illegible]

формат А3

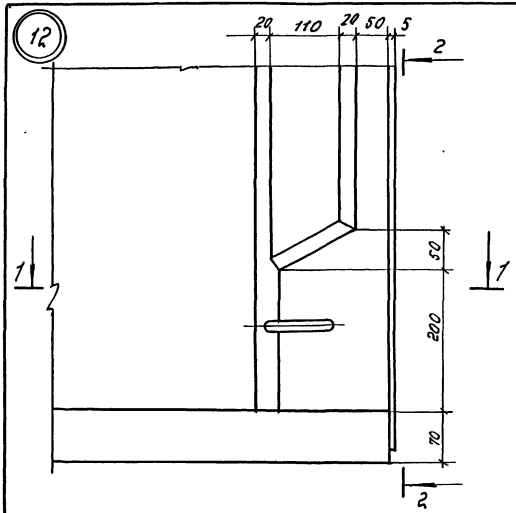

2 – 2

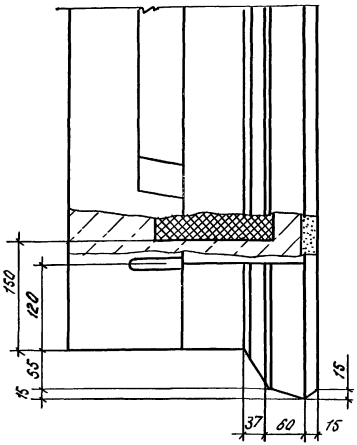

1 – 1.

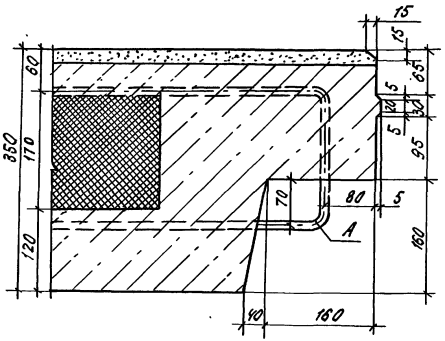

Инв. № подл.	Подпись и дата	Взам. инв. №

Привязан

Инв. №

1.100.1-7.3-1 00.00.00Д1 Лист 7

Копир. Морозова формат А3

13

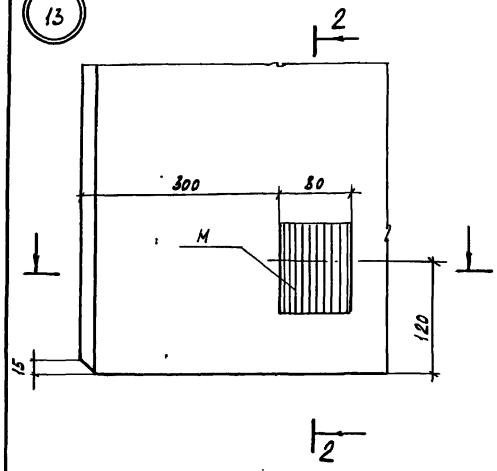

2-2

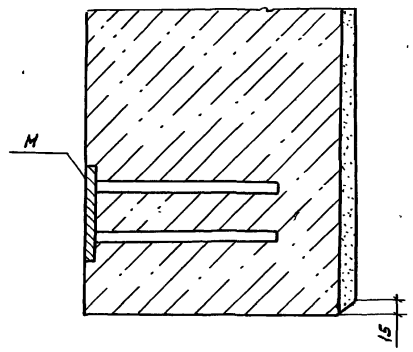

16

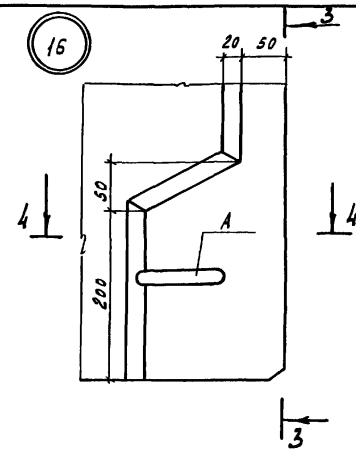

3-3

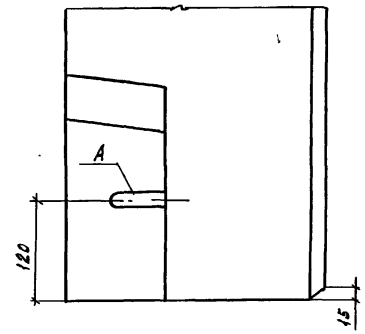

1-1

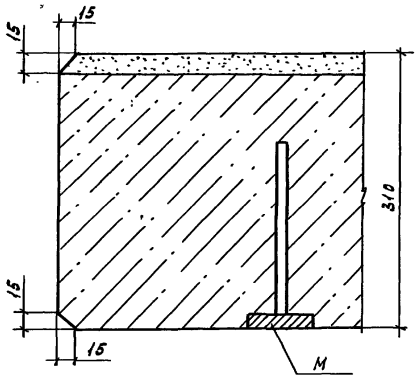

4-4

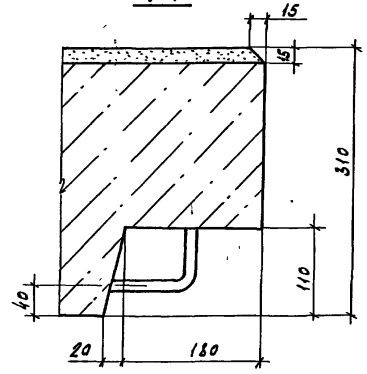

Привязан

Инв.№

1.100.1-7.3-1 00.00.00Д1

Лист 8

Копировал Кириенко

Формат А3

Инв.№ подл. | Подпись и дата | Взам.инв.№

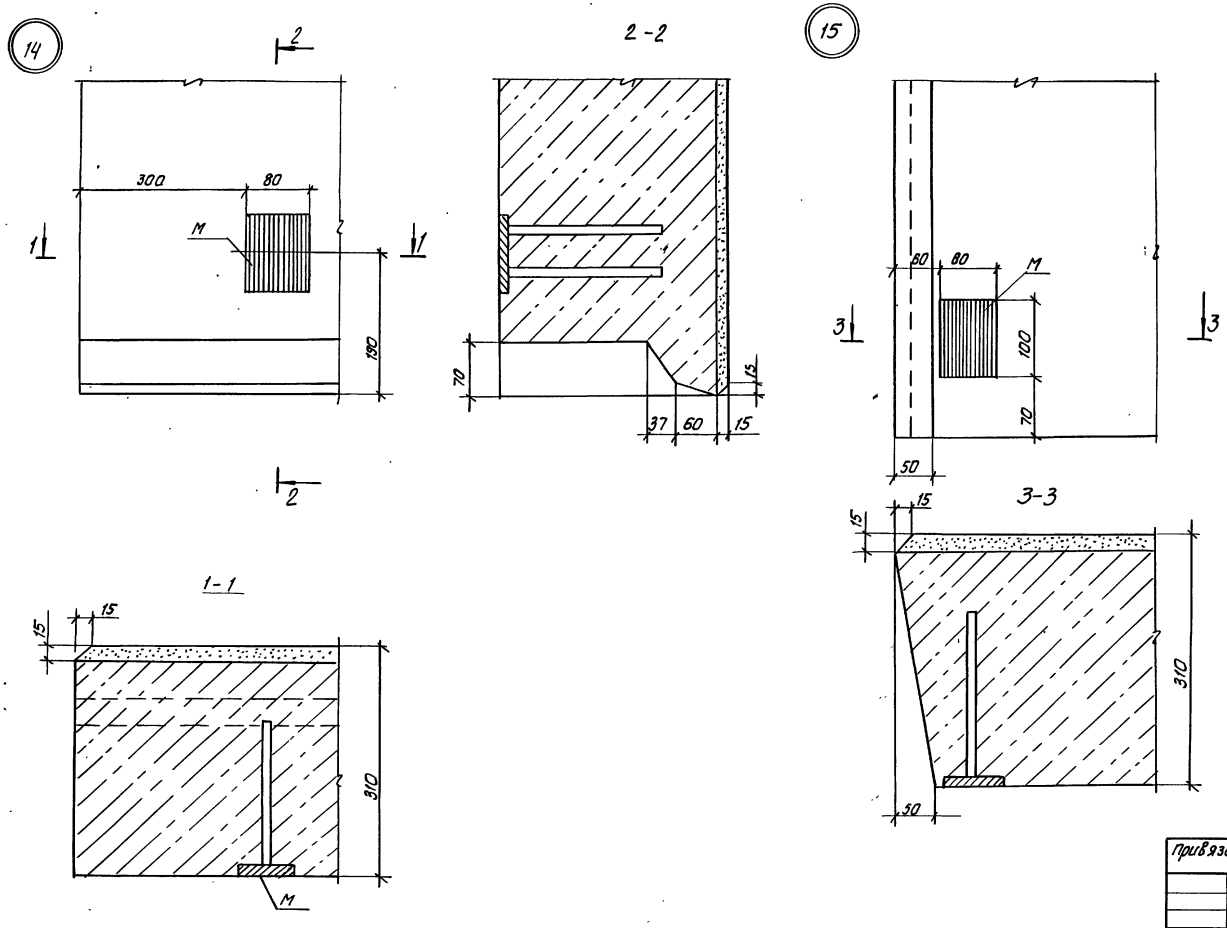

Привязан:

Инв. №

1.100.1-7.3-1	00.00.00Д1	Листа	9

Копировал: Теарт

Формат: А3

Инв. № подл. | Подпись и дата | Взам. инв. №

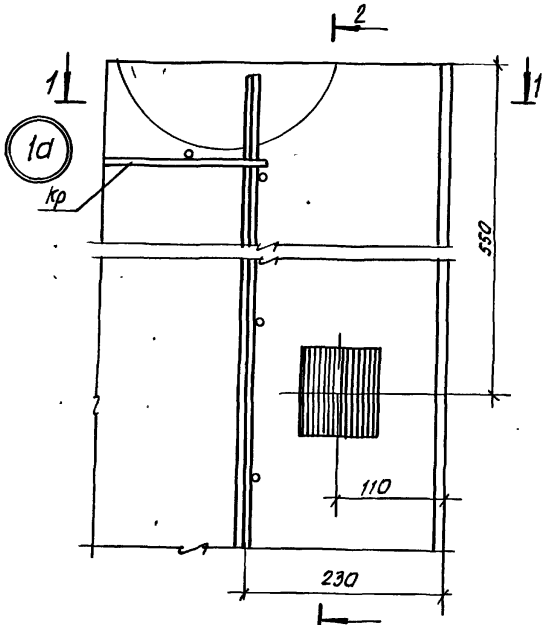

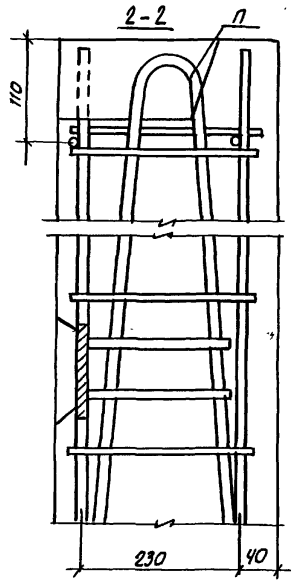

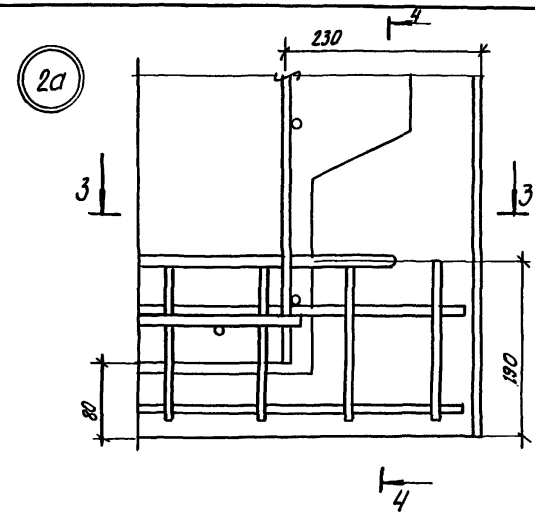

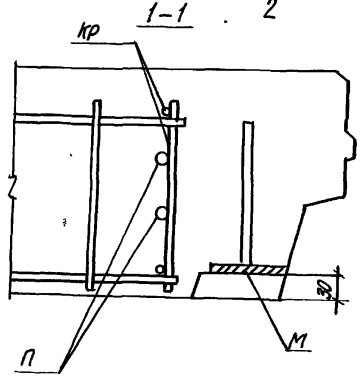

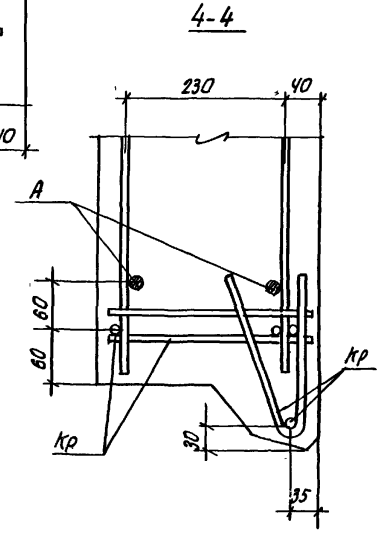

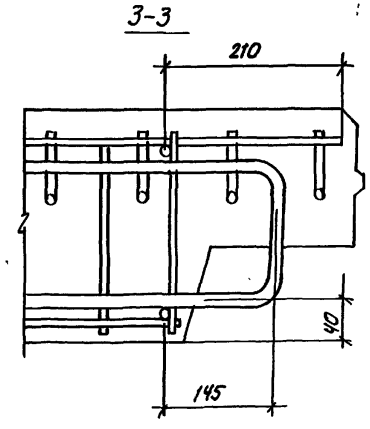

Привязан:				1.100.1-7.3-1	00.00.00.Д2	
	Нач. отд.	Печерин	12.89	Узлы армирования	Стадия	Лист	Листов
	Гл. констр.	Радашкевич			Р	1	6
	Рук. гр.	Стабредова			СибЗНИИЭП г. Новосибирск		
Инв. №	Провер.	Булгакова					
	Разраб.	Моисеева					

Инв. № подл. | Подп. и дата | Взам. инв. №

Копировал: [illegible]

Формат А3

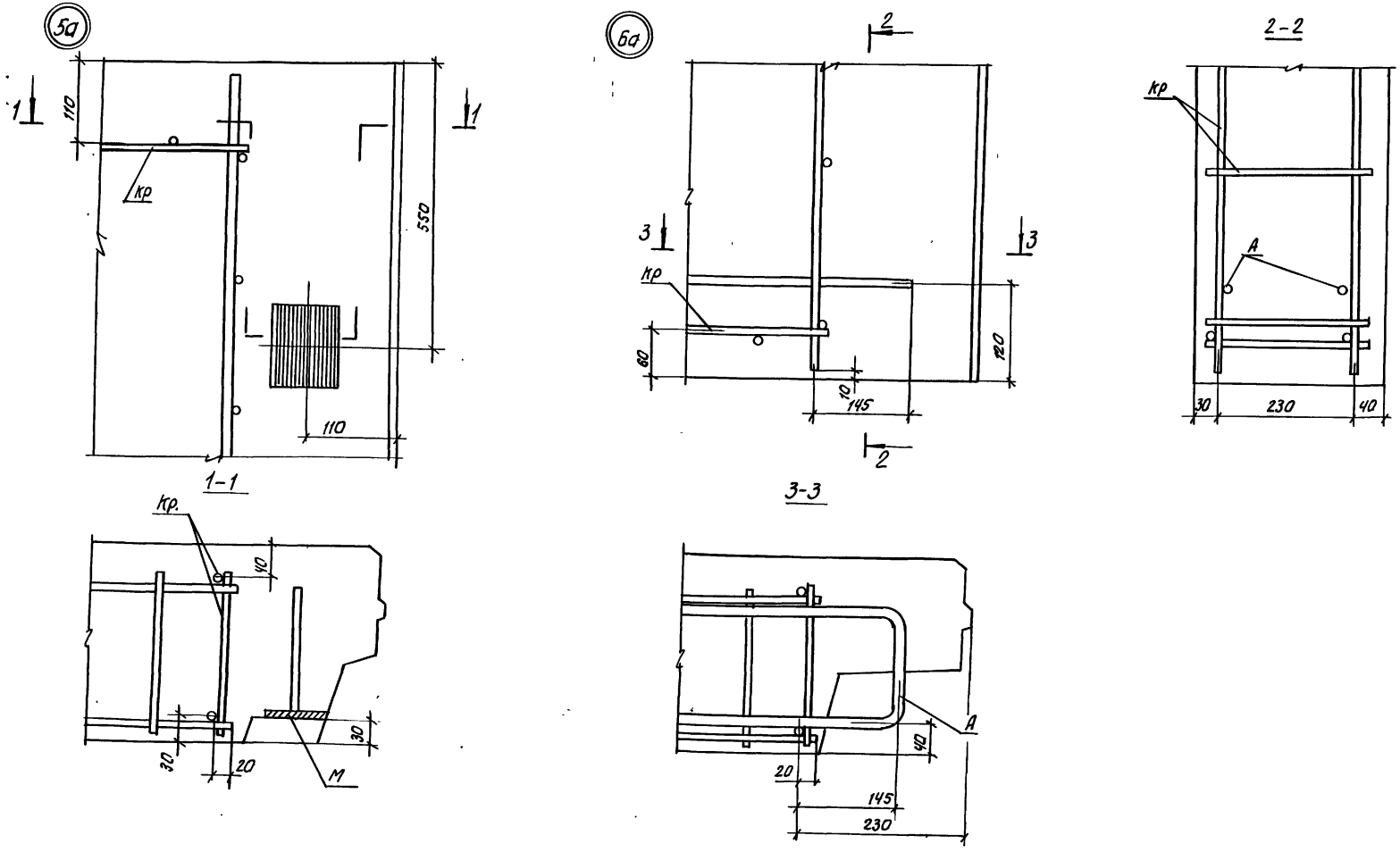

Инв. N подл.	Подпись и дата	Взам. инв. №

Привязан:

Инв. №

1.100.1-7.3-1	00.00.00 Д2	Лист 2

копировал: [illegible] формат А3

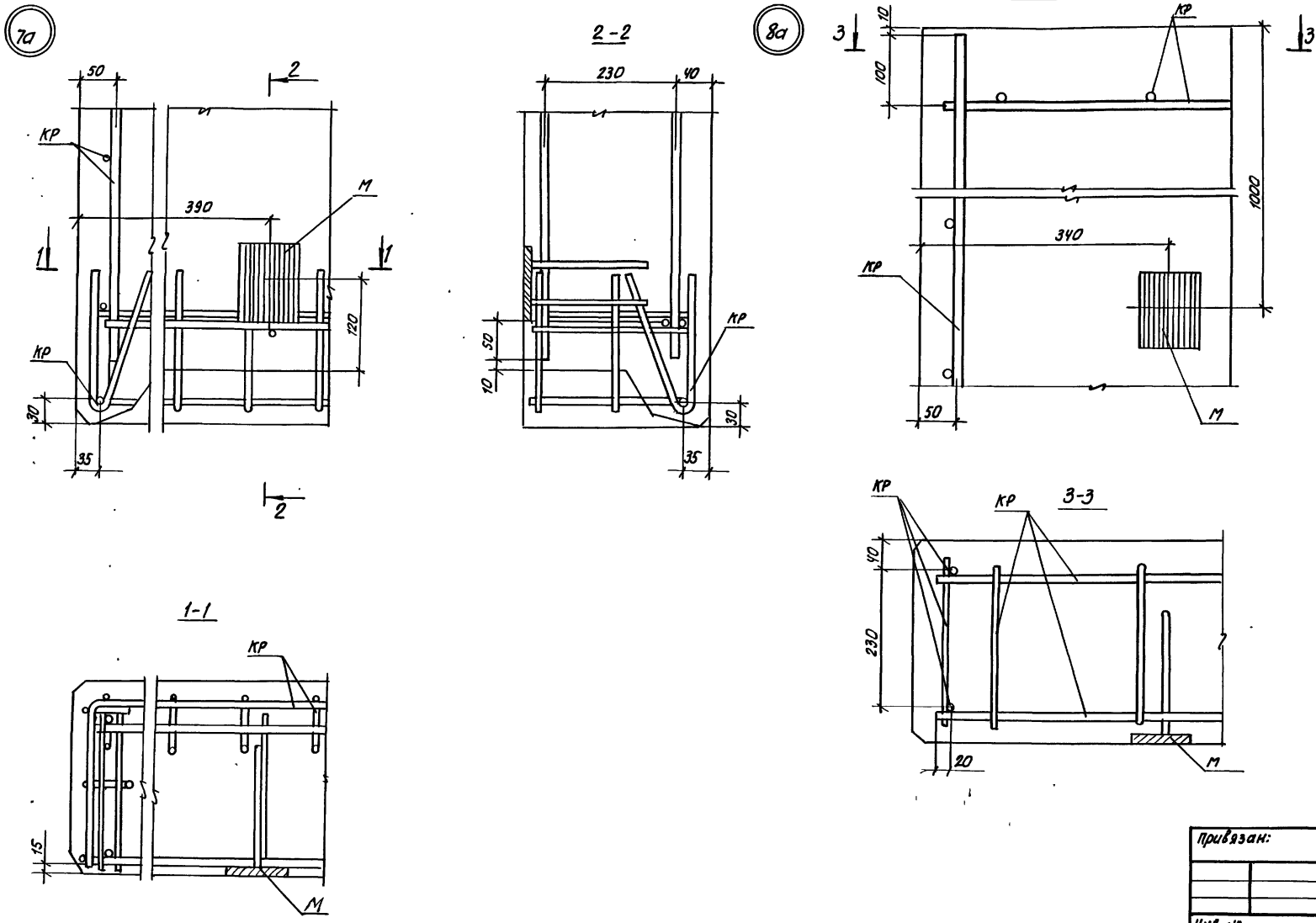

Привязан:			
Инв. №			
1.100.1-7.3-1	00.00.00Д2		Лист 3

Инв. № подл. | Подпись и дата | Взам. инв. №

Копировал: Федоров

Формат А3

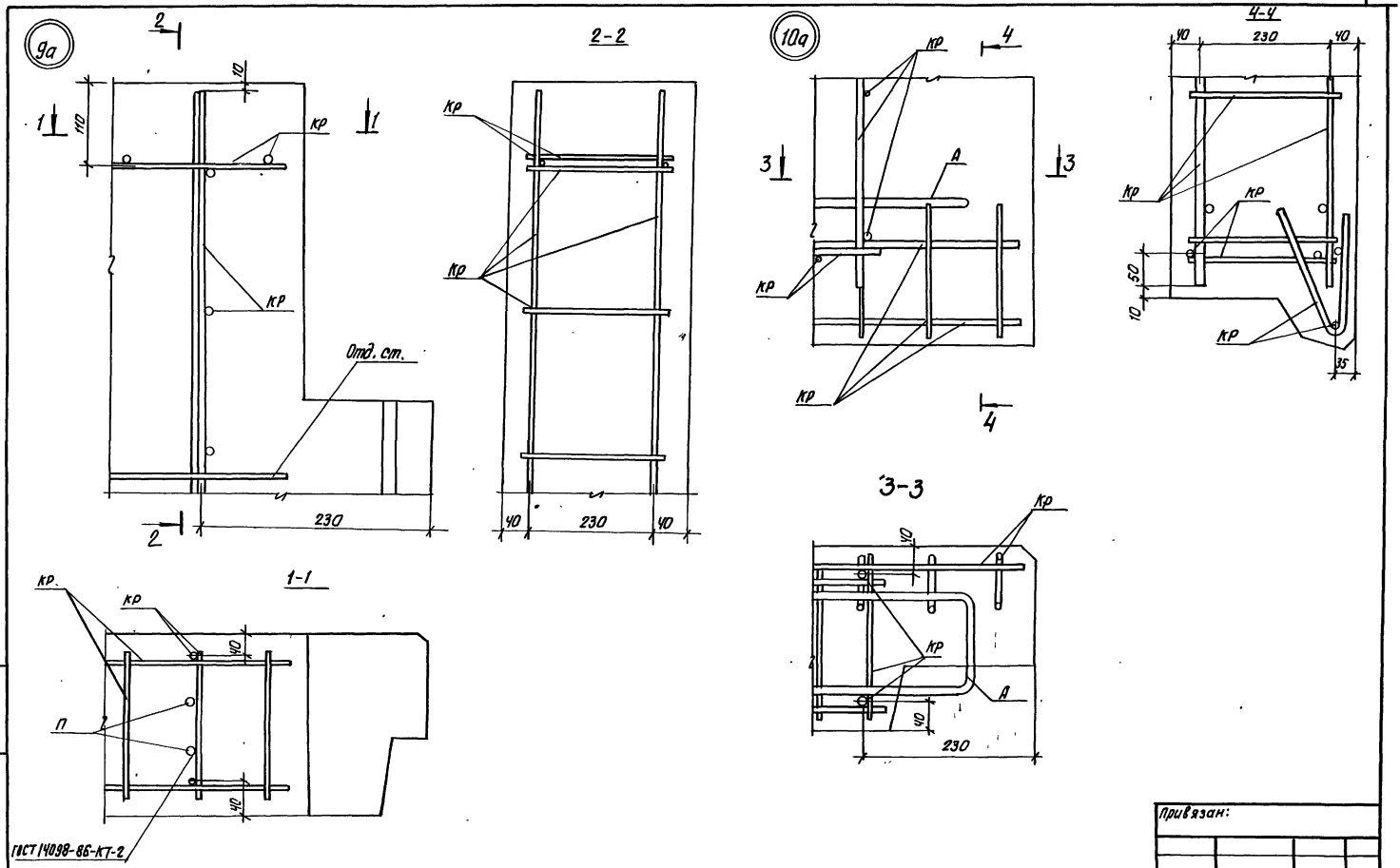

Привязан:			
Инв. №			
1.100.1-7.3-1	00.00.00 Д2	Лист 4	

Копировал: Пеарнет

Инв. № подл. | Подпись и дата | Взам. инв. №

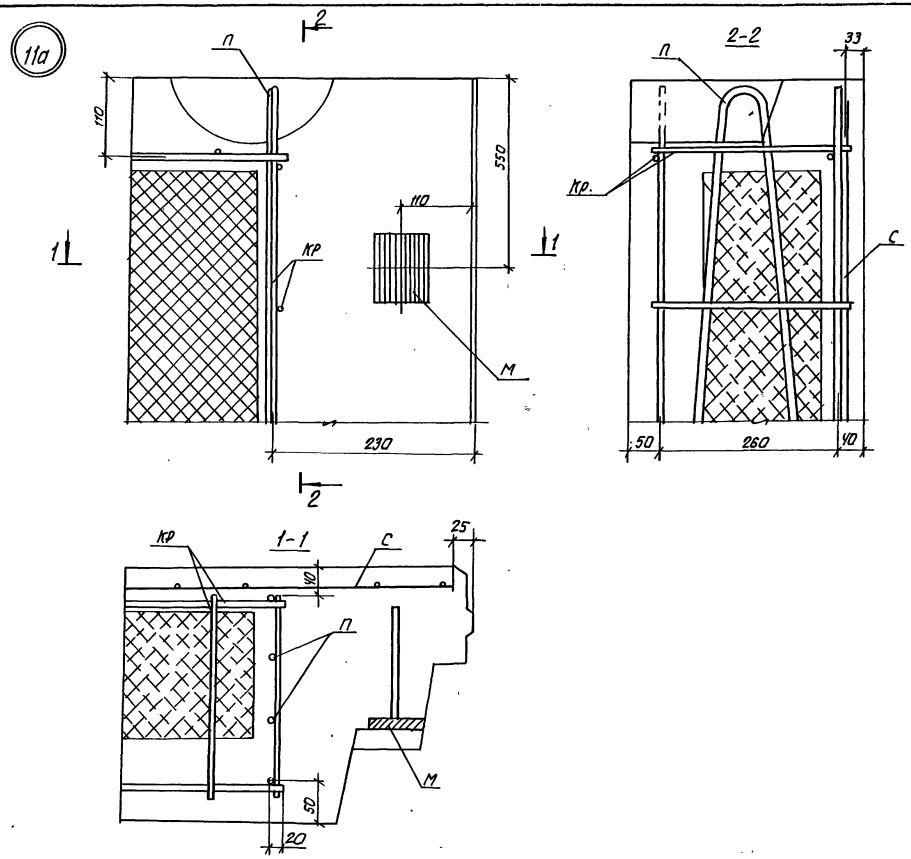

Инв. N подл.	Подпись и дата	Взам. инв. N°	

Привязан

Инв. N

1.100.1-7.3-1 00.00.00.Д2 Лист 5

Копировал: [illegible] формат А3

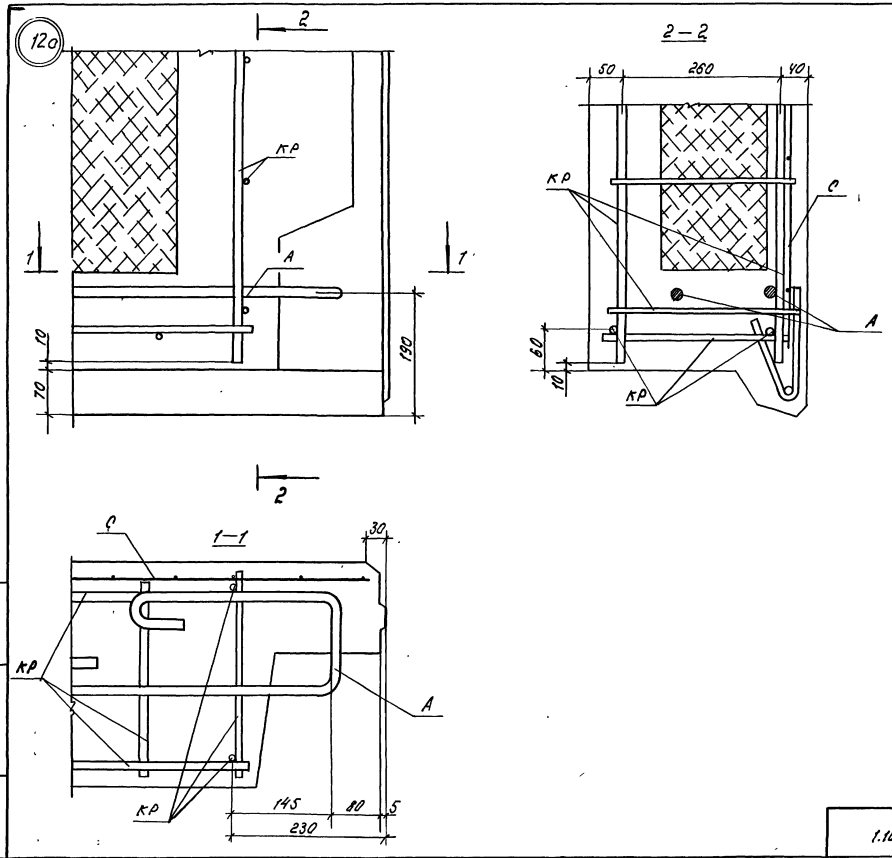

Инв. № подл. | Подпись и дата | Взам. инв. №

Привязан

Инв. №

1.100.1-7.3-1 00.00.00.Д2

Лист 6

Копир. Морозова.

Формат А4

Рис.1

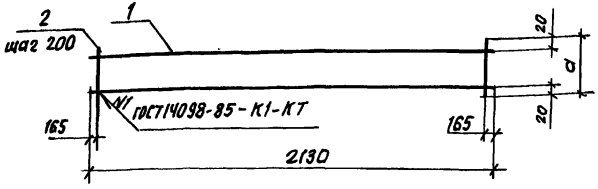

Рис.2

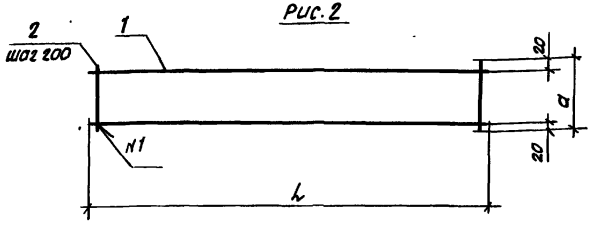

размер „a" свободный конец в пределах шага

Обозначение	Марка	Рис	Размеры, мм L	Размеры, мм a	Масса ед. кг
1.100.1-7.3-1 00.00.01	КР1	1	2130	270	0.85
– 01	КР2	2	2570	270	1.05
– 02	КР3	2	4070	270	1.67
– 03	КР4	2	2250	270	0.94
– 04	КР5	1	2130	300	1.21
– 05	КР14	2	2570	300	1.49

Формат	Зона	Поз.	Обозначение	Наименование	Кол.	Примечание
			1.100.1-7.3-1 00.00.01	каркас КР1		
				Детали: ГОСТ 6727-80*		
БЧ		1		5Вр I; ℓ=2130	2	0.30 кг
БЧ		2		4Вр I; ℓ=270	10	0.025 кг
			1.100.1-7.3-1 00.00.01-01	каркас КР2		
				Детали: ГОСТ 6727-80*		
БЧ		1		5Вр I; ℓ=2570	2	0.36 кг
БЧ		2		4Вр I; ℓ=270	13	0.025 кг
			1.100.1-7.3-1 00.00.01-02	каркас КР3		
				Детали: ГОСТ 6727-80*		
БЧ		1		5Вр I; ℓ=4070	2	0.57 кг
БЧ		2		4Вр I; ℓ=270	21	0.025 кг
			1.100.1-7.3-1 00.00.01-03	каркас КР4		
				Детали: ГОСТ 6727-80*		
БЧ		1		5Вр I; ℓ=2250	2	0.32 кг
БЧ		2		4Вр I; ℓ=270	12	0.025 кг
			1.100.1-7.3-1 00.00.01-04	каркас КР5		
БЧ		1		ГОСТ 5781-82*; А-III-6; ℓ=2130	2	0.47 кг
БЧ		2		ГОСТ 6727-80*; 4Вр I; ℓ=300	10	0.027 кг
			1.100.1-7.3-1 00.00.01-05	каркас КР14		
БЧ		1		ГОСТ 5781-82* А-III-6; ℓ=2570	2	0.57 кг
БЧ		2		ГОСТ 6727-80*; 4Вр I; ℓ=300	13	0.027 кг

Инв. № подл. | Подпись и дата | Взам. инв. №

Привязан:

Инв. №

Нач. АПИ-1	Печерин		12.89
Гл. конст.	Радашкевич		
Рук. гр.	Стафредова		
Провер.	Бытакава		
Разраб.	Моисеева		

1.100.1-7.3-1 00.00.01

Каркас плоский КР1...КР5, КР14

Стадия	Лист	Листов
Р		1

СибЗНИИЭП г. Новосибирск

Копировал: Макар

Формат А3

Рис. 1

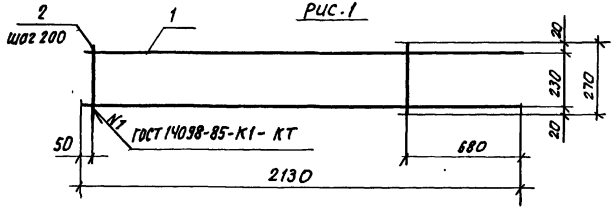

Рис. 2

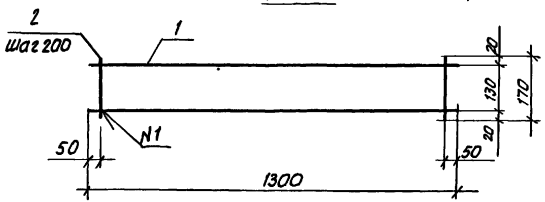

Рис. 3

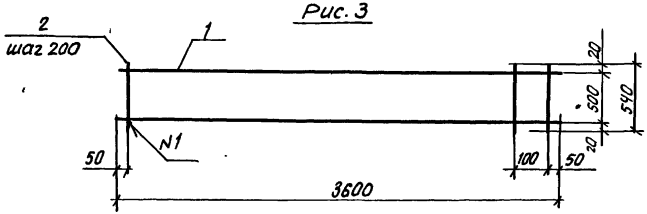

Формат	Зона	Поз.	Обозначение	Наименование	Кол.	Примечание
			1.100.1-7.3-1 00.00.02	Каркас КР6		
				Детали		
Б Ч		1		ГОСТ 57.81-82*; 6А III-ℓ=2130	2	0.47кг
Б Ч		2		ГОСТ 6727-80*; 4ВрI; ℓ=270	8	0.025кг
			1.100.1-7.3-1 00.00.02-01	Каркас КР7		
				Детали		
Б Ч		1		ГОСТ 5781-82*; А III-8; ℓ=1300	2	0.51кг
Б Ч		2		ГОСТ 6727-80*; 5ВрI; ℓ=170	7	0.024кг
			1.100.1-7.3-1 00.00.02-02	Каркас КР8		
				Детали		
Б Ч		1		ГОСТ 5781-82*; А III-12; ℓ=3500	2	3.20кг
Б Ч		2		ГОСТ 6727-80*; 5ВрI; ℓ=540	10	0.08кг

Обозначение	Марка	Рис	Масса ед, кг
1.100.1-7.3-1 00.00.02	КР6	1	1.14
– 01	КР7	2	1.19
– 02	КР8	3	7.92

Привязан

Инв. №

Нач. АПК	Печерин		12.89
Гл. конст.	Радашкевич		
Рук. гр.	Стафеева		
Провер.	Булгакова		
Разраб.	Моисеева		

1.100.1-7.3-1 00.00.02

Каркас плоский КР6...КР8

Стадия	Лист	Листов
Р		1

СибЗНИИЭП г. Новосибирск

Копировал: Федор

Формат А3

Инв. № подл. | Подпись и дата | Взам. инв. №

Рис. 1

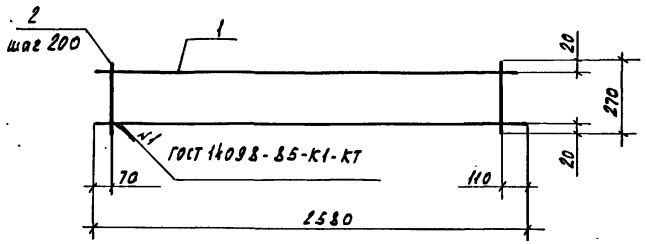

Рис. 2

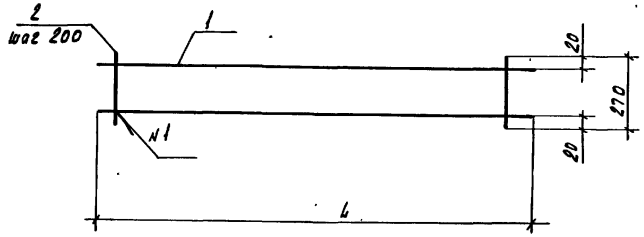

Формат	Зона	Поз.	Обозначение	Наименование	Кол.	Примечание
			1.100.1-7.3-1 00.00.03	Каркас КР9		
				Детали: ГОСТ 6727-80*		
БЧ		1		5Вр$\overline{I}$; ℓ=2580	2	0.36 кг
БЧ		2		4Вр$\overline{I}$; ℓ=270	13	0.025 кг
			1.100.1-7.3-1 00.00.03-01	Каркас КР10		
				Детали: ГОСТ 6727-80*		
БЧ		1		5Вр$\overline{I}$; ℓ=4750	2	0.67 кг
БЧ		2		4Вр$\overline{I}$; ℓ=270	24	0.025 кг
			1.100.1-7.3-1 00.00.03-02	Каркас КР11		
				Детали: ГОСТ 6727-80*		
БЧ		1		5Вр$\overline{I}$; ℓ=6250	2	0.88 кг
БЧ		2		4Вр$\overline{I}$; ℓ=270	31	0.025 кг
			1.100.1-7.3-1 00.00.03-03	Каркас КР12		
				Детали: ГОСТ 6727-80*		
БЧ		1		5Вр$\overline{I}$; ℓ=1250	2	0.18 кг
БЧ		2		4Вр$\overline{I}$; ℓ=270	7	0.025 кг
			1.100.1-7.3-1 00.00.03-04	Каркас КР13		
				Детали: ГОСТ 6727-80*		
БЧ		1		5Вр$\overline{I}$; ℓ=750	2	0.11 кг
БЧ		2		4Вр$\overline{I}$; ℓ=270	11	0.025 кг

Обозначение	Марка	Рис.	L	Масса, ед. кг
1.100.1-7.3-1 00.00.03	КР9	1	2580	1.05
-01	КР10	2	4750	1.94
-02	КР11	2	6250	2.54
-03	КР12	2	1250	0.54
-04	КР13	2	750	0.50

Привязан

Инв.№

Взам. инв.№ | Подпись и дата | Инв.№ подл.

Нач. АПМ1	Печерин		12.89
Гл. констр.	Родашкевич		
Рук. гр.	Стафеева		
Провер.	Булгакова		
Разраб.	Моисеева		

1.100.1-7.3-1 00.00.03

Каркас плоский КР9...КР13

Стадия	Лист	Листов
Р		1

СибЗНИИЭП г. Новосибирск

Копировал Кириенко

Формат А3

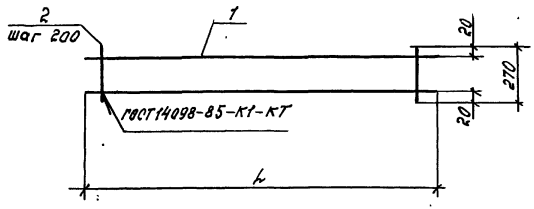

Формат	Зона	Поз.	Обозначение	Наименование	Кол.	Примечание
			1.100.1-7.3-1 00.00.04	Каркас КР 16		
				Детали: ГОСТ 6727-80*		
Б4		1		5ВрI; ℓ=2950	2	0.42 кг
Б4		2		4ВрI; ℓ=270	15	0.025 кг
			1.100.1-7.3-1 00.00.04-01	Каркас КР 17		
				Детали: ГОСТ 6727-80*		
Б4		1		5ВрI; ℓ=3680	2	0.52 кг
Б4		2		4ВрI; ℓ=270	19	0.025 кг
			1.100.1-7.3-1 00.00.04-02	Каркас КР 18		
				Детали: ГОСТ 6727-80*		
Б4		1		5ВрI; ℓ=4450	2	0.63 кг
Б4		2		4ВрI; ℓ=270	23	0.025 кг

Обозначение	Марка	L	Масса, ед., кг
1.100.1-7.3-1 00.00.04	КР 16	2950	1.22
-01	КР 17	3680	1.52
-02	КР 18	4450	1.84

Инв.№ подл. | Подпись и дата | Взам. инв.№

Привязан

Инв.№

Нач. АПМ	Печерин		12.89
Гл. конст.	Радошкевич		
Рук. гр.	Стабредова		
Провер.	Булгакова		
Разраб.	Моисеева		

1.100.1-7.3-1 00.00.04

Каркас плоский КР 16...КР 18

Стадия	Лист	Листов
Р		1

СибЗНИИЭП г. Новосибирск

Копир. Морозова. Формат: А3

Рис. 1

Схема сгиба

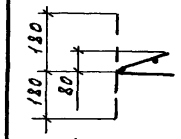

Развертка

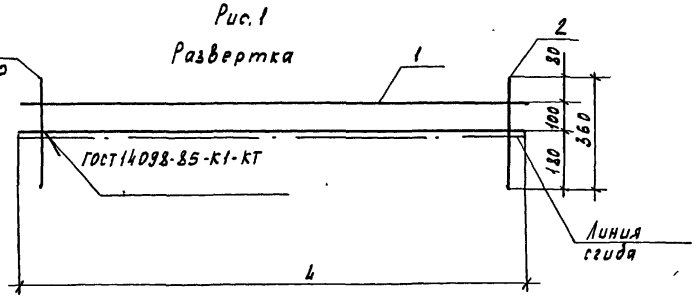

Формат	Зона	Поз.	Обозначение	Наименование	Кол.	Примеч.
			1.100.1-7.3-1 00.00.05	Каркас КР19		
				Детали ГОСТ 6727-80*		
БЧ		1		5Вр I; ℓ=2950	2	0.42кг
БЧ		2		4Вр I; ℓ=360	30	0.033кг
			1.100.1-7.3-1 00 00.05-01	Каркас КР20		
				Детали ГОСТ 6727-80*		
БЧ		1		5Вр I ℓ=4450	2	0.63кг
БЧ		2		4Вр I ℓ=360	45	0.033кг
			1.100.1-7.3-1 00.00.05-02	Каркас КР21		
				Детали: ГОСТ 6727-80*		
БЧ		1		5Вр I ℓ=2600	2	0.37кг
БЧ		2		4Вр I ℓ=360	26	0.033кг
			1.100.1-7.3-1 00.00.05-03	Каркас КР15		
				Детали: ГОСТ 6727-80*		
БЧ		1		5Вр I ℓ=1100	2	0.16кг
БЧ		2		4Вр I ℓ=360	11	0.033кг

Обозначение	Марка	L	Масса, ед. кг
1.100.1-7.3-1 00.00.05	КР19	2950	1.83
-01	КР20	4450	2.75
-02	КР21	2600	1.60
-03	КР15	1100	0.68

Привязан

Инв.№

Нач.АПМ1	Печерин		12.89
Гл.конст.	Родошкевич		
Рук.гр.	Ставредова		
Провер.	Булгакова		
Разраб.	Моисеева		

1.100.1-7.3-1 00.00.05

Каркас плоский гнутый КР19...КР21, КР15

Стадия	Лист	Листов
Р	1	

СибЗНИИЭП г. Новосибирск

Копировал Кириенко

Формат А3

Инв.№ подл. | Подпись и дата | Взам.инв.№

Рис. 1

Схема сгиба

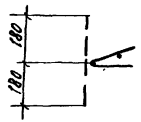

Развертка

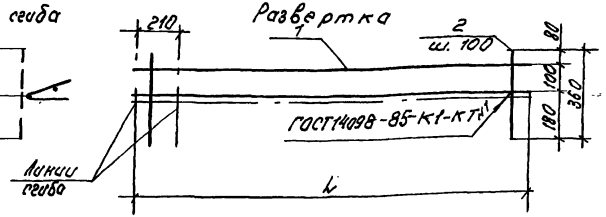

Рис 2

Схема сгиба

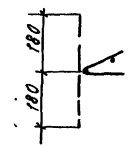

Развертка

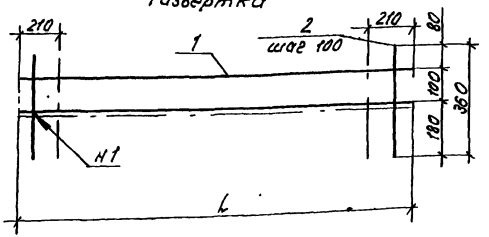

Формат	Зона	Поз.	Обозначение	Наименование	Кол.	Примечание
			1.100.1-7.3-1 00.00.06	Каркас КР22		
				Детали ГОСТ6727-80*		
Б4		1		5ВР1 ℓ=1700	2	0.24 кг
Б4		2		4ВР1 ℓ=360	17	0.033 кг
			1.100.1-7.3-1 00.00.06-01	Каркас КР23		
				Детали ГОСТ6727-80*		
Б4		1		5ВР I ℓ=5250	2	0.74 кг
Б4		2		4ВР I ℓ=360	53	0.033 кг
			1.100.1-7.3-1 00.00.06-02	Каркас КР24		
				Детали: ГОСТ6727-80*		
Б4		1		5ВР I ℓ=6750	2	0.95 кг
Б4		2		4ВР I ℓ=360	58	0.033 кг

Обозначение	Марка	Рис.	L	Масса ед., кг
1.100.1-7.3-1 00.00.06	КР22	1	1700	1.02
-01	КР23	2	5250	3.23
-02	КР24	2	6750	4.14

Привязан

Инв. №

Нач. АПМ	Печерин		12.89
Гл. конст.	Радашкевич		
Рук. гр.	Стабредова		
Провер.	Булгакова		
Разраб.	Моисеева		

1.100.1-7.3-1 00.00.06

Каркас плоский гнутый КР22 ... КР24

Стадия	Лист	Листов
Р		1

СибЗНИИЭП г. Новосибирск

Копир. Морозова

Формат А3

Инв. № подл. | Подпись и дата | Взам. инв. №

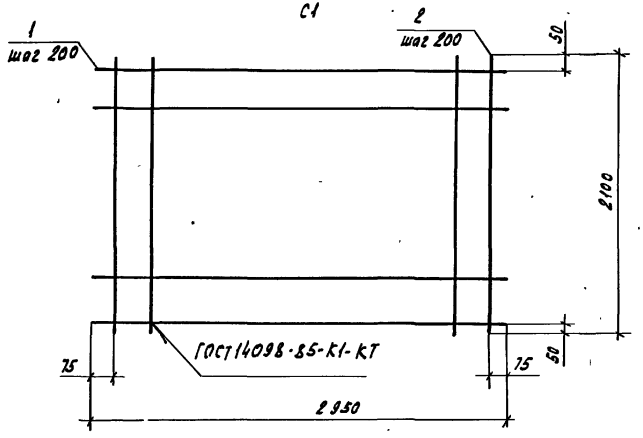

Формат	Зона	Поз.	Обозначение	Наименование	Кол.	Примеч.
			1.100.1-7.3-1 00.00.07	Сетка С1		
				Детали		
				ГОСТ 6727-80*; ф4 В р I		
БЧ		1		ℓ=2950	11	0.21 кг
БЧ		2		ℓ=2100	15	0.19 кг

Обозначение	Марка	Масса ед. кг
1.100.1-7.3-1 00.00.07	С1	5.82

Привязан

Инв.№

Нач. АПМ	Печерин		12.89
Гл. конс.	Радашкевич		
Рук. гр.	Стадредова		
Провер.	Булгакова		
Разраб.	Моисеева		

1.100.1-7.3-1 00.00.07

Сетка С1

Стадия	Лист	Листов
Р		1

СибЗНИИЭП
г. Новосибирск

Копировал Кириенко Формат А3

Инв.№ подл. | Подпись и дата | Взам. инв.№

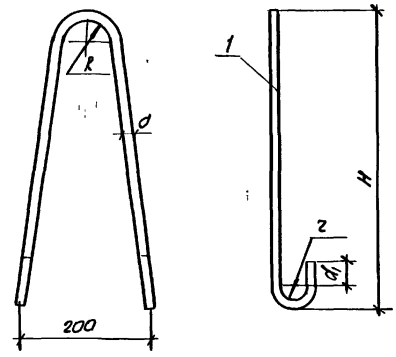

Обозначение	Марка	Размеры, мм					Масса, кг
		d	R	r	d_1	H	
1.100.1-7.3-1 00.00.08	П1	10	30	20	30	460	0.68
-01	П2	12	30	20	30	540	1.12
-02	П3	14	30	30	50	610	1.80
-03	П4	16	30	30	50	660	2,50
-04	П5	18	30	30	50	800	3.72
-05	П6	20	40	40	70	880	5.23

Привязан:

Инв. №

1.100.1-7.3-1 00.00.08.СБ

Нач. АПМ.	Печерин		12.89
Гл. констр.	Радашкевич		
Рук. гр.	Стабредова		
Провер.	Булгакова		
Разраб.	Кнауб		

Петли монтажные П1...П6

Стадия	Лист	Листов
Р		1

СибЗНИИЭП г. Новосибирск

Инв. № подл. | Подпись и дата | Взам. инв. №

Формат | Зона | Поз. | Обозначение | Наименование | Кол. на исполн. 01 | 02 | 03 | Примечание

Формат	Зона	Поз.	Обозначение	Наименование	Кол. на исполн. 01	02	03	Примечание
				Документация				
АУ			1.100.1-7.3-1 00.00.00 СБ	Сборочный чертеж	X	X	X	
				Детали:				масса ед., кг
				ГОСТ 5781-82*				
АУ	1			А-I-10; L=1100	1			0.68
АУ	1		-01	Ас-II-12; L=1260		1		1.12
АУ	1		-02	Ас-II-14; L=1490			1	1.80
АУ	1		-03	Ас-II-16; L=1585			1	2.50
АУ	1		-04	Ас II-18; L=1860				3.72
АУ	1		-05	Ас-II-20; L=2120				5.23

Привязан:

Нач. АПМ.	Печерин		12.89
Гл. констр.	Радашкевич		
Рук. гр.	Стабредова		
Провер.	Булгакова		
Разраб.	Кнауб		

Инв. №

1.100.1-7.3-1 00.00.08

Петли монтажные П1...П6

Стадия	Лист	Листов
Р		1

СибЗНИИЭП г. Новосибирск

Инв. № подл. | Подпись и дата | Взам. инв. №

Копировал: [signature]

Формат А3

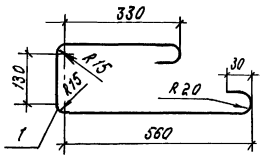

Формат	Зона	Поз.	Обозначение	Наименование	кол.	Примечание
				Детали		
А4		1		ГОСТ5781-82*		
				А-I-12, ℓ=1200	1	1.07 кг

Привязан

Инв. №

Инв. № подл. | Подпись и дата | Взам. инв. №

Нач. АПМ	Печерин		12.89	1.100.1-7.3-1 00.00.09	
Гл. конст.	Радошкевич				
Рук. гр.	Стаброгова			Анкер А-1	Стадия: Р; Лист; Листов: 1
Провер.	Булгакова				СибЗНИИЭП г. Новосибирск
Разраб.	Кнауб				

Формат А4

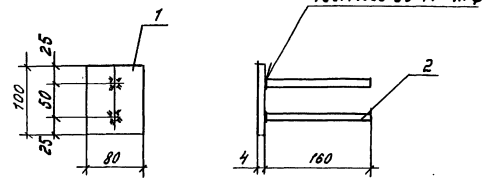

Формат	Зона	Поз.	Обозначение	Наименование	кол.	Примечание
				Детали		
Б4		1		ГОСТ19903-74*		
				-4к80, ℓ=100	1	0.25 кг
Б4		2		ГОСТ5781-82*		
				А-II-10 ℓ=160	2	0.10
				Итого:		0.45 кг

Привязан

Инв. №

Инв. № подл. | Подпись и дата | Взам. инв. №

Нач. АПМ	Печерин		12.89	1.100.1-7.3-1 00.00.10	
Гл. конст.	Радошкевич				
Рук. гр.	Стаброгова			Изделие закладное М1	Стадия: Р; Лист; Листов: 1
Провер.	Булгакова				СибЗНИИЭП г. Новосибирск
Разраб.	Кнауб				

Копир. Морозова. Формат А4

Марка элемента	Изделия арматурные																			Изделия закладные						Общий расход
	Арматура класса																			Прокат марки Ст3пс6 ГОСТ 19903-74*		Арм-ра класса AII ГОСТ 5781-82*		Всего		
	AIIIв ГОСТ 5781-82*				AI ГОСТ 5781-82*			AcII ГОСТ 5781-82*							AIII ГОСТ 5781-82*				Всего	-4	Итого	ф10	Итого		
		ф4	ф5	Итого	ф10	ф12	Итого		ф12	ф14	ф16	ф18	ф20	Итого	ф6	ф8	ф12	Итого								
1НЧ12.22.30-50л		1.42	1.96	3.38	1.36	2.14	3.50												6.88	0.50	0.50	0.40	0.40	0.90	7.88
1НЧ27.22.30-50л		2.85	4.40	7.25		2.14	2.14		2.24					2.24					11.63	0.50	0.50	0.40	0.40	0.90	12.53
1НЧ30.22.30-50л		3.13	4.68	7.81		2.14	2.14		2.24					2.24					12.19	0.50	0.50	0.40	0.40	0.90	13.09
1НЧ30.22.30.50л-1		2.14	3.84	5.98		2.14	2.14		2.24					2.24					10.36	0.50	0.50	0.40	0.40	0.90	11.26
1НЧ45.22.30-50л		4.79	7.14	11.93		2.14	2.14			3.60				3.60					17.67	0.50	0.50	0.40	0.40	0.90	18.57
1НЧ45.22.30-50л-1		3.30	5.88	9.18		2.14	2.14			3.60				3.60					14.92	0.50	0.50	0.40	0.40	0.90	15.82
1НЧ45.22.30-50л-2		0.8	4.26	5.06	1.36	1.07	2.43								3.76	2.04	12.80	18.60	26.09	0.50	0.50	0.40	0.40	0.90	26.99
3НЧ30.22.35-50л		9.07	0.84	9.91		2.14	2.14		2.24					2.24	6.04			6.04	20.33	0.50	0.50	0.40	0.40	0.90	21.23
1НЧ48.27.31-50л		5.79	8.44	14.23								7.44		7.44					21.67	1.50	1.50	1.20	1.20	2.70	24.37
1НЧ.48.26.31-50л		4.04	6.96	11.00								7.44		7.44					18.44	1.50	1.50	1.20	1.20	2.70	21.14
1НЧ63.27.31-50л		7.58	11.18	18.76									10.46	10.46					29.22	1.50	1.50	1.20	1.20	2.70	31.92
1НЧ63.26.31-50л		5.34	9.28	14.62									10.46	10.46					25.08	1.50	1.50	1.20	1.20	2.70	27.78
1НЧ15.27.31-50л		2.13	3.36	5.49	1.36	1.07	2.43												7.92	0.75	0.75	0.60	0.60	1.35	9.27
1НЧ.15.27.31-50л-1		2.13	3.36	5.49	1.36	1.07	2.43												7.92	0.75	0.75	0.60	0.60	1.35	9.27
1НЧ15.26.31-50л		1.57	2.88	4.45	1.36	1.07	2.43												6.88	0.75	0.75	0.60	0.60	1.35	8.23
1НЧ15.26.31-50л-1		1.57	2.88	4.45	1.36	1.07	2.43												6.88	0.75	0.75	0.60	0.60	1.35	8.23
1НЧ30.27.31-50л		3.94	6.12	10.06						3.60				3.60					13.66	1.00	1.00	0.80	0.80	1.80	15.46
1НЧ45.26.31-50л		3.96	6.84	10.80							5.00			5.00					15.80	1.00	1.00	0.80	0.80	1.80	17.60
1НЧ38.26.31-50л		3.60	6.40	10.00						3.60				3.60					13.60	1.00	1.00	0.80	0.80	1.80	15.40

Инв. № подл. | Подпись и дата | Взам. инв. №

gost.e-ecolog.ru

Привязан:

Инв. №

Нач. АПК.1	Печерин		12.89
Гл. констр.	Радашкевич		
Рук. гр.	Стафеедова		
Провер.	Булгакова		
Разраб.	Моисеева		

1.100.1-7.3-1 00.00.00 РС

Ведомость расхода стали

Стадия	Лист	Листов
Р		1

СибЗНИИЭП г. Новосибирск

Копировал: Федорин

Формат А3