ТИПОВЫЕ СТРОИТЕЛЬНЫЕ КОНСТРУКЦИИ, ИЗДЕЛИЯ И УЗЛЫ

СЕРИЯ 1.100.1-7

ИНДУСТРИАЛЬНЫЕ ИЗДЕЛИЯ КРУПНОПАНЕЛЬНЫХ 5-9 ЭТАЖНЫХ ЗДАНИЙ С ВЫСОТОЙ ЭТАЖА 2,8м И СО СТРОИТЕЛЬНЫМ МОДУЛЕМ 15М НА ОСНОВЕ ЖИЛЫХ ДОМОВ СЕРИИ 97

ВЫПУСК 2-9

ПАНЕЛИ НАРУЖНЫХ СТЕН ТРЕХСЛОЙНЫЕ ИЗ ТЯЖЕЛОГО БЕТОНА С ЭФФЕКТИВНЫМ УТЕПЛИТЕЛЕМ ТОЛЩИНОЙ 400 мм. АРМАТУРНЫЕ ИЗДЕЛИЯ

РАБОЧИЕ ЧЕРТЕЖИ

gost.e-ecolog.ru

ТИПОВЫЕ СТРОИТЕЛЬНЫЕ КОНСТРУКЦИИ, ИЗДЕЛИЯ И УЗЛЫ

СЕРИЯ 1.100.1-7

ИНДУСТРИАЛЬНЫЕ ИЗДЕЛИЯ КРУПНОПАНЕЛЬНЫХ 5-9 ЭТАЖНЫХ ЗДАНИЙ С ВЫСОТОЙ ЭТАЖА 2,8м И СО СТРОИТЕЛЬНЫМ МОДУЛЕМ 15М НА ОСНОВЕ ЖИЛЫХ ДОМОВ СЕРИИ 97

ВЫПУСК 2-9

ПАНЕЛИ НАРУЖНЫХ СТЕН ТРЕХСЛОЙНЫЕ ИЗ ТЯЖЕЛОГО БЕТОНА С ЭФФЕКТИВНЫМ УТЕПЛИТЕЛЕМ ТОЛЩИНОЙ 400 мм. АРМАТУРНЫЕ ИЗДЕЛИЯ

РАБОЧИЕ ЧЕРТЕЖИ

РАЗРАБОТАНЫ
СибЗНИИЭП
Главный инженер — С.Ф.Траутвейн
Начальник АПМ-1 — М.К.Печерин
Главный инженер проекта — И.Б.Радашкевич

УТВЕРЖДЕНЫ И ВВЕДЕНЫ В ДЕЙСТВИЕ
С 1 ИЮНЯ 1990 Г.
ГОСКОМАРХИТЕКТУРЫ
ПРИКАЗ ОТ 22.05.90. № 89

Обозначения	Наименование	Стр
1.100.1-7.2-9 00.00.00	Содержание	3
00.00.01	Сетка С1, С2, С8, С10, С11, С46	4
00.00.02	Сетка С3...С7, С48	5
00.00.03	Сетка С9, С12...С14, С16, С52	6
00.00.04	Сетка С15, С17, С24, С27, С29, С47	7
00.00.05	Сетка С18...С23	8
00.00.06	Сетка С25, С26, С28, С31, С33, С53	9
00.00.07	Сетка С38, С41, С39, С51	10
00.00.08	Сетка С32, С40, С42, С54	11
00.00.09	Сетка С34...С37, С49, С50	12
00.00.10	Сетка С43...С45	13
00.00.11	Каркас ПК1...ПК5	14
00.00.12	Каркас ПК6...ПК8	15
00.00.13	Каркас плоский КР1...КР3, КР7, КР8, КР12	16
00.00.14	Каркас плоский КР4...КР6	17
00.00.15	Каркас КР9...КР11	18
00.00.16	Каркас плоский КР13...КР16, ОС1	19
00.00.17	Петли монтажные П1...П6	20
00.00.17СБ	Петли монтажные П1...П6. Сборочный чертеж	
00.00.18	Петля монтажная П7	21
00.00.19	Анкер А1	
00.00.20	Анкер А2	22
00.00.21	Шпилька Ш1, Ш2	
00.00.22	Изделие закладное М1	23
00.00.23	Изделие закладное М2	

Обозначение	Наименование	Стр.
1.100.1-7.2-9 00.00.24	Изделие закладное М3	24
00.00.25	Изделие закладное М4	
00.00.26	Изделия закладные М6, М7	25
00.00.26СБ	Изделия закладные М6, М7 Сборочный чертеж	
00.00.27	Изделие закладное М5	26
00.00.28	Изделие закладное М8	
00.00.29	Петля монтажная П8	27
00.00.30	Подоконный слив	(28)

Инв. № подл. | Подпись и дата | Взам. инв. №

Норм. контр.	Радашкевич		
Нач. ЛПМ	Печерин		12.89
Гл. констр.	Радашкевич		
Рук. гр.	Стобредова		
Провер.	Стобредова		
Разраб.	Бунгакова		

1.100.1-7.2-9 00.00.00

Содержание

Стадия	Лист	Листов
Р		1

СибЗНИИЭП г. Новосибирск

Копировал: Порфирьева Формат А3

Развертка

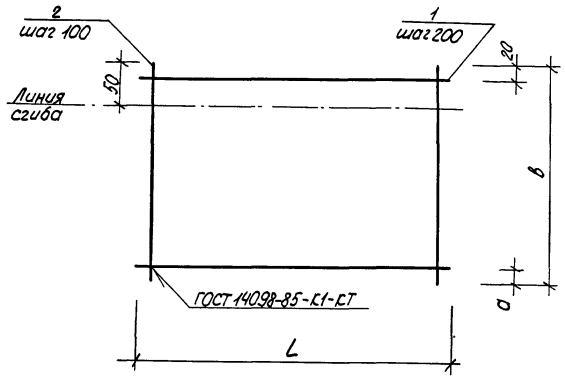

Схема сгиба

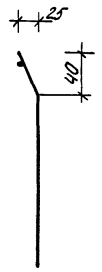

Обозначение	Марка	Размеры, мм			Масса, кг
		L	B	a	
1.100.1-7.2-9 00.00.01	С1	820	2730	110	1,68
-01	С2	1450	520	100	0,66
-02	С8	620	2730	110	1,26
-03	С10	660	2730	110	1,40
-04	С11	1900	1780	160	2,61
-05	С46	940	2730	110	1,96

Формат	Зона	Поз.	Обозначение	Наименование	Кол.	Примечание
				1.100.1-7.2-9 00.00.01		С1
				Детали		
Б4.		1		ф3Вр_I ГОСТ6727-80*, ℓ=820	14	0,04кг
Б4.		2		ф3Вр_I ГОСТ6727-80*, ℓ=2730	8	0,14кг
				1.100.1-7.2-9 00.00.01-01		С2
				Детали		
Б4.		1		ф3Вр_I ГОСТ6727-80*, ℓ=1450	3	0,07кг
Б4		2		ф3Вр_I ГОСТ6727-80*, ℓ=520	15	0,03кг
				1.100.1-7.2-9 00.00.01-02		С8
				Детали		
Б.4.		1		ф3Вр_I ГОСТ6727-80*, ℓ=620	14	0,03кг
Б4.		2		ф3Вр_I ГОСТ6727-80*, ℓ=2730	6	0,14кг
				1.100.1-7.2-9 00.00.01-03		С10
				Детали		
Б.4.		1		ф3Вр_I ГОСТ6727-80*, ℓ=660	14	0,03кг
Б.4.		2		ф3Вр_I ГОСТ6727-80*, ℓ=2730	7	0,14кг
				1.100.1-7.2-9 00.00.01-04		С11
				Детали		
Б.4		1		ф3Вр_I ГОСТ6727-80*, ℓ=1900	9	0,10кг
Б4		2		ф3Вр_I ГОСТ6727-80*, ℓ=1780	19	0,09кг
				1.100.1-7.2-9 00.00.01-05		С46
				Детали		
Б.4		1		ф3Вр_I ГОСТ6727-80*, ℓ=940	14	0,05кг
Б4.		2		ф3Вр_I ГОСТ6727-80*, ℓ=2730	9	0,14кг

Взам. инв. №

Подпись и дата

Инв. № подл.

		1.100.1-7.2-9	00.00.01
Нач. АПМ	Печерин	12.89	
Гл. констр.	Радашкевич		
Рук. гр.	Стабредова		
Провер.	Стабредова		
Разраб.	Булгакова		

Сетка С1, С2, С8, С10, С11, С46.

Стадия	Лист	Листов
Р		1

СибЗНИИЭП г. Новосибирск

Копировал: Порфирьева. Формат А3

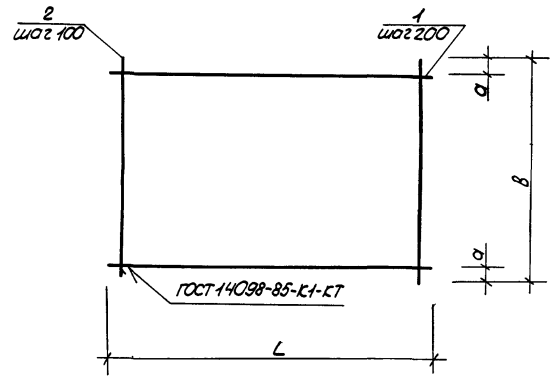

Обозначение	Марка	Размеры, мм			Масса кг
		L	B	a	
1.100.1-7.2-9 00.00.02	С3	1650	700	50	1.00
-01	С4	660	2590	95	1.30
-02	С5	820	2550	75	1.56
-03	С6	1450	320	60	0.46
-04	С7	700	700	50	0,44
-05	С48	2750	340	70	0.84

Формат	Зона	Поз.	Обозначение	Наименование	Кол.	Примеч.
				1.100.1-7.2-9 00.00.02		С3
				Детали		
Б4		1		ф3Вр-I ГОСТ6727-80*, ℓ=1550	4	0.08кг
Б4		2		ф3Вр-I ГОСТ6727-80*, ℓ=710	17	0.04кг
				1.100.1-7.2-9 00.00.02-01		С4
				Детали		
Б4		1		ф3Вр-I ГОСТ6727-80*, ℓ=660	13	0.03кг
Б4		2		ф3Вр-I ГОСТ6727-80*, ℓ=2590	7	0.13кг
				1.100.1-7.2-9 00.00.02-02		С5
				Детали		
Б4		1		ф3Вр-I ГОСТ6727-80*, ℓ=820	13	0.04кг
Б4		2		ф3Вр-I ГОСТ6727-80*, ℓ=2550	8	0.13кг
				1.100.1-7.2-9 00.00.02-03		С6
				Детали		
Б4		1		ф3Вр-I ГОСТ6727-80*, ℓ=1450	2	0.07кг
Б4		2		ф3Вр-I ГОСТ6727-80*, ℓ=320	15	0.02кг
				1.100.1-7.2-9 00.00.02-04		С7
				Детали		
Б4		1		ф3Вр-I ГОСТ6727-80*, ℓ=700	4	0.04кг
Б4		2		ф3Вр-I ГОСТ6727-80*, ℓ=700	7	0.04кг
				1.100.1-7.2-9 00.00.02-05		С48
				Детали		
Б4		1		ф3Вр-I ГОСТ6727-80*, ℓ=2750	2	0.14кг
Б4		2		ф3Вр-I ГОСТ6727-80*, ℓ=340	28	0.02кг

Взам.инв.№ | Подпись и дата | Инв.№ подл.

				1.100.1-7.2-9 00.00.02	
Нач.АПМ	Печерин		12.89	Сетка С3..С7, С48	Стадия: Р; Лист: 1; Листов: 1
Гл.конс.	Родошкевич				
Рук.гр.	Стобредова				СибЗНИИЭП г.Новосибирск
Провер.	Стобредова				
Разраб.	Булгакова				

Копировал Порфирьева

Формат: А3

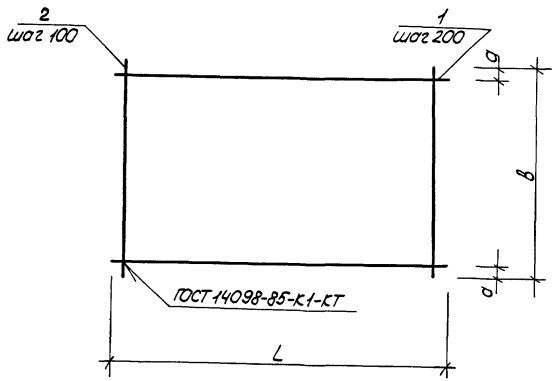

Обозначение	Марка	Размеры, мм			Масса кг
		L	B	a	
1.100.1-7.2-9 00 00 03	с9	500	2590	95	1.04
-01	с12	2050	340	70	0.62
-02	с13	450	2590	95	0.91
-03	с14	2050	1530	65	2.48
-04	с16	2350	700	50	1.44
-05	с52	4780	2550	75	9.36

Формат	Зона	Поз	Обозначение	Наименование	Кол	Примеч.
				1.100.1-7.2-9 00.00.03		с9
				Детали		
Б4.		1		ф3Вр-I ГОСТ6727-80*, ℓ=500	13	0.03 кг
Б4.		2		ф3Вр-I ГОСТ6727-80* ℓ=2590	5	0.13 кг
				1.100.1-7.2-9 00.00.03-01		с12
				Детали		
Б4.		1		ф3Вр-I ГОСТ6727-80*, ℓ=2050	2	0.10 кг
Б4.		2		ф3Вр-I ГОСТ6727-80*, ℓ=340	21	0.02 кг
				1.100.1-7.2-9 00.00.03-02		с13
				Детали		
Б4		1		ф3Вр-I ГОСТ6727-80*, ℓ=450	13	0.02кг
Б4		2		ф3Вр-I ГОСТ6727-80*, ℓ=2590	5	0.13
				1.100.1-7.2-9 00.00.03-03		с14
				Детали		
Б4		1		ф3Вр-I ГОСТ6727-80*, ℓ=2050	8	0.10 кг
Б4		2		ф3Вр-I ГОСТ6727-80*, ℓ=1530	21	0.08 кг
				1.100.1-7.2-9 00.00.03-04		с16
				Детали		
Б4		1		ф3Вр-I ГОСТ6727-80*, ℓ=2350	4	0.12 кг
Б4		2		ф3Вр-I ГОСТ6727-80*, ℓ=710	24	0.04кг
				1.100.1-7.2-9 00.00.03-05		с52
				Детали		
				ф3Вр-I ГОСТ6727-80* ℓ=4780	13	0.24кг
				ф3Вр-I ГОСТ6727-80* ℓ=2550	48	0.13кг

Инв.№ подл. | Подпись и дата | Взам. инв.№

				1.100 1-7 2-9 00 00 03
Нач.АПМ	Печерин		1289	Сетка с9, с12... с14, с16, с52.
Гл.констр.	Радошкевич			
Рук.гр.	Стабредова			
Провер.	Стабредова			
Разраб.	Булгакова			

Стадия	Лист	Листов
Р		1

СибЗНИИЭП
г. Новосибирск

Копировал: Порфирьева Формат А3

Развертка

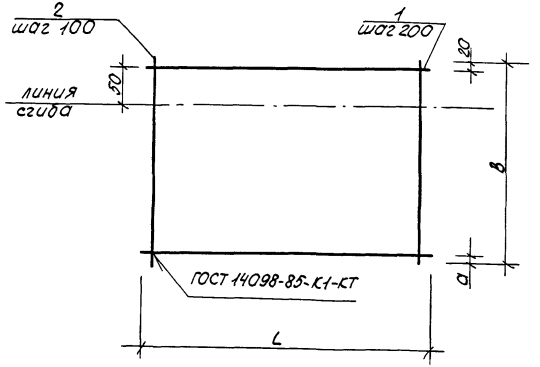

Схема сгиба

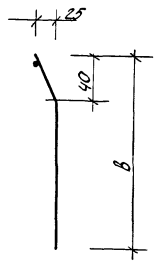

Обозначение	Марка	Размеры, мм			Масса кг
		L	В	а	
1.100 1-7.2-9 00.00.04	с15	1200	2730	110	2,52
-01	с17	2350	520	100	1.08
-02	с24	1250	2730	110	266
-03	с27	4780	2730	110	10 08
-04	с29	3280	2730	110	7.00
-05	с47	2750	1780	160	3. 78

Формат	Зона	Позиц.	Обозначение	Наименование	Кол.	Примеч.
				1.100 1-7.2-9 00 00.04		с15
				Детали		
Б4		1		ФЗВр I ГОСТ 6727-80, * ℓ=1200	14	0,06 кг
Б4		2		ФЗВр I ГОСТ 6727-80, * ℓ=2730	12	0,14 кг
				1.100 1-7.2-9 00 00 04-01		с17
				Детали		
Б4		1		ФЗВр I ГОСТ 6727-80, * ℓ=2350	3	0,12
Б4		2		ФЗВр I ГОСТ 6727-80, * ℓ=520	24	0,03 кг
				1.100 1-7.2-9 00 00 04-02		с24
				Детали		
Б4		1		ФЗВр I ГОСТ 6727-80, * ℓ=1250	14	0,06 кг
Б4		2		ФЗВр I ГОСТ 6727-80, * ℓ=2730	13	0,14 кг
				1.100 1-7.2-9 00.00 04-03		с27
				Детали		
Б4		1		ФЗВр I ГОСТ 6727-80, * ℓ=4780	14	0,24 кг
Б4		2		ФЗВр I ГОСТ 6727-80, * ℓ=2730	48	0,14 кг
				1.100 1-7.2-9 00.00.04-04		с29
				Детали		
Б4		1		ФЗВр I ГОСТ 6727-80, * ℓ=3280	14	0,17 кг
Б4		2		ФЗВр I ГОСТ 6727-80, * ℓ=2730	33	0,14
				1.100 1-7.2-9 00.00.04-05		с47
				Детали		
Б4		1		ФЗВр I ГОСТ 6727-80, * ℓ=2750	9	0,14 кг
Б4		2		ФЗВр I ГОСТ 6727-80, * ℓ=1780	28	0,09 кг

Инв. № подл. | Подпись и дата | Взам. инв. №

Нач. АПМ	Печерин		12.89	1.100.1-7.2-9 00 00.04
Гл. констр.	Радашкевич			Сетка с15, с17, с24, с27, с29, с47
Рук. гр.	Стабредова			Стадия: Р; Лист: ; Листов: 1
Провер.	Стабредова			СибЗНИИЭП г. Новосибирск
Разработ.	Булгакова			

Копировал: Порфирьева

Формат А3

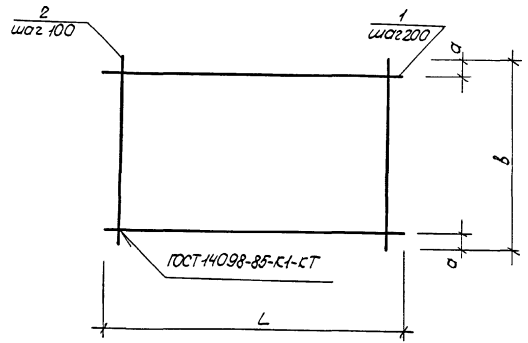

Обозначение	Марка	Размеры, мм L	B	a	Масса, кг
1.100.1-7.2-9 00.00.05	С18	1040	2590	95	2,08
-01	С19	1200	2550	75	2,34
-02	С20	2200	320	60	0,66
-03	С21	980	2590	95	1,95
-04	С22	1550	750	75	0,96
-05	С23	2750	900	50	2,10

Формат	Зона	Поз	Обозначение	Наименование	Кол.	Примечание
				1.100.1-7.2-9- 00.00.05		С18
				Детали		
Б4.		1		ф3Вр I ГОСТ 6727-80* ℓ=1040	13	0,05кг
Б4.		2		ф3Вр I ГОСТ 6727-80* ℓ=2590	11	0,13кг
				1.100.1-7.2-9 00.00.05-01		С19
				Детали		
Б4.		1		ф3Вр I ГОСТ 6727-80* ℓ=1200	13	0,06кг
Б4.		2		ф3Вр I ГОСТ 6727-80* ℓ=2550	12	0,13кг
				1.100.1-7.2-9 00.00.05-02		С20
				Детали		
Б4.		1		ф3Вр I ГОСТ 6727-80* ℓ=2200	2	0,11кг
Б4.		2		ф3Вр I ГОСТ 6727-80* ℓ=320	22	0,02кг
				1.100.1-7.2-9 00.00.05-03		С21
				Детали		
Б4.		1		ф3Вр I ГОСТ 6727-80* ℓ=980	13	0,05кг
Б4.		2		ф3Вр I ГОСТ 6727-80* ℓ=2590	10	0,13кг
				1.100.1-7.2-9 00.00.05-04		С22
				Детали		
Б4.		1		ф3Вр I ГОСТ 6727-80* ℓ=1550	4	0,08кг
Б4.		2		ф3Вр I ГОСТ 6727-80* ℓ=750	16	0,04кг
				1.100.1-7.2-9 00.05-05		С23
				Детали		
Б4.		1		ф3Вр I ГОСТ 6727-80* ℓ=2750	5	0,14кг
Б4.		2		ф3Вр I ГОСТ 6727-80* ℓ=900	28	0,05кг

Инв. № подл. | Подпись и дата | Взам. инв. №

Нач. АПМ1	Печерин		1289	1.100.1-7.2-9 00.00.05
Гл. конст	Радашкевич			Сетка С18 ... С23
Рук. гр.	Стабредова			Стадия Р; Лист; Листов 1
Провер.	Стабредова			СибЗНИИЭП г. Новосибирск
Разраб.	Бутасова			

Копировал · Порфирьева Формат А3

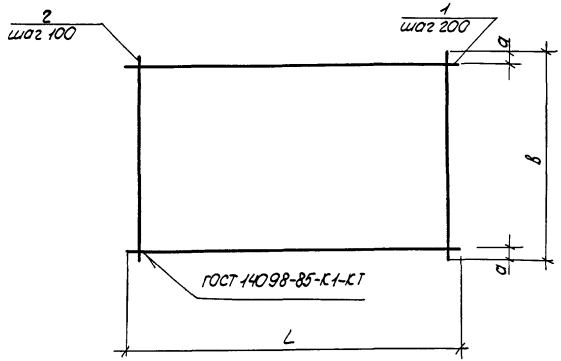

Обозначение	Марка	Размеры, мм			Масса, кг
		L	b	a	
1.100.1-7.2-9 00.00.06	С25	2050	1700	50	2.88
- 01	С26	450	2760	80	0.98
- 02	С28	4100	2590	95	8.06
- 03	С31	2600	2590	95	5.20
- 04	С33	2750	2590	95	5.46
- 05	С53	1550	2550	75	3.12

Формат	Зона	Поз.	Обозначение	Наименование	Кол.	Примечание
				1.100.1-7.2-9 00.00.06		С25
				Детали		
Б4		1		ф3Вр I ГОСТ 6727-80* ℓ=2050	9	0.10кг
Б4		2		ф3Вр I ГОСТ 6727-80* ℓ=1700	21	0,09кг
				1.100.1-7.2-9 00.00.06-01		С26
				Детали		
Б4		1		ф3Вр I ГОСТ 6727-80* ℓ=450	14	0.02кг
Б4		2		ф3Вр I ГОСТ 6727-80* ℓ=2760	5	0.14кг
				1.100.1-7.2-9 00.00.06-02		С28
				Детали		
Б4		1		ф3Вр I ГОСТ 6727-80* ℓ=4100	13	0,21кг
Б4		2		ф3Вр I ГОСТ 6727-80* ℓ=2590	41	0.13кг
				1.100.1-7.2-9 00.00.06-03		С31
				Детали		
Б4		1		ф3Вр I ГОСТ 6727-80* ℓ=2600	13	0,14кг
Б4		2		ф3Вр I ГОСТ 6727-80* ℓ=2590	26	0,13кг
				1.100.1-7.2-9 00.00.06-04		С33
				Детали		
Б4		1		ф3Вр I ГОСТ 6727-80* ℓ=2750	13	0.14кг
Б4		2		ф3Вр I ГОСТ 6727-80* ℓ=2590	28	0,13кг
				1.100.1-7.2-9 00.00.06-05		С53
				Детали		
Б4		1		ф3Вр I ГОСТ 6727-80* ℓ=1550	13	0,08кг
Б4		2		ф3Вр I ГОСТ 6727-80* ℓ=2550	18	0,13кг

Инв. № подл. | Подпись и дата | Взам. инв. №

			1.100.1-7.2-9	00.00.06
Нач. АПМ	Печерин	12.89	Сетка С25, С26, С28, С31, С33, С53	Стадия: Р; Лист: —; Листов: 1
Гл. констр.	Радошкевич			СибЗНИИЭП г. Новосибирск
Рук. гр.	Стобредова			
Провер.	Стобредова			
Разраб.	Бунтасова			

Копировал: Порфирьева Формат А3

Рис. 1

Развертка

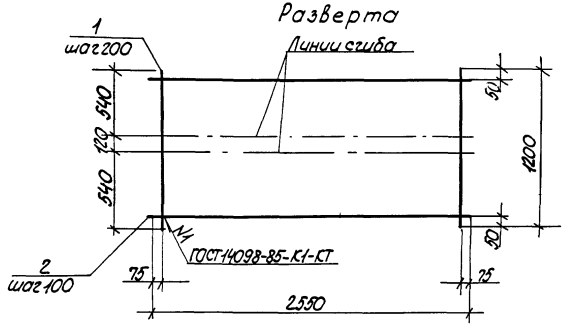

Схема сгиба

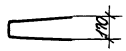

Рис. 2

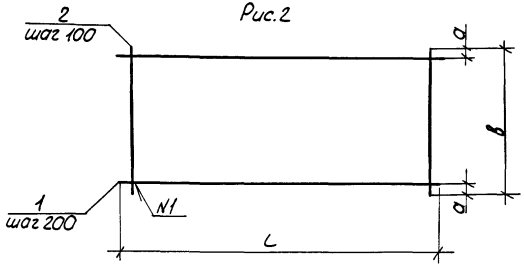

Обозначение	Марка	Рис.	Размеры, мм L	B	a	Масса, кг
1.100.1-7.2-9 00.00.07	С38	1	—	—	—	2,34
-01	С41	2	2950	1020	110	2,25
-02	С39	2	4450	1340	70	4,76
-03	С51	2	4250	1340	70	4,55

Формат	Зона	Поз.	Обозначение	Наименование	Кол.	Примечание
				1.100.1-7.2-9 00.00.07		С38
				Детали		
Б4		1		ФЗВрI ГОСТ 6727-80*, ℓ=1200	13	0,06 кг
Б4		2		ФЗВрI ГОСТ 6727-80*, ℓ=2550	12	0,13 кг
				1.100.1-7.2-9 00.00.07-01		С41
				Детали		
Б4		1		ФЗВрI ГОСТ 6727-80*, ℓ=2950	5	0,15 кг
Б4		2		ФЗВрI ГОСТ 6727-80*, ℓ=1020	30	0,05 кг
				1.100.1-7.2-9 00.00.07-02		С39
				Детали		
Б4		1		ФЗВрI ГОСТ 6727-80*, ℓ=4450	7	0,23 кг
Б4		2		ФЗВрI ГОСТ 6727-80*, ℓ=1340	45	0,07 кг
				1.100.1-7.2-9 00.00.07-03		С51
				Детали		
Б4		1		ФЗВрI ГОСТ 6727-80*, ℓ=4250	7	0,22 кг
Б4		2		ФЗВрI ГОСТ 6727-80*, ℓ=1340	43	0,07 кг

Инв. № подл. | Подпись и дата | Взам. инв. №

			1.100.1-7.2-9	00.00.07
Нач. АПМ	Печерин		1289	
Гл. конст.	Радошкевич			
Рук. гр.	Стабредова		Сетка С38, С41, С39, С51	Стадия: Р; Лист: ; Листов: 1
Провер.	Стабредова			СибЗНИИЭП г. Новосибирск
Разраб.	Степанова			

Копировал: Порфирьева

Формат: А3

Рис 1

Развертка

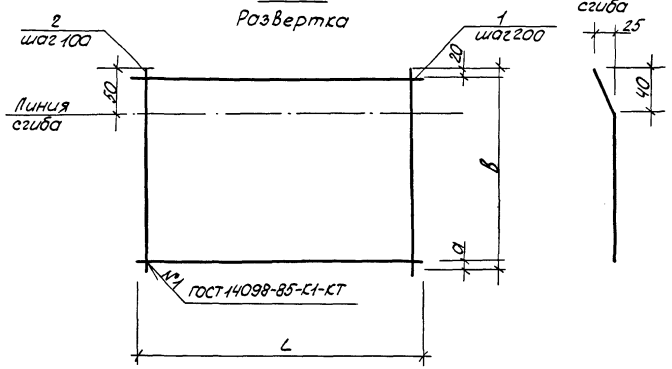

Схема сгиба

Рис 2

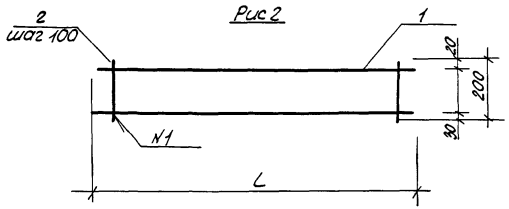

Формат	Зона	Поз.	Обозначение	Наименование	Кол.	Примечание
				1.100.1-7.2-9 00.00.08		с32
				Детали		
Б4		1		ф3Вр1 ГОСТ6727-80* ℓ=2950	14	0.15кг
Б4		2		ф3Вр1 ГОСТ6727-80* ℓ=2730	30	0,14кг
				1.100.1-7.2-9 00.00.08-01		с40
				Детали		
Б4		1		ф3Вр1 ГОСТ6727-80* ℓ=1550	14	0.08кг
Б4		2		ф3Вр1 ГОСТ6727-80* ℓ=2730	16	0,14кг
				1.100.1-7.2-9 00.00.08-02		с54
				Детали		
Б4		1		ф3Вр1 ГОСТ6727-80* ℓ=1800	2	0.09кг
Б4		2		ф3Вр1 ГОСТ6727-80* ℓ=200	18	0,01кг
				1.100.1-7.2-9 00.00.08-03		с42
				Детали		
Б4		1		ф3Вр1 ГОСТ6727-80* ℓ=2590	2	0,13кг
Б4		2		ф3Вр1 ГОСТ6727-80* ℓ=200	13	0.01кг

Обозначение	Марка	Рис	Размеры, мм			Масса
			L	B	a	кг
1.100 1-7.2-9 00.00 08	с32	1	2950	2730	110	6,30
-01	с40	1	1550	2730	110	3,36
-02	с54	2	1800	—	—	0,36
-03	с42	2	2590	—	—	0,39

Инв. № подл. | Подпись и дата | Взам. инв. №

				1.100 1-7.2-9 00.00.08
Нач. АПИ	Печерин		1289	Сетка с32, с40, с54, с42.
Гл. конст.	Родошкевич			
Рук. гр.	Стабредова			
Проверил	Стабредова			
Разработ.	Булгакова			

Стадия	Лист	Листов
Р		1

СибЗНИИЭП
г. Новосибирск

Копировал: Парфирьева

Формат А3

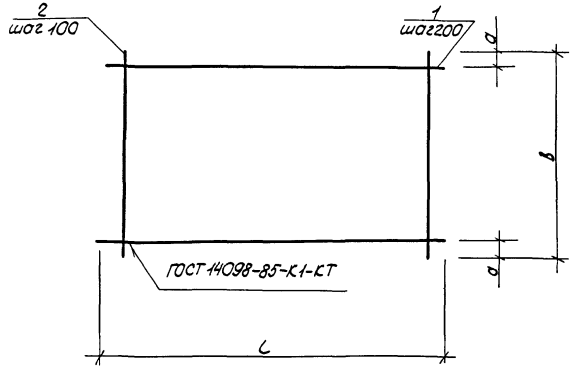

Обозначение	Марка	Размеры, мм			Масса, кг
		L	B	a	
1.100.1-7.2-9 00.00.09	С34	4350	2080	40	7.26
-01	С35	2850	2080	40	4.84
-02	С36	880	2590	95	1.69
-03	С37	3800	2590	95	7.41
-04	С49	750	2760	80	1.68
-05	С50	2900	1700	50	3.96

Формат	Зона	Поз.	Обозначение	Наименование	Кол.	Примечание
				1.100.1-7.2-9 00.00.09		С34
				Детали		
Б4		1		ФЗВрI ГОСТ6727-80*, ℓ=4350	11	0,22кг
Б4		2		ФЗВрI ГОСТ6727-80*, ℓ=2080	44	0,11кг
				1.100.1-7.2-9 00.00.09-01		С35
				Детали		
Б4		1		ФЗВрI ГОСТ6727-80*, ℓ=2850	11	0,15кг
Б4		2		ФЗВрI ГОСТ6727-80*, ℓ=2080	29	0,11кг
				1.100.1-7.2-9 00.00.09-02		С36
				Детали		
Б4		1		ФЗВрI ГОСТ6727-80*, ℓ=880	13	0,04кг
Б4		2		ФЗВрI ГОСТ6727-80*, ℓ=2590	9	0,13кг
				1.100.1-7.2-9 00.00.09-03		С37
				Детали		
Б4		1		ФЗВрI ГОСТ6727-80*, ℓ=3800	13	0,19кг
Б4		2		ФЗВрI ГОСТ6727-80*, ℓ=2590	38	0,13кг
				1.100.1-7.2-9 00.00.09-04		С49
				Детали		
Б4		1		ФЗВрI ГОСТ6727-80*, ℓ=750	14	0,04кг
Б4		2		ФЗВрI ГОСТ6727-80*, ℓ=2760	8	0,14кг
				1.100.1-7.2-9 00.00.09-05		С50
				Детали		
Б4		1		ФЗВрI ГОСТ6727-80*, ℓ=2900	9	0,15кг
Б4		2		ФЗВрI ГОСТ6727-80*, ℓ=1700	29	0,09кг

Инв. N подл. | Подпись и дата | Взам. инв. №

				1.100.1-7.2-9 00.00.09
Нач. АПМ	Печерин		12.89	Сетка С34...С37, С49, С50.
Гл. конс.	Рабинкевич			
Рук. гр.	Стабредова			
Провер.	Стабредова			
Разраб.	Булгакова			

Стадия	Лист	Листов
Р		1

СибЗНИИЭП г. Новосибирск

Копировал: Порфирьева Формат А3

Рис.1

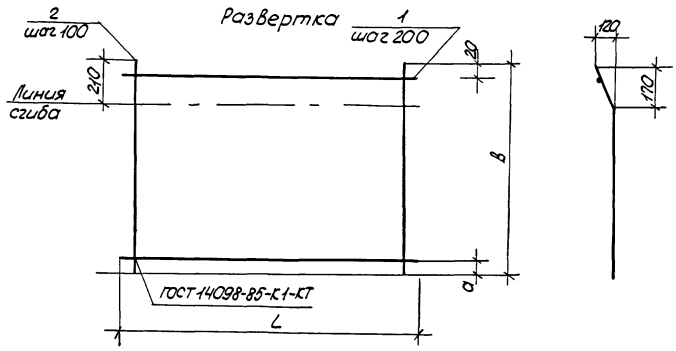

Формат	Зона	Поз.	Обозначение	Наименование	Кол.	Примечание
				1.100.1-7.2-9 00.00.10		с43
				Детали		
Б4		1		ф3Вр1 ГОСТ6727-80* ℓ=300	14	0.02кг
Б4		2		ф3Вр1 ГОСТ6727-80* ℓ=2800	3	0.14кг
				1.100.1-7.2-9 00.00.10-01		с44
				Детали		
Б4		1		ф3Вр1 ГОСТ6727-80* ℓ=2950	3	0.15кг
Б4		2		ф3Вр1 ГОСТ6727-80* ℓ=620	30	0.03кг
				1.100.1-7.2-9 00.00.10-02		с45
				Детали		
Б4		1		ф3Вр1 ГОСТ6727-80* ℓ=3800	14	0.20кг
Б4		2		ф3Вр1 ГОСТ6727-80* ℓ=2800	38	0.14кг

Обозначение	Марка	Размеры, мм			Масса, кг
		L	B	a	
1.100.1-7.2-9 00.00.10	с43	300	2800	180	0,73
-01	с44	2950	620	200	1,35
-02	с45	3800	2800	180	8,12

Взам.инв.№ | Подпись и дата | Инв.№ подл.

Нач.АПМ1.	Печерин		12.89	1.100.1-7.2-9 00.00.10
Гл.конст	Радашкевич			Сетка с43.. с45
Рук. гр.	Стабредова			
Проверил.	Стабредова			Стадия: Р; Лист; Листов: 1
Разработ.	Булгакова			СибЗНИИЭП г.Новосибирск

Копировал: Порфирьева Формат А3

Развертка

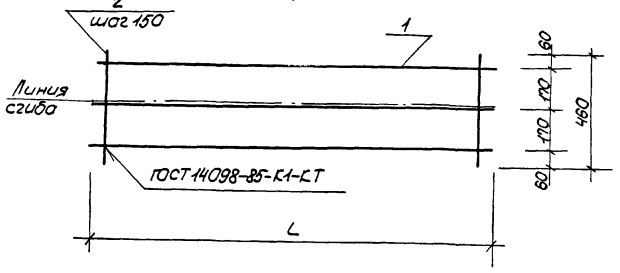

Схема сгиба



Формат	Зона	Позиц	Обозначение	Наименование	Кол.	Примечание
				1.100.1-7.2-9 00.00.11		ПК1
				Детали		
Б4		1		ф4Вр-I ГОСТ 6727-80*, ℓ=2950	3	0.27
Б4		2		ф5Вр-I ГОСТ 6727-80*, ℓ=460	20	0.065
				1.100.1-7.2-9 00.00.11-01		ПК2
				Детали		
Б4		1		ф4Вр-I ГОСТ 6727-80*, ℓ=4450	3	0.40кг
Б4		2		ф5Вр-I ГОСТ 6727-80*, ℓ=460	30	0.065кг
				1.100.1-7.2-9 00.00.11-02		ПК3
				Детали		
Б4		1		ф4Вр-I ГОСТ 6727-80* ℓ=2600	3	0.24кг
Б4		2		ф5Вр-I ГОСТ 6727-80* ℓ=460	18	0.065кг
				1.100.1-7.2-9 00.00.11-03		ПК4
				Детали		
Б4		1		ф4Вр-I ГОСТ 6727-80* ℓ=3550	3	0.32кг
Б4		2		ф5Вр-I ГОСТ 6727-80* ℓ=460	24	0.065кг
				1.100.1-7.2-9 00.00.11-04		ПК5
				Детали		
Б4		1		ф4Вр-I ГОСТ 6727-80* ℓ=5050	3	0.46кг
Б4		2		ф5Вр-I ГОСТ 6727-80* ℓ=460	34	0.065кг

Обозначение	Марка	L	Масса, кг
1.100.1-7.2-9 00.00.11	ПК1	2950	2.11
-01	ПК2	4450	3.15
-02	ПК3	2600	1.89
-03	ПК4	3550	2.52
-04	ПК5	5050	3.59

Инв. № подл. | Подпись и дата | Взам. инв. №

Нач. ЛПМ	Печерин		12.89
Гл. конст	Родошкевич		
Рук. гр.	Стобредова		
Провер.	Стобредова		
Разработал	Булгакова		

1.100.1-7.2-9 00.00 11

Каркас ПК1 ... ПК5

Стадия	Лист	Листов
Р		1

СибЗНИИЭП г. Новосибирск

Копировал: Порфирьева Формат А3

Развертка

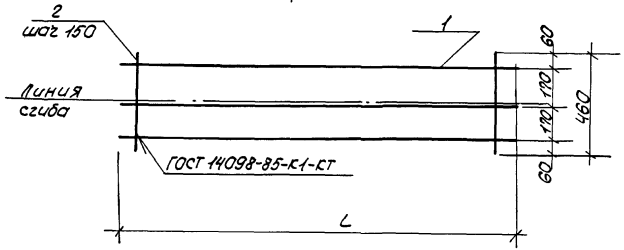

Схема сгиба

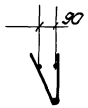

Формат	Зона	Поз.	Обозначение	Наименование	Кол.	Примечание
				1.100.1-7.2-9 00.00.12		ПК6
				Детали		
Б4		1		ф4Вр-I ГОСТ 6727-80* ℓ=4350	3	0,40 кг
Б4		2		ф5Вр-I ГОСТ 6727-80* ℓ=460	29	0,065 кг
				1.100.1-7.2-9 00.00.12-01		ПК7
				Детали		
Б4		1		ф4Вр-I ГОСТ 6727-80* ℓ=2850	3	0,26 кг
Б4		2		ф5Вр-I ГОСТ 6727-80* ℓ=460	19	0,065 кг
				1.100.1-7.2-9 00.00.12-02		ПК8
				Детали		
Б4		1		ф4Вр-I ГОСТ 6727-80* ℓ=1750	9	0,16 кг
Б4		2		ф5Вр-I ГОСТ 6727-80* ℓ=460	12	0,065 кг

Обозначение	Марка	L	Масса кг
1.100.1-7.2-9 00.00.12	ПК6	4350	3,09
-01	ПК7	2850	2,02
-02	ПК8	1750	1,26

Нач.АГМ1	Печерин		12.89
Гл.констр.	Родошкевич		
Рук. гр.	Стобредова		
Провер.	Стобредова		
Разработ.	Бунтакова		

1.100.1-7.2-9 00.00.12

Каркас ПК6...ПК8

Стадия	Лист	Листов
Р		1

СибЗНИИЭП г. Новосибирск

Копировал: Порфирьева Формат А3

Инв.№ подл. | Подпись и дата | Взам.инв.№

Рис. 1

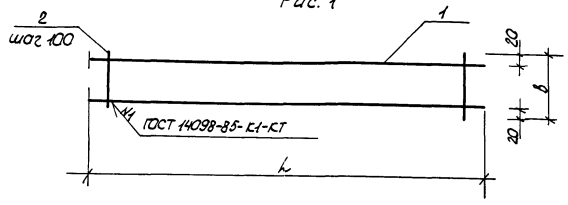

Рис. 2

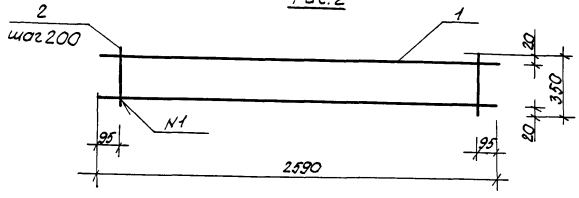

Обозначение	Марка	Рис.	Размеры, мм		Масса, кг
			l	в	
1.100.1-7.2-9 00.00.13	КР1	1	2050	250	2,04
-01	КР2	1	2800	250	2,78
-02	КР3	1	1450	380	1,59
-03	КР7	1	3800	350	7,88
-04	КР8	2			1,53
-05	КР12	1	3300	250	3,26

Формат	Зона	Поз.	Обозначение	Наименование	Кол.	Примечание
				1.100.1-7.2-9 00.00.13		КР1
				Детали		
Б.4		1		ф8А III ГОСТ 5781-82* ℓ=2050	2	0,81 кг
Б.4		2		ф4Вр I ГОСТ 6727-80* ℓ=250	21	0,02 кг
				1.100.1-7.2-9 00.00.13-01		КР2
				Детали		
Б.4		1		ф8А III ГОСТ 5781-82* ℓ=2800	2	1,11 кг
Б.4		2		ф4Вр I ГОСТ 6727-80* ℓ=250	28	0,02 кг
				1.100.1-7.2-9 00.00.13-02		КР3
				Детали		
Б.4		1		ф8А III ГОСТ 5781-82* ℓ=1450	2	0,57 кг
Б.4		2		ф4Вр I ГОСТ 6727-80* ℓ=380	15	0,03 кг
				1.100.1-7.2-9 00.00.13-03		КР7
				Детали		
Б.4		1		ф12А III ГОСТ 5781-82* ℓ=3800	2	3,37 кг
Б.4		2		ф4Вр I ГОСТ 6727-80* ℓ=350	38	0,03 кг
				1.100.1-7.2-9 00.00.13-04		КР8
				Детали		
Б.4		1		ф6А III ГОСТ 5781-82* ℓ=2590	2	0,57 кг
Б.4		2		ф4Вр I ГОСТ 6727-80* ℓ=350	13	0,03 кг
				1.100.1-7.2-9 00.00.13-05		КР12
				Детали		
Б.4		1		ф8А III ГОСТ 5781-82* ℓ=3300	2	1,30 кг
Б.4		2		ф4Вр I ГОСТ 6727-80* ℓ=250	33	0,02 кг

Инв. № подл. | Подпись и дата | Взам. инв. №

Нач. АПМ	Печерин		12.89
Гл. конст	Радашкевич		
Рук. гр	Стабредова		
Провер.	Стабредова		
Разраб.	Булгакова		

1.100.1-7.2-9 00.00.13

Каркас плоский КР1...КР3, КР7, КР8, КР12

Стадия	Лист	Листов
Р		1

СибЗНИИЭП
г. Новосибирск

Копировал: Порфирьева

Формат А3

Рис. 1

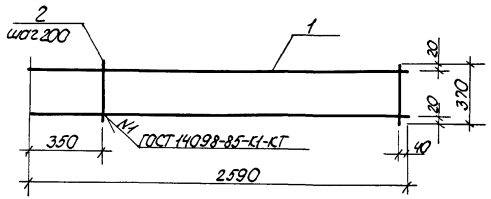

Рис. 2

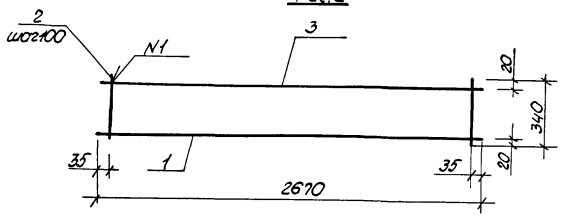

Рис. 3

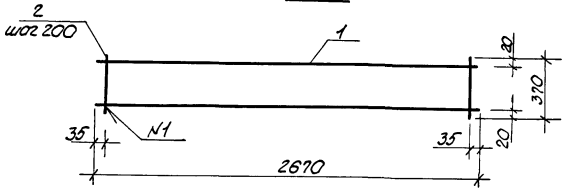

Формат	Зона	Поз.	Обозначение	Наименование	Кол.	Примечание
				1.100.1-7.2-9 00.00.14		КР4
				Детали		
Б.4		1		ф8 A III ГОСТ 5781-82*; ℓ=2590	2	1.02 кг
Б.4		2		ф5 Вр I ГОСТ 6727-80*; ℓ=370	12	0.05 кг
				1.100.1-7.2-9 00.00.14-01		КР5
				Детали		
Б.4		1		ф12 A III ГОСТ 5781-82*; ℓ=2670	1	2.37 кг
Б.4		2		ф5 Вр I ГОСТ 6727-80*; ℓ=340	28	0.05 кг
Б.4		3		ф10 A III ГОСТ 5781-82*; ℓ=2670	1	1.65 кг
				1.100.1-7.2-9 00.00.14-02		КР6
				Детали		
Б.4		1		ф10 A III ГОСТ 5781-82*; ℓ=2670	2	1.65 кг
Б.4		2		ф5 Вр I ГОСТ 6727-80*; ℓ=370	14	0.05 кг

Обозначение	Марка	Рис.	Масса, кг
1.100.1-7.2-9 00.00.14	КР4	1	2,64
-01	КР5	2	5.42
-02	КР6	3	4.00

Инв. № подл. | Подпись и дата | Взам. инв. №

Нач. АПМ I	Печерин		12.89
Гл. конст.	Родошкевич		
Рук. гр.	Стобрецова		
Провер.	Стобрецова		
Разраб.	Булгакова		

1.100 1-7. 2-9 00.00.14

Каркас плоский КР 4... КР6

Стадия	Лист	Листов
Р		1

СибЗНИИЭП г. Новосибирск

Копировал: Порфирьева

Формат А3

Рис 1

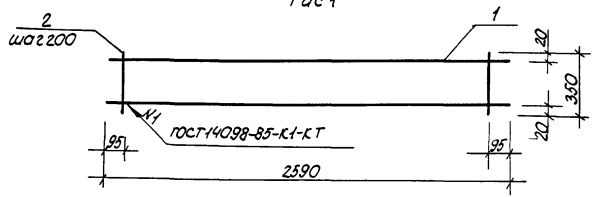

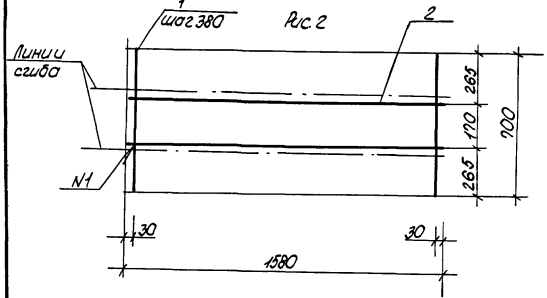

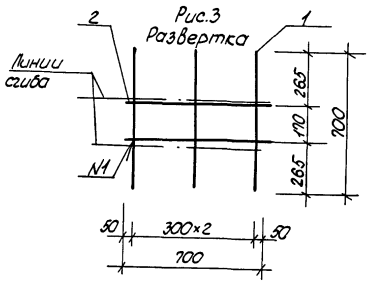

Схема сгиба

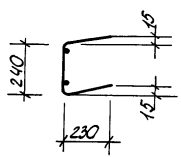

Формат	Зона	Поз.	Обозначение	Наименование	Кол.	Примечание
				1.100.1-7.2-9 00.00.15		КР9
				Детали		
Б4		1		ф6А III ГОСТ 5781-82* ℓ=2590	2	0.57 кг
Б4		2		ф4Вр I ГОСТ 6727-80* ℓ=350	13	0.03 кг
				1.100.1-7.2-9 00.00.15-01		КР10
				Детали		
Б4		1		ф8А III ГОСТ 5781-82* ℓ=700	5	0.28 кг
Б4		2		ф4Вр I ГОСТ 6727-80* ℓ=1580	2	0.15 кг
				1.100.1-7.2-9 00.00.15-02		КР11
				Детали		
Б4		1		ф8А III ГОСТ 5781-82* ℓ=700	3	0.28 кг
Б4		2		ф4Вр I ГОСТ 6727-80* ℓ=700	2	0.06 кг

Обозначение	Марка	Рис.	Масса кг.
1.100.1-7.2-9 00.00.15	КР9	1	1,41
-01	КР10	2	1,70
-02	КР11	3	0,96

Инв. № подл. | Подпись и дата | Взам. инв. №

Нач. ПТМ	Печерин		12.89
Гл. конст	Радашкевич		
Рук. гр.	Стобрецова		
Проверил	Стобрецова		
Разработ.	Булгакова		

1.100.1-7.2-9 00.00.15

Каркас КР9 ... КР11

Стадия	Лист	Листов
Р		1

СибЗНИИЭП г. Новосибирск

Копировал: Порфирьева

Формат А3

Рис.1

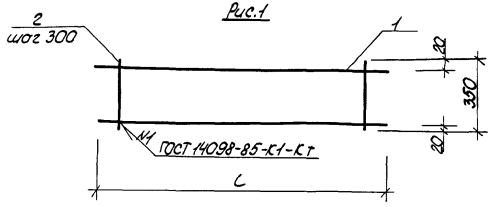

Рис.2

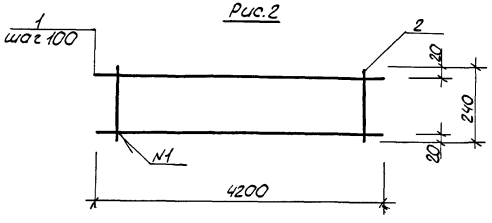

Рис.3

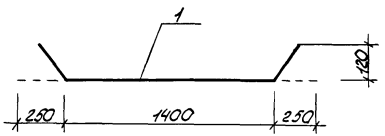

Формат	Зона	Поз.	Обозначение	Наименование	Кол	Примечание
				1.100.1-7 2-9 00.0016		КР13
				Детали		
Б.4.		1		ф6А III ГОСТ 5781-82*, ℓ=2590	2	0,57кг
Б.4		2		ф4Вр I ГОСТ 6727-80*, ℓ=350	13	0,03кг
				1.100.1-7.2-9 00.00.16-01		КР14
				Детали		
Б.4.		1		ф6А III ГОСТ 5781-82*, ℓ=4250	2	0,94кг
Б.4		2		ф4Вр I ГОСТ 6727-80*, ℓ=350	22	0,03кг
				1.100 1-7 2-9 00.00.16-02		КР15
				Детали		
Б.4.		1		ф8А III ГОСТ 5781-82*, ℓ=4200	2	1.66кг
Б.4.		2		ф4Вр I ГОСТ 6727-80*, ℓ= 240	42	0,02кг
				1.100.1-7.2-9 00.00.16-03		КР16
				Детали		
Б4		1		ф6А III ГОСТ 5781-82* ℓ=2450	2	0,54кг
Б.4		2		ф4Вр I ГОСТ 6727-80* ℓ=350	13	0,03кг
				1.100.1-7 2-9 00.00.16-04		ОС1
				Детали		
		1		ф8А II ГОСТ 5781-82* ℓ=1900	1	0,75кг

Обозначение	Марка	Рис.	L	Масса кг
1.100.1-7.2-9 00.00.16	КР13	1	2590	1,53
-01	КР14	1	4250	2,54
-02	КР15	2	—	4,16
-03	КР16	1	2450	1,47
-04	ОС1	3	—	0,75

Нач.АПМ	Печерин		12.89
Гл.конст.	Радошкевич		
Рук. гр.	Стабредова		
Провер.	Стабредова		
Разраб.	Булгакова		

1.100.1-7.2-9 00.00.16

Каркас плоский КР13...КР16, ОС1.

Стадия	Лист	Листов
Р		1

СибЗНИИЭП г. Новосибирск

Копировал: Порфирьева

Формат А3.

Инв.№ подл. | Подписьидата | Взам.инв.№

Инв.№ подл. | Подпись и дата | Взам. инв.№

Формат	Зона	Поз.	Обозначение	Наименование	Кол. на исп.									Масса кг
						01	02	03	04	05				
				Документация										
А4			1.100.1-7.2-9 00.00.17 СБ	Сборочный чертеж										
				Детали										
				ГОСТ 5781-82*										
		1		ф 10 Ас II, ℓ = 1190	1									0.73
		1		12 Ас II, ℓ = 1310		1								1.16
		1		14 Ас II, ℓ = 1570			1							1.90
		1		16 Ас II, ℓ = 1640				1						2.59
		1		18 Ас II, ℓ = 1770					1					3.54
		1		20 Ас II, ℓ = 1970						1				4.87

				1.100.1-7.2-9 00.00.17	
Нач. АПИ	Печерин		12.89	Петли монтажные П1. П6	Стадия: Р; Лист: —; Листов: 1
Гл. конст.	Радзишевич				СибЗНИИЭП г. Новосибирск
Рук. гр.	Стабредова				
Провер.	Стабредова				
Разраб.	Булгакова				

Копировал: Порфирьева Формат А4

Инв.№ подл. | Подпись и дата | Взам. инв.№

Обозначение	Марка	Размеры, мм a	ℓ	a1	H	Масса, кг
1.100.1-7.2-9 00.00.17 -01	П1	10	20	30	460	0.73
-02	П3	12	20	30	520	1.16
-03	П4	14	30	50	580	1.90
-04	П5	16	30	50	640	2.59
-05	П6	18	30	50	700	3.54
		20	40	70	760	4.87

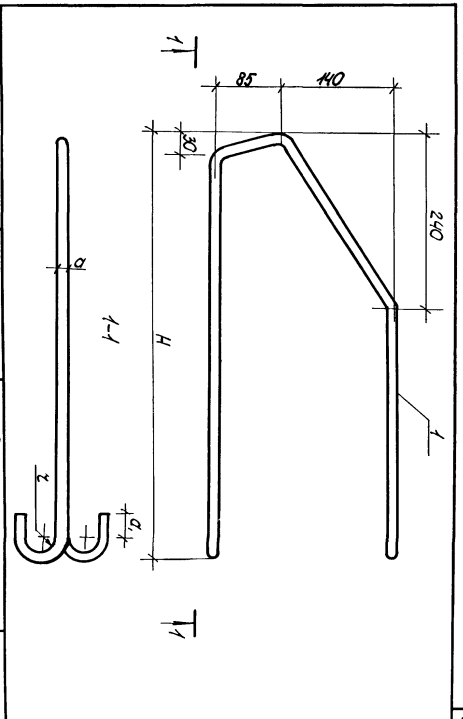

Нач. АПИ	Печерин			1.100.1-7.2-9 00.00.17 СБ	
Гл. конст.	Радзишевич			Петли монтажные П1...П6 Сборочный чертеж.	Стадия: Р; Лист: —; Листов: 1
Рук. гр.	Стабредова				СибЗНИИЭП г. Новосибирск
Провер.	Стабредова				
Разраб.	Булгакова		12.89		

Копировал: Порфирьева Формат: А4

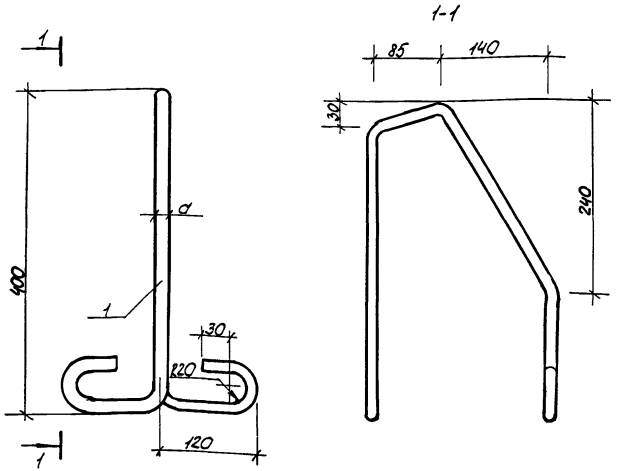

Формат	Зона	Поз.	Обозначение	Наименование	Кол.	Примечание
				Детали		
А4		1		ф12Ас II ГОСТ 5781-82*, ℓ=1310	1	1.16 кг

Нач. АПМ	Печерин		12.89	1.100.1-7.2-9	00.00.18
Гл. конст.	Радашкевич			Петля монтажная П7	Стадия: Р; Лист: ; Листов: 1
Рук. гр.	Стабредова				СибЗНИИЭП г. Новосибирск
Провер.	Стабредова				
Разраб.	Бутакова				

Инв. № подл. | Подпись и дата | Взам. инв. №

Формат: А4

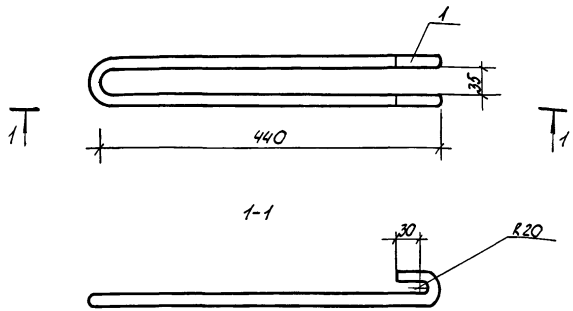

Формат	Зона	Поз	Обозначение	Наименование	Кол	Примечание
				Детали		
А4		1		ф12 А I ГОСТ 5781-82* ℓ=980	1	0.87 кг

Нач. АПМ	Печерин		12.89	1.100.1-7.2-9	00.00.19
Гл. конст.	Радашкевич			Анкер А1	Стадия: Р; Лист: ; Листов: 1
Рук. гр.	Стабредова				СибЗНИИЭП г. Новосибирск
Провер.	Стабредова				
Разраб.	Бутакова				

Инв. № подл. | Подпись и дата | Взам. инв. №

Копировал: Порфирьева

Формат А4

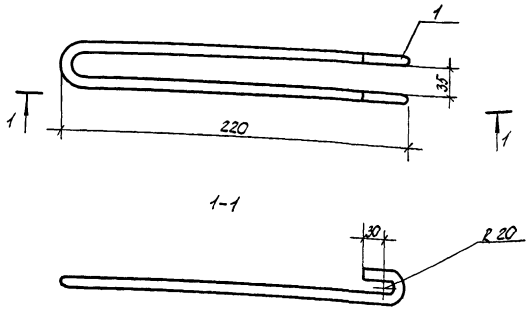

Формат	Зона	Поз	Обозначение	Наименование	Кол.	Примечание
				Детали		
А4				Ф 10 А I ГОСТ 5781-82*, ℓ=540	1	0,33 кг

Нач. АПМ	Печерин		12.89	1.100.1-7.2-9 00.00.20
Гл. конс.	Радюшкевич			Анкер А2
Рук. гр.	Стабредова			Стадия: Р; Лист: ; Листов: 1
Провер.	Стабредова			СибЗНИИЭП г. Новосибирск
Разраб.	Булгакова			

Инв. № подл. | Подпись и дата | Взам. инв. №

Формат А4

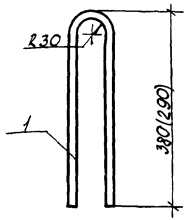

Формат	Зона	Поз	Обозначение	Наименование	Кол	Примечание
				1.100.1-7.2-9 00.00.21		Ш1
				Детали		
А4		1		Ф8 А III ГОСТ 5781-82*, ℓ=790	1	0,31 кг
				1.100.1-7.2-9 10.00.21-01		Ш2
				Детали		
А4		1		Ф8 А III ГОСТ 5781-82*, ℓ=610	1	0,24 кг

Нач. АПМ	Печерин		12.89	1.100.1-7.2-9 00.00.21.
Гл. констр.	Радюшкевич			Шпилька Ш1, Ш2
Рук. гр.	Стабредова			Стадия: Р; Лист: ; Листов: 1
Провер.	Стабредова			СибЗНИИЭП г. Новосибирск
Разраб.	Булгакова			

Инв. N подл. | Подпись и дата | Взам. инв. N

Копировал: Порфирьева

Формат: А3

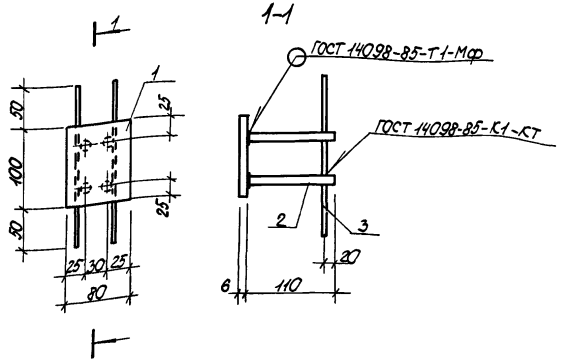

Формат	Зона	Поз.	Обозначение	Наименование	Кол.	Примечание
				Детали		
Б4		1		-6×80 ГОСТ 19903-74*, ℓ=100	1	0,38 кг
Б4		2		ф10 AII ГОСТ 5781-82*, ℓ=110	4	0,07 кг
Б4		3		ф4 Вр I ГОСТ 6727-80*, ℓ=200	2	0,02 кг

Масса изделия 0,70 кг

Нач. АПМ 1	Печерин		12.89	1.100.1-7.2-9	00.00.22		
Гл. конст	Радашкевич			Изделие закладное М1	Стадия	Лист	Листов
Рук. гр.	Стабредова				Р		1
Провер.	Стабредова				СибЗНИИЭП г. Новосибирск		
Разраб.	Бунгокова						

Копировал: Порфирьева Формат А4

Инв. № подл. | Подпись и дата | Взам. инв. №

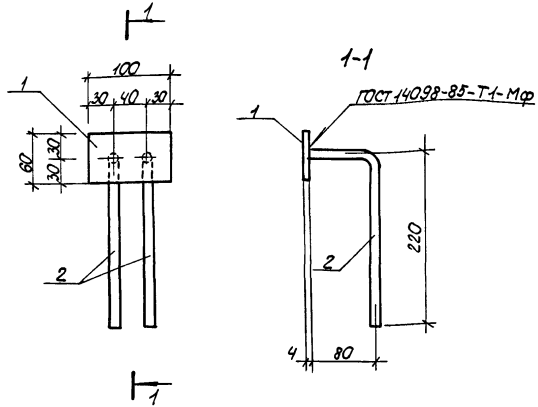

Формат	Зона	Поз.	Обозначение	Наименование	Кол.	Примечание
				Детали		
Б4		1		-4×60 ГОСТ 19903-74*, ℓ=100	1	0,19 кг
Б4		2		ф10 AII ГОСТ 5781-82*, ℓ=300	2	0,19 кг

Масса изделия 0,57 кг

Нач. АПМ 1	Печерин		12.89	1.100.1-7.2-9	00.00.23		
Гл. конст	Радашкевич			Изделие закладное М2.	Стадия	Лист	Листов
Рук. гр.	Стабредова				Р		1
Провер.	Стабредова				СибЗНИИЭП г. Новосибирск		
Разраб.	Бунгокова						

Копировал: Порфирьева Формат А4

Инв. № подл. | Подпись и дата | Взам. инв. №

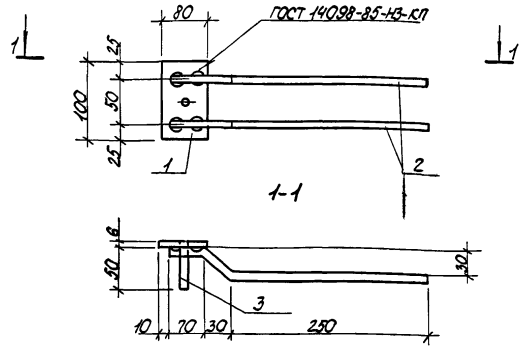

Формат	Зона	Поз.	Обозначение	Наименование	Кол.	Примечание
				Детали		
		1		-6×80, ГОСТ 19903-74* ℓ=100	1	0,38 кг
		2		ф 10 Э II, ГОСТ 5781-82* ℓ=360	2	0,27 кг
		3		ф 10 Э II, ГОСТ 5781-82* ℓ=60	1	0,04 кг

Масса изделия 0.86 кг

Нач. АПМ	Печерин		12.85	1.100.1-7.2-9 00.00.24	
Гл. конст.	Родашкевич			Изделие закладное М3	Стадия: Р; Лист: ; Листов: 1
Рук. гр.	Стабредова				СибЗНИИЭП г. Новосибирск
Провер.	Стабредова				
Разроб.	Булгакова				

Инв. N подл. | Подпись и дата | Взам. инв. N

Формат: А4

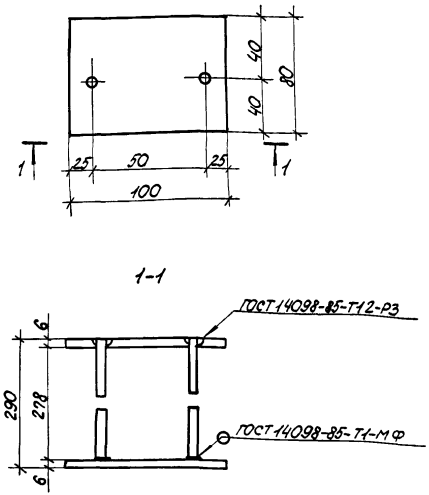

Формат	Зона	Поз.	Обозначение	Наименование	Кол.	Примечание
				Детали		
		1		-6×80 ГОСТ 19903-74* ℓ=100	2	0,38
		2		ф 10 А II ГОСТ 5781-82* ℓ=285	2	0,16

Масса изделия 1.08 кг

Нач. АПМ	Печерин		12.89	1.100.1-7.2-9 00.00.25	
Гл. конст	Родашкевич			Изделие закладное М4	Стадия: Р; Лист: ; Листов: 1
Рук. гр	Стабредова				СибЗНИИЭП г. Новосибирск
Провер.	Стабредова				
Разроб	Булгакова				

Инв. N подл. | Подпись и дата | Взам. инв. N

Копировал: Порфирьева

Формат: А4

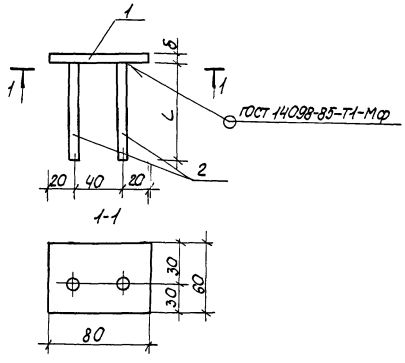

Обозначение	Марка	Размеры, мм L	δ		Масса, кг
1.100.1-7.2-9 00.00.26	М6	90	6		0,35
-01	М7	150	4		0,41

1.100.1-7.2-9 00.00.26 СБ

Нач.АПМ	Печерин		12.89
Гл.конст.	Радашкевич		
Рук.гр.	Стабредова		
Провер.	Булгакова		
Разраб.	Степанова		

Изделия закладные М6, М7. Сборочный чертеж

Стадия	Лист	Листов
Р		1

СибЗНИИЭП г. Новосибирск

Копировал: Порфирьева

Формат А3

Инв.№ подл. | Подпись и дата | Взам.инв.№

Формат	Зона	Поз.	Обозначение	Наименование	Кол. на исполн. 01								Примечание
				Документация									
			1.100.1-7.2-9 00.00.26СБ	Сборочный чертеж	X	X							
				Детали									
Б4		1		-6×60 ГОСТ 19903-74*, ℓ=80	1	1							0,23кг
Б4		2		Ф10АII ГОСТ 5781-82*, ℓ=90	2								0,06кг
Б4		2		Ф10АII ГОСТ 5781-82*, ℓ=150		2							0,09кг

Нач.АПМ	Печерин		12.89
Гл.конст.	Радашкевич		
Рук.гр.	Стабредова		
Провер.	Булгакова		
Разраб.	Степанова		

1.100.1-7.2-9 0000.26

Изделия закладные М6, М7.

Стадия	Лист	Листов
Р		1

СибЗНИИЭП г. Новосибирск

Инв.№ подл. | Подпись и дата | Взам.инв.№

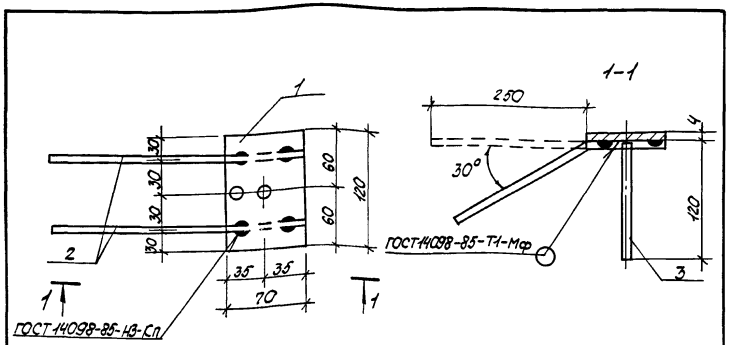

Формат	Зона	Поз.	Обозначение	Наименование	Кол.	Примечание
				Детали		
Б4		1		-4×70 ГОСТ19903-74* ℓ=120	1	0,26кг
Б4		2		ф10 А-I ГОСТ5781-82*, ℓ=310	2	0,19кг
Б4		3		ф10 А-I ГОСТ5781-82*, ℓ=120	2	0,07кг

Масса изделия- 0,78кг

Нач.АПМ	Печерин		12.89	1.100.1-7.2-9	00.00.27
Гл.конст.	Радошкевич			Изделие закладное М5	Стадия: Р; Лист: ; Листов: 1
Рук.гр.	Стабредова				СибЗНИИЭП г. Новосибирск
Провер.	Булгакова				
Разраб.	Степанова				

Инв.№ подл. | Подпись и дата | Взам.инв.№

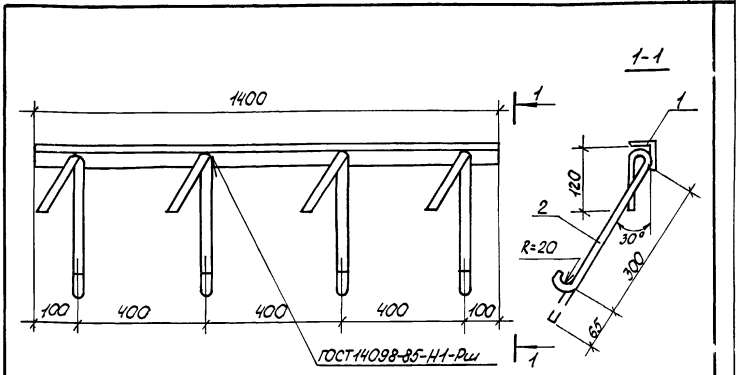

Формат	Зона	Поз	Обозначение	Наименование	Кол.	Примечание
				Детали		
Б4		1		L 56×5 ГОСТ8509-72*, L=1400	1	5,95кг
Б4		2		ф10 А-I ГОСТ5781-82*, L=550	4	0,34кг

Масса изделия- 7,31кг

Нач.АПМ	Печерин		12.89	1.100.1-7.2-9	00.00.28
Гл.конст.	Радошкевич			Изделие закладное М8.	Стадия: Р; Лист: ; Листов: 1
Рук.гр.	Стабредова				СибЗНИИЭП г. Новосибирск
Провер.	Булгакова				
Разраб.	Степанова				

Инв.№ подл. | Подпись и дата | Взам.инв.№

Копировал: Порфирьева Формат А3

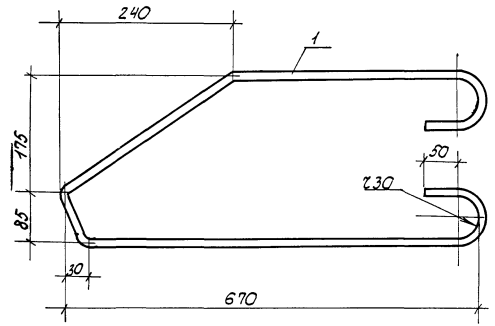

Формат	Зона	Поз.	Обозначение	Наименование	Кол.	Примечание
				Детали		
Б4		1		Ф16 AcII ГОСТ 5781-82* ℓ=1690	1	2,67 кг

Нач. АПМ	Печерин		12.89
Гл. конст	Радашкевич		
Рук. гр.	Стабредова		
Провер.	Булгакова		
Разраб.	Степанова		

1.100.1-7.2-9 00.00.29

Петля монтажная П8

Стадия	Лист	Листов
Р		1

СибЗНИИЭП г. Новосибирск

Инв. № подл. | Подпись и дата | Взам. инв. №

Стадия	Лист	Листов

СибЗНИИЭП г. Новосибирск

Копировал: Порфирьева Формат А3

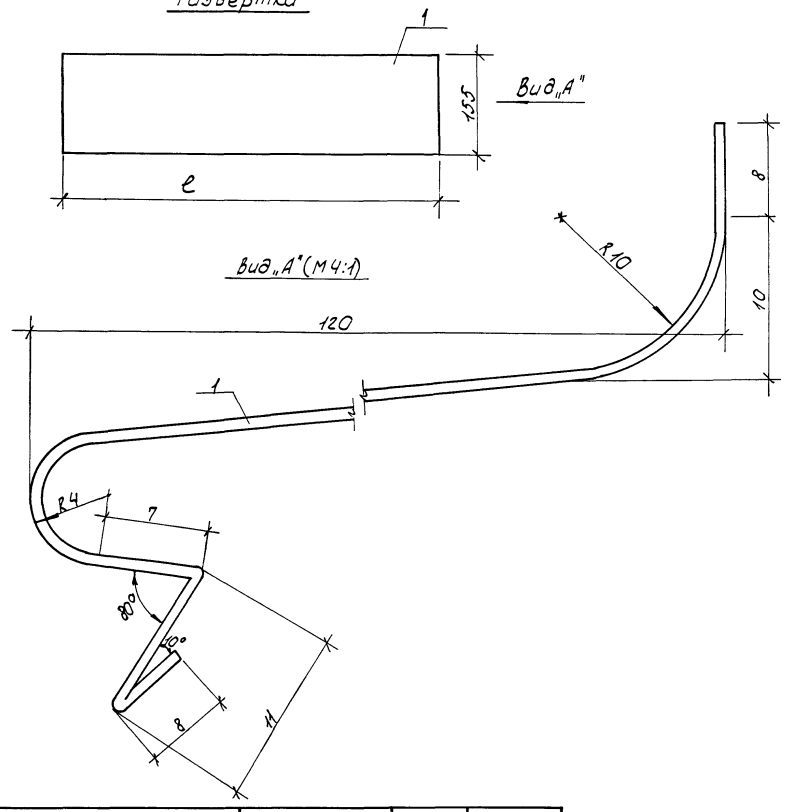

Формат	Зона	Поз.	Обозначение	Наименование	Кол.	Примечание
				1.100.1-7.2-9 00.00.30		Тип 1
				Детали		
		1		-0,8×155 ГОСТ 14918-80*, ℓ=1290	1	1,25 кг
				1.100.1-7.2-9 00.00.30-01		тип 2
				Детали		
		1		-0,8×155 ГОСТ 14918-80*, ℓ=2040	1	1,98 кг
				1.100.1-7.2-9. 00.00.30-02		тип 3
				Детали		
		1		-0,8×155 ГОСТ 14918-80*, ℓ=610	1	0,59 кг
				1.100.1-7.2-9 00.00.30-03		тип 4
				Детали		
		1		-0,8×155 ГОСТ 14918-80*, ℓ=1710	1	1,66 кг
				1.100.1-7.2-9 00.00.30-04		тип 5
				Детали		
		1		-0,8×155 ГОСТ 14918-80*, ℓ=2590	1	2,51

Обозначение	Марка	ℓ, мм	Масса, кг
1.100.1-7.2-9 00.00.30	тип 1	1290	1,25
01	тип 2	2040	1,98
02	тип 3	610	0,59
03	тип 4	1710	1,66
04	тип 5	2590	2,51

Инв.№ подл. | Подпись и дата | Взам.инв.№

gost.e-ecolog.ru

Нач.АПМ	Печерин		12.89
Гл.конст.	Радошкевич		
Рук.гр.	Стабредова		
Провер.	Стабредова		
Разраб.	Давыденко		

1.100.1-7.2-9 00 00.30

Слив подоконный

Стадия	Лист	Листов
Р		1

СибЗНИИЭП г. Новосибирск

Копировал: Порфирьева

Формат А3