ТИПОВЫЕ СТРОИТЕЛЬНЫЕ КОНСТРУКЦИИ, ИЗДЕЛИЯ И УЗЛЫ

СЕРИЯ 1.100.1-7

ИНДУСТРИАЛЬНЫЕ ИЗДЕЛИЯ КРУПНОПАНЕЛЬНЫХ 5-9 ЭТАЖНЫХ ЗДАНИЙ С ВЫСОТОЙ ЭТАЖА 2,8м И СО СТРОИТЕЛЬНЫМ МОДУЛЕМ 15М НА ОСНОВЕ ЖИЛЫХ ДОМОВ СЕРИИ 97

ВЫПУСК 2-5

ПАНЕЛИ НАРУЖНЫХ СТЕН ТРЕХСЛОЙНЫЕ ЛЕГКОБЕТОННЫЕ ТОЛЩИНОЙ 350 мм

РАБОЧИЕ ЧЕРТЕЖИ

gost.e-ecolog.ru

ТИПОВЫЕ СТРОИТЕЛЬНЫЕ КОНСТРУКЦИИ, ИЗДЕЛИЯ И УЗЛЫ

СЕРИЯ 1.100.1-7

ИНДУСТРИАЛЬНЫЕ ИЗДЕЛИЯ КРУПНОПАНЕЛЬНЫХ 5-9 ЭТАЖНЫХ ЗДАНИЙ С ВЫСОТОЙ ЭТАЖА 2,8м И СО СТРОИТЕЛЬНЫМ МОДУЛЕМ 15М НА ОСНОВЕ ЖИЛЫХ ДОМОВ СЕРИИ 97

ВЫПУСК 2-5

ПАНЕЛИ НАРУЖНЫХ СТЕН ТРЕХСЛОЙНЫЕ ЛЕГКОБЕТОННЫЕ ТОЛЩИНОЙ 350 мм

РАБОЧИЕ ЧЕРТЕЖИ

РАЗРАБОТАНЫ
СибЗНИИЭП
ГЛАВНЫЙ ИНЖЕНЕР С.Ф.ТРАУТВЕЙН
НАЧАЛЬНИК АПМ-1 М.К.ПЕЧЕРИН
ГЛАВНЫЙ ИНЖЕНЕР ПРОЕКТА И.Б.РАДАШКЕВИЧ

УТВЕРЖДЕНЫ И ВВЕДЕНЫ В ДЕЙСТВИЕ
С 30 АПРЕЛЯ 1990 Г.
ГОСКОМАРХИТЕКТУРЫ
ПРИКАЗ ОТ 23.03.90 № 46

Обозначение		Наименование	Стр.
1.100.1-7.2-5	00.00.00	Содержание	3,4
	00.00.00ПЭ	Номенклатура изделий	5...13
	01.00.00	Панель наружной стены ЗНС30.29.35-150л	14,15
	01.01.00	Каркас пространственный КП30.29.35	16
	02.00.00	Панель наружной стены ЗНС30.27.35-150л	17,18
	02.01.00	Каркас пространственный КП30.27.35	19
	03.00.00	Панель наружной стены ЗНС30.26.35-150л	20,21
	03.01.00	Каркас пространственный КП30.26.35	22
	04.00.00	Панель наружной стены ЗНС27.29.35-150л	23,24
	04.01.00	Каркас пространственный КП27.29.35	25
	05.00.00	Панель наружной стены ЗНС 45.29.35-150	26,27
	05.01.00	Каркас пространственный КП45.29.35	28
	06.00.00	Панель наружной стены ЗНС45.27.35-150л	29,30
	06.01.00	Каркас пространственный КП 45.27.35	31
	07.00.00	Панель наружной стены ЗНС45.26.35-150л	32,33
	07.01.00	Каркас пространственный КП.45.26.35	34
	08.00.00	Панель наружной стены ЗНС38.27.35-150л	35,36
	08.01.00	Каркас пространственный КП 36.27.35	37
	09.00.00	Панель наружной стены ЗНС38.26.35-150л	38,39
	09.01.00	Каркас пространственный КП38.26.35	40
	10.00.00	Панель наружной стены ЗНС30.29.35-150л-1	41,42
	10.01.00	Каркас пространственный КП30.29.35-1	43
	11.00.00	Панель наружной стены ЗНС60.29.35-150л	44
	11.00.00СБ	Панель наружной стены ЗНС60.29.35-150л Сборочный чертеж.	45,46
	11.01.00	Каркас пространственный КП 60.29.35	47
	12.00.00	Панель наружной стены ЗНС30.28.35-150л	48,49

Обозначение		Наименование	Стр.
1.100.1-7.2-5	12.01.00	Каркас пространственный КП30.28.35	50
	13.00.00	Панель наружной стены ЗНС30.12.35-150л-1	51,52
	13.01.00	Каркас пространственный КП30.12.35-1	53
	14.00.00	Панель наружной стены ЗНС30.12.35-150л-2	54,55
	14.01.00	Каркас пространственный КП30.12.35-2	56
	15.00.00	Панель наружной стены 1НС47.28.35-150л	57,58
	15.01.00	Каркас пространственный КП47.28.35	59
	16.00.00	Панель наружной стены 1НС47.26.35-150л	60,61
	16.01.00	Каркас пространственный КП47.26.35	62
	17.00.00	Панель наружной стены ЗНС30.29.35-150л-2	63,64
	17.01.00	Каркас пространственный КП30.29.35-2	65
	18.00.00	Панель наружной стены ЗНС29.27.35-150л	66,67
	18.01.00	Каркас пространственный КП29.27.35	68
	19.00.00	Панель наружной стены ЗНС44.27.35-150л	69,70
	19.01.00	Каркас пространственный КП44.27.35	71
	20.00.00	Панель наружной стены ЗНС48.29.35-150л	72,73
		ЗНС48.29.35-150л-1	
	20.01.00	Каркас пространственный КП48.29.35	74
		КП48.29.35-1	
	21.00.00	Панель наружной стены ЗНС48.27.35-150л	75,76
		ЗНС48.27.35-150л-1	
	21.01.00	Каркас пространственный КП48.27.35	77
		КП48.27.35-1	
	22.00.00	Панель наружной стены ЗНС48.26.35-150л	78,79
		ЗНС48.26.35-150л-1	

Норм.конт.	Радашкевич			1.100.1-7.2-5 00.00.00
Нач.АПМ	Печерин		12.89	Содержание
Гл.констр.	Радашкевич			Стадия Р; Лист 1; Листов 2
Рук.гр.	Стабровска			СибЗНИИЭП г. Новосибирск
Провер.	Булгакова			
Разраб.	Моисеева			

Копировал: Порфирьева Формат: А3

Инв.№ подл. | Подпись и дата | Взам.инв.№

Обозначение	Наименование	Стр.
1.100.1-7.2-5 22.01.00	Каркас пространственный К48.26.35	80
	КП48-26-35-1	
23.00.00	Панель наружной стены 3НС33.29-35-150л	81,82
	3НС33.29.35-150л-1	
23.01.00	Каркас пространственный КП33.29-35	83
	КП33.29.35-1	
24.00.00	Панель наружной стены 3НС15.29.35-150л	84
	3НС15.29.35-150л-1	
24.00.00сб	Панель наружной стены 3НС15.29.35-150л	85,86
	3НС15.29.35-150л-1. Сборочный чертеж	
24.01.00	Каркас пространственный КП15.29.35	87
	КП15.29.35-1	
25.00.00	Панель наружной стены 3НС15.27.35-150л	88
	3НС15.27.35-150л-1	
25.00.00сб	Панель наружной стены 3НС15.27.35-150	89,90
	3НС15.27.35-150л-1. Сборочный чертеж	
25.01.00	Каркас пространственный КП15.27.35	91
	КП15.27.35-1	
26.00.00	Панель наружной стены 3НС15.26.35-150л	92
	3НС15.26.35-150л-1	
26.00.00сб	Панель наружной стены 3НС15.26.35-150л	93,94
	3НС15.26.35-150л-1. Сборочный чертеж	
26.01.00	Каркас пространственный КП15.26.35	95
	КП15.26.35-1	
27.00.00	Панель наружной стены 3НС30.26.35-150л-1	96,97
27.01.00	Каркас пространственный КП30.26-35-1	98
28.00.00	Панель наружной стены 3НС45.14.35-150л	99,100
28.01.00	Каркас пространственный КП45.14.35	101
29.00.00	Панель наружной стены 3НС45.29.35-150л-1	102,103
29.01.00	Каркас пространственный КП45.29.35-1	104
30.00.00	Панель наружной стены 1НС45.26.35-150л	105
30.00.00сб	Панель наружной стены 1НС45.26.35-150л. Сборочный чертеж	106,107
30.01.00	Каркас пространственный К45.26.35-1	108
31.00.00	Панель наружной стены 3НС48.27.35-150л-2 3НС48.27.35-150л-3	109,110
31.01.00	Каркас пространственный КП48.27.35-2 КП48.27.35-3	111
32.00.00	Панель наружной стены 1НС45.22.35-150л	112,113
32.01.00	Каркас пространственный КП45.22.35	114
33.00.00	Панель наружной стены 1НС45.20.35-150л	115,116
33.01.00	Каркас пространственный КП45.20.35	117
34.00.00	Заполнение проема панели	118
35.00.00	Заполнение проема панели	119
36.00.00	Заполнение проема панели	120
37.00.00	Заполнение проема панели	121
38.00.00	Заполнение проема панели	122
39.00.00	Заполнение проема панели	123
40.00.00	Заполнение проема панели	124
41.00.00	Блок дверной в мусорокамеру НД.Н-20-11	125,126
42.00.00	Трубы полиэтиленовые ТР1÷ТР13	127
00.00.00рс	Ведомость расхода стали	128,129

Инв. № подл. | Подпись и дата | Взам. инв. №

Копировал Монтажник

Эскиз	Марка	Обозначение	Размеры, мм L	H	B	Расход материалов: Керамзитобетон, м³	Факт. слой наружн. м³	Факт. слой внутр. м³	Утеплитель м³	Сталь кг	Масса кг
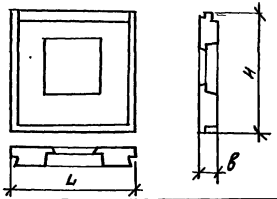	3НС 30.29.35-1501	1.100.1-7.2.2-5 01.00.00	2990	2850	350	1.10	0.13	0.09	0.70	26.15	2450
	3НС 27.29.35-1501	1.100.1-7.2-5 04.00.00	2715	2850	350	1.00	0.11	0.07	0.58	28.34	2210
	3НС 45.29.35-1501	1.100.1-7.2-5 05.00.00	4490	2850	350	1.60	0.18	0.12	1.14	35.69	3530
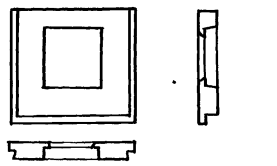	3НС 30.27.35-1501	1.100.1-7.2-5 02.00.00	2990	2680	350	1.03	0.13	0.09	0.70	25.87	2330
	3НС 45.27.35-1501	1.100.1-7.2-5 06.00.00	4490	2680	350	1.50	0.17	0.12	1.14	33.68	3340
	3НС 38.27.35-1501	1.100.1-7.2-5 08.00.00	3780	2680	350	1.33	0.17	0.11	0.98	29.35	2960
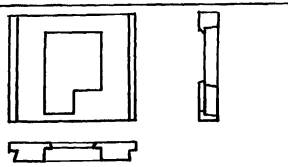	3НС 30.26.35-1501	1.100.1-7.2-5 03.00.00	2990	2610	350	0.95	0.10	0.07	0.60	27.01	2130
	3НС 45.26.35-1501	1.100.1-7.2-5 07.00.00	4490	2610	350	1.38	0.16	0.12	1.04	34.44	3300
	3НС 38.26.35-1501	1.100.1-7.2-5 09.00.00	3780	2610	350	1.28	0.15	0.10	0.88	31.54	2850
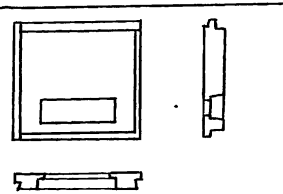	3НС 30.29.35-1501-1	1.100.1-7.2-5 10.00.00	2990	2850	350	1.40	0.17	0.12	0.67	24.96	3040

Нач. АПМ	Печерин		12.89	1.100.1-7.2-5	00.00.00 НИ	
Гл. констр.	Радашкевич			Номенклатура изделий	стадия: Р	лист: 1	листов: 9
Рук. гр.	Стоберева				СибЗНИИЭП г. Новосибирск	
Провер.	Булгакова					
Разраб.	Моисеева					

Копировал: Тимофеева

Формат А3

Инв. № подл. | Подпись и дата | Взам. инв. №

Эскиз	Марка	Обозначение	Размеры, мм			Расход материалов					Масса, кг
			L	H	B	Керамзитобетон, м³	Факт. слой наружн. м³	Факт. слой внутр. м³	Утеплит. м³	Сталь кг	
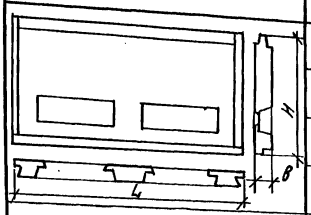	3НС 60.29.35-150Л	1.100.1-7.2-5 11.00.00	5990	2850	350	2,59	0.32	0.24	1.46	56.04	5620
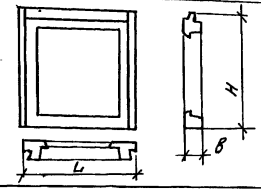	3НС 30.28.35-150Л	1.100.1-7.2-5 12.00.00	2990	2780	350	0.72	0.07	0.03	0.09	28.11	1600
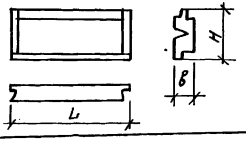	3НС 30.12.35-150Л-1 для 5 эт. блок-секций	1.100.1-7.2-5 13.00.00	2990	1160	350	0.71	0.22	0.06	0.04	15.02	1420
	3НС 30.12.35-150Л-1 для 9 эт. блок-секций	-01	2990	1160	350	0.71	0.22	0.06	0.04	15.72	1420
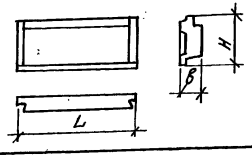	3НС 30.12.35-150Л-2 для 5 эт. блок-секций	1.100.1-7.2-5 14.00.00	2990	1160		0.70	0.04	0.04	0.13	16.62	1360
	3НС 30.12.35-150Л-2 для 9 эт. блок-секций	-01	2990	1160	350	0.7	0.04	0.04	0.13	17.32	1360

Инв.№ подл. | Подпись и дата | Взам. инв.№

Эскиз	Марка	Обозначение	Размеры, мм			Расход материалов					Масса, кг
			L	H	B	Керамзитобетон, м³	Факт. слой наружн., м	Факт. слой внутр., м	Утеплитель м³	Сталь кг	
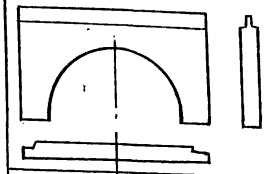	1НС 47.28.35-1500Л	1.100.1-7.2-5 15.00.00	4660	2780	350	2.43	0.13	–	–	48.05	4440
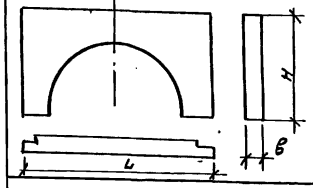	1НС 47.26.35-1500Л	1.100.1-7.2-5 16.00.00	4660	2610	350	2.32	0.13	–	–	46.92	4250
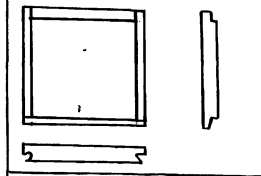	3НС30.29.35-1500Л-2	1.100.1-7.2-5 17.00.00	2990	2850	350	1.60	0.17	0.11	0.86	22.86	3290
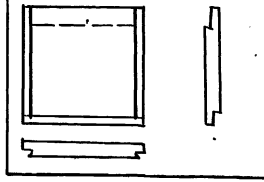	3 НС 29.27.35-1500Л	1.100.1-7.2-5 18.00.00	2890	2680	350	1.75	0.13	0.11	0.65	25.88	3460
	3 НС 44.27.35-1500Л	19.00.00	4390	2680	350	2.67	0.19	0.17	1.04	35.86	5260

Инв.№ подл. | Подпись и дата | Взам. инв.№

Эскиз	Марка	Обозначение	Размеры, мм			Расход материалов					Масса, кг
			L	H	B	Керамзитобетон, м³	Факт. слой наружн. м³	Факт. слой внутр. м³	Утеплитель м³	Сталь кг	
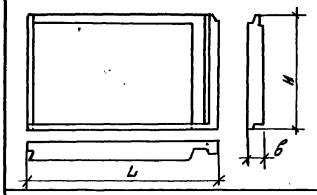	3НС 48.29.35-150А	1.100.1-7.2-5 20.00.00	4765	2850	350	2.54	0.28	0.16	1.30	35.17	5210
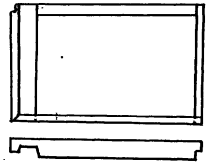	3НС 48.29.35-150А-1	1.100.1-7.2-5 20.00.00-01	4765	2850	350	2.54	0.28	0.16	1.30	35.17	5210
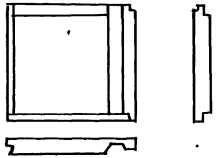	3НС 33.29.35-150А	1.100.1-7.2-5 23.00.00	3265	2850	350	1.73	0.20	0.10	0.82	25.37	3560
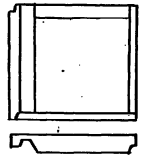	3НС 33.29.35-150А-1	1.100.1-7.2-5 23.00.00-01	3265	2850	350	1.73	0.20	0.10	0.82	25.37	3560

Инв. № подл. | Подпись и дата | Взам. инв. №

Эскиз	Марка	Обозначение	Размеры, мм L	H	B	Расход материалов: Керамзитобетон, м³	Факт. слой наружн. м³	Факт. слой внутр., м³	Утеплитель м³	Сталь, кг	Масса кг
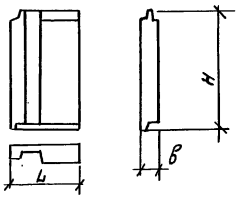	3НС 15.29.35-150л	1.100.1-7.2-5 24.00.00	1485	2850	350	0.81	0.10	0.04	0.27	14.01	1670
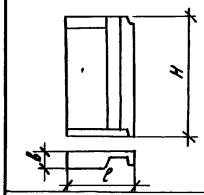	3НС 15.29.35-150л-1	1.100.1-7.2-5 24.00.00-01	1485	2850	350	0.81	0.10	0.04	0.27	14.01	1670
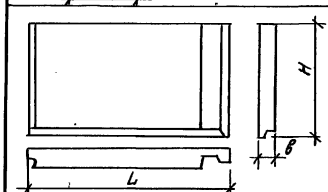	3НС 48.27.35-150л	1.100.1-7.2-5 21.00.00	4765	2730	350	2.41	0.27	0.16	1.30	32.09	4980
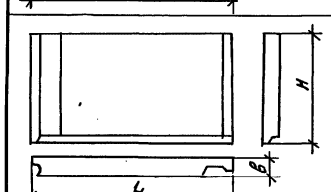	3НС 48.27.35-150л-1	1.100.1-7.2-5 21.00.00	4765	2730	350	2.41	0.27	0.16	1.30	32.09	4980

Инв.№ подл. | Подпись и дата | Взам. инв.№

Эскиз	Марка	Обозначение	Размеры, мм L	H	B	Расход материалов: Керамзитобетон, м³	Факт. слой наружн. м³	Факт. слой внутр. м³	Утеплит. м³	Сталь, кг	Масса, кг
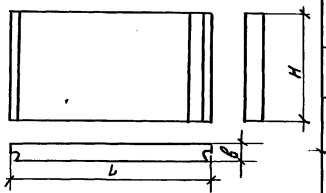	ЗНС 48.26.35-150л	1.100.1-7.2-5 22.00.00	4765	2610	350	2.39	0.26	0.16	1.30	29.87	4920
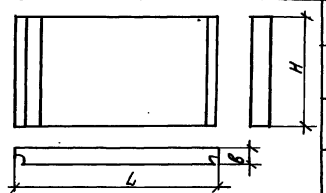	ЗНС 48.26.35-150л-1	1.100.1-7.2-5 22.00.00-01	4765	2610	350	2.39	0.26	0.16	1.30	29.87	4920
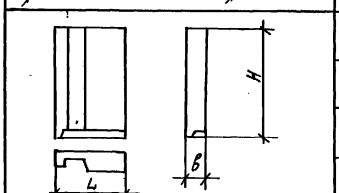	ЗНС 15.27.35-150л	1.100.1-7.2-5 25.00.00	1485	2680	350	0.77	0.09	0.04	0.27	13.20	1580
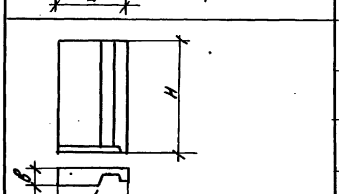	ЗНС 15.27.35-150л-1	1.100.1-7.2-5 25.00.00-01	1485	2680	350	0.77	0.09	0.04	0.27	13.20	1580

Инв. № подл. | Подпись и дата | Взам. инв. №

Эскиз	Марка	Обозначение	Размеры, мм			Расход материалов					Масса, кг
			L	H	B	керамзитобетон, м³	факт. слой наружн. м³	факт. слой внутр. м³	утеплит м³	сталь кг	
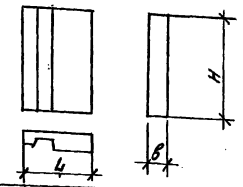	3НС 15.26.35-150Л	1.100.1-7.2-5 28.00.00	1485	2610	350	0.76	0.09	0.04	0.27	12.46	1560
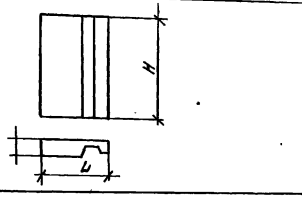	3НС 15.26.35-150Л-1	1.100.1-7.2-5 26.00.00-01	1485	2610	350	0.76	0.09	0.04	0.27	12.46	1560
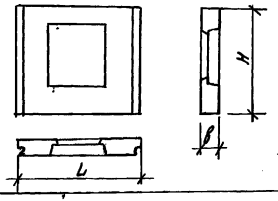	3НС 30.26.35-150Л-1	1.100.1-7.2-5 27.00.00	2990	2610	350	1.02	0.13	0.09	0.70	25.93	2310
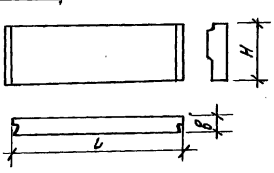	3НС 45.14.35-150Л	1.100.1-7.2-5 28.00.00	4490	1360	350	1.35	0.06	–	0.36	18.02	2460

Инв.№ подл. | Подпись и дата | Взам.инв.№

Эскиз	Марка	Обозначение	Размеры, мм			Расход материалов					Масса кг
			L	H	B	Керамзито-бетон, м³	Факт. слой наруж. м³	Факт. слой внутр. м³	Утеплитель м³	Сталь кг	
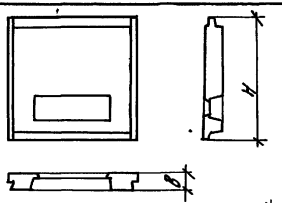	3 НС 45.29.35-150л-1	1.100.1-7.2-5 29.00.00	4490	2850	350	1.82	0.22	0.14	1.19	30.90	3910
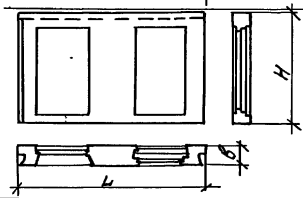	1 НС 45.26.35-150 л	1.100.1-7.2-5 30.00.00	4490	2610	350	2.11	0.14	-	-	47.94	4140
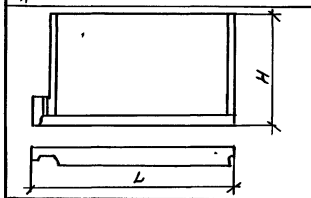	3 НС 48.27.35-150л-2	1.100.1-7.2-5 31.00.00	4765	2680	350	2.44	0.19	0.16	1.02	35.93	4850
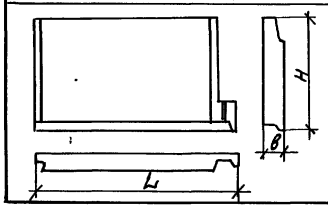	3 НС 48.27.35-150л-3	1.100.1-7.2-5 31.00.00-01	4765	2680	350	2.44	0.19	0.16	1.02	35.93	4850

Инв. № подл. | Подпись и дата | Взам. инв. №

Эскиз	Марка	Обозначение	Размеры, мм			Расход материалов				Масса, кг
			L	H	в	Керамзито-бетон, м³	Факт. слой наружн. м³	Факт. слой внутр. м³	Утеплитель м³	Сталь кг	
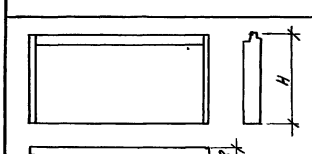	1НС 45.22.35-150 л	1.100.1-7.2-5 32.00.00	4490	2160	350	3.00	0.19	-	-	30.09	5500
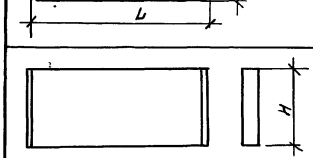	1НС 45.20.35-150 л	1.100.1-7.2-5 33.00.00	4490	1990	350	2.68	0.18	-	-	28.85	5270

Инв.№ подл. | Подпись и дата | Взам.инв.№

Фасад

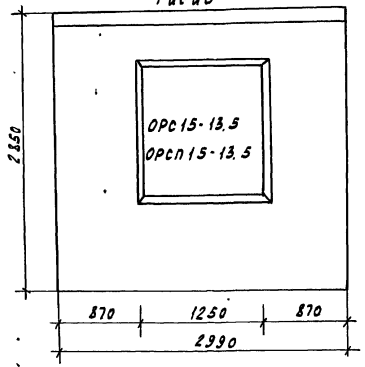

Вид с внутренней стороны

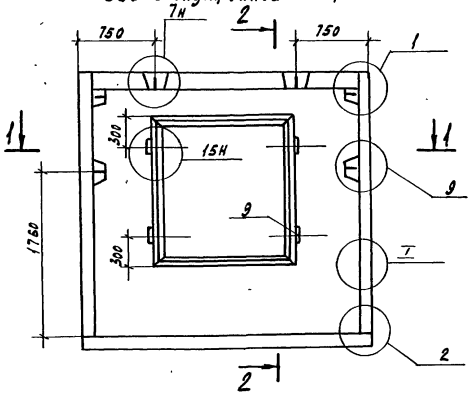

2-2

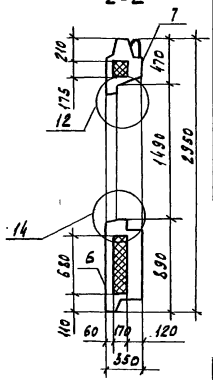

1-1

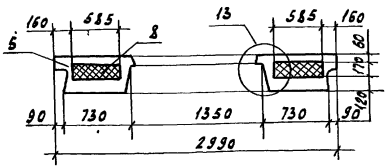

Формат	Зона	Поз.	Обозначение		Наименование	Кол.	Примечание
					Документация		
А3			1.100.1-7.2-4	00.00.00ТО	Техническое описание		
А3			1.100.1-7.2-4	00.00.00Д4	Узлы опалубки		
А3			1.100.1-7.2-4	00.00.00Д5	Узлы армирования		
А3			1.100.1-7.2-5	00.00.00ВС	Ведомость расхода стали		
А3			1.100.1-7.2-5	34.00.00	Заполнение проема		
					Сборочные единицы		
А3		1	1.100.1-7.2-5	01.01.00	КП 30.29.35	1	
А3		2	1.100.1-7.2-6	00.00.15	Сетка С1	2	
А3		3		-01	Сетка С2	1	
А3		4	1.100.1-7.2-6	00.00.21	Сетка ПС1	1	
					Материалы		
		5			Керамзитобетон В12.5 D1500	1.10	м³
		6			Фактурный слой нар. γ=2000кг/м³	0.13	м³
		7			Фактурный слой внутр. γ=1600кг/м³	0.09	м³
		8			Утеплитель γ=40 кг/м³	0.70	м³
БЧ		9			Пробки дерев. 100х100х50	4	шт.

Нач.ЦПМ-1	Печерин		12.89
Гл.конс.	Радашевич		
Рук.гр.	Стафеева		
Провер.	Стафеева		
Разраб.	Булгакова		

1.100.1-7.2-5 01.00.00

Панель наружной стены 3НС 30.29.35-150л

Стадия	Масса	Масштаб
Р	2150 кг	
Лист 1	Листов 2	

СибЗНИИЭП г. Новосибирск

Копировал Кириенко

Формат А3

Инв.№ подл. | Подпись и дата | Взам. инв.№

Армирование наружного слоя

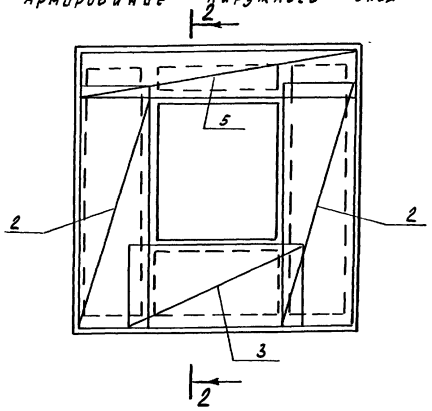

2-2

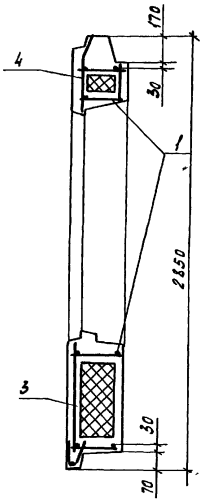

Схема установки пространственного каркаса

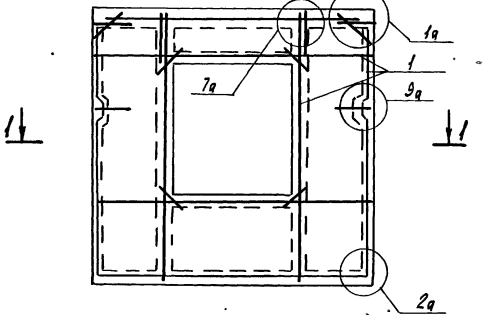

1-1

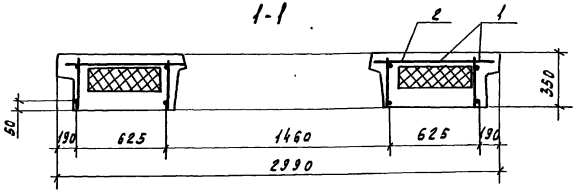

Инв.№ подл. | Подпись и дата | Взам. инв.№

1.100.1-7.2-5	01.00.00	Лист 2

Копировал Кириенко Формат А3

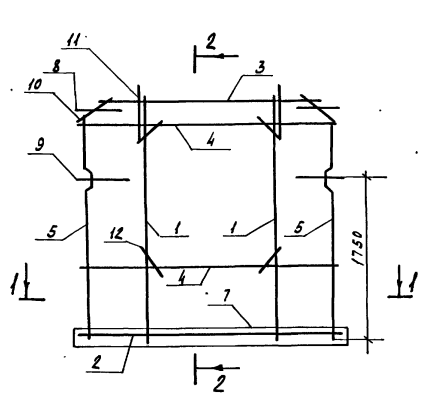

2-2

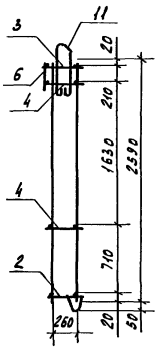

1-1

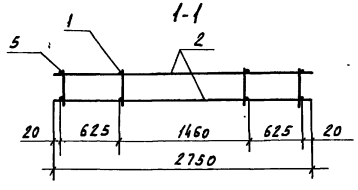

Формат	Зона	Поз.	Обозначение	Наименование	Кол.	Примечание
				Сборочные единицы		
А3		1	1.100.1-7.2-6 00.00.01	Каркас КР1	2	
А3		2	-02	Каркас КР2	1	
А3		3	-03	Каркас КР3	1	
А3		4	1.100.1-7.2-6 00.00.02	Каркас КР7	2	
А3		5	1.100.1-7.2-6 00.00.03	Каркас КР8	2	
А3		6	1.100.1-7.2-6 00.00.04	Каркас КР9	1	
А3		7	1.100.1-7.2-6 00.00.19	Каркас ПК1	1	
				Детали		
А4		8	1.100.1-7.2-6 00.00.23	Анкер А1	2	
А4		9	1.100.1-7.2-6 00.00.24	Анкер А2	2	
Б4		10	1.100.1-7.2-6	ф6 AIII ГОСТ 5781-82* ℓ=270	4	0.06 кг
А3		11	1.100.1-7.2-6 00.00.35	Петля П2	2	
Б4		12		ф5 Вр I ГОСТ 6727-80* ℓ=300	8	0.04 кг

Масса каркаса - 22.62 кг

				1.100.1-7.2-5	01.01.00		
Нач.АПМ	Печерин		12.89		Стадия	Лист	Листов
Гл.констр.	Радашкевич			Каркас пространственный КП 30.29.35	Р		1
Рук.гр.	Стафеева				СНБЗНИИЭП г. Новосибирск		
Провер.	Стафеева						
Разраб.	Булгакова						

Копировал Кириенко Формат А3

Инв.№ подл. | Подпись и дата | Взам. инв.№

Фасад

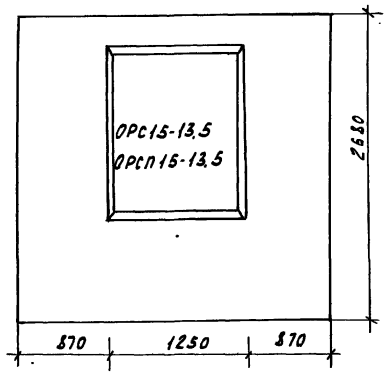

Вид с внутренней стороны

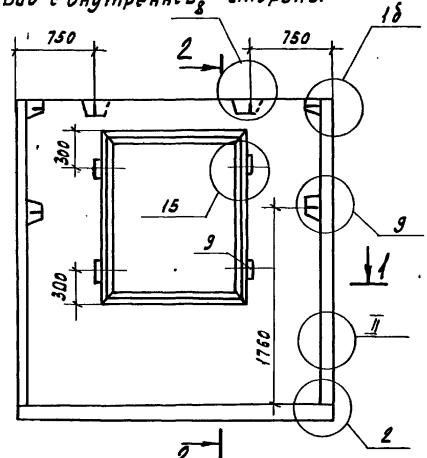

2-2

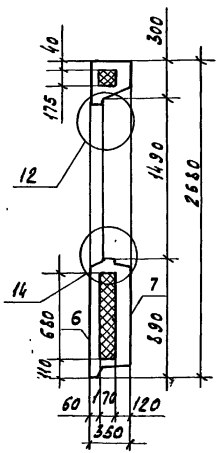

1-1

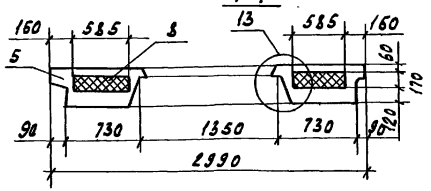

Формат	Зона	Поз	Обозначение		Наименование	Кол.	Примечание
					Документация		
А3			1.100.1-7.2-4	00.00.00ТО	Техническое описание		
А3			1.100.1-7.2-4	00.00.00Д4	Узлы опалубки		
А3			1.100.1-7.2-4	00.00.00Д5	Узлы армирования		
А3			1.100.1-7.2-5	00.00.00 РС	Ведомость расхода стали		
А3			1.100.1-7.2-5	34.00.00	Заполнение проема		
					Сборочные единицы		
А3		1	1.100.1-7.2-5	02.01.00	КП 30.27.35	1	
А3		2	1.100.1-7.2-6	00.00.15	Сетка С1	2	
А3		3		-01	Сетка С2	1	
А3		4		-02	Сетка С3	1	
					Материалы		
		5			Керамзитобетон В12.5 D1500	1.03	м³
		6			Фактурн. слой нар. ρ=2000кг/м³	0.13	м³
		7			Фактурн. слой внутр. ρ=1600кг/м³	0.09	м³
		8			Утеплитель ρ=40кг/м³	0.70	м³
Б.Ч.		9			Пробки дерев. 100х100х50	4	шт.

Нач. АПМ	Печерин		12.89
Гл. констр.	Радошкевич		
Рук. гр.	Стадредова		
Провер.	Стадредова		
Разраб.	Булгакова		

1.100.1-7.2-5 02.00.00

Панель наружной стены ЗНС 30.27.35-150л

Стадия	Масса	Масштаб
Р	2330 кг.	
Лист	Листов 2	

СнвЗНИИЭП г. Новосибирск

Копировал Кириенко Формат А3

Инв.№ подл. | Подпись и дата | Взам.инв.№

Армирование наружного слоя

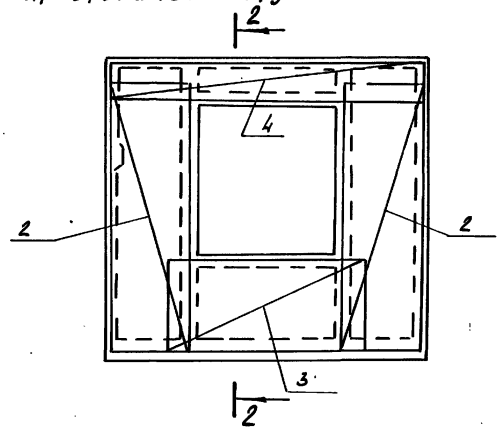

2-2

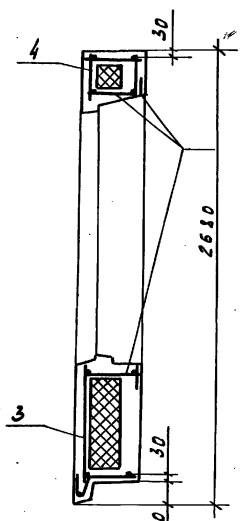

Схема установки пространственного каркаса

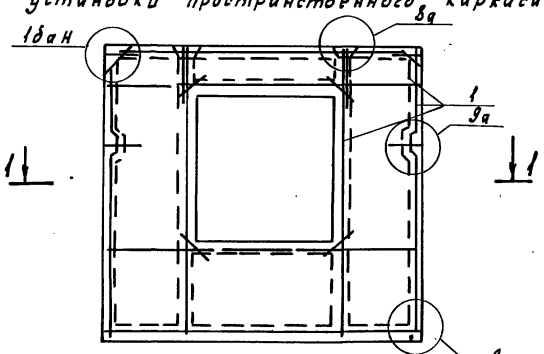

1-1

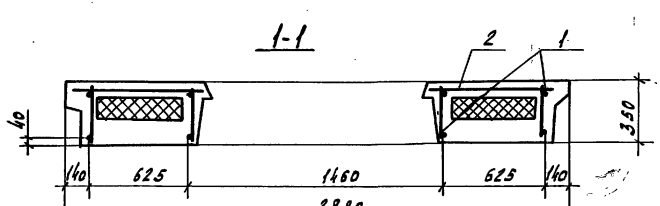

1.100.1-7.2-5	02.00.00	Лист 2

Копировал Кириенко Формат А3

Инв. № подл. | Подпись и дата | Взам. инв. №

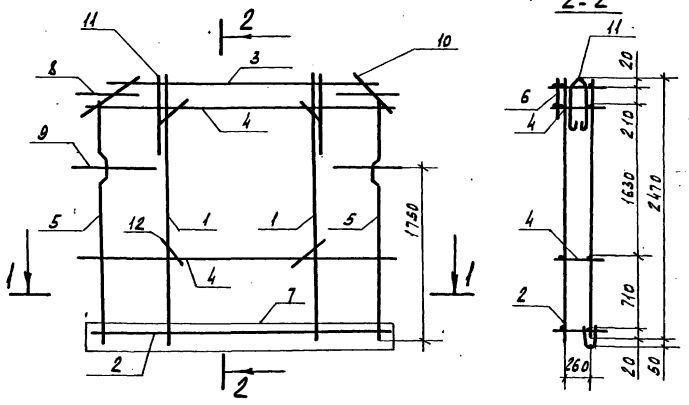

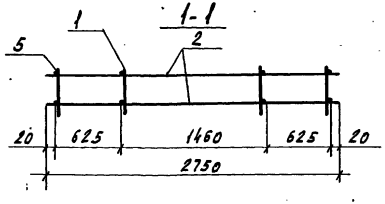

Формат	Зона	Поз.	Обозначение		Наименование	Кол.	Примечание
					Сборочные единицы		
А3		1	1.100.1-7.2-6	00.00.01	Каркас КР1	2	
А3		2		-01	Каркас КР2	1	
А3		3		-03	Каркас КР3	1	
А3		4	1.100.1-7.2-6	00.00.02	Каркас КР7	2	
А3		5	1.100.1-7.2-6	00.00.03	Каркас КР8	2	
А3		6	1.100.1-7.2-6	00.00.04	Каркас КР9	1	
А3		7	1.100.1-7.2-6	00.00.19	Каркас ПК1	1	
					Детали		
А4		8	1.100.1-7.2-6	00.00.23	Анкер А-1	2	
А4		9	1.100.1-7.2-6	00.00.24	Анкер А-2	2	
Бч		10			ф6 А III ГОСТ 5781-82* ℓ=270	4	0.06 кг
А3		11	1.100-1-7.2-6	00.00.35	Петля П2	2	
Бч		12			ф5 Вр I ГОСТ 6727-80* ℓ=300	8	0.04 кг

Масса каркаса - 22.62 кг

					1.100.1-7.2-5	02.01.00	
Нач. АПМ	Печерин			12.89	Каркас пространственный КП 30.27.35	Стадия	Лист	Листов
Гл. конст.	Радашкевич					Р		1
Рук. гр.	Стадредова					СибЗНИИЭП г. Новосибирск		
Провер.	Булгакова							
Разраб.	Моисеева							

Копировал Киреенко Ф

Инв.№ подл. | Подпись и дата | Взам. инв.№

Фасад

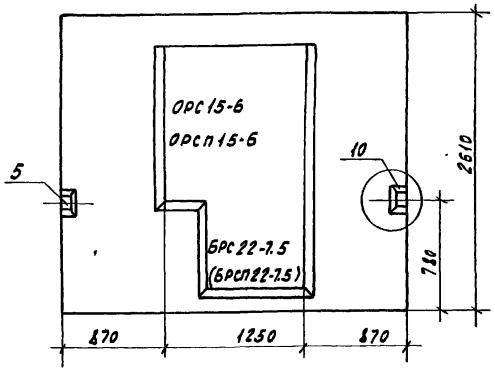

Вид с внутренней стороны

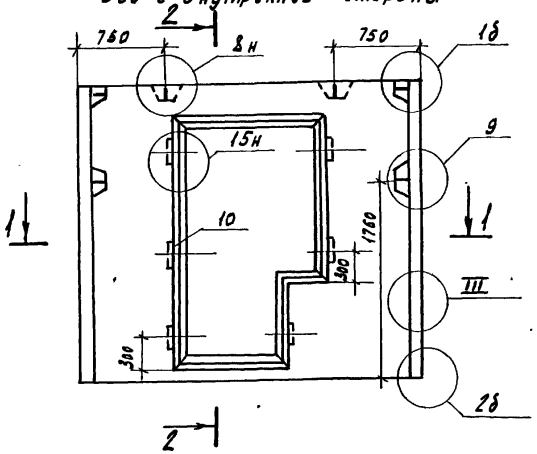

2-2

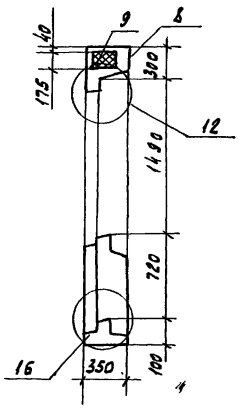

1-1

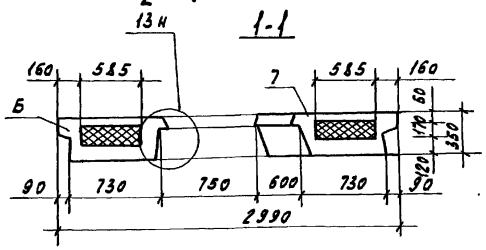

Формат	Зона	Поз.	Обозначение		Наименование	Кол.	Примечание
					Документация		
А3			1.100.1-7.2-4	00.00.00ТО	Техническое описание		
А3			1.100.1-7.2-4	00.00.00Д4	Узлы опалубки		
А3			1.100.1-7.2-4	00.00.00Д5	Узлы армирования		
А3			1.100.1-7.2-5	00.00.00РС	Ведомость расхода стали		
А3			1.100.1-7.2-5	36.00.00	Заполнение проема		
					Сборочные единицы		
А3		1	1.100.1-7.2-5	03.01.00	КП 30.26.35	1	
А3		2	1.100.1-7.2-6	00.00.15	Сетка С1	2	
А3		3		-02	Сетка С3	1	
А3		4		-03	Сетка С4	1	
А3		5	1.100.1-7.2-6	00.00.27	Изделие закладное М1	2	
					Материалы		
		6			Керамзитобетон В12.5 D1500	0.95	м³
		7			Фактурн. слой нар. ρ=2000 кг/м³	0.10	м³
		8			Фактурн. слой внут. ρ=1600 кг/м³	0.07	м³
		9			Утеплитель ρ=40 кг/м³	0.60	м³
Бч		10			Пробки дерев. 100×100×50	6	шт.

Нач. АПМ	Печерин		12.89
Гл. констр.	Радашкевич		
Рук. гр.	Стабредова		
Провер.	Стабредова		
Разраб.	Булгакова		

1.100.1-7.2-5 03.00.00

Панель наружной стены 3НС 30.26.35-150 л

Стадия	Масса	Масштаб
Р	2130 кг	
Лист 1	Листов 2	

СибЗНИИЭП г. Новосибирск

Копировал Кириенко

Формат А2

Инв. № подл. | Подпись и дата | Взам. инв. №

Армирование наружного слоя

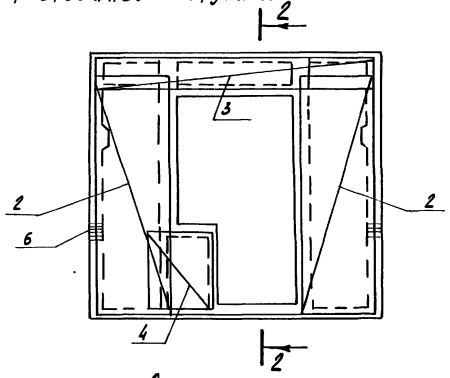

Схема установки пространственного каркаса

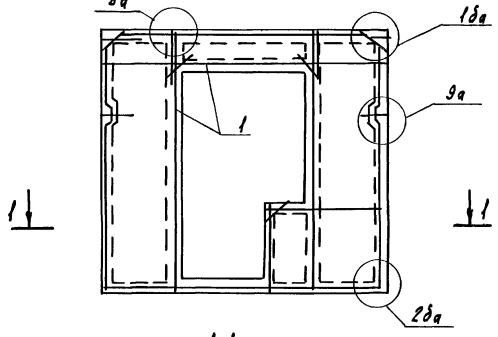

1-1

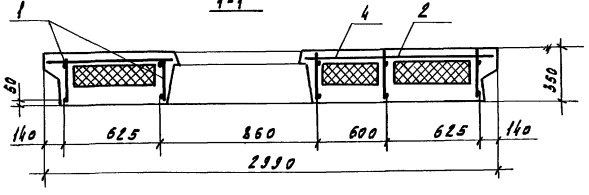

2-2

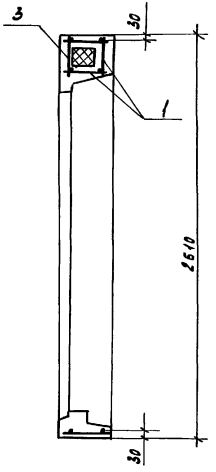

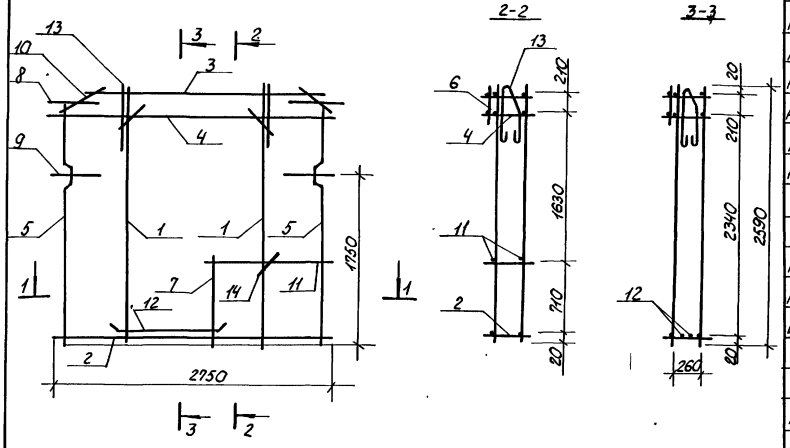

Формат	Зона	Поз	Обозначение		Наименование	Кол.	Примечание
					Сборочные единицы		
А3		1	1.100.1-7.2-6	00.00.01	Каркас КР1	2	
А3		2		-02	Каркас КР2	1	
А3		3		-03	Каркас КР3	1	
А3		4	1.100.1-7.2-6	00.00.02	Каркас КР7	1	
А3		5	1.100.1-7.2-6	00.00.03	Каркас КР8	2	
А3		6	1.100.1-7.2-6	00.00.04	Каркас КР9	1	
А3		7	1.100.1-7.2-6	00.00.01-04	Каркас КР4	1	
					Детали		
А4		8	1.100.1-7.2-6	00.00.23	Анкер А1	2	
А4		9	1.100.1-7.2-6	00.00.24	Анкер А2	2	
Б4		10			ФВАIII ГОСТ 5781-82* ℓ=270	4	0,86 кг
		11			ФВАIII ГОСТ 5781-82* ℓ=1250	2	0,49 кг
		12	1.100.1-7.2-6	00.00.02-04	ОС1	2	
А3		13	1.100.1-7.2-6	00.00.35	Петля П2	2	
Б4		14			ФБВрI ГОСТ 6727-80* ℓ=300	6	0,04 кг

Масса каркаса - 2268 кг

					1.100.1-7.2-5	03.01.00	
Нач.АПМ	Печерин			12.89	Каркас пространственный КП 30.26.35.	Стадия: Р	Лист:	Листов: 1
Гл.конст.	Радошкевич					СибЗНИИЭП г. Новосибирск	
Рук.гр.	Стабредова						
Провер.	Стабредова						
Разраб.	Булгакова						

Копировал: Порфирьева

Формат: А3

Инв.№ подл. | Подпись и дата | Взам. инв.№

Фасад

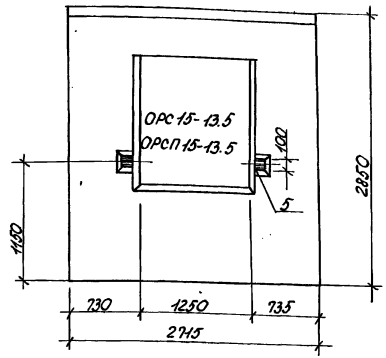

Вид с внутренней стороны

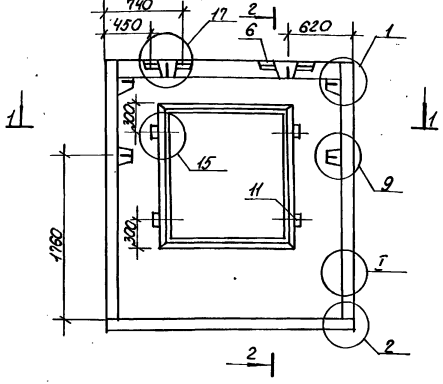

2-2

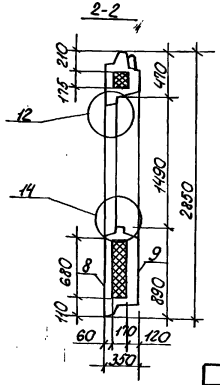

1-1

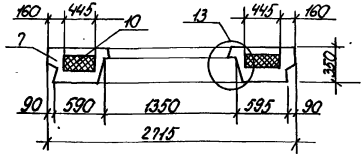

Формат	Зона	Поз.	Обозначение		Наименование	Кол	Примечание
					Документация		
А3			1.100.1-7.2-4	00.00.00.ТО	Техническое описание		
А3			1.100.1-7.2-4	00.00.00.ВУ	Узлы опалубки		
А3			1.100.1-7.2-4	00.00.00.ВС	Узлы армирования		
А3			1.100.1-7.2-5	00.00.00.РС	Ведомость расхода стали		
А3			1.100.1-7.2-5	34.00.00	Заполнение проема		
					Сборочные единицы		
А3		1	1.100.1-7.2-5	04.01.00	КП 27.29.35	1	
А3		2	1.100.1-7.2-6	00.00.16-02	Сетка С9	2	
А3		3	1.100.1-7.2-6	00.00.15-01	Сетка С2	1	
А3		4	1.100.1-7.2-6	00.00.21-01	Сетка ПС2	1	
А3		5	1.100.1-7.2-6	00.00.29	Изделие закладное М3	2	
А3		6	1.100.1-7.2-6	00.00.31	Изделие закладное М5	4	
					Материалы		
		7			Керамзитобетон В12,5 D1500	100	м³
		8			Фактурн. слой нар. γ=2000 кг/м³	0.11	м³
		9			Фактурн. слой внутр. γ=1600 кг/м³	0.07	м³
		10			Утеплитель γ=40 кг/м³	0.58	м³
Б4		11			пробки дерев. 100×100×50	4	шт.

Нач. ПМИ	Печерин		12.89
Гл. констр.	Радашкевич		
Рук. гр.	Стобредова		
Пробер.	Стобредова		
Разраб.	Булгакова		

1.100.1-7.2-5 04.00.00.

Панель наружной стены 3НС 27.29.35-150л

Стадия	Лист	Масштаб
Р	2210 К2	
Лист 1	Листов 2	

СибЗНИИЭП г. Новосибирск

Копировал: Порфирьева Формат А3

Инв. № подл. | Подпись и дата | Взам. инв. №

Армирование наружного слоя

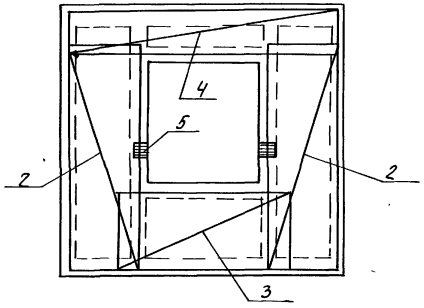

2-2

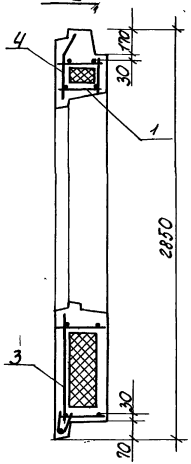

Схема
установки пространственного каркаса

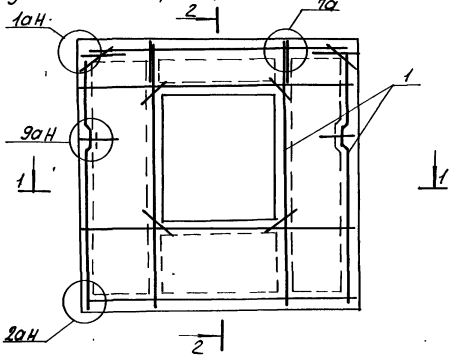

1-1

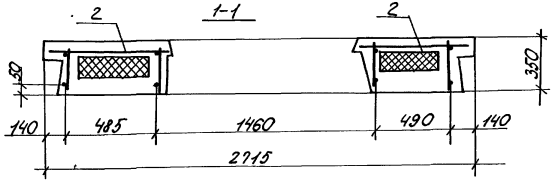

Инв. № подл. | Подпись и дата | Взам. инв. №

1.100.1-1.2-5	04.00.00	Лист 2

Копировал: Порфирьева Формат А3

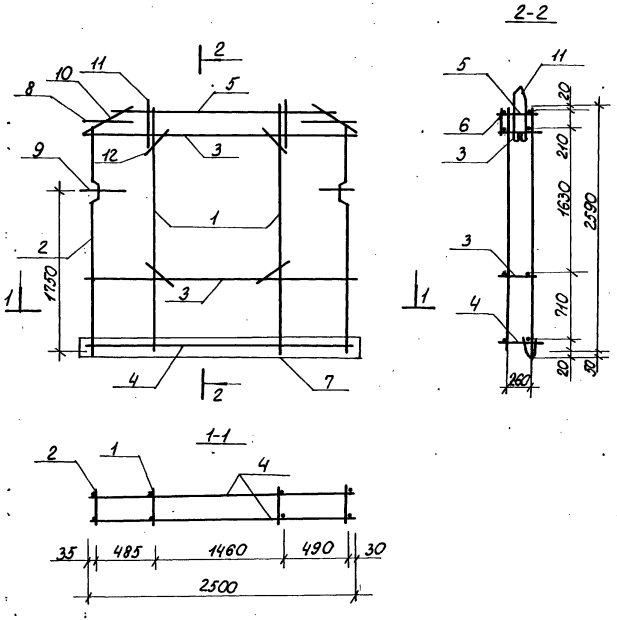

Формат	Зона	Поз.	Обозначение		Наименование	Кол.	Примечание
					Сборочные единицы		
А3		1	1.100.1-7.2-6	00.00.01	Каркас КР1	2	
А3		2	1.100.1-7.2-6	00.00.03	Каркас КР8	2	
А3		3	1.100.1-7.2-6	00.00.02-01	Каркас КР10	2	
А3		4	1.100.1-7.2-6	00.00.05	Каркас КР11	1	
А3		5		-01	Каркас КР12	1	
А3		6	1.100.1-7.2-6	00.00.04-01	Каркас КР13	1	
А3		7	1.100.1-7.2-6	00.00.19-01	Каркас ПК2	1	
					Детали		
А4		8	1.100.1-7.2-6	00.00.23	Анкер А1	2	
А4		9	1.100.1-7.2-6	00.00.24	Анкер А2	2	
А3		10			Ф6АIII ГОСТ 5781-82* ℓ=270	4	0.06 кг
А3		11	1.100.1-7.2-6	00.00.35	Петля П2	2	
Б4		12			Ф5ВрI ГОСТ 6727-80* ℓ=300	8	0,04 кг

Масса каркаса - 21.70 кг

				1.100.1-7.2-5	04.01.00
Нач.АПМ1	Печерин		12.89	Каркас пространственный КП 27.29.35	Стадия: Р; Лист; Листов: 1
Гл.конст.	Радашкевич				СибЗНИИЭП г. Новосибирск
Рук.гр.	Стабредова				
Провер.	Стабредова				
Разраб.	Булгакова				

Копировал: Порфирьева

Формат А3

Инв.№ подл. | Подпись и дата | Взам.инв.№

Фасад

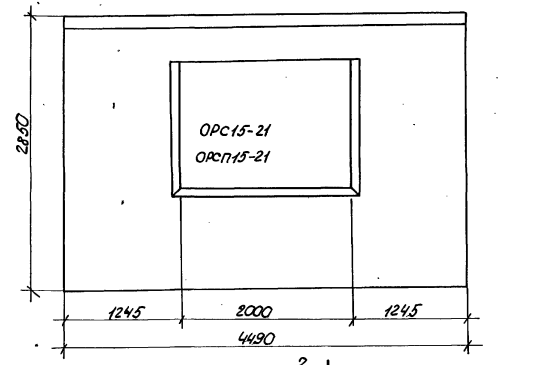

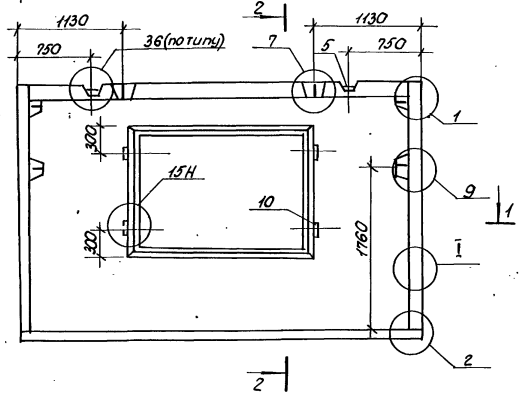

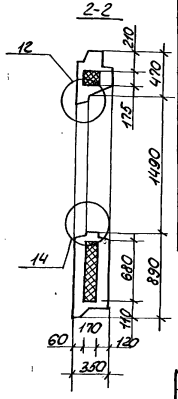

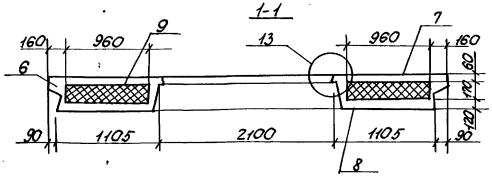

Формат	Зона	Поз.	Обозначение	Наименование	Кол.	Примечание
				Документация		
А3			1.100.1-7.2-4 00.00.007О	Техническое описание		
А3			1.100.1-7.2-4 00.00.00ДЧ	Узлы опалубки		
А3			1.100.1-7.2-4 00.00.00Д5	Узлы армирования		
А3			1.100.1-7.2-5 00.00.00РС	Ведомость расхода стали		
А3			1.100.1-7.2-5 35.00.00	Заполнение проема		
				Сборочные единицы		
А3		1	1.100.1-7.2-5 05.01.00	КП 45.29.35	1	
А3		2	1.100.1-7.2-6 00.00.15-04	Сетка С5	2	
А3		3	1.100.1-7.2-6 00.00.16	Сетка С6	1	
А3		4	1.100.1-7.2-6 00.00.21.02	Сетка ПС3	1	
А3		5	1.100.1-7.2-6 00.00.31	Изделие закладное М5	2	
				Материалы		
		6		Керамзитобетон В12.5 D1500	1.60	м³
		7		Фактурн. слой нар. γ=2000кг/м³	0.18	м³
		8		Фактурн. слой внутр. γ=1600кг/м³	0.12	м³
		9		Утеплитель γ=40 кг/м³	1.14	м³
Б4		10		пробки деревян. 100×100×50	4	шт.

Нач. АПМ	Печерин		12.89
Гл. конст.	Родошкевич		
Рук. гр.	Стабредова		
Провер.	Стабредова		
Разраб.	Булгакова		

1.100.1-7.2-5 05.00.00

Панель наружной стены 3НС 45.29.35-150л

Стадия	Масса	Масштаб
Р	3630 кг	
Лист 1	Листов 2	

СибЗНИИЭП г. Новосибирск

Копировал: Порфирьева Формат А3

Инв. № подл. | Подпись и дата | Взам. инв. №

Армирование наружного слоя

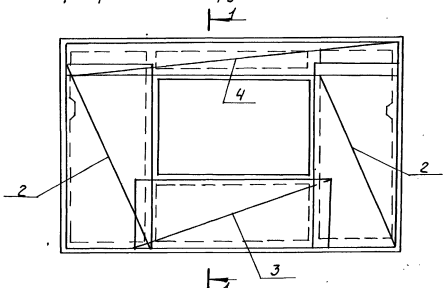

1-1

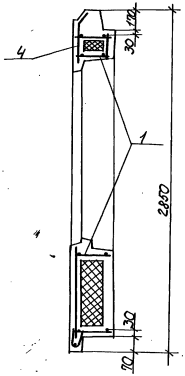

Схема установки пространственного каркаса

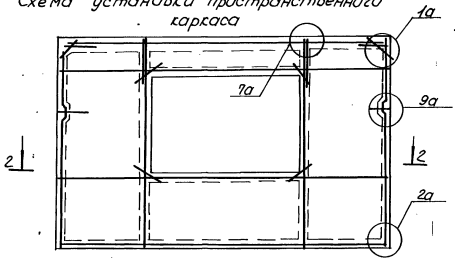

2-2

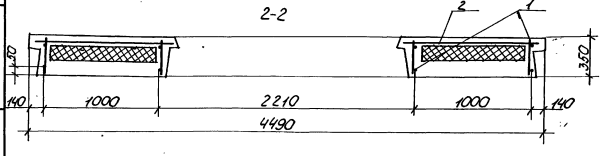

1.100.1-7.2-5	05.00.00	Лист 2

Копировал: Порфирьева Формат А3

Инв.№ подл. | Подпись и дата | Взам. инв.№

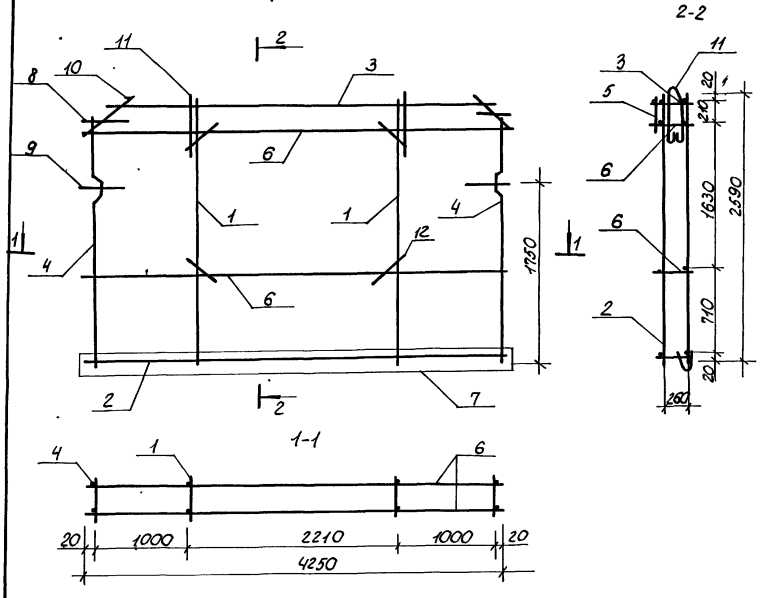

Формат	Зона	Поз.	Обозначение		Наименование	Кол.	Примечание
					Сборочные единицы		
А3		1	1.100.1-7.2-6	00.00.01	Каркас КР1	2	
А3		2		-05	Каркас КР5	1	
А3		3	1.100.1-7.2-6	00.00.05-02	Каркас КР14	1	
А3		4	1.100.1-7.2-6	00.00.03	Каркас КР8	2	
А3		5	1.100.1-7.2-6	00.00.04-02	Каркас КР15	1	
А3		6	1.100.1-7.2-6	00.00.02-02	Каркас КР17	2	
А3		7	1.100.1-7.2-6	00.00.19-02	Каркас ПК3	1	
					Детали		
А4		8	1.100.1-7.2-6	00.00.23	Анкер А1	2	
А4		9	1.100.1-7.2-6	00.00.24	Анкер А2	2	
Б4		10			⌀6 AIII ГОСТ 5781-82* ℓ=270	4	0,06 кг
А4		11	1.100.1-7.2-6	00.00.35	Петля П3	2	
Б4		12			⌀5 Вр I ГОСТ 6727-80* ℓ=300	8	0,04 кг

Масса каркаса - 29.59 кг

					1.100.1-7.2-5	05.01.00	
Нач.АПИ	Печерин		12.89	Каркас пространственный К.П45.29.35	Стадия	Лист	Листов
Гл.конст.	Радашкевич				Р		1
Рук.гр.	Стобредова				СибЗНИИЭП г. Новосибирск		
Провер.	Стобредова						
Разраб.	Бутакова						

Копировал: Порфирьева Формат А3

Инв.№ подл. | Подпись и дата | Взам.инв.№

Фасад

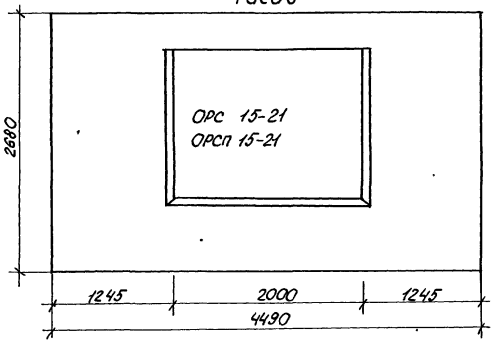

Вид с внутренней стороны

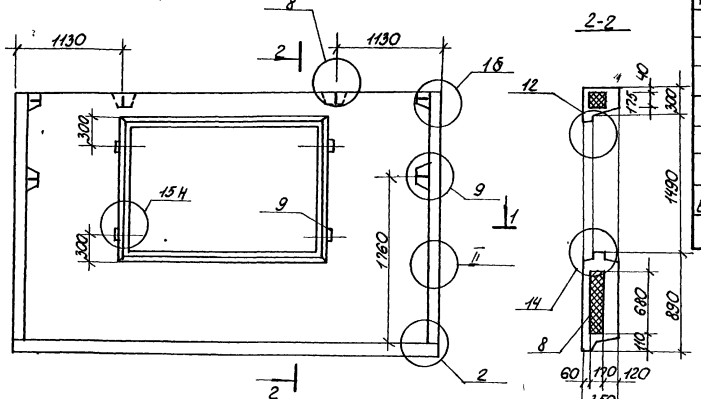

2-2

1-1

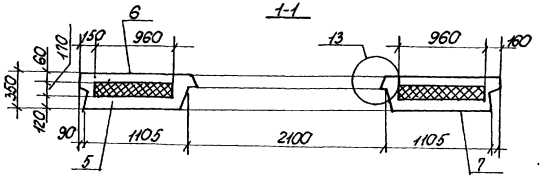

Формат	Зона	Поз.	Обозначение		Наименование	Кол.	Примечание
					Документация		
А3			1.100.1-7.2-4	00.00.00ТО	Техническое описание		
А3			1.100.1-7.2-4	00.00.00ДЧ	Узлы опалубки		
А3			1.100.1-7.2-4	00.00.00АЗ	Узлы армирования		
А3			1.100.1-7.2-5	00.00.00РС	Ведомость расхода стали		
А3			1.100.1-7.2-5	35.00.00	Заполнение проема		
					Сборочные единицы		
А3		1	1.100.1-7.2-5	06.01.00	КП 45.27.35	1	
А3		2	1.100.1-7.2-6	00.00.15-04	Сетка с5	2	
А3		3	1.100.1-7.2-6	00.00.16	Сетка с6	1	
А3		4		-01	Сетка с7	1	
					Материалы		
		5			Керамзитобетон В12,5; D1500	1.50	м³
		6			Фактурн.слой наруж.=2000 кг/м³	0.17	м³
		7			Фактурн.слой внутр.=1500 кг/м³	0.12	м³
		8			Утеплитель δ=40 кг/м³	1.14	м³
Б4		9			Пробки дерев. 100×100×50	4	шт

Нач. АПМ	Печерин		12.89
Гл. констр.	Родойкевич		
Рук. гр.	Стабредова		
Провер.	Стабредова		
Разраб.	Булгакова		

1.100.1-7.2-5 06.00.00.

Панель наружной стены 3НС 45.27.35-150л

Стадия	Масса	Масштаб
Р	3340 кг	
Лист 1	Листов 2	

СибЗНИИЭП г. Новосибирск

Копировал: Порфирьева Формат: А3

Инв.№ подл. | Подпись и дата | Взам. инв.№

Армирование наружного слоя

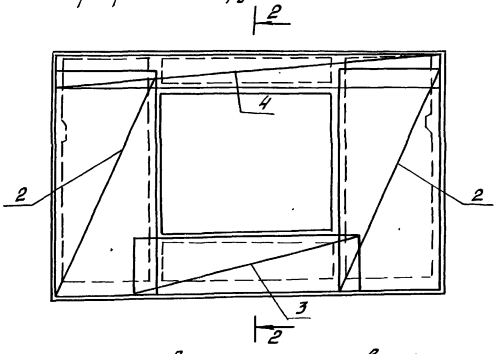

2-2

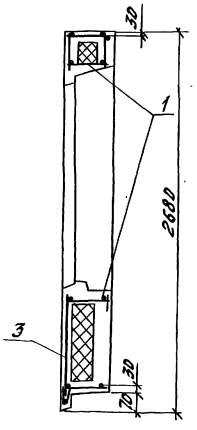

Схема установки пространственного каркаса

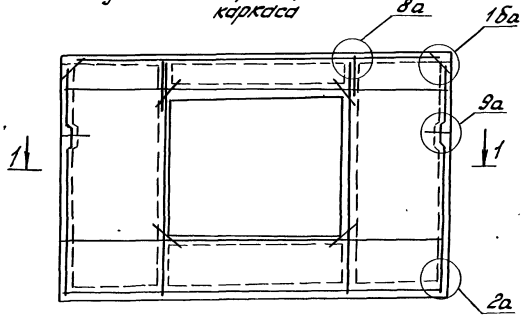

1-1

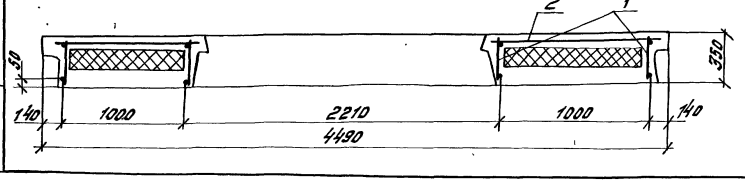

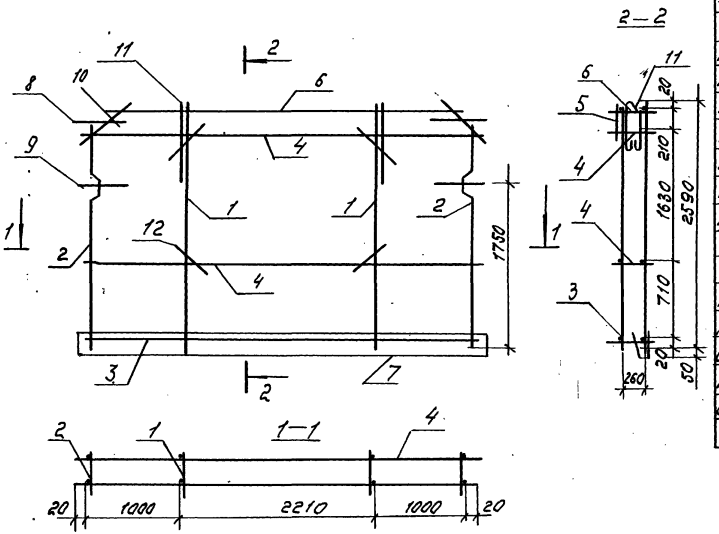

Формат	Зона	Поз.	Обозначение	Наименование	Кол.	Примечание
				Сборочные единицы		
А3		1	1.100.1-7.2-6 00.00.01	Каркас КР1	2	
А3		2	1.100.1-7.2-6 00.00.03	Каркас КР8	2	
А3		3	1.100.1-7.2-6 00.00.01-05	Каркас КР5	1	
А3		4	1.100.1-7.2-6 00.00.02-02	Каркас КР17	2	
А3		5	1.100.1-7.2-6 00.00.04-02	Каркас КР17	1	
А3		6	1.100.1-7.2-6 00.00.05-02	Каркас КР14	1	
А3		7	1.100.1-7.2-6 00.00.19-02	Каркас ПК3	1	
				Детали		
А3		8	1.100.1-7.2-6 00.00.23	Анкер А1	2	
А3		9	1.100.1-7.2-6 00.00.24	Анкер А2	2	
Б.Ч.		10		ФбАIII ГОСТ 5781-82* ℓ=270	4	0.06 кг
А3		11	1.100.1-7.2-6 00.00.35	Петля П3	2	
Б.Ч.		12		Ф5ВрI ГОСТ 6727-80* ℓ=300	8	0.04 кг

Масса каркаса — 229.3 кг

					1.100.1-7.2-5		06.01.00
Нач. АПМ	Печерин			1289	Каркас пространственный КП45.27.35	Стадия	Лист	Листов
Гл. конст.	Родошкевич					Р		1
Рук. гр.	Стабредова					СибЗНИИЭП г. Новосибирск		
Провер.	Стабредова							
Разраб.	Булгакова							

Копир. Ив.

Инв. № подл. | Подпись и дата | Взам. инв. №

Фасад

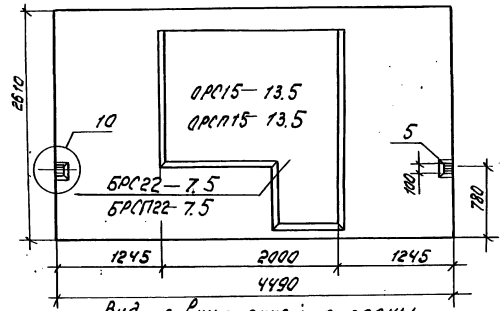

Вид с внутренней стороны.

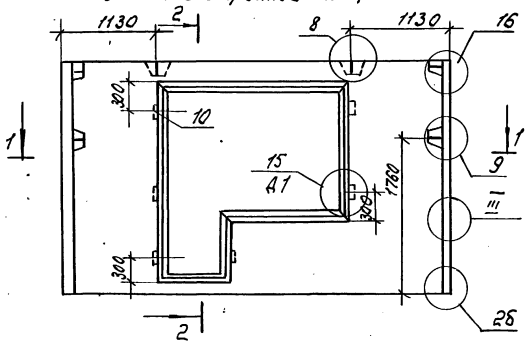

2—2

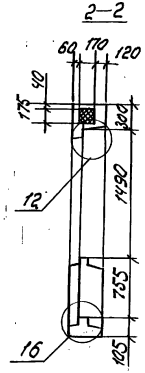

1—1

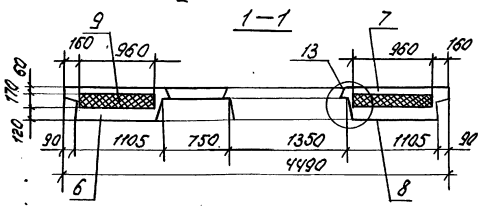

Формат	Зона	Поз.	Обозначение	Наименование	Кол.	Примечание
				Документация		
А3			1.100.1-7.2-4 00.00.007О	Техническое описание		
А3			1.100.1-7.2-4 00.00.00ДЧ	Узлы опалубки		
А3			1.100.1-7.2-4 00.00.00Д5	Узлы армирования		
А3			1.100.1-7.2-5 00.00.00ВО	Ведомость расхода стали		
А3			1.100.1-7.2-5 37.00.00	Заполнение проема		
				Сборочные единицы		
А3		1	1.100.1-7.2-5 07.01.00	КП 45.26.35	1	
А3		2	1.100.1-7.2-6 00.00.16-01	Сетка С7	1	
А3		3	1.100.1-7.2-6 00.0015-04	Сетка С5	2	
А3		4	—01	Сетка С2	1	
А3		5	1.100.1-7.2-6 00.00.27	Изделие закладное М1	2	
				Материалы.		
		6		Керамзитобетон В12.5 D 1500	1.38	м³
		7		Фактурн. слой нар. γ=2000 кг/м³	0.16	м³
		8		Фактурн. слой внутр. γ=1600 кг/м³	0.12	м³
		9		Утеплитель γ=40 кг/м³	1.04	м³
БЧ		10		Пробки деревян. 100×100×50	6	шт.

Нач. АПО	Печерин		12.89
Гл. конст.	Радашевич		
Рук. гр.	Стаброва		
Провер.	Стаброва		
Разраб.	Булгакова		

1.100.1-7.2-5 07.00.00

Панель наружной стены ЗНС45.26.35-150л

Стадия	Масса	Масштаб
Р	3300 кг	
Лист 1	Листов 2	

СибЗНИИЭП г. Новосибирск

Копир. Мал

Формат А3

Инв.№ подл. | Подпись и дата | Взам. инв.№

Армирование наружного слоя

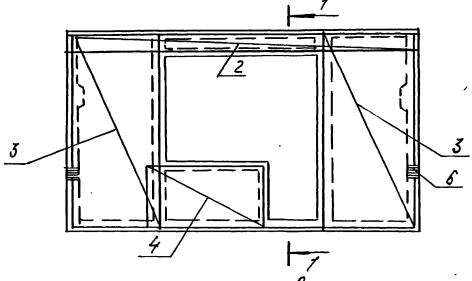

1-1

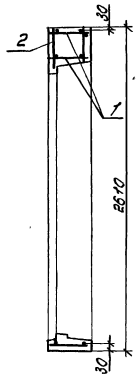

Схема установки пространственного каркаса

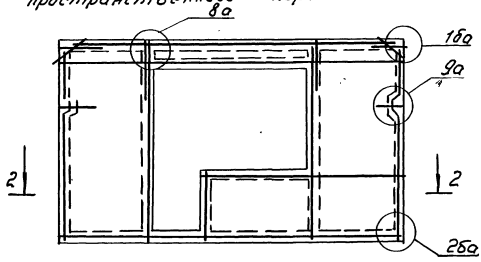

2-2

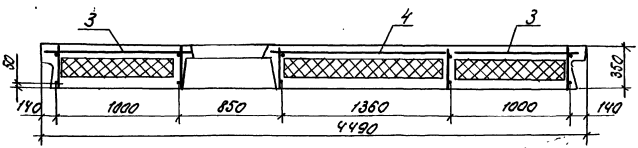

1.100.1-7.2-5	07.00.00	Лист 2

Копир. [illegible]

формат А3

Инв.№ подл. | Подпись и дата | Взам. инв.№

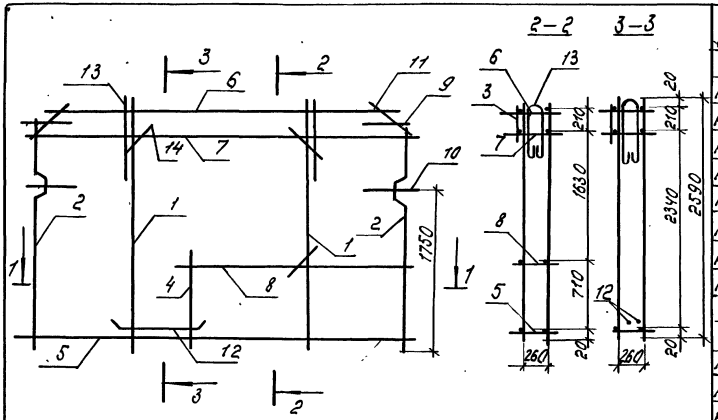

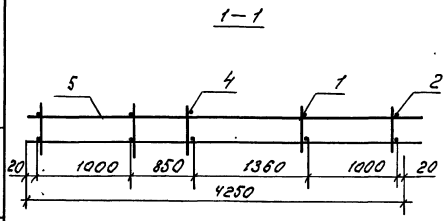

Формат	Зона	Поз.	Обозначение		Наименование	Кол.	Примечание
					Сборочные единицы		
А3		1	1.100.1-7.2-6	00.00.01	Каркас КР1	2	
А3		2	1.100.1-7.2-6	00.00.03	Каркас КР8	2	
А3		3	1.100.1-7.2-6	00.00.04-02	Каркас КР15	1	
А3		4	1.100.1-7.2-6	00.00.01.04	Каркас КР4	1	
А3		5		-05	Каркас КР5	1	
А3		6	1.100.1-7.2-6	00.00.05-02	Каркас КР14	1	
А3		7	1.100.1-7.2-6	00.00.02-02	Каркас КР17	1	
А3		8	1.100.1-7.2-6	00.00.06	Каркас КР18	1	
					Детали		
А3		9	1.100.1-7.2-6	00.00.23	Анкер А1	2	
А3		10	1.100.1-7.2-6	00.00.24	Анкер А2	2	
Б.Ч.		11			ф6А III ГОСТ5781-82, *l=270	4	0.06 кг
А3		12	1.100.1-7.2-6	00.00.02-04	ОС1	2	
А3		13	1.100.1-7.2-6	00.00.35	Петля П3	2	
Б.Ч.		14			ф5Вр I ГОСТ6727-80 *l=300	6	0.04 кг

Марка каркаса — 28.47 кг

				1.100.1-7.2-5	07.01.00		
Нач. АПМ	Печерин		12.89	Каркас пространственный КП45.26.35	Стадия	Лист	Листов
Гл. конст.	Радашкевич				Р		1
Рук. гр.	Стабредова				СНБЗНИИЭП г. Новосибирск		
Провер.	Стабредова						
Разраб.	Булгакова						

Инв. № подл. | Подпись и дата | Взам. инв. №

Копир. | Формат А3

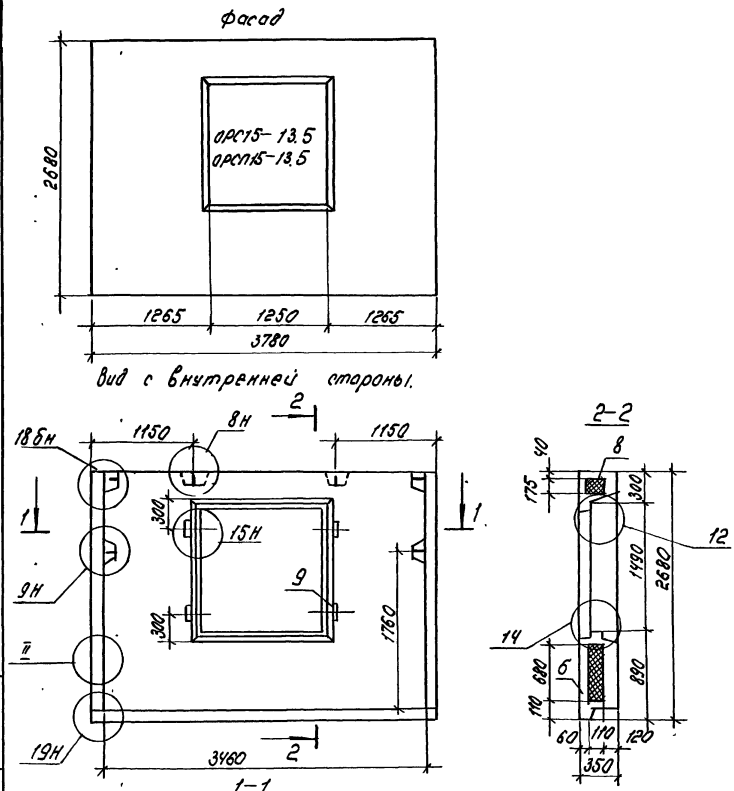

Формат	Зона	Поз.	Обозначение	Наименование	Кол.	Примечание
				Документация		
А3			1.100.1-7.2-4 00.00.00 ТО	Техническое описание		
А3			1.100.1-7.2-4 00.00.00 АУ	Узлы опалубки		
А3			1.100.1-7.2-4 00.00.00 Д5	Узлы армирования		
А3			1.100.1-7.2-5 00.00.00 ВС	Ведомость расхода стали		
А3			1.100.1-7.2-5 34.00.00	Заполнение проема		
				Сборочные единицы		
А3		1	1.100.1-7.2-5 08.01.00	КП 37.27.35	1	
А3		2	1.100.1-7.2-6 00.00.15-04	Сетка С5	2	
А3		3	— 01	Сетка С2	1	
А3		4	1.100.1-7.2-6 00.00.15- 03	Сетка С10	1	
				Материалы		
		5		Керамзитобетон В12.5; D 1500	1.33	м³
		6		Фактурн. слой нар. γ=2000 кг/м³	0.17	м³
		7		Фактурн. слой внутр. γ=1800 кг/м³	0.11	м³
		8		Утеплитель γ=40 кг/м³	0.98	м³
БЧ		9		Пробка дерев. 100×100×50	4	шт.

Нач. АПК	Печерин		12.89
Гл. конст.	Радшкевич		
Рук. гр.	Стаброва		
Провер.	Стаброва		
Разраб.	Булгакова		

1.100.1-7.2-5 08.00.00

Панель наружной стены ЗНС38.27.35-150л

Стадия	Масса	Масштаб
Р	2960 кг	
Лист 1	Листов 2	

СибЗНИИЭП г. Новосибирск

Копиров. Морозова

Инв. № подл. | Подпись и дата | Взам. инв. №

Армирование наружного слоя.

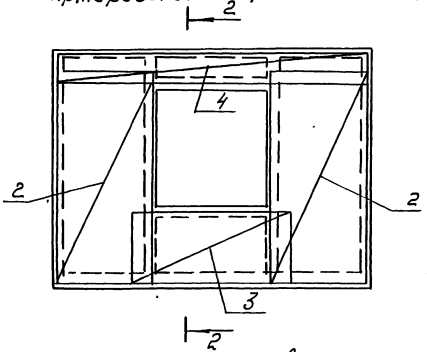

2—2

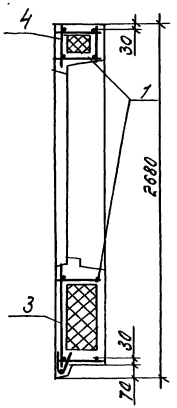

Схема установки пространственного каркаса.

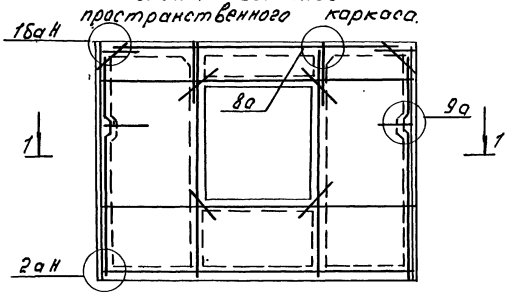

1—1

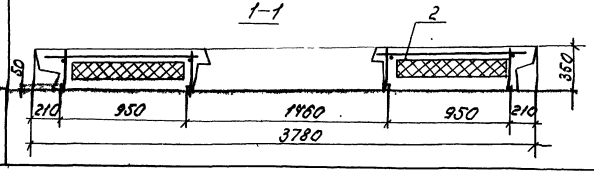

Инв.№ подл. | Подпись и дата | Взам. инв.№

1.100.1-7.2-5	08.00.00	Лист 2

копир. Мо[illegible]

формат А3

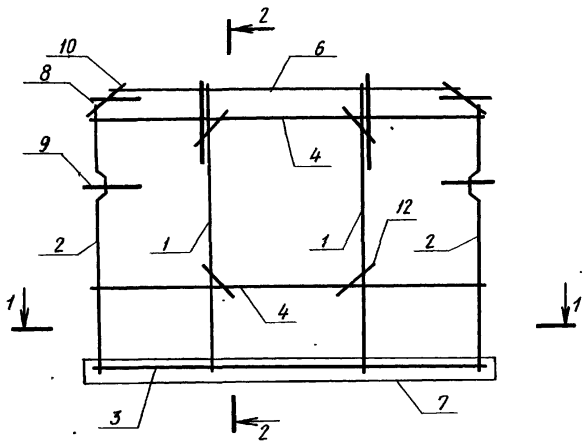

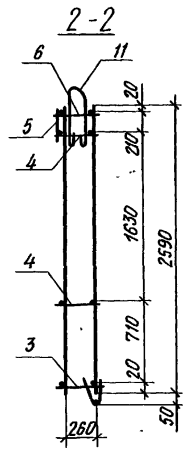

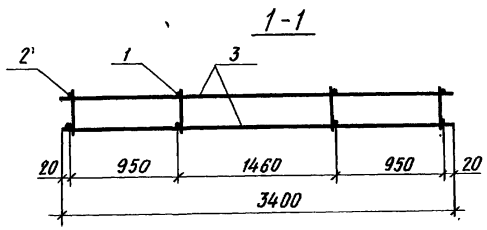

Формат	Зона	Поз.	Обозначение		Наименование	Кол.	Примечание
					Сборочные единицы		
А3		1	1.100.1-7.2-6	00.00.01	Каркас КР1	2	
А3		2	1.100.1-7.2-6	00.00.03	Каркас КР8	2	
А3		3	1.100.1-7.2-6	00.00.05-03	Каркас КР19	1	
А3		4	1.100.1-7.2-6	00.00.02-03	Каркас КР20	2	
А3		5	1.100.1-7.2-6	00.00.04-03	Каркас КР16	1	
А3		6	1.100.1-7.2-6	00.00.05-04	Каркас КР21	1	
А3		7	1.100.1-7.2-6	00.00.19-03	Каркас ПК4	1	
					Детали		
А3		8	1.100.1-7.2-6	00.00.23	Анкер А1	2	
А3		9	1.100.1-7.2-6	00.00.24	Анкер А2	2	
Б.Ч.		10			ф6АIII ГОСТ 5781-82*, ℓ=270	4	0,06 кг
А3		11	1.100.1-7.2-6	00.00.35	Петля П2	2	
Б.Ч.		12			ф5ВрI ГОСТ 6727-80*, ℓ=300	8	0,04 кг

Масса каркаса - 24,92 кг

Нач. АПМ-1	Печерин		12.89
Гл. конст.	Радашкевич		
Рук. гр.	Стабредова		
Провер.	Стабредова		
Разраб.	Булгакова		

1.100.1-7.2-5 08.01.00

Каркас пространственный КП 38.27.35

Стадия	Лист	Листов
Р		1

СибЗНИИЭП г. Новосибирск

Копировал

Формат А3

Инв. № подл. | Подпись и дата | Взам. инв. №

Фасад

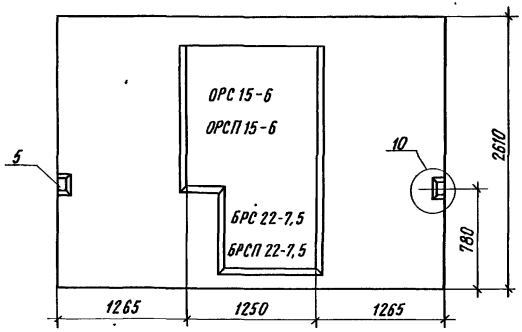

Вид с внутренней стороны

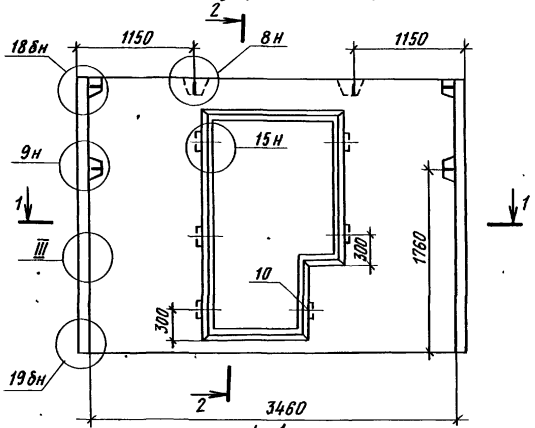

2-2

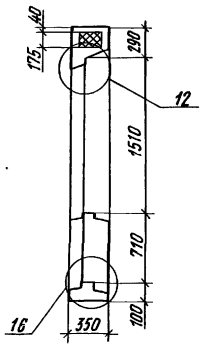

1-1

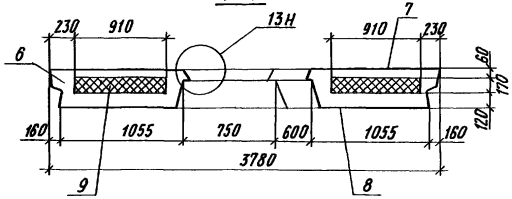

Формат	Зона	Поз	Обозначение		Наименование	Кол.	Примечание
					Документация		
А3			1.100.1-7.2-4	00.00.00 ТО	Техническое описание		
А3			1.100.1-7.2-4	00.00.00 Д4	Узлы опалубки		
А3			1.100.1-7.2-4	00.00.00 Д5	Узлы армирования		
А3			1.100.1-7.2-5	00.00.00 РС	Ведомость расхода стали		
А3			1.100.1-7.2-5	36.00.00	Заполнение проема		
					Сборочные единицы		
А3		1	1.100.1-7.2-5	09.01.00	КП 38.26.35	1	
А3		2	1.100.1-7.2-6	00.00.15-04	Сетка С5	2	
А3		3		-03	Сетка С4	1	
А3		4	1.100.1-7.2-6	00.00.16-03	Сетка С10	1	
А3		5	1.100.1-7.2-6	00.00.27	Изделие закладное М1	2	
					Материалы		
		6			Керамзитобетон В12,5 D1500	1,28	м3
		7			Фактурн. слой нар. γ=2000 кг/м3	0,15	м3
		8			Фактурн. слой внутр. γ=1600 кг/м3	0,10	м3
		9			Утеплитель γ=40 кг/м3	0,88	м2
Б.Ч.		10			Пробки деревянные 100×100×50	6	шт

Нач.ПМ-1	Печерин		12.89
Гл.конст.	Равашкевич		
Рук.гр.	Ставредова		
Привер.	Ставредова		
Разраб.	Булгакова		

1.100.1-7.2-5 09.00.00

Панель наружной стены
3НС 38.26.35-150л

Стадия	Масса	Масштаб
Р	2850 кг	
Лист 1	Листов 2	

СибЗНИИЭП
г. Новосибирск

Копировал — Формат А3

Инв.№подл. | Подпись и дата | Взам.инв.№

Армирование наружного слоя

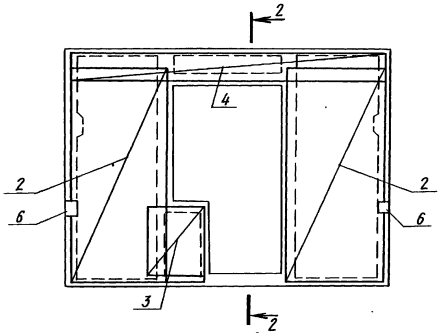

2-2

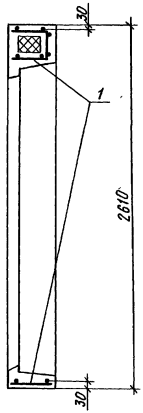

Схема установки пространственного каркаса

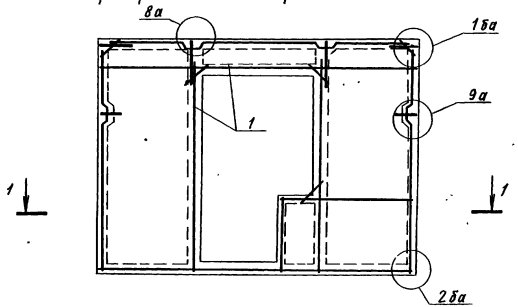

1-1

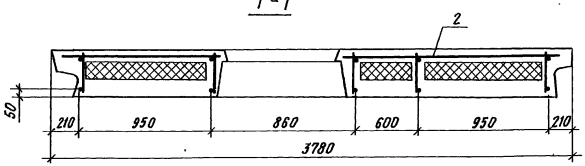

Инв.№ подл. | Подпись и дата | Взам. инв.№

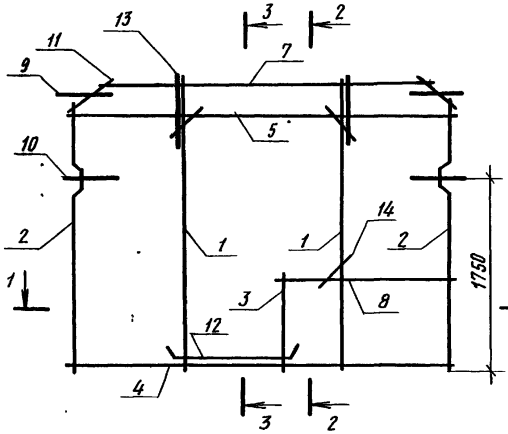

2-2

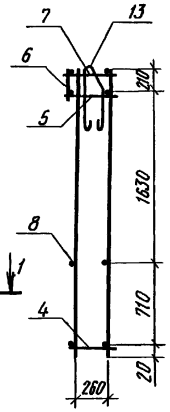

3-3

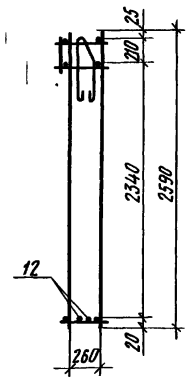

1-1

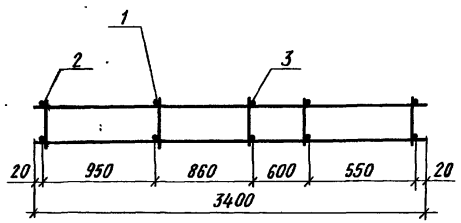

Формат	Зона	Поз.	Обозначение	Наименование	Кол.	Примечание
				Сборочные единицы		
А3		1	1.100.1-7. 2-6 00.00.01	Каркас КР1	2	
А3		2	1.100.1-7. 2-6 00.00.03	Каркас КР8	2	
А3		3	1.100.1-7. 2-6 00.00.01-04	Каркас КР4	1	
А3		4	1.100.1-7. 2-6 00.00.05-03	Каркас КР19	1	
А3		5	1.100.1-7. 2-6 00.00.02-03	Каркас КР20	1	
А3		6	1.100.1-7. 2-6 00.00.04-03	Каркас КР16	1	
А3		7	1.100.1-7. 2-6 00.00.05-04	Каркас КР21	1	
				Детали		
Б.Ч.		8		ф8АIII ГОСТ 5781-82*, ℓ=1520	2	0,64 кг
А3		9	1.100.1-7. 2-6 00.00.23	Анкер А1	2	
А3		10	1.100.1-7. 2-6 00.00.24	Анкер А2	2	
Б.Ч.		11		ф6АIII ГОСТ 5781-82*, ℓ=270	4	0,06 кг
А3		12	1.100.1-7. 2-6 00.00.02-04	ОС1	2	
А4		13	1.100.1-7. 2-6 00.00.35	Петля П2	2	
Б.Ч.		14		ф5Вр1 ГОСТ 6727-80*, ℓ=300	6	0,04 кг

Масса каркаса - 26,03 кг

Инв. № подл. | Подпись и дата | Взам. инв. №

				1.100.1-7.2-5 09.01.00
Нач. КПН-1	Печерин		12.89	
Гл. конст	Радашкевич			Каркас пространственный КП 38.26.35
Рук. гр.	Ставредова			
Провер	Ставредова			
Разраб.	Булгакова			

Стадия	Лист	Листов
Р		1

СибЗНИИЭП г. Новосибирск

Копировал

Формат А3

Фасад

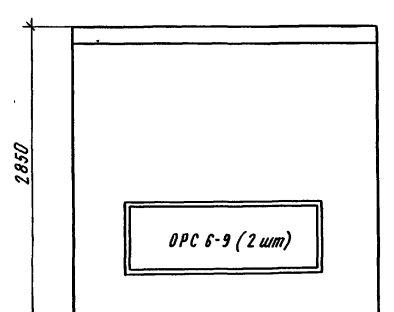

Вид с внутренней стороны

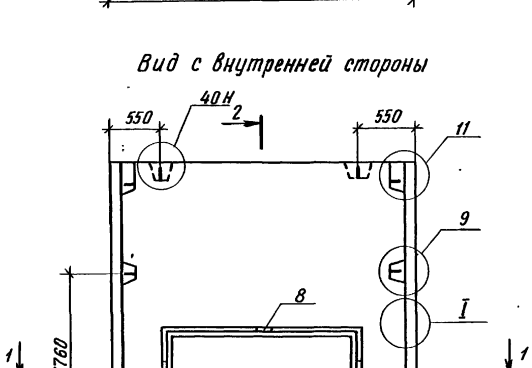

2-2

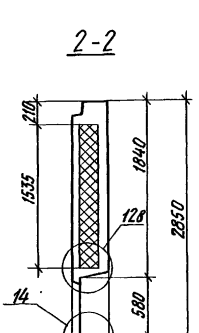

1-1

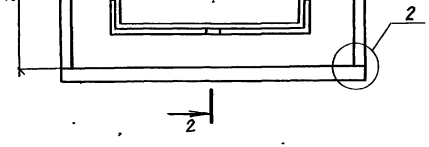

Формат	Зона	Поз.	Обозначение		Наименование	Кол.	Примечание
					Документация		
А3			1.100.1-7.2-4	00.00.00 ТО	Техническое описание		
А3			1.100.1-7.2-4	00.00.00 Д4	Узлы опалубки		
А3			1.100.1-7.2-4	00.00.00 Д5	Узлы армирования		
А3			1.100.1-7.2-5	00.00.00 РС	Ведомость расхода стали		
А3			1.100.1-7.2-5	38.00.00	Заполнение проема		
					Сборочные единицы		
А3		1	1.100.1-7.2-5	10.01.00	КП 30.29.35-15	1	
А3		2	1.100.1-7.2-6	00.00.21	Сетка пс1	1	
А3		3	1.100.1-7.2-6	00.00.18-04	Сетка с11	1	
					Материалы		
		4			Керамзитобетон В12,5 D1500	1,40	м³
		5			Фактурн. слой нар. γ=2000 кг/м³	0,17	м³
		6			Фактурн. слой внутр. γ=1600 кг/м³	0,12	м³
		7			Утеплитель γ=40 кг/м³	0,67	м²
Б.Ч.		8			Пробки деревян. 100×100×50	4	шт.

Нач.МПМ-1	Печерин		12.89
Гл.конст.	Радашкевич		
Рук. гр.	Стафеедова		
Провер.	Стафеедова		
Разраб.	Булгакова		

1.100.1-7.2-5 10.00.00

Панель наружной стены 3НС 30.29.35-150л-1

Стадия	Масса	Масштаб
Р	3040 кг	
Лист 1	Листов 2	

Смб ЗНИИЭП г. Новосибирск

Копировал

Формат А3

Инв.№ подл. | Подпись и дата | Взам.инв.№

Армирование наружного слоя

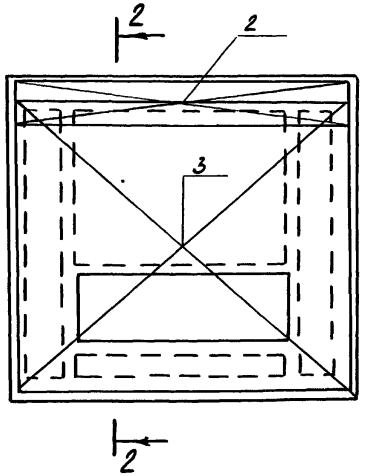

2-2

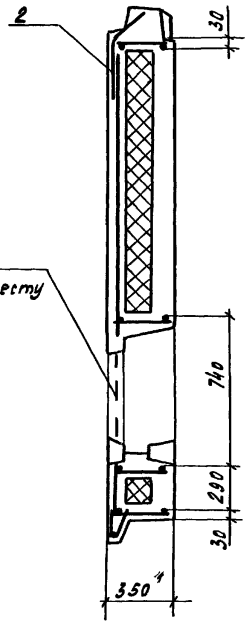

Схема установки пространственного каркаса

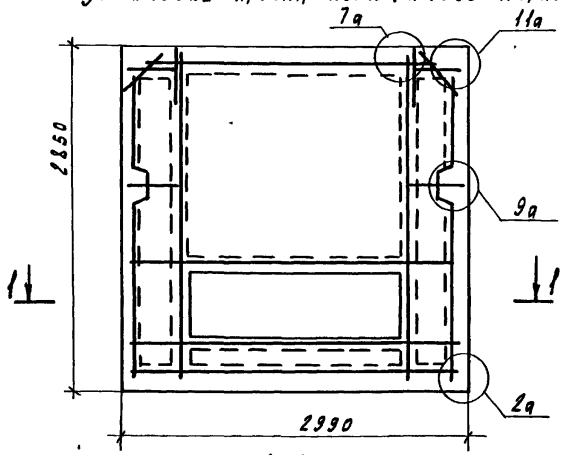

1-1

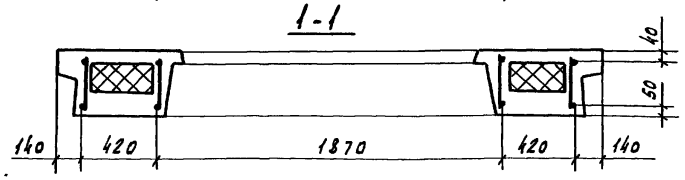

Инв.№ подл.	Подпись и дата	Взам. инв.№

1.100.1-7.2-5	10.00.00	Лист 2

Копировал Кириенко

Формат А3

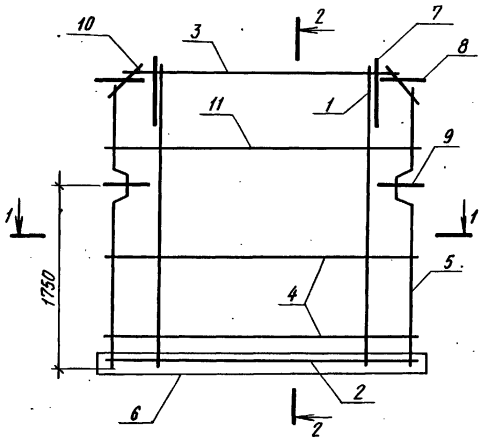

2-2

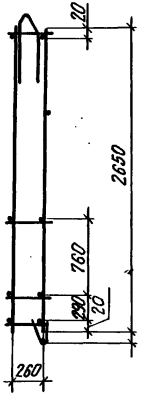

1-1

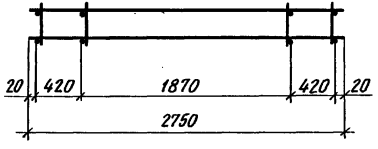

Формат	Зона	Поз.	Обозначение	Наименование	Кол.	Примечание
				Сборочные единицы		
А3		1	1.100.1-7.2-6 00.00.01-01	Каркас КР6	2	
А3		2	-02	Каркас КР2	1	
А3		3	-03	Каркас КР3	1	
А3		4	1.100.1-7.2-6 00.00.02	Каркас КР7	2	
А3		5	1.100.1-7.2-6 00.00.03	Каркас КР8	1	
А3		6	1.100.1-7.2-6 00.00.19	Каркас ПК1	1	
				Детали		
А3		7	1.100.1-7.2-6 00.00.35	Петля П3	2	
А3		8	1.100.1-7.2-6 00.00.23	Анкер А1	2	
А3		9	1.100.1-7.2-6 00.00.24	Анкер А2	2	
Б.Ч.		10		ф6 AIII ГОСТ 5781-82*, ℓ=270	4	0,06 кг
Б.Ч.		11		ф6 AIII ГОСТ 5781-82*, ℓ=2750	1	0,61 кг

Масса каркаса - 19,40 кг

				1.100.1-7.2-5 10.01.00		
Нач. АПМ-1	Печерин		12.89	Каркас пространственный КП 30.29.35-1	Стадия: Р	Лист:	Листов: 1
Гл. конст.	Радашкевич				СибЗНИИЭП г. Новосибирск		
Рук. гр.	Стабредова						
Провер	Стабредова						
Разраб.	Булгакова						

Копировал

Формат А3

Инв. № подл. | Подпись и дата | Взам. инв. №

Формат	Зона	Поз.	Обозначение		Наименование	Кол.	Примечание
					Документация		
А3			1.100.1-7.2-5	11.00.00	Сборочный чертеж	X	
А3			1.100.1-7.2-4	00.00.00Д4	Узлы опалубки	X	
А3			1.100.1-7.2-4	00.00.00Д5	Узлы армирования	X	
А3			1.100.1-7.2-4	00.00.00ТО	Техническое описание	X	
А3			1.100.1-7.2-5	00.00.00РС	Ведомость расхода стали	X	
А3			1.100.1-7.2-5	38.00.00	Заполнение проема	X	
					Сборочные единицы		
А3		1	1.100.1-7.2-5	11.01.00	КП 60.29.35	1	
А3		2	1.100.1-7.2-6	00.00.21	Сетка ПС1	2	
А3		3	1.100.1-7.2-6	00.00.16-04	С 11	2	
					Материалы		
		4			Керамзитобетон В12,5; Д1500	2.59	м³
		5			Фактурн. слой нар $\gamma = 2000$ кг/м³	0.32	м³
		6			Фактурн. слой внутр. $\gamma = 1600$ кг/м³	0.24	м³
		7			Утеплитель $\gamma = 40$ кг/м³	1.46	м³
Б4		8			Пробки дер. 100×100×50	8	шт

				1.100.1-7.2-5	11.00.00		
Нач. АПМ	Печерин		12.89	Панель наружной стены ЗНС 60.29.35-150 л	Стадия	Лист	Листов
Гл. констр.	Радашкевич				Р		1
Рук. гр.	Стобредова				СибЗНИИЭП г. Новосибирск		
Разраб.	Стобредова						
Провер.	Булгакова						

Инв. № подл. | Подпись и дата | Взам. инв. №

Копировал: Порфирьева

Формат: А3

Вид с внутренней стороны

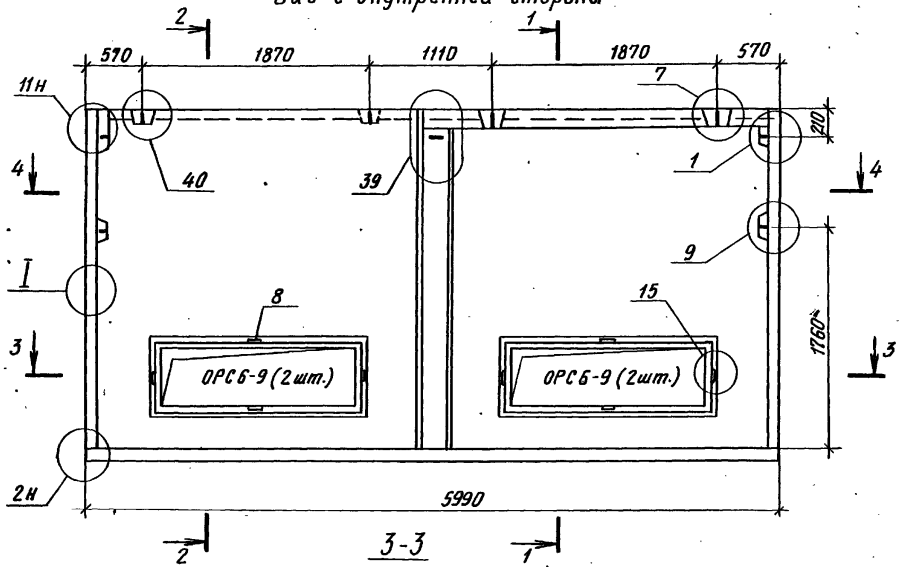

1-1

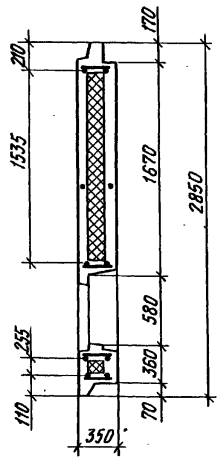

2-2

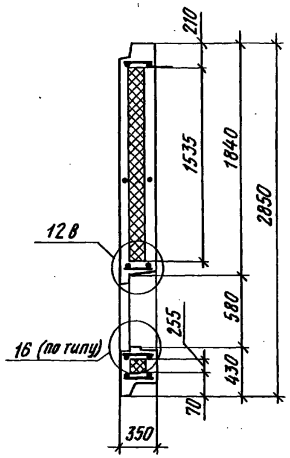

3-3

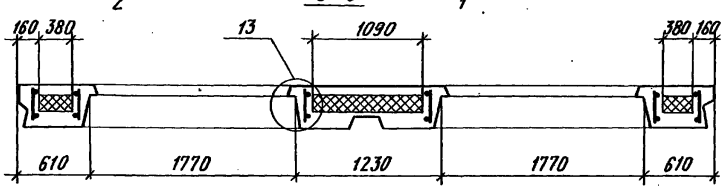

4-4

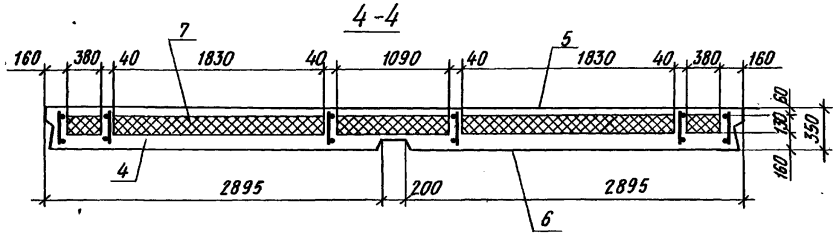

Нач.АПМ-1	Печерин		12.89
Гл.констр	Радашкевич		
Рук.гр	Ставредова		
Провер.	Ставредова		
Разраб.	Булгакова		

1.100.1-7.2-5 11.00.00 СБ

Панель наружной стены
ЗНС 60.29.35-150 л
Сборочный чертеж

Стадия	Масса	Масштаб
Р	5620 кг	
Лист 1	Листов 2	

СибЗНИИЭП
г. Новосибирск

Копировал

Формат А3

Инв.№ подл. | Подпись и дата | Взам. инв.№

Схема установки пространственного каркаса КП 60.29.35

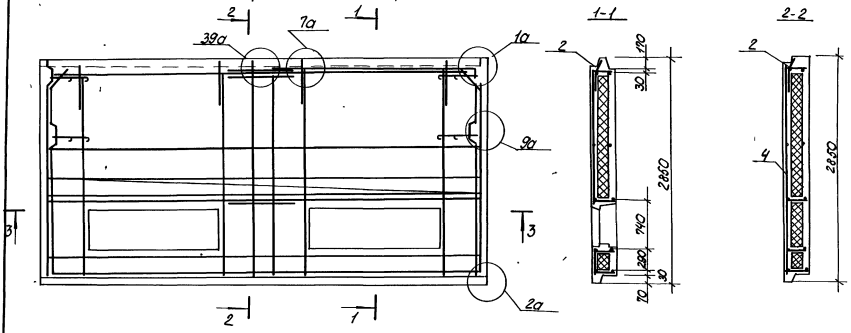

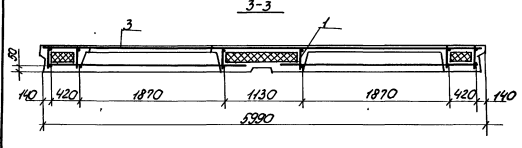

Схема армирования наружного слоя

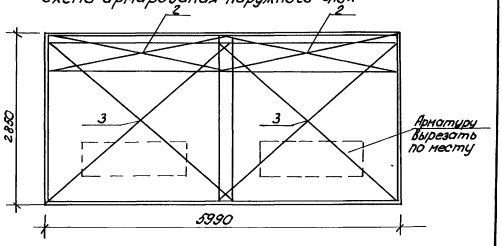

1.100.1-7.2-5	11.00.00	Лист 2

Копировал: Порфирьева

Формат А3

Инв. № подл. | Подпись и дата | Взам. инв. №

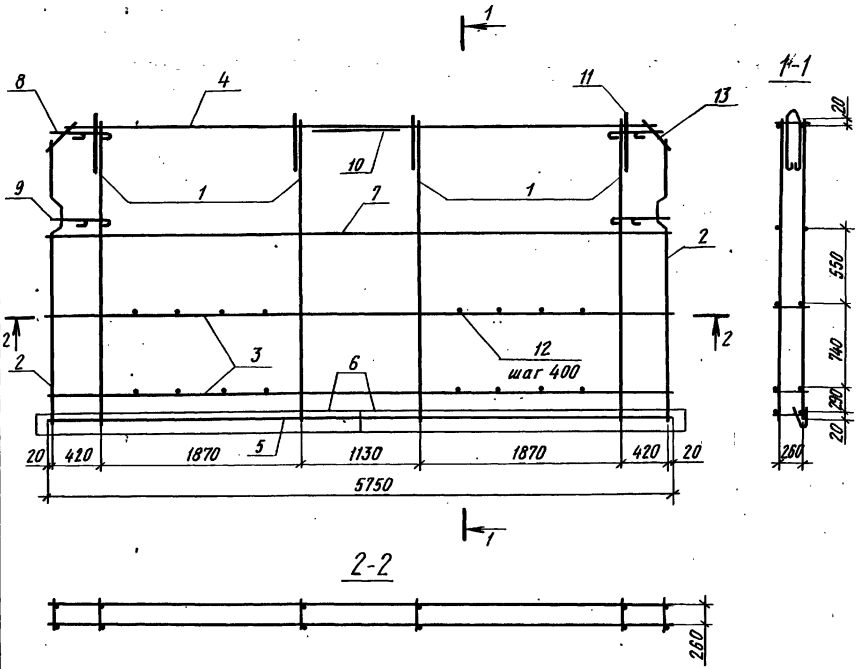

Формат	Зона	Поз.	Обозначение		Наименование	Кол.	Примечание
					Сборочные единицы		
А3		1	1.100.1-7.2-6	00.00.01	Каркас КР1	4	
А3		2	1.100.1-7.2-6	00.00.03	Каркас КР8	2	
А3		3	1.100.1-7.2-6	00.00.07	Каркас КР22	2	
А3		4		-01	Каркас КР23	1	
А3		5		-02	Каркас КР24	1	
А3		6	1.100.1-7.2-6	00.00.19	Каркас ПК1	2	
					Детали		
Б.Ч.		7			ф6АIII ГОСТ 5781-82*, ℓ=5750	2	1,28 кг
А4		8	1.100.1-7.2-6	00.00.23	Анкер А1	2	
А4		9	1.100.1-7.2-6	00.00.24	Анкер А2	2	
А4		10	1.100.1-7.2-6	00.00.26	Анкер А4	1	
А3		11	1.100.1-7.2-6	00.00.35	Петля П5	4	
Б.Ч.		12			ф4ВрI ГОСТ 6727-80*, ℓ=300	16	0,03 кг
Б.Ч.		13			ф6АIII ГОСТ 5781-82*, ℓ=270	4	0,06 кг

Масса каркаса - 46.62 кг

Нач. АПМ-1	Печерин		12.89
Гл. конст.	Радашкевич		
Рук. гр	Стадредова		
Провер	Стадредова		
Разраб.	Булгакова		

1.100.1-7.2-5 11.01.00

Каркас пространственный КП 60.29.35

Стадия	Лист	Листов
Р		1

Сиб ЗНИИЭП г. Новосибирск

Копировал

Формат А3

Инв. № подл. | Подпись и дата | Взам. инв. №

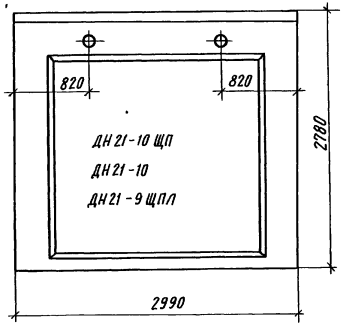

Вид с внутренней стороны

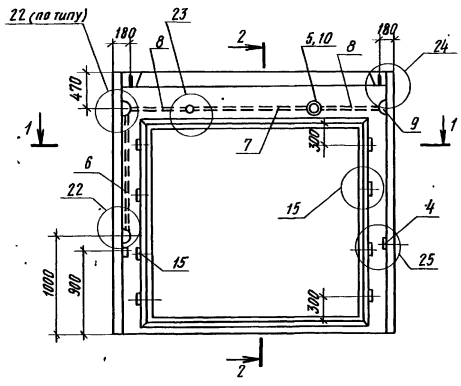

2-2

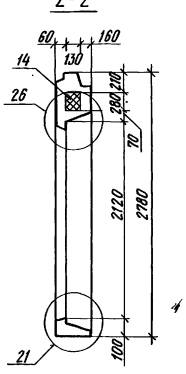

1-1

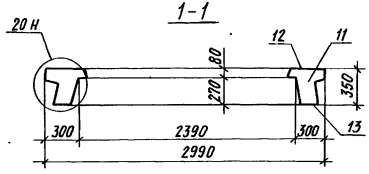

Формат	Зона	Поз.	Обозначение	Наименование	Кол.	Примечание
				Документация		
А3			1.100.1-7.2-4 00.00.00 Д4	Узлы опалубки	×	
А3			1.100.1-7.2-4 00.00.00 Д5	Узлы армирования	×	
А3			1.100.1-7.2-4 00.00.00 ТО	Техническое описание	×	
А3			1.100.1-7.2-4 00.00.00 РС	Ведомость расхода стали	×	
А3			1.100.1-7.2-5 39.00.00	Заполнение проема	×	
				Сборочные единицы		
А3		1	1.100.1-7.2-5 12.01.00	КП 30.29.35-8	1	
А3		2	1.100.1-7.2-6 00.00.16-05	Сетка С12	2	
А3		3	00.00.21	ПС1	1	
А4		4	1.100.1-7.2-6 00.00.34	Изделие закладное М8	2	
				Детали		
А3		5	1.100.1-7.2-5 42.00.00	Тр. 1	2	
А3		6	-01	Тр. 2	1	
А3		7	-02	Тр. 3	1	
А3		8	-03	Тр. 4	2	
				Стандартные изделия		
Б.Ч.		9	ТУ36-2682-85	Коробка л245 У3 (отв.)	3	
Б.Ч.		10	ТУ36-2682-85	Коробка л 256 У3 (унив.)	4	
				Материалы		
		11		Керамзитобетон В12,5 Д1500	0,72	м³
		12		Фактур. слой нар. γ=2000 кг/м³	0,07	м³
		13		Фактур. слой внут. γ=1800 кг/м³	0,03	м³
		14		Утеплитель γ=40 кг/м³	0,09	м²
Б.Ч.		15		Пробка дер. 50×100×210	8	шт

Нач. МПМ-1	Печерин		12.89
Гл. конст.	Радашкевич		
Рук. гр.	Стабредова		
Провер.	Стабредова		
Разраб.	Булгакова		

1.100.1-7.2-5 12.00.00

Панель наружной стены ЗНС 30.28.35-150 л

Стадия	Масса	Масштаб
Р	1600 кг	
Лист 1	Листов 2	

СибЗНИИЭП г. Новосибирск

Копировал Формат А3

Инв. № подл. | Подпись и дата | Взам. инв. №

Схема установки пространственного каркаса

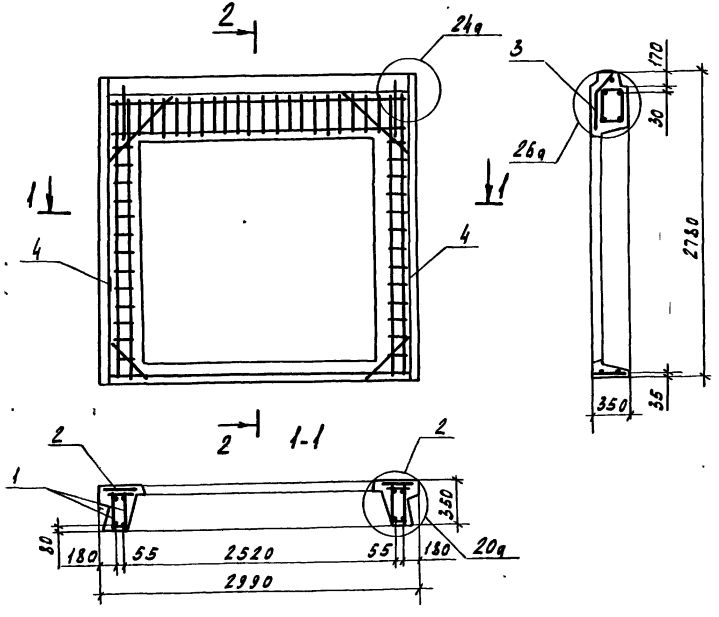

Армирование наружного слоя

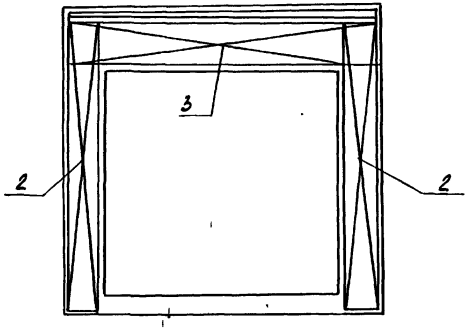

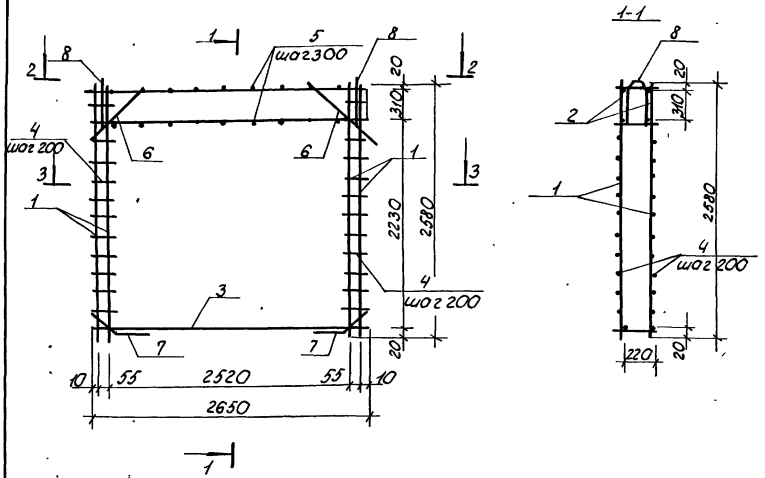

Формат	Зона	Поз.	Обозначение	Наименование	Кол.	Примеч.
				Сборочные единицы		
А3		1	1.100.1-7.2-6 00.00.04	Каркас КР25	4	
А3		2	-01	Каркас КР26	2	
А3		3	-02	Каркас КР27	1	
				Детали		
Б4		4		ф4Вр-I ГОСТ6727-80*, ℓ=100	48	0.01кг
Б4		5		ф4Вр-I ГОСТ6727-80* ℓ=300	18	0.03кг
Б4		6		ф6А-III ГОСТ5781-82* ℓ=750	4	0.17кг
Б4		7		ф6А-III ГОСТ5781-82* ℓ=600	4	0.13кг
А3		8	1.100.1-7.2-6 00.00.35	Петля П1	2	

Масса каркаса – 25.06 кг

				1.100.1-7.2-5		12.01.00	
Нач. АПМ	Печерин		12.89	Каркас пространственный К.П30.28.35	Стадия	Лист	Листов
Гл. констр.	Радашкевич				Р		1
Рук. гр.	Столбредова				СибЗНИИЭП г. Новосибирск		
Провер.	Столбредова						
Разраб.	Бунгакова						

Копировал: Порфирьева Формат А3

Инв. № подл. | Подпись и дата | Взам. инв. №

Рис.1 Фасад

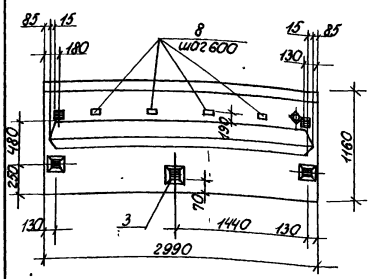

Рис.2 Фасад

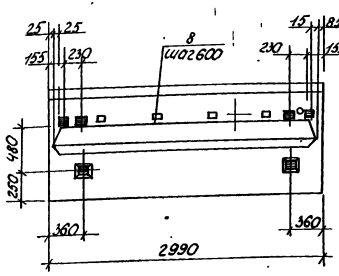

Вид внутренней стороны

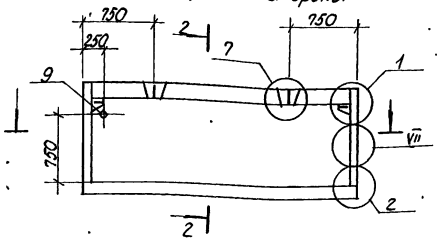

2-2

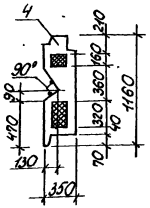

1-1

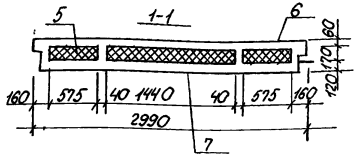

Обозначение		Марка	Рис.	Примечание
1.100.1-7.2-5	13.00.00	3НС30.12.35-150л-5	1	для 3 эт. блок-секц.
	-01	3НС30.12.35-150л-5	2	для 9-эт. блок-секц.

Формат	Зона	Поз.	Обозначение		Наименование	Кол. на блок —	Кол. на блок 01	Примечание
					Документация			
А3			1.100.1-7.2-4	00.00.00 ТО	Техническое описание	×	×	
А3			1.100.1-7.2-4	00.00.00 Д4	Узлы опалубки	×	×	
А3			1.100.1-7.2-4	00.00.00 Д5	Узлы армирования	×	×	
А3			1.100.1-7.2-5	00.00.00 ВС	Ведомость расхода стали	×	×	
					Сборочные единицы			
А3		1	1.100.1-7.2-5	13.01.00	КП 30.12.35-1	1	1	
А3		2	1.100.1-7.2-6	00.00.21	Сетка ПС1	1	1	
А3		3	1.100.1-7.2-6	00.00.27	Изделие закладное М1	5	6	
					Материалы			
		4			Керамзитобетон В12,5; D 1500	0,71	0,71	м³
		5			Утеплитель γ = 40 кг/м³	0,22	0,22	м³
		6			Фактурный слой нар. γ = 2000 кг/м³	0,06	0,06	м³
		7			Фактурный слой, внутр. γ = 1600 кг/м³	0,04	0,04	м³
Б4		8			Пробка деревянная 40×40×60	4	4	шт
Б4		9	ГОСТ 3262-75*		Труба 65×3,2 ℓ = 350 мм	1	1	2,00 кг

Нач. АПМ	Печерин		12.89
Гл. конст.	Родашкевич		
Рук. гр.	Спабредова		
Провер.	Спабредова		
Разраб.	Бычкакова		

1.100.1-7.2-5 13.00.00

Панель наружной стены 3НС30.12.35-150л-1

Стадия	Масса	Масштаб
Р	1420 кг	
Лист 1	Листов 2	

СибЗНИИЭП г. Новосибирск

Копировал: Порфирьева Формат А3

Инв. № подл. | Подпись и дата | Взам. инв. №

Схема армирования наружного слоя

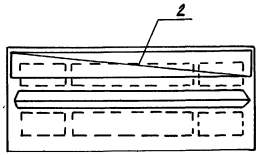

Схема установки пространственного каркаса

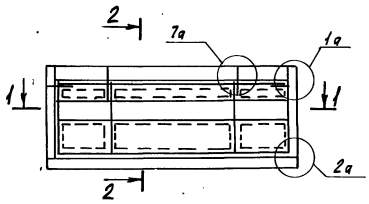

2-2

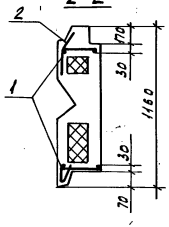

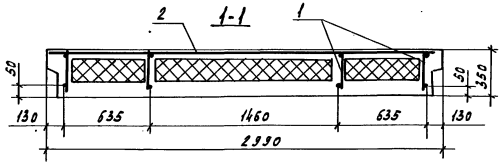

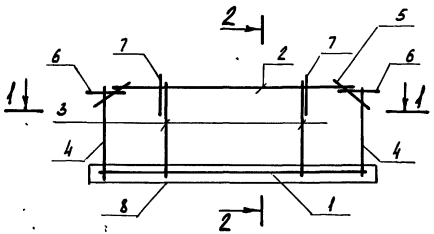

2-2

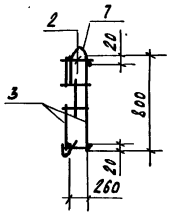

1-1

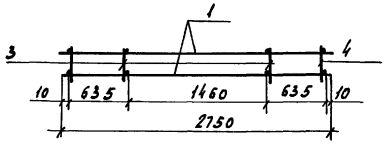

Формат	Зона	Поз.	Обозначение	Наименование	Кол.	Примечание
				Сборочные единицы		
А3		1	1.100.1-7.2-6 00.00.01-02	Каркас КР2	1	
А3		2	-03	Каркас КР3	1	
А3		3	1.100.1-7.2-6 00.00.09	Каркас КР28	2	
А3		4	-01	Каркас КР29	2	
А3		8	1.100.1-7.2-6 00.00.19	Каркас ПК1	1	
				Детали		
БЧ		5		ф6 А-III ГОСТ 5781-82* ℓ=270	4	0.06 кг
А3		6	1.100.1-7.2-6 00.00.23	Анкер А1	2	
А3		7	1.100.1-7.2-6 00.00.35	Петля П1	2	

Масса каркаса - 10.71 кг

				1.100.1-7.2-5	13.01.00	
Нач.АПМ	Печерин		12.89			
Гл.конст.	Редашкевич			Каркас пространственный КП 30.12.35-1	Стадия: Р; Лист: —; Листов: 1	
Рук.гр.	Стафеедова					
Провер.	Стафеедова				СибЗНИИЭП г.Новосибирск	
Разраб.	Булгакова					

Копировал Кириенко Формат А3

Инв.№ подл. | Подпись и дата | Взам.инв.№

Рис. 1 Фасад

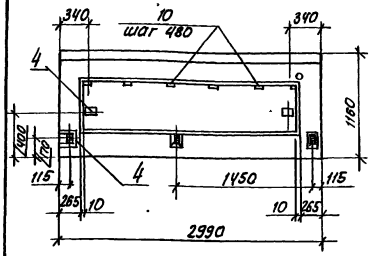

Рис. 2. Фасад

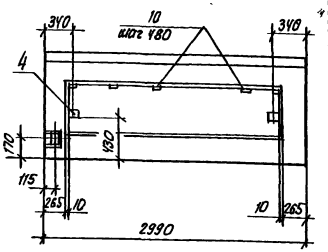

Вид с внутренней стороны

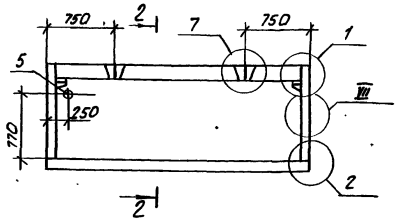

2-2

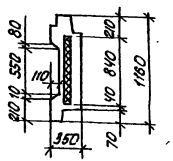

1-1

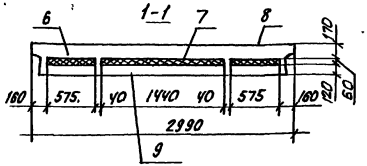

Формат	Зона	Поз.	Обозначение	Наименование	Кол. на шт.		Примечание
				Документация			
А3			1.100.1-7.2-4 ПО.00.00 ДЧ	Узлы опалубки	×	×	
А3			1.100.1-7.2-4 ПО.00.00 Д5	Узлы армирования	×	×	
А3			1.100.1-7.2-4 ПО.00.00 ТО	Техническое описание	×	×	
А3			1.100.1-7.2-5 ПО.00.00 РС	Ведомость расхода стали	×	×	
				Сборочные единицы			
А3		1	1.100.1-7.2-5 14.01.00	Кп 30.12.35-2	1	1	
А3		2	1.100.1-7.2-6 00.00.21	Сетка ПС1	1	1	
А3		3	1.100.1-7.2-6 00.00.15	Сетка С1	1	1	
А3		4	1.100.1-7.2-6 00.00.27	Изделие закладное М1	5	3	
				Стандартные изделия			
Б4		5	ГОСТ 3262-75*	Труба 63×3,2; l=350	1	1	2,00 кг
				Материалы			
		6		Керамзитобетон В12,5; Д1500	0,70	0,70	м³
		7		Утеплитель γ=40 кг/м²	0,13	0,13	м³
		8		Фактурный слой нар. γ=2000 кг/м³	0,04	0,04	м³
		9		Фактурный слой внутр. γ=1800 кг/м³	0,04	0,04	м³
Б4		10		Пробка деревянная 40×40×60	6	6	шт

Утеплитель в местах установки закладных деталей вырезать по месту

Обозначение	Марка	Кол.	Примечание
1.100.1-7.2-5 14.00.00	ЗНС 30.12.35-150Л-2	1	для 5-эт. блок-секц.
-01	ЗНС 30.12.35-150Л-2	2	для 9-эт. блок-секц.

Нач. арх.	Печерин		12.89
Гл. конст.	Родашкевич		
Рук. гр.	Ставредова		
Провер.	Ставредова		
Разраб.	Булгакова		

1.100.1-7.2-5 14.00.00

Панель наружной стены ЗНС 30.12.35-150Л-2

Стадия	Масса	Масштаб
Р	1360 кг	1:40
Лист 1	Листов 2	

СибЗНИИЭП г. Новосибирск

Копировал: Стефарец

Формат А3

Инв. № подл. | Подпись и дата | Взам. инв. №

Схема армирования наружного слоя

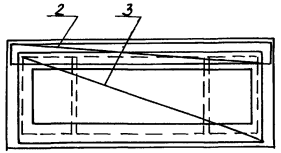

Схема установки пространственного каркаса

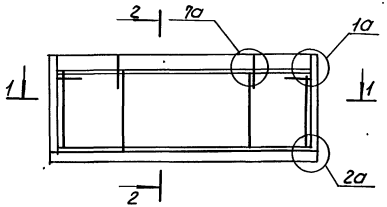

2-2

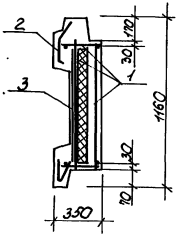

1-1

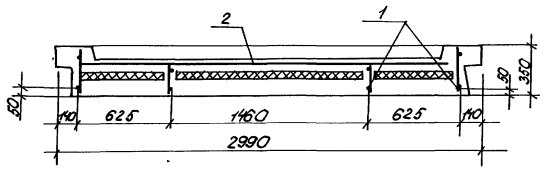

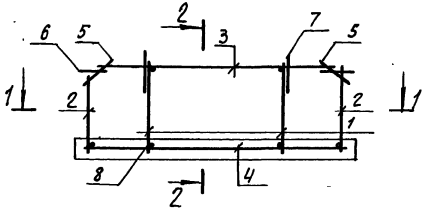

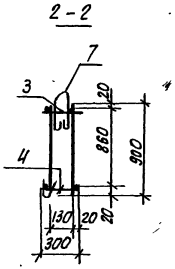

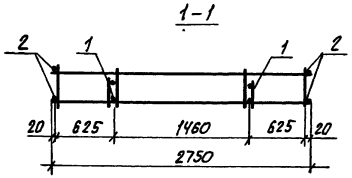

Формат	Зона	Поз	Обозначение	Наименование	Кол.	Примечание
				Сборочные единицы		
А3		1	1.100.1-7.2-6 00.00.06-01	Каркас КР31	2	
А3		2	1.100.1-7.2-6 00.00.05-05	Каркас КР30	2	
А3		3	1.100.1-7.2-6 00.00.01-03	Каркас КР3	1	
А3		4	-02	Каркас КР2	1	
А3		9	1.100.1-7.2-6 00.00.19	Каркас ПК1	1	
				Детали		
Б4		5		ф6А III ГОСТ 5781-82* ℓ=270	4	0.06 кг
А3		6	1.100.1-7.2-6 00.00.23	Анкер А1	2	
А3		7	1.100.1-7.2-6 00.00.35	Петля П1	2	
Б4		8		ф4ВрI ГОСТ 6727-80* ℓ=300	6	0.03 кг

Масса каркаса - 11.27 кг

				1.100.1-7.2-5	14.01.00		
Нач.апм.1	Печерин		12.89	Каркас пространственный КП30.12.55-2	Стадия	Лист	Листов
Гл.конст.	Радашкевич				Р		1
Рук.гр.	Стабредова				СибЗНИИЭП г. Новосибирск		
Провер.	Стабредова						
Разраб.	Булгакова						

Копировал: Печерин

формат А3

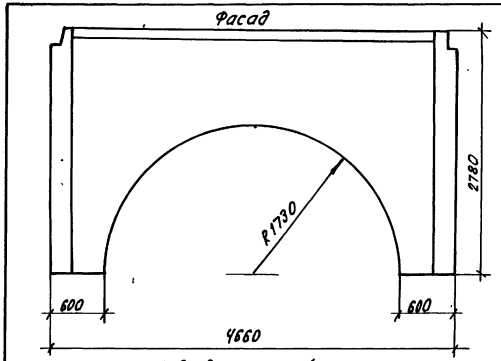

Вид с внутренней стороны

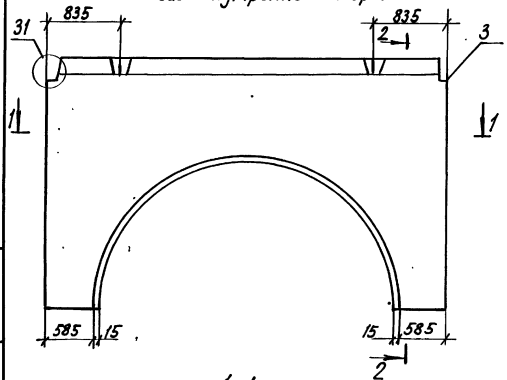

1-1

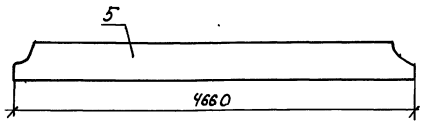

2-2

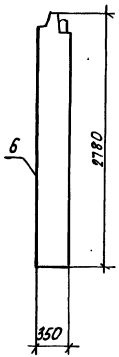

Формат	Зона	Поз	Обозначение		Наименование	Кол.	Примечание
					Документация		
А3			1.100.1-7.2-4	00.00.00 ТО	Техническое описание	X	
А3			1.100.1-7.2-4	00.00.00 ДУ	Узлы опалубки	X	
А3			1.100.1-7.2-4	00.00.00 ДС	Узлы армирования	X	
А3			1.100.1-7.2-5	00.00.00 РС	Ведомость расхода стали	X	
					Сборочные единицы		
А3		1	1.100.1-7.2-5	15.01.00	Кп 47.28.35	1	
А3		2	1.100.1-7.2-6	00.00.17	Сетка С13	1	
А3		3	1.100.1-7.2-6	00.00.21.03	Сетка ПС4	1	
А4		4	1.100.1-7.2-6	00.00.34	Изделие закладное М8	2	
					Материалы		
		5			Керамзитобетон В12,5 Д1500	2,43	м³
		6			Фактурный слой нар. γ=2000 кг/м³	0,13	м³

Нач. арх.	Печерин		12.89
Гл. конст.	Радашкевич		
Рук. гр.	Стабредова		
Разраб.	Стабредова		
Провер.	Булгакова		

1.100.1-7.2-5 15.00.00

Панель наружной стены 1НС47.28.35-150л

Стадия	Масса	Масштаб
Р	4440 кг	
Лист 1	Листов 2	

СибЗНИИЭП г. Новосибирск

Копировал: Стабредова

Формат А3

Инв. № подл. | Подпись и дата | Взам. инв. №

Схема установки пространственного каркаса

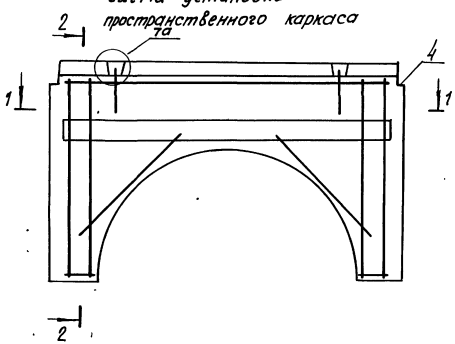

2-2

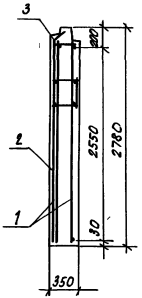

Армирование наружного слоя

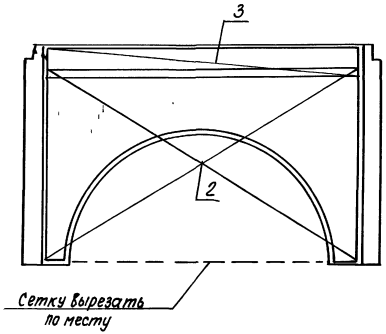

1-1

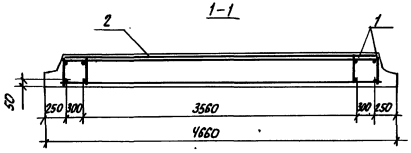

1.100.1-7.2-5	15.00.00	Лист 2

Копировал: [illegible]

Формат А3

Инв. № подл. | Подпись и дата | Взам. инв. №

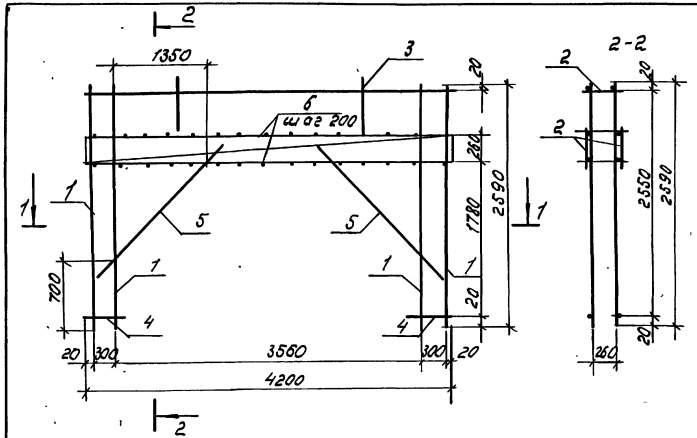

1–1

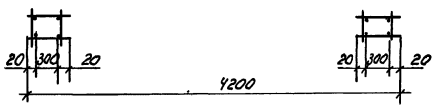

Формат	Зона	Поз.	Обозначение	Наименование	Кол.	Примечание
				Сборочные единицы		
А3		1	1.100.1-7.2-6 00.00.01	Каркас КР1	4	
А3		2	1.100.1-7.2-6 00.00.06-02	Каркас КР3.2	3	
				Детали		
А3		3	1.100.1-7.2-6 00.0035	Петля П4	2	
Б.Ч		4		ф6 А III ГОСТ 5781-82* ℓ=350	4	0.06 кг
Б.Ч		5		ф6 А III ГОСТ 5781-82* ℓ=2000	4	0.44 кг
Б.Ч		6		ф48 р I ГОСТ 6727-80* ℓ=320	30	0.03 кг

Масса каркаса - 40.40 кг

					1.100.1-7.2-5	15.01.00	
Нач. АПМ	Печерин		12.89				
Гл. конст.	Радкиневич			Каркас пространственный КП 47.28.35	Стадия	Лист	Листов
Рук. гр.	Стоверда				Р		1
Провер.	Стоверда				СибЗНИИЭП г. Новосибирск		
Разраб.	Булгакова						

Инв. № подл. | Подпись и дата | Взам. инв. №

Копир. Мод.

Формат: А

Фасад

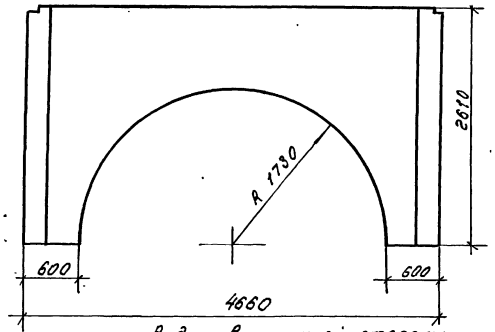

Вид с внутренней стороны

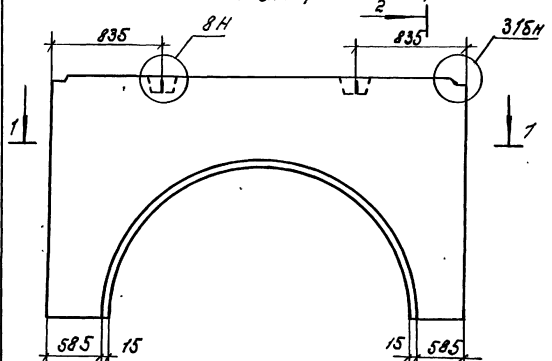

1—1

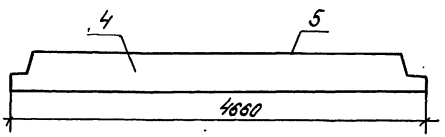

2—2

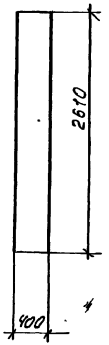

Формат	Зона	Поз.	Обозначение		Наименование	Кол.	Примеч.
					Документация		
А3			1.100.1-7.2-4	00.00.00ТО	Техническое описание		
А3			1.100.1-7.2-4	00.00.00Д4	Узлы опалубки.		
А3			1.100.1-7.2-4	00.00.00Д5	Узлы армирования		
А3			1.100.1-7.2-5	00.00.00РС	Ведомость расхода стали		
					Сборочные единицы		
А3		1	1.100.1-7.2-5	16.01.00	кп 47.26.35	1	
А3		2	1.100.1-7.2-6	00.00.17	Сетка С13	1	
А4		3	1.100.1-7.2-6	00.00.34	Изделие закладное М8	2	
					Материалы		
		4			Керамзитобетон В12.5 D 1500	2.32	м3
		5			Фактурный слой нар. γ=2000 кг/м³	0.13	м3

				1.100.1-7.2-5		16.00.00	
				Панель наружной стены	Стадия	Масса	М-Б
				1НС47.26.35-150л	Р	4250 кг.	
Нач. АПМ	Печерин		12.89		Лист 1	Листов 2	
Гл. конст.	Радашкевич						
Рук. гр.	Стабредова						
Разраб.	Стабредова				ОнБЗНИИЭП г. Новосибирск		
Провер.	Булгакова						

Инв. № подл. | Подпись и дата | Взам. инв. №

Копир. Мол...

Схема установки пространственного каркаса зан

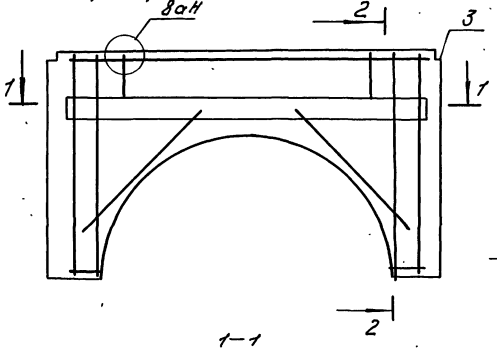

2–2

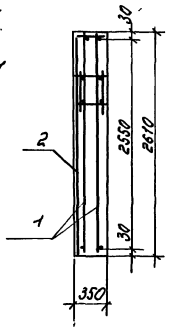

Армирование наружного слоя.

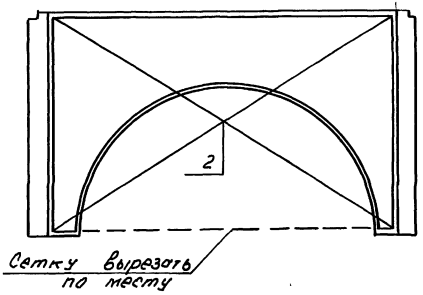

1–1

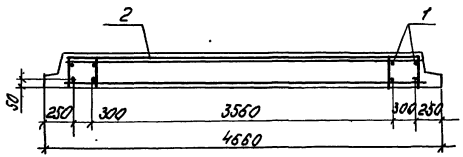

Инв.№ подл. | Подпись и дата | Взам. инв.№

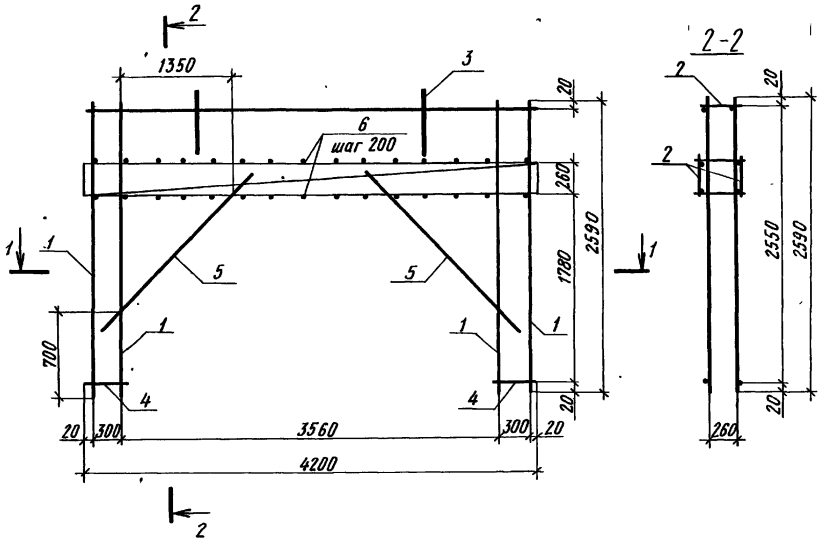

1-1

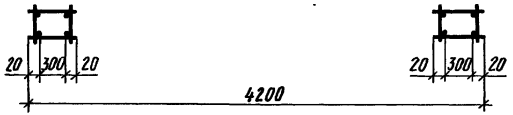

Формат	Зона	Поз.	Обозначение	Наименование	Кол.	Примечание
				Сборочные единицы		
А3		1	1.100.1-7.2-6 00.00.01	Каркас КР1	4	
А3		2	1.100.1-7.2-6 00.00.06-02	Каркас КР32	3	
				Детали		
А3		3	1.100.1-7.2-6 00.00.35	Петля П4	2	
Б.Ч.		4		ф6АIII ГОСТ 5781-82*, ℓ=350	4	0,06 кг
Б.Ч.		5		ф6АIII ГОСТ 5781-82,* ℓ=2000	4	0,44 кг
Б.Ч.		6		ф4Вр1 ГОСТ 6727-80*, ℓ=320	30	0,03 кг

Масса каркаса - 40,40 кг

Нач. АПМ-1	Печерин		12.89
Гл. конст.	Радашкевич		
Рук. гр.	Ставредова		
Провер.	Ставредова		
Разраб.	Булгакова		

1.100.1-7.2-5 16.01.00

Каркас пространственный КП 47.26.35

Стадия	Лист	Листов
Р		1

СибЗНИИЭП г. Новосибирск

Копировал

Формат А3

Инв. № подл. | Подпись и дата | Взам. инв. №

Фасад

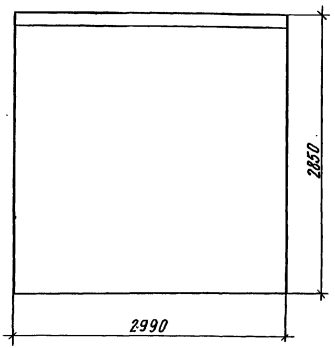

Вид с внутренней стороны

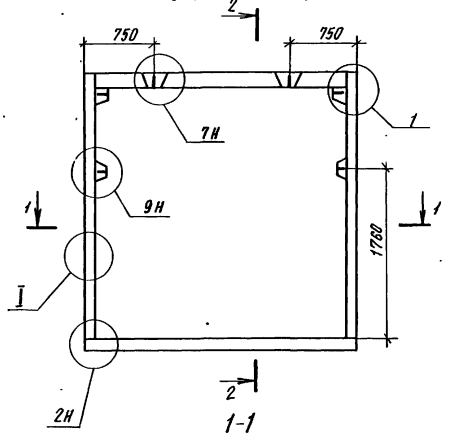

2-2

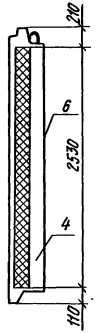

1-1

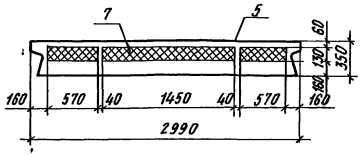

Формат	Зона	Поз.	Обозначение		Наименование	Кол.	Примечание
					Документация		
А3			1.100.1-7.2-4	00.00.00.Д4	Узлы опалубки	X	
А3			1.100.1-7.2-4	00.00.00.Д5	Узлы армирования	X	
А3			1.100.1-7.2-5	00.00.00 РС	Ведомость расхода стали	X	
					Сборочные единицы		
А3		1	1.100.1-7.2-5	17.01.00	КП 30.29.35-2	1	
А3		2	1.100.1-7.2-6	00.00.16-04	Сетка С11	1	
А3		3	1.100.1-7.2-6	00.00.21	Сетка ПС1	1	
					Материалы		
		4			Керамзитобетон В12,5 D1500	1,60	м3
		5			Фактурн. слой нар. γ=2000кг/м3	0,17	м3
		6			Фактурн. слой внутр. γ=1800 кг/м3	0,11	м3
		7			Утеплитель γ=40 кг/м3	0,86	м2

Нач.отд-я	Печерин		12.89
Гл.конст.	Рабашкевич		
Рук. гр.	Стадредова		
Провер.	Стадредова		
Разраб.	Булгакова		

1.100.1-7.2-5 17.00.00

Панель наружной стены
3НС 30.29.35-150л-2

Стадия	Масса	Масштаб
Р	3290 кг	
Лист 1	Листов 2	

СибЗНИИЭП
г. Новосибирск

Копировал

Формат А3

Инв.№ подл. | Подпись и дата | Взам. инв.№

Армирование наружного слоя

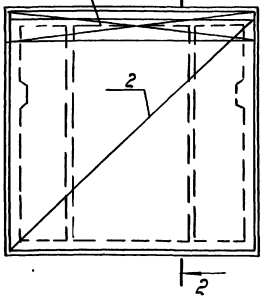

2—2

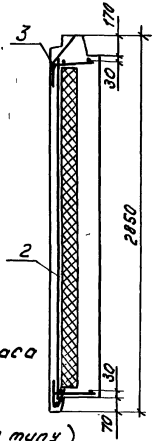

Схема
установки пространственного каркаса

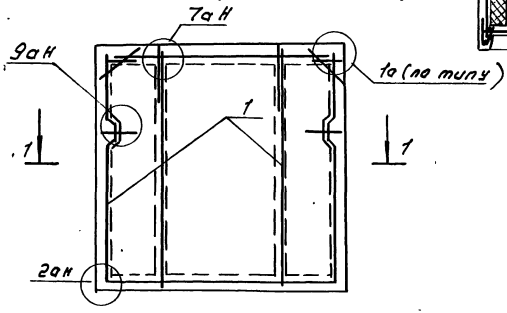

1—1

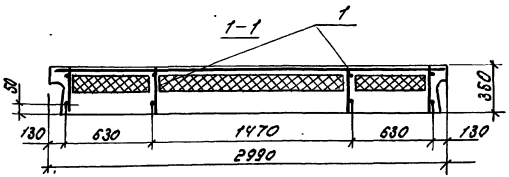

1.100.1-7.2-5	17.00.00	Лист 2

Копир. Мол

Формат А3

Инв. № подл. | Подпись и дата | Взам. инв. №

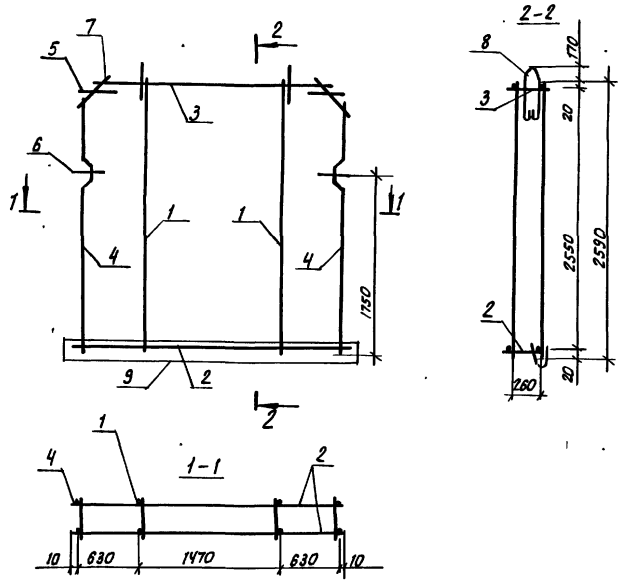

Формат	Зона	Поз.	Обозначение	Наименование	Кол.	Примечание
				Сборочные единицы		
А3		1	1.100.1-7.2-6 00.00.01	Каркас КР1	2	
А3		2	-02	Каркас КР2	1	
А3		3	-03	Каркас КР3	1	
А3		4	1.100.1-7.2-6 00.00.03	Каркас КР8	2	
А3		9	1.100.1-7.2-6 00.00.19	Каркас ПК1	1	
				Детали		
А3		5	1.100.1-7.2-6 00.00.23	Анкер А1	2	
А3		6	1.100.1-7.2-6 00.00.24	Анкер А2	2	
Б4.		7		ФБА III ГОСТ 5781-82* ℓ=270	4	0.06кг
А4		8	1.100.1-7.2-6 00.00.35	Петля П3	2	

Масса каркаса - 18.15 кг

				1.100.1-7.2-5	17.01.00		
Нач. АПК. I	Печерин		12.89	Каркас пространственный КП 30.29.35-2	Стадия	Лист	Листов
Гл. констр.	Радашкевич				Р		1
Рук. гр.	Стабредова				СибЗНИИЭП г. Новосибирск		
Провер.	Стабредова						
Разраб.	Булгакова						

Инв. № подл. | Подпись и дата | Взам. инв. №

копировал: Теарнет

формат А3

фасад

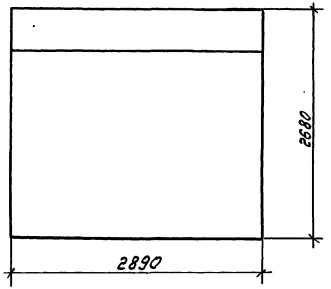

Вид с внутренней стороны.

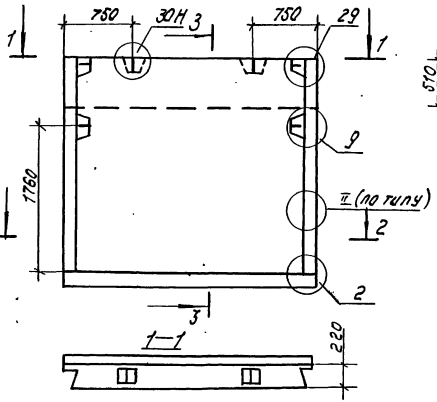

3—3

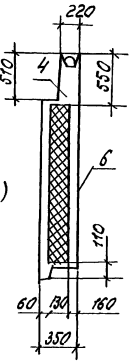

Формат	Зона	Поз.	Обозначение		Наименование	Кол.	Примечание
					Документация		
А3			1.100.1-7.2-4	00.00.00 ТО	Техническое описание		
А3			1.100.1-7.2-4	00.00.00 ВУ	Узлы опалубки.		
А3			1.100.1-7.2-4	00.00.00 ВС	Узлы армирования		
А3			1.100.1-7.2-5	00.00.00 РС	Ведомость расхода стали		
					Сборочные единицы		
А3		1	1.100.1-7.2-5	18.01.00	КП 29.27.35	1	
А3		2	1.100.1-7.2-6	00.00.17-01	Сетка С14	1	
А3		3	1.100.1-7.2-6	00.00.21-04	Сетка ПС5	1	
					Материалы.		
		4			Керамзитобетон В12,5 Д1500	1.75	м³
		5			Фактурн. слой наруж. γ=2000 кг/м³	0.13	м³
		6			Фактурн. слой вн. γ=1600 кг/м³	0.11	м³
		7			Утеплитель γ=40 кг/м³	0.65	м³

					1.100.1-7.2-5		18.00.00	
					Панель наружной стены	Стадия	Масса	Масштаб
						Р	3460 кг	
Нач. АПМ	Печорин			12.89	3НС29.27.35-150Л	Лист 1	Листов 2	
Гл. конс.	Радошевич					СНБЗНИИЭП г. Новосибирск		
Рук. гр.	Табаредова							
Провер.	Табаредова							
Разраб.	Булгакова							

Копир. Масштаб

Формат А2

Инв. № подл. | Подпись и дата | Взам. инв. №

Армирование наружного слоя

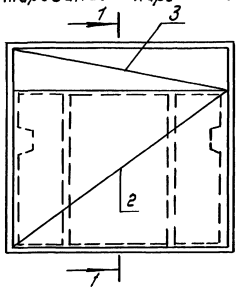

1–1

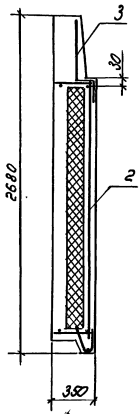

Схема установки пространственного каркаса

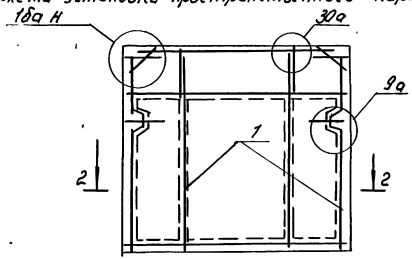

2–2

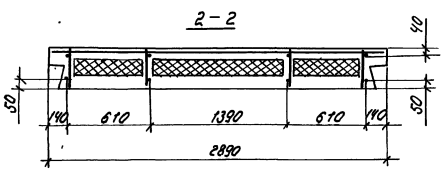

Инв.№ подл. | Подпись и дата | Взам. инв.№

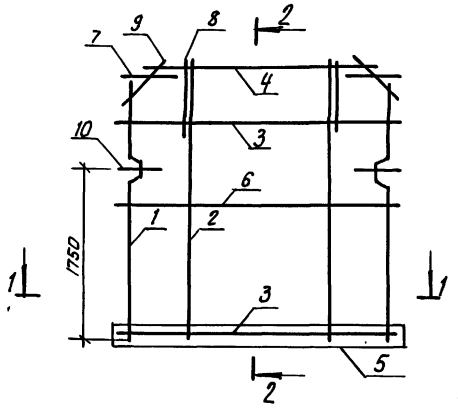

Формат	Зона	Поз.	Обозначение	Наименование	Кол.	Примечание
				Сборочные единицы		
А3		1	1.100.1-7.2-6 00.03-01	Каркас КР33	2	
А3		2	1.100.1-7.2-6 00.00.10	Каркас КР34	2	
А3		3	1.100.1-7.2-6 00.00.01-01	Каркас КР5	2	
А3		4	1.100.1-7.2-6 00.00.10-01	Каркас КР35	1	
А3		5	1.100.1-7.2-6 00.00.19-05	Каркас ПК6	1	
				Детали		
Б.Ч.		6		ФбАIII ГОСТ 5781-82* ℓ=2650	2	0.59кг
А3		7	1.100.1-7.2-6 00.00.25	Анкер А3	2	
А3		8	1.100.1-7.2-6 00.00.36	Петля П6	2	
Б.Ч		9		ФбАIII ГОСТ 5781-82* ℓ=270	4	0.06кг
А3		10	1.100.1-7.2-6 00.00.24	Анкер А2	2	

Масса каркаса - 21.38 кг

				1.100.1-7.2-5	18.01.00
Нач.АПМ.	Печерин		12.89	Каркас пространственный КП 29.27.35	Стадия Р; Лист; Листов 1
Гл.констр.	Радашкевич				СибЗНИИЭП г.Новосибирск
Рук.гр.	Стабредова				
Провер.	Стабредова				
Разраб.	Булгакова				

Копировал: Теплых Формат А3

Инв.№ подл. | Подпись и дата | Взам. инв.№

Фасад

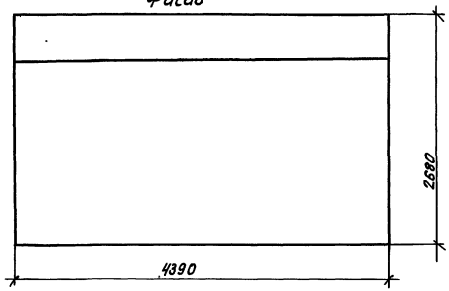

Вид с внутренней стороны

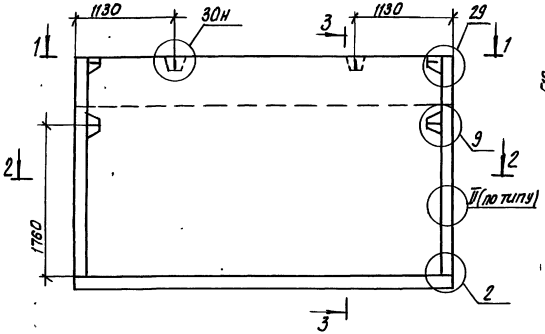

3-3

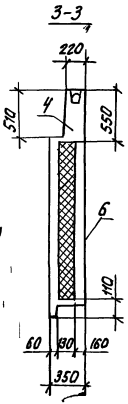

1-1

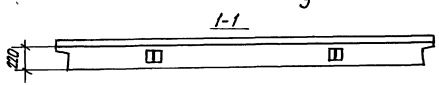

2-2

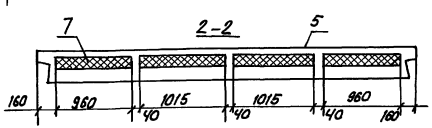

Формат	Зона	Поз.	Обозначение		Наименование	Кол.	Примечание
					Документация		
А3			1.100.1-7.2-4	00.00.00.ТО	Техническое описание	X	
А3			1.100.1-7.2-4	00.00.00.ДЧ	Узлы опалубки	X	
А3			1.100.1-7.2-4	00.00.00.Д5	Узлы армирования	X	
А3			1.100.1-7.2-5	00.00.00.РС	Ведомость расхода стали	X	
					Сборочные единицы		
А3		1	1.100.1-7.2-5	19.01.00	КП ЧЧ. 27. 35	1	
А3		2	1.100.1-7.2-6	00.00.17-02	Сетка С15	1	
А3		3	1.100.1-7.2-6	00.00.21-05	Сетка ПС6	1	
					Материалы		
		4			Керамзитобетон В12,5; D1500	2.67	м³
		5			Фактурн. слой нар. γ=2000 кг/м³	0.19	м³
		6			Фактурн. слой внутр. γ=1000 кг/м³	0.17	м³
		7			Утеплитель γ=40 кг/м³	1.04	м³

		1.100.1-7.2-5	19.00.00
Нач. АПУ	Печерин	12.89	
Гл. констр.	Радашкевич		
Рук. гр.	Стабредова		
Провер.	Стабредова		
Разраб.	Бигаково		

панель наружной стены ЗИС ЧЧ. 27. 35-150Л

Стадия	Масса	Масштаб
Р	5260 кг	
Лист 1	Листов 2	

СибЗНИИЭП г. Новосибирск

Инв. № подл. | Подпись и дата | Взам. инв. №

Копировал: Макарова

Формат А3

Армирование наружного слоя

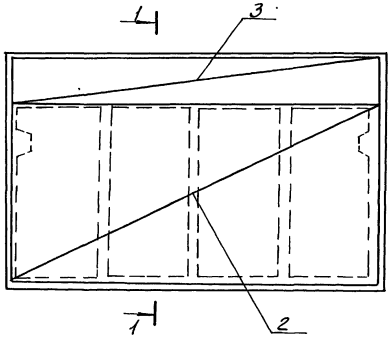

1-1

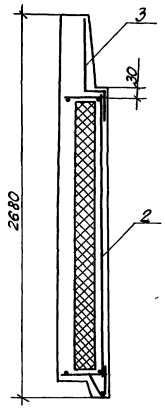

Схема установки пространственного каркаса

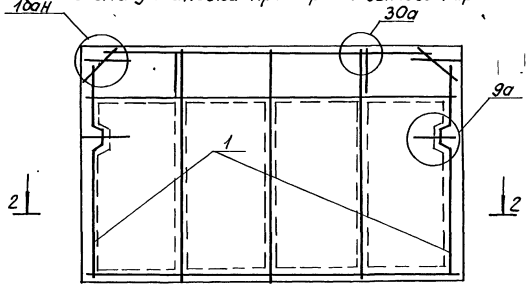

2-2

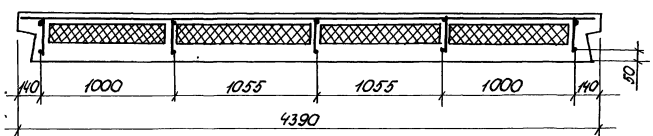

Инв.№ подл. | Подпись и дата | Взам. инв.№

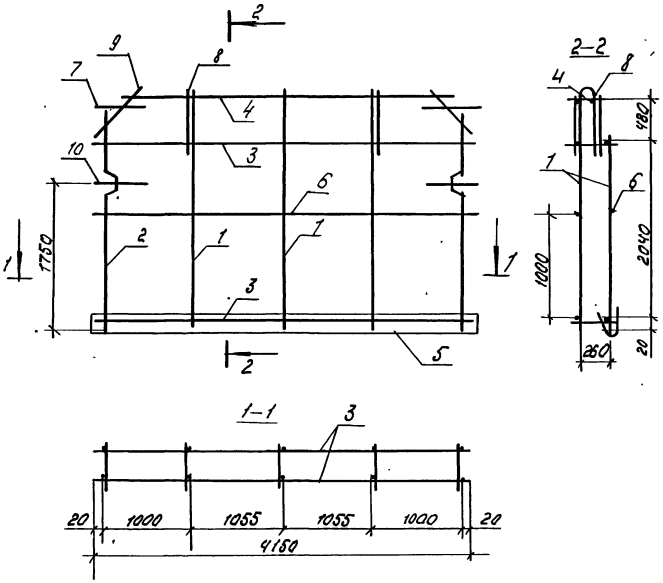

Формат	Зона	Поз.	Обозначение	Наименование	Кол.	Примечание
				Сборочные единицы		
А3		1	1.100.1-7.2-6 00.00.10	Каркас КР34	3	
А3		2	1.100.1-7.2-6 00.00.03-01	Каркас КР33	2	
А3		3	1.100.1-7.2-6 00.00.11	Каркас КР38	2	
А3		4	1.100.1-7.2-6 00.00.10-02	Каркас КР36	1	
А3		5	1.100.1-7.2-6 00.00.19-05	Каркас ПК6	1	
					1	
				Детали		
Б.Ч.		6		ф6А III ГОСТ 5781-82* ℓ=4150	2	0.92 кг
А3		7	1.100.1-7.2-6 00.00.25	Анкер А3	2	
А3		8	1.100.1-7.2-6 00.00.36	Петля П8	2	
Б.Ч.		9		ф6А III ГОСТ 5781-82* ℓ=270	4	0.06 кг
А3		10	1.100.1-7.2-6 00.00.24	Анкер А2	2	

Масса каркаса – 29.26 кг

				1.100.1-7.2-5		19.01.00	
Нач.АПМ	Печерин		12.89	Каркас пространственный КП44.27.35	Стадия	Лист	Листов
Гл.конст.	Радашкевич				Р		1
Рук.гр.	Стабредова				СибЗНИИЭП г.Новосибирск		
Провер.	Стабредова						
Разраб.	Булгакова						

Копир. Формат А3

Инв.№ подл. | Подпись и дата | Взам.инв.№

Вид с внутренней стороны (Рис.1)

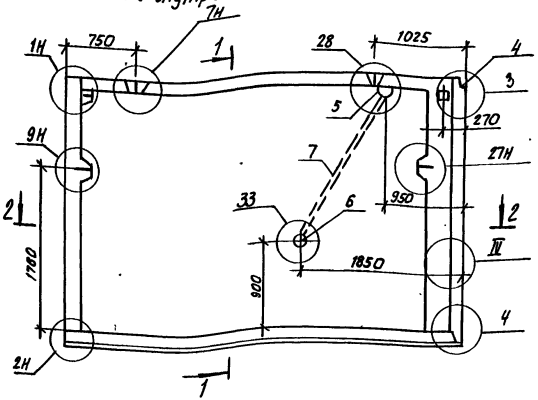

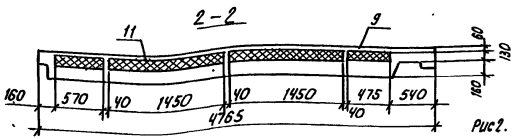

Рис2. Зеркальное отражение. Остальное см. Рис.1

Фасад (Рис.1)

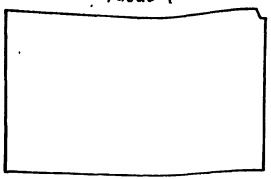

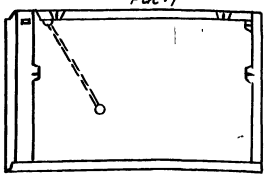

Формат	Зона	Поз.	Обозначение	Наименование	Кол.		Примечания
				Документация			
А3			1.100.1-7.2-4 00.00.00 ДЧ	Узлы опалубки			
А3			1.100.1-7.2-4 00.00.00 Д5	Узлы армирования			
А3			1.100.1-7.2-5 00.00.00 РС	Ведомость расхода стали			
				Сборочные единицы			
А3		1	1.100.1-7.2-5 20.01.00	КП 48.29.35	1		
А3		1	-01	КП 48.29.35-1		1	
А3		2	1.100.1-7.2-6 00.00.17-03	Сетка С16	1	1	
А3		3	1.100.1-7.2-6 00.00.22	Сетка ПС7	1	1	
А3		4	1.100.1-7.2-6 00.00.27	Изделие закладное М2	1	1	
				Стандартные изделия			
Б.Ч.		5	ТУ 36-2682-85	Коробка Л246УЗ (отв)	1	1	
Б.Ч.		6	ТУ 36-2682-85	Коробка Л256УЗ (Ун)	1	1	
				Детали			
Б.Ч.		7	1.100.1-7.2-5 42.00.00-04	ТР5	1	1	
				Материалы			
		8		Керамзитобетон В12,5 Д 1500	2,54	2,54	м³
		9		Фактурн. слой нар γ=2000 кг/м³	0,28	0,28	м³
		10		Фактурн. слой внутр. γ=1800 кг/м³	0,16	0,16	м³
		11		Утеплитель γ=40 кг/м³	1,30	1,30	м³

Обозначение	Марка	Рис.	Масса, кг
1.100.1-7.2-5 00.00.00	ЗНС 48.29.35-150Л	1	5210
-01	ЗНС 48.29.35-150Л-1	2	5210

Нач. АПТ.	Печерин		12.89
Гл. констр.	Радашкевич		
Рук. гр.	Стафеедова		
Провер.	Стафеедова		
Разраб.	Бугакова		

1.100.1-7.2-5 20.00.00

Панель наружная стены ЗНС 48.29.35-150Л ЗНС 48.29.35-150Л-1

Стадия	Масса	Масштаб
Р	см. табл.	
Лист 1	Листов 2	

СибЗНИИЭП г. Новосибирск

Копировал: Макарова

Формат А3

Инв. № подл. | Подпись и дата | Взам. инв. №

Рис. 1

Армирование наружного слоя

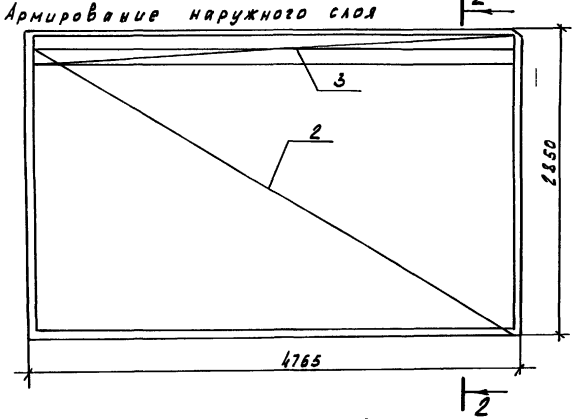

2-2

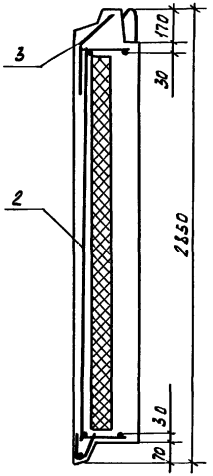

Рис. 2

Армирование наружного слоя

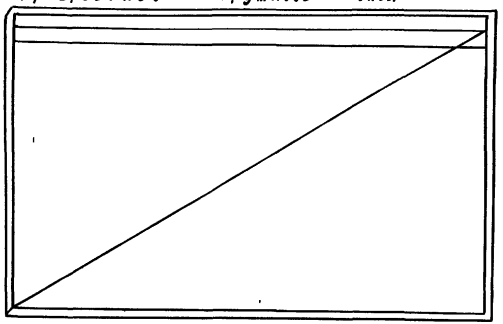

Схема установки пространственного каркаса КП 48.29.35

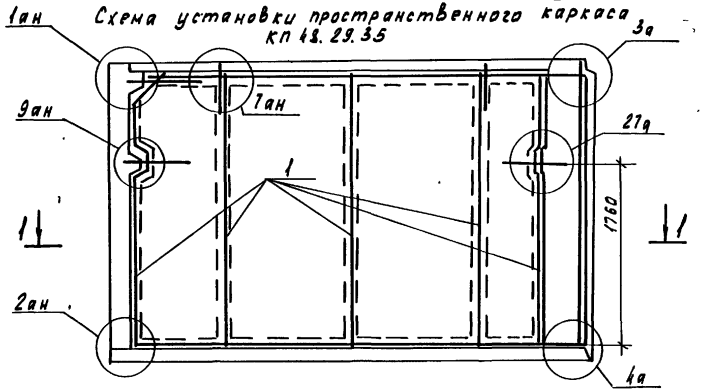

1-1

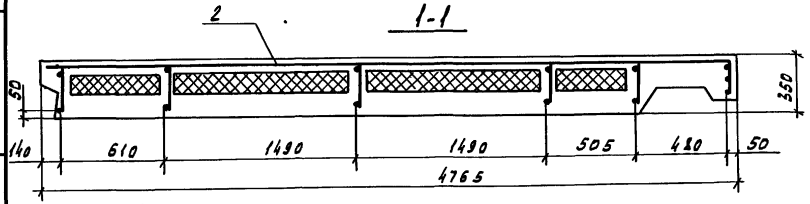

Схема установки пространственного каркаса КП 48.29.35-1

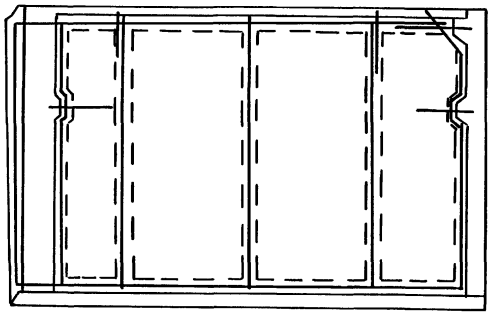

Инв.№ подл. | Подпись и дата | Взам. инв.№

1.100.1-7.2-5	2а.00.00	Лист 2

Копировал Кириенко

Формат А3

Рис. 1

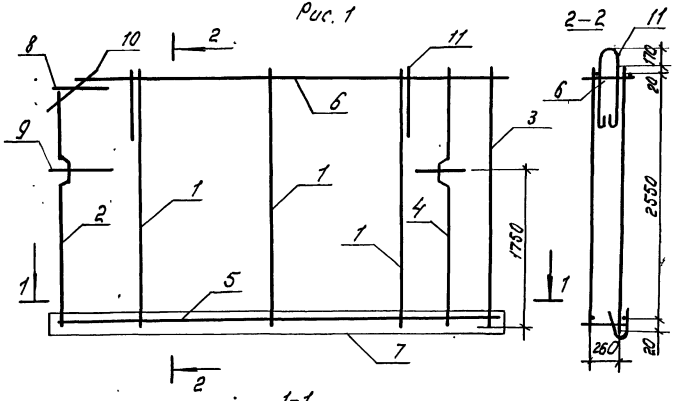

1–1

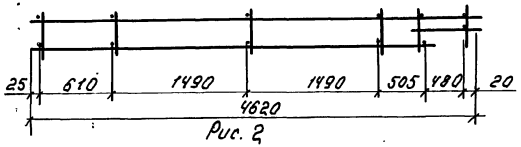

Рис. 2

Зеркальное отражение остальное см. Рис. 1

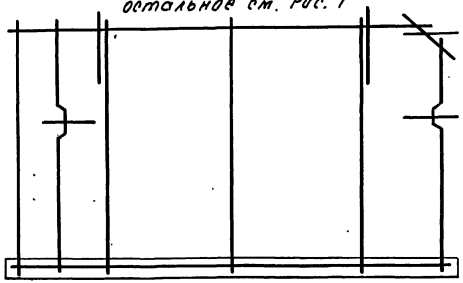

Формат	Зона	Поз.	Обозначение	Наименование	Кол-во	-01	Примечание
				Сборочные единицы			
А3		1	1.100.1-7.2-6 00.00.01	Каркас КР1	3	3	
А3		2	1.100.1-7.2-6 00.00.03	Каркас КР8	1	1	
А3		3	1.100.1-7.2-6 00.00.12-02	Каркас КР42	1	1	
А3		4	1.100.1-7.2-6 00.00.03-02	Каркас КР39	1	1	
А3		5	1.100.1-7.2-6 00.00.12	Каркас КР40	1	1	
А3		6	— 01	Каркас КР41	1	1	
А3		7	1.100.1-7.2-6 00.00.20	Каркас ПК7	1	1	
				Детали			
А4		8	1.100.1-7.2-6 00.00.23	Анкер А1	1	1	
А3		9	1.100.1-7.2-6 00.00.24	Анкер А2	2	2	
Б4		10		ФбА III ГОСТ 5781-82* ℓ=270	2	2	0.06 кг
А3		11	1.100.1-7.2-6 00.00.35	Петля П5	2	2	

Обозначение	Марка	Рис.	Масса кг
1.100.1-7.2-5 20.01.00	КП 48.29.35	1	27.10
— 01	КП 48.29.35-1	2	27.10

Нач.АПМ	Печерин		12.89
Гл.конст.	Радашкевич		
Рук. гр.	Стабредова		
Провер.	Булгакова		
Разраб.	Моисеева		

1.100.1-7.2-5 20.01.00

Каркас пространственный
КП 48.29.35
КП 48.29.35-1

Стадия	Лист	Листов
Р		1

СибЗНИИЭП
г. Новосибирск

Инв. № подл. | Подпись и дата | Взам. инв. №

Копир. [illegible]

Формат: А

Вид с внутренней стороны (рис.1)

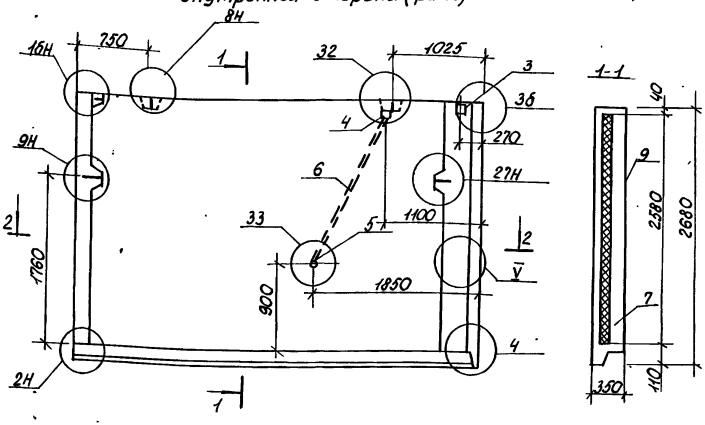

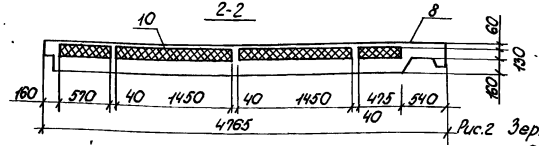

Фасад (рис.1)

Рис.2 Зеркальное отражение. Остальное см. рис.1

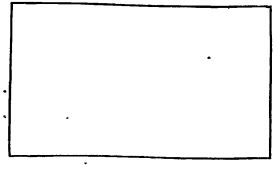

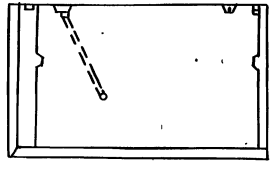

Формат	Зона	Поз.	Обозначение	Наименование	Кол.		Примечание
						01	
				Документация			
А3			1.100.1-7.2-4 00.00.00ДЧ	Узлы опалубки			
А3			1.100.1-7.2-4 00.00.00ДЗ	Узлы армирования			
А3			1.100.1-7.2-5 00.00.00РС	Ведомость расхода стали			
А3			1.100.1-7.2-5 00.00.00ТО	Техническое описание			
				Сборочные единицы			
А3		1	1.100.1-7.2-5 21.01.00	КП 48.27.35	1		
А3		1	-01	КП 48.27.35-1		1	
А3		2	1.100.1-7.2-6 00.00.17-03	Сетка с16	1	1	
А3		3	1.100.1-7.2-6 00.00.28	Изделие закладное М2	1	1	
				Стандартные изделия			
Б4		4	ТУ 36-2682-85	Коробка л 245 У3 (отв)	1	1	
Б4		5	ТУ36-2682-85	Коробка л 258 У3 (ун)	1	1	
				Детали			
Б4		6	1.100.1-7.2-5 42.00.00-04	ТР5	1	1	
				Материалы			
		7		Керамзитобетон В12,5 D1500	241	241	м³
		8		Фактурный наружный γ=2000 кг/м³	0,27	0,27	м³
		9		Фактурн. слой внутр. γ=1600 кг/м³	0,16	0,16	м³
		10		Утеплитель γ=40 кг/м³	1,30	1,30	м³

Обозначение	Марка	Рис.	Масса, кг
1.100.1-7.2-5 21.00.00	3НС48.27.35-150Л	1	4980
-01	3НС48.27.35-150Л-1	2	4980

Нач.АПМ	Печерин		12.89
Гл.конс.	Радашкевич		
Рук.гр.	Стабредова		
Провер.	Стабредова		
Разраб.	Булгакова		

1.100.1-7.2-5 21.00.00

Панель наружной стены 3НС48.22.35-150Л 3НС48.27.35-150Л.1

Стадия	Масса	Масштаб
Р	см. табл.	
Лист 1	Листов 2	

СибЗНИИЭП г. Новосибирск

Копировал: Порфирьева

Формат: А3

Инв.№ подл. | Подпись и дата | Взам.инв.№

Рис.1

Армирование наружного слоя

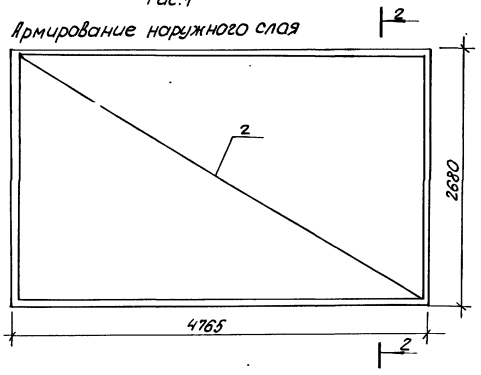

2-2

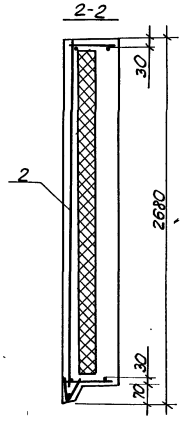

Рис.2

Армирование наружного слоя

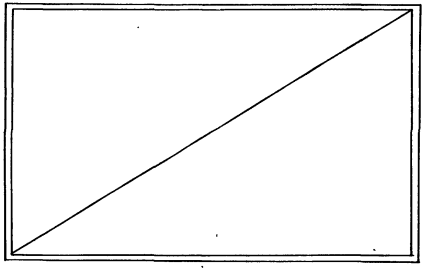

Схема установки пространственного каркаса КП 48.27.35

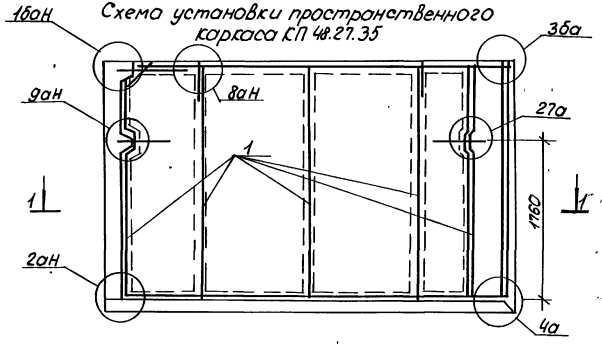

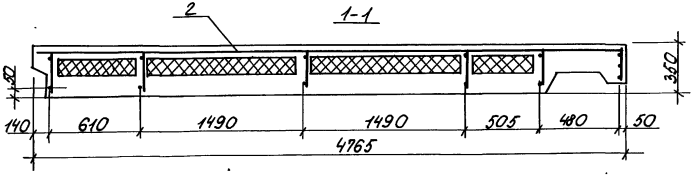

Схема установки пространственного каркаса КП 43.27.35-1

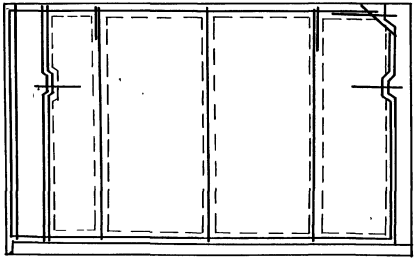

Рис.1

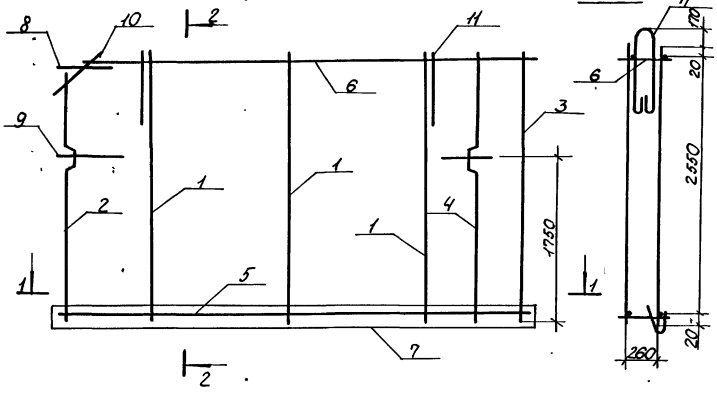

Форма	Зона	Поз.	Обозначение	Наименование	Кол.наисл.	01	Примечания
				Сборочные единицы			
А3		1	00.00.01	Каркас КР1	3	3	
А3		2	00.00.03	Каркас КР8	1	1	
А3		3	00.00.11-02	Каркас КР42	1	1	
А3		4	00.00.03-02	Каркас КР39	1	1	
А3		5	00.00.12	Каркас КР40	1	1	
А3		6	-01	Каркас КР41	1	1	
А3		7	00.00.20	Каркас ПК7	1	1	
				Детали			
А4		8	00.00.23	Анкер А1	1	1	
А3		9	00.00.24	Анкер А2	2	2	
Б4		10		ф6А III ГОСТ 5701-82*, l=270	2	2	0.06кг
А4		11	00.00.35	Петля П4	2	2	

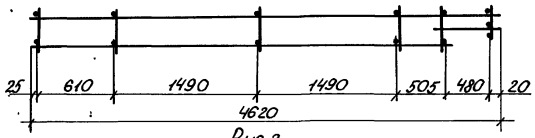

Рис.2

Зеркальное отражение
Остальное см.рис.1

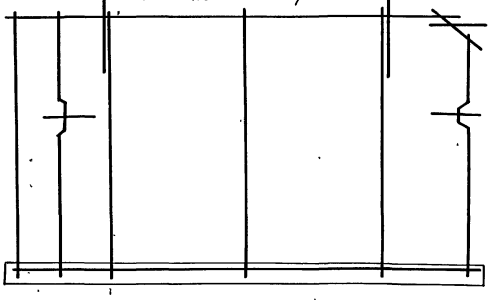

Обозначение		Марка	Рис.	Масса кг
1.100.1-7.2-5	21.01.00	КП 48.27.35	1	25.28
	-01	КП 48.27.35-1	2	25.28

Нач.АПМ-1	Печерин		12.89
Гл.констр.	Радашкевич		
Рук.гр.	Стабредова		
Провер.	Булгакова		
Разраб.	Моисеева		

1.100.1-7.2-5 21.01.00

Каркас пространственный
КП 48.27.35
КП 48.27.35-1

Стадия	Лист	Листов
Р		1

СибЗНИИЭП
г. Новосибирск

Инв.№ подл. | Подпись и дата | Взам.инв.№

Копировал: Порфирьева

Формат: А3

Вид с внутренней стороны (Рис. 1)

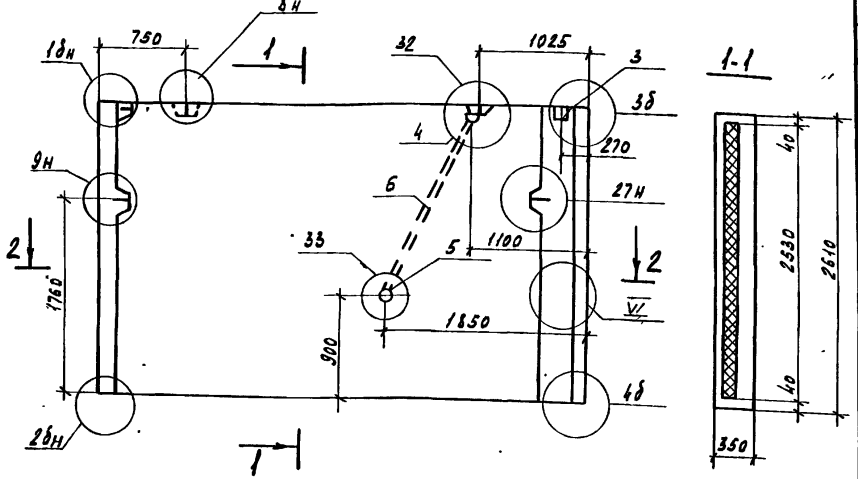

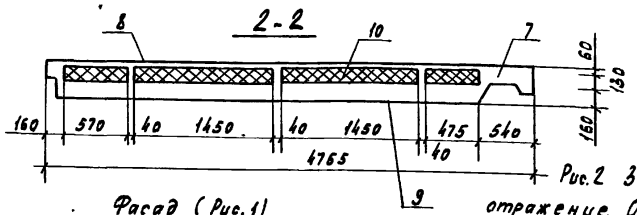

Фасад (Рис. 1)

Рис. 2 Зеркальное отражение. Остальное см. Рис. 1

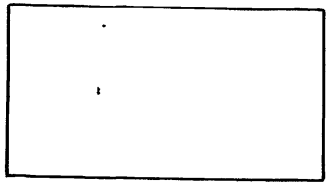

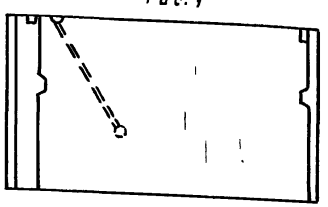

Обозначение	Марка	Рис.	Масса, кг
1.100.1-7.2-5 22.00.00	3НС48.26.35-150л	1	4920

Формат	Зона	Поз.	Обозначение		Наименование	Кол.		Примечание
							01	
					Документация			
А3			1.100.1-7.2-4	00.00.00Д4	Узлы опалубки			
А3			1.100.1-7.2-4	00.00.00Д5	Узлы армирования			
А3			1.100.1-7.2-5	00.00.00ВС	Ведомость расхода стали			
А3			1.100.1-7.2-4	00.00.00ТО	Техническое описание			
					Сборочные единицы			
А3		1	1.100.1-7.2-5	22.01.00	КП 48.26.35	1		
А3		1		-01	КП 48.26.35-1		1	
А3		2	1.100.1-7.2-6	00.00.17-03	Сетка С16	1	1	
А3		3	1.100.1-7.2-6	00.00.28	Изделие закладное М2	1	1	
					Стандартные изделия			
БЧ		4	ТУ36-2582-85		Коробка л245 У3 (отв)	1	1	
БЧ		5	ТУ36-2682-85		Коробка л256 У3 (ун)	1	1	
					Детали			
БЧ		6	1.100.1-7.2-5	42.00.00-04	ТР5	1	1	
					Материалы			
		7			Керамзитобетон В12.5 D1500	2.39	2.39	м³
		8			Фактурн. слой нар. γ=2000 кг/м³	0.26	0.26	м³
		9			Фактурн. слой внутр. γ=1600 кг/м³	0.16	0.16	м³
		10			Утеплитель γ=40 кг/м³	1.30	1.30	м³

Нач. ЛПМ	Легерин		12.89
Гл. констр.	Радашкевич		
Рук. гр.	Стафредова		
Провер.	Стафредова		
Разраб.	Бугакова		

1.100.1-7.2-5 22.00.00

Панель наружной стены
3НС48.26.35-150л
3НС48.26.35-150л-1

Стадия	Масса	Масштаб
Р	см. табл.	
Лист 1	Листов 2	

СибЗНИИЭП
г. Новосибирск

Копировал Кириенко Формат А3

Инв. № подл. | Подпись и дата | Взам. инв. №

Рис. 1
Армирование наружного слоя

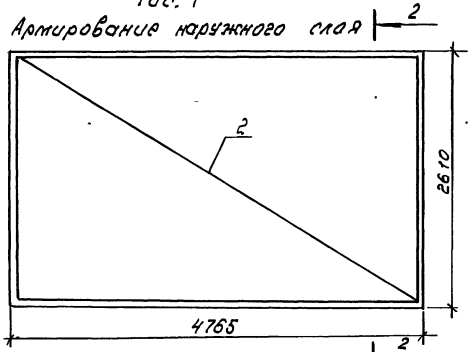

2–2

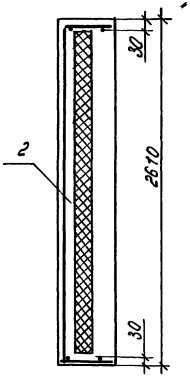

Рис. 2
Армирование наружного слоя

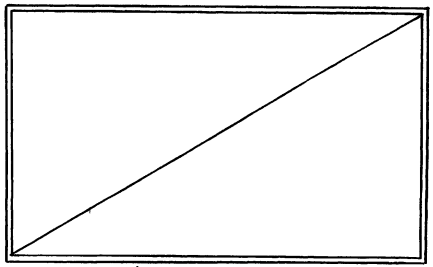

1бан Схема установки пространственного каркаса КП48.26.35

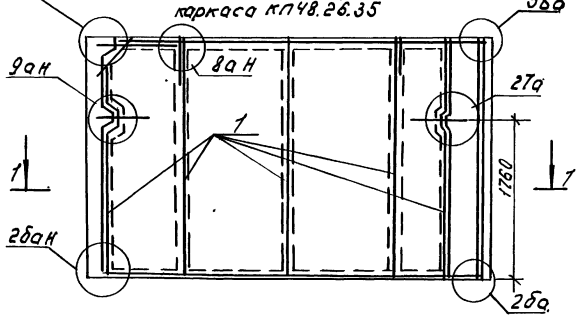

1–1

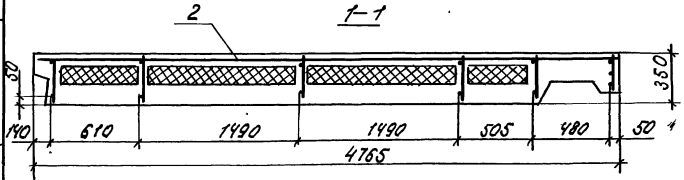

Схема установки пространственного каркаса КП48.26.35-1

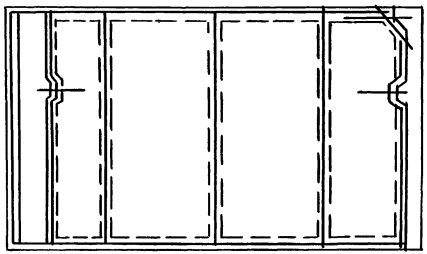

Инв.№подл. | Подпись и дата | Взам.инв.№

1.100.1-7.2-5	22.00.00.	Лист 2

Копир. Формат А4

Рис. 1

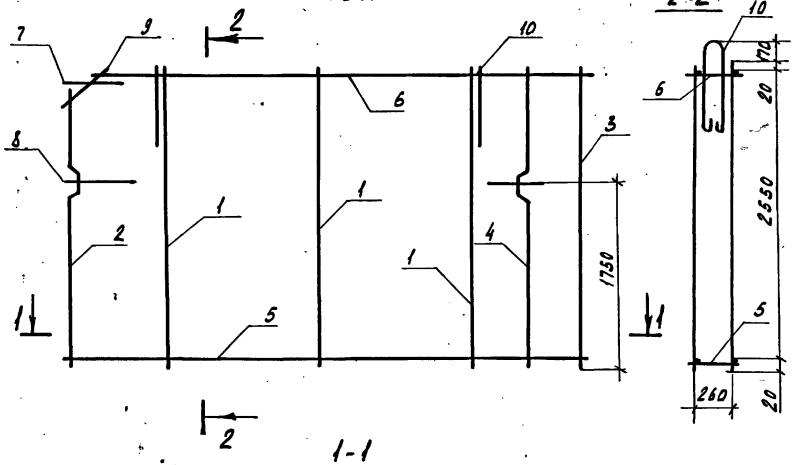

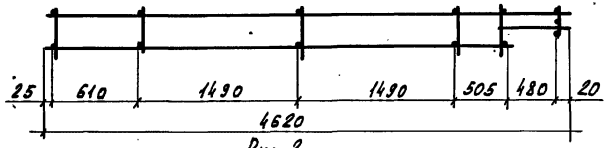

Рис. 2

Зеркальное отражение
остальное см. рис. 1

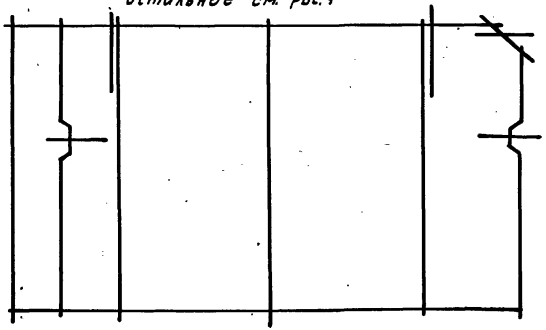

Формат	Зона	Поз.	Обозначение	Наименование	Кол. на исп. 01	Примечания
				Сборочные единицы		
А3		1	1.100.1-7.2-6 00.00.01	Каркас КР1	3	3
А3		2	1.100.1-7.2-6 00.00.03	Каркас КР2	1	1
А3		3	1.100.1-7.2-6 00.00.12-02	Каркас КР42	1	1
А3		4	1.100.1-7.2-6 00.00.03-02	Каркас КР39	1	1
А3		5	1.100.1-7.2-6 00.00.12	Каркас КР40	1	1
А3		6	-01	Каркас КР41	1	1
				Детали		
А4		7	1.100.1-7.2-6 00.00.23	Анкер А1	1	1
А4		8	1.100.1-7.2-6 00.00.24	Анкер А2	2	2
Б4		9		ф6 А-III ГОСТ 5781-82* ℓ=270	2	2
А4		10	1.100.1-7.2-6 00.0035	Петля П4	2	2

Обозначение	Марка	Рис.	Масса, кг
1.100.1-7.2-6 22.01.00	КП 48.26.35	1	23,06
-01	КП 48.26.35-1	2	23,06

Нач. АПМ	Печерин		12.89
Гл. констр.	Радошкевич		
Рук. гр.	Стафеева		
Провер.	Булгакова		
Разраб.	Моисеева		

1.100.1-7.2-6 22.01.00

Каркас пространственный
КП 48.25.35
КП 48.25-35-1

Стадия	Лист	Листов
Р		1

СибЗНИИЭП
г. Новосибирск

Копировал Кириенко

Формат А3

Инв. № подл. | Подпись и дата | Взам. инв. №

Рис. 1

Вид с внутренней стороны панели.

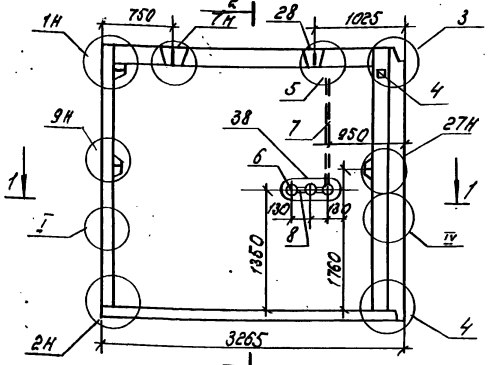

2–2

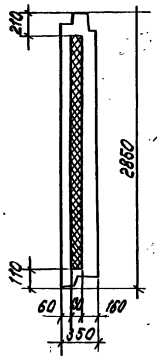

1–1

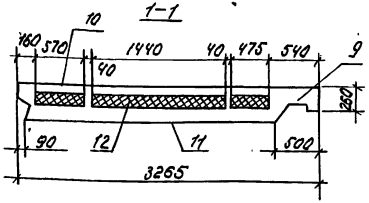

Рис. 2 Зеркальное отражение. Остальное см. Рис. 1

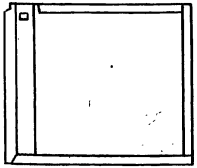

Обозначение		Марка	Рис.	Масса, кг
1.100.1-7.2-5	29.00.00	ЗНС33.29.35-150л	1	3560
	– 01	ЗНС33.29.35-150л.1	2	3560

Формат	Зона	Поз.	Обозначение		Наименование	Кол. –	Кол. 01	Примеч.
					Документация			
А3			1.100.1-7.2-4	00.00.00 Д4	Узлы опалубки			
А3			1.100.1-7.2-4	00.00.00 Д5	Узлы армирования			
А3			1.100.1-7.2-4	00.00.00 ТО	Техническое описание			
А3			1.100.1-7.2-5	00.00.00 РС	Ведомость расхода стали			
					Сборочные единицы			
А3		1	1.100.1-7.2-5	23.01.00	КП 33.29.35	1		
А3		1		– 01	КП 33.29.35-1		1	
Б4		2	1.100.1-7.2-6	00.00.17-04	С17	1	1	
А3		3	1.100.1-7.2-6	00.00.22-01	ПС8	1	1	
А3		4	1.100.1-7.2-6	00.00.28	Изделие закладное м2	1	1	
					Стандартные изделия			
Б4		5	ТУ36-26.82-85		Коробка Л245У3	1	1	
Б4		6	ТУ36-2682-85		Коробка Л256У3	3	3	
					Детали			
А3		7	1.100.1-7.2-6	00.00.42-05	Тр.6	1	1	
А3		8		– 06	Тр.7	2	2	
					Материалы			
		9			Керамзитобетон В12.5 Д 1500	173	1.73	м3
		10			Фактурн. слой нар γ=2000 кг/см³	0.20	0.20	м3
		11			Фактурн. слой вн γ=1600 кг/см³	0.10	0.10	м3
		12			Утеплитель γ=40 кг/м3	0.82	0.82	м3

1.100.1-7.2-5 23.00.00

Панель наружной стены
ЗНС33.29.35-150л
ЗНС33.29.35-150л-1

Нач. АПМ	Печерин		12.89
Гл. конст.	Радашкевич		
Рук. гр.	Стабредова		
Провер.	Стабредова		
Разраб.	Булгакова		

Стадия	Масса	Масштаб
Р	см. табл.	
Лист 1	Листов 2	

СибЗНИИЭП
г. Новосибирск

Инв. № подл. | Подпись и дата | Взам. инв. №

Копир.

Формат А.

Схема армирования наружного слоя

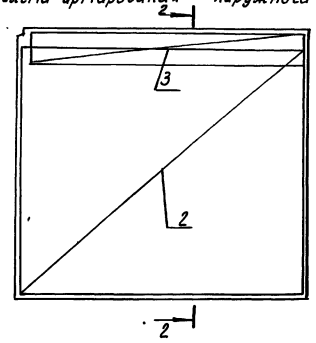

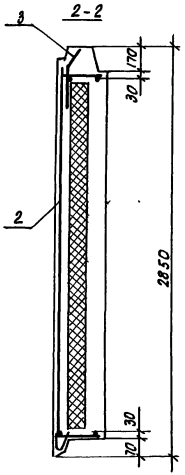

Схема армирования наружного слоя

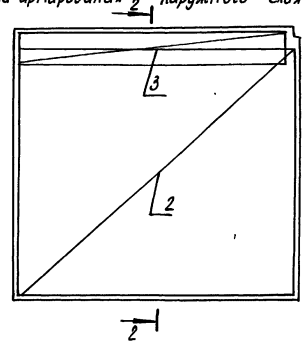

Схема установки пространственного каркаса КП 33.29.35

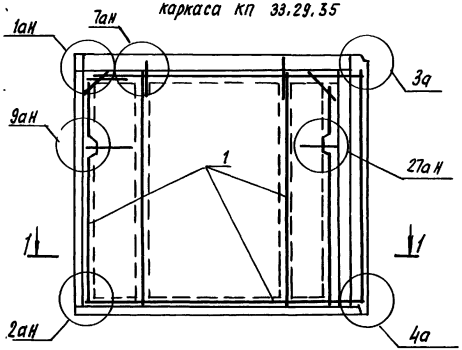

Схема установки пространственного каркаса КП 33.29.35-1

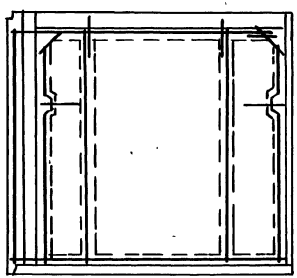

1-1

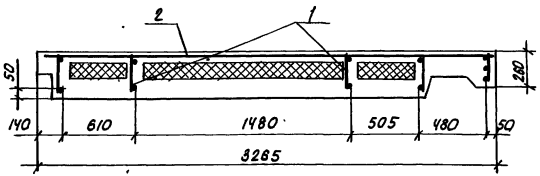

1.100.1-7.2-5	23.00.00	Лист 2

Копировал: Теарко

формат А3

Инв. № подл. | Подпись и дата | Взам. инв. №

Рис. 1

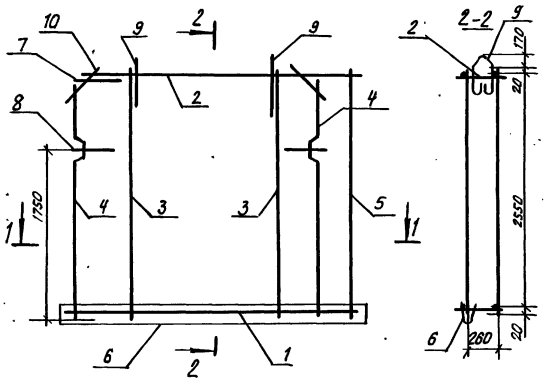

1 – 1

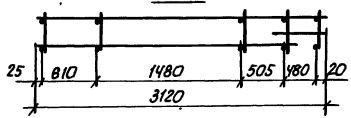

Рис. 2 Зеркальное отражение (остальное см. рис. 1)

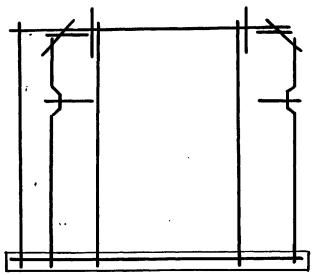

Формат	Зона	Поз.	Обозначение		Наименование	Кол. на исп.	-01	Примечание
					Сборочные единицы			
А3		1	1.100.1-7.2-6	00.00.13	каркас КР43	1	1	
А3		2		-01	каркас КР44	1	1	
А3		3	1.100.1-7.2-6	00.00.01	каркас КР1	2	2	
А3		4	1.100.1-7.2-6	00.00.03	каркас КР8	2	2	
А3		5	1.100.1-7.2-6	00.00.12-02	каркас КР42	1	1	
А3		6	1.100.1-7.2-6	00.00.20-01	каркас ПК8	1	1	
					Детали			
А4		7	1.100.1-7.2-6	00.00.23	Анкер А1	1	1	
А4		8	1.100.1-7.2-6	00.00.14	Анкер А-2	2	2	
А3		9	1.100.1-7.2-6	00.00.35	петля П3	2	2	
Б4		10			ф6А III ГОСТ 5781-82* ℓ=270	4	4	0.06 кг

Обозначение		Марка	Рис.	Масса, кг
1.100.1-7.2-5	23.01.00	КП 33.29.35	1	19.78
	-01	КП 33.29.35-1	2	19.78

				1.100.1-7.2-5	23.01.00
Нач. апм.	Печерин		12.89	Каркас пространственный КП33.29.35 КП33.29.35-1	Стадия: Р; Лист; Листов: 1
Гл. конст.	Радашкевич				СибЗНИИЭП г. Новосибирск
Рук. гр.	Ставредова				
Провер.	Булгакова				
Разраб.	Моисеева				

Инв. № подл. | Подпись и дата | Взам. инв. №

Копировал: Теарков

Формат А3

Формат	Зона	Поз.	Обозначение		Наименования	Кол. на ист.	01	Примечания
					Документация			
А3			1.100.1-7.2-4	00.00.00 ТО	Техническое описание	X	X	
А3			1.100.1-7.2-4	00.00.00 Д4	Узлы опалубки	X	X	
А3			1.100.1-7.2-4	00.00.00 Д5	Узлы армирования	X	X	
А3			1.100.1-7.2-5	00.00.00 РС	Ведомость расхода стали	X	X	
А3			1.100.1-7.2-5	24.00.00 СБ	Сборочный чертеж.	X	X	
					Сборочные единицы			
А3		1	1.100.1-7.2-5	24.01.00	КП 15.29.35	1		
А3		1		-01	КП 15.29.35-1		1	
А3		2	1.100.1-7.2-6	00.00.17-05	Сетка С18	1	1	
А3		3	1.100.1-7.2-6	00.00.22-02	Сетка ПС9	1	1	
А3		4	1.100.1-7.2-6	00.00.27	Изделие закладное М1	1	1	
А3		5	1.100.1-7.2-6	00.00.31	Изделие закладное М5	1	1	
А3		6	1.100.1-7.2-6	00.00.28	Изделие закладное М2	1	1	
					Стандартные изделия			
		7	ТУ 36-2682-85		Коробка Л245 У3(отв)	1	1	
		8	ТУ 36-2682-85		Коробка Л256 У3(унив.)	3	3	
					Детали			
		9	1.100.1-7.2-6	42.00.00.05	Труба ТР6	1	1	
		10		-06	Труба ТР7	2	2	

Формат	Зона	Поз.	Обозначение	Наименование	Кол. на ист.	01	Примечание
				Материалы			
		11		Керамзитобетон В12,5	0,81	0,81	м³
		12		Фактурный слой нар.	0,10	0,10	м³
		13		Фактурный слой внутр.	0,04	0,04	м³
		14		Утеплитель	0,27	0,27	м³

Нач.ЛПМ1	Печерин		12.89
Гл.конст.	Радашкевич		
Рук.гр.	Стобредова		
Провер.	Булгакова		
Разраб.	Моисеева		

1.100.1-7.2-5 24.00.00

Панель наружной стены
3НС 15.29.35-150л
3НС 15.29.35-150л-1

Стадия	Лист	Листов
Р		1

СибЗНИИЭП
г. Новосибирск

Инв. № подл. | Подпись и дата | Взам. инв. №

Копировал: Порфирьева Формат А3

Рис. 1 Фасад

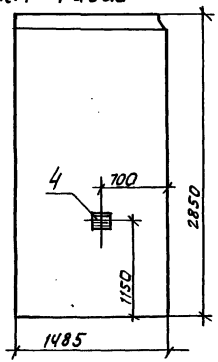

Рис. 2 Фасад
Зеркальное изображение

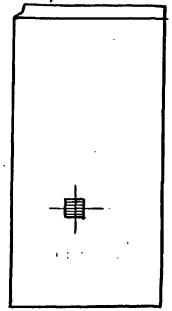

Вид с внутренней стороны

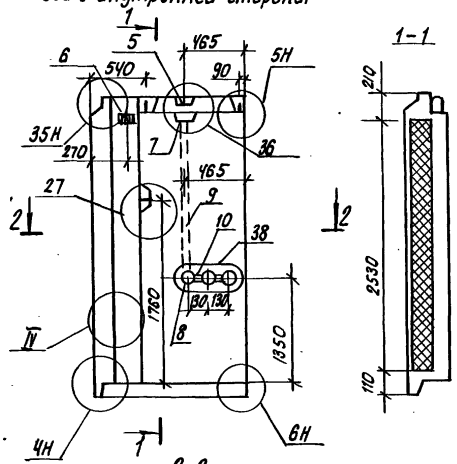

Вид с внутренней стороны

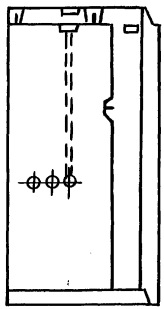

обозначение	Марка	Рис	Масса кг
1.100.1-7.2-5 24.00.00	ЗНС15.29.35-150л	1	1670
-01	ЗНС15.29.35-150л-1	2	1670

Нач. АПМ.1	Печерин		12.89
Гл. конст.	Радошкевич		
Рук. гр.	Стабредова		
Провер.	Стабредова		
Разраб.	Булгакова		

1.100.1-7.2-5 24.00.00 СБ

Панель наружной стены
ЗНС15.29.35-150л
ЗНС.15.29.35-150л-1
Сборочный чертеж

Стадия	Масса	Масштаб
Р	см табл.	
Лист 1	Листов 2	

СибЗНИИЭП
г. Новосибирск

Копировал: [illegible]

Формат А3

Инв. № подл. | Подпись и дата | Взам. инв. №

Рис. 1

Армирование наружного слоя

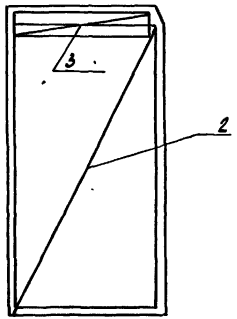

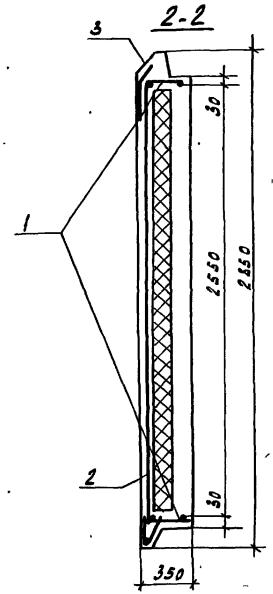

Рис. 2

Армирование наружного слоя

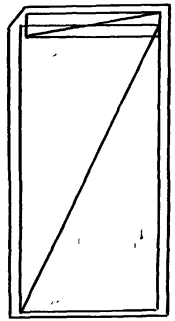

Схема установки пространственного каркаса КП 15.29.35

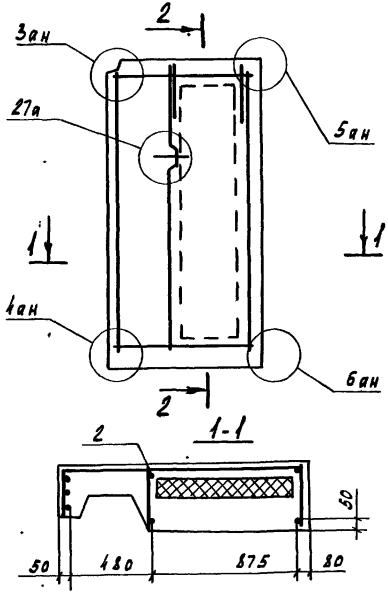

Схема установки пространственного каркаса КП 15.29.35-1

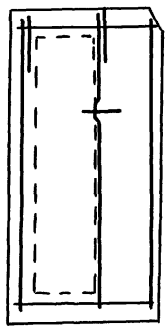

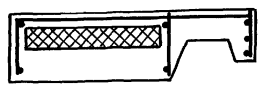

Рис.1

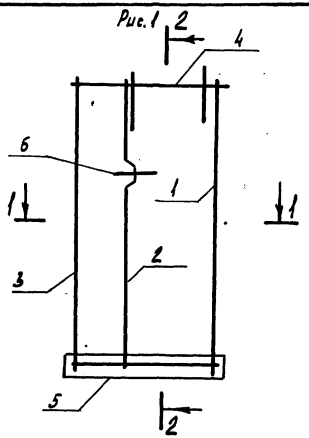

2-2

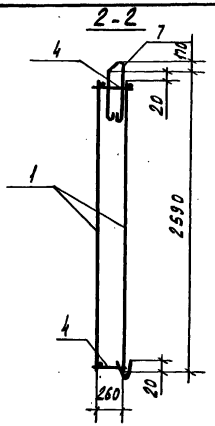

1-1

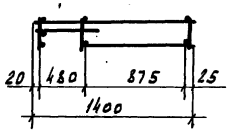

Рис.2

зеркальное изображение

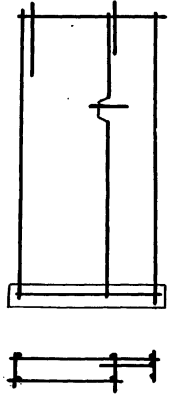

Формат	Зона	Поз.	Обозначение		Наименование	Кол. на исп.		Примечание
					Сборочные единицы			
А3		1	1.100.1-7.2-6	00.00.01	Каркас КР1	1	1	
А3		2	1.100.1-7.2-6	00.00.03	Каркас КР8	1	1	
А3		3	1.100.1-7.2-6	00.00.12-02	Каркас КР42	1	1	
А3		4	1.100.1-7.2-6	00.00.13-02	Каркас КР45	2	2	
А3		5	1.100.1-7.2-6	00.00.20-02	Каркас ПК9	1	1	
					Детали			
А3		6	1.100.1-7.2-6	00.00.24	Анкер А2	1	1	
А3		7	1.100.1-7.2-6	00.00.35	Петля П1	2	2	

Обозначение		Марка	Рис.	Масса кг
1.100.1-7.2-5	24.01.00	КП 15.29.35	1	9.98
	-01	КП 15.29.35-1	2	9.98

Нач.АПМ-1	Печерин		12.89
Гл.конст.	Радашкевич		
Рук.гр.	Ставредова		
Провер.	Булгакова		
Разраб.	Моисеева		

1.100.1-7.2-5 24.01.00

Каркас пространственный КП 15.29.35 КП 15.29.35-1

Стадия	Лист	Листов
Р		1

СибЗ ННИЭП г. Новосибирск

Копировал Кириенко Формат А3

Инв.№ подл. | Подпись и дата | Взам. инв.№

Формат	Зона	Поз.	Обозначение	Наименование	Кол. на изд.		Примечание
						01	
				Документация			
А3			1.100.1-7.2-4 00.00.00ТО	Техническое описание			
А3			1.100.1-7.2-4 00.00.00Д4	Узлы опалубки.			
А3			1.100.1-7.2-4 00.00.00Д5	Узлы армирования			
А3			1.100.1-7.2-5 00.00.00РС	Ведомость расхода стали			
А3			1.100.1-7.2-5 25.00.00СБ	Сборочный чертеж			
				Сборочные единицы			
		1	1.100.1-7.2-5 25.01.00	КП 15.27.35	1		
		1	-01	КП 15.27.35-1		1	
		2	1.100.1-7.2-6 00.00.17-05	Сетка с18	1	1	
		3	1.100.1-7.2-6 00.00.27	Изделие закладное М1	1	1	
		4	1.100.1-7.2-6 00.00.28	Изделие закладное М2	1	1	
				Стандартные изделия			
		5	ТУ 36-2682-85	Коробка л245 уз(отв)	1	1	
		6	ТУ 36-2682-85	Коробка л255 уз(унив)	3	3	
				Детали			
		7	1.100.1-7.2-5 42.00.00-05	Труба ТР6	1	1	
		8	-06	Труба ТР7	2	2	

Формат	Зона	Поз.	Обозначение	Наименование	Кол. на изд.		Примечание
						01	
				Материалы			
		9		Керамзитобетон в 12,5	0,77	0,77	м³
		10		Фактурный слой нар.	0,09	0,09	м³
		11		Фактурный слой внутр.	0,04	0,04	м³
		12		Утеплитель	0,27	0,27	м³

Инв. № подл. | Подпись и дата | Взам. инв. №

			1.100.1-7.2-5 25.00.00
Нач. АПМ	Печерин		12.89
Гл. конс.	Радашкевич		Панель наружной стены 3НС 15.27.35-150л 3НС 15.27.35-150л-1
Рук. гр.	Столбредова		
Провер.	Булгакова		
Разраб.	Моисеева		

Стадия	Лист	Листов
Р		1

СибЗНИИЭП г. Новосибирск

Копировал: Порфирьева Формат А3

Рис. 1 Фасад

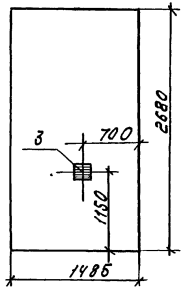

Рис. 2 Фасад
зеркальное изображение.

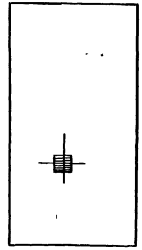

Вид с внутренней стороны

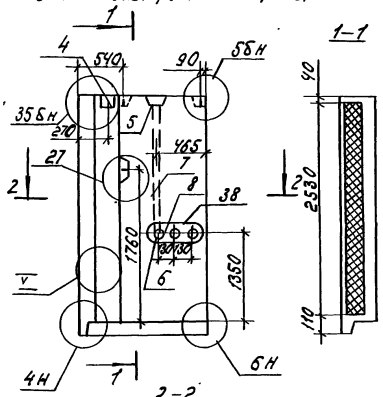

Вид с внутренней стороны.

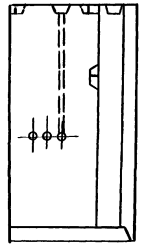

Обозначение	Марка	Рис.	Масса, кг
1.100.1-7.2-5 25.00.00	3НС15.27.35-150л	1	1580
—01	3НС15.27.35-150л-1	2	1580

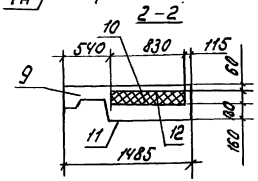

Нач. АПМ	Печерин		12.8.9
Гл. конст.	Радашкевич		
Рук. гр.	Стабредова		
Провер.	Стабредова		
Разраб.	Булгакова		

1.100.1-7.2-5 25.00.00 СБ

Панель наружной стены
3НС15.27.35-150л
3НС15.27.35-150л-1
Сборочный чертёж.

Стадия	Масса	Масштаб
Р	см. табл.	
Лист 1	Листов 2	

СНБЗНИИЭП
г. Новосибирск

Инв. № подл. | Подпись и дата | Взам. инв. №

Копир. [signature]

Формат А3

Рис.1

Армирование наружного слоя

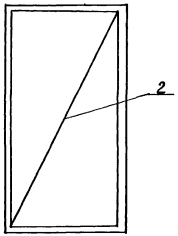

Схема установки пространственного каркаса КП 15.27.35

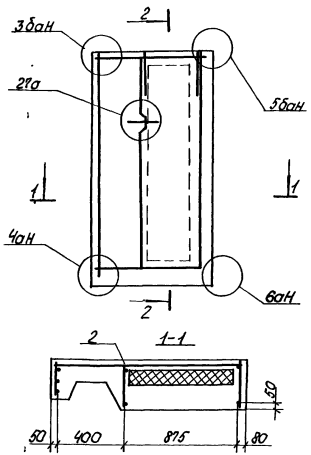

2-2

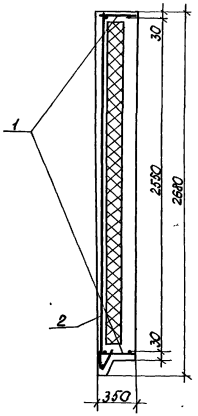

Рис.2

Армирование наружного слоя

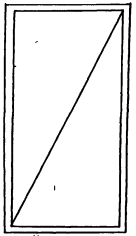

Схема установки пространственного каркаса КП 15.27.35-1.

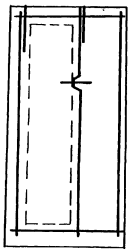

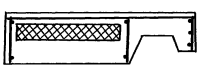

1.100.1-7.2-5	25.00.00 СБ	Лист 2

Инв.№ подл. | Подпись и дата | Взам. инв.№

Копировал: Парфирьева

Формат А3

Рис. 1

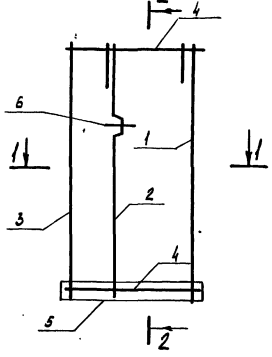

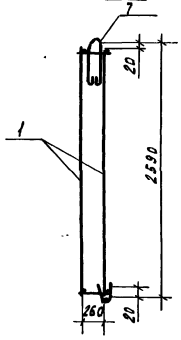

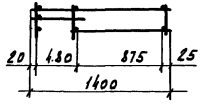

Рис. 2

Зеркальное изображение

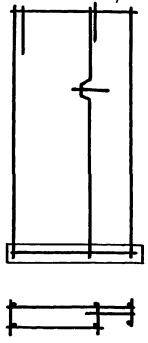

Формат	Зона	Поз.	Обозначение	Наименование	Кол. на исп. 01	Примечание
				Сборочные единицы:		
А3		1	1.100.1-7.2-6 00.00.01	Каркас КР1	1	1
А3		2	1.100.1-7.2-6 00.00.03	Каркас КР2	1	1
А3		3	1.100.1-7.2-6 00.00.12-02	Каркас КР42	1	1
А3		4	1.100.1-7.2-6 00.00.13-02	Каркас КР45	2	2
А3		5	1.100.1-7.2-6 00.00.20-02	Каркас ПК9	1	1
				Детали		
А3		6	1.100.1-7.2-6 00.00.24	Анкер А-2	1	1
А3		7	1.100.1-7.2-6 00.00.35	Петля П1	2	2

Обозначение	Марка	Рис.	Масса кг
1.100.1-7.2-5 25.01.00	КП 15.27.35	1	9.98
-01	КП 15.27.35-1	2	9.98

Нач.АПМ	Печерин		12.89
Гл.конструктор	Родошкевич		
Рук.гр.	Ставердова		
Провер.	Булгакова		
Разраб.	Моисеева		

1.100.1-7.2-5 25.01.00

Каркас пространственный КП 15.27.35, КП 15.27.35-1

Стадия	Лист	Листов
Р		1

СибЗНИИЭП г. Новосибирск

Копировал Кириенка Формат А3

Инв.№ подл. | Подпись и дата | Взам. инв.№

Формат	Зона	Поз.	Обозначение		Наименование	Кол. на исп.	01	Примечание
					Документация			
А3			1.100.1-7.2-4	00.00.00ТО	Техническое описание			
А3			1.100.1-7.2-4	00.00.00Д4	Узлы опалубки			
А3			1.100.1-7.2-4	00.00.00Д5	Узлы армирования			
А3			1.100.1-7.2-5	00.00.00РС	Ведомость расхода стали			
А3			1.100.1-7.2-5	26.00.00СБ	Сборочный чертеж			
					Сборочные единицы			
А3		1	1.100.1-7.2-5	26.01.00	КП 15.26.35	1		
А3		1		-01	КП 15.26.35-1		1	
А3		2	1.100.1-7.2-6	00.00.17-05	Сетка С18	1	1	
А3		3	1.100.1-7.2-6	00.00.27	Изделие закладное М1	1	1	
А3		4	1.100.1-7.2-6	00.00.28	Изделие закладное М2	1	1	
					Стандартные изделия			
		5	ТУ36-2682-85		Коробка Л245 У3(отв).	1	1	
		6	ТУ36-2682-85		Коробка Л256 У3(унив)	3	3	
					Детали			
А3		7	1.100.1-7.2-5	42.00.00-05	Труба ТР6	1	1	
А3		8		-06	Труба ТР7	2	2	

Формат	Зона	Поз.	Обозначение	Наименование	Кол. на исп.	01	Примечание
				Материалы			
		9		Керамзитобетон В12.5	0.76	0.76	м³
		10		Фактурный слой нар.	0.09	0.09	м³
		11		Фактурный слой внутр.	0.04	0.04	м³
		12		Утеплитель	0.27	0.27	м³

Нач. АПМ-1	Печерин		12.89
Гл. конст.	Радашкевич		
Рук. гр.	Стадредова		
Провер.	Бухгалова		
Разраб.	Моисеева		

1.100.1-7.2-5 26.00.00

Панель наружной стены
3НС15.26.35-150л
3НС15.26.35-150л-1

Стадия	Лист	Листов
Р		1

СибЗНИИЭП
г. Новосибирск

Копировал Кириенко Формат А3

Инв. № подл. | Подпись и дата | Взам. инв. №

Рис. 1 Фасад

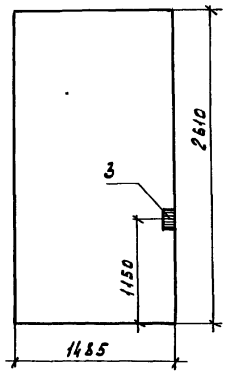

Вид с внутренней стороны

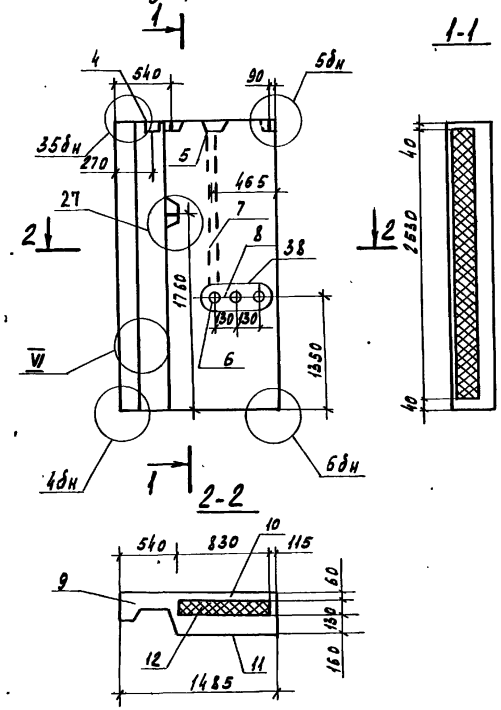

Рис. 2 Фасад. зеркальное изображение

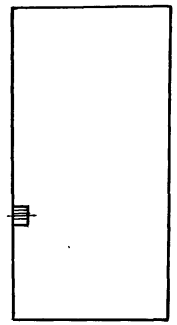

Вид с внутренней стороны

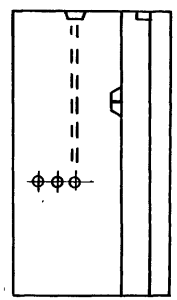

Обозначение	Марка	Рис.	Масса, кг
1.100.1-7.2-5 26.00.00	3НС15.26.35-150л	1	1560
-01	3НС15.26.35-150л-1	2	1560

Нач. АПМ	Печерин		12.89
Гл. конс.	Радашкевич		
Рук. гр.	Стадредова		
Провер.	Стадредова		
Разраб.	Булгакова		

1.100.1-7.2-5 26.00.00 СБ

Панель наружной стены 3НС15.26.35-150л 3НС15.26.35-150л-1 Сборочный чертеж.

Стадия	Масса	Масштаб
Р	см. табл.	
Лист 1	Листов 2	

СибЗНИИЭП г. Новосибирск

Копировал Кириенко

Формат А3

Инв.№ подл. | Подпись и дата | Взам. инв.№

Рис. 1
Армирование наружного слоя.

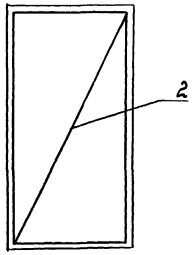

2–2

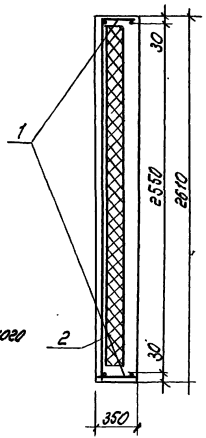

Рис. 2
Армирование наружного слоя

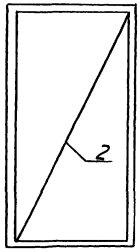

Схема установки пространственного каркаса КП 15.26.35

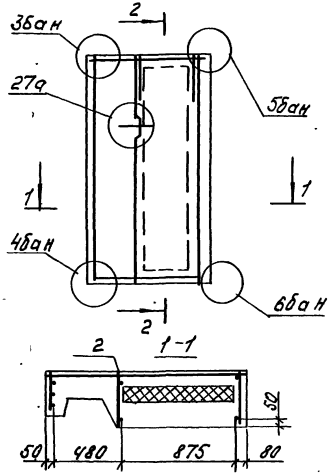

Схема установки пространственного каркаса КП 15.26.35-1

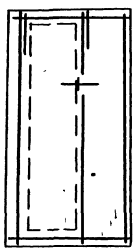

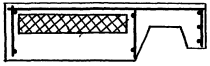

1.100.1-7.2-5	26.00.00.СБ	Лист 2

Инв.№ подл. | Подпись и дата | Взам. инв.№

Копир. Мо[illegible] Формат А

Рис. 1

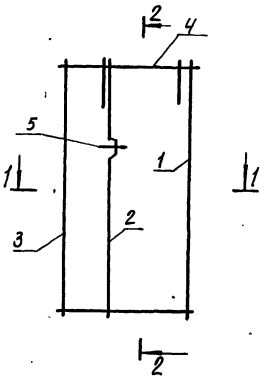

2-2

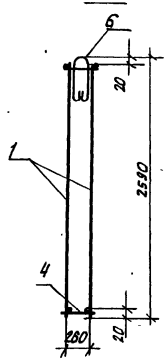

1-1

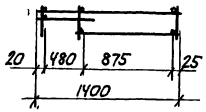

Рис. 2

Зеркальное изображение

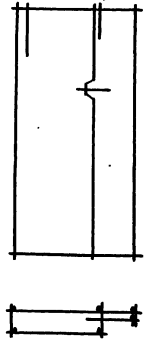

Формат	Зона	Поз	Обозначение	Наименование	Кол. на исп.		Примечание
						01	
				Сборочные единицы			
А3		1	1.100.1-7.2-6 00.00.01	Каркас КР1	1	1	
А3		2	1.100.1-7.2-6 00.00.03	Каркас КР8	1	1	
А3		3	1.100.1-7.2-6 00.00.12-02	Каркас КР42	1	1	
А3		4	1.100.1-7.2-6 00.00.13-02	Каркас КР45	1	1	
				Детали			
А3		5	1.100.1-7.2-6 00.00.24	Анкер А2	1	1	
А3		6	1.100.1-7.2-6 00.00.35	Петля П1	2	2	

Обозначение	Марка	Рис.	Масса кг
1.100.1-7.2-5 '26.01.00	КП 15.26.35	1	9.24
-01	КП 15.26.35-1	2	9.24

				1.100.1-7.2-5 26.01.00			
Нач. АПК.1	Печерин		12.89	Каркас пространственный КП15.26.35, КП15.26.35-1	Стадия	Лист	Листов
Гл. конст.	Радашкевич				Р		1
Рук. гр.	Стафеева				СибЗНИИЭП г. Новосибирск		
Провер.	Балтакова						
Разраб.	Моисеева						

Копировал: Стафеева

Формат А1

Инв. № подл. | Подпись и дата | Взам. инв. №

Фасад

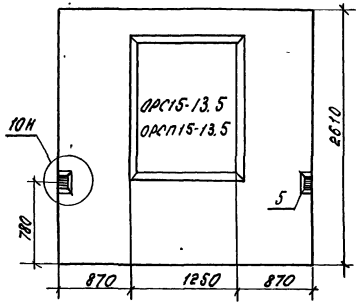

Вид с внутренней стороны.

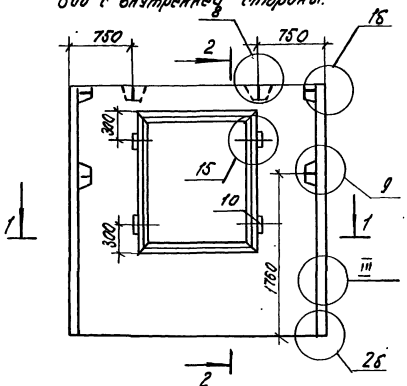

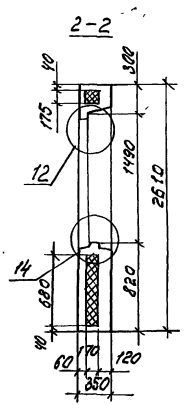

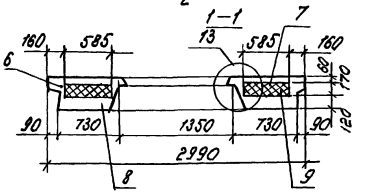

Формат	Зона	Поз.	Обозначение	Наименование	Кол.	Примечание
				Документация		
А3			1.100.1-7.2-4 00.00.0070	Техническое описание		
А3			1.100.1-7.2-4 00.00.004У	Узлы опалубки.		
А3			1.100.1-7.2-4 00.00.00Д5	Узлы армирования		
А3			1.100.1-7.2-5 00.00.00РС	Ведомость расхода стали		
А3			1.100.1-7.2-5 34.00.00	Заполнение проема		
				Сборочные единицы.		
А3		1	1.100.1-7.2-5 27.01.00	КП 30.26.35	1	
А3		2	1.100.1-7.2-6 00.00.15	Сетка С1	2	
А3		3	-01	Сетка С2	1	
А3		4	-02	Сетка С3	1	
А3		5	1.100.1-7.2-6 00.00.27	Изделие закладное М1	2	
				Материалы.		
		6		Керамзитобетон В=12,5 Д=1500	1.02	м3
		7		Фактурн. слой нар. γ=2000 кг/м3	0.13	м3
		8		Фактурн. слой внутр. γ=1600 кг/м3	0.09	м3
		9		Утеплитель γ=40 кг/м3	0.70	м3
БЧ.		10		Пробки дер. 100х100х50	4	шт.

		1.100.1-7.2-5	27.00.00
Нач. АПМ	Печерин		12.89
Гл. конс.	Родашкевич		
Рук. гр.	Отбредова		
Провер.	Отбредова		
Разраб.	Булгакова		
Панель наружной стены ЗНС30.26.35-150л-1		Стадия Р	Масса 2810 кг.	Масштаб
		Лист 1	Листов 2	
		СибЗНИИЭП г. Новосибирск		

Копир. Мод 1

Формат А3

Инв.№ подл. | Подпись и дата | Взам. инв.№

Армирование наружного слоя

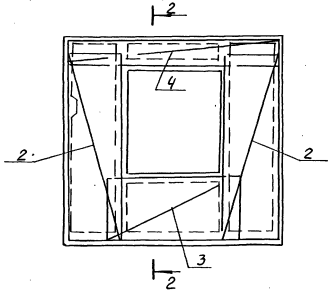

2-2

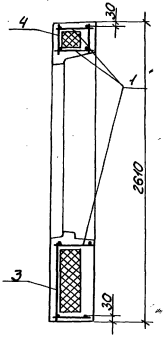

Схема установки пространственного каркаса

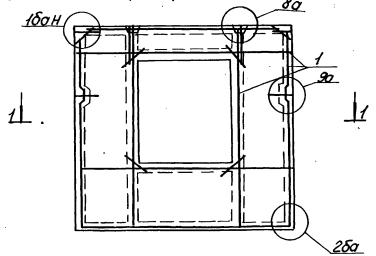

1-1

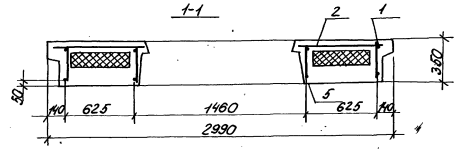

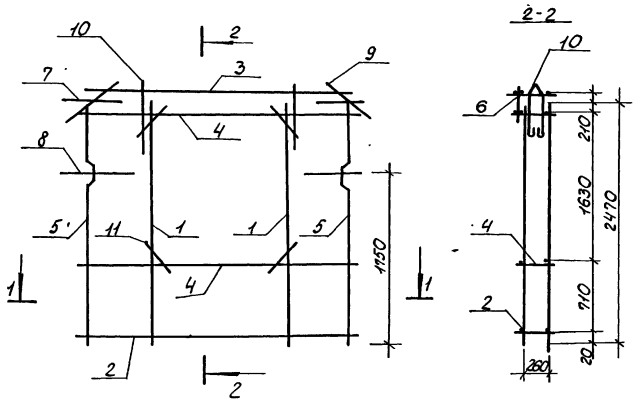

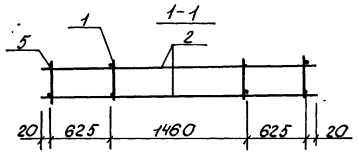

Формат	Зона	Поз.	Обозначение		Наименование	Кол.	Примечание
					Сборочные единицы		
А3		1	1.100.1-7.2-6	00.00.01	Каркас КР1	2	
А3		2		-02	Каркас КР2	1	
А3		3		-03	Каркас КР3	1	
А3		4	1.100.1-7.2-6	00.00.02	Каркас КР7	2	
А3		5	1.100.1-7.2-6	00.00.03	Каркас КР8	2	
А3		6	1.100.1-7.2-6	00.00.04	Каркас КР9	1	
					Детали		
А3		7	1.100.1-7.2-6	00.00.23	Анкер А1	2	
А3		8	1.100.1-7.2-6	00.0024	Анкер А2	2	
Б.ч		9			ФбАIII ГОСТ 5781-82* ℓ=270	4	0.06 кг
А3		10	1.100.1-7.2-6	00.00.35	Петля П2	2	
Б.ч		11			Фбвр I ГОСТ 6727-80* ℓ=300	8	0.04 кг

Масса каркаса 21.28 кг.

					1.100.1-7.2-5	27.01.00	
Нач. АПМ	Печерин		12.89	Каркас пространственный КП30.26.35-1	Стадия	Лист	Листов
Гл. конст.	Радошкевич				Р		1
Рук. гр.	Стобродова				СибЗНИИЭП г. Новосибирск		
Провер.	Бурлакова						
Разраб.	Моисеева						

Копировал: Порфирьева Формат: А3

Инв. № подл. | Подпись и дата | Взам. инв. №

Фасад

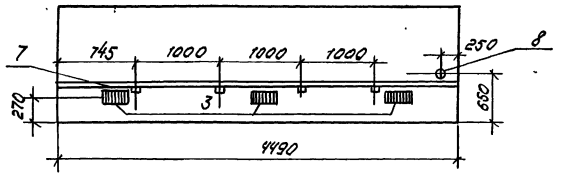

Вид с внутренней стороны.

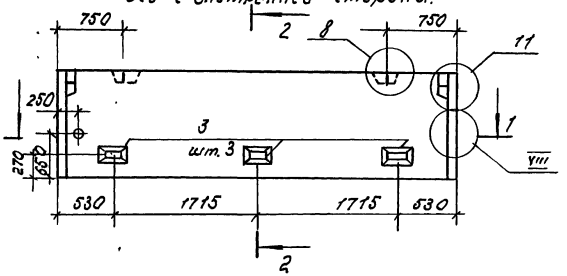

2—2

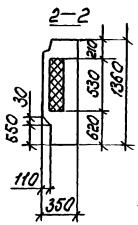

1—1

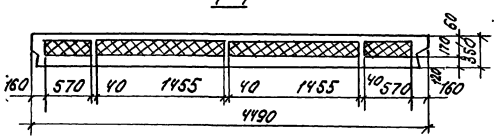

Формат	Зона	Поз.	Обозначение		Наименование	Кол.	Примечание
					Документация		
А3			1.100.1-7.2-4	00.00.00ТО	Техническое описание	X	
А3			1.100.1-7.2-4	00.00.00Д1	Узлы опалубки	X	
А3			1.100.1-7.2-4	00.00.00Д2	Узлы армирования	X	
А3			1.100.1-7.2-5	00.00.00РС	Ведомость расхода стали.	X	
					Сборочные единицы		
А3		1	1.100.1-7.2-5	28.01.00	КП45.14.35	1	
А3		2	1.100.1-7.2-6	00.00.18	Сетка С19	1	
А3		3	1.100.1-7.2-6	00.00.30	Изделие закладное М4	3	
					Материалы		
		4			Керамзитобетон В12.5; D 1500	1.35	$м^3$
		5			Утеплитель $\gamma = 40\ кг/м^3$	0.36	$м^3$
		6			Фактурный слой $\delta = 20$ мм	0.06	$м^3$
		7			Пробка деревянная 40×40×60	4	шт.
		8	ГОСТ 3262-75*		Труба 65×3.2 $l = 350$ мм	1	2,00 кг

Нач. АПМ	Печерин		12.89
Гл. конст.	Радашкевич		
Рук. гр.	Стабредова		
Провер.	Стабредова		
Разраб.	Булгакова		

1.100.1-7.2-5 28.00.00

Панель наружной стены ЗНС45.14.35-150 л

Стадия	Масса	Масштаб
Р	2460 кг.	

Лист 1 Листов 2

СибЗНИИЭП г. Новосибирск

Инв. № подл. | Подпись и дата | Взам. инв. №

Копир. Мо[illegible]

Формат А3

Армирование наружного слоя

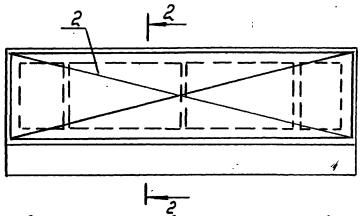

2–2

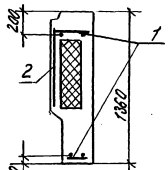

Схема установки пространственного каркаса

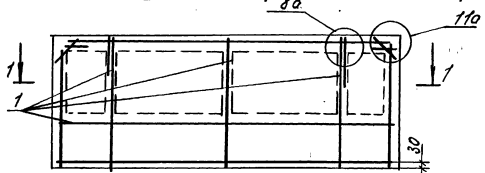

1–1

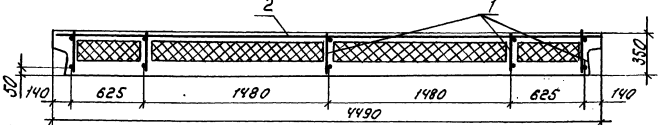

1.100.1-7.2-5	28.00.00	Лист 2

Копир. Мат м

Формат А3

Инв. № подл. | Подпись и дата | Взам. инв. №

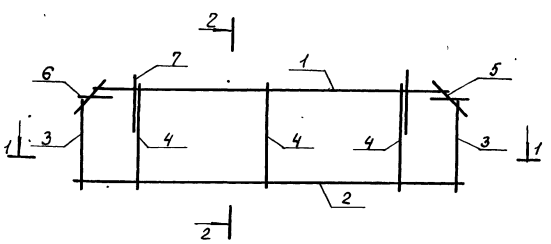

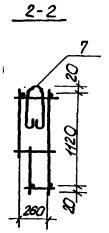

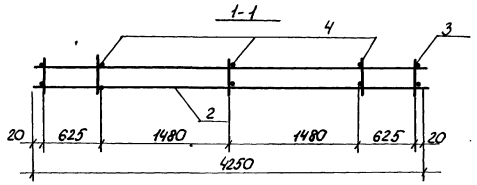

Формат	Зона	Поз.	Обозначение		Наименование	Кол.	Примечание
					Сборочные единицы		
А3		1	1.100.1-7.2-6	00.00.05-02	Каркас КР14	1	
А3		2	1.100.1-7.2-6	00.00.10-03	Каркас КР46	1	
А3		3	1.100.1-7.2-6	00.00.14-01	Каркас КР48	2	
А3		4	1.100.1-7.2-6	00.00.14	Каркас КР47	3	
					Детали		
Б4		5			ФбА III ГОСТ 5781-82* ℓ=270	4	0.06кг
А3		6	1.100.1-7.2-6	00.00.23	Анкер А1	2	
А3		7	1.100.1-7.2-6	00.00.35	Петля П2	2	

Масса каркаса 13.17кг

				1.100.1-7.2-5	28.01.00		
Нач.АПМ-1	Печерин		12.89	Каркас пространственный КП 45.14.35	Стадия	Лист	Листов
Гл.констр.	Родошкевич				Р		1
Рук.гр.	Стабредова				СибЗНИИЭП г. Новосибирск		
Проверил	Стабредова						
Разработ.	Булгакова						

Копировал: Порфирьева

Формат А3

Инв.№ подл. | Подпись и дата | Взам. инв.№

Фасад

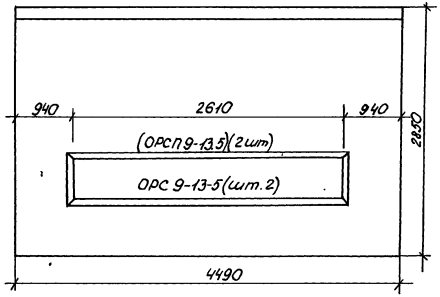

Вид с внутренней стороны

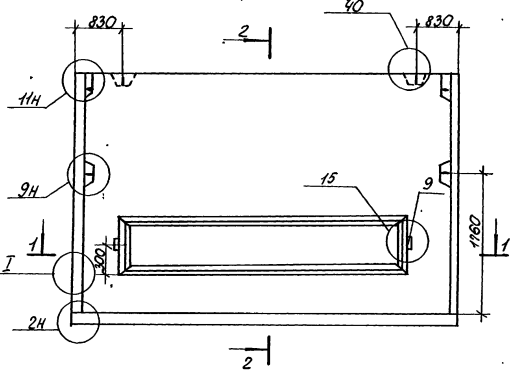

2-2

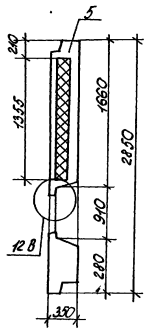

1-1

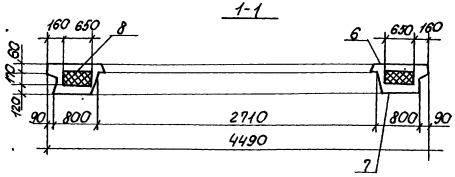

Формат	Зона	Поз.	Обозначение		Наименование	Кол.	Примечание
					Документация		
А3			1.100.1-7.2-4	00.00.00 ТО	Техническое описание	X	
А3			1.100.1-7.2-4	00.00.00 ДЧ	Узлы опалубки	X	
А3			1.100.1-7.2-4	00.00.00 Д5	Узлы армирования	X	
А3			1.100.1-7.2-5	00.00.00 РС	Ведомость расхода стали	X	
А3			1.100.1-7.2-5	40.00.00	Заполнение проема	X	
					Сборочные единицы		
А3		1	1.100.1-7.2-5	29.00.00	КП 45.29.35-1	1	
А3		2	1.100.1-7.2-6	00.00.18-02	Сетка С21	2	
А3		3		-03	Сетка С22	1	
А3		4	1.100.1-7.2-6	00.00.18-01	Сетка С20	1	
					Материалы		
		5			Керамзилобетон В12,5 D1500	1.82	м³
		6			Фактурн. слой нар. γ = 2000 кг/м³	0.22	м³
		7			Фактурн. слой внутр. γ = 1600 кг/м³	0.14	м³
		8			Утеплитель γ = 40 кг/м³	1.19	м³
А3		9			Пробки дерев. 100×100×50	4	шт

Нач. ПМ	Печерин		12.89
Гл. конст.	Радошкевич		
Рук. гр.	Стабредова		
Провер.	Стабредова		
Разраб.	Булгакова		

1.100.1-7.2-5 29.00.00

Панель наружной стены
3НС 45.29.35-150Л-1

Стадия	Масса	Масштаб
Р	3910 кг	1:40
Лист 1	Листов 2	

СибЗНИИЭП
г. Новосибирск

Копировал: Порфирьева Формат: А3

Инв. № подл. | Подпись и дата | Взам. инв. №

Армирование наружного слоя

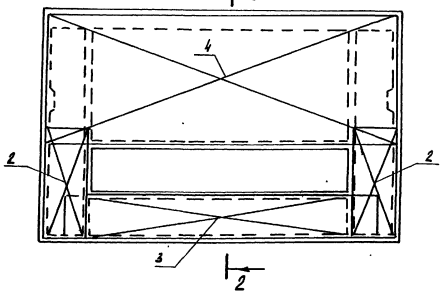

2-2

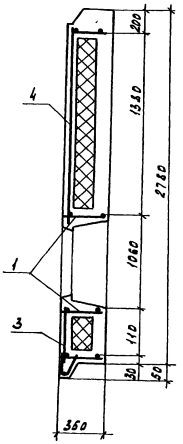

Схема установки пространственного каркаса

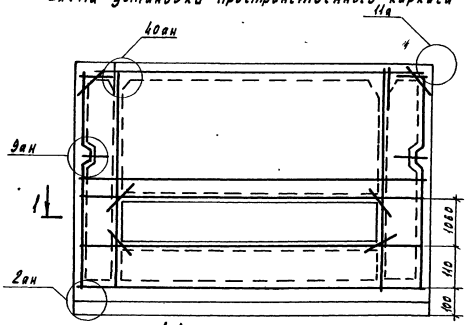

1-1

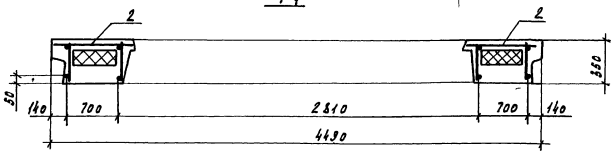

1.100.1-7.2-5	29.00.00	Лист 2
Копировал Кириенко		Формат А3

Инв.№ подл. | Подпись и дата | Взам. инв.№

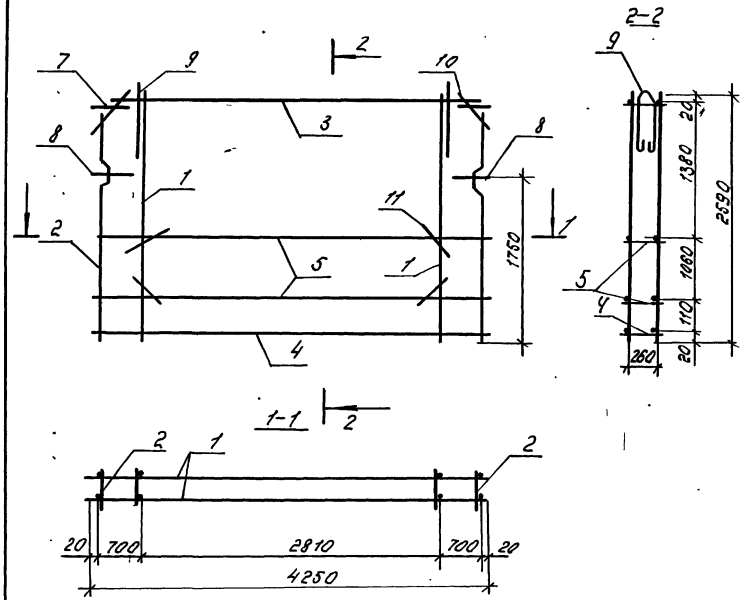

Формат	Зона	Поз.	Обозначение	Наименование	Кол.	Примечание
				Сборочные единицы		
А3		1	1.100.1-7.2-6 00.00.01	Каркас КР1	2	
А3		2	1.100.1-7.2-6 00.00.03	Каркас КР8	2	
А3		3	1.100.1-7.2-6 00.0005-02	Каркас КР14	1	
А3		4	1.100.1-7.2-6 00.0001-05	Каркас КР5	1	
А3		5	1.100.1-7.2-6 00.00.02-02	Каркас КРП	2	
А3		6	1.100.1-7.2-6 00.00.19-02	Каркас ПК3	1	
				Детали		
А4		7	1.100.1-7.2-6 00.00.23	Анкер А1	2	
А4		8	1.100.1-7.2-6 00.00.24	Анкер А2	2	
А3		9	1.100.1-7.2-6 00.00.35	Петля П3	2	
Б4		10		ф6 А-III ГОСТ 5781-82 ℓ=270	4	0.06 кг
Б4		11		ф5 Вр-I ГОСТ 6727-80* ℓ=300	8	0.04 кг

Масса каркаса 25.47 кг

				1.100.1-7.2-5		29.01.00	
Нач. АПМ	Пчерин		12.89	Каркас пространственный КП45.29.35-1	Стадия	Лист	Листов
Гл. конс.	Радашевич				Р		1
Рук. гр.	Стаберова				СибЗНИИЭП г. Новосибирск		
Провер.	Стаберова						
Разраб.	Булгакова						

Копир. Шер

Формат А3

Инв. № подл. | Подпись и дата | Взам. инв. №

Формат	Зона	Поз.	Обозначение	Наименование	Кол.	Примечание
				Документация		
А3			1.100.1-7.2-4 00.00.00ТО	Техническое описание	×	
А3			1.100.1-7.2-4 00.00.00Д4	Узлы опалубки	×	
А3			1.100.1-7.2-4 00.00.00Д5	Узлы арматурные	×	
А3			1.100.1-7.2-5 00.00.00РС	Ведомость расхода стали	×	
А3			1.100.1-7.2-5 30.00.00СБ	Сборочный чертеж	×	
				Сборочные единицы		
А3		1	1.100.1-7.2-5 30.01.00	КП 45.26.35-1	1	
А4		2	1.100.1-7.2-6 00.00.34	Изделие закладное М8	2	
А4		3	1.100.1-7.2-6 00.00.32	Изделие закладное М6	2	
А4		4	1.100.1-7.2-6 00.00.33	Изделие закладное М7	2	
А3		5	1.100.1-7.2-6 00.00.22-03	Сетка С25	8	
А3		6	-04	Сетка С26	4	
				Детали		
А3		7	1.100.1-7.2-5 42.00.00-10	Тр.11	1	
А3		8	-12	Тр.13	1	
А3		9	-11	Тр.12	1	
А3		10	1.100.1-7.2-5 42.00.00	Тр.1	2	
				Стандартные изделия		
БЧ		11	ТУ36-2682-85	Коробка Л245 У3 (отв)	2	
БЧ		12	ТУ36-2682-85	Коробка Л256 У3 (унив)	4	
			Серия 1.136.5-19	Дверной блок ДН21-13шт	1	
			41.00.00	Дверной блок НДН20-11	1	

Формат	Зона	Поз.	Обозначение	Наименование	Кол	Примечание
				Материалы		
		13		Керамзитобетон В12.5, D1500	2.11	м³
		14		Фактурн. слой наружн. γ=2000 кг/м³	0.14	м³

Инв.№ подл. | Подпись и дата | Взам. инв.№

Нач. ОПМ	Печерин		12.89
Гл. констр.	Радашкевич		
Рук. гр.	Ставредова		
Провер.	Ставредова		
Разраб.	Булгакова		

1.100.1-7.2-5 30.00.00

Панель наружной стены 1НС45.26.35-150л

Стадия	Лист	Листов
Р		1

СибЗНИИЭП г. Новосибирск

Копировал Куценко Формат А3

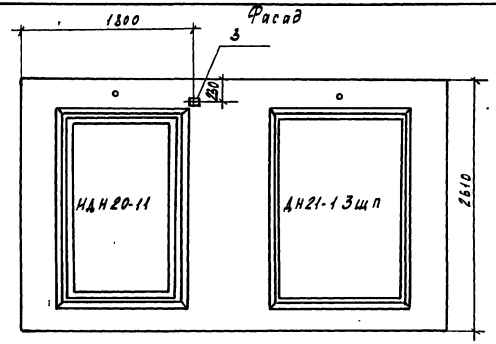

Вид с внутренней стороны

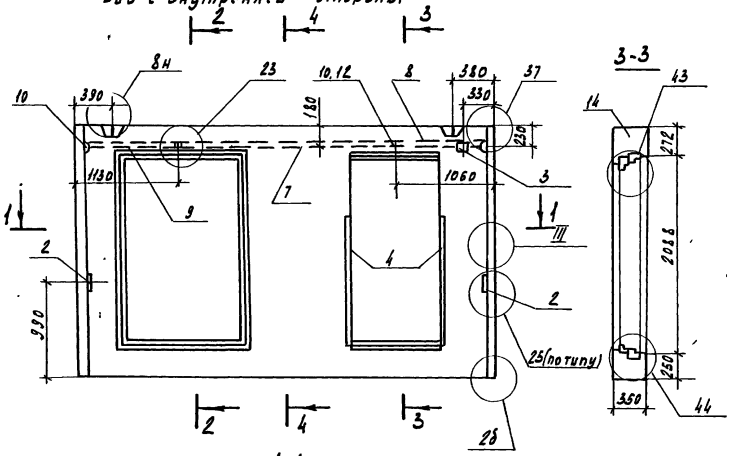

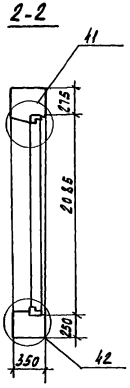

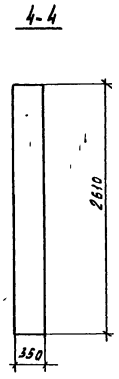

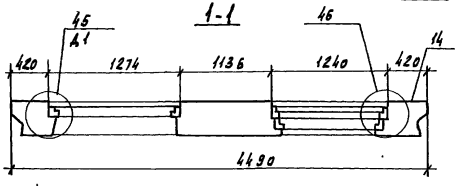

				1.100.1-7.2-5		30.00.00 СБ	
				Панель наружной стены 1НС45.26.35-150л Сборочный чертеж		Стадия	Масса	Масштаб
						Р	4140 кг	
						Лист 1	Листов 2	
Нач. АПМ-1	Печерин		12.89			СнвЗНИИЭП г. Новосибирск		
Гл. констр.	Радошкевич							
Рук. гр.	Стафеева							
Провер.	Стафеева							
Разраб.	Булгакова							

Копировал Кириенко

Формат А3

Инв. № подл. | Подпись и дата | Взам. инв. №

Армирование наружного слоя

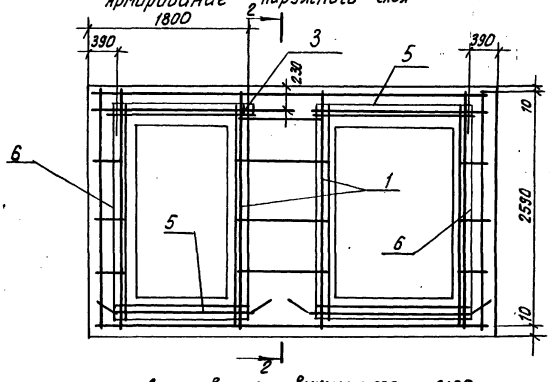

Армирование внутреннего слоя

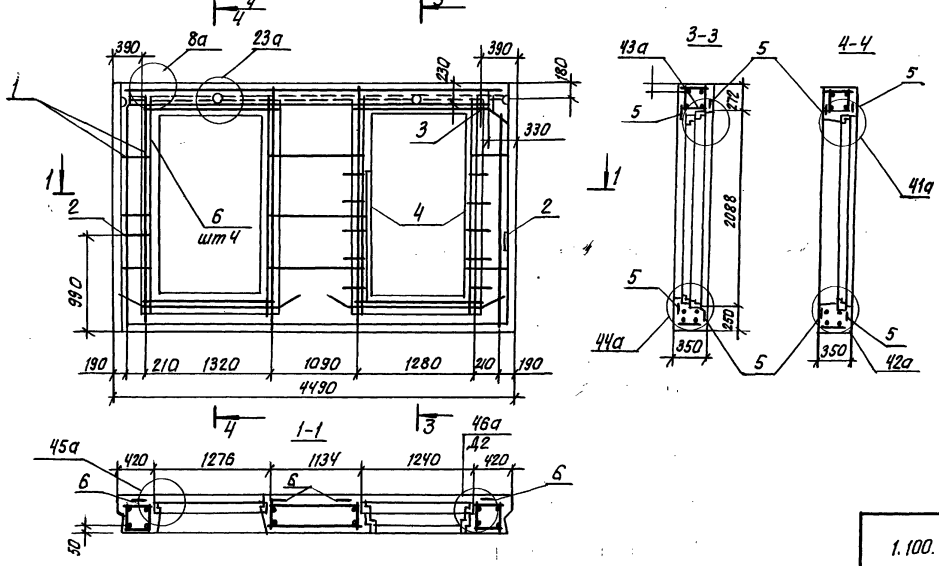

1.100.1-7.2-5	30.00.00 СБ	Лист 2

Копировал: Опекунская

Формат А3

Инв. № подл. | Подпись и дата | Взам. инв. №

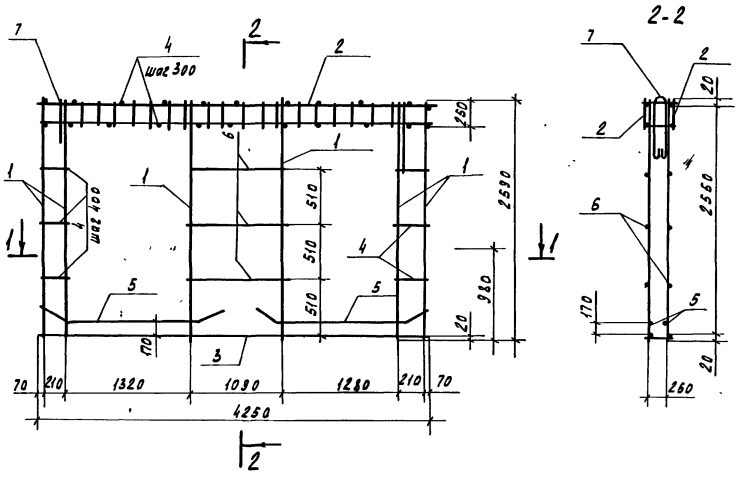

Формат	Зона	Поз.	Обозначение		Наименование	Кол.	Примечание
					Сборочные единицы		
А3		1	1.100.1-7.2-6	00.00.01	Каркас КР1	6	
А3		2	1.100.1-7.2-6	00.00.09-02	Каркас КР1Э	2	
А3		3	1.100.1-7.2-6	00.00.01-05	Каркас КР5	1	
					Детали		
Б4		4			ф4 Вр-I ГОСТ 6727-80* ℓ=300	42	0.03 кг
А3		5	1.100.1-7.2-6	00.00.02-04	ОС1	4	
Б4		6			ф6 А-III ГОСТ 5781-82* ℓ=1130	6	0.25 кг
А4			1.100.1-7.2-6	00.00.35	Петля П4	2	

Масса каркаса 27.72 кг

					1.100.1-7.2-5	30.01.00	
Нач. АПМ-1	Печерин		12.89	Каркас пространственный КП 45.26.35-1	Стадия	Лист	Листов
Гл. конст.	Радошкевич				Р		1
Рук. гр.	Стафеедова				СибЗНИИЭП г. Новосибирск		
Провер.	Стафеедова						
Разраб.	Булгакова						

Копировал Кириенко Формат А3

Инв.№ подл. | Подпись и дата | Взам. инв.№

Вид с внутренней стороны (Рис.1)

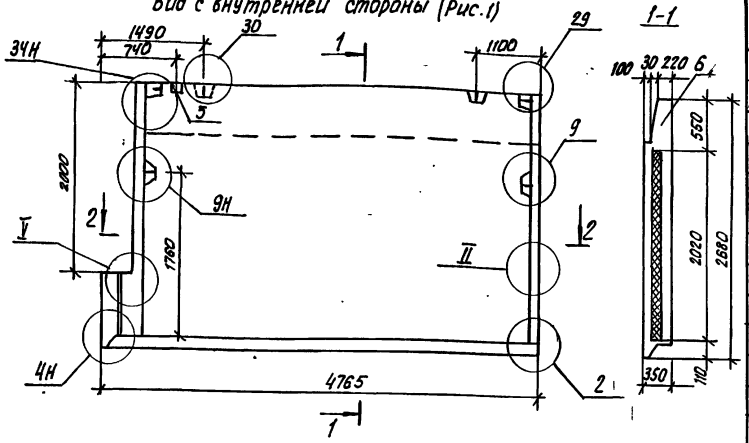

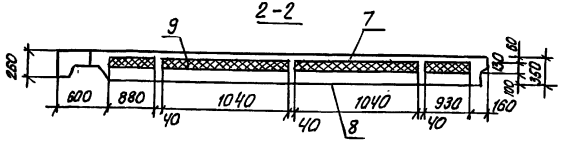

Фасад (Рис.1)

Рис. 2 Зеркальное отражение. Остальное см. рис.1

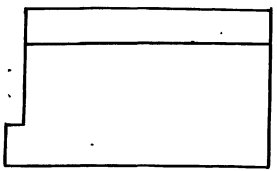

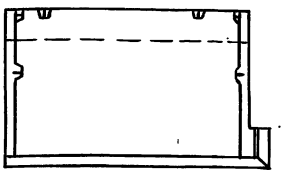

Обозначение	Марка	Рис.	Масса кг
1.100.1-7.2-5 31.00.00	ЗНС 48.27.35-150Л-2	1	4850
-01	ЗНС 48.27.35-150Л-3	2	4850

Формат	Зона	Поз	Обозначение	Наименование	Кол.	01	Примечание
				Документация			
А3			1.100.1-7.2-4 00.00.00 ДЧ	Узлы опалубки	×	×	
А3			1.100.1-7.2-4 00.00.00 Д5	Узлы армирования	×	×	
А3			1.100.1-7.2-5 00.00.00 РС	Ведомость расхода стали	×	×	
А3			1.100.1-7.2-4 00.00.00 ТО	Техническое описание	×	×	
				Сборочные единицы			
А3		1	1.100.1-7.2-5 31.01.00	КП 48.27.35-2	1		
А3		1	-01	КП 48.27.35-3		1	
А3		2	1.100.1-7.2-6 00.00.17-02	Сетка С15	1	1	
А3		3	1.100.1-7.2-6 00.00.18-04	Сетка С23	1	1	
А3		4	1.100.1-7.2-6 00.00.21-05	Сетка ПС6	1	1	
А3		5	1.100.1-7.2-6 00.00.28	Изделие закладное М2	1	1	
				Материалы			
		6		Керамзитобетон В12,5 Д1500	2.44	2.44	м³
		7		Факт. слой наружн. γ=2000 кг/м³	0.19	0.19	м³
		8		Факт. слой внутр γ=1600 кг/см³	0.16	0.16	м³
		9		Утеплитель	1.02	1.02	м³

Нач. АПН.	Печерин		12.89
Гл. констр.	Падашкевич		
Рук. гр.	Стафеедова		
Проверил	Стафеедова		
Разраб.	Булгакова		

1.100.1-7.2-5 31.00.00

Панель наружной стены

ЗНС 48.27.35-150Л-2
ЗНС 48.27.35-150Л-3

Стадия	Масса	Масштаб
Р	см. табл.	
Лист 1	Листов 2	

СибЗНИИЭП г. Новосибирск

Копировал: Стафеедова Формат А3

Инв. № подл. | Подпись и дата | Взам. инв. №

ЗНС48. 27.35-150л-2

Армирование наружного слоя

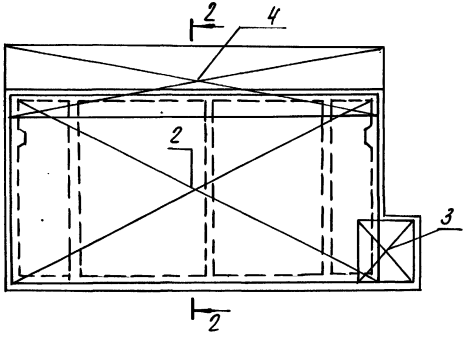

2-2

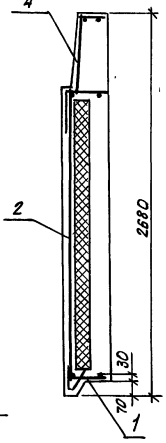

ЗНС48. 27.35-150л-3

Армирование наружного слоя

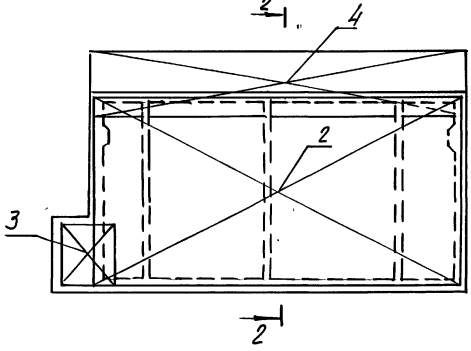

Схема установки пространственного каркаса

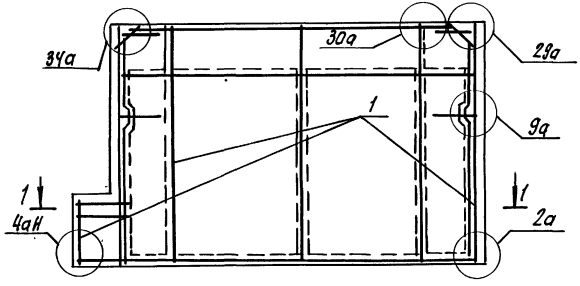

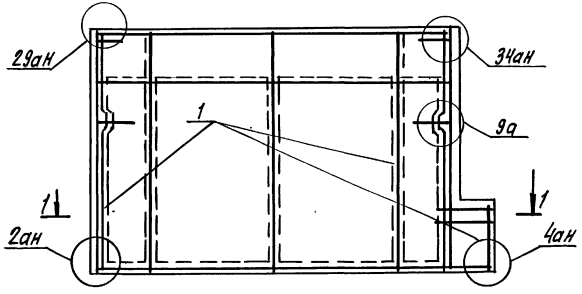

1-1

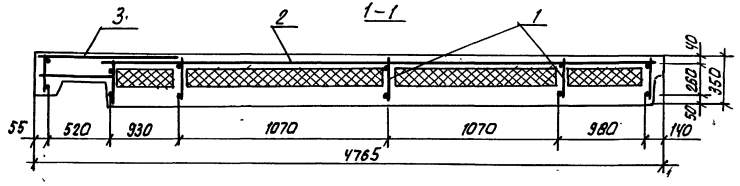

1.100.1-7.2-5	31.00.00	Лист 2

Копировал: [illegible]

Формат А3

Инв. № подл. | Подпись и дата | Взам. инв. №

Рис. 1

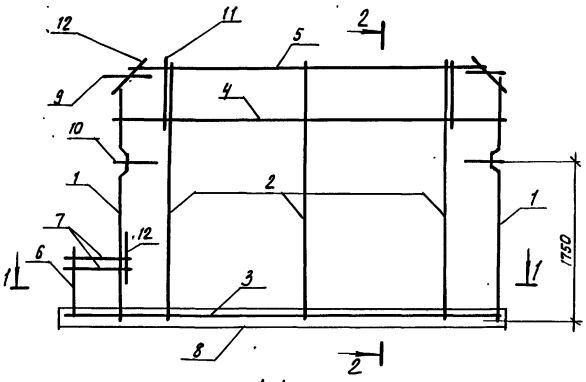

2-2

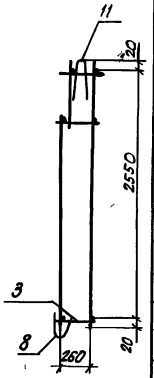

1-1

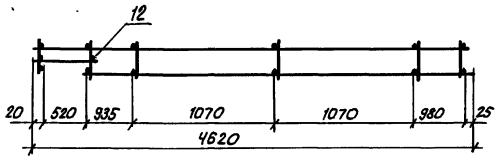

Формат	Зона	Поз.	Обозначение	Наименование	Кол. на исп. 01	Примечание
				Сборочные единицы		
А3		1	1.100.1-7.2-6 00.00.03-01	Каркас КР33	2	2
А3		2	1.100.1-7.2-6 00.00.10	Каркас КР34	3	3
А3		3	1.100.1-7.2-6 00.00.12	Каркас КР40	1	1
А3		4	1.100.1-7.2-6 00.00.11-01	Каркас КР37	1	1
А3		5	-02	Каркас КР50	1	1
А3		6	1.100.1-7.2-6 00.00.17-03	Каркас КР51	1	1
А3		7	1.100.1-7.2-6 00.00.09-03	Каркас КР49	1	1
А3		8		Каркас ПК7	1	1
				Детали		
АУ		9	1.100.1-7.2-6 00.00.25	Анкер А3	2	2
АУ		10	1.100.1-7.2-6 00.00.24	Анкер А2	2	2
АУ		11	1.100.1-7.2-6 00.00.36	Петля П7	2	2
БЧ		12		⌀6 AIII ГОСТ 5781-82* ℓ=270	5	5 0.06 кг

Рис. 2 Зеркальное отражение
Остальное см. Рис. 1

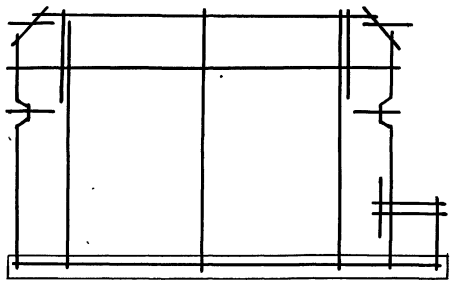

Обозначение	Марка	Рис.	Масса кг
1.100.1-7.2-5 31.01.00	КП48.27.35-2	1	28.58
-01	КП48.27.35-3	2	28.58

Нач. АПК.1	Печерин		12.89
Гл. констр.	Радашкевич		
Рук. гр.	Стабредова		
Провер.	Стабредова		
Разраб.	Болгакова		

1.100.1-7.2-5 31.01.00

Каркас пространственный
КП48.27.35-2, КП48.27.35-3

Стадия	Лист	Листов
Р		1

СибЗНИИЭП
г. Новосибирск

Копировал: Мещерин Формат А3

Инв. № подл. | Подпись и дата | Взам. инв. №

Фасад

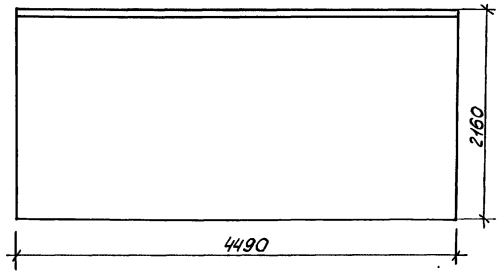

Вид с внутренней стороны

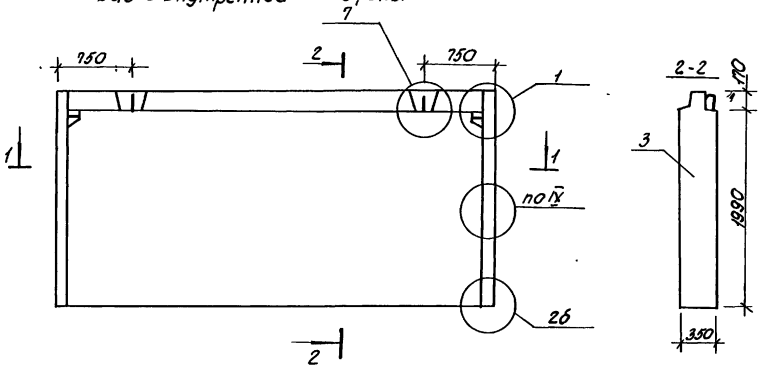

1-1

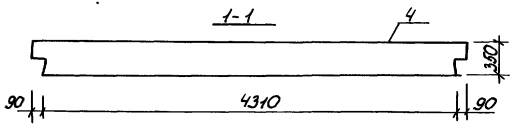

Формат	Зона	Поз.	Обозначение		Наименование	Кол.	Примечание
					Документация		
А3			1.100.1-7.2-4	00.00.00 ТО	Техническое описание	×	
А3			1.100.1-7.2-4	00.00.00 Д4	Узлы опалубки	×	
А3			1.100.1-7.2-4	00.00.00 Д5	Узлы армирования	×	
А3			1.100.1-7.2-5	00.00.00 РС	Ведомость расхода стали	×	
					Сборочные единицы		
А3		1	1.100.1-7.2-5	32.01.00	КП 45.22.35	1	
А3		2	1.100.1-7.2-6	00.00.21-07	Сетка ПС3	1	
					Материалы		
		3			Керамзилобетон В12,5 D1500	3.00	м³
		4			Факт. слой нор. γ = 20,00 кг/см³	0.19	м³

Нач. АПМ	Печерин		12.89
Гл. конст.	Радашкевич		
Рук. гр.	Сабредова		
Провер.	Сабредова		
Разраб.	Булгакова		

1.100.1-7.2-5 32.00.00

Панель наружной стены 1НС 45.22.35-150л

Стадия	Масса	Масштаб
Р	5500 кг	
Лист 1	Листов 2	

СибЗНИИЭП г. Новосибирск

Копировал: Порфирьева Формат: А3

Инв. № подл. | Подпись и дата | Взам. инв. №

Схема установки пространственного каркаса

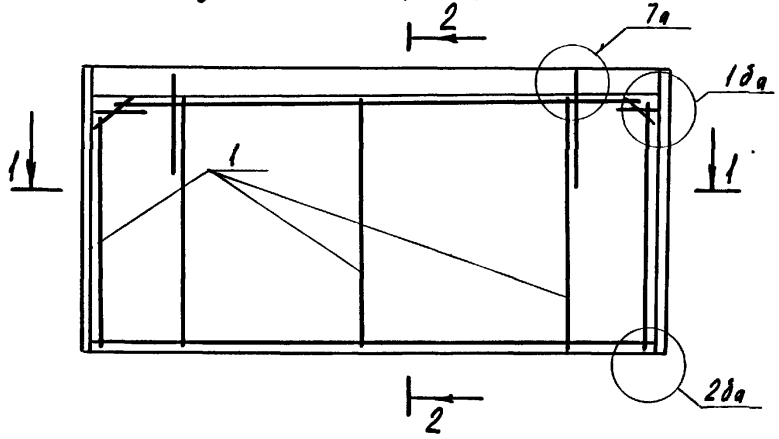

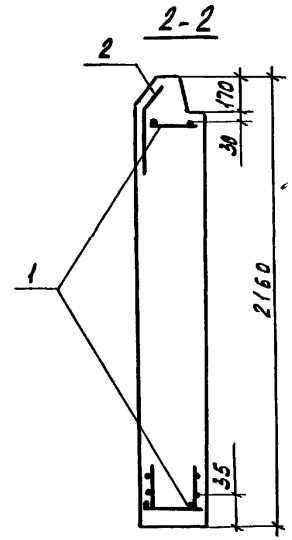

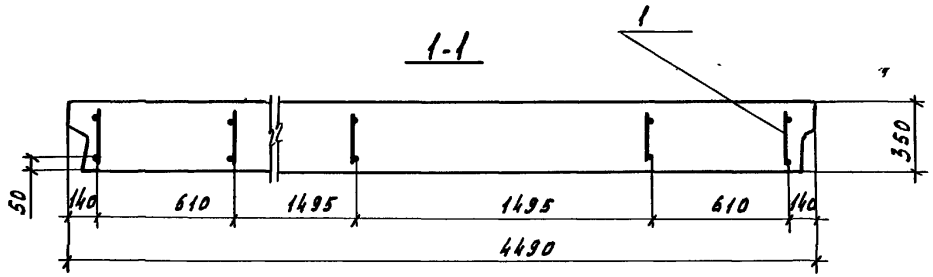

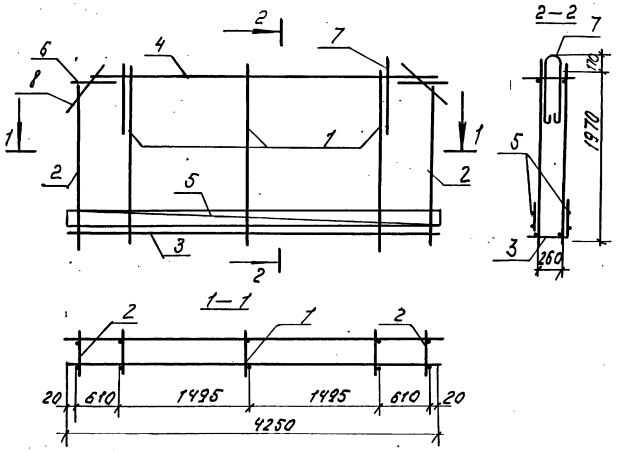

Формат	Зона	Поз.	Обозначение	Наименование	Кол.	Примечание
				Сборочные единицы		
А3		1	1.100.1-7.2-6 00.00.11-03	Каркас КР52	3	
А3		2	—04	Каркас КР53	2	
А3		3	1.100.1-7.2-6 00.00.01-05	Каркас КР5	1	
А3		4	1.100.1-7.2-6 00.00.05-02	Каркас КР14	1	
А3		5	1.100.1-7.2-6 00.00.09-02	Каркас КР49	2	
				Детали		
А4		6	1.100.1-7.2-6 00.00.23	Анкер А1	2	
А4		7	1.100.1-7.2-6 00.00.35	Петля П5	2	
Б.Ч		8		⌀6 А-III ГОСТ 5781-82* L=270	4	0.06 кг

Масса каркаса 28.85 кг

				1.100.1-7.2-5		32.01.00		
Нач. АПМ	Печерин		1289	Каркас пространственный КП45.22.35		Стадия	Лист	Листов
Гл. конс.	Родкевич					Р		1
Рук. гр.	Стобродова					СибЗНИИЭП г. Новосибирск		
Провер.	Стобродова							
Разраб.	Булгакова							

Копир. Формат А3

Инв. № подл. | Подпись и дата | Взам. инв. №

Фасад

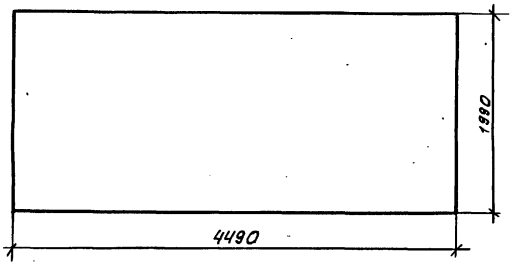

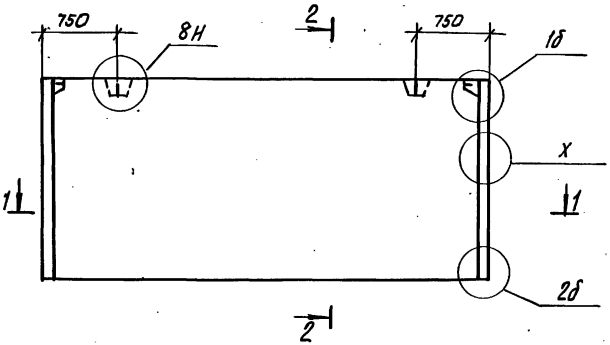

2 – 2

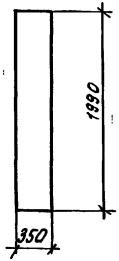

1 – 1

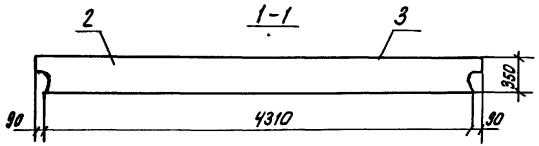

Формат	Зона	Поз.	Обозначение		Наименование	Кол.	Примечание
					Документация		
А3			1.100.1-7.2-У	00.00.00 ТО	Техническое описание	×	
А3			1.100.1-7.2-У	00.00.00 ДУ	Узлы опалубки	×	
А3			1.100.1-7.2-У	00.00.00 Д5	Узлы армирования	×	
А3			1.100.1-7.2-5	00.00.00 РС	Ведомость расхода стали	×	
					Сборочные единицы		
А3		1	1.100.1-7.2-5	33.01.00	КП 45.20.35	1	
					Материалы		
		2			Керамзитобетон В12.5 D1500	2.88	м³
		3			Факт. слой. нар. γ=2000 кг/м³	0.18	м³

				1.100.1-7.2-5	33.00.00
				Панель наружной стены 1НС45.20.35-150л	Стадия: Р; Масса: 5270 кг; Масштаб:
Нач. АПП.1	Печерин		12.89		Лист 1; Листов 2
Гл. констр.	Радашкевич				СибЗНИИЭП г. Новосибирск
Рук. гр.	Ставредова				
Провер.	Ставредова				
Разраб.	Бунгакова				

Копировал: [illegible]

Формат А3

Инв. № подл. | Подпись и дата | Взам. инв. №

Схема установки пространственного каркаса

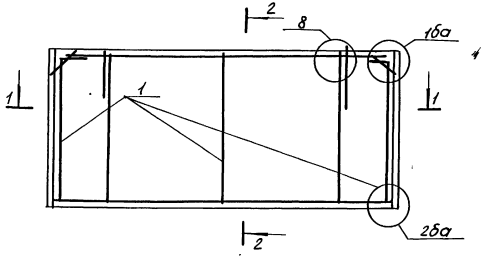

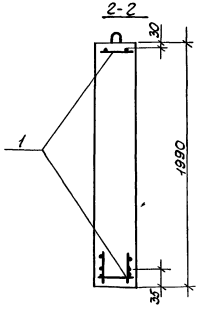

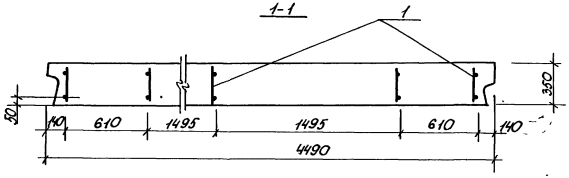

Инв. № подл. | Подпись и дата | Взам. инв. №

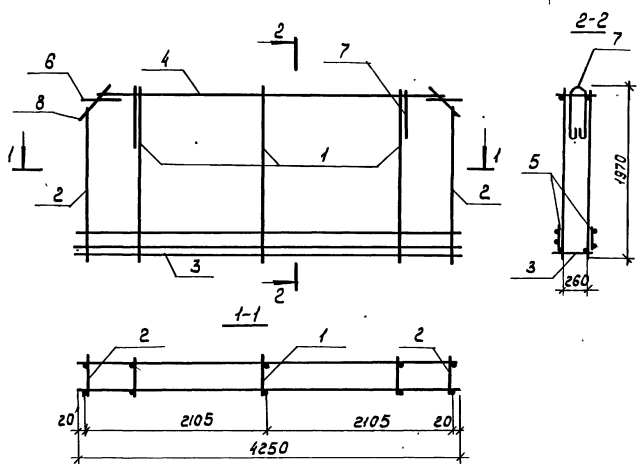

Формат	Зона	Поз.	Обозначение	Наименование.	Кол.	Примечание.
				Сборочные единицы		
А3		1	1.100.1-7.2-6 00.00.02-03	Каркас КР 52	3	
А3		2	-04	Каркас КР 53	2	
А3		3	1.100.1-7.2-6 00.00.01-03	Каркас КР5	1	
А3		4	1.100.1-7.2-6 00.00.05-02	Каркас КР14	1	
А3		5	1.100.1-7.2-6 00.00.09-02	Каркас КР49	2	
				Детали		
А4		6	1.100.1-7.2-6 00.00.23	Анкер А1	2	
А4		7	1.100.1-7.2-6 00.00.35	Петля П5	2	
Б4		8		ф 6А III ГОСТ 5781-82* ℓ=270	4	0,06 кг

Масса каркаса 28.85 кг

Инв. № подл. | Подпись и дата | Взам. инв. №

				1.100.1-7.2-5	33.01.00
Нач. АПМ	Печерин		12.89	Каркас пространственный КП45. 20, 35	Стадия: Р; Лист: ; Листов: 1
Гл. спец.	Радашкевич				СибЗНИИЭП г. Новосибирск
Рук. гр.	Стабредова				
Провери	Стабредова				
Разработ	Булгакова				

Копировал: Шептолина Формат: А3

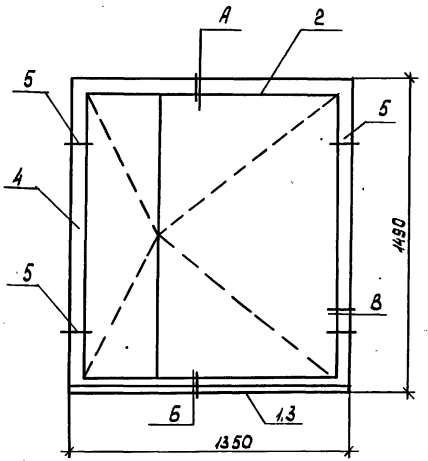

Формат	Зона	Поз.	Обозначение	Наименование	Кол.	Примечание
				Документация		
А3			1.100.1-7.2-4 00.00.00 ДЗ	Узлы заполнения проема	X	
				Детали		
А3		1	1.100.1-7.2-6 00.00.37	Слив тип 1	1	
				Стандартные изделия		
Б.Ч.		2	Серия 1.136.5-23	Блок оконный ОРС 15-13,5	1	108 кг
Б.Ч.		2	Серия 1.136.5-18	Блок оконный ОРСП 15-13,5	(1)	
Б.Ч.		3		Доска подоконная ПД 14-15 ГОСТ 17280-79	1	5.0 кг
Б.Ч.		4		Наличник, ГОСТ 6242-75, м	4,3	2,0 кг
Б.Ч.		5		Гвозди 5.0х100 ГОСТ 4028-63, кг	0.02	
				Материалы.		
				Пакля кг	3.0	
				Пергамин ГОСТ 2697-83, м²	0.9	0.27 кг
				Мастика УМС 50 ГОСТ 14791-79, кг	1.78	
				Итого:		120 кг

Инв. № подл. | Подпись и дата | Взам. инв. №

Нач. АПМ	Печерин		12.89
Гл. констр.	Радашкевич		
Рук. гр.	Стабредова		
Провер.	Стабредова		
Разраб.	Булгакова		

1.100.1-1.2-5 34.00.00

Заполнение проема панели

Стадия	Лист	Листов
Р		1

СибЗНИИЭП г. Новосибирск

Копировал: Шепталина. Формат: А3

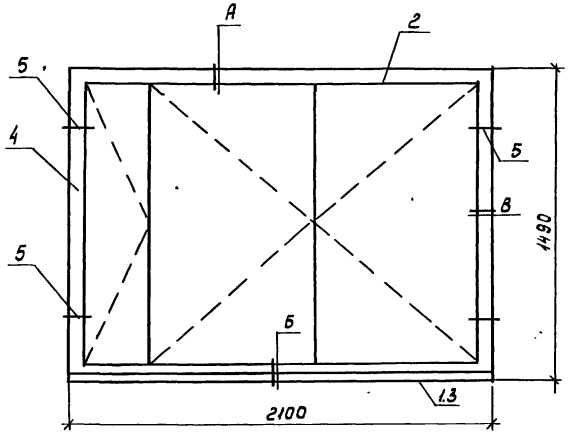

Формат	Зона	Поз.	Обозначение.	Наименование	Кол.	Приме-чание
				Документация		
А3			1.100.1-7.2-4 00.00.00 А3	Узлы заполнения проема		
				Детали.		
А3		1	1.100.1-7.2-6 00.00.37-01	Слив тип 2.	1	
				Стандартные изделия		
БЧ		2	Серия 1.136.5-23	Блок оконный ОРС15-21	1	160кг
БЧ		2	Серия 1.136.5-18	Блок оконный ОРСП15-21	(1)	
БЧ		3		Доска подоконная ПД 22-15	1	9.30кг
				ГОСТ 17280-79		
БЧ		4		Наличник ГОСТ 6242-75 , м	5.10	2.40кг
БЧ		5		Гвозди 5.0х100 ГОСТ 4028-63* кг	0.052	
				Материалы		
				Пакля кг	3.80	
				Пергамин ГОСТ 2697-83 м²	1.1	0.33кг
				Мастика УТМС 50		
				ГОСТ 14791-79 кг	2.10	
				Итого:		178кг

				1.100.1-7.2-5 35.00.00		
Нач. АПМ I	Печерин		12.89	Заполнение проема панели	Стадия	Лист	Листов
Гл. конст	Радашкевич				Р		1
Рук. гр.	Стабредова				СибЗНИИЭП г. Новосибирск		
Провер.	Стабредова						
Разраб.	Булгакова						

Инв. № подл. | Подпись и дата | Взам. инв. №

Копировал: Шепталина

Формат: А3.

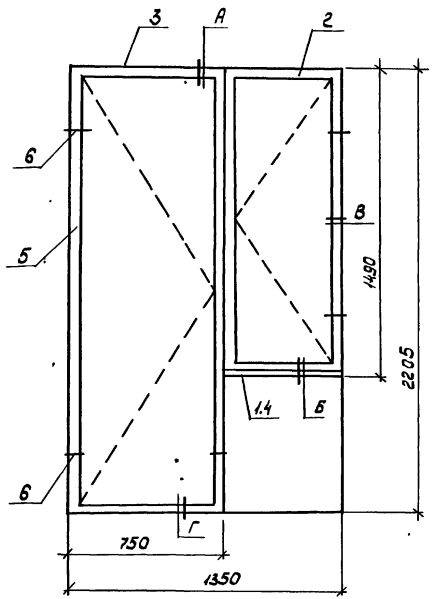

Формат	Зона	Поз.	Обозначение	Наименование	Кол.	Примечание
				Документация		
А3			1.100.1-7.2-4 00.00.00 ДЗ	Узлы заполнения проема	X	
				Детали.		
А3		1	1.100.1-7.2-6 00.00.37-02	Слив тип 3	1	
				Стандартные изделия		
Б.Ч.		2	Серия 1.136.5-23	Блок оконный ОРС 15-6	1	55 кг
Б.Ч.		2	Серия 1.136.5-18	Блок оконный ОРСП 15-6	(1)	
Б.Ч.		3	Серия 1.136.5-23	Блок дверной БРС 22-7.5	1	80кг
Б.Ч.		3	Серия 1.136.5-18	Блок дверной БРСП 22-7.5	(1)	
Б.Ч.		4		Доска подоконная ЛД 7-15 ГОСТ 17280-79	1	2.5 кг
Б.Ч.		5		Наличник ГОСТ 6242-75, м	8.70	4.10 кг
Б.Ч.		6		Гвозди ГОСТ 4028-63*, кг	0.093	
				Материалы		
				Пакля кг	4.50	
				Пергамин ГОСТ 2697-83 м²	1.10	0.33кг
				Мастика УМС-50 ГОСТ 14791-79, кг	2.40	
				Итого:		150кг

				1.100.1-7.2-5	3Б.00.00			
Нач.ЛПМ	Печерин		12.89	Заполнение проема панели	Стадия	Лист	Листов	
Гл.конст	Радашкевич				Р		1	
Рук.гр.	Стабредова				СибЗНИИЭП г. Новосибирск			
Провер.	Стабредова							
Разраб.	Булгакова							

Копировал: Шепталина Формат: А3

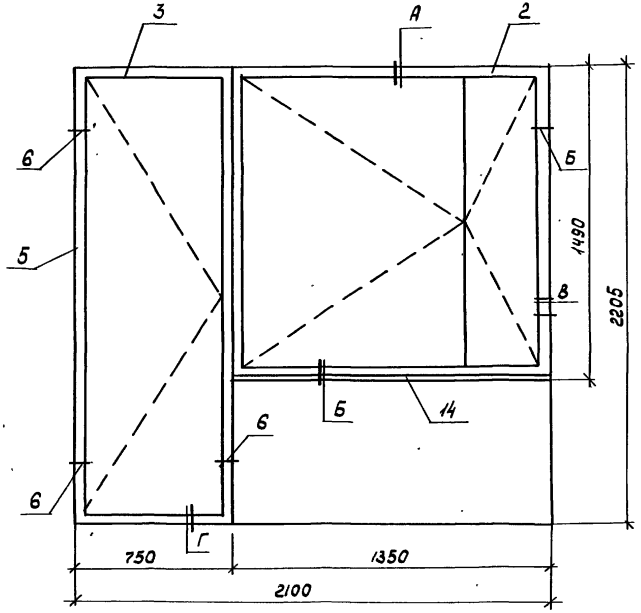

Формат	Зона	Поз.	Обозначение	Наименование	Кол.	Примечание
				Документация.		
А3			1.100.1-7.2-4 00.00.00ДЗ	Узлы заполнения проема	X	
				Детали.		
А3		1	1.100.1-7.2-6 00.00.37	Слив тип 1.	1	
				Стандартные изделия		
Б.Ч.		2	Серия 1.136.5-23	Блок оконный ОРС 15-13,5	1	108кг
Б.Ч.		2	Серия 1.136.5-18	Блок оконный ОРСП 15-13,5	(1)	
Б.Ч.		3	Серия 1.136.5-23	Блок дверной БРС 22-7.5	1	80кг
Б.Ч.		3	Серия 1.136.5-18	Блок дверной БРСП 22-7.5	(1)	
Б.Ч.		4		Доска подоконная ПД 14-15	1	5,0кг
				ГОСТ 17280-79		
Б.Ч.		5		Наличник ГОСТ 6242-75, м	9,5	4,40кг
Б.Ч.		6		Гвозди ГОСТ 4028-63*, кг	0,093	
				Материалы		
				Пакля кг	5,3	
				Пергамин ГОСТ 2697-83, м³	1,3	0,40кг
				Мастика УМС 50		
				ГОСТ 14791-79, кг	2,70	
				Итого		207кг

				1.100.1-7.2-5	37.00.00	
Нач.АПМ	Печерин		12.89	Заполнение проема панели	Стадия	Лист	Листов
Гл.констр.	Радашкевич				Р		1
Рук.гр.	Ставредова				СибЗНИИЭП г. Новосибирск		
Провер.	Ставредова						
Разраб.	Булгакова						

Инв.№ подл. | Подпись и дата | Взам.инв.№

Копировал: Шепталина. Формат: А3

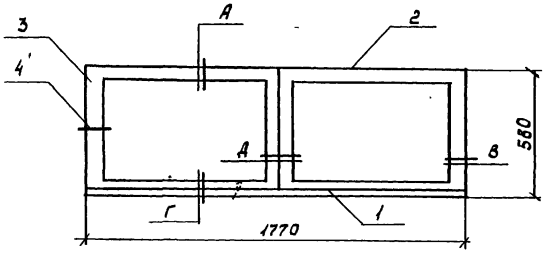

Формат	Зона	Поз.	Обозначение	Наименование	Кол	Примечание
				Документация		
А3			1.100.1-7.2-4 ОО.ОО.ОО	Узлы заполнения проема.	X	
				Детали.		
А3		1	1.100.1-7.2-6 ОО.ОО.37-03	Слив тип 4	1	
				Стандартные изделия		
БЧ		2	Серия 1.136.5-23	Блок оконный ОРС 6-9	2	33кг
БЧ		3		Наличник ГОСТ 6242-75, м	293	1.4кг
БЧ		4		Гвозди 5.0х100 ГОСТ 4028-63* кг	0,03	
				Материалы		
				Пакля. кг	3,30	
				Пергамин ГОСТ 2697-83, м²	0,70	0,21 кг
				Мастика УМС 50		
				ГОСТ 14 791-79, кг	1.20	
				Итого:		72кг

				1.100.1-7.2-5		38.00.00	
Нач.АПМ-1	Печерин		12.89	Заполнение проема панели	Стадия	Лист	Листов
Гл.конст	Радашкевич				Р		1
Рук. гр.	Стабредова				СибЗНИИЭП г. Новосибирск		
Провер.	Стабредова						
Разраб.	Булгакова						

Инв.№ подл. | Подпись и дата | Взам.инв.№

Копировал: Шестакина Формат А3

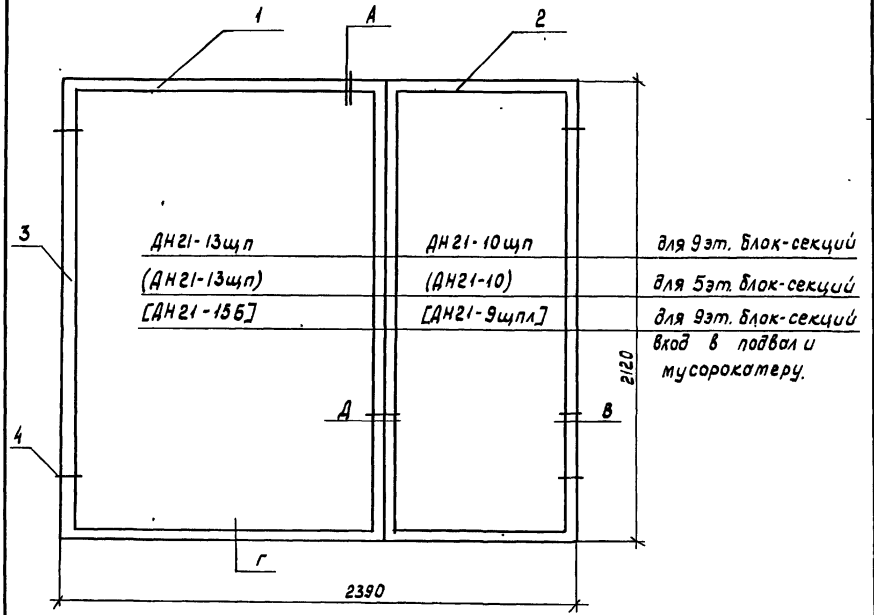

Формат	Зона	Поз.	Обозначение	Наименование	Кол	Примечание
				Документация.		
А3			1.100.1-7.2-4 00.00.00ДЗ	Узлы заполнения проема.		
				Стандартные изделия		
БЧ		1	Серия 1.136.5-19	Блок дверной ДН21-13щп	1(1)	70
БЧ		2	Серия 1.136.5-19	Блок дверной ДН21-10щп	1	67
БЧ		2	Серия 1.136.5-19	Блок дверной ДН21-10	(1)	65
БЧ		1	Серия 1.136.5-19	Блок дверной ДН21-15Б	[1]	90кг
БЧ		2	Серия. 1. 136.5-19	Блок дверной ДН21-9щпл.	[1]	32кг
БЧ		3		Наличник ГОСТ 6242. м	10.9	5.07кг
БЧ		4		Гвозди 5.0х100 ГОСТ 4028-63* кг	0.06	
				Материалы.		
				Пакля кг	5,90	
				Пергамин ГОСТ 2697-83, м²	1,35	0.40кг
				Мастика УМС50		
				ГОСТ 14791-79, кг	2,70	
				Итого:		150кг

				1.100.1-7.2-5	39.00.00	
Нач. АПМ	Печерин		12.89	Заполнение проема панели	Стадия: Р	Лист:	Листов: 1
Гл. конст.	Радашкевич				СибЗНИИЭП г. Новосибирск	
Рук. гр.	Стабредова					
Провер.	Стабредова					
Разраб.	Булгакова					

Копировал: Шепталина. Формат А3

Инв. № подл. | Подпись и дата | Взам. инв. №

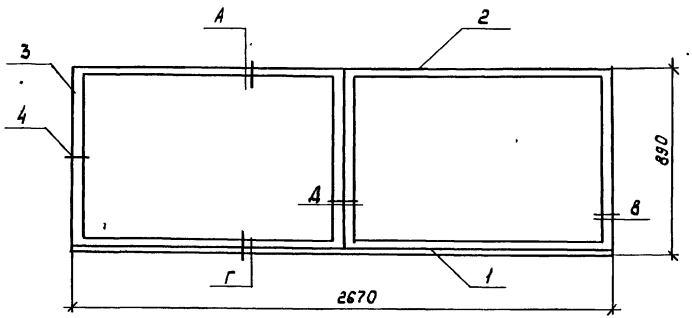

Формат	Зона	Поз.	Обозначение	Наименование	Кол.	Примечание
				Документация		
А3			1.100.1-7.2-4 00.00.00ОВ3	Узлы заполнения проема	X	
				Детали		
А3		1	1.100.1-7.2-6 00.00.37-04	Слив тип 5	1	
				Стандартные изделия		
		2	Серия 1.136.5-23	Блок оконный ОРС 9-13.5	2	60 кг
		2	Серия 1.136.5-18	Блок оконный ОРСП 9-13,5	(2)	
		3		Наличник ГОСТ 6242-75, м	534	1,90 кг
				Гвозди 5.0×100 ГОСТ 4028-63*	0,03	
				Материалы		
				Пакля, кг	3,9	
				Пергамин ГОСТ 2697-83, м²	1,26	0,9 кг
				Мастика УМС 50		
				ГОСТ 14791-79, кг	2,95	
				Итого:		70 кг

				1.100.1-7.2-5	40.00.00	
Нач. АПМ	Печерин		12.89	Заполнение проема панели	Стадия: Р	Лист:	Листов: 1
Гл. конст	Радашкевич				СибЗНИИЭП г. Новосибирск	
Рук. гр.	Стабредова					
Провер.	Стабредова					
Разраб.	Булгакова					

Копировал: Шелталина Формат: А3

Инв. № подл. | Подпись и дата | Взам. инв. №

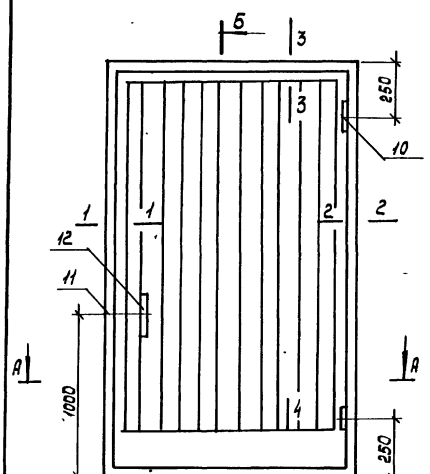

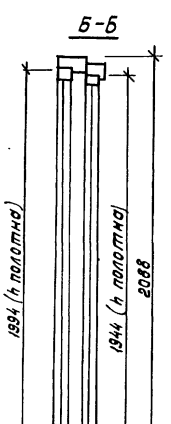

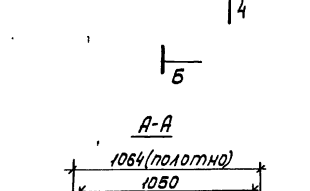

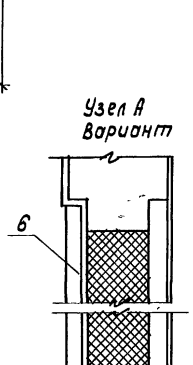

Формат	Зона	Поз.	Обозначение	Наименование	Кол.	Примечание
				Материалы		
		1	ГОСТ 24454-80Е	Брус 146×54 $м^3$	0,052	36.40 кг
		2	ГОСТ 24454-80Е	Брус 92×74 $м^3$	0,045	31.50 кг
		3	ГОСТ 24454-80Е	Брус 134×55 $м^3$	0,016	11.20 кг
		4	ГОСТ 24454-80Е	Брус 52×52 $м^3$	0,022	15.40 кг
		5	ГОСТ 8242-75	Обшивка тип 2 $м^3$	0,024	16.80 кг
		6	ГОСТ 4598-86	Плита древесноволокн. ст $м^3$	0,032	22.4 кг
		7	ГОСТ 10140-80	Мин. вата γ=100 кг/$м^3$	0,193	19.30 кг
		8	ГОСТ 2718-74	Гетинакс $м^2$	0,173	1.20 кг
		9	ГОСТ 14918-80*	Кровельная сталь δ=0,5 мм	14,6	56.24 кг
		10	ГОСТ 5088-78	Петли ПН1-150 или ПН2-150	4	
		11	ГОСТ 5089-80	Замок	1	
		12	ГОСТ 5087-80	Ручка РС	4	
		13	ГОСТ 7338-77*	Резина рулонная 2мб-А-м		
			ГОСТ 4028-63*	Гвозди.		
			ГОСТ 1144-80	Шурупы А 5×30 шт	8	

Нач. АПМ I	Печерин		12.89
Гл. конст	Радашкевич		
Рук. гр.	Стабредова		
Проверил	Стабредова		
Разраб.	Булгакова		

1.100.1-7.2-5 41.00.00

Блок дверной в мусорокамере ИДН 20-11

Стадия	Масса	Масштаб
Р	220 кг	
Лист 1	Листов 2	

СибЗНИИЭП г. Новосибирск

Копировал: Шелталина Формат: А3

Инв. № подл. | Подпись и дата | Взам. инв. №

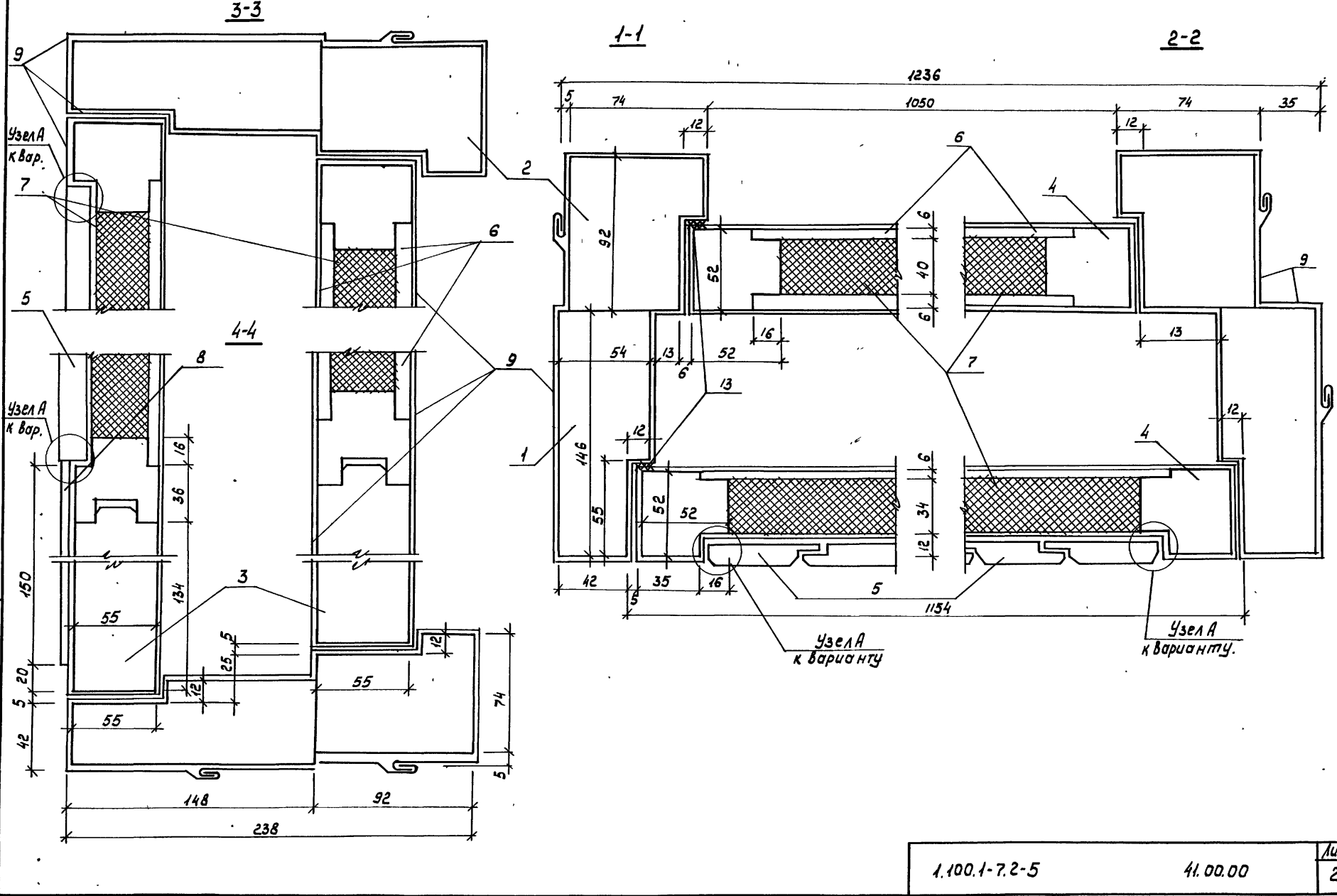

Инв.№подл. | Подпись и дата | Взам.инв.№

1.100.1-7.2-5	41.00.00	Лист 2

Копировал: Шепталина

Формат А3

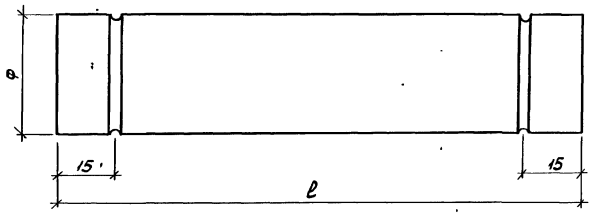

Марка поз.	Обозначение.	Наименование.	Кол.	Примечание.
ТР1	1.100.1-7.2-5 00.00.17	Труба ПВД 25т ℓ=310	1	0.06кг
ТР2	-01	—"— ℓ=1270	1	0.24кг
ТР3	-02	—"— ℓ=1300	1	0.25кг
ТР4	-03	—"— ℓ=640	1	0.12кг
ТР5	-04	—"— ℓ=1840	1	0.35кг
ТР6	-05	Труба ПВД 32т ℓ=1200	1	0.37кг
ТР7	-06	—"— ℓ=80	1	0.02кг
ТР8	-07	Труба ПВД 25т ℓ=1620	1	0.31кг
Тр9	-08	ℓ=910	1	0.17кг
Тр10	-09	ℓ=980	1	0.19кг
Тр.11	-10	ℓ=2250	1	0.43кг
Тр12	-11	ℓ=950	1	0.18кг
Тр13	-12	ℓ=880	1	0.17кг

Полиэтиленовые трубы приняты по ГОСТ 18599-83*

				1.100.1-7.2-5		42.00.00	
Нач.АПМ	Печерин		12.89	Труба полиэтиленовая ТР1÷ТР13	Стадия	Лист	Листов
Гл.конст	Радашкевич				Р		1
Рук.гр.	Стабредова				СибЗНИИЭП г.Новосибирск		
Провер.	Стабредова						
Разраб.	Булгакова						

Копировал Шепталина

Формат А3

Инв.№ подл. | Подпись и дата | Взам. инв.№

Марка элемента	Изделия арматурные																	Изделия закладные									Общий расход
	Арматура класса																Всего	Прокат марки				Арматура класса			Всего	
	ГОСТ 6727-80*				ГОСТ 5781-82*													ГОСТ 19903-74*				ГОСТ 5781-82*				
	Вр-I				AI			AcII						AIII				Вст3пс6				Вр-I	AI	AII		
	ф3	ф4	ф5	Итого	ф10	ф12	Итого	ф10	ф12	ф14	ф16	ф18	Итого	ф8	ф10	ф6	ф12	Итого	б=4		б=6	Итого	ф4	ф10	ф10		
3НС30.29.35-150л	3.53	3.85	1.12	8.50	1.32	2.22	3.54		2.36				2.36	2.09		9.66		11.75	26.15									26.15
3НС30.27.35-150л	3.25	3.85	1.12	8.22	1.32	2.22	3.54		2.36				2.36	2.09		9.66		11.75	25.87									25.87
3НС30.26.35-150л	2.93	3.19	0.24	6.36	1.32	2.22	3.54		2.36				2.36	4.57		3.78		13.35	25.61			0.76	0.76		0.08		0.56	1.40	27.01
3НС27.29.35-150л	3.20	3.67	1.04	7.91	1.32	2.22	3.54		2.36				2.36	1.88		9.21		11.09	24.90			1.36	1.36		0.08		2.00	3.44	28.34
3НС45.29.35-150л	3.30	5.13	1.52	11.95	1.32	2.22	3.54			3.74			3.74	3.28		12.32		15.60	34.83			0.30	0.30				0.56	0.86	35.69
3НС45.27.35-150л	4.15	5.13	1.52	10.80	1.32	2.22	3.54			3.74			3.74	3.28		12.32		15.60	33.68										33.68
3НС45.26.35-150л	4.57	4.33	0.24	9.14	1.32	2.22	3.54			3.74			3.74	4.78		11.84		16.62	33.04			0.76	0.76		0.08		0.56	1.40	34.44
3НС38.27.35-150л	4.43	4.29	1.32	10.04	1.32	2.22	3.54		2.36				2.36	2.60		10.81		13.41	29.35										29.35
3НС38.26.35-150л	4.11	3.49	0.24	7.84	1.32	2.22	3.54			3.74			3.74	5.38		9.64		15.02	30.14			0.76	0.76		0.08		0.56	1.40	31.54
3НС30.29.35-150л-1	5.56	3.00	0.80	9.36	1.32	2.22	3.54			3.74			3.74			8.32		8.32	24.96										24.96
3НС60.29.35-150л	9.42	5.84	1.60	16.86	1.32	3.23	4.55					14.32	14.32			20.31		20.31	56.04										56.04
3НС30.28.35-150л-в	1.99	2.94	3.26	8.19				1.52					1.52	8.16	3.28	1.20	4.70	17.34	27.05	0.46			0.46				0.60	1.06	28.11
3НС30.12.35-150л-5 для 5-эт. блок-секций	0.81	1.99	0.80	3.60	1.52	2.22	3.74									4.18		4.18	11.62			1.90	1.90		0.20		1.40	3.50	15.02
3НС30.12.35-150л-5 для 9-эт. блок-секций	0.81	1.99	0.80	3.60	1.52	2.22	3.74									4.18		4.18	11.52			2.28	2.28		0.24		1.68		15.72
3НС30.12.35-150л-6 для 5-эт. блок-секций	1.85	2.07	0.80	4.72		2.22	2.22	1.52					1.52			4.66		4.66	13.12			1.90	1.90		0.20		1.40	3.5	16.62
3НС30.12.35-150л-6 для 9-эт. блок-секций	1.85	2.07	0.80	4.72		2.22	2.22	1.52					1.52			4.66		4.66	13.12			2.28	2.28		0.24		1.68	4.20	17.32
1НС47.28.35-150л	6.59	6.12		12.71							5.34		5.34			6.56	22.38	28.94	46.99	0.46			0.46				0.60	1.06	48.05
1НС47.26.35-150л	5.46	6.12		11.58							5.34		5.34			6.36	22.38	28.94	45.36	0.46			0.46				0.60	1.06	46.92
3НС30.23.35-150л-4	4.71	2.85	0.80	8.36	1.32	2.22	3.54			3.74			3.74			7.22		7.22	22.86										22.86

Нач. АПМ	Петерин	12.89
Гл. конст.	Радашкевич	
Рук. гр.	Стафеедова	
Провер.	Булгакова	
Разраб.	Степанова	

1.100.1-7.2-5 00.00.00РС

Ведомость расхода стали

Стадия	Лист	Листов
Р	1	2

СибЗНИИЭП г. Новосибирск

Копировал Кириенко Формат А3

Инв. № подл. | Подпись и дата | Взам. инв. №

Марка элемента	Изделия арматурные. Арматура класса. ГОСТ 6727-80*. Вр I				ГОСТ 5781-82*. A I			A II						A III				Всего	Изделия закладные. Прокат марки. ГОСТ 19903-74*. Вст3 ПС6				ГОСТ 8509-86	Арматура кл. ГОСТ 5781-82*. Вр I	A I	A II	Всего	Общий расход
	ф3	ф4	ф5	Итого	ф10	ф12	Итого	ф10	ф12	ф14	ф16	ф18	Итого	ф8		ф6		Итого		δ=4		δ=6	Итого	L56x5	ф4	ф10	ф10		
3НС29.27.35-150л	4.50	3.36	1.16	9.02	1.32	2.14	3.46			3.66			3.66			9.74		9.74	25.88										25.88
3НС44.27.35-150л	6.60	4.35	1.16	12.11	1.32	2.14	3.46					6.68	6.68			13.61		13.61	35.86										35.86
3НС48.29.35-150л	7.50	4.32	1.32	13.14	1.32	1.11	2.43					7.16	7.16			11.87		11.87	34.60	0.19		0.19					0.38	0.57	35.17
3НС48.29.35-150л-л	7.50	4.32	1.32	13.14	1.32	1.11	2.43					7.16	7.16			11.87		11.87	34.60	0.19		0.19					0.38	0.57	35.17
3НС48.27.35-150л	6.24	4.32	1.32	11.88	1.32	1.11	2.43				5.34		5.34			11.87		11.87	31.52	0.19		0.19					0.38	0.57	32.09
3НС48.27.35-150л-л	6.24	4.32	1.32	11.88	1.32	1.11	2.43				5.34		5.34			11.87		11.87	31.52	0.19		0.19					0.38	0.57	32.09
3НС48.26.35-150л	6.24	3.42		9.66	1.32	1.11	2.43				5.34		5.34			11.87		11.87	29.30	0.19		0.19					0.38	0.57	29.87
3НС48.26.35-150л-л	6.24	3.42		9.66	1.32	1.11	2.43				5.34		5.34			11.87		11.87	29.30	0.19		0.19					0.38	0.57	29.87
3НС33.29.35-150л	5.02	3.23	0.92	9.17	1.32	1.11	2.43			3.74			3.74			9.46		9.46	24.80	0.19		0.19					0.38	0.57	25.37
3НС33.29.35-150л-л	5.02	3.23	0.92	9.17	1.32	1.11	2.43			3.74			3.74			9.46		9.46	24.80	0.19		0.19					0.38	0.57	25.37
3НС15.29.35-150л	2.33	1.95	0.44	4.72	0.66		0.66	1.52					1.52			5.41		5.41	12.31	0.19		0.53	0.72		0.04		0.94	1.70	14.01
3НС15.29.35-150л-л	2.33	1.95	0.44	4.72	0.66		0.66	1.52					1.52			5.41		5.41	12.31	0.19		0.53	0.72		0.04		0.94	1.70	14.01
3НС15.27.35-150л	1.95	1.95	0.44	4.34	0.66		0.66	1.52					1.52			5.41		5.41	11.93	0.19		0.38	0.57		0.04		0.66	1.27	13.20
3НС15.27.35-150л-л	1.95	1.95	0.44	4.34	0.66		0.66	1.52					1.52			5.41		5.41	11.93	0.19		0.38	0.57		0.04		0.66	1.27	13.20
3НС15.26.35-150л	1.95	1.65		3.60	0.66		0.66	1.52					1.52			5.41		5.41	11.19	0.19		0.38	0.57		0.04		0.66	1.27	12.46
3НС45.26.35-150л-л	1.95	1.65		3.60	0.66		0.66	1.52					1.52			5.41		5.41	11.19	0.19		0.38	0.57		0.04		0.66	1.27	12.46
3НС30.26.35-150л-1	3.25	3.31	0.32	6.88	1.32	2.22	3.54		2.36				2.36	2.09		9.66		11.75	24.53			0.76	0.76		0.08		0.56	1.40	25.93
3НС45.14.35-150л	1.61	1.82		3.43		2.22	2.22		2.36				2.36			6.77		6.77	14.78			2.28	2.28				0.96	3.24	18.02
3НС45.29.35-150л-1	3.43	4.31	1.58	11.26	1.56	2.22	3.58			3.74			3.74			12.32		12.32	30.90										30.90
1НС45.26.35-150л	5.72	5.80		9.52							5.34		5.34	6.36		10.22		16.58	31.44	0.46		0.46	0.92	11.90		2.72	0.96	3.68	47.94
3НС48.27.35-150л-6	6.78	7.94	1.32	13.04	1.32	2.14	3.46				5.16		5.16	3.36		10.34		13.70	35.36	0.19			0.19				0.38	0.57	35.93
3НС48.27.35-150л-6л	6.78	4.94	1.32	13.04	1.32	2.14	3.46				5.16		5.16	3.36		10.34		13.70	35.36	0.19			0.19				0.38	0.57	35.93
1НС45.22.35-150л	1.24	4.51		5.75		2.22	2.22					7.16	7.16			14.96		14.96	30.09										30.09
1НС45.20.35-150л		4.51		4.51		2.22	2.22					7.16	7.16			14.96		14.96	28.85										28.85

gost.e-ecolog.ru

Инв.№ подл. | Подпись и дата | Взам.инв.№