ТИПОВЫЕ СТРОИТЕЛЬНЫЕ КОНСТРУКЦИИ, ИЗДЕЛИЯ И УЗЛЫ

СЕРИЯ 1.100.1-7

ИНДУСТРИАЛЬНЫЕ ИЗДЕЛИЯ КРУПНОПАНЕЛЬНЫХ 5-9 ЭТАЖНЫХ ЗДАНИЙ С ВЫСОТОЙ ЭТАЖА 2,8м И СО СТРОИТЕЛЬНЫМ МОДУЛЕМ 15М НА ОСНОВЕ ЖИЛЫХ ДОМОВ СЕРИИ 97

ВЫПУСК 1-2

ПАНЕЛИ НАРУЖНЫХ ЦОКОЛЬНЫХ СТЕН ОДНОСЛОЙНЫЕ ЛЕГКОБЕТОННЫЕ ДЛЯ ТРЕХСЛОЙНЫХ НАРУЖНЫХ СТЕН ТОЛЩИНОЙ 350 мм

РАБОЧИЕ ЧЕРТЕЖИ

gost.e-ecolog.ru

ТИПОВЫЕ СТРОИТЕЛЬНЫЕ КОНСТРУКЦИИ, ИЗДЕЛИЯ И УЗЛЫ

СЕРИЯ 1.100.1-7

ИНДУСТРИАЛЬНЫЕ ИЗДЕЛИЯ КРУПНОПАНЕЛЬНЫХ 5-9 ЭТАЖНЫХ ЗДАНИЙ С ВЫСОТОЙ ЭТАЖА 2,8м И СО СТРОИТЕЛЬНЫМ МОДУЛЕМ 15М НА ОСНОВЕ ЖИЛЫХ ДОМОВ СЕРИИ 97

ВЫПУСК 1-2

ПАНЕЛИ НАРУЖНЫХ ЦОКОЛЬНЫХ СТЕН ОДНОСЛОЙНЫЕ ЛЕГКОБЕТОННЫЕ ДЛЯ ТРЕХСЛОЙНЫХ НАРУЖНЫХ СТЕН ТОЛЩИНОЙ 350 мм

РАБОЧИЕ ЧЕРТЕЖИ

РАЗРАБОТАНЫ

СибЗНИИЭП

Главный инженер — С.Ф.Траутвейн

Начальник АПМ-1 — М.К.Печерин

Главный инженер проекта — И.Б.Радашкевич

УТВЕРЖДЕНЫ И ВВЕДЕНЫ В ДЕЙСТВИЕ
С 30 АПРЕЛЯ 1990 Г.
ГОСКОМАРХИТЕКТУРЫ
ПРИКАЗ ОТ 23.03.90 N° 46

Обозначение	Наименование	Стр.
1.100.1-7.1-2 00.00.00	Содержание	3
00.00.00ТО	Техническое описание	4...7
00.00.00НН	Номенклатура изделий	8...10
01.00.00	Панель цокольная наружная 1НЦ30.22.30-150л	11
01.01.00	Каркас пространственный КП30.22.30	12
02.00.00	Панель цокольная наружная 1НЦ30.20.30-150л	13
02.01.00	Каркас пространственный КП30.20.30	14
03.00.00	Панель цокольная наружная 1НЦ45.22.30-150л	15
03.01.00	Каркас пространственный КП45.22.30	16
04.00.00	Панель цокольная наружная 1НЦ45.20.30-150л	17
04.01.00	Каркас пространственный КП45.20.30	18
05.00.00	Панель цокольная наружная 1НЦ45.22.30-150л-1	19
05.01.00	Каркас пространственный КП45-22.30-1	20
06.00.00	Панель цокольная наружная 1НЦ28.22.30-150л	21
06.01.00	Каркас пространственный КП28.22.30	22
07.00.00	Панель цокольная наружная 1НЦ38.22.30-150л	23
07.01.00	Каркас пространственный КП38.22.30	24
08.00.00	Панель цокольная наружная 1НЦ30.10.45-150л	25
08.01.00	Каркас пространственный КП 30.10.45	26
09.00.00	Панель цокольная наружная 1НЦ32.22.30-150л	27
09.01.00	Каркас пространственный КП32.22.30	28
10.00.00	Панель цокольная наружная 1НЦ47.22.30-150л	29
10.01.00	Каркас пространственный КП47.22.30	30
11.00.00	Панель цокольная 1НЦ15.22.30-150 л	31
11.01.00	Каркас пространственный КП15.22.30	32

Обозначение	Наименование	Стр.
1.100.1-7.1-2 00.00.00А1	Узлы опалубки	33...39
00.00.00А2	Узлы армирования	40...42
00.00.01	Каркас плоский КР1...КР6	43
00.00.02	Каркас плоский КР7...КР10	44
00.00.03	Каркас ПК1...ПК4	45
00.00.04	Каркас ПК5. ПК6	46
00.00.05	Сетка С1, С2	47
00.00.06	Изделие закладное М1	48
00.00.07	Анкер А1	
00.00.08	Петли монтажные П1...П3	49
00.00.08СБ	Петли монтажные П1...П3 Сборочный чертеж	
12.00.00	Проух оконный ОП1	50
00.00.00РС	Ведомость расхода стали	(51)

Привязан

Инв. №

Подпись и дата | Взам. инв. №

Норм. конт.	Радашкевич		
Нач. АПМ	Печерин		12.89
Гл. констр.	Радошкевич		
Рук. гр.	Столбоедова		
Провер.	Булекова		
Разраб.	Моисеева		

1.100.1-7.1-2 00.00.00

Содержание

Стадия	Лист	Листов
Р		1

СибЗНИИЭП
г. Новосибирск

Копир. Морозова. Формат А3

Общая часть

Рабочие чертежи панелей наружных цокольных стен однослойных керамзитобетонных с шагом поперечных стен 3.0 и 4,5 и высотой этажа 2.8 м для крупнопанельных жилых зданий серии 97. разработаны в составе общесоюзного строительного каталога типовых конструкций и изделий для всех видов строительства.

Выпуск содержит техническое описание, опалубочные арматурные узлы, строительные чертежи и арматурные изделия.

Панели предназначены для несущих стен 5- и 9- этажных жилых зданий с размерами строительного модуля кратными 1500 мм (1.5м) предназначенных для строительства в климатическом районе IB при расчетных температурах наружного воздуха не ниже -40°С. нормативном ветровом давлении до 0,38 кПа, на территориях с обычными геологическими условиями.

Панели предназначены для зданий II степени огнестойкости; предел огнестойкости - более 2-х часов.

Соединение панелей наружных цокольных стен с панелями внутренних цокольных стен и перекрытий должно осуществляться в соответствии с монтажными узлами, разработанными для домов серии 97.

В данном альбоме представлены рабочие чертежи наружных цокольных панелей толщиной 300 мм.

При проектировании панелей учтены требования СНиП 2.03.01-84* и ГОСТ 11024-84* „Панели из легких бетонов для наружных стен жилых и общественных зданий". Изготовление панелей должно также соответствовать требованиям разработанных для настоящей серии технических условий ТУ67-993-88

Наружные стеновые панели разработаны с учетом следующих основных технологических положений;

а) изготавление панелей предусматривается применительно к технологии заводов железобетонных изделий, запроектированных институтам Гипростроммаш, шифр 409-013-14.83.

б) предельный габарит панелей 4,715×2,15×0,30 м масса до 4,77 т;

в) панели изготавливаются фасадной стороной вниз;

г) подъем панелей в вертикальное положение после термообработки производится с помощью кантователя при угле наклона не менее 70°;

д) распалубка производится при достижении прочности бетона изделия не менее 70% от проектной;

е) панели армируются пространственными сварными каркасами, устанавливаемыми в форму при закрытых бортах; отдельные элементы пространственных каркасов, а также строповочные петли, выпуски и закладные детали окончательно фиксируются в форме;

ж) съемные элементы форм, обеспечивающие образование проемов, а также элементы, образующие профили торцовых панелей, устанавливаются после укладки пространственных каркасов в форму;

Контроль качества при изготовлении должен производиться путем систематического пооперационного контроля; прочности бетонных кубов и арматуры; прочности укладки пространственных каркасов; толщин защитных слоев.

Конструкция панелей

Наружные цокольные однослойные панели выполняются из керамзитобетона класса по прочности на сжатие В7,5.

Привязан:

Инв. №

Нач. АПК	Печерин		12.89
Гл. констр	Радашкевич		
Рук. гр.	Стабредова		
Провер.	Радашкевич		
Разраб.	Павлючик		

1.100.1-7.1-2 00.00.00 ТО

Техническое описание

Стадия	Лист	Листов
	1	4

СибЗНИИЭП г. Новосибирск

Копировал:

Формат А3

Инв. № подл. | Подпись и дата | Взам. инв. №

Морозостойкость бетона не ниже F 50; плотность керамзитобетона в высушенном до постоянной массы состоянии – Д1500 кг/м3

Фактурный слой или слой, к которому крепится облицовочная плитка, должен переходить с фасадной поверхности на оконные и дверные откосы и на торцы панелей в зоне установки герметиков. Класс наружного фактурного слоя по прочности на сжатие должен быть не менее В 7,5, морозостойкость фактурного слоя – не ниже F 50, толщина наружного слоя – 20 мм (Д2000 кг/м³).

Поверхность панелей, обращенная внутрь помещения, откосы проемов и зоны герметизации вертикальных и горизонтальных стыков панелей должны иметь плотную структуру с объемом межзерновых пустот и вовлеченного воздуха.

В уплотненной бетонной смеси не более 3%.

Некачественные поверхности должны затираться цементно-песчаным раствором с добавкой эмульсии ПВА (в количестве 5% от массы цемента).

Для фасадных поверхностей панелей приняты варианты отделки; а) мраморной или гранитной; б) стеклянной или керамической плиткой; в) фактура „декор". Вид отделки назначается в конкретном проекте.

Панели по своему местоположению в здании делятся на рядовые (вдоль фасадов) и торцевые, включая боковые стенки ризалитов.

По характеру примыкания к перекрытию панели делятся на панели с противодождевым барьером в виде гребня, расположенного поверху панели, и без гребня – для опирания на них плит лоджий и балконов.

Профили по периметру наружного слоя панелей запроектированы из условия устройства стыков, заделываемых герметиком. с отводом воды случайно проникшей в вертикальные стыки, для чего в них предусмотрены каналы (декомпрессионные полости).

Наружная поверхность верхнего гребня должна быть покрыта водонепроницаемой мастикой (см. узел опалубки 1).

По вертикальным торцам панелей предусмотрены шпонки (см. шпонки 1÷III); в углах панелей по верху – петлевые выпуски для сопряжения панелей между собой и с внутренними стенами.

По верху панелей расположены строповочные петли. Наружные цокольные стеновые панели крепятся к плитам перекрытий. Крепление осуществляется приваркой соответствующих элементов панелей перекрытия к строповочным петлям.

Заполнение проемов столярными изделиями производится на заводе после термообработки панелей. Для крепления деревянных коробок люков или дверей в панелях предусмотрены деревянные антисептированные пробки (см. узлы 12; 13).

Приемка панелей ОТК завода – изготовителя и контрольная выборочная проверка потребителей производиться в соответствии с ГОСТ 11024-84; масса панелей при отпуске не должна превышать проектную более, чем на 7%; влажность панелей не должна превышать 13%.

Размеры стеновых панелей не должны иметь отклонений от основных проектных размеров, превышающих установленные ГОСТом допуски.

Прочность бетона к моменту отпуска изделий с завода должна быть не менее 80% проектной марки бетона.

Инв. № подл.	Подпись и дата	Взам. инв. №

Привязан:

Инв. №

1.100. 1-7.1-2 00.00.00 ТО

Лист 2

Копировал: [illegible] Формат А3

Указания по армированию панелей и изготовлению пространственных каркасов.

Панели без проемов и простенки шириной более 450 мм панелей с проемами заармированы на усилия, возникающие при распалубке.

Армирование панелей осуществляется пространственными каркасами, которые в свою очередь состоят из унифицированных каркасов – заготовок с привязанными к ним дополнительными и арматурными деталями. Привязанными - поскольку эти детали по условиям укладки пространственных каркасов в формы с закрытыми бортами не могут быть жестко закреплены на каркасах- заготовках.

Каркасы – заготовки представляют собой систему вертикальных и горизонтальных каркасов, расположенных по контуру панели и проема.

Признак принадлежности к панели и одновременно марку пространственного каркаса каркас – заготовка получает после того, как к нему привязываются (до или после укладки в форму) дополнительные изделия.

Сварные арматурные и закладные изделия должны удовлетворять требованиям ГОСТ 10922-75**. Арматурная сталь принята в соответствии со СНиП 2.03.01-84*. „Бетонные и железобетонные конструкции". Арматура каркасов и сетак – из стали классов AIII и BpI монтажных петель – из стали класса АсП марки 10ГТ по ГОСТ 5781-82* или из стали класса AI марок ВСТ3пс2 и ВСТ3сп2, при этом петли из стали ВСТ3пс2 применяются при температуре выше -40°С. г.

Качество стали для изготовления арматурных каркасов, сетак, петель и закладных деталей должно удовлетворять требованиям ГОСТ 380-71**. механические свойства стали должны быть в соответствии с ГОСТ 12004-81*.

Дополнительные каркасы верхних гребней укладываются в полость гребня после установки основной арматуры. Проектное положение арматурных элементов обеспечивается при помощи пластмассовых или цементно-песчаных фиксаторов, а также привязкой к элементам каркаса – заготовки.

Закладные детали, анкера и петли окончательно фиксируются при помощи бортовых коробочек форм и привязкой к элементам каркаса-заготовки.

Маркировка панелей.

В настоящей серии приняты буквенно-цифровая маркировка панелей:

первая цифра 1 определяет тип панели – цельная однослойная; буквы НЦ являются характеристикой панели по применению – наружная цокольная стеновая панель;

следующие три числа, записанные через точки, являются габаритами изделия, соответственно, длиной, высотой и толщиной, абсолютная величина которых принята с округлением (длина и высота в дм, толщина – в см);

следующее число с буквой „Л" обозначает марку бетона по прочности на сжатие;

следующая цифра обозначает порядковый номер опалубочного изменения данного типоразмера.

Пример расшифровки марки 1НЦ 45.22.30-150л-1 – однослойная наружная оцокольная стеновая панель длиной 44,9 дм, толщиной 30см из бетона марки 150, легкого с первым изменением в опалубке (входная дверь в техподполье).

Привязан:

Инв. №

Инв.№ подл. | Подпись и дата | Взам.инв.№

Для обеспечения возможности выполнения чертежей средствами автоматизированного проектирования в основных документах и сборочных чертежах приняты сокращенные марки панелей, отсутствие указанных элементов марки компенсируются названием серии и выпуска, где помещены рабочие чертежи панели. Полные марки панелей и соответствующие им сокращенные марки приведены в таблицах номенклатуры в соответствующих выпусках.

Каждая изготовленная панель должна иметь маркировку, выполненную несмываемой краской. Должны быть нанесены: марка панели, индекс предприятия, масса панели, дата изготовления. Внесение изменений в обозначение марок не допускается.

5. Указания по применению рабочих чертежей панелей при проектировании зданий.

При применении чертежей цокольных стеновых панелей в проектах конкретных зданий необходимо проверить соответствие их несущей способности фактическим расчетным нагрузкам и перекосам. Панели рассчитаны на одновременные воздействие вертикальных нагрузок и сдвигающих сил (от неравномерных осадок оснований, температурных воздействий и т. п.), при которых расчетный перекос панели не превышает 0.0008.

Жесткость перемычек при расчете на перекос определена с учетом трещинообразования, при этом раскрытие трещин ограничено величиной 0,25 мм.

При проверке прочности шва, при монтаже здания в зимнее время методом замораживания или при применении противоморозных добавок величину прочности раствора в горизонтальных швах рекомендуется принимать по таблице 2 в „Рекомендации по безобогревному способу монтажа 9-этажных крупнопанельных жилых домов серии 97 в условиях Сибири".

Фасадные поверхности могут иметь другие виды отделки: присыпку крошкой, глазурование и другие.

В процессе привязки может возникнуть необходимость и в других изменениях, во всех случаях корректировка чертежей, применительно к конкретному заданию, должна производиться без изменения принципиального конструктивного решения.

Привязку к конкретным условиям строительства и изготовления панелей производить в соответствии с требованиями ГОСТ 21.202-78.

Инв. № подл. | Подпись и дата | Взам. инв. №

Привязан

Инв. №

1.100.1-7. 1-2 00.00.00 ТО

Лист 4

Копировал: Теар

Формат А3

Эскиз	Марка	Обозначение	Размеры, мм			Расход материалов			Масса, кг.
			L	H	B	Керамзитобетон. м3	Фактурный слой м3	Сталь, кг.	
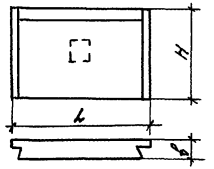	1НЦ30.22.30-150л	1.100.1-7.1-2 01.00.00	2990	2150	300	1.66	0.13	15.29	3090
	1НЦ28.22.30-150л	1.100.1-7.1-2 06.00.00	2760	2150		1.53	0.12	14.82	2850
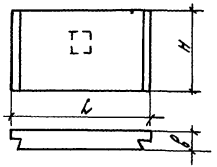	1НЦ30.20.30-150л	1.100.1-7.1-2 02.00.00	2990	1980		1.58	0.12	13.67	2930
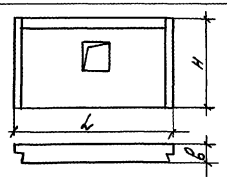	1НЦ45.22.30-150л	1.100.1-7.1-2 03.00.00	4490	2150		2.51	0.19	22.12	4660
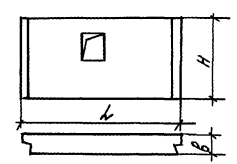	1НЦ45.20.30-150л	1.100.1-7.1-2 04.00.00	4490	1980		2.39	0.17	19.71	4410

Привязан

Инв.№

Нач.АПМ	Печерин		12.89
Гл.констр.	Радошкевич		
Рук.гр.	Ставредова		
Провер.	Булгакова		
Разраб.	Моисеева		

1.100.1-7.1-2 00.00.00.НМ

Номенклатура изделий

Стадия	Лист	Листов
Р	1	3

СибЗНИИЭП г. Новосибирск

Копир. Морозова.

Формат

Инв.№ подл. | Подпись и дата | Взам. инв.№

Эскиз	Марка	Обозначение	Размеры, мм			Расход материалов			Масса, кг
			L	H	B	Керамзитобетон, м³	Фактурный слой, м³	Сталь, кг	
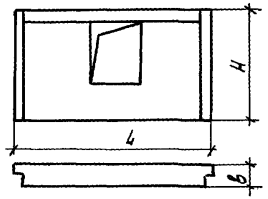	1НЦ 45.22.30-150л-1	1.100.1-7.1-2 05.00.00	4490	2150	300	2.16	0.18	25.08	4070
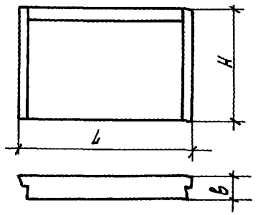	1НЦ32.22.30-150л	1.100.1-7.1-2 07.00.00	3760	2150		2.08	0.16	17.69	3360
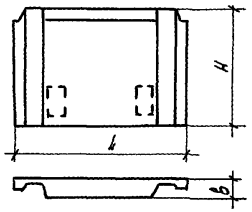	1НЦ32.22.30-150л	1.100.1-7.1-2 09.00.00	3215	2150		1.66	0.15	21.77	3140
	1НЦ47.22.30-150л	1.100.1-7.1-2 10.00.00	4715	2150		2.54	0.22	28.20	4770
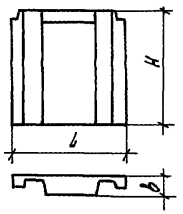	1НЦ15.22.30-150л	1.100.1-7.1-2 11.00.00	1480	2150		0.73	0.08	13.01	1410

Привязан

Инв.№

Взам.инв.№ | Подпись и дата | Инв.№ подл.

1.100.1-7.1-2 00.00.00 НН

Лист 2

Копировал Кириенко

Формат А.

Эскиз	Марка	Обозначение	Размеры, мм			Расход материалов			Масса кг
			L	H	B	керамзитобетон, м³	фактурный слой, м³	Сталь, кг	
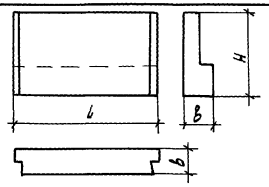	1НЦ30.10.45-150л	1.100.1-7.1-2 08.00.00	2990	1040	450	1.09	–	9.41	1860

Привязан

Инв.№

1.100.1-7.1-2 00.00.00 НН

Лист 3

Копировал Кириенко

Формат А3

Инв.№ подл. | Подпись и дата | Взам.инв.№

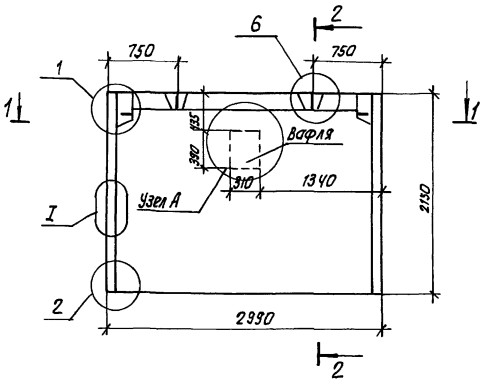

Формат	Зона	Поз	Обозначение	Наименование	Кол	Примечание
				Документация		
А3			1.100.1-7.1-2 00.00.00Д1	Узлы опалубки	×	
А3			1.100.1-7.1-2 00.00.00Д2	Узлы армирования	×	
А3			1.100.1-7.1-2 00.00.00ТО	Техническое описание	×	
А3			1.100.1-7.1-2 00.00.00РС	Ведомость расхода стали	×	
				Сборочные единицы		
А3		1	1.100.1-7.1-2 01.01.00	КПЗ0.22.30	1	
				материалы		
		2		Керамзитобетон Д1500	1.66	м³
		3		Фактурный слой	0.13	м³

Привязан

Инв. №

Нач. АПП.	Печерин		12.89
Гл. констр.	Радашкевич		
Рук. гр.	Старободова		
Провер.	Булгакова		
Разраб.	Моисеева		

1.100.1-7.1-2 01.00.00

Панель цокольная наружная 1НЦ30.22.30-150л

Стадия	Масса	Масштаб
Р	3090 кг	
Лист	Листов 1	

СибЗНИИЭП г. Новосибирск

Копировал: Формат А3

Инв. № подл. | Подпись и дата | Взам. инв. №

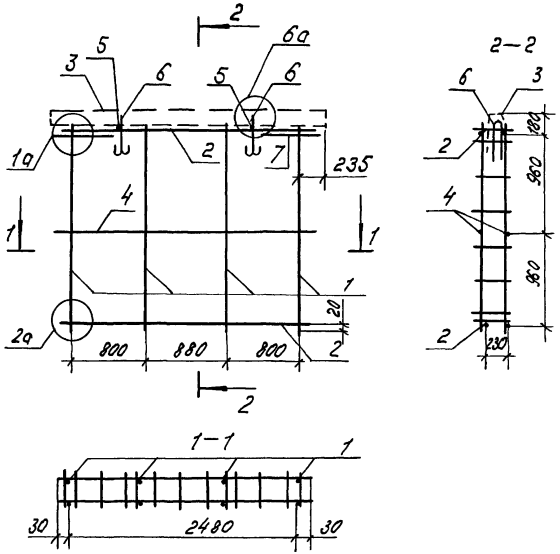

Формат	Зона	Поз.	Обозначение	Наименование	Кол.	Примечание.
				Сборочные единицы.		
А3		1	1.100.1-7.1-2 00.00.01	Каркас КР1	4	
А3		2	—02	Каркас КР3	2	
А3		3		Каркас ПК1	1	
				Детали.		
Б.Ч		4		ф5ВрI ГОСТ6727-80*; ℓ=2540	2	0.36 кг
Б4		5		ф4ВрI ГОСТ6727-80*; ℓ=270	2	0.025кг.
А3		6	1.100.1-7.1-2 00.00.08-01	Петля П2	2	
А3		7	1.100.1-7, 1-2 00.00.07	Анкер А1	2	

Масса каркаса 15.29 кг.

Привязан					1.100.1-7.1-2	01.01.00	
			Нач. АПМ	Печерин	12.89	Каркас пространственный КП30.22.30	Стадия Р / Лист / Листов 1
			Гл. конст.	Радашкевич			СибЗНИИЭП г. Новосибирск
			Рук. гр.	Стабредова			
			Провер.	Булгакова			
Инв. №			Разраб.	Моисеева			

Копир. Морозова. Формат А3

Инв. № подл. | Подпись и дата | Взам. инв. №

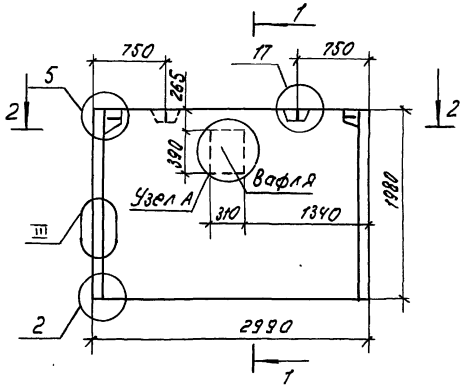

1—1

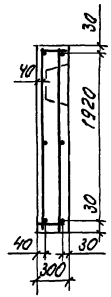

2—2

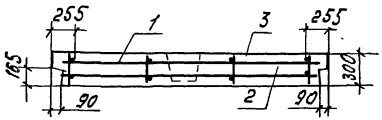

Формат	Зона	Поз.	Обозначение		Наименование	Кол.	Примечание.
					Документация		
А3			1.100.1-7. 1-2	00.00.00Д1	Узлы опалубки	X	
А3			1.100.1-7. 1-2	00.00.00Д2	Узлы армирования	X	
А3			1.100.1-7. 1-2	00.00.00.ТО	Техническое описание	X	
А3			1.100.1-7. 1-2	00.00.00.РС	Ведомость расхода стали	X	
					Сборочные единицы		
А3		1	1.100.1-7.1-2	02.01.00	КП 30.20.30	1	
					Материалы:		
		2			Керамзитобетон D 1500	1,58	м 3
		3			Фактурный слой	0.12	м 3

Узел А ст. стр. 11

Привязан							
				Нач. АПМ	Печерин		12.89
				Гл. конст.	Радашкевич		
				Рук. гр.	Стабредова		
				Провер.	Булгакова		
Инв. №				Разраб.	Моисеева		

1.100.1-7. 1-2 02 00.00

Панель цокольная наружная 1НЦ30. 20. 30 - 150 л

Стадия	Масса	Масштаб
Р	2930 кг.	
Лист	Листов 1	

СНБЗНИИЭП г. Новосибирск

Копир. Морозова. Формат А.

Инв. № подл. | Подпись и дата | Взам. инв. №

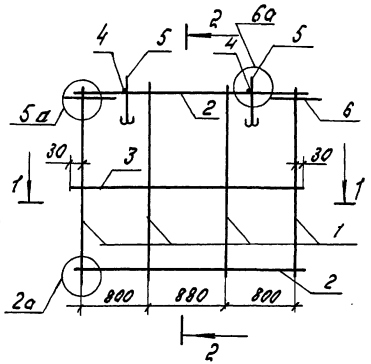

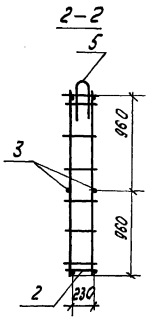

1–1

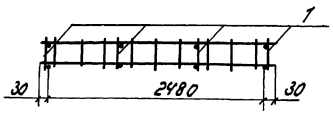

Формат	Зона	Поз.	Обозначение	Наименование	Кол.	Примечание
				Сборочные единицы		
А3		1	1.100.1-7.1-2 00.00.01	Каркас КР1	4	
А3		2	–02	Каркас КР2	2	
				Детали		
Б4		3		ф5 Вр-I ГОСТ 6727-80; ℓ=2540	2	0.36 кг
Б4		4		ф4 Вр-I ГОСТ 6727-80; ℓ=270	2	0.025 кг
А3		5	1.100.1-7.1-2 00.00.08-01	Петля П2	2	
А3		6	1.100.1-7.1-2 00.00.07	Анкер А1	2	

Масса каркаса 13.67 кг.

Привязан				1.100.1-7.1-2 02.01.00			
	Нач. АПМ	Печерин	12.89	Каркас пространственный КП30.20.30	Стадия	Лист	Листов
	Гл. конст.	Рабашкевич			Р		1
	Рук. гр.	Стобредова			СибЗНИИЭП г. Новосибирск		
	Провер.	Булгакова					
Инв. №	Разраб.	Моисеева					

Копир. Шолм Формат А3

Инв. № подл. | Подпись и дата | Взам. инв. №

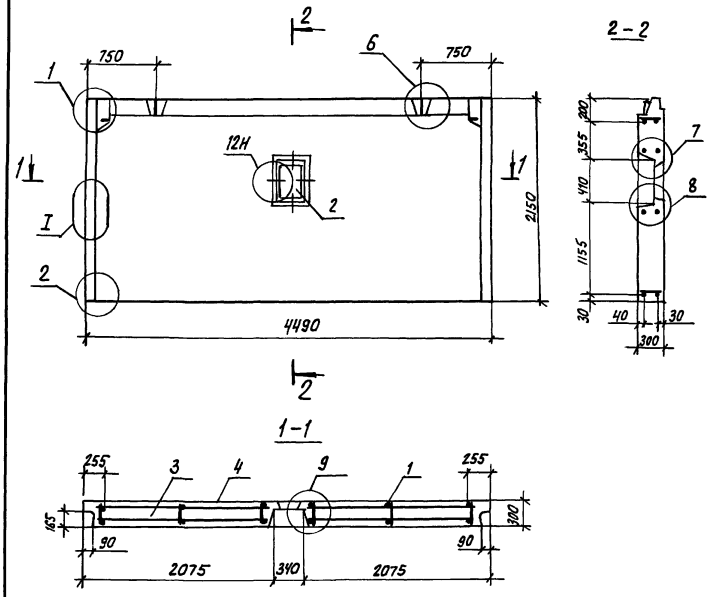

Формат	Зона	Поз	Обозначение		Наименование	Кол.	Примечание
					Документация		
А3			1.100.1-7.1-2	00.00.00 Д1	Узлы опалубки	×	
А3			1.100.1-7.1-2	00.00.00 Д2	Узлы армирования	×	
А3			1.100.1-7.1-2	00.00.00 ТО	Техническое описание	×	
А3			1.100.1-7.1-2	00.00.00 РС	Ведомость расхода стали	×	
					Сборочные единицы		
А3		1	1.100.1-7.1-2	03.01.00	КП45.22.30		
					Стандартные изделия		
		2	1.100.1-7.1-2	12.00.00	Оконный продух ОП1	1	
					Материалы		
		3			Керамзитобетон Д 1500	2,51	$м^3$
		4			Фактурный слой	0,19	$м^3$

Нач. АПМ.1	Печерин		12.89	1.100.1-7.1-2	03.00.00
Гл. констр.	Родашкевич			Панель цокольная наружная 1НЦ45.22.30-150л	Стадия: Р; Масса: 4660 кг; Масштаб:
Рук. гр.	Стабредова				Лист; Листов 1
Провер.	Булгакова				Сиб ЗНИИЭП г.Новосибирск
Разраб.	Моисеева				

Привязан:

Инв. №

Копировал: Теаркеев

Формат А3

Взам. инв. №

Подпись и дата

Инв. № подл.

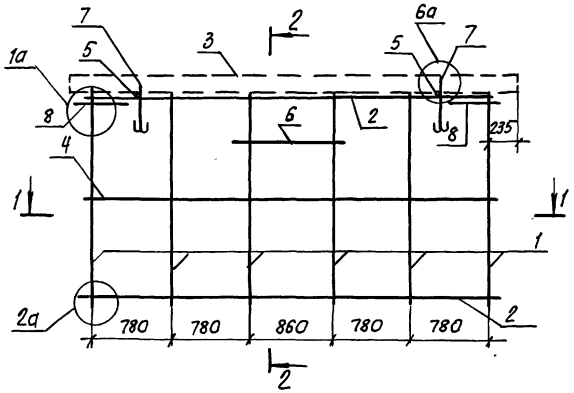

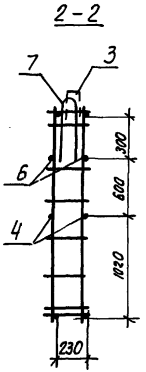

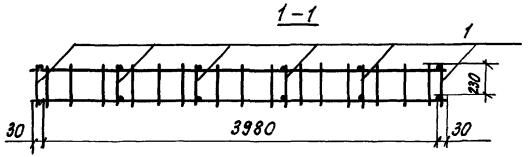

Формат	Зона	Поз.	Обозначение		Наименование	Кол.	Примечание
					Сборочные единицы		
А3		1	1.100.1-7.1-2	00.00.01	Каркас КР1	6	
А3		2		-03	Каркас КР4	2	
А3		3	1.100.1-7.1-2	00.00.03-01	Каркас ПК2	1	
					Детали		
Б.Ч.		4			ф5ВрI ГОСТ6727-80*, ℓ=4040	2	0.57 кг
Б.Ч.		5			ф4ВрI ГОСТ6727-80* ℓ=270	2	0.025 кг
Б.Ч.		6			ф6АIII ГОСТ5781-82* ℓ=920	2	0.20 кг
А3		7	1.100.1-7.1-2	00.00.08	Петля П1	2	
А3		8	1.100.1-7.1-2	00.00.07	Анкер А1	2	

Масса каркаса 22,12 кг

Нач.АПП.1	Печерин		12.89	1.100.1-7.1-2	03.01.00
Гл.констр.	Радашкевич			Каркас пространственный КП45.22.30	Стадия: Р; Лист; Листов
Рук.гр.	Стабредова				СибЗНИИЭП г.Новосибирск
Провер.	Булгакова				
Разраб	Моисеева				

Привязан:

Инв. №

Инв. № подл. | Подпись и дата | Взам. инв. №

Копировал: Теарн

Формат А3

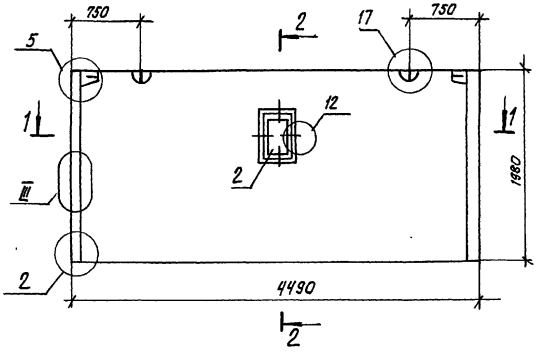

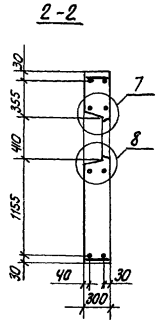

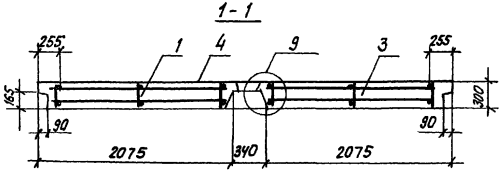

Формат	Зона	Поз.	Обозначение		Наименование	Кол.	Примечание
					Документация		
А3			1.100.1-7.1-2	00.00.00Д1	Узлы опалубки	×	
А3			1.100.1-7.1-2	00.00.00Д2	Узлы армирования	×	
А3			1.100.1-7.1-2	00.00.00ТО	Техническое описание	×	
А3			1.100.1-7.1-2	00.00.00РС	Ведомость расхода стали	×	
					Сборочные единицы		
А3		1	1.100.1-7.1-2	04.01.00	КП45.20.30	1	
					Стандартные изделия		
		2	1.100.1-7.1-2	12.00.00	Оконный проух ОП1	1	
					Материалы		
		3			Керамзитобетон Д1500	2,39	м³
		4			Фактурный слой	0,17	м³

Привязан:

Инв. №

Нач. АПП.1	Печерин		12.89
Гл. констр.	Радашкевич		
Рук. гр.	Стабредова		
Провер.	Булгакова		
Разраб.	Моисеева		

1.100.1-7.1-2 04.00.00

Панель цокольная наружная 1НЦ45.20.30-150л.

Стадия	Масса	Масштаб
Р	4410 кг	
Лист	Листов 1	

СибЗНИИЭП г. Новосибирск

Копировал: Федорова

Формат А3

Взам. инв. №

Подпись и дата

Инв. № подл.

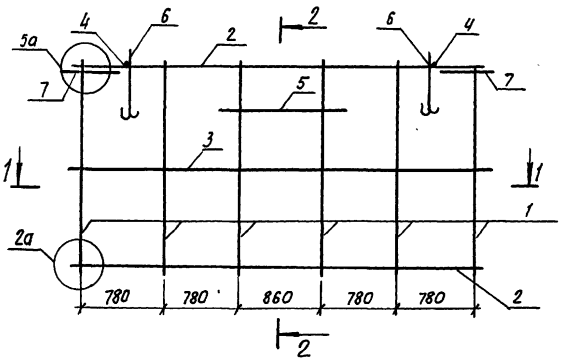

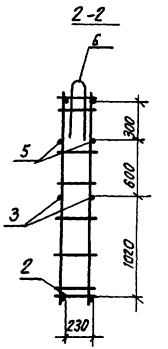

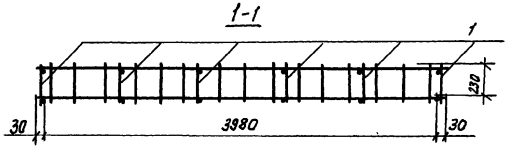

Формат	Зона	Поз.	Обозначение	Наименование	Кол	Примечание
				Сборочные единицы		
А3		1	1.100.1-7.1-2 00.00.01	Каркас КР1	6	
А3		2	-03	Каркас КР4	2	
				Детали		
Б4		3		ф5 ВрI ГОСТ 6727-80*; ℓ=4040	2	0.57 кг
Б4		4		ф4 ВрI ГОСТ 6727-80*; ℓ=270	2	0.025 кг
Б4		5		ф6А III ГОСТ 5781-82*; ℓ=920	2	0.20 кг
А3		6	1.100.1-7.1-2 00.00.08	Петля П1	2	
А3		7	1.100.1-7.1-2 00.00.07	Анкер А1	2	

Масса каркаса 19.71 кг

Инв. № подл. | Подпись и дата | Взам. инв. №

привязан:

Инв. №

Нач. АПК-1	Печерин		12.89
Гл. констр.	Радашкевич		
Рук. гр.	Стабредова		
Провер.	Булгакова		
Разраб.	Моисеева		

1.100.1-7.1-2 04.01.00

Каркас пространственный КП 45.20.30

Стадия	Лист	Листов
Р		1

СибЗНИИЭП г. Новосибирск

Копировал: Опегарин

Формат А3

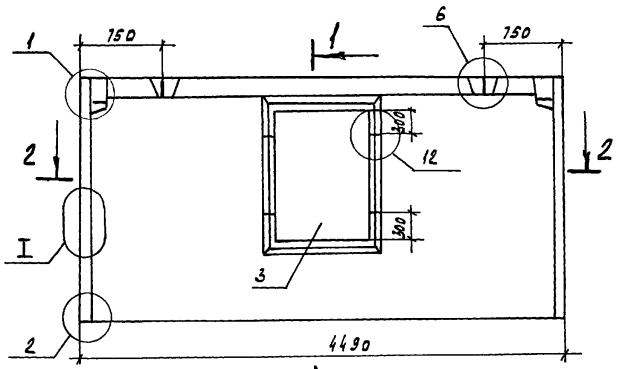

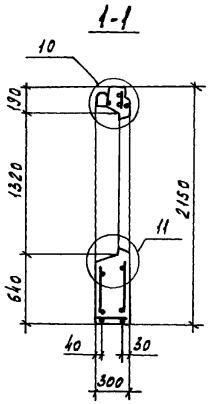

Формат	Зона	Поз.	Обозначение	Наименование	Кол.	Примечание
				Документация		
А3			1.100.1-7.1-2 00 00 ООД1	Узлы опалубки	×	
А3			1.100.1-7.1-2 00 00 ООД2	Узлы армирования	×	
А3			1.100.1-7.1-2 00 00 ООТО	Техническое описание	×	
А3			1.100.1-7.1-2 00 00 ООРС	Ведомость расхода стали	×	
				Сборочные единицы		
А3		1	1.100.1-7.1-2 05.01.00	КП 45.22.30-1	1	
				Стандартные изделия		
		2	ГОСТ 24698-81	Дверной блок Д13-10	1	
				Материалы		
		3		Керамзитобетон Д 1500	2.16	м³
		4		Фактурный слой	0.18	м³

Привязан				1.100.1-7.1-2 05.00.00	
	Нач. АПМ-1	Печерин	12.89	Панель цокольная наружная 1НЦ 45.22.30-150л-1	Стадия: Р; Масса: 4070 кг; Масштаб:
	Гл. констр.	Радашкевич			Лист; Листов 1
	Рук. гр.	Ставредова			СибЗНИИЭП г. Новосибирск
Инв.№	Провер.	Булгакова			
	Разраб.	Моисеева			

Копировал Кириенко Формат А3

Инв.№ подл. | Подпись и дата | Взам. инв.№

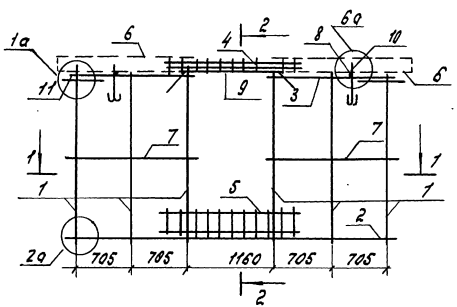

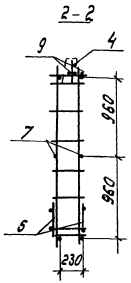

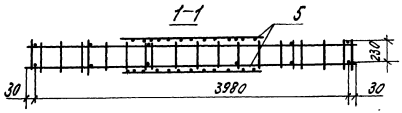

Формат	Зона	Поз.	Обозначение		Наименование	Кол.	Примечание
					Сборочные единицы		
А3		1	1.100.1-7.1-2	00.00.01	Каркас КР1	6	
А3		2		—03	Каркас КР4	1	
А3		3		—04	Каркас КР5	2	
А3		4	1.100 1-7.1-2	00.00.02-01	Каркас КР8	1	
А3		5	1.100 1-7.1-2	00.00.02	Каркас КР7	2	
А3		6	1.100.1-7.1-2	00.00.03-03	Каркас ПК4	2	
					Детали		
Б.4		7			ф5ВрI ГОСТ6727-80*; ℓ=1470	4	0.21 кг
Б.4		8			ф4ВрI ГОСТ6727-80*; ℓ=270	2	0.025 кг
Б.4		9			ф6АIII ГОСТ5781-82*; ℓ=1900	2	0.42 кг
А3		10	1.100.1-7.1-2	00.00.08	Петля П1	2	
А3		11	1.100.1-7.1-2	00.00.07	Анкер А1	2	

Масса каркаса 25.08 кг.

Привязан					1.100.1-7.1-2	05.01.00	
		Нач.АПМ	Печерин	12.89	Каркас пространственный КП45.22.30-1	Стадия	Лист	Листов
		Гл.констр.	Радашкевич			Р		1
		Рук.гр.	Стобредова			СибЗНИИЭП г. Новосибирск		
		Провер.	Булгакова					
Инв.№		Разраб.	Моисеева					

Копир. Морозова

Формат А3

Инв.№ подл. | Подпись и дата | Взам.инв.№

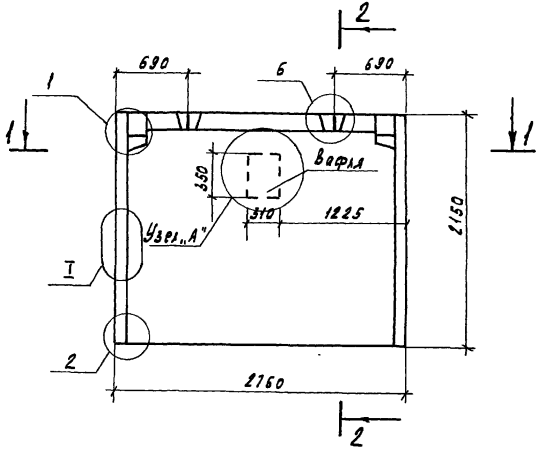

2-2

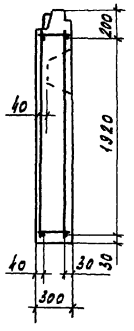

1-1

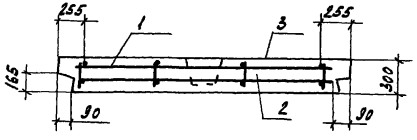

Формат	Зона	Поз.	Обозначение	Наименование	Кол.	Примечание
				Документация		
А3			1.100.1-7.1-2 00.00.00Д1	Узлы опалубки	×	
А3			1.100.1-7.1-2 00.00.00Д2	Узлы армирования	×	
А3			1.100.1-7.1-2 00.00.000ТО	Техническое описание	×	
А3			1.100.1-7.1-2 00.00.000ВС	Ведомость расхода стали	×	
				Сборочные единицы		
А3		1	1.100.1-7.1-2 06.01.00	КП 28.22.30	1	
				Материалы		
		2		Керамзитобетон Д1500	1.53	м³
		3		Фактурный слой	0.12	м³

Узел „А" см. стр. 11

Нач.АПМ	Печерин		12.89	1.100.1-7.1-2		06.00.00
Гл.конст.	Радашкевич			Панель цокольная наружная 1НЦ 28.22.30-150л	Стадия: Р	Масса: 2350 кг
Рук.гр.	Стафеедова				Масштаб:	
Провер.	Булгакова				Лист:	Листов 1
Разраб.	Моисеева				СибЗНИИЭП г. Новосибирск	

Привязан

Инв.№

Инв.№ подл. | Подпись и дата | Взам. инв.№

Копировал Кириенко

Формат А3

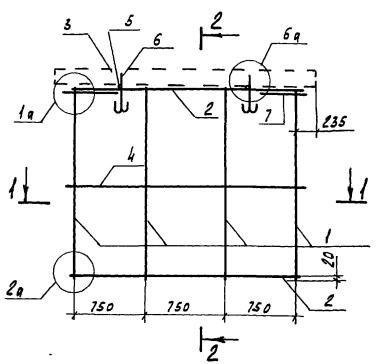

2-2

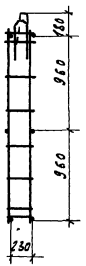

1-1

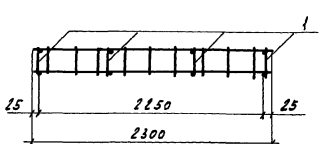

Формат	Зона	Поз.	Обозначение	Наименование	Кол.	Примечание
				Сборочные единицы		
А3		1	1.100.1-7.1-2 00.00.01	Каркас КР1	4	
А3		2	-05	Каркас КР6	2	
А3		3	1.100.1-7.1-2 00.00.04-01	Каркас ПК6	1	
				Детали		
Б4		4		ф5Вр-I ГОСТ 6727-80* ℓ=2300	2	0.32 кг
Б4		5		ф4Вр-I ГОСТ 6727-80* ℓ=270	2	0.025 кг
Б4		6	1.100.1-7.1-2 00.00.08-01	Петля П2	2	
А4		7	1.100.1-7.1-2 00.00.07	Анкер А1	2	

Масса каркаса 14.82 кг

Подпись и дата | Взам. инв.№ | Инв.№ подл.

Привязан

Инв.№

Нач. АПМ-1	Печерин		12.89
Гл. констр.	Радошкевич		
Рук. гр.	Ставрогова		
Провер.	Булгакова		
Разраб.	Моисеева		

1.100.1-7.1-2 06.01.00

Каркас пространственный КП 23.22.30

Стадия	Лист	Листов
Р		1

СибЗНИИЭП г. Новосибирск

Копировал Кириенко

Формат А3

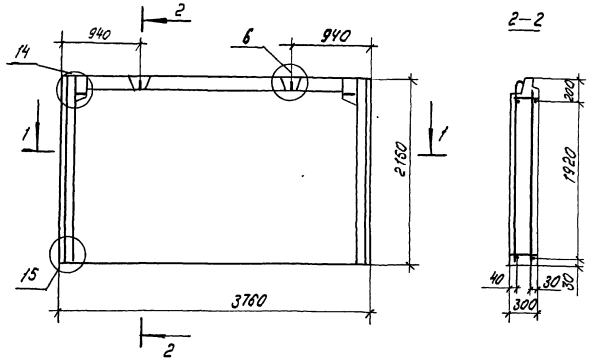

Формат	Зона	Поз.	Обозначение	Наименование	Кол.	Примечание
				Документация		
А3			1.100.1-7.1-2 00.00.00.Д1	Узлы опалубки	×	
А3			1.100.1-7.1-2 00.00.00.Д2	Узлы армирования	×	
А3			1.100.1-7.1-2 00.00.00.ТО	Техническое описание	×	
А3			1.100.1-7.1-2 00.00.00.ВС	Ведомость расхода стали	×	
				Оборочные единицы		
А3		1	1.100.1-7.1-2 07.01.00	КП 38.22.30	1	
				Материалы		
		2		Керамзитобетон Д 1500	2.08	м3
		3		Фактурный слой	0.16	м3

Привязан

Инв. № подл. | Подпись и дата | Взам. инв. №

Нач. АПМ	Печерин		12.89
Гл. констр.	Радошкевич		
Рук. гр.	Столбецов		
Провер.	Булгакова		
Разраб.	Моисеева		

1.100.1-7.1-2 07.00.00

Панель цокольная наружная 1НЦ38.22.30-150л.

Стадия	Масса	Масштаб
Р	3850 кг.	
Лист	Листов 1	

СибЗНИИЭП г. Новосибирск

Копир. морозова

Формат А

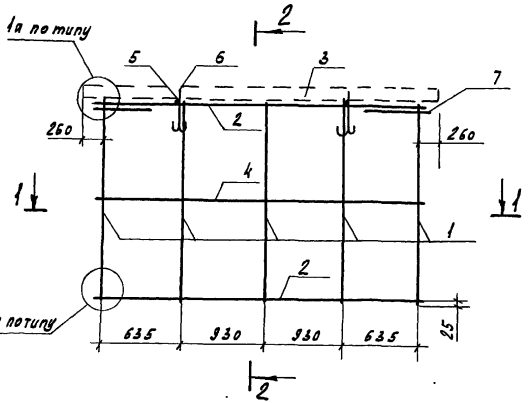

1-1

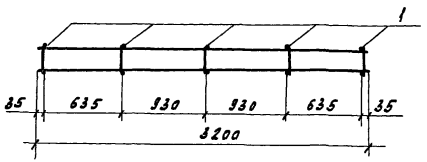

2-2

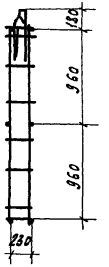

Формат	Зона	Поз.	Обозначение		Наименование	Кол.	Примечание
					Сборочные единицы		
А3		1	1.100.1-7.1-2	00.00.01	Каркас КР1	5	
А3		2	1.100.1-7.1-2	00.00.02-02	Каркас КР9	2	
А3		3	1.100.1-7.1-2	00.00.03-02	Каркас ПК3	1	
					Детали		
Б4		4			ф5 Вр I ГОСТ 6727-80*, ℓ = 3300	2	0.41
Б4		5			ф4 Вр I ГОСТ 6727-80*, ℓ = 270	2	0.025кг
А4		6	1.100.1-7.1-2	00.00.08-01	Петля П2	2	
А4		7	1.100.1-7.1-2	00.00.07	Анкер А1	2	

Масса каркаса 17.69 кг

Привязан

Инв.№

Нач. АПМ-1	Печерин		12.89
Гл. констр.	Радашкевич		
Рук. гр.	Ставредова		
Провер.	Быстрова		
Разраб.	Моисеева		

1.100.1-7.1-2 07.01.00

Каркас пространственный КП 38.22.30

Стадия	Лист	Листов
Р		1

СибЗНИИЭП г. Новосибирск

Копировал Кириенко Формат А3

Инв.№ подл. | Подпись и дата | Взам.инв.№

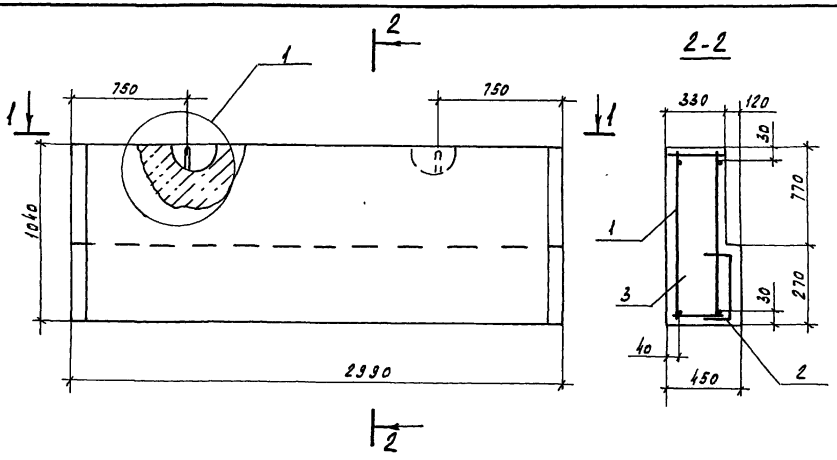

Формат	Зона	Поз.	Обозначение	Наименование	Кол.	Примеч.
				Документация		
А3			1.100.1-7.1-2 00.00.00Д1	Узлы опалубки		
А3			1.100.1-7.1-2 00.00.00ТО	Техническое описание		
А3			1.100.1-7.1-2 00.00.00РС	Ведомость расхода стали		
				Сборочные единицы		
А3		1	1.100.1-7.1-2 08.01.00	КП30.10.45	1	
А3		2	1.100.1-7.1-2 00.00.05-01	Сетка С2	1	
				Материалы		
		3		Керамзитобетон Д1500	1.09	м³

Привязан				1.100.1-7.1-2 08.00.00	
				Панель цокольная наружная 1НЦ30.10.45-150л	Стадия: Р; Масса: 1860 кг; Масштаб:
Нач. АПМ	Петерин		12.89		Лист; Листов 1
Гл. констр.	Радашкевич				
Рук. гр.	Ставредова				СибЗНИИЭП г. Новосибирск
Провер.	Булгакова				
Разраб.	Моисеева				
Инв.№					

Копировал Кириенко Формат А3

Инв.№ подл. | Подпись и дата | Взам. инв.№

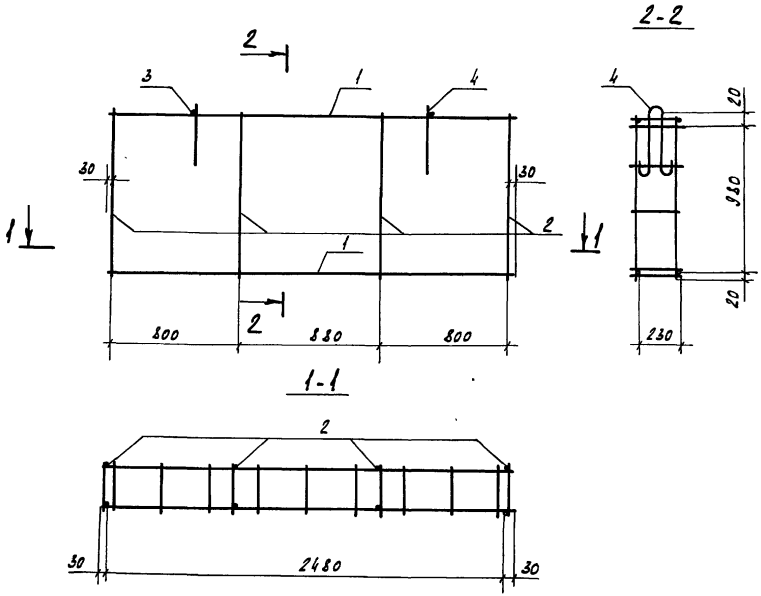

Формат	Зона	Поз.	Обозначение		Наименование	Кол.	Примеч.
					Сборочные единицы		
А3		1	1.100.1-7.1-2	00.00.01-02	Каркас КР3	2	
А3		2	1.100.1-7.1-2	00.00.02-03	Каркас КР10	4	
					Детали		
Б4		3			ф4 Вр I ГОСТ 6727-80*, ℓ = 270	2	0.025кг
А4		4	1.100.1-7.1-2	00.00.03-02	Петля П3	2	

Масса каркаса 6.93кг

Привязан					1.100.1-7.1-2	08.01.00
			Нач. АПМ	Петерин		
			Гл. констр.	Родашкевич	Каркас пространственный КП 30.10.45	Стадия: Р; Лист: ; Листов: 1
			Рук. гр.	Стафеедова		
			Провер.	Булгакова		СибЗНИИЭП г. Новосибирск
Инв. №			Разраб.	Моисеева		

Копировал Кириенко Формат А3

Инв. № подл. | Подпись и дата | Взам. инв. №

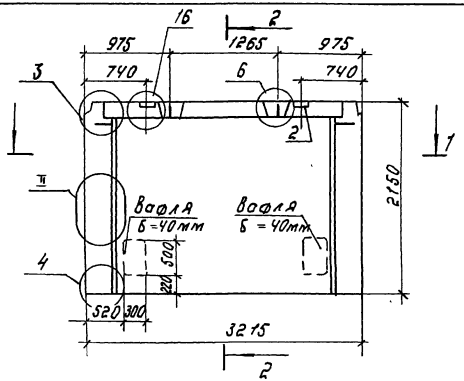

2-2

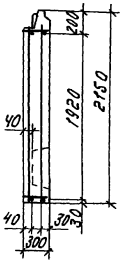

1-1

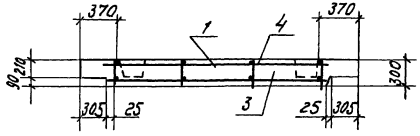

Формат	Зона	Поз.	Обозначение	Наименование	Кол.	Примечание
				Документация		
А3			1.100.1-7.1-2 00.00.00ДЧ	Узлы опалубки	Х	
А3			1.100.1-7.1-2 00.00.00Д2	Узлы армирования	Х	
А3			1.100.1-7.1-2 00.00.00ТО	Техническое описание	Х	
А3			1.100.1-7.1-2 00.00.00РС	Ведомость расхода стали	Х	
				Сборочные единицы		
А3		1	1.100.1-7.1-2 09.01.00	КП32.22.30	1	
А3		2	1.100.1-7.1-2 00.00.06	Изделие закладное м1	2	
				Материалы		
		3		Керамзитобетон Д 1500	1.66	м³
		4		Фактурный слой	0.15	м³

Привязан				1.100.1-7.1-2	09.00.00
Нач. лаб.	Печерин		12.89	Панель цокольная наружная 1НЦ32.22.30-150л	Стадия: Р; Масса: 3140 кг.; Масштаб:
Гл. констр.	Радашкевич				Лист; Листов 1
Рук. гр.	Стабредова				СибЗНИИЭП г. Новосибирск
Провер.	Булгакова				
Разраб.	Моисеева				
Инв. №					

Копир. Морозова. Формат А3

Инв. № подл. | Подпись и дата | Взам. инв. №

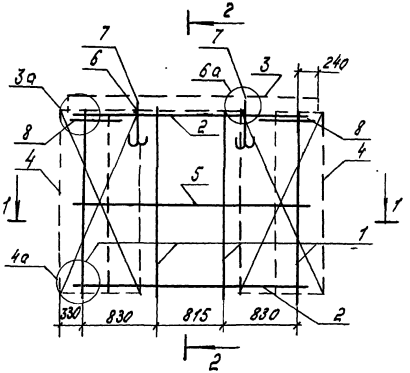

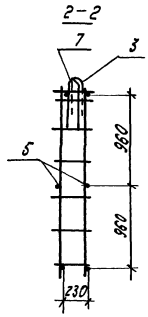

1-1

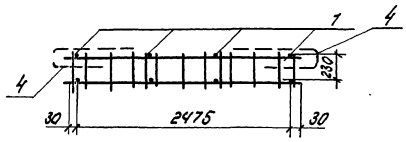

Формат	Зона	Поз.	Обозначение	Наименование	Кол.	Примечание
				Сборочные единицы.		
А3		1	1.100.1-7.1-2 00.00.01	Каркас КР1	4	
А3		2	—02	Каркас КР3	2	
А3		3	1.100.1-7.1-2 00.00.03	Каркас ПК1	1	
А3		4	1.100.1-7.1-2 00.00.05	Сетка С1	2	
				Детали.		
Б.Ч.		5		⌀5 Вр-I ГОСТ 6727-80*, ℓ=2540	2	0.36 кг.
Б.Ч.		6		⌀4 Вр-I ГОСТ 6727-80*, ℓ=270	2	0.025 кг.
А3		7	1.100.1-7.1-2 00.00.08-01	Петля П2	2	
А3		8	1.100.1-7 1-2 00.00.07	Анкер А1	2	

Масса каркаса 20.61 кг.

Привязан

Инв. №

Нач. АПМ	Печерин		12.89
Гл. конст.	Радашкевич		
Рук. гр.	Столярова		
Провер.	Булгакова		
Разраб.	Моисеева		

1.100.1-7.1-2 09.01.00

Каркас пространственный КП32.22.30

Стадия	Лист	Листов
Р		1

СИБЗНИИЭП г. Новосибирск

Копир. Морозова

Формат А3

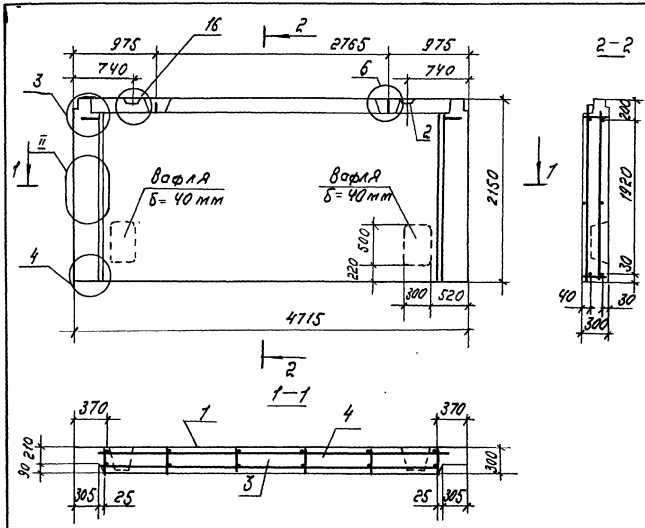

Формат	Зона	Поз.	Обозначение	Наименование	Кол.	Примечание
				Документация		
А3			1.100.1-7.1-2 00.00.00 Д1	Узлы опалубки	X	
А3			1.100.1-7.1-2 00.00.00 Д2	Узлы армирования	X	
А3			1.100.1-7.1-2 00.00.00 ТО	Техническое описание	X	
А3			1.100.1-7.1-2 00.00.00 РС	Ведомость расхода стали	X	
				Сборочные единицы		
А3		1	1.100.1-7.1-2 10.01.00	КП.47.22.30	1	
А3		2	1.100.1-7.1-2 00.00.06	Изделие закладное т 1	2	
				Материалы.		
		3		Керамзитобетон D 1500	2.54	м 3
		4		Фактурный слой	0.22	м 3

						1.100.1-7.1-2	10.00.00
Привязан:						Панель цокольная наружная 1НЦ 47.22.30-150 л	Стадия: Р; Масса: 4770 кг.; Масштаб:
			Нач. АПМ	Печерин	12.89		Лист; Листов 1
			Гл. констр.	Радашкевич			СибЗНИИЭП г. Новосибирск
			Рук. гр.	Стабредова			
			Провер.	Булгакова			
Инв. №			Разраб.	Моисеева			

Копир. Формат: 1

Инв. № подл. | Подпись и дата | Взам. инв. №

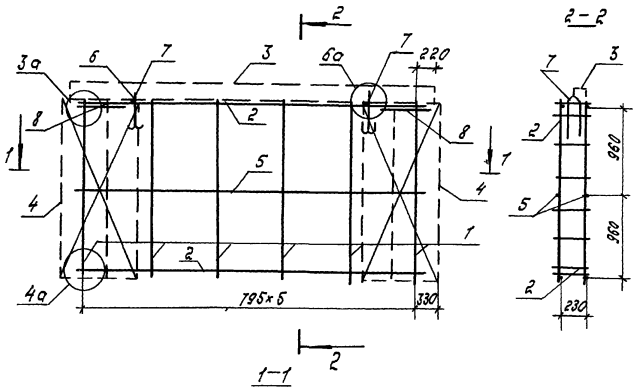

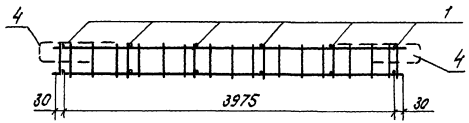

Формат	Зона	Поз.	Обозначение	Наименование	Кол.	Примечание
				Сборочные единицы		
А3		1	1.100.1-7.1-2 00.00.01	Каркас КР1	6	
А3		2	-03	Каркас КР4	2	
А3		3	1.100.1-7.1-2 00.00.03-01	Каркас ПК2	1	
А3		4	1.100.1-7.1-2 00.00.05	Сетка С1	2	
				Детали		
Б4		5		ф5 Вр I ГОСТ 6727-80*; l=4040	2	0.57 кг
Б4		6		ф4 Вр I ГОСТ 6727-80*; l=270	2	0.025 кг
А3		7	1.100.1-7.1-2 00.00.08	Петля П1	2	
А3		8	1.100.1-7.1-2 00.00.07	Анкер А1	2	

Масса каркаса 27.04 кг.

Привязан						1.100.1-7.1-2	10.01.00
			Нач. АПМ	Печерин	12.89	Каркас пространственный КП47.22.30	Стадия: Р; Лист: —; Листов: 1
			Гл. констр.	Радошкевич			СибЗНИИЭП г. Новосибирск
			Рук. гр.	Поберезова			
			Провер.	Булгакова			
Инв. №			Разраб.	Моисеева			

Копир. Мод

Формат А

Инв.№ подл. | Подпись и дата | Взам. инв.№

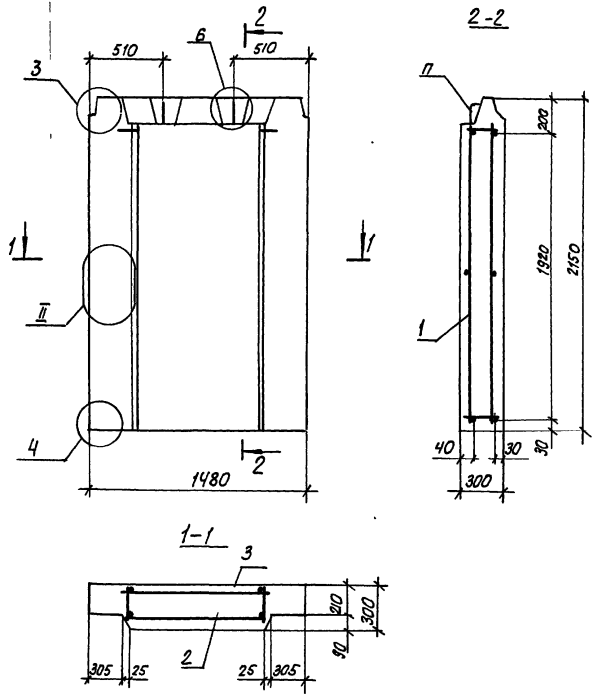

Формат	Зона	Поз.	Обозначение	Наименование	Кол.	Примеч.
				Документация		
А3			1.100.1-7.1-2 00.00.00Д1	Узлы опалубки	×	
А3			1.100.1-7.1-2 00.00.00Д2	Узлы армирования	×	
А3			1.100.1-7.1-2 00.00.00 ТО	Техническое описание	×	
А3			1.100.1-7.1-2 00.00.00.РС	Ведомость расхода стали	×	
				Сборочные единицы		
А3		1	1.100.1-7.1-2 11.01.00	КП 15.22.30	1	
				Материалы		
		2		Керамзитобетон	0.73	$м^3$
		3		Фактурный слой	0.08	$м^3$

Нач.АПК.1	Печерин		12.89	1.100.1-7.1-2	11.00.00
Гл.констр.	Радашкевич			Панель цокольная 1НЦ15.22.30-150л	Стадия: Р; Масса: 1410 кг; Масштаб:
Рук.гр.	Стабредова				Лист; Листов 1
Провер.	Булгакова				СибЗНИИЭП г. Новосибирск
Разраб.	Моисеева				

Привязан:

Инв.№

Инв.№ подл. | Подпись и дата | Взам.инв.№

Копировал: Теарин

Формат А3

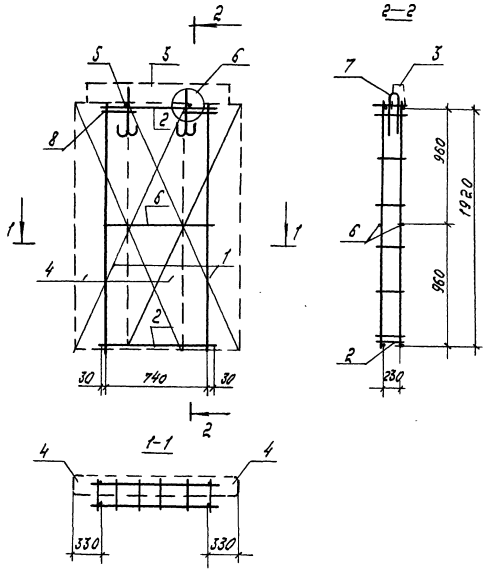

Формат	Зона	Поз.	Обозначение	Наименование	Кол.	Примеч.
				Сборочные единицы		
А3		1	1.100.1-7.1-2 00.00.01	Каркас КР1	2	
А3		2	-01	Каркас КР2	2	
А3		3	1.100.1-7.1-2 00.00.04	Каркас ПК5	1	
А3		4	1.100.1-7.1-2 00.00.05	Сетка С1	2	
				Детали		
Б.Ч		5		ф40 Вр-I ГОСТ 6727-80* ℓ= 270	2	0.025 кг.
Б.Ч		6		ф5 Вр-I ГОСТ 6727-80* ℓ= 800	2	0.11 кг.
А4		7	1.100.1-7.1-2 00.00.08-02	Петля П3	2	
А3		8	1.100.1-7.1-2 00.00.07	Анкер А1	2	

Масса каркаса 13.01. кг.

Инв.№ подл. | Подпись и дата | Взам. инв.№

Привязан				1.100.1-7.1-2	11.01.00
	Нач. АПМ	Мочерин	1989	Каркас пространственный КП15.22.30	Стадия Р; Лист; Листов 1
	Гл. конст.	Радашкевич			
	Рук. гр.	Ставрадова			
	Провер.	Булатова			СибЗНИИЭП г. Новосибирск
Инв.№	Разраб.	Моисеева			

Копир. Морозово Формат А3

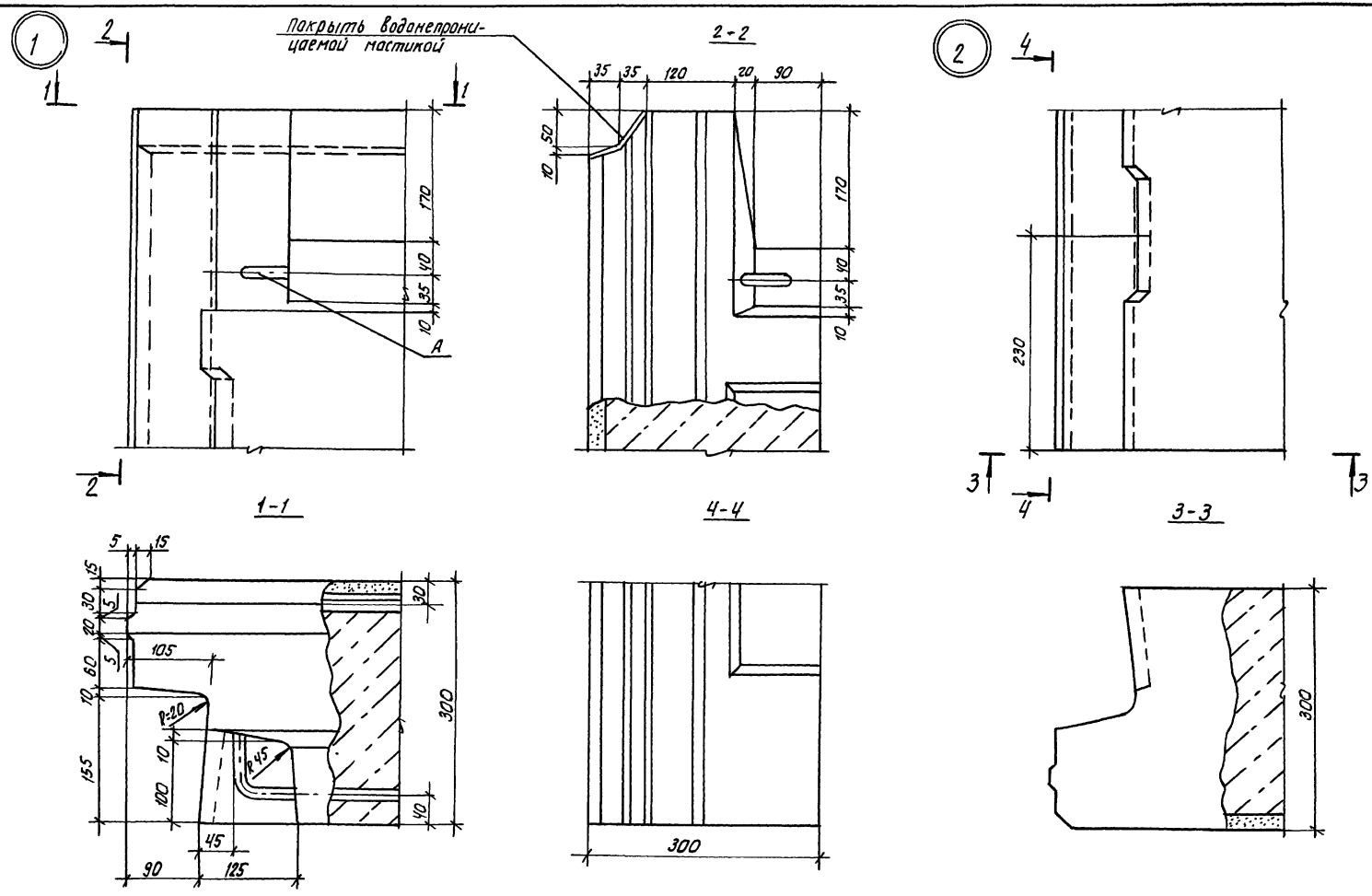

Привязан:						1.100.1-7.1-2	00.00.00 Д1	
				Нач. АПМ.1	Печерин	12.89	Узлы опалубки	Стадия: Р; Лист: 1; Листов: 7
				Гл. констр.	Радашкевич			
				Рук. гр.	Стабредова			СибЗНИИЭП г. Новосибирск
				Провер.	Булгакова			
Инв. №				Разраб.	Моисеева			

Копировал: Теорин

формат А3

Взам. инв. №

Подпись и дата

Инв. № подл.

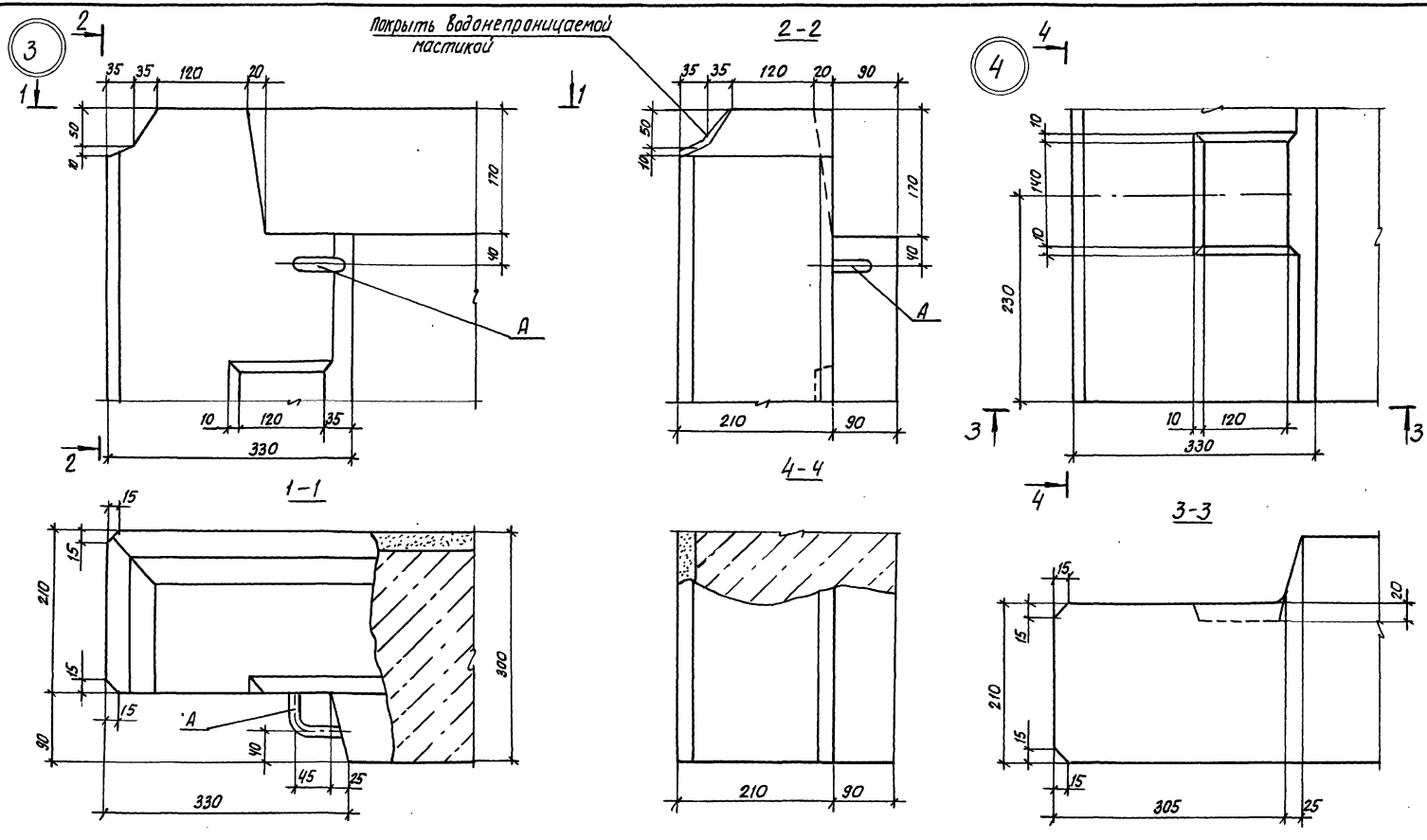

Привязан:			
Инв.№			
1.100.1-7.1-2	00.00.00.Д1		Лист 2

Инв.№ подл. | Подпись и дата | Взам. инв.№

Копировал: Теарт

формат А3

5

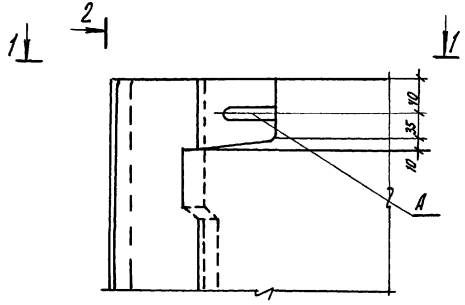

2-2

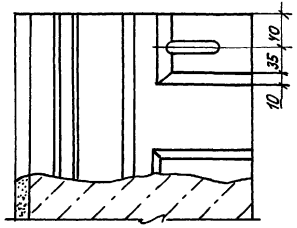

6

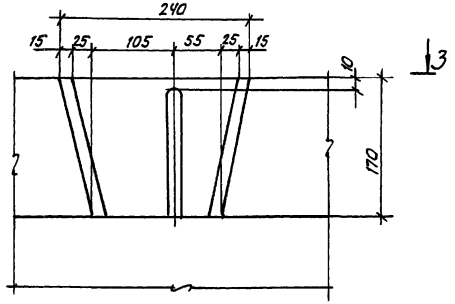

1-1

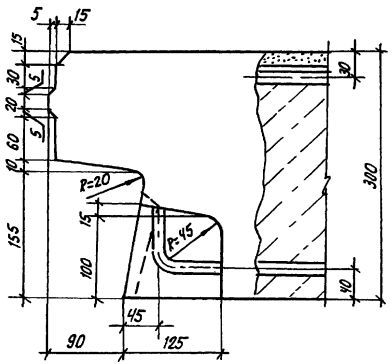

4-4

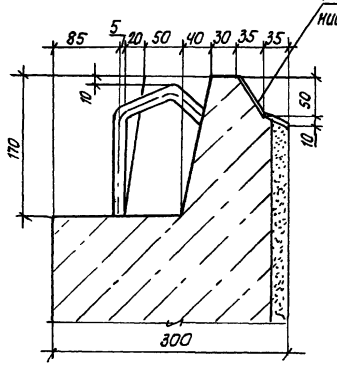

Покрыть водонепроницаемой мастикой

3-3

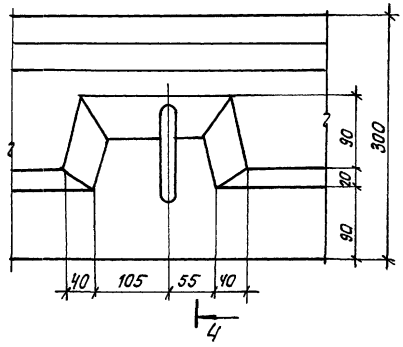

привязан:

Инв. №

1.100.1-7.1-2 00.00.00.Д1

Лист 3

Копировал: Пеарков

Формат А3

Инв. № подл. | Подпись и дата | Взам. инв. №

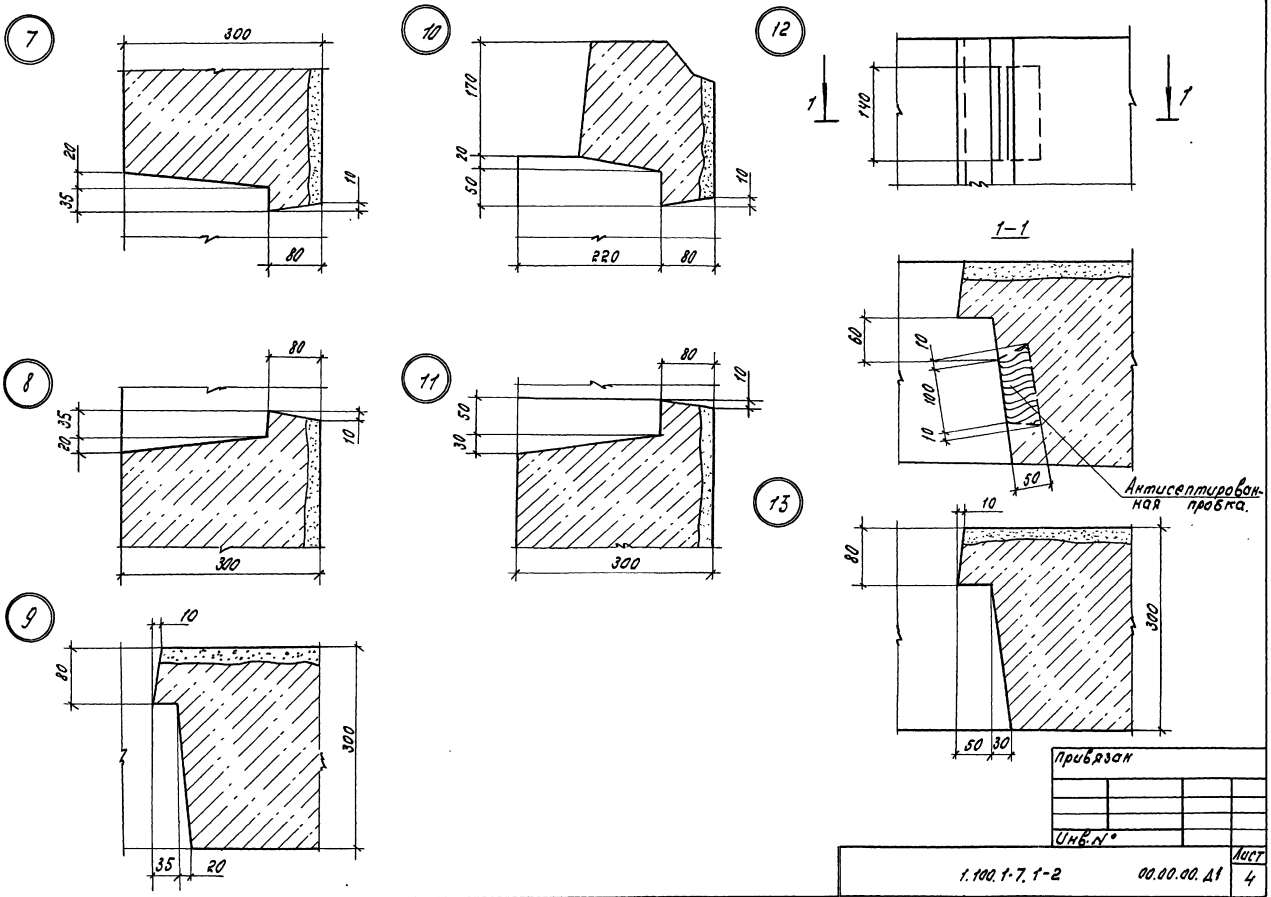

Привязан			
Инв. №			
1.100.1-7.1-2	00.00.00.Д1	Лист	4

Копир. Морозова. Формат: А3

Инв. № подл. | Подпись и дата | Взам. инв. №

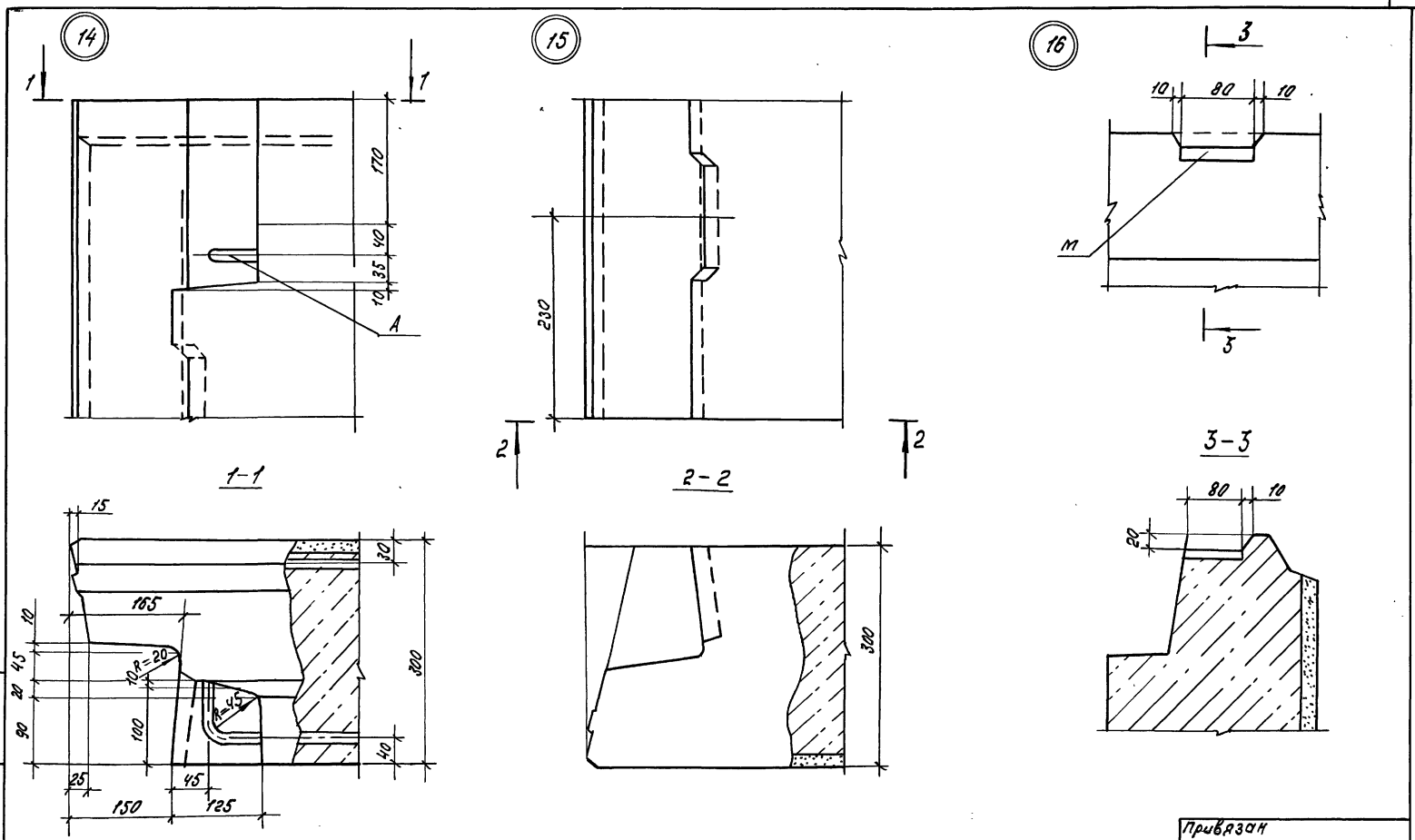

Привязан

Инв. №

1.100.1-7.1-2	00.00.00. Д 1	Лист 5

Инв. № подл. | Подпись и дата | Взам. инв. №

Копир. [illegible]

Формат А3

17

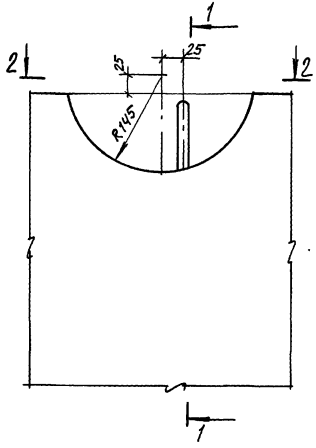

1-1

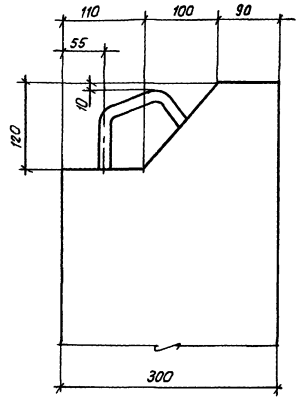

2-2

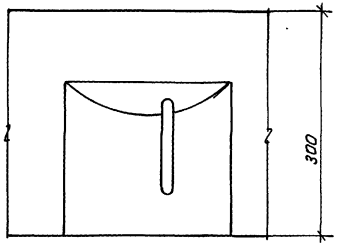

Инв. № подл. | Подпись и дата | Взам. инв. №

Привязан

Инв. №

1.100.1—7.1-2 00.00.00 Д1

Лист 6

Копировал: Пеарная

Формат А3

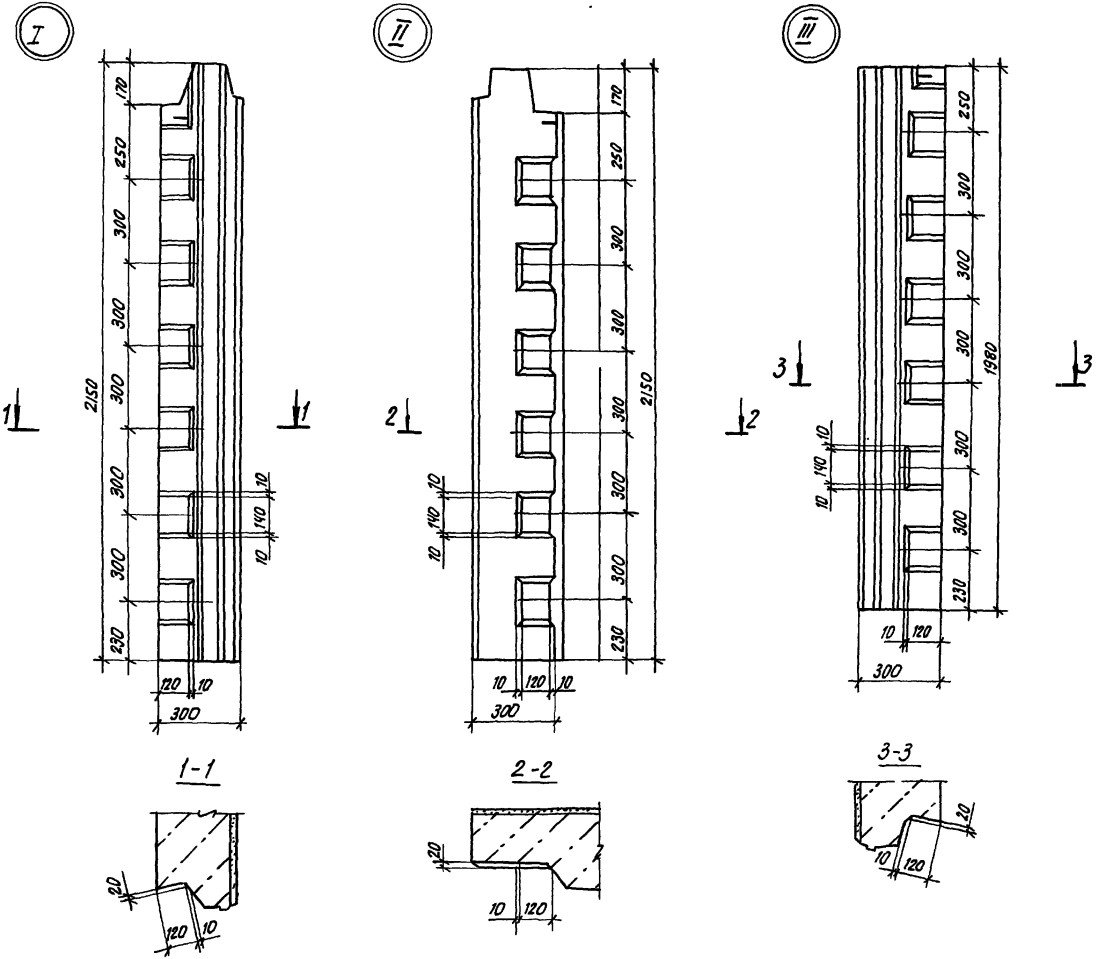

Инв. № подл. | Подпись и дата | Взам. инв. №

Привязан:

Инв. №

1. 100.1-7.1-2 00.00.00 Д1

Лист 7

Копировал: Тесерк

формат А3

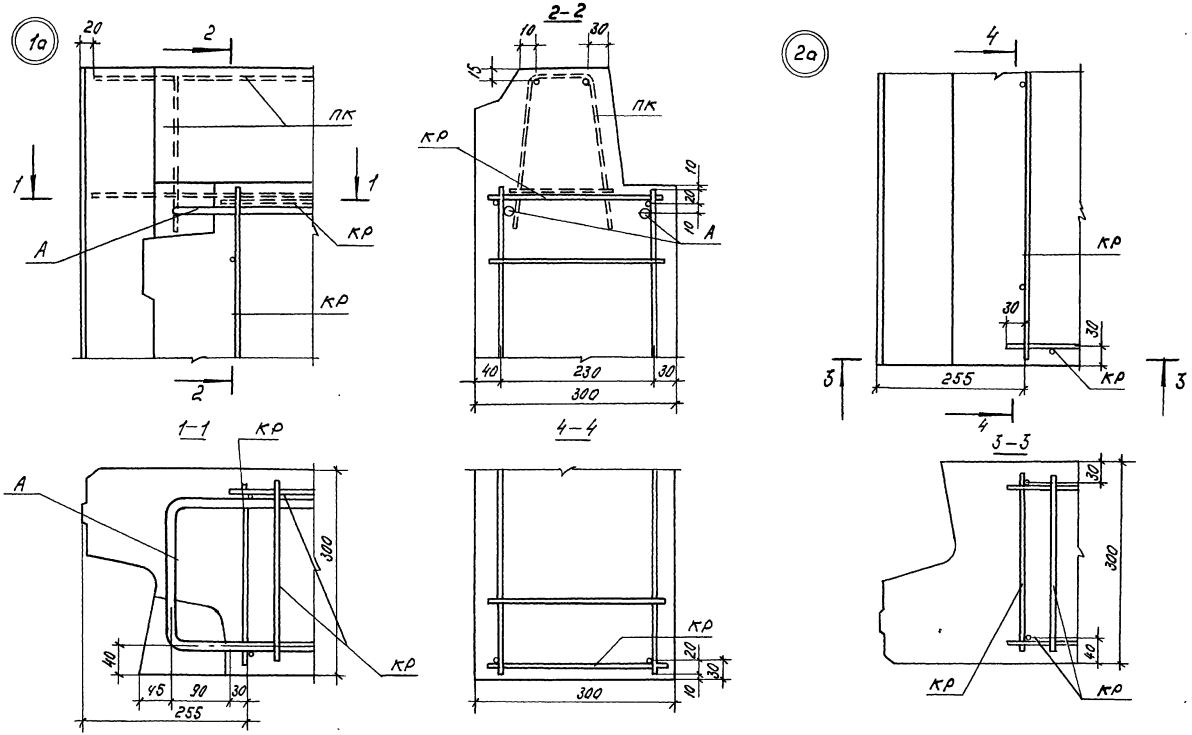

Привязан					1.100.1-7.1-2	00.00.00Д2	
		Нач. АПМ	Печерин	12.89	Узлы армирования	Стадия	Лист	Листов
		Гл. конст.	Радашкевич			Р	1	3
		Рук. гр.	Стабредова			СибЗНИИЭП г. Новосибирск		
		Провер.	Булгакова					
Инв. №		Разраб.	Моисеева					

Копир. Морозова.

Формат А.

Инв. № подл. | Подпись и дата | Взам. инв. №

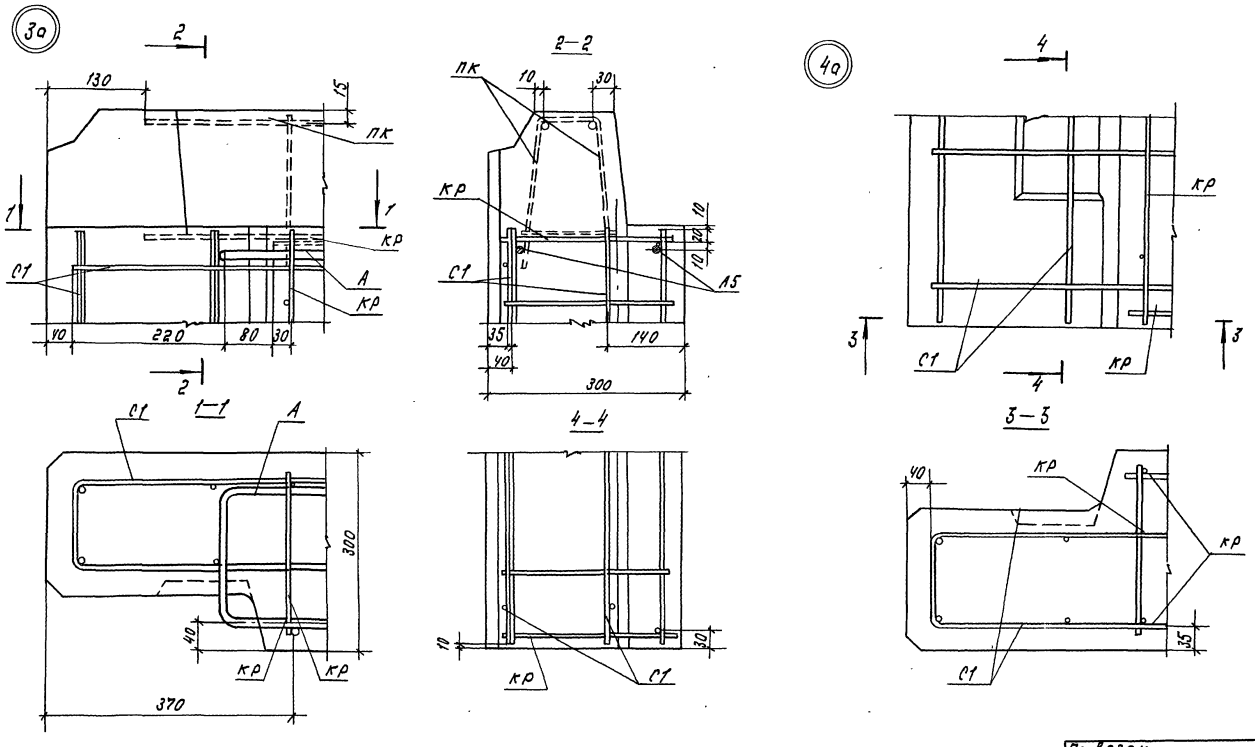

Привязан

Инв. №

1.100.1–7.1–2 00.00.00 Д2

Лист 2

Копир. Морозова.

Формат А

Инв. № подл. | Подпись и дата | Взам. инв. №

5а

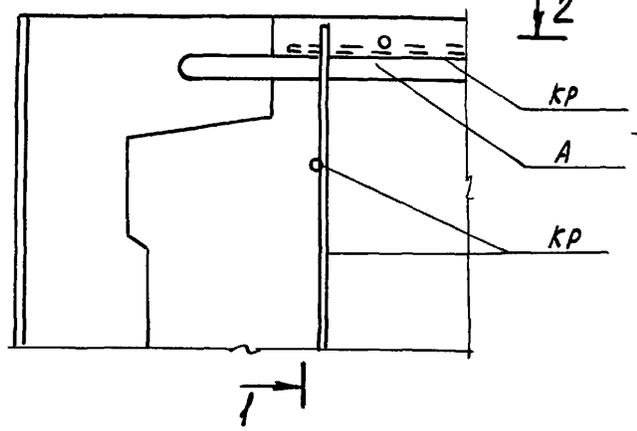

1-1

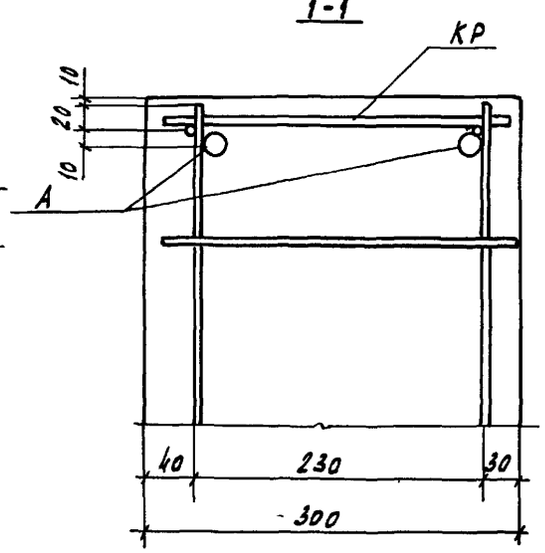

6а

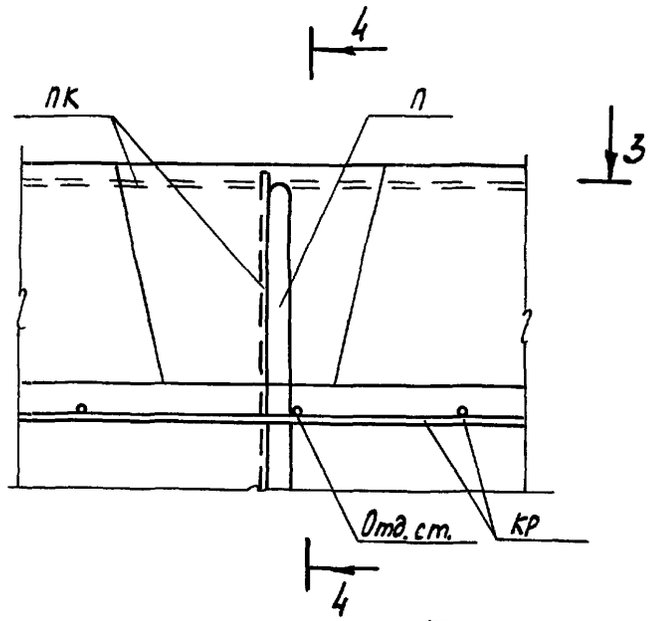

2-2

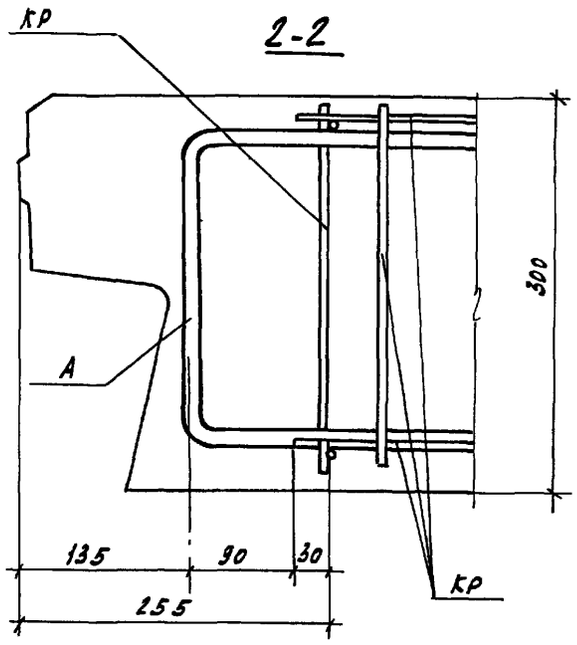

4-4

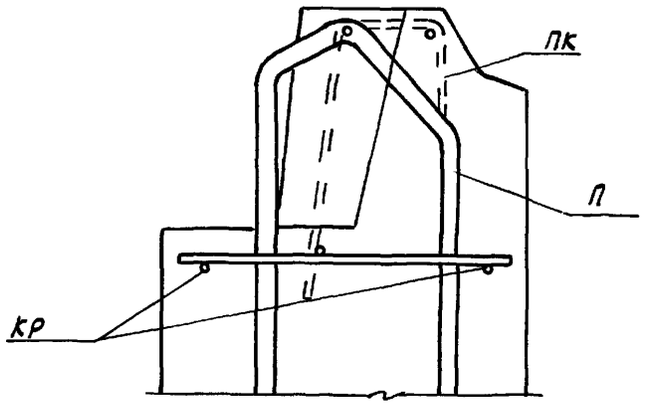

3-3

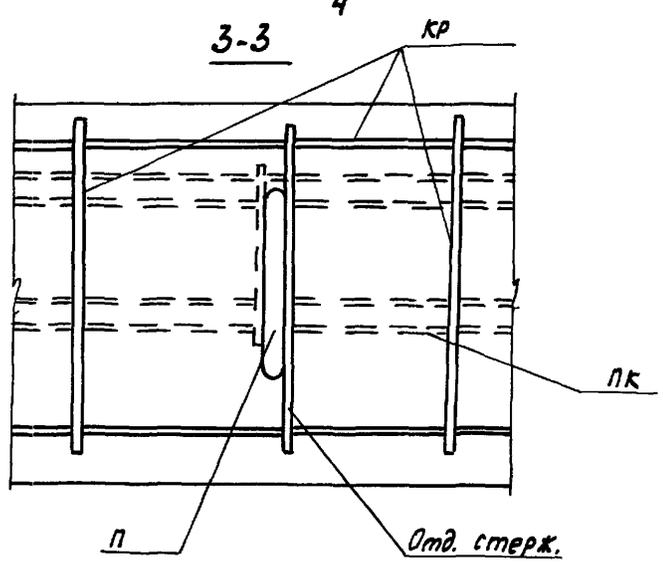

Привязан

Инв. №

1.100.1-7.1-2 00.00.00Д2

Лист 3

Копировал Кириенко

Формат А3

Инв.№ подл. | Подпись и дата | Взам. инв.№

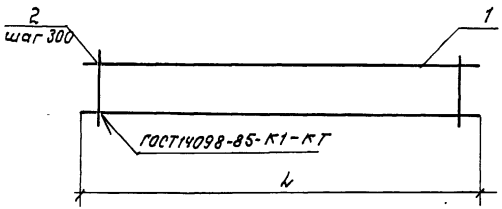

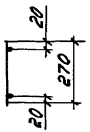

Обозначение	Марка	L	Масса, кг.
1.100.1-7.1-2 00.00.01	КР1	1960	1.06
01	КР2	800	0.44
02	КР3	2540	1.35
03	КР4	4040	2.15
04	КР5	1450	0.77
05	КР6	2300	1.22

Формат	Зона	Поз.	Обозначение	Наименование	Кол.	Примечание
				1.100.1-7.1-2 00.00.01		КР1
				Детали		
Б4		1		ф6А III ГОСТ 5781-82* ℓ=1960	2	0.44 кг
Б4		2		ф 4 Вр I ГОСТ 6727-80*; ℓ=270	7	0.025 кг.
				1.100.1-7.1-2 00.00.01-01		КР2
				Детали		
Б4		1		ф6А III ГОСТ 5781-82* ℓ=800	2	0.18 кг
Б4		2		ф 4 Вр I ГОСТ 6727-80*; ℓ=270	3	0.025 кг.
				1.100.1-7.1-2 00.00.01-02		КР3
				Детали		
Б4		1		ф6А III ГОСТ 5781-82* ℓ=2540	2	0.56 кг
Б4		2		ф 4 Вр I ГОСТ 6727-80*; ℓ=270	9	0.025 кг.
				1.100.1-7.1-2 00.00.01-03		КР4
				Детали		
Б4		1		ф6А III ГОСТ 5781-82*; ℓ=4040	2	0.90 кг.
Б4		2		ф 4 Вр I ГОСТ 6727-80*; ℓ=270	14	0.025 кг.
				1.100.1-7.1-2 00.00.01-04		КР5
				Детали		
Б4		1		ф6А III ГОСТ 5781-82*; ℓ=1450	2	0.32 кг.
Б4		2		ф 4 Вр I ГОСТ 6727-80*; ℓ=270	5	0.025 кг.
				1.100.1-7.1-2 00.00.01-05		КР6
				Детали		
Б4		1		ф6А III ГОСТ 5781-82*; ℓ=2300	2	0.51 кг.
Б4		2		ф 4 Вр I ГОСТ 6727-80*; ℓ=270	8	0.025 кг.

Привязан

Инв. №

Инв. № подл. | Подпись и дата | Взам. инв. №

Нач. АПМ	Печерин		12.89
Гл. конст.	Рафошкевич		
Рук. гр.	Отабредова		
Провер.	Булгакова		
Разраб.	Кнауб		

1.100.1-7.1-2 00.00.01

Каркас плоский КР1...КР6

Стадия	Лист	Листов
Р		1

СНБ ЗНИИЭП г. Новосибирск

Рис. 1

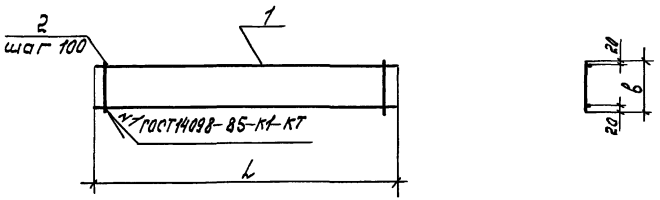

Рис. 2

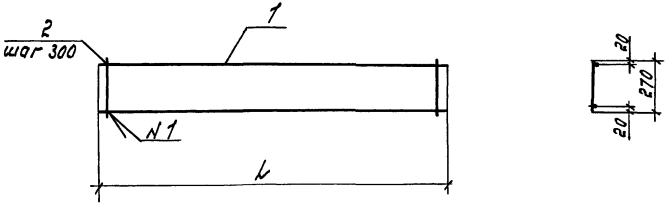

Формат	Зона	Поз.	Обозначение	Наименование	Кол.	Примечание
				1.100.1-7.1-2 00.00.02		КР7
				Детали.		
Б.Ч.		1		ф6А III ГОСТ5781-82*; ℓ=1600	2	0.36 кг.
Б.Ч.		2		ф4ВрI ГОСТ6727-80*; ℓ=540	16	0.05 кг.
				1.100.1-7.1-2 00.00.02-01		КР8
				Детали.		
Б.Ч.		1		ф6А III ГОСТ5781-82*; ℓ=1600	2	0.36 кг.
Б.Ч.		2		ф4ВрI ГОСТ6727-80*; ℓ=1500	16	0.014 кг.
				1.100.1-7.1-2 00.00.02-02		КР9
				Детали.		
Б.Ч.		1		ф6А III ГОСТ5781-82*; ℓ=3200	2	0.71 кг
Б.Ч.		2		ф4ВрI ГОСТ6727-80* ℓ=270	11	0.025 кг.
				1.100.1-7.1-2 00.00.02-03		КР10
				Детали.		
Б.Ч.		1		ф6А III ГОСТ5781-82* ℓ=1020	2	0.23 кг.
Б.Ч.		2		ф4ВрI ГОСТ6727-80*; ℓ=270	4	0.025 кг.

Обозначение	Марка	Рис.	L	B	Масса, кг.
1.100.1-7.1-2 00.00.02	КР7	1	1600	540	1.52
-01	КР8	1	1600	150	0.94
-02	КР9	2	3200		1.70
-03	КР10	2	1020		0.56

Привязан

Инв. №

Нач. АПМ	Печерин	12.89	1.100.1-7.1-2 00.00.02
Гл. констр.	Радашкевич		
Рук. гр.	Столбредова		Каркас плоский КР7... КР10
Провер.	Булгакова		Стадия Р; Лист; Листов 1
Разраб.	Моисеева		ОибЗНИИЭП г. Новосибирск

Копир. Морозова. Формат А3

Инв. № подл. | Подпись и дата | Взам. инв. №

Развертка

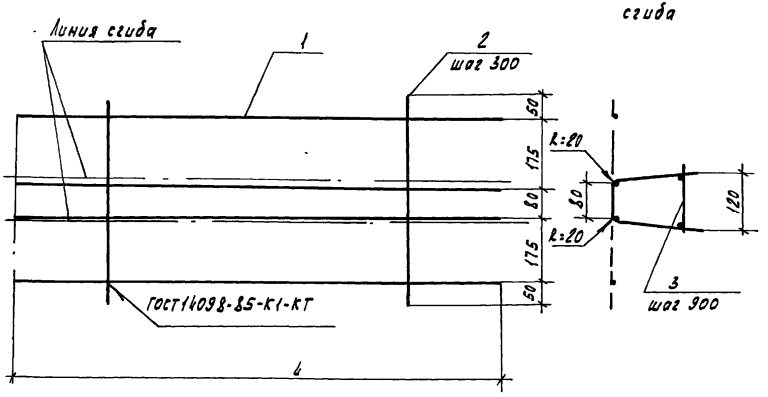

Схема сгиба

Поз.	Обозначение	Наименование	Кол.	Примечание
		1.100.1-7.1-2 00.00.03		ПК1
		Детали		
1		ф4 Вр-I ГОСТ 6727-80*, ℓ=2950	4	0.27 кг
2		ф4 Вр-I ГОСТ 6727-80* ℓ=530	10	0.05 кг
3		ф4 Вр-I ГОСТ 6727-80*, ℓ=130	4	0.01 кг
		1.100.1-7.1-2 00.00.03-01		ПК2
		Детали		
1		ф4 Вр-I ГОСТ 6727-80* ℓ=4450	4	0.40 кг
2		ф4 Вр-I ГОСТ 6727-80* ℓ=530	15	0.05 кг
3		ф4 Вр-I ГОСТ 6727-80* ℓ=130	6	0.01 кг
		1.100.1-7.1-2 00.00.03-02		ПК3
		Детали		
1		ф4 Вр-I ГОСТ 6727-80*, ℓ=3720	4	0.34 кг
2		ф4 Вр-I ГОСТ 6727-80*, ℓ=530	13	0.05 кг
3		ф4 Вр-I ГОСТ 6727-80*, ℓ=130	3	0.01 кг
		1.100.1-7.1-2 00.00.03-03		ПК4
		Детали		
1		ф4 Вр-I ГОСТ 6727-80* ℓ=1700	4	0.15 кг
2		ф4 Вр-I ГОСТ 6727-80* ℓ=530	5	0.05 кг
3		ф4 Вр-I ГОСТ 6727-80* ℓ=130	3	0.01 кг

Обозначение	Марка	ℓ	Масса, кг
1.100.1-7.1-2 00.00.03	ПК1	2950	1.62
-01	ПК2	4450	2.41
-02	ПК3	3720	2.04
-03	ПК4	1700	0.93

Привязан

Инв.№

Нач.АПМ	Печерин		12.89
Гл.конст.	Родошкевич		
Рук.гр.	Стадредова		
Провер.	Бунгагова		
Разраб.	Кнауб		

1.100.1-7.1-2 00.00.03

Каркас ПК1...ПК4

Стадия	Лист	Листов
Р		1

СибЗНИИЭП
г. Новосибирск

Копировал Кириенко

Формат А3

Взам. инв.№ | Подпись и дата | Инв.№ подл.

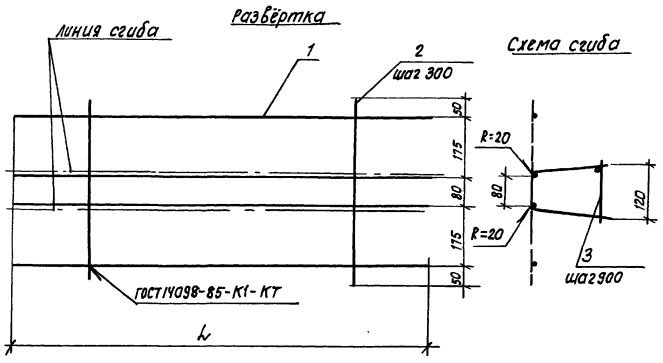

Формат	Зона	Поз.	Обозначение	Наименование	Кол.	Примечание
				1.100.1-7.1-2 00.00.04		ПК5
				Детали		
Б.4		1		ф48рI ГОСТ 6727-80* ℓ=1200	4	0.11 кг
Б.4		2		ф48рI ГОСТ 6727-80* ℓ=530	4	0.05 кг
Б.4		3		ф48рI ГОСТ 6727-80* ℓ=130	2	0.01 кг
				1.100.1-7.1-2 00.00.04-01		ПК6
				Детали		
Б.4		1		ф48рI ГОСТ 6727-80* ℓ=2700	4	0.25 кг
Б.4		2		ф48рI ГОСТ 6727-80* ℓ=530	9	0.05 кг
Б.4.		3		ф48рI ГОСТ 6727-80* ℓ=130	4	0.01 кг

Обозначение	Марка	L	Масса, кг
1.100.1-7.1-2 00.00.04	ПК5	1200	0.66
-01	ПК6	2700	1.49

Привязан:

Инв. №

Нач.Апм.1	Печерин		1 12.89
Гл.констр.	Радашкевич		
Рук.гр.	Стабрадова		
Провер.	Булгакова		
Разраб.	Моисеева		

1.100.1-7.1-2 00.00.04

Каркас ПК5, ПК6.

Стадия	Лист	Листов
Р		1

СибЗНИИЭП г.Новосибирск

Инв. № подл. | Подпись и дата | Взам.инв.№

Копировал: Теарин

Формат А3

Рис.1
Развертка

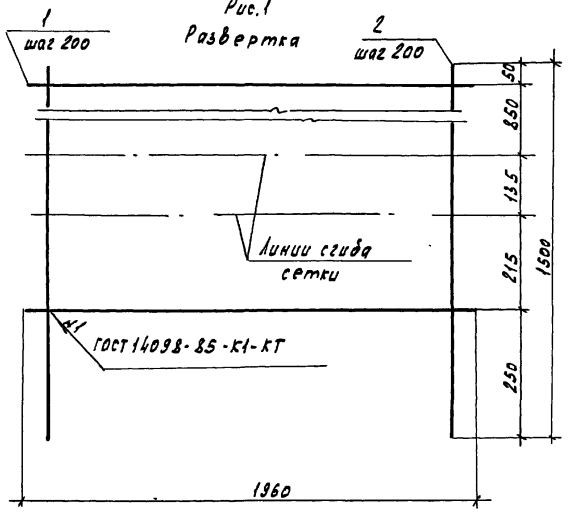

Схема сгиба

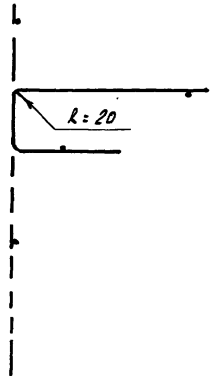

Формат	Зона	Поз.	Обозначение	Наименование	Кол.	Примечание
				1.100.1-7.1-2 00.00.05		С1
				Детали		
Б4		1		ф4 Вр-I ГОСТ 6727-80* ℓ=1950	7	0.18 кг
Б4		2		ф4 Вр-I ГОСТ 6727-80* ℓ=1500	10	0.14 кг
				1.100.1-7.1-2 00.00.05-01		С2
				Детали		
Б4		1		ф5 Вр-I ГОСТ 6727-80* ℓ=2960	4	0.42 кг
Б4		2		ф5 Вр-I ГОСТ 6727-80* ℓ=600	15	0.085 кг

Рис.2
Развертка

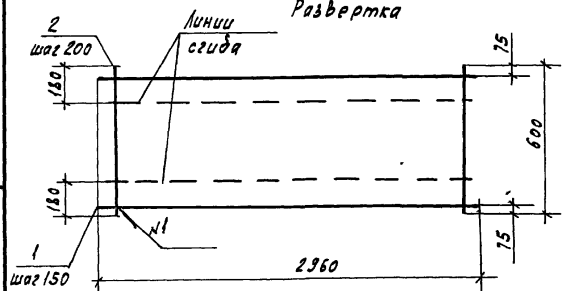

Схема сгиба



Обозначение	Марка	Рис.	Масса, кг
1.100.1-7.1-2 00.00.05	С1	1	2.66
-01	С2	2	2.96

Привязан

Инв.№

Нач.АПМ1	Печерин		12.89
Гл.конст.	Радошкевич		
Рук.гр.	Стафеедова		
Провер.	Булгакова		
Разраб.	Кнауб		

1.100.1-7.1-2 00.00.05

Сетка С1,С2

Стадия	Лист	Листов
Р		1

СибЗНИИЭП
г. Новосибирск

Копировал Кириенко

Формат А3

Инв.№ подл. | Подпись и дата | Взам. инв.№

1-1

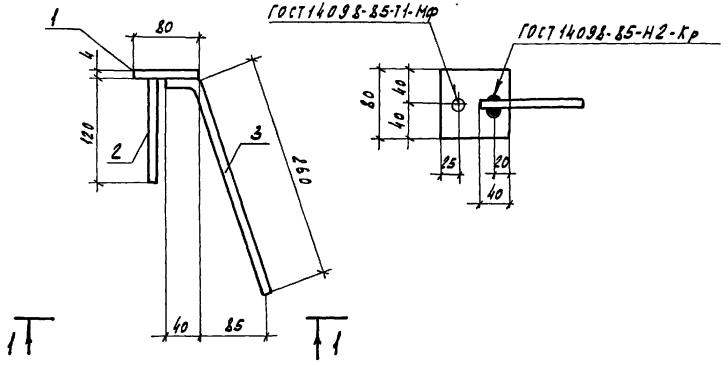

Формат	Зона	Поз.	Обозначение	Наименование	Кол.	Примечание
				Детали		Масса ед. кг
				ГОСТ 19903-74*		
Б4		1		-4х80; L=80	1	0.20
				ГОСТ 5781-82* А-II-12		
Б4		2		L=120	1	0.11
Б4		3		L=300	1	0.27

Масса изделия 0.58 кг

Привязан

Инв.№

Нач.АПМ	Печерин		12.89	1.100.1-7.1-2 00.00.06
Гл.констр.	Радашкевич			Изделие закладное М1
Рук.гр.	Ставредова			Стадия: Р; Лист: ; Листов: 1
Провер.	Булгакова			СибЗНИИЭП г. Новосибирск
Разраб.	Моисеева			

Формат А4

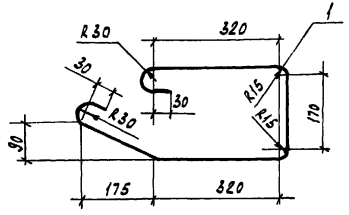

Формат	Зона	Поз.	Обозначение	Наименование	Кол.	Примечание
				Детали		
А4		1		ф12 А I ГОСТ 5781-82*, l=1285	1	1.15кг

Привязан

Инв.№

Нач.АПМ	Печерин		12.89	1.100.1-7.1-2 00.00.07
Гл.конст.	Радашкевич			Анкер А1
Рук.гр.	Ставредова			Стадия: Р; Лист: ; Листов: 1
Провер.	Булгакова			СибЗНИИЭП г. Новосибирск
Разраб.	Степанова			

Копировал Кириенко

Взам. инв.№ | Подпись и дата | Инв.№ подл.

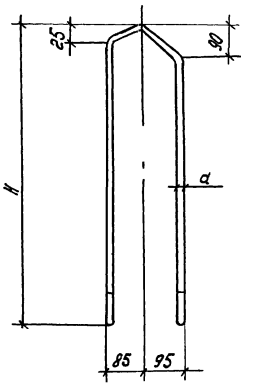

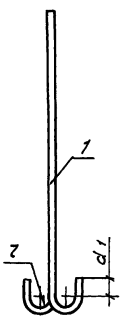

Обозначение	Марка	Размеры, мм				Масса, кг
		d	2	d1	H	
1.100.1-7.1-2 00.00.08	П1	16	30	50	650	2.58
-01	П2	14	30	50	590	1.83
-02	П3	10	20	30	470	0.73

Привязан

Инв.№

1.100.1-7.1-2 00.00.08 СБ

Нач. АПМ	Печерин		1289
Гл. конст.	Рафшиевич		
Рук. гр.	Ставреева		
Провер.	Булгакова		
Разраб.	Степанова		

Петли монтажные П1... П3
Сборочный чертеж.

Стадия	Лист	Листов
Р		1

СибЗНИИЭП г. Новосибирск

Копия Морозова

Формат А4

Инв.№ подл. | Подпись и дата | Взам. инв.№

Обозначение	Наименование	Кол. на испол.			Приме-чание
		-	01	02	
	Документация				
1.100.1-7.1-2 00.00.08 СБ	Сборочный чертеж				
	Детали.				
	ГОСТ 5781-82*				
А4 1	⌀16 Ас III, l = 1630	1			2.58 кг.
А4 1	⌀14 Ас III, l = 1510		1		1.83 кг.
А4 1	⌀10 Ас III, l = 1190			1	0.73 кг.

Привязан

Инв.№

Нач. АПМ	Печерин		1289
Гл. конст.	Рафшиевич		
Рук. гр.	Ставреева		
Провер.	Булгакова		
Разраб.	Степанова		

1.100.1-7.1-2 00.00.08

Петли монтажные П1... П3
Сборочный чертеж

Стадия	Лист	Листов
Р		1

СибЗНИИЭП г. Новосибирск

Инв.№ подл. | Подпись и дата | Взам. инв.№

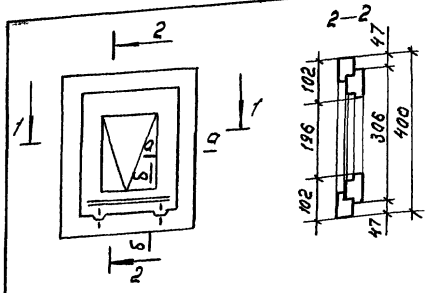

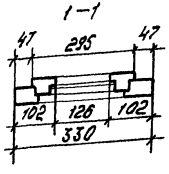

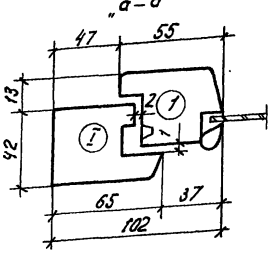

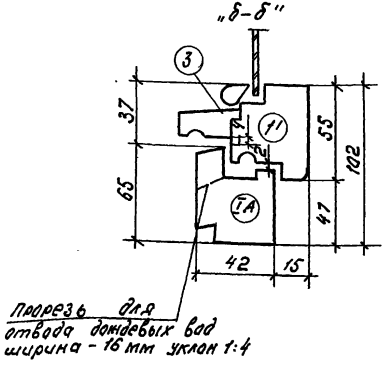

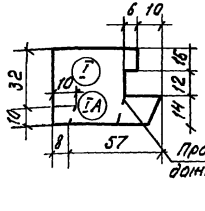

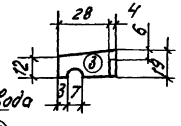

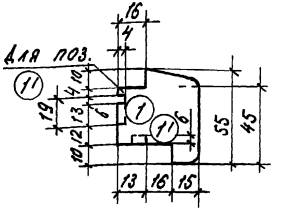

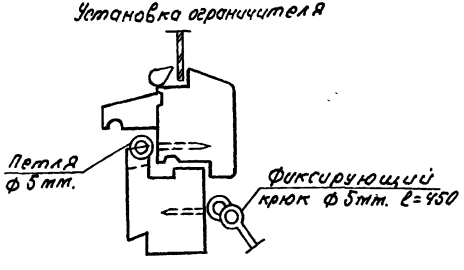

Формат	Зона	Поз.	Обозначение	Наименование	кол.	Примечание.
				Материалы.		
Б.4				Древесина коробки ГОСТ24454-80Е		0.0033 м³
Б.4				Древесина переплета ГОСТ24454-80Е		0.0024 м³
Б.4				Петли ПВШ 85 ГОСТ 5088-78*	2 шт.	
Б.4				Угольники УП75	4 шт.	
Б.4				Завертка 3В ГОСТ 5091-78*	2 шт.	
Б.4				Петля	4 шт.	
Б.4				Фиксир. крюк	2 шт.	

Для устройства продухов в техническом подполье окна оборудуются сетками с ячейками 10х10 и ограничителями, исключающими полное закрывание окон.

Привязан						
			Нач. АПМ	Печерин		12.89
			Гл. конст.	Радашкевич		
			Рук. гр.	Стабредова		
			Провер.	Стабредова		
Инв. №			Разраб.	Булгакова		

1.100.1-7.1-2 12.00.00

Продух оконный ОП1

Стадия	Лист	Листов
Р		1

СибЗНИИЭП г. Новосибирск

Копир Морозова. Формат А3

Взам. инв. №	Подпись и дата	Инв. № подл.

Марка элемента	Изделия арматурные															Изделия закладные							Общий расход, кг.
	Арматура класса														Всего	Арматура класса А-II			Прокат марки Вст 3 пс 6			Всего	
	Вр I ГОСТ 6727-80*				А I ГОСТ 5781-82*			Ат-II ГОСТ 5781-82*					А-III ГОСТ 5781-82*			ГОСТ 5781-82*			ГОСТ 19903-74*				
	ф4	ф5		Итого	ф12		Итого	ф10		ф14	ф16	Итого	ф6		Итого	ф12		Итого	-4		Итого		
1НЦ 30.22.30-150 л	2.85	0.72		3.57	2.30		2.30			3.66		3.66	5.76		5.76	15.29								15.29
1НЦ 30.20.30-150 л	1.23	0.72		1.95	2.30		2.30			3.66		3.66	5.76		5.76	13.67								13.67
1НЦ 45.22.30-150 л	4.24	1.14		5.38	2.30		2.30				5.16	5.16	9.28		9.28	22.12								22.12
1НЦ 45.20.30-150 л	1.83	1.14		2.97	2.30		2.30				5.16	5.16	9.28		9.28	19.71								19.71
1НЦ 45.22.30-150 л-1	5.42	0.84		6.26	2.30		2.30				5.16	5.16	11.36		11.36	25.08								25.08
1НЦ 28.22.30-150 л	2.66	0.64		3.30	2.30		2.30			3.66		3.66	5.56		5.56	14.82								14.82
1НЦ 38.22.30-150 л	3.55	0.94		4.49	2.30		2.30			3.66		3.66	7.24		7.24	17.69								17.69
1НЦ 30.10.45-150 л	0.91	2.96		3.87				1.46				1.46	4.08		4.08	9.41								9.41
1НЦ 32.22.30-150 л	8.17	0.72		8.89	2.30		2.30			3.66		3.66	5.76		5.76	20.61	0.76		0.76	0.40		0.40	1.16	21.77
1НЦ 47.22.30-150 л	9.56	1.14		10.70	2.30		2.30				5.16	5.16	8.88		8.88	27.04	0.76		0.76	0.40		0.40	1.16	28.20
1НЦ 15.22.30-150 л	6.55	0.22		6.77	2.30		230	1.46				1.46	2.48		2.48	13.01								13.01

gost.e-ecolog.ru

Инв.№ подл. | Подпись и дата | Взам.инв.№

Привязан				1.100.1-7.1-2	00.00.00.РС
	Нач.АПМ	Печерин	12.89	Ведомость расхода стали	Стадия: Р; Лист: ; Листов: 1
	Гл.конст.	Родошкевич			СибЗНИИЭП г. Новосибирск
	Рук.гр.	Стобредова			
	Провер.	Стобредова			
Инв.№	Разраб.	Булгакова		Копировал Макарова	Формат А3