типовые строительные конструкции, изделия и узлы

СЕРИЯ 3.006.1-8

КАНАЛЫ И ТОННЕЛИ СБОРНЫЕ ЖЕЛЕЗОБЕТОННЫЕ ИЗ ЛОТКОВЫХ ЭЛЕМЕНТОВ

ВЫПУСК 4-1

ТРАССЫ. ПЛИТЫ, ОПОРНЫЕ ПОДУШКИ. АРМАТУРНЫЕ И ЗАКЛАДНЫЕ ИЗДЕЛИЯ. РАБОЧИЕ ЧЕРТЕЖИ

gost.e-ecolog.ru

типовые строительные конструкции, изделия и узлы

СЕРИЯ 3.006.1-8

КАНАЛЫ И ТОННЕЛИ СБОРНЫЕ ЖЕЛЕЗОБЕТОННЫЕ ИЗ ЛОТКОВЫХ ЭЛЕМЕНТОВ

ВЫПУСК 4-1

ТРАССЫ. ПЛИТЫ, ОПОРНЫЕ ПОДУШКИ. АРМАТУРНЫЕ И ЗАКЛАДНЫЕ ИЗДЕЛИЯ. РАБОЧИЕ ЧЕРТЕЖИ

РАЗРАБОТАНЫ ИНСТИТУТАМИ :

ЦНИИПРОМЗДАНИЙ

Заместитель директора института В.Н.Гранев

Руководитель отдела А.М.Туголуков

Руководитель темы В.Т.Ильин

ХАРЬКОВСКИЙ ПРОМСТРОЙНИИПРОЕКТ

Главный инженер института Н.Ф.Довгий

Главный инженер проекта А.М.Монин

УТВЕРЖДЕНЫ:

Управлением проектирования и инженерных изысканий Минстроя России, письмо от 20.11.92 № 9-1/361;

введены в действие АП ЦНИИПромзданий с 01.04.93, приказ от 11.12.92 № 94

Обозначение документа	Наименование	Стр.
3.006.1-8.4-1-ТТ	Технические требования	6
3.006.1-8.4-1-1	Сетка С1-1; С1-2; С1-3;	
	С1-4	8
3.006.1-8.4-1-2	Сетка С1-5; С1-6; С1-7;	
	С1-8	9
3.006.1-8.4-1-3	Сетка С1-9; С1-10; С1-11	10
3.006.1-8.4-1-4	Сетка С2-1; С2-3...С2-8	11
3.006.1-8.4-1-5	Сетка С2-10...С2-14	12
3.006.1-8.4-1-6	Сетка С2-16...С2-21	13
3.006.1-8.4-1-7	Сетка С2-23...С2-30	14
3.006.1-8.4-1-8	Сетка С2-33; С2-35;	
	С2-37; С2-40	15
3.006.1-8.4-1-9	Сетка С2-34; С2-36; С2-38;	
	С2-39	16
3.006.1-8.4-1-10	Сетка С2-41...С2-44; С2-50	17
3.006.1-8.4-1-11	Сетка С2-45...С2-49	18
3.006.1-8.4-1-12	Сетка С2-51; С2-55; С2-56	19
3.006.1-8.4-1-13	Сетка С2-52; С2-53; С2-54	20
3.006.1-8.4-1-14	Сетка С2-57; С2-58; С2-61;	
	С2-63...С2-65	21

Взам. инв. №

Подпись и дата

Инв. № подл.

Нач. отд.	Агранович	
Н. контр.	Чумакова	
Гл. спец.	Коротецкий	
Вед. инж.	Чумакова	
Провер.	Чумакова	
Разраб	Фомичев	

3.006.1-8.4-1

Содержание

Стадия	Лист	Листов
Р	1	4

Харьковский Промстройниипроект

Обозначение документа	Наименование	Стр.
3.006.1-8.4-1-15	Сетка С2-59; С2-60; С2-62	22
3.006.1-8.4-1-16	Сетка С2-66; С2-68...С2-70	23
3.006.1-8.4-1-17	Сетка С2-71; С2-72; С2-74;	
	С2-75	24
3.006.1-8.4-1-18	Сетка С2-67; С2-73; С2-76;	
	С2-77	25
3.006.1-8.4-1-19	Сетка С3-1; С3-2; С3-6	26
3.006.1-8.4-1-20	Сетка С3-3; С3-4; С3-5	27
3.006.1-8.4-1-21	Сетка С3-9... С3-12; С3-14	28
3.006.1-8.4-1-22	Сетка С3-8; С3-13; С3-15;	
	С3-16	29
3.006.1-8.4-1-23	Сетка С3-18; С3-20; С3-22	30
3.006.1-8.4-1-24	Сетка С3-19; С3-21; С3-25	31
3.006.1-8.4-1-25	Сетка С3-23; С3-24; С3-26;	
	С3-27	32
3.006.1-8.4-1-26	Сетка С3-29; С3-30; С3-31	33
3.006.1-8.4-1-27	Сетка С3-32; С3-33; С3-34	34
3.006.1-8.4-1-28	Сетка С3-35; С3-36; С3-37	35
3.006.1-8.4-1-29	Сетка С3-40; С3-41; С3-42	36
3.006.1-8.4-1-30	Сетка С3-39; С3-43; С3-44	37
3.006.1-8.4-1-31	Сетка С3-45; С3-46	38
3.006.1-8.4-1-32	Сетка С3-7; С3-17; С3-28;	
	С3-38; С3-47; С3-48	39

Обозначение документа	Наименование	Стр.
3.006.1-8.4-1-33	Сетка С3-49; С3-50	40
3.006.1-8.4-1-34	Сетка С3-51; С3-52; С3-56	41
3.006.1-8.4-1-35	Сетка С3-53; С3-54; С3-55	42
3.006.1-8.4-1-36	Сетка С3-59; С3-61	43
3.006.1-8.4-1-37	Сетка С3-60; С3-63; С3-65	44
3.006.1-8.4-1-38	Сетка С3-62; С3-64; С3-66	45
3.006.1-8.4-1-39	Сетка С3-57; С3-58; С3-67;	
	С3-68	46
3.006.1-8.4-1-40	Сетка С4-1; С4-2	47
3.006.1-8.4-1-41	Сетка С5-1; С5-2; С5-3	48
3.006.1-8.4-1-42	Сетка С5-4; С5-5; С5-6;	
	С5-7; С5-8; С5-9	49
3.006.1-8.4-1-43	Сетка С5-10; С5-11; С5-12;	
	С5-13	50
3.006.1-8.4-1-44	Сетка С5-14; С5-15; С5-16;	
	С5-17; С5-18; С5-19	51
3.006.1-8.4-1-45	Сетка С6-1; С6-2; С6-3;	
	С6-4; С6-5	52
3.006.1-8.4-1-46	Сетка С6-6; С6-7	53
3.006.1-8.4-1-47	Каркас Кр1; Кр2	54
3.006.1-8.4-1-48	Каркас Кр3; Кр4	55
3.006.1-8.4-1-49	Каркас Кр5; Кр6; Кр7	56
3.006.1-8.4-1-50	Каркас Кр8; Кр9; Кр10	57

Взам. инв. N

Подпись и дата

Инв. N подл.

Обозначение документа	Наименование	Стр.
3.006.1-8.4-1-51	Петля монтажная П1; П3	58
3.006.1-8.4-1-52	Петля монтажная П2; П4	59
3.006.1-8.4-1-53	Петля монтажная П5; П6;	
	П7; П8	60
3.006.1-8.4-1-54	Петля монтажная П9... П13	61
3.006.1-8.4-1-55	Петля монтажная П14; П15; П16	62
3.006.1-8.4-1-56	Петля монтажная П17... П20	63
3.006.1-8.4-1-57	Петля монтажная П21; П22; П23	64
3.006.1-8.4-1-58	Петля монтажная П24... П26	65
3.006.1-8.4-1-59	Изделие закладное М1	66
3.006.1-8.4-1-60	Изделие закладное М2; М3	67
3.006.1-8.4-1-61	Изделие закладное М4	68
3.006.1-8.4-1-62	Изделие закладное М5	69
3.006.1-8.4-1-63	Изделие закладное М6	70

Взам. инв. №

Подпись и дата

Инв. № подл.

1. Выпуск 4-1 серии 3.006.1-8 содержит рабочие чертежи арматурных и закладных изделий плит и опорных подушек.

Состав серии и материалы для проектирования каналов и тоннелей приведены в выпуске 0-1, рабочие чертежи плит и опорных подушек в выпуске 3-1.

2. Принято следующее обозначение арматурных сеток

С Х - ХХ

С — тип изделия - арматурная сетка

Х — индекс, характеризующий тип сетки по назначению:

1 — основная сетка для плиты шириной 360 мм;

2 — то же, шириной 740 мм;

3 — то же, шириной 2990 мм;

4 — сетки у монтажных петель в плитах;

5 — сетки для опорных подушек;

6 — сетки для плоских подкладок;

ХХ — порядковый номер сетки данного типа

Нач.отд.	Агранович		
Н.контр.	Чумакова		
Гл.спец.	Коротецкий		
Вед.инж.	Чумакова		
Провер.	Чумакова		
Разраб.	Фомичёв		

3.006.1-8.4-1-ТТ

Технические требования

Стадия	Лист	Листов
Р	1	2

Харьковский Промстройниипроект

Инв.№ подл. | Подпись и дата | Взам.инв.№

3. Изготовление арматурных и закладных изделий должно производится в соответствии с требованиями:

ГОСТ 10922-90 „Арматурные и закладные изделия сварные, соединения сварные арматуры и закладных изделий железобетонных конструкций. Общие технические условия."

ГОСТ 14098-85 „Соединения сварные арматуры и закладных изделий железобетонных конструкций. Типы, конструкция и размеры".

4. Плоские арматурные каркасы и сетки следует изготавливать с помощью контактной точечной сварки. Сварку производить во всех точках пересечения стержней.

5. Антикоррозионная защита закладных изделий должна приниматься в конкретном проекте.

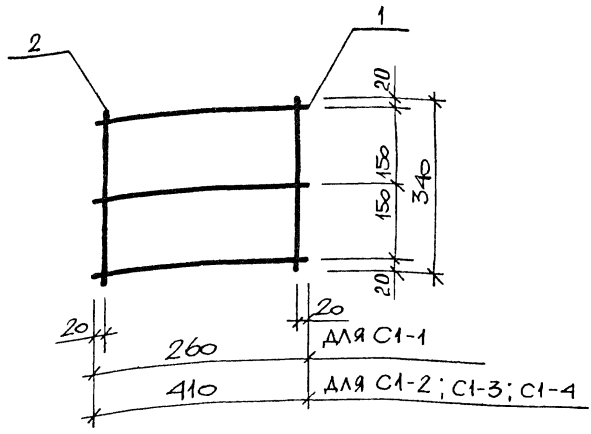

МАРКА	ПОЗ.	НАИМЕНОВАНИЕ	КОЛ.	МАССА ЕД. КГ.	ОБЩАЯ МАССА, КГ.
С1-1	1	Ø4 ВрI, ℓ = 260	3	0,02	0,12
	2	Ø4 ВрI, ℓ = 340	2	0,03	
С1-2	1	Ø4 ВрI, ℓ = 410	3	0,04	0,18
	2	Ø4 ВрI, ℓ = 340	2	0,03	
С1-3	1	Ø5 ВрI, ℓ = 410	3	0,06	0,24
	2	Ø4 ВрI, ℓ = 340	2	0,03	
С1-4	1	Ø6 A III, ℓ = 410	3	0,09	0,33
	2	Ø4 Вр1 ℓ = 340	2	0,03	

1. АРМАТУРА КЛАССА А-III ПО ГОСТ 5781-82
2. АРМАТУРА КЛАССА ВрI ПО ГОСТ 6727-80*

НАЧ. ОТД.	АГРАНОВИЧ		
Н. КОНТР.	ЧУМАКОВА		
ГЛ. СПЕЦ.	КОРОТЕЦКИЙ		
ВЕД. ИНЖ.	ЧУМАКОВА		
ПРОВЕР.	ЧУМАКОВА		
РАЗРАБ.	ТИХОНОВ		

3.006.1-8.4-1-1

СЕТКА С1-1; С1-2; С1-3; С1-4

СТАДИЯ	ЛИСТ	ЛИСТОВ
Р		1

ХАРЬКОВСКИЙ ПРОМСТРОЙНИИПРОЕКТ

ИНВ. № ПОДЛ. | ПОДПИСЬ И ДАТА | ВЗАМ. ИНВ. №

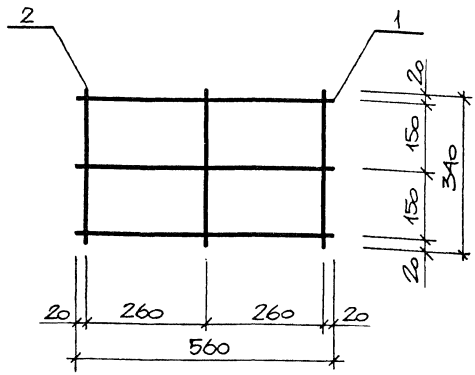

МАРКА	ПОЗ	НАИМЕНОВАНИЕ	КОЛ.	МАССА ЕД. КГ.	ОБЩАЯ МАССА, КГ.
С1-5	1	Ø4 Вр I, ℓ = 560	3	0,05	0,24
	2	Ø4 Вр I, ℓ = 340	3	0,03	
С1-6	1	Ø5 Вр I, ℓ = 560	3	0,08	0,33
	2	Ø4 Вр I, ℓ = 340	3	0,03	
С1-7	1	Ø6 A III, ℓ = 560	3	0,12	0,45
	2	Ø4 Вр I, ℓ = 340	3	0,03	
С1-8	1	Ø8 A III, ℓ = 560	3	0,22	0,75
	2	Ø4 Вр I, ℓ = 340	3	0,03	

1. АРМАТУРА КЛАССА A-III ПО ГОСТ 5781-82
2. АРМАТУРА КЛАССА Вр-I ПО ГОСТ 6727-80

НАЧ. ОТД.	АГРАНОВИЧ		
Н. КОНТР.	ЧУМАКОВА		
ГЛ. СПЕЦ.	КОРОТЕЦКИЙ		
ВЕД. ИНЖ.	ЧУМАКОВА		
ПРОВЕР.	ЧУМАКОВА		
РАЗРАБ.	ТИХОНОВ		

3.006.1-8.4-1-2

СЕТКА С1-5; С1-6; С1-7; С1-8

СТАДИЯ	ЛИСТ	ЛИСТОВ
Р		1

ХАРЬКОВСКИЙ ПРОМСТРОЙНИИПРОЕКТ

ИНВ. № ПОДЛ. | ПОДПИСЬ И ДАТА | ВЗАМ. ИНВ. №

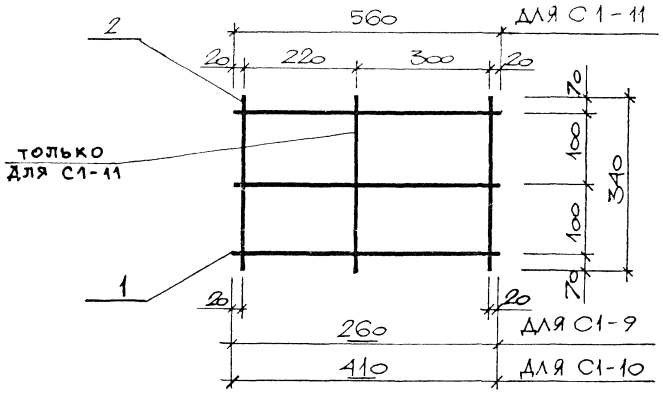

МАРКА	ПОЗ	НАИМЕНОВАНИЕ	КОЛ.	МАССА ЕД. КГ.	ОБЩАЯ МАССА, КГ.
С1-9	1	Ø4 Вр I, ℓ = 260	3	0,02	0,12
	2	Ø4 Вр I, ℓ = 340	2	0,03	
С1-10	1	Ø4 Вр I, ℓ = 410	3	0,04	0,18
	2	Ø4 Вр I, ℓ = 340	2	0,03	
С1-11	1	Ø4 Вр I, ℓ = 560	3	0,05	0,24
	2	Ø4 Вр I, ℓ = 340	3	0,03	

АРМАТУРА КЛАССА Вр-I ПО ГОСТ 6727-80

ВЗАМ. ИНВ. №

ПОДПИСЬ И ДАТА

ИНВ. № ПОДЛ.

НАЧ. ОТД.	АГРАНОВИЧ		
Н. КОНТР.	ЧУМАКОВА		
ГЛ. СПЕЦ.	КОРОТЕЦКИЙ		
ВЕД. ИНЖ.	ЧУМАКОВА		
ПРОВЕР.	ЧУМАКОВА		
РАЗРАБ.	ТИХОНОВ		

3.006.1-8.4-1-3

Сетка С1-9; С1-10; С1-11

СТАДИЯ	ЛИСТ	ЛИСТОВ
Р		1

ХАРЬКОВСКИЙ ПРОМСТРОЙНИИПРОЕКТ.

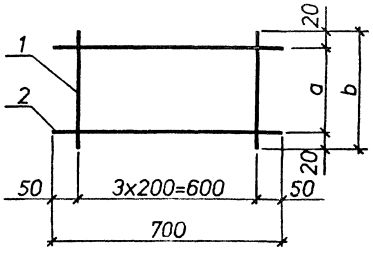

Марка сетки	размеры, мм a	b
С2-1	220	260
С2-3	370	410
С2-4	370	410
С2-5	370	410
С2-6	370	410
С2-7	370	410
С2-8	370	410

Марка	Поз.	Наименование	Кол.	Масса ед., кг	Общая масса, кг
С2-1	1	⌀4 Bpl, L=260	4	0,03	0,26
	2	⌀4 Bpl, L=700	2	0,07	
С2-3	1	⌀4 Bpl, L=410	4	0,04	0,30
	2	⌀4 Bpl, L=700	2	0,07	
С2-4	1	⌀5 Bpl, L=410	4	0,06	0,39
	2	⌀4 Bpl, L=700	2	0,07	
С2-5	1	⌀4 Bpl, L=410	7	0,04	0,42
	2	⌀4 Bpl, L=700	2	0,07	
С2-6	1	⌀5 Bpl, L=410	7	0,06	0,56
	2	⌀4 Bpl, L=700	2	0,07	
С2-7	1	⌀8 AIII, L=410	4	0,16	0,78
	2	⌀4 Bpl, L=700	2	0,07	
С2-8	1	⌀6 AIII, L=410	4	0,09	0,50
	2	⌀4 Bpl, L=700	2	0,07	

Арматура классов : А-III по ГОСТ 5781-82; Вр-I по ГОСТ 6727-80 .

Нач.от д.	Агранович		3.006.1-8.4-1-4
Н.контр.	Чумакова		
Гл.спец.	Коротецкий		
Вед.инж.	Чумакова		Стадия: Р; Лист: ; Листов: 1
Провер.	Чумакова		Сетка С2-1; С2-3...С2-8
Разраб.	Хаинсон		Харьковский Промстройниипроект

Инв.№ подл. | Подпись и дата | Взам.инв.№

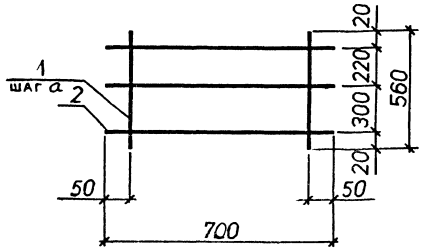

Марка сетки	а, мм
С2-10	200
С2-11	200
С2-12	100
С2-13	200
С2-14	100

Марка	Поз.	Наименование	Кол.	Масса ед.,кг	Общая масса,кг
С2-10	1	⌀4BpI, L=560	4	0,05	0,41
	2	⌀4BpI, L=700	3	0,07	
С2-11	1	⌀5BpI, L=560	4	0,09	0,57
	2	⌀4BpI, L=700	3	0,07	
С2-12	1	⌀5BpI, L=560	7	0,09	0,84
	2	⌀4BpI, L=700	3	0,07	
С2-13	1	⌀8AIII, L=560	4	0,22	1,1
	2	⌀4BpI, L=700	3	0,07	
С2-14	1	⌀4BpI, L=560	7	0,05	0,56
	2	⌀4BpI, L=700	3	0,07	

Арматура классов : А-III по ГОСТ 5781-82; Вр-I по ГОСТ 6727-80 .

Инв.N подл. | Подпись и дата | Взам.инв.N

Нач.отд.	Агранович	
Н.контр.	Чумакова	
Гл.спец.	Коротецкий	
Вед.инж.	Чумакова	
Провер.	Чумакова	
Разраб.	Хаинсон	

3.006.1-8.4-1-5

Сетка С2-10...С2-14

Стадия	Лист	Листов
Р		1

Харьковский Промстройниипроект

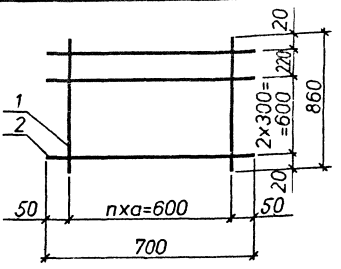

Марка сетки	n	a,мм
С2-16	3	200
С2-17	3	200
С2-18	6	100
С2-19	6	100
С2-20	3	200
С2-21	3	200

Марка	Поз.	Наименование	Кол.	Масса ед.,кг	Общая масса,кг
С2-16	1	⌀ 4Bpl. L=860	4	0,08	0,6
	2	⌀ 4Bpl. L=700	4	0,07	
С2-17	1	⌀ 5Bpl. L=860	4	0,13	0,8
	2	⌀ 4Bpl. L=700	4	0,07	
С2-18	1	⌀ 5Bpl. L=860	7	0,13	1,2
	2	⌀ 4Bpl. L=700	4	0,07	
С2-19	1	⌀ 8AIII. L=860	7	0,34	2,6
	2	⌀ 4Bpl. L=700	4	0,07	
С2-20	1	⌀ 6AIII. L=860	4	0,19	1,0
	2	⌀ 4Bpl. L=700	4	0,07	
С2-21	1	⌀ 8AIII. L=860	4	0,34	1,6
	2	⌀ 4Bpl. L=700	4	0,07	

Арматура классов : A-III по ГОСТ 5781-82; Bp-I по ГОСТ 6727-80 .

Нач.отд.	Агрансвич		3.006.1-8.4-1-6
Н.контр.	Чумакова		
Гл.спец.	Коротецкий		
Вед.инж.	Чумакова		Стадия: Р; Лист: ; Листов: 1
Провер.	Чумакова		Сетка С2-16...С2-21
Разраб.	Хаинсон		Харьковский Промстройниипроект

Инв.N подл. | Подпись и дата | Взам.инв.N

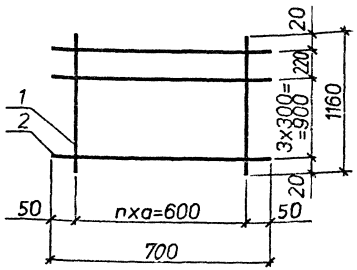

Марка сетки	n	a,мм
С2-23	3	200
С2-24	3	200
С2-25	6	100
С2-26	6	100
С2-27	3	200
С2-28	6	100
С2-29	6	100
С2-30	3	200

Марка	Поз.	Наименование	Кол.	Масса ед.,кг	Общая масса,кг
С2-23	1	⌀5ВрI, L=1160	4	0,18	1,1
	2	⌀4ВрI, L=700	5	0,07	
С2-24	1	⌀6AIII, L=1160	4	0,26	1,4
	2	⌀4ВрI, L=700	5	0,07	
С2-25	1	⌀8AIII, L=1160	7	0,45	3,5
	2	⌀4ВрI, L=700	5	0,07	
С2-26	1	⌀10AIII, L=1160	7	0,71	5,5
	2	⌀5ВрI, L=700	5	0,10	
С2-27	1	⌀4ВрI, L=1160	4	0,11	0,81
	2	⌀4ВрI, L=700	5	0,07	
С2-28	1	⌀4ВрI, L=1160	7	0,11	1,1
	2	⌀4ВрI, L=700	5	0,07	
С2-29	1	⌀6AIII, L=1160	7	0,26	2,1
	2	⌀4ВрI, L=700	5	0,07	
С2-30	1	⌀10AIII, L=1160	4	0,71	3,2
	2	⌀4ВрI, L=700	5	0,07	

Арматура классов : A-III по ГОСТ 5781-82; Bp-I по ГОСТ 6727-80

Нач.отд.	Агранович		3.006.1-8.4-1-7
Н.контр.	Чумакова		
Гл.спец.	Коротецкий		
Вед.инж.	Чумакова		Стадия: Р; Лист: ; Листов: 1
Провер.	Чумакова		Сетка С2-23...С2-30 — Харьковский Промстройниипроект
Разраб.	Хаинсон		

Инв.N подл. | Подпись и дата | Взам.инв.N

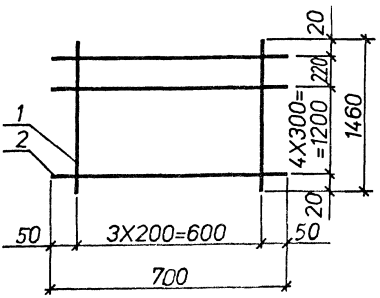

Марка	Поз.	Наименование	Кол.	Масса ед.,кг	Общая масса,кг
С2-33	1	ø 8AIII, L=1460	4	0,57	2,7
	2	ø 4BpI, L=700	6	0,07	
С2-35	1	ø 12AIII, L=1460	4	1,3	5,8
	2	ø 5BpI, L=700	6	0,11	
С2-37	1	ø 5BpI, L=1460	4	0,22	1,3
	2	ø 4BpI, L=700	6	0,07	
С2-40	1	ø 4BpI, L=1460	4	0,14	1,0
	2	ø 4BpI, L=700	6	0,07	

Арматура классов : A-III по ГОСТ 5781-82; Bp-I по ГОСТ 6727-80.

Нач.отд.	Агранович		3.006.1-8.4-1- 8
Н.контр.	Чумакова		
Гл.спец.	Коротецкий		
Вед.инж.	Чумакова		Сетка С2-33; С2-35;С2-37;С2-40
Провер.	Чумакова		Стадия: Р; Лист: ; Листов: 1
Разраб.	Хаинсон		Харьковский Промстройниипроект

Инв.N подл. | Подпись и дата | Взам.инв.N

Марка сетки	Рис.
С2-34	1
С2-36	2
С2-38	
С2-39	

Рис.1

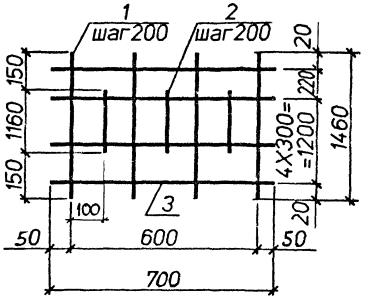

Рис.2

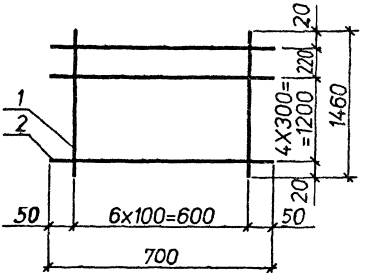

Марка	Поз.	Наименование	Кол.	Масса ед.,кг	Общая масса,кг
С2-34	1	⌀8AIII, L=1460	4	0,57	4,1
	2	⌀8AIII, L=1160	3	0,45	
	3	⌀4BpI, L=700	6	0,07	
С2-36	1	⌀12AIII, L=1460	7	1,3	10,0
	2	⌀6AI, L=700	6	0,16	
С2-38	1	⌀5BpI, L=1460	7	0,22	2,0
	2	⌀4BpI, L=700	6	0,07	
С2-39	1	⌀10AIII, L=1460	7	0,89	6,9
	2	⌀5BpI, L=700	6	0,11	

Арматура классов : A-I,A-III по ГОСТ 5781-82; Bp-I по ГОСТ 6727-80.

Нач.отд.	Агранович		3.006.1-8.4-1-9
Н.контр.	Чумакова		
Гл.спец.	Коротецкий		
Вед.инж.	Чумакова		Сетка С2-34; С2-36;С2-38;С2-39
Провер.	Чумакова		
Разраб.	Хаинсон		

Стадия	Лист	Листов
Р		1

Харьковский Промстройниипроект

Инв.N подл. | Подпись и дата | Взам.инв.N

Марка сетки	n	a,мм
С2-41	6	100
С2-42	3	200
С2-43	3	200
С2-44	6	100
С2-50	3	200

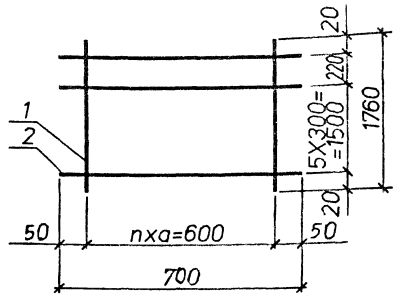

Марка	Поз.	Наименование	Кол.	Масса ед.,кг	Общая масса,кг
С2-41	1	ø5Bpl. L=1760	7	0,27	2,4
	2	ø4Bpl. L=700	7	0,07	
С2-42	1	ø10AIII. L=1760	4	1,1	4,8
	2	ø4Bpl. L=700	7	0,07	
С2-43	1	ø12AIII. L=1760	4	1,6	7,0
	2	ø5Bpl. L=700	7	0,11	
С2-44	1	ø12AIII. L=1760	7	1,6	12,0
	2	ø6AI. L=700	7	0,16	
С2-50	1	ø4Bpl. L=1760	4	0,17	1,2
	2	ø4Bpl. L=700	7	0,07	

Арматура классов : А-III по ГОСТ 5781-82; Вр-I по ГОСТ 6727-80 .

Инв.N подл. | Подпись и дата | Взам.инв.N

Нач.отд.	Агранович	
Н.контр.	Чумакова	
Гл.спец.	Коротецкий	
Вед.инж.	Чумакова	
Провер.	Чумакова	
Разраб.	Хаинсон	

3.006.1-8.4-1-10

Сетка С2-41...С2-44; С2-50

Стадия	Лист	Листов
Р		1

Харьковский Промстройниипроект

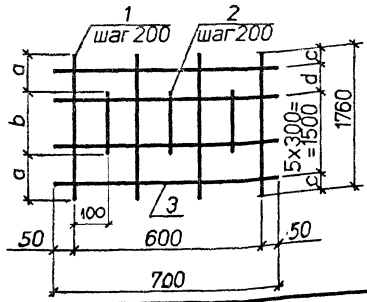

Марка сетки	размеры, мм			
	a	b	c	d
С2-45	215	1330	20	220
С2-46	125	1510	20	220
С2-47	115	1530	20	220
С2-48	105	1550	20	220
С2-49	105	1550	25	210

Марка	Поз.	Наименование	Кол.	Масса ед.,кг	Общая масса,кг
С2-45	1	ø6AIII. L=1760	4	0.39	2.9
	2	ø6AIII. L=1330	3	0.29	
	3	ø4BpI. L=700	7	0.07	
С2-46	1	ø8AIII. L=1760	4	0.69	5.3
	2	ø8AIII. L=1510	3	0.59	
	3	ø5BpI. L=700	7	0.11	
С2-47	1	ø10AIII. L=1760	4	1.1	8.2
	2	ø10AIII. L=1530	3	0.94	
	3	ø6AI. L=700	7	0.16	
С2-48	1	ø12AIII. L=1760	4	1.6	12.3
	2	ø12AIII. L=1550	3	1.4	
	3	ø8AI. L=700	7	0.28	
С2-49	1	ø14AIII. L=1760	4	2.1	16.0
	2	ø14AIII. L=1550	3	1.9	
	3	ø8AI. L=700	7	0.28	

Арматура классов : A-I,A-III по ГОСТ 5781-82; Bp-I по ГОСТ 6727-80.

Нач.отд.	Агранович		3.006.1-8.4-1-11
Н.контр.	Чумакова		
Гл.спец.	Коротецкий		
Вед.инж.	Чумакова		Стадия: Р; Лист: ; Листов: 1
Провер.	Чумакова		Сетка С2-45...С2-49
Разраб.	Хаинсон		Харьковский Промстройниипроект

Инв.N подл. | Подпись и дата | Взам.инв.N

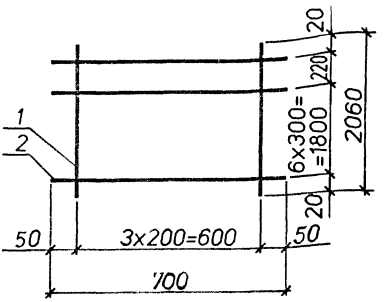

Марка	Поз.	Наименование	Кол.	Масса ед.,кг	Общая масса,кг
С2-51	1	ø10AIII, L=2060	4	1,3	5,6
	2	ø4BpI, L=700	8	0,07	
С2-55	1	ø4BpI, L=2060	4	0,20	1,4
	2	ø4BpI, L=700	8	0,07	
С2-56	1	ø5BpI, L=2060	4	0,32	1,8
	2	ø4BpI, L=700	8	0,07	

Арматура классов : A-III по ГОСТ 5781-82; Bp-I по ГОСТ 6727-80 .

Инв.N подл. | Подпись и дата | Взам.инв.N

Нач.отд.	Агранович		3.006.1-8.4-1-12	
Н.контр.	Чумакова			
Гл.спец.	Коротецкий			
Вед.инж.	Чумакова			
Провер.	Чумакова		Сетка С2-51; С2-55; С2-56	Стадия: Р; Лист: ; Листов: 1
Разраб.	Хаинсон			Харьковский Промстройниипроект

Марка сетки	размер, мм			
	a	b	c	d
С2-52	210	1640	20	220
С2-53	150	1760	25	210
С2-54	200	1660	20	220

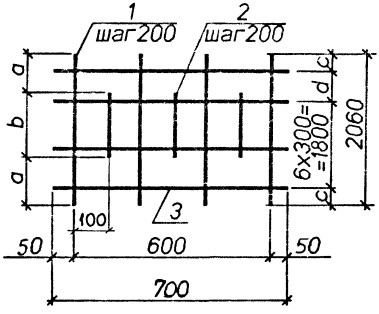

Марка	Поз.	Наименование	Кол.	Масса ед.,кг	Общая масса,кг
С2-52	1	ø12AIII, L=2060	4	1,8	12,9
	2	ø12AIII, L=1640	3	1,4	
	3	ø6AI, L=700	8	0,16	
С2-53	1	ø14AIII, L=2060	4	2,5	18,5
	2	ø14AIII, L=1760	3	2,1	
	3	ø8AI, L=700	8	0,28	
С2-54	1	ø10AIII, L=2060	4	1,3	9,4
	2	ø10AIII, L=1660	3	1,0	
	3	ø6AI, L=700	8	0,16	

Арматура классов А-I,А-III по ГОСТ 5781-82 .

Инв.N подл. | Подпись и дата | Взам.инв.N

Нач.отд.	Агранович		3.006.1-8.4-1-13
Н.контр.	Чумакова		
Гл.спец.	Коротецкий		
Вед.инж.	Чумакова		Сетка С2-52; С2-53;С2-54
Провер.	Чумакова		Стадия: Р; Лист: ; Листов: 1
Разраб.	Хаинсон		Харьковский Промстройниипроект

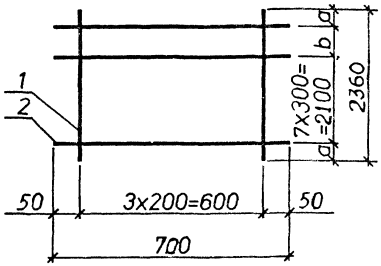

Марка сетки	размер,мм	
	a	b
С2-57	20	220
С2-58	20	220
С2-61	20	220
С2-63	25	210
С2-64	20	220
С2-65	20	220

Марка	Поз.	Наименование	Кол.	Масса ед.,кг	Общая масса,кг
С2-57	1	ø10AIII, L=2360	4	1,4	6,4
	2	ø4BpI, L=700	9	0,07	
С2-58	1	ø12AIII, L=2360	4	2,1	9,3
	2	ø5BpI, L=700	9	0,11	
С2-61	1	ø8AIII, L=2360	4	0,92	4,3
	2	ø4BpI, L=700	9	0,07	
С2-63	1	ø14AIII, L=2360	4	2,8	12,8
	2	ø6AI, L=700	9	0,16	
С2-64	1	ø4BpI, L=2360	4	0,23	1,6
	2	ø4BpI, L=700	9	0,07	
С2-65	1	ø5BpI, L=2360	4	0,36	2,1
	2	ø4BpI, L=700	9	0,07	

Арматура классов : А-I,А-III по ГОСТ 5781-82; Вр-I по ГОСТ 6727-80.

Нач.отд.	Агранович	
Н.контр.	Чумакова	
Гл.спец.	Коротецкий	
Вед.инж.	Чумакова	
Провер.	Чумакова	
Разраб.	Хаинсон	

3.006.1-8.4-1-14

Сетка С2-57; С2-58; С2-61; С2-63...С2-65

Стадия	Лист	Листов
Р		1

Харьковский Промстройниипроект

Инв.№ подл. | Подпись и дата | Взам.инв.№

Марка сетки	размер, мм			
	a	b	c	d
С2-59	185	1990	25	210
С2-60	185	1990	20	220
С2-62	335	1390	20	220

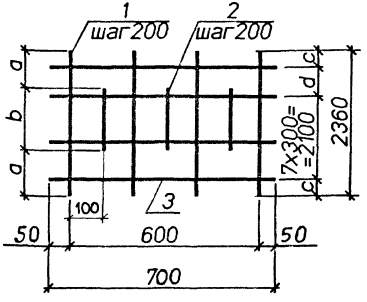

Марка	Поз.	Наименование	Кол.	Масса ед.,кг	Общая масса,кг
С2-59	1	⌀14 AIII, L=2360	4	2,8	21,0
	2	⌀14 AIII, L=1990	3	2,4	
	3	⌀8 AI, L=700	9	0,28	
С2-60	1	⌀12 AIII, L=2360	4	2,1	16,1
	2	⌀12 AIII, L=1990	3	1,8	
	3	⌀8 AI, L=700	9	0,28	
С2-62	1	⌀12 AIII, L=2360	4	2,1	14,5
	2	⌀12 AIII, L=1390	3	1,2	
	3	⌀8 AI, L=700	9	0,28	

Арматура классов А-I, А-III по ГОСТ 5781-82 .

Нач.отд.	Агранович	
Н.контр.	Чумакова	
Гл.спец.	Коротецкий	
Вед.инж.	Чумакова	
Провер.	Чумакова	
Разраб.	Хаинсон	

3.006.1-8.4-1-15

Сетка С2-59; С2-60; С2-62

Стадия	Лист	Листов
Р		1

Харьковский Промстройниипроект

Инв.№ подл. | Подпись и дата | Взам.инв.№

Марка сетки	размеры, мм			
	a	b	c	d
С2-66	660	1640	20	220
С2-68	180	2600	25	210
С2-69	400	2160	25	210
С2-70	240	2480	25	210

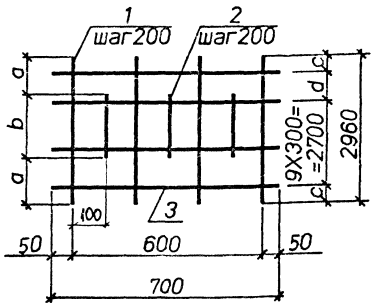

Марка	Поз.	Наименование	Кол.	Масса ед.,кг	Общая масса,кг
С2-66	1	ø10AIII, L=2960	4	1,8	11,0
	2	ø10AIII, L=1640	3	1,0	
	3	ø4BpI, L=700	11	0,07	
С2-68	1	ø14AIII, L=2960	4	3,6	26,7
	2	ø14AIII, L=2600	3	3,1	
	3	ø8AI, L=700	11	0,28	
С2-69	1	ø14AIII, L=2960	4	3,6	26,8
	2	ø14AIII, L=2160	3	2,6	
	3	ø10AI, L=700	11	0,44	
С2-70	1	ø16AIII, L=2960	4	4,6	35,1
	2	ø16AIII, L=2480	3	3,9	
	3	ø10AI, L=700	11	0,44	

Арматура классов : A-I,A-III по ГОСТ 5781-82; Bp-I по ГОСТ 6727-80.

Нач.отд.	Агранович		3.006.1-8.4-1-16
Н.контр.	Чумакова		
Гл.спец.	Коротецкий		
Вед.инж.	Чумакова		Сетка С2-66; С2-68...С2-70
Провер.	Чумакова		Стадия: Р; Лист: 1; Листов: 1
Разраб.	Хаинсон		Харьковский Промстройниипроект

Инв.N подл. | Подпись и дата | Взам.инв.N

Марка сетки	размеры, мм			
	a	b	c	d
С2-71	120	2720	25	210
С2-72	680	1600	20	220
С2-74	470	2020	20	220
С2-75	240	2480	25	210

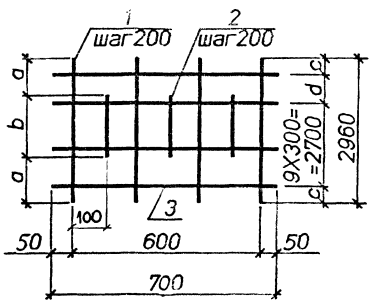

Марка	Поз.	Наименование	Кол.	Масса ед.,кг	Общая масса,кг
С2-71	1	⌀18AIII, L=2960	4	5,9	44,5
	2	⌀18AIII, L=2720	3	5,4	
	3	⌀10AI, L=700	11	0,44	
С2-72	1	⌀8AIII, L=2960	4	1,2	7,7
	2	⌀8AIII, L=1600	3	0,63	
	3	⌀5BpI, L=700	11	0,11	
С2-74	1	⌀12AIII, L=2960	4	2,6	18,9
	2	⌀12AIII, L=2020	3	1,8	
	3	⌀8AI, L=700	11	0,28	
С2-75	1	⌀16AIII, L=2960	4	4,6	33,3
	2	⌀16AIII, L=2480	3	3,9	
	3	⌀8AI, L=700	11	0,28	

Арматура классов : A-I,A-III по ГОСТ 5781-82; Bp-I по ГОСТ 6727-80.

Инв.№ подл. | Подпись и дата | Взам.инв.№

Нач.отд.	Агранович		3.006.1-8.4-1-17
Н.контр.	Чумакова		
Гл.спец.	Коротецкий		
Вед.инж.	Чумакова		Сетка С2-71; С2-72; С2-74; С2-75
Провер.	Чумакова		Стадия: Р; Лист: 1; Листов: 1
Разраб.	Хаинсон		Харьковский Промстройниипроект

Марка сетки	размер,мм a	b
С2-67	25	210
С2-73	20	220
С2-76	20	220
С2-77	20	220

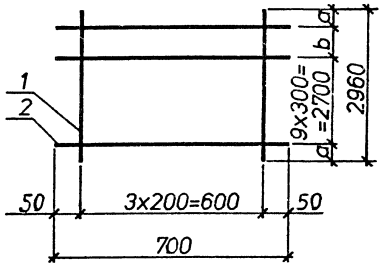

Марка	Поз.	Наименование	Кол.	Масса ед.,кг	Общая масса,кг
С2-67	1	ø14AIII, L=2960	4	3,6	16,0
	2	ø6AI, L=700	11	0,16	
С2-73	1	ø12AIII, L=2960	4	2,6	11,7
	2	ø5BpI, L=700	11	0,11	
С2-76	1	ø5BpI, L=2960	4	0,45	2,6
	2	ø4BpI, L=700	11	0,07	
С2-77	1	ø6AI, L=2960	4	0,65	3,4
	2	ø4BpI, L=700	11	0,07	

Арматура классов : A-I,A-III по ГОСТ 5781-82; Bp-I по ГОСТ 6727-80.

Инв.№ подл. | Подпись и дата | Взам.инв.№

Нач.отд.	Агранович		3.006.1-8.4-1-18
Н.контр.	Чумакова		
Гл.спец.	Коротецкий		
Вед.инж.	Чумакова		Сетка С2-67; С2-73;С2-76;С2-77
Провер.	Чумакова		Стадия: Р; Лист; Листов: 1
Разраб.	Хаинсон		Харьковский Промстройниипроект

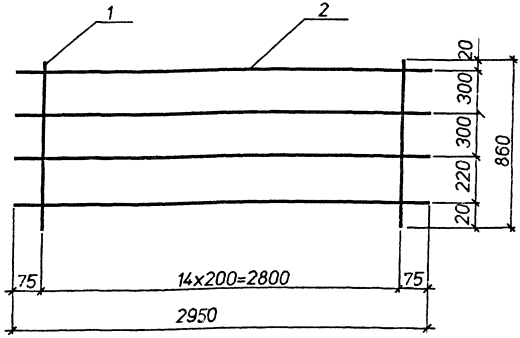

Марка	Поз.	Наименование	Кол.	Масса ед.,кг	Общая масса,кг
С3-1	1	⌀4BpI, L=860	15	0,08	3,0
	2	⌀5BpI, L=2950	4	0,46	
С3-2	1	⌀5Bp1, L=860	15	0,13	3,8
	2	⌀5BpI, L=2950	4	0,46	
С3-6	1	⌀8AIII, L=860	15	0,34	6,3
	2	⌀4BpI, L=2950	4	0,29	

Арматура класса А-III по ГОСТ 5781-82
Арматура класса Вр-I по ГОСТ 6727-80

Инв.N подл. | Подпись и дата | Взам.инв.N

Нач.отд.	Агранович		3.006.1-8.4-1-19
Н.контр.	Чумакова		
Гл.спец.	Коротецкий		
Вед.инж.	Чумакова		Сетка С3-1; С3-2; С3-6
Провер.	Чумакова		Стадия: Р; Лист: ; Листов: 1
Разраб.	Хаинсон		Харьковский Промстройниипроект

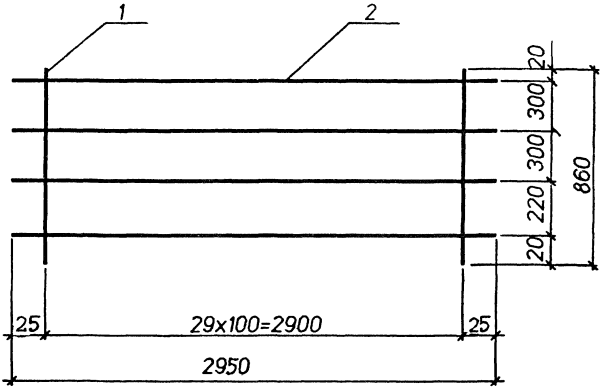

Марка	Поз.	Наименование	Кол.	Масса ед.,кг	Общая масса,кг
С3-3	1	ø5Bpl, L=860	30	0,13	5,7
	2	ø5Bpl, L=2950	4	0,46	
С3-4	1	ø6AIII, L=860	30	0,19	7,5
	2	ø5Bpl, L=2950	4	0,46	
С3-5	1	ø8AIII, L=860	30	0,34	12,0
	2	ø5Bpl, L=2950	4	0,46	

Арматура класса А-III по ГОСТ 5781-82
Арматура класса Вр-I по ГОСТ 6727-80

Нач.отд.	Агранович	
Н.контр.	Чумакова	
Гл.спец.	Коротецкий	
Вед.инж.	Чумакова	
Провер.	Чумакова	
Разраб.	Хаимсон	

3.006.1-8.4-1-20

Сетка С3-3; С3-4; С3-5

Стадия	Лист	Листов
Р		1

Харьковский Промстройниипроект

Инв.№ подлинника | Подпись и дата | Взам.инв.№

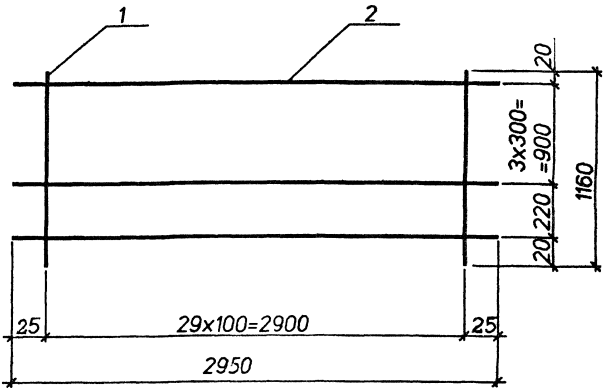

Марка	Поз.	Наименование	Кол.	Масса ед.,кг	Общая масса,кг
С3-9	1	⌀ 5Bpl. L=1160	30	0.18	7.7
	2	⌀ 5Bpl. L=2950	5	0.46	
С3-10	1	⌀ 6AIII. L=1160	30	0.25	9.8
	2	⌀ 5Bpl. L=2950	5	0.46	
С3-11	1	⌀ 8AIII. L=1160	30	0.46	16.1
	2	⌀ 5Bpl. L=2950	5	0.46	
С3-12	1	⌀ 10AIII. L=1160	30	0.72	23.9
	2	⌀ 5Bpl. L=2950	5	0.46	
С3-14	1	⌀ 4Bpl. L=1160	30	0.11	4.8
	2	⌀ 4Bpl. L=2950	5	0.30	

Арматура: класса Вр-I по ГОСТ 6727-80, класса А-III по ГОСТ 5781-82

Инв.№ подл. | Подпись и дата | Взам.инв.№

Нач.отд.	Агранович		3.006.1-8.4-1-21
Н.контр.	Чумакова		
Гл.спец.	Коротецкий		
Вед.инж.	Чумакова		Сетка С3-9...С3-12; С3-14
Провер.	Чумакова		Стадия: Р; Лист: ; Листов: 1
Разраб.	Хаинсон		Харьковский Промстройниипроект

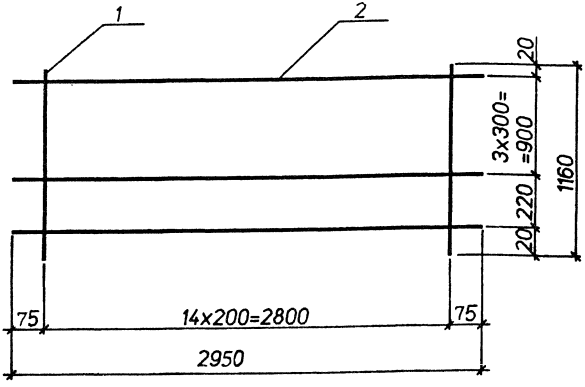

Марка	Поз.	Наименование	Кол.	Масса ед.,кг	Общая масса,кг
С3-8	1	⌀5Bpl, L=1160	15	0,18	5,0
	2	⌀5Bpl, L=2950	5	0,46	
С3-13	1	⌀4Bpl, L=1160	15	0,11	3,2
	2	⌀4Bpl, L=2950	5	0,30	
С3-15	1	⌀8AIII, L=1160	15	0,46	8,4
	2	⌀4Bpl, L=2950	5	0,30	
С3-16	1	⌀10AIII, L=1160	15	0,72	12,3
	2	⌀4Bpl, L=2950	5	0,30	

Арматура класса А-III по ГОСТ 5781-82
Арматура класса Вр-I по ГОСТ 6727-80

Нач.отд.	Агранович		3.006.1-8.4-1-22
Н.контр.	Чумакова		
Гл.спец.	Коротецкий		
Вед.инж.	Чумакова		Сетка С3-8 ; С3-13;С3-15;С3-16
Провер.	Чумакова		
Разраб.	Хаинсон		

Стадия	Лист	Листов
Р		1

Харьковский Промстройниипроект

Инв.№ подл. | Подпись и дата | Взам.инв.№

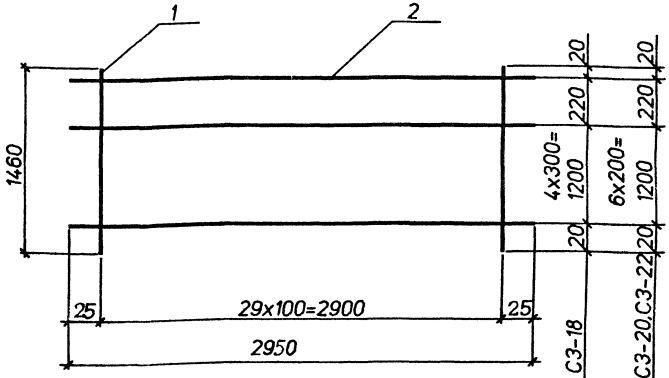

Марка	Поз.	Наименование	Кол.	Масса ед.,кг	Общая масса,кг
С3-18	1	⌀4BpI, L=1460	30	0,14	7,0
	2	⌀5BpI, L=2950	6	0,45	
С3-20	1	⌀8AIII, L=1460	30	0,57	20,8
	2	⌀5BpI, L=2950	8	0,45	
С3-22	1	⌀12AIII, L=1460	30	1,3	43,9
	2	⌀6AI, L=2950	8	0,65	

Арматура классов: А-I,А-III-по ГОСТ 5781-82; Вр-I-по ГОСТ 6727-80

Нач.отд.	Агранович		3.006.1-8.4-1-23
Н.контр.	Чумакова		
Гл.спец.	Коротецкий		
Вед.инж.	Чумакова		Стадия: Р; Лист: ; Листов: 1
Провер.	Чумакова		Сетка С3-18; С3-20; С3-22
Разраб.	Хаинсон		Харьковский Промстройниипроект

Инв.N подл. | Подпись и дата | Взам.инв.N

Марка сетки	Рис.	n	размеры, мм		
			a	b	c
С3-19	1	6	200	120	1220
С3-21	2	6	200	165	1130
С3-25	2	4	300	150	1160

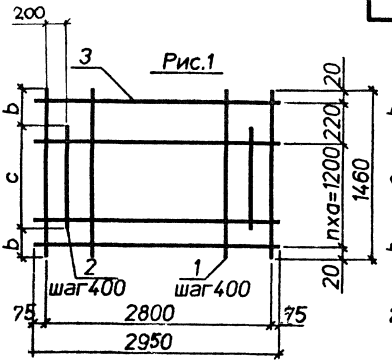

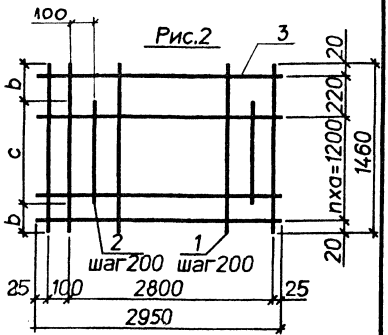

Марка	Поз.	Наименование	Кол.	Масса, ед.кг	Общая масса,кг
С3-19	1	ø8AIII, L=1460	8	0,57	11,6
	2	ø8AIII, L=1220	7	0,48	
	3	ø5BpI, L=2950	8	0,45	
С3-21	1	ø10AIII, L=1460	16	0,89	27,4
	2	ø10AIII, L=1100	14	0,67	
	3	ø5BpI, L=2950	8	0,45	
С3-25	1	ø8AIII, L=1460	16	0,57	17,3
	2	ø8AIII, L=1160	14	0,45	
	3	ø4BpI, L=2950	6	0,29	

Арматура классов: А-III по ГОСТ 5781-82; Вр-I по ГОСТ 6727-80 .

Нач.отд.	Агранович	
Н.контр.	Чумакова	
Гл.спец.	Коротецкий	
Вед.инж.	Чумакова	
Провер.	Чумакова	
Разраб.	Хаинсон	

3.006.1-8.4-1-24

Сетка С3-19; С3-21; С3-25

Стадия	Лист	Листов
Р		1

Харьковский Промстройниипроект

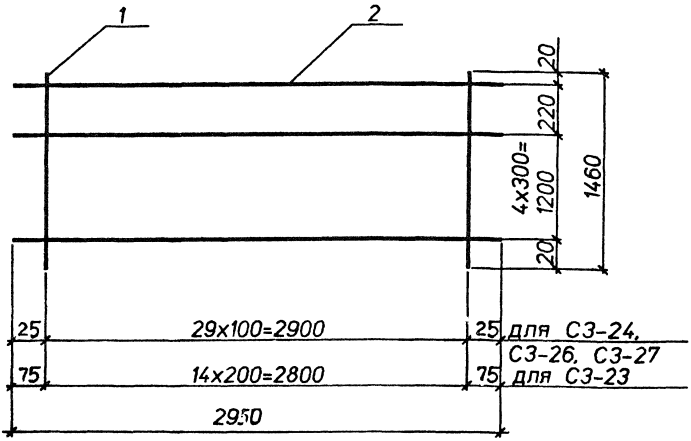

Марка	Поз.	Наименование	Кол.	Масса, ед..кг	Общая масса,кг
С3-23	1	ø5BpI, L=1460	15	0,22	5,1
	2	ø4BpI, L=2950	6	0,29	
С3-24	1	ø5BpI, L=1460	30	0,22	8,5
	2	ø4BpI, L=2950	6	0,29	
С3-26	1	ø10AIII, L=1460	30	0,89	29,5
	2	ø5BpI, L=2950	6	0,45	
С3-27	1	ø12AIII, L=1460	30	1,3	42,5
	2	ø6AI, L=2950	6	0,65	

Арматура классов: А-I,А-III-по ГОСТ 5781-82; Вр-I-по ГОСТ 6727-80

Инв.N подл. | Подпись и дата | Взам.инв.N

Нач.отд.	Агранович		3.006.1-8.4-1-25
Н.контр.	Чумакова		
Гл.спец.	Коротецкий		
Вед.инж.	Чумакова		Стадия: Р; Лист: ; Листов: 1
Провер.	Чумакова		Сетка С3-23; С3-24; С3-26; С3-27
Разраб.	Хаинсон		Харьковский Промстройниипроект

Марка сетки	Рис.	размеры,мм a	b
С3-29	2	-	-
С3-30	1	275	1210
С3-31	1	105	1550

Рис.1

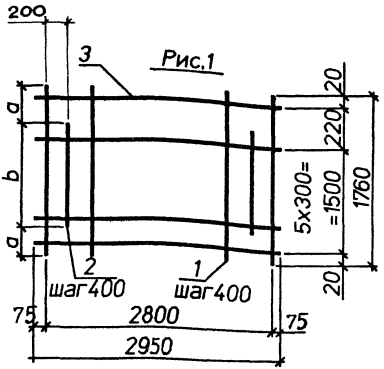

Рис.2

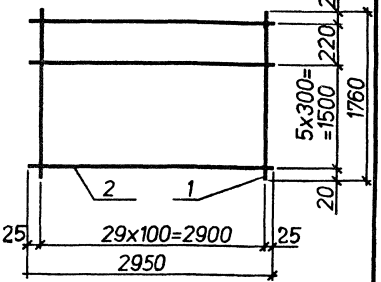

Марка	Поз.	Наименование	Кол.	Масса, ед.,кг	Общая масса,кг
С3-29	1	⌀5BpI, L=1760	30	0,27	11,3
	2	⌀5BpI, L=2950	7	0,45	
С3-30	1	⌀10AIII, L=1760	8	1,1	22,0
	2	⌀10AIII, L=1210	7	0,74	
	3	⌀8AI, L=2950	7	1,2	
С3-31	1	⌀12AIII, L=1760	8	1,6	30,1
	2	⌀12AIII, L=1550	7	1,4	
	3	⌀8AI, L=2950	7	1,2	

Арматура классов: A-I,A-III по ГОСТ 5781-82; Bp-I по ГОСТ 6727-80

Нач.отд.	Агранович	
Н.контр.	Чумакова	
Гл.спец.	Коротецкий	
Вед.инж.	Чумакова	
Провер.	Чумакова	
Разраб.	Хаимсон	

3.006.1-8.4-1-26

Сетка С3-29; С3-30; С3-31

Стадия	Лист	Листов
Р		1

Харьковский Промстройниипроект

Инв.N подл. | Подпись и дата | Взам.инв.N

Марка сетки	Рис.	размеры,мм a	b
С3-32	1	135	1490
С3-33	2	–	–
С3-34	1	225	1310

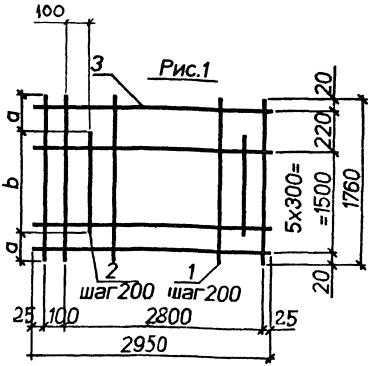

Рис.1

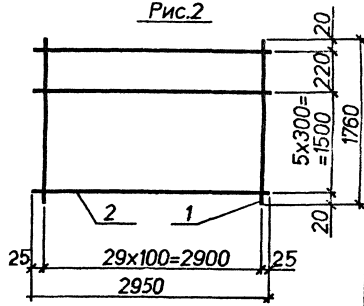

Рис.2

Марка	Поз.	Наименование	Кол.	Масса ед.,кг	Общая масса,кг
С3-32	1	⌀ 12AIII, L=1760	16	1,6	51,4
	2	⌀ 12AIII, L=1490	14	1,3	
	3	⌀ 8AI, L=2950	7	1,2	
С3-33	1	⌀ 4BpI, L=1760	30	0,17	7,2
	2	⌀ 4BpI, L=2950	7	0,29	
С3-34	1	⌀ 6AIII, L=1760	16	0,39	12,3
	2	⌀ 6AIII, L=1310	14	0,29	
	3	⌀ 4BpI, L=2950	7	0,29	

Арматура классов: A-I,A-III по ГОСТ 5781-82; Bp-I по ГОСТ 6727-80

Нач.отд.	Агранович	
Н.контр.	Чумакова	
Гл.спец.	Коротецкий	
Вед.инж.	Чумакова	
Провер.	Чумакова	
Разраб.	Хаинсон	

3.006.1-8.4-1-27

Сетка С3-32; С3-33; С3-34

Стадия	Лист	Листов
Р		1

Харьковский Промстройниипроект

Инв.№ подл. | Подпись и дата | Взам.инв.№

Марка сетки	размеры, мм			
	a	b	c	d
С3-35	20	145	1470	220
С3-36	20	135	1490	220
С3-37	25	115	1530	210

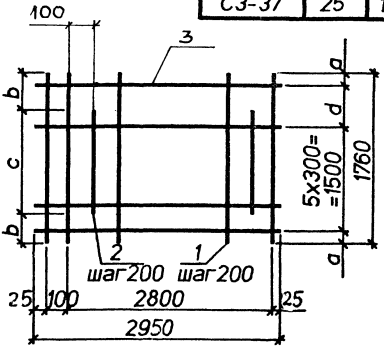

Марка	Поз.	Наименование	Кол.	Масса ед.,кг	Общая масса,кг
С3-35	1	ø8AIII, L=1760	16	0,69	22,3
	2	ø8AIII, L=1470	14	0,58	
	3	ø5BpI, L=2950	7	0,45	
С3-36	1	ø10AIII, L=1760	16	1,1	34,9
	2	ø10AIII, L=1490	14	0,91	
	3	ø6AI, L=2950	7	0,65	
С3-37	1	ø14AIII, L=1760	16	2,1	67,2
	2	ø14AIII, L=1530	14	1,8	
	3	ø8AI, L=2950	7	1,2	

Арматура классов: A-I,A-III по ГОСТ 5781-82, Bp-I по ГОСТ 6727-80 .

Нач.отд.	Агранович	
Н.контр.	Чумакова	
Гл.спец.	Коротецкий	
Вед.инж.	Чумакова	
Провер.	Чумакова	
Разраб.	Хаинсон	

3.006.1-8.4-1-28

Сетка С3-35; С3-36; С3-37

Стадия	Лист	Листов
Р		1

Харьковский Промстройниипроект

Инв.N подл. | Подпись и дата | Взам.инв.N

Марка сетки	размеры, мм			
	a	b	c	d
С3-40	20	310	1440	220
С3-41	20	180	1700	220
С3-42	25	120	1820	210

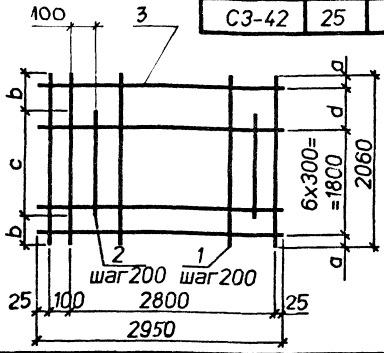

Марка	Поз.	Наименование	Кол.	Масса ед.,кг	Общая масса,кг
С3-40	1	⌀8AIII, L=2060	16	0,81	30,4
	2	⌀8AIII, L=1440	14	0,56	
	3	⌀ 8AI, L=2950	8	1,2	
С3-41	1	⌀ 12AIII, L=2060	16	1,8	59,4
	2	⌀ 12AIII, L=1700	14	1,5	
	3	⌀ 8AI, L=2950	8	1,2	
С3-42	1	⌀14AIII, L=2060	16	2,5	80,4
	2	⌀14AIII, L=1820	14	2,2	
	3	⌀8AI, L=2950	8	1,2	

Арматура классов А-I, А-III по ГОСТ 5781-82

Нач.отд.	Агранович	
Н.контр.	Чумакова	
Гл.спец.	Коротецкий	
Вед.инж.	Чумакова	
Провер.	Чумакова	
Разраб.	Хаинсон	

3.006.1-8.4-1-29

Сетка С3-40; С3-41; С3-42

Стадия	Лист	Листов
Р		1

Харьковский Промстройниипроект

Инв.N подл. | Подпись и дата | Взам.инв.N

Марка сетки	Рис.	размеры,мм a	b
С3-39	1	430	1200
С3-43	2	-	-
С3-44	1	260	1540

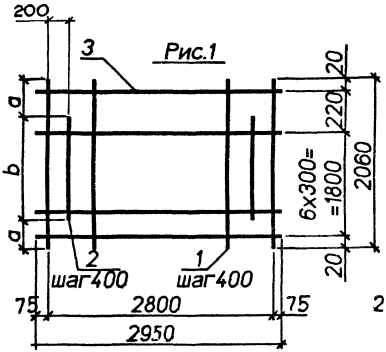

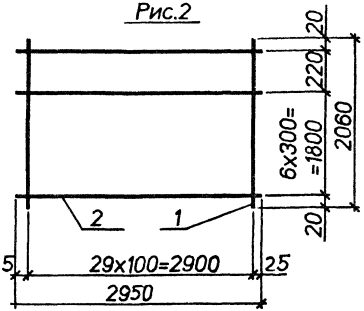

Марка	Поз.	Наименование	Кол.	Масса ед.,кг	Общая масса,кг
С3-39	1	ø10AIII, L=2060	8	1,3	25,1
	2	ø10AIII, L=1200	7	0,73	
	3	ø8AI, L=2950	8	1,2	
С3-43	1	ø5BpI, L=2060	30	0,32	11,9
	2	ø4BpI, L=2950	8	0,29	
С3-44	1	ø10AIII, L=2060	8	1,3	19,3
	2	ø10AIII, L=1540	7	0,94	
	3	ø4BpI, L=2950	8	0,29	

Арматура классов: A-I,A-III по ГОСТ 5781-82; Bp-I по ГОСТ 6727-80

Нач.отд.	Агранович		3.006.1-8.4-1-30
Н.контр.	Чумакова		
Гл.спец.	Коротецкий		
Вед.инж.	Чумакова		Стадия: Р; Лист: ; Листов: 1
Провер.	Чумакова		Сетка С3-39; С3-43; С3-44
Разраб.	Хаинсон		Харьковский Промстройниипроект

Инв.N подл. | Подпись и дата | Взам.инв.N

Марка сетки	размеры,мм a	b
С3-45	260	1540
С3-46	200	1660

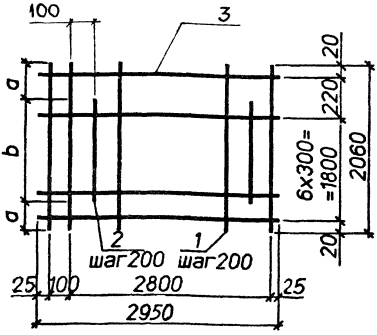

Марка	Поз.	Наименование	Кол.	Масса ед.кг	Общая масса,кг
С3-45	1	⌀10AIII, L=2060	16	1,3	38,6
	2	⌀10AIII, L=1540	14	0,94	
	3	⌀6AI, L=2950	8	0,65	
С3-46	1	⌀12AIII, L=2060	16	1,8	54,8
	2	⌀12AIII, L=1660	14	1,5	
	3	⌀6AI, L=2950	8	0,65	

Арматура классов А-I, А-III по ГОСТ 5781-82.

Нач.отд.	Агранович		3.006.1-8.4-1-31
Н.контр.	Чумакова		
Гл.спец.	Коротецкий		
Вед.инж.	Чумакова		Стадия: Р; Лист: ; Листов: 1
Провер.	Чумакова		Сетка С3-45; С3-46
Разраб.	Хаинсон		Харьковский Промстройниипроект

Инв.N подл. | Подпись и дата | Взам.инв.N

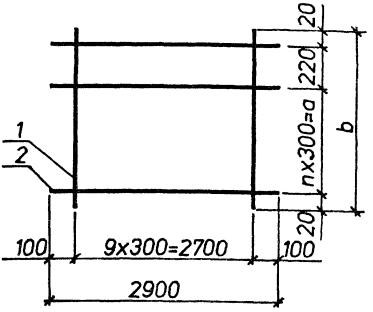

Марка сетки	n	размер.мм a	b
С3-7	2	600	860
С3-17	3	900	1160
С3-28	4	1200	1460
С3-38	5	1500	1760
С3-47	6	1800	2060
С3-48	6	1800	2060

Марка	Поз.	Наименование	Кол.	Масса ед.кг	Общая масса,кг
С3-7	1	ø4Bpl. L=860	10	0.08	2.6
	2	ø5Bpl. L=2900	4	0.44	
С3-17	1	ø5Bpl. L=1160	10	0.18	4.0
	2	ø5Bpl. L=2900	5	0.44	
С3-28	1	ø5Bpl. L=1460	10	0.22	4.9
	2	ø5Bpl. L=2900	6	0.44	
С3-38	1	ø5Bpl. L=1760	10	0.27	5.8
	2	ø5Bpl. L=2900	7	0.44	
С3-47	1	ø5Bpl. L=2060	10	0.32	12.2
	2	ø8Al. L=2900	8	1.1	
С3-48	1	ø6Al. L=2060	10	0.45	13.6
	2	ø8Al. L=2900	8	1.1	

Арматура классов : А-I по ГОСТ 5781-82; Вр-I по ГОСТ 6727-80 .

Нач.отд.	Агранович		3.006.1-8.4-1-32
Н.контр.	Чумакова		
Гл.спец.	Коротецкий		
Вед.инж.	Чумакова		Сетка С3-7;С3-17; С3-28; С3-38; С3-47; С3-48
Провер.	Чумакова		
Разраб.	Хаинсон		

Стадия	Лист	Листов
Р		1

Харьковский Промстройниипроект

Инв.№ подл. | Подпись и дата | Взам.инв.№

Марка сетки	размеры,мм a	b
С3-49	445	1470
С3-50	235	1890

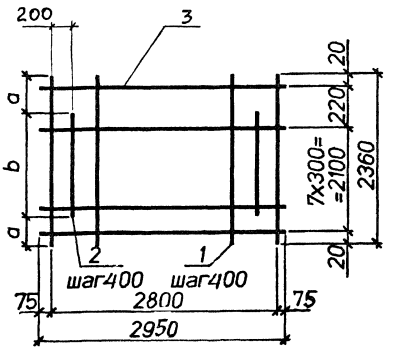

Марка	Поз.	Наименование	Кол.	Масса ед.,кг	Общая масса,кг
С3-49	1	⌀10AIII, L=2360	8	1,5	28,3
	2	⌀10AIII, L=1470	7	0,90	
	3	⌀8AI, L=2950	9	1,2	
С3-50	1	⌀12AIII, L=2360	8	2,1	38,8
	2	⌀12AIII, L=1890	7	1,7	
	3	⌀8AI, L=2950	9	1,2	

Арматура классов А-I, А-III по ГОСТ 5781-82.

Инв.№ подл. | Подпись и дата | Взам.инв.№

Нач.отд.	Агранович		3.006.1-8.4-1-33
Н.контр.	Чумакова		
Гл.спец.	Коротецкий		
Вед.инж.	Чумакова		Стадия: Р; Лист: ; Листов: 1
Провер.	Чумакова		Сетка С3-49; С3-50
Разраб.	Хаинсон		Харьковский Промстройниипроект

Марка сетки	размеры, мм			
	a	b	c	d
С3-51	25	225	1910	210
С3-52	20	255	1850	220
С3-56	20	215	1930	220

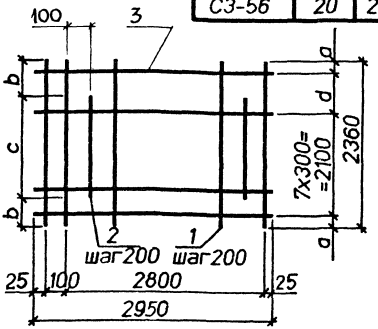

Марка	Поз.	Наименование	Кол.	Масса ед.,кг	Общая масса,кг
С3-51	1	⌀14AIII, L=2360	16	2,8	87,9
	2	⌀14AIII, L=1910	14	2,3	
	3	⌀8AI, L=2950	9	1,2	
С3-52	1	⌀12AIII, L=2360	16	2,1	66,6
	2	⌀12AIII, L=1850	14	1,6	
	3	⌀8AI, L=2950	9	1,2	
С3-56	1	⌀12AIII, L=2360	16	2,1	63,0
	2	⌀12AIII, L=1930	14	1,7	
	3	⌀6AI, L=2950	9	0,65	

Арматура классов А-I, А-III по ГОСТ 5781-82 .

Инв.№ подл. | Подпись и дата | Взам.инв.№

Нач.отд.	Агранович		3.006.1-8.4-1-34
Н.контр.	Чумакова		
Гл.спец.	Коротецкий		
Вед.инж.	Чумакова		Сетка С3-51; С3-52; С3-56
Провер.	Чумакова		Стадия: Р; Лист: 1; Листов:
Разраб.	Хаинсон		Харьковский Промстройниипроект

Марка сетки	размеры, мм			
	a	b	c	d
С3-53	20	325	1710	220
С3-54	20	185	1990	220
С3-55	25	135	2090	210

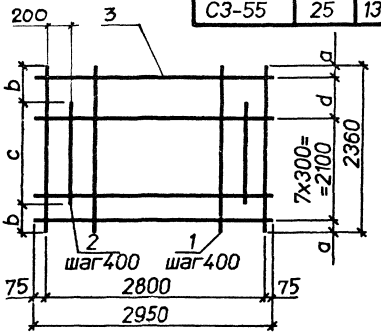

Марка	Поз.	Наименование	Кол.	Масса ед.кг	Общая масса,кг
С3-53	1	⌀8AIII, L=2360	8	0,92	14,7
	2	⌀8AIII, L=1710	7	0,67	
	3	⌀4BpI, L=2950	9	0,29	
С3-54	1	⌀10AIII, L=2360	8	1,5	22,7
	2	⌀10AIII, L=1990	7	1,2	
	3	⌀4BpI, L=2950	9	0,29	
С3-55	1	⌀14AIII, L=2360	8	2,8	46,1
	2	⌀14AIII, L=2090	7	2,5	
	3	⌀6AI, L=2950	9	0,65	

Арматура классов: A-I,A-III по ГОСТ 5781-82; Bp-I по ГОСТ 6727-80

Инв.N подл. | Подпись и дата | Взам.инв.N

Нач.отд.	Агранович	
Н.контр.	Чумакова	
Гл.спец.	Коротецкий	
Вед.инж.	Чумакова	
Провер.	Чумакова	
Разраб.	Хаинсон	

3.006.1-8.4-1-35

Сетка С3-53; С3-54; С3-55

Стадия	Лист	Листов
Р		1

Харьковский Промстройниипроект

Марка сетки	размеры, мм			
	a	b	c	d
С3-59	20	670	1620	220
С3-61	25	200	2560	210

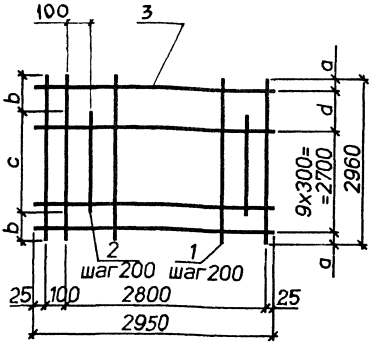

Марка	Поз.	Наименование	Кол.	Масса ед., кг	Общая масса, кг
С3-59	1	⌀10AIII, L=2960	16	1,8	55,7
	2	⌀10AIII, L=1620	14	1,0	
	3	⌀8AI, L=2950	11	1,2	
С3-61	1	⌀14AIII, L=2960	16	3,6	112,7
	2	⌀14AIII, L=2560	14	3,1	
	3	⌀8AI, L=2950	11	1,2	

Арматура классов А-I, А-III по ГОСТ 5781-82.

Нач.отд.	Агранович		3.006.1-8.4-1-36
Н.контр.	Чумакова		
Гл.спец.	Коротецкий		
Вед.инж.	Чумакова		Стадия: Р; Лист: —; Листов: 1
Провер.	Чумакова		Сетка С3-59; С3-61
Разраб.	Хаинсон		Харьковский Промстройниипроект

Инв.N подл. | Подпись и дата | Взам.инв.N

Марка сетки	Рис.	размеры, мм			
		a	b	c	d
С3-60	1	25	300	2360	210
С3-63	2	25	–	–	210
с3-65	1	20	320	2320	220

Рис.1

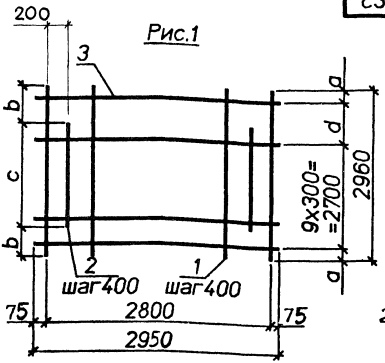

Рис.2

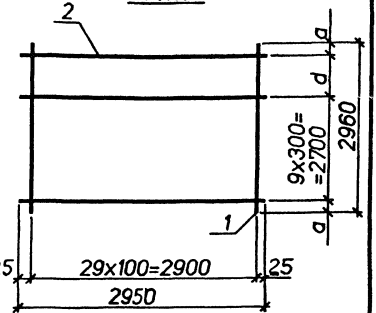

Марка	Поз.	Наименование	Кол.	Масса ед.,кг	Общая масса,кг
С3-60	1	ø14AIII, L=2960	8	3,6	61.0
	2	ø14AIII, L=2360	7	2,8	
	3	ø8AI, L=2950	11	1,2	
С3-63	1	ø18AIII, L=2960	30	5,9	196,2
	2	ø10AI, L=2950	11	1,8	
С3-65	1	ø12AIII, L=2960	8	2,6	40,2
	2	ø12AIII, L=2320	7	2,1	
	3	ø5BpI, L=2950	11	0,45	

Арматура классов : A-I,A-III по ГОСТ 5781-82; Bp-I по ГОСТ 6727-80

Инв.№ подл. | Подпись и дата | Взам.инв.№

Нач.отд.	Агранович	
Н.контр.	Чумакова	
Гл.спец.	Коротецкий	
Вед.инж.	Чумакова	
Провер.	Чумакова	
Разраб.	Хаинсон	

3.006.1-8.4-1-37

Сетка С3-60; С3-63; С3-65

Стадия	Лист	Листов
Р	1	

Харьковский Промстройниипроект

Марка сетки	размеры, мм			
	a	b	c	d
С3-62	25	190	2580	210
С3-64	20	680	1600	220
С3-66	20	280	2400	220

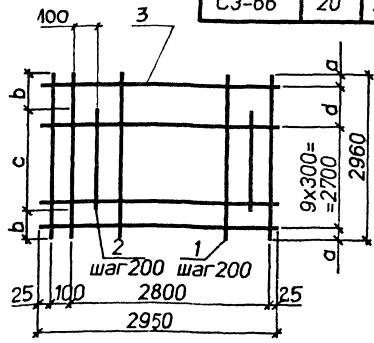

Марка	Поз.	Наименование	Кол.	Масса ед.,кг	Общая масса,кг
С3-62	1	⌀16AIII, L=2960	16	4,6	149,4
	2	⌀16AIII, L=2580	14	4,0	
	3	⌀10AI, L=2950	11	1,8	
С3-64	1	⌀8AIII, L=2960	16	1,2	32,6
	2	⌀8AIII, L=1600	14	0,63	
	3	⌀5BpI, L=2950	11	0,45	
С3-66	1	⌀10AIII, L=2960	16	1,8	56,8
	2	⌀10AIII, L=2400	14	1,5	
	3	⌀6AI, L=2950	11	0,65	

Арматура классов : A-I,A-III по ГОСТ 5781-82; Bp-I по ГОСт 6727-80

Нач.отд.	Агранович	
Н.контр.	Чумакова	
Гл.спец.	Коротецкий	
Вед.инж.	Чумакова	
Провер.	Чумакова	
Разраб.	Хаинсон	

3.006.1-8.4-1-38

Сетка С3-62; С3-64; С3-66

Стадия	Лист	Листов
Р		1

Харьковский Промстройниипроект

Инв.N подл. | Подпись и дата | Взам.инв.N

Марка сетки	n	размер,мм	
		a	b
С3-57	7	2100	2360
С3-58	7	2100	2360
С3-67	9	2700	2960
С3-68	9	2700	2960

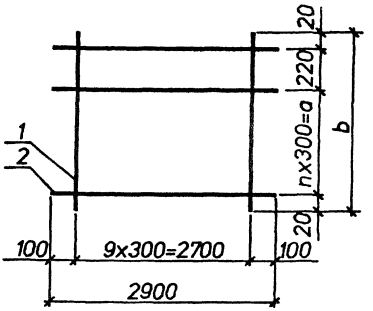

Марка	Поз.	Наименование	Кол.	Масса ед.,кг	Общая масса,кг
С3-57	1	ø5Bpl, L=2360	10	0,36	13,5
	2	ø8Al. L=2900	9	1,1	
С3-58	1	ø6Al, L=2360	10	0,52	9,2
	2	ø5Bpl, L=2900	9	0,44	
С3-67	1	ø8Al, L=2960	10	1,2	24,1
	2	ø8Al. L=2900	11	1,1	
С3-68	1	ø6Al, L=2960	10	0,65	19,0
	2	ø8Al. L=2900	11	1,1	

Арматура классов : А-I по ГОСТ 5781-82; Вр-I по ГОСТ 6727-80

Инв.№ подл. | Подпись и дата | Взам.инв.№

Нач.отд.	Агранович		
Н.контр.	Чумакова		
Гл.спец.	Коротецкий		
Вед.инж.	Чумакова		
Провер.	Чумакова		
Разраб.	Хаинсон		

3.006.1-8.4-1-39

Сетка С3-57; С3-58; С3-67; С3-68

Стадия	Лист	Листов
Р		1

Харьковский Промстройниипроект

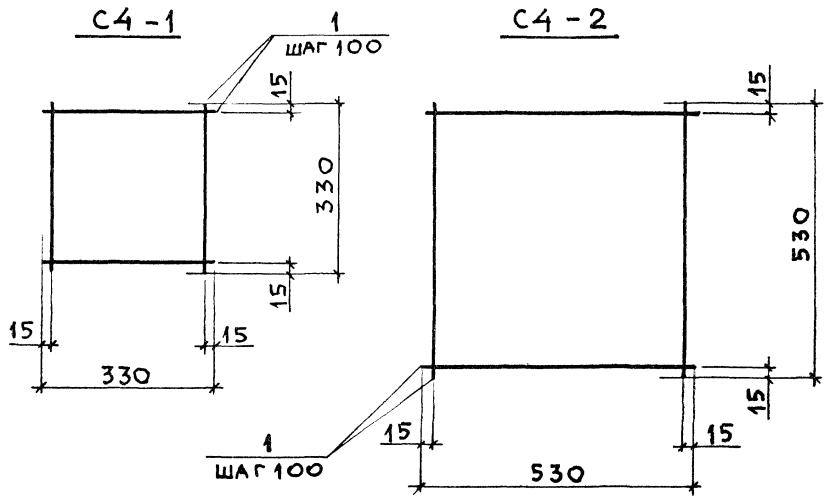

Марка	Поз.	Наименование	Кол.	Масса ед., кг	Общая масса, кг
С4-1	1	⌀ 5 Bp I , ℓ = 330	8	0,05	0,4
		ГОСТ 6727-80			
С4-2	1	⌀ 5 Bp I , ℓ = 530	12	0,08	1,0
		ГОСТ 6727-80			

Нач.отд	Агранович		
Н.контр.	Чумакова		
Гл.спец.	Коротецкий		
Вед.инж	Чумакова		
Провер.	Чумакова		
Разраб	Фомичев		

3.006.1-8.4-1-40

Сетка С4-1; С4-2

Стадия	Лист	Листов
Р		1

Харьковский Промстройниипроект

Взам. инв. N | Подпись и дата | Инв. № подл.

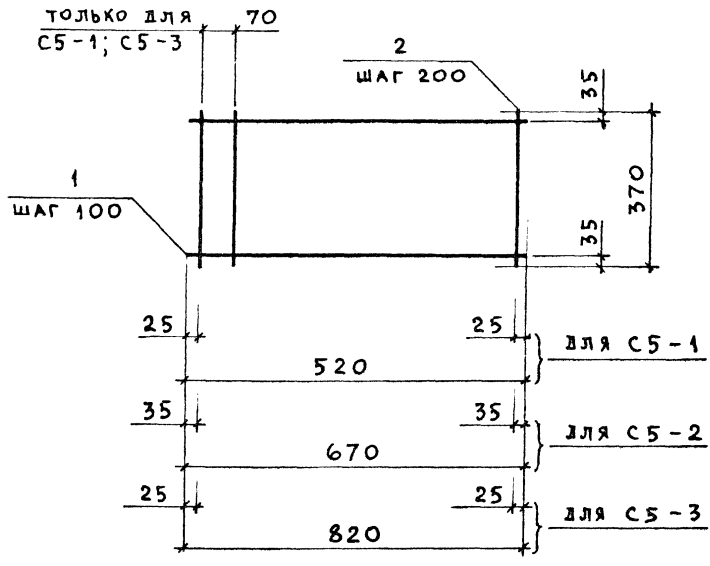

Марка	Поз.	Наименование	Кол.	Масса ед., кг	Общая масса, кг
С5-1	1	Ø4 Вр I, ℓ = 520	4	0,05	0,32
	2	Ø4 Вр I, ℓ = 370	4	0,03	
С5-2	1	Ø4 Вр I, ℓ = 670	4	0,06	0,36
	2	Ø4 Вр I, ℓ = 370	4	0,03	
С5-3	1	Ø4 Вр I, ℓ = 820	4	0,08	0,47
	2	Ø4 Вр I, ℓ = 370	5	0,03	

Арматура класса Вр-I по ГОСТ 6727-80

Нач.отд	Агранович		
Н.контр.	Чумакова		
Гл.спец	Коротецкий		
Вед.инж	Чумакова		
Провер.	Чумакова		
Разраб.	Фомичев		

3.006.1-8.4-1-41

Сетка С5-1; С5-2; С5-3

Стадия	Лист	Листов
Р		1

Харьковский Промстройниипроект

Инв. № подл. | Подпись и дата | Взам. инв. №

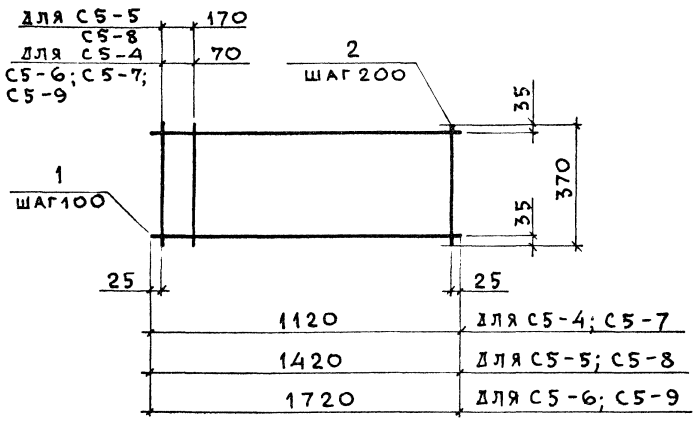

Марка	Поз.	Наименование	Кол.	Масса ед., кг	Общая масса, кг
С5-4	1	⌀4 Вр I, ℓ = 1120	4	0,10	0,61
	2	⌀4 Вр I, ℓ = 370	7	0,03	
С5-5	1	⌀4 Вр I, ℓ = 1420	4	0,13	0,76
	2	⌀4 Вр I, ℓ = 370	8	0,03	
С5-6	1	⌀4 Вр I, ℓ = 1720	4	0,16	0,94
	2	⌀4 Вр I, ℓ = 370	10	0,03	
С5-7	1	⌀5 Вр I, ℓ = 1120	4	0,16	0,85
	2	⌀4 Вр I, ℓ = 370	7	0,03	
С5-8	1	⌀5 Вр I, ℓ = 1420	4	0,20	1,04
	2	⌀4 Вр I, ℓ = 370	8	0,03	
С5-9	1	⌀5 Вр I, ℓ = 1720	4	0,25	1,30
	2	⌀4 Вр I, ℓ = 370	10	0,03	

Арматура класса Вр-I по ГОСТ 6727-80

Нач.отд	Агранович	
Н.контр.	Чумакова	
Гл.спец.	Коротецкий	
Вед.инж.	Чумакова	
Провер.	Чумакова	
Разраб.	Фомичев	

3.006.1-8.4-1-42

Сетка С5-4; С5-5; С5-6; С5-7; С5-8; С5-9

Стадия	Лист	Листов
Р		1

Харьковский Промстройниипроект

Инв. № подл. | Подпись и дата | Взам. инв. №

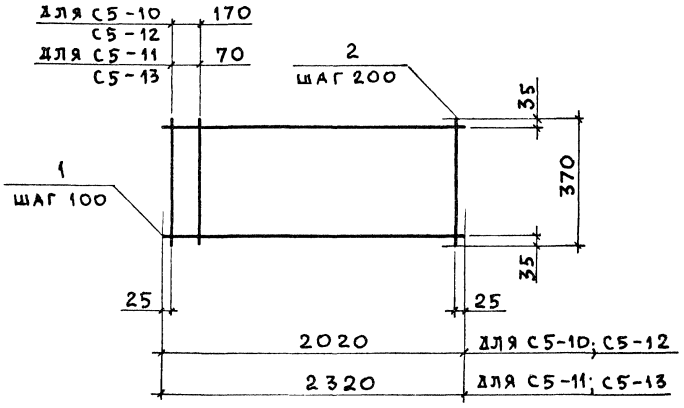

Марка	Поз.	Наименование	Кол.	Масса ед., кг	Общая масса, кг
С5-10	1	Ø4 Вр I, ℓ=2020	4	0,19	1,09
	2	Ø4 Вр I, ℓ= 370	11	0,03	
С5-11	1	Ø4 Вр I, ℓ = 2320	4	0,21	1,23
	2	Ø4 Вр I, ℓ = 370	13	0,03	
С5-12	1	Ø6 А III, ℓ =2020	4	0,45	2,13
	2	Ø4 Вр I, ℓ = 370	11	0,03	
С5-13	1	Ø6 А III, ℓ =2320	4	0,52	2,47
	2	Ø4 Вр I, ℓ = 370	13	0,03	

1. Арматура класса Вр-I по ГОСТ 6727-80
2. Арматура класса А-III по ГОСТ 5781-82

Нач.отд	Агранович	
Н.контр.	Чумакова	
Гл.спец.	Коротецкий	
Вед.инж	Чумакова	
Провер.	Чумакова	
Разраб.	Фомичев	

3.006.1-8.4-1-43

Сетка С5-10; С5-11; С5-12; С5-13

Стадия	Лист	Листов
Р		1

Харьковский Промстройниипроект

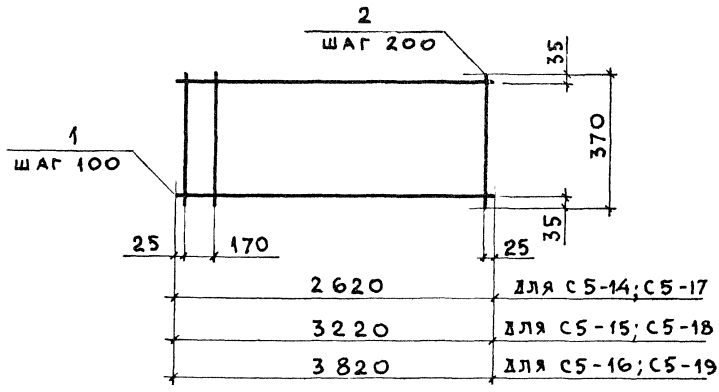

Марка	Поз.	Наименование	Кол.	Масса ед., кг	Общая масса, кг
С5-14	1	Ø4 Вр I, ℓ=2620	4	0,24	1,38
	2	Ø4 Вр I, ℓ=370	14	0,03	
С5-15	1	Ø4 Вр I, ℓ=3220	4	0,30	1,71
	2	Ø4 Вр I, ℓ=370	17	0,03	
С5-16	1	Ø4 Вр I, ℓ=3820	4	0,35	2,0
	2	Ø4 Вр I, ℓ=370	20	0,03	
С5-17	1	Ø6 А III, ℓ=2620	4	0,58	2,74
	2	Ø4 Вр I, ℓ=370	14	0,03	
С5-18	1	Ø6 А III, ℓ=3220	4	0,71	3,35
	2	Ø4 Вр I, ℓ=370	17	0,03	
С5-19	1	Ø6 А III, ℓ=3820	4	0,85	4,0
	2	Ø4 Вр I, ℓ=370	20	0,03	

1. Арматура класса Вр-I по ГОСТ 6727-80
2. Арматура класса А-III по ГОСТ 5781-82

Нач. отд.	Агранович	
Н. контр.	Чумакова	
Гл. спец.	Коротецкий	
Вед. инж.	Чумакова	
Провер.	Чумакова	
Разраб.	Фомичев	

3.006.1-8.4-1-44

Сетка
С5-14; С5-15; С5-16; С5-17; С5-18; С5-19

Стадия	Лист	Листов
Р		1

Харьковский Промстройниипроект

Инв. № подл. | Подпись и дата | Взам. инв. №

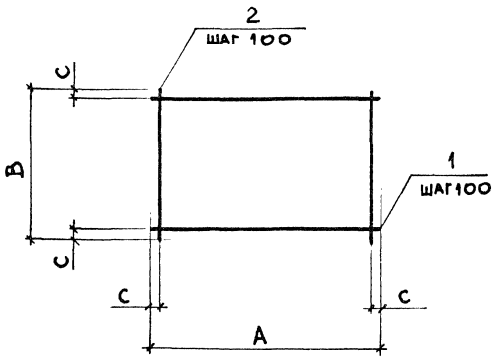

Марка	B, мм	A, мм	c, мм
СГ-1	380	380	40
СГ-2	480	480	
СГ-3	530	630	15
СГ-4	630	730	
СГ-5	730	830	

Марка	Поз.	Наименование	Кол.	Масса ед., кг	Общая масса, кг
СГ-1	1	Ø5 Вр I, ℓ = 380	4	0,05	0,4
	2	Ø5 Вр I, ℓ = 380	4	0,05	
СГ-2	1	Ø5 Вр I, ℓ = 480	5	0,07	0,7
	2	Ø5 Вр I, ℓ = 480	5	0,07	
СГ-3	1	Ø6 А I, ℓ = 630	6	0,14	1,7
	2	Ø6 А I, ℓ = 530	7	0,12	
СГ-4	1	Ø10 А I, ℓ = 730	7	0,45	6,3
	2	Ø10 А I, ℓ = 630	8	0,39	
СГ-5	1	Ø12 А I, ℓ = 830	8	0,74	11,8
	2	Ø12 А I, ℓ = 730	9	0,65	

1. Арматура класса А-I по ГОСТ 5781-82
2. Арматура класса Вр-I по ГОСТ 6727-80

Нач.отд.	Агранович		
Н. контр.	Чумакова		
Гл. спец.	Коротецкий		
Вед.инж	Чумакова		
Провер.	Чумакова		
Разраб.	Фомичёв		

3.006.1-8.4-1-45

Сетка СГ-1; СГ-2; СГ-3; СГ-4; СГ-5

Стадия	Лист	Листов
Р		1

Харьковский Промстройниипроект

Инв.№ подл. | Подпись и дата | Взам.инв.№

Марка	B, мм	A, мм	c, мм
С6-6	830	1030	15
С6-7	1130	1330	

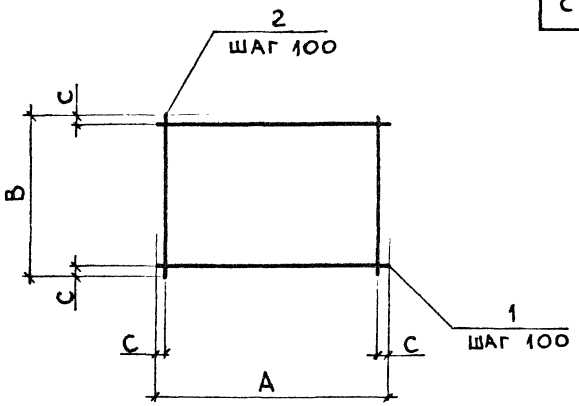

Марка	Поз.	Наименование	Кол.	Масса ед., кг	Общая масса, кг
С6-6	1	Ø12 AI, ℓ =1030	9	0,91	16,3
	2	Ø12 AI, ℓ = 830	11	0,74	
С6-7	1	Ø12 AI, ℓ = 1330	12	1,18	28,2
	2	Ø12 AI, ℓ = 1130	14	1,00	

Арматура класса А-I по ГОСТ 5781-82

Нач.отд	Агранович		
Н.контр.	Чумакова		
Гл.спец.	Коротецкий		
Вед.инж	Чумакова		
Провер.	Чумакова		
Разраб.	Фомичев		

3.006.1-8.4-1-46

Сетка С6-6; С6-7

Стадия	Лист	Листов
Р		1

Харьковский Промстройниипроект

Инв.№ подл. | Подпись и дата | Взам. инв.№

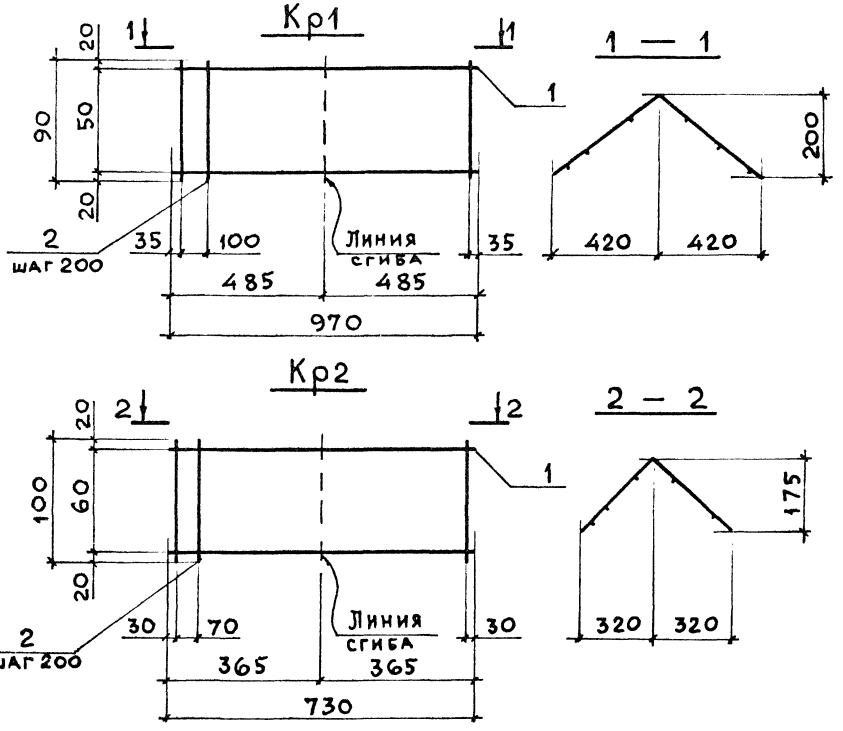

Марка	Поз.	Наименование	Кол.	Масса ед., кг	Общая масса, кг
Кр1	1	ø5 Bp I, ℓ = 970	2	0,14	0,34
	2	ø4 Bp I, ℓ = 90	6	0,01	
Кр2	1	ø5 Bp I, ℓ = 730	2	0,11	0,27
	2	ø4 Bp I, ℓ = 100	5	0,01	

Арматура класса Bp-I по ГОСТ 6727-80

Нач.отд	Агранович		3.006.1 - 8.4-1-47
Н.контр.	Чумакова		
Гл.спец.	Коротецкий		
Вед.инж	Чумакова		Каркас Кр1; Кр2
Провер.	Чумакова		
Разраб.	Фомичёв		

Стадия	Лист	Листов
Р		1

Харьковский Промстройниипроект

Инв. № подл. | Подпись и дата | Взам. инв. №

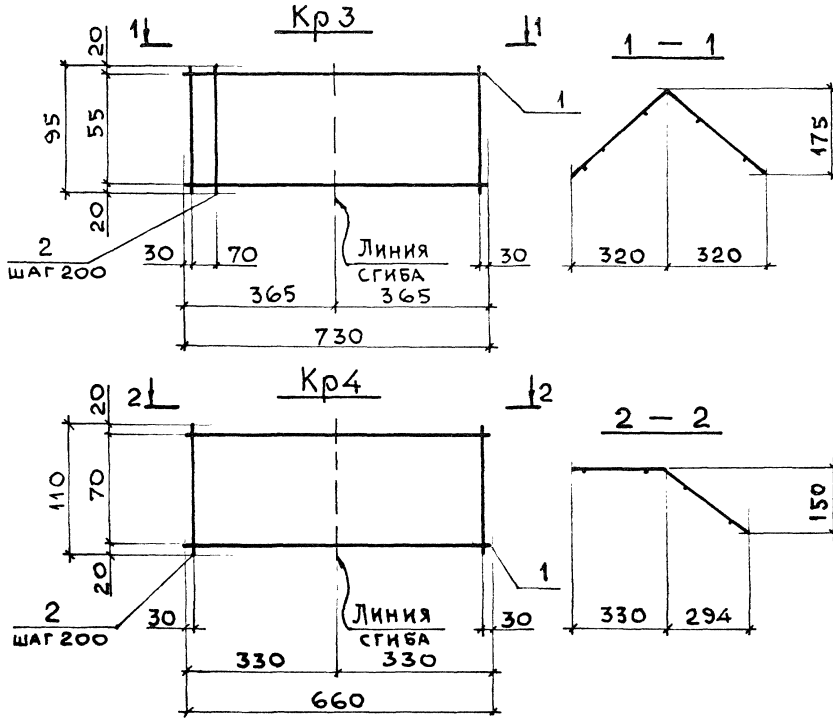

Марка	Поз.	Наименование	Кол.	Масса ед., кг	Общая масса, кг
Кр3	1	Ø5 Bp I, ℓ=730	2	0,11	0,27
	2	Ø4 Bp I, ℓ=95	5	0,01	
Кр4	1	Ø5 Bp I, ℓ=660	2	0,10	0,24
	2	Ø4 Bp I, ℓ=110	4	0,01	

Арматура класса Bp-I по ГОСТ 6727-80

Нач. отд	Агранович		
Н. контр.	Чумакова		
Гл. спец.	Коротецкий		
Ведущ.	Чумакова		
Провер.	Чумакова		
Разраб.	Фомичев		

3.006.1-8.4-1-48

Каркас Кр3; Кр4

Стадия	Лист	Листов
Р		1

Харьковский Промстройниипроект

Взам. инв. №

Подпись и дата

Инв. № подл.

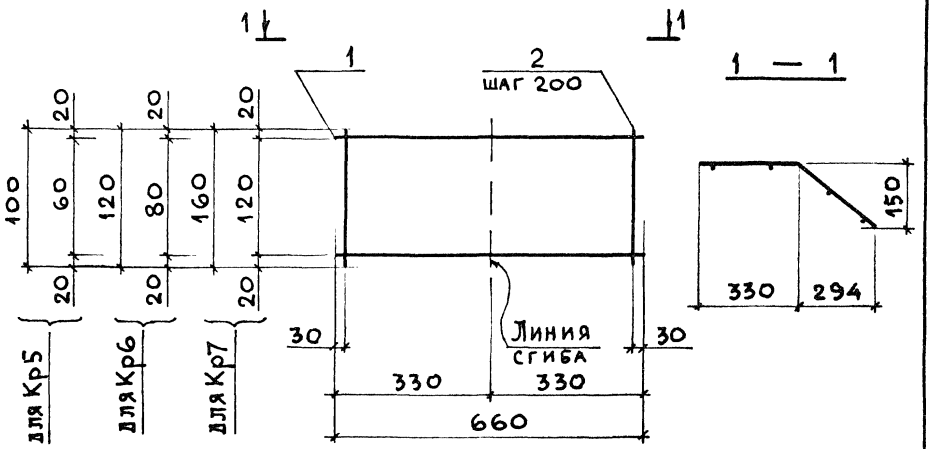

Марка	Поз.	Наименование	Кол.	Масса ед., кг	Общая масса, кг
Кр5	1	Ø5 Bp I, ℓ = 660	2	0,10	0,24
	2	Ø4 Bp I, ℓ = 100	4	0,01	
Кр6	1	Ø5 Bp I, ℓ = 660	2	0,10	0,24
	2	Ø4 Bp I, ℓ = 120	4	0,01	
Кр7	1	Ø5 Bp I, ℓ = 660	2	0,10	0,24
	2	Ø4 Bp I, ℓ = 160	4	0,01	

Арматура класса Bp-I по ГОСТ 6727-80

Взам. инв. №

Подпись и дата

Инв. № подл.

Нач. отд	Агранович	
Н. контр.	Чумакова	
Гл. спец.	Коротецкий	
Вед. инж	Чумакова	
Провер.	Чумакова	
Разраб.	Фомичёв	

3.006.1-8.4-1-49

Каркас Кр5; Кр6; Кр7

Стадия	Лист	Листов
Р		1

Харьковский Промстройниипроект

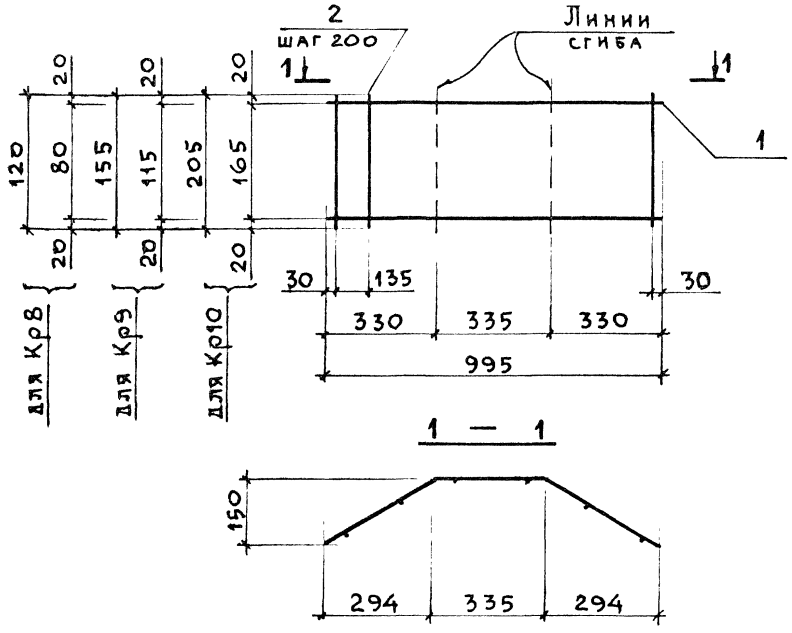

Марка	Поз.	Наименование	Кол.	Масса ед., кг	Общая масса, кг
Кр8	1	Ø5 Вр I, ℓ=995	2	0,14	0,34
	2	Ø4 Вр I, ℓ=120	6	0,01	
Кр9	1	Ø5 Вр I, ℓ=995	2	0,14	0,34
	2	Ø4 Вр I, ℓ=155	6	0,01	
Кр10	1	Ø5 Вр I, ℓ=995	2	0,14	0,40
	2	Ø4 Вр I, ℓ=205	6	0,02	

Арматура класса Вр-I по ГОСТ 6727-80

Нач.отд	Агранович	
Н.контр.	Чумакова	
Гл.спец.	Коротецкий	
Вед.инж	Чумакова	
Провер.	Чумакова	
Разраб.	Фомичёв	

3.006.1-8.4-1-50

Каркас Кр8; Кр9; Кр10

Стадия	Лист	Листов
Р		1

Харьковский Промстройниипроект

Инв.№ подл. | Подпись и дата | Взам.инв.№

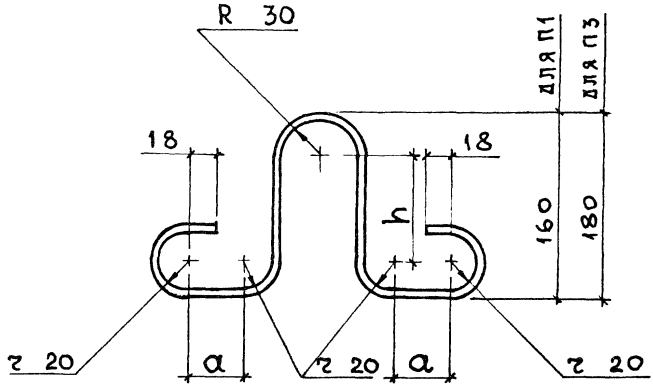

Марка	a, мм	h, мм
П1	50	98
П3	40	118

Марка петли	Наименование	Кол.	Масса, кг
П1	Ø6AI, ℓ=650	1	0,14
П3	Ø6AI, ℓ=670	1	0,15

Арматура класса А-I по гост 5781-82

Нач.отд.	Агранович	
Н.контр.	Чумакова	
Гл.спец.	Коротецкий	
Зав.гр.	Чумакова	
Провер	Чумакова	
Разраб.	Фомичев	
Рассчит	Проценко	

3.006.1-8.4-1-51

Петля монтажная П1; П3

Стадия	Лист	Листов
Р		1

Харьковский Промстройниипроект

Инв.№ подл. | Подпись и дата | Взам.инв.№

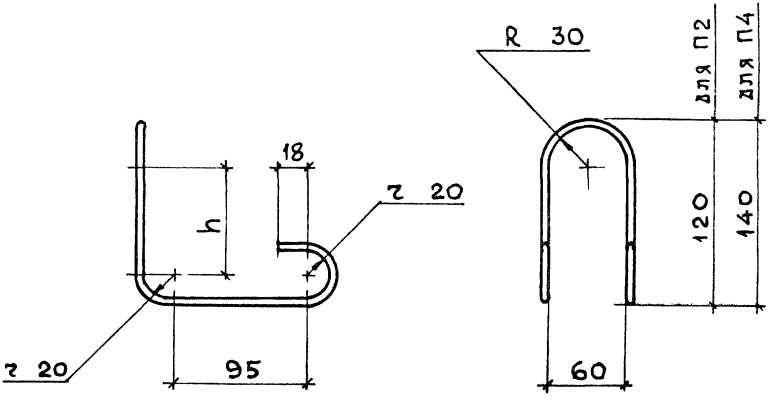

Марка	h, мм
П2	58
П4	78

Марка петли	Наименование	Кол.	Масса, кг
П2	Ø6AI , l=660	1	0,15
П4	Ø6AI , l=700	1	0,16

Арматура класса А-I по гост 5781-82

Нач.отд.	Агранович		
Н. контр.	Чумакова		
Гл. спец.	Коротецкий		
Зав. гр.	Чумакова		
Провер.	Чумакова		
Разраб	Фомичёв		
Рассчит	Проценко		

3.006.1-8.4-1-52

Петля монтажная П2 ; П4

Стадия	Лист	Листов
Р		1

Харьковский Промстройниипроект

Инв.№ подл. | Подпись и дата | Взам. инв.№

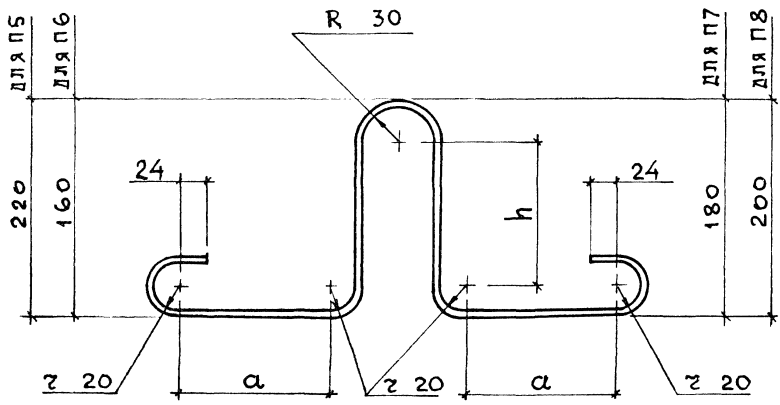

Марка	a, мм	h, мм
П 5	55	154
П 6	120	94
П 7	120	114
П 8	120	134

Марка петли	Наименование	Кол.	Масса, кг
П 5	Ø 8 AI, ℓ = 800	1	0,32
П 6	Ø 8 AI, ℓ = 810	1	0,32
П 7	Ø 8 AI, ℓ = 850	1	0,34
П 8	Ø 8 AI, ℓ = 890	1	0,35

Арматура класса А-I по ГОСТ 5781-82

Нач.отд	Агранович	
Н.контр.	Чумакова	
Гл.спец.	Коротецкий	
Вед.инж	Чумакова	
Провер.	Чумакова	
Разраб	Фомичев	
Рассчит	Проценко	

3.006.1-8-4-1-53

Петля монтажная П 5; П 6; П 7; П 8

Стадия	Лист	Листов
Р		1

Харьковский Промстройниипроект

Взам. инв. №

Подпись и дата

Инв. № подл.

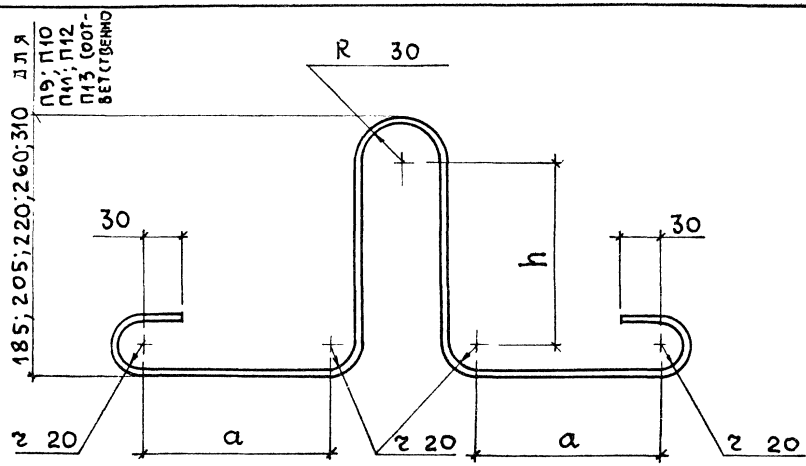

Марка	a, мм	h, мм
П 9	140	115
П 10	130	135
П 11	115	155
П 12	115	195
П 13	130	245

Марка петли	Наименование	Кол.	Масса, кг
П 9	Ø10AI, $\ell = 920$	1	0,56
П 10	Ø10AI, $\ell = 940$	1	0,58
П 11	Ø10AI, $\ell = 950$	1	0,58
П 12	Ø10AI, $\ell = 1030$	1	0,63
П 13	Ø10AI, $\ell = 1160$	1	0,71

Арматура класса А-I по ГОСТ 5781-82

Нач. отд.	Агранович	
Н. контр.	Чумакова	
Гл. спец.	Коротецкий	
Вед. инж.	Чумакова	
Провер.	Чумакова	
Разраб.	Фомичев	
Рассчит.	Проценко	

3.006.1-8.4-1-54

Петля монтажная П9... П13

Стадия	Лист	Листов
Р		1

Харьковский Промстройниипроект

Инв. № подл. | Подпись и дата | Взам. инв. №

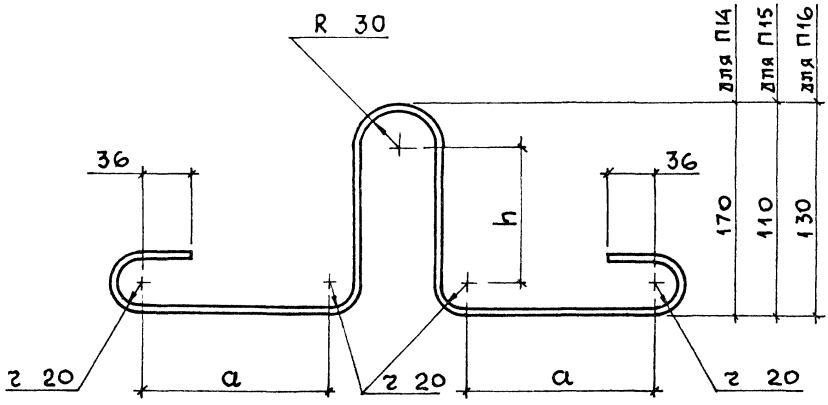

Марка	a, мм	h, мм
П 14	136	96
П 15	266	36
П 16	266	56

Марка петли	Наименование	Кол.	Масса, кг
П 14	Ø 12 A I, ℓ = 890	1	0,79
П 15	Ø 12 A I, ℓ = 1030	1	0,92
П 16	Ø 12 A I, ℓ = 1070	1	0,95

Арматура класса А-I по ГОСТ 5781-82

Инв.№ подл. | Подпись и дата | Взам. инв.№

Нач.отд.	Агранович		
Н.контр.	Чумакова		
Гл.спец.	Коротецкий		
Вед.инж.	Чумакова		
Разраб.	Фомичев		
Провер	Чумакова		
Рассчит	Проценко		

3.006.1-8.4-1-55

Петля монтажная П 14; П 15; П 16

Стадия	Лист	Листов
Р		1

Харьковский Промстройниипроект

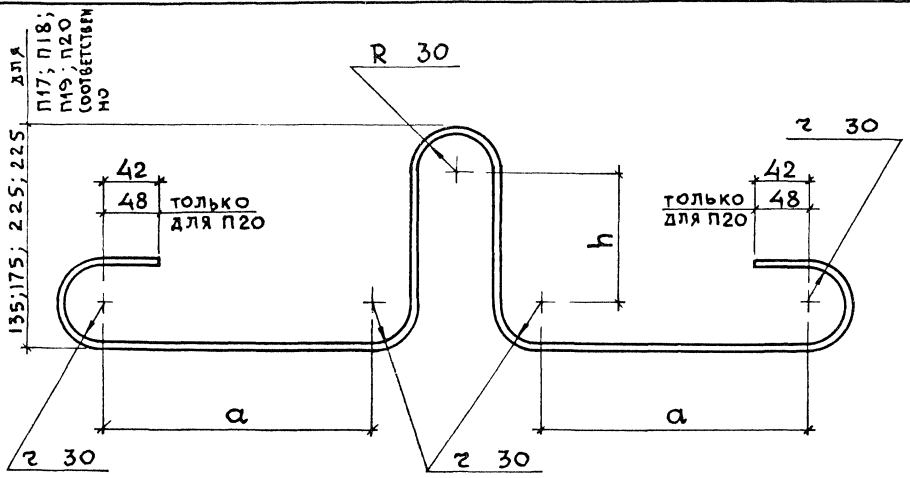

Марка	a, мм	h, мм
П 17	200	47
П 18	200	87
П 19	200	137
П 20	215	133

Марка петли	Наименование	Кол.	Масса, кг
П 17	Ø14 AI, ℓ = 1040	1	1,26
П 18	Ø14 AI, ℓ = 1120	1	1,36
П 19	Ø14 AI, ℓ = 1220	1	1,48
П 20	Ø16 AI, ℓ = 1270	1	2,0

Арматура класса А-I по ГОСТ 5781-82

Нач.отд	Агранович	
Н. контр.	Чумакова	
Гл.спец.	Коротецкий	
Вед.инж	Чумакова	
Провер.	Чумакова	
Разраб	Фомичев	
Рассчит	Проценко	

3.006.1-8.4-1-56

Петля монтажная П17... П20

Стадия	Лист	Листов
Р		1

Харьковский Промстройниипроект

Инв.№ подл. | Подпись и дата | Взам.инв.№

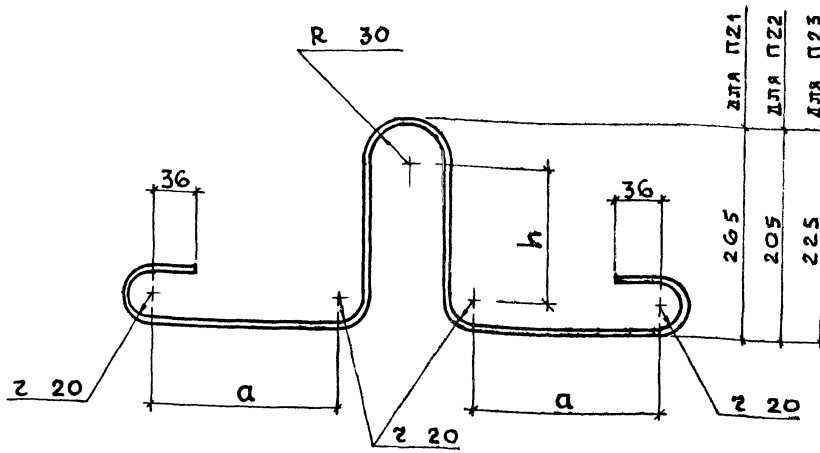

Марка	a, мм	h, мм
П 21	136	191
П 22	266	131
П 23	266	151

Марка петли	Наименование	Кол.	Масса, кг
П 21	Ø12 AI, ℓ=1080	1	0,96
П 22	Ø12 AI, ℓ=1220	1	1,09
П 23	Ø12 AI, ℓ=1260	1	1,12

Арматура класса А-I по гост 5781-82

Нач. отд.	Агранович	
Н. контр.	Чумакова	
Гл. спец.	Коротецкий	
Вед. инж.	Чумакова	
Провер.	Чумакова	
Разраб.	Фомичев	
Рассчит.	Проценко	

3.006.1-8.4-1-57

Петля монтажная П 21; П 22; П 23

Стадия	Лист	Листов
Р		1

Харьковский Промстройниипроект

Инв. № подл. | Подпись и дата | Взам. инв. №

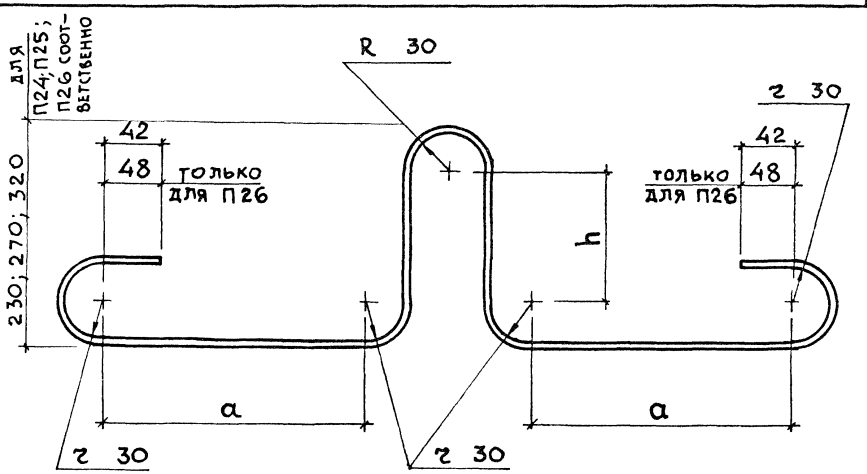

Марка	a, мм	h, мм
П 24	200	142
П 25	200	182
П 26	215	228

Марка петли	Наименование	Кол.	Масса, кг
П 24	Ø14 AI, ℓ=1230	1	1,49
П 25	Ø14 AI, ℓ=1310	1	1,59
П 26	Ø16 AI, ℓ=1460	1	2,30

Арматура класса А-I по гост 5781-82

Нач. отд.	Агранович	
Н. контр.	Чумакова	
Гл. спец.	Коротецкий	
Вед. инж.	Чумакова	
Провер.	Чумакова	
Разраб.	Фомичев	
Рассчит.	Проценко	

3.006.1-8.4-1-58

Петля монтажная П 24 ... П 26

Стадия	Лист	Листов
Р		1

Харьковский Промстройниипроект

Инв. № подл. | Подпись и дата | Взам. инв. №

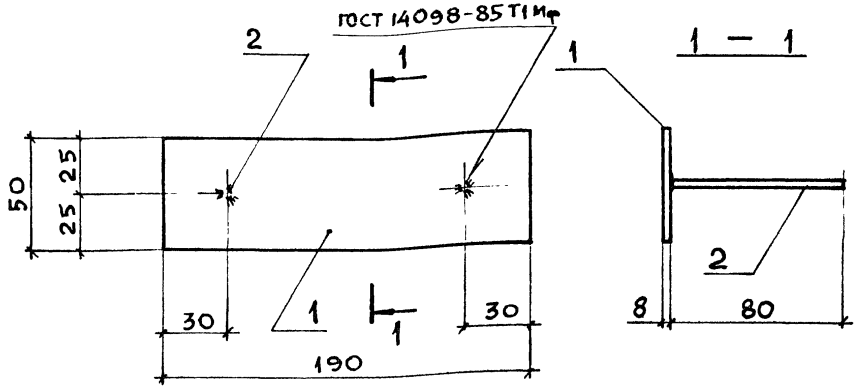

Поз	Наименование	Кол.	Масса ед., кг	Общая масса, кг
1	Лист $\frac{8\times50\times190\ \text{ГОСТ}\ 19903-74}{\text{С}\ 235\ \text{ГОСТ}\ 27772-88}$	1	0,6	0,7
2	Ø 8 А III , l = 80	2	0,03	
	ГОСТ 5781-82			

Нач. отд.	Агранович		
Н. контр.	Чумакова		
Гл. спец.	Коротецкий		
Вед. инж.	Чумакова		
Провер.	Чумакова		
Разраб.	Фомичев		

3.006.1-8.4-1-59

Изделие закладное М1

Стадия	Лист	Листов
Р		1

Харьковский Промстройниипроект

Инв. № подл. | Подпись и дата | Взам. инв. №

Марка	B, мм	ℓ, мм
М2	60	80
М3	80	130

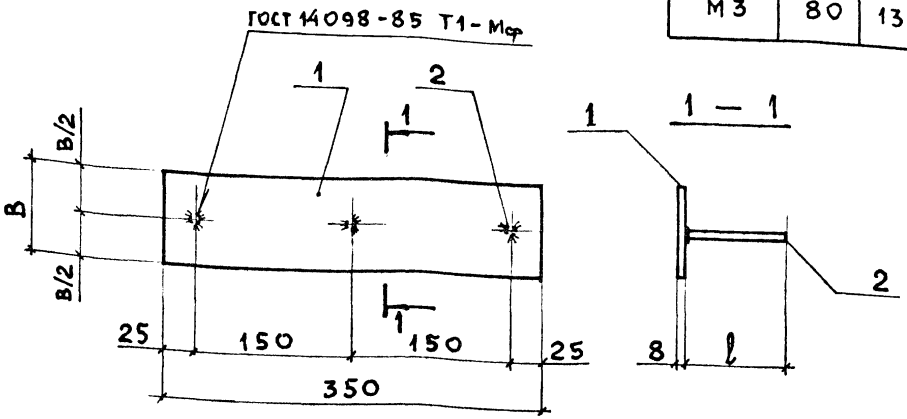

Марка	Поз.	Наименование	Кол.	Масса ед., кг	Общая масса, кг
М2	1	Лист $\frac{8\times60\times350\ \text{ГОСТ}\ 19903-74}{\text{С235 ГОСТ}\ 27772-88}$	1	1,3	1,4
	2	Ø 8 A III, ℓ = 80	3	0,03	
		ГОСТ 5781-82			
М3	1	Лист $\frac{8\times80\times350\ \text{ГОСТ}\ 19903-74}{\text{С235 ГОСТ}\ 27772-88}$	1	1,8	2,0
	2	Ø 8 A III, ℓ = 130	3	0,05	
		ГОСТ 5781-82			

Нач. отд	Агранович		3.006.1-8.4-1-60
Н. контр.	Чумакова		
Гл. спец.	Коротецкий		
Вед. инж.	Чумакова		Изделие закладное М2; М3
Провер.	Чумакова		
Разраб.	Фомичев		

Стадия	Лист	Листов
Р		1

Харьковский Промстройниипроект

Инв. № подл. | Подпись и дата | Взам. инв. №

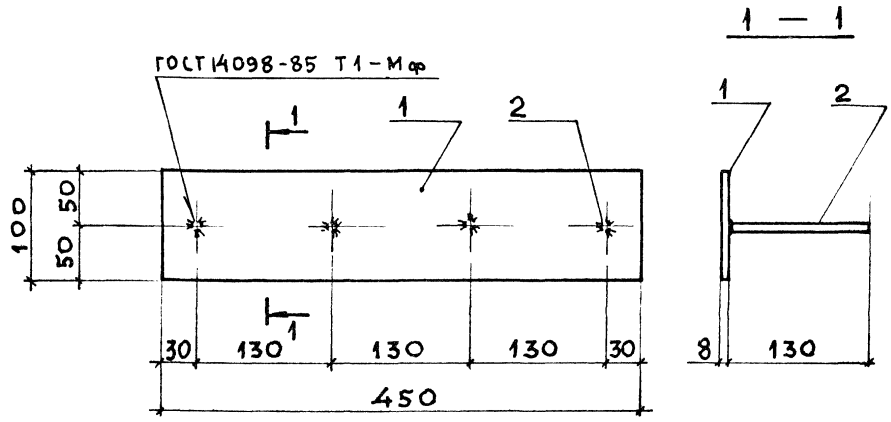

Поз.	Наименование	Кол.	Масса ед., кг	Общая масса, кг
1	Лист $\frac{8\times100\times450\ \text{ГОСТ}\ 19903-74}{\text{С235 ГОСТ}\ 27772-88}$	1	2,8	3,0
2	$\varnothing$ 8 A III, ℓ = 130 ГОСТ 5781-82	4	0,05	

Нач.отд.	Агранович		
Н.контр.	Чумакова		
Гл.спец.	Коротецкий		
Вед.инж	Чумакова		
Провер.	Чумакова		
Разраб.	Фомичев		

3.006.1-8.4-1-61

Изделие закладное М4

Стадия	Лист	Листов
Р		1

Харьковский Промстройниипроект

Инв.№ подл. | Подпись и дата | Взам.инв.№

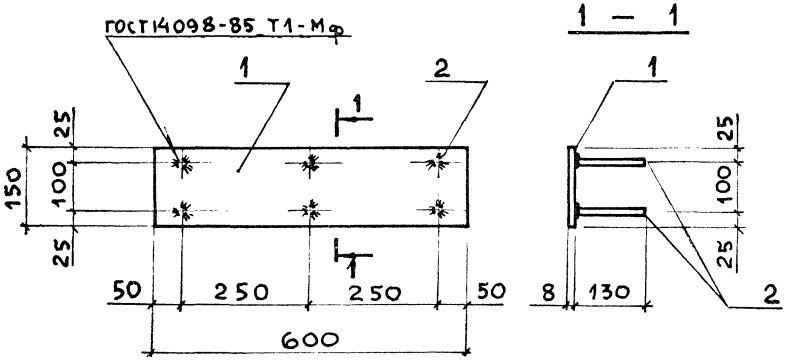

Поз.	Наименование	Кол.	Масса ед., кг	Общая масса, кг
1	Лист $\frac{8\times150\times600\ \text{ГОСТ}\ 19903-74}{\text{С235 ГОСТ}\ 27772-88}$	1	5,7	6,0
2	Ø8 AIII, l = 130 ГОСТ 5781-82	6	0,05	

Нач. отд	Агранович		
Н. контр.	Чумакова		
Гл. спец.	Коротецкий		
Вед. инж	Чумакова		
Провер.	Чумакова		
Разраб.	Фомичев		

3.006.1-8.4-1-62

Изделие закладное М5

Стадия	Лист	Листов
Р		1

Харьковский Промстройниипроект

Инв. № подл. | Подпись и дата | Взам. инв. №

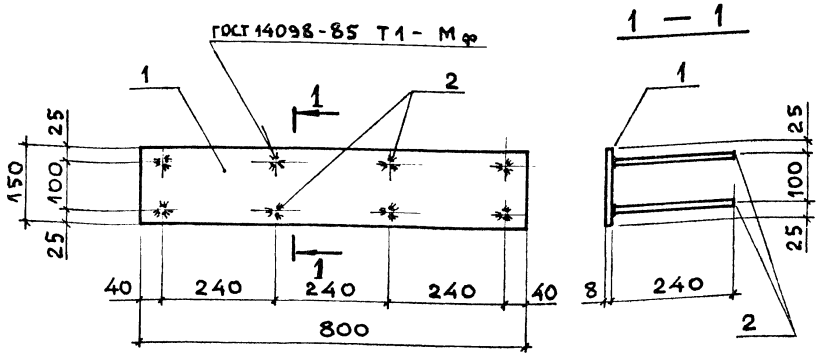

Поз.	Наименование	Кол.	Масса ед., кг	Общая масса, кг
1	Лист $\frac{8\times150\times800\ \text{ГОСТ}\ 19903-74}{\text{С}235\ \text{ГОСТ}\ 27772-88}$	1	7,5	8,3
2	Ø8 AIII, l = 240	8	0,1	
	ГОСТ 5781-82			

Нач.отд.	Агранович		3.006.1-8.4-1-63
Н.контр.	Чумакова		
Гл.спец.	Коротецкий		
Рук.инж.	Чумакова		
Разраб.	Фомичёв		Изделие закладное МС

Стадия	Лист	Листов
Р		1

Харьковский Промстройниипроект

Подпись и дата | Взам.инв.№ | Инв.№ подл.

gost.e-ecolog.ru