типовые строительные конструкции, изделия и узлы

СЕРИЯ 3.006.1–8

КАНАЛЫ И ТОННЕЛИ СБОРНЫЕ ЖЕЛЕЗОБЕТОННЫЕ ИЗ ЛОТКОВЫХ ЭЛЕМЕНТОВ

ВЫПУСК 3–1

ТРАССЫ. ПЛИТЫ, ОПОРНЫЕ ПОДУШКИ. РАБОЧИЕ ЧЕРТЕЖИ

Ц 00015-03

gost.e-ecolog.ru

типовые строительные конструкции, изделия и узлы

СЕРИЯ 3.006.1–8

КАНАЛЫ И ТОННЕЛИ СБОРНЫЕ ЖЕЛЕЗОБЕТОННЫЕ ИЗ ЛОТКОВЫХ ЭЛЕМЕНТОВ

ВЫПУСК 3–1

ТРАССЫ

ПЛИТЫ, ОПОРНЫЕ ПОДУШКИ

РАБОЧИЕ ЧЕРТЕЖИ

РАЗРАБОТАНЫ ИНСТИТУТАМИ :

ЦНИИПРОМЗДАНИЙ

Заместитель директора института В.В.Гранев

Руководитель отдела А.М.Туголуков

Руководитель темы В.Т.Ильин

ХАРЬКОВСКИЙ ПРОМСТРОЙНИИПРОЕКТ

Главный инженер института Н.Ф.Довгий

Главный инженер проекта А.М.Монин

УТВЕРЖДЕНЫ:

Управлением проектирования и инженерных изысканий Минстроя России, письмо от 20.11.92 №9-1/361;
введены в действие АП ЦНИИпромзданий с 01.04.93, приказ от 11.12.92 №94

Обозначение документа	Наименование	Стр.
3.006.1-8.3-1-ТТ	Технические требования	5
3.006.1-8.3-1-1	Плита ПТ36.30.6-; ПТ36.45.6-;	
	ПТ36.60.8-; ПД36.30.6-;	
	ПД36.45.6-; ПД36.60.8-	9
3.006.1-8.3-1-2	Плита ПТ75.30.6-; ПТ75.45.6-;	
	ПД75.30.6-; ПД75.45.6-	12
3.006.1-8.3-1-3	Плита ПТ75.60.8-; ПД75.60.8-	15
3.006.1-8.3-1-4	Плита ПТ75.90.10-; ПД75.90.10	17
3.006.1-8.3-1-5	Плита 75.120.12-; ПТ75.150.12-	
	ПД75.120.12-; ПД75.150.12-	19
3.006.1-8.3-1-6	Плита ПТ75.150.14-; ПТ75.180.16-;	
	ПТ75.180.20-	23
3.006.1-8.3-1-7	Плита ПТ75.180.14-; ПТ75.210.14-;	
	ПТ75.240.14-; ПД75.180.14-;	
	ПД75.210.14-; ПД75.240.14-	25
3.006.1-8.3-1-8	Плита ПТ75.210.16-; ПТ75.210.20-	
	ПТ75.240.25-; ПД75.210.16-;	
	ПД75.240.20-	29
3.006.1-8.3-1-9	Плита ПТ75.300.16-;	
	ПД75.300.16-	32

Нач.отд.	Агранович	
Н.контр.	Чумакова	
Гл.спец.	Коротецкий	
Вед.инж.	Чумакова	
Провер.	Чумакова	
Разраб.	Фомичев	

3.006.1-8.3-1

Содержание

Стадия	Лист	Листов
Р	1	3

Харьковский Промстройниипроект

Взам.инв.№ | Подпись и дата | Инв.№ подл

Обозначение документа	Наименование	Стр.
3.006.1 - 8.3 -1-10	Плита ПТ75.300.20-; ПТ75.300.25-	
	ПД 75.300.20-; ПД 75.300.25-	34
3.006.1 - 8.3-1-11	Плита ПТ300.90.10-; ПД300.90.10-	36
3.006.1 - 8.3-1-12	Плита ПТ300.120.12-; ПД300.120.12-	39
3.006.1 - 8.3 -1-13	Плита ПТ300.150.12-; ПТ300.150.14-;	
	ПД 300.150.12-; ПД 300.150.14-	42
3.006.1 - 8.3 -1-14	Плита ПТ300.180.14-; ПД300.180.14-	45
3.006.1 - 8.3 -1-15	Плита ПТ300.180.16-; ПТ300.180.20-;	
	ПТ300.210.16-; ПТ300.210.20-;	
	ПД 300.210.16-	48
3.006.1 - 8.3 -1-16	Плита ПТ300.210.14-; ПТ300.240.14-;	
	ПД300.210.14-; ПД300.240.14-	50
3.006.1 - 8.3 - 1-17	Плита ПТ 300.240.20-; ПТ300.240.25-;	
	ПД300.240.20-	53
3.006.1 -8.3 -1-18	Плита ПТ300.300.16-; ПТ300.300.20-;	
	ПТ 300.300.25-; ПД300.300.16-;	
	ПД 300.300.20-; ПД300.300.25-	55
3.006.1 - 8.3 - 1 -19	Узел 1 ... 10	58
3.006.1 - 8.3 - 1 -20	Пример расположения отвер-	
	стий и монтажных петель	
	в плитах, бетонируемых	
	в кассетах	64
3.006.1 - 8.3 - 1 - 21	Плита ПП1 ... ПП3	65

Взам. инв. N

Подпись и дата

Инв. N подл.

Обозначение документа	Наименование	Стр.
3.006.1-8.3-1-22	Плита ПП4..., ПП6	66
3.006.1-8.3-1-23	Плита ПП7... ПП9	67
3.006.1-8.3-1-24	Плита ПП10; ПП11	68
3.006.1-8.3-1-25	Опорная подушка ОП1, ОП2	69
3.006.1-8.3-1-26	Опорная подушка ОП3	70
3.006.1-8.3-1-27	Опорная подушка ОП4...ОП7	71
3.006.1-8.3-1-28	Опорная подушка ОП8; ОП9	72
3.006.1-8.3-1-29 РС	Ведомость расхода стали на	
	элемент	73

Инв. № подл | Подпись и дата | Взам. инв. №

1. Общая часть.

1.1. Настоящий выпуск серии 3.006.1-8 содержит рабочие чертежи сборных железобетонных плит перекрытий и днища каналов, опорных подушек под подвижные опоры трубопроводов и плоских подкладок под стыки сборных железобетонных элементов каналов, возводимых на просадочных грунтах и в сейсмических районах.

Состав серии и материалы для проектирования каналов и тоннелей приведены в выпуске 0-1. арматурные изделия и закладные изделия для плит - в выпуске 4-1.

1.2. Железобетонные изделия запроектированы в соответствии с главой СНиП 2.03.01-84*"Бетонные и железобетонные конструкции.Нормы проектирования". Расчетные схемы плит приведены в выпуске 0-1.

1.3. Маркировка сборных железобетонных плит перекрытия и днища каналов имеет следующую структуру :

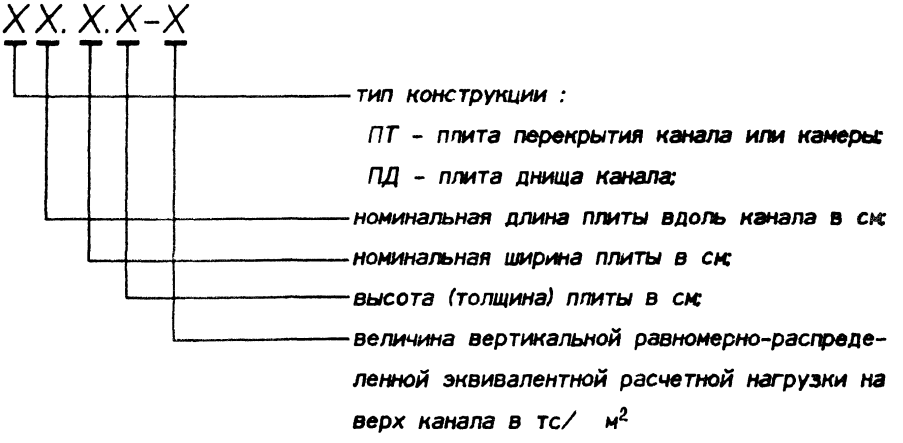

Например : ПТ75.120.12-1.5 - плита перекрытия канала длиной вдоль

Нач.отд.	Агранович		3.006.1-8.3-1-ТТ
Н.контр.	Чумакова		
Гл.спец.	Коротецкий		
Вед.инж.	Чумакова		Технические требования
Провер.	Чумакова		Стадия: Р; Лист: ; Листов: 1
			Харьковский Промстройниипроект

Инв.N подл. | Подпись и дата | Взам.инв.N

канала 75 см, шириной 120 см, толщиной 12 см; вертикальная эквивалентная нагрузка на плиту 1,5 тс/ $м^2$.

Маркировка железобетонных опорных подушек и плоских подкладок имеет следующую структуру :

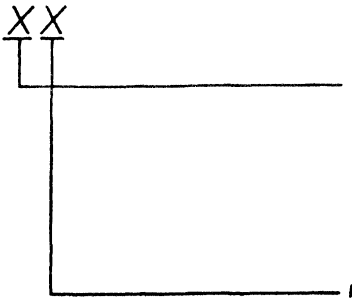

2. Технические требования .

2.1. Железобетонные изделия приняты из тяжелого бетона классов В15, В20 и В25.

2.2. Армирование железобетонных изделий производится сварными сетками и каркасами. Арматура принята классов Вр-$\underline{I}$ по ГОСТ 6727-80 и А-$\underline{I}$ и А-$\underline{III}$ по ГОСТ 5781-82 .

Монтажные петли приняты из стали класса А-$\underline{I}$ марок Ст3сп2 и Ст3пс2. В случае монтажа конструкции при расчетной зимней температуре ниже минус 40°С, применение для монтажных петель стали марки Ст3пс2 не допускается .

2.4. Плиты перекрытия канала "ПТ" армированы одной рабочей арматурной сеткой, расположенной в нижней части сечения плиты, а также, при необходимости, дополнительными сетками в зоне монтажных петель.

Плиты днища каналов "ПД" армированы верхней рабочей арматурной сеткой и нижней арматурной сеткой для восприятия монтажно-транспортных нагрузок. При необходимости в зоне монтажных петель устанавливаются дополнительные сетки.

Инв.N подл. | Подпись и дата | Взам.инв.N

2.5. Фиксацию положения нижних арматурных сеток во всех плитах, а также верхних арматурных сеток в плитах "ПД" толщиной 60 и 80 мм допускается производить при помощи цементно-песчаных подкладок. Фиксация положения верхних сеток в плитах "ПД" толщиной 100 мм и более производится при помощи фиксаторов-каркасов, включенных в спецификацию арматурных изделий на плиту (Кр1... Кр10).

2.6. Толщина защитного слоя бетона для рабочей арматуры принята равной 15, 20 и 25 мм .

2.7. Бетонирование плит "ПТ" и "ПД" может производиться как в положении "плашмя", так и в положении "на ребро" (в кассетах) .

Основные чертежи плит предусматривают бетонирование "плашмя". В случае изготовления плит по кассетной технологии необходимо установить в торцах плит монтажные петли и сделать сквозные отверстия в плите для монтажных работ с помощью специальных захватов, пропускаемых в эти отверстия, а также нанести несмываемой краской монтажный знак Ⓐ.

Пример расположения указанных отверстий, монтажных петель и ориентирующих монтажных знаков в плитах, изготавливаемых по кассетной технологии, приведен на докум. -20 настоящего выпуска .

2.8. Выемку изделий из опалубки производить после достижения бетоном 70% проектной прочности .

3. Методы контроля и правила приемки .

3.1. Испытание плит по прочности производить неразрушающим методом в соответствии с ГОСТ 13015.1-81 (изменение N1) "Конструкции и изделия бетонные и железобетонные сборные. Правила приемки."

3.2. Приемка плит должна производиться в соответствии с ГОСТ 13015.1-81 и настоящими техническими требованиями.

При приемке следует обратить внимание на правильность маркировки и ориентирующих знаков.

4. Складирование и транспортировка изделий.

4.1. Складирование изделий производится в штабелях. Прокладки должны располагаться на тех же расстояниях от торцов изделий, что и монтажные петли. Высота штабеля назначается из условий обеспечения требований по технике безопасности согласно СНиП III-40-80 "Техника безопасности в строительстве".

Плиты марки "ПТ" и "ПД", изготовленные в кассетах, складируются в положении "на ребро".

4.2. Поставка изделий потребителю должна производиться по достижении бетоном отпускной прочности в соответствии с ГОСТ 13015.0-83 "Конструкции и изделия бетонные и железобетонные сборные. Общие технические требования" (п.п. 7.4; 7.6; 7.7).

4.3. Погрузку и транспортирование изделий следует производить в соответствии с ГОСТ 13015.4-84 "Правила транспортирования и хранения", "Руководством по перевозке автотранспортом строительных конструкций" (Москва, Стройиздат, 1980 г.) и "Руководством по перевозке железнодорожным транспортом сборных крупноразмерных железобетонных конструкций промышленного и жилищного строительства" (Стройиздат, 1967 г.).

Расположение изделий при транспортировке принимается таким же, как при складировании.

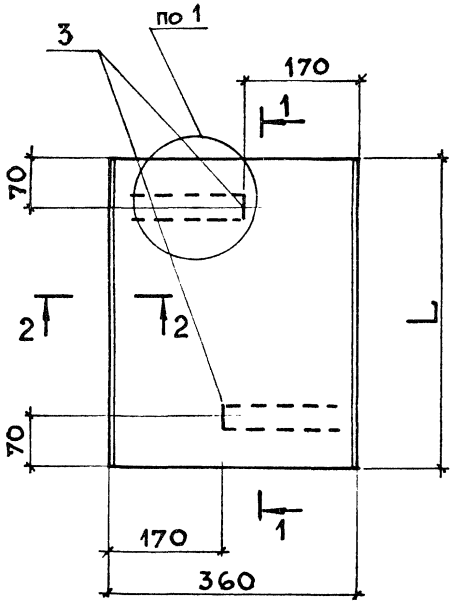

1 — 1
для плит ПТ

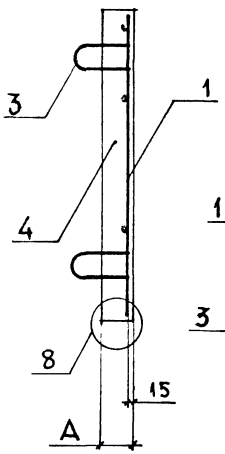

1 — 1
для плит ПД

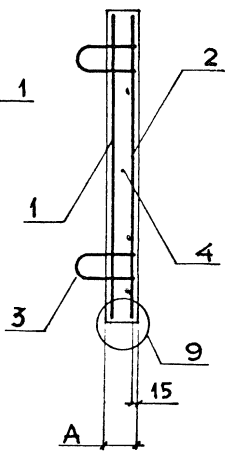

2 — 2

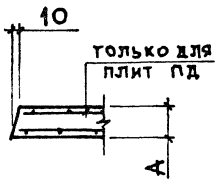

Марка плиты	L, мм	A, мм	Масса, т
ПТ 36.30.6-15	280	60	0,015
ПД 36.30.6-15			
ПТ 36.45.6-6; -12; -15	430		0,023
ПД 36.45.6-9; -15			
ПТ 36.60.8-6; -9;	580	80	0,043
ПТ 36.60.8-12; -15			
ПД 36.60.8-6; -12; -15			

1. Спецификацию см. л. 2, 3
2. Узлы 1, 8, 9 см. докум. -19

Нач.отд.	Аграновичч	
Н.контр.	Чумакова	
Гл.спец.	Коротецкий	
Вед.инж.	Чумакова	
Провер.	Чумакова	
Разраб.	Фомичев	
Рассчит.	Проценко	
Рассчит	Хаинсон	

3.006.1-8.3-1-1

Плита ПТ 36.30.6-; ПТ 36.45.6-; ПТ 36.60.8-; ПД 36.30.6-; ПД 36.45.6-; ПД 36.60.8-

Стадия	Лист	Листов
Р	1	3

Харьковский Промстройниипроект

Инв.№ подл. | Подпись и дата | Взам.инв.№

Марка	Поз.	Наименование	Кол.	Обозначение документа
ПТ36.30.6-15	1	Сетка С1-1	1	3.006.1-8.4-1-1
	3	Петля П2	2	-52
	4	Бетон В15, м³	0,006	
ПТ36.45.6-6	1	Сетка С1-2	1	3.006.1-8.4-1-1
	3	Петля П2	2	-52
	4	Бетон В15, м³	0,009	
ПТ36.45.6-12		Поз.3,4 см. ПТ36.45.6-6		
	1	Сетка С1-3	1	3.006.1-8.4-1-1
ПТ36.45.6-15		Поз.3,4 см. ПТ36.45.6-6		
	1	Сетка С1-4	1	3.006.1-8.4-1-1
ПТ36.60.8-6	1	Сетка С1-5	1	-2
	3	Петля П4	2	-52
	4	Бетон В15, м³	0,017	
ПТ36.60.8-9		Поз.3,4 см. ПТ36.60.8-6		
	1	Сетка С1-6	1	3.006.1-8.4-1-2
ПТ36.60.8-12		Поз.3,4 см. ПТ36.60.8-6		
	1	Сетка С1-7	1	3.006.1-8.4-1-2
ПТ36.60.8-15		Поз.3,4 см. ПТ36.60.8-6		
	1	Сетка С1-8	1	3.006.1-8.4-1-2
ПД36.30.6-15	1	Сетка С1-1	1	-1
	2	С1-9	1	-3
	3	Петля П2	2	-52
	4	Бетон В15, м³	0,006	

Марка	Поз.	Наименование	Кол.	Обозначение документа
ПД36.45.6-9	1	Сетка С1-2	1	3.006.1-8.4-1-1
	2	С1-10	1	-3
	3	Петля П2	2	-52
	4	Бетон В15, м³	0,009	
ПД36.45.6-15		Поз. 2,3,4, см.		
		ПД 36.45.6-9		
	1	Сетка С1-3	1	3.006.1-8.4-1-1
ПД36.60.8-6	1	Сетка С1-5	1	-2
	2	С1-11	1	-3
	3	Петля П4	2	-52
	4	Бетон В15, м³	0,017	
ПД36.60.8-12		Поз. 2,3,4 см.		
		ПД36.60.8-6		
	1	Сетка С1-6	1	3.006.1-8.4-1-2
ПД36.60.8-15		Поз. 2,3,4 см.		
		ПД 36.60.8-6		
	1	Сетка С1-7	1	3.006.1-8.4-1-2

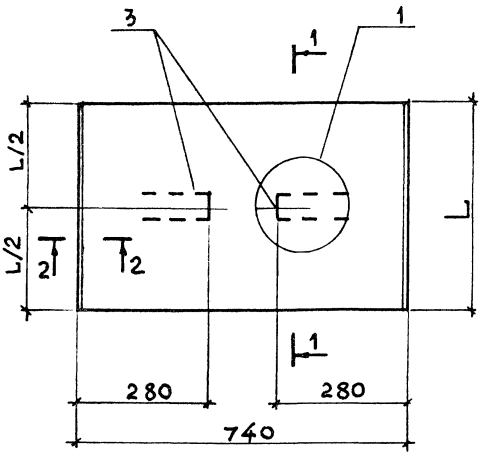

1 — 1 для плит ПТ

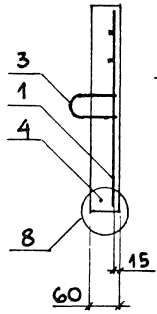

1 — 1 для плит ПД

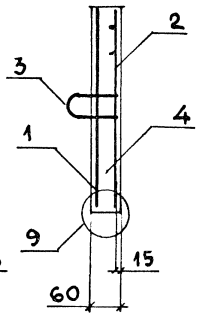

2 — 2

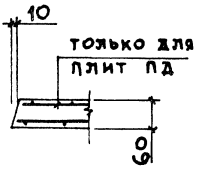

Марка плиты	L, мм	Масса, т
ПТ 75.30.6 - 15	280	0,03
ПД 75.30.6 - 15		
ПТ 75.45.6-3;-6;-9;-12;-15	430	0,048
ПД 75.45.6-6;-9;-12;-15		

1. Спецификацию см. л. 2
2. Узлы 1, 8, 9 см. докум. -19

Нач.отд	Агранович	
Н.контр.	Чумакова	
Гл.спец.	Коротецкий	
Вед.инж	Чумакова	
Провер.	Чумакова	
Разраб.	Фомичев	
Рассчит	Проценко	
Рассчит	Хаинсон	

3.006.1-8.3-1-2

Плита
ПТ 75.30.6-; ПТ 75.45.6-;
ПД 75.30.6-; ПД 75.45.6-

Стадия	Лист	Листов
Р	1	3

Харьковский Промстройниипроект

Инв.№ подл. | Подпись и дата | Взам.инв.№

Марка	Поз.	Наименование	Кол.	Обозначение документа
ПТ75.30.6-15	1	Сетка С2-1	1	3.006.1-8.4-1-1
	3	Петля П2	2	-52
	4	Бетон В15, м³	0,012	
ПТ75.45.6-3	1	Сетка С2-3	1	3.006.1-8.4-1-4
	3	Петля П2	2	-52
	4	Бетон В15, м³	0,019	
ПТ75.45.6-6		Поз. 3,4 см. ПТ75.45.6-3		
	1	Сетка С2-4	1	3.006.1-8.4-1-4
ПТ75.45.6-9		Поз. 3,4 см. ПТ75.45.6-3		
	1	Сетка С2-5	1	3.006.1-8.4-1-4
ПТ75.45.6-12		Поз. 3,4 см. ПТ75.45.6-3		
	1	Сетка С2-6	1	3.006.1-8.4-1-4
ПТ75.45.6-15		Поз. 3,4 см. ПТ75.45.6-3		
	1	Сетка С2-7	1	3.006.1-8.4-1-4
ПД75.30.6-15	1	Сетка С2-1	1	-4
	2	С2-1	1	-4
	3	Петля П2	2	-52
	4	Бетон В15, м³	0,012	
ПД75.45.6-6	1	Сетка С2-3	1	3.006.1-8.4-1-4
	2	С2-3	1	-4
	3	Петля П2	2	-52
	4	Бетон В15, м³	0,019	
ПД75.45.6-9		Поз. 2,3,4 см.		
		ПД75.45.6-6		
	1	Сетка С2-4	1	3.006.1-8.4-1-4

Инв. № подл. | Подпись и дата | Взам. инв. №

Марка	Поз.	Наименование	Кол.	Обозначение документа
ПД75.45.6-12		Поз. 2,3,4 см.		
		ПД75.45.6-6		
	1	Сетка С2-5	1	3.006.1-8.4-1-4
ПД75.45.6-15		Поз. 2,3,4 см.		
		ПД75.45.6-6		
	1	Сетка С2-8	1	3.006.1-8.4-1-4

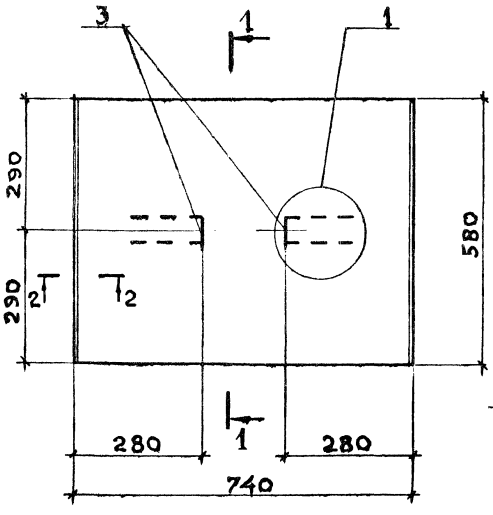

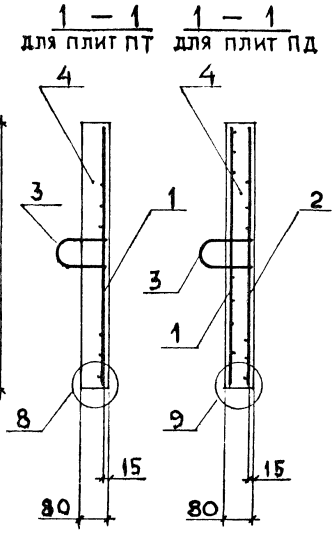

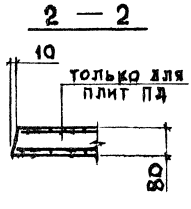

Марка плиты	Масса, т
ПТ 75.60.8 -3; -6; -9;	0,085
ПТ 75.60.8 -15	
ПД 75.60.8 -3; -6; -9;	
ПД 75.60.8 -12; -15	

1. Спецификацию см. л. 2
2. Узлы 1, 8, 9 см. докум. - 19

Нач. отд	Агранович	
Н. контр.	Чумакова	
Гл. спец.	Коротецкий	
Вед. инж	Чумакова	
Провер.	Чумакова	
Разраб.	Фомичев	
Рассчит.	Проценко	
Рассчит.	Хаинсон	

3.006.1-8.3-1-3

Плита
ПТ 75.60.8-;
ПД 75.60.8-

Стадия	Лист	Листов
Р	1	2

Харьковский Промстройниипроект

Подпись и дата | Взам. инв. №

Инв. № подл.

Марка	Поз.	Наименование	Кол.	Обозначение документа
ПТ75.60.8-3	1	Сетка С2-10	1	3.006.1-8.4-1-5
	3	Петля П4	2	-52
	4	Бетон В15, м³	0,034	
ПТ75.60.8-6		Поз. 3,4 см. ПТ75.60.8-3		
	1	Сетка С2-11	1	3.006.1-8.4-1-5
ПТ75.60.8-9		Поз. 3,4 см. ПТ75.60.8-3		
	1	Сетка С2-12	1	3.006.1-8.4-1-5
ПТ75.60.8-15		Поз. 3,4 см. ПТ75.60.8-3		
	1	Сетка С2-13	1	3.006.1-8.4-1-5
ПД75.60.8-3	1	Сетка С2-10	1	-5
	2	С2-10	1	-5
	3	Петля П4	2	-52
	4	Бетон В15, м³	0,034	
ПД75.60.8-6		Поз. 2,3,4 см.		
		ПД75.60.8-3		
	1	Сетка С2-11	1	3.006.1-8.4-1-5
ПД75.60.8-9		Поз. 2,3,4 см.		
		ПД75.60.8-3		
	1	Сетка С2-14	1	3.006.1-8.4-1-5
ПД75.60.8-12		Поз. 2,3,4 см.		
		ПД75.60.8-3		
	1	Сетка С2-12	1	3.006.1-8.4-1-5
ПД75.60.8-15		Поз. 2,3,4 см.		
		ПД75.60.8-3		
	1	Сетка С2-13	1	3.006.1-8.4-1-5

Взам. инв. №

Подпись и дата

Инв. № подл.

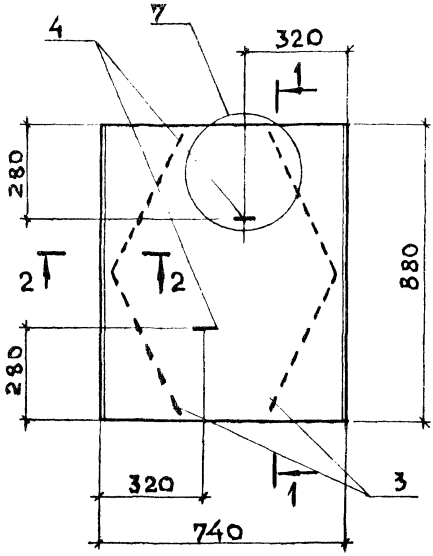

1 — 1
для плит ПТ

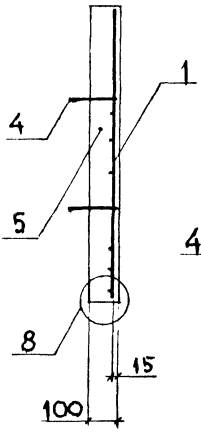

1 — 1
для плит ПД

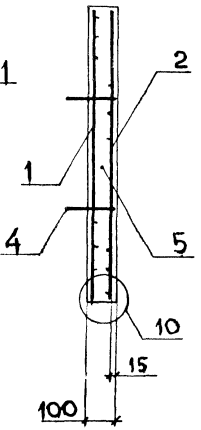

2 — 2

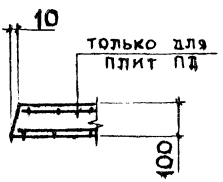

Марка плиты	Масса, т
ПТ 75.90.10-1,5; -3; -6;	0,16
ПТ 75.90.10-15	
ПД 75.90.10-1,5; -3; -6;	
ПД 75.90.10-9; -15	

1. Спецификацию см. л. 2
2. Узлы 7, 8, 10 см. докум. -19

Нач. отд	Агранович		
Н. контр.	Чумакова		
Гл. спец.	Коротецкий		
Вед. инж	Чумакова		
Провер.	Чумакова		
Разраб.	Фомичев		
Рассчит	Проценко		
Рассчит.	Хинсон		

3.006.1-8.3-1-4

Плита
ПТ 75.90.10-;
ПД 75.90.10-

Стадия	Лист	Листов
Р	1	2

Харьковский Промстройниипроект

Инв. № подл. | Подпись и дата | Взам. инв. №

Марка	Поз.	Наименование	Кол.	Обозначение документа
ПТ 75.90.10-1,5	1	Сетка С2-16	1	3.006.1-8.4-1-6
	4	Петля П1	2	-51
	5	Бетон В15, м³	0,065	
ПТ 75.90.10-3		Поз. 4, 5 см. ПТ 75.90.10-1,5		
	1	Сетка С2-17	1	3.006.1-8.4-1-6
ПТ 75.90.10-6		Поз. 4, 5 см. ПТ 75.90.10-1,5		
	1	Сетка С2-18	1	3.006.1-8.4-1-6
ПТ 75.90.10-15		Поз. 4, 5 см. ПТ 75.90.10-1,5		
	1	Сетка С2-19	1	3.006.1-8.4-1-6
ПД 75.90.10-1,5	1	Сетка С2-16	1	-6
	2	С2-16	1	-6
	3	Каркас Кр1	2	-47
	4	Петля П1	2	-51
	5	Бетон В15, м³	0,065	
ПД 75.90.10-3		Поз. 2, 3, 4, 5 см.		
		ПД 75.90.10-1,5		
	1	Сетка С2-17	1	3.006.1-8.4-1-6
ПД 75.90.10-6		Поз. 2, 3, 4, 5 см.		
		ПД 75.90.10-1,5		
	1	Сетка С2-20	1	3.006.1-8.4-1-6
ПД 75.90.10-9		Поз. 2, 3, 4, 5 см.		
		ПД 75.90.10-1,5		
	1	Сетка С2-21	1	3.006.1-8.4-1-6
ПД 75.90.10-15		Поз. 2, 3, 4, 5 см.		
		ПД 75.90.10-1,5		
	1	Сетка С2-19	1	3.006.1-8.4-1-6

Инв.№ подл. | Подпись и дата | Взам. инв.№

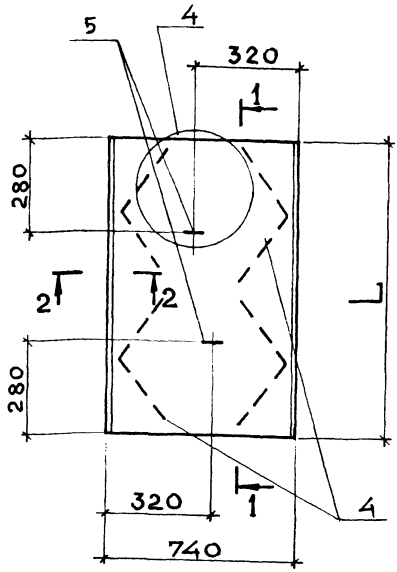

1 — 1
для плит ПТ

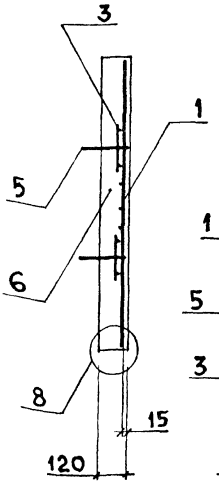

1 — 1
для плит ПД

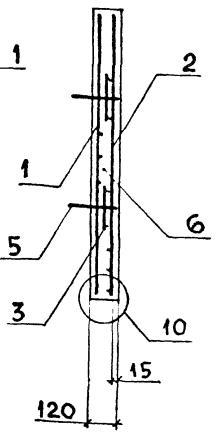

2 — 2

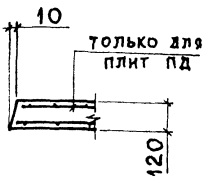

Марка плиты	L, мм	Масса, т
ПТ 75.120.12-1,5; -3; -9; ПТ 75.120.12-12; -15	1180	0,26
ПД 75.120.12-1,5; -3; -6; ПД 75.120.12-9; -12; -15		
ПТ 75.150.12-3; -6	1480	0,33
ПД 75.150.12-1,5; -3; -6; ПД 75.150.12-12; -15		

1. Спецификацию см. л. 2, 3, 4
2. Узлы 4, 8, 10 см. докум. -19

Нач.отд.	Агранович		3.006.1-8.3-1-5
Н.контр.	Чумакова		
Гл.спец.	Коротецкий		
Вед.инж	Чумакова		Плита ПТ 75.120.12-; ПТ 75.150.12-; ПД 75.120.12-; ПД 75.150.12-
Провер.	Чумакова		
Разраб.	Фомичёв		
Рассчит.	Проценко		
Рассчит.	Хаинсон		

Стадия	Лист	Листов
Р	1	4

Харьковский Промстройниипроект

Инв.№ подл. | Подпись и дата | Взам.инв.№

Марка	Поз.	Наименование	Кол.	Обозначение документа
ПТ 75.120.12-1,5	1	Сетка С2-23	1	3.006.1-8.4-1-7
	3	С4-1	2	-40
	5	Петля П3	2	-51
	6	Бетон В15, м³	0,11	
ПТ 75.120.12-3		Поз. 3,5,6 см. ПТ 75.120.12-1,5		
	1	Сетка С2-24	1	3.006.1-8.4-1-7
ПТ 75.120.12-9		Поз. 3,5,6 см. ПТ 75.120.12-1,5		
	1	Сетка С2-25	1	3.006.1-8.4-1-7
ПТ 75.120.12-12		Поз. 3,5,6 см. ПТ 75.120.12-1,5		
	1	Сетка С2-26	1	3.006.1-8.4-1-7
ПТ 75.120.12-15		Поз. 3,5,1 см. ПТ 75.120.12-12		
	6	Бетон В20, м³	0,11	
ПТ 75.150.12-3	1	Сетка С2-33	1	3.006.1-8.4-1-8
	3	С4-1	2	-40
	5	Петля П7	2	-53
	6	Бетон В15, м³	0,13	
ПТ 75.150.12-6		Поз. 3,5,6 см.		
		ПТ 75.150.12-3		
	1	Сетка С2-34	1	3.006.1-8.4-1-9
ПД 75.120.12-1,5	1	Сетка С2-27	1	-7
	2	С2-27	1	-7
	3	С4-1	2	-40
	4	Каркас Кр2	4	-47
	5	Петля П3	2	-51
	6	Бетон В15, м³	0,11	

Инв. № подл. | Подпись и дата | Взам. инв. №

Марка	Поз.	Наименование	Кол.	Обозначение документа
ПД75.120.12-3		Поз. 2,3,4,5,6 см.		
		ПД 75.120.12-1,5		
	1	Сетка С2-28	1	3.006.1-8.4-1-7
ПД75.120.12-6		Поз. 2,3,4,5,6 см.		
		ПД 75.120.12-1,5		
	1	Сетка С2-29	1	3.006.1-8.4-1-7
ПД75.120.12-9		Поз. 2,3,4,5,6 см.		
		ПД 75.120.12-1,5		
	1	Сетка С2-30	1	3.006.1-8.4-1-7
ПД75.120.12-12		Поз. 2...5 см. ПД75.120.12-1,5		
	6	Бетон В20, м³	0,13	
	1	Сетка С2-17	1	3.006.1-8.4-1-6
ПД75.120.12-15		Поз. 2,3,4,5,6 см.		
		ПД 75.120.12-1,5		
	1	Сетка С2-26	1	3.006.1-8.4-1-7
ПД75.150.12-1,5	1	Сетка С2-37	1	-8
	2	С2-40	1	-8
	3	С4-1	2	-40
	4	Каркас Кр2	4	-47
	5	Петля П7	2	-53
	6	Бетон В15, м³	0,13	
ПД75.150.12-3		Поз. 2,3,4,5,6 см.		
		ПД 75.150.12-1,5		
	1	Сетка С2-38	1	3.006.1-8.4-1-9
ПД75.150.12-6		Поз. 2,3,4,5,6 см.		
		ПД 75.150.12-1,5		
	1	Сетка С2-34	1	3.006.1-8.4-1-9

Инв.№ подл. | Подпись и дата | Взам.инв.№

Марка	Поз.	Наименование	Кол.	Обозначение документа
ПД75.150.12-12		Поз. 2,3,4,5,6 см.		
		ПД75.150.12-1,5		
	1	Сетка С2-39	1	3.006.1-8.4-1-9
ПД75.150.12-15		Поз. 2,3,4,5,6 см.		
		ПД75.150.12-1,5		
	1	Сетка С2-36	1	3.006.1-8.4-1-9

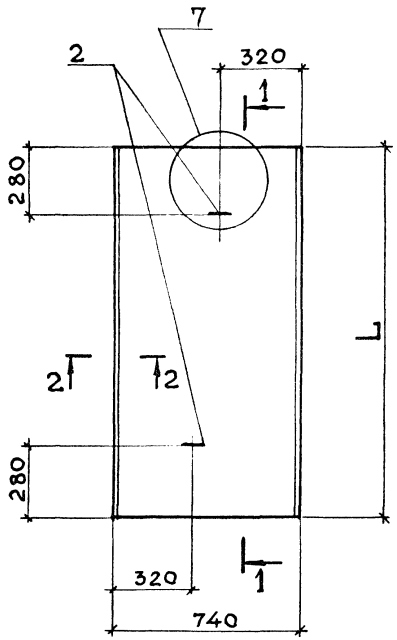

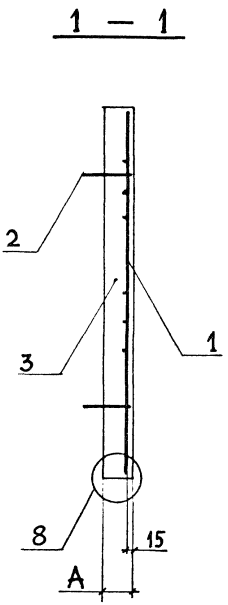

Марка плиты	L, мм	A, мм	Масса, т
ПТ 75.150.14-9; -12; -15	1480	140	0,38
ПТ 75.180.16-12	1780	160	0,53
ПТ 75.180.20-15		200	0,65

1. Спецификацию см. л. 2
2. Сечение 2-2 см. докум.
3. Узлы 7, 8 см. докум. -19

Нач.отд.	Агранович		
Н.контр.	Чумакова		
Гл.спец.	Коротецкий		
Вед.инж	Чумакова		
Провер.	Чумакова		
Разраб	Фомичев		
Рассчит.	Проценко		
Рассчит	Хаинсон		

3.006.1-8.3-1-6

Плита
ПТ 75.150.14-; ПТ 75.180.16-; ПТ 75.180.20-

Стадия	Лист	Листов
Р	1	2

Харьковский Промстройниипроект

Инв.№ подл. | Подпись и дата | Взам.инв.№

Марка	Поз.	Наименование	Кол.	Обозначение документа
ПГ75.150.14-9	1	Сетка С2-35	1	3.006.1-8.4-1-8
	2	Петля П 8	2	-53
	3	Бетон В20, м³	0,15	
ПГ75.150.14-12		Поз. 2,3 см. ПГ75.150.14-9		
	1	Сетка С2-36	1	3.006.1-8.4-1-9
ПГ75.150.14-15		Поз. 2,1 см. ПГ75.150.14-12		
	3	Бетон В20, м³	0,15	
ПГ75.180.16-12	1	Сетка С2-44	1	3.006.1-8.4-1-10
	2	Петля П 5	2	-53
	3	Бетон В20, м³	0,21	
ПГ75.180.20-15	1	Сетка С2-44	1	3.006.1-8.4-1-10
	2	Петля П 12	2	-54
	3	Бетон В15, м³	0,26	

Инв.№ подл. | Подпись и дата | Взам. инв.№

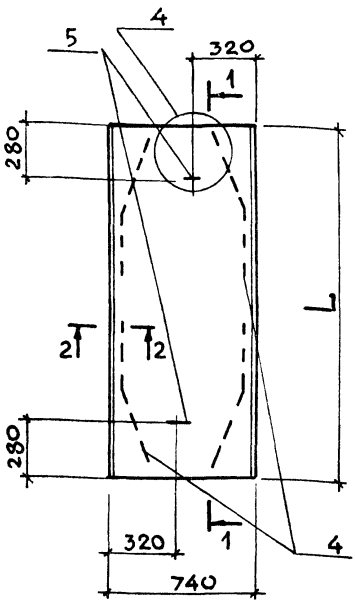

1 — 1
для плит ПТ

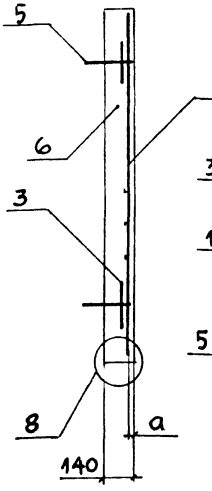

1 — 1
для плит ПД

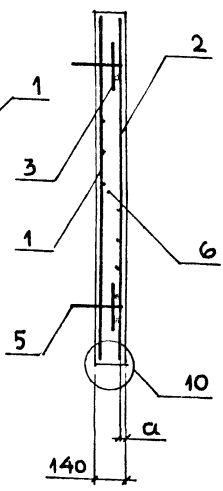

2 — 2

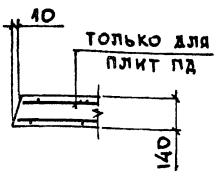

Марка плиты	L, мм	a, мм	Масса, т
ПТ75.180.14-1,5; -3; -6; -9	1780	15	0,45
ПД75.180.14 -3; -6; -9;			
ПД75.180.14 -12; -15			
ПТ75.210.14-3; -6	2080	20	0,55
ПД75.210.14-3; -6; -9; -12		20; 25*	
ПТ75.240.14-1,5; -3; -6	2380	20	0,63
ПД75.240.14-1,5; -3; -6			

1. Спецификацию см. л. 2, 3, 4
2. Узлы 4, 8, 10 см. докум. -19
3. *Защитный слой a=25 только для ПД75.210.14-12

Нач.отд	Агранович	
Н.контр.	Чумакова	
Гл.спец.	Коротецкий	
Вед.инж	Чумакова	
Провер.	Чумакова	
Разраб.	Фомичев	
Рассчит.	Проценко	
Рассчит.	Хаинсон	

3.006.1-8.3-1-7

Плита
ПТ75.180.14-; ПТ75.210.14-; ПТ75.240.14-;
ПД75.180.14-; ПД75.210.14-; ПД75.240.14-

Стадия	Лист	Листов
Р	1	4

Харьковский Промстройниипроект

Инв.№ подл. | Подпись и дата | Взам.инв.№

Марка	Поз.	Наименование	Кол.	Обозначение документа
ПТ75.180.14-1,5	1	Сетка С2-41	1	3.006.1-8.4-1-10
	3	С4-2	2	-40
	5	Петля П8	2	-53
	6	Бетон В15, м³	0,18	
ПТ75.180.14-3		Поз. 3, 5, 6 см. ПТ75.180.14-1,5		
	1	Сетка С2-42	1	3.006.1-8.4-1-10
ПТ75.180.14-6		Поз. 3, 5, 6 см. ПТ75.180.14-1,5		
	1	Сетка С2-43	1	3.006.1-8.4-1-10
ПТ75.180.14-9		Поз. 3, 5, 6 см. ПТ75.180.14-1,5		
	1	Сетка С2-44	1	3.006.1-8.4-1-10
ПТ75.210.14-3	1	Сетка С2-51	1	-12
	3	С4-2	2	-40
	5	Петля П8	2	-53
	6	Бетон В15, м³	0,22	
ПТ75.210.14-6		Поз. 3, 5, 6 см. ПТ75.210.14-3		
	1	Сетка С2-52	1	3.006.1-8.4-1-13
ПТ75.240.14-1,5	1	Сетка С2-57	1	-14
	3	С4-2	2	-40
	5	Петля П10	2	-54
	6	Бетон В15, м³	0,25	
ПТ75.240.14-3		Поз. 3, 5, 6 см. ПТ75.240.14-1,5		
	1	Сетка С2-58	1	3.006.1-8.4-1-14
ПТ75.240.14-6		Поз. 3,5 см. ПТ75.240.14-1,5		
	1	Сетка С2-59	1	3.006.1-8.4-1-15
	6	Бетон В20, м³	0,25	

Инв. № подл. | Подпись и дата | Взам. инв. №

Марка	Поз.	Наименование	Кол.	Обозначение документа
ПД75.180.14-3	1	Сетка С2-45	1	3.006.1-8.4-1-11
	2	С2-50	1	-10
	3	С4-2	2	-40
	4	Каркас Кр4	4	-48
	5	Петля П8	2	-53
	6	Бетон В15, м³	0,18	
ПД75.180.14-6		Поз. 2...6 см. ПД75.180.14-3		
	1	Сетка С2-46	1	3.006.1-8.4-1-11
ПД75.180.14-9		Поз. 2,3,4,5,6 см		
		ПД75.180.14-3		
	1	Сетка С2-47	1	3.006.1-8.4-1-11
ПД75.180.14-12		Поз. 2,3,4,5,6 см.		
		ПД75.180.14-3		
	1	Сетка С2-48	1	3.006.1-8.4-1-11
ПД75.180.14-15		Поз. 2,3,4,5,6 см.		
		ПД75.180.14-3		
	1	Сетка С2-49	1	3.006.1-8.4-1-11
ПД75.210.14-3	1	Сетка С2-51	1	-12
	2	С2-55	1	-12
	3	С4-2	2	-40
	4	Каркас Кр5	4	-49
	5	Петля П8	2	-53
	6	Бетон В15, м³	0,22	
ПД75.210.14-6		Поз. 2,3,4,5,6 см.		
		ПД75.210.14-3		
	1	Сетка С2-54	1	3.006.1-8.4-1-13
ПД75.210.14-9		Поз. 2,3,5,6 см. ПД75.210.14-3		
	1	Сетка С2-52	1	3.006.1-8.4-1-13
	4	Каркас Кр6	4	-49

Инв. № подл. | Подпись и дата | Взам. инв. №

Марка	Поз.	Наименование	Кол.	Обозначение документа
ПД 75.210.14-12		Поз. 2, 3, 4, 5, 6 см.		
		ПД 75.210.14 - 3		
	1	Сетка С2-53	1	3.006.1-8.4-1-13
ПД 75.240.14-1,5	1	Сетка С2-61	1	-14
	2	С2-64	1	-14
	3	С4-2	2	-40
	4	Каркас Кр6	4	-49
	5	Петля П 10	2	-54
	6	Бетон В15, м³	0,25	
ПД 75.240.14-3		Поз. 2, 3, 4, 5, 6 см.		
		ПД 75.240.14 - 1,5		
	1	Сетка С2-57	1	3.006.1-8.4-1-14
ПД 75.240.14-6		Поз. 2, 3, 4, 5, 6 см.		
		ПД 75.240.14 - 1,5		
	1	Сетка С2-62	1	3.006.1-8.4-1-15

Инв. № подл. | Подпись и дата | Взам. инв. №

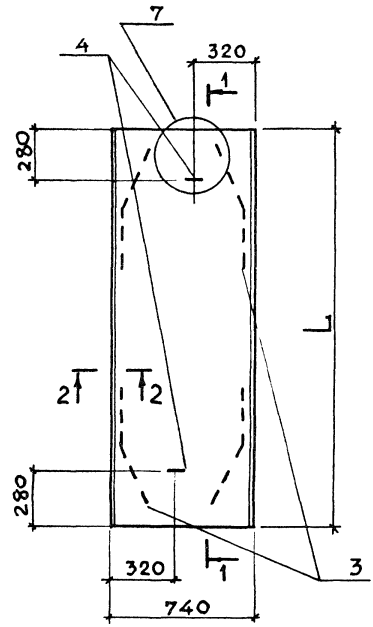

1 — 1
для плит ПТ

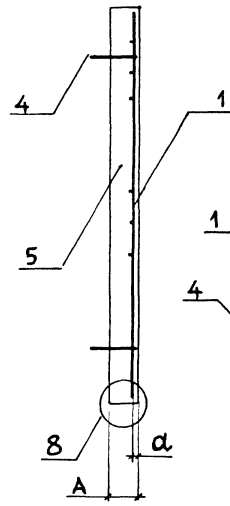

1 — 1
для плит ПД

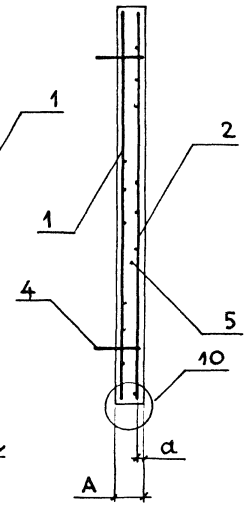

Марка плиты	L, мм	A, мм	a, мм	Масса, т
ПТ 75.210.16-9	2080	160	20	0,63
ПД 75.210.16-15			25	
ПТ 75.210.20-12; -15		200	20	0,78
ПТ 75.240.20-9	2380			0,88
ПД 75.240.20-9; -12; -15				
ПТ 75.240.25-12; -15		250		1,10

1. Спецификацию см. л. 2
2. Сечение 2-2 см. докум. -1
3. Узлы 7, 8, 10 см. докум. -19

Нач.отд	Агранович		3.006.1-8.3-1-8
Н.контр.	Чумакова		
Гл.спец	Коротецкий		
Вед.инж	Чумакова		Плита ПТ 75.210.16-; ПТ 75.210.20-; ПТ 75.240.25-; ПД 75.210.16-; ПД 75.240.20-
Провер.	Чумакова		
Разраб.	Фомичев		
Рассчит	Проценко		
Рассчит	Хаинсон		

Стадия	Лист	Листов
Р	1	3

Харьковский Промстройниипроект

Инв.№ подл. | Подпись и дата | Взам.инв.№

Марка	Поз.	Наименование	Кол.	Обозначение документа
ПТ75.210.16-9	1	Сетка С2-52	1	3.006.1-8.4-1-13
	4	Петля П11	2	-54
	5	Бетон В20, м³	0,25	
ПТ75.210.20-12	1	Сетка С2-52	1	3.006.1-8.4-1-13
	4	Петля П12	2	-54
	5	Бетон В15, м³	0,31	
ПТ75.210.20-15	4	Петля П-12	2	3.006.1-8.4-1-54
	5	Бетон В20, м³	0,31	
	1	Сетка С2-53	1	3.006.1-8.4-1-13
ПТ75.240.20-9	1	Сетка С2-60	1	-15
	4	Петля П12	2	-54
	5	Бетон В15, м³	0,35	
ПТ75.240.25-12	1	Сетка С2-60	1	3.006.1-8.4-1-15
	4	Петля П13	2	-54
	5	Бетон В15, м³	0,44	
ПТ75.240.25-15	4	Петля П13	2	3.006.1-8.4-1-54
	5	Бетон В20, м³	0,44	
	1	Сетка С2-59	1	3.006.1-8.4-1-15
ПД75.210.16-15	1	Сетка С2-53	1	-13
	2	С2-56	1	-12
	3	Каркас Кр6	4	-49
	4	Петля П11	2	-54
	5	Бетон В15, м³	0,25	
ПД75.240.20-9	1	Сетка С2-63	1	3.006.1-8.4-1-14
	2	С2-65	1	-14
	3	Каркас Кр7	4	-49
	4	Петля П12	2	-54
	5	Бетон В15, м³	0,35	

Инв. № подл. | Подпись и дата | Взам. инв. №

Марка	Поз.	Наименование	Кол.	Обозначение документа
ПД 75.240.20-12		Поз. 2,3,4,5 см.		
		ПД 75.240.20-9		
	1	Сетка С2-60	1	3.006.1-8.4-1-15
ПД 75.240.20-15		Поз. 2,3,4,5 см.		
		ПД 75.240.20-9		
	1	Сетка С2-59	1	3.006.1-8.4-1-15

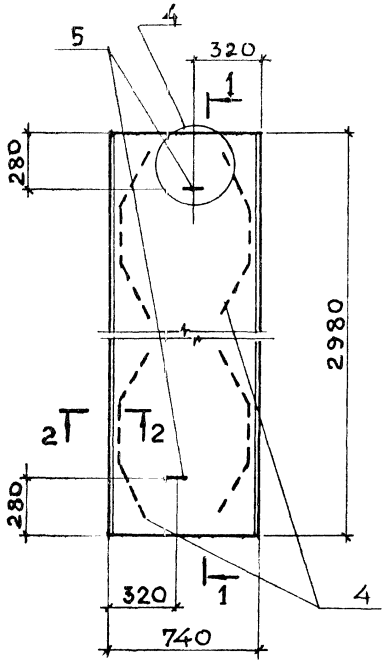

1 — 1
для плит ПТ

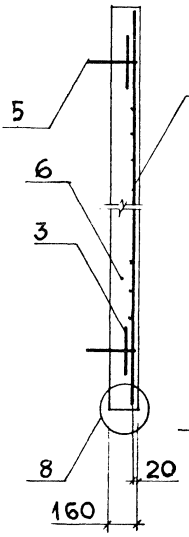

1 — 1
для плит ПД

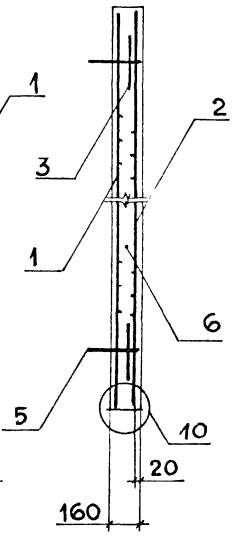

2 — 2

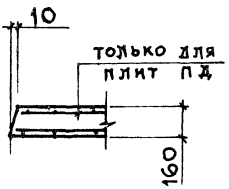

Марка плиты	Масса, т
ПТ 75.300.16 -1,5; -3	0,88
ПД 75.300.16 -1,5; -3	

1. Спецификацию см. л. 2
2. Узлы 4, 8, 10 см. докум. -19

Нач.отд.	Агранович		
Н.контр.	Чумакова		
Гл.спец.	Коротецкий		
Вед.инж.	Чумакова		
Провер.	Чумакова		
Разраб.	Фомичев		
Рассчит.	Проценко		
Рассчит.	Хаинсон		

3.006.1-8.3-1-9

Плита
ПТ 75.300.16-;
ПД 75.300.16-

Стадия	Лист	Листов
Р	1	2

Харьковский Промстройниипроект

Инв.№ подл. | Подпись и дата | Взам. инв.№

Марка	Поз.	Наименование	Кол.	Обозначение документа
ПТ 75.300.16-1,5	1	Сетка С2-66	1	3.006.1-8.4-1-16
	3	С4-2	2	-40
	5	Петля П11	2	-54
	6	Бетон В15, м³	0,35	
ПТ 75.300.16-3		Поз. 3,5 см. ПТ 75.300.16-1,5		
	1	Сетка С2-67	1	3.006.1-8.4-1-18
	6	Бетон В20, м³	0,35	
ПД 75.300.16-1,5	1	Сетка С2-72	1	3.006.1-8.4-1-17
	2	С2-76	1	-18
	3	С4-2	2	-40
	4	Каркас Кр8	4	-50
	5	Петля П11	2	-54
	6	Бетон В15, м³	0,35	
ПД 75.300.16-3		Поз. 2, 3, 4, 5, 6 см.		
		ПД 75.300.16-1,5		
	1	Сетка С2-73	1	3.006-8.4-1-18

Инв. № подл. | Подпись и дата | Взам. инв. №

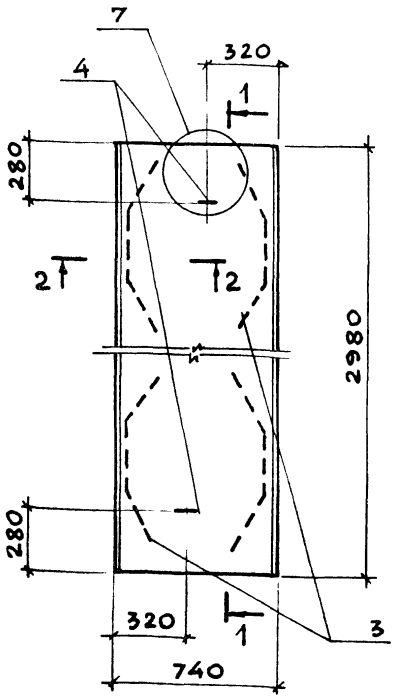

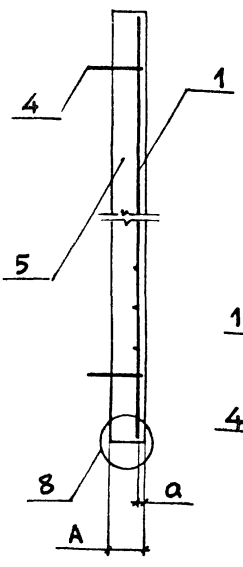

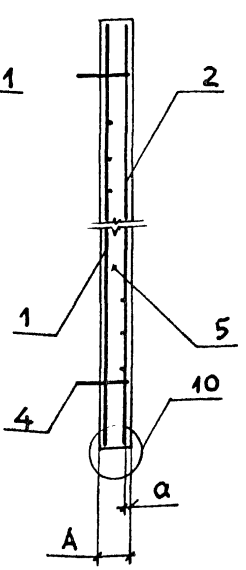

Марка плиты	А, мм	а, мм	Масса, т
ПТ 75.300.20-6	200	20	1,10
ПД 75.300.20-6; -9; -12			
ПТ 75.300.25-9; -12; -15	250	25	1,38
ПД 75.300.25-1			

1. Спецификацию см. л. 2
2. Сечение 2-2 см. докум. -1
3. Узлы 7, 8, 10 см. докум. -19

Нач.отд	Агранович		3.006.1-8.3-1-10
Н.контр.	Чумакова		
Гл.спец.	Коротецкий		
Вед.инж	Чумакова		
Провер.	Чумакова		
Разраб.	Фомичев		Плита ПТ 75.300.20-; ПТ 75.300.25-; ПД 75.300.20-; ПД 75.300.25-
Рассчит	Проценко		
Рассчит	Хаинсон		

Стадия	Лист	Листов
Р	1	2

Харьковский Промстройниипроект

Инв.№ подл. | Подпись и дата | Взам.инв.№

Марка	Поз.	Наименование	Кол.	Обозначение документа
ПТ75.300.20-6	1	Сетка С2-68	1	3.006.1-8.4-1-16
	4	Петля П12	2	-54
	5	Бетон В15, м³	0,44	
ПТ75.300.25-9	1	Сетка С2-69	1	3.006.1-8.4-1-16
	4	Петля П13	2	-54
	5	Бетон В15, м³	0,55	
ПТ75.300.25-12		Поз. 4 см. ПТ75.300.25-9		
	1	Сетка С2-70	1	3.006.1-8.4-1-16
	5	Бетон В20, м³	0,55	
ПТ75.300.25-15		Поз. 4 см. ПТ75.300.25-9		
	1	Сетка С2-71	1	3.006.1-8.4-1-17
	5	Бетон В25, м³	0,55	
ПД75.300.20-6	1	Сетка С2-74	1	3.006.1-8.4-1-17
	2	С2-76	1	-18
	3	Каркас Кр9	4	-50
	4	Петля П12	2	-54
	5	Бетон В15, м³	0,44	
ПД75.300.20-9		Поз. 2,3,4,5 см.		
		ПД75.300.20-6		
	1	Сетка С2-68	1	3.006.1-8.4-1-39
ПД75.300.20-12		Поз. 2,3,4,5 см.		
		ПД75.300.20-6		
	1	Сетка С2-75	1	3.006.1-8.4-1-17
ПД75.300.25-15	1	Сетка С2-68	1	-16
	2	С2-76	2	-18
	3	Каркас Кр10	4	-50
	4	Петля П13	2	-54
	5	Бетон В15, м³	0,55	

Инв. № подл. | Подпись и дата | Взам. инв. №

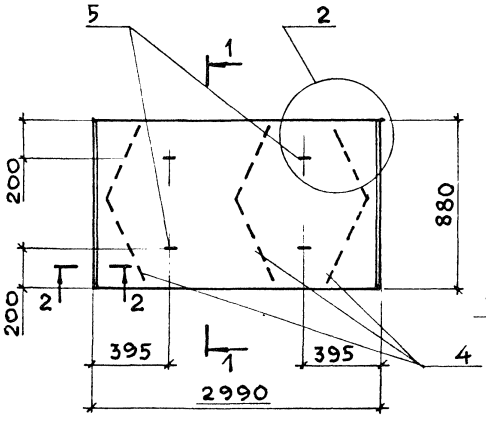

1 — 1
для плит ПТ

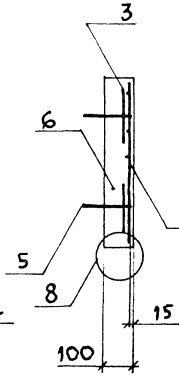

1 — 1
для плит ПД

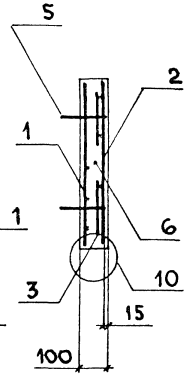

2 — 2

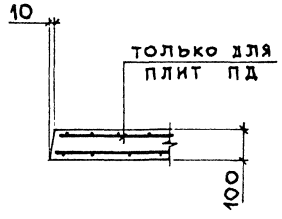

Марка плиты	Масса, т
ПТ 300.90.10-1,5; -3; -6;	0,66
ПТ 300.90.10-9; -15	
ПД 300.90.10-1,5; -3; -6;	
ПД 300.90.10-9; -15	

1. Спецификацию см. л. 2, 3
2. Узлы 2, 8, 10 см. Докум. -19

Нач.отд.	Агранович		
Н.контр.	Чумакова		
Гл.спец.	Коротецкий		
Вед.инж	Чумакова		
Провер.	Чумакова		
Разраб.	Фомичев		
Рассчит	Проценко		
Рассчит	Хаинсон		

3.006.1-8.3-1-11

Плита
ПТ300.90.10-; ПД300.90.10-

Стадия	Лист	Листов
Р	1	3

Харьковский Промстройниипроект

Взам. инв. №

Подпись и дата

Инв. № подл.

Марка	Поз.	Наименование	Кол.	Обозначение документа
ПТ300.90.10-1,5	1	Сетка С3-1	1	3.006.1-8.4-1-19
	3	С4-1	4	-40
	5	Петля П6	4	-53
	6	Бетон В15, м³	0,26	
ПТ300.90.10-3		Поз. 3, 5, 6 см.		
		ПТ300.90.10-1,5		
	1	Сетка С3-2	1	3.006.1-8.4-1-19
ПТ300.90.10-6		Поз. 3, 5, 6 см.		
		ПТ300.90.10-1,5		
	1	Сетка С3-3	1	3.006.1-8.4-1-20
ПТ300.90.10-9		Поз. 3, 5, 6 см.		
		ПТ300.90.10-1,5		
	1	Сетка С3-4	1	3.006.1-8.4-1-20
ПТ300.90.10-15		Поз. 3, 5, 6 см.		
		ПТ300.90.10-1,5		
	1	Сетка С3-5	1	3.006.1-8.4-1-20
ПД300.90.10-1,5	1	Сетка С3-1	1	-19
	2	С3-7	1	-32
	3	С4-1	4	-40
	4	Каркас Кр1	3	-47
	5	Петля П6	4	-53
	6	Бетон В15, м³	0,26	
ПД300.90.10-3		Поз. 2, 3, 4, 5, 6 см.		
		ПД300.90.10-1,5		
	1	Сетка С3-2	1	3.006.1-8.4-1-19
ПД300.90.10-6		Поз. 2, 3, 4, 5, 6 см.		
		ПД300.90.10-1,5		
	1	Сетка С3-3	1	3.006.1-8.4-1-20

Инв.№ подл. | Подпись и дата | Взам. инв.№

Марка	Поз.	Наименование	Кол	Обозначение документа
ПД300.90.10-9		Поз. 2, 3, 4, 5, 6 см.		
		ПД 300.90.10-1,5		
	1	Сетка С3-6	1	3.006.1-8.4-1-19
ПД300.90.10-15		Поз. 2, 3, 4, 5, 6 см.		
		ПД 300.90.10-1,5		
	1	Сетка С3-5	1	3.006.1-8.4-1-20

Инв. № подл. | Подпись и дата | Взам. инв. №

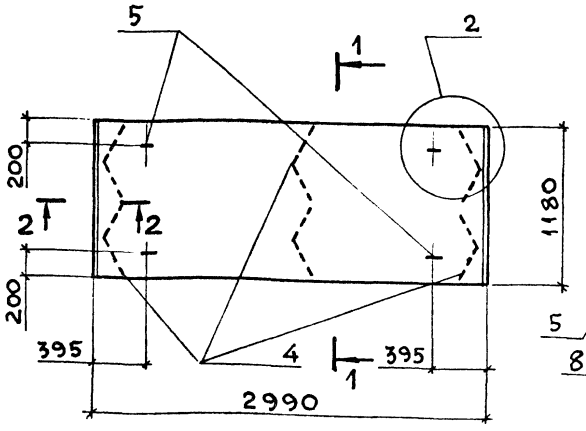

1 — 1
для плит ПТ

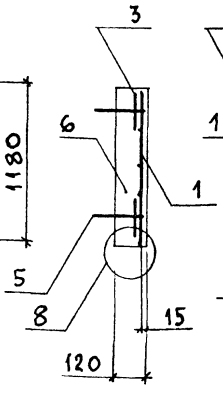

1 — 1
для плит ПД

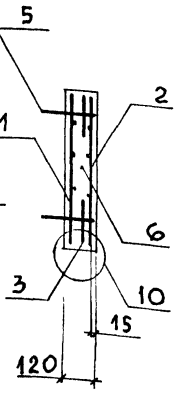

2 — 2

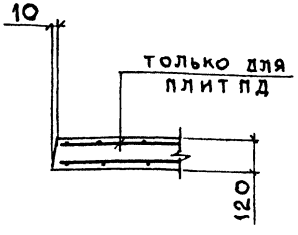

Марка плиты	Масса, т
ПТ300.120.12-1,5; -3; -6;	1,05
ПТ300.120.12-9; -12; -15	
ПД300.120.12-1,5; -3; -6;	
ПД300.120.12-9; -12; -15	

1. Спецификацию см. л. 2,3
2. Узлы 2, 8, 10 см. докум. -19

Нач.отд	Агранович		
К.контр.	Чумакова		
Гл.спец.	Коротецкий		
Вед.инж	Чумакова		
Провер.	Чумакова		
Разраб	Фомичев		
Рассчит	Проценко		
Рассчит.	Хаинсон		

3.006.1-8.3-1-12

Плита
ПТ300.120.12-; ПД300.120.12-

Стадия	Лист	Листов
Р	1	3

Харьковский Промстройниипроект

Инв.№ подл. | Подпись и дата | Взам.инв.№

Марка	Поз.	Наименование	Кол.	Обозначение документа
ПТ300.120.12-1,5	1	Сетка С3-8	1	3.006.1-8.4-1-22
	3	С4-1	4	-40
	5	Петля П9	4	-54
	6	Бетон В15, м³	0,42	
ПТ300.120.12-3		Поз. 3, 5, 6 см.		
		ПТ300.120.12-1,5		
	1	Сетка С3-9	1	3.006.1-8.4-1-21
ПТ300.120.12-6		Поз. 3, 5, 6 см.		
		ПТ300.120.12-1,5		
	1	Сетка С3-10	1	3.006.1-8.4-1-21
ПТ300.120.12-9		Поз. 3, 5, 6 см.		
		ПТ300.120.12-1,5		
	1	Сетка С3-11	1	3.006.1-8.4-1-21
ПТ300.120.12-12		Поз. 3, 5, 6 см.		
		ПТ300.120.12-1,5		
	1	Сетка С3-12	1	3.006.1-8.4-1-21
ПТ300.120.12-15		Поз. 3, 5 см. ПТ300.120.12-1,5		
	1	Сетка С3-12	1	3.006.1-8.4-1-21
	6	Бетон В20, м³	0,42	
ПД300.120.12-1,5	1	Сетка С3-13	1	3.006.1-8.4-1-22
	2	С3-17	1	-32
	3	С4-1	4	-40
	4	Каркас Кр2	6	-47
	5	Петля П9	4	-54
	6	Бетон В15, м³	0,42	
ПД300.120.12-3		Поз. 2, 3, 4, 5, 6 см.		
		ПД300.120.12-1,5		
	1	Сетка С3-14	1	3.006.1-8.4-1-21

Инв. № подл. | Подпись и дата | Взам. инв. №

Марка	Поз.	Наименование	Кол.	Обозначение документа
ПД300.120.12-6		Поз. 2, 3, 4, 5, 6 см.		
		ПД 300.120.12-1,5		
	1	Сетка С3-15	1	3.006.1-8.4-1-22
ПД300.120.12-9		Поз. 2, 3, 4, 5, 6 см.		
		ПД 300.120.12-1,5		
	1	Сетка С3-16	1	3.006.1-8.4-1-22
ПД300.120.12-12		Поз. 2, 3, 4, 5, 6 см.		
		ПД 300.120.12-1,5		
	1	Сетка С3-11	1	3.006.1-8.4-1-21
ПД300.120.12-15		Поз. 2, 3, 4, 5, 6 см.		
		ПД300.120.12-1,5		
	1	Сетка С3-12	1	3.006.1-8.4-1-21

Инв. № подл. | Подпись и дата | Взам. инв. №

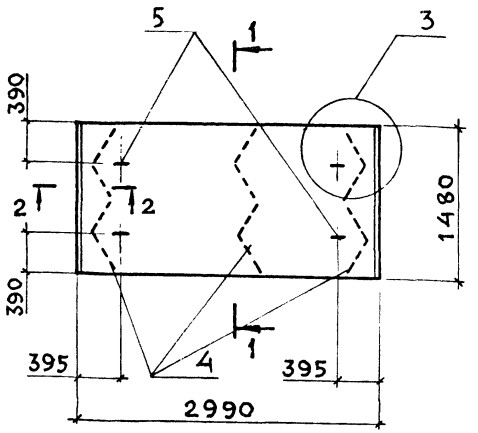

1 — 1
для плит ПТ

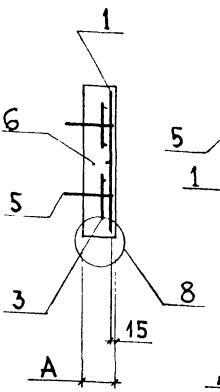

1 — 1
для плит ПД

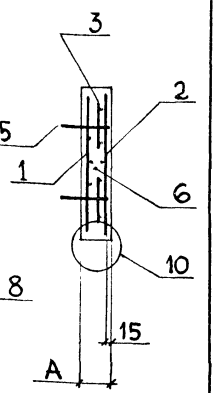

2 — 2

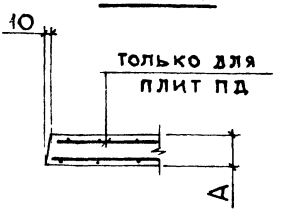

Марка плиты	А, мм	Масса, т
ПТ300.150.12-1,5;-3;-6	120	1,33
ПД300.150.12-1,5;-3;-6;		
ПД300.150.12-12;-15		
ПТ300.150.14-9;-12;-15	140	1,55

1. Спецификацию см. лист 2,3
2. Узлы 3, 8, 10 см. докум. -19

Нач.отд	Агранович	
Н.контр.	Чумакова	
Гл.спец.	Коротецкий	
Вед.инж	Чумакова	
Провер.	Чумакова	
Разраб	Фомичев	
Рассчит	Проценко	
Рассчит	Хаинсон	

3.006.1-8.3-1-13

Плита
ПТ300.150.12-; ПТ300.150.14-;
ПД300.150.12-; ПД300.150.14-

Стадия	Лист	Листов
Р	1	3

Харьковский Промстройниипроект

Марка	Поз	Наименование	Кол.	Обозначение документа
ПТ300.150.12-1,5	1	Сетка С3-18	1	3.006.1-8.4-1-23
	3	С4-1	4	-40
	5	Петля П9	4	-54
	6	Бетон В15, м³	0,53	
ПТ300.150.12-3		Поз. 3, 5, 6 см.		
		ПТ300.150.12-1,5		
	1	Сетка С3-19	1	3.006.1-8.4-1-24
ПТ300.150.12-6		Поз. 3, 5, 6 см.		
		ПТ300.150.12-1,5		
	1	Сетка С3-20	1	3.006.1-8.4-1-23
ПТ300.150.14-9	1	Сетка С3-21	1	-24
	3	С4-2	4	-40
	5	Петля П10	4	-54
	6	Бетон В15, м³	0,62	
ПТ300.150.14-12		Поз.3,5 см.ПТ300.150.14-9		
	6	Бетон В20, м³	0,62	
	1	Сетка С3-21	1	3.006.1-8.4-1-23
ПТ300.150.14-15		Поз. 1, 3, 5 см.		
		ПТ300.150.14-12		
	6	Бетон В20, м³	0,62	
ПД300.150.12-1,5	1	Сетка С3-23	1	3.006.1-8.4-1-25
	2	С3-28	1	-32
	3	С4-1	4	-40
	4	Каркас Кр3	6	-48
	5	Петля П9	4	-54
	6	Бетон В15, м³	0,53	

Инв.№ подл. | Подпись и дата | Взам.инв.№

Марка	Поз.	Наименование	Кол.	Обозначение документа
ПД300.150.12-3		Поз. 2, 3, 4, 5, 6 см.		
		ПД 300.150.12-1,5		
	1	Сетка С3-24	1	3.006.1-8.4-1-25
ПД300.150.12-6		Поз. 2, 3, 4, 5, 6 см.		
		ПД 300.150.12-1,5		
	1	Сетка С3-25	1	3.006.1-8.4-1-24
ПД300.150.12-12		Поз. 2, 3, 4, 5, 6 см.		
		ПД 300.150.12-1,5		
	1	Сетка С3-26	1	3.006.1-8.4-1-25
ПД300.150.12-15		Поз. 2, 3, 4, 5, 6 см.		
		ПД 300.150.12-1,5		
	1	Сетка С3-27	1	3.006.1-8.4-1-25

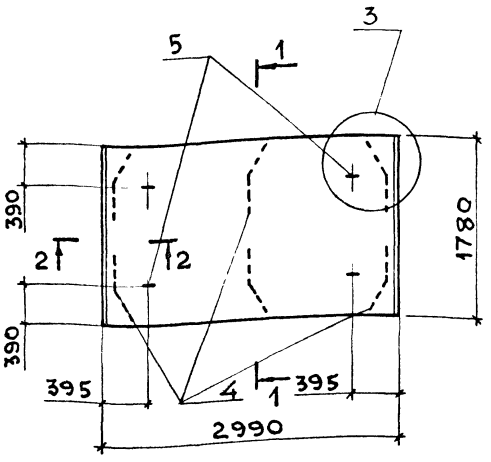

1 — 1 для плит ПТ

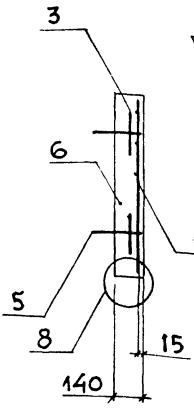

1 — 1 для плит ПД

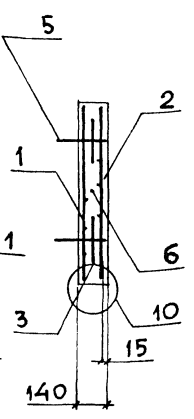

2 — 2

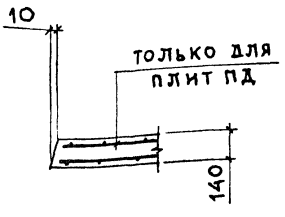

Марка плиты	Масса, т
ПТ300.180.14-1,5; -3; -6; -9	1,88
ПД300.180.14-1,5; -3; -6; -9;	
ПД300.180.14-12; -15	

1. Спецификацию см. л. 2, 3
2. Узлы 3, 8, 10 см. докум. -19

Инв. № подл. | Подпись и дата | Взам. инв. №

Нач. отд.	Агранович		
Н. контр	Чумакова		
Гл. спец.	Коротецкий		
Вед. инж.	Чумакова		
Провер.	Чумакова		
Разраб.	Фомичев		
Рассчит.	Проценко		
Рассчит.	Хаинсон		

3.006.1-8.3-1-14

Плита ПТ300.180.14-; ПД300.180.14-

Стадия	Лист	Листов
Р	1	3

Харьковский Промстройниипроект

Марка	Поз	Наименование	Кол.	Обозначение документа
ПТ300.180.14-1,5	1	Сетка С3-29	1	3.006.1-8.4-1-26
	3	С4-2	4	-40
	5	Петля П10	4	-54
	6	Бетон В15, м³	0,75	
ПТ300.180.14-3		Поз. 3, 5, 6 см.		
		ПТ 300.180.14-1,5		
	1	Сетка С3-30	1	3.006.1-8.4-1-26
ПТ300.180.14-6	1	Сетка С3-31	1	-26
	3	С4-2	4	-40
	5	Петля П-10	4	-54
	6	Бетон В20, м³	0,75	
ПТ300.180.14-9		Поз. 3, 5, 6 см.		
		ПТ 300.180.14-6		
	1	Сетка С3-32	1	3.006.1-8.4-1-27
ПД300.180.14-1,5	1	Сетка С3-33	1	-27
	2	С3-38	1	-32
	3	С4-2	4	-40
	4	Каркас Кр4	6	-48
	5	Петля П10	4	-54
	6	Бетон В15, м³	0,75	
ПД300.180.14-3		Поз. 2, 3, 4, 5, 6 см.		
		ПД 300.180.14-1,5		
	1	Сетка С3-34	1	3.006.1-8.4-1-27
ПД300.180.14-6		Поз. 2, 3, 4, 5, 6 см.		
		ПД 300.180.14-1,5		
	1	Сетка С3-35	1	3.006.1-8.4-1-28
ПД300.180.14-9		Поз. 2, 3, 4, 5, 6 см.		
		ПД 300.180.14-1,5		
	1	Сетка С3-36	1	3.006.1-8.4-1-28

Инв.№ подл. | Подпись и дата | Взам.инв.№

Марка	Поз.	Наименование	Кол	Обозначение документа
ПД300.180.14-12		Поз. 2, 3, 4, 5, 6 см.		
		ПД300.180.14-1,5		
	1	Сетка С3-32	1	3.006.1-8.4-1-27
ПД300.180.14-15		Поз. 2, 3, 4, 5, 6 см.		
		ПД300.180.14-1,5		
	1	Сетка С3-37	1	3.006.1-8.4-1-28

Инв.№ подл. | Подпись и дата | Взам.инв.№

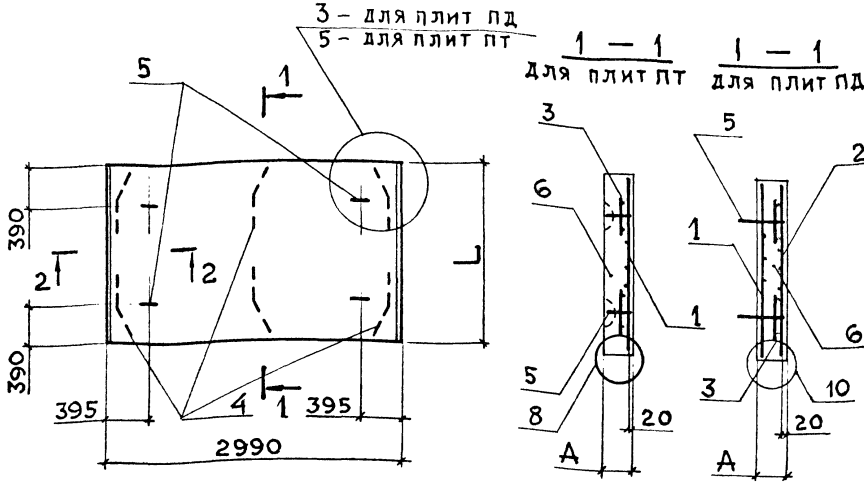

Марка плиты	L, мм	А, мм	Масса, т
ПТ300.180.16 – 12	1780	160	2,13
ПТ300.180.20 – 15		200	2,66
ПТ300.210.16 – 9	2080	160	2,50
ПД300.210.16 – 15			
ПТ300.210.20 – 12; – 15		200	3,10

1. Спецификацию см. л 2
2. Сечение 2 – 2 см. докум. – 1
3. Узлы 3, 5, 8, 10 см. докум. – 19

Нач. отд.	Агранович		
Н. контр.	Чумакова		
Гл. спец.	Коротецкий		
Вед. инж.	Чумакова		
Провер.	Чумакова		
Разраб.	Фомичев		
Рассчит.	Проценко		
Рассчит.	Хаинсон		

3.006.1 – 8.3 – 1 – 15

Плита
ПТ300.180.16-; ПТ300.180.20-;
ПТ300.210.16-; ПТ300.210.20-;
ПД300.210.16-

Стадия	Лист	Листов
Р	1	2

Харьковский Промстройниипроект

Инв. № подл. | Подпись и дата | Взам. инв. №

Марка	Поз.	Наименование	Кол.	Обозначение документа
ПТ300.180.16-12	1	Сетка С 3-32	1	3.006.1-8.4-1-27
	3	С 4-2	4	-40
	5	Петля П 16	4	-55
	6	Бетон В20, м³	0,85	
ПТ300.180.20-15	1	Сетка С 3-32	1	3.006.1-8.4-1-27
	3	С 4-2	4	-40
	5	Петля П 14	4	-55
	6	Бетон В15, м³	1,06	
ПТ300.210.16-9	1	Сетка С 3-41	1	3.006.1-8.4-1-29
	3	С 4-2	4	-40
	5	Петля П 16	4	-55
	6	Бетон В20, м³	1,00	
ПТ300.210.20-12	1	Сетка С 3-41	1	3.006.1-8.4-1-29
	3	С 4-2	4	-40
	5	Петля П 14	4	-55
	6	Бетон В15, м³	1,24	
ПТ300.210.20-15		Поз. 3, 5 см. ПТ300.210.20-12		
	1	Сетка С3-42	1	3.006.1-8.4-1-29
	6	Бетон В20, м³	1,24	
ПД300.210.16-15	1	Сетка С 3-42	1	3.006.1-8.4-1-29
	2	С 3-48	1	-32
	3	С 4-2	4	-40
	4	Каркас Кр6	6	-49
	5	Петля П 23	4	-57
	6	Бетон В15, м³	1,00	

Инв.№ подл. | Подпись и дата | Взам.инв.№

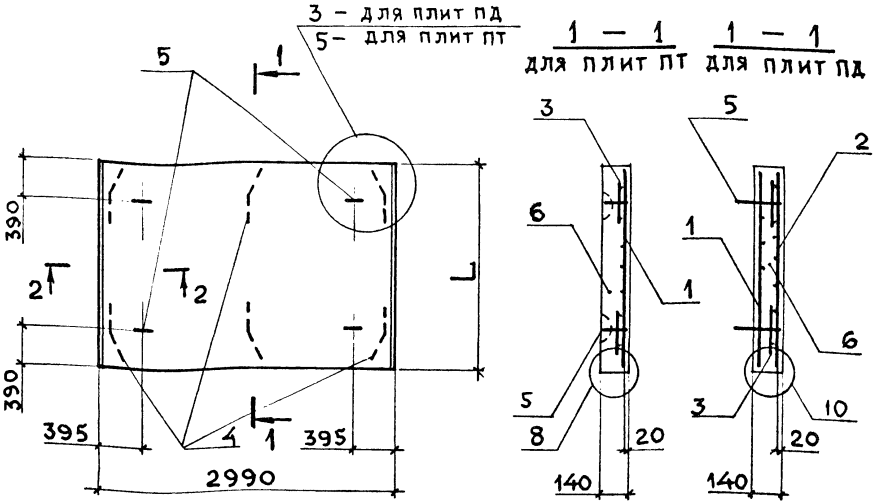

2 – 2

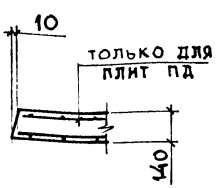

Марка плиты	L, мм	Масса, т
ПТ 300.210.14-1,5;-3;-6	2080	2,18
ПД 300.210.14-1,5;-3;-6		
ПД 300.210.14-9;-12		
ПТ 300.240.14-1,5;-3;-6	2380	2,50
ПД 300.240.14-1,5;-3;-6		

1. Спецификацию см. л. 2, 3
2. Узлы 3, 5, 8, 10 см. докум. -19

Нач.отд.	Агранович	
Н.контр.	Чумакова	
Гл. спец.	Коротецкий	
Вед. инж	Чумакова	
Провер.	Чумакова	
Разраб.	Фомичев	
Рассчит.	Проценко	
Рассчит.	Хаинсон	

3.006.1-8.3-1-16

Плита
ПТ300.210.14-; ПТ300.240.14-;
ПД300.210.14-; ПД300.240.14-

Стадия	Лист	Листов
Р	1	3

Харьковский Промстройниипроект

Инв.№ подл. | Подпись и дата | Взам.инв.№

Марка	Поз.	Наименование	Кол	Обозначение документа
ПТ300.210.14-1,5	1	Сетка С3-39	1	3.006.1-8.4-1-30
	3	С4-2	4	-40
	5	Петля П15	4	-55
	6	Бетон В15, м³	0,87	
ПТ300.210.14-3		Поз. 3,5,6 см. ПТ300.210.14-1,5		
	1	Сетка С3-40	1	3.006.1-8.4-1-29
ПТ300.210.14-6		Поз. 3,5,6 см. ПТ300.210.14-1,5		
	1	Сетка С3-41	1	3.006.1-8.4-1-29
ПТ300.240.14-1,5	1	Сетка С3-49	1	-33
	3	С4-2	4	-40
	5	Петля П15	4	-55
	6	Бетон В15, м³	1,00	
ПТ300.240.14-3		Поз. 3,5,6 см. ПТ300.240.14-1,5		
	1	Сетка С3-50	1	3.006.1-8.4-1-33
ПТ300.240.14-6		Поз. 3,5 см. ПТ300.240.14-1,5		
	1	Сетка С3-51	1	3.006.1-8.4-1-34
	6	Бетон В20, м³	1,00	
ПД300.210.14-1,5	1	Сетка С3-43	1	3.006.1-8.4-1-30
	2	С3-47	1	-32
	3	С4-2	4	-40
	4	Каркас Кр5	6	-49
	5	Петля П22	4	-57
	6	Бетон В15, м³	0,87	
ПД300.210.14-3		Поз. 2,3,4,5,6 см. ПД300.210.14-1,5		
	1	Сетка С3-44	1	3.006.1-8.4-1-30
ПД300.210.14-6		Поз. 2,3,4,5,6 см. ПД300.210.14-1,5		
	1	Сетка С3-45	1	3.006.1-8.4-1-31

Взам. инв. №

Подпись и дата

Инв. № подл.

Марка	Поз.	Наименование	Кол.	Обозначение документа
ПД300.210.14-9		Поз. 2,3,4,5,6 см.		
		ПД 300.210.14-1,5		
	1	Сетка С3-46	1	3.006.1-8.4-1-31
ПД300.210.14-12		Поз. 2,3,4,5,6 см.		
		ПД 300.210.14-1,5		
	1	Сетка С3-42	1	3.006.1-8.4-1-25
ПД300.240.14-1,5	1	Сетка С3-53	1	-35
	2	С3-57	1	-39
	3	С4-2	4	-40
	4	Каркас Кр5	6	-49
	5	Петля П22	4	-57
	6	Бетон В15, м³	1,00	
ПД300.240.14-3		Поз. 2,3,4,5,6 см.		
		ПД 300.240.14-1,5		
	1	Сетка С3-54	1	3.006.1-8.4-1-35
ПД300.240.14-6		Поз. 2,3,4,5,6 см		
		ПД300.240.14-1,5		
	1	Сетка С3-52	1	3.006.1-8.4-1-34

Инв.№ подл. | Подпись и дата | Взам. инв.№

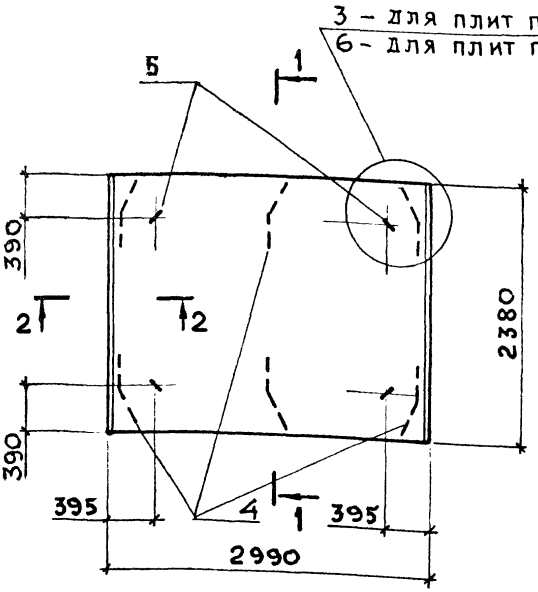

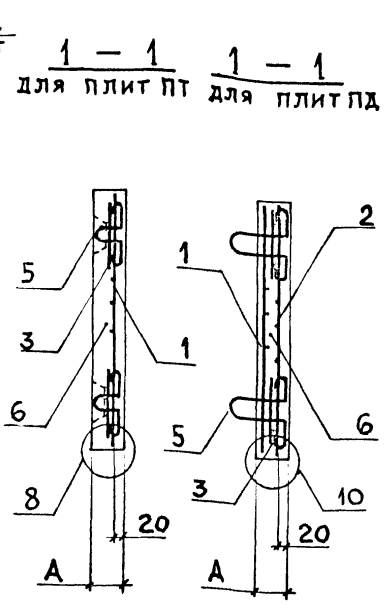

Марка плиты	А, мм	Масса, т
ПТ 300.240.20-9	200	3,55
ПД 300.240.20-9; -12; -15		
ПТ 300.240.25-12; -15	250	4,45

1. Спецификацию см. л. 2
2. Сечение 2 – 2 см. докум. – 1
3. Узлы 3, 6, 8, 10 см. докум. – 19

Нач. отд.	Агранович		
Н. контр.	Чумакова		
Гл. спец.	Коротецкий		
Вед. инж.	Чумакова		
Провер.	Чумакова		
Разраб.	Фомичев		
Рассчит.	Проценко		
Рассчит.	Хаинсон		

3.006.1-8.3-1-17

Плита ПТ 300.240.20-; ПТ 300.240.25; ПД 300.240.20-

Стадия	Лист	Листов
Р	1	2

Харьковский Промстройниипроект

Инв. № подл. | Подпись и дата | Взам. инв. №

Марка	Поз.	Наименование	Кол.	Обозначение документа
ПТ300.240.20-9	1	Сетка С3-52	1	3.006.1-8.4-1-34
	3	С4-2	4	-40
	5	Петля П18	4	-56
	6	Бетон В15, м³	1,42	
ПТ300.240.25-12	1	Сетка С3-52	1	3.006.1-8.4-1-34
	3	С4-2	4	-40
	5	Петля П19	4	-56
	6	Бетон В15, м³	1,78	
ПТ300.240.25-15		Поз.3,5 см. ПТ300.240.25-12		
	6	Бетон В25, м³	1,78	
	1	Сетка С3-51	1	3.006.1-8.4-1-34
ПД300.240.20-9	1	Сетка С3-55	1	-35
	2	С3-58	1	-39
	3	С4-2	4	-40
	4	Каркас Кр7	6	-49
	5	Петля П25	4	-58
	6	Бетон В15, м³	1,42	
ПД300.240.20-12		Поз. 2, 3, 4, 5, 6 см.		
		ПД300.240.20-9		
	1	Сетка С3-56	1	3.006.1-8.4-1-34
ПД300.240.20-15		Поз. 2, 3, 4, 5, 6 см.		
		ПД300.240.20-9		
	1	Сетка С3-51	1	3.006.1-8.4-1-34

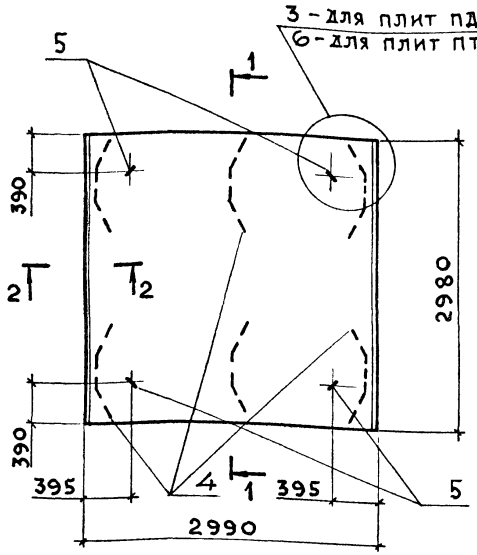

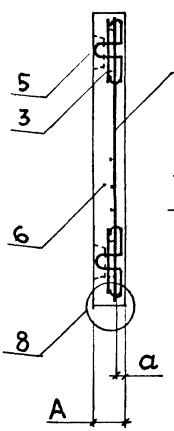

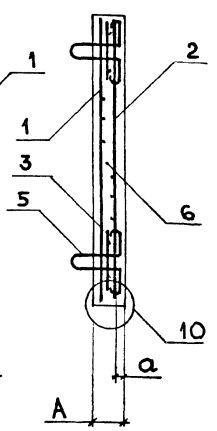

Марка плиты	A, мм	a, мм	Масса, т
ПТ300.300.16-1,5; -3	160	20	3,58
ПД300.300.16-1,5; -3			
ПТ300.300.20-6	200		4,45
ПД300.300.20-6; -9; -12			
ПТ300.300.25-9; -12; -15	250	25	5,58
ПД300.300.25-15			

1. Спецификацию см. листы 2, 3
2. Сечение 2-2 см. докум. -1
3. Узлы 3, 6, 8, 10 см. докум. -19

Нач.отд.	Агранович		
Н.контр.	Чумакова		
Гл.спец.	Коротецкий		
Вед.инж	Чумакова		
Провер.	Чумакова		
Разраб.	Фомичев		
Рассчит	Проценко		
Рассчит	Хаинсон		

3.006.1-8.3-1-18

Плита
ПТ300.300.16-; ПТ300.300.20-; ПТ300.300.25-;
ПД300.300.16-; ПД300.300.20-; ПД300.300.25-

Стадия	Лист	Листов
Р	1	3

Харьковский Промстройниипроект

Инв. № подл. | Подпись и дата | Взам. инв. №

Марка	Поз.	Наименование	Кол.	Обозначение документа
ПТ300.300.16-1,5	1	Сетка С3-59	1	3.006.1-8.4-1-36
	3	С4-2	4	-40
	5	Петля П17	4	-56
	6	Бетон В15, м³	1,43	
ПТ300.300.16-3		Поз. 3,5 см. ПТ300.300.16-1,5		
	1	Сетка С3-60	1	3.006.1-8.4-1-37
	6	Бетон В20, м³	1,43	
ПТ300.300.20-6	1	Сетка С3-61	1	3.006.1-8.4-1-36
	3	С4-2	4	-40
	5	Петля П18	4	-56
	6	Бетон В15, м³	1,78	
ПТ300.300.25-9	1	Сетка С3-61	1	3.006.1-8.4-1-36
	3	С4-2	4	-40
	5	Петля П20	4	-56
	6	Бетон В20, м³	2,23	
ПТ300.300.25-12		Поз.3,5,6 см. ПТ300.300.25-9		
	1	Сетка С3-62	1	3.006.1-8.4-1-38
ПТ300.300.25-15		Поз. 3,5 см. ПТ300.300.25-9		
	1	Сетка С3-63	1	3.006.1-8.4-1-37
	6	Бетон В25, м³	2,23	
ПД300.300.16-1,5	1	Сетка С3-64	1	3.006.1-8.4-1-38
	2	С3-67	1	-39
	3	С4-2	4	-40
	4	Каркас Кр8	6	-50
	5	Петля П24	4	-58
	6	Бетон В15, м³	1,43	
ПД300.300.16-3		Поз. 2,3,4,5,6 см.		
		ПД 300.300.16-1,5		
	1	Сетка С3-65	1	3.006.1-8.4-1-37

Инв.№ подл. | Подпись и дата | Взам.инв.№

Марка	Поз.	Наименование	Кол.	Обозначение документа
ПД300.300.20-6	1	Сетка С3-66	1	3.006.1-8.4-1-38
	2	С3-68	1	-39
	3	С4-2	4	-40
	4	Каркас Кр9	6	-50
	5	Петля П25	4	-58
	6	Бетон В15, м³	1,78	
ПД300.300.20-9		Поз. 2,3,4,5,6 см.		
		ПД300.300.20-6		
	1	Сетка С3-61	1	3.006.1-8.4-1-36
ПД300.300.20-12		Поз. 2,3,4,5,6 см.		
		ПД300.300.20-6		
	1	Сетка С3-62	1	3.006.1-8.4-1-38
ПД300.300.25-15	1	Сетка С3-61	1	-36
	2	С3-67	1	-39
	3	С4-2	4	-40
	4	Каркас Кр10	6	-50
	5	Петля П26	4	-58
	6	Бетон В15, м³	2,23	

Инв.№ подл. | Подпись и дата | Взам.инв.№

1

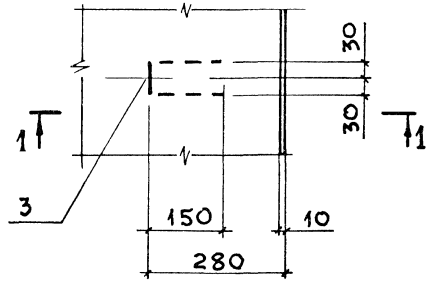

1 — 1
(для плит ПТ)

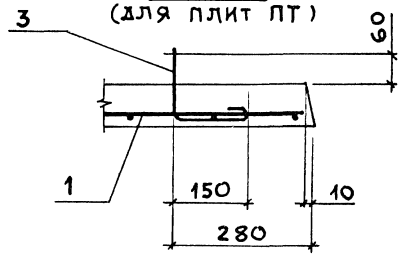

1 — 1
(для плит ПД)

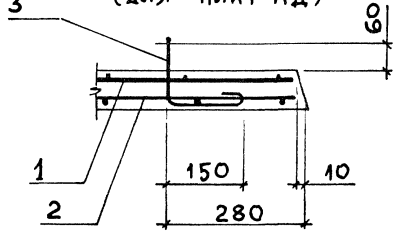

Нач.отд	Агранович		3.006.1-8.3-1-19
Н.контр.	Чумакова		
Гл.спец.	Коротецкий		
Вед.инж	Чумакова		Узел 1...10
Провер.	Чумакова		
Разраб.	Фомичев		
Рассчит	Проценко		

Стадия	Лист	Листов
Р	1	6

Харьковский Промстройниипроект

Инв.№ подл. | Подпись и дата | Взам. инв.№


2
3
4

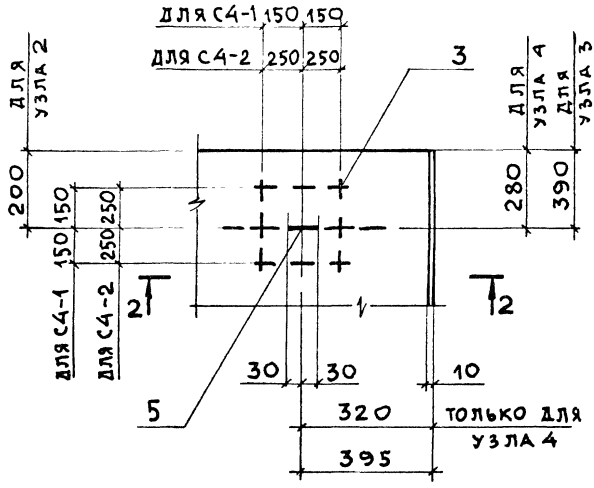
ДЛЯ С4-1 150 150
ДЛЯ С4-2 250 250
3
ДЛЯ УЗЛА 2
ДЛЯ УЗЛА 4
ДЛЯ УЗЛА 3
200
280
390
150 150
250 250
ДЛЯ С4-1
ДЛЯ С4-2
2
2
5
30 30 10
320
395
ТОЛЬКО ДЛЯ УЗЛА 4

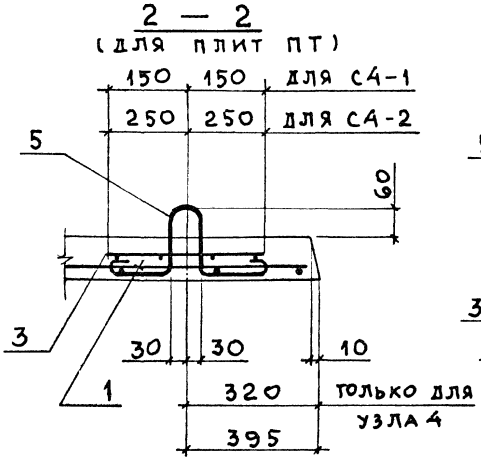
2 — 2
(ДЛЯ ПЛИТ ПТ)
150 150 ДЛЯ С4-1
250 250 ДЛЯ С4-2
5
60
3
1
30 30 10
320
395
ТОЛЬКО ДЛЯ УЗЛА 4

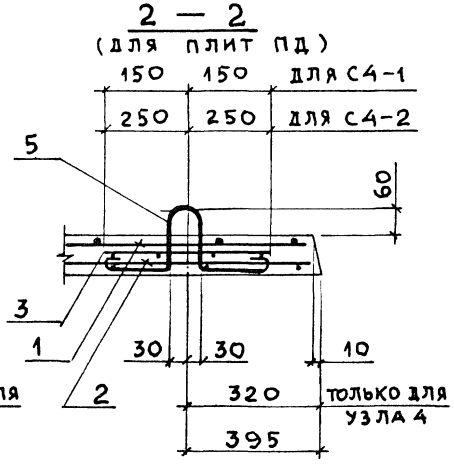
2 — 2
(ДЛЯ ПЛИТ ПД)
150 150 ДЛЯ С4-1
250 250 ДЛЯ С4-2
5
60
3
1
2
30 30 10
320
395
ТОЛЬКО ДЛЯ УЗЛА 4

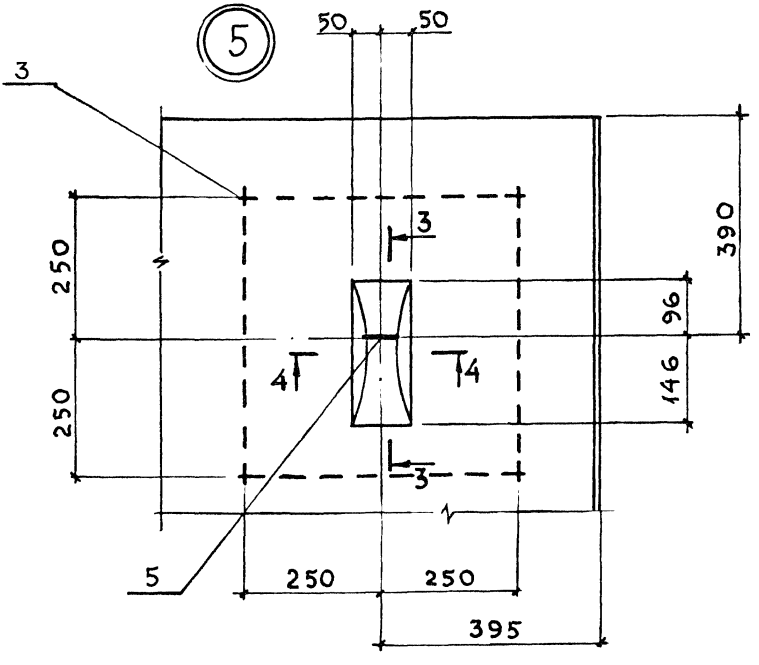

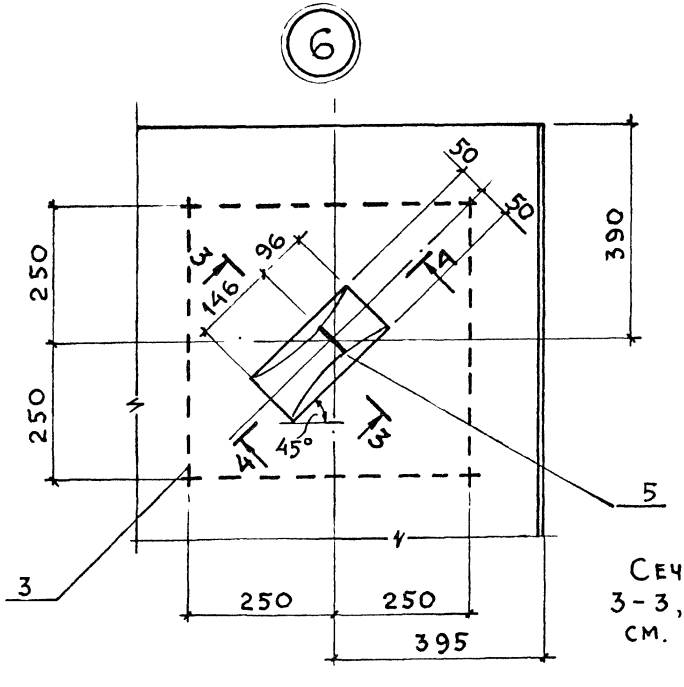

Сечения
3-3, 4-4
см. л.4

Инв.№ подл. | Подпись и дата | Взам. инв.№

3 — 3

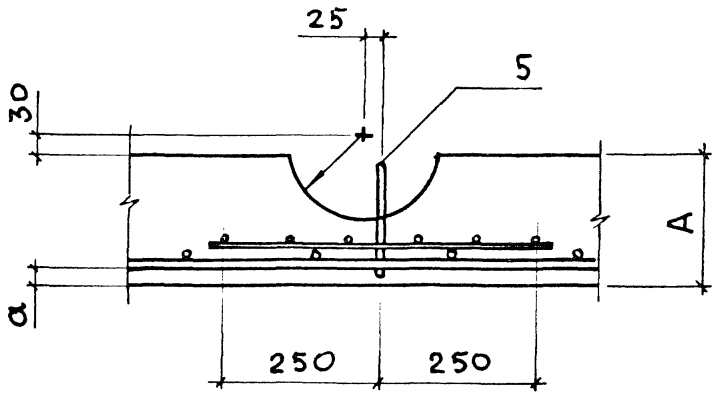

4 — 4

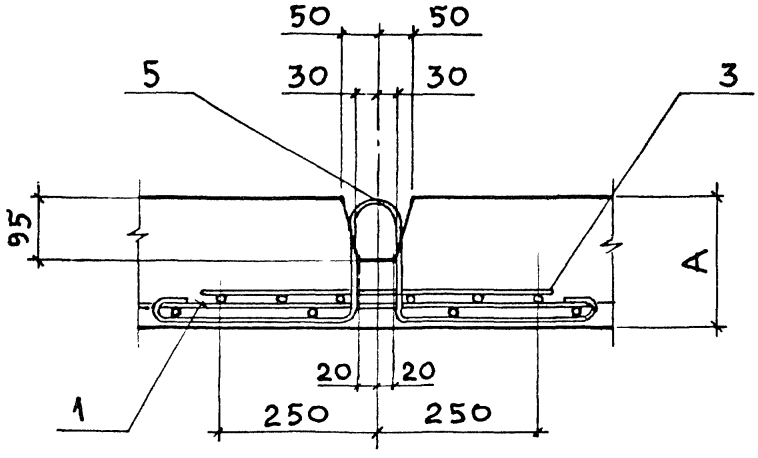

7

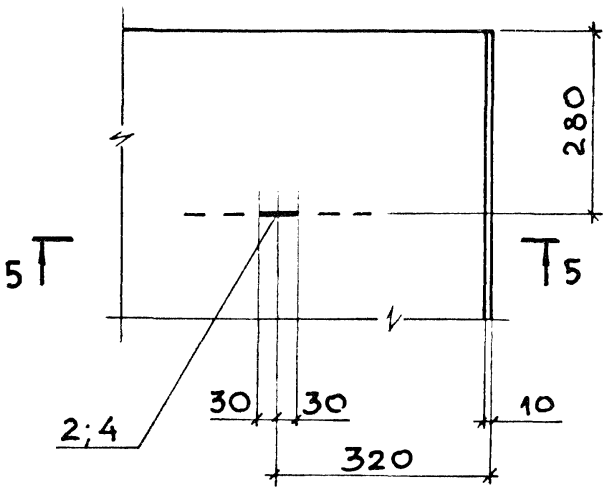

5 — 5
(для плит ПТ)

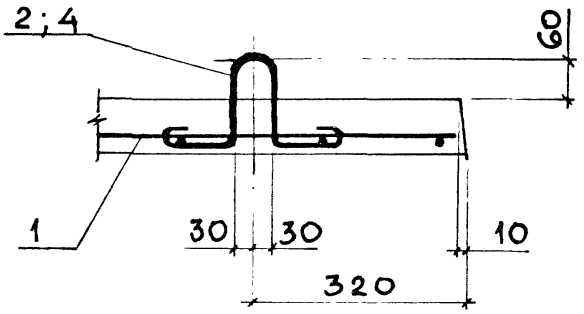

5 — 5
(для плит ПД)

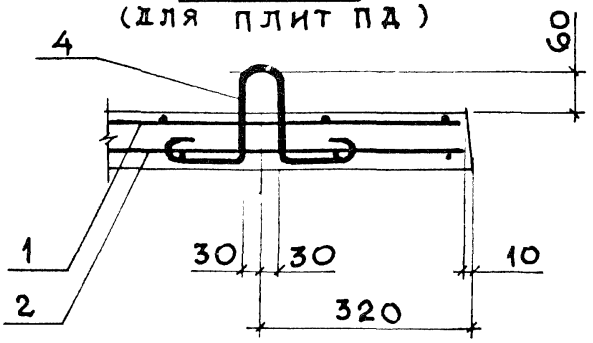

Инв.№ подл. | Подпись и дата | Взам. инв.№

8

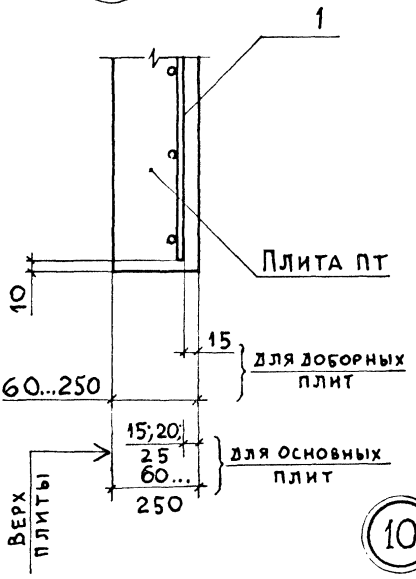

9

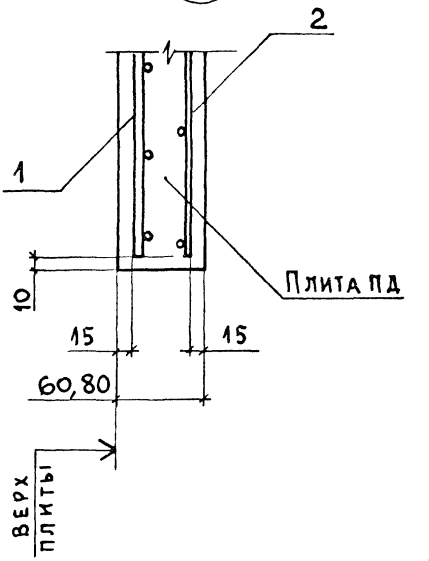

10

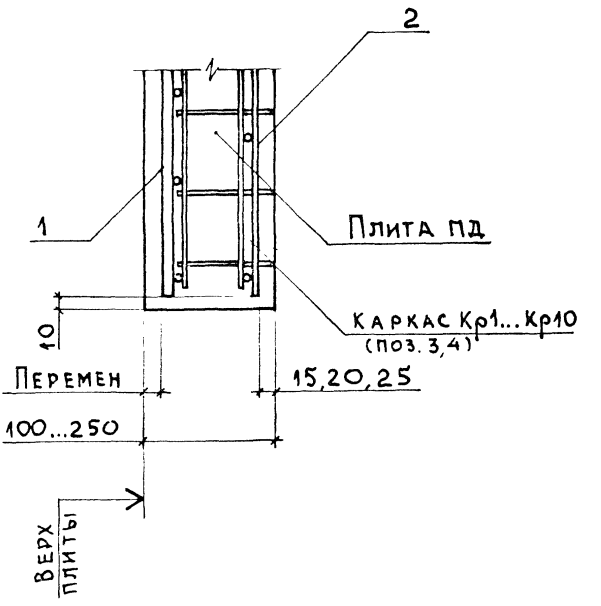

Инв. № подл. | Подпись и дата | Взам. инв. №

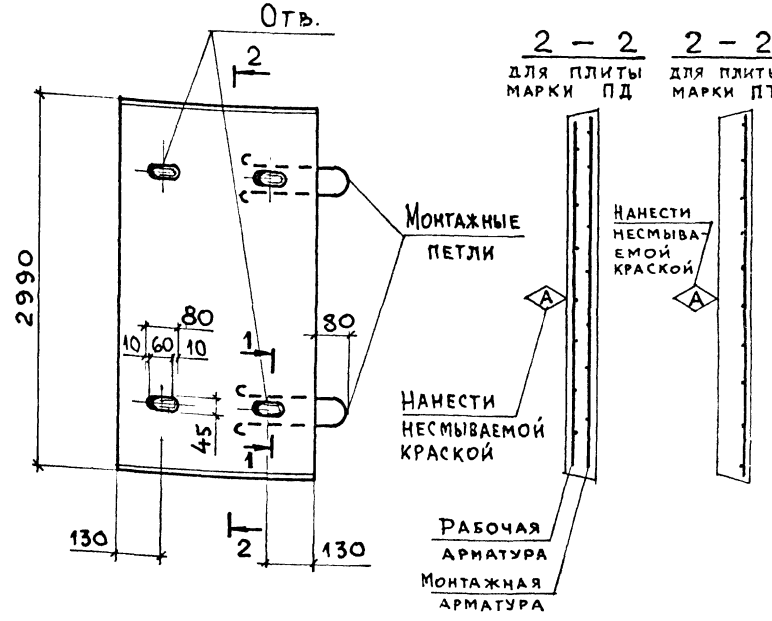

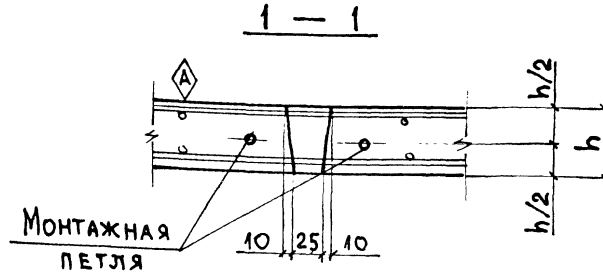

Нач. отд.	Агранович		
Н. контр.	Чумакова		
Гл. спец.	Коротецкий		
Вед. инж	Чумакова		
Провер.	Чумакова		
Разраб.	Фомичев		

3.006.1-8.3-1-20

Пример расположения отверстий и монтажных петель в плитах, бетонируемых в кассетах

Стадия	Лист	Листов
Р		1

Харьковский Промстройниипроект

Инв. № подл. | Подпись и дата | Взам. инв. №

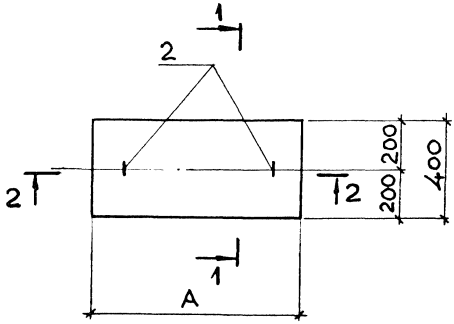

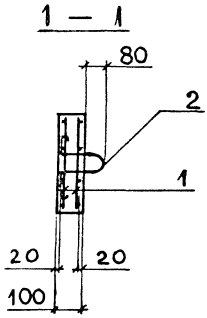

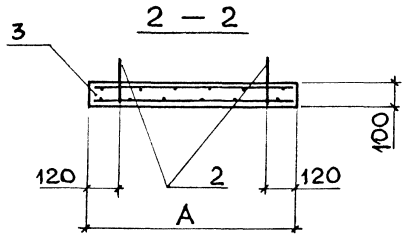

Марка плиты	А, мм	Масса, т
ПП1	550	0,06
ПП2	700	0,07
ПП3	850	0,09

Поз.	Наименование	Кол. на плиту			Обозначение документа
		ПП1	ПП2	ПП3	
1	Сетка С5-1	2			3.006.1-8.4-1-41
	С5-2		2		-41
	С5-3			2	-41
2	Петля П3	2	2	2	3.006.1-8.4-1-51
3	Бетон В15, м³	0,02	0,03	0,03	

Нач. отд.	Агранович	
Н. контр.	Чумакова	
Гл. спец.	Коротецкий	
Вед. инж.	Чумакова	
Провер.	Чумакова	
Разраб.	Фомичёв	

3.006.1-8.3-1-21

Плита ПП1...ПП3

Стадия	Лист	Листов
Р		1

Харьковский Промстройниипроект

Инв. № подл. | Подпись и дата | Взам. инв. №

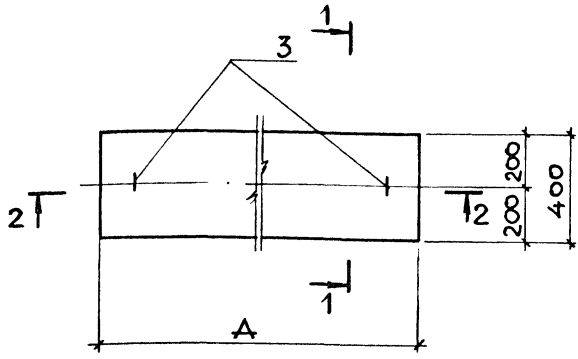

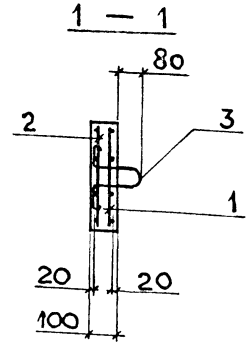

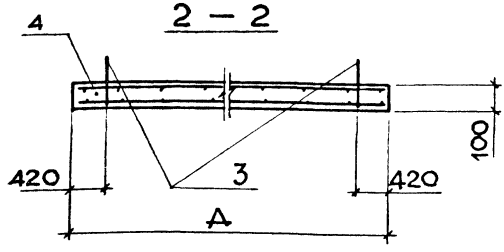

Марка плиты	А, мм	Масса, т
ПП4	1150	0,12
ПП5	1450	0,15
ПП6	1750	0,18

Поз.	Наименование	Кол. на плиту			Обозначение документа
		ПП4	ПП5	ПП6	
1	Сетка С5-4	1			3.006.1-8.4-1-42
	С5-5		1		-42
	С5-6			1	-42
2	Сетка С5-7	1			-42
	С5-8		1		-42
	С5-9			1	-42
3	Петля П3	2	2	2	3.006.1-8.4-1-51
4	Бетон В15, м³	0,05	0,06	0,07	

Нач.отд.	Агранович	
Н.контр.	Чумакова	
Гл.спец.	Коротецкий	
Вед.инж	Чумакова	
Провер.	Чумакова	
Разраб.	Фомичев	

3.006.1 - 8.3-1-22

Плита ПП4 ... ПП6

Стадия	Лист	Листов
Р		1

Харьковский Промстройниипроект

Инв.№ подл. | Подп. и дата | Взам.инв.№

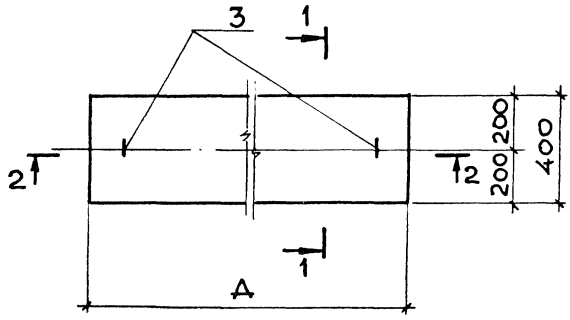

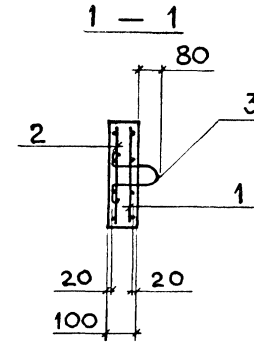

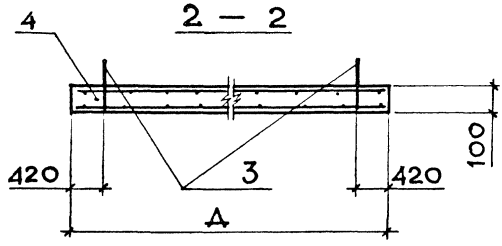

Марка плиты	А, мм	Масса, т
ПП 7	2050	0,21
ПП 8	2350	0,24
ПП 9	2650	0,27

Поз	Наименование	Кол. на плиту			Обозначение документа
		ПП 7	ПП 8	ПП 9	
1	Сетка С5-10	1			3.006.1 – 8.4-1-43
	С5-11		1		-43
	С5-14			1	-44
2	Сетка С5-12	1			-43
	С5-13		1		-43
	С5-17			1	-44
3	Петля П7	2	2	2	3.006.1 – 8.4-1-53
4	Бетон В15, м³	0,08	0,09	0,11	

Нач.отд	Агранович	
Н.контр.	Чумакова	
Гл.спец.	Коротецкий	
Вед.инж	Чумакова	
Провер.	Чумакова	
Разраб.	Фомичев	

3.006.1 – 8.3-1-23

Плита ПП7...ПП9

Стадия	Лист	Листов
Р		1

Харьковский Промстройниипроект

Инв.№ подл. | Подпись и дата | Взам.инв.№

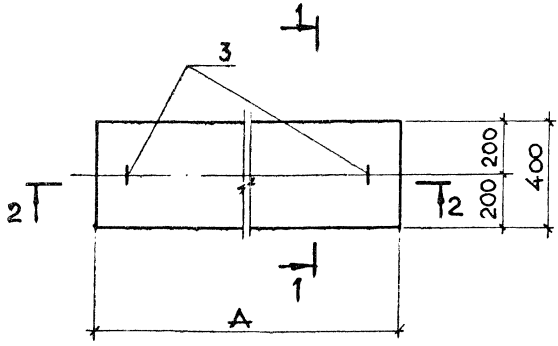

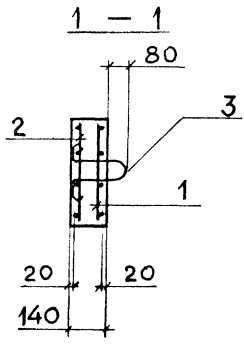

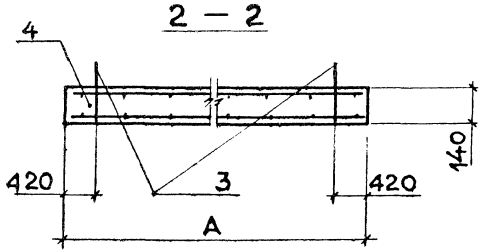

Марка плиты	А, мм	Масса, т
ПП10	3250	0,46
ПП11	3850	0,54

Поз.	Наименование	Кол. на плиту ПП10	Кол. на плиту ПП11		Обозначение документа
1	Сетка С5-15	1			3.006.1-8.4-1-44
	С5-16		1		-44
2	Сетка С5-18	1			-44
	С5-19		1		-44
3	Петля П8	2	2		3.006.1-8.4-1-53
4	Бетон В15, м³	0,13	0,15		

Нач.отд.	Агранович		
Н.контр.	Чумакова		
Гл.спец.	Коротецкий		
Вединж	Чумакова		
Провер.	Чумакова		
Разраб.	Фомичев		

3.006.1 - 8.3-1-24

Плита ПП10; ПП11

Стадия	Лист	Листов
Р		1

Харьковский Промстройниипроект

Инв. № подл. | Подпись и дата | Взам. инв. №

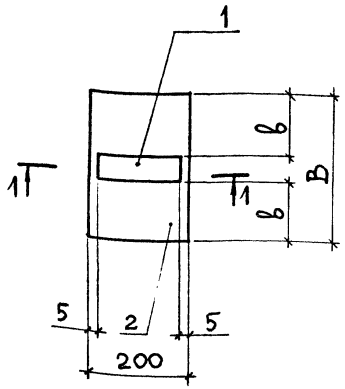

Марка	Размеры, мм		Масса, т
	В	в	
ОП 1	200	75	0,010
ОП 2	300	125	0,013

Поз.	Наименование	Кол. на подушку			Обозначение документа
		ОП 1	ОП 2		
1	Изделие закладное М1	1	1		3.006.1-8.4-1-59
2	Бетон В15, м³	0,004	0,005		

Нач.отд.	Агранович		3.006.1 – 8.3 – 1 – 25
Н.контр.	Чумакова		
Гл.спец.	Коротецкий		
Вед.инж.	Чумакова		Опорная подушка ОП 1; ОП 2
Провер.	Чумакова		
Разраб.	Фомичёв		

Стадия	Лист	Листов
Р		1

Харьковский Промстройниипроект

Инв.№ подл. | Подпись и дата | Взам.инв.№

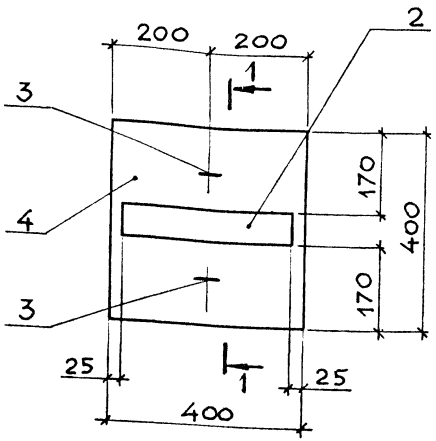

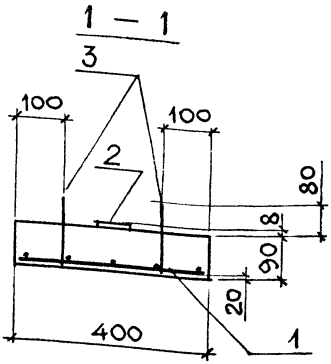

Марка	Поз.	Наименование	Кол.	Обозначение документа
ОП3	1	Сетка С6-1	1	3.006.1-8.4-1-45
	2	Изделие закладное М2	1	-60
	3	Петля П1	2	3.006.1-8.4-1-51
	4	Бетон В15, м³	0,015	
		Масса подушки, т	0,04	

Нач.отд.	Агранович		3.006.1-8.3-1-26
Н.контр.	Чумакова		
Гл.спец.	Коротецкий		
Ведущ.	Чумакова		Опорная подушка ОП3
Провер.	Чумакова		Стадия: Р; Лист: ; Листов: 1
Разраб.	Фомичёв		Харьковский Промстройниипроект

Инв.№ подл. | Подпись и дата | Взам. инв.№

Марка	Размеры, мм				Масса, т
	A	a	B	b	
ОП4	500	75	500	210	0,09
ОП5	550	50	650	275	0,13
ОП6	650	100	750	325	0,18
ОП7	750	75	850	350	0,23

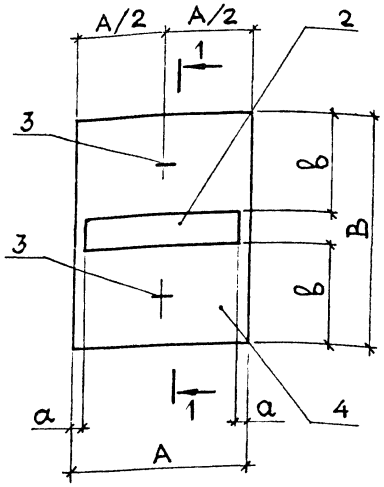

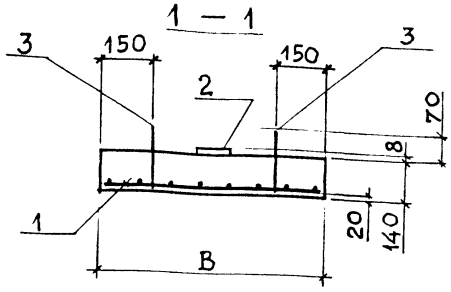

Поз.	Наименование	Кол. на подушку				Обозначение документа
		ОП4	ОП5	ОП6	ОП7	
1	Сетка С6-2	1				3.006.1-8.4-1-45
	С6-3		1			-45
	С6-4			1		-45
	С6-5				1	-45
2	Изделие закладное М3	1				3.006.1-8.4-1-60
	М4		1	1		-61
	М5				1	-62
3	Петля П8	2	2	2	2	3.006.1-8.4-1-53
4	Бетон В15, м³	0,04	0,05	0,07	0,09	

Нач.отд.	Агранович	
Н.контр.	Чумакова	
Гл.спец.	Коротецкий	
Вед.инж	Чумакова	
Провер.	Чумакова	
Разраб.	Фомичёв	

3.006.1-8.3-1-27

Опорная подушка ОП4 ... ОП7

Стадия	Лист	Листов
Р		1

Харьковский Промстройниипроект

Инв.№ подл. | Подпись и дата | Взам. инв.№

Марка	Размеры, мм				Масса, т
	А	а	В	в	
ОП8	850	25	1050	450	0,65
ОП9	1150	175	1350	600	1,13

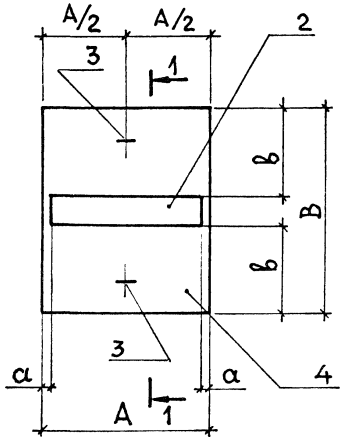

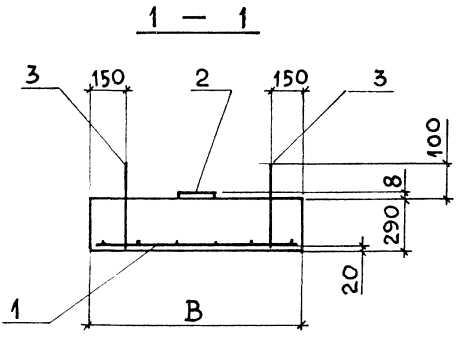

Поз.	Наименование	Кол. на подушку			Примечание
		ОП8	ОП9		
1	Сетка С6-6	1			3.006.1-8.4-1-46
	С6-7		1		-46
2	Изделие закладное М6	1	1		-63
3	Петля УП1-4	2	2		1.400-9, вып.1
4	Бетон в15	0,26	0,45		

Нач.отд	Агранович		
Н.контр.	Цумакова		
Гл.спец.	Коротецкий		
Вед.инж	Чумакова		
Провер.	Чумакова		
Разраб.	Фомичев		

3.006.1-8.3-1-28

Опорная подушка ОП8; ОП9

Стадия	Лист	Листов
Р		1

Харьковский Промстройниипроект

Инв.№ подл. | Подпись и дата | Взам.инв.№

Марка элемента	Изделия арматурные, кг						Всего	Изделия закладные, кг			Общий расход, кг
	Арматура класса							Арматура класса			
	А-III			Вр-I				А-I			
	ГОСТ 5781-82			ГОСТ 6727-80				ГОСТ 5781-82			
	Ø6	Ø8	Итого	Ø4	Ø5	Итого		Ø6	Ø8	Итого	
ПТ75.30.6-15	—	—	—	0,24	—	0,24	0,24	0,30	—	0,30	0,54
ПТ75.45.6-3	—	—	—	0,30	—	0,30	0,30	0,30	—	0,30	0,60
ПТ75.45.6-6	—	—	—	0,14	0,24	0,38	0,38	0,30	—	0,30	0,68
ПТ75.45.6-9	—	—	—	0,42	—	0,42	0,42	0,30	—	0,30	0,72
ПТ75.45.6-12	—	—	—	0,14	0,42	0,56	0,56	0,30	—	0,30	0,86
ПТ75.45.6-15	—	0,64	0,64	0,14	—	0,14	0,78	0,30	—	0,30	1,1
ПТ75.60.8-3	—	—	—	0,43	—	0,43	0,43	0,32	—	0,32	0,75
ПТ75.60.8-6	—	—	—	0,21	0,36	0,57	0,57	0,32	—	0,32	0,89
ПТ75.60.8-9	—	—	—	0,21	0,63	0,84	0,84	0,32	—	0,32	1,2
ПТ75.60.8-15	—	0,88	0,88	0,21	—	0,21	1,1	0,32	—	0,32	1,4
ПТ300.90.10-1,5	—	—	—	1,2	3,4	4,6	4,6	—	1,3	1,3	5,9
ПТ300.90.10-3	—	—	—	—	5,4	5,4	5,4	—	1,3	1,3	6,7
ПТ300.90.10-6	—	—	—	—	7,3	7,3	7,3	—	1,3	1,3	8,6
ПТ300.90.10-9	5,7	—	5,7	—	3,4	3,4	9,1	—	1,3	1,3	10,4
ПТ300.90.10-15	—	10,2	10,2	—	3,4	3,4	13,6	—	1,3	1,3	14,9

Взам. инв. №

Подпись и дата

Инв. № подл.

Нач. отд.	Агранович	
Н. контр.	Чумакова	
Гл. спец.	Коротецкий	
Вед. инж.	Чумакова	
Провер.	Хаинсон	
Разраб.	Фоминчёв	

3.006.1-8.3-1-29 РС

Ведомость расхода стали на элемент

Стадия	Лист	Листов
Р	1	17

Харьковский Промстройниипроект

Продолжение

Марка элемента	Изделия арматурные, кг											Изделия закладные, кг			Общий расход, кг
	Арматура класса											Арматура класса			
	А-III					А-I			Вр-I		Всего	А-I			
	ГОСТ 5781-82								ГОСТ 6727-80			ГОСТ 5781-82			
	Ø6	Ø8	Ø10	Ø12	Итого	Ø6	Ø8	Итого	Ø4	Ø5		Ø10	Ø12	Итого	
ПТ300.120.12-1,5	—	—	—	—	—	—	—	—	—	6,6	6,6	2,2	—	2,2	8,8
ПТ300.120.12-3	—	—	—	—	—	—	—	—	—	9,3	9,3	2,2	—	2,2	11,5
ПТ300.120.12-6	7,5	—	—	—	7,5	—	—	—	—	3,9	11,4	2,2	—	2,2	13,6
ПТ300.120.12-9	—	13,8	—	—	13,8	—	—	—	—	3,9	17,7	2,2	—	2,2	19,9
ПТ300.120.12-12	—	—	21,6	—	21,6	—	—	—	—	3,9	25,5	2,2	—	2,2	27,7
ПТ300.120.12-15	—	—	21,6	—	21,6	—	—	—	—	3,9	25,5	2,2	—	2,2	27,7
ПТ300.150.12-1,5	—	—	—	—	—	—	—	—	4,2	4,3	8,5	2,2	—	2,2	10,7
ПТ300.150.12-3	—	8,0	—	—	—	—	—	—	—	5,2	13,2	2,2	—	2,2	15,4
ПТ300.150.12-6	—	17,1	—	—	17,1	—	—	—	—	5,2	22,3	2,2	—	2,2	24,5
ПТ300.150.14-9	—	—	23,8	—	23,8	—	—	—	—	7,6	31,4	2,3	—	2,3	33,7
ПТ300.150.14-12	—	—	—	39,0	39,0	5,2	—	5,2	—	4,0	48,2	2,3	—	2,3	50,5
ПТ300.150.14-15	—	—	—	39,0	39,0	5,2	—	5,2	—	4,0	48,2	2,3	—	2,3	50,5
ПТ300.180.14-1,5	—	—	—	—	—	—	—	—	—	15,3	15,3	2,3	—	2,3	17,6
ПТ300.180.14-3	—	—	13,6	—	13,6	—	8,4	8,4	—	4,0	26,0	2,3	—	2,3	28,3
ПТ300.180.14-6	—	—	—	21,7	21,7	—	8,4	8,4	—	4,0	34,1	2,3	—	2,3	36,4
ПТ300.180.14-9	—	—	—	43,0	43,0	—	8,4	8,4	—	4,0	55,4	2,3	—	2,3	57,7
ПТ300.180.16-12	—	—	—	43,0	43,0	—	8,4	8,4	—	4,0	55,4	—	3,8	3,8	59,2
ПТ300.180.20-15	—	—	—	43,0	43,0	—	8,4	8,4	—	4,0	55,4	—	3,2	3,2	58,6

Взам. инв. № | Подпись и дата | Инв. № подл.

Продолжение

Марка элемента	Изделия арматурные, кг										Изделия закладные, кг			Общий расход, кг
	Арматура класса									Всего	Арматура класса			
	A-III					A-I		Bp-I			A-I			
	ГОСТ 5781-82							ГОСТ 6727-80			ГОСТ 5781-82			
	ø 8	ø10	ø12	ø14	Итого	ø 8	Итого	ø 5	Итого		ø12	ø14	Итого	
ПТ300.210.14-1,5	—	14,9	—	—	14,9	9,6	9,6	4,0	4,0	28,5	3,7	—	3,7	32,2
ПТ300.210.14-3	20,5	—	—	—	20,5	9,6	9,6	4,0	4,0	34,1	3,7	—	3,7	37,8
ПТ300.210.14-6	—	—	49,8	—	49,8	9,6	9,6	4,0	4,0	63,4	3,7	—	3,7	67,1
ПТ300.210.16-9	—	—	49,8	—	49,8	9,6	9,6	4,0	4,0	63,4	3,8	—	3,8	67,2
ПТ300.210.20-12	—	—	49,8	—	49,8	9,6	9,6	4,0	4,0	63,4	3,2	—	3,2	66,6
ПТ300.210.20-15	—	—	—	69,8	69,8	9,6	9,6	4,0	4,0	83,4	3,2	—	3,2	86,6
ПТ300.240.14-1,5	—	18,3	—	—	18,3	10,8	10,8	4,0	4,0	33,1	3,7	—	3,7	36,8
ПТ300.240.14-3	—	—	28,0	—	28,0	10,8	10,8	4,0	4,0	42,8	3,7	—	3,7	46,5
ПТ300.240.14-6	—	—	—	77,1	77,1	10,8	10,8	4,0	4,0	91,9	3,7	—	3,7	95,6
ПТ300.240.20-9	—	—	55,8	—	55,8	10,8	10,8	4,0	4,0	70,6	—	5,4	5,4	76,0
ПТ300.240.25-12	—	—	55,8	—	55,8	10,8	10,8	4,0	4,0	70,6	—	5,9	5,9	76,5
ПТ300.240.25-15	—	—	—	77,1	77,1	10,8	10,8	4,0	4,0	91,9	—	5,9	5,9	97,8

Инв. № подл. | Подпись и дата | Взам. инв. №

Продолжение

Марка элемента	Изделия арматурные, кг											Изделия закладные, кг			Общий расход, кг
	Арматура класса										Всего	Арматура класса			
	А-III					А-I			Вр-I			А-I			
	ГОСТ 5781-82								ГОСТ 6727-80			ГОСТ 5781-82			
	Ø10	Ø14	Ø16	Ø18	Итого	Ø8	Ø10	Итого	Ø5	Итого		Ø14	Ø16	Итого	
ПТ300.300.16-1,5	42,5	—	—	—	42,5	13,2	—	13,2	4,0	4,0	59,7	5,0	—	5,0	64,7
ПТ300.300.16-3	—	47,8	—	—	47,8	13,2	—	13,2	4,0	4,0	65,0	5,0	—	5,0	70,0
ПТ300.300.20-6	—	99,5	—	—	99,5	13,2	—	13,2	4,0	4,0	116,7	5,4	—	5,4	122,1
ПТ300.300.25-9	—	99,5	—	—	99,5	13,2	—	13,2	4,0	4,0	116,7	—	8,0	8,0	124,7
ПТ300.300.25-12	—	—	131,1	—	131,1	—	19,8	19,8	4,0	4,0	154,9	—	8,0	8,0	162,9
ПТ300.300.25-15	—	—	—	177,0	177,0	—	19,8	19,8	4,0	4,0	200,8	—	8,0	8,0	208,8

Продолжение

Марка элемента	Изделия арматурные, кг								Изделия закладные	Общий расход, кг
	Арматура класса							Всего	Арматура класса	
	А-III			Вр-I					А-I	
	ГОСТ 5781-82			ГОСТ 6727-80					ГОСТ 5781-82	
	Ø6	Ø8		Ø4	Ø5		Итого		Ø6	Итого	
ПТ36.30.6-15	—	—		—	0,12	—	0,12	0,12	0,30	0,30	0,42
ПТ36.45.6-6	—	—		—	0,18	—	0,18	0,18	0,30	0,30	0,48
ПТ36.45.6-12	—	—		—	0,06	0,18	0,24	0,24	0,30	0,30	0,54
ПТ36.45.6-15	0,27	—		0,27	0,06	—	0,06	0,33	0,30	0,30	0,63
ПТ36.60.8-6	—	—		—	0,24	—	0,24	0,24	0,32	0,32	0,56
ПТ36.60.8-9	—	—		—	0,09	0,24	0,33	0,33	0,32	0,32	0,65
ПТ36.60.8-12	0,36	—		0,36	0,09	—	0,09	0,45	0,32	0,32	0,77
ПТ36.60.8-15	—	0,66		0,66	0,09	—	0,09	0,75	0,32	0,32	1,1

Инв.№ подл. | Подпись и дата | Взам.инв.№

Продолжение

Марка элемента	Изделия арматурные, кг											Изделия закладные, кг			Общий расход, кг
	Арматура класса										Всего	Арматура класса			
	А-III					А-I		Вр-I				А-I			
	ГОСТ 5781-82							ГОСТ 6727-80				ГОСТ 5781-82			
	Ø6	Ø8	Ø10	Ø12	Итого	Ø6	Итого	Ø4	Ø5	Итого		Ø6	Ø8	Итого	
ПТ 75.90.10-1,5	—	—	—	—	—	—	—	0,62	—	0,62	0,62	0,28	—	0,28	0,90
ПТ75.90.10-3	—	—	—	—	—	—	—	0,28	0,52	0,80	0,80	0,28	—	0,28	1,1
ПТ75.90.10-6	—	—	—	—	—	—	—	0,28	0,91	1,2	1,2	0,28	—	0,28	1,5
ПТ75.90.10-15	—	2,4	—	—	2,4	—	—	0,28	—	0,28	2,7	0,28	—	0,28	3,0
ПТ75.120.12-1,5	—	—	—	—	—	—	—	0,35	1,5	1,9	1,9	0,30	—	0,30	2,2
ПТ75.120.12-3	1,0	—	—	—	1,0	—	—	0,35	0,80	1,2	2,2	0,30	—	0,30	2,5
ПТ75.120.12-9	—	1,8	—	—	1,8	—	—	0,35	0,80	1,2	3,0	0,30	—	0,30	3,3
ПТ75.120.12-12	—	—	5,0	—	5,0	—	—	0,35	0,80	1,2	6,2	0,30	—	0,30	6,5
ПТ75.120.12-15	—	—	5,0	—	5,0	—	—	0,35	0,80	1,2	6,2	0,30	—	0,30	6,5
ПТ75.150.12-3	—	2,3	—	—	2,3	—	—	0,42	0,80	1,2	3,5	—	0,68	0,68	4,2
ПТ75.150.12-6	—	3,7	—	—	3,7	—	—	0,42	0,80	1,2	4,9	—	0,68	0,68	5,6
ПТ75.150.14-9	—	—	—	5,2	5,2	—	—	—	0,66	0,66	5,9	—	0,70	0,70	6,6
ПТ75.150.14-12	—	—	—	9,1	9,1	1,0	1,0	—	—	—	10,1	—	0,70	0,70	10,8
ПТ75.150.14-15	—	—	—	9,1	9,1	1,0	1,0	—	—	—	10,1	—	0,70	0,70	10,8

Инв.№ подл. | Подпись и дата | Взам.инв.№

Продолжение

Марка элемента	Изделия арматурные, кг									Всего	Изделия закладные, кг			Общий расход, кг
	Арматура класса										Арматура класса			
	A-III			A-I			Bp-I				A-I			
	ГОСТ 5781-82						ГОСТ 6727-80				ГОСТ 5781-82			
	Ø10	Ø12	Итого	Ø6		Итого	Ø4	Ø5	Итого		Ø8	Ø10	Итого	
ПТ 75.180.14-1,5	—	—	—	—		—	0,49	3,9	4,4	4,4	0,70	—	0,70	5,1
ПТ 75.180.14-3	4,4	—	4,4	—		—	0,49	2,0	2,5	6,9	0,70	—	0,70	7,6
ПТ75.180.14-6	—	6,4	6,4	—		—	—	2,8	2,8	9,2	0,70	—	0,70	9,9
ПТ75.180.14-9	—	11,2	11,2	1,1		1,1	—	2,0	2,0	14,3	0,70	—	0,70	15,0
ПТ75.180.16-12	—	11,2	11,2	1,1		1,1	—	—	—	12,3	0,64	—	0,64	13,0
ПТ75.180.20-15	—	11,2	11,2	1,1		1,1	—	—	—	12,3	—	1,3	1,3	13,6

Продолжение

Марка элемента	Изделия арматурные, кг										Всего	Изделия закладные, кг			Общий расход, кг
	Арматура класса											Арматура класса			
	A-III				A-I			Bp-I				A-I			
	ГОСТ 5781-82							ГОСТ 6727-80				ГОСТ 5781-82			
	Ø10	Ø12	Ø14	Итого	Ø6	Ø8	Итого	Ø4	Ø5	Итого		Ø8	Ø10	Итого	
ПТ 75.210.14-3	5,2	—	—	5,2	—	—	—	0,56	2,0	2,6	7,8	0,70	—	0,70	8,5
ПТ75.210.14-6	—	11,6	—	11,6	1,3	—	1,3	—	2,0	2,0	14,9	0,70	—	0,70	15,6
ПТ75.210.16-9	—	11,6	—	11,6	1,3	—	1,3	—	—	—	12,9	—	1,2	1,2	14,1
ПТ75.210.20-12	—	11,6	—	11,6	1,3	—	1,3	—	—	—	12,9	—	1,3	1,3	14,2
ПТ75.210.20-15	—	—	16,3	16,3	—	2,2	2,2	—	—	—	18,5	—	1,3	1,3	19,8

Продолжение

Марка элемента	Изделия арматурные, кг											Изделия закладные, кг			Общий расход, кг
	Арматура класса										Всего	Арматура класса			
	А-III				А-I			Вр-I				А-I			
	ГОСТ 5781-82							ГОСТ 6727-80				ГОСТ 5781-82			
	Ø10	Ø12	Ø14	Итого	Ø6	Ø8	Итого	Ø4	Ø5	Итого		Ø10		Итого	
ПТ75.240.14-1,5	5,6	—	—	5,6	—	—	—	0,63	2,0	2,6	8,2	1,2		1,2	9,4
ПТ75.240.14-3	—	8,4	—	8,4	—	—	—	—	3,0	3,0	11,4	1,2		1,2	12,6
ПТ75.240.14-6	—	—	18,5	18,5	—	2,5	2,5	—	2,0	2,0	23,0	1,2		1,2	24,2
ПТ75.240.20-9	—	13,6	—	13,6	—	2,5	2,5	—	—	—	16,1	1,3		1,3	17,4
ПТ75.240.25-12	—	13,6	—	13,6	—	2,5	2,5	—	—	—	16,1	1,4		1,4	17,5
ПТ75.240.25-15	—	—	18,5	18,5	—	2,5	2,5	—	—	—	21,0	1,4		1,4	22,4
ПТ75.300.16-1,5	10,2	—	—	10,2	—	—	—	0,77	2,0	2,8	13,0	1,2		1,2	14,2
ПТ75.300.16-3	—	—	14,4	14,4	1,8	—	1,8	—	2,0	2,0	18,2	1,2		1,2	19,4

Продолжение

Марка элемента	Изделия арматурные, кг								Изделия закладные, кг			Общий расход, кг
	Арматура класса							Всего	Арматура класса			
	А-III				А-I				А-I			
	ГОСТ 5781-82								ГОСТ 5781-82			
	Ø14	Ø16	Ø18		Итого	Ø8	Ø10	Итого	Ø10		Итого	
ПТ75.300.20-6	23,6	—	—		23,6	3,1	—	3,1	26,7	1,3	1,3	28,0
ПТ75.300.25-9	22,0	—	—		22,0	—	4,8	4,8	26,8	1,4	1,4	28,2
ПТ75.300.25-12	—	30,3	—		30,3	—	4,8	4,8	35,1	1,4	1,4	36,5
ПТ75.300.25-15	—	—	39,7		39,7	—	4,8	4,8	44,5	1,4	1,4	45,9

Продолжение

Марка элемента	Изделия арматурные, кг							Изделия закладные, кг				Общий расход, кг
	Арматура класса						Всего	Арматура класса				
	А-III			Вр-I				А-I				
	ГОСТ 5781-82			ГОСТ 6727-80				ГОСТ 5781-82				
	∅6	∅8	Итого	∅4	∅5	Итого		∅6	∅8	∅10	Итого	
ПД 75.30.6-15	—	—	—	0,48	—	0,48	0,48	0,30	—	—	0,30	0,78
ПД 75.45.6-6	—	—	—	0,60	—	0,60	0,60	0,30	—	—	0,30	0,90
ПД 75.45.6-9	—	—	—	0,44	0,24	0,68	0,68	0,30	—	—	0,30	1,0
ПД 75.45.6-12	—	—	—	0,72	—	0,72	0,72	0,30	—	—	0,30	1,0
ПД 75.45.6-15	0,36	—	0,36	0,44	—	0,44	0,80	0,30	—	—	0,30	1,1
ПД 75.60.8-3	—	—	—	0,86	—	0,86	0,86	0,32	—	—	0,32	1,2
ПД 75.60.8-6	—	—	—	0,64	0,36	1,0	1,0	0,32	—	—	0,32	1,3
ПД 75.60.8-9	—	—	—	1,0	—	1,0	1,0	0,32	—	—	0,32	1,3
ПД 75.60.8-12	—	—	—	0,64	0,63	1,3	1,3	0,32	—	—	0,32	1,6
ПД 75.60.8-15	—	0,88	0,88	0,64	—	0,64	1,5	0,32	—	—	0,32	1,8
ПД 300.90.10-1,5	—	—	—	1,4	6,0	7,4	7,4	—	1,3	—	1,3	8,7
ПД 300.90.10-3	—	—	—	0,18	8,0	8,2	8,2	—	1,3	—	1,3	9,5
ПД 300.90.10-6	—	—	—	0,18	9,9	10,1	10,1	—	1,3	—	1,3	11,4
ПД 300.90.10-9	—	5,1	5,1	1,3	4,2	5,5	10,6	—	1,3	—	1,3	11,9
ПД 300.90.10-15	—	10,2	10,2	0,18	6,0	6,2	16,4	—	1,3	—	1,3	17,7
ПД 300.120.12-1,5	—	—	—	3,5	6,9	10,4	10,4	—	—	2,2	2,2	12,6
ПД 300.120.12-3	—	—	—	5,1	6,9	12,0	12,0	—	—	2,2	2,2	14,2
ПД 300.120.12-6	—	6,9	6,9	1,8	6,9	8,7	15,6	—	—	2,2	2,2	17,8

Инв. № подл. | Подпись и дата | Взам. инв. №

Продолжение

Марка элемента	Изделия арматурные, кг									Всего	Изделия закладные, кг			Общий расход, кг
	Арматура класса										Арматура класса			
	А-III				А-I		Вр-I				А-I			
	ГОСТ 5781-82						ГОСТ 6727-80				ГОСТ 5781-82			
	Ø8	Ø10	Ø12	Итого	Ø6	Итого	Ø4	Ø5	Итого		Ø10		Итого	
ПД300.120.12-9	—	10,8	—	10,8	—	—	1,8	6,9	8,7	19,5	2,2		2,2	21,7
ПД300.120.12-12	13,8	—	—	13,8	—	—	0,30	9,2	9,5	23,3	2,2		2,2	25,5
ПД300.120.12-15	—	21,6	—	21,6	—	—	0,30	9,2	9,5	31,1	2,2		2,2	33,3
ПД300.150.12-1,5	—	—	—	—	—	—	2,0	11,1	13,1	13,1	2,2		2,2	15,3
ПД300.150.12-3	—	—	—	—	—	—	2,0	14,4	16,4	16,4	2,2		2,2	18,6
ПД300.150.12-6	15,6	—	—	15,6	—	—	2,0	7,8	9,8	25,4	2,2		2,2	27,6
ПД300.150.12-12	—	26,7	—	26,7	—	—	0,30	10,5	10,8	37,5	2,2		2,2	39,7
ПД300.150.12-15	—	—	39,0	39,0	3,9	3,9	0,30	7,8	8,1	51,0	2,2		2,2	53,2

Продолжение

Марка элемента	Изделия арматурные, кг									Всего	Изделия закладные, кг			Общий расход, кг
	Арматура класса										Арматура класса			
	А-III				А-I		Вр-I				А-I			
	ГОСТ 5781-82						ГОСТ 6727-80				ГОСТ 5781-82			
	Ø6	Ø8	Ø10	Итого	Ø6	Итого	Ø4	Ø5	Итого		Ø10		Итого	
ПД300.180.14-1,5	—	—	—	—	—	—	7,4	11,0	18,4	18,4	2,3		2,3	20,7
ПД300.180.14-3	10,3	—	—	10,3	—	—	2,3	11,0	13,3	23,6	2,3		2,3	25,9
ПД300.180.14-6	—	19,1	—	19,1	—	—	0,24	14,2	14,4	33,5	2,3		2,3	35,8
ПД300.180.14-9	—	—	30,1	30,1	4,6	4,6	0,24	11,0	11,2	45,9	2,3		2,3	48,2

Инв. № подл. | Подпись и дата | Взам. инв. №

Продолжение

Марка элемента	Изделия арматурные, кг										Изделия закладные, кг			Общий расход, кг
	Арматура класса									Всего	Арматура класса			
	А-III				А-I		Вр-I				А-I			
	ГОСТ 5781-82						ГОСТ 6727-80				ГОСТ 5781-82			
	Ø10	Ø12	Ø14	Итого	Ø8	Итого	Ø4	Ø5	Итого		Ø10	Ø12	Итого	
ПД300.180.14-12	—	43,0	—	43,0	8,4	8,4	0,24	11,0	11,2	62,6	2,3	—	2,3	65,0
ПД300.180.14-15	—	—	59,2	59,2	8,4	8,4	0,24	11,0	11,2	78,8	2,3	—	2,3	81,1
ПД300.210.14-1,5	—	—	—	—	8,8	8,8	2,6	18,0	20,6	29,4	—	4,4	4,4	33,8
ПД300.210.14-3	16,7	—	—	16,7	8,8	8,8	2,6	8,4	11,0	36,5	—	4,4	4,4	40,9

Продолжение

Марка элемента	Изделия арматурные, кг											Изделия закладные, кг		Общий расход, кг
	Арматура класса										Всего	Арматура класса		
	А-III				А-I			Вр-I				А-I		
	ГОСТ 5781-82							ГОСТ 6727-80				ГОСТ 5781-82		
	Ø8	Ø10	Ø12	Ø14	Итого	Ø6	Ø8	Итого	Ø4	Ø5	Итого		Ø12	Итого	
ПД300.210.14-6	—	33,4	—	—	33,4	5,2	8,8	14,0	0,24	8,4	8,6	56,0	4,4	4,4	60,4
ПД300.210.14-9	—	—	49,6	—	49,6	5,2	8,8	14,0	0,24	8,4	8,6	72,2	4,4	4,4	76,6
ПД300.210.14-12	—	—	—	69,8	69,8	—	18,4	18,4	0,24	8,4	8,6	96,8	4,4	4,4	101,2
ПД300.210.16-15	—	—	—	69,8	69,8	4,5	18,4	22,9	0,24	5,2	5,4	98,1	4,5	4,5	102,6
ПД300.240.14-1,5	12,1	—	—	—	12,1	—	9,9	9,9	2,8	8,8	11,6	33,6	4,4	4,4	38,0

Инв. № подл. | Подпись и дата | Взам. инв. №

Продолжение

Марка элемента	Изделия арматурные, кг										Всего	Изделия закладные, кг			Общий расход, кг
	Арматура класса											Арматура класса			
	А-III				А-I			Вр-I				А-I			
	ГОСТ 5781-82							ГОСТ 6727-80				ГОСТ 5781-82			
	Ø10	Ø12	Ø14	Итого	Ø6	Ø8	Итого	Ø4	Ø5	Итого		Ø12	Ø14	Итого	
ПД300.240.14-3	20,1	—	—	20,1	—	9,9	9,9	2,8	8,8	11,6	41,6	4,4	—	4,4	46,0
ПД300.240.14-6	—	55,8	—	55,8	—	20,7	20,7	0,24	8,8	9,0	85,5	4,4	—	4,4	89,9
ПД300.240.20-9	—	—	40,3	40,3	11,0	—	11,0	0,24	9,2	9,4	60,7	—	6,4	6,4	67,1
ПД300.240.20-12	—	57,2	—	57,2	11,0	—	11,0	0,24	9,2	9,4	77,6	—	6,4	6,4	84,0
ПД300.240.20-15	—	—	77,1	77,1	5,2	10,8	16,0	0,24	9,2	9,4	102,5	—	6,4	6,4	108,9

Продолжение

Марка элемента	Изделия арматурные, кг										Всего	Изделия заклад-ные, кг		Общий расход, кг
	Арматура класса											Арматура класса		
	А-III				А-I			Вр-I				А-I		
	ГОСТ 5781-82							ГОСТ 6727-80				ГОСТ 5781-82		
	Ø8	Ø10	Ø12	Итого	Ø6	Ø8	Итого	Ø4	Ø5	Итого		Ø14	Итого	
ПД300.300.16-1,5	35,3	—	—	35,3	—	24,1	24,1	0,36	10,6	11,0	70,4	6,0	6,0	76,4
ПД300.300.16-3	—	—	35,3	35,3	—	24,1	24,1	0,36	10,6	11,0	70,4	6,0	6,0	76,4
ПД300.300.20-6	—	49,7	—	49,7	13,6	12,1	25,7	0,36	5,7	6,0	81,4	6,4	6,4	87,8

Взам. инв. №

Подпись и дата

Инв. № подл.

Продолжение

Марка элемента	Изделия арматурные, кг											Изделия закладные, кг			Общий расход, кг
	Арматура класса										Всего	Арматура класса			
	А-III			А-I				Вр-I				А-I			
	ГОСТ 5781-82							ГОСТ 6727-80				ГОСТ 5781-82			
	Ø14	Ø16	Итого	Ø6	Ø8	Ø10	Итого	Ø4	Ø5	Итого		Ø14	Ø16	Итого	
ПД 300.300.20-9	99,5	—	99,5	6,5	25,3	—	31,8	0,36	5,7	6,0	137,3	6,4	—	6,4	143,7
ПД 300.300.20-12	—	131,1	131,1	6,5	12,1	19,8	38,4	0,36	5,7	6,0	175,5	6,4	—	6,4	181,9
ПД 300.300.25-15	99,5	—	99,5	—	37,3	—	37,3	0,72	5,7	6,4	143,2	—	9,2	9,2	152,4

Продолжение

Марка элемента	Изделия арматурные, кг							Изделия закладные, кг			Общий расход, кг
	Арматура класса						Всего	Арматура класса			
	А-III			Вр-I				А-I			
	ГОСТ 5781-82			ГОСТ 6727-80				ГОСТ 5781-82			
	Ø6		Итого	Ø4	Ø5	Итого		Ø6		Итого	
ПД 36.30.6-15	—		—	0,24	—	0,24	0,24	0,30		0,30	0,54
ПД 36.45.6-9	—		—	0,36	—	0,36	0,36	0,30		0,30	0,66
ПД 36.45.6-15	—		—	0,24	0,18	0,42	0,42	0,30		0,30	0,72
ПД 36.60.8-6	—		—	0,48	—	0,48	0,48	0,32		0,32	0,80
ПД 36.60.8-12	—		—	0,33	0,24	0,57	0,57	0,32		0,32	0,89
ПД36.60.8-15	0,36		0,36	0,33	—	0,33	0,69	0,32		0,32	1,0
ПД 75.90.10-1,5	—		—	1,4	0,56	1,9	1,9	0,28		0,28	2,2
ПД 75.90.10-3	—		—	1,0	1,1	2,1	2,1	0,28		0,28	2,4

Взам. инв. N | Подпись и дата | Инв. № подл.

Продолжение

Марка элемента	Изделия арматурные, кг											Изделия закладные, кг			Общий расход, кг
	Арматура класса										Всего	Арматура класса			
	А-III					А-I		Вр-I				А-I			
	ГОСТ 5781-82							ГОСТ 6727-80				ГОСТ 5781-82			
	Ø6	Ø8	Ø10	Ø12	Итого	Ø6	Итого	Ø4	Ø5	Итого		Ø6	Ø8	Итого	
ПД75.90.10-6	0,76	—	—	—	0,76	—	—	1,0	0,56	1,6	2,4	0,28	—	0,28	2,7
ПД75.90.10-9	—	1,4	—	—	1,4	—	—	1,0	0,56	1,6	3,0	0,28	—	0,28	3,3
ПД75.90.10-15	—	2,4	—	—	2,4	—	—	1,0	0,56	1,6	4,0	0,28	—	0,28	4,3
ПД75.120.12-1,5	—	—	—	—	—	—	—	1,8	2,5	4,3	4,3	0,30	—	0,30	4,6
ПД75.120.12-3	—	—	—	—	—	—	—	2,1	1,7	3,8	3,8	0,30	—	0,30	4,1
ПД75.120.12-6	1,8	—	—	—	1,8	—	—	1,4	1,7	3,1	4,9	0,30	—	0,30	5,2
ПД75.120.12-9	—	—	2,8	—	2,8	—	—	1,4	1,7	3,1	5,9	0,30	—	0,30	6,2
ПД75.120.12-12	—	—	—	—	—	—	—	1,3	2,2	3,5	3,5	0,30	—	0,30	3,8
ПД75.120.12-15	—	—	5,0	—	5,0	—	—	1,4	1,7	3,1	8,1	0,30	—	0,30	8,4
ПД75.150.12-1,5	—	—	—	—	—	—	—	1,6	2,6	4,2	4,2	—	0,68	0,68	4,9
ПД75.150.12-3	—	—	—	—	—	—	—	1,6	3,2	4,8	4,8	—	0,68	0,68	5,5
ПД75.150.12-6	—	3,7	—	—	3,7	—	—	1,6	1,7	3,3	7,0	—	0,68	0,68	7,7
ПД75.150.12-12	—	—	6,2	—	6,2	—	—	1,2	2,3	3,5	9,7	—	0,68	0,68	10,4
ПД75.150.12-15	—	—	—	9,1	9,1	1,0	1,0	1,2	1,7	2,9	13,0	—	0,68	0,68	13,7

Инв.№ подл. | Подпись и дата | Взам. инв.№

Продолжение

Марка элемента	Изделия арматурные, кг												Изделия закладные, кг		Общий расход, кг
	Арматура класса											Всего	Арматура класса		
	А-III					А-I			Вр-I				А-I		
	ГОСТ 5781-82								ГОСТ 6727-80				ГОСТ 5781-82		
	Ø6	Ø8	Ø10	Ø12	Итого	Ø6	Ø8	Итого	Ø4	Ø5	Итого		Ø8	Итого	
ПД75.180.14-3	2,4	—	—	—	2,4	—	—	—	1,9	2,8	4,7	7,1	0,70	0,70	7,8
ПД75.180.14-6	—	4,6	—	—	4,6	—	—	—	1,4	3,6	5,0	9,6	0,70	0,70	10,3
ПД75.180.14-9	—	—	7,1	—	7,1	1,1	—	1,1	1,4	2,8	4,2	12,4	0,70	0,70	13,1
ПД75.180.14-12	—	—	—	10,4	10,4	—	2,0	2,0	1,4	2,8	4,2	16,6	0,70	0,70	17,3
ПД75.180.14-15	—	—	—	10,4	10,4	—	2,0	2,0	1,4	2,8	4,2	16,6	0,70	0,70	17,3

Продолжение

Марка элемента	Изделия арматурные, кг											Изделия закладные, кг			Общий расход, кг
	Арматура класса											Всего	Арматура класса		
	А-III				А-I			Вр-I					А-I		
	ГОСТ 5781-82							ГОСТ 6727-80					ГОСТ 5781-82		
	Ø10	Ø12	Ø14	Итого	Ø6	Ø8	Итого	Ø4	Ø5	Итого			Ø8	Ø10	Итого	
ПД75.210.14-3	5,2	—	—	5,2	—	—	—	2,1	2,8	4,9	10,1	0,70	—	0,70	10,8
ПД75.210.14-6	8,3	—	—	8,3	1,3	—	1,3	1,6	2,8	4,4	14,0	0,70	—	0,70	14,7
ПД75.210.14-9	—	11,6	—	11,6	1,3	—	1,3	1,6	2,8	4,4	17,3	0,70	—	0,70	18,0
ПД75.210.14-12	—	—	16,3	16,3	—	2,2	2,2	1,6	2,8	4,4	23,0	0,70	—	0,70	23,7
ПД75.210.16-15	—	—	16,3	16,3	—	2,2	2,2	0,72	2,1	2,8	21,3	—	1,2	1,2	22,5

Инв.№ подл. | Подпись и дата | Взам. инв.№

Продолжение

Марка элемента	Изделия арматурные, кг												Изделия закладные, кг		Общий расход, кг
	Арматура класса											Всего	Арматура класса		
	A-III					A-I			Bp-I				A-I		
	ГОСТ 5781-82								ГОСТ 6727-80				ГОСТ 5781-82		
	Ø8	Ø10	Ø12	Ø14	Итого	Ø6	Ø8	Итого	Ø4	Ø5	Итого		Ø10	Итого	
ПД75.240.14-1,5	3,7	—	—	—	3,7	—	—	—	2,4	2,8	5,2	8,9	1,2	1,2	10,1
ПД75.240.14-3	—	5,6	—	—	5,6	—	—	—	2,4	2,8	5,2	10,8	1,2	1,2	12,0
ПД75.240.14-6	—	—	12,0	—	12,0	—	2,5	2,5	1,8	2,8	4,6	19,1	1,2	1,2	20,3
ПД75.240.20-9	—	—	—	11,2	11,2	1,4	—	1,4	0,79	2,2	3,0	15,6	1,3	1,3	16,9
ПД75.240.20-12	—	—	13,6	—	13,6	—	2,5	2,5	0,79	2,2	3,0	19,1	1,3	1,3	20,4
ПД75.240.20-15	—	—	—	18,5	18,5	—	2,5	2,5	0,79	2,2	3,0	24,0	1,3	1,3	25,3

Продолжение

Марка элемента	Изделия арматурные, кг											Изделия закладные, кг		Общий расход, кг
	Арматура класса											Арматура класса		
	A-III					A-I		Bp-I				A-I		
	ГОСТ 5781-82							ГОСТ 6727-80				ГОСТ 5781-82		
	Ø8	Ø12	Ø14	Ø16	Итого	Ø8	Итого	Ø4	Ø5	Итого	Всего	Ø10	Итого	
ПД75.300.16-1,5	6,5	—	—	—	6,5	—	—	1,0	6,1	7,1	13,6	1,2	1,2	14,8
ПД75.300.16-3	—	8,4	—	—	8,4	—	—	1,0	6,1	7,1	15,5	1,2	1,2	16,7
ПД75.300.20-6	—	15,8	—	—	15,8	3,1	3,1	1,0	2,9	3,9	22,8	1,3	1,3	24,1
ПД75.300.20-9	—	—	23,6	—	23,6	3,1	3,1	1,0	2,9	3,9	30,6	1,3	1,3	31,9
ПД75.300.20-12	—	—	—	30,2	30,2	3,1	3,1	1,0	2,9	3,9	37,2	1,3	1,3	38,5
ПД75.300.25-15	—	—	—	30,2	30,2	3,1	3,1	1,3	2,9	4,2	37,5	1,4	1,4	38,9

Взам. инв. №

Подпись и дата

Инв. № подл.

Продолжение

Марка элемента	Изделия арматурные, кг							Изделия закладные, кг					Общий расход, кг
	Арматура класса						Всего	Арматура класса				Всего	
	А-III			Вр-I				А-I					
	ГОСТ 5781-82			ГОСТ 6727-80				ГОСТ 5781-82					
	Ø6		Итого	Ø4	Ø5	Итого		Ø6	Ø8		Итого		
ПП1	—		—	0,64	—	0,64	0,64	0,30	—		0,30	0,30	0,9
ПП2	—		—	0,72	—	0,72	0,72	0,30	—		0,30	0,30	1,0
ПП3	—		—	0,94	—	0,94	0,94	0,30	—		0,30	0,30	1,2
ПП4	—		—	0,82	0,64	1,46	1,46	0,30	—		0,30	0,30	1,8
ПП5	—		—	1,0	0,80	1,8	1,8	0,30	—		0,30	0,30	2,1
ПП6	—		—	1,24	1,0	2,24	2,24	0,30	—		0,30	0,30	2,5
ПП7	1,8		1,8	1,42	—	1,42	3,22	—	0,68		0,68	0,68	3,9
ПП8	2,08		2,08	1,62	—	1,62	3,70	—	0,68		0,68	0,68	4,4
ПП9	2,40		2,40	1,80	—	1,80	4,20	—	0,68		0,68	0,68	4,9
ПП10	2,84		2,84	2,22	—	2,22	5,06	—	0,70		0,70	0,70	5,8
ПП11	3,40		3,40	2,60	—	2,60	6,0	—	0,70		0,70	0,70	6,7

Инв. № подл. | Подпись и дата | Взам. инв. №

Продолжение

Марка элемента	Изделия арматурные, кг				Изделия закладные, кг								Общий расход, кг
	Арматура класса Вр-I ГОСТ 6727-80			Всего	Арматура класса А-III ГОСТ 5781-82		Арматура класса А-I ГОСТ 5781-82			Прокат марки Ст3кп2 ГОСТ 380-88		Всего	
	Ø5		Итого		Ø8	Итого	Ø6	Ø8	Итого	δ=8	Итого		
ОП1	—		—	—	0,06	0,06	—	—	—	0,60	0,60	0,66	0,7
ОП2	—		—	—	0,06	0,06	—	—	—	0,60	0,60	0,66	0,7
ОП3	0,40		0,40	0,40	0,09	0,09	0,28	—	0,28	1,30	1,30	1,67	2,1
ОП4	0,70		0,70	0,70	0,15	0,15	—	0,70	0,70	1,80	1,80	2,65	3,4

Продолжение

Марка элемента	Изделия арматурные, кг					Изделия закладные, кг							Общий расход, кг
	Арматура класса А-I ГОСТ 5781-82				Всего	Арматура класса А-III ГОСТ 5781-82		Арматура класса А-I ГОСТ 5781-82			Прокат марки Ст3кп2 ГОСТ 380-88	Всего	
	Ø6	Ø10	Ø12	Итого		Ø8	Итого	Ø8	Ø10	Итого	δ=8	Итого	
ОП5	1,7	—	—	1,7	1,7	0,20	0,20	0,70	—	0,70	2,80	2,80	3,70	5,4
ОП6	—	6,30	—	6,30	6,30	0,20	0,20	0,70	—	0,70	2,80	2,80	3,70	10,0
ОП7	—	—	11,8	11,8	11,8	0,30	0,30	0,70	—	0,70	5,70	5,70	6,70	18,5
ОП8	—	—	16,3	16,3	16,3	0,80	0,80	—	1,20	1,20	7,50	7,50	9,50	25,8
ОП9	—	—	28,2	28,2	28,2	0,80	0,80	—	1,20	1,20	7,50	7,50	9,50	37,7

Взам. инв. N

Подпись и дата

Инв. N подл.

gost.e-ecolog.ru