типовые строительные конструкции, изделия и узлы

СЕРИЯ 3.006.1–8

КАНАЛЫ И ТОННЕЛИ СБОРНЫЕ ЖЕЛЕЗОБЕТОННЫЕ ИЗ ЛОТКОВЫХ ЭЛЕМЕНТОВ

ВЫПУСК 2–2

УЗЛЫ ТРАСС. ЛОТКИ, ПЛИТЫ, БАЛКИ. АРМАТУРНЫЕ И ЗАКЛАДНЫЕ ИЗДЕЛИЯ. РАБОЧИЕ ЧЕРТЕЖИ

gost.e-ecolog.ru

типовые строительные конструкции, изделия и узлы

СЕРИЯ 3.006.1–8

КАНАЛЫ И ТОННЕЛИ СБОРНЫЕ ЖЕЛЕЗОБЕТОННЫЕ ИЗ ЛОТКОВЫХ ЭЛЕМЕНТОВ

ВЫПУСК 2–2

УЗЛЫ ТРАСС. ЛОТКИ, ПЛИТЫ, БАЛКИ. АРМАТУРНЫЕ И ЗАКЛАДНЫЕ ИЗДЕЛИЯ. РАБОЧИЕ ЧЕРТЕЖИ

РАЗРАБОТАНЫ ИНСТИТУТАМИ :

ЦНИИПРОМЗДАНИЙ

Заместитель директора института В.В.Гранев

Руководитель отдела А.М.Туголуков

Руководитель темы В.Т.Ильин

ХАРЬКОВСКИЙ ПРОМСТРОЙНИИПРОЕКТ

Главный инженер института Н.Ф.Довгий

Главный инженер проекта А.М.Монин

УТВЕРЖДЕНЫ:

Управлением проектирования и инженерных изысканий Минстроя России, письмо от 20.11.92 №9-1/361; введены в действие АП ЦНИИпромзданий с 01.04.93, приказ от 11.12.92 №94

Обозначение документа	Наименование	Стр.
3.006.1-8.2-2-ТТ	Технические требования	4
-1	Сетка С20; С21	5
-2	Сетка С22	6
-3	Сетка С23	7
-4	Сетка С24; С25	8
-5	Сетка С26	9
-6	Сетка С27	10
-7	Сетка С28; С29	11
-8	Сетка С30; С31	12
-9	Сетка С32; С33	13
-10	Сетка С34; С35	14
-11	Сетка С36; С37	15
-12	Сетка С38...С41	16
-13	Сетка С42... С45	17
-14	Сетка С46; С47	18
-15	Сетка С48	19
-16	Каркас КП1... КП3	20
-17	Каркас КП4... КП6	21
-18	Каркас КП7... КП9	22
-19	Каркас КП10... КП12	23
-20	Каркас КР 11... КР 13	24
-21	Каркас КР 14	25

Взам.инв.№ | Подпись и дата | Инв.№ подл.

Нач.отд.	Агранович	
Н.контр.	Коротецкий	
Гл.спец.	Коротецкий	
Разраб.	Гамановский	

3.006.1-8.2-2

Содержание

Стадия	Лист	Листов
Р	1	2

Харьковский Промстройниипроект

Обозначение документа	Наименование	Стр.
3.006.1-8.2-2- 22	Каркас КР15; КР16	26
-23	Каркас КР17; КР18	27
-24	Каркас КР19; КР20	28
-25	Каркас КР21, КР22	29
-26	Каркас КР23... КР25	30
-27	Каркас КР26... КР28	31
-28	Каркас КР29	32
-29	Каркас КР30; КР31	33
-30	Каркас КР32	34
-31	Каркас КР33... КР35	35
-32	Каркас КР36	36
-33	Стержень арматурный Ст1... Ст3.	
	Петля П28	37
-34	Изделие закладное М15; М16	38
-35	Балка стальная БС1... БС4	39

Инв. № подл. | Подпись и дата | Взам. инв. №

1.Общая часть

1.1 Настоящий выпуск серии 3.006.1-8 содержит рабочие чертежи арматурных, закладных и соединительных изделий сборных железобетонных лотков, плит и балок для узлов трасс каналов и тоннелей. Состав серии и материалы для проектирования каналов и тоннелей приведены в выпуске 0-1, материалы для проектирования узлов трасс каналов и тоннелей - в выпуске 0-2, рабочие чертежи лотков, плит и балок для узлов трасс - в выпуске 1-2.

1.2 Марки арматурных изделий настоящего выпуска обозначены буквами и цифрами (например, С20, Кр28, Кп1). Буквы обозначают вид изделия ("С" - сетка, "Кр" - плоский каркас, "Кп" - пространственный каркас), цифры после букв - порядковый номер изделия данного вида.

2.Технические требования к изготовлению арматурных и закладных изделий.

2.1 Изготовление арматурных и закладных изделий должно производиться в соответствии с требованиями:
ГОСТ 10922-90 "Арматурные и закладные изделия сварные, соединения сварные арматуры и закладных изделий железобетонных конструкций. Общие технические условия.";
ГОСТ 14098-85 "Соединения сварные арматуры и закладных изделий железобетонных конструкций. Типы, конструкция и размеры".

2.2 Плоские арматурные каркасы и сетки следует изготавливать с помощью контактной точечной сварки. Сварку производить во всех точках пересечения стержней.

2.3 Антикоррозионная защита закладных изделий и балок БС1..БС4 должна приниматься в конкретном проекте.

Инв.N подл. | Подпись и дата | Взам.инв.N

Нач.отд.	Аграчович		3.006.1-8.2-2-ТТ		
Н.контр.	Чумакова				
Гл.спец.	Коротенко				
Ведущ.	Кудричева	9/19	Технические требования	Стадия: Р	Лист:	Листов: 1
				Харьковский Промстройпроект		

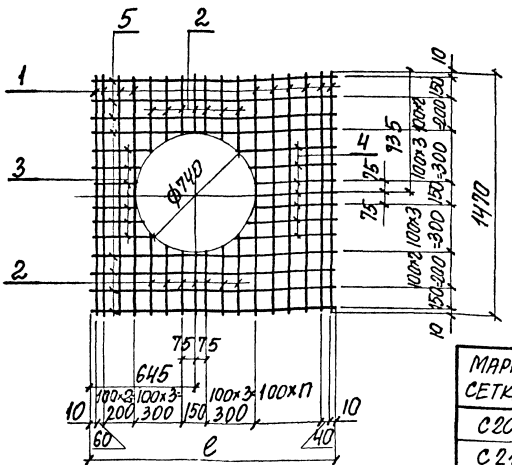

МАРКА СЕТКИ	ℓ, мм	П, шт
С20	1470	4
С21	2370	13

МАРКА	Поз.	НАИМЕНОВАНИЕ	Кол.	МАССА ЕД., КГ	ОБЩАЯ МАССА, КГ
С20	1	Ф8АIII, ℓ=1470	10	0,58	20,6
	2	Ф8АIII, ℓср=420	14	0,17	
	3	Ф8АIII, ℓср=330	7	0,13	
	4	Ф8АIII, ℓср=500	7	0,20	
	5	Ф12АIII, ℓ=1470	8	1,3	
С21	1	Ф14АIII, ℓ=1470	19	1,8	85,6
	2	Ф14АIII, ℓср=420	14	0,51	
	3	Ф14АIII, ℓср=330	7	0,40	
	4	Ф14АIII, ℓср=1400	7	1,7	
	5	Ф16АIII ℓ=2370	8	3,7	

Арматура класса А-III по ГОСТ 5781-82

Нач. отд.	Агранович		3.006.1-в.2-2-1
Н. контр.	Коротецкий		
Гл. спец.	Коротецкий		
Зав. гр.	Кудрячевская		Сетка С20 ; С21
Вед. инж.	Кудрячевская		
Провер.	Кудрячевская		
Разраб.	Колина		

Стадия	Лист	Листов
Р		1

Харьковский Промстройниипроект

Инв. № подл. | Подпись и дата | Взам. инв. №

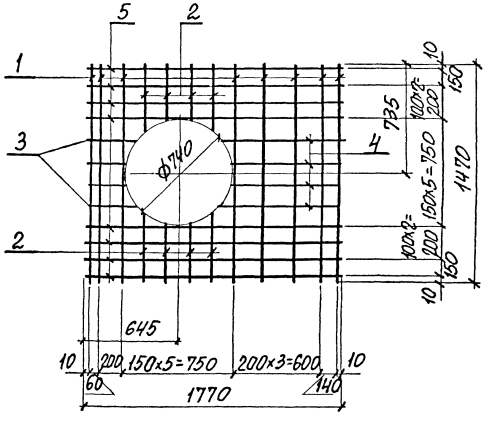

Поз	Наименование	Кол.	Масса ед., кг	Общая масса, кг
1	ф12А-III, ℓ=1470	8	1,3	30,5
2	ф12А-III, $\ell_{ср}$=450	8	0,40	
3	ф12А-III, $\ell_{ср}$=350	4	0,31	
4	ф12А-III, $\ell_{ср}$=800	4	0,71	
5	ф12А-III, ℓ=1770	8	1,6	

Арматура класса А-III по ГОСТ 5781-82.

Нач. отд.	Игранович		3.006.1-8.2-2-2
Н. контр.	Коротецкий		
Гл. спец.	Коротецкий		
Зав. гр.	Кудрячевская		Сетка С 22
Вед. инж.	Кудрячевская		
Провер.	Кудрячевская		
Разраб.	Колиня		

Стадия	Лист	Листов
Р		1

Харьковский Промстройниипроект

Инв. № подл. | Подпись и дата | Взам. инв. №

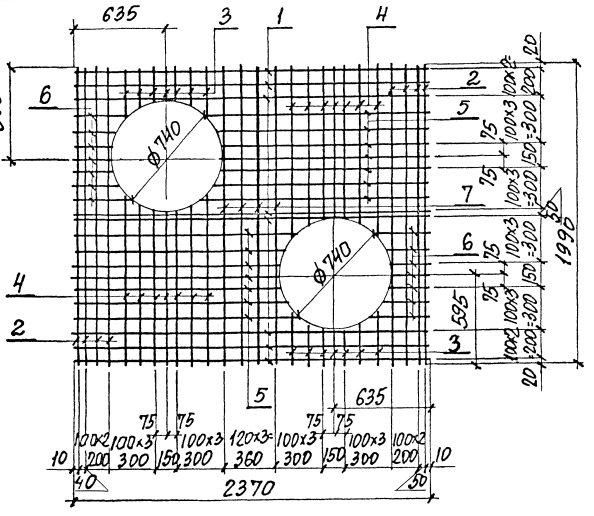

Поз	Наименование	Кол.	Масса ед., кг	Общая масса, кг
1	ф 12 A III, ℓ = 2370	8	2,1	94,3
2	ф 14 A III, ℓ = 1990	8	2,4	
3	ф 12 A III, ℓср = 270	14	0,24	
4	ф 14 A III, ℓср = 1100	14	1,3	
5	ф 12 A III, ℓср = 1400	14	1,2	
6	ф 12 A III, ℓср = 320	14	0,28	
7	ф 18 A III, ℓ = 1990	4	4,0	

Нач. отд.	Огранович		
Н. контр.	Горотецкий		
Гл. спец.	Горотецкий		
Зав. гр.	Харьковская		
Вед. инж.	Харьковская		
Провер.	Харьковская		
Разраб.	Капина		

3.006.1-8.2-2-3

Сетка С 23

Стадия	Лист	Листов
Р		1

Харьковский промстройниипроект

Инв. № подл. | Подпись и дата | Взам. инв. №

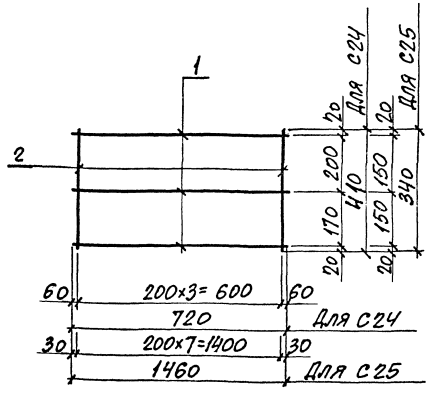

Марка	Поз.	Наименование	Кол.	Масса ед., кг	Общая масса, кг
С24	1	ф5Вр I, l= 720	3	0,11	0,57
	2	ф5Вр I, l= 410	4	0,06	
С25	1	ф10А III, l=1460	3	0,90	2,94
	2	ф4Вр I, l=340	8	0,03	

Арматура класса А-III по ГОСТ 5781-82,
класса Вр-I по ГОСТ 6727-80.

Нач. отд.	Агранович		
Н. контр.	Коротецкий		
Гл. спец.	Коротецкий		
Зав. гр.	Кулакиевская		
Вед. инж.	Проценко		
Провер.	Проценко		
Разраб.	Копина		

3.006.1-8.2-2-4

Сетка С24; С25

Стадия	Лист	Листов
Р		1

Харьковский Промстройниипроект

Инв. № подл. | Подпись и дата | Взам. инв. №

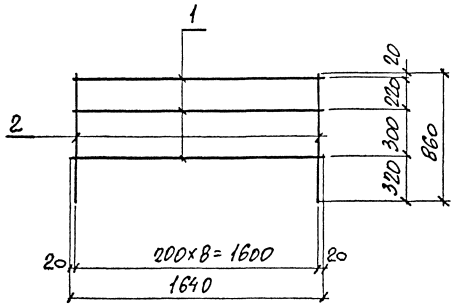

Поз.	Наименование	Кол.	Масса, ед., кг	Общая масса, кг
1	ФБВрI , ℓ=1640	3	0,25	3,8
2	ФВАIII , ℓ=860	9	0,34	

Арматура класса А-III по ГОСТ 5781-82,
класса Вр-I по ГОСТ 6727-80.

Инв. № подл. | Подпись и дата | Взам. инв. №

Нач. отд.	Агрянович		3.006.1-В.2-2-5		
Н. контр.	Коротецкий				
Гл. спец.	Коротецкий				
Зав. гр.	Кудрявцевский				
Вед. инж.	Проценко		Сетка С26	Стадия: Р	Лист:	Листов: 1
Провер.	Проценко			Харьковский Промстройниипроект		
Разраб.	Копина					

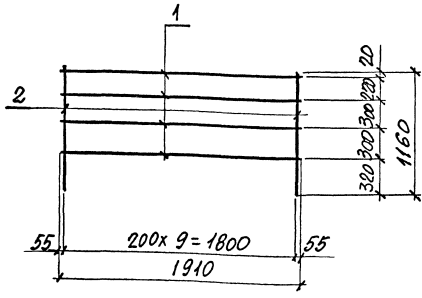

Поз.	Наименование	Кол.	Масса ед., кг	Общая масса, кг
1	ф5 Вр I, ℓ = 1910	4	0,29	8,3
2	ф10 А III, ℓ = 1160	10	0,72	

Арматура класса А-III по ГОСТ 5781-82,
класса Вр-I по ГОСТ 6727-80.

Инв. № подл. | Подпись и дата | Взам. инв. №

Нач. отд.	Игранозиу		3.006.1-8.2-2-6
Н. контр.	Корогеденин		
Гл. спец.	Корогеденин		
Зав. гр.	Кзрачевский		Сетка С 27
Вед. инж.	Процепко		Стадия: Р; Лист: 1; Листов: 1
Провер.	Процепко		Харьковский Промстройниипроект
Разраб.	Копиня		

С 28

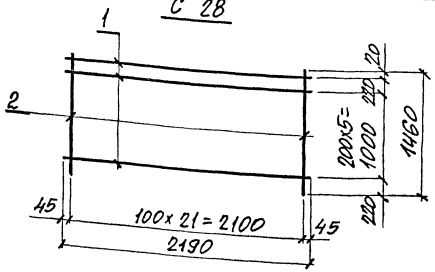

С 29

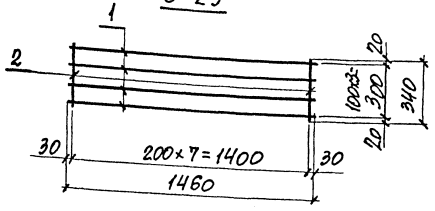

Марка	Поз.	Наименование	Кол.	Масса ед., кг	Общая масса, кг
С28	1	ф5ВрI, l = 2190	7	0,34	15,1
	2	ф8АIII, l = 1460	22	0,58	
С29	1	ф12АIII, l = 1460	4	1,3	5,4
	2	ф4ВрI, l = 340	8	0,03	

Арматура класса А-III по ГОСТ 5781-82,
класса Вр-I по ГОСТ 6727-80.

Нач. отд.	Агранович		3.006. 1-8. 2-2-7
Н. контр.	Коротецкий		
Гл. спец.	Коротецкий		
Зав. гр.	Кудрявцевская		Сетка С28; С29
Вед. инж.	Проценко		
Провер.	Проценко		
Разраб.	Копина		

Стадия	Лист	Листов
Р		1

Харьковский промстройниипроект

Инв. № подл. | Подпись и дата | Взам. инв. №

С 30

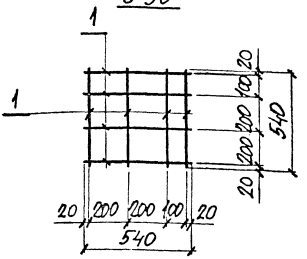

С 31

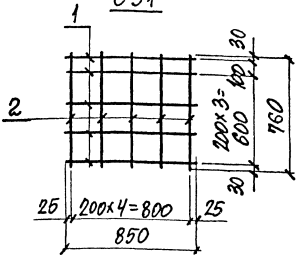

МАРКА	ПОЗ.	НАИМЕНОВАНИЕ	Кол.	МАССА ЕД., КГ.	ОБЩАЯ МАССА, КГ
С30	1	ф 4 Вр I, l = 540	8	0,05	0,4
С31	1	ф 6 А III, l = 850	5	0,19	1,8
	2	ф 6 А III, l = 760	5	0,17	

Арматура класса А-III по ГОСТ 5781-82,
класса Вр-I по ГОСТ 6727-80

Нач. отд.	Агрономич.	
Н. контр.	Коротецкий	
Гл. спец.	Коротецкий	
Зав. гр.	Кудрявский	
Вед. инж.	Проценко	
Провер.	Проценко	
Разраб.	Копина	

3. 006. 1-8. 2-2-8

Сетка С30; С31

Стадия	Лист	Листов
Р		1

ХАРЬКОВСКИЙ ПРОМСТРОЙНИИПРОЕКТ

Инв. № подл. | Подпись и дата | Взам. инв. №

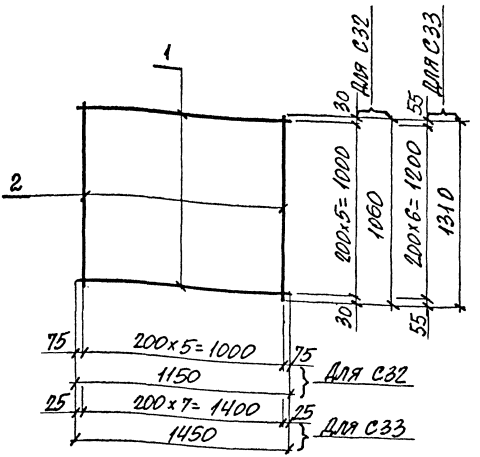

Марка	Поз.	Наименование	Кол.	Масса ед., кг.	Общая масса, кг
С32	1	ФВАIII, ℓ= 1150	6	0,45	5,2
	2	ФВАIII, ℓ= 1060	6	0,42	
С33	1	ф10AIII, ℓ= 1450	7	0,89	12,7
	2	ф10AIII, ℓ= 1310	8	0,81	

Арматура класса А-III по ГОСТ 5781-82.

Нач. отд.	Яграновну		
Н. контр.	Фротецкий		
Гл. спец.	Софтецкая		
Зав. гр.	Кудрявцевская		
Вед. инж.	Проценко		
Провер.	Проценко		
Разраб.	Копина		

3.006. 1-8. 2-2-9

Сетка С32; С33

Стадия	Лист	Листов
Р		1

Харьковский промстройниипроект

Инв. № подл. | Подпись и дата | Взам. инв. №

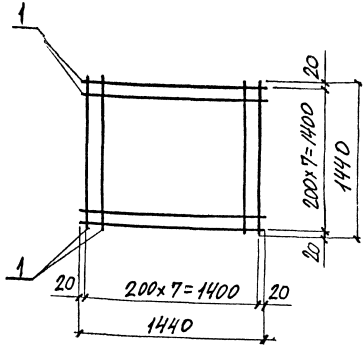

Марка	Поз.	Наименование	Кол.	Масса ед., кг	Общая масса, кг
С34	1	ф14АIII, ℓ=1440	16	1,7	27,9
С35	1	ф4ВрI, ℓ=1440	16	0,14	2,3

Арматура класса А-III по ГОСТ 5781-82,
класса Вр-I по ГОСТ 6727-80

Нач. отд.	Игранович		3.006.1-в.2-2-10
Н. контр.	Коротецкий		
Гл. спец.	Коротецкий		
Зав. гр.	Кравченская		Сетка С34; С35
Вед. инж.	Проценко		
Провер.	Проценко		
Разраб.	Копина		

Стадия	Лист	Листов
Р		1

Харьковский промстройниипроект

Инв. № подл. | Подпись и дата | Взам. инв. №

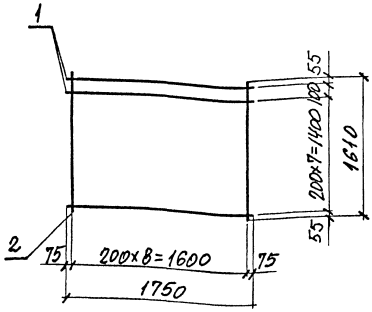

Марка	Поз.	Наименование	Кол.	Масса ед., кг	Общая масса, кг
С36	1	Ф14АIII, l=1750	9	2,1	36,6
	2	Ф14АIII, l=1610	9	2,0	
С37	1	Ф12АIII, l=1750	9	1,6	26,9
	2	Ф12АIII, l=1610	9	1,4	

Арматура класса А-III по ГОСТ 5781-82.

Нач. отд.	Агранович		
Н. контр.	Коротецкий		
Гл. спец.	Коротецкий		
Зав. гр.	Кирпичевский		
Вед. инж.	Проценко		
Провер.	Проценко		
Разраб.	Копина		

3.006.1-8.2-2-11

Сетка С36; С37

Стадия	Лист	Листов
Р		1

Харьковский промстройниипроект

Инв. № подл. | Подпись и дата | Взам. инв. №

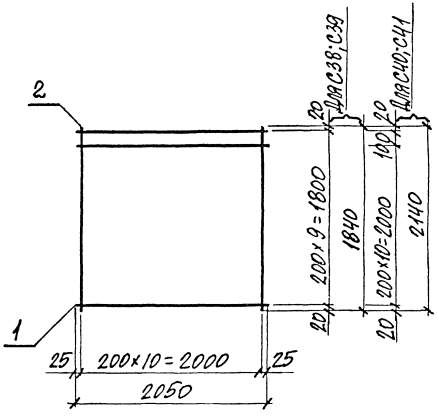

Марка	Поз	Наименование	Кол.	Масса ед., кг	Общая масса, кг
С38	1	ф18А-III, ℓ=2050	10	4,1	81,5
	2	ф18А-III, ℓ=1840	11	3.7	
С39	1	ф4Вр-I, ℓ=2050	10	0,20	4,0
	2	ф4Вр-I, ℓ=1840	11	0,18	
С40	1	ф20А-III, ℓ=2050	12	5,1	118,9
	2	ф20А-III, ℓ=2140	11	5,3	
С41	1	ф4Вр-I, ℓ=2050	12	0,20	4,7
	2	ф4Вр-I, ℓ=2140	11	0,21	

Арматура класса А-III по ГОСТ 5781-82,
класса Вр-I по ГОСТ 6727-80

Инв. № подл. | Подпись и дата | Взам. инв. №

Нач. отд.	Атрановский		3.006.1-в.2-2-12
Н. контр.	Костенецкий		
Гл. спец.	Костенецкий		
Зав. гр.	Костенецкий		
Ред. инж.	Проценко		Сетка С38 ... С41
Провер.	Проценко		
Разраб.	Колмна		

Стадия	Лист	Листов
Р	1	

Харьковский Промстройниипроект

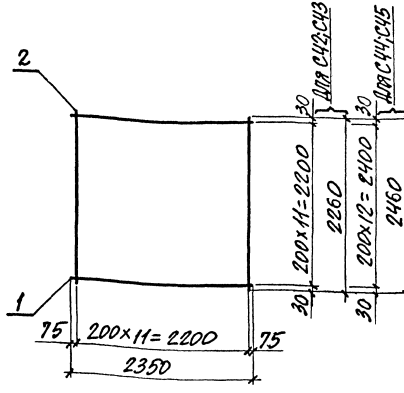

Марка	Поз.	Наименование	Кол.	Масса ед., кг	Общая масса, кг
С42	1	ф16AIII, ℓ=2350	12	3,7	87,4
	2	ф16AIII, ℓ=2260	12	3,6	
С43	1	ф4BpI, ℓ=2350	12	0,23	5,4
	2	ф4BpI, ℓ=2260	12	0,22	
С44	1	ф18AIII, ℓ=2350	13	4,7	120,1
	2	ф18AIII, ℓ=2460	12	4,9	
С45	1	ф4BpI, ℓ=2350	13	0,23	5,9
	2	ф4BpI, ℓ=2460	12	0,24	

Арматура класса A-III по ГОСТ 5781-82, класса Bp-I по ГОСТ 6727-80.

Нач.отд.	Агранович		3.006.1-8.2-2-13
Н.контр.	Сортецкий		
Гл.спец.	Сортецкий		
Зав.гр.	Харитерских		Сетка С42... С45
Вед.инж.	Проценко		Стадия Р; Лист; Листов 1
Провер.	Проценко		Харьковский Промстроинжниипроект
Разраб.	Колина		

Инв.№ подл. | Подпись и дата | Взам.инв.№

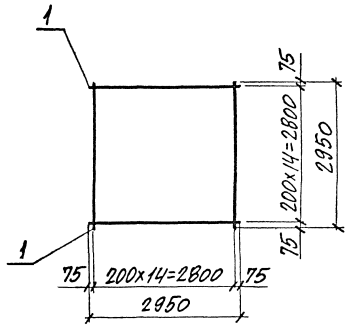

МАРКА	Поз.	НАИМЕНОВАНИЕ	Кол.	МАССА ЕД., КГ	ОБЩАЯ МАССА, КГ
С46	1	Ф22АIII, ℓ=2950	30	8,8	263,7
С47	1	Ф5ВрI, ℓ=2950	30	0,45	13,6

Арматура класса А-III по ГОСТ 5781-82, класса Вр-I по ГОСТ 6727-80.

Нач. отд.	Агранович	
Н. контр.	Коротецкий	
Гл. спец.	Коротецкий	
Зав. гр.	Кулиневский	
Вед. инж.	Проценко	
Провер.	Проценко	
Разраб.	Копина	

3.006. 1-8. 2-2-14

Сетка С46; С47

Стадия	Лист	Листов
Р		1

ХАРЬКОВСКИЙ ПРОМСТРОЙНИИПРОЕКТ

Инв. № подл. | Подпись и дата | Взам. инв. №

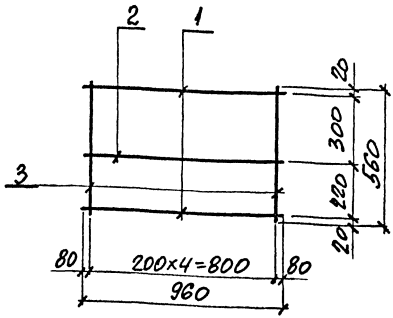

Марка	Поз.	Наименование	Кол.	Масса ед., кг	Общая масса, кг
С48	1	ф8AIII, ℓ=960	2	0,38	1,34
	2	ф5ВрI, ℓ=960	1	0,15	
	3	ф5ВрI, ℓ=560	5	0,09	

Арматура класса A-III по ГОСТ 5781-82,
класса Вр-I по ГОСТ 6727-80.

Инв. № подл. | Подпись и дата | Взам. инв. №

Нач.отд.	Гранову		3.006.1-8.2-2-15
Н.контр.	Хотецкий		
Гл.спец.	Хотецкий		
Зав.гр.	Юрьческая		
Вед.инж.	Проценко		Сетка С48
Провер.	Проценко		
Разраб.	Копина		

Стадия	Лист	Листов
Р		1

ХАРЬКОВСКИЙ ПРОМСТРОЙНИИПРОЕКТ

КП 1

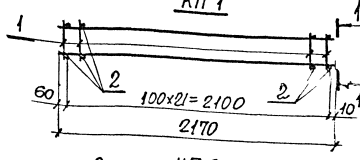

КП 2

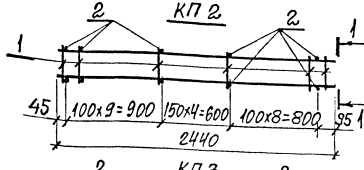

1-1

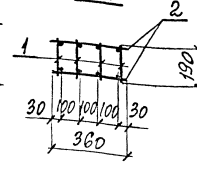

КП 3

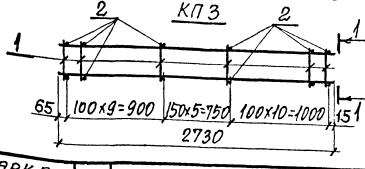

Марка каркаса	Поз.	Наименование	Кол.	Обозначение документа	Масса каркаса, кг
КП 1	1	Каркас КР 14	4	3.006.1-В. 2-2-21	17,1
	2	ф4ВрI, ℓ=360; 0,04кг	44	Без черт.	
КП 2	1	Каркас КР 15	4	3.006.1-В.2-2-22	45,1
	2	ф6АI, ℓ=360; 0,08кг	44	Без черт.	
КП 3	1	Каркас КР 16	4	3.006.1-В.2-2-22	50
	2	ф6АI, ℓ=360; 0,08кг	50	Без черт.	

Арматура класса A-I и A-III по ГОСТ 5781-82, класса BpI по ГОСТ 6727-80.

Нач. отд.	Агранович		3.006.1-В. 2-2-16
Н. контр.	Коротецкий		
Гл. спец.	Коротецкий		
Зав. гр.	Будиченская		Каркас КП1.., КП3
Вед. инж.	Проценко		
Провер.	Проценко		
Разраб.	Копина		

Стадия	Лист	Листов
Р		1

Харьковский промстройниипроект

Инв. № подл. | Подпись и дата | Взам. инв. №

КП 4

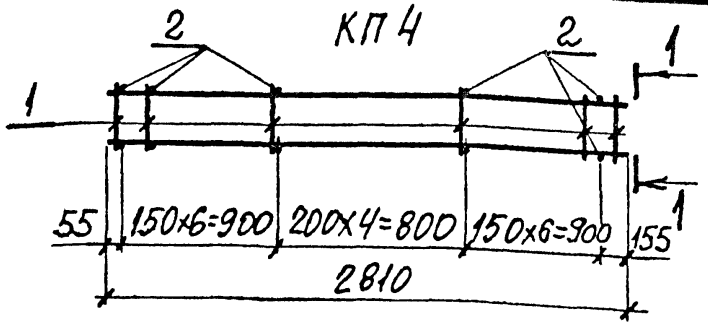

КП 5

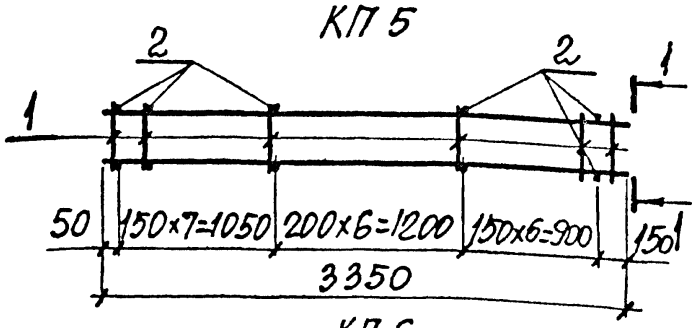

КП 6

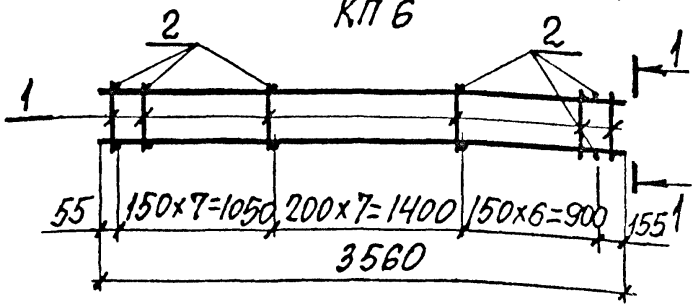

1-1

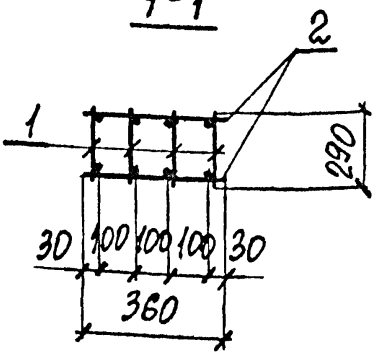

Марка каркаса	Поз.	Наименование	Кол	Обозначение документа	Масса каркаса, кг
КП4	1	Каркас КР 17	4	3.006.1-8.2-2-23	50,7
	2	ф6AI, ℓ=360; 0,08кг	34	без черт.	
КП5	1	Каркас КР 19	4	3.006.1-8.2-2-24	101,2
	2	ф8AI, ℓ=360; 0,14 кг	40	без черт.	
КП6	1	Каркас КР 20	4	3.006.1-8.2-2-24	107,2
	2	ф8AI, ℓ=360; 0,14кг	42	без черт.	

Арматура класса A-I и A-III по ГОСТ 5781-82.

Нач. отд.	Агранович	
Н. контр.	Коротецкий	
Гл. спец.	Коротецкий	
Зав. гр.	Кудрявцевская	
Вед. инж.	Проценко	
Провер.	Проценко	
Разраб	Копина	

3.006.1-8.2-2-17

Каркас КП4... КП6

Стадия	Лист	Листов
Р		1

Харьковский Промстройниипроект

Инв. № подл. | Подпись и дата | Взам. инв. №

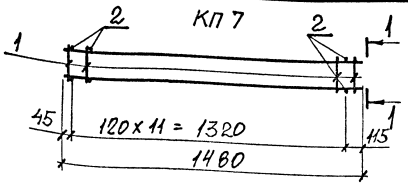

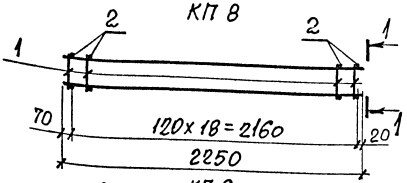

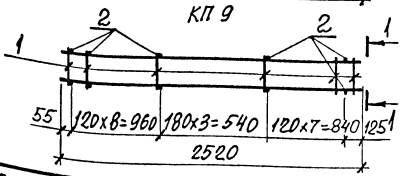

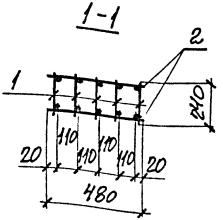

МАРКА КАРКАСА	Поз.	НАИМЕНОВАНИЕ	Кол	ОБОЗНАЧЕНИЕ ДОКУМЕНТА	МАССА КАРКАСА, КГ
КП 7	1	КАРКАС КР 21	5	3.006.1-В. 2-2-25	7,4
	2	ф5ВрI, ℓ=480; 0,07кг	24	БЕЗ ЧЕРТ	
КП 8	1	КАРКАС КР 22	5	3.006.1-В. 2-2-25	17,8
	2	ф4ВрI, ℓ=480; 0,05кг	38	БЕЗ ЧЕРТ.	
КП 9	1	КАРКАС КР 18	5	3.006. 1-В. 2-2-23	31,8
	2	ф4ВрI, ℓ=480; 0,05кг	38	БЕЗ ЧЕРТ.	

АРМАТУРА КЛАССА А-I И А-III ПО ГОСТ 5781-82, КЛАССА Вр-I ПО ГОСТ 6727-80.

НАЧ. ОТД.	АГРАНОВИЧ	
Н. КОНТР.	КОРОТЕЦКИЙ	
ГЛ. СПЕЦ.	КОРОТЕЦКИЙ	
ЗАВ. ГР.	КУДРИЧЕВСКАЯ	
ВЕД. ИНЖ.	ПРОЦЕНКО	
ПРОВЕР.	ПРОЦЕНКО	
РАЗРАБ	КОПИНА	

3.006. 1-В. 2-2-18

КАРКАС КП 7... КП 9

СТАДИЯ	ЛИСТ	ЛИСТОВ
Р		1

ХАРЬКОВСКИЙ ПРОМСТРОЙНИИПРОЕКТ

ВЗАМ. ИНВ. №

ПОДПИСЬ И ДАТА

ИНВ. № ПОДЛ.

КП 10 ... КП 12

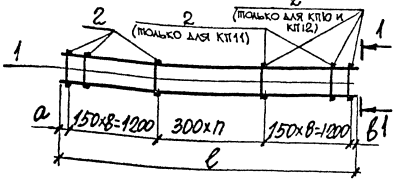

1-1

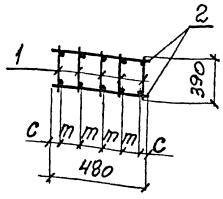

МАРКА КАРКАСА	РАЗМЕРЫ, мм					Кол.
	ℓ	а	в	с	m	n
КП 10	4050	100	50	40	100	5
КП 11	4250	50	–	20	110	6
КП 12	4320	85	35	40	100	6

МАРКА КАРКАСА	Поз.	НАИМЕНОВАНИЕ	Кол.	ОБОЗНАЧЕНИЕ ДОКУМЕНТА	МАССА КАРКАСА, кг
КП10	1	КАРКАС КР23	5	3.006.1-в.2-2-26	155,1
	2	ф8AI, ℓ=480; 0,19кг	44	БЕЗ ЧЕРТ.	
КП 11	1	КАРКАС КР 24	5	3.006.1-в.2-2-26	96,8
	2	ф6AI, ℓ=480; 0,11кг	44	БЕЗ ЧЕРТ.	
КП 12	1	КАРКАС КР 25	5	3.006.1-в.2-2-26	164,9
	2	ф8AI, ℓ=480; 0,19кг	46	БЕЗ ЧЕРТ.	

АРМАТУРА КЛАССА A-I И A-III ПО ГОСТ 5781-82.

Нач. отд.	Агранович	
Н. контр.	Коротецкий	
Гл. спец.	Коротецкий	
Зав. гр.	Одинцевская	
Вед. инж.	Проценко	
Провер.	Проценко	
Разраб.	Копина	

3.006.1-в.2-2-19

КАРКАС КП 10 ... КП 12

СТАДИЯ	ЛИСТ	ЛИСТОВ
Р	1	

ХАРЬКОВСКИЙ ПРОМСТРОЙНИИПРОЕКТ

Инв. № подл. | Подпись и дата | Взам. инв. №

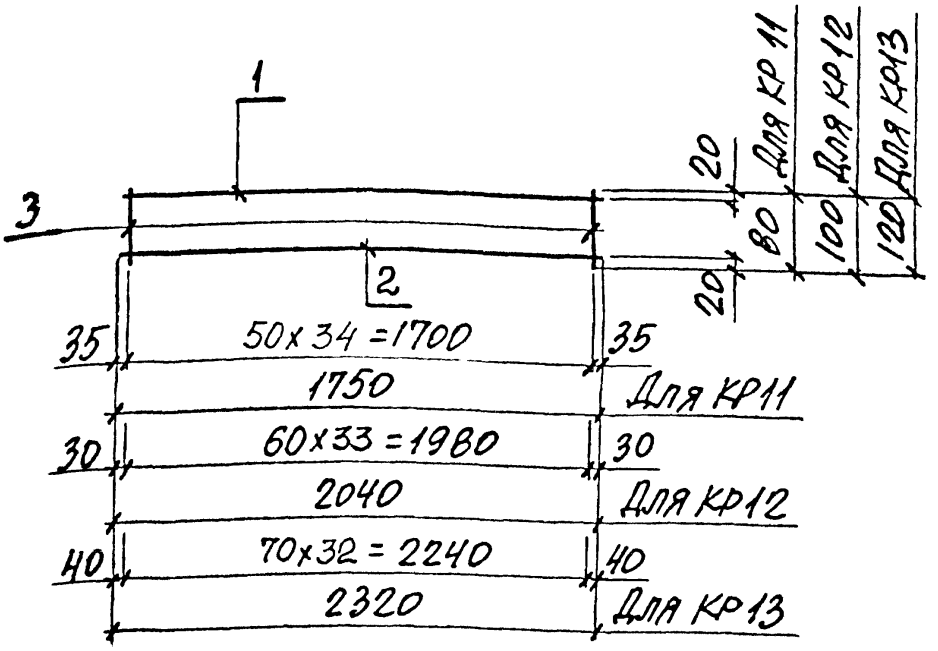

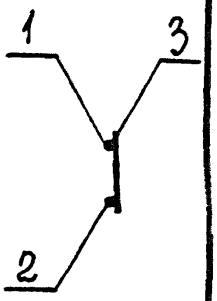

Марка	Поз.	Наименование	Кол.	Масса ед., кг	Общая масса, кг
КР11	1	ф 4 Вр I, ℓ = 1750	1	0,17	1,14
	2	ф 8 А III, ℓ = 1750	1	0,69	
	3	ф 4 Вр I, ℓ = 80	35	0,01	
КР12	1	ф 4 Вр I, ℓ = 2040	1	0,20	2,34
	2	ф 12 А III, ℓ = 2040	1	1,8	
	3	ф 4 Вр I, ℓ = 100	34	0,01	
КР13	1	ф 4 Вр I, ℓ = 2320	1	0,23	3,42
	2	ф 14 А III, ℓ = 2320	1	2,8	
	3	ф 4 Вр I, ℓ = 120	33	0,01	

Арматура класса А-III по ГОСТ 5781-82,
класса Вр-I по ГОСТ 6727-80.

Нач. отд.	Агранович	
Н. контр.	Коротецкий	
Гл. спец.	Коротецкий	
Зав. гр.	Кудрявцева	
Вед. инж.	Проценко	
Провер.	Проценко	
Разраб.	Копина	

3.006.1-8.2-2-20

Каркас КР11... КР13

Стадия	Лист	Листов
Р		1

Харьковский Промстройниипроект

Инв. № подл. | Подпись и дата | Взам. инв. №

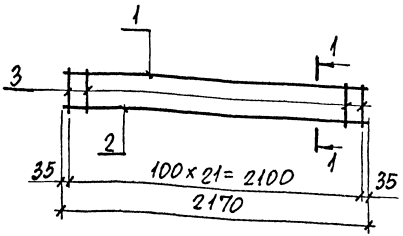

1-1

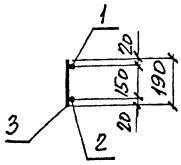

Поз.	Наименование	Кол.	Масса ед., кг	Общая масса, кг
1	ФВАIII, ℓ=2170	1	0,86	3,9
2	Ф14AIII, ℓ=2170	1	2,6	
3	Ф4BpI, ℓ=190	22	0,02	

Арматура класса A-I и A-III по ГОСТ 5781-82, класса Bp-I по ГОСТ 6727-80.

Нач. отд.	Аграновч		3.006.1-8.2-2-21
Н. контр.	Коротецкий		
Гл. спец.	Коротецкий		
Зав. гр.	Кудинчевский		
Вед. инж.	Проценко		Каркас КР14
Провер.	Проценко		
Разраб.	Колина		

Стадия	Лист	Листов
Р		1

Харьковский Промстройниипроект

Взам. инв. №

Подпись и дата

Инв. № подл.

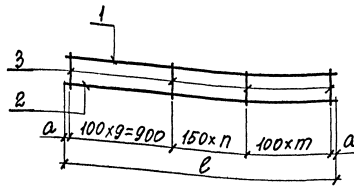

1-1

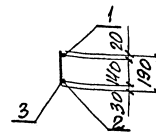

МАРКА КАРКАСА	РАЗМЕРЫ, мм		КОЛ-ВО	
	ℓ	a	n	m
КР 15	2440	20	4	9
КР 16	2730	40	5	10

МАРКА	ПОЗ.	НАИМЕНОВАНИЕ	КОЛ	МАССА ЕД., кг	ОБЩАЯ МАССА, кг
КР15	1	ф 12 A-III, ℓ=2440	1	2,2	10,4
	2	ф 22 A-III, ℓ=2440	1	7,3	
	3	ф 6 A-I, ℓ=190	23	0,04	
КР16	1	ф 12 A-III, ℓ=2730	1	2,4	11,5
	2	ф 22 A-III, ℓ=2730	1	8,1	
	3	ф 6 A-I, ℓ=190	25	0,04	

АРМАТУРА КЛАССА A-I И A-III ПО ГОСТ 5781-82.

НАЧ. ОТД.	ГРАНОВИЧ		3.006.1-8.2-2-22
Н. КОНТР.	ГОРОТЕЦКИЙ		
ГЛ. СПЕЦ.	ГОРОТЕЦКИЙ		
ЗАВ. ГР.	КАРПИЧЕСКАЯ		КАРКАС КР15; КР16
РЕД. ИНН.	ПРОЦЕНКО		
ПРОВЕР.	ПРОЦЕНКО		
РАЗРАБ.	КОПНИН		

СТАДИЯ	ЛИСТ	ЛИСТОВ
Р		1

ХАРЬКОВСКИЙ ПРОМСТРОЙНИИПРОЕКТ

ИНВ. № ПОДЛ. | ПОДПИСЬ И ДАТА | ВЗАМ. ИНВ. №

КР 17

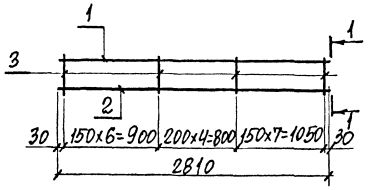

1-1

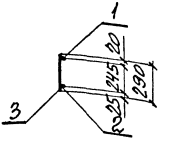

КР 18

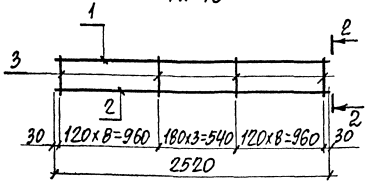

2-2

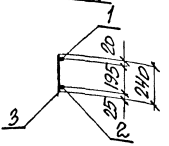

МАРКА	Поз.	НАИМЕНОВАНИЕ	Кол.	МАССА ЕД., КГ	ОБЩАЯ МАССА, КГ
КР17	1	ф12AIII, ℓ = 2810	1	2,5	12,0
	2	ф22AIII, ℓ = 2810	1	8,4	
	3	ф6AI, ℓ = 290	18	0,06	
КР18	1	ф10AIII, ℓ = 2520	1	1,6	6,0
	2	ф16AIII, ℓ = 2520	1	4,0	
	3	ф4BpI, ℓ = 240	20	0,02	

Арматура класса A-I и A-III по ГОСТ 5781-82, класса Bp-I по ГОСТ 6727-80.

Инв. № подл. | Подпись и дата | Взам. инв. №

Нач. отд.	Гранович	
Н. контр.	Коротецкий	
Гл. спец.	Коротецкий	
Зав. гр.	Кудрячевская	
Вед. инж.	Проценко	
Провер.	Проценко	
Разраб.	Копина	

3.006.1-8.2-2-23

КАРКАС КР17; КР18

Стадия	Лист	Листов
Р		1

ХАРЬКОВСКИЙ ПРОМСТРОЙНИИПРОЕКТ

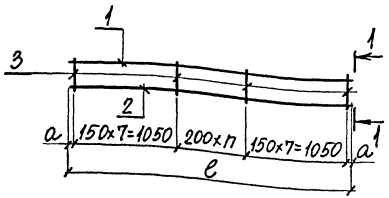

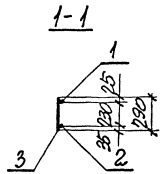

МАРКА КАРКАСА	РАЗМЕРЫ, ММ		КОЛ.
	l	a	n
КР 19	3350	25	6
КР 20	3560	30	7

МАРКА	Поз.	НАИМЕНОВАНИЕ	Кол.	МАССА ЕД., КГ	ОБЩАЯ МАССА, КГ
КР19	1	ф 16АIII, l = 3350	1	5,3	23,9
	2	ф 28АIII, l = 3350	1	16,2	
	3	ф 8АI, l = 290	21	0,11	
КР20	1	ф16АIII, l = 3560	1	5,6	25,3
	2	ф28АIII, l = 3560	1	17,2	
	3	ф8АI, l = 290	22	0,11	

АРМАТУРА КЛАССА А-I И А-III ПО ГОСТ 5781-82

НАЧ. ОТД.	АГРАНОВИЧ	
Н.КОНТР.	КОРОТЕЦКИЙ	
ГЛ.СПЕЦ.	КОРОТЕЦКИЙ	
ЗАВ. ГР.	КУДРИЧЕВСКИЙ	
ВЕД. ИНЖ.	ПРОЦЕНКО	
ПРОВЕР.	ПРОЦЕНКО	
РАЗРАБ.	КОПИНА	

3.006.1-8.2-2-24

КАРКАС КР 19; КР 20

СТАДИЯ	ЛИСТ	ЛИСТОВ
Р		1

ХАРЬКОВСКИЙ ПРОМСТРОЙНИИПРОЕКТ

ИНВ. № ПОДЛ. | ПОДПИСЬ И ДАТА | ВЗАМ. ИНВ. №

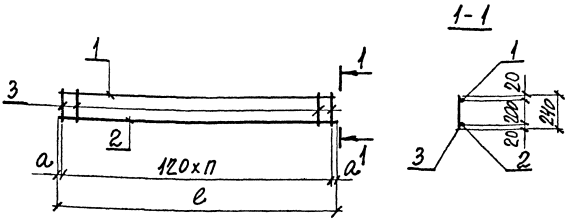

МАРКА КАРКАСА	РАЗМЕРЫ, мм		Кол.
	e	a	n
КР 21	1480	20	12
КР 22	2250	45	18

МАРКА	Поз.	НАИМЕНОВАНИЕ	Кол.	МАССА ЕД., кг	ОБЩАЯ МАССА, кг
КР 21	1	ф 5 Вр I, e = 1480	1	0,23	1,1
	2	ф 8 A III, e = 1480	1	0,58	
	3	ф 4 Вр I, e = 240	13	0,02	
КР 22	1	ф 8 A III, e = 2250	1	0,89	3,2
	2	ф 12 A III, e = 2250	1	2,0	
	3	ф 4 Вр I, e = 240	19	0,02	

АРМАТУРА КЛАССА А-I И А-III ПО ГОСТ 5781-82, КЛАССА Вр-I ПО ГОСТ 6727-80.

Нач. отд.	Агранович		3.006.1-8.2-2-25
Н. контр.	Коротецкий		
Гл. спец.	Коротецкий		
Зав. гр.	Харичкова		КАРКАС КР 21; КР 22
Вед. инж.	Проценко		Стадия: Р; Лист: —; Листов: 1
Провер.	Проценко		ХАРЬКОВСКИЙ ПРОМСТРОЙНИИПРОЕКТ
Разраб.	Копина		

Инв. № подл. | Подпись и дата | Взам. инв. №

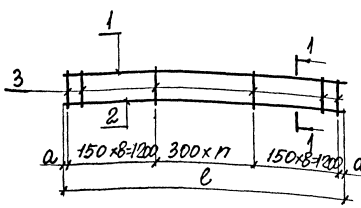

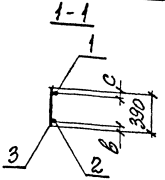

Марка каркаса	Размеры, мм				Кол.
	ℓ	а	в	с	n
КР 23	4050	75	35	25	5
КР 24	4250	25	25	20	6
КР 25	4320	60	35	25	6

Марка	Поз.	Наименование	Кол.	Масса ед., кг	Общая масса, кг
КР 23	1	ф16 А-III, ℓ = 4050	1	6,4	29,3
	2	ф28 А-III, ℓ = 4050	1	19,6	
	3	ф8 А-I, ℓ = 390	22	0,15	
КР 24	1	ф12 А-III, ℓ = 4250	1	3,8	18,4
	2	ф22 А-III, ℓ = 4250	1	12,7	
	3	ф6 А-I, ℓ = 390	23	0,09	
КР 25	1	ф16 А-III, ℓ = 4320	1	6,8	31,2
	2	ф28 А-III, ℓ = 4320	1	20,9	
	3	ф8 А-I, ℓ = 390	23	0,15	

Арматура класса А-I и А-III по ГОСТ 5781-82,

Нач. отд.	Атрашкевич	
Н. контр.	Коротецкий	
Гл. спец.	Коротецкий	
Зав. гр.	Коротчерская	
Вед. инж.	Проценко	
Провер.	Проценко	
Разраб.	Колина	

3.006.1-В.2-2-26

Каркас КР23... КР25

Стадия	Лист	Листов
Р		1

Харьковский Промстройниипроект

Инв. № подл. | Подпись и дата | Взам. инв. №

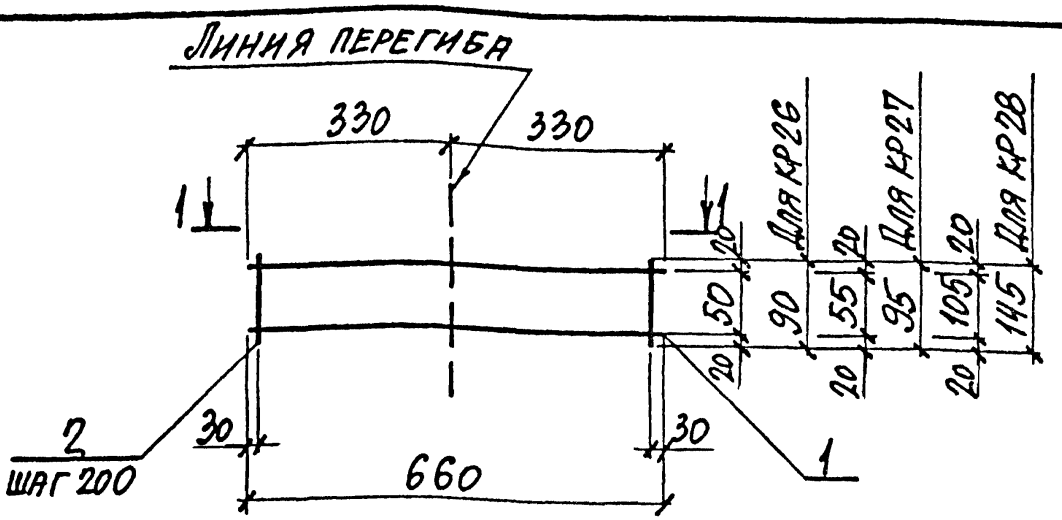

1-1

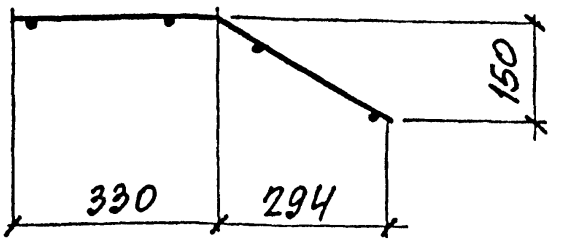

Марка	Поз.	Наименование	Кол.	Масса ед., кг	Общая масса, кг
КР26	1	Ф5Вр-I, ℓ = 660	2	0,10	0,24
	2	Ф4Вр-I, ℓ = 90	4	0,01	
КР27	1	Ф5Вр-I, ℓ = 660	2	0,10	0,24
	2	Ф4Вр-I, ℓ = 95	4	0,01	
КР28	1	Ф5Вр-I, ℓ = 660	2	0,10	0,26
	2	Ф4Вр-I, ℓ = 145	4	0,02	

Арматура класса Вр-I по ГОСТ 6727-80.

Нач. отд	Агранович		3.006.1-в.2-2-27
Н. контр	Коротецкий		
Гл. спец.	Коротецкий		
Зав. гр.	Кравчевская		Каркас КР26...КР28
Вед. инж.	Проценко		Стадия: Р; Лист: ; Листов: 1
Провер.	Проценко		Харьковский Промстройниипроект
Разраб.	Копина		

Инв. № подл. | Подпись и дата | Взам. инв. №

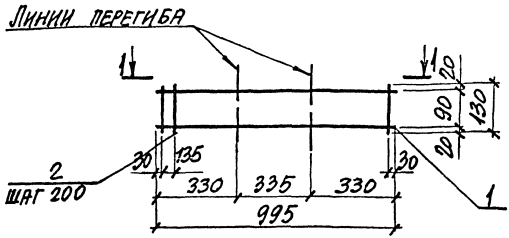

1-1

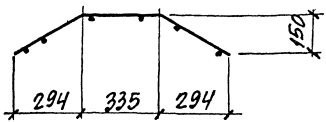

Поз.	Наименование	Кол	Масса ед., кг	Общая масса, кг
1	ф5 Вр I, ℓ = 995	2	0,15	0,38
2	ф4 Вр I, ℓ = 130	6	0,01	

Арматура класса Вр-I по ГОСТ 6727-80.

Нач. отд.	Агранович		
Н. контр.	Коротецкий		
Гл. спец.	Коротецкий		
Зав. гр.	Куприенко		
Вед. инж.	Проценко		
Провер.	Проценко		
Разраб.	Копина		

3.006.1-8.2-2-28

Каркас КР 29

Стадия	Лист	Листов
Р		1

Харьковский промстройниипроект

Инв. № подл. | Подпись и дата | Взам. инв. №

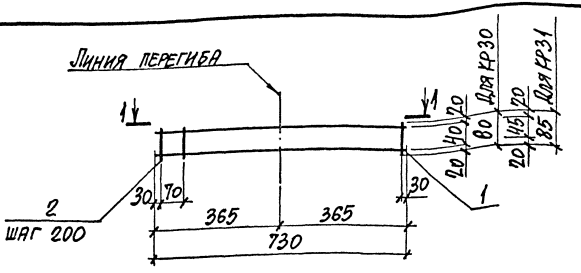

1-1

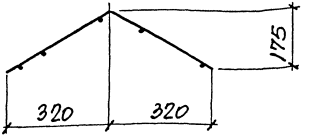

Марка	Поз.	Наименование	Кол.	Масса ед., кг	Общая масса, кг
КР30	1	ф5ВрI, ℓ= 730	2	0,11	0,27
	2	ф4ВрI, ℓ= 80	5	0,01	
КР31	1	ф5ВрI, ℓ= 730	2	0,11	0,27
	2	ф4ВрI, ℓ= 85	5	0,01	

Арматура класса Вр-I по ГОСТ 6727-80.

Нач.отд.	Агранович		
Н.контр.	Коротецкий		
Гл.спец.	Коротецкий		
Зав.гр.	Куприченко		
Вед.инж.	Проценко		
Провер.	Проценко		
Разраб.	Копина		

3.006.1-8.2-2-29

КАРКАС КР30; КР31

Стадия	Лист	Листов
Р	1	

ХАРЬКОВСКИЙ ПРОМСТРОЙНИИПРОЕКТ

Инв.№ подл. | Подпись и дата | Взам.инв.№

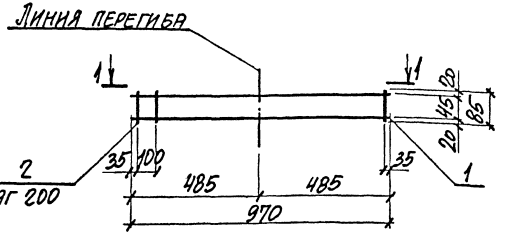

1-1

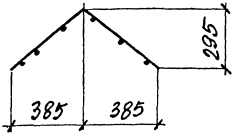

Поз.	Наименование	Кол.	Масса ед., кг	Общая масса, кг
1	ф5 Вр I , ℓ = 970	2	0,15	0,35
2	ф4 Вр I , ℓ = 85	6	0,01	

Арматура класса Вр-I по ГОСТ 6727-80.

Нач. отд.	Агранович	
Н. контр.	Хорошецкий	
Гл. спец.	Хорошецкий	
Зав. гр.	Кудрявцевская	
Вед. инж.	Проценко	
Провер.	Проценко	
Разраб.	Копина	

3.006.1-8.2-2-30

Каркас КР32

Стадия	Лист	Листов
Р		1

Харьковский Промстройниипроект

Инв. № подл. | Подпись и дата | Взам. инв. №

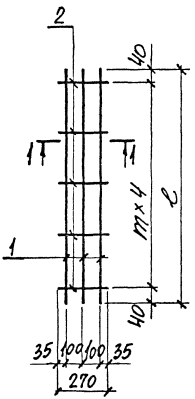

1-1

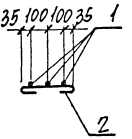

Поз. 2

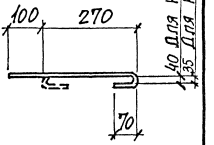

МАРКА КАРКАСА	l, мм	m, мм
КР33	2880	700
КР34; КР35	3480	850

МАРКА	Поз.	НАИМЕНОВАНИЕ	Кол.	МАССА ЕД., КГ.	ОБЩАЯ МАССА, КГ
КР33	1	ф10АIII, l = 2880	3	1,8	5,9
	2	ф6АI, l = 460	5	0,10	
КР34	1	ф10АIII, l = 3480	3	2,1	6,8
	2	ф6АI, l = 460	5	0,10	
КР35	1	ф14АIII, l = 3480	3	4,2	13,1
	2	ф6АI l = 460	5	0,10	

АРМАТУРА КЛАССА А-I и А-III ПО ГОСТ 5781-82

НАЧ. ОТД.	АГРАНОВИЧ	
Н. КОНТР.	КОРОТЕЦКИЙ	
Гл. СПЕЦ.	КОРОТЕЦКИЙ	
ЗАВ. ГР.	КУДРИЧЕВСКАЯ	
ВЕД. ИНЖ.	ПРОЩЕНКО	
ПРОВЕР.	ПРОЩЕНКО	
РАЗРАБ.	КОПИНА	

3.006.1-8.2-2-31

КАРКАС КР33... КР35

СТАДИЯ	ЛИСТ	ЛИСТОВ
Р		1

ХАРЬКОВСКИЙ ПРОМСТРОЙНИИПРОЕКТ

Инв. № подл. | Подпись и дата | Взам. инв. №

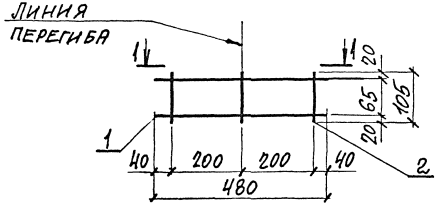

1 - 1

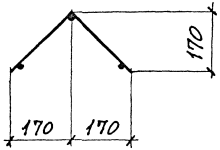

Поз.	Наименование	Кол.	Масса ед., кг	Общая масса, кг
1	ф5 Вр I, ℓ = 480	2	0,07	0,2
2	ф5 Вр I, ℓ = 105	3	0,02	

Инв. № подл. | Подпись и дата | Взам. инв. №

Нач. отд.	Агранович		
Н. контр.	Хрептецкий		
Гл. спец.	Хрептецкий		
Зав. гр.	Карчевский		
Вед. инж.	Проценко		
Провер.	Проценко		
Разраб.	Копина		

3.006.1-8.2-2-32

КАРКАС КР36

Стадия	Лист	Листов
Р		1

ХАРЬКОВСКИЙ ПРОМСТРОЙНИИПРОЕКТ

Рис. 1

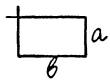

Рис. 2

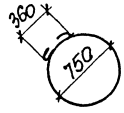

П 28

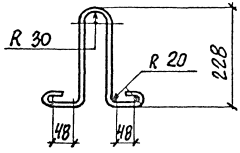

Марка	Рис.	Размеры, мм		Фмм и класс стали	Общая длина	Масса ед., кг
		а	в			
СТ 1	1	80	350	6 AI	1000	0,22
СТ 2	2	-	-	12 AI	2850	2,53
СТ 3	1	120	350	6 AI	1100	0,24
П28	-	-	-	8 AI	610	0,24

Инв. № подл. | Подпись и дата | Взам. инв. №

Нач. отд.	Игранович		3.006.1-8.2-2-33
Н. контр.	Коротецкий		
Гл. спец.	Коротецкий		
Зав. гр.	Кудрячевец		
Вед. инж.	Проценко		Стержень арматурный Ст1.., Ст3. Петля П 28
Провер.	Проценко		
Разраб.	Колина		

Стадия	Лист	Листов
Р		1

Харьковский Промстройниипроект

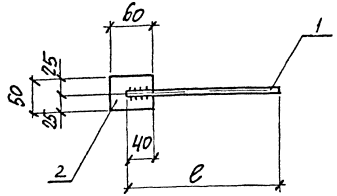

Марка	Поз.	Наименование	Кол.	Масса ед., кг	Общая масса, кг
М15		Арматура ГОСТ 5781-82			11,9
	1	ФбАIII, c = 220	1	0,05	
	2	Лист 50×5 ГОСТ 19903-74 / С235 ГОСТ 27772-88			
		c = 60	1	11,8	
М16		Поз. 2 по М15			12,0
		Арматура ГОСТ 5781-82			
	1	ФIOAIII, c = 380	1	0,23	

Инв. № подл. | Подпись и дата | Взам. инв. №

Нач. отд.	Агранович		3.006.1-8.2-2-34
Н. контр.	Коротецкий		
Гл. спец.	Коротецкий		
Зав. гр.	Чудрическая		Изделие закладное М15; М16.
Вед. инж.	Чудрическая		Стадия Р; Лист; Листов 1
Провер.	Чудрическая		Харьковский промстройниипроект
Разраб.	Комина		

Марка	Поз.	Наименование	Кол.	Масса ед., кг	Общая масса, кг
БС 1	1	Уголок $\frac{63\times5\ ГОСТ\ 8509-86}{С235\ ГОСТ\ 27772-88}$ $l=800$	1	4,9	4,9
БС 2	1	Уголок $\frac{63\times5\ ГОСТ\ 8509-86}{С235\ ГОСТ\ 27772-88}$ $l=1000$	1	6,13	6,13
БС 3	1	Уголок $\frac{75\times6\ ГОСТ\ 8509-86}{С245\ ГОСТ\ 27772-88}$ $l=1450$	1	12,73	12,73
БС 4	1	Уголок $\frac{75\times6\ ГОСТ\ 8509-86}{С245\ ГОСТ\ 27772-88}$ $l=1550$	1	13,61	13,61

Взам. инв. №

Подпись и дата

Инв. № подл.

Нач. отд.	Агранович	
Зав. гр.	Кудрявцевская	
Вед. инж.	Кудрявцевская	
Провер.	Кудрявцевская	
Разраб.	Копина	

3.006.1-8.2-2-35

БАЛКА СТАЛЬНАЯ
БС 1... БС 4

Стадия	Лист	Листов
Р		1

ХАРЬКОВСКИЙ ПРОМСТРОЙНИИ ПРОЕКТ

gost.e-ecolog.ru