типовые строительные конструкции, изделия и узлы

СЕРИЯ 3.006.1–8

КАНАЛЫ И ТОННЕЛИ СБОРНЫЕ ЖЕЛЕЗОБЕТОННЫЕ ИЗ ЛОТКОВЫХ ЭЛЕМЕНТОВ

ВЫПУСК 2–1

ТРАССЫ. ЛОТКИ. АРМАТУРНЫЕ И ЗАКЛАДНЫЕ ИЗДЕЛИЯ. РАБОЧИЕ ЧЕРТЕЖИ

gost.e-ecolog.ru

типовые строительные конструкции, изделия и узлы

СЕРИЯ 3.006.1-8

КАНАЛЫ И ТОННЕЛИ СБОРНЫЕ ЖЕЛЕЗОБЕТОННЫЕ ИЗ ЛОТКОВЫХ ЭЛЕМЕНТОВ

ВЫПУСК 2-1
ТРАССЫ. ЛОТКИ. АРМАТУРНЫЕ И ЗАКЛАДНЫЕ ИЗДЕЛИЯ РАБОЧИЕ ЧЕРТЕЖИ

РАЗРАБОТАНЫ ИНСТИТУТАМИ :

ЦНИИПРОМЗДАНИЙ

Заместитель директора института В.В.Гранев

Руководитель отдела А.М.Туголуков

Руководитель темы В.Т.Ильин

ХАРЬКОВСКИЙ ПРОМСТРОЙНИИПРОЕКТ

Главный инженер института Н.Ф.Довгий

Главный инженер проекта А.М.Монин

УТВЕРЖДЕНЫ:

Управлением проектирования и инженерных изысканий Минстроя России, письмо от 20.11.92 № 9-1/361;
введены в действие АП ЦНИИпромзданий с 01.04.93, приказ от 11.12.92 №94

Обозначение документа	Наименование	Стр.
3.006.1-8.2-1 ТТ	Технические требования	8
3.006.1-8.2-1 — 1	Сетка С7-1; С7-2	10
—2	Сетка С7-3; С7-4; С7-5	11
—3	Сетка С7-6; С7-7	12
—4	Сетка С7-8; С7-9	13
—5	Сетка С7-10; С7-13; С7-15; С7-16	14
—6	Сетка С7-11; С7-12; С7-14	15
—7	Сетка С7-17; С7-18; С7-19; С7-20; С7-21	16
—8	Сетка С7-22; С7-23; С7-24; С7-25	17
—9	Сетка С7-26; С7-27; С7-28; С7-29	18
—10	Сетка С7-30; С7-31; С7-33; С7-34	19
—11	Сетка С7-32; С7-44	20
—12	Сетка С7-35; С7-36; С7-37	21
—13	Сетка С7-38; С7-39; С7-40; С7-41	22
—14	Сетка С7-42; С7-43; С7-45; С7-46; С7-47	23
—15	Сетка С7-48; С7-49	24
—16	Сетка С7-50; С7-51; С7-54; С7-55	25
—17	Сетка С7-52; С7-53	26
—18	Сетка С7-56	27
—19	Сетка С7-57; С7-58; С7-59	28

Взам. инв. №

Подпись и дата

Инв. № подл.

Нач. отд.	Атрахович		
Н. контр.	Чумакова		
Гл. спец.	Коротецкий		
Вед. инж.	Чумакова		
Провер.	Чумакова		
Разраб.	Минакова		

3.006.1-8.2-1

Содержание

Стадия	Лист	Листов
	1	6

Харьковский Промстройниипроект

Обозначение документа	Наименование	Стр.
3.006.1-8.2-1 – 20	СЕТКА С8-1; С8-2	29
– 21	СЕТКА С8-3 ... С8-4	30
– 22	СЕТКА С8-5; С8-6	31
– 23	СЕТКА С8-7; С8-8	32
– 24	СЕТКА С8-9; С8-10	33
– 25	СЕТКА С8-11; С8-12	34
– 26	СЕТКА С8-13; С8-14	35
– 27	СЕТКА С8-15; С8-16	36
– 28	СЕТКА С8-17; С8-18	37
– 29	СЕТКА С8-19; С8-20	38
– 30	СЕТКА С8-21; С8-22	39
– 31	СЕТКА С8-23; С8-24	40
– 32	СЕТКА С8-25; С8-26	41
– 33	СЕТКА С8-27; С8-28	42
– 34	СЕТКА С8-29; С8-30	43
– 35	СЕТКА С8-31; С8-32	44
– 36	СЕТКА С8-33; С8-34	45
– 37	СЕТКА С8-35; С8-36	46
– 38	СЕТКА С8-37; С8-38	47
– 39	СЕТКА С8-39; С8-40	48
– 40	СЕТКА С8-41; С8-42	49
– 41	СЕТКА С8-43; С8-44	50
– 42	СЕТКА С8-45; С8-46	51
– 43	СЕТКА С8-47; С8-48	52
– 44	СЕТКА С8-49; С8-50	53
– 45	СЕТКА С8-51; С8-52	54
– 46	СЕТКА С8-53; С8-54	55
– 47	СЕТКА С8-55; С8-56	56

Инв.N подл. | Подпись и дата | Взам.инв.N

Обозначение документа	Наименование	Стр.
3.006.1-8.2-1-48	Сетка С8-57; С8-58	57
-49	Сетка С9-1; С9-2	58
-50	Сетка С9-3; С9-4	59
-51	Сетка С9-5; С9-6	60
-52	Сетка С9-7; С9-8	61
-53	Сетка С9-9; С9-10	62
-54	Сетка С9-11; С9-12	63
-55	Сетка С9-13; С9-14	64
-56	Сетка С9-15; С9-16	65
-57	Сетка С9-17; С9-18	66
-58	Сетка С9-19; С9-20	67
-59	Сетка С9-21; С9-22	68
-60	Сетка С9-23; С9-24	69
-61	Сетка С9-25; С9-26	70
-62	Сетка С10-1; С10-2; С10-3	71
-63	Сетка С10-4; С10-5; С10-6	72
-64	Сетка С10-7; С10-8; С10-9	73
-65	Сетка С10-10; С10-11	74
-66	Сетка С11-1; С11-2; С11-3; С11-4	75
-67	Сетка С11-5; С11-6; С11-7; С11-8	76
-68	Сетка С12-1	77
-69	Сетка С12-2; С12-3	78
-70	Сетка С12-4; С12-5; С12-6; С12-8	79
-71	Сетка С12-9; С12-10; С12-11; С12-12; С12-13	80
-72	Сетка С12-14; С12-15; С12-16; С12-17	81
-73	Сетка С12-18; С12-19; С12-21; С12-22	82
-74	Сетка С12-7; С12-20; С12-23; С12-24; С12-28	83
-75	Сетка С12-25; С12-26	84

Обозначение документа	Наименование	Стр.
3.006.1-8.2-1 – 76	СЕТКА С12-27; С12-29; С12-30; С12-31; С12-32	85
– 77	СЕТКА С12-33; С12-34; С12-37; С12-38	86
– 78	СЕТКА С12-35; С12-36; С12-39	87
– 79	СЕТКА С12-40; С12-41; С12-42	88
– 80	СЕТКА С13-1; С13-2	89
– 81	СЕТКА С13-3; С13-4	90
– 82	СЕТКА С13-5; С13-6	91
– 83	СЕТКА С13-7; С13-8	92
– 84	СЕТКА С13-9; С13-10	93
– 85	СЕТКА С13-11; С13-12	94
– 86	СЕТКА С13-13; С13-14	95
– 87	СЕТКА С13-15; С13-16	96
– 88	СЕТКА С13-17; С13-18	97
– 89	СЕТКА С13-19; С13-20	98
– 90	СЕТКА С13-21; С13-22	99
– 91	СЕТКА С13-23; С13-24	100
– 92	СЕТКА С13-25; С13-26	101
– 93	СЕТКА С13-27; С13-28	102
– 94	СЕТКА С13-29; С13-30	103
– 95	СЕТКА С13-31; С13-32	104
– 96	СЕТКА С13-33; С13-34	105
– 97	СЕТКА С13-35; С13-36	106
– 98	СЕТКА С13-37; С13-38	107
– 99	СЕТКА С13-39; С13-40	108
– 100	СЕТКА С13-41; С13-42	109
– 101	СЕТКА С13-43; С13-44	110
– 102	СЕТКА С13-45; С13-46	111
– 103	СЕТКА С13-47; С13-48	112

Обозначение документа	Наименование	Стр.
3.006.1-8.2-1 - 104	сетка С13-49; С13-50	113
-105	сетка С13-51; С13-52	114
-106	сетка С13-53; С13-54	115
-107	сетка С13-55; С13-56	116
-108	сетка С13-57; С13-58	117
-109	сетка С14-1; С14-2	118
-110	сетка С14-3; С14-4	119
-111	сетка С14-5; С14-6	120
-112	сетка С14-7; С14-8	121
-113	сетка С14-9; С14-10	122
-114	сетка С14-11; С14-12	123
-115	сетка С14-13; С14-14	124
-116	сетка С14-15; С14-16	125
-117	сетка С14-17; С14-18	126
-118	сетка С14-19; С14-20	127
-119	сетка С14-21; С14-22	128
-120	сетка С14-23; С14-24	129
-121	сетка С15-1; С15-2; С15-3	130
-122	сетка С15-4; С15-5; С15-6	131
-123	сетка С15-7; С15-8; С15-9	132
-124	сетка С15-10; С15-11	133
-125	сетка С16-1; С16-2; С16-3; С16-4	134
-126	сетка С16-5; С16-6; С16-7; С16-8	135
-127	сетка С17-1; С17-2; С17-3	136
-128	сетка С18-1; С18-2; С18-3	137
-129	каркас Кр1; Кр2	138
-130	стержень Ст1...Ст3, фиксатор Ф1..Ф5	139
-131	петля монтажная П27	140

Обозначение документа	Наименование	Стр.
3.006.1-8.2-1 -132	ИЗДЕЛИЕ ЗАКЛАДНОЕ М1; М2; М3	141
-133	ИЗДЕЛИЕ ЗАКЛАДНОЕ М4; М6	144
-134	ИЗДЕЛИЕ ЗАКЛАДНОЕ М5; М14	145
-135	ИЗДЕЛИЕ ЗАКЛАДНОЕ М7	146
-136	ИЗДЕЛИЕ ЗАКЛАДНОЕ М8	147
-137	ИЗДЕЛИЕ ЗАКЛАДНОЕ М9	148
-138	ИЗДЕЛИЕ ЗАКЛАДНОЕ М10	149
-139	ИЗДЕЛИЕ ЗАКЛАДНОЕ М11; М12	150
-140	ИЗДЕЛИЕ ЗАКЛАДНОЕ М13	151
-141	ИЗДЕЛИЕ СОЕДИНИТЕЛЬНОЕ МС1; МС2; МС3	152

Инв.N подл. | Подпись и дата | Взам.инв.N

1. Выпуск 2-1 серии 3.006.1-8 содержит рабочие чертежи арматурных, закладных и соединительных изделий лотковых элементов.

   Состав серии и материалы для проектирования каналов и тоннелей приведены в выпуске 0-1, чертежи лотковых элементов - в выпуске 1-1.

2. В серии принято условное обозначение сеток:

СХ - ХХ

- тип изделия - арматурная сетка
- индекс, характеризующий тип сетки по назначению:
  - для лотков длиною 2990 мм
  7- сетка днища пролетная внутренняя
  8- сетка гнутая корытная наружная
  9- сетка гнутая угловая наружная
  10- сетка стыковая наружная
  11- сетка стенки внутренняя
  17- сетка армирования вута:
  - для лотков длиною 740 мм
  12- сетка днища пролетная внутренняя
  13- сетка гнутая корытная наружная
  14- сетка гнутая угловая наружная
  15- сетка стыковая наружная
  16- сетка стенки внутренняя
  18- сетка армирования вута
- порядковый номер сетки данного типа

3. Изготовление арматурных и закладных изделий должно производиться в соответствии с требованиями: ГОСТ 10922-90 „Арматурные и закладные изделия сварные, соединения сварные арматуры и закладных изделий железобетонных конструкций. Общие технические условия."

Нач.отд.	Агранович	
Н.контр.	Чумакова	
Гл.спец.	Коротецкий	
Вед.инж.	Чумакова	
Провер.	Чумакова	
Разраб.	Гамановская	

3.006.1-8.2-1-ТТ

Технические требования

Стадия	Лист	Листов
Р	1	2

ХАРЬКОВСКИЙ ПРОМСТРОЙНИИПРОЕКТ

Взам.инв.№ | Подпись и дата | Инв.№ подл.

ГОСТ 14098-85 „Соединения сварные арматуры и закладных изделий железобетонных конструкций. Типы, конструкция и размеры."

4. Плоские арматурные каркасы и сетки следует изготавливать с помощью контактной точечной сварки. Сварку производить во всех точках пересечения стержней.

5. Антикоррозионная защита закладных и соединительных изделий должна приниматься в конкретном проекте. Выбор типа покрытия и его состав назначаются в зависимости от степени агрессивного воздействия среды, в которой будет эксплуатироваться закладное или соединительное изделие, по рекомендациям, приведенным в СНиП 2.03.11-85.

Закладные изделия М1...М3, МС1...МС3 должны быть защищены металлическим покрытием в соответствии с требованием СНиП 2.03.11-85.

С7-1

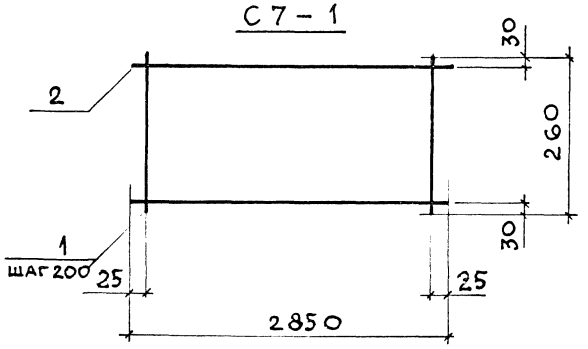

С7-2

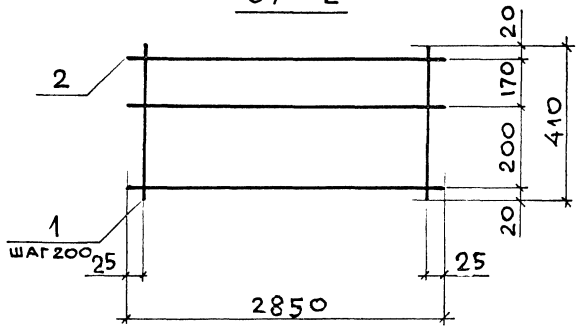

Марка	Поз	Наименование	Кол	Масса ед., кг	Общая масса, кг
С7-1	1	⌀4Вр I, ℓ = 260	15	0,02	0,8
	2	⌀4Вр I, ℓ = 2850	2	0,27	
С7-2	1	⌀4Вр I, ℓ = 410	15	0,04	1,4
	2	⌀4Вр I, ℓ = 2850	3	0,27	

Арматура класса Вр-I по гост 6727-80

Нач. отд	Агранович		3.006.1-8.2-1-1
Н. контр.	Чумакова		
Гл. спец	Коротецкий		
Вед. инж	Чумакова		Сетка С7-1; С7-2
Провер.	Чумакова		
Разраб.	Фомичев		

Стадия	Лист	Листов
Р		1

Харьковский Промстройниипроект

Инв. № подл | Подпись и дата | Взам. инв. №

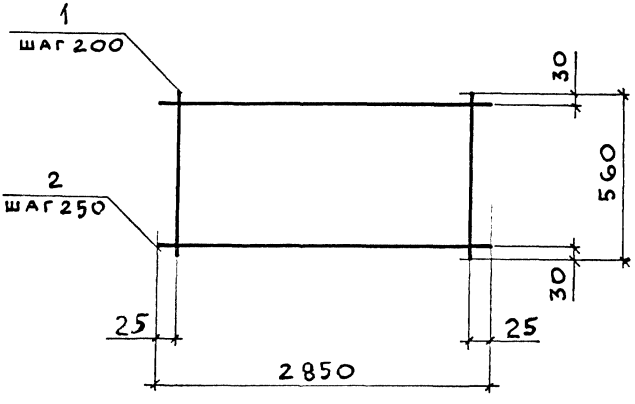

Марка	Поз.	Наименование	Кол.	Масса ед., кг	Общая масса, кг
С7-3	1	Ø4 Вр I, ℓ = 560	15	0,05	1,6
	2	Ø4 Вр I, ℓ = 2850	3	0,27	
С7-4	1	Ø5 Вр I, ℓ = 560	15	0,08	2.0
	2	Ø4 Вр I, ℓ = 2850	3	0,27	
С7-5	1	Ø6 А III, ℓ = 560	15	0,12	2,6
	2	Ø4 Вр I, ℓ = 2850	3	0,27	

1. Арматура класса А-III по гост 5781-82
2. Арматура класса Вр-I по гост 6727-80

Нач.отд	Агранович	
Н. контр.	Чумакова	
Гл.спец.	Коротецкий	
Вед.инж.	Чумакова	
Провер.	Чумакова	
Разраб.	Фомичев	

3.006.1-8.2-1-2

Сетка С7-3; С7-4; С7-5

Стадия	Лист	Листов
Р		1

Харьковский Промстройниипроект

Взам. инв. N | Подпись и дата | Инв. № подл.

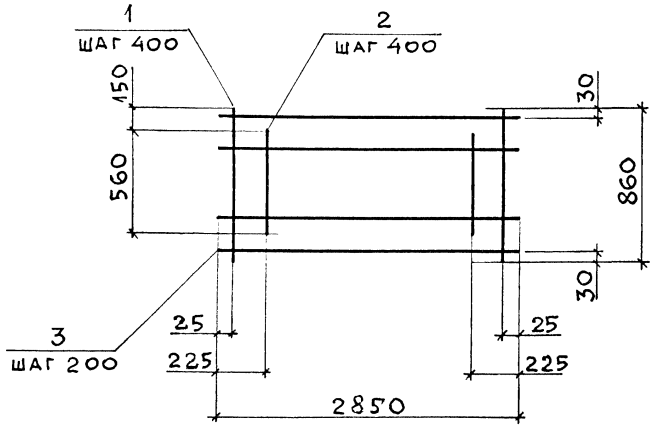

Марка	Поз.	Наименование	Кол.	Масса ед., кг	Общая масса, кг
С7-6	1	Ø 6 A III, ℓ = 860	8	0,19	3,7
	2	Ø 6 A III, ℓ = 560	7	0,12	
	3	Ø 4 Bp I, ℓ = 2850	5	0,27	
С7-7	1	Ø 8 A III, ℓ = 860	8	0,34	5,6
	2	Ø 8 A III, ℓ = 560	7	0,22	
	3	Ø 4 Bp I, ℓ = 2850	5	0,27	

1. Арматура класса A-III по ГОСТ 5781-82
2. Арматура класса Bp I по ГОСТ 6727-80

Взам. инв. №

Подпись и дата

Инв. № подл.

Нач.отд	Агранович		3.006.1-8.2-1-3
Н.контр.	Чумакова		
Гл.спец.	Коротецкий		
Вед.инж	Чумакова		Сетка С7-6; С7-7
Провер.	Хвостик		
Разраб.	Фомичев		

Стадия	Лист	Листов
Р		1

Харьковский Промстройниипроект

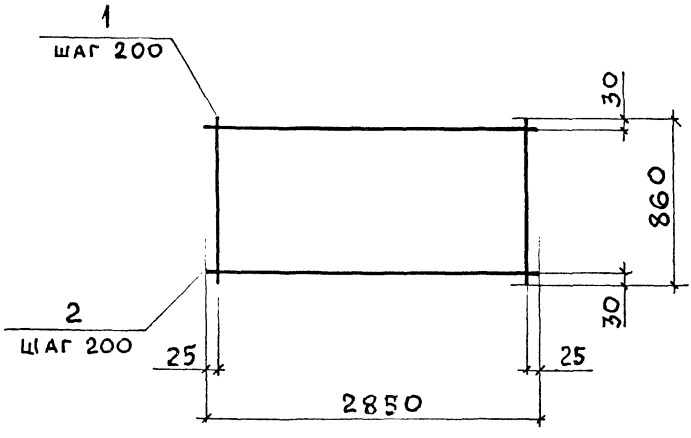

Марка	Поз.	Наименование	Кол.	Масса ед., кг	Общая масса, кг
С7-8	1	Ø 10 A III, ℓ = 860	15	0,53	9,3
	2	Ø 4 Bp I, ℓ = 2850	5	0,27	
С7-9	1	Ø 12 A III, ℓ = 860	15	0,76	13,6
	2	Ø 5 Bp I, ℓ = 2850	5	0,43	

1. Арматура класса A-III по гост 5781-82
2. Арматура класса Bp-I по гост 6727-80

Взам. инв. N | Подпись и дата | Инв. № подл.

Нач. отд	Агранович	
Н. контр.	Чумакова	
Гл. спец.	Коротецкий	
Вед. инж	Чумакова	
Провер	Хвостик	
Разраб	Фомичев	

3.006.1-8.2-1-4

Сетка С7-8; С7-9

Стадия	Лист	Листов
Р		1

Харьковский Промстройниипроект

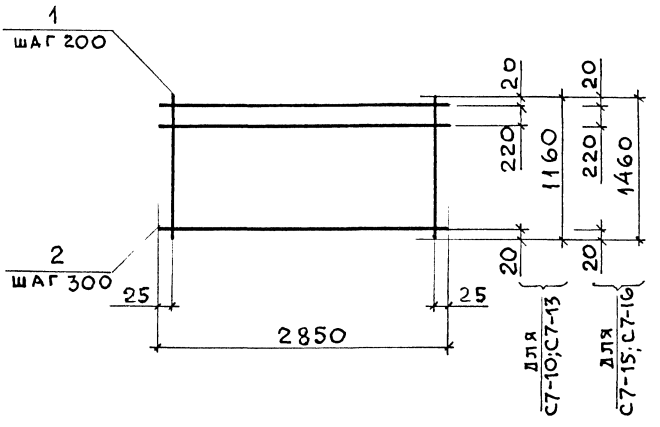

Марка	Поз.	Наименование	Кол	Масса ед., кг	Общая масса, кг
С7-10	1	⌀6 A III, ℓ = 1160	15	0,26	5,0
	2	⌀4 Bp I, ℓ = 2850	4	0,27	
С7-13	1	⌀12 A III, ℓ = 1160	15	1,03	17,2
	2	⌀5 Bp I, ℓ = 2850	4	0,43	
С7-15	1	⌀10 A III, ℓ = 1460	15	0,90	14,9
	2	⌀4 Bp I, ℓ = 2850	5	0,27	
С7-16	1	⌀12 A III, ℓ = 1460	15	1,30	21,7
	2	⌀5 Bp I, ℓ = 2850	5	0,43	

1. Арматура класса А-III по ГОСТ 5781-82
2. Арматура класса Вр-I по ГОСТ 6727-80

Нач.отд	Агранович		
Н.контр.	Чумакова		
Гл.спец.	Коротецкий		
Вед.инж.	Чумакова		
Провер.	Хвостик		
Разраб	Фомичев		

3.006.1-8.2-1-5

Сетка С7-10; С7-13; С7-15; С7-16

Стадия	Лист	Листов
		1

Харьковский Промстройниипроект

Взам. инв. N | Подпись и дата | Инв. N подл.

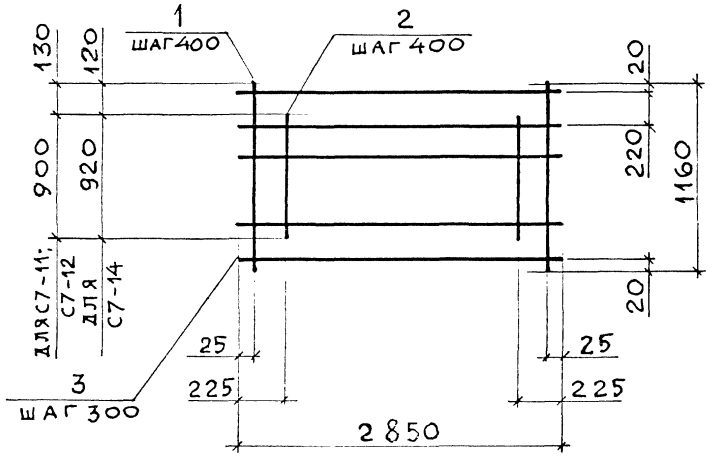

Марка	Поз.	Наименование	Кол.	Масса ед., кг	Общая масса, кг
С7-11	1	Ø 8 A III, ℓ = 1160	8	0,46	7,0
	2	Ø 8 A III, ℓ = 700	7	0,28	
	3	Ø 4 Bp I, ℓ = 2850	5	0,27	
С7-12	1	Ø 10 A III, ℓ = 1160	8	0,72	11,0
	2	Ø 10 A III, ℓ = 900	7	0,55	
	3	Ø 4 Bp I, ℓ = 2850	5	0,27	
С7-14	1	Ø 14 A III, ℓ = 1160	8	1,40	22,3
	2	Ø 14 A III, ℓ = 920	7	1,11	
	3	Ø 6 A I, ℓ = 2850	5	0,66	

1. Арматура класса A-III, A-I по ГОСТ 5781-82
2. Арматура класса Bp-I по ГОСТ 6727-80

Нач. отд	Агранович	
Н. контр.	Чумакова	
Гл. спец.	Коротецкий	
Вед. инж.	Чумакова	
Провер.	Хвостик	
Разраб.	Фомичев	

3.006.1-8.2-1-6

Сетка С7-11 ; С7-12; С7-14

Стадия	Лист	Листов
Р		1

Харьковский Промстройниипроект

Взам. инв. №

Подпись и дата

Инв. № подл.

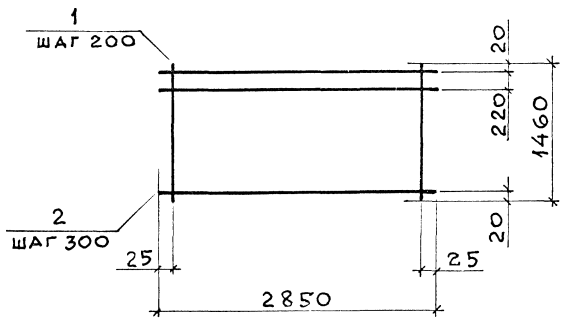

Марка	Поз.	Наименование	Кол.	Масса ед., кг	Общая масса, кг
С7-17	1	⌀14 А III, ℓ = 1460	15	1,76	29,7
	2	⌀6 А I, ℓ = 2850	5	0,66	
С7-18	1	⌀16 А III, ℓ = 1460	15	2,30	37,8
	2	⌀6 А I, ℓ = 2850	5	0,66	
С7-19	1	⌀18 А III, ℓ = 1460	15	2,92	49,5
	2	⌀8 А I, ℓ = 2850	5	1,17	
С7-20	1	⌀22 А III, ℓ = 1460	15	4,36	71,3
	2	⌀8 А I, ℓ = 2850	5	1,17	
С7-21	1	⌀20 А III, ℓ = 1460	15	3,60	59,7
	2	⌀8 А I, ℓ = 2850	5	1,17	

Арматура класса А-III, А-I по ГОСТ 5781-82

Инв.№ подл | Подпись и дата | Взам.инв.№

Нач.отд	Агранович		
Н.контр	Чумакова		
Гл.спец	Коротецкий		
Вед.инж	Чумакова		
Провер	Хвостик		
Разраб.	Фомичёв		

3.006.1-8.2-1-7

Сетка С7-17; С7-18; С7-19; С7-20; С7-21

Стадия	Лист	Листов
Р		1

Харьковский Промстройниипроект

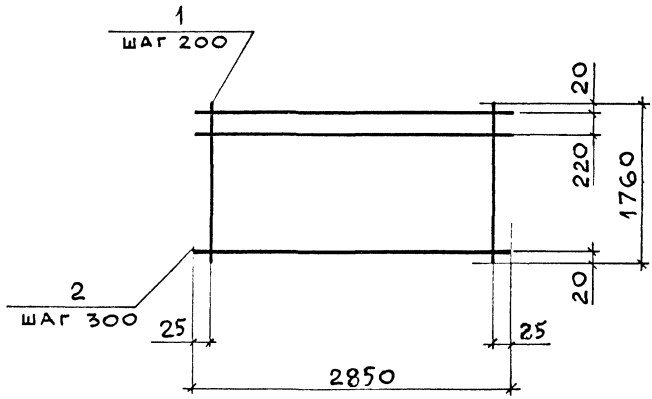

Марка	Поз.	Наименование	Кол.	Масса ед., кг	Общая масса, кг
С7-22	1	Ø 8 А III, ℓ = 1760	15	0,70	12,4
	2	Ø 4 Вр I, ℓ = 2850	7	0,27	
С7-23	1	Ø 14 А III, ℓ = 1760	15	2,13	36,6
	2	Ø 6 А I, ℓ = 2850	7	0,66	
С7-24	1	Ø 16 А III, ℓ = 1760	15	2,78	46,3
	2	Ø 6 А I, ℓ = 2850	7	0,66	
С7-25	1	Ø 20 А III, ℓ = 1760	15	4,34	73,3
	2	Ø 8 А I, ℓ = 2850	7	1,17	

1. Арматура класса А-III, А-I по гост 5781-82
2. Арматура класса Вр-I по гост 6727-80

Инв. № подл. | Подпись и дата | Взам. инв. №

Нач. отд	Агранович		
Н. контр.	Чумакова		
Гл. спец.	Коротецкий		
Вед. инж	Чумакова		
Провер.	Хвостик		
Разраб.	Фомичев		

3.006.1-8.2-1-8

Сетка С7-22; С7-23; С7-24; С7-25

Стадия	Лист	Листов
Р		1

Харьковский Промстройниипроект

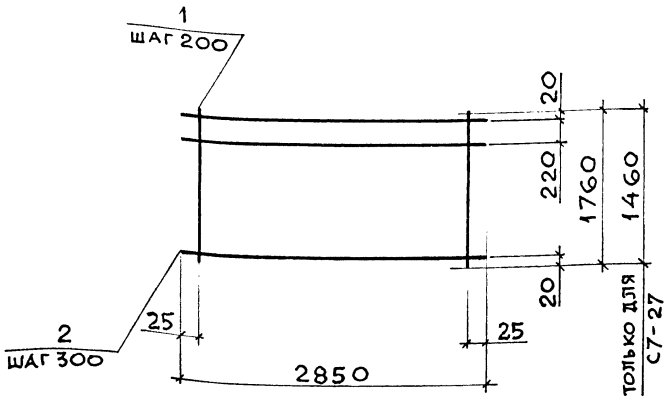

Марка	Поз.	Наименование	Кол.	Масса ед., кг	Общая масса, кг
С7-26	1	⌀ 22 A III, ℓ = 1760	15	5,25	86,9
	2	⌀ 8 A I, ℓ = 2850	7	1,17	
С7-27	1	⌀ 8 A III, ℓ = 1460	15	0,58	10,3
	2	⌀ 4 Bp I, ℓ = 2850	6	0,27	
С7-28	1	⌀ 10 A III, ℓ = 1760	15	1,09	18,2
	2	⌀ 4 Bp I, ℓ = 2850	7	0,27	
С7-29	1	⌀ 12 A III, ℓ = 1760	15	1,56	26,4
	2	⌀ 5 Bp I, ℓ = 2850	7	0,43	

1. Арматура класса A-III, A-I по ГОСТ 5781-82
2. Арматура класса Bp-I по ГОСТ 6727-80

Инв. № подл. | Подпись и дата | Взам. инв. №

Нач. отд	Агранович		
Н. контр.	Чумакова		
Гл. спец.	Коротецкий		
Вед. инж.	Чумакова		
Провер.	Хвостик		
Разраб	Фоничев		

3.006.1-8.2-1-9

Сетка
С7-26; С7-27; С7-28; С7-29

Стадия	Лист	Листов
Р		1

Харьковский Промстройниипроект

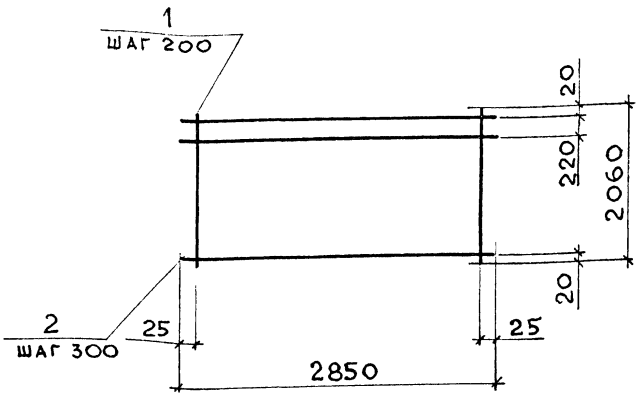

Марка	Поз.	Наименование	Кол.	Масса ед., кг	Общая масса, кг
С7-30	1	Ø 8 A III, ℓ = 2060	15	0,81	14,3
	2	Ø 4 Bp I, ℓ = 2850	8	0,27	
С7-31	1	Ø 10 A III, ℓ = 2060	15	1,27	21,2
	2	Ø 4 Bp I, ℓ = 2850	8	0,27	
С7-33	1	Ø 14 A III, ℓ = 2060	15	2,49	42,6
	2	Ø 6 A I, ℓ = 2850	8	0,66	
С7-34	1	Ø 16 A III, ℓ = 2060	15	3,25	54,0
	2	Ø 6 A I, ℓ = 2850	8	0,66	

1. Арматура класса A-III, A-I по ГОСТ 5781-82
2. Арматура класса Bp-I по ГОСТ 6727-80

Нач.отд.	Агранович		
Н. контр.	Чумакова		
Гл.спец.	Коротецкий		
Вед.инж	Чумакова		
Провер.	Хвостик		
Разраб.	Фомичев		

3.006.1 - 8.2 - 1 - 10

Сетка С7-30; С7-31; С7-33; С7-34

Стадия	Лист	Листов
Р		1

Харьковский Промстройниипроект

Взам. инв. № | Подпись и дата | Инв. № подл.

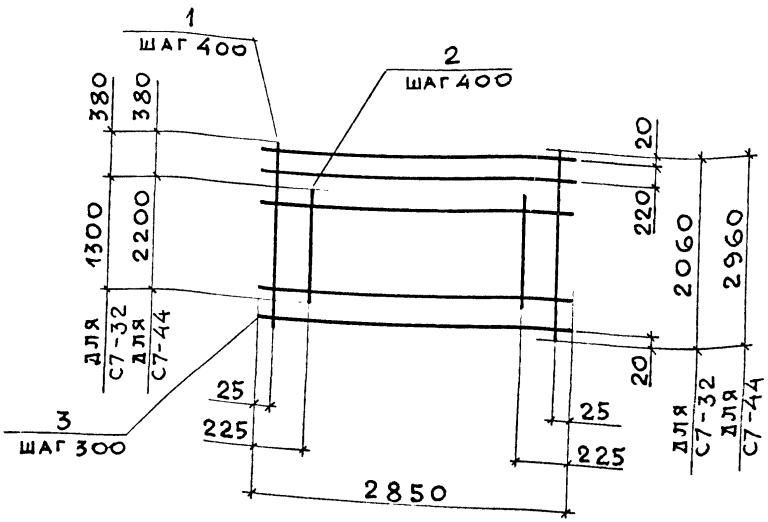

Марка	Поз.	Наименование	Кол.	Масса ед., кг	Общая масса, кг
С7-32	1	Ø12А III, ℓ=2060	8	1,83	26,1
	2	Ø12А III, ℓ=1300	7	1,15	
	3	Ø5ВрI, ℓ=2850	8	0,43	
С7-44	1	Ø16А III, ℓ=2960	8	4,67	74,5
	2	Ø16А III, ℓ=2200	7	3,47	
	3	Ø8АI, ℓ=2850	11	1,17	

1. Арматура класса А-III, А-I по ГОСТ 5781-82
2. Арматура класса Вр-I по ГОСТ 6727-80

Нач.отд	Агранович	
Н.контр	Чумакова	
Гл.спец.	Коротецкий	
Вед.инж	Чумакова	
Провер.	Хвостик	
Разраб.	Фомичев	

3.006.1-8.2-1-11

Сетка С7-32; С7-44

Стадия	Лист	Листов
Р		1

Харьковский Промстройниипроект

Инв.№ подл. | Подпись и дата | Взам. инв.№

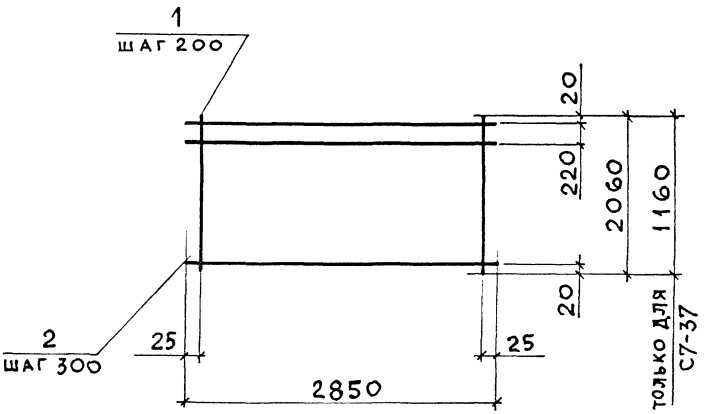

Марка	Поз.	Наименование	Кол.	Масса ед., кг	Общая масса, кг
С7-35	1	⌀18 A III, ℓ = 2060	15	4,12	71,2
	2	⌀ 8 A I, ℓ = 2850	8	1,17	
С7-36	1	⌀20 A III, ℓ = 2060	15	5,08	85,6
	2	⌀ 8 A I, ℓ = 2850	8	1,17	
С7-37	1	⌀16 A III, ℓ = 1160	15	1,83	30,6
	2	⌀ 6 A I, ℓ = 2850	5	0,66	

Арматура класса A-III, A-I по ГОСТ 5781-82

Взам. инв. №

Подпись и дата

Инв. № подл.

Нач. отд.	Агранович	
Н. контр.	Чумакова	
Гл. спец.	Коротецкий	
Вед. инж.	Чумакова	
Провер.	Хвостик	
Разраб.	Фомичев	

3.006.1-8.2-1-12

Сетка С7-35; С7-36; С7-37

Стадия	Лист	Листов
Р		1

Харьковский Промстройниипроект

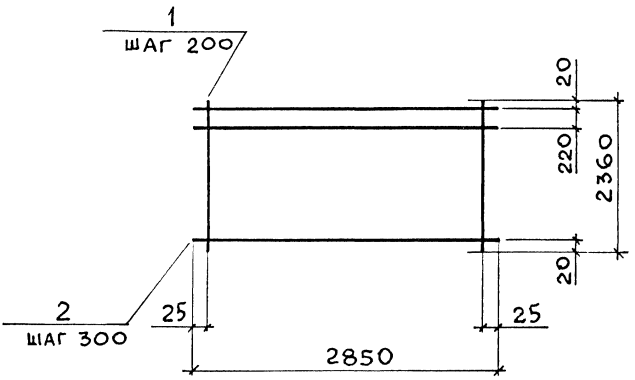

Марка	Поз.	Наименование	Кол.	Масса ед., кг	Общая масса, кг
С7-38	1	Ø10 A III, ℓ = 2360	15	1,46	24,3
	2	Ø 4 Bp I, ℓ = 2850	9	0,27	
С7-39	1	Ø14 A III, ℓ = 2360	15	2,85	48,7
	2	Ø 6 A I, ℓ = 2850	9	0,66	
С7-40	1	Ø16 A III, ℓ = 2360	15	3,72	66,3
	2	Ø 8 A I, ℓ = 2850	9	1,17	
С7-41	1	Ø18 A III, ℓ = 2360	15	4,72	81,3
	2	Ø 8 A I, ℓ = 2850	9	1,17	

1. Арматура класса A-III, A-I по ГОСТ 5781-82
2. Арматура класса Bp-I по ГОСТ 6727-80

Инв. № подл. | Подпись и дата | Взам. инв. №

Нач. отд	Агранович		3.006.1-8.2-1-13
Н. контр.	Чумакова		
Гл. спец	Коротецкий		
Вед. инж	Чумакова		Сетка С7-38; С7-39; С7-40; С7-41
Провер.	Чумакова		
Разраб	Фомичев		

Стадия	Лист	Листов
Р		1

Харьковский Промстройниипроект

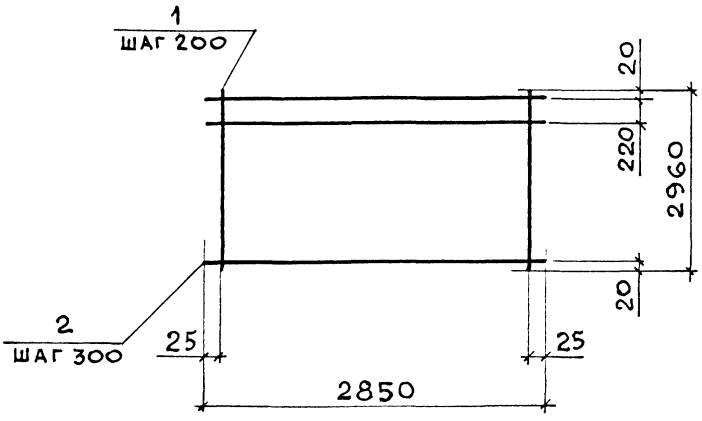

Марка	Поз	Наименование	Кол.	Масса ед., кг	Общая масса, кг
С7-42	1	Ø 10 А III, ℓ = 2960	15	1,83	30,4
	2	Ø 4 Вр I, ℓ = 2850	11	0,27	
С7-43	1	Ø 12 А III, ℓ = 2960	15	2,63	44,2
	2	Ø 5 Вр I, ℓ = 2850	11	0,43	
С7-45	1	Ø 18 А III, ℓ = 2960	15	5,91	101,5
	2	Ø 8 А I, ℓ = 2850	11	1,17	
С7-46	1	Ø 20 А III, ℓ = 2960	15	7,30	122,4
	2	Ø 8 А I, ℓ = 2850	11	1,17	
С7-47	1	Ø 22 А III, ℓ = 2960	15	8,83	151,8
	2	Ø 10 А I, ℓ = 2850	11	1,76	

1. Арматура класса А-III, А-I по гост 5781-82
2. Арматура класса Вр-I по гост 6727-80

Нач.отд	Агранович	
Н.контр.	Чумакова	
Гл.спец.	Коротецкий	
Вед.инж	Чумакова	
Провер.	Чумакова	
Разраб.	Фомичев	

3.006.1-8.2-1-14

Сетка С7-42; С7-43; С7-45; С7-46; С7-47

Стадия	Лист	Листов
Р		1

Харьковский Промстройниипроект

Взам. инв. № | Подпись и дата | Инв. № подл.

С7 – 48

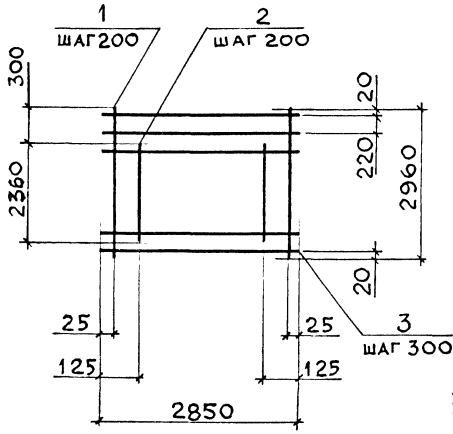

С7 – 49

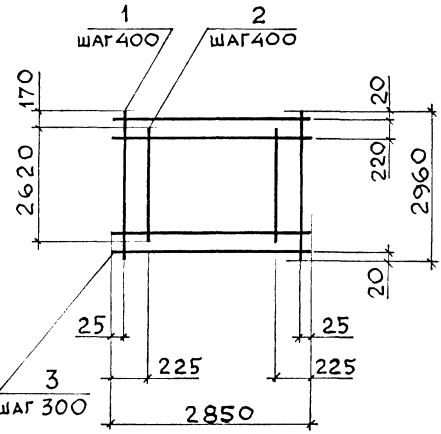

Марка	Поз.	Наименование	Кол.	Масса ед., кг	Общая масса, кг
С7-48	1	Ø20 AIII, ℓ = 2960	15	7,30	210,3
	2	Ø20 AIII, ℓ = 2360	14	5,82	
	3	Ø10 AI, ℓ = 2850	11	1,76	
С7-49	1	Ø16 AIII, ℓ = 2960	8	4,67	79,14
	2	Ø16 AIII, ℓ = 2620	7	4,13	
	3	Ø8 AI, ℓ = 2850	11	1,17	

Арматура класса A-III, A-I по ГОСТ 5781-82

Нач.отд.	Агранович	
Н.контр.	Чумакова	
Гл.спец.	Коротецкий	
Вед.инж	Чумакова	
Провер.	Хвостик	
Разраб.	Фомичев	

3.006.1 – 8.2 – 1 – 15

Сетка С7-48; С7-49

Стадия	Лист	Листов
Р		1

Харьковский Промстройниипроект

Инв.№ подл. | Подпись и дата | Взам.инв.№

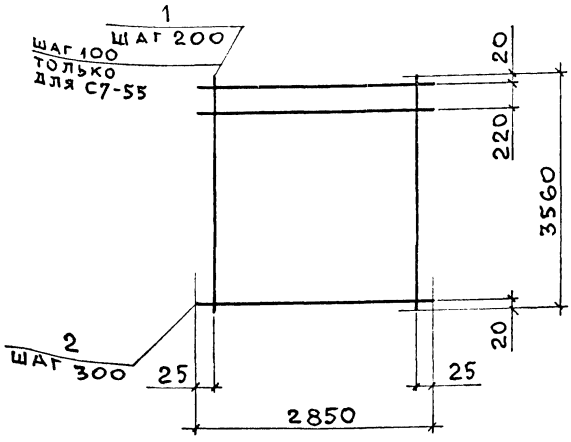

Марка	Поз.	Наименование	Кол.	Масса ед., кг	Общая масса, кг
С7-50	1	Ø10 AIII, ℓ = 3560	15	2,20	36,5
	2	Ø4 BpI, ℓ = 2850	13	0,27	
С7-51	1	Ø12 AIII, ℓ = 3560	15	3,16	53,0
	2	Ø 5 BpI, ℓ = 2850	13	0,43	
С7-54	1	Ø25 AIII, ℓ = 3560	15	13,72	228,6
	2	Ø10 AI, ℓ = 2850	13	1,76	
С7-55	1	Ø20 AIII, ℓ = 3560	29	8,78	277,5
	2	Ø10 AI, ℓ = 2850	13	1,76	

1. Арматура класса A-III, A-I по гост 5781-82
2. Арматура класса Bp-I по гост 6727-80

Взам. инв. № | Подпись и дата | Инв. № подл.

Нач. отд.	Агранович	
Н. контр.	Чумакова	
Гл. спец.	Коротецкий	
Вед. инж.	Чумакова	
Провер.	Хвостик	
Разраб.	Фомичев	

3.006.1-8.2-1-16

Сетка С7-50; С7-51; С7-54; С7-55

Стадия	Лист	Листов
Р		1

Харьковский Промстройниипроект

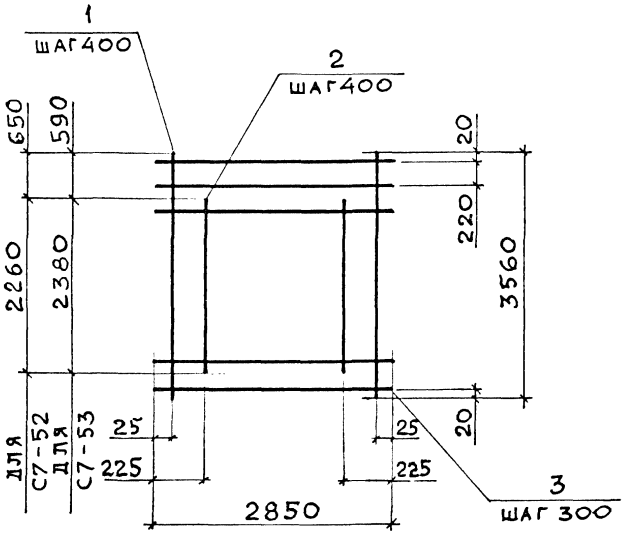

Марка	Поз.	Наименование	Кол.	Масса ед., кг	Общая масса, кг
С7-52	1	Ø 14 A III, ℓ = 3560	8	4,30	62,1
	2	Ø 14 A III, ℓ = 2260	7	2,73	
	3	Ø 6 A I, ℓ = 2850	13	0,66	
С7-53	1	Ø 20 A III, ℓ = 3560	8	8,78	126,5
	2	Ø 20 A III, ℓ = 2380	7	5,87	
	3	Ø 8 A I ℓ = 2850	13	1,17	

Арматура класса A-III, A-I по ГОСТ 5781-82

Нач.отд	Агранович		3.006.1-8.2-1-17
Н.контр.	Чумакова		
Гл.спец.	Коротецкий		
Вед.инж	Чумакова		
Провер.	Хвостик		Сетка С7-52; С7-53
Разраб.	Фомичев		

Стадия	Лист	Листов
Р		1

Харьковский Промстройниипроект

Инв. № подл. | Подпись и дата | Взам. инв. №

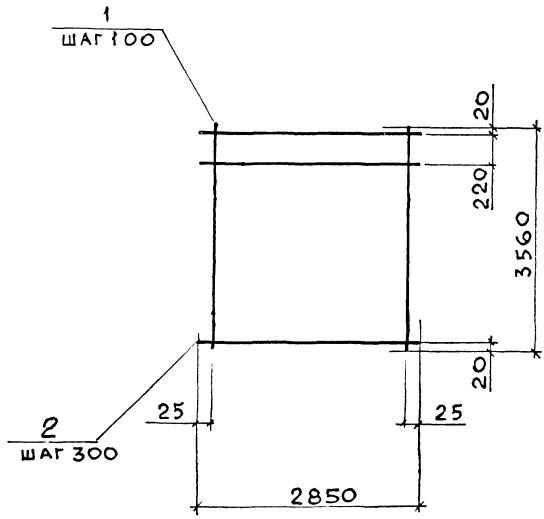

Поз.	Наименование	Кол.	Масса ед., кг	Общая масса, кг
1	Ø 22 A III, ℓ = 3560	29	10,62	340,9
2	Ø 12 A I, ℓ = 2850	13	2,53	

Арматура класса A-III, A-I по ГОСТ 5781-82

Нач. отд	Агранович		3.006.1-8.2-1-18
Н. контр	Чумакова		
Гл. спец.	Коротецкий		
Вед. инж	Чумакова		Сетка С7-56
Провер.	Хвостик		
Разраб	Фомичев		

Стадия	Лист	Листов
Р		1

Харьковский Промстройниипроект

Инв. № подл. | Подпись и дата | Взам. инв. №

С7-57; С7-58

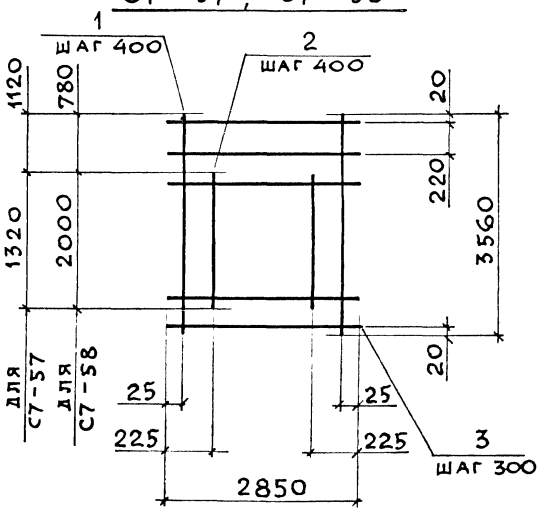

С7-59

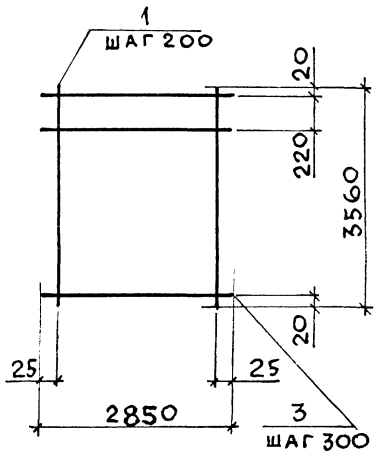

Марка	Поз.	Наименование	Кол.	Масса ед. кг	Общая масса, кг
С7-57	1	Ø16 A III, ℓ = 3560	8	5,62	68,1
	2	Ø16 A III, ℓ = 1320	7	2,08	
	3	Ø 6 AI, ℓ = 2850	13	0,66	
С7-58	1	Ø18 A III, ℓ = 3560	8	7,11	100,1
	2	Ø18 A III, ℓ = 2000	7	4,0	
	3	Ø 8 AI, ℓ = 2850	13	1,17	
С7-59	1	Ø 22 A III, ℓ = 3560	15	10,62	174,5
	2	Ø 8 AI, ℓ = 2850	13	1,17	

Арматура класса A-III, A-I по ГОСТ 5781-82

Нач.отд.	Агранович		3.006.1-8.2-1-19
Н.контр.	Чумакова		
Гл.спец.	Коротецкий		
Вед.инж	Чумакова		Сетка С7-57; С7-58; С7-59
Провер.	Хвостик		
Разраб.	Фомичев		

Стадия	Лист	Листов
Р		1

Харьковский Промстройниипроект

Инв. № подл. | Подпись и дата | Взам. инв. №

С8-1
развертка

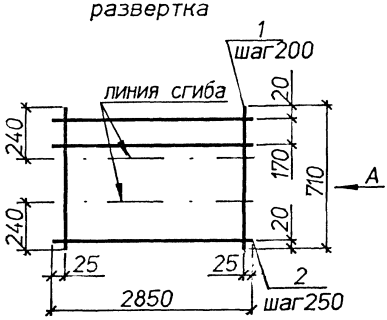

С8-2
развертка

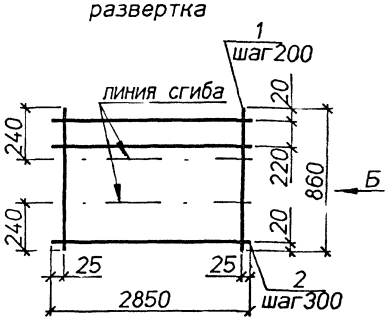

Вид А
в согнутом виде

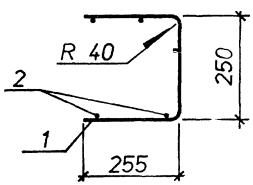

Вид Б
в согнутом виде

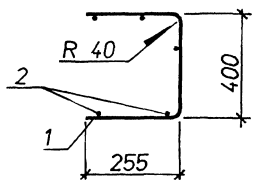

Марка	Поз.	Наименование	Кол.	Масса ед.,кг	Общая масса,кг
С8-1	1	ø4Bpl. L=710	15	0,07	2,0
	2	ø4Bpl. L=2850	4	0,26	
С8-2	1	ø4Bpl. L=860	15	0,85	2,2
	2	ø4Bpl. L=2850	4	0,26	

Арматура класса Bp-I по ГОСТ 6727-80 .

Инв.N подл. | Подпись и дата | Взам.инв.N

Нач.отд.	Агранович		3.006.1-8.2-1-20
Н.контр.	Чумакова		
Гл.спец.	Коротецкий		
Вед.инж.	Чумакова		Стадия: Р; Лист: ; Листов: 1
Провер.	Чумакова		Сетка С8-1;С8-2
Разраб.	Хвостик		Харьковский Промстройниипроект

С8-3
развертка

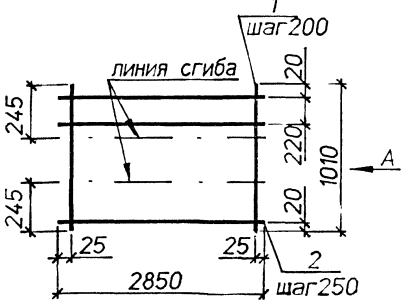

С8-4
развертка

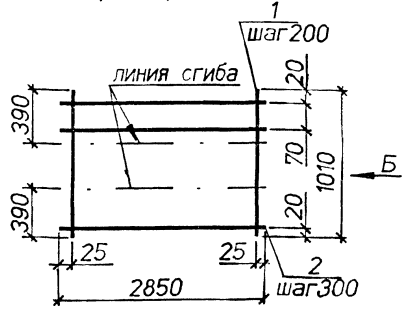

Вид А
в согнутом виде

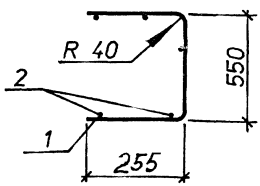

Вид Б
в согнутом виде

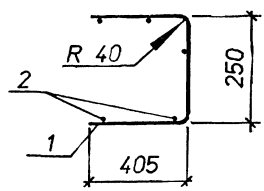

Марка	Поз.	Наименование	Кол.	Масса ед.,кг	Общая масса,кг
С8-3	1	ø4Bpl. L=1010	15	0,10	2,7
	2	ø4Bpl. L=2850	5	0,26	
С8-4	1	ø4Bpl. L=1010	15	0,10	2,7
	2	ø4Bpl. L=2850	5	0,26	

Арматура класса Bp-I по ГОСТ 6727-80 .

Нач.отд.	Агранович	
Н.контр.	Чумакова	
Гл.спец.	Коротецкий	
Вед.инж.	Чумакова	
Провер.	Чумакова	
Разраб.	Хвостик	

3.006.1-8.2-1-21

Сетка С8-3...С8-4

Стадия	Лист	Листов
Р		1

Харьковский Промстройниипроект

Инв.№ подл. | Подпись и дата | Взам.инв.№

С8-5
развертка

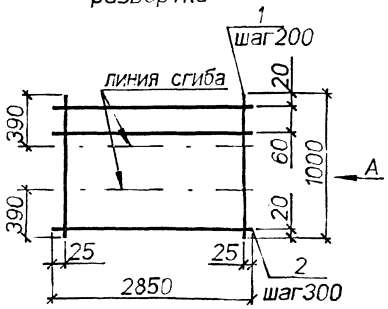

С8-6
развертка

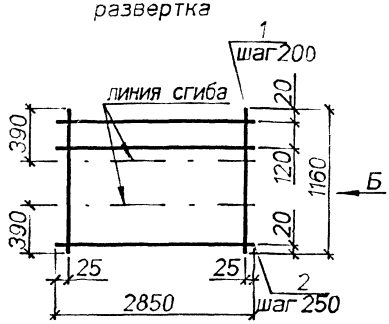

Вид А
в согнутом виде

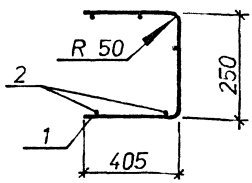

Вид Б
в согнутом виде

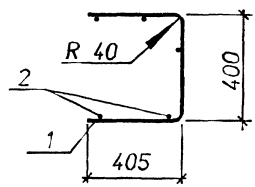

Марка	Поз.	Наименование	Кол.	Масса ед.,кг	Общая масса,кг
С8-5	1	ø5Bpl, L=1000	15	0,15	3,5
	2	ø4Bpl, L=2850	5	0,26	
С8-6	1	ø4Bpl, L=1160	15	0,12	3,2
	2	ø4Bpl, L=2850	6	0,26	

Арматура класса Bp-I по ГОСТ 6727-80 .

Нач.отд.	Агранович		3.006.1-8.2-1-22
Н.контр.	Чумакова		
Гл.спец.	Коротецкий		
Вед.инж.	Чумакова		Сетка С8-5;С8-6
Провер.	Чумакова		Стадия: Р; Лист: ; Листов: 1
Разраб.	Хвостик		Харьковский Промстройниипроект

Инв.№ подл. | Подпись и дата | Взам.инв.№

С8-7
развертка

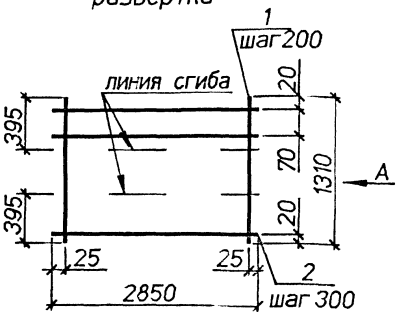

С8-8
развертка

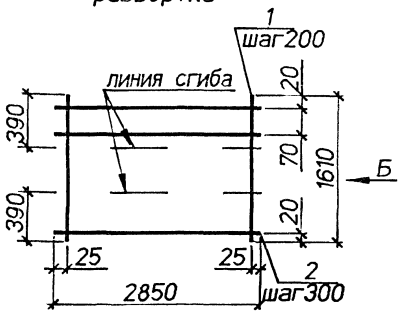

Вид А
в согнутом виде

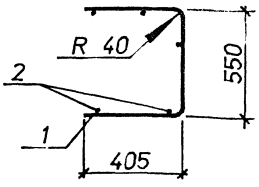

Вид Б
в согнутом виде

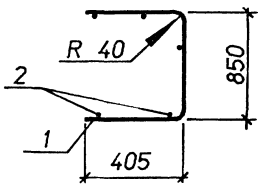

Марка	Поз.	Наименование	Кол.	Масса ед.,кг	Общая масса,кг
С8-7	1	ø4Bpl. L=1310	15	0.13	3.4
	2	ø4Bpl. L=2850	6	0.26	
С8-8	1	ø4Bpl. L=1610	15	0.16	4.1
	2	ø4Bpl. L=2850	7	0.26	

Арматура класса Bp-I по ГОСТ 6727-80 .

Нач.отд.	Агранович	
Н.контр.	Чумакова	
Гл.спец.	Коротецкий	
Вед.инж.	Чумакова	
Провер.	Чумакова	
Разраб.	Хвостик	

3.006.1-8.2-1-23

Сетка С8-7;С8-8

Стадия	Лист	Листов
Р		1

Харьковский Промстройниипроект

Инв.№ подл. | Подпись и дата | Взам.инв.№

С8-9
развертка

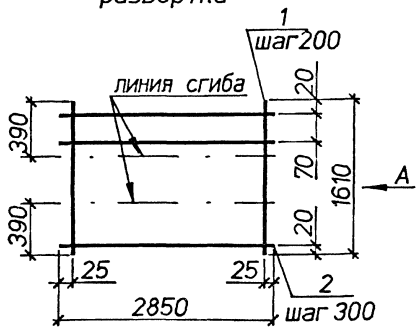

С8-10
развертка

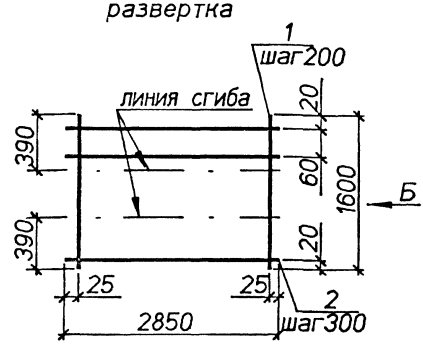

Вид А
в согнутом виде

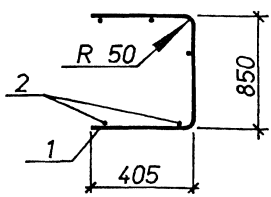

Вид Б
в согнутом виде

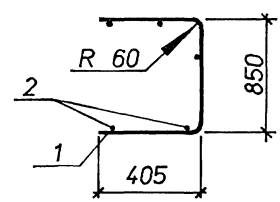

Марка	Поз.	Наименование	Кол.	Масса ед.,кг	Общая масса,кг
С8-9	1	ø5Bpl. L=1610	15	0,23	5,3
	2	ø4Bpl. L=2850	7	0,26	
С8-10	1	ø6AIII. L=1600	15	0,36	7,2
	2	ø4Bpl. L=2850	7	0,26	

Арматура классов : А-III по ГОСТ 5781-82. Вр-I по ГОСТ 6727-80.

Инв.N подл. | Подпись и дата | Взам.инв.N

Нач.отд.	Агранович	
Н.контр.	Чумакова	
Гл.спец.	Коротецкий	
Вед.инж.	Чумакова	
Провер.	Чумакова	
Разраб.	Хвостик	

3.006.1-8.2-1-24

Сетка С8-9;С8-10

Стадия	Лист	Листов
Р		1

Харьковский Промстройниипроект

С8-11
развертка

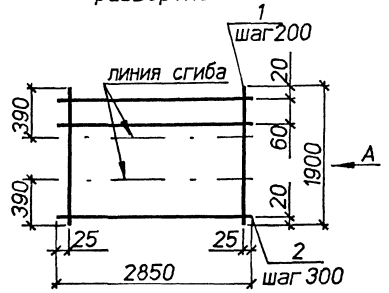

С8-12
развертка

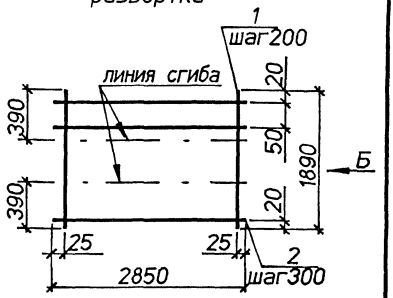

Вид А
в согнутом виде

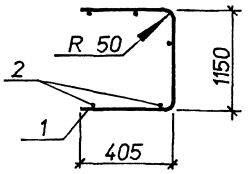

Вид Б
в согнутом виде

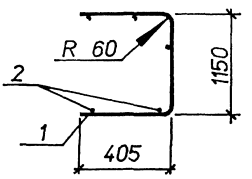

Марка	Поз.	Наименование	Кол.	Масса ед.,кг	Общая масса,кг
С8-11	1	⌀5BpI, L=1900	15	0,27	6,2
	2	⌀4BpI, L=2850	8	0,26	
С8-12	1	⌀6AIII, L=1890	15	0,42	8,4
	2	⌀4BpI, L=2850	8	0,26	

Арматура классов : А-III по ГОСТ 5781-82. Вр-I по ГОСТ 6727-80.

Нач.отд.	Агранович	
Н.контр.	Чумакова	
Гл.спец.	Коротецкий	
Вед.инж.	Чумакова	
Провер.	Чумакова	
Разраб.	Хвостик	

3.006.1-8.2-1-25

Сетка С8-11;С8-12

Стадия	Лист	Листов
Р		1

Харьковский Промстройниипроект

Инв.N подл. | Подпись и дата | Взам.инв.N

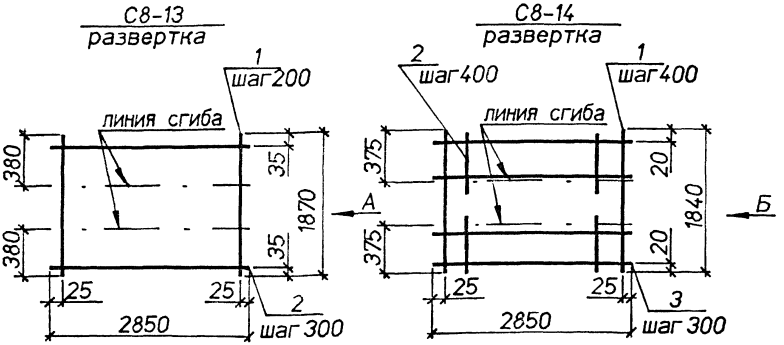

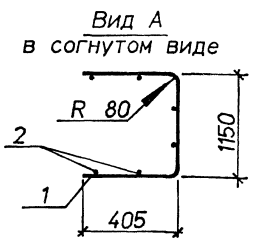

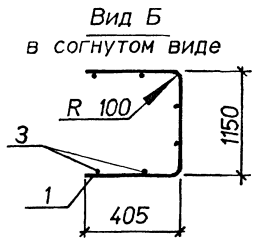

Марка	Поз.	Наименование	Кол.	Масса ед.,кг	Общая масса,кг
С8-13	1	⌀8AIII, L=1870	15	0,74	12,9
	2	⌀4BpI, L=2850	7	0,26	
С8-14	1	⌀10AIII, L=1840	8	1,1	15,9
	2	⌀10AIII, L=610	14	0,38	
	3	⌀4BpI, L=2850	7	0,26	

Арматура классов : А-III по ГОСТ 5781-82, Вр-I по ГОСТ 6727-80.

Нач.отд.	Агранович		3.006.1-8.2-1-26
Н.контр.	Чумакова		
Гл.спец.	Коротецкий		
Вед.инж.	Чумакова		Сетка С8-13;С8-14
Провер.	Чумакова		
Разраб.	Хвостик		

Стадия	Лист	Листов
Р		1

Харьковский Промстройниипроект

Инв.N подл. | Подпись и дата | Взам.инв.N

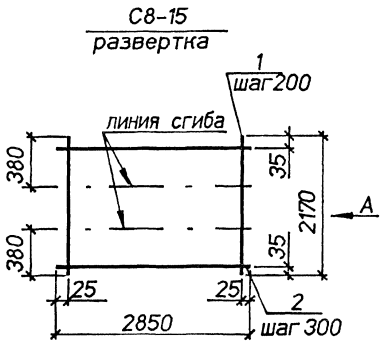

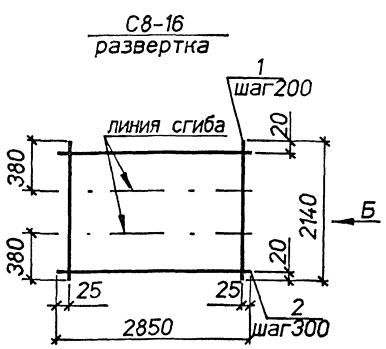

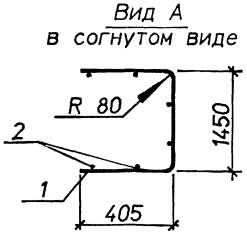

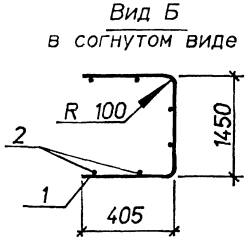

Марка	Поз.	Наименование	Кол.	Масса ед.,кг	Общая масса,кг
С8-15	1	⌀8AIII, L=2170	15	0,86	15,0
	2	⌀4BpI, L=2850	8	0,26	
С8-16	1	⌀10AIII, L=2140	15	1,3	21,9
	2	⌀4BpI, L=2850	8	0,26	

Арматура классов : А-III по ГОСТ 5781-82, Вр-I по ГОСТ 6727-80.

Нач.отд.	Агранович		3.006.1-8.2-1-27
Н.контр.	Чумакова		
Гл.спец.	Коротецкий		
Вед.инж.	Чумакова		Стадия: Р; Лист: ; Листов: 1
Провер.	Чумакова		Сетка С8-15;С8-16
Разраб.	Хвостик		Харьковский Промстройниипроект

Инв.N подл. | Подпись и дата | Взам.инв.N

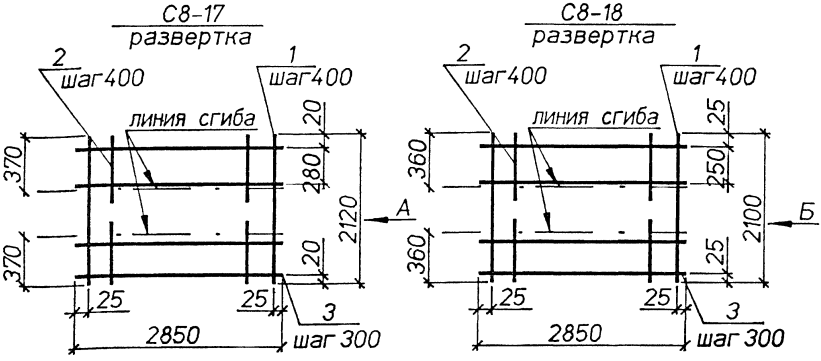

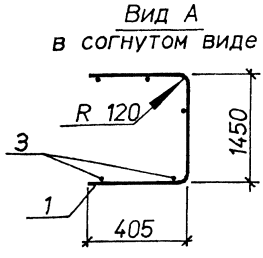

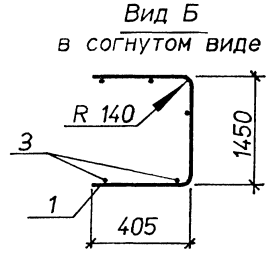

Марка	Поз.	Наименование	Кол.	Масса ед.,кг	Общая масса,кг
С8-17	1	⌀12AIII, L=2120	8	1,9	27,5
	2	⌀12AIII, L=740	14	0,66	
	3	⌀4BpI, L=2850	8	0,26	
С8-18	1	⌀14AIII, L=2100	8	2,5	37,9
	2	⌀14AIII, L=740	14	0,89	
	3	⌀4BpI, L=2850	8	0,26	

Арматура классов : A-III по ГОСТ 5781-82, Bp-I по ГОСТ 6727-80.

Нач.отд.	Агранович	
Н.контр.	Чумакова	
Гл.спец.	Коротецкий	
Вед.инж.	Чумакова	
Провер.	Чумакова	
Разраб.	Хвостик	

3.006.1-8.2-1-28

Сетка С8-17;С8-18

Стадия	Лист	Листов
Р		1

Харьковский Промстройниипроект

Инв.N подл. | Подпись и дата | Взам.инв.N

С8-19
развертка

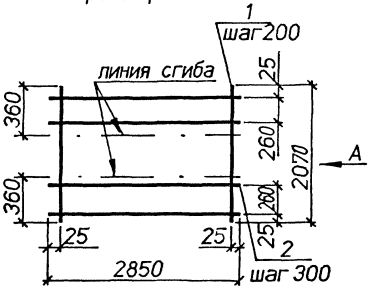

С8-20
развертка

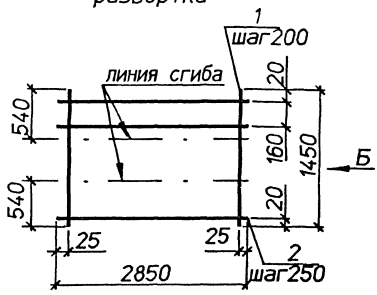

Вид А
в согнутом виде

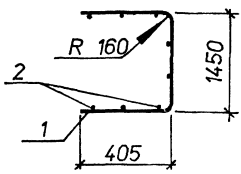

Вид Б
в согнутом виде

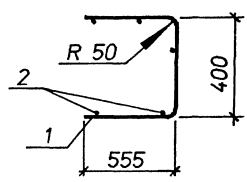

Марка	Поз.	Наименование	Кол.	Масса ед.,кг	Общая масса,кг
С8-19	1	⌀16AIII, L=2070	15	3,3	54,2
	2	⌀6AI, L=2850	8	0,63	
С8-20	1	⌀5BpI, L=1450	15	0,21	5,0
	2	⌀4BpI, L=2850	7	0,26	

Арматура классов :А-I,А-III по ГОСТ 5781-82. Вр-I по ГОСТ 6727-80.

Нач.отд.	Агранович	
Н.контр.	Чумакова	
Гл.спец.	Коротецкий	
Вед.инж.	Чумакова	
Провер.	Чумакова	
Разраб.	Хвостик	

3.006.1-8.2-1-2.9

Сетка С8-19;С8-20

Стадия	Лист	Листов
Р		1

Харьковский Промстройниипроект

Инв.N подл. | Подпись и дата | Взам.инв.N

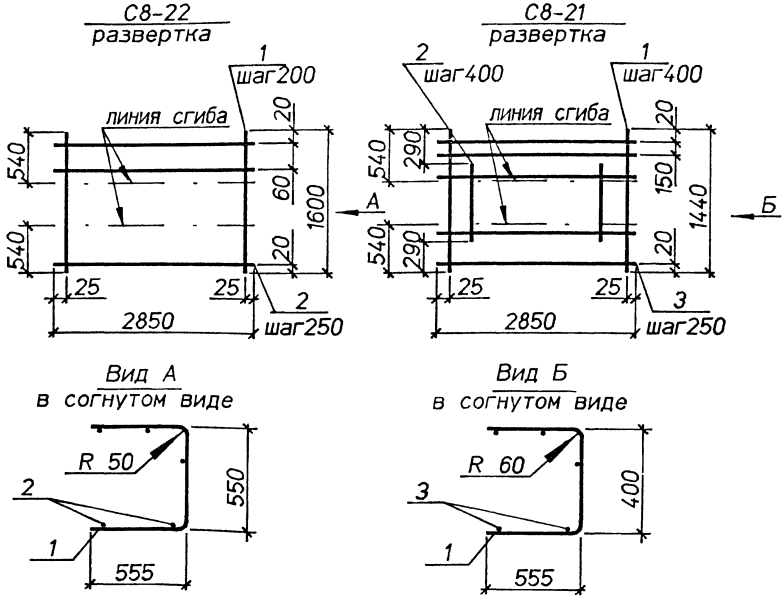

Марка	Поз.	Наименование	Кол.	Масса ед.,кг	Общая масса,кг
С8-22	1	ø5BpI, L=1600	15	0,23	5,6
	2	ø4BpI, L=2850	8	0,26	
С8-21	1	ø6AIII, L=1440	8	0,32	5,8
	2	ø6AIII, L=900	7	0,20	
	3	ø4BpI, L=2850	7	0,26	

Арматура классов : А-III по ГОСТ 5781-82, Вр-I по ГОСТ 6727-80.

Нач.отд.	Агранович		3.006.1-8.2-1-30
Н.контр.	Чумакова		
Гл.спец.	Коротецкий		
Вед.инж.	Чумакова		
Провер.	Чумакова		Стадия: Р; Лист: ; Листов: 1
Разраб.	Хвостик		Сетка С8-21;С8-22 — Харьковский Промстройниипроект

Инв.N подл. | Подпись и дата | Взам.инв.N

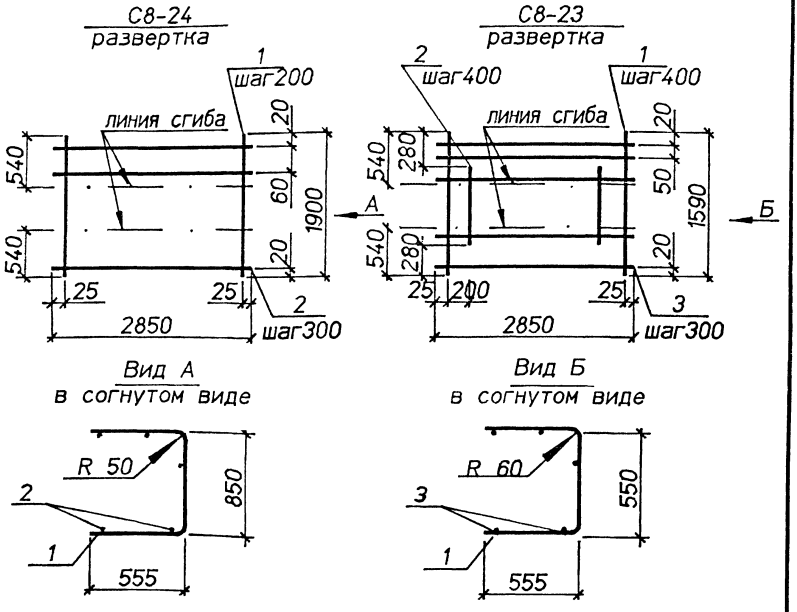

Марка	Поз.	Наименование	Кол.	Масса ед.,кг	Общая масса,кг
С8-24	1	ø5BpI. L=1900	15	0,27	6,2
	2	ø4BpI. L=2850	8	0,26	
С8-23	1	ø6AIII, L=1590	8	0,35	6,5
	2	ø6AIII, L=1030	7	0,23	
	3	ø4BpI. L=2850	8	0,26	

Арматура классов : А-III по ГОСТ 5781-82. Вр-I по ГОСТ 6727-80.

Нач.отд.	Агранович		3.006.1-8.2-1-31
Н.контр.	Чумакова		
Гл.спец.	Коротецкий		
Вед.инж.	Чумакова		
Провер.	Чумакова		
Разраб.	Хвостик		Сетка С8-23;С8-24

Стадия	Лист	Листов
Р		1

Харьковский Промстройниипроект

Инв.N подл. | Подпись и дата | Взам.инв.N

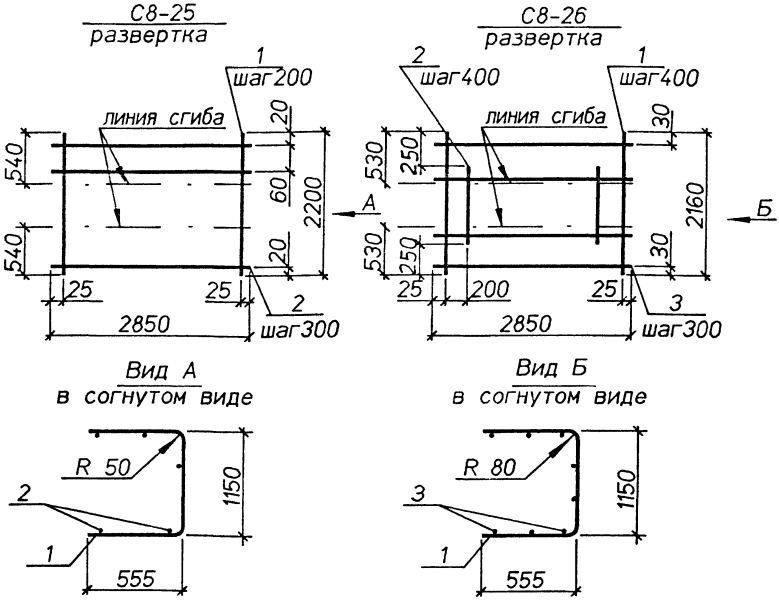

Марка	Поз.	Наименование	Кол.	Масса ед.,кг	Общая масса,кг
С8-25	1	⌀5BpI, L=2200	15	0,32	7,1
	2	⌀4BpI, L=2850	9	0,26	
С8-26	1	⌀8AIII, L=2160	8	0,86	13,5
	2	⌀8AIII, L=1660	7	0,65	
	3	⌀4BpI, L=2850	8	0,26	

Арматура классов : А-III по ГОСТ 5781-82, Вр-I по ГОСТ 6727-80.

Нач.отд.	Агранович	
Н.контр.	Чумакова	
Гл.спец.	Коротецкий	
Вед.инж.	Чумакова	
Провер.	Чумакова	
Разраб.	Хвостик	

3.006.1-8.2-1-32

Сетка С8-25;С8-26

Стадия	Лист	Листов
Р		1

Харьковский Промстройниипроект

Инв.N подл. | Подпись и дата | Взам.инв.N

С8-27
развертка

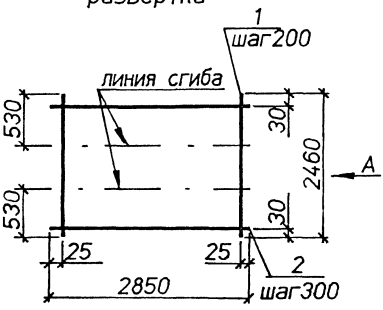

С8-28
развертка

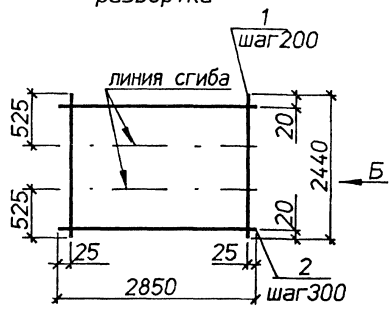

Вид А
в согнутом виде

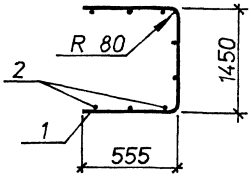

Вид Б
в согнутом виде

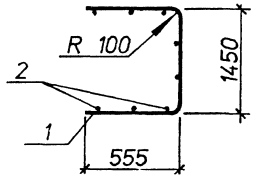

Марка	Поз.	Наименование	Кол.	Масса ед.,кг	Общая масса,кг
С8-27	1	⌀8AIII, L=2460	15	1.0	17.0
	2	⌀4BpI, L=2850	9	0.26	
С8-28	1	⌀10AIII, L=2440	15	1.5	25.0
	2	⌀4BpI, L=2850	9	0.26	

Арматура классов : А-III по ГОСТ 5781-82, Вр-I по ГОСТ 6727-80.

Нач.отд.	Агранович		3.006.1-8.2-1-33
Н.контр.	Чумакова		
Гл.спец.	Коротецкий		
Вед.инж.	Чумакова		Сетка С8-27;С8-28
Провер.	Чумакова		
Разраб.	Хвостик		

Стадия	Лист	Листов
Р		1

Харьковский Промстройниипроект

Инв.N подл. | Подпись и дата | Взам.инв.N

С8-29
развертка

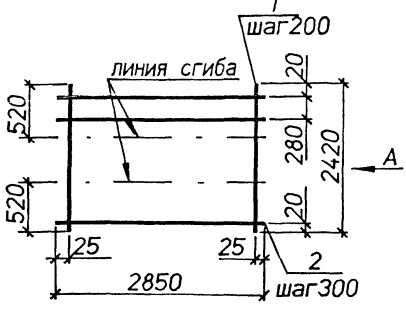

С8-30
развертка

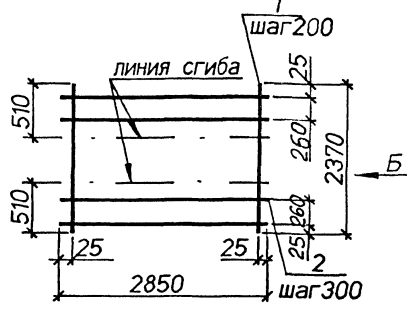

Вид А
в согнутом виде

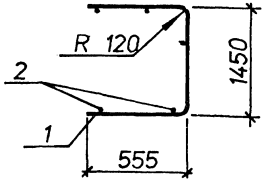

Вид Б
в согнутом виде

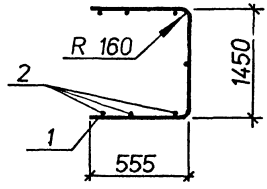

Марка	Поз.	Наименование	Кол.	Масса ед.,кг	Общая масса,кг
С8-29	1	ø12AIII, L=2420	15	2,1	35,9
	2	ø5BpI, L=2850	9	0,41	
С8-30	1	ø16AIII, L=2370	15	3,7	61,9
	2	ø6AI, L=2850	9	0,63	

Арматура классов : A-I,A-III по ГОСТ 5781-82; Bp-I по ГОСТ 6727-80.

Нач.отд.	Агранович		3.006.1-8.2-1-34
Н.контр.	Чумакова		
Гл.спец.	Коротецкий		
Вед.инж.	Чумакова		Стадия: Р; Лист: ; Листов: 1
Провер.	Чумакова		Сетка С8-29;С8-30
Разраб.	Хвостик		Харьковский Промстройниипроект

Инв.N подл. | Подпись и дата | Взам.инв.N

С8-32
развертка

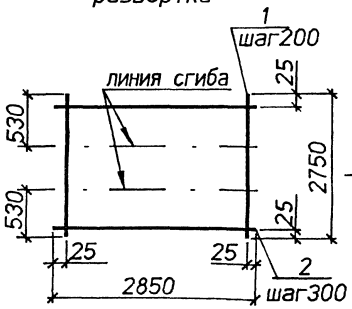

С8-31
развертка

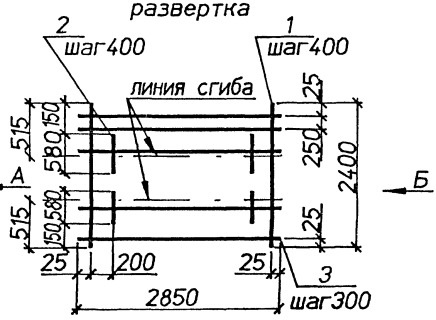

Вид А
в согнутом виде

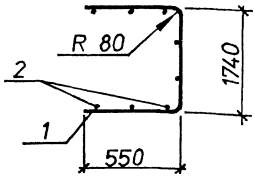

Вид Б
в согнутом виде

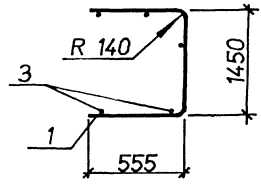

Марка	Поз.	Наименование	Кол.	Масса ед.,кг	Общая масса,кг
С8-32	1	ø8AIII. L=2750	15	1.1	18,9
	2	ø4BpI. L=2850	10	0,26	
С8-31	1	ø14AIII. L=2400	8	2,9	38.7
	2	ø14AIII. L=580	14	0.70	
	3	ø6AI. L=2850	10	0.63	

Арматура классов : A-I,A-III по ГОСТ 5781-82. Bp-I по ГОСТ 6727-80.

Нач.отд.	Агранович	
Н.контр.	Чумакова	
Гл.спец.	Коротецкий	
Вед.инж.	Чумакова	
Провер.	Чумакова	
Разраб.	Хвостик	

3.006.1-8.2-1-35

Сетка С8-31;С8-32

Стадия	Лист	Листов
Р		1

Харьковский Промстройниипроект

Инв.N подл. | Подпись и дата | Взам.инв.N

С8-33
развертка

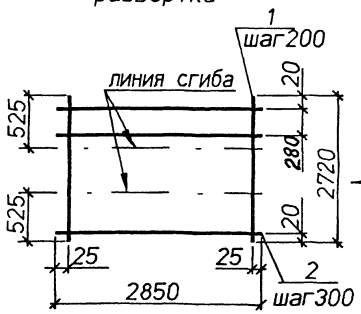

С8-34
развертка

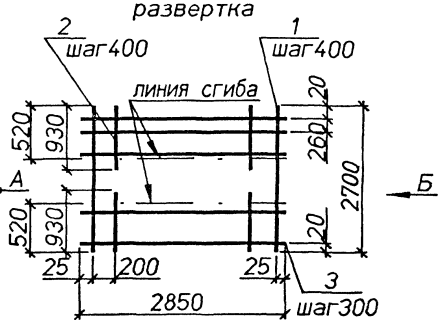

Вид А
в согнутом виде

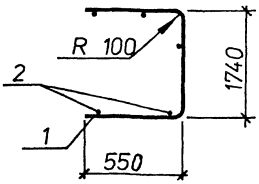

Вид Б
в согнутом виде

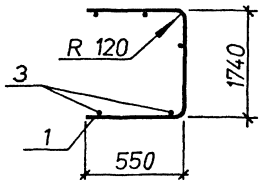

Марка	Поз.	Наименование	Кол.	Масса ед.,кг	Общая масса,кг
С8-33	1	ø10AIII, L=2720	15	1,7	28,0
	2	ø4BpI, L=2850	10	0,26	
С8-34	1	ø12AIII, L=2700	8	2,4	34,9
	2	ø12AIII, L=930	14	0,83	
	3	ø5BpI, L=2850	10	0,41	

Арматура классов : A-III по ГОСТ 5781-82, Bp-I по ГОСТ 6727-80.

Нач.отд.	Агранович		
Н.контр.	Чумакова		
Гл.спец.	Коротецкий		
Вед.инж.	Чумакова		
Провер.	Чумакова		
Разраб.	Хвостик		

3.006.1-8.2-1-36

Сетка С8-33;С8-34

Стадия	Лист	Листов
Р		1

Харьковский Промстройниипроект

Инв.№ подл. | Подпись и дата | Взам.инв.№

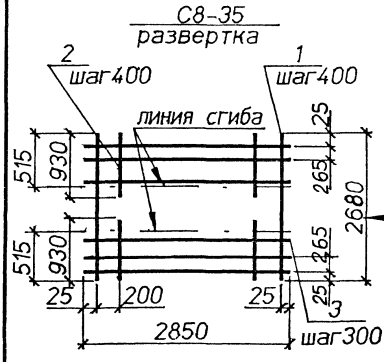

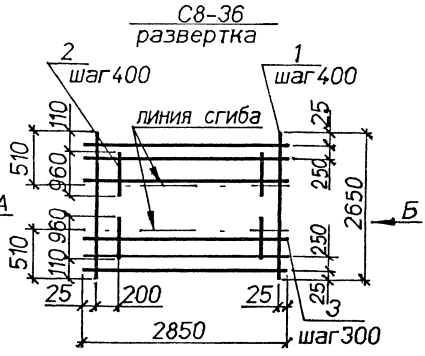

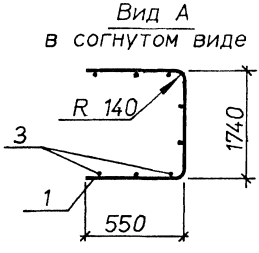

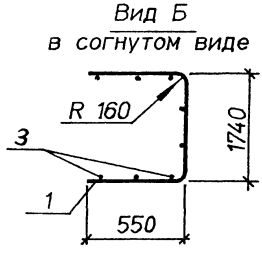

Марка	Поз.	Наименование	Кол.	Масса ед.,кг	Общая масса,кг
С8-35	1	⌀14AIII, L=2680	8	3.2	48.1
	2	⌀14AIII, L=930	14	1.1	
	3	⌀6AI, L=2850	10	0.63	
С8-36	1	⌀16AIII, L=2650	8	4.2	61.2
	2	⌀16AIII, L=960	14	1.5	
	3	⌀6AI, L=2850	10	0.63	

Арматура классов А-I, А-III по ГОСТ 5781-82 .

Нач.от.д.	Агранович		3.006.1-8.2-1-37
Н.контр.	Чумакова		
Гл.спец.	Коротецкий		
Вед.инж.	Чумакова		Сетка С8-35;С8-36
Провер.	Чумакова		
Разраб.	Хвостик		

Стадия	Лист	Листов
Р		1

Харьковский Промстройниипроект

Инв.№ подл. | Подпись и дата | Взам.инв.№

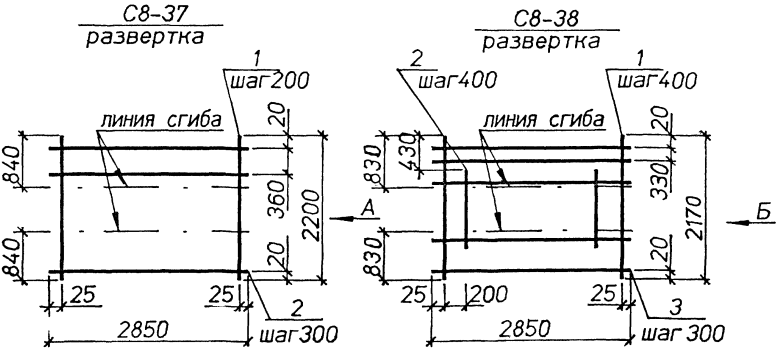

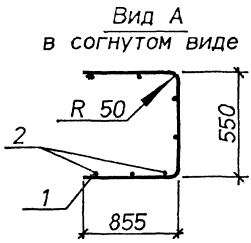

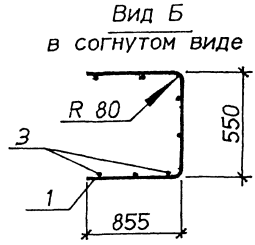

Марка	Поз.	Наименование	Кол.	Масса ед.,кг	Общая масса,кг
С8-37	1	ø5BpI. L=2200	15	0.32	6,8
	2	ø4BpI. L=2850	8	0.26	
С8-38	1	ø8AIII. L=2170	8	0,86	12,5
	2	ø8AIII. L=1300	7	0.51	
	3	ø4BpI. L=2850	7	0.26	

Арматура классов : А-III по ГОСТ 5781-82, Вр-I по ГОСТ 6727-80.

Нач.отд.	Агранович		3.006.1-8.2-1-38
Н.контр.	Чумакова		
Гл.спец.	Коротецкий		
Вед.инж.	Чумакова		Стадия: Р; Лист: ; Листов: 1
Провер.	Чумакова		
Разраб.	Хвостик		Сетка С8-37;С8-38 — Харьковский Промстройниипроект

Инв.N подл. | Подпись и дата | Взам.инв.N

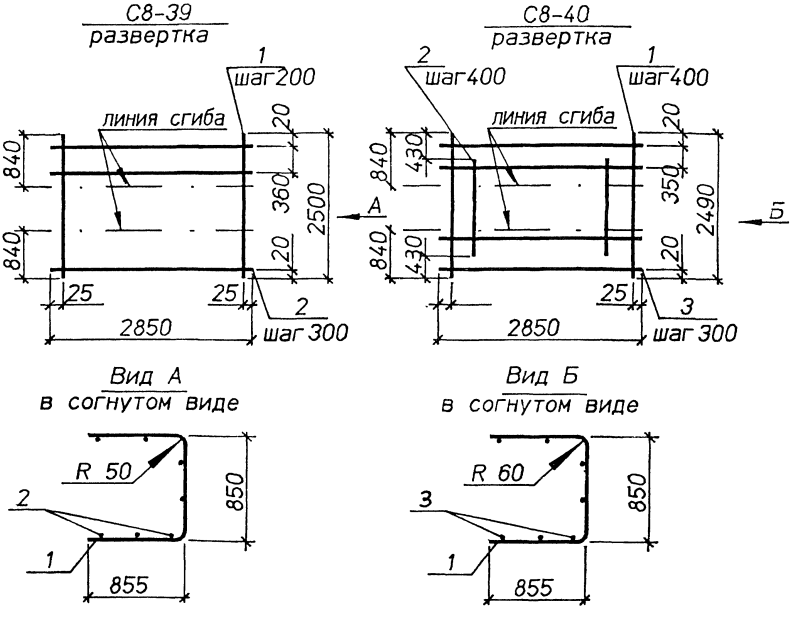

Марка	Поз.	Наименование	Кол.	Масса ед..кг	Общая масса,кг
С8-39	1	ø5BpI. L=2500	15	0,36	7,8
	2	ø4BpI. L=2850	9	0,26	
С8-40	1	ø6AIII. L=2490	8	0,55	9,3
	2	ø6AIII. L=1630	7	0,36	
	3	ø4BpI. L=2850	9	0,26	

Арматура классов : А-III по ГОСТ 5781-82. Вр-I по ГОСТ 6727-80.

Нач.отд.	Агранович		3.006.1-8.2-1-39
Н.контр.	Чумакова		
Гл.спец.	Коротецкий		
Вед.инж.	Чумакова		Сетка С8-39;С8-40
Провер.	Чумакова		Стадия: Р; Лист: ; Листов: 1
Разраб.	Хвостик		Харьковский Промстройниипроект

Инв.N подл. | Подпись и дата | Взам.инв.N

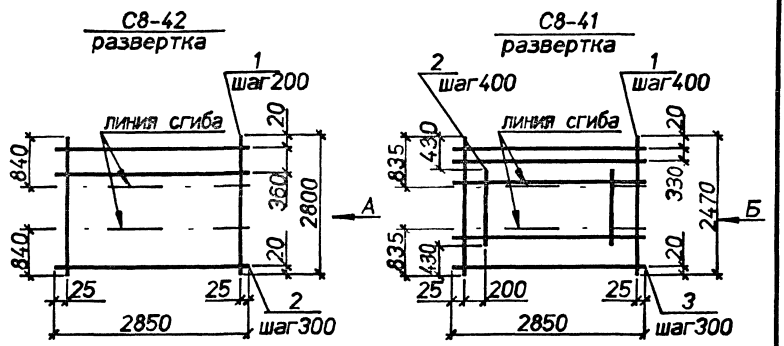

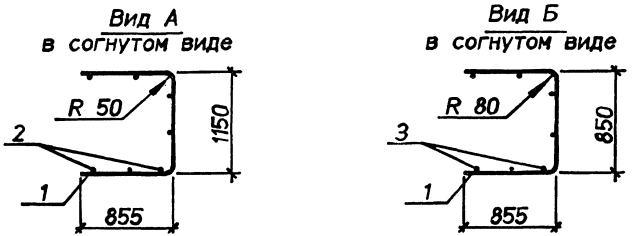

Марка	Поз.	Наименование	Кол.	Масса ед.,кг	Общая масса,кг
С8-42	1	⌀5Bpl, L=2800	15	0,40	8,7
	2	⌀4Bpl, L=2850	10	0,26	
С8-41	1	⌀8AIII, L=2470	8	1,0	15,1
	2	⌀8AIII, L=1610	7	0,64	
	3	⌀4Bpl, L=2850	10	0,26	

Арматура классов : А-III по ГОСТ 5781-82. Вр-I по ГОСТ 6727-80.

Нач.отд.	Агранович		3.006.1-8.2-1-40
Н.контр.	Чумакова		
Гл.спец.	Коротецкий		
Вед.инж.	Чумакова		Стадия: Р; Лист: ; Листов: 1
Провер.	Чумакова		Сетка С8-41;С8-42
Разраб.	Хвостик		Харьковский Промстройниипроект

Инв.N подл. | Подпись и дата | Взам.инв.N

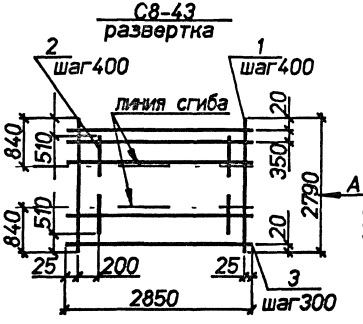

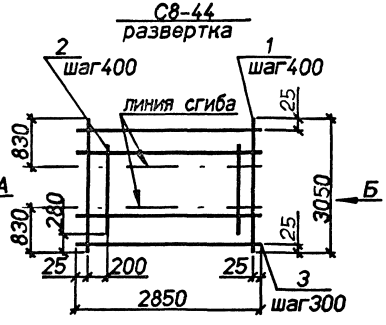

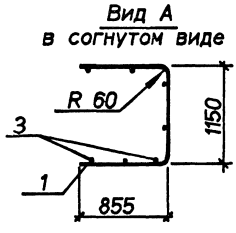

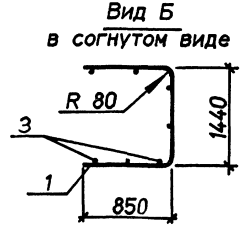

Марка	Поз.	Наименование	Кол.	Масса ед.кг	Общая масса,кг
С8-43	1	⌀6AIII, L=2790	8	0,62	9,9
	2	⌀6AIII, L=750	14	0,17	
	3	⌀4BpI, L=2850	10	0,26	
С8-44	1	⌀8AIII, L=3050	8	1,2	19,5
	2	⌀8AIII, L=2500	7	1,0	
	3	⌀4BpI, L=2850	11	0,26	

Арматура классов : А-III по ГОСТ 5781-82. Вр-I по ГОСТ 6727-80.

Нач.отд.	Агранович		3.006.1-8.2-1-41
Н.контр.	Чумакова		
Гл.спец.	Коротецкий		
Ведущ.	Чумакова		Сетка С8-43;С8-44
Провер.	Чумакова		
Разраб.	Хвостик		

Стадия	Лист	Листов
Р		1

Харьковский Промстройниипроект

Инв.N подл. | Подпись и дата | Взам.инв.N

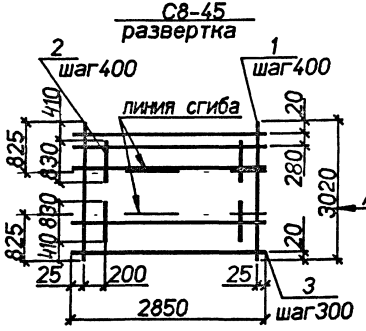

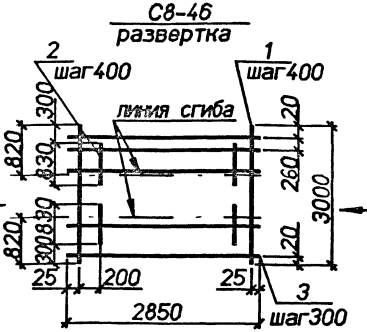

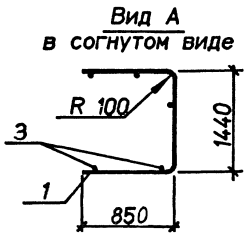

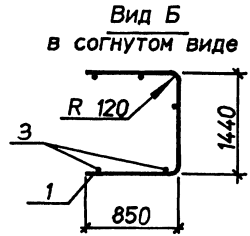

Марка	Поз.	Наименование	Кол.	Масса ед.,кг	Общая масса,кг
С8-45	1	ø10AIII, L=3020	8	1,9	25,0
	2	ø10AIII, L=830	14	0,51	
	3	ø4BpI, L=2850	11	0,26	
С8-46	1	ø12AIII, L=3000	8	2,7	36,2
	2	ø12AIII, L=830	14	0,74	
	3	ø5BpI, L=2850	11	0,41	

Арматура классов : А-III по ГОСТ 5781-82, Вр-I по ГОСТ 6727-80.

Нач.отд.	Агранович		
Н.контр.	Чумакова		
Гл.спец.	Коротенкий		
Вед.инж.	Чумакова		
Провер.	Чумакова		
Разраб.	Хвостик		

3.006.1-8.2-1-42

Сетка С8-45;С8-46

Стадия	Лист	Листов
Р		1

Харьковский Промстройниипроект

Инв.N подл. | Подпись и дата | Взам.инв.N

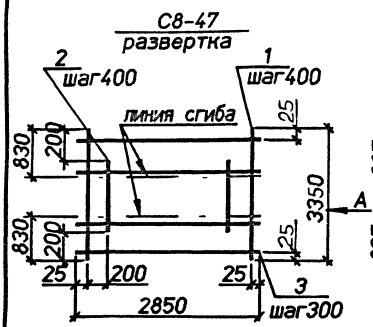

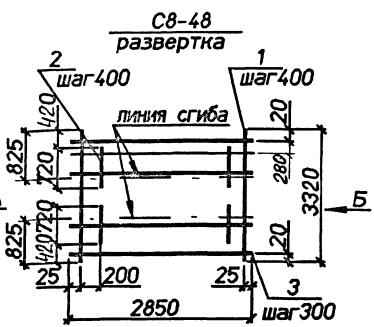

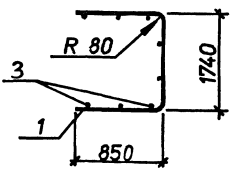

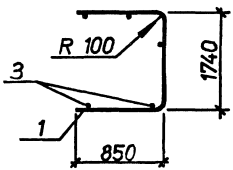

Марка	Поз.	Наименование	Кол.	Масса ед.кг	Общая масса кг
С8-47	1	⌀8AIII, L=3350	8	1.3	21.9
	2	⌀8AIII, L=2950	7	1.2	
	3	⌀4BpI, L=2850	12	0.26	
С8-48	1	⌀10AIII, L=3320	8	2.1	25.9
	2	⌀10AIII, L=720	14	0.44	
	3	⌀4BpI, L=2850	12	0.26	

Арматура классов : A-III по ГОСТ 5781-82, Bp-I по ГОСТ 6727-80.

Нач.отд.	Агранович		3.006.1-8.2-1-43
Н.контр.	Чумакова		
Гл.спец.	Коротецкий		
Ведущ.	Чумакова		Сетка С8-47;С8-48
Провер.	Чумакова		Стадия: Р; Лист: ; Листов: 1
Разраб.	Хвостик		Харьковский Промстройниипроект

Инв.N подл. | Подпись и дата | Взам.инв.N

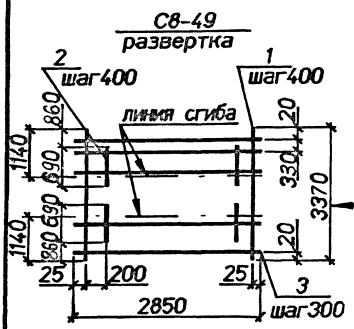

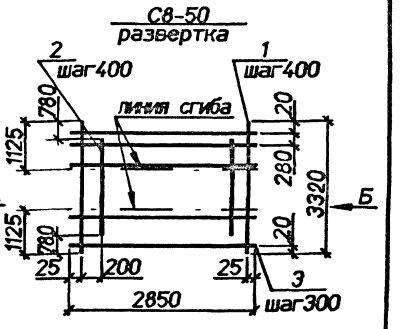

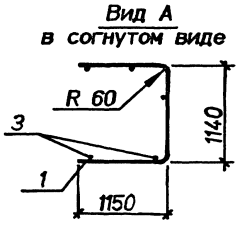

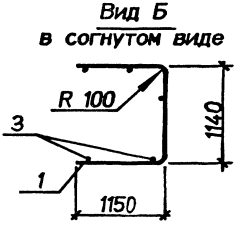

Марка	Поз.	Наименование	Кол.	Масса ед.кг	Общая массакг
С8-49	1	⌀6AIII, L=3370	8	0.75	11.2
	2	⌀6AIII, L=690	14	0.15	
	3	⌀4BpI, L=2850	12	0.26	
С8-50	1	⌀10AIII, L=3320	8	2.1	29.3
	2	⌀10AIII, L=1760	7	1.09	
	3	⌀5BpI, L=2850	12	0.41	

Арматура классов : A-III по ГОСТ 5781-82. Bp-I по ГОСТ 6727-80.

Нач.отд.	Агранович		3.006.1-8.2-1-44
Н.контр.	Чумакова		
Гл.спец.	Коротаевский		
Ведущ.	Чумакова		Сетка С8-49;С8-50
Провер.	Чумакова		
Разраб.	Хвостик		

Стадия	Лист	Листов
Р		1

Харьковский Промстройниипроект

Инв.N подл. | Подпись и дата | Взам.инв.N

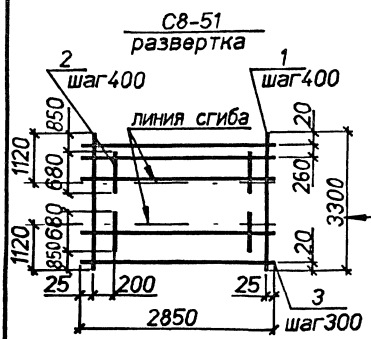

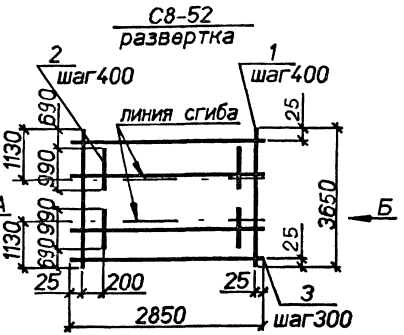

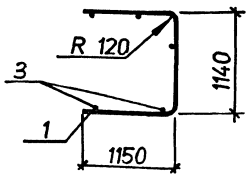

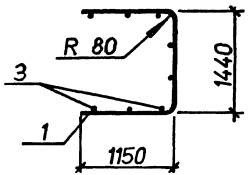

Марка	Поз.	Наименование	Кол.	Масса ед.,кг	Общая масса,кг
С8-51	1	⌀ 12AIII, L=3300	8	2.9	36.5
	2	⌀ 12AIII, L=680	14	0.6	
	3	⌀ 5BpI, L=2850	12	0.41	
С8-52	1	⌀ 8AIII, L=3650	8	1.4	20.4
	2	⌀ 8AIII, L=990	14	0.39	
	3	⌀ 4BpI, L=2850	13	0.26	

Арматура классов : А-III по ГОСТ 5781-82, Вр-I по ГОСТ 6727-80.

Нач.отд.	Агранович		3.006.1-8.2-1-45
Н.контр.	Чумакова		
Гл.спец.	Коротецкий		
Вед.инж.	Чумакова		Стадия: Р; Лист: ; Листов: 1
Провер.	Чумакова		
Разраб.	Хвостик		Сетка С8-51;С8-52 — Харьковский Промстройниипроект

Инв.№ подл. | Подпись и дата | Взам.инв.№

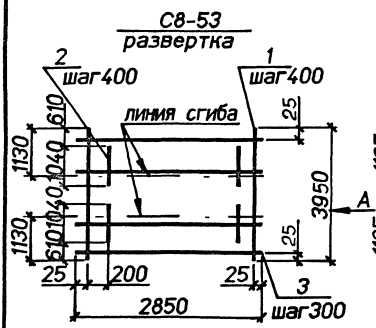

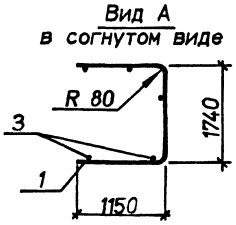

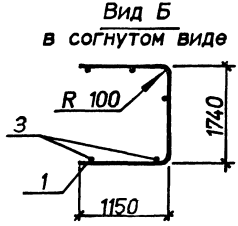

Марка	Поз.	Наименование	Кол.	Масса ед.,кг	Общая масса,кг
С8-53	1	⌀8AIII, L=3950	8	1.6	21.9
	2	⌀8AIII, L=1040	14	0.41	
	3	⌀4BpI, L=2850	14	0.26	
С8-54	1	⌀10AIII, L=3920	8	2.4	35.8
	2	⌀10AIII, L=2920	7	1.8	
	3	⌀4BpI, L=2850	14	0.26	

Арматура классов : A-III по ГОСТ 5781-82, Bp-I по ГОСТ 6727-80.

Нач.отд.	Аграновин		3.006.1-8.2-1-46
Н.контр.	Чумакова		
Гл.спец.	Коротецкий		
Вед.инж.	Чумакова		Сетка С8-53;С8-54
Провер.	Чумакова		Стадия: Р; Лист: ; Листов: 1
Разраб.	Хвостик		Харьковский Промстройниипроект

Инв.N подл. | Подпись и дата | Взам.инв.N

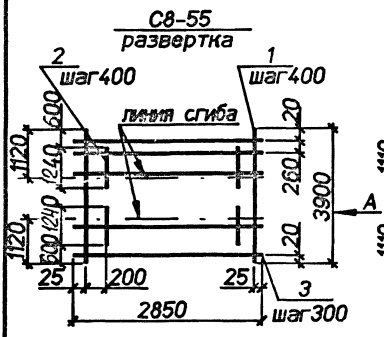

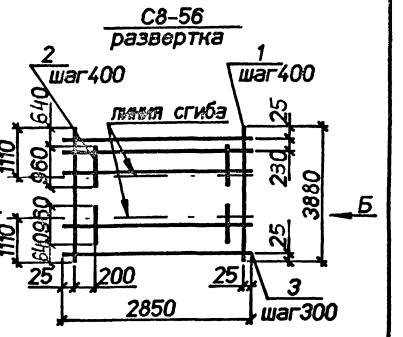

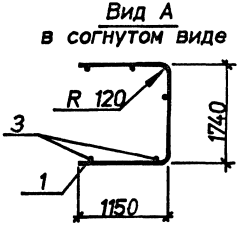

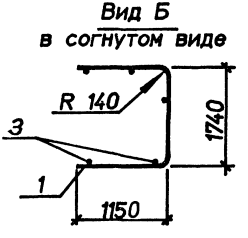

Марка	Поз.	Наименование	Кол.	Масса ед.кг	Общая масса кг
С8-55	1	⌀12AIII, L=3900	8	3,5	52,2
	2	⌀12AIII, L=1240	14	1,1	
	3	⌀6AI, L=2850	14	0,63	
С8-56	1	⌀14AIII, L=3880	8	4,7	62,7
	2	⌀14AIII, L=960	14	1,2	
	3	⌀6AI, L=2850	14	0,63	

Арматура классов А-I, А-III по ГОСТ 5781-82 .

Нач.отд.	Агранович		3.006.1-8.2-1-47
Н.контр.	Чумакова		
Гл.спец.	Коротецкий		
Ведущ.	Чумакова		
Провер.	Чумакова		Сетка С8-55;С8-56
Разраб.	Хвостик		

Стадия	Лист	Листов
Р		1

Харьковский Промстройниипроект

Инв.№ подл. | Подпись и дата | Взам.инв.№

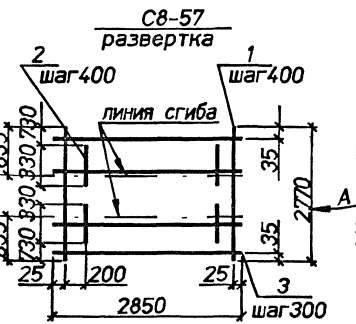

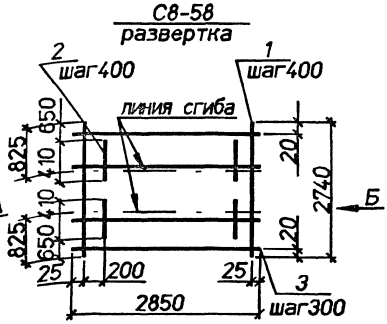

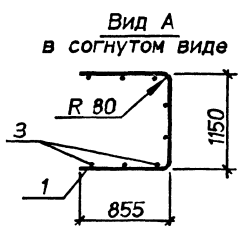

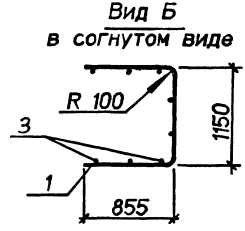

Марка	Поз.	Наименование	Кол.	Масса ед..кг	Общая масса,кг
С8-57	1	⌀8AIII. L=2770.	8	1.1	13.2
	2	⌀8AIII. L=330	14	0.13	
	3	⌀4BpI. L=2850	10	0.26	
С8-58	1	⌀10AIII. L=2740	8	1.7	19.7
	2	⌀10AIII. L=410	14	0.25	
	3	⌀4BpI. L=2850	10	0.26	

Арматура классов : А-III по ГОСТ 5781-82. Вр-I по ГОСТ 6727-80.

Нач.отд.	Агранович		3.006.1-8.2-1-48
Н.контр.	Чумакова		
Гл.спец.	Коротецкой		
Вед.инж.	Чумакова		Сетка С8-57; С8-58
Провер.	Чумакова		Стадия: Р; Лист: ; Листов: 1
Разраб.	Хвостик		Харьковский Промстройниипроект

Инв.N подл. | Подпись и дата | Взам.инв.N

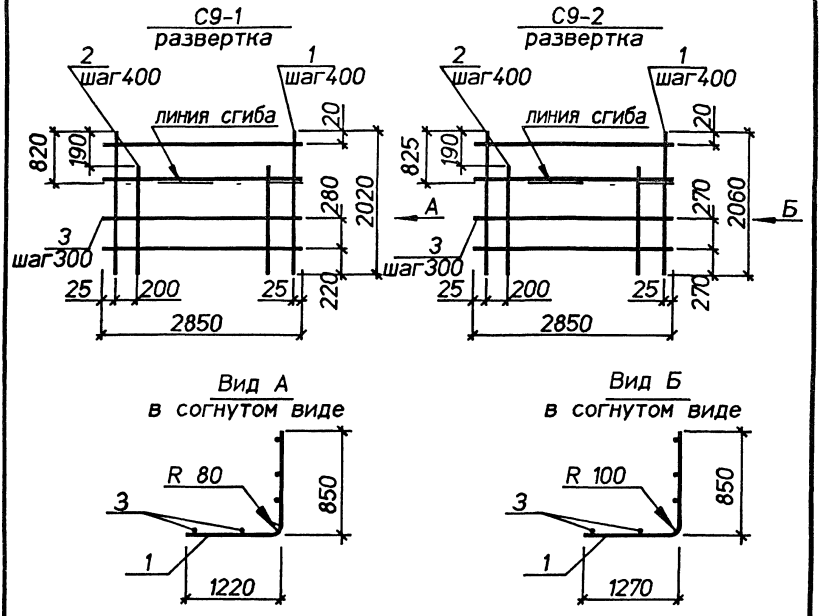

Марка	Поз.	Наименование	Кол.	Масса ед.,кг	Общая масса,кг
С9-1	1	⌀ 8AIII, L= 2020	8	0,80	13,3
	2	⌀ 8AIII, L= 1830	7	0,72	
	3	⌀ 4BpI, L=2850	7	0,26	
С9-2	1	⌀ 10AIII, L= 2060	8	1,3	20,6
	2	⌀ 10AIII, L= 1870	7	1,2	
	3	⌀ 4BpI, L=2850	7	0,26	

Арматура классов : A-III по ГОСТ 5781-82, Bp-I по ГОСТ 6727-80.

Нач.отд.	Агранович		3.006.1-8.2-1- 49
Н.контр.	Чумакова		
Гл.спец.	Коротецкий		
Вед.инж.	Чумакова		Сетка С9-1; С9-2
Провер.	Чумакова		Стадия: Р; Лист: ; Листов: 1
Разраб.	Хвостик		Харьковский Промстройниипроект

Инв.N подл. | Подпись и дата | Взам.инв.N

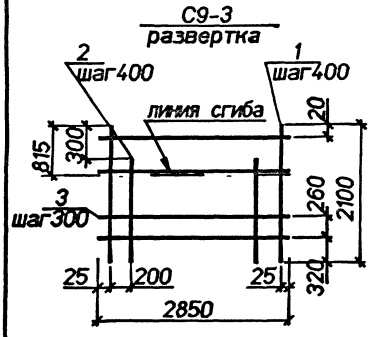

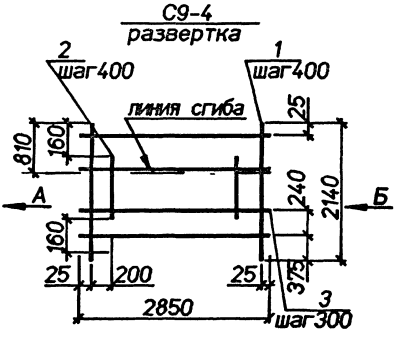

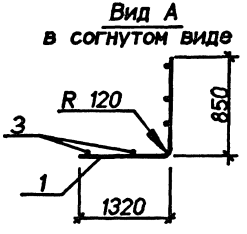

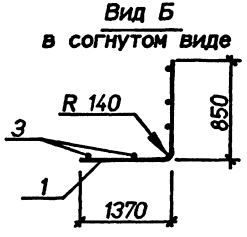

Марка	Поз.	Наименование	Кол.	Масса ед.,кг	Общая масса,кг
С9-3	1	ø12AIII, L=2100	8	1,9	29,0
	2	ø12AIII, L=1800	7	1,6	
	3	ø5BpI, L=2850	7	0,41	
С9-4	1	ø14AIII, L=2140	8	2,6	39,5
	2	ø14AIII, L=1820	7	2,2	
	3	ø6AI, L=2850	7	0,63	

Арматура классов : А-I,А-III по ГОСТ 5781-82, Вр-I по ГОСТ 6727-80.

Нач.отд.	Агранович		
Н.контр.	Чумакова		
Гл.спец.	Коротецкий		
Вед.инж.	Чумакова		
Провер.	Чумакова		
Разраб.	Хвостик		

3.006.1-8.2-1-50

Сетка С9-3;С9-4

Стадия	Лист	Листов
Р		1

Харьковский Промстройниипроект

Инв.N подлинника и дата | Взам.инв.N

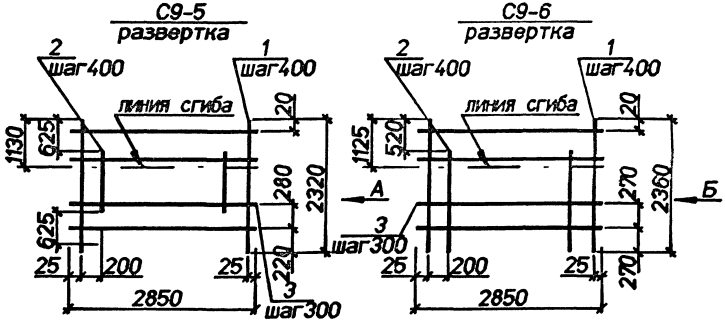

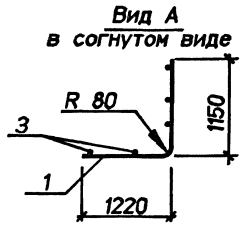

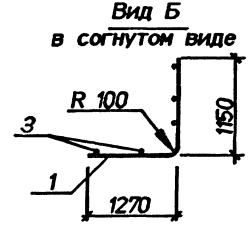

Марка	Поз.	Наименование	Кол.	Масса ед.кг	Общая масса кг
С9-5	1	⌀ 8AIII, L=2320	8	0,92	12,3
	2	⌀ 8AIII, L=1070	7	0,42	
	3	⌀ 4BpI, L=2850	8	0,26	
С9-6	1	⌀ 10AIII, L=2360	8	1,5	21,7
	2	⌀ 10AIII, L=1840	7	1,1	
	3	⌀ 4BpI, L=2850	8	0,26	

Арматура классов : А-III по ГОСТ 5781-82, Вр-I по ГОСТ 6727-80.

Нач.отд.	Агранович		3.006.1-8.2-1-51
Н.контр.	Чумакова		
Гл.спец.	Коротецкая		
Ведущ.	Чумакова		Сетка С9-5;С9-6
Провер.	Чумакова		
Разраб.	Хвостик		

Стадия	Лист	Листов
Р		1

Харьковский Промстройниипроект

Инв.№ подл. | Подпись и дата | Взам.инв.№

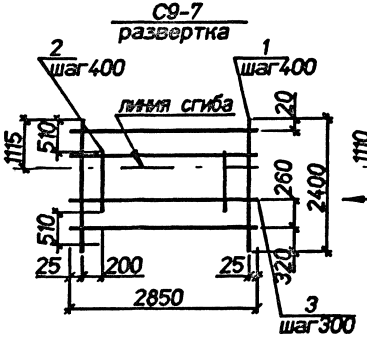

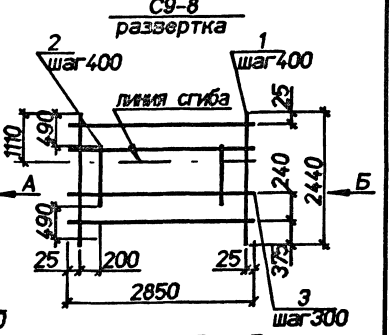

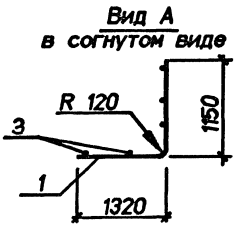

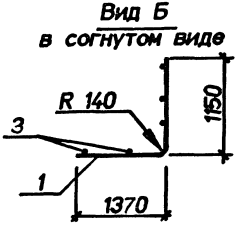

Марка	Поз.	Наименование	Кол.	Масса ед.кг	Общая масса кг
С9-7	1	ø12AIII, L=2400	8	2.1	30.7
	2	ø12AIII, L=1380	7	1.2	
	3	ø6AI, L=2850	8	0.63	
С9-8	1	ø14AIII, L=2440	8	2.9	41.0
	2	ø14AIII, L=1460	7	1.8	
	3	ø6AI, L=2850	8	0.63	

Арматура классов : A-I,A-III по ГОСТ 5781-82, Bp-I по ГОСТ 6727-80.

Нач.отд.	Аграновин		3.006.1-8.2-1-52
Н.контр.	Чумакова		
Гл.спец.	Коротецкий		
Водител.	Чумакова		Стадия: Р; Лист: ; Листов: 1
Провер.	Чумакова		Сетка С9-7;С9-8
Разраб.	Хвостик		Харьковский Промстройниипроект

Инв.№ подл. | Подпись и дата | Взам.инв.№

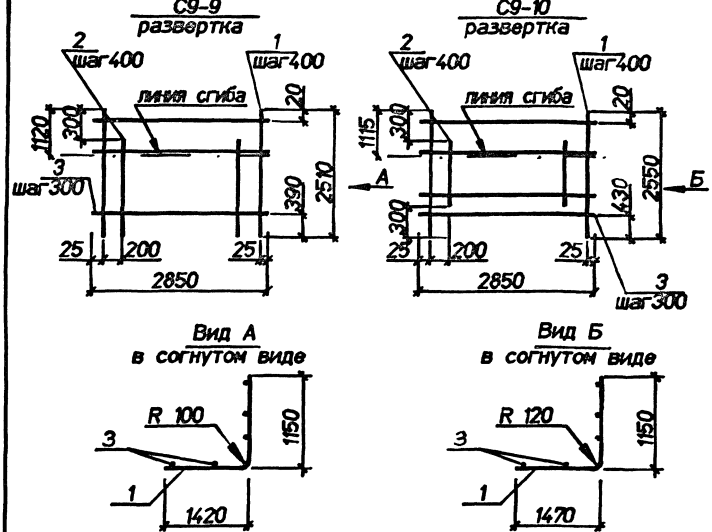

Марка	Поз.	Наименование	Кол.	Масса ед.кг	Общая масса кг
С9-9	1	ø10AIII, L=2510	8	1.5	25.2
	2	ø10AIII, L=2210	7	1.4	
	3	ø5BpI, L=2850	8	0.41	
С9-10	1	ø12AIII, L=2550	8	2.3	33.5
	2	ø12AIII, L=1950	7	1.7	
	3	ø5BpI, L=2850	8	0.41	

Арматура классов : А-III по ГОСТ 5781-82, Вр-I по ГОСТ 6727-80.

Нач.отд.	Агранович		
Н.контр.	Чумакова		
Гл.спец.	Коротецкий		
Вед.инж.	Чумакова		
Провер.	Чумакова		
Разраб.	Хвостик		

3.006.1-8.2-1-53

Сетка С9-9;С9-10

Стадия	Лист	Листов
Р		1

Харьковский Промстройниипроект

Инв.N подл. | Подпись и дата | Взам.инв.N

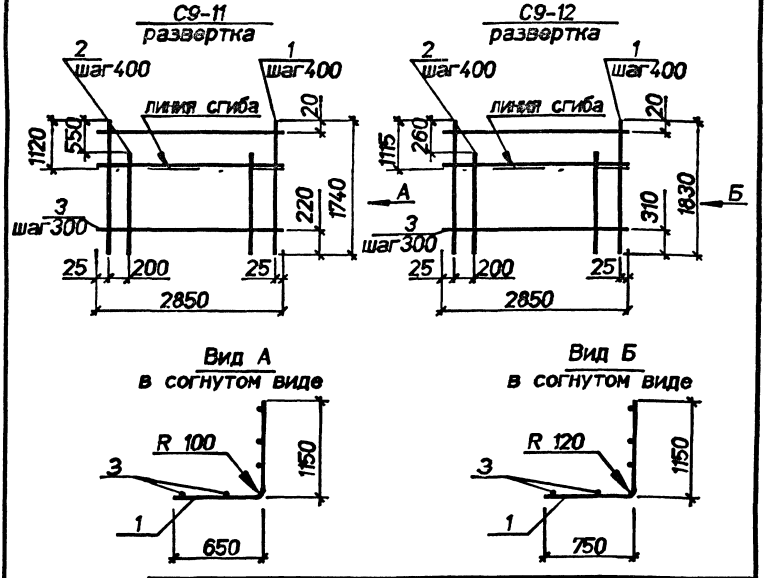

Марка	Поз.	Наименование	Кол.	Масса ед.кг	Общая масса кг
С9-11	1	ø10AIII, L=1740	8	1,1	15,3
	2	ø10AIII, L=1190	7	0,73	
	3	ø4BpI, L=2850	6	0,26	
С9-12	1	ø12AIII, L=1830	8	1,6	25,2
	2	ø12AIII, L=1570	7	1,4	
	3	ø5BpI, L=2850	6	0,26	

Арматура классов : А-III по ГОСТ 5781-82, Вр-I по ГОСТ 6727-80.

Нач.отд.	Агранович		
Н.контр.	Чуйкова		
Гл.спец.	Черетовой		
Вед.инж.	Чуйкова		
Провер.	Чуйкова		
Разраб.	Хвостик		

3.006.1-8.2-1-54

Сетка С9-11; С9-12

Стадия	Лист	Листов
Р		1

Харьковский Промстройниипроект

Инв. № подлинника и дата взамен инв.

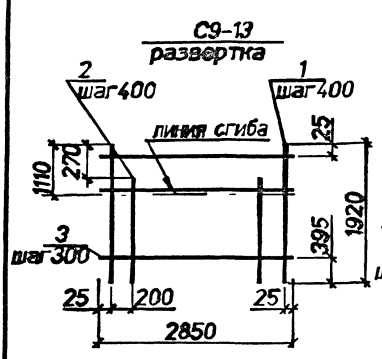

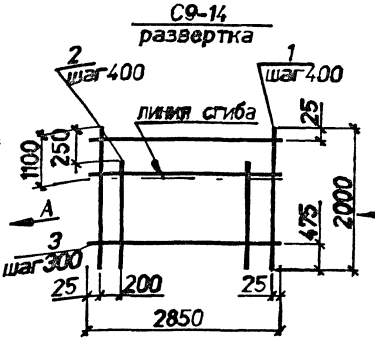

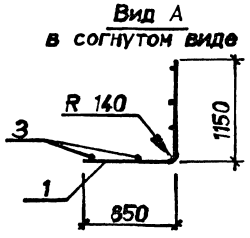

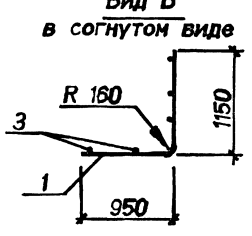

Марка	Поз.	Наименование	Кол.	Масса ед.кг	Общая масса кг
С9-13	1	⌀14 AIII. L=1920	8	2.3	36.3
	2	⌀14 AIII. L=1650	7	2.0	
	3	⌀6 AI. L=2850	6	0.63	
С9-14	1	⌀16 AIII. L=2000	8	3.2	51.3
	2	⌀16 AIII. L=1750	7	2.8	
	3	⌀8 AI. L=2850	6	1.1	

Арматура классов : А-III по ГОСТ 5781-82, Вр-I по ГОСТ 6727-80.

Нач.отд.	Агранович		3.006.1-8.2-1-55
Н.контр.	Чумакова		
Гл.спец.	Коротовская		
Ведущ.	Чумакова		Стадия: Р; Лист: 1; Листов: 1
Провер.	Чумакова		Сетка С9-13; С9-14
Разраб.	Хвостик		Харьковский Промстройниипроект

Инв.№ подл. | Подпись и дата | Взам.инв.№

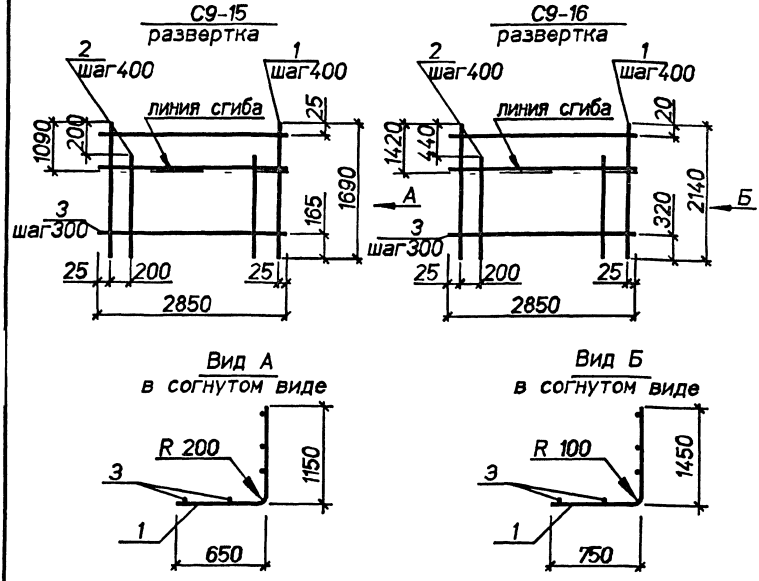

Марка	Поз.	Наименование	Кол.	Масса ед.,кг	Общая масса,кг
С9-15	1	⌀ 20AIII, L= 1690	8	4,2	65,8
	2	⌀ 20AIII, L=1490	7	3,7	
	3	⌀ 8AI, L=2850	6	1,1	
С9-16	1	⌀10AIII, L=2140	8	1,3	19,7
	2	⌀10AIII, L=1700	7	1,0	
	3	⌀ 4BpI, L=2850	7	0,26	

Арматура классов: А-I,А-III по ГОСТ 5781-82, Вр-I по ГОСТ 6727-80.

Нач.отд.	Агранович		3.006.1-8.2-1-56
Н.контр.	Чумакова		
Гл.спец.	Коротецкий		
Вед.инж.	Чумакова		Стадия: Р; Лист: ; Листов: 1
Провер.	Чумакова		Сетка С9-15; С9-16 — Харьковский Промстройниипроект
Разраб.	Хвостик		

Инв.N подл. | Подпись и дата | Взам.инв.N

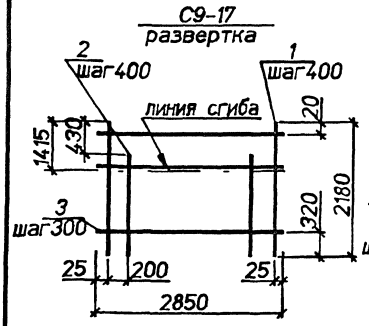

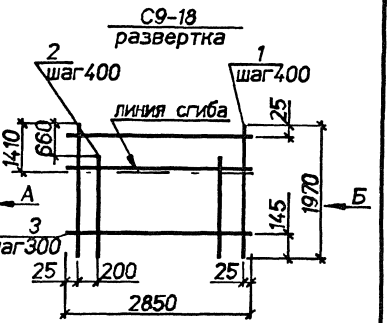

Вид А
в согнутом виде

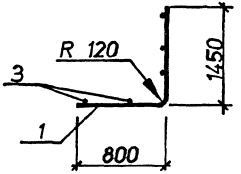

Вид Б
в согнутом виде

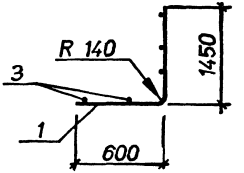

Марка	Поз.	Наименование	Кол.	Масса ед.,кг	Общая масса,кг
С9-17	1	ø12AIII, L=2180	8	1,9	29,2
	2	ø12AIII, L=1750	7	1,6	
	3	ø5BpI, L=2850	7	0,41	
С9-18	1	ø14AIII, L=1970	8	2,4	34,5
	2	ø14AIII, L=1310	7	1,6	
	3	ø6AI, L=2850	7	0,63	

Арматура классов: A-I,A-III по ГОСТ 5781-82, Bp-I по ГОСТ 6727-80.

Нач.отд.	Агранович		3.006.1-8.2-1-57
Н.контр.	Чумакова		
Гл.спец.	Коротецкая		
Ведущ.	Чумакова		Стадия: Р; Лист: ; Листов: 1
Провер.	Чумакова		Сетка С9-17; С9-18
Разраб.	Хвостик		Харьковский Промстройниипроект

Инв.№ подл. | Подпись и дата | Взам.инв.№

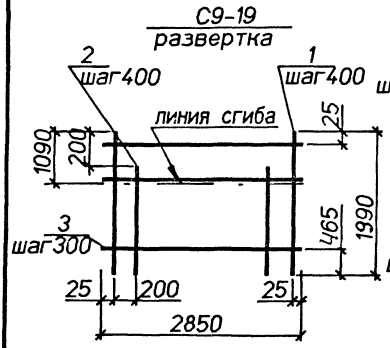

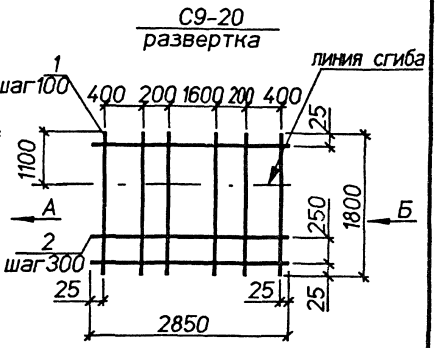

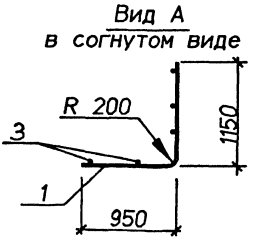

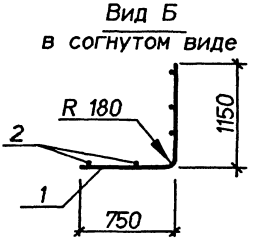

Марка	Поз.	Наименование	Кол.	Масса ед.кг	Общая масса,кг
С9-19	1	ø20AIII, L=1990	8	4,9	76,6
	2	ø20AIII, L=1790	7	4,4	
	3	ø8AI, L=2850	6	1,1	
С9-20	1	ø18AIII, L=1800	27	3,6	107,7
	2	ø10AI, L=2850	6	1,8	

Арматура классов А-I, А-III по ГОСТ 5781-82 .

Нач.отд.	Агранович		3.006.1-8.2-1-58
Н.контр.	Чумакова		
Гл.спец.	Коротецкий		
Вед.инж.	Чумакова		Сетка С9-19; С9-20
Провер.	Чумакова		
Разраб.	Хвостик		

Стадия	Лист	Листов
Р		1

Харьковский Промстройниипроект

Инв.N подл. | Подпись и дата | Взам.инв.N

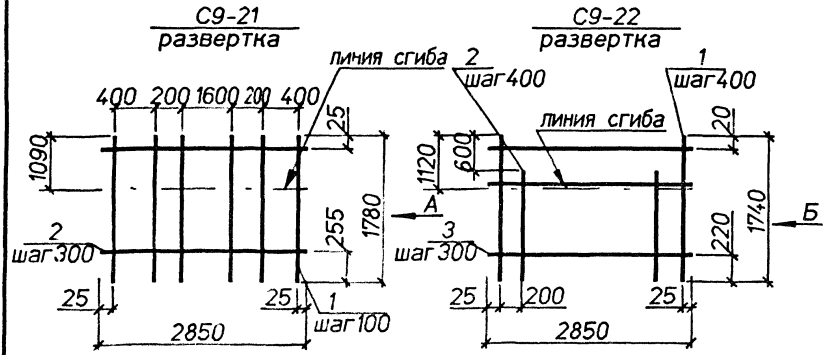

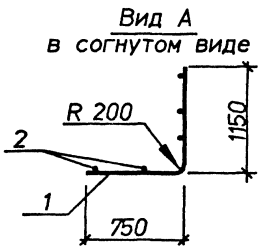

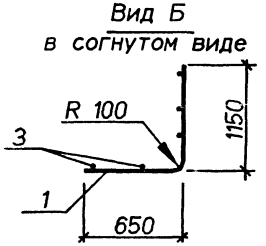

Марка	Поз.	Наименование	Кол.	Масса ед.,кг	Общая масса,кг
С9-21	1	⌀20AIII, L=1780	27	4,4	129.1
	2	⌀10AI, L=2850	6	1,8	
С9-22	1	⌀10AIII, L=1740	8	1,1	15.3
	2	⌀10AIII, L=1140	7	0,7	
	3	⌀4BpI, L=2850	6	0,26	

Арматура классов : A-I,A-III по ГОСТ 5781-82, Bp-I по ГОСТ 6727-80.

Нач.отд.	Агранович		3.006.1-8.2-1-59
Н.контр.	Чумакова		
Гл.спец.	Коротецкий		
Вед.инж.	Чумакова		Стадия: Р; Лист: ; Листов: 1
Провер.	Чумакова		Сетка С9-21; С9-22
Разраб.	Хвостик		Харьковский Промстройниипроект

Инв.N подл. | Подпись и дата | Взам.инв.N

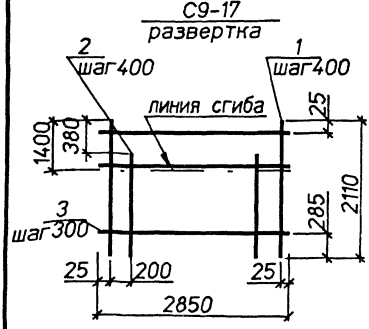

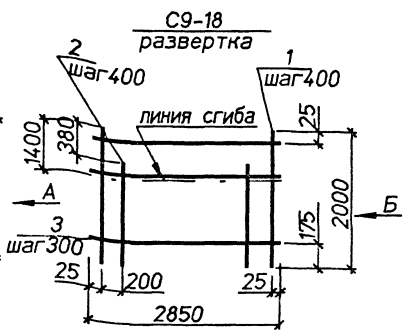

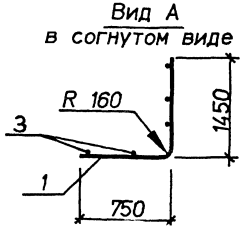

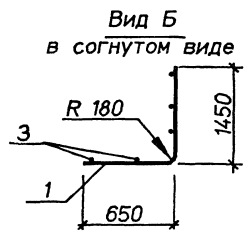

Марка	Поз.	Наименование	Кол.	Масса ед.кг	Общая масса,кг
С9-23	1	ø 16AIII, L=2110	8	3.3	53,6
	2	ø 16AIII, L=1730	7	2.7	
	3	ø 8AI, L=2850	7	1.1	
С9-24	1	ø 18AIII, L=2000	8	4.0	62,5
	2	ø 18AIII, L=1620	7	3.2	
	3	ø 8AI, L=2850	7	1.1	

Арматура классов А-I, А-III по ГОСТ 5781-82 .

Нач.отд.	Агранович	
Н.контр.	Чумакова	
Гл.спец.	Коротецкий	
Вед.инж.	Чумакова	
Провер.	Чумакова	
Разраб.	Хвостик	

3.006.1-8.2-1-60

Сетка С9-23; С9-24

Стадия	Лист	Листов
Р		1

Харьковский Промстройниипроект

Инв.№ подл. | Подпись и дата | Взам.инв.№

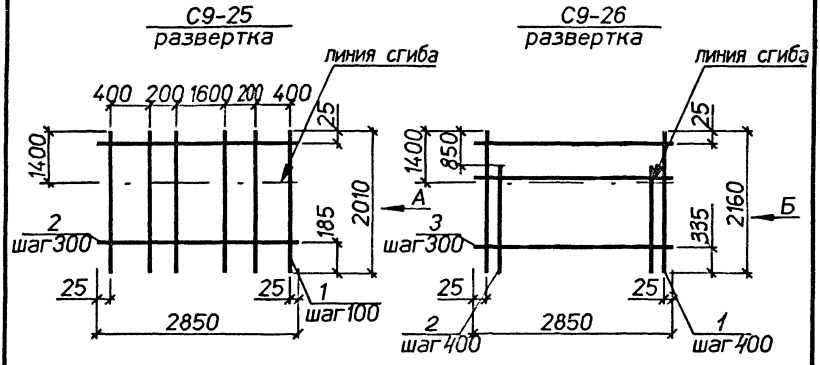

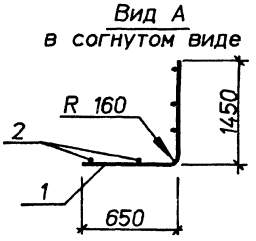

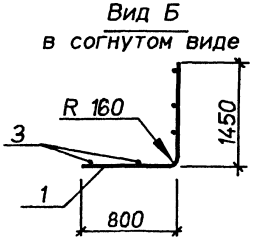

Марка	Поз.	Наименование	Кол.	Масса ед., кг	Общая масса, кг
С9-25	1	⌀16AIII, L=2010	27	3.2	97.9
	2	⌀10AI, L=2850	7	1.8	
С9-26	1	⌀16AIII, L=2160	8	3,4	49,6
	2	⌀16AIII, L=1310	7	2,1	
	3	⌀8AI, L=2850	7	1.1	

Арматура классов А-I, А-III по ГОСТ 5781-82 .

Нач.отд.	Агранович		3.006.1-8.2-1-61
Н.контр.	Чумакова		
Гл.спец.	Коротецкий		
Вед.инж.	Чумакова		Стадия: Р; Лист: ; Листов: 1
Провер.	Чумакова		Сетка С9-25; С9-26 — Харьковский Промстройниипроект
Разраб.	Хвостик		

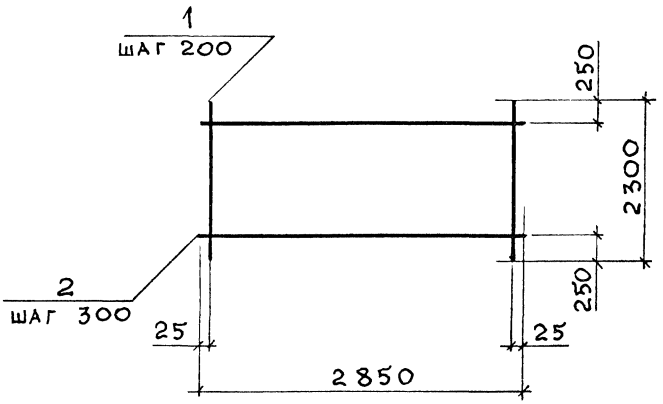

Марка	Поз.	Наименование	Кол.	Масса ед., кг	Общая масса, кг
С10-1	1	ø 8 А III, ℓ = 2300	15	0,91	15,5
	2	ø 4 Вр I, ℓ = 2850	7	0,26	
С10-2	1	ø 10 А III, ℓ = 2300	15	1,42	23,1
	2	ø 4 Вр I, ℓ = 2850	7	0,26	
С10-3	1	ø 12 А III, ℓ = 2300	15	2,04	33,5
	2	ø 5 Вр I, ℓ = 2850	7	0,41	

1. Арматура класса А-III по ГОСТ 5781-82
2. Арматура класса Вр-I по ГОСТ 6727-80

Взам. инв. №

Подпись и дата

Инв. № подл.

Нач. отд	Агранович	
Н. контр.	Чумакова	
Гл. спец.	Коротецкий	
Зав. гр.	Чумакова	
Провер.	Хвостик	
Разраб.	Фомичев	

3.006.1-8.2-1-62

Сетка С10-1; С10-2; С10-3

Стадия	Лист	Листов
Р		1

Харьковский Промстройниипроект

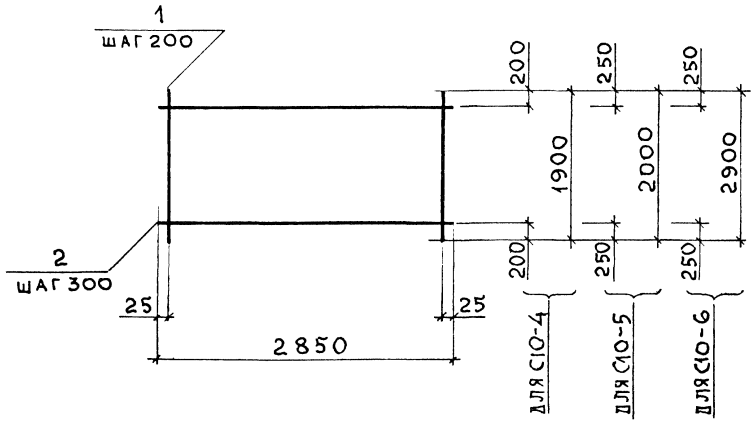

Марка	Поз.	Наименование	Кол.	Масса ед., кг	Общая масса, кг
С10-4	1	Ø8 A III, ℓ = 1900	15	0,75	12,8
	2	Ø4 Bp I, ℓ = 2850	6	0,26	
С10-5	1	Ø14 A III, ℓ = 2000	15	2,42	40,1
	2	Ø6 A I, ℓ = 2850	6	0,63	
С10-6	1	Ø8 A III, ℓ = 2900	15	1,15	19,6
	2	Ø4 Bp I, ℓ = 2850	9	0,26	

1. Арматура класса A-III, A-I по ГОСТ 5781-82
2. Арматура класса Bp-I по ГОСТ 6727-80

Нач.отд.	Агранович	
Н.контр.	Чумакова	
Гл.спец.	Коротецкий	
Зав.гр.	Чумакова	
Провер.	Хвостик	
Разраб.	Фомичев	

3.006.1-8.2-1-63

Сетка С10-4; С10-5; С10-6

Стадия	Лист	Листов
Р		1

Харьковский Промстройниипроект

Взам. инв. №

Подпись и дата

Инв. № подл.

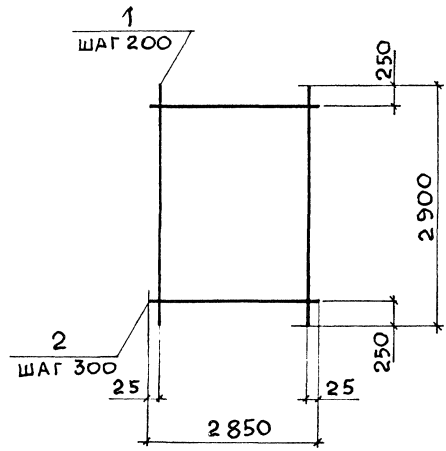

Марка	Поз.	Наименование	Кол.	Масса ед., кг	Общая масса, кг
С10-7	1	Ø 12 A III, ℓ = 2900	15	2,58	42,4
	2	Ø 5 Bp I, ℓ = 2850	9	0,41	
С10-8	1	Ø 14 A III, ℓ = 2900	15	3,50	58,2
	2	Ø 6 A I, ℓ = 2850	9	0,63	
С10-9	1	Ø 16 A III, ℓ = 2900	15	4,58	78,9
	2	Ø 8 A I, ℓ = 2850	9	1,13	

1. Арматура класса A-III, A-I по гост 5781-82
2. Арматура класса Bp-I по гост 6727-80

Инв. № подл. | Подпись и дата | Взам. инв. №

Нач.отд	Агранович		3.006.1-8.2-1-64
Н. контр.	Чумакова		
Гл. спец.	Коротецкий		
Зав. гр.	Чумакова		Сетка С10-7; С10-8; С10-9
Провер.	Хвостик		
Разраб.	Фомичев		

Стадия	Лист	Листов
Р		1

Харьковский Промстройниипроект

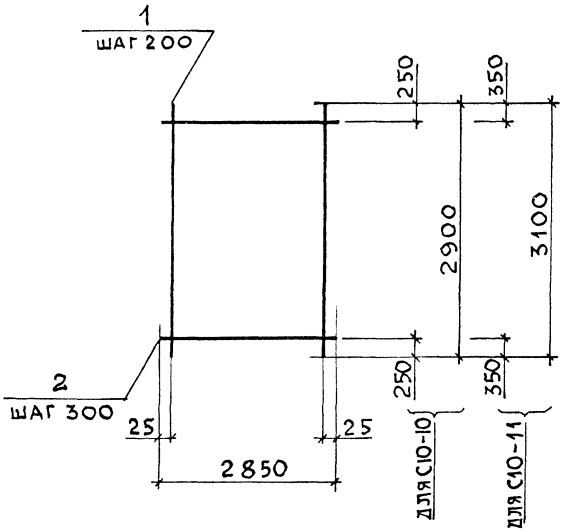

Марка	Поз.	Наименование	Кол.	Масса ед., кг	Общая масса, кг
С10-10	1	⌀ 10 А III, ℓ = 2900	15	1,79	32,5
	2	⌀ 6 А I, ℓ = 2850	9	0,63	
С10-11	1	⌀ 18 А III, ℓ = 3100	15	6,19	103,0
	2	⌀ 8 А I, ℓ = 2850	9	1,13	

Арматура класса А-III, А-I по гост 5781-82

Нач.отд	Агранович		3.006.1 - 8.2-1-65
Н.контр.	Чумакова		
Гл.спец.	Коротецкий		
Зав. гр.	Чумакова		Стадия: Р; Лист: ; Листов: 1
Провер.	Хвостик		Сетка С10-10; С10-11
Разраб	Фомичев		Харьковский Промстройниипроект

Взам. инв. № | Подпись и дата | Инв. № подл.

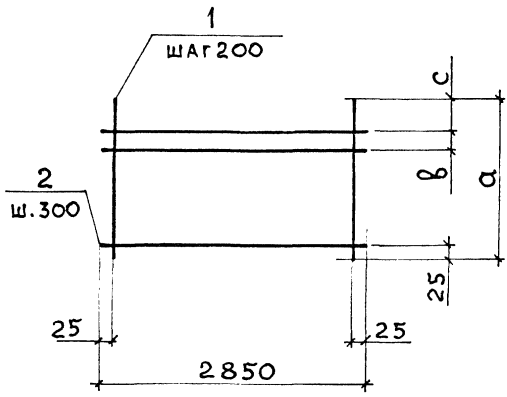

Марка	Размеры, мм		
	a	b	c
С11-1	850	115	110
С11-2	1150	55	170
С11-3	1150	115	110
С11-4	1150	75	150

Марка	Поз.	Наименование	Кол.	Масса ед., кг	Общая масса, кг
С11-1	1	Ø8 A III, ℓ = 850	15	0,34	6,1
	2	Ø4 Bp I, ℓ = 2850	4	0,26	
С11-2	1	Ø6 A I, ℓ = 1150	15	0,26	5,2
	2	Ø4 Bp I, ℓ = 2850	5	0,26	
С11-3	1	Ø6 A III, ℓ = 1150	15	0,26	5,2
	2	Ø4 Bp I, ℓ = 2850	5	0,26	
С11-4	1	Ø8 A III, ℓ = 1150	15	0,45	8,1
	2	Ø4 Bp I, ℓ = 2850	5	0,26	

1. Арматура класса A-III, A-I по гост 5781-82
2. Арматура класса Bp-I по гост 6727-80

Нач. отд.	Агранович	
Н. контр.	Чумакова	
Гл. спец.	Коротецкий	
Зав. гр.	Чумакова	
Провер.	Хвостик	
Разраб.	Фомичев	

3.006.1-8.2-1-66

Сетка С11-1; С11-2; С11-3; С11-4

Стадия	Лист	Листов
Р		1

Харьковский Промстройниипроект

Инв. № подл. | Подпись и дата | Взам. инв. №

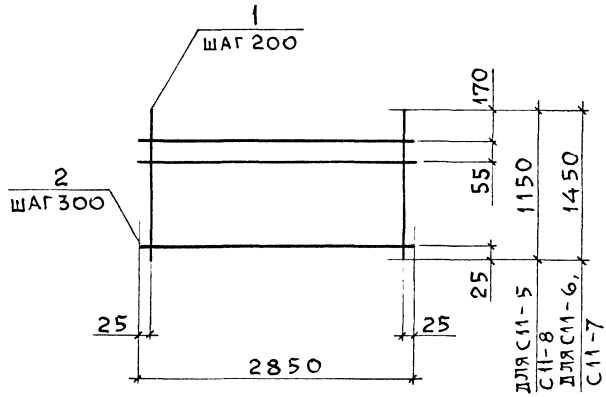

Марка	Поз.	Наименование	Кол.	Масса ед., кг	Общая масса, кг
С11-5	1	Ø10 A-III, ℓ=1150	15	0,71	12,0
	2	Ø4 Bp-I, ℓ=2850	5	0,26	
С11-6	1	Ø6 A-I, ℓ=1450	15	0,32	6,4
	2	Ø4 Bp-I, ℓ=2850	6	0,26	
С11-7	1	Ø10 A-III, ℓ=1450	15	0,89	14,9
	2	Ø4 Bp-I, ℓ=2850	6	0,26	
С11-8	1	Ø18 A-III, ℓ=1150	15	2,30	40,2
	2	Ø8 A-I, ℓ=2850	5	1,13	

1. Арматура класса A-III, A-I по ГОСТ 5781-82.
2. Арматура класса Bp-I по ГОСТ 6727-80.

Нач. отд	Агранович		3.006.1-8.2-1-67
Н. контр.	Чумакова		
Гл. спец.	Коротецкий		
Зав. гр.	Чумакова		Стадия: Р; Лист: ; Листов: 1
Провер.	Хвостик		Сетка С11-5; С11-6; С11-7; С11-8.
Разраб.	Фомичёв		Харьковский Промстройниипроект

Взам. инв. №

Подпись и дата

Инв. № подл.

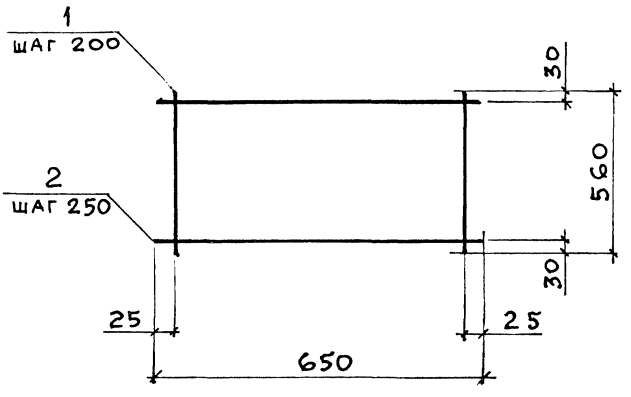

Поз.	Наименование	Кол	Масса ед., кг	Общая масса, кг
1	Ø6 A III , ℓ = 560	4	0,12	0,7
2	Ø4 Bp I , ℓ = 650	3	0,06	

1. Арматура класса А-III по гост 5781-82
2. Арматура класса Вр-I по гост 6727-80

Взам. инв. N | Подпись и дата | Инв. № подл

Нач. отд	Агранович		
Н. контр.	Чумакова		
Гл. спец.	Коротецкий		
Зав. гр.	Чумакова		
Провер.	Чумакова		
Разраб	Фомичев		

3.006.1-8.2-1-68

Сетка С12-1

Стадия	Лист	Листов
Р		1

Харьковский Промстройниипроект

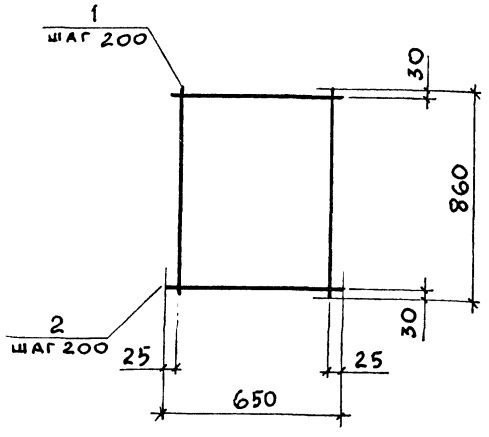

Марка	Поз.	Наименование	Кол.	Масса ед., кг	Общая масса, кг
С12-2	1	Ø 10 A III, ℓ = 860	4	0,53	2,4
	2	Ø 4 Bp I, ℓ = 650	5	0,06	
С12-3	1	Ø 12 A III, ℓ = 860	4	0,76	3,5
	2	Ø 5 Bp I, ℓ = 650	5	0,09	

1. Арматура класса A-III по ГОСТ 5781-82
2. Арматура класса Bp-I по ГОСТ 6727-80

Нач. отд.	Агранович	
Н. контр.	Чумакова	
Гл. спец.	Коротецкий	
Зав. гр.	Чумакова	
Провер.	Чумакова	
Разраб.	Фомичев	

3.006.1-8.2-1-69

Сетка С12-2; С12-3

Стадия	Лист	Листов
Р		1

Харьковский Промстройниипроект

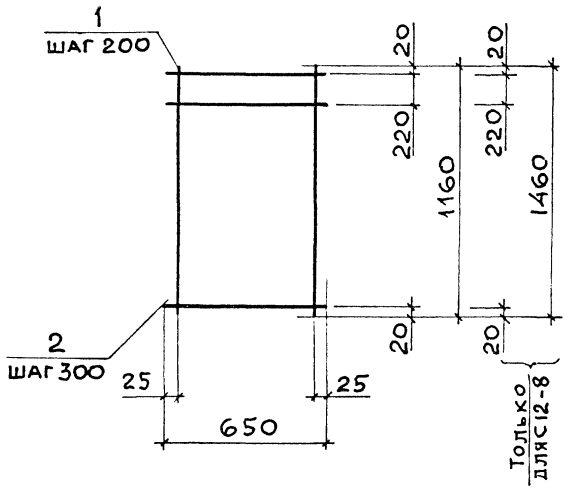

Марка	Поз.	Наименование	Кол.	Масса ед., кг	Общая масса, кг
С12-4	1	Ø 8 A III, ℓ = 1160	4	0,46	2,1
	2	Ø 4 Bp I, ℓ = 650	5	0,06	
С12-5	1	Ø 12 A III, ℓ = 1160	4	1,03	4,5
	2	Ø 5 Bp I, ℓ = 650	4	0,09	
С12-6	1	Ø 14 A III, ℓ = 1160	4	1,40	6,5
	2	Ø 6 A I, ℓ = 650	5	0,14	
С12-8	1	Ø 10 A III, ℓ = 1460	4	0,90	3,9
	2	Ø 4 Bp I, ℓ = 650	5	0,06	

1. Арматура класса A-III по ГОСТ 5781-82
2. Арматура класса Bp-I по ГОСТ 6727-80

Нач. отд	Агранович		3.006.1-8.2-1-70
Н. контр	Чумакова		
Гл. спец.	Коротецкий		
Зав. гр.	Чумакова		Сетка С12-4; С12-5; С12-6; С12-8
Провер.	Хвостик		Стадия: Р; Лист: ; Листов: 1
Разраб.	Фомичев		Харьковский Промстройниипроект

Инв. № подл. | Подпись и дата | Взам. инв. №

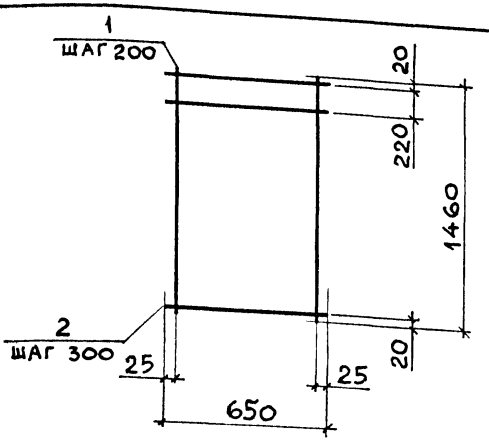

Марка	Поз.	Наименование	Кол.	Масса ед., кг	Общая масса, кг
С12-9	1	Ø 14 A III, ℓ = 1460	4	1,76	7,7
	2	Ø 6 A I, ℓ = 650	5	0,14	
С12-10	1	Ø 16 A III, ℓ = 1460	4	2,30	9,9
	2	Ø 6 A I, ℓ = 650	5	0,14	
С12-11	1	Ø 18 A III, ℓ = 1460	4	2,92	13,0
	2	Ø 8 A I, ℓ = 650	5	0,26	
С12-12	1	Ø 22 A III, ℓ = 1460	4	4,36	18,7
	2	Ø 8 A I, ℓ = 650	5	0,26	
С12-13	1	Ø 20 A III, ℓ = 1460	4	3,60	15,7
	2	Ø 8 A I, ℓ = 650	5	0,26	

Арматура класса A-III, A-I по ГОСТ 5781-82

Нач.отд.	Агранович	
Н.контр.	Чумакова	
Гл.спец.	Коротецкий	
Вед.инж.	Чумакова	
Провер.	Чумакова	
Разраб.	Фомичев	

3.006.1-8.2-1-71

Сетка
С12-9; С12-10; С12-11;
С12-12; С12-13

Стадия	Лист	Листов
Р		1

Харьковский Промстройниипроект

Инв.№ подл. | Подпись и дата | Взам. инв.№

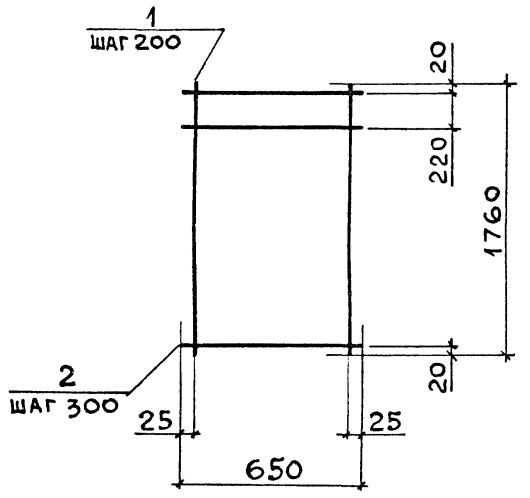

Марка	Поз.	Наименование	Кол.	Масса ед., кг	Общая масса, кг
С12-14	1	Ø8 AIII, ℓ = 1760	4	0,70	3,2
	2	Ø4 BpI, ℓ = 650	7	0,06	
С12-15	1	Ø14 AIII, ℓ = 1760	4	2,13	9,5
	2	Ø6 AI, ℓ = 650	7	0,14	
С12-16	1	Ø16 AIII, ℓ = 1760	4	2,78	12,1
	2	Ø6 AI, ℓ = 650	7	0,14	
С12-17	1	Ø20 AIII, ℓ = 1760	4	4,34	19,2
	2	Ø8 AI, ℓ = 650	7	0,26	

1. Арматура класса A-III, A-I по ГОСТ 5781-82
2. Арматура класса Bp-I по ГОСТ 6727-80

Нач.отд	Агранович	
Н. контр.	Чумакова	
Гл.спец.	Коротецкий	
Вед.инж	Чумакова	
Провер	Чумакова	
Разраб	Фомичев	

3.006.1-8.2-1-72

Сетка С12-14; С12-15; С12-16; С12-17

Стадия	Лист	Листов
Р		1

Харьковский Промстройниипроект

Инв. № подл. | Подпись и дата | Взам. инв. №

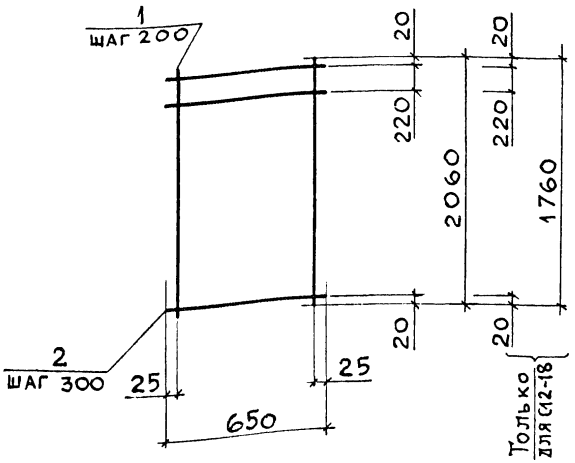

Марка	Поз.	Наименование	Кол	Масса ед., кг	Общая масса, кг
С12-19	1	Ø 8 А III, ℓ = 2060	4	0,81	3,7
	2	Ø 4 Вр I, ℓ = 650	8	0,06	
С12-18	1	Ø 22 А III, ℓ = 1760	4	5,25	22,8
	2	Ø 8 А I, ℓ = 650	7	0,26	
С12-21	1	Ø 14 А III, ℓ = 2060	4	2,49	11,1
	2	Ø 6 А I, ℓ = 650	8	0,14	
С12-22	1	Ø 16 А III, ℓ = 2060	4	3,25	14,1
	2	Ø 6 А I, ℓ = 650	8	0,14	

1. Арматура класса А-III, А-I по ГОСТ 5781-82
2. Арматура класса Вр-I по ГОСТ 6727-80

Нач.отд.	Агранович	
Н.контр.	Чумакова	
Гл.спец.	Коротецкий	
Вед.инж	Чумакова	
Провер.	Чумакова	
Разраб.	Фомичев	

3.006.1-8.2-1-73

Сетка С12-18; С12-19; С12-21; С12-22

Стадия	Лист	Листов
Р		1

Харьковский Промстройниипроект

Взам. инв. №

Подпись и дата

Инв. № подл.

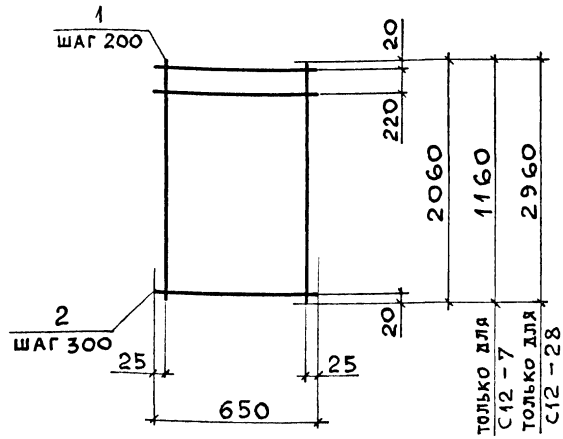

Марка	Поз.	Наименование	Кол.	Масса ед., кг	Общая масса, кг
С12-20	1	Ø 12 A III, ℓ = 2060	4	1,83	8,1
	2	Ø 5 Bp I, ℓ = 650	8	0,09	
С12-23	1	Ø 18 A III, ℓ = 2060	4	4,12	18,6
	2	Ø 8 A I, ℓ = 650	8	0,26	
С12-24	1	Ø 20 A III, ℓ = 2060	4	5,08	22,4
	2	Ø 8 A I, ℓ = 650	8	0,26	
С12-7	1	Ø 16 A III, ℓ = 1160	4	1,83	8,0
	2	Ø 6 A I, ℓ = 650	5	0,14	
С12-28	1	Ø 16 A III, ℓ = 2960	4	4,67	21,5
	2	Ø 8 A I, ℓ = 650	11	0,26	

1. Арматура класса A-III, A-I по ГОСТ 5781-82
2. Арматура класса Bp-I по ГОСТ 6727-80

Нач. отд	Агранович	
Н. контр.	Чумакова	
Гл. конст	Коротецкий	
Вед. инж.	Чумакова	
Провер	Чумакова	
Разраб.	Фомичев	

3.006.1-8.2-1-74

Сетка С12-7; С12-20; С12-23; С12-24; С12-28

Стадия	Лист	Листов
Р		1

Харьковский Промстройниипроект

Инв. № подл. | Подпись и дата | Взам. инв. №

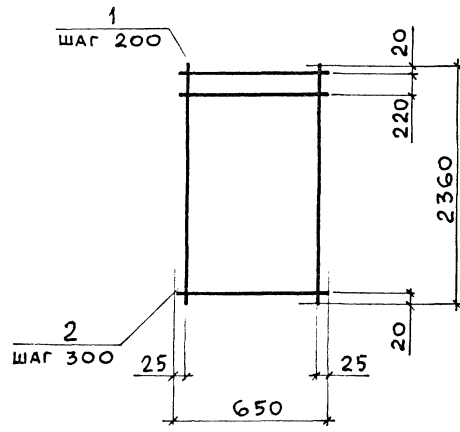

Марка	Поз.	Наименование	Кол.	Масса ед., кг.	Общая масса, кг
С12-25	1	Ø 16 A III, ℓ = 2360	4	3,72	17,2
	2	Ø 8 A I, ℓ = 650	9	0,26	
С12-26	1	Ø 18 A III, ℓ = 2360	4	4,72	21,2
	2	Ø 8 A I, ℓ = 650	9	0,26	

Арматура класса A-III, A-I по ГОСТ 5781-82

Взам. инв. №

Подпись и дата

Инв. № подл.

Нач.отд.	Аграновіч		
Н.контр.	Чумакова		
Гл.спец.	Коротецкий		
Зав. гр.	Чумакова		
Провер.	Хвостик		
Разраб.	Фомичев		

3.006.1-8.2-1-75

Сетка С12-25; С12-26

Стадия	Лист	Листов
Р		1

Харьковский Промстройниипроект

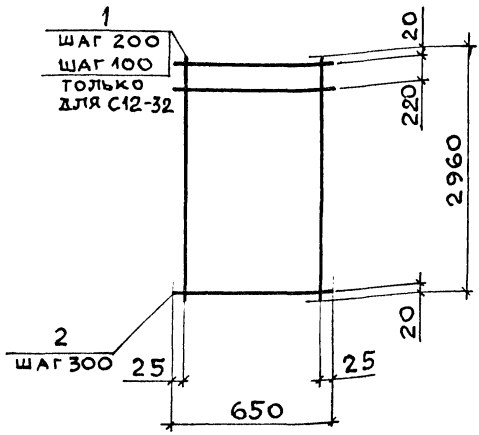

Марка	Поз	Наименование	Кол.	Масса ед., кг	Общая масса, кг
С 12-27	1	Ø10 AIII, ℓ = 2960	4	1,83	8,1
	2	Ø4 BpI, ℓ = 650	11	0,07	
С12-32	1	Ø 20 AIII, ℓ = 2960	7	7,30	55,5
	2	Ø10 A I, ℓ = 650	11	0,40	
С12-29	1	Ø 18 AIII, ℓ = 2960	4	5,91	26,7
	2	Ø 8 A I, ℓ = 650	11	0,28	
С12-31	1	Ø 20 AIII, ℓ = 2960	4	7,30	32,3
	2	Ø 8 A I, ℓ = 650	11	0,28	
С12-30	1	Ø 22 AIII, ℓ = 2960	4	8,83	39,7
	2	Ø 10 A I, ℓ = 650	11	0,40	

1. Арматура класса A-III, A-I по ГОСТ 5781-82
2. Арматура класса Bp-I по ГОСТ 6727-80

Нач.отд.	Агранович	
Н.контр.	Чумакова	
Гл.спец.	Коротецкий	
Вед.инж.	Чумакова	
Провер.	Чумакова	
Разраб.	Фомичев	

3.006.1-8.2-1-76

Сетка
С12-27; С12-29; С12-30;
С12-31; С12-32

Стадия	Лист	Листов
Р		1

Харьковский Промстройниипроект

Инв.№ подл. | Подпись и дата | Взам.инв.№

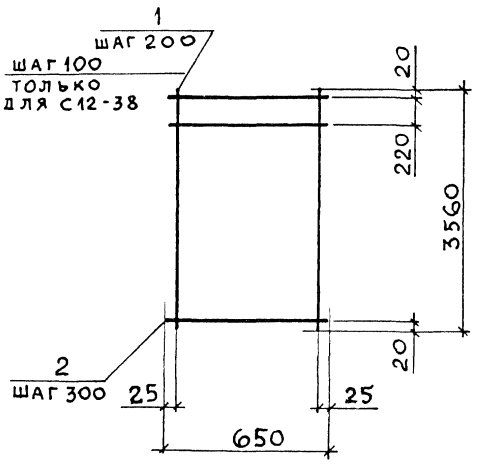

Марка	Поз.	Наименование	Кол.	Масса ед., кг	Общая масса, кг
С12-33	1	Ø10 AIII, ℓ=3560	4	2,20	9,6
	2	Ø4 BpI, ℓ=650	13	0,06	
С12-34	1	Ø12 AIII, ℓ=3560	4	3,16	13,8
	2	Ø5 BpI, ℓ=650	13	0,09	
С12-37	1	Ø25 AIII, ℓ=3560	4	13,72	60,1
	2	Ø10 AI, ℓ=650	13	0,40	
С12-38	1	Ø20 AIII, ℓ=3560	7	8,78	66,7
	2	Ø10 AI, ℓ=650	13	0,40	

1. Арматура класса A-III, A-I по гост 5781-82
2. Арматура класса Bp-I по гост 6727-80

Нач.отд.	Агранович		
Н.контр.	Чумакова		
Гл.спец.	Коротецкий		
Зав.гр.	Чумакова		
Провер.	Чумакова		
Разраб.	Фомичев		

3.006.1-8.2-1-77

Сетка С12-33; С12-34; С12-37; С12-38

Стадия	Лист	Листов
Р		1

Харьковский Промстройниипроект

Инв.№ подл. | Подпись и дата | Взам.инв.№

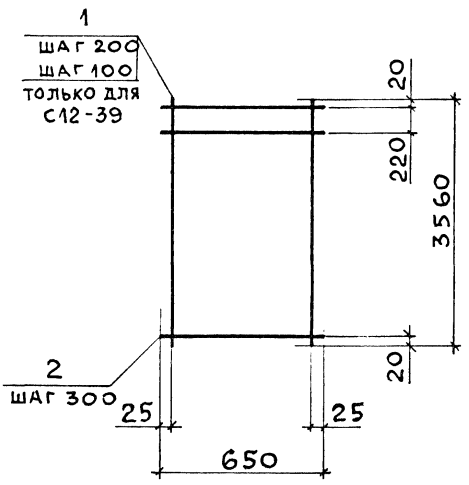

Марка	Поз	Наименование	Кол.	Масса ед., кг	Общая масса, кг
С12-35	1	Ø 14 А III, ℓ = 3560	4	4,30	19,0
	2	Ø 6 А I, ℓ = 650	13	0,14	
С12-36	1	Ø 20 А III, ℓ = 3560	4	8,78	38,5
	2	Ø 8 А I, ℓ = 650	13	0,26	
С12-39	1	Ø 22 А III, ℓ = 3560	7	10,62	81,9
	2	Ø 12 А I, ℓ = 650	13	0,58	

Арматура класса А-III, А-I по гост 5781-82

Нач.отд.	Агранович		3.006.1-8.2-1-78
Н.контр.	Чумакова		
Гл.спец.	Коротецкий		
Зав. гр.	Чумакова		Сетка С12-35; С12-36; С12-39
Провер	Хвостик		
Разраб.	Фомичев		

Стадия	Лист	Листов
Р		1

Харьковский Промстройниипроект

Взам. инв. №

Подпись и дата

Инв. № подл.

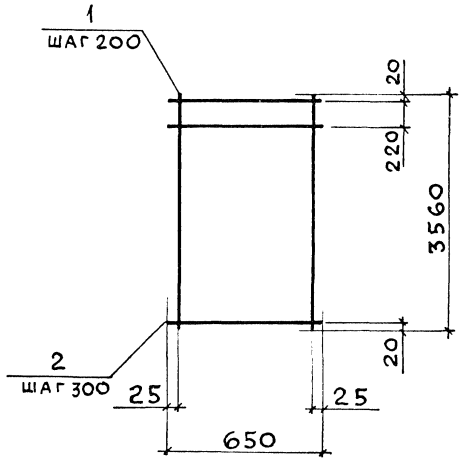

Марка	Поз.	Наименование	Кол.	Масса ед., кг	Общая масса, кг
С12-40	1	Ø16 A III, ℓ = 3560	4	5,62	24,3
	2	Ø6 AI, ℓ = 650	13	0,14	
С12-41	1	Ø18 A III, ℓ = 3560	4	7,11	31,8
	2	Ø8 AI, ℓ = 650	13	0,26	
С12-42	1	Ø22 A III ℓ = 3560	4	10,62	45,9
	2	Ø8 AI, ℓ = 650	13	0,26	

Арматура класса A-III, A-I по ГОСТ 5781-82

Нач.отд	Агранович		3.006.1-8.2-1-79
Н.контр.	Чумакова		
Гл.спец.	Коротецкий		
Зав.гр.	Чумакова		Сетка С12-40; С12-41; С12-42
Провер.	Чумакова		
Разраб.	Фомичёв		

Стадия	Лист	Листов
Р		1

Харьковский Промстройниипроект

Инв.№ подл. | Подпись и дата | Взам. инв.№

С13-1
развертка

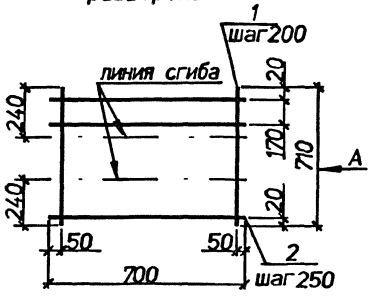

С13-2
развертка

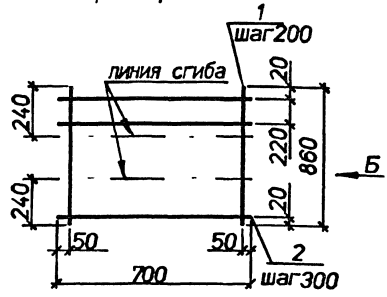

Вид А
в согнутом виде

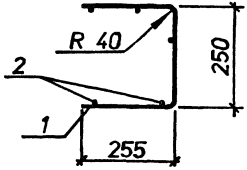

Вид Б
в согнутом виде

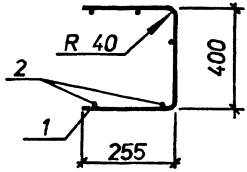

Марка	Поз.	Наименование	Кол.	Масса ед.кг	Общая массакг
С13-1	1	ø4Bpl L=710	4	0.07	0.52
	2	ø4Bpl L=700	4	0.06	
С13-2	1	ø4Bpl L=860	4	0.08	0.57
	2	ø4Bpl L=700	4	0.06	

Арматура класса Bp-I по ГОСТ 6727-80 .

Нач.отд.	Агранович		3.006.1-8.2-1- 80
Н.контр.	Чумакова		
Гл.спец.	Коротецкий		
Вед.инж.	Чумакова		Стадия: Р; Лист: ; Листов: 1
Провер.	Чумакова		
Разраб.	Хвостик		Сетка С13-1;С13-2 — Харьковский Промстройниипроект

С13-3
развертка

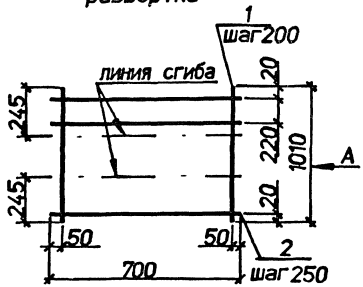

С13-4
развертка

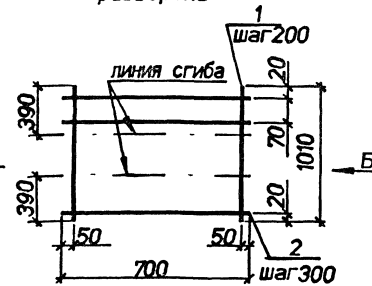

Вид А
в согнутом виде

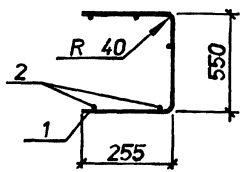

Вид Б
в согнутом виде

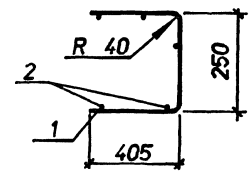

Марка	Поз.	Наименование	Кол.	Масса ед.кг	Общая масса кг
С13-3	1	ø4Bpl L=1010	4	0.09	0.69
	2	ø4Bpl L=700	5	0.06	
С13-4	1	ø4Bpl L=1010	4	0.09	0.69
	2	ø4Bpl L=700	5	0.06	

Арматура класса Bp-I по ГОСТ 6727-80 .

Нач.отд.	Агранович		3.006.1-8.2-1-81
Н.контр.	Чумакова		
Гл.спец.	Коротецкий		
Вед.инж.	Чумакова		Сетка С13-3;С13-4
Провер.	Чумакова		Стадия: Р; Лист: 1; Листов:
Разраб.	Хвостик		Харьковский Промстройниипроект

С13-5
развертка

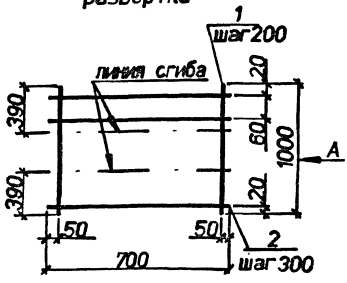

С13-6
развертка

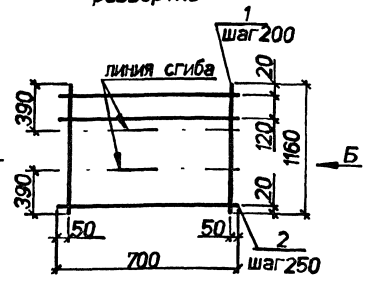

Вид А
в согнутом виде

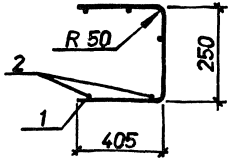

Вид Б
в согнутом виде

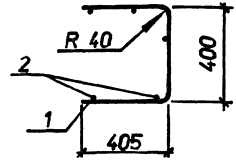

Марка	Поз.	Наименование	Кол.	Масса ед.,кг	Общая масса,кг
С13-5	1	⌀5Bpl L=1000	4	0.14	0.90
	2	⌀4Bpl L=700	5	0.06	
С13-6	1	⌀4Bpl L=1160	4	0.11	0.81
	2	⌀4Bpl L=700	6	0.06	

Арматура класса Bp-I по ГОСТ 6727-80 .

Нач.отд.	Агранович		3.006.1-8.2-1-82
Н.контр.	Чумакова		
Гл.спец.	Коротецкий		
Вод.инж.	Чумакова		Сетка С13-5;С13-6
Провер.	Чумакова		
Разраб.	Хвостик		

Стадия	Лист	Листов
Р		1

Харьковский Промстройниипроект

Инв.N подл. | Подпись и дата | Взам.инв.N

С13-7
развертка

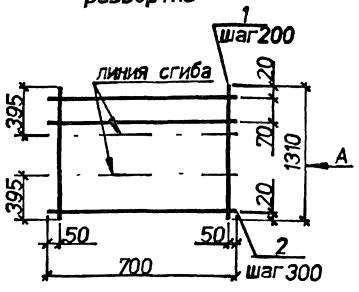

С13-8
развертка

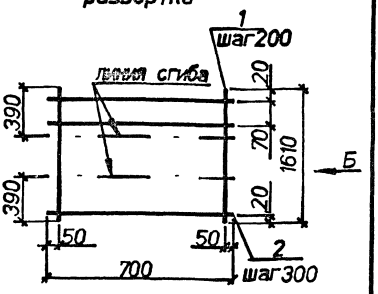

Вид А
в согнутом виде

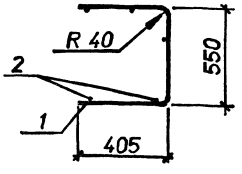

Вид Б
в согнутом виде

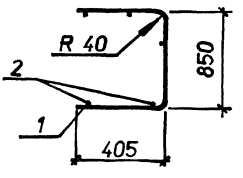

Марка	Поз.	Наименование	Кол.	Масса ед.,кг	Общая масса,кг
С13-7	1	⌀4Bpl L=1310	4	0.12	0.87
	2	⌀4Bpl L=700	6	0.06	
С13-8	1	⌀4Bpl L=1610	4	0.15	1.0
	2	⌀4Bpl L=700	7	0.06	

Арматура класса Bp-I по ГОСТ 6727-80 .

Нач.отд.	Агранович		3.006.1-8.2-1-83
Н.контр.	Чумакова		
Гл.спец.	Коротецкий		
Вед.инж.	Чумакова		Стадия: Р; Лист: ; Листов: 1
Провер.	Чумакова		Сетка С13-7;С13-8
Разраб.	Хвостик		Харьковский Промстройниипроект

Инв.№ подл. | Подпись и дата | Взам.инв.№

С13-9
развертка

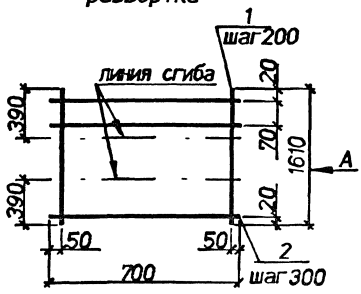

С13-10
развертка

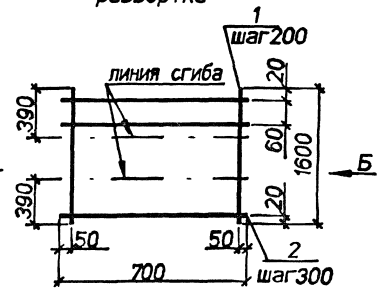

Вид А
в согнутом виде

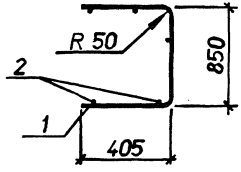

Вид Б
в согнутом виде

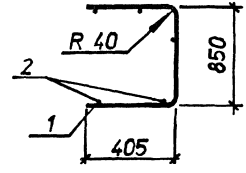

Марка	Поз.	Наименование	Кол.	Масса ед.,кг	Общая масса,кг
С13-9	1	⌀5Bpl L=1610	4	0.23	1.4
	2	⌀4Bpl L=700	7	0.06	
С13-10	1	⌀6AIII L=1600	4	0.36	1.9
	2	⌀4Bpl L=700	7	0.06	

Арматура классов : А-III по ГОСТ 5781-82, Вр-I по ГОСТ 6727-80.

Нач.отд.	Агранович		3.006.1-8.2-1-84
Н.контр.	Чумакова		
Гл.спец.	Коротецкая		
Вед.инж.	Чумакова		Сетка С13-9;С13-10
Провер.	Чумакова		Стадия: Р; Лист; Листов: 1
Разраб.	Хвостик		Харьковский Промстройниипроект

Инв.№ подл. | Подпись и дата | Взам.инв.№

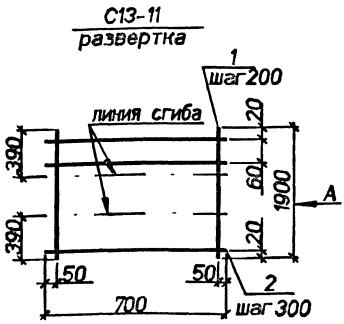

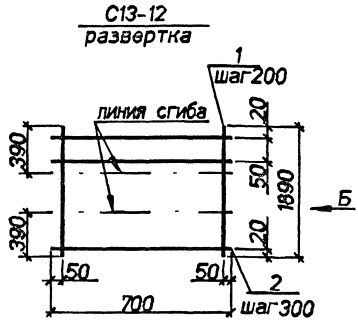

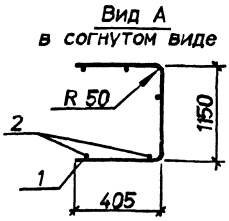

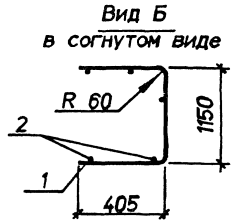

Марка	Поз.	Наименование	Кол.	Масса ед.кг	Общая масса кг
С13-11	1	ø5Bpl L=1900	4	0.27	1.6
	2	ø4Bpl L=700	8	0.06	
С13-12	1	ø6AIII L=1890	4	0.42	2.2
	2	ø4Bpl L=700	8	0.06	

Арматура классов : А-III по ГОСТ 5781-82, Вр-I по ГОСТ 6727-80.

Нач.отд.	Агранович	
Н.контр.	Чумакова	
Гл.спец.	Коротенкий	
Вед.инж.	Чумакова	
Провер.	Чумакова	
Разраб.	Хвостик	

3.006.1-8.2-1-85

Сетка С13-11;С13-12

Стадия	Лист	Листов
Р		1

Харьковский Промстройниипроект

Инв.N подл. | Подпись и дата | Взам.инв.N

С13-13
развертка

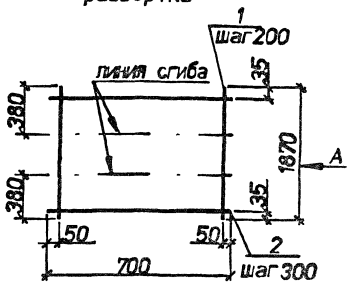

С13-14
развертка

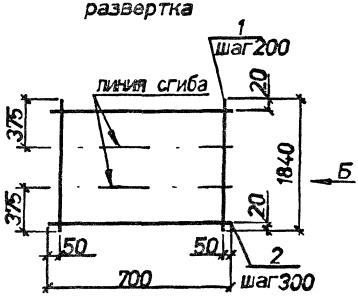

Вид А
в согнутом виде

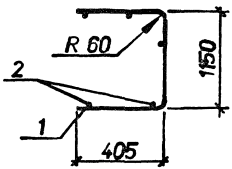

Вид Б
в согнутом виде

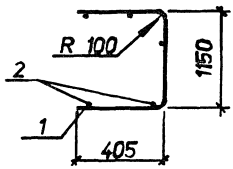

Марка	Поз.	Наименование	Кол.	Масса ед.кг	Общая масса кг
С13-13	1	⌀6AIII L=1870	4	0.42	2.1
	2	⌀4BpI L=700	7	0.06	
С13-14	1	⌀10AIII L=1840	4	1.1	5.0
	2	⌀4BpI L=700	7	0.06	

Арматура классов : А-III по ГОСТ 5781-82. Вр-I по ГОСТ 6727-80.

Нач.отд.	Агранович		3.006.1-8.2-1-86
Н.контр.	Чумакова		
Гл.спец.	Коротков		
Ведущ.	Чумакова		Сетка С13-13;С13-14
Провер.	Чумакова		
Разраб.	Хвостик		

Стадия	Лист	Листов
Р		1

Харьковский Промстройниипроект

Инв.N подл. | Подпись и дата | Взам.инв.N

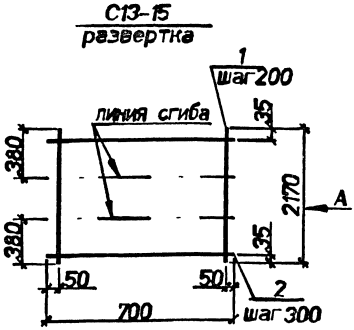

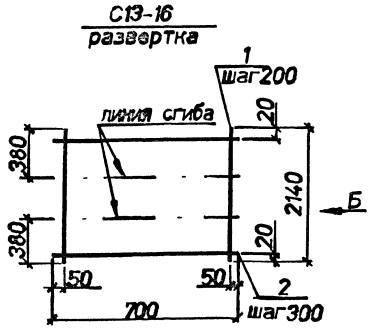

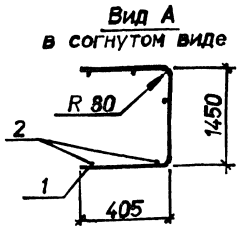

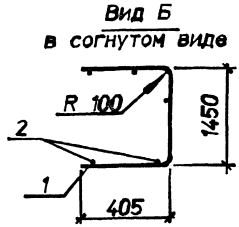

Марка	Поз.	Наименование	Кол.	Масса ед.,кг	Общая масса,кг
С13-15	1	ø8AIII L=2170	4	0.86	3.9
	2	ø4BpI L=700	8	0.06	
С13-16	1	ø10AIII L=2140	4	1.3	5.8
	2	ø4BpI L=700	8	0.06	

Арматура классов : А-III по ГОСТ 5781-82. Вр-I по ГОСТ 6727-80.

Нач.отд.	Агранович		
Н.контр.	Чумакова		
Гл.спец.	Коротецкий		
Ред.инж.	Чумакова		
Провер.	Чумакова		
Разраб.	Хвостик		

3.006.1-8.2-1-87

Сетка С13-15;С13-16

Стадия	Лист	Листов
Р		1

Харьковский Промстройниипроект

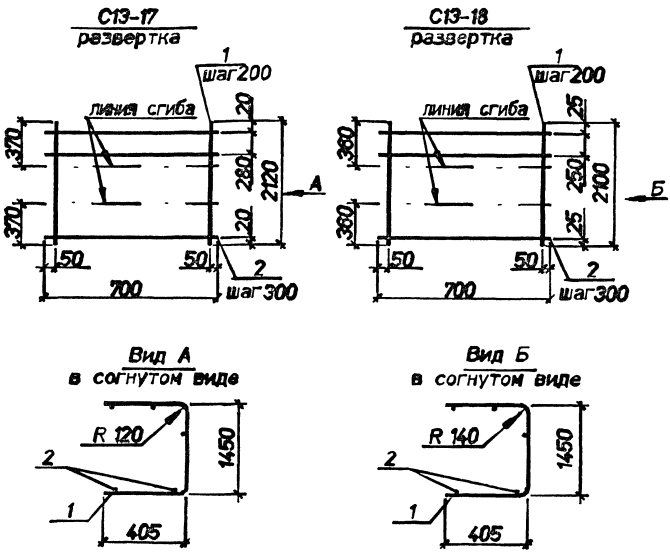

Марка	Поз.	Наименование	Кол.	Масса ед.кг	Общая масса кг
С13-17	1	⌀12AIII L=2120	4	1.9	8.0
	2	⌀4BpI L=700	8	0.06	
С13-18	1	⌀14AIII L=2100	4	2.5	10.7
	2	⌀4BpI L=700	8	0.06	

Арматура классов : А-III по ГОСТ 5781-82. Вр-I по ГОСТ 6727-80.

Нач.отд.	Агранович		
Н.контр.	Чумакова		
Гл.спец.	Коротцевой		
Вед.инж.	Чумакова		
Провер.	Чумакова		
Разраб.	Хвостик		

3.006.1-8.2-1-88

Сетка С13-17;С13-18

Стадия	Лист	Листов
Р		1

Харьковский Промстройниипроект

Инв.N подлинника и дата заменения

С13-19
развертка

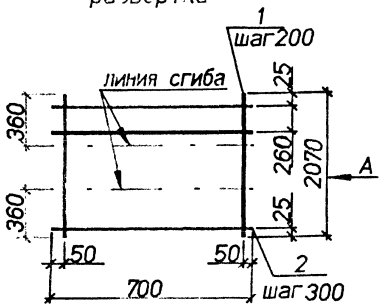

С13-20
развертка

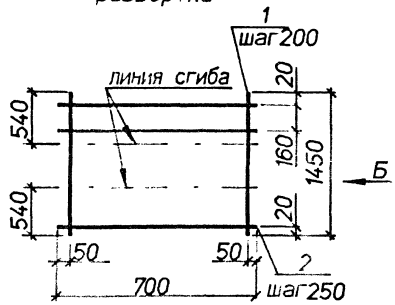

Вид А
в согнутом виде

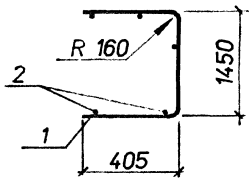

Вид Б
в согнутом виде

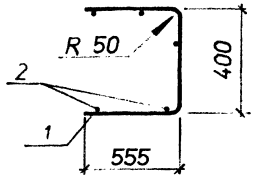

Марка	Поз.	Наименование	Кол.	Масса ед.,кг	Общая масса,кг
С13-19	1	⌀16AIII L=2070	4	3.3	14.3
	2	⌀6AI L=700	8	0.16	
С13-20	1	⌀5BpI L=1450	4	0.21	1.3
	2	⌀4BpI L=700	7	0.06	

Арматура классов : A-I,A-III по ГОСТ 5781-82, Bp-I по ГОСТ 6727-80.

Нач.отд.	Агранович		3.006.1-8.2-1-89
Н.контр.	Чумакова		
Гл.спец.	Коротецкий		
Вед.инж.	Чумакова		Стадия: Р; Лист: ; Листов: 1
Провер.	Чумакова		
Разраб.	Хвостик		Сетка С13-19;С13-20 — Харьковский Промстройниипроект

С13-21
развертка

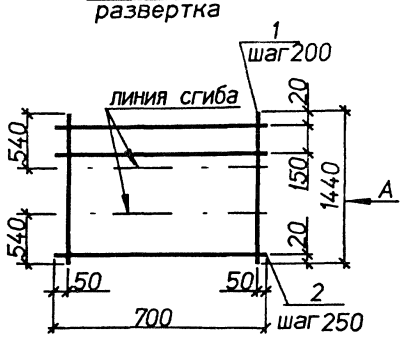

С13-22
развертка

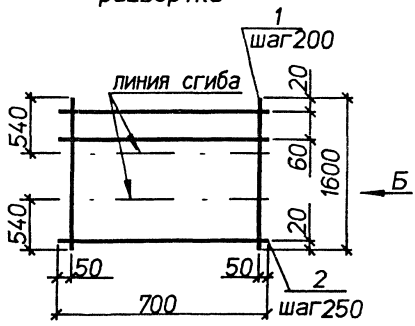

Вид А
в согнутом виде

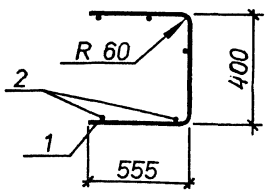

Вид Б
в согнутом виде

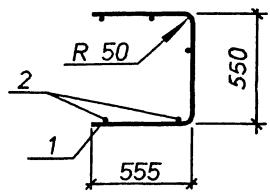

Марка	Поз.	Наименование	Кол.	Масса ед.,кг	Общая масса,кг
С13-21	1	⌀6AIII L=1440	4	0.32	1.7
	2	⌀4BpI L=700	7	0.06	
С13-22	1	⌀5BpI L=1600	4	0.23	1.4
	2	⌀4BpI L=700	8	0.06	

Арматура классов : А-III по ГОСТ 5781-82, Вр-I по ГОСТ 6727-80.

Нач.отд.	Агранович		3.006.1-8.2-1-90
Н.контр.	Чумакова		
Гл.спец.	Коротецкий		
Вед.инж.	Чумакова		Сетка С13-21;С13-22
Провер.	Чумакова		Стадия: Р; Лист; Листов: 1
Разраб.	Хвостик		Харьковский Промстройниипроект

Инв.№ подл. | Подпись и дата | Взам.инв.№

С13-23
развертка

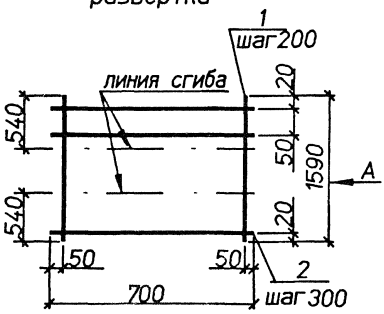

С13-24
развертка

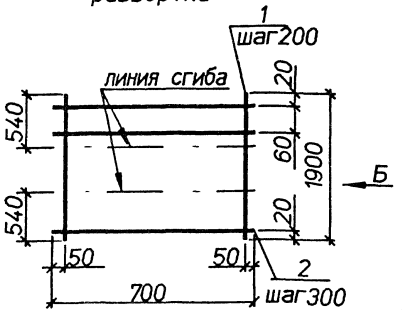

Вид А
в согнутом виде

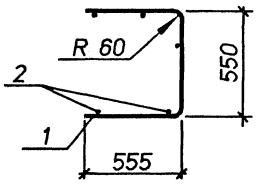

Вид Б
в согнутом виде

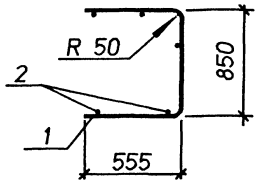

Марка	Поз.	Наименование	Кол.	Масса ед.кг	Общая масса,кг
С13-23	1	ø6AIII L=1590	4	0.35	1.9
	2	ø4BpI L=700	8	0.06	
С13-24	1	ø5BpI L=1900	4	0.27	1.6
	2	ø4BpI L=700	8	0.06	

Арматура классов : А-III по ГОСТ 5781-82. Вр-I по ГОСТ 6727-80.

Нач.отд.	Агранович		3.006.1-8.2-1-91
Н.контр.	Чумакова		
Гл.спец.	Коротецкий		
Вед.инж.	Чумакова		Стадия: Р; Лист: ; Листов: 1
Провер.	Чумакова		Сетка С13-23;С13-24
Разраб.	Хвостик		Харьковский Промстройниипроект

С13-25
развертка

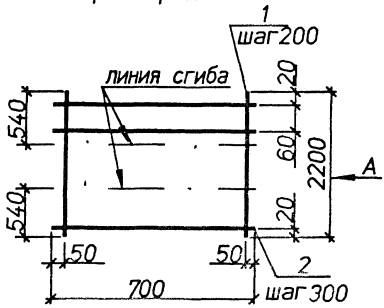

С13-26
развертка

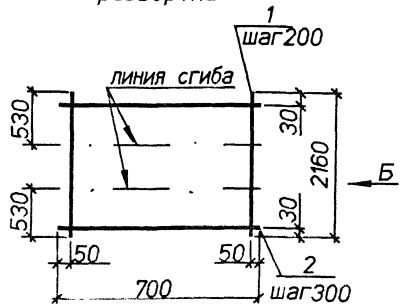

Вид А
в согнутом виде

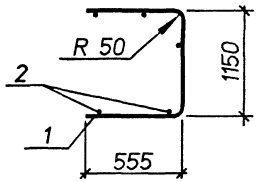

Вид Б
в согнутом виде

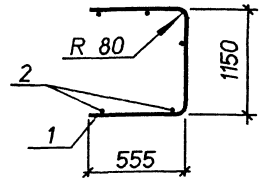

Марка	Поз.	Наименование	Кол.	Масса ед.,кг	Общая масса,кг
С13-25	1	ø5ВрI L=2200	4	0.32	1.8
	2	ø4ВрI L=700	9	0.06	
С13-26	1	ø8AIII L=2160	4	0.85	3.9
	2	ø4ВрI L=700	8	0.06	

Арматура классов : А-III по ГОСТ 5781-82, Вр-I по ГОСТ 6727-80.

Нач.отд.	Агранович		3.006.1-8.2-1-92
Н.контр.	Чумакова		
Гл.спец.	Коротецкий		
Вед.инж.	Чумакова		Сетка С13-25;С13-26
Провер.	Чумакова		
Разраб.	Хвостик		

Стадия	Лист	Листов
Р		1

Харьковский Промстройниипроект

Инв.N подл. | Подпись и дата | Взам.инв.N

С13-27
развертка

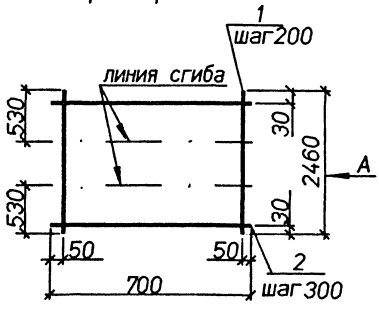

С13-28
развертка

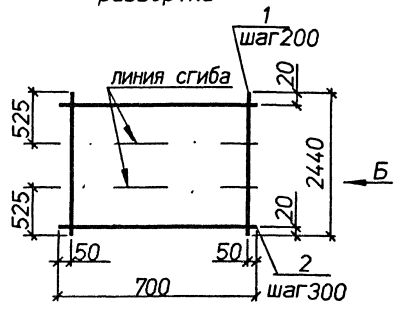

Вид А
в согнутом виде

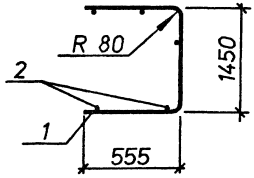

Вид Б
в согнутом виде

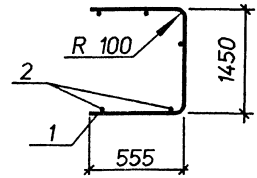

Марка	Поз.	Наименование	Кол.	Масса ед.,кг	Общая масса,кг
С13-27	1	⌀8AIII L=2460	4	1.0	4.5
	2	⌀4BpI L=700	9	0.06	
С13-28	1	⌀10AIII L=2440	4	1.5	6.6
	2	⌀4BpI L=700	9	0.06	

Арматура классов : А-III по ГОСТ 5781-82, Вр-I по ГОСТ 6727-80.

Нач.отд.	Агранович		3.006.1-8.2-1-93
Н.контр.	Чумакова		
Гл.спец.	Коротецкий		
Вед.инж.	Чумакова		Стадия: Р; Лист: ; Листов: 1
Провер.	Чумакова		
Разраб.	Хвостик		Сетка С13-27;С13-28 — Харьковский Промстройниипроект

Инв.N подл. | Подпись и дата | Взам.инв.N

С13-29
развертка

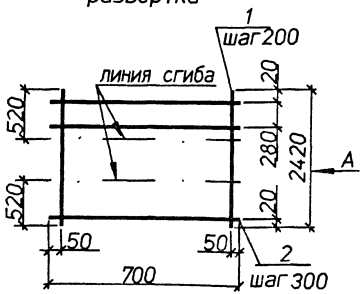

С13-30
развертка

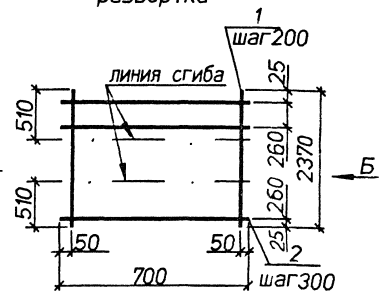

Вид А
в согнутом виде

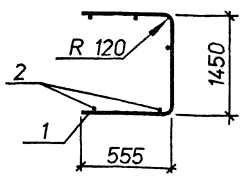

Вид Б
в согнутом виде

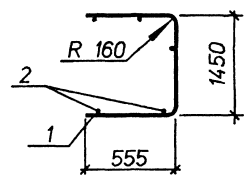

Марка	Поз.	Наименование	Кол.	Масса ед.,кг	Общая масса,кг
С13-29	1	ø12AIII L=2420	4	2.1	9.5
	2	ø5BpI L=700	9	0.10	
С13-30	1	ø16AIII L=2370	4	3.7	16.4
	2	ø6AI L=700	9	0.16	

Арматура классов : А-I,А-III по ГОСТ 5781-82, Вр-I по ГОСТ 6727-80.

Нач.отд.	Агранович		3.006.1-8.2-1-94
Н.контр.	Чумакова		
Гл.спец.	Коротецкий		
Вед.инж.	Чумакова		
Провер.	Чумакова		Стадия: Р; Лист: ; Листов: 1
Разраб.	Хвостик		Сетка С13-29;С13-30 — Харьковский Промстройниипроект

Инв.N подл. | Подпись и дата | Взам.инв.N

С13-31
развертка

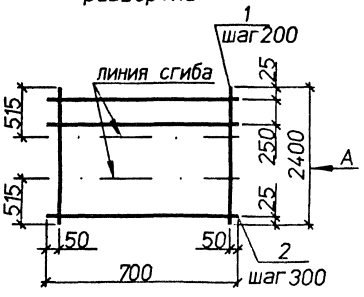

С13-32
развертка

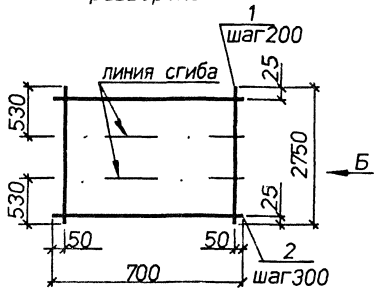

Вид А
в согнутом виде

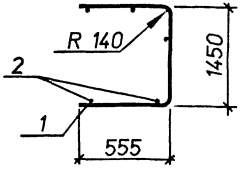

Вид Б
в согнутом виде

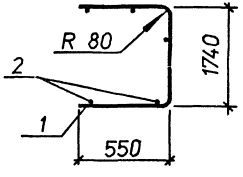

Марка	Поз.	Наименование	Кол.	Масса ед.,кг	Общая масса,кг
С13-31	1	ø14AIII L=2400	4	2.9	13.2
	2	ø6AI L=700	10	0.16	
С13-32	1	ø8AIII L=2750	4	1.1	5.0
	2	ø4BpI L=700	10	0.06	

Арматура классов : A-I,A-III по ГОСТ 5781-82, Bp-I по ГОСТ 6727-80.

Нач.отд.	Агранович		3.006.1-8.2-1-95
Н.контр.	Чумакова		
Гл.спец.	Коротецкий		
Вед.инж.	Чумакова		Стадия: Р; Лист: 1; Листов:
Провер.	Чумакова		Сетка С13-31;С13-32
Разраб.	Хвостик		Харьковский Промстройниипроект

Инв.N подл. | Подпись и дата | Взам.инв.N

С13-33
развертка

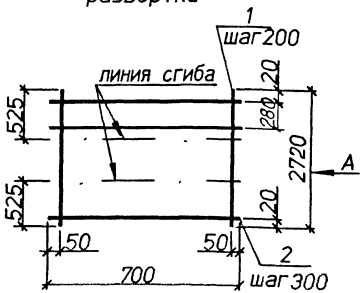

С13-34
развертка

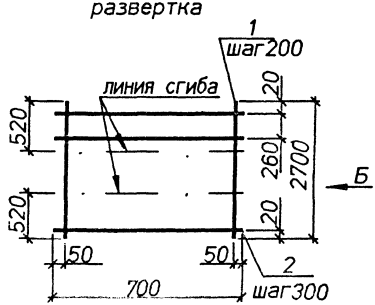

Вид А
в согнутом виде

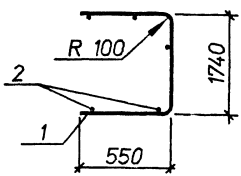

Вид Б
в согнутом виде

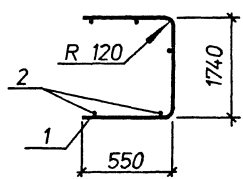

Марка	Поз.	Наименование	Кол.	Масса ед.,кг	Общая масса,кг
С13-33	1	⌀10AIII L=2720	4	1.7	7.4
	2	⌀4BpI L=700	10	0.06	
С13-34	1	⌀12AIII L=2700	4	2.4	10.6
	2	⌀5BpI L=700	10	0.10	

Арматура классов : А-III по ГОСТ 5781-82, Вр-I по ГОСТ 6727-80.

Нач.отд.	Агранович		3.006.1-8.2-1-96
Н.контр.	Чумакова		
Гл.спец.	Коротецкий		
Вед.инж.	Чумакова		Стадия: Р; Лист: ; Листов: 1
Провер.	Чумакова		
Разраб.	Хвостик		Сетка С13-33;С13-34
			Харьковский Промстройниипроект

Инв.N подл. | Подпись и дата | Взам.инв.N

С13-35
развертка

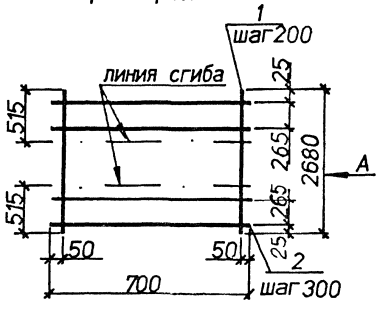

С13-36
развертка

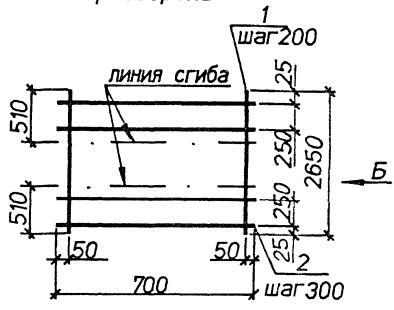

Вид А
в согнутом виде

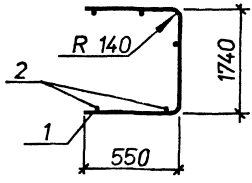

Вид Б
в согнутом виде

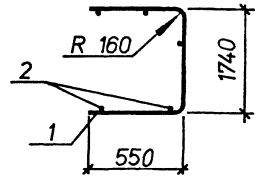

Марка	Поз.	Наименование	Кол.	Масса ед.кг	Общая масса кг
С13-35	1	ø14AIII L=2680	4	3.2	14.6
	2	ø6AI L=700	10	0.16	
С13-36	1	ø16AIII L=2650	4	4.2	18.4
	2	ø6AI L=700	10	0.16	

Арматура классов А-I, А-III по ГОСТ 5781-82 .

Инв.N подл. | Подпись и дата | Взам.инв.N

Нач.отд.	Агранович		3.006.1-8.2-1-97
Н.контр.	Чумакова		
Гл.спец.	Коротецкий		
Вед.инж.	Чумакова		Стадия: Р; Лист: ; Листов: 1
Провер.	Чумакова		Сетка С13-35;С13-36
Разраб.	Хвостик		Харьковский Промстройниипроект

С13-37
развертка

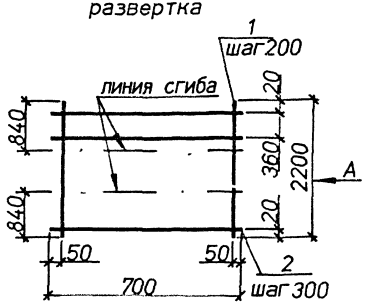

С13-38
развертка

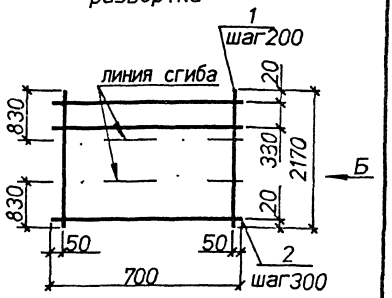

Вид А
в согнутом виде

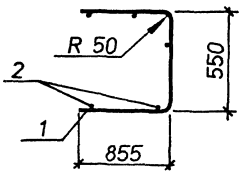

Вид Б
в согнутом виде

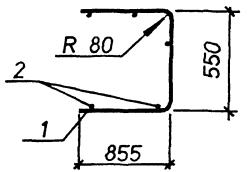

Марка	Поз.	Наименование	Кол.	Масса ед.,кг	Общая масса,кг
С13-37	1	ø5Bpl L=2200	4	0.32	1.8
	2	ø4Bpl L=700	8	0.06	
С13-38	1	ø8AIII L=2170	4	0.86	3.9
	2	ø4Bpl L=700	7	0.06	

Арматура классов : А-III по ГОСТ 5781-82. Вр-I по ГОСТ 6727-80.

Нач.отд.	Агранович		3.006.1-8.2-1-98
Н.контр.	Чумакова		
Гл.спец.	Коротецкий		
Вед.инж.	Чумакова		Стадия: Р; Лист: ; Листов: 1
Провер.	Чумакова		Сетка С13-37;С13-38
Разраб.	Хвостик		Харьковский Промстройниипроект

Инв.N подл. | Подпись и дата | Взам.инв.N

С13-39
развертка

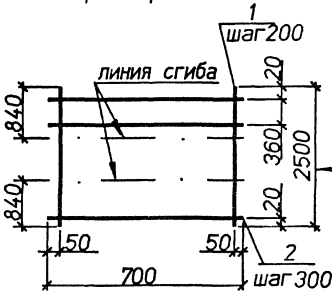

С13-40
развертка

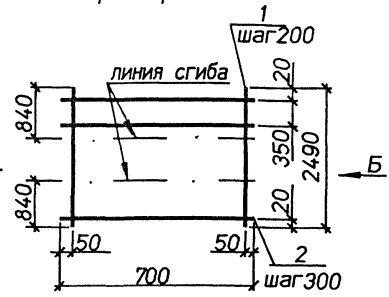

Вид А
в согнутом виде

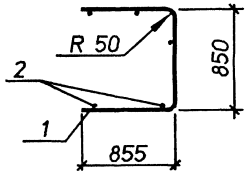

Вид Б
в согнутом виде

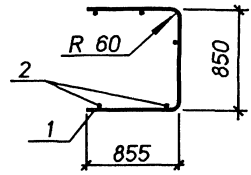

Марка	Поз.	Наименование	Кол.	Масса ед.,кг	Общая масса,кг
С13-39	1	ø5Bpl L=2500	4	0.36	2.0
	2	ø4Bpl L=700	9	0.06	
С13-40	1	ø6AIII L=2490	4	0.55	2.8
	2	ø4Bpl L=700	9	0.06	

Арматура классов : А-III по ГОСТ 5781-82, Вр-I по ГОСТ 6727-80.

Нач.отд.	Агранович		3.006.1-8.2-1-99
Н.контр.	Чумакова		
Гл.спец.	Коротецкий		
Вед.инж.	Чумакова		Стадия: Р; Лист: ; Листов: 1
Провер.	Чумакова		
Разраб.	Хвостик		Сетка С13-39;С13-40 — Харьковский Промстройниипроект

Инв.N подл. | Подпись и дата | Взам.инв.N

С13-42
развертка

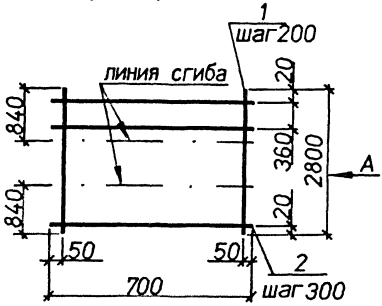

С13-41
развертка

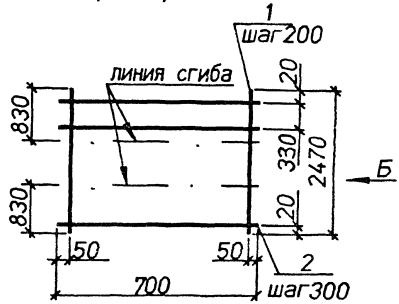

Вид А
в согнутом виде

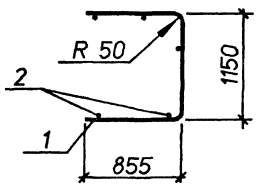

Вид Б
в согнутом виде

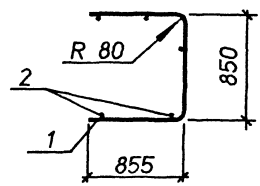

Марка	Поз.	Наименование	Кол.	Масса ед.,кг	Общая масса,кг
С13-42	1	⌀5BpI L=2800	4	0.40	2.3
	2	⌀4BpI L=700	10	0.06	
С13-41	1	⌀8AIII L=2470	4	1.0	4.5
	2	⌀4BpI L=700	10	0.06	

Арматура классов : А-III по ГОСТ 5781-82. Вр-I по ГОСТ 6727-80.

Нач.отд.	Агранович		3.006.1-8.2-1-100	
Н.контр.	Чумакова			
Гл.спец.	Коротецкий			
Вед.инж.	Чумакова		Сетка С13-41;С13-42	Стадия: Р; Лист: ; Листов: 1
Провер.	Чумакова			
Разраб.	Хвостик			Харьковский Промстройниипроект

Инв.N подл. | Подпись и дата | Взам.инв.N

С13-43
развертка

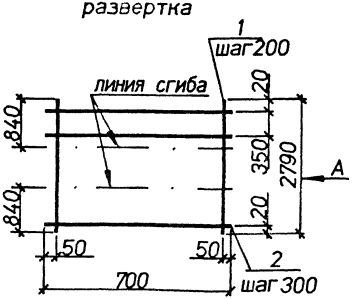

С13-44
развертка

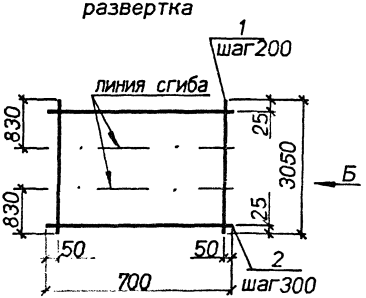

Вид А
в согнутом виде

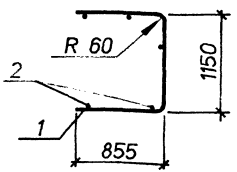

Вид Б
в согнутом виде

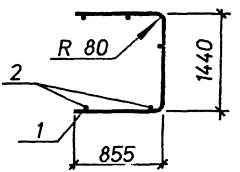

Марка	Поз.	Наименование	Кол.	Масса ед.,кг	Общая масса,кг
С13-43	1	ø6AIII L=2790	4	0.62	3.1
	2	ø4BpI L=700	10	0.06	
С13-44	1	ø8AIII L=3050	4	1.2	5.5
	2	ø4BpI L=700	11	0.06	

Арматура классов : А-III по ГОСТ 5781-82, Вр-I по ГОСТ 6727-80.

Нач.отд.	Агранович		3.006.1-8.2-1-1D1
Н.контр.	Чумакова		
Гл.спец.	Коротецкий		
Вед.инж.	Чумакова		Стадия: Р; Лист: ; Листов: 1
Провер.	Чумакова		
Разраб.	Хвостик		Сетка С13-43;С13-44 — Харьковский Промстройниипроект

С13-45
развертка

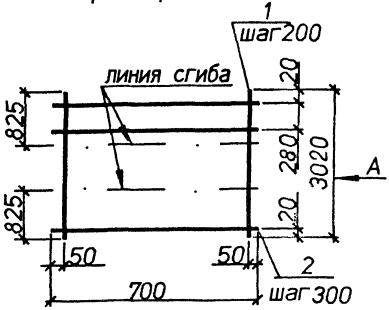

С13-46
развертка

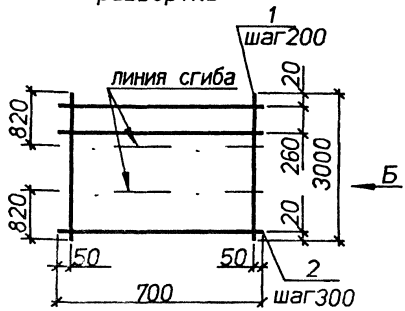

Вид А
в согнутом виде

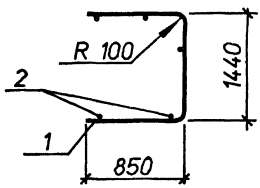

Вид Б
в согнутом виде

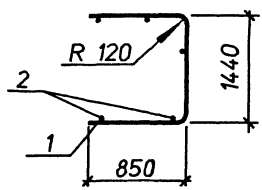

Марка	Поз.	Наименование	Кол.	Масса ед.,кг	Общая масса,кг
С13-45	1	ø10AIII L=3020	4	1.9	8.2
	2	ø4BpI L=700	11	0.06	
С13-46	1	ø12AIII L=3000	4	2.7	11.8
	2	ø5BpI L=700	11	0.10	

Арматура классов : A-III по ГОСТ 5781-82. Bp-I по ГОСТ 6727-80.

Нач.отд.	Агранович		3.006.1-8.2-1-102
Н.контр.	Чумакова		
Гл.спец.	Коротецкий		
Вед.инж.	Чумакова		Стадия: Р; Лист: ; Листов: 1
Провер.	Чумакова		
Разраб.	Хвостик		Сетка С13-45;С13-46
			Харьковский Промстройниипроект

Инв.N подл. | Подпись и дата | Взам.инв.N

С13-47
развертка

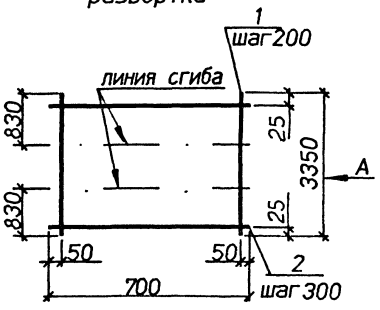

С13-48
развертка

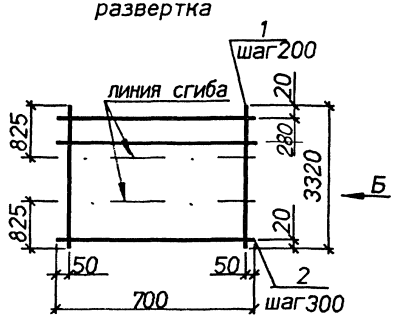

Вид А
в согнутом виде

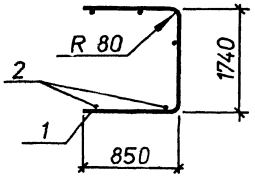

Вид Б
в согнутом виде

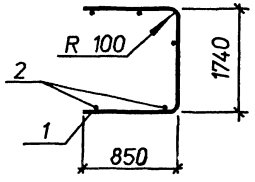

Марка	Поз.	Наименование	Кол.	Масса ед.кг	Общая масса,кг
С13-47	1	ø8AIII L=3350	4	1.3	6.1
	2	ø4BpI L=700	12	0.06	
С13-48	1	ø10AIII L=3320	4	2.1	9.0
	2	ø4BpI L=700	12	0.06	

Арматура классов : А-III по ГОСТ 5781-82. Вр-I по ГОСТ 6727-80.

Нач.отд.	Агранович		3.006.1-8.2-1-103
Н.контр.	Чумакова		
Гл.спец.	Коротецкий		
Вед.инж.	Чумакова		Стадия: Р; Лист: ; Листов: 1
Провер.	Чумакова		Сетка С13-47;С13-48
Разраб.	Хвостик		Харьковский Промстройниипроект

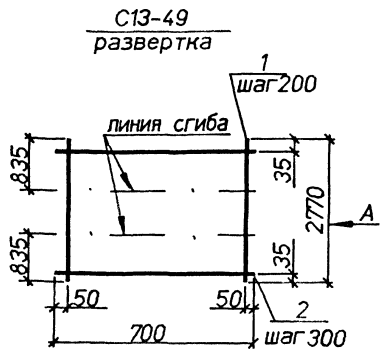

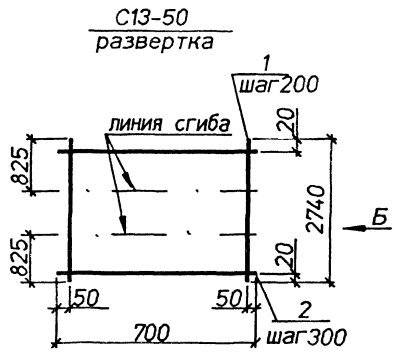

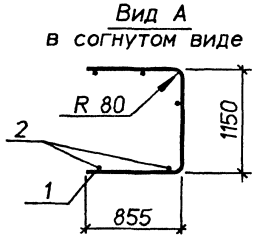

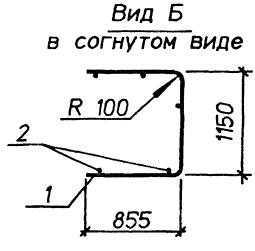

Марка	Поз.	Наименование	Кол.	Масса ед.,кг	Общая масса,кг
С13-49	1	ø8AIII L=2770	4	1.1	5.0
	2	ø4BpI L=700	10	0.06	
С13-50	1	ø10AIII L=2740	4	1,7	7.4
	2	ø4BpI L=700	10	0.06	

Арматура классов : A-III по ГОСТ 5781-82. Bp-I по ГОСТ 6727-80.

Нач.отд.	Агранович		3.006.1-8.2-1-104
Н.контр.	Чумакова		
Гл.спец.	Коротецкий		
Вед.инж.	Чумакова		Стадия: Р; Лист: ; Листов: 1
Провер.	Чумакова		Сетка С13-49;С13-50
Разраб.	Хвостик		Харьковский Промстройниипроект

С13-51
развертка

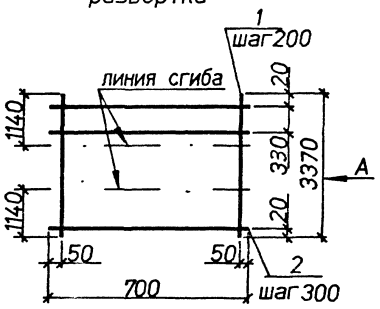

С13-52
развертка

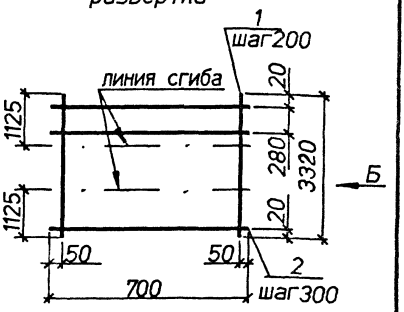

Вид А
в согнутом виде

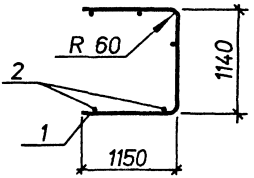

Вид Б
в согнутом виде

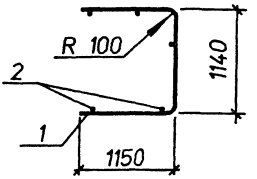

Марка	Поз.	Наименование	Кол.	Масса ед.,кг	Общая масса,кг
С13-51	1	ø6AIII L=3370	4	0.75	3.8
	2	ø4BpI L=700	12	0.06	
С13-52	1	ø10AIII L=3320	4	2.1	9.4
	2	ø5BpI L=700	12	0.10	

Арматура классов : A-III по ГОСТ 5781-82, Bp-I по ГОСТ 6727-80.

Инв.N подл. | Подпись и дата | Взам.инв.N

Нач.отд.	Агранович		3.006.1-8.2-1-105
Н.контр.	Чумакова		
Гл.спец.	Коротецкий		
Вед.инж.	Чумакова		Стадия: Р; Лист: ; Листов: 1
Провер.	Чумакова		Сетка С13-51;С13-52
Разраб.	Хвостик		Харьковский Промстройниипроект

С13-53
развертка

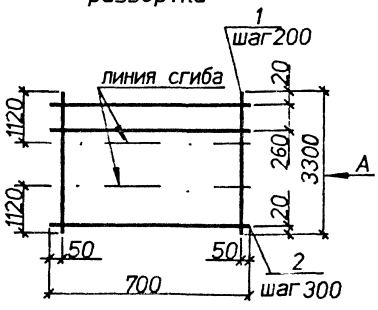

С13-54
развертка

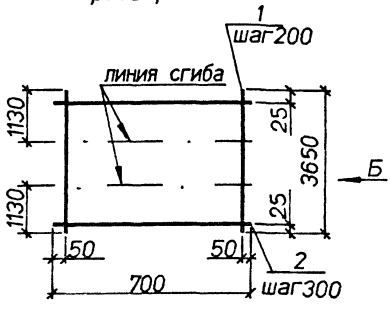

Вид А
в согнутом виде

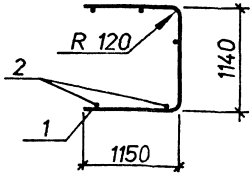

Вид Б
в согнутом виде

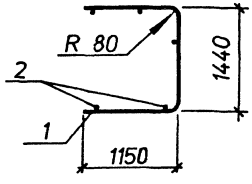

Марка	Поз.	Наименование	Кол.	Масса ед.,кг	Общая масса,кг
С13-53	1	ø12AIII L=3300	4	2.9	13.0
	2	ø5BpI L=700	12	0.10	
С13-54	1	ø8AIII L=3650	4	1.4	6.6
	2	ø4BpI L=700	13	0.06	

Арматура классов : A-III по ГОСТ 5781-82, Bp-I по ГОСТ 6727-80.

Нач.отд.	Агранович		3.006.1-8.2-1-106
Н.контр.	Чумакова		
Гл.спец.	Коротецкий		
Вед.инж.	Чумакова		Стадия: Р; Лист: ; Листов: 1
Провер.	Чумакова		Сетка С13-53;С13-54 — Харьковский Промстройниипроект
Разраб.	Хвостик		

Инв.N подл. | Подпись и дата | Взам.инв.N

С13-55
развертка

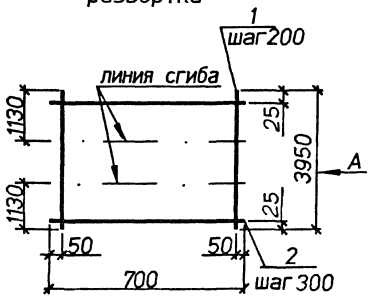

С13-56
развертка

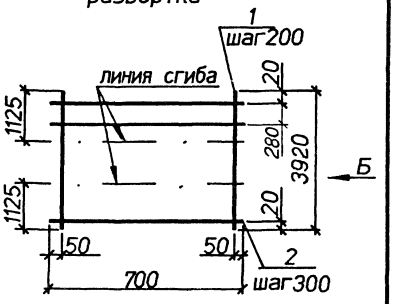

Вид А
в согнутом виде

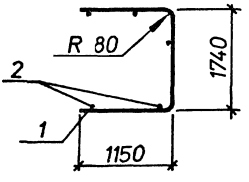

Вид Б
в согнутом виде

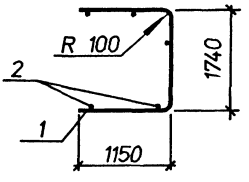

Марка	Поз.	Наименование	Кол.	Масса ед.,кг	Общая масса,кг
С13-55	1	ø8AIII L=3950	4	1.6	7.2
	2	ø4BpI L=700	14	0.06	
С13-56	1	ø10AIII L=3920	4	2.4	10.6
	2	ø4BpI L=700	14	0.06	

Арматура классов : A-III по ГОСТ 5781-82. Bp-I по ГОСТ 6727-80.

Нач.отд.	Агранович		3.006.1-8.2-1-107
Н.контр.	Чумакова		
Гл.спец.	Коротецкий		
Вед.инж.	Чумакова		Стадия: Р; Лист: ; Листов: 1
Провер.	Чумакова		Сетка С13-55;С13-56
Разраб.	Хвостик		Харьковский Промстройниипроект

С13-57
развертка

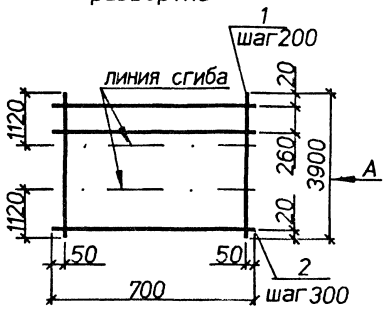

С13-58
развертка

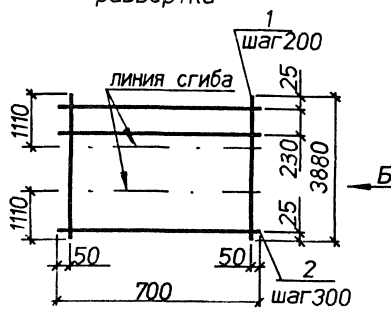

Вид А
в согнутом виде

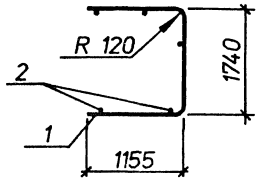

Вид Б
в согнутом виде

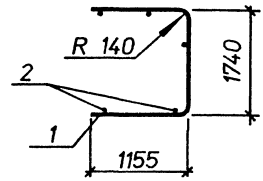

Марка	Поз.	Наименование	Кол.	Масса ед.,кг	Общая масса,кг
С13-57	1	ø12AIII L=3900	4	3.5	16.0
	2	ø6AI L=700	14	0.16	
С13-58	1	ø14AIII L=3880	4	4.7	21.0
	2	ø6AI L=700	14	0.16	

Арматура классов А-I, А-III по ГОСТ 5781-82 .

Нач.отд.	Агранович		3.006.1-8.2-1-108
Н.контр.	Чумакова		
Гл.спец.	Коротецкий		
Вед.инж.	Чумакова		
Провер.	Чумакова		Стадия: Р; Лист: ; Листов: 1
Разраб.	Хвостик		Сетка С13-57;С13-58
			Харьковский Промстройниипроект

С14-1
развертка

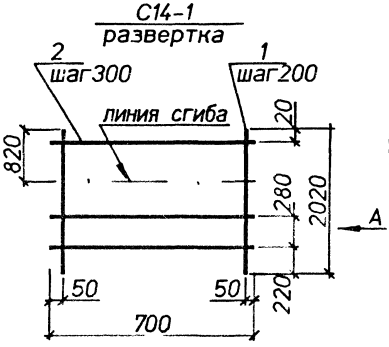

С14-2
развертка

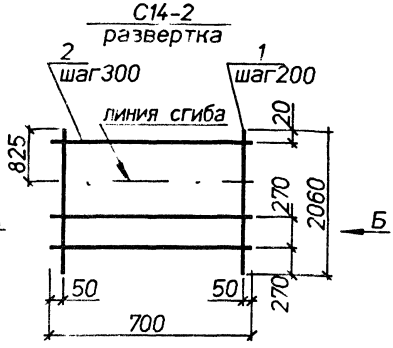

Вид А
в согнутом виде

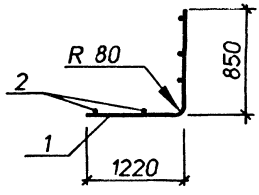

Вид Б
в согнутом виде

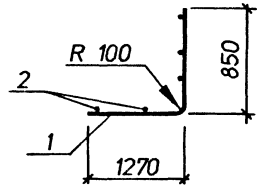

Марка	Поз.	Наименование	Кол.	Масса ед.,кг	Общая масса,кг
С14-1	1	ø8AIII L=2020	4	0.80	3.6
	2	ø4BpI L=700	7	0.06	
С14-2	1	ø10AIII L=2060	4	1.3	5.5
	2	ø4BpI L=700	7	0.06	

Арматура классов : А-III по ГОСТ 5781-82, Вр-I по ГОСТ 6727-80.

Нач.отд.	Агранович		3.006.1-8.2-1-109
Н.контр.	Чумакова		
Гл.спец.	Кротецкий		
Вед.инж.	Чумакова		Стадия: Р; Лист: ; Листов: 1
Провер.	Чумакова		Сетка С14-1; С14-2
Разраб.	Хвостик		Харьковский Промстройниипроект

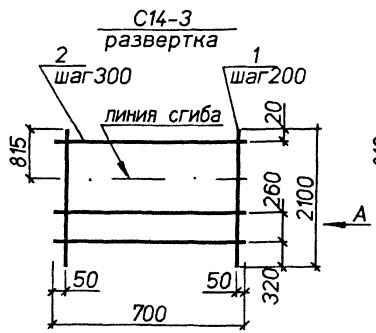

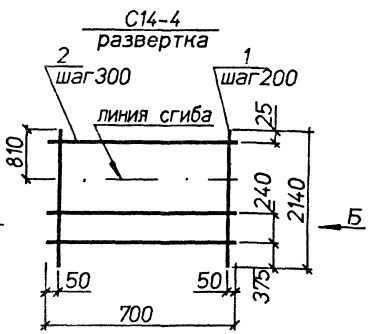

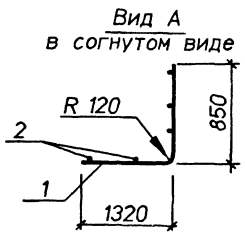

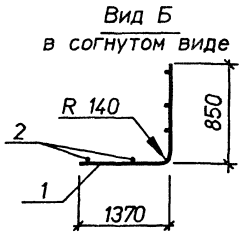

Марка	Поз.	Наименование	Кол.	Масса ед.,кг	Общая масса,кг
С14-3	1	ø12AIII L=2100	4	1.9	8.2
	2	ø5BpI L=700	7	0.10	
С14-4	1	ø14AIII L=2140	4	2.6	11.4
	2	ø6AI L=700	7	0.16	

Арматура классов : А-I,А-III по ГОСТ 5781-82, Вр-I по ГОСТ 6727-80.

Инв.N подл. | Подпись и дата | Взам.инв.N

Нач.отд.	Агранович		3.006.1-8.2-1-110
Н.контр.	Чумакова		
Гл.спец.	Коротецкий		
Вед.инж.	Чумакова		
Провер.	Чумакова		Стадия: Р; Лист: ; Листов: 1
Разраб.	Хвостик		Сетка С14-3; С14-4 — Харьковский Промстройниипроект

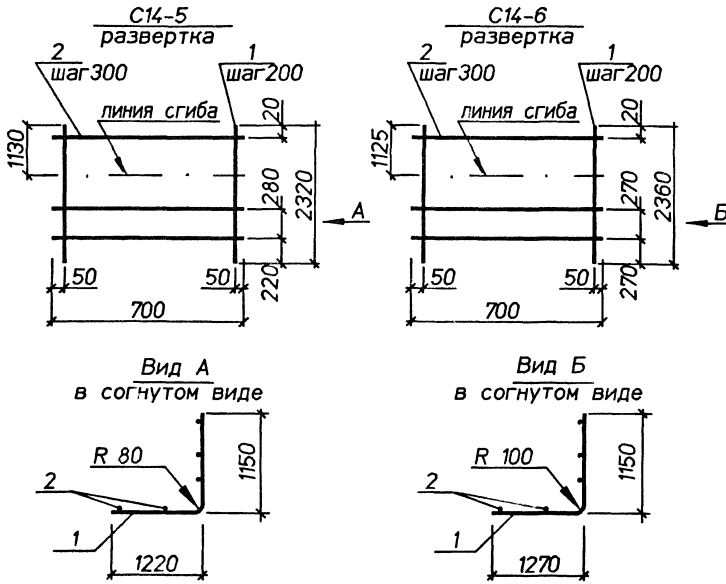

Марка	Поз.	Наименование	Кол.	Масса ед.,кг	Общая масса,кг
С14-5	1	ø8AIII L=2320	4	0.92	4.2
	2	ø4BpI L=700	8	0.06	
С14-6	1	ø10AIII L=2360	4	1.5	6.3
	2	ø4BpI L=700	8	0.06	

Арматура классов : A-III по ГОСТ 5781-82, Bp-I по ГОСТ 6727-80.

Нач.отд.	Агранович		3.006.1-8.2-1- 111
Н.контр.	Чумакова		
Гл.спец.	Коротецкий		
Вед.инж.	Чумакова		Сетка С14-5; С14-6
Провер.	Чумакова		
Разраб.	Хвостик		

Стадия	Лист	Листов
Р		1

Харьковский Промстройниипроект

Инв.N подл. | Подпись и дата | Взам.инв.N

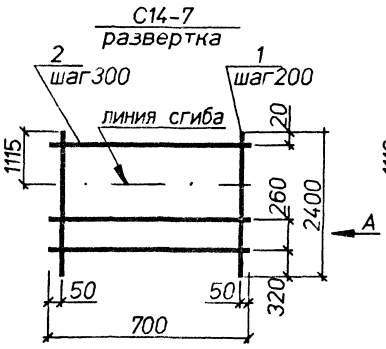

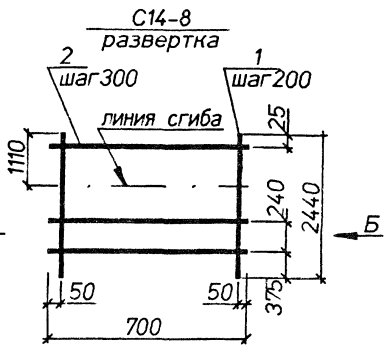

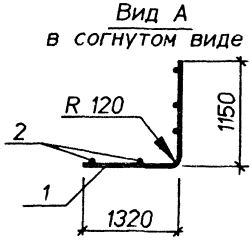

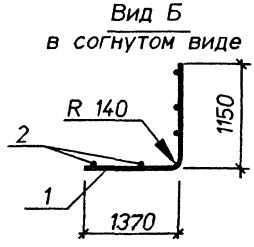

Марка	Поз.	Наименование	Кол.	Масса ед.,кг	Общая масса,кг
С14-7	1	ø12AIII L=2400	4	2.1	9.8
	2	ø6AI L=700	8	0.16	
С14-8	1	ø14AIII L=2440	4	2.9	13.0
	2	ø6AI L=700	8	0.16	

Арматура классов А-I, А-III по ГОСТ 5781-82 .

Инв.N подл. | Подпись и дата | Взам.инв.N

Нач.отд.	Агранович		3.006.1-8.2-1-112
Н.контр.	Чумакова		
Гл.спец.	Коротецкий		
Вед.инж.	Чумакова		Стадия: Р; Лист: ; Листов: 1
Провер.	Чумакова		Сетка С14-7; С14-8
Разраб.	Хвостик		Харьковский Промстройниипроект

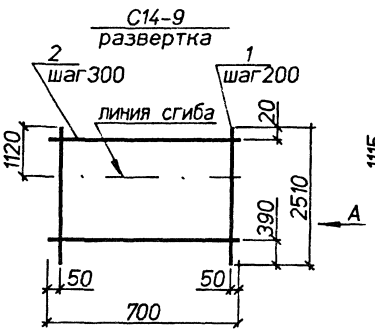

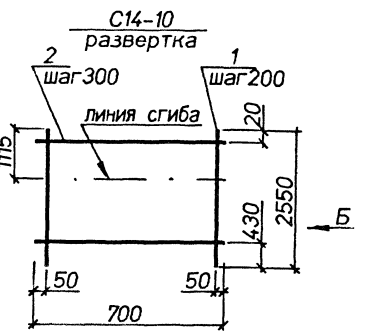

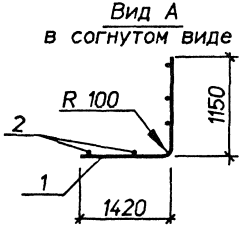

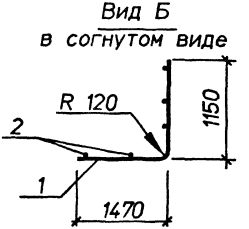

Марка	Поз.	Наименование	Кол.	Масса ед.,кг	Общая масса,кг
С14-9	1	ø10AIII L=2510	4	1.5	7.0
	2	ø5BpI L=700	8	0.10	
С14-10	1	ø12AIII L=2550	4	2.3	9.9
	2	ø5BpI L=700	8	0.10	

Арматура классов : A-III по ГОСТ 5781-82, Bp-I по ГОСТ 6727-80.

Инв.N подл. | Подпись и дата | Взам.инв.N

Нач.отд.	Агранович			3.006.1-8.2-1-113
Н.контр.	Чумакова			
Гл.спец.	Коротецкий			
Вед.инж.	Чумакова			Стадия: Р; Лист: ; Листов: 1
Провер.	Чумакова			Сетка С14-9; С14-10
Разраб.	Хвостик			Харьковский Промстройниипроект

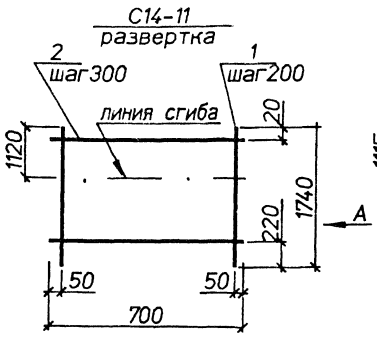

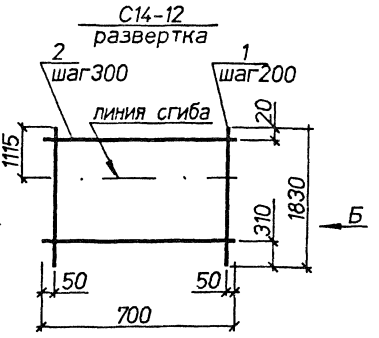

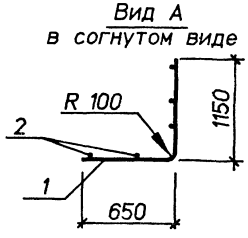

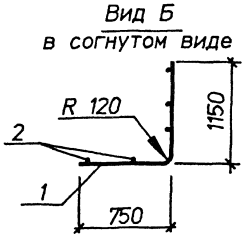

Марка	Поз.	Наименование	Кол.	Масса ед.кг	Общая масса,кг
С14-11	1	⌀10AIII L=1740	4	1.1	4.7
	2	⌀4BpI L=700	6	0.06	
С14-12	1	⌀12AIII L=1830	4	1.6	7.1
	2	⌀5BpI L=700	6	0.10	

Арматура классов : А-III по ГОСТ 5781-82. Вр-I по ГОСТ 6727-80.

Инв.N подл. | Подпись и дата | Взам.инв.N

Нач.отд.	Агранович		3.006.1-8.2-1-114	
Н.контр.	Чумакова			
Гл.спец.	Коротецкий			
Вед.инж.	Чумакова			Стадия: Р; Лист: ; Листов: 1
Провер.	Чумакова		Сетка С14-11; С14-12	Харьковский Промстройниипроект
Разраб.	Хвостик			

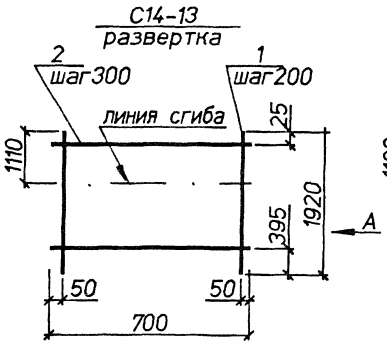

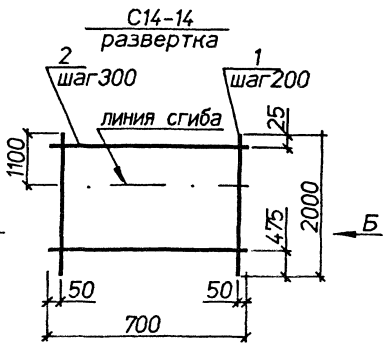

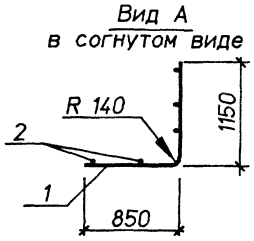

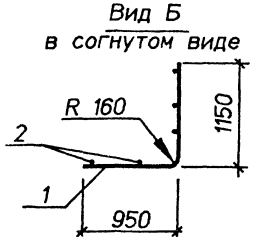

Марка	Поз.	Наименование	Кол.	Масса ед.,кг	Общая масса,кг
С14-13	1	ø14AIII L=1920	4	2.3	10.2
	2	ø6AI L=700	6	0.16	
С14-14	1	ø16AIII L=2000	4	3.2	14.3
	2	ø8AI L=700	6	0.28	

Арматура классов А-I, А-III по ГОСТ 5781-82 .

Инв.N подл. | Подпись и дата | Взам.инв.N

Нач.отд.	Агранович		3.006.1-8.2-1-115
Н.контр.	Чумакова		
Гл.спец.	Коротецкий		
Вед.инж.	Чумакова		Сетка С14-13; С14-14
Провер.	Чумакова		
Разраб.	Хвостик		

Стадия	Лист	Листов
Р		1

Харьковский Промстройниипроект

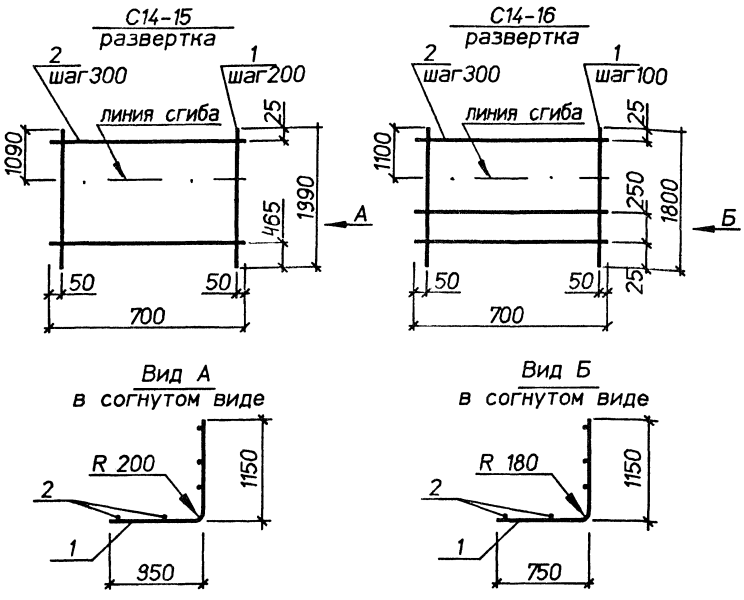

Марка	Поз.	Наименование	Кол.	Масса ед.кг	Общая масса кг
С14-15	1	ø20AIII L=1990	4	4.9	19,9
	2	ø8AI L=700	6	0.28	
С14-16	1	ø18AIII L=1800	7	3.6	27.8
	2	ø10AI L=700	6	0.43	

Арматура классов А-I, А-III по ГОСТ 5781-82 .

Нач.отд.	Агранович		3.006.1-8.2-1-116	
Н.контр.	Чумакова			
Гл.спец.	Коротецкий			
Вед.инж.	Чумакова		Сетка С14-15; С14-16	Стадия: Р; Лист: ; Листов: 1
Провер.	Чумакова			Харьковский Промстройниипроект
Разраб.	Хвостик			

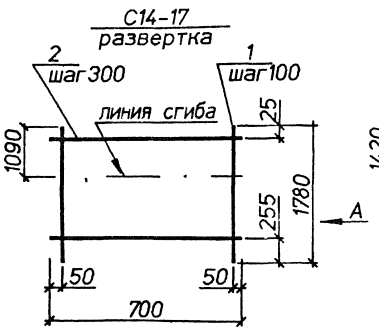

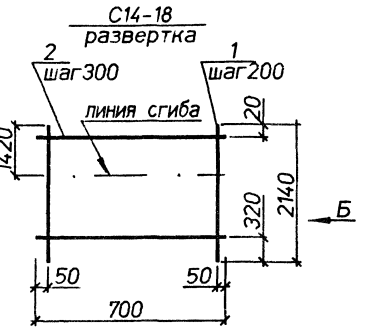

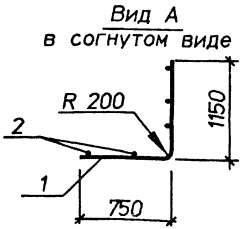

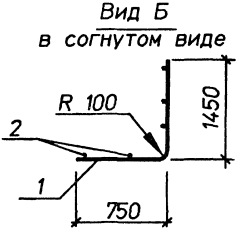

Марка	Поз.	Наименование	Кол.	Масса ед.,кг	Общая масса,кг
С14-17	1	⌀20AIII L=1780	7	4.4	33.3
	2	⌀10AI L=700	6	0.43	
С14-18	1	⌀10AIII L=2140	4	1.3	5.7
	2	⌀4BpI L=700	7	0.06	

Арматура классов : А-I,А-III по ГОСТ 5781-82. Вр-I по ГОСТ 6727-80.

Инв.N подл. | Подпись и дата | Взам.инв.N

Нач.отд.	Агранович		3.006.1-8.2-1-117
Н.контр.	Чумакова		
Гл.спец.	Коротецкий		
Вед.инж.	Чумакова		Стадия: Р; Лист: ; Листов: 1
Провер.	Чумакова		Сетка С14-17; С14-18
Разраб.	Хвостик		Харьковский Промстройниипроект

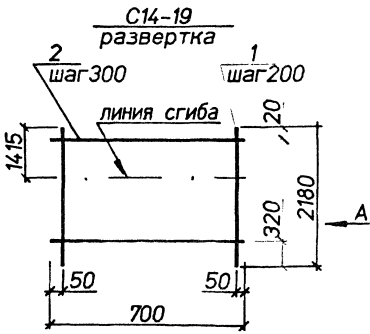

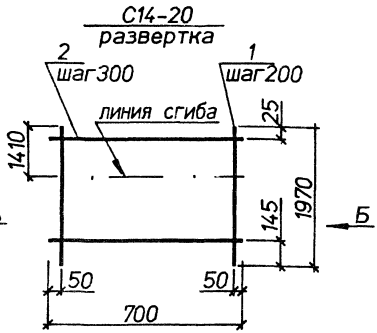

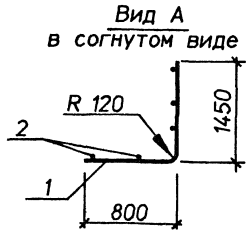

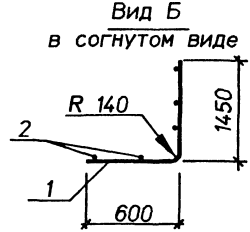

Марка	Поз.	Наименование	Кол.	Масса ед.кг	Общая масса,кг
С14-19	1	ø12AIII L=2180	4	1.9	8.4
	2	ø5BpI L=700	7	0.10	
С14-20	1	ø14AIII L=1970	4	2.4	10.6
	2	ø6AI L=700	7	0.16	

Арматура классов : A-I,A-III по ГОСТ 5781-82, Bp-I по ГОСТ 6727-80.

Нач.отд.	Агранович	
Н.контр.	Чумакова	
Гл.спец.	Коротецкий	
Вед.инж.	Чумакова	
Провер.	Чумакова	
Разраб.	Хвостик	

3.006.1-8.2-1-118

Сетка С14-19; С14-20

Стадия	Лист	Листов
Р		1

Харьковский Промстройниипроект

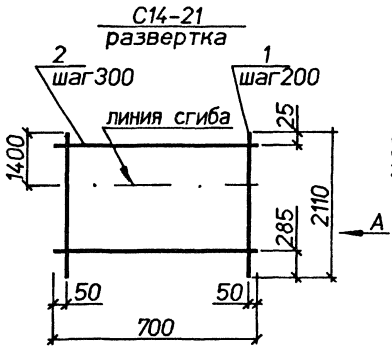

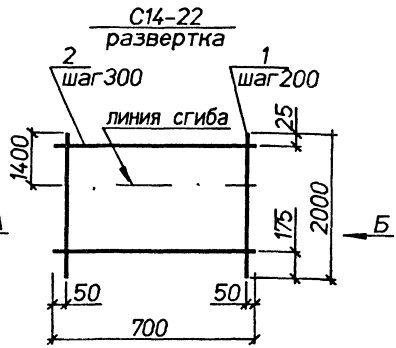

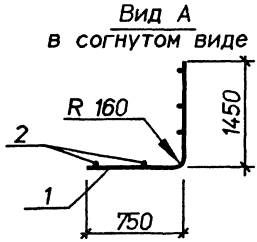

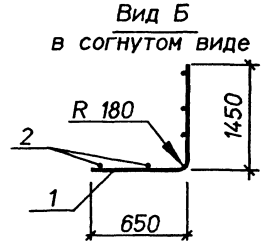

Марка	Поз.	Наименование	Кол.	Масса ед.,кг	Общая масса,кг
С14-21	1	⌀16AIII L=2110	4	3.3	15.3
	2	⌀8AI L=700	7	0.28	
С14-22	1	⌀18AIII L=2000	4	4.0	17.9
	2	⌀8AI L=700	7	0.28	

Арматура классов А-I, А-III по ГОСТ 5781-82 .

Нач.отд.	Агранович		3.006.1-8.2-1-119
Н.контр.	Чумакова		
Гл.спец.	Коротецкий		
Вед.инж.	Чумакова		Стадия: Р; Лист: ; Листов: 1
Провер.	Чумакова		Сетка С14-21; С14-22
Разраб.	Хвостик		Харьковский Промстройниипроект

Инв.N подл. | Подпись и дата | Взам.инв.N

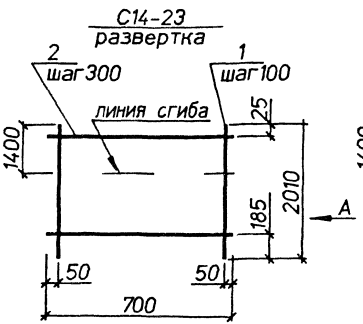

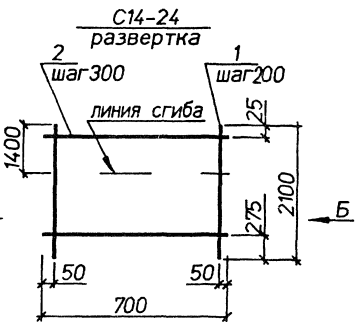

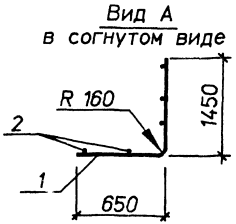

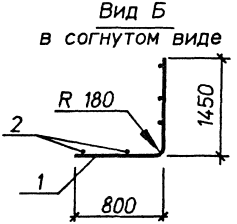

Марка	Поз.	Наименование	Кол.	Масса ед.,кг	Общая масса,кг
С14-23	1	ø16AIII L=2010	7	3.2	25.2
	2	ø10AI L=700	7	0.43	
С14-24	1	ø16AIII L=2160	4	3.4	15,6
	2	ø 8AI L=700	7	0.28	

Арматура классов А-I, А-III по ГОСТ 5781-82 .

Инв.N подл. | Подпись и дата | Взам.инв.N

Нач.отд.	Агранович		3.006.1-8.2-1-120
Н.контр.	Чумакова		
Гл.спец.	Коротецкий		
Вед.инж.	Чумакова		Стадия: Р; Лист: ; Листов: 1
Провер.	Чумакова		Сетка С14-23; С14-24
Разраб.	Хвостик		Харьковский Промстройниипроект

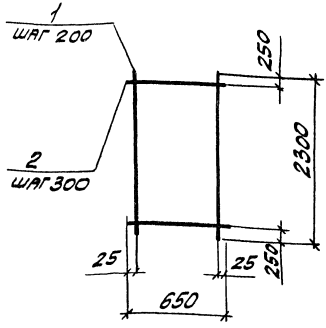

МАРКА	ПОЗ.	НАИМЕНОВАНИЕ	КОЛ.	МАССА ЕД., КГ	ОБЩАЯ МАССА, КГ
С15-1	1	ф8АIII, l=2300	4	0,91	4,1
	2	ф4ВрI, l=650	7	0,06	
С15-2	1	ф10АIII, l=2300	4	1,42	6,1
	2	ф4ВрI, l=650	7	0,06	
С15-3	1	ф12АIII, l=2300	4	2,04	8,8
	2	ф5ВрI, l=650	7	0,09	

АРМАТУРА КЛАССА: А-III ПО ГОСТ 5781-82,
ВрI ПО ГОСТ 6727-80

НАЧ. ОТД.	АГРАНОВИЧ	
Н. КОНТР.	ЧУМАКОВА	
ГЛ. СПЕЦ.	КОРОТЕЦКИЙ	
ЗАВ. ГР.	ЧУМАКОВА	
ПРОВЕР.	ЧУМАКОВА	
РАЗРАБ.	ЛИТВИНЕНКО	

3.006.1-8.2-1-121

СЕТКА
С15-1; С15-2; С15-3

СТАДИЯ	ЛИСТ	ЛИСТОВ
Р		1

ХАРЬКОВСКИЙ ПРОМСТРОЙНИИПРОЕКТ

ИНВ. № ПОДЛ. | ПОДПИСЬ И ДАТА | ВЗАМ. ИНВ. №

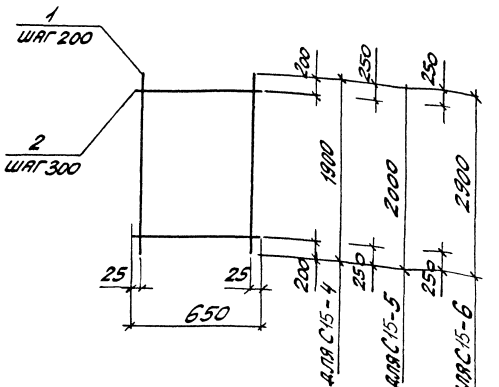

Марка	Поз.	Наименование	Кол.	Масса ед., кг	Общая масса, кг
С15-4	1	ф8 AIII, ℓ=1900	4	0,75	3,4
	2	ф4 BpI, ℓ=650	6	0,06	
С15-5	1	ф14 AIII, ℓ=2000	4	2,42	10,5
	2	ф6 AI, ℓ=650	6	0,14	
С15-6	1	ф8 AIII, ℓ=2900	4	1,14	5,1
	2	ф4 BpI, ℓ=650	9	0,06	

Арматура классов: A-III, A-I по ГОСТ 5781-82,
Bp-I по ГОСТ 6727-80

Нач. отд.	Агрянович		3.006.1-8.2-1-122
Н. контр.	Чумакова		
Гл. спец.	Коротецкий		
Зав. гр.	Чумакова		Сетка С15-4; С15-5; С15-6
Провер.	Чумакова		Стадия: Р; Листов: 1
Разраб.	Литвиненко		Харьковский Промстройниипроект

Инв. № подл. | Подпись и дата | Взам. инв. №

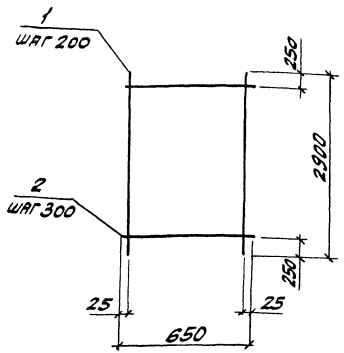

Марка	Поз.	Наименование	Кол.	Масса ед., кг	Общ. ая масса, кг
С15-7	1	ф 12 А III, ℓ=2900	4	2,58	11,1
	2	ф 5 Вр I, ℓ=650	9	0,09	
С15-8	1	ф 14 А III, ℓ=2900	4	3,51	15,3
	2	ф 6 А I, ℓ=650	9	0,14	
С15-9	1	ф 16 А III, ℓ=2900	4	4,58	20,7
	2	ф 8 А I, ℓ=650	9	0,26	

Арматура классов: А-III, А-I по ГОСТ 5781-82,
Вр-I по ГОСТ 6727-80

Инв. № подл. | Подпись и дата | Взам. инв. №

Нач. отд.	Агрянович		
Н. контр.	Чумакова		
Гл. спец.	Коротецкий		
Зав. гр.	Чумакова		
Провер.	Чумакова		
Разраб.	Литвиненко		

3.006.1-8.2-1-123

СЕТКА
С15-7; С15-8; С15-9

Стадия	Лист	Листов
Р		1

ХАРЬКОВСКИЙ ПРОМСТРОЙНИИПРОЕКТ

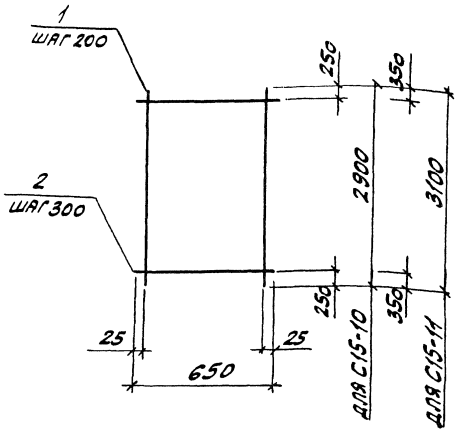

Марка	Поз.	Наименование	Кол.	Масса ед., кг	Общая масса, кг
С15-10	1	ф10AIII, ℓ=2900	4	1,79	8,4
	2	ф6AI, ℓ=650	9	0,14	
С15-11	1	ф18AIII, ℓ=3100	4	6,20	27,1
	2	ф8AI, ℓ=650	9	0,26	

Арматура классов A-III, A-I по ГОСТ 5781-82

Нач. отд.	Агрянович		3.006.1-8.2-1-124
Н. контр.	Чумакова		
Гл. спец.	Коротецкий		
Зав. гр.	Чумакова		
Провер.	Чумакова		
Разраб.	Литвиненко		Сетка С15-10; С15-11

Стадия	Лист	Листов
Р		1

Харьковский Промстройниипроект

Инв. № подл. | Подпись и дата | Взам. инв. №

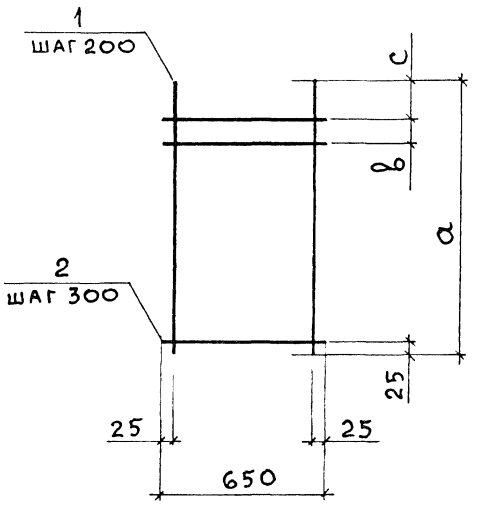

Марка	Размеры, мм		
	a	b	c
С16-1	850	115	110
С16-2	1150	55	170
С16-3	1150	115	110
С16-4	1150	75	150

Марка	Поз.	Наименование	Кол.	Масса ед., кг	Общая масса, кг
С16-1	1	⌀8AIII, ℓ = 850	4	0,34	1,6
	2	⌀4BpI, ℓ = 650	4	0,06	
С16-2	1	⌀6AI, ℓ = 1150	4	0,26	1,3
	2	⌀4BpI, ℓ = 650	5	0,06	
С16-3	1	⌀6AIII, ℓ = 1150	4	0,26	1,3
	2	⌀4BpI, ℓ = 650	5	0,06	
С16-4	1	⌀8AIII, ℓ = 1150	4	0,45	2,1
	2	⌀4BpI, ℓ = 650	5	0,06	

1. Арматура класса A-III, A-I по гост 5781-82
2. Арматура класса Bp-I по гост 6727-80

Нач.отд	Агранович	
Н.контр	Чумакова	
Гл.спец	Коротецкий	
Зав. гр.	Чумакова	
Провер	Хвостик	
Разраб	Фомичев	

3.006.1-8.2-1-125

Сетка С16-1; С16-2; С16-3; С16-4

Стадия	Лист	Листов
Р		1

Харьковский Промстройниипроект

Инв. № подл. | Подпись и дата | Взам. инв. №

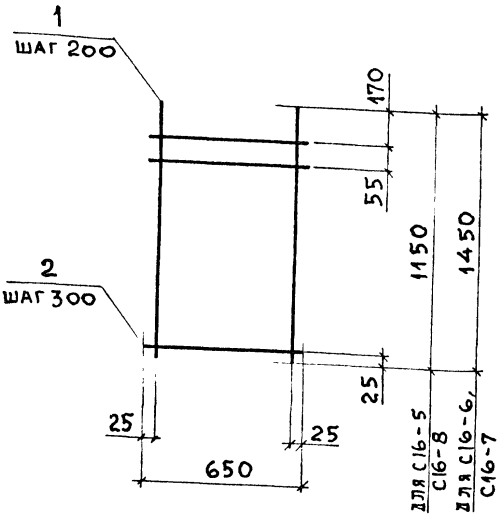

Марка	Поз.	Наименование	Кол.	Масса ед., кг	Общая масса, кг
С16-5	1	Ø 10 A III, ℓ = 1150	4	0,71	3,1
	2	Ø 4 Bp I, ℓ = 650	5	0,06	
С16-6	1	Ø 6 A I, ℓ = 1450	4	0,32	1,6
	2	Ø 4 Bp I, ℓ = 650	6	0,06	
С16-7	1	Ø 10 A III, ℓ = 1450	4	0,89	3,9
	2	Ø 4 Bp I, ℓ = 650	6	0,06	
С16-8	1	Ø 18 A III, ℓ = 1150	4	2,30	10,5
	2	Ø 8 A I, ℓ = 650	5	0,26	

1. Арматура класса A-III, A-I по ГОСТ 5781-82.
2. Арматура класса Bp-I по ГОСТ 6727-80.

Нач. отд	Агранович	
Н. контр.	Чумакова	
Гл. спец.	Коротецкий	
Зав. гр.	Чумакова	
Провер	Хвостик	
Разраб.	Фомичев	

3.006.1-8.2-1-126

Сетка С16-5; С16-6; С16-7; С16-8

Стадия	Лист	Листов
Р		1

Харьковский Промстройниипроект

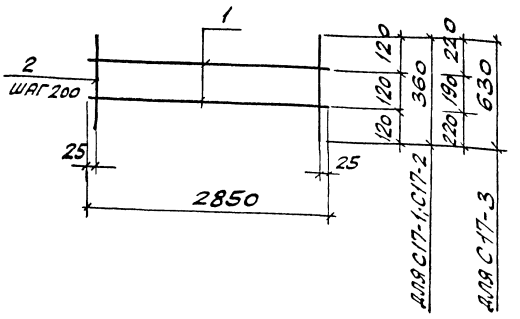

Марка	Поз.	Наименование	Кол.	Масса ед., кг	Общая масса, кг
С17-1	1	ф 5 Вр I ℓ = 2850	2	0,44	1,5
	2	ф 4 Вр I ℓ = 360	15	0,04	
С17-2	1	ф 5 Вр I ℓ = 2850	2	0,44	1,8
	2	ф 5 Вр I ℓ = 360	15	0,06	
С17-3	1	ф 5 Вр I ℓ = 2850	2	0,44	2,4
	2	ф 5 Вр I ℓ = 630	15	0,10	

Арматура класса Вр I по ГОСТ 6727-80

Взам. инв. №

Подпись и дата

Инв. № подл.

Нач. отд.	Агранович		3.006.1-8.2-1-127
Н. контр.	Чумакова		
Гл. спец.	Коротецкий		
Зав. гр.	Чумакова		
Провер.	Чумакова		Сетка С17-1; С17-2; С17-3
Разраб.	Литвиненко		

Стадия	Лист	Листов
Р		1

Харьковский Промстройниипроект

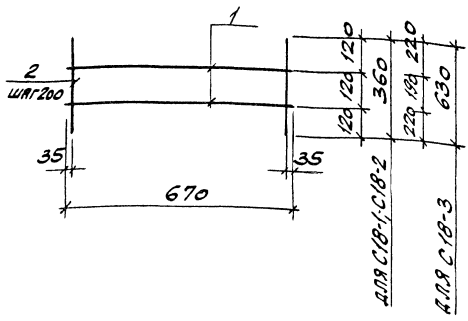

Марка	Поз.	Наименование	Кол.	Масса ед., кг	Общая масса, кг
С18-1	1	ф 5 Вр I ℓ=670	2	0,10	0,4
	2	ф 4 Вр I ℓ=360	4	0,04	
С18-2	1	ф 5 Вр I ℓ=670	2	0,10	0,4
	2	ф 5 Вр I ℓ=360	4	0,06	
С18-3	1	ф 5 Вр I ℓ=670	2	0,10	0,6
	2	ф 5 Вр I ℓ=630	4	0,10	

Арматура класса Вр I по ГОСТ 6727-80

Взам. инв. №

Подпись и дата

Инв. № подл.

Нач. отд.	Агранович		3.006.1-8.2-1-128
Н. контр.	Чумакова		
Гл. спец.	Коротецкий		
Зав. гр.	Чумакова		Сетка С18-1; С18-2; С18-3
Провер.	Чумакова		Стадия: Р; Лист: ; Листов: 1
Разраб.	Литвиненко		Харьковский промстройниипроект

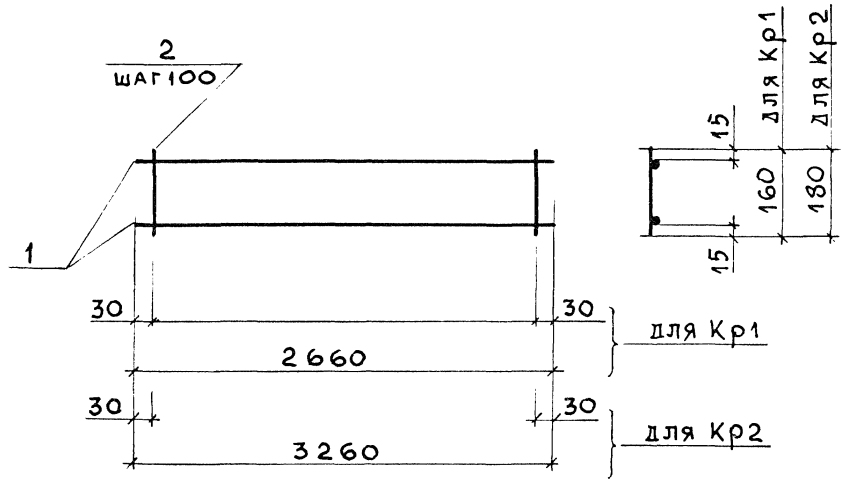

Марка	Поз	Наименование	Кол.	Масса ед., кг	Общая масса, кг
Кр1	1	Ø 8 A I , ℓ = 2660	2	1,05	3,2
	2	Ø 6 A III , ℓ = 160	27	0,04	
Кр2	1	Ø 8 A I , ℓ = 3260	2	1,29	3,9
	2	Ø 6 A III , ℓ = 180	33	0,04	

Арматура класса A-III, A-I по ГОСТ 5781-82

Нач. отд.	Агранович	
Н. контр.	Чумакова	
Гл. спец.	Коротецкий	
Зав. гр.	Чумакова	
Провер.	Хвостик	
Разраб.	Фомичев	

3.006.1 – 8.2-1-129

Каркас Кр1; Кр2

Стадия	Лист	Листов
Р		1

Харьковский Промстройниипроект

Рис. 1

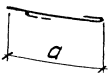

Рис. 2

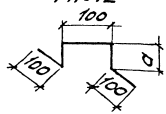

Марка	Рис.	a, мм
СТ1	1	190
СТ2		210
СТ3		250
Ф1	2	65
Ф2		70
Ф3		75
Ф4		85
Ф5		90
Ф6		105
Ф7		110
Ф8		125
Ф9		130
Ф10		140
Ф11		145
Ф12		150
Ф13		160
Ф14		165
Ф15		170

Марка	Наименование	Общая масса, кг
СТ1	ф6AI, ℓ=260	0,06
СТ2	ф6AI, ℓ=280	0,06
СТ3	ф6AI, ℓ=320	0,07
Ф1	ф8AI, ℓ=430	0,17
Ф2	ф8AI, ℓ=440	0,17
Ф3	ф6AI, ℓ=450	0,10
Ф4	ф10AI, ℓ=470	0,29
Ф5	ф8AI, ℓ=480	0,19
Ф6	ф10AI, ℓ=510	0,31
Ф7	ф10AI, ℓ=520	0,32
Ф8	ф10AI, ℓ=550	0,34
Ф9	ф10AI, ℓ=560	0,35
Ф10	ф10AI, ℓ=580	0,36
Ф11	ф10AI, ℓ=590	0,36
Ф12	ф10AI, ℓ=600	0,37
Ф13	ф10AI, ℓ=620	0,38
Ф14	ф10AI, ℓ=630	0,39
Ф15	ф10AI, ℓ=640	0,39

Арматура класса A-I по ГОСТ 5781-82

Нач. отд.	Агранович		3.006.1-8.2-1-130
Н. контр.	Чумакова		
Гл. спец.	Коротецкий		
Зав. гр.	Чумакова		Стержень СТ1...СТ3; фиксатор Ф1...Ф15
Провер.	Чумакова		
Разраб.	Литвиненко		

Стадия	Лист	Листов
Р		1

Харьковский промстройниипроект

Инв. № подл. | Подпись и дата | Взам. инв. №

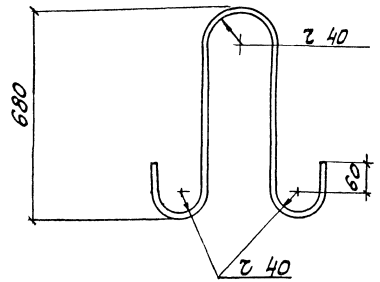

Марка петли	Наименование	Кол.	Масса, кг
П27	Ø20AI, ℓ=1850	1	4,6

Арматура класса A-I по ГОСТ 5781-82

Нач. отд.	Агранович		3.006.1-8.2-1-131		
Н.контр.	Чумакова				
Гл. спец.	Коротецкий				
Вед. инж.	Чумакова		Петля монтажная П27	Стадия	Лист	Листов
Провер.	Чумакова			Р		1
Разраб.	Литвиненко			Харьковский промстройниипроект		
Рассчит.	Проценко					

Инв. № подл. | Подпись и дата | Взам. инв. №

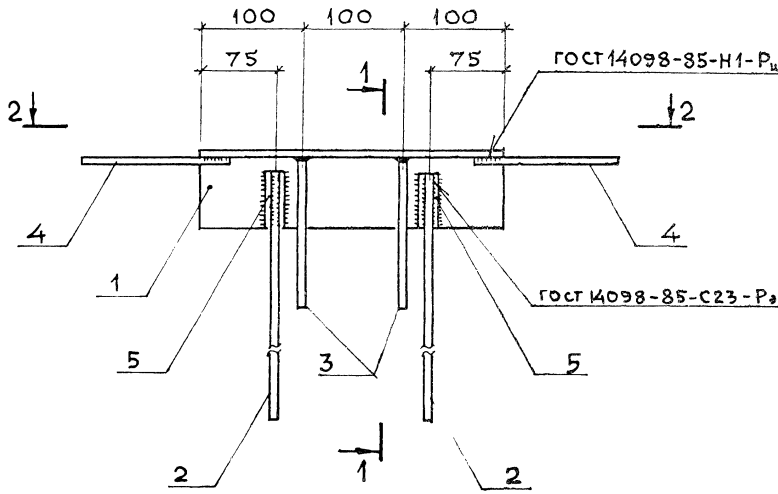

1 — 1

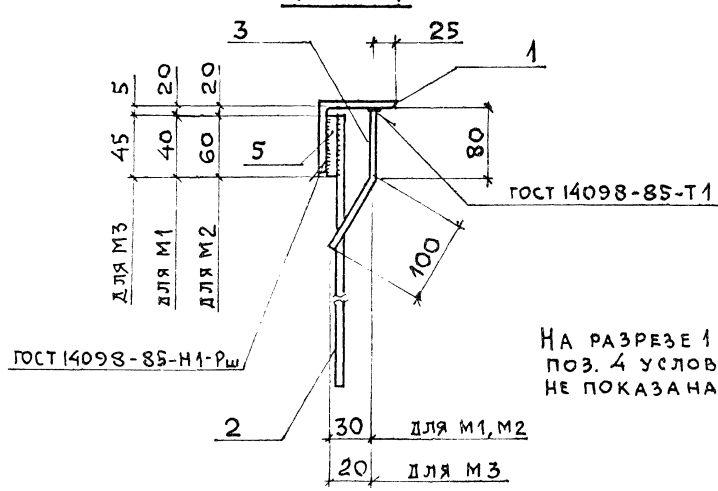

На разрезе 1-1 поз. 4 условно не показана

Нач.отд.	Агранович		
Н.контр.	Чумакова		
Гл.спец.	Коротецкий		
Зав.гр.	Чумакова		
Провер.	Чумакова		
Разраб	Фоинчев		

3.006.1-8.2-1-132

Изделие закладное М1; М2; М3

Стадия	Лист	Листов
Р	1	3

Харьковский Промстройниипроект

Взам. инв. № | Подпись и дата | Инв. № подл.

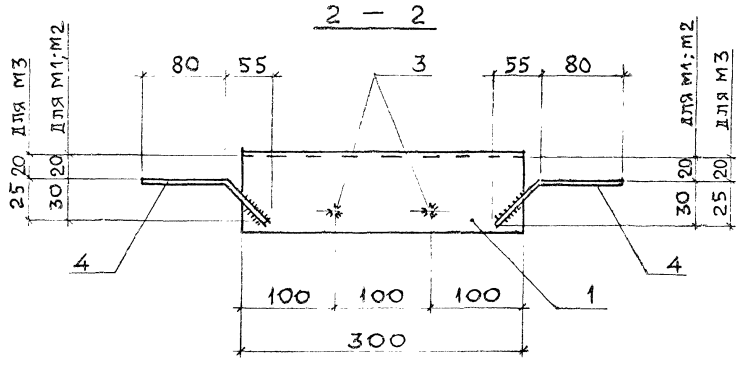

Марка	Поз.	Наименование	Кол.	Масса ед., кг	Общая масса, кг
М1	1	Уголок $\frac{63\times63\times5\ \text{ГОСТ}\ 8510-86}{\text{С235 ГОСТ}\ 27772-88}$ $\ell=300$	1	1,44	2,0
	2	Ø 8 А III, $\ell = 300$	2	0,12	
	3	Ø 8 А III, $\ell = 180$	2	0,07	
	4	Ø 3 А III, $\ell = 150$	2	0,06	
	5	Ø 14 А I, $\ell = 40$	2	0,05	
М2	1	Уголок $\frac{80\times80\times6\ \text{ГОСТ}\ 8510-86}{\text{С235 ГОСТ}\ 27772-88}$ $\ell=300$	1	2,21	2,8
	2	Ø 8 А III, $\ell = 300$	2	0,12	
	3	Ø 8 А III, $\ell = 180$	2	0,07	
	4	Ø 8 А III, $\ell = 150$	2	0,06	
	5	Ø 14 А1 $\ell = 60$	2	0,07	

Арматура класса А-III, А-I по ГОСТ 5781-82

Инв. № подл. | Подпись и дата | Взам. инв. №

Марка	Поз.	Наименование	Кол.	Масса ед., кг	Общая масса, кг
М 3	1	Уголок $\frac{50\times50\times5\ \text{ГОСТ}\ 8510\text{-}86}{\text{С}235\ \text{ГОСТ}\ 27772\text{-}88}$ $\ell=300$	1	1,13	1,7
	2	Ø 8 А III, ℓ = 300	2	0,12	
	3	Ø 8 А III, ℓ = 180	2	0,07	
	4	Ø 8 А III, ℓ = 150	2	0,06	
	5	Ø 14 А I, ℓ = 45	2	0,05	

Арматура класса А-III, А-I по ГОСТ 5781-82

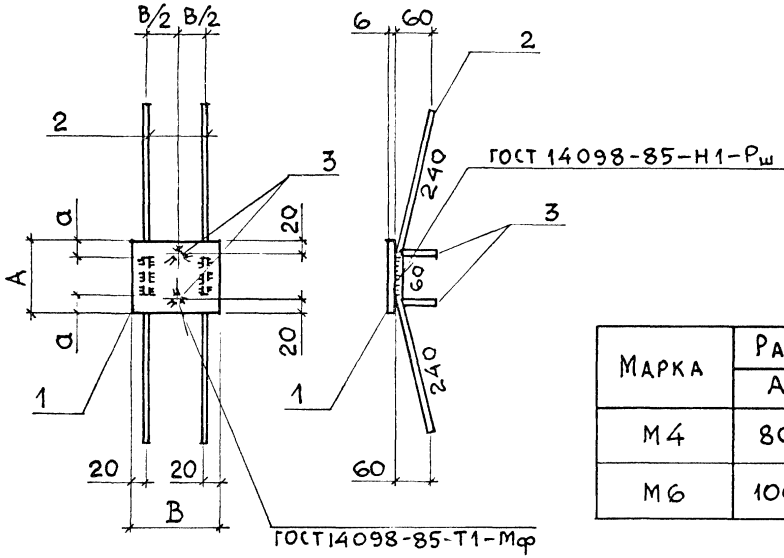

Марка	Размеры, мм		
	A	B	a
М4	80	100	10
М6	100	80	20

Марка	Поз.	Наименование	Кол.	Масса ед., кг	Общая масса, кг
М4	1	Лист $\frac{6\times80\times100\ ГОСТ\ 19903-74}{С235\ ГОСТ\ 27772-88}$	1	0,40	0,9
	2	Ø 8 А III, $\ell = 540$	2	0,21	
	3	Ø 8 А III, $\ell = 60$	2	0,02	
М6	1	Лист $\frac{6\times80\times100\ ГОСТ\ 19903-74}{С235\ ГОСТ\ 27772-88}$	1	0,40	0,9
	2	Ø 8 А III, $\ell = 540$	2	0,21	
	3	Ø 8 А III, $\ell = 60$	2	0,02	

Арматура класса А-III по ГОСТ 5781-82

Нач.отд.	Агранович		3.006.1-8.2-1-133
Н.контр.	Чумакова		
Гл.спец.	Коротецкий		
Зак.гр.	Чумакова		Изделие закладное М4; М6
Провер.	Чумакова		
Разраб.	Фомичев		

Стадия	Лист	Листов
Р		1

Харьковский Промстройниипроект

Инв.№ подл. | Подпись и дата | Взам. инв.№

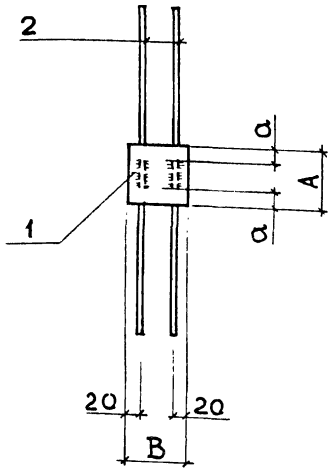

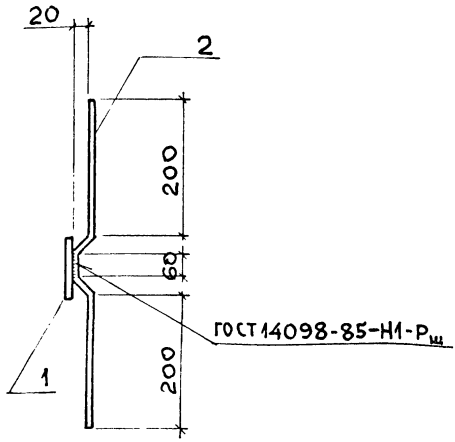

Марка	Размеры, мм		
	A	B	a
М5	80	100	10
М14	100	80	20

Марка	Поз.	Наименование	Кол.	Масса ед., кг	Общая масса, кг
М5	1	Лист 6×80×100 ГОСТ 19903-74 / С235 ГОСТ 27772-88	1	0,40	0,8
	2	⌀8 A III, ℓ = 540	2	0,21	
М14	1	Лист 6×80×100 ГОСТ 19903-74 / С235 ГОСТ 27772-88	1	0,40	0,8
	2	⌀8 A III, ℓ = 540	2	0,21	

Арматура класса A-III по ГОСТ 5781-82

Нач.отд	Агранович	
Н.контр	Чумакова	
Гл.спец.	Коротецкий	
Рук. гр.	Чумакова	
Провер	Чумакова	
Разраб.	Фомичев	

3.006.1-8.2-1-134

Изделие закладное М5; М14

Стадия	Лист	Листов
Р		1

Харьковский Промстройниипроект

Взам. инв. №

Подпись и дата

Инв. № подл.

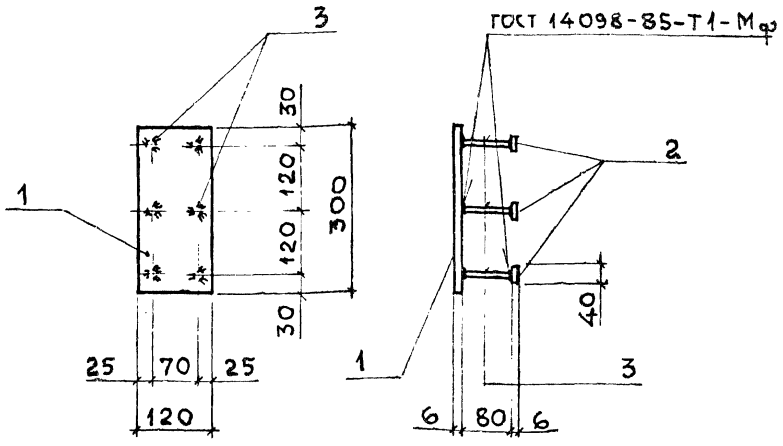

Марка	Поз.	Наименование	Кол.	Масса ед., кг	Общая масса, кг
М7	1	Лист $\frac{6\times120\times300\ \text{ГОСТ}\ 19903\text{-}74}{\text{С}235\ \text{ГОСТ}\ 27772\text{-}88}$	1	1,69	2,4
	2	Лист $\frac{6\times40\times40\ \text{ГОСТ}\ 19903\text{-}74}{\text{С}235\ \text{ГОСТ}\ 27772\text{-}88}$	6	0,08	
	3	∅8 A III , $l = 80$	6	0,03	

Арматура класса А-III по ГОСТ 5781-82

Нач. отд	Агранович		
Н. контр.	Чумакова		
Гл. спец.	Коротецкий		
Зав. гр.	Чумакова		
Провер.	Чумакова		
Разраб	Фомичев		

3.006.1 - 8.2 - 1 - 135

Изделие закладное М7

Стадия	Лист	Листов
Р		1

Харьковский Промстройниипроект

Инв. № подл. | Подпись и дата | Взам. инв. №

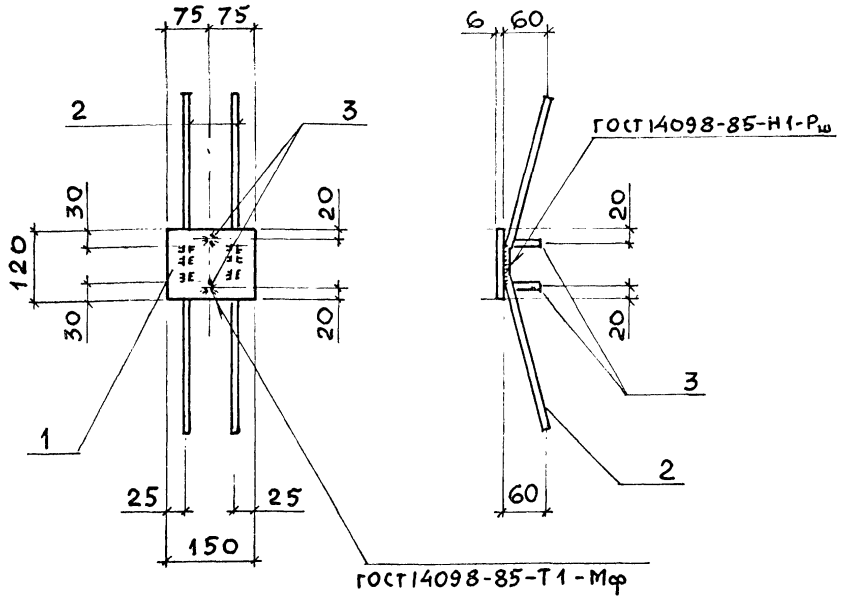

Марка	Поз	Наименование	Кол.	Масса ед., кг	Общая масса, кг
М8	1	Лист $\frac{6\times120\times150\ \text{ГОСТ}\ 19903-74}{\text{С}235\ \text{ГОСТ}\ 27772-88}$	1	0,80	1,3
	2	Ø8А III, $\ell = 540$	2	0,21	
	3	Ø8А III, $\ell = 60$	2	0,02	

Арматура класса А-III по ГОСТ 5781-82

Нач.отд.	Агранович		3.006.1-8.2-1-136
Н.контр.	Чумакова		
Гл.спец.	Коротецкий		
Зав.гр.	Чумакова		Изделие закладное М8
Провер.	Чумакова		
Разраб.	Фомичев		

Стадия	Лист	Листов
Р		1

Харьковский Промстройниипроект

Инв. № подл. | Подпись и дата | Взам. инв. №

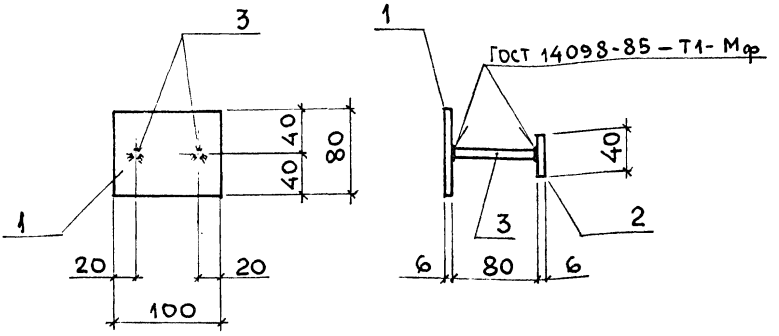

Марка	Поз.	Наименование	Кол.	Масса ед., кг	Общая масса, кг
М9	1	Лист $\frac{6\times80\times100\ \text{ГОСТ}\ 19903-74}{\text{С235}\ \ \text{ГОСТ}\ 27772-88}$	1	0,40	0,6
	2	Лист $\frac{6\times40\times40\ \text{ГОСТ}\ 19903-74}{\text{С235}\ \ \text{ГОСТ}\ 27772-88}$	2	0,08	
	3	Ø8 A III, $\ell = 80$	2	0,03	

Арматура класса А-III по ГОСТ 5781-82

Нач. отд.	Агранович		
Н. контр.	Чумакова		
Гл. спец.	Коротецкий		
Зав. гр.	Чумакова		
Провер.	Чумакова		
Разраб.	Фомичев		

3.006.1-8.2-1-137

Изделие закладное М9

Стадия	Лист	Листов
Р		1

Харьковский Промстройниипроект

Инв. № подл. | Подпись и дата | Взам. инв. №

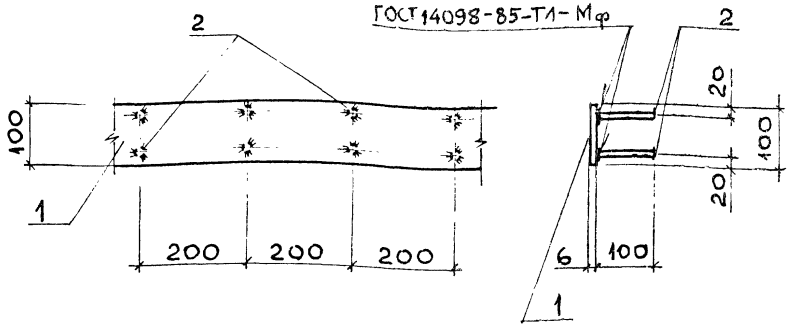

Марка	Поз.	Наименование	Кол.	Масса ед., кг	Общая масса, кг
М10	1	Лист $\frac{6\times100\times1000\ \text{ГОСТ}\ 19903-74}{\text{С235 ГОСТ}\ 27772-88}$	1	4,71	5,1
	2	⌀8 А$\overline{\text{III}}$, $\ell = 100$	10	0,04	

Арматура класса А-$\overline{\text{III}}$ по ГОСТ 5781-82

Нач. отд	Аграновіч		
Н. контр	Чумакова		
Гл. спец.	Коротецкий		
Зав. гр.	Чумакова		
Провер.	Чумакова		
Разраб	Фомичев		

3.006.1-8.2-1-138

Изделие закладное М10

Стадия	Лист	Листов
Р		1

Харьковский Промстройниипроект

Инв. № подл. | Подпись и дата | Взам. инв. №

М12

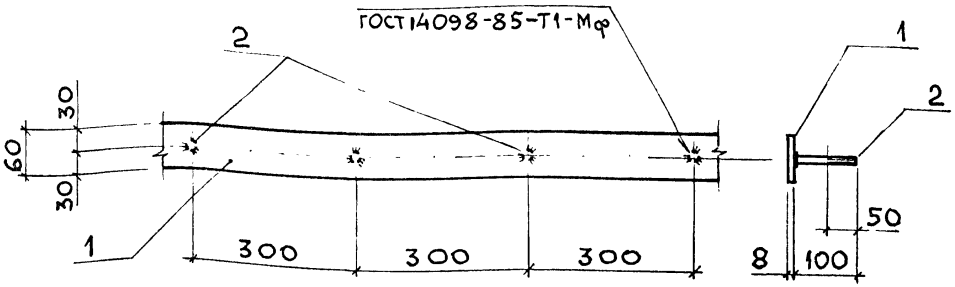

М11

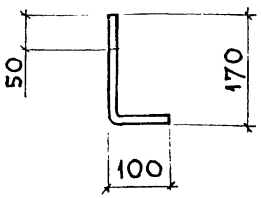

Марка	Поз.	Наименование	Кол.	Масса ед., кг	Общая масса, кг
М12	1	Лист $\frac{8\times60\times1000\ \text{ГОСТ}\ 19903-74}{\text{С235 ГОСТ}\ 27772-88}$	1	3,77	4,1
	2	Ø12 АI, $\ell = 100$	4	0,09	
М11		Ø12 АI, $\ell = 270$	1	0,24	0,2
		С гайкой и шайбой			

Арматура класса А-I по ГОСТ 5781-82

Нач.отд	Агранович		3.006.1-8.2-1-139	
Н.контр.	Чумакова			
Гл.спец.	Коротецкий			
Зав.гр.	Чумакова		Изделие закладное М11; М12	Стадия: Р; Лист: ; Листов: 1
Провер.	Чумакова			Харьковский Промстройниипроект
Разраб	Фомичев			

Инв.№ подл. | Подпись и дата | Взам.инв.№

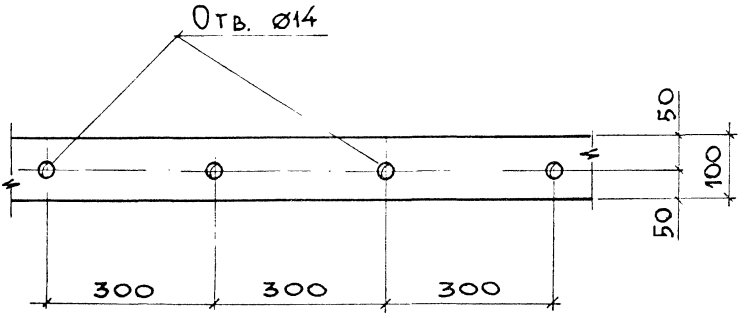

Марка	Поз.	Наименование	Кол.	Масса ед., кг	Общая масса, кг
М13		Лист $\frac{8\times100\times1000\ \text{ГОСТ}\ 19903\text{-}74}{\text{С235 ГОСТ 27772-88}}$	1	6,3	6,3

Нач.отд	Агранович		
Н.контр	Чумакова		
Гл.спец.	Коротецкий		
Зав. гр.	Чумакова		
Провер.	Чумакова		
Разраб.	Фомичев		

3.006.1-8.2-1-140

Изделие закладное М13

Стадия	Лист	Листов
Р		1

Харьковский Промстройниипроект

Инв. № подл. | Подпись и дата | Взам. инв. №

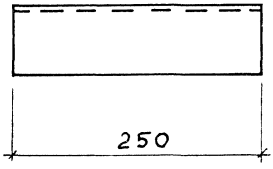

Марка	Поз.	Наименование	Кол.	Масса ед., кг	Общая масса, кг
МС1		Швеллер 12 ГОСТ 8240-89 / С235 ГОСТ 27772-88 ℓ=250	1	2,60	2,6
МС2		Швеллер 14 ГОСТ 8240-89 / С235 ГОСТ 27772-88 ℓ=250	1	3,08	3,1
МС3		Швеллер 16 ГОСТ 8240-89 / С235 ГОСТ 27772-88 ℓ=250	1	3,55	3,6

Инв.№ подл. | Подпись и дата | Взам.инв.№

Нач.отд.	Агранович		3.006.1-8.2-1-141
Н.контр.	Чумакова		
Гл.спец.	Коротецкий		
Провер.	Чумакова		Изделие соединительное МС1; МС2; МС3
Разраб.	Фомичев		

Стадия	Лист	Листов
Р		1

Харьковский Промстройниипроект

gost.e-ecolog.ru