типовые строительные конструкции, изделия и узлы

СЕРИЯ 3.006.1–8

КАНАЛЫ И ТОННЕЛИ СБОРНЫЕ ЖЕЛЕЗОБЕТОННЫЕ ИЗ ЛОТКОВЫХ ЭЛЕМЕНТОВ

ВЫПУСК 0–2

УЗЛЫ ТРАСС. МАТЕРИАЛЫ ДЛЯ ПРОЕКТИРОВАНИЯ

gost.e-ecolog.ru

типовые строительные конструкции, изделия и узлы

СЕРИЯ 3.006.1–8

КАНАЛЫ И ТОННЕЛИ СБОРНЫЕ ЖЕЛЕЗОБЕТОННЫЕ ИЗ ЛОТКОВЫХ ЭЛЕМЕНТОВ

ВЫПУСК 0–2

УЗЛЫ ТРАСС. МАТЕРИАЛЫ ДЛЯ ПРОЕКТИРОВАНИЯ

РАЗРАБОТАНЫ ИНСТИТУТАМИ:

ЦНИИПРОМЗДАНИЙ

Заместитель директора института — В.В.Гранов

Руководитель отдела — А.М.Туголуков

Руководитель темы — В.Т.Ильин

ХАРЬКОВСКИЙ ПРОМСТРОЙНИИПРОЕКТ

Главный инженер института — Н.Ф.Довгий

Главный инженер проекта — А.М.Монин

УТВЕРЖДЕНЫ:

Управлением проектирования и инженерных изысканий Минстроя России, письмо от 20.11.92 № 9-1/361; введены в действие АП ЦНИИПромзданий с 01.04.93, приказ от 11.12.92 № 94

Обозначение документа	Наименование	Стр.
3.006.1-8.0-2- ПЗ	Пояснительная записка	5
- НИ	Номенклатура сборных железобетонных лотков, плит перекрытия, плит днища, балок для узлов трасс.	6
-1	Пример решения угла поворота канала „КЛ" шириной В = 280 мм	8
-2	Пример решения угла поворота канала „КЛ" шириной В = 430 мм	9
-3	Пример решения угла поворота канала „КЛ" шириной В = 580 мм	10
-4	Пример решения угла поворота канала „КЛ" шириной В = 880 мм	11
-5	Пример решения угла поворота канала „КЛ" шириной В = 1180 мм	12
-6	Пример решения угла поворота канала „КЛ" шириной В = 1480 мм	13
-7	Пример решения угла поворота канала „КЛ" шириной В = 1780 мм	14
-8	Пример решения угла поворота канала „КЛ" шириной В = 2080 мм	15
-9	Пример решения угла поворота канала „КЛ" шириной В = 2380 мм	16
-10	Пример решения угла поворота канала „КЛ" шириной В = 2980 мм	17
-11	Пример решения угла поворота канала „КТ" размером 72×72	18
-12	Пример решения угла поворота канала „КТ" размером 100×68; 98×98	19
-13	Пример решения угла поворота канала „КТ" размером 96×128	20
-14	Пример решения угла поворота канала „КТ" размером 128×68; 126×98; 124×126; 124×154	21
3.006.1-8.0-2- 15	Пример решения угла поворота канала „КТ" размером 154×94; 152×154	22
- 16	Пример решения угла поворота канала „КТ" размером 182×150	23
- 17	Пример решения угла поворота тоннеля „ТЛ" размером 148×210	24
- 18	Пример решения угла поворота тоннеля „ТЛ" размером 178×210	25
- 19	Пример решения угла поворота тоннеля „ТЛ" размером 208×206	26
- 20	Пример решения угла поворота тоннеля „ТЛ" размером 264×202; 258×232; 258×262	27
- 21	Пример решения угла поворота канала 2„КЛ"; 2„КТ" и тоннеля 2„ТЛ"	28
- 22	Пример решения компенсаторной ниши канала „КЛ" шириной В = 580 мм	29
- 23	Пример решения компенсаторной ниши канала „КЛ" шириной В = 880 мм	30
- 24	Пример решения компенсаторной ниши канала „КЛ" шириной В = 1180 мм	31
- 25	Пример решения компенсаторной ниши канала „КЛ" шириной В = 1480 мм	32
- 26	Пример решения компенсаторной ниши канала „КЛ" шириной В = 1780 мм	33

Нач. отд.	Агранович	
Н. контр.	Коротецкий	
Гл. спец.	Коротецкий	
Зав. гр.	Кудричевская	
Вед. инж.	Кудричевская	
Провер.	Кудричевская	
Разраб.	Гамановская	

3.006.1-8.0-2

Содержание

Стадия	Лист	Листов
Р	1	3

Харьковский ПРОМСТРОЙНИИПРОЕКТ

Инв. № подл. | Подпись и дата | Взам. инв. №

Ц 00016 3

Формат 3

Обозначение документа	Наименование	Стр.
3.006.1-8.0-2-27	Пример решения компенсаторной ниши	
	канала „КЛ" шириной В = 2080 мм	34
-28	Пример решения компенсаторной ниши	
	канала „КЛ" шириной В = 2380 мм	35
-29	Пример решения компенсаторной ниши	
	канала „КЛ" шириной В = 2980 мм	36
-30	Пример решения компенсаторной	
	ниши тоннеля „ТЛ"	37
	шириной В = 3580 мм	37
-31	Пример решения компенсаторной	
	ниши канала 2„КТ" и 2„ТЛ"	38
-32	Пример решения угла поворота кабель	
	ного канала „КЛ" шириной В = 280 мм	39
-33	Пример решения угла поворота кабель-	
	ного канала „КЛ" шириной В = 430 мм	40
-34	Пример решения угла поворота кабель-	
	ного канала „КЛ" шириной В = 580 мм	41
-35	Пример решения угла поворота кабель-	
	ного канала „КЛ" шириной В = 880 мм	42
-36	Пример решения угла поворота кабель-	
	ного канала „КЛ" шириной В = 1180 мм	43
-37	Пример решения угла поворота кабельного	
	тоннеля „ТЛ" размером 148×210	44
-38	Пример решения узла сопряжения кабельного	
	канала „КЛ" шириной В = 580 мм с каналом	
	шириной В = 280 мм и В = 430 мм	45
-39	Пример решения узла сопряжения	
	кабельного канала „КЛ" шириной	
	В = 580 мм с каналом шириной	
	В = 880 мм	46
-40	Пример решения узла сопряже-	
	ния кабельных каналов „КЛ"	
	шириной В = 880 мм	47
-41	Пример решения узла сопряже-	
	ния кабельного канала „КЛ"	
	шириной В = 1180 мм с каналом	
	шириной В = 580 мм	48
-42	Пример решения узла сопряже-	
	ния кабельного канала „КЛ"	
	шириной В = 1180 мм с каналом	
	шириной В = 880 мм	49
-43	Пример решения узла сопряже-	
	ния кабельных каналов „КЛ"	
	шириной В = 1180 мм	50
-44	Пример решения ответвления	
	кабельного канала „КЛ"	
	шириной В = 880 мм	51
-45	Пример решения ответвления	
	кабельного канала „КЛ"	
	шириной В = 1180 мм	52
-46	Пример решения ответвления	
	кабельного канала „КЛ"	
	шириной В = 1480 мм	53
-47	Пример решения узла пере-	
	сечения кабельного канала	
	шириной В = 880 мм с каналом	
	шириной В = 480 мм и	
	В = 580 мм	54

Инв. № подл. | Подпись и дата | Взам. инв. №

Обозначение документа	Наименование	Стр.
3.006.1-8.0-2-48	Пример решения узла пере-	
	сечения кабельного	
	канала шириной В = 880 мм	
	с каналом шириной	
	В = 1180 мм	55
-49	Пример решения узла	
	пересечения кабельного	
	канала шириной В = 880 мм	
	с каналом шириной	
	В = 1480 мм	56
-50	Пример решения узла	
	пересечения кабельных	
	каналов шириной	
	В = 1180 мм	57
-51	Пример решения узла	
	пересечения кабельного	
	канала шириной В = 1180 мм	
	с каналом шириной	
	В = 1480 мм	58
-52	Пример решения узла	
	пересечения кабельных	
	каналов шириной	
	В = 1480 мм	59
-53	Пример решения узла	
	кабельного канала для	
	устройства перехода	
	кабеля из канала в тран-	
	шею /вариант 1/	60
-54	Пример решения узла кабель-	
	ного канала для устройства	
	перехода кабеля из канала	
	в траншею /вариант 2/	61

Обозначение документа	Наименование	Стр.
3.006.1-8.0-2-55	Пример решения узла кабель-	
	ного канала для устройст-	
	ва перехода кабеля из	
	канала в траншею	
	/вариант 3/	62
-56	Пример решения угла поворо-	
	та канала или тоннеля	
	под углом больше 90°	63
-57	Пример решения уширения	
	канала в месте угла	
	поворота	64
-58	Пример решения устройст-	
	ва монтажного проема и	
	выхода из тоннеля	65
-59	Пример решения участка	
	канала в месте устройства	
	неподвижной опоры	66
-60	Пример решения примыкания	
	подземного канала к камере	
	для просадочных грунтов	67
-61	Примеры решения перекрытия	
	камер /тип 1... тип 22/	68
-62	Пример решения приямка	
	для отвода воды из внутрицехо-	
	вого канала и тоннеля	74

Взам. инв. № | Подпись и дата | Инв. № подл.

1. Общая часть.

1.1. Настоящий выпуск содержит материалы для проектирования узлов трасс каналов и тоннелей, включающих углы поворотов, ответвления, компенсаторные ниши, узлы кабельных каналов, примыкания каналов к камерам, перекрытия камер, монтажных проемов, выходов из тоннелей и др.

Рабочие чертежи железобетонных изделий для узлов трасс на эквивалентную расчетную вертикальную нагрузку 6 тс/кв.м приведены в вып.1-2, рабочие чертежи арматурных и закладных изделий - в вып. 2-2 настоящей серии.

Рабочие чертежи железобетонных изделий для узлов трасс на другие нагрузки выполняются в конкретном проекте с использованием опалубочных размеров изделий, приведенных в вып.1-2.

1.2. Конструкции узлов трасс разработаны, как правило, для обычных грунтовых условий. При особых условиях строительства и эксплуатации (высокий уровень грунтовых вод, просадочные грунты, сейсмичность 9 баллов) необходимо пользоваться также указаниями, приведенными в пояснительной записке к вып.0-1.

2. Конструктивные решения.

2.1. Углы поворота трасс каналов и тоннелей запроектированы с применением угловых плоских плит без использования специальных лотковых элементов.

2.2. Стены углов поворота выполняются из кирпича марки 100 на растворе марки 50, либо монолитными железобетонными.

2.3. В тоннелях для прокладки и ремонта коммуникаций должны предусматриваться монтажные проемы. Верхние лотки на участке монтажного проема требуемой длины выполняются съемными.

2.4. В настоящем выпуске дан пример устройства выхода из тоннеля через люк в перекрытии тоннеля по вертикальной лестнице.

В местах выходов из тоннелей предусмотрена установка верхних лотков с круглыми отверстиями диаметром 700 мм; их рабочие чертежи приведены в вып.1-2 настоящей серии. Шахты колодцев приняты из сборных железобетонных колец по серии 3.900.1-14, чугунные люки - по ГОСТ 3634-89

Выход из тоннеля по наклонным лестничным маршам может быть решен по примерам, имеющимся в сериях 3.006.1-5 "Тоннели из монолитного железобетона" и 3.006.1-6 "Конструкции железобетонных сборно-монолитных тоннелей".

2.5. Перекрытия камер запроектированы с применением сборных железобетонных балок и плит. Балки и плиты с отверстиями разработаны в вып.1-2, глухие плиты применяются по вып.3-1 настоящей серии. Стены и днища камер разрабатываются в конкретном проекте.

2.6. Участки стен и днища каналов и тоннелей в местах расположения неподвижных опор для трубопроводов выполняются в монолитном железобетоне в соответствии с примером решения, приведенным в настоящем выпуске.

2.7. При проектировании узлов кабельных каналов в конкретном проекте следует привести расположение закладных изделий для крепления кронштейнов для кабелей.

2.8. При проектировании и возведении узлов трасс следует руководствоваться также поснительной запиской к вып.0-1 настоящей серии.

2.9. В рабочих чертежах узлов трасс следует указать, что обратную засыпку грунта на участках расположения кирпичных стен следует производить в соответствии с указаниями п.5.9 пояснительной записки к вып.0-1 настоящей серии и после замоноличивания плит перекрытия цементным раствором.

Инв.№ подл.	Подпись и дата	Взам. инв.№	Нач.отд.	Агранович		3.006.1-8.0-2-ПЗ	
			Н.контр.	Коротецкий			
			Гл.спец.	Коротецкий			
			Зав.гр.	Купричевская		Пояснительная записка	Стадия: Р; Лист; Листов: 1
			Вед.инж.	Купричевская			
			Провер.	Купричевская			
			Разраб.	Минаева			Харьковский Промстройниипроект

Ц00016 6

Формат А3

Наименование	Эскиз	Обозначение	Марка элемента	Размеры, мм h	Размеры, мм L	Размеры, мм Bo	Класс бетона	Расход материалов: бетон, м³	Расход материалов: сталь, кг	Масса, т
Плиты перекрытия	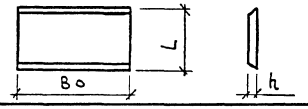	3.006.1-8.1-2-1	ПТУ75.45.6-6	60	740	430	В15	0,02	0,9	0,05
			ПТУ100.60.8-6	80	980	580		0,05	1,7	0,07
	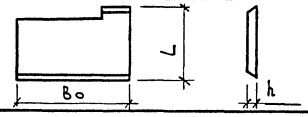	3.006.1-8.1-2-2	ПТУ180.90.10-6	100	1780	880	В15	0,16	8,3	0,40
			ПТУ210.120.12-6	120	2060	1180	В20	0,29	15,9	0,73
		3.006.1-8.1-2-3	ПТУ230.150.12-6		2340	1480		0,42	27,9	1,04
	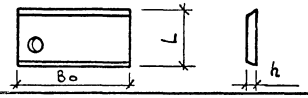	3.006.1-8.1-2-4	ПТО150.150.12-6		1480		В15	0,22	40,7	0,52
		3.006.1-8.1-2-5	ПТО150.180.14-6	140		1780	В20	0,32	51,0	0,80
			ПТО150.240.14-6			2380		0,44	111,7	1,10
	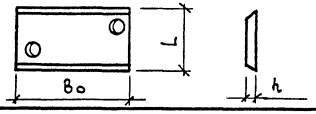	3.006.1-8.1-2-6	ПТО200.240.14-6		2000			0,56	116,3	1,40
Балки перекрытий	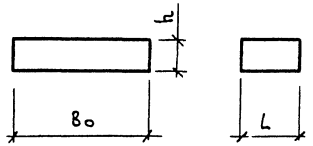	3.006.1-8.1-2-7	Б1	120	380	1480	В20	0,07	9,3	0,17
			Б2	200		2200		0,17	17,8	0,42
			Б3			2460		0,19	45,7	0,47
			Б4			2750		0,21	50,5	0,52
			Б5	300		2840	В25	0,32	51,9	0,81
			Б6			3370	В20	0,38	102,0	0,96
			Б7			3580		0,41	108,0	1,02
		3.006.1-8.1-2-8	Б8	250	500	1500	В15	0,19	7,7	0,47
			Б9			2280		0,29	19,5	0,71
			Б10			2540		0,32	33,1	0,79
			Б11	400		4080	В25	0,82	157,9	2,04
			Б12			4270	В20	0,85	99,8	2,14
			Б13			4340		0,87	166,7	2,17

Нач.отд.	Агранович	
Н.контр.	Коротецкий	
Гл.спец.	Коротецкий	
Зав.гр.	Кудричевская	
Вед.инж.	Кудричевская	
Разраб.	Минаева	
Провер.	Кудричевская	

3.006.1-8.0-2-НИ

Номенклатура сборных железобетонных лотков, плит перекрытия, плит днища, балок для узлов трасс.

Стадия	Лист	Листов
Р	1	2

ХАРЬКОВСКИЙ ПРОМСТРОЙНИИПРОЕКТ

Взам. инв.№ | Подп. и дата | Инв.№ подл.

Ц 00016 7

Формат А3

Наименование	Эскиз	Обозначение	Марка элемента	Размеры, мм h	Размеры, мм L	Размеры, мм B_o	Класс бетона	Расход материалов: бетон, м³	Расход материалов: сталь, кг	Масса, т
Плиты днища	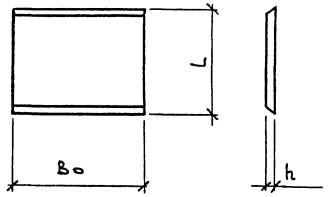	3.006.1-8.1-2-9	ПДУ60.60.8-6	80	650	580	В15	0,03	1,1	0,07
			ПДУ80.90.10-6		800	880		0,07	4,6	0,18
		3.006.1-8.1-2-10	ПДУ110.120.12-6	120	1100	1180		0,16	12,9	0,39
			ПДУ140.150.12-6		1350	1480		0,24	28,0	0,60
			ПДУ150.150.12-6		1480			0,26	34,2	0,66
		3.006.1-8.1-2-11	ПДУ170.180.14-6	140	1650	1780	В20	0,41	70,8	1,03
			ПДУ190.210.14-6		1870	2080	В15	0,55	92,8	1,35
			ПДУ220.210.14-6		2170		В20	0,63	130,9	1,58
		3.006.1-8.1-2-12	ПДУ230.240.20-6	200	2300	2380		1,10	101,6	2,73
			ПДУ230.240.20-6а						112,8	
		3.006.1-8.1-2-13	ПДУ250.240.20-6		2500		В15	1,20	134,9	2,98
			ПДУ250.240.20-6а						147,5	
		3.006.1-8.1-2-14	ПДУ300.300.20-6		2990	2980		1,80	289,1	4,46
			ПДУ300.300.20-6а						304,5	
Лотки с отверстиями	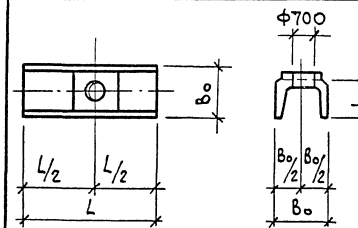	3.006.1-8.1-2-15	ЛКО300.180.120-6	1180	2990	1780	В15	1,54	106,4	3,84
			ЛКО300.210.120-6			2080		1,68	111,0	4,20
		3.006.1-8.1-2-16	ЛКО300.240.120-6			2380		1,94	140,1	4,85
		3.006.1-8.1-2-17	ЛКО300.300.150-6			2980	В25	2,95	243,8	7,38
		3.006.1-8.1-2-18	ЛКО300.300.120-6	1480			В20	2,58	243,8	6,48
		3.006.1-8.1-2-19	ЛКО300.360.120-6			3580	В15	3,13	181,2	7,81
			ЛКО300.360.150-6					3,49	184,3	8,73

Взам. инв. №

Подп. и дата

Инв. № подл.

Схема расположения плит перекрытия

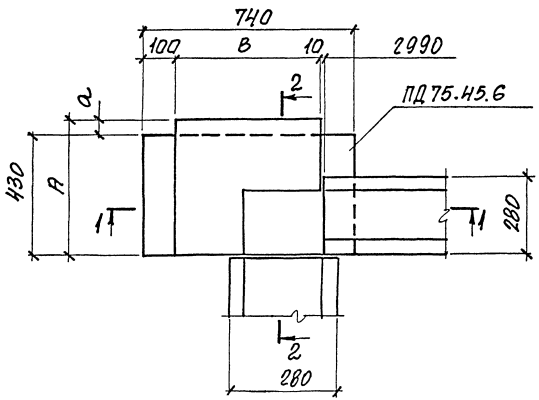

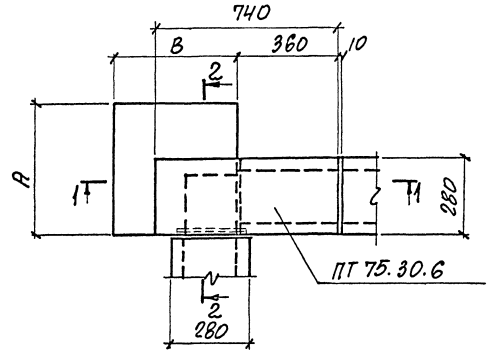

2-2

1-1

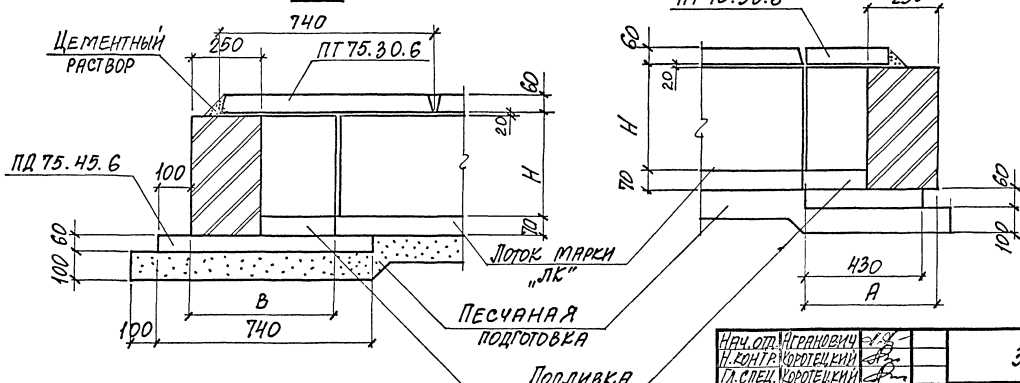

Марка канала	Размеры, мм			
	Н	А	В	а
КЛ 14х23	230	460	390	30
КЛ 12х38	380	450	370	20

Нач. отд.	Игранович		3.006.1-8.0-2-1
Н. контр.	Коротецкий		
Гл. спец.	Коротецкий		Пример решения угла поворота канала „КЛ" шириной В=280 мм
Зав. гр.	Кудричевская		Стадия: Р; Лист: ; Листов: 1
Вед. инж.	Кудричевская		Харьковский Промстройниипроект
Провер.	Кудричевская		
Разраб.	Копина		

Инв. № подл. | Подпись и дата | Взам. инв. №

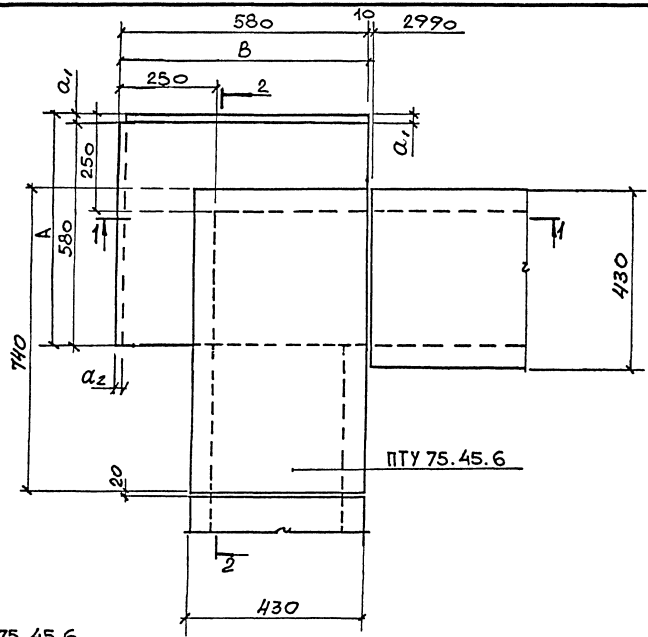

1—1

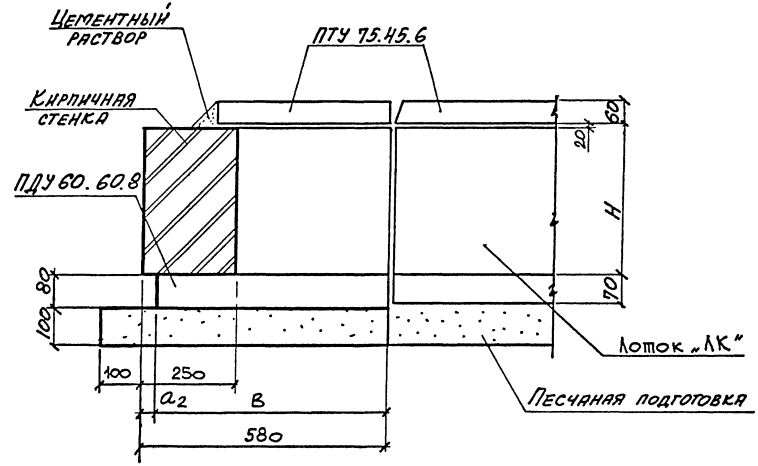

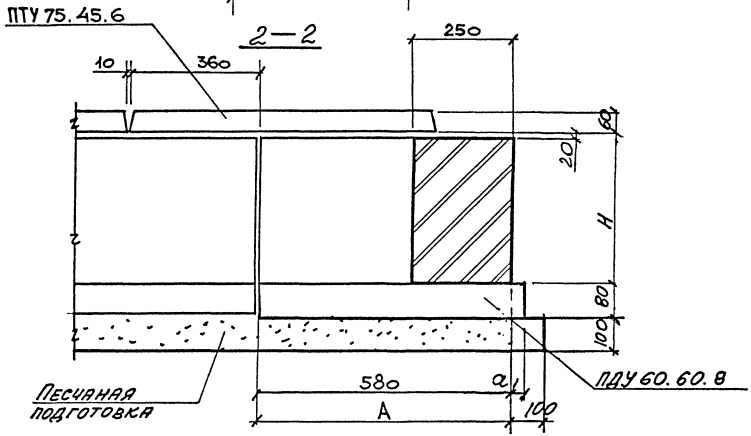

Марка канала	Размеры, мм				
	H	A	B	a_1	a_2
КЛ 29×23	230	540	610	40	30
КЛ 27×38	380	520	600	60	20
КЛ 25×53	530	500	590	80	10

Нач.отд.	Аграновин	
Н.контр.	Коротецкий	
Гл.спец.	Коротецкий	
Зав.гр.	Кудричевская	
Вед.инж.	Кудричевская	
Провер.	Кудричевская	
Разраб.	Тремль	

3.006.1-8.0-2-2

Пример решения угла поворота канала „КЛ" шириной B=430мм

Стадия	Лист	Листов
Р		1

Харьковский промстройниипроект

Инв.№ подл. | Подпись и дата | Взам.инв.№

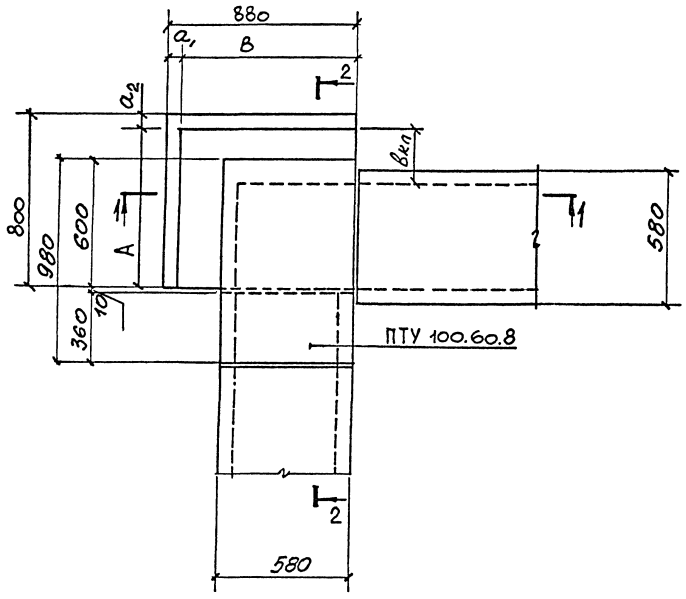

1–1

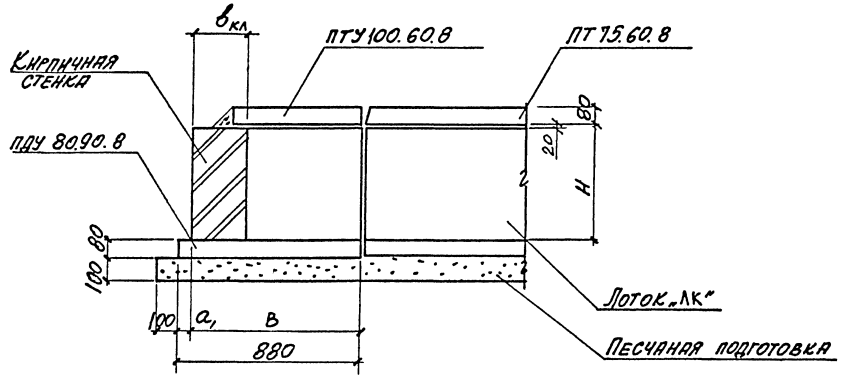

2–2

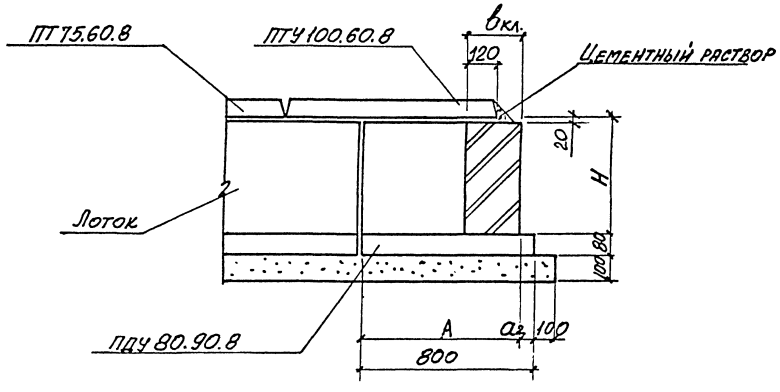

Марка канала	Размеры, мм					
	$в_{кл}$	H	A	B	a_1	a_2
КЛ 42×38	250	380	670	750	130	130
КЛ 40×53	250	530	650	740	140	150
КЛ 36×80	380	800	740	850	30	60
КЛ 44×23	250	230	690	760	120	110

Нач. отд.	Агранович		
Н. контр.	Коротецкий		
Гл. спец.	Коротецкий		
Зав. гр.	Куд. Ричевская		
Вед. инж.	Кудричевская		
Провер.	Кудричевская		
Разраб.	Тремль		

3.006.1-8.0-2-3

Пример решения угла поворота канала „КЛ" шириной В=580 мм

Стадия	Лист	Листов
Р		1

Харьковский Промстройниипроект

Взам. инв. № | Подпись и дата | Инв. № подл.

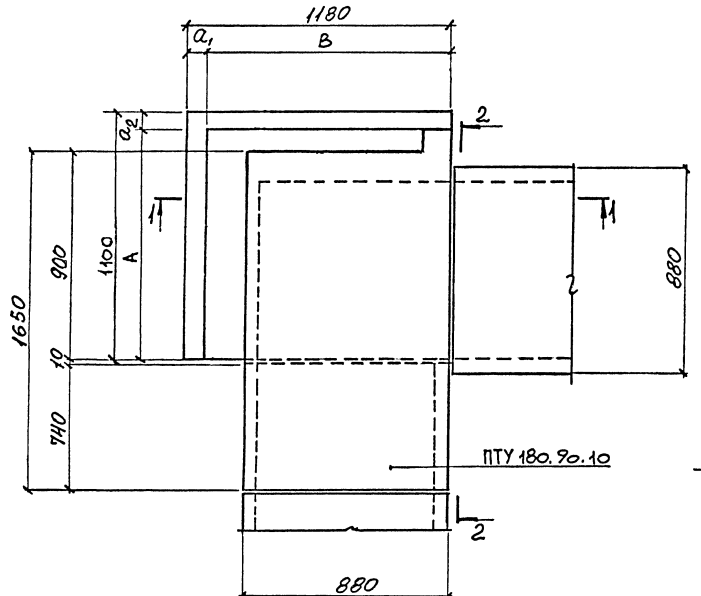

1–1

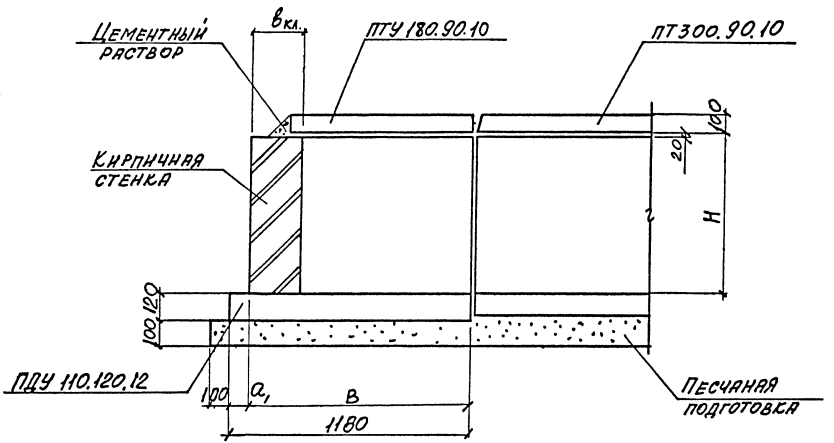

Марка канала	Размеры, мм					
	bкл.	H	A	B	a_1	a_2
КЛ 72×37	250	370	970	1050	130	130
КЛ 70×51	250	510	950	1040	140	150
КЛ 66×80	380	800	1040	1150	30	60

2–2

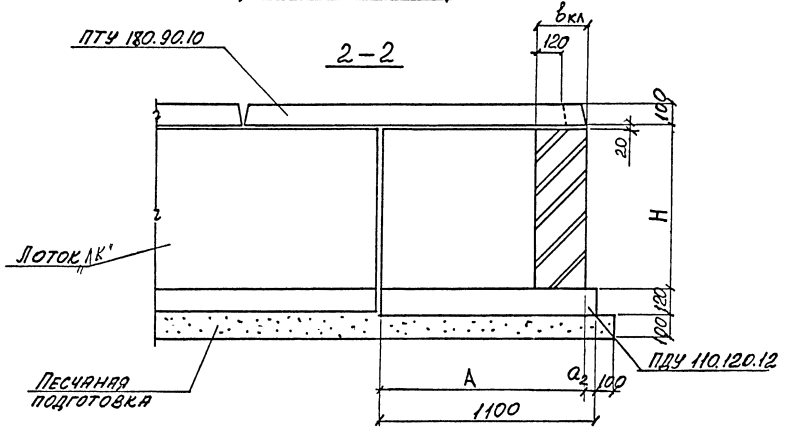

Нач.отд.	Агранович	
Н.контр.	Коротецкий	
Гл.спец.	Коротецкий	
Зав.гр.	Кудричевская	
Вед.инж.	Кудричевская	
Провер.	Кудричевская	
Разраб.	Тремль	

3.006.1-8.0-2-4

Пример решения угла поворота канала "КЛ" шириной B=880мм

Стадия	Лист	Листов
Р		1

Харьковский Промстройниипроект

Инв.№ подл. | Подпись и дата | Взам.инв.№

Формат 3

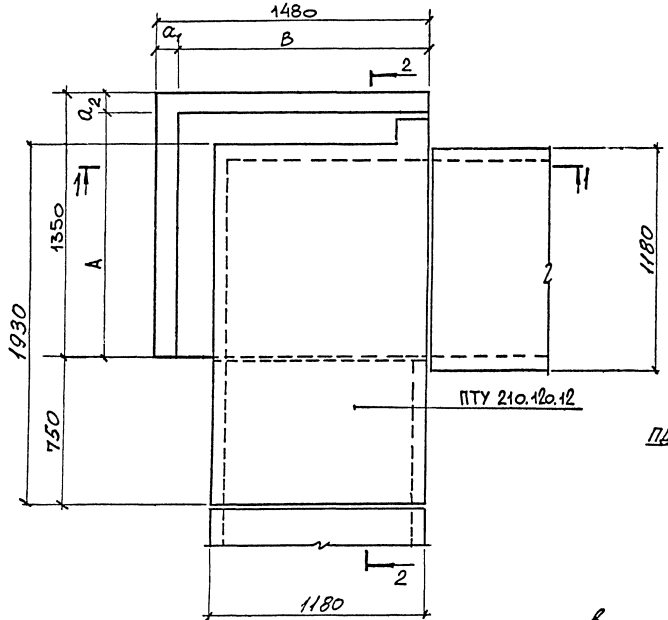

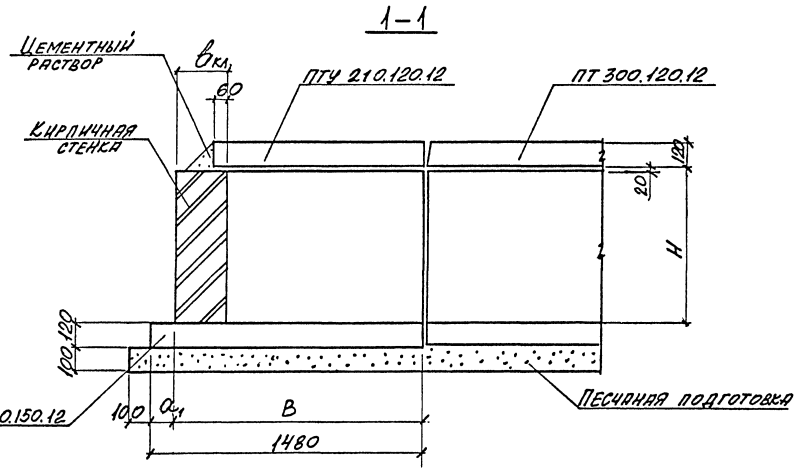

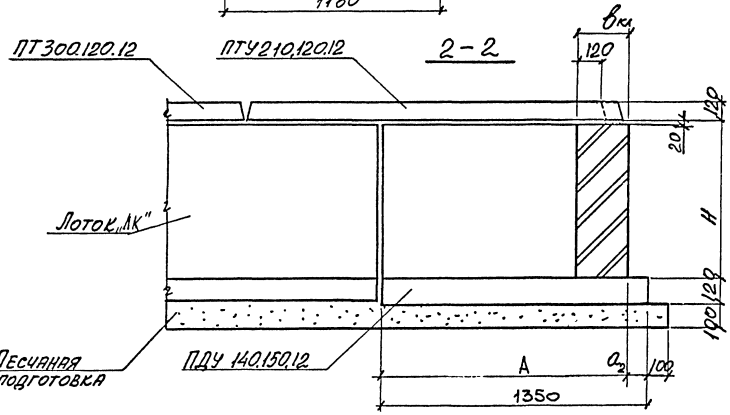

Марка канала	Размеры, мм					
	$в_{кл.}$	H	A	B	a_1	a_2
КЛ 100×35	250	350	1250	1340	140	100
КЛ 98×50	250	500	1230	1330	150	120
КЛ 96×80	380	800	1340	1450	30	10
КЛ 92×108	380	1080	1300	1430	50	50

Нач. отд	Агранович		
Н. контр.	Коротецкий		
Гл. спец.	Коротецкий		
Зав. гр.	Кудричевская		
Вед. инж.	Кудричевская		
Провер.	Кудричевская		
Разраб.	Тремль		

3.006.1-8.0-2-5

Пример решения угла поворота канала „КЛ" шириной В=1180мм

Стадия	Лист	Листов
Р		1

Харьковский промстройниипроект

Инв.№ подл. | Подпись и дата | Взам.инв.№

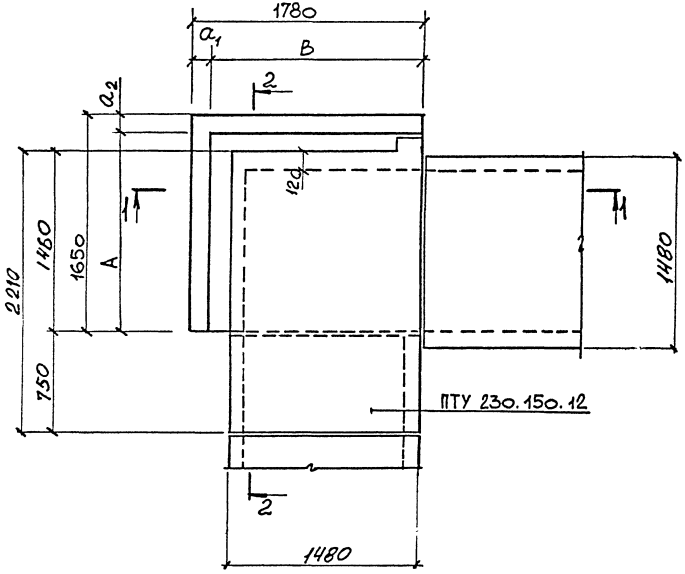

1–1

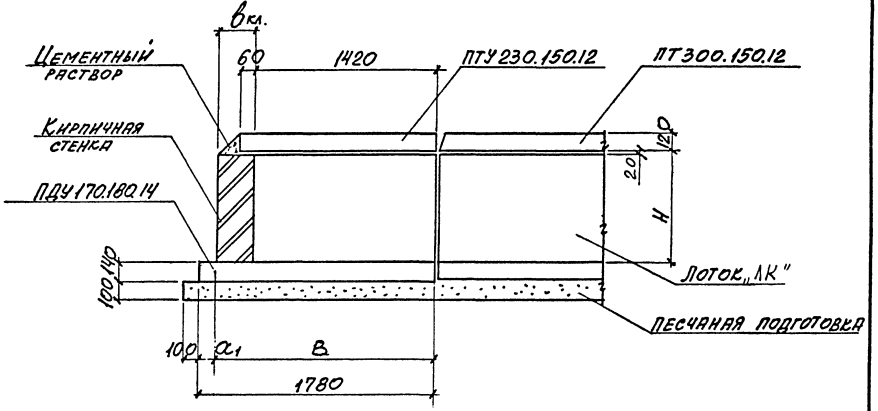

2–2

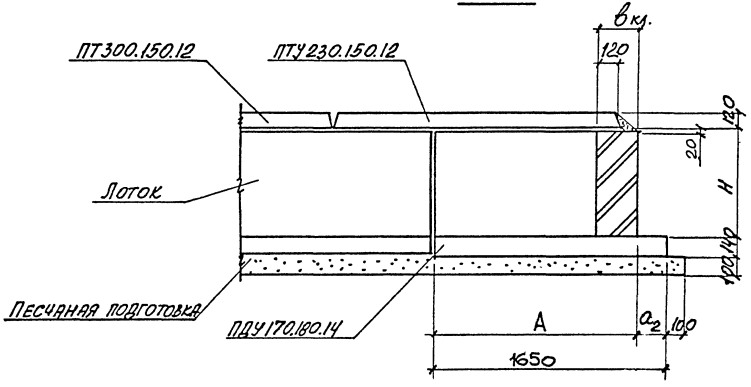

Марка канала	Размеры, мм					
	$в_{кл.}$	H	A	B	a_1	a_2
КЛ 128×35	250	350	1530	1630	150	120
КЛ 126×50	250	500	1510	1620	160	140
КЛ 124×78	380	780	1620	1740	40	30
КЛ 120×108	380	1080	1580	1720	60	70

Нач.отд.	Игранович	
Н.контр.	Коротецкий	
Гл.спец.	Коротецкий	
Зав.гр.	Кудричевская	
Вед.инж.	Кудричевская	
Провер.	Кудричевская	
Разраб.	Тремль	

3.006.1-8.0-2-6

Пример решения угла поворота канала „КЛ" шириной В=1480мм

Стадия	Лист	Листов
Р		1

Харьковский промстройниипроект

Инв.№подл. | Подпись и дата | Взам.инв.№

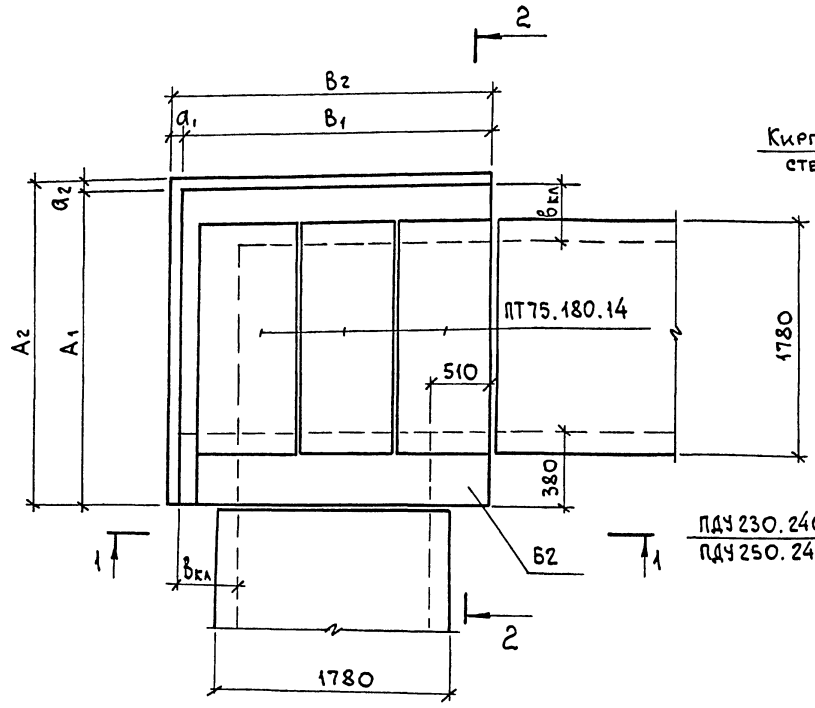

1-1

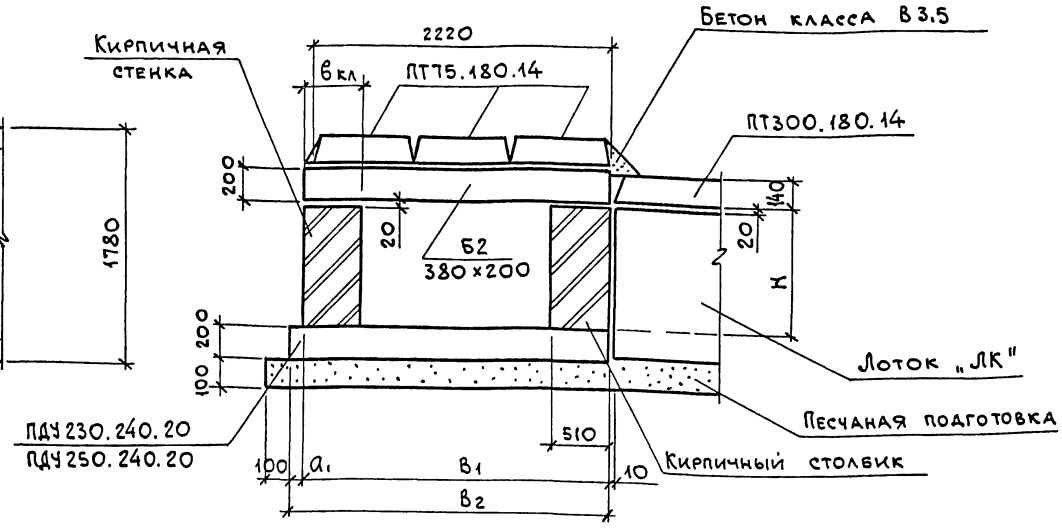

Марка канала	Размеры, мм								Марка изделия
	H	bкл	B1	B2	A1	A2	a1	a2	Плита днища
КЛ 154×48	480	250	2300	2380	2170	2300	80	130	ПДУ230.240.20
КЛ 152×78	780	380	2410	2380	2280	2300	30	20	
КЛ 148×106	1060	510	2500	2500	2370	2380	—	10	ПДУ250.240.20

2-2

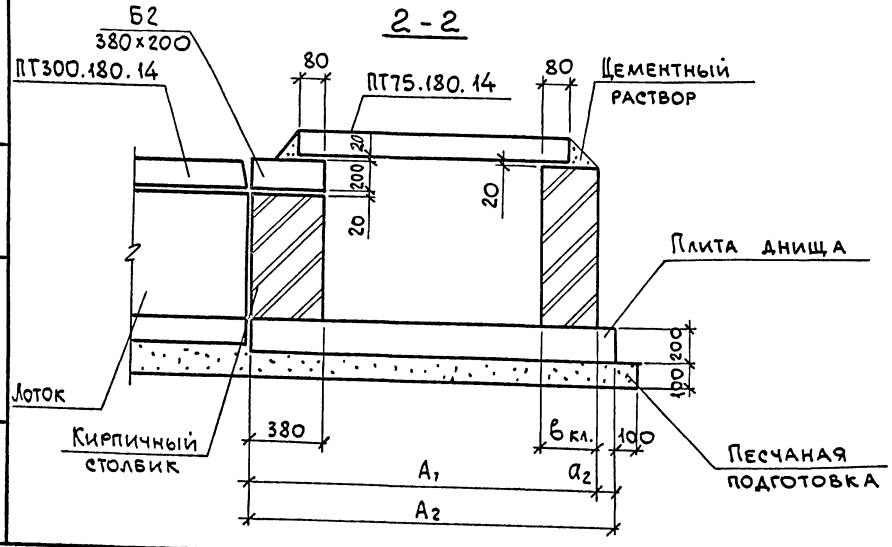

Нач.отд.	Агранович	
Н.контр.	Коротецкий	
Гл.спец.	Коротецкий	
Зав.гр.	Кудричевская	
Вед.инж.	Кудричевская	
Провер.	Кудричевская	
Разраб.	Тремль	

3.006.1-8.0-2-7

Пример решения угла поворота канала „КЛ" шириной В=1780 мм

Стадия	Лист	Листов
Р		1

ХАРЬКОВСКИЙ ПРОМСТРОЙНИИПРОЕКТ

Взам.инв.№ | Подп. и дата | Инв.№подл.

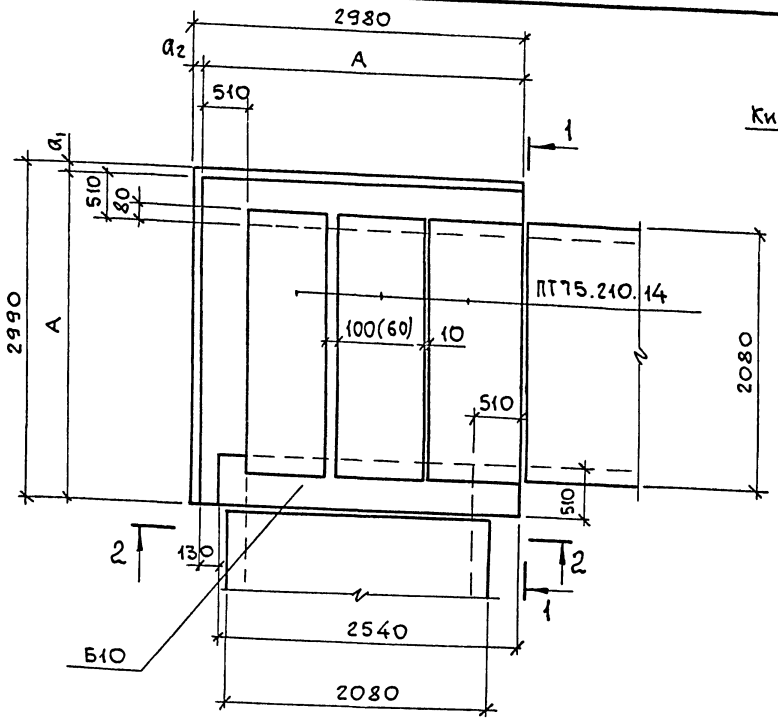

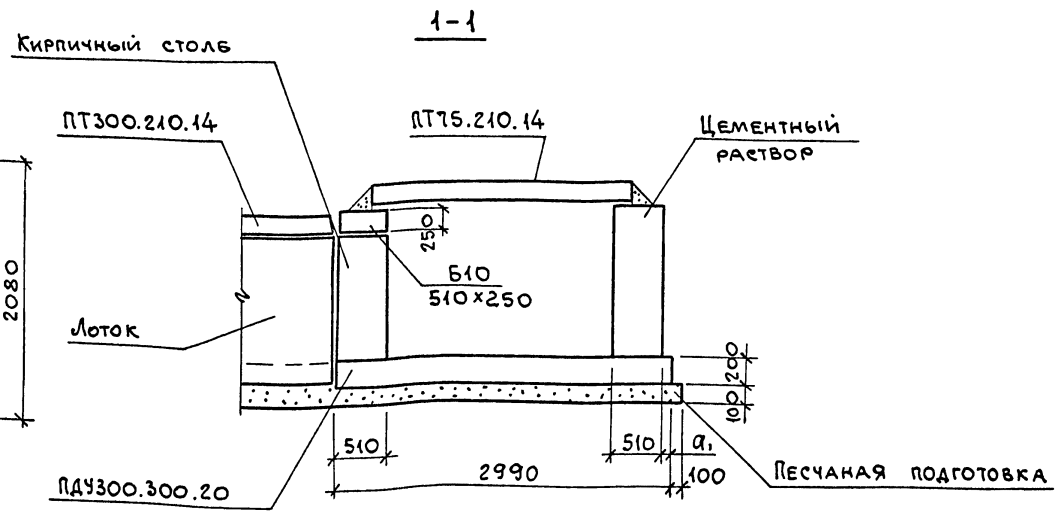

Марка канала	Размеры, мм			
	H	A	a_1	a_2
КЛ 182×76	760	2840	150	140
КЛ 178×106	1060	2800	190	180

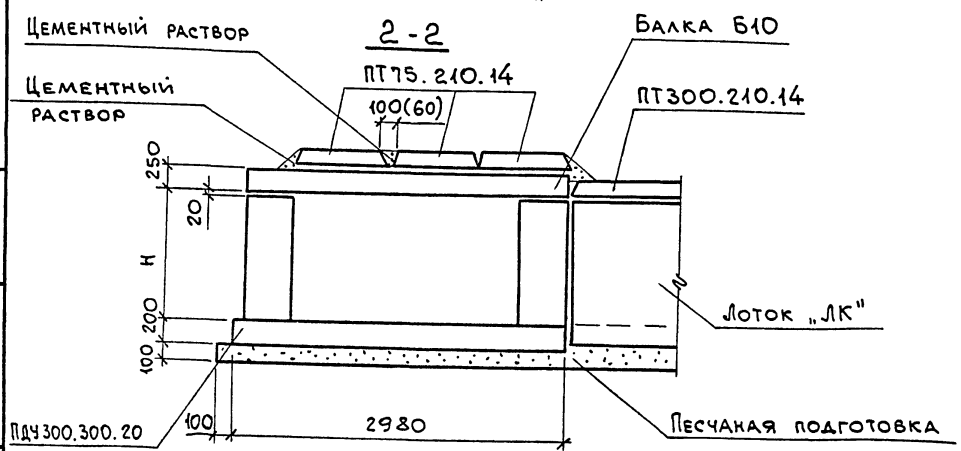

Нач.отд.	Агранович	
Н.контр.	Коротецкий	
Гл.спец.	Коротецкий	
Зав.гр.	Кудричевская	
Вед.инж.	Кудричевская	
Провер.	Кудричевская	
Разраб.	Тремль	

3.006.1-8.0-2-8

Пример решения угла поворота канала „КЛ" шириной В=2080мм

Стадия	Лист	Листов
Р		1

ХАРЬКОВСКИЙ ПРОМСТРОЙНИИПРОЕКТ

Инв.№ подл. | Подп. и дата | Взам.инв.№

Формат А3

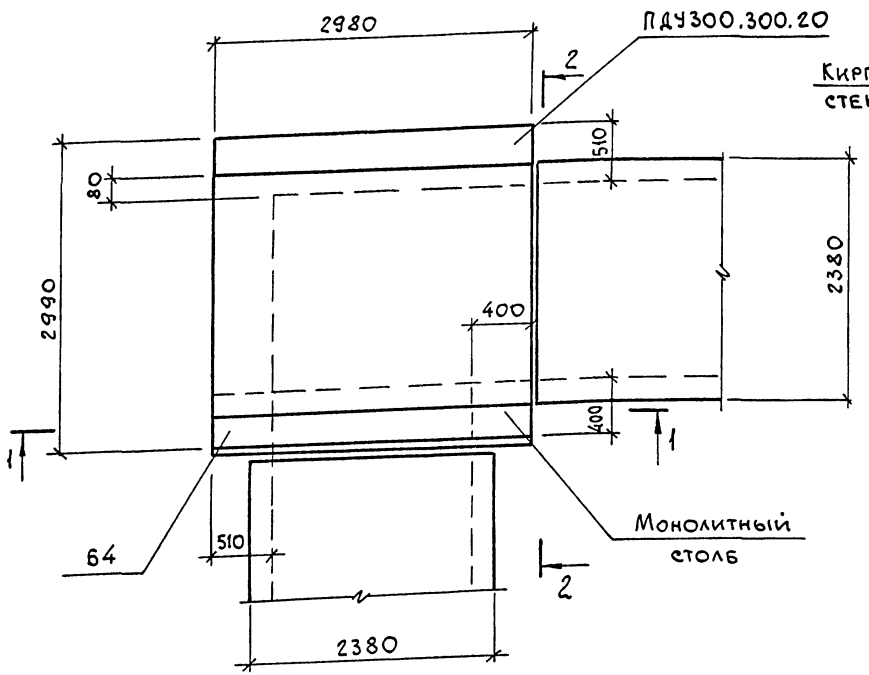

1-1

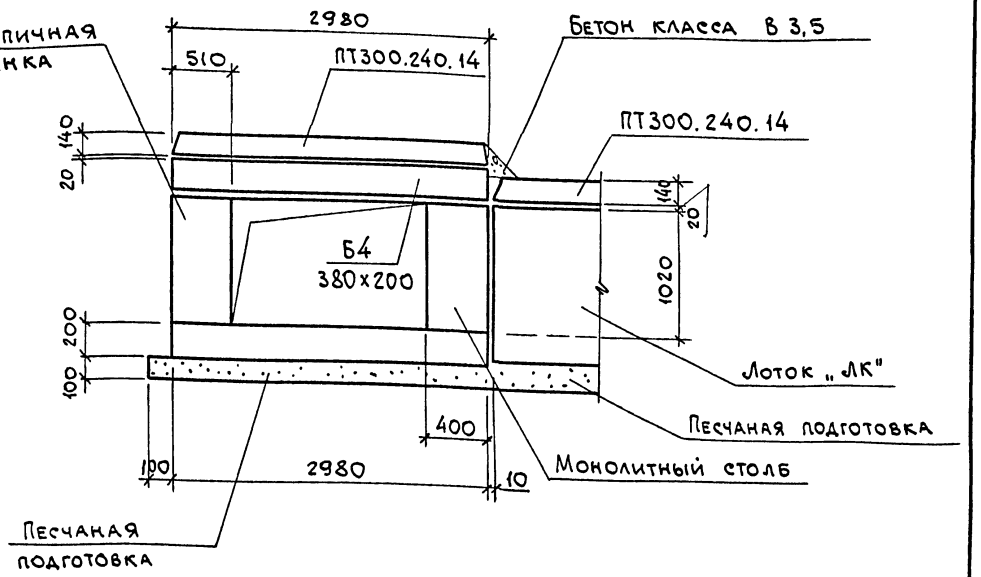

2-2

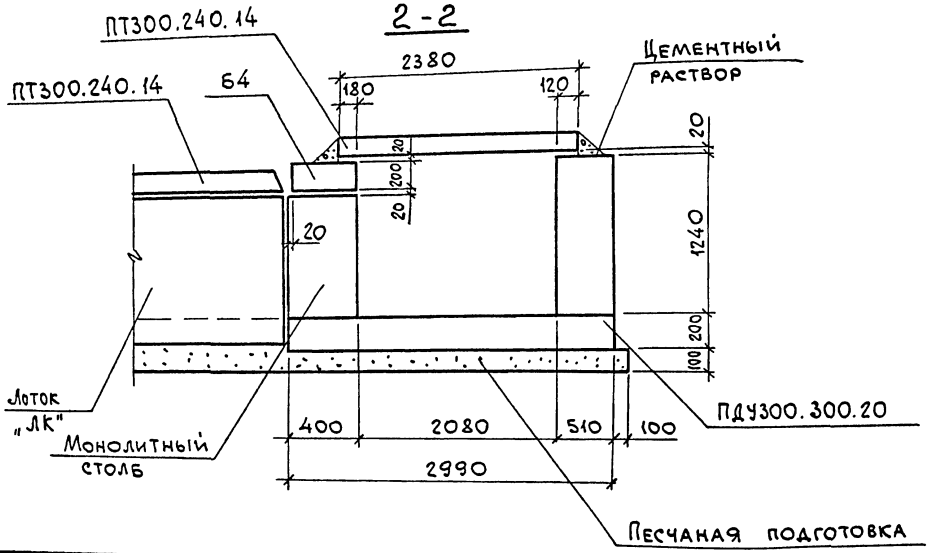

Данный пример решения угла поворота выполнен для канала „КЛ" 208 х 104.

Нач.отд	Агранович		
Н.контр.	Коротецкий		
Гл.спец.	Коротецкий		
Зав.гр.	Кудричевская		
Вед.инж.	Кудричевская		
Провер.	Кудричевская		
Разраб.	Тремль		

3.006.1-8.0-2-9

Пример решения угла поворота канала „КЛ" шириной В=2380 мм

Стадия	Лист	Листов
Р		1

ХАРЬКОВСКИЙ ПРОМСТРОЙНИИПРОЕКТ

Инв.№подл. | Подп. и дата | Взам.инв.№

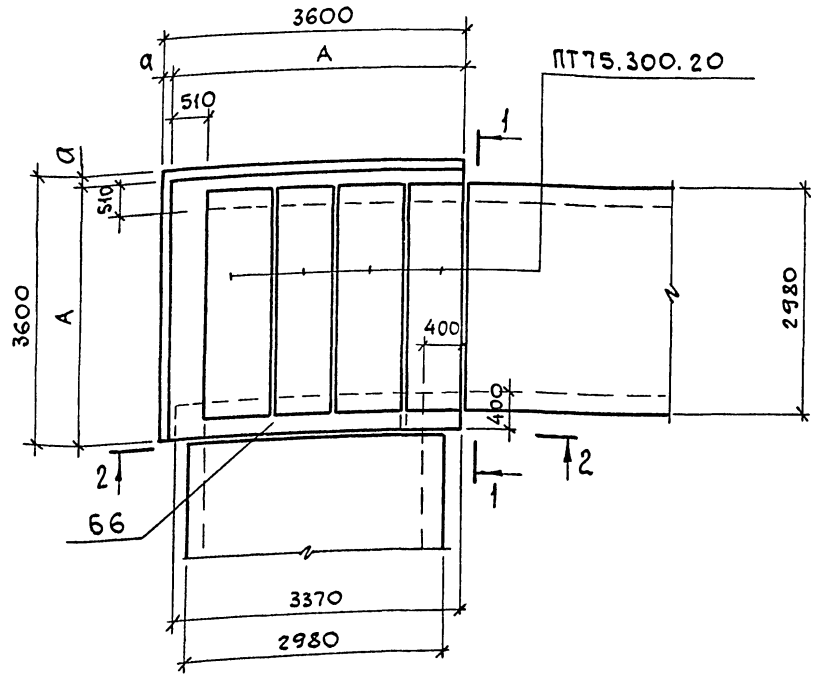

1-1

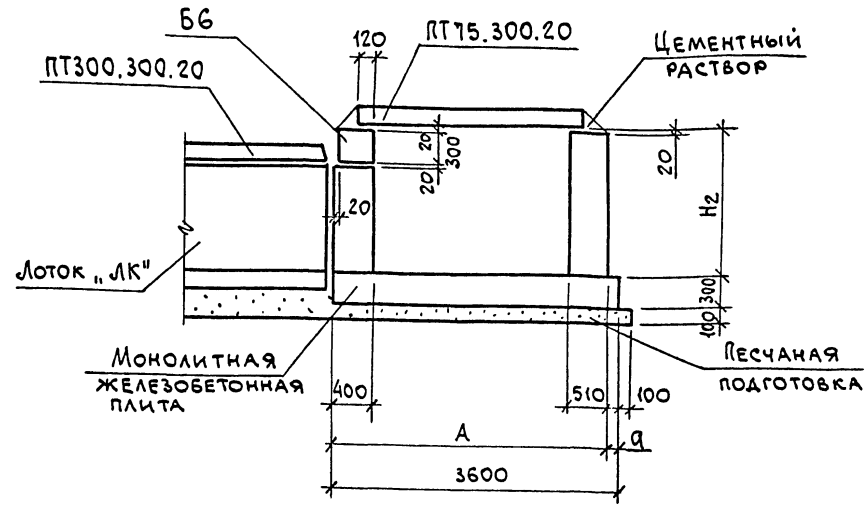

Марка канала	Размеры, мм			
	H_1	H_2	А	а
КЛ 264х102	1020	1340	3550	50
КЛ 260х132	1320	1640	3510	90

2-2

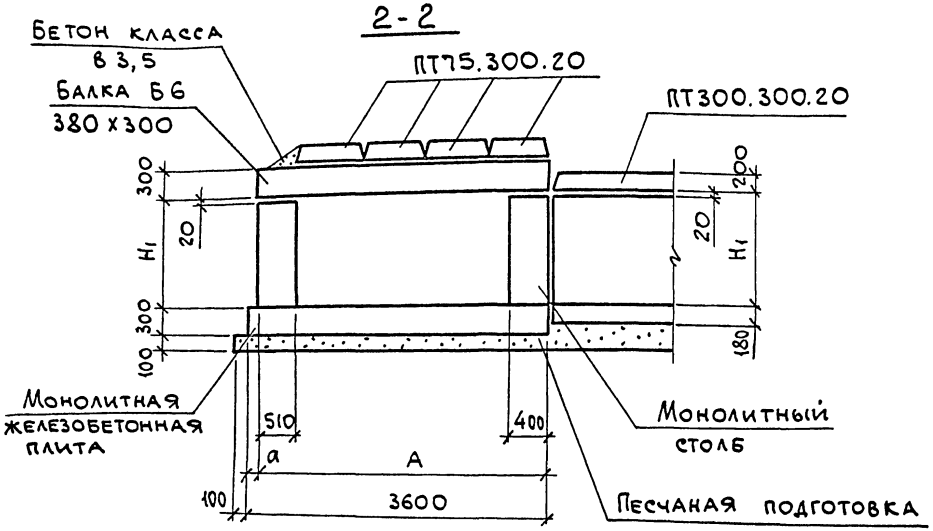

Армирование монолитной плиты днища определяется расчетом в конкретном проекте.

Нач.отд.	Агранович		
Н.контр.	Коротецкий		
Гл.спец.	Коротецкий		
Зав.гр.	Кудричевская		
Вед.инж.	Кудричевская		
Провер.	Кудричевская		
Разраб.	Тремль		

3.006.1-8.0-2.10

Пример решения угла поворота канала „КЛ" шириной В=2980 мм

Стадия	Лист	Листов
Р		1

Харьковский Промстройниипроект

Инв.№подл. | Подп. и дата | Взам.инв.№

Формат А3

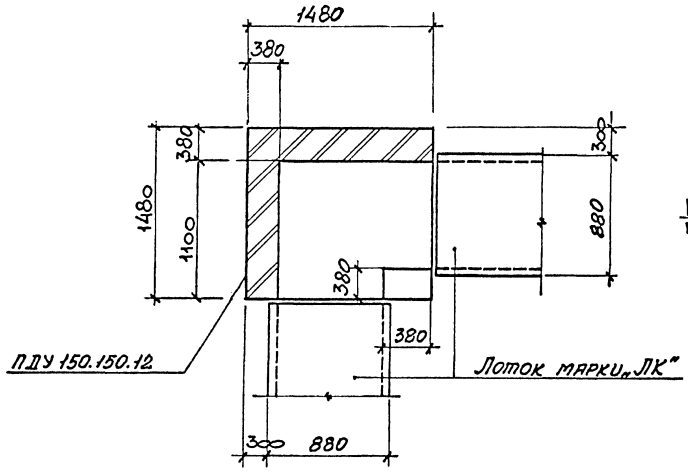

1 - 1

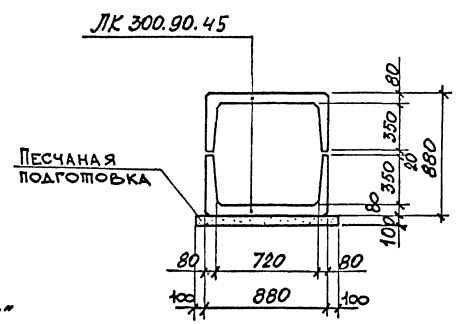

2 - 2

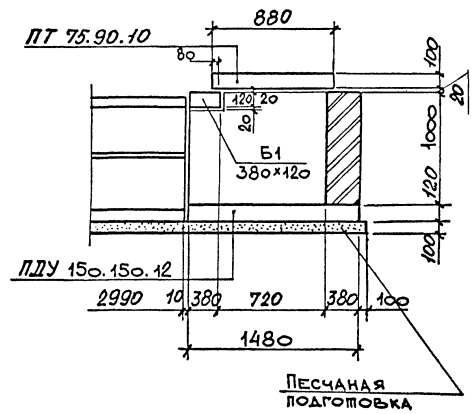

Схема расположения плит перекрытия

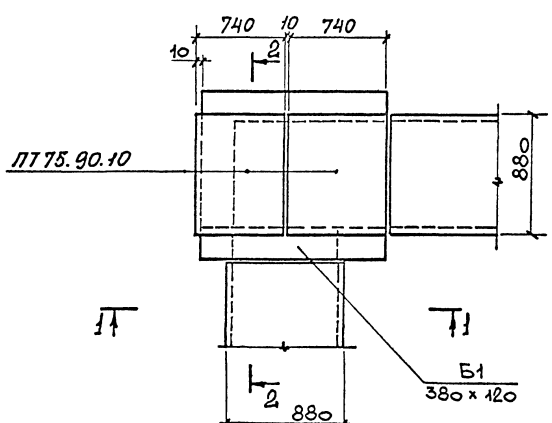

Нач.отд.	Аграновичч		
Н.контр.	Коротецкий		
Гл.спец.	Коротецкий		
Зав. гр.	Кудричевская		
Вед.инж.	Кудричевская		
Провер.	Кудричевская		
Разработ.	Гамановская		

3.006.1 - 8.0 - 2 - 11

Пример решения угла поворота канала „КТ" размером 72 × 72

Стадия	Лист	Листов
Р		1

Харьковский Промстройниипроект

Инв. № подл. | Подпись и дата | Взам. инв. №

Схема расположения плит перекрытия

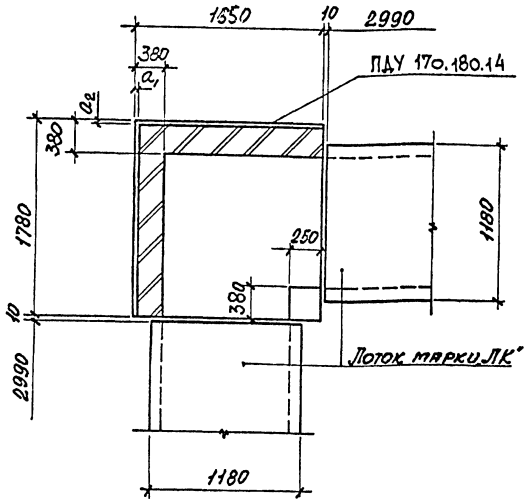

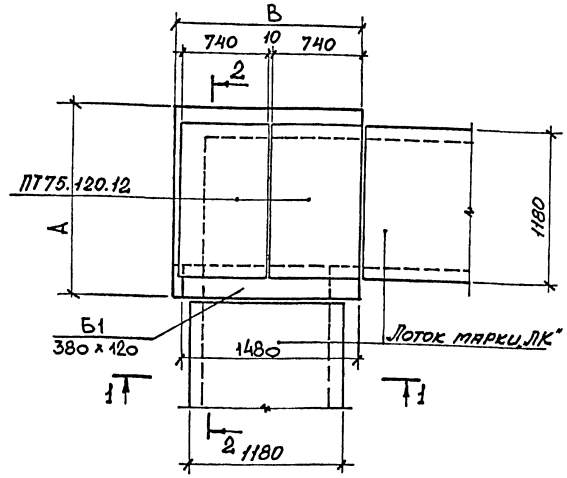

Марка канала	Марка лотка	Размеры, мм							
		H	$h_н$	$h_в$	Нст.	A	B	a_1	a_2
КТ 100×68	ЛК 300.120.45	680	330	330	800	1760	1630	20	20
КТ 98×98	ЛК 300.120.60	980	480	480	1100	1740	1610	40	40

1 - 1

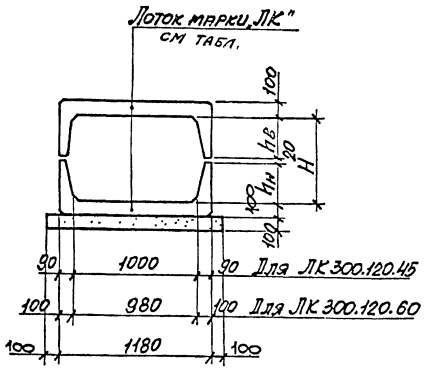

2 - 2

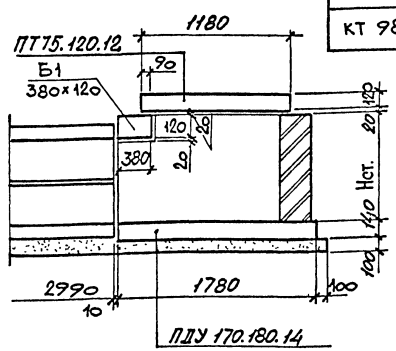

Нач.отд.	Агранович		
Н.контр.	Коротецкий		
Гл.спец.	Коротецкий		
Зав.гр.	Кудричевская		
Вед.инж.	Кудричевская		
Проверил	Кудричевская		
Разработ	Гамановская		

3.006.1 - 8.0 - 2 - 12

Пример решения угла поворота канала „КТ" размером 100×68; 98×98

Стадия	Лист	Листов
Р		1

Харьковский Промстройниипроект

Инв.№ подл. | Подпись и дата | Взам.инв.№

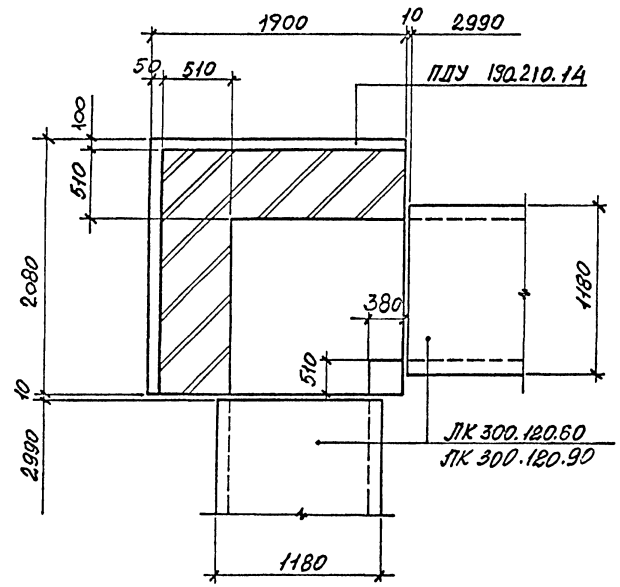

Схема расположения плит перекрытия

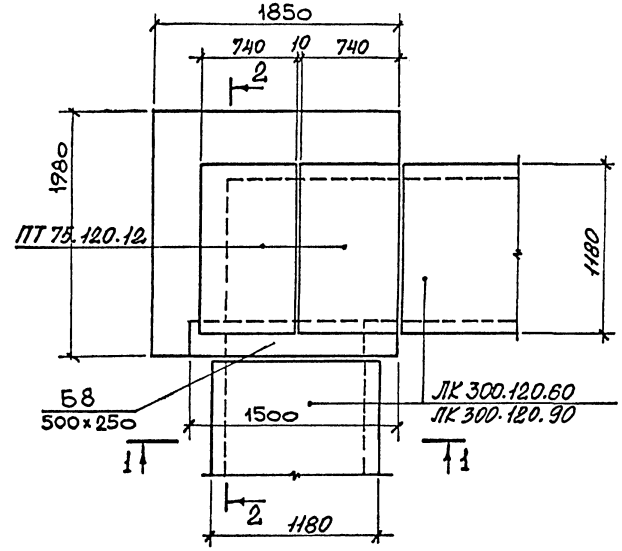

1 - 1

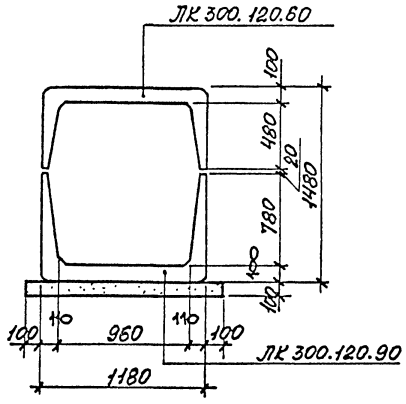

2 - 2

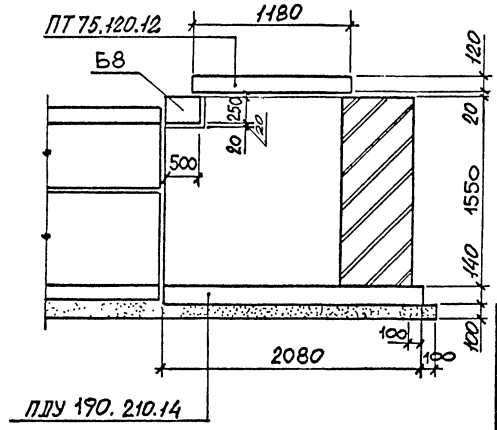

Нач. отд.	Агранович		3.006.1-8.0-2-13
Н. контр.	Коротецкий		
Гл. констр.	Коротецкий		
Зав. гр.	Кудричевская		Пример решения угла поворота канала „КТ" размером 96 × 128
Вед. инж.	Кудричевская		
Провер.	Кудричевская		
Разраб.	Тамановская		

Стадия	Лист	Листов
Р		1

Харьковский Промстройниипроект

Инв. № подл. | Подпись и дата | Взам. инв. №

Схема расположения плит перекрытия

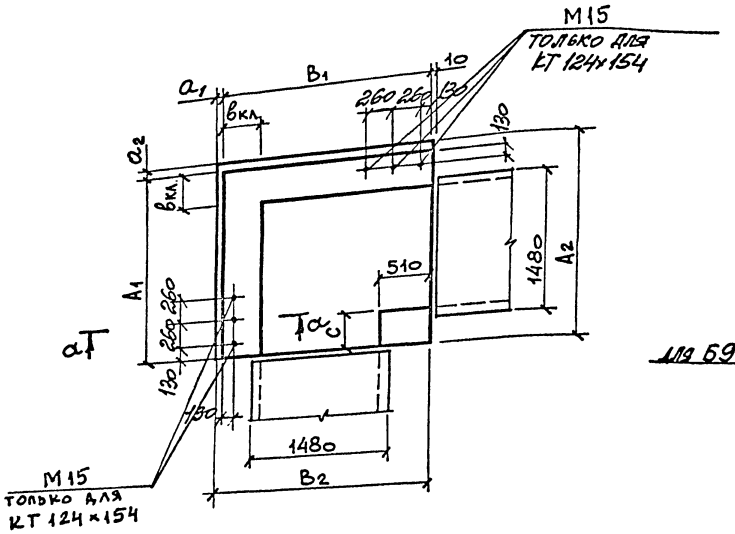

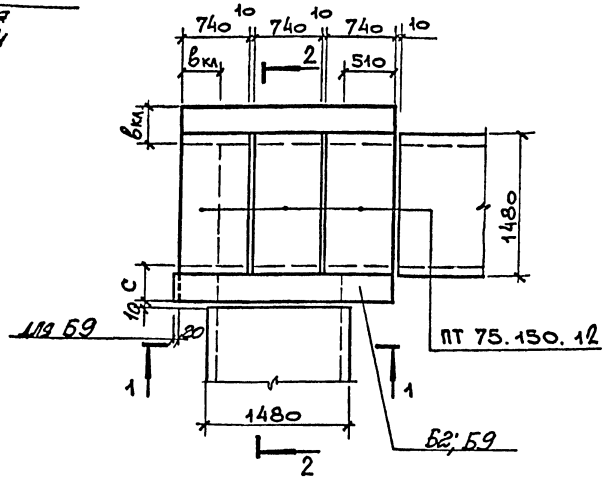

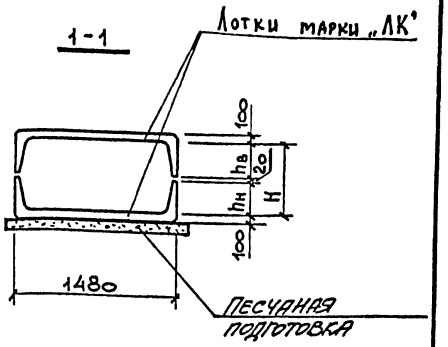

Марка канала	Размеры, мм											Марка изделия	
	$h_в$	$h_н$	H	$b_{кл}$	c	A_1	A_2	B_1	B_2	a_1	a_2	Балка	Плита днища
КТ 128×68	330	330	680	380	380	2040	2080	2170	2170	—	40	Б2	ПДУ 220.210.14
КТ 126×98	480	480	980	510	380	2150	2300	2280	2380	100	150	Б2	
КТ 124×126	480	760	1260	510	510	2260	2300	2260	2380	120	40	Б9	ПДУ 230.240.20
КТ 124×154	760	760	1540	510	510	2260	2300	2260	2380	120	40	Б9	ПДУ 230.240.20-а

2-2

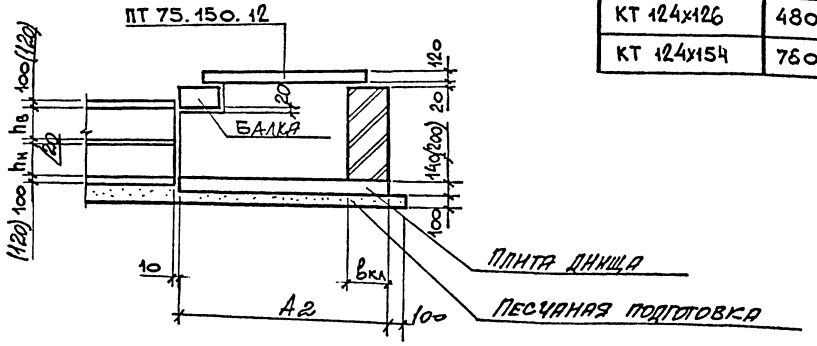

а-а – смотрите докум. – 17.

Нач. отд.	Агранович		
Н. контр.	Коротецкий		
Гл. спец.	Коротецкий		
Зав. гр.	Кудричевская		
Вед. инж.	Кудричевская		
Провер.	Кудричевская		
Разраб.	Гамановская		

3006.1-8.0-2-14

Пример решения угла поворота канала „КТ" размером 128×68, 126×98, 124×126, 124×154.

Стадия	Лист	Листов
Р		1

ХАРЬКОВСКИЙ ПРОМСТРОЙНИЦИПРОЕКТ

Инв. № подл. | Подпись и дата | Взам. инв. №

Схема расположения плит перекрытия

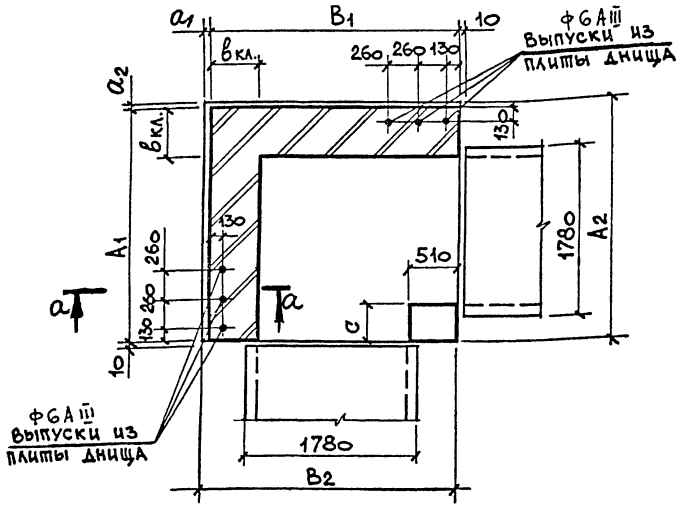

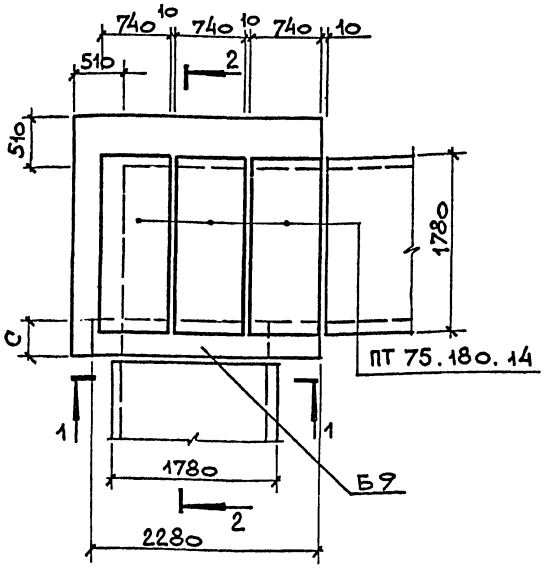

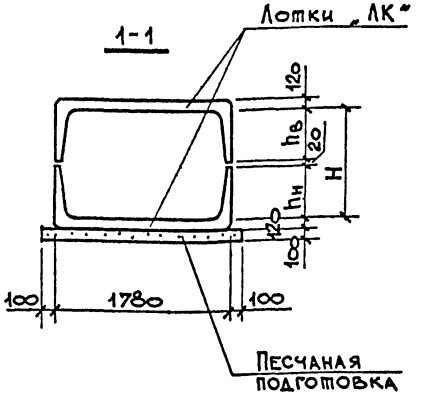

2-2

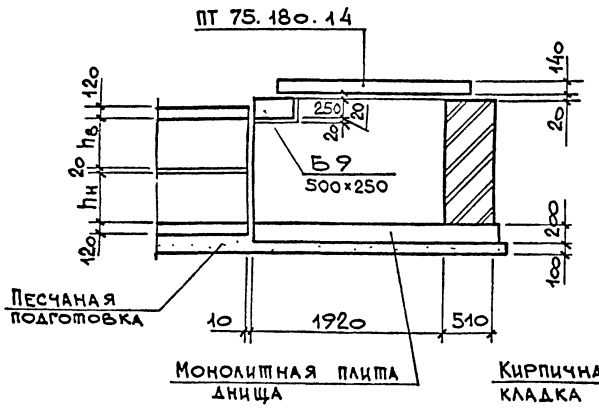

а-а

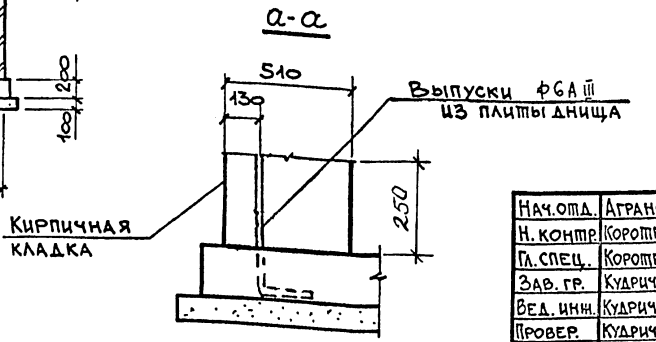

Марка канала	Размеры, мм											Марка изделия
	$h_в$	$h_н$	H	$в_{кл.}$	c	A_1	A_2	B_1	B_2	a_1	a_2	Балка
КТ 154×94	460	460	940	510	380	2430	2450	2560	2600	40	20	Б9
КТ 152×154	760	760	1540	510	510	2540	2600	2540	2600	60	60	Б9

Нач.отд.	Аграновичч	
Н.контр.	Коротецкий	
Гл.спец.	Коротецкий	
Зав.гр.	Кудричевская	
Вед.инж.	Кудричевская	
Провер.	Кудричевская	
Разработ.	Гамановская	

3.006.1-8.0-2-15

Пример решения угла поворота канала „КТ" размером 154×94; 152×154

Стадия	Лист	Листов
Р		1

ХАРЬКОВСКИЙ ПРОМСТРОЙНИЦПРОЕКТ

Инв.№ подл. | Подпись и дата | Взам.инв.№

Схема расположения плит перекрытия

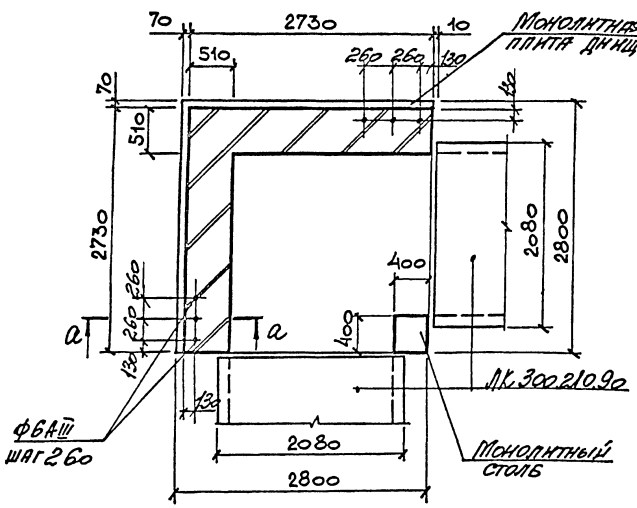

2-2

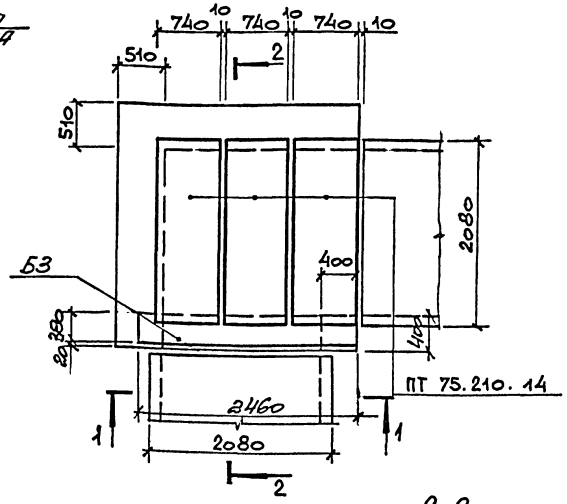

1-1

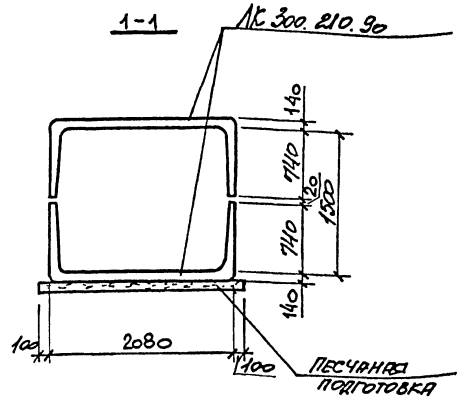

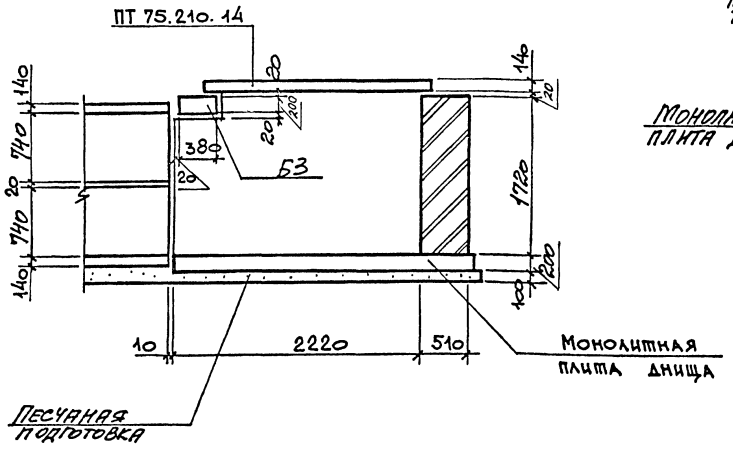

а-а

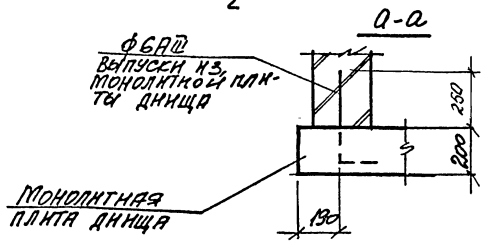

Армирование монолитной плиты днища определяется расчетом в конкретном проекте.

Нач. отд.	Аграновыч		
Н. контр.	Коротецкий		
Гл. спец.	Коротецкий		
Зав. гр.			
Вед. инж.	Кудричевская		
Провер.	Кудричевская		
Разработ.	Гамановская		

3.006.1-8.0-2-16

Пример решения угла поворота канала „Т" размером 182×150

Стадия	Лист	Листов
Р		1

ХАРЬКОВСКИЙ ПРОМСТРОЙНИИПРОЕКТ

Инв. № подл. | Подпись и дата | Взам. инв. №

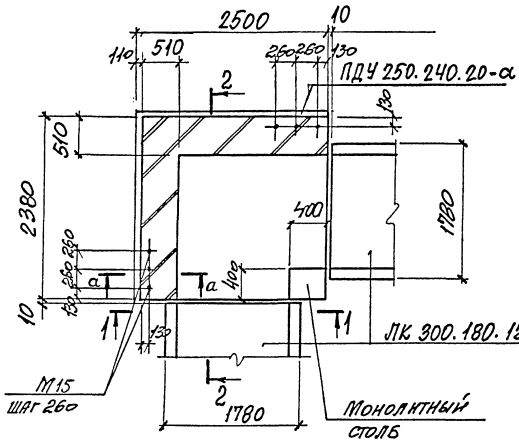

Схема расположения плит перекрытия

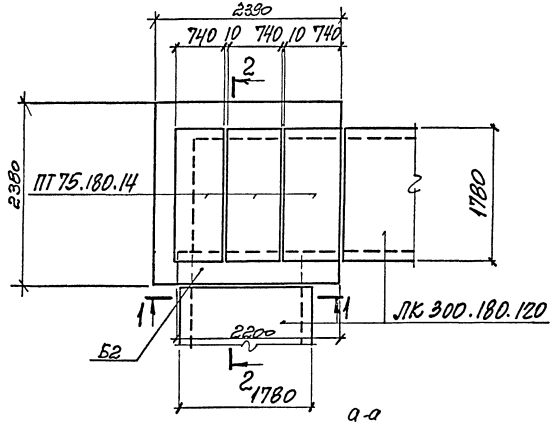

1-1

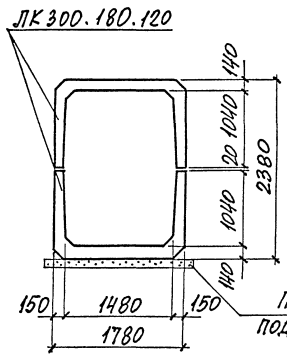

2-2

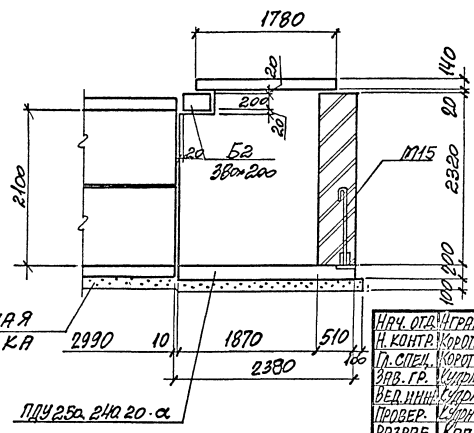

а-а

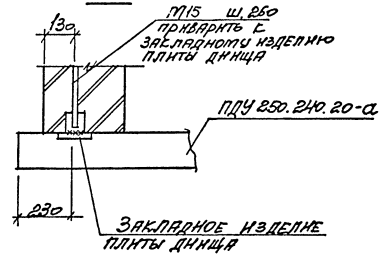

Нач. отд.	Гранович		3.006.1-8.0-2-17	
Н. контр.	Коротецкий			
Гл. спец.	Коротецкий			
Зав. гр.	Куприческая		Пример решения узла поворота тоннеля „ТА" размером 1,48×2,40	Стадия: Р; Лист: ; Листов: 1
Вед. инж.	Куприческая			ХАРЬКОВСКИЙ ПРОМСТРОЙНИИПРОЕКТ
Провер.	Куприческая			
Разраб.	Капина			

Инв. № подл. | Подпись и дата | Взам. инв. №

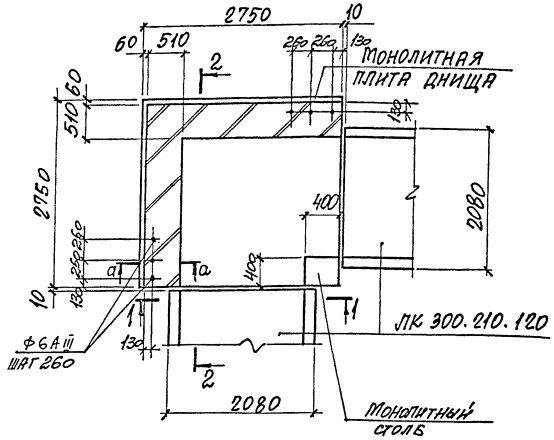

Схема расположения плит перекрытия

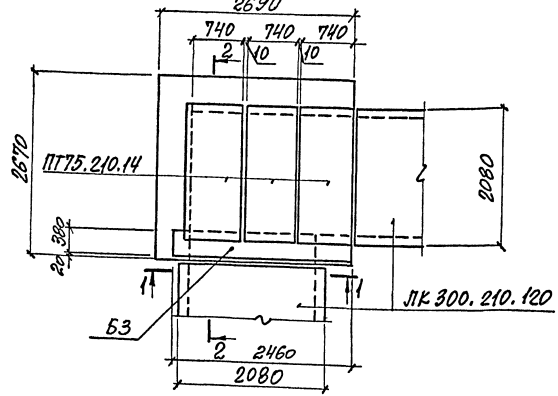

1-1

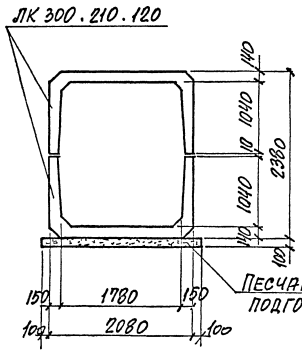

2-2

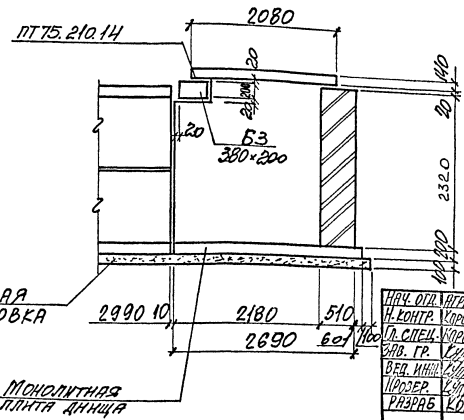

а-а

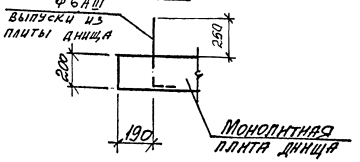

Армирование монолитной плиты днища определяется расчетом в конкретном проекте

Нач. отд.	Агранович		
Н. контр.	Коротецкий		
Гл. спец.	Коротецкий		
Зав. гр.	Кудрявская		
Вед. инж.	Кудрявская		
Провер.	Кудрявская		
Разраб.	Копина		

3.006.1-8.0-2-18

Пример решения угла поворота тоннеля „ТЛ" размером 178×210

Стадия	Лист	Листов
Р		1

ХАРЬКОВСКИЙ ПРОМСТРОЙНИИПРОЕКТ

Инв. № подл. | Подпись и дата | Взам. инв. №

Ц00016 26 Формат А3

Схема расположения плит перекрытия

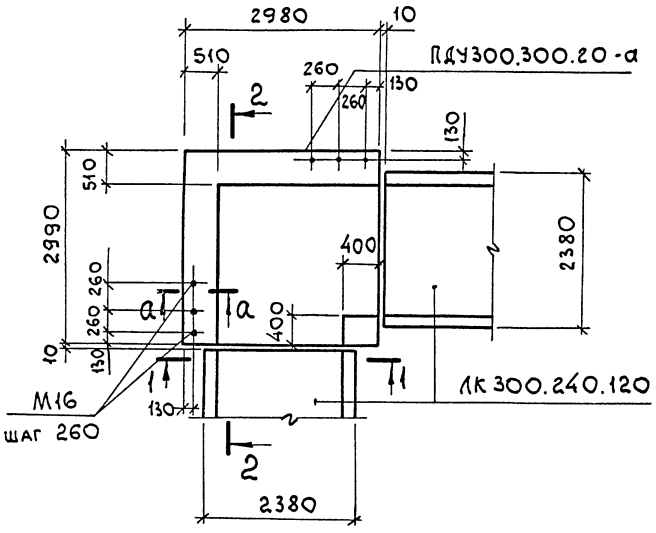

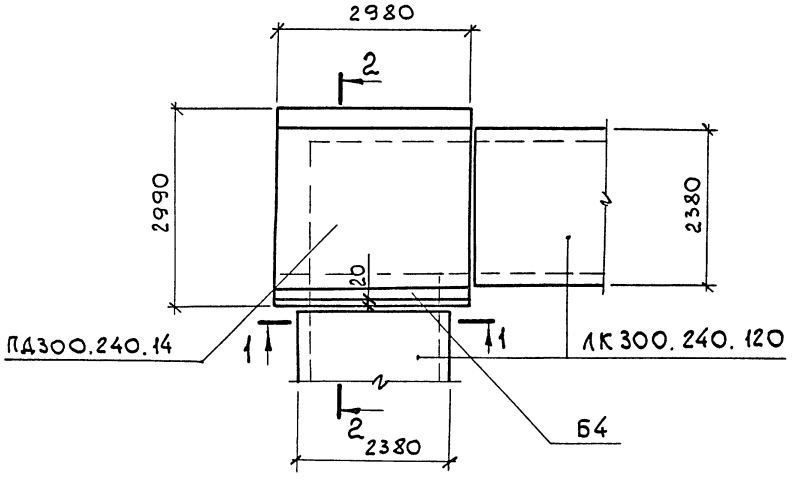

1-1

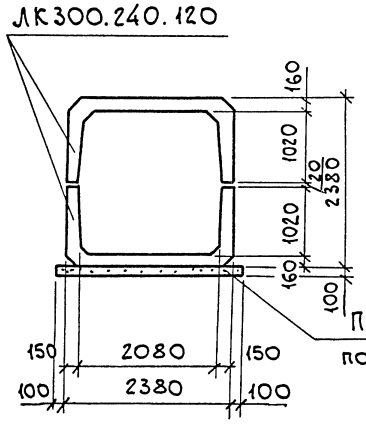

2-2

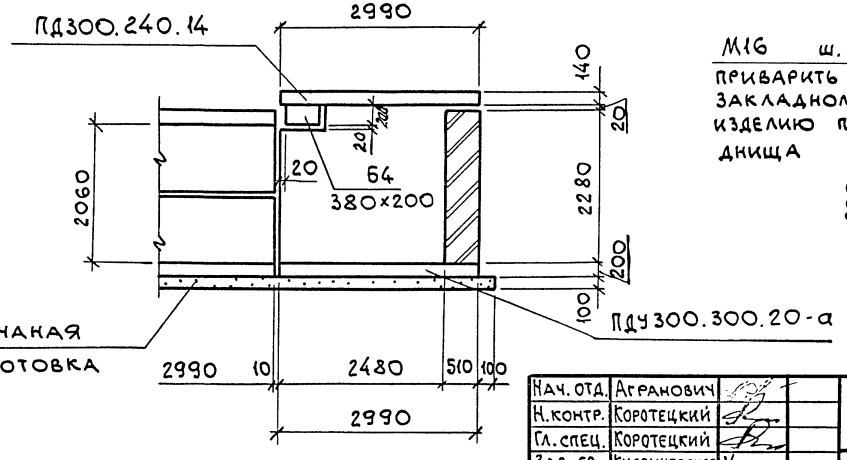

а-а

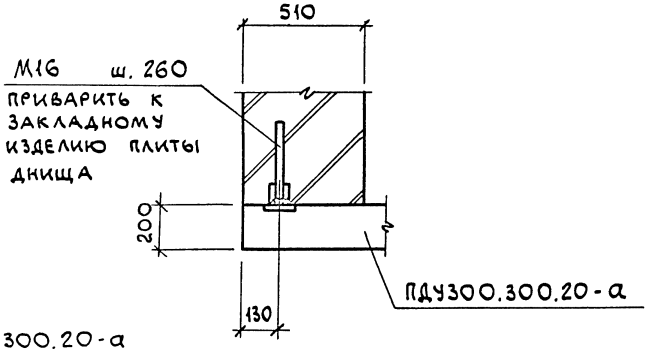

Нач. отд.	Агранович	
Н. контр.	Коротецкий	
Гл. спец.	Коротецкий	
Зав. гр.	Кудричевская	
Вед. инж.	Кудричевская	
Провер.	Кудричевская	
Разраб.	Копина	

3.006.1-8.0-2-19

Пример решения угла поворота тоннеля „ТЛ" размером 208×206

Стадия	Лист	Листов
Р		1

ХАРЬКОВСКИЙ ПРОМСТРОЙНИИПРОЕКТ

Инв. № подл. | Подп. и дата | Взам. инв. №

Схема расположения перекрытия

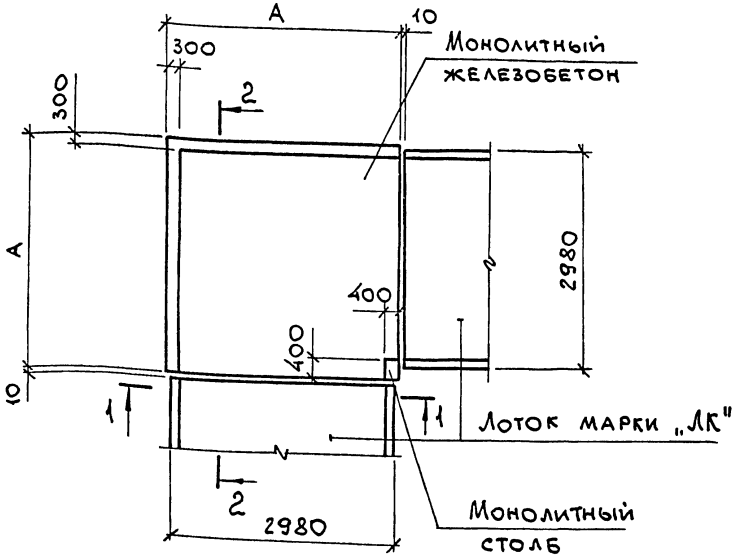

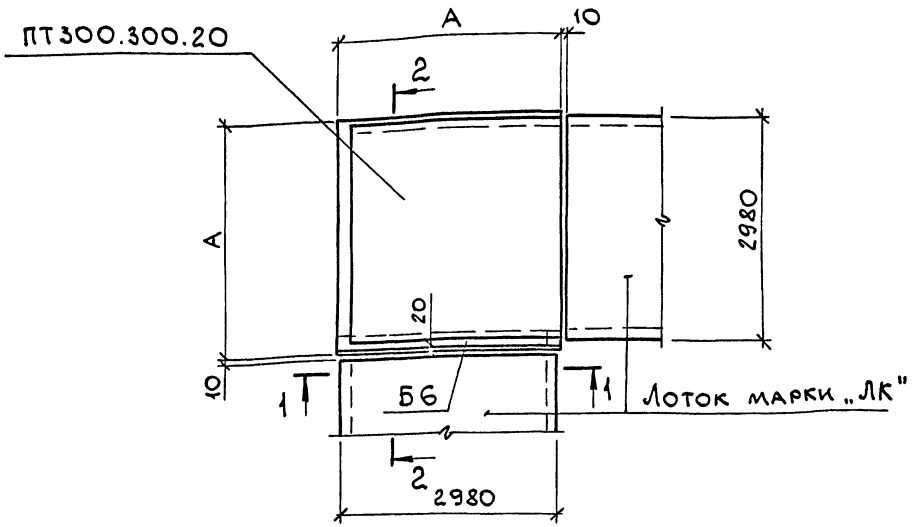

1-1

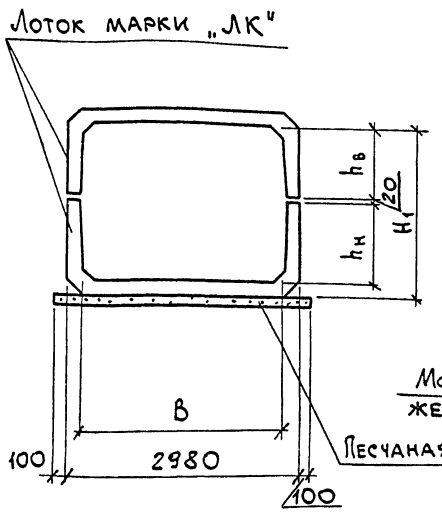

2-2

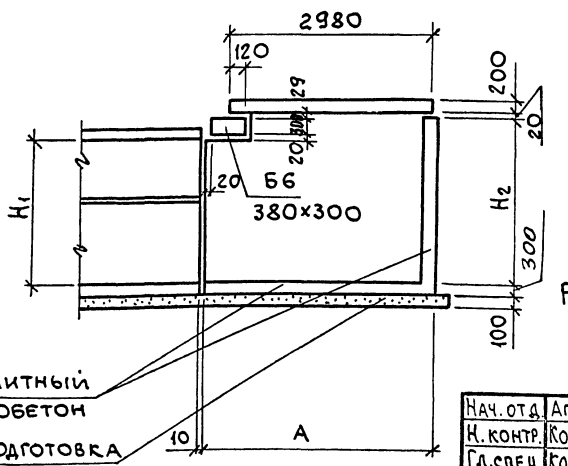

Марка тоннеля	Размеры, мм		
	А	H_1	H_2
ТЛ 264×202	3340	2020	2340
ТЛ 258×232	3300	2320	2640
ТЛ 258×262	3300	2620	2940

Размеры $B, h_н, h_в$ смотрите номенклатуру тоннелей.

Арматура монолитных стен и днища угла поворота определяется в конкретном проекте.

Нач. отд.	Агранович	
Н. контр.	Коротецкий	
Гл. спец.	Коротецкий	
Зав. гр.	Кудричевская	
Вед. инж.	Кудричевская	
Пробер.	Кудричевская	
Разраб.	Копина	

3.006.1-8.0-2-20

Пример решения угла поворота тоннеля „ТЛ" размером 264×202; 258×232; 258×262

Стадия	Лист	Листов
Р		1

ХАРЬКОВСКИЙ ПРОМСТРОЙНИИПРОЕКТ

Инв. № подл. | Подп. и дата | Взам. инв. №

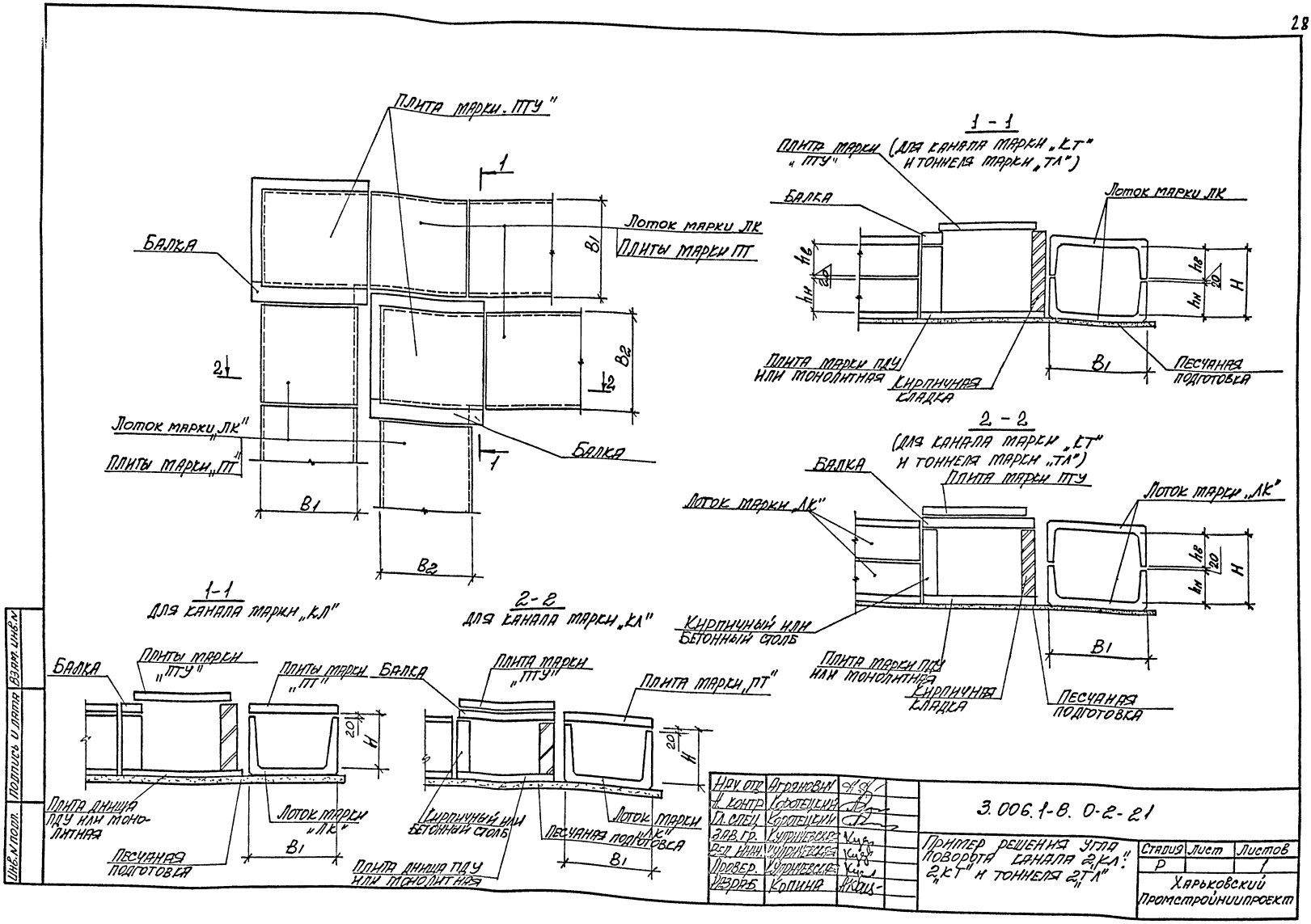
Плита марки „ПТУ"
Балка
Лоток марки ЛК
Плиты марки ПТ
Лоток марки „ЛК"
Плиты марки „ПТ"
Балка
B1
B2
1-1
Для канала марки „КЛ"
2-2
Для канала марки „КЛ"
1-1
Плита марки (для канала марки „КТ" и тоннеля марки „ТЛ")
Плита марки „ПТУ"
Балка
Лоток марки ЛК
Плита марки ПДУ или монолитная
Кирпичная кладка
Песчаная подготовка
2-2
(для канала марки „КТ" и тоннеля марки „ТЛ")
Балка
Плита марки ПТУ
Лоток марки „ЛК"
Кирпичный или бетонный столб
Плита марки ПДУ или монолитная
Кирпичная кладка
Песчаная подготовка
Плиты марки „ПТУ"
Плиты марки „ПТ"
Плита марки „ПТУ"
Плита марки „ПТ"
Плита днища ПДУ или монолитная
Лоток марки „ЛК"
Песчаная подготовка
Кирпичный или бетонный столб
Лоток марки „ЛК"
Песчаная подготовка
Плита днища ПДУ или монолитная
Инв.№ подл.
Подпись и дата
Взам. инв.№
Нач. отд. Агранович
Н. контр. Коротецкий
Гл. спец. Коротецкий
Зав. гр. Купричевская
Вед. инж. Купричевская
Провер. Купричевская
Разраб. Копина
3.006.1-8. 0-2-21
Пример решения угла поворота канала 2„КЛ": 2„КТ" и тоннеля 2„ТЛ"
Стадия Р
Лист
Листов 1
Харьковский Промстройниипроект

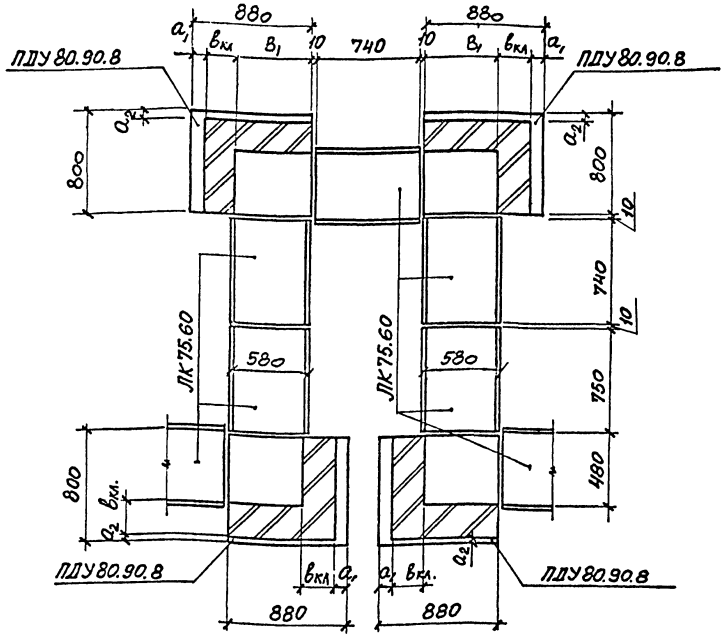

1 - 1

Схема расположения плит перекрытия

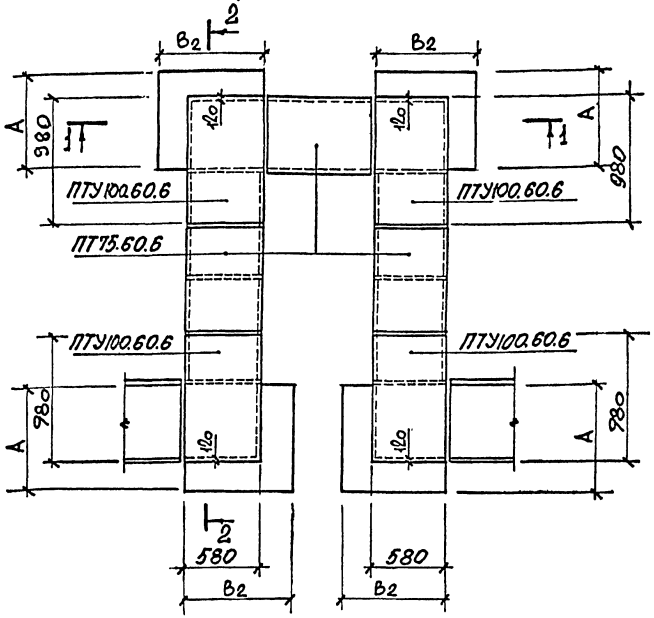

2 - 2

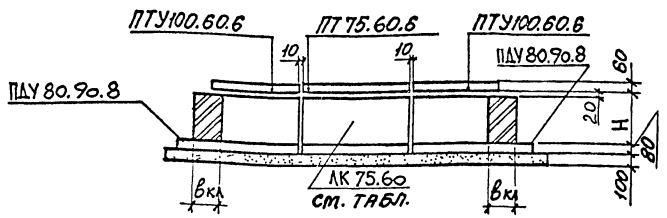

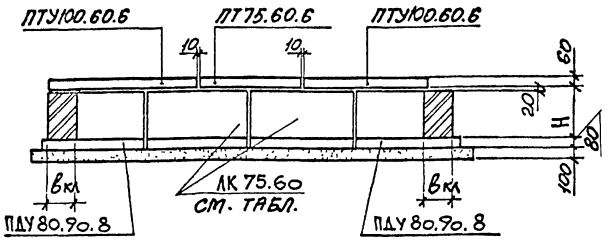

Марка канала	Марка лотка	Размеры, мм						
		H	$b_{кл}$	A	B_1	B_2	a_1	a_2
КЛ 44×23	ЛК 75.60.30	230	250	690	510	760	120	110
КЛ 42×38	ЛК 75.60.45	380	250	670	500	750	130	130
КЛ 40×53	ЛК 75.60.60	530	250	650	490	740	140	150
КЛ 36×80	ЛК 75.60.90	800	380	740	470	850	30	60

Нач.отд.	Агранович.	
Н.контр.	Коротецкий	
Гл.констр.	Коротецкий	
Зав.гр.	Кудричевская	
Вед.инж.	Кудричевская	
Провер.	Кудричевская	
Разраб.	Тамановская	

3.006.1-8.0-2-22

Пример решения компенсаторной ниши канала „КЛ" шириной B = 580 мм

Стадия	Лист	Листов
Р		1

Харьковский Промстройниипроект

Инв.№ подл. | Подпись и дата | Взам.инв.№

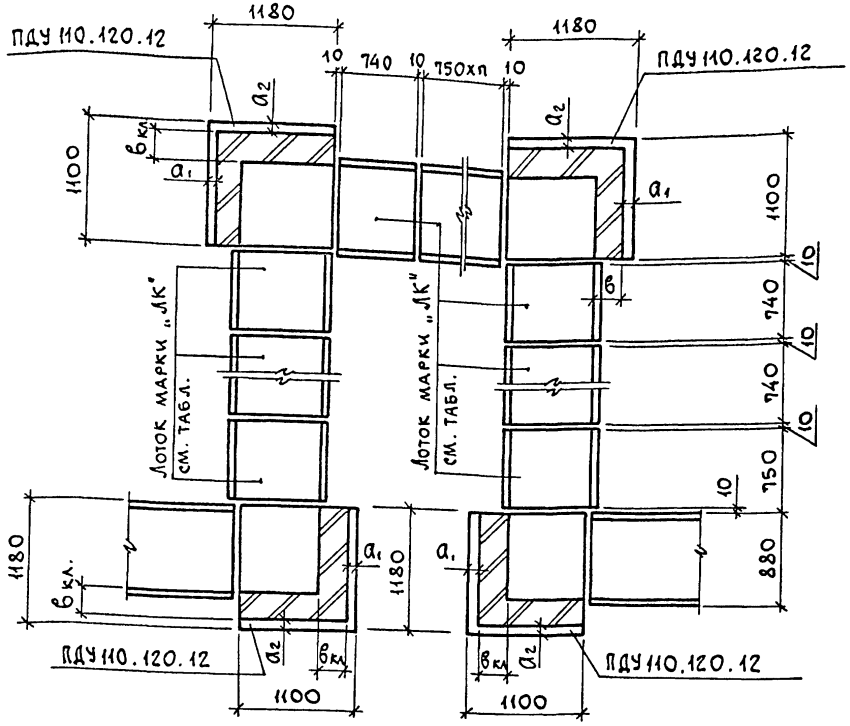

1-1

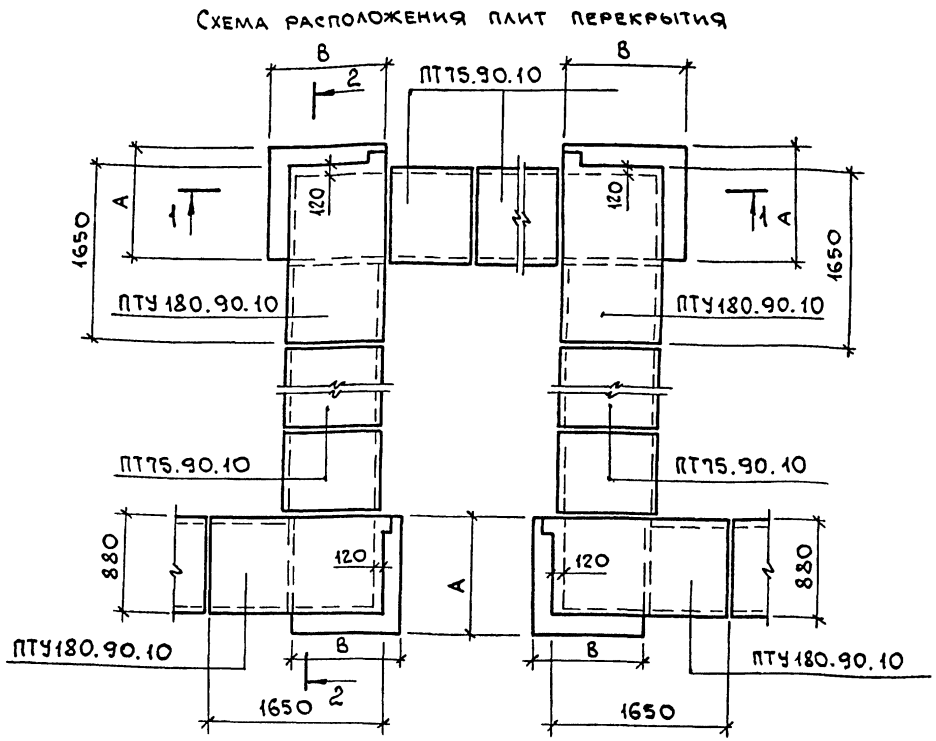

2-2

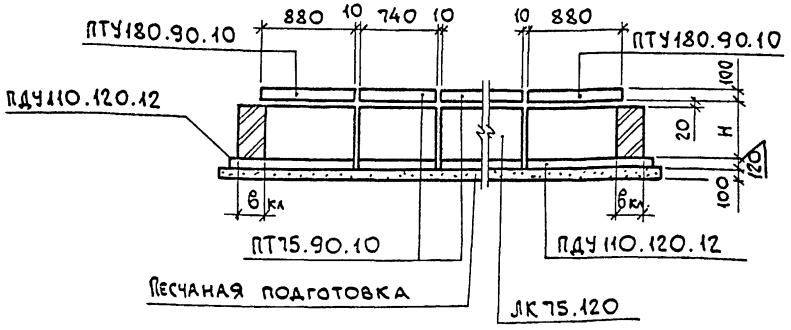

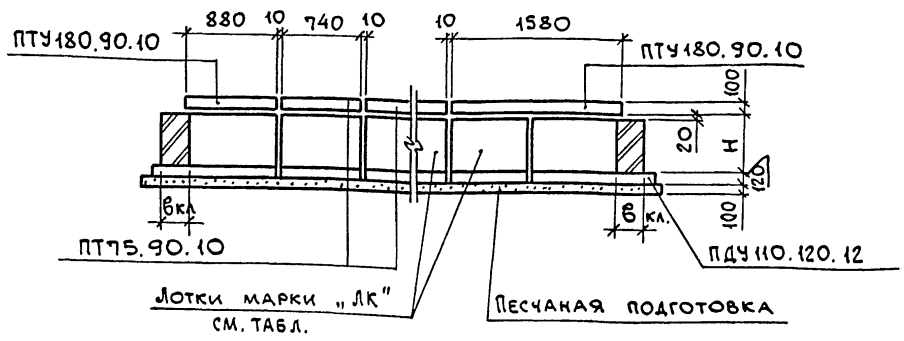

Марка канала	Марка лотка	Размеры, мм					
		Н	$в_{кл}$	А	В	a_1	a_2
КЛ 72х37	ЛК75.90.45	370	250	970	1050	130	130
КЛ 70х51	ЛК75.90.60	510	250	950	1040	140	150
КЛ 66х80	ЛК75.90.90	800	380	1040	1150	30	60

Нач. отд.	Агранович	
Н. контр.	Коротецкий	
Гл. спец.	Коротецкий	
Зав. гр.	Кудричевская	
Вед. инж.	Кудричевская	
Провер.	Кудричевская	
Разраб.	Гамановская	

3.006.1-8.0-2-23

Пример решения компенсаторной ниши канала „КЛ" шириной В=880 мм.

Стадия	Лист	Листов
Р		1

ХАРЬКОВСКИЙ ПРОМСТРОЙНИИПРОЕКТ

Взам. инв. № | Подп. и дата | Инв. № подл.

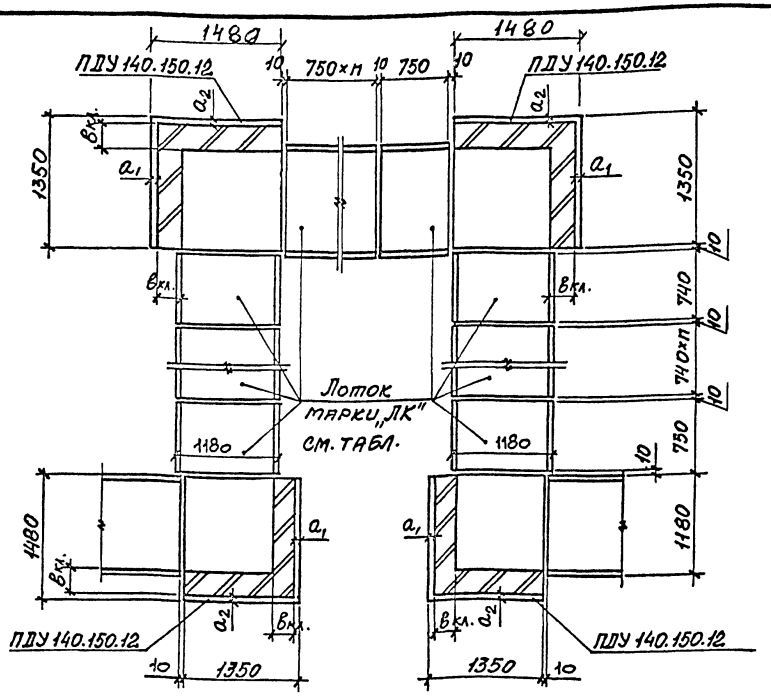

Схема расположения плит перекрытия

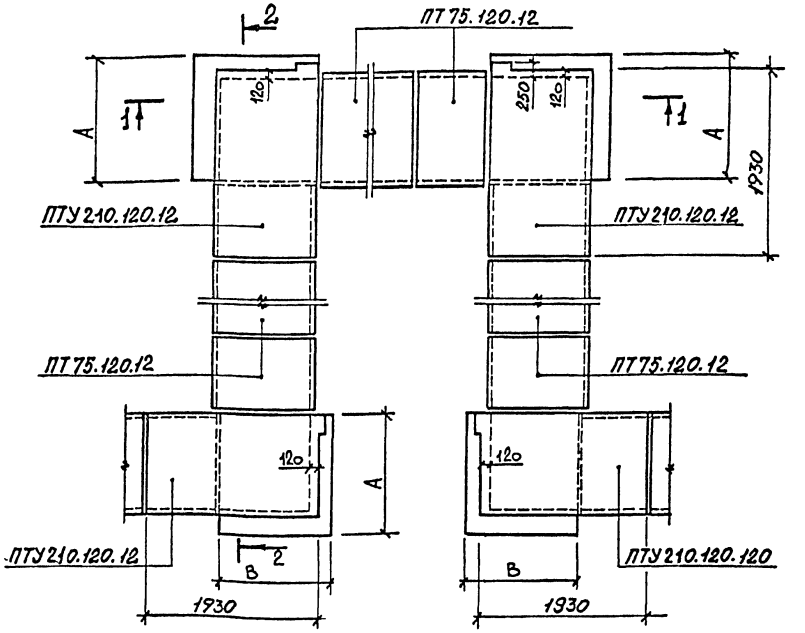

1 - 1

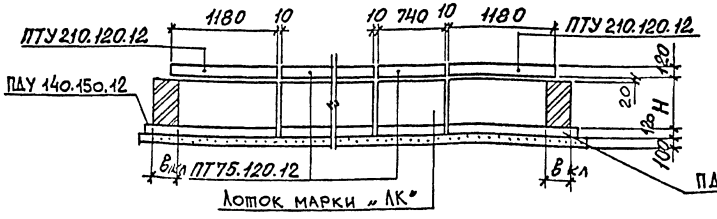

2 - 2

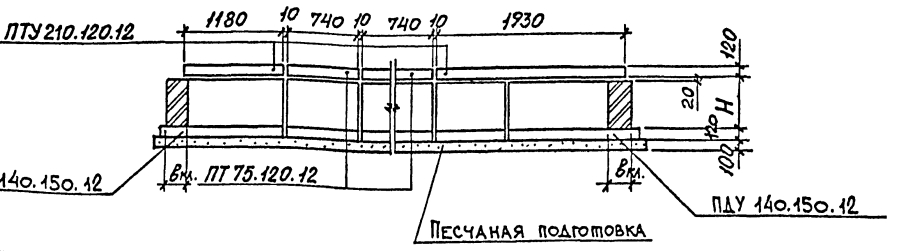

Марка канала	Марка лотка	Размеры, мм					
		H	$в_{кл.}$	A	B	a_1	a_2
КЛ 100×35	ЛК 75.120.45	350	250	1250	1340	140	100
КЛ 98×50	ЛК 75.120.60	500	250	1230	1330	150	120
КЛ 96×80	ЛК 75.120.90	800	380	1340	1450	30	10
КЛ 92×108	ЛК 75.120.120	1080	380	1300	1430	50	50

Нач. отд.	Агранович	
Н. контр.	Коротецкий	
Гл. констр.	Коротецкий	
Зав. гр.	Кудричевская	
Вед. инж.	Кудричевская	
Проверил	Кудричевская	
Разработ.	Гамановская	

3.006.1-8.0-2-24

Пример решения компенсаторной ниши канала „КЛ" шириной B = 1180мм

Стадия	Лист	Листов
Р		1

Харьковский Промстройниипроект

Инв. № подл. | Подпись и дата | Взам. инв. №

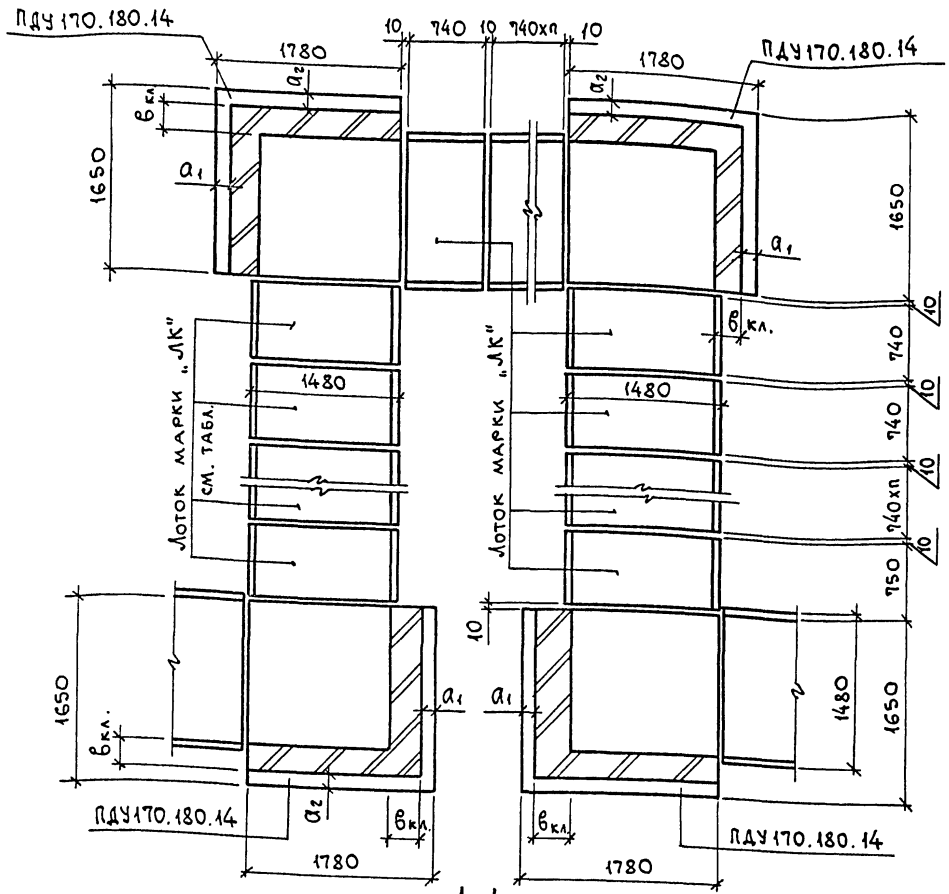

Схема расположения плит перекрытия

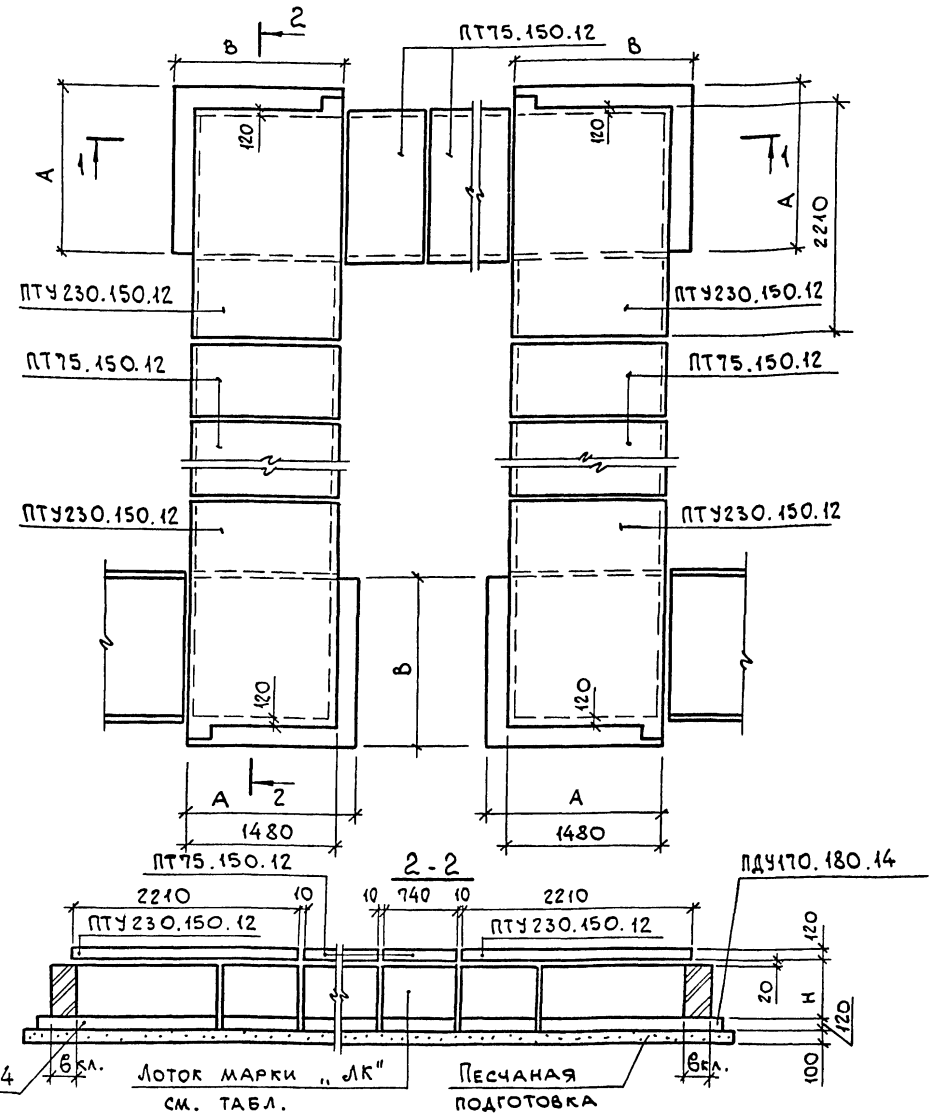

Марка канала	Марка лотка	Размеры, мм					
		H	$в_{кл.}$	A	B	a_1	a_2
КЛ 128х35	ЛК75.150.45	350	250	1530	1630	150	120
КЛ 126х50	ЛК75.150.60	500	250	1510	1620	160	140
КЛ 124х78	ЛК75.150.90	780	380	1620	1740	40	30
КЛ 120х108	ЛК75.150.120	1080	380	1580	1720	60	70

Нач.отд.	Агранович	
Н.контр.	Коротецкий	
Гл.спец.	Коротецкий	
Зав.гр.	Кудричевская	
Вед.инж.	Кудричевская	
Провер.	Кудричевская	
Разраб.	Гамановская	

3.006.1-8.0-2-25

Пример решения компенсаторной ниши канала „КЛ" шириной В=1480мм

Стадия	Лист	Листов
Р		1

ХАРЬКОВСКИЙ ПРОМСТРОЙНИИПРОЕКТ

Взам.инв.№ | Подп. и дата | Инв.№ подл.

Формат А3

Схема расположения плит перекрытия

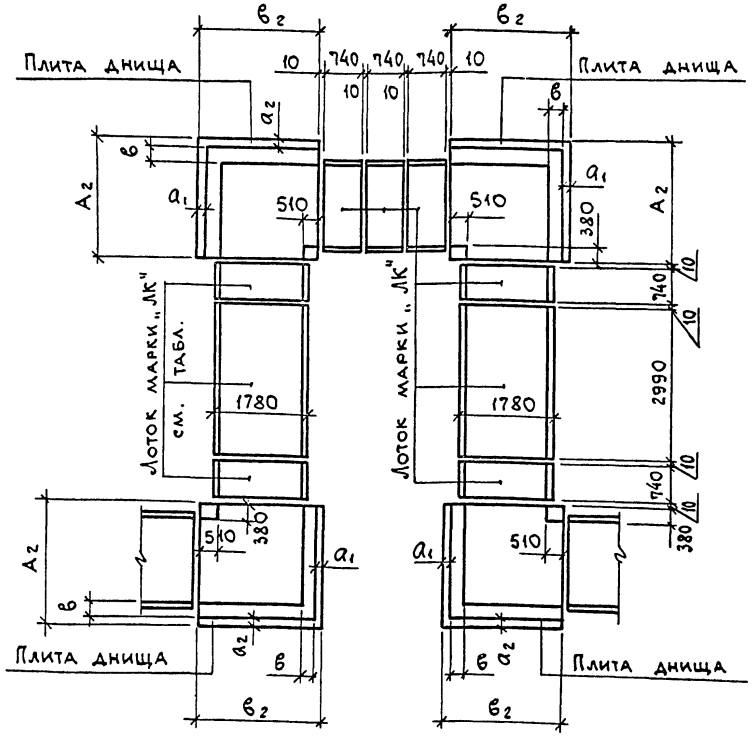

1-1

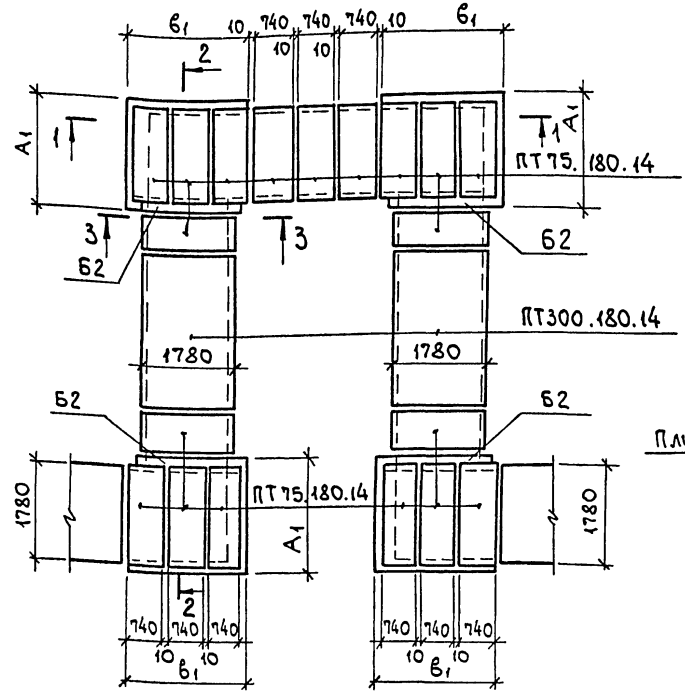

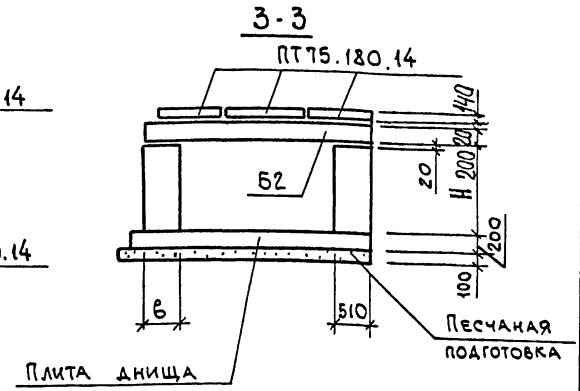

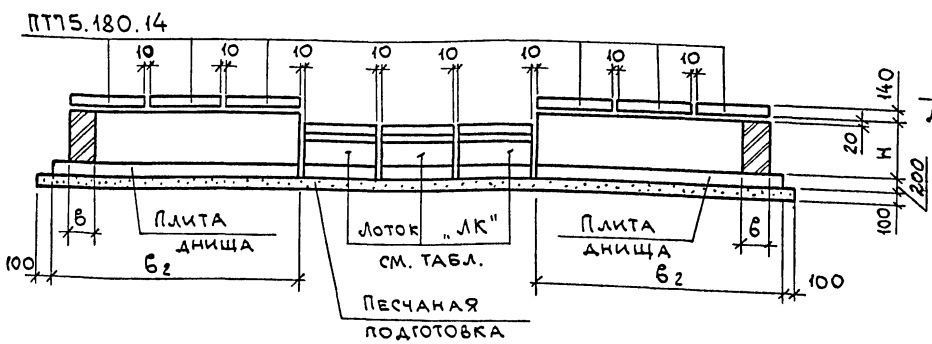

2-2

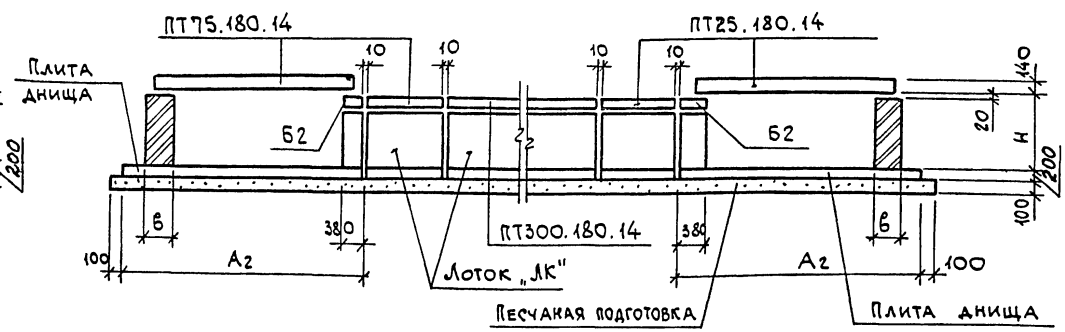

Марка канала	Размеры, мм								Марка плиты днища
	H	в	A_1	A_2	$в_1$	$в_2$	a_1	a_2	
КЛ 154×48	480	250	2170	2300	2300	2380	80	130	ПДУ 230.240.20
КЛ 152×78	780	380	2280	2300	2410	2380	30	20	
КЛ 148×106	1060	510	2370	2380	2500	2500	0	10	ПДУ 250.240.20

Нач. отд.	Агранович	
Н. контр.	Коротецкий	
Гл. спец.	Коротецкий	
Зав. гр.	Кудричевская	
Вед. инж.	Кудричевская	
Провер.	Кудричевская	
Разраб.	Копина	

3.006.1-8.0-2-26

Пример решения компенсаторной ниши канала „КЛ" шириной в=1780 мм

Стадия	Лист	Листов
Р		1

ХАРЬКОВСКИЙ ПРОМСТРОЙНИИПРОЕКТ

Инв. № подл. | Подп. и дата | Взам. инв. №

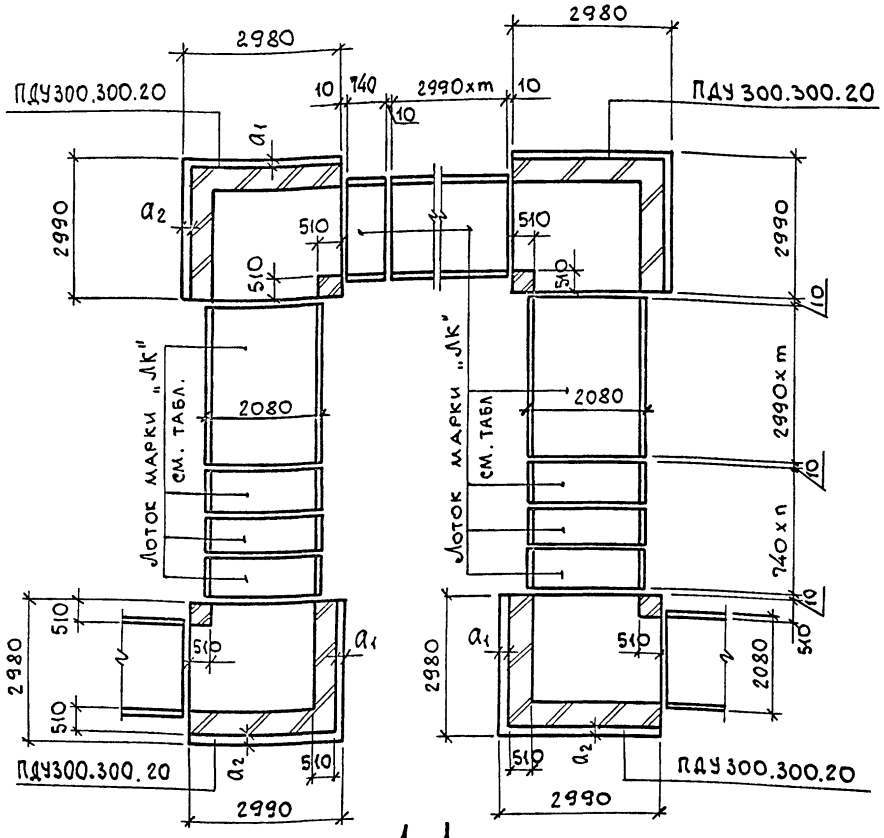

1-1

Схема расположения плит перекрытия

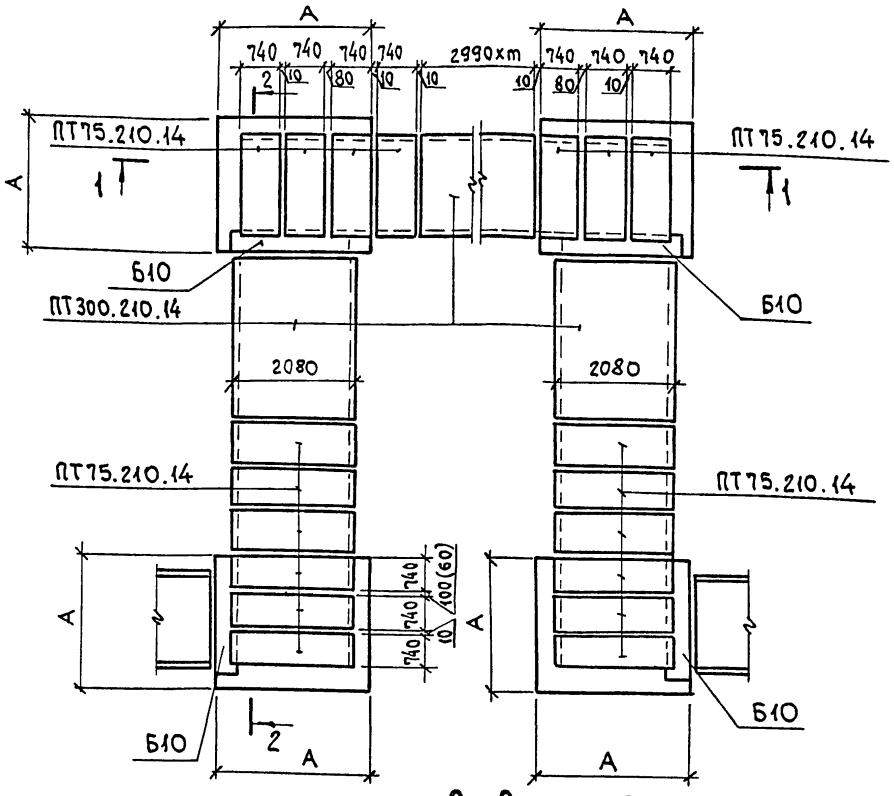

2-2

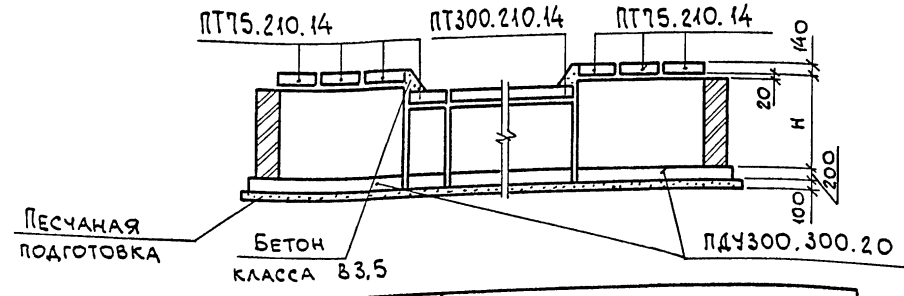

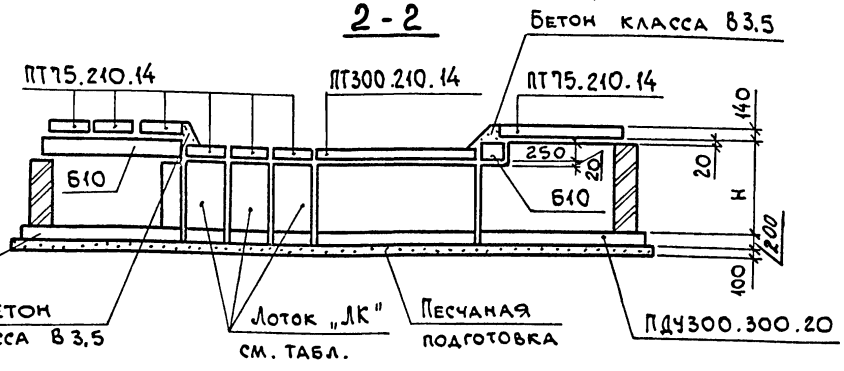

Марка канала	Размеры, мм			
	H	A	a_1	a_2
КЛ 182×76	760	2840	150	140
КЛ 178×106	1060	2800	190	180

Нач.отд.	Агранович	
Н.контр.	Коротецкий	
Гл.спец.	Коротецкий	
Зав.гр.	Кудричевская	
Вед.инж	Кудричевская	
Провер.	Кудричевская	
Разраб.	Колина	

3.006.1-8.0-2-27

Пример решения компенсаторной ниши канала „КЛ" шириной B=2080 мм

Стадия	Лист	Листов
Р		1

ХАРЬКОВСКИЙ ПРОМСТРОЙНИИПРОЕКТ

Инв.№ подл. | Подп. и дата | Взам.инв.№

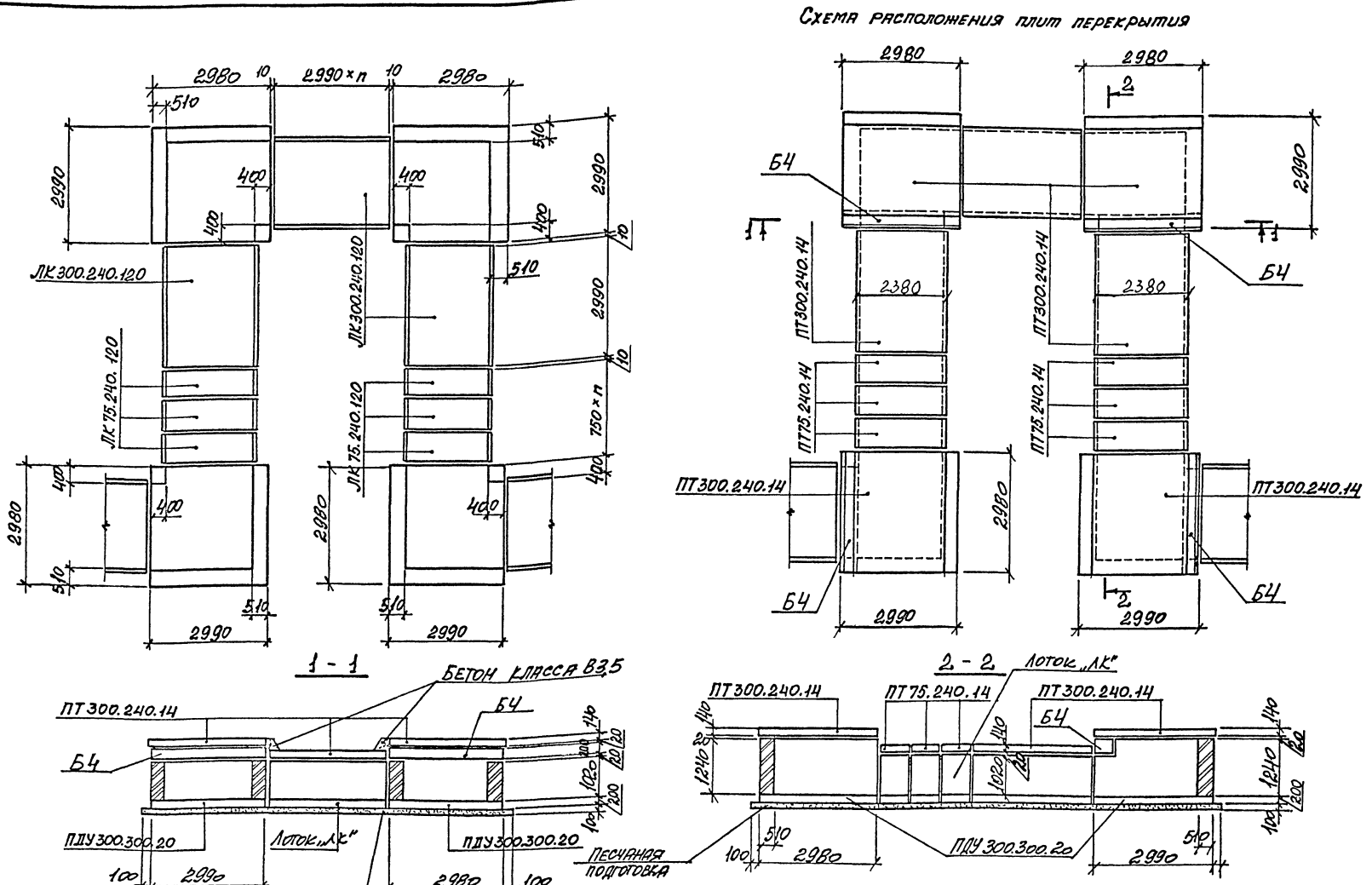

Данный пример компенсаторной ниши выполнен для канала КЛ 208×104.

Нач. отд.	Агранович		3.006.1-8. 0-2-28
Н. контр.	Коротецкий		
Гл. спец.	Коротецкий		
Зав. гр.	Кудрявцевская		Пример решения компенсаторной ниши канала „КЛ" шириной В=2380мм
Вед. инж.	Кудрявцевская		
Провер.	Кудрявцевская		
Разраб.	Копина		

Стадия	Лист	Листов
Р		1

Харьковский Промстройниипроект

Инв. № подл. | Подпись и дата | Взам. инв. №

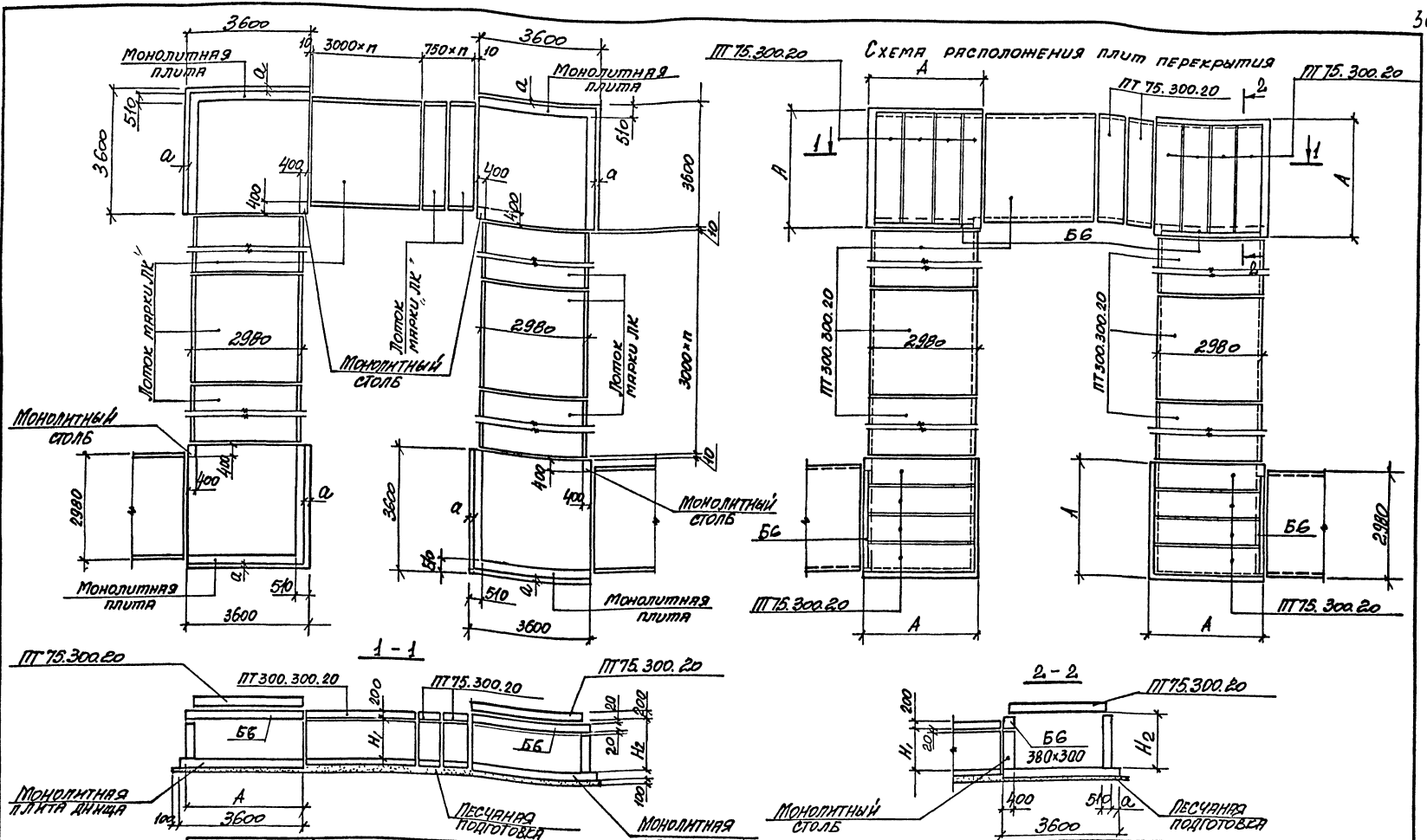

Марка канала	Размеры, мм			
	H_1	H_2	A	a
КЛ264×102	1020	1340	3550	50
КЛ260×132	1320	1640	3510	90

Нач. отд.	Агранович	
Н. контр.	Коротецкий	
Гл. спец.	Коротецкий	
Зав. гр.	Кудричевская	
Вед. инж.	Кудричевская	
Провер.	Кудричевская	
Разраб.	Копина	

3.006.1-8. 0-2-29

Пример решения компенсаторной ниши канала „КЛ" шириной В=2980мм

Стадия	Лист	Листов
Р		1

Харьковский Промстройниипроект

Инв. № подл. | Подпись и дата | Взам. инв. №

Ц00016 37

Формат А3

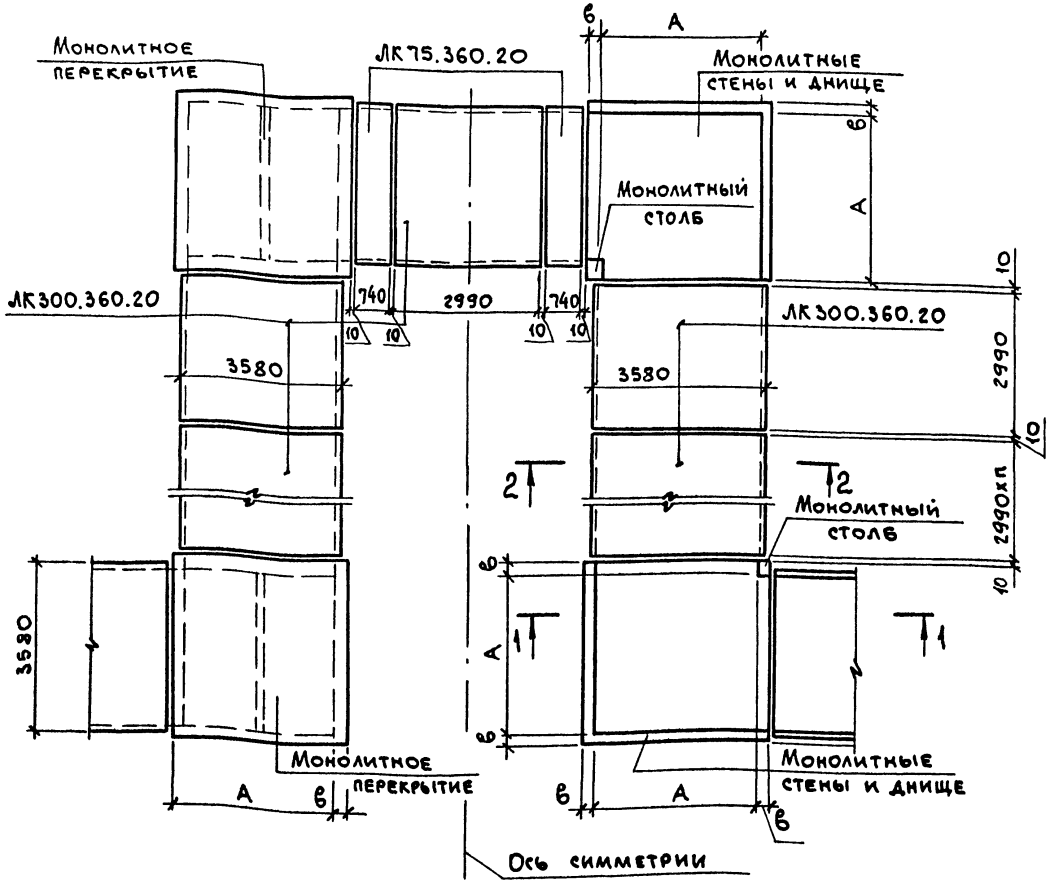

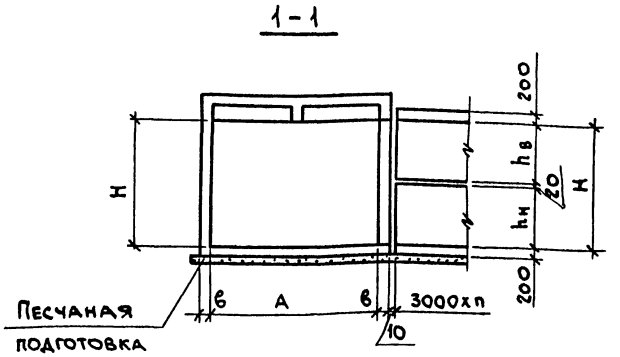

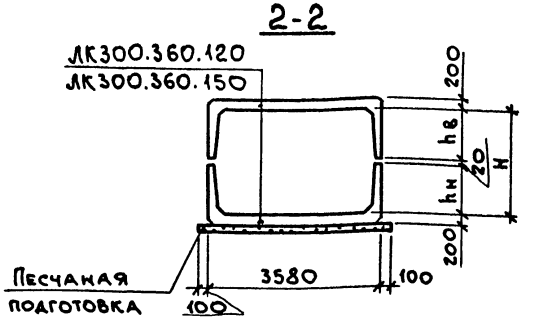

Толщина и армирование стен, плиты днища и перекрытия разрабатываются в конкретном проекте.

Марка тоннеля	Размеры, мм		
	Н	А	В
ТЛ324х198	1980	3240	по расчету
ТЛ320х228	2280	3200	
ТЛ320х258	2580	3200	

Нач. отд.	Агранович	
Н. контр.	Коротецкий	
Гл. спец.	Коротецкий	
Зав. гр.	Кудричевская	
Вед. инж.	Кудричевская	
Провер.	Кудричевская	
Разраб.	Копика	

3.006.1-8.0-2-30

Пример решения компенсаторной ниши тоннеля „ТЛ" шириной В=3580 мм.

Стадия	Лист	Листов
Р		1

ХАРЬКОВСКИЙ ПРОМСТРОЙНИИПРОЕКТ

Инв. № подл. | Подп. и дата | Взам. инв. №

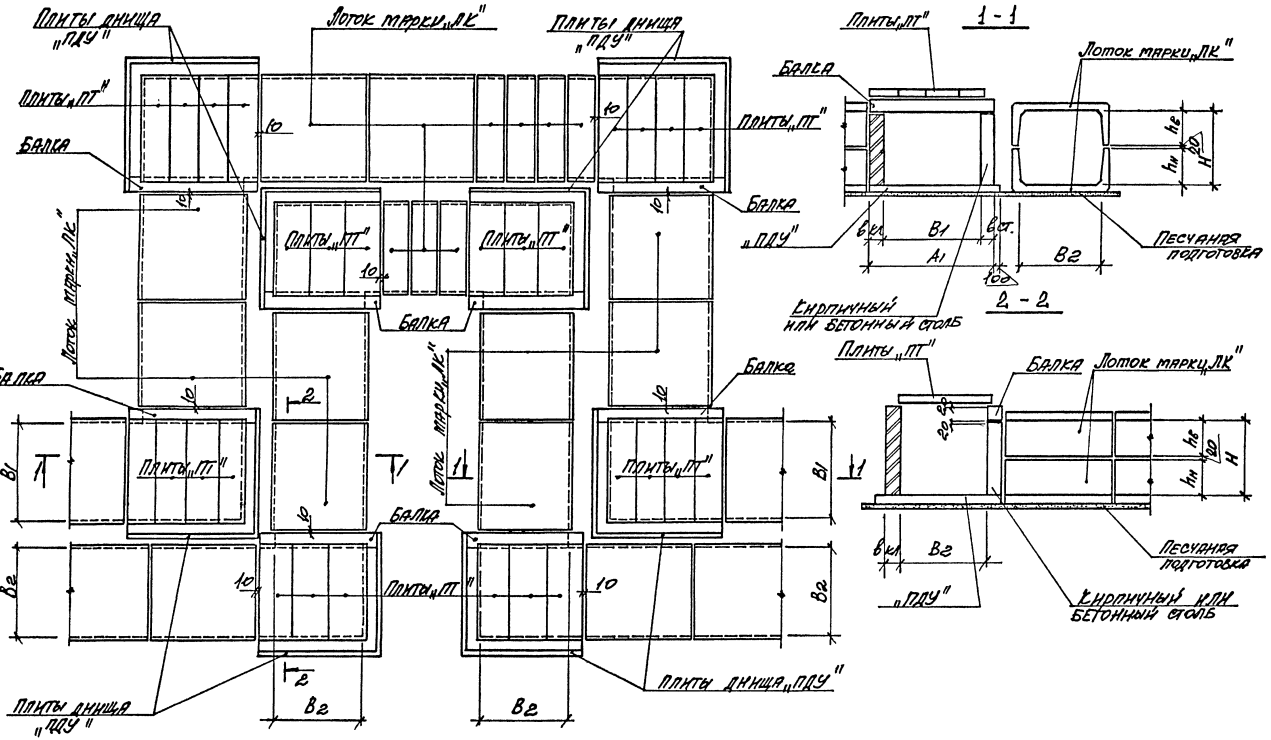

Нач. отд.	Агранович		3.006.1-8. 0-2-31
Н.контр.	Коротецкий		
Гл.спец.	Коротецкий		
Зав. гр.	Кудричевская		Пример решения компенсаторной ниши канала „2ТТ" и тоннеля „2ТЛ"
Вед. инж.	Кудричевская		
Провер.	Кудричевская		
Раз.раб.	Копина		

Стадия	Лист	Листов
Р		1

Харьковский Промстройниипроект

Инв.№ подл. | Подпись и дата | Взам. инв.№

Формат А3

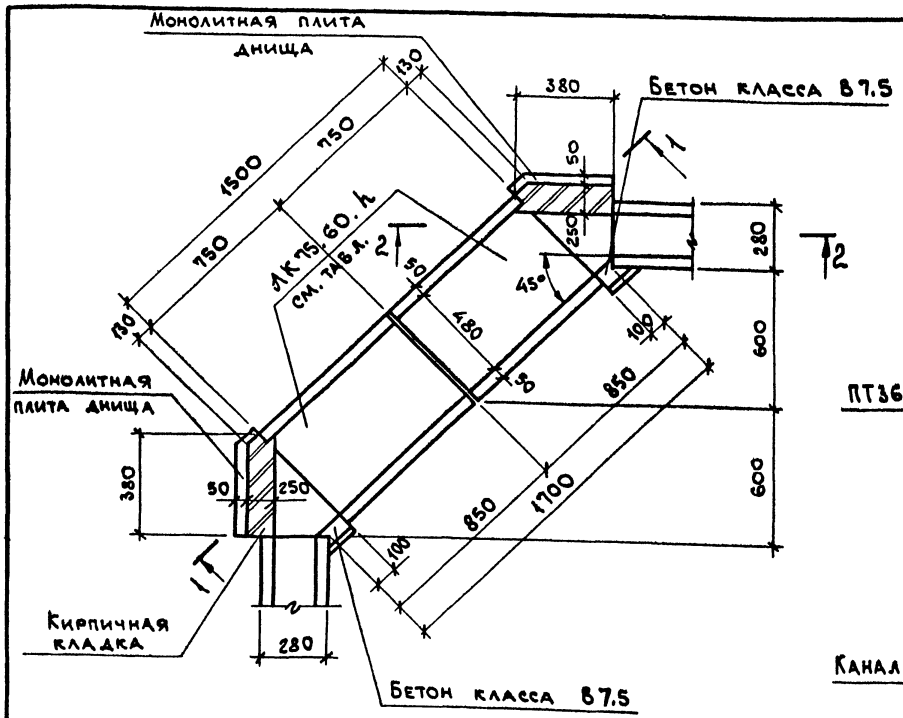

Схема расположения плит перекрытия

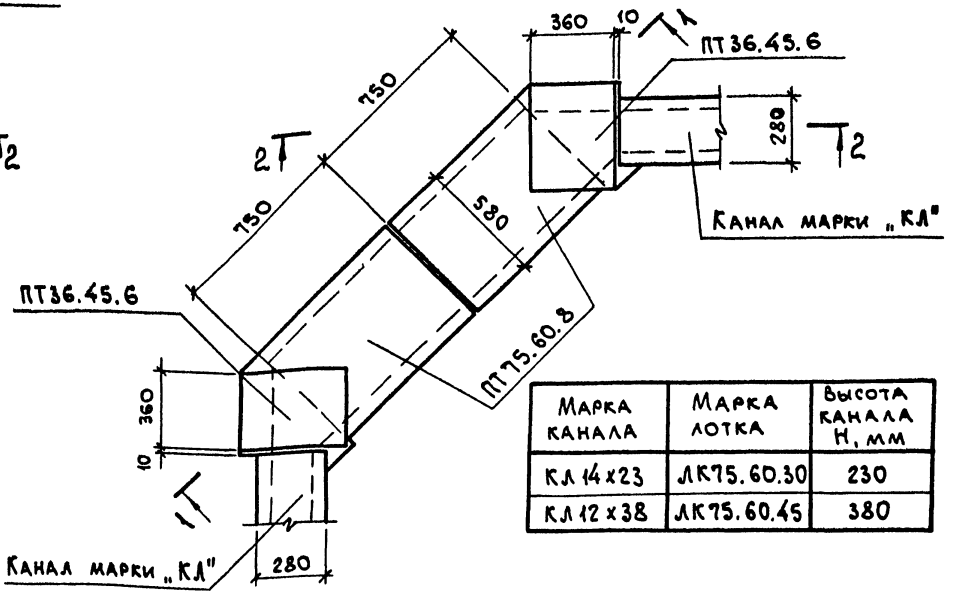

Марка канала	Марка лотка	Высота канала H, мм
КЛ 14х23	ЛК75.60.30	230
КЛ 12х38	ЛК75.60.45	380

1-1

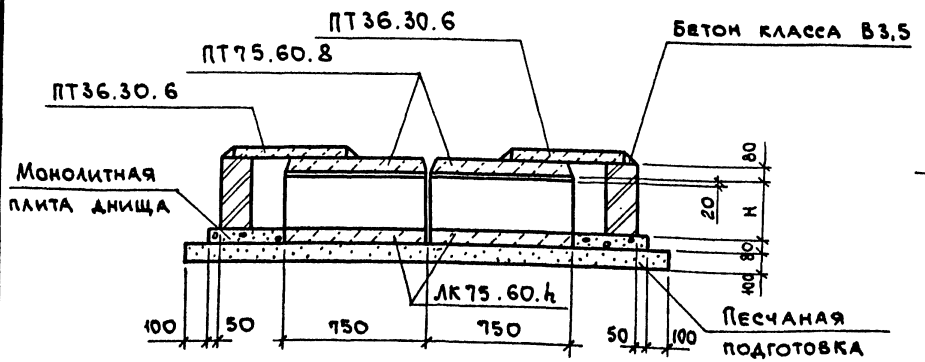

2-2

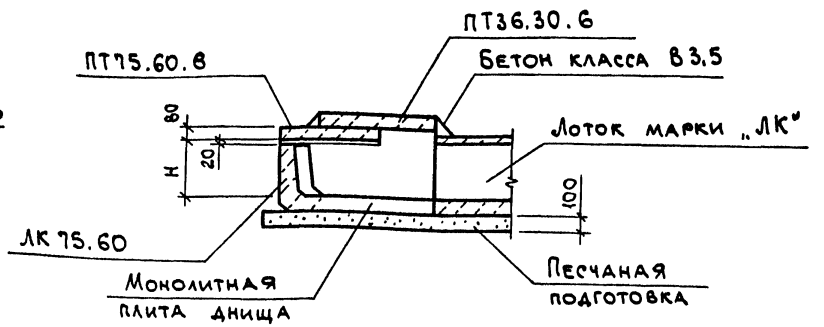

Нач.отд.	Агранович	
Н.контр.	Коротецкий	
Гл.спец.	Коротецкий	
Зав.гр.	Кудричевская	
Вед.инж.	Кудричевская	
Провер.	Кудричевская	
Разраб.	Копина	

3.006.1-8.0-2-32

Пример решения угла поворота кабельного канала „КЛ" шириной В=280 мм

Стадия	Лист	Листов
Р		1

ХАРЬКОВСКИЙ ПРОМСТРОЙНИИПРОЕКТ

Инв.№подл. | Подп. и дата | Взам.инв.№

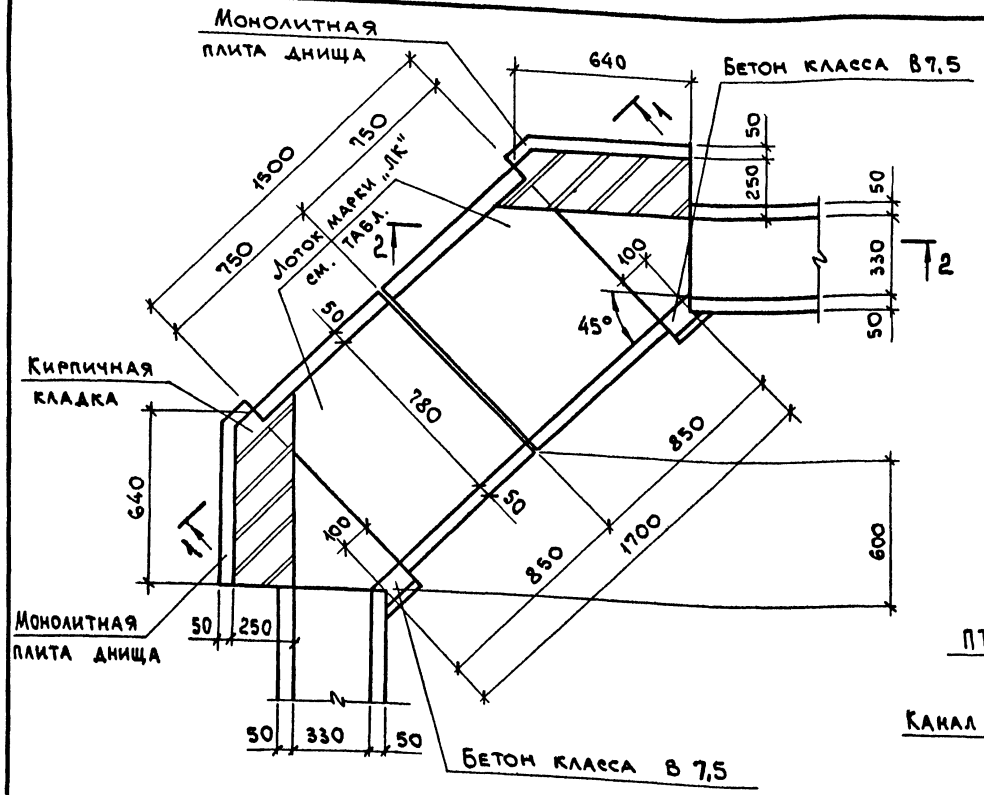

1-1

Схема расположения плит перекрытия

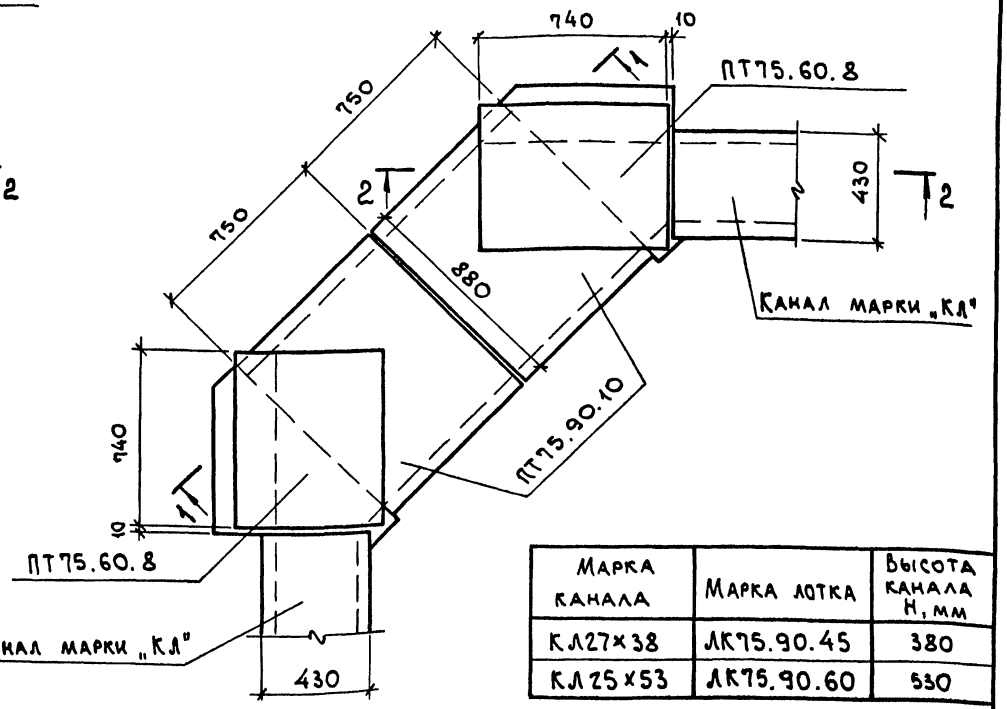

Марка канала	Марка лотка	Высота канала H, мм
КЛ27×38	ЛК75.90.45	380
КЛ25×53	ЛК75.90.60	530

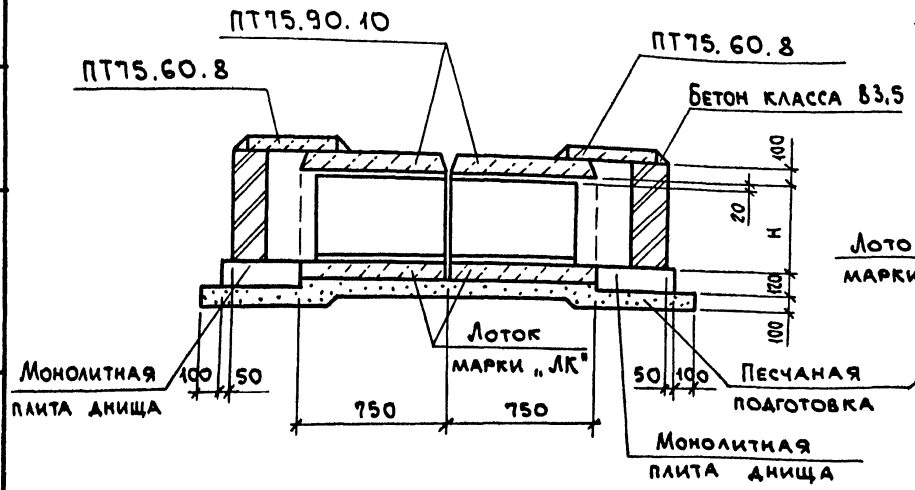

2-2

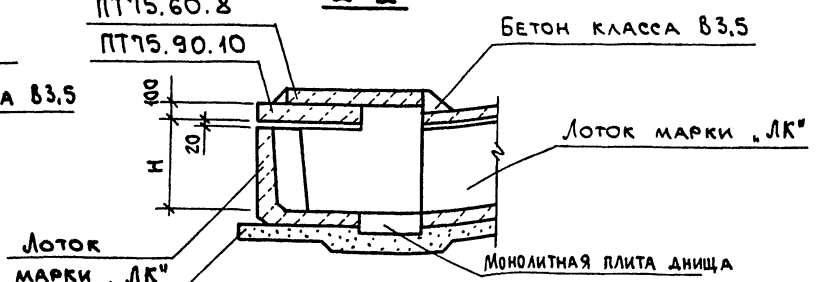

Нач.отд.	Агранович	
Н.контр.	Коротецкий	
Гл.спец.	Коротецкий	
Зав.гр.	Кудричевская	
Вед.инж.	Кудричевская	
Провер.	Кудричевская	
Разраб.	Копина	

3.006.1-8.0-2-33

Пример решения угла поворота кабельного канала „КЛ" шириной в=430мм

Стадия	Лист	Листов
Р		1

ХАРЬКОВСКИЙ ПРОМСТРОЙНИИПРОЕКТ

Инв.№подл. | Подп. и дата | Взам. инв.№

Формат А3

Схема расположения плит перекрытия

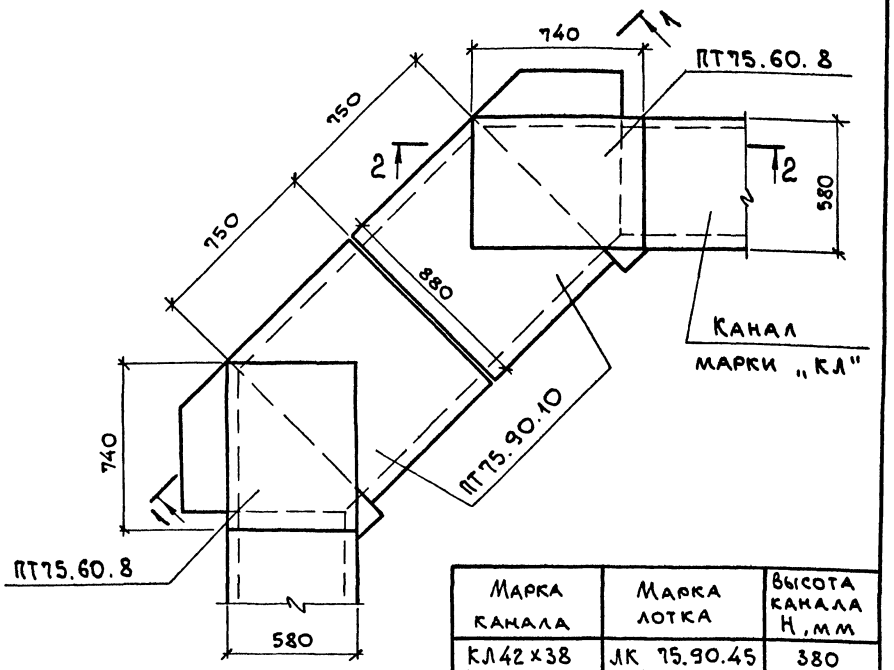

Марка канала	Марка лотка	Высота канала H, мм
КЛ42×38	ЛК 75.90.45	380
КЛ40×53	ЛК 75.90.60	530
КЛ36×20	ЛК 75.90.90	800

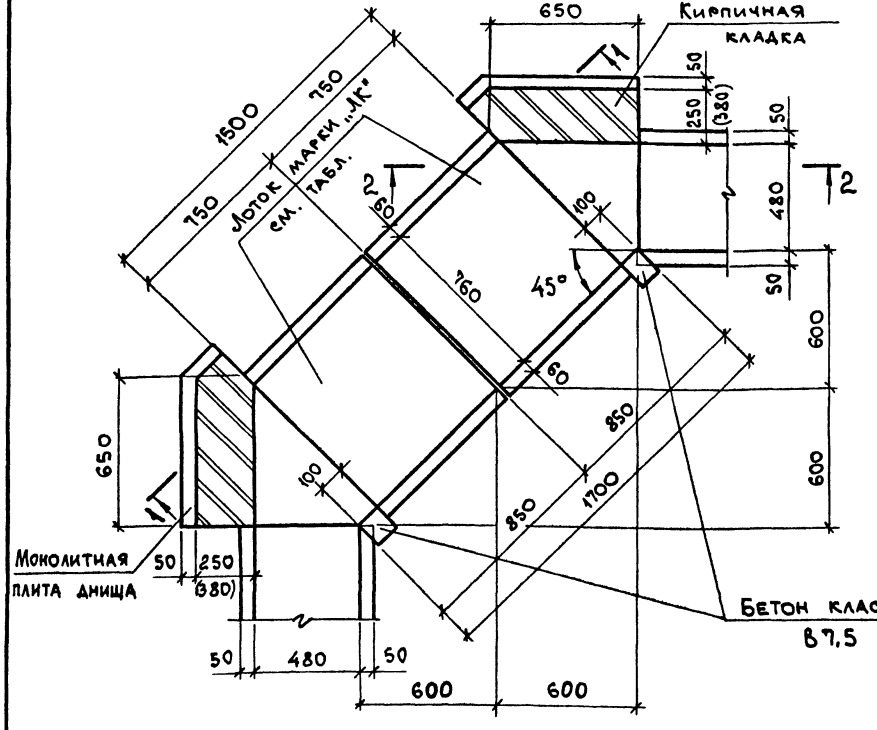

1-1

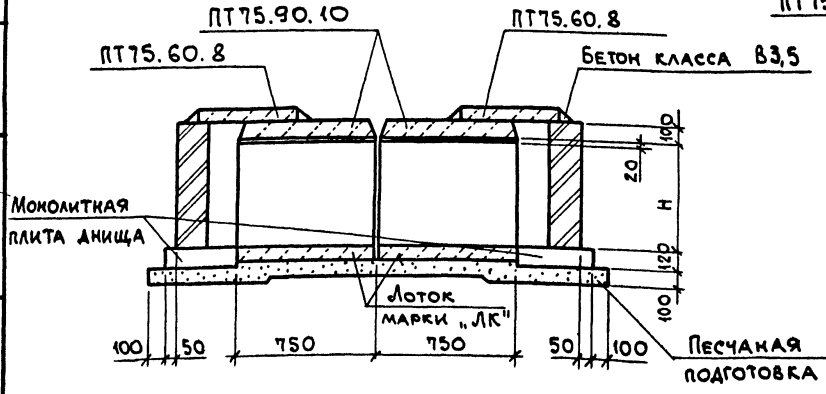

2-2

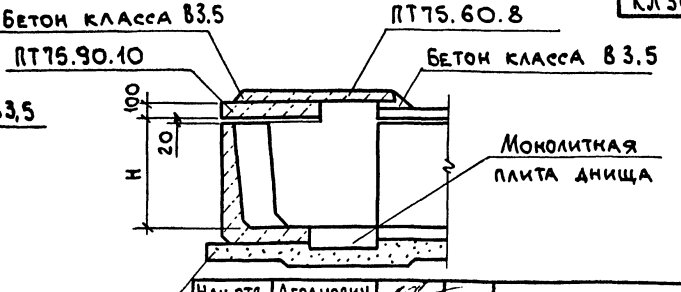

Нач.отд.	Агранович	
Н.контр.	Коротецкий	
Гл.спец.	Коротецкий	
Зав.гр.	Кудричевская	
Вед.инж	Кудричевская	
Провер.	Кудричевская	
Разраб.	Копина	

3.006.1-8.0-2-34

Пример решения угла поворота кабельного канала „КЛ" шириной В=580 мм

Стадия	Лист	Листов
Р		1

ХАРЬКОВСКИЙ ПРОМСТРОЙНИИПРОЕКТ

Взам. инв.№ | Подп. и дата | Инв.№ подл.

Схема расположения плит перекрытия

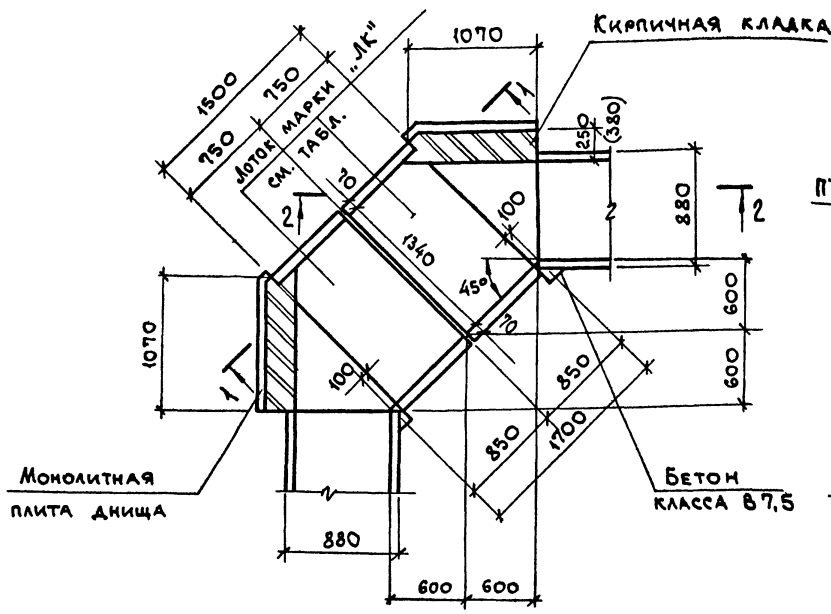

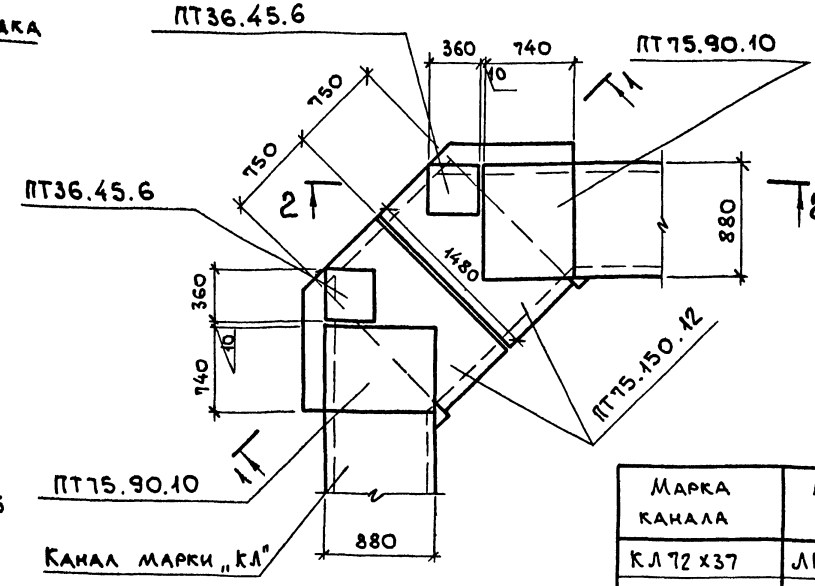

Марка канала	Марка лотка	Высота канала H, мм
КЛ72×37	ЛК75.150.45	370
КЛ70×51	ЛК75.150.60	510
КЛ66×80	ЛК75.150.90	800

1-1

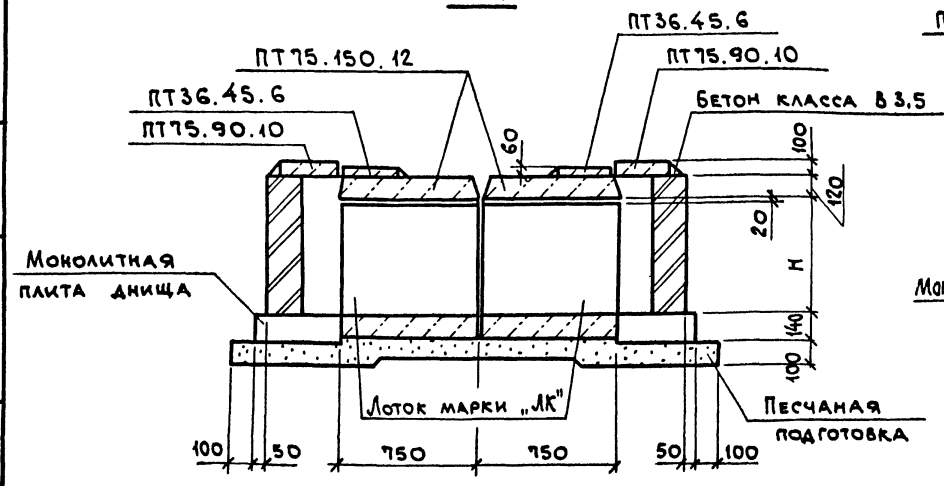

2-2

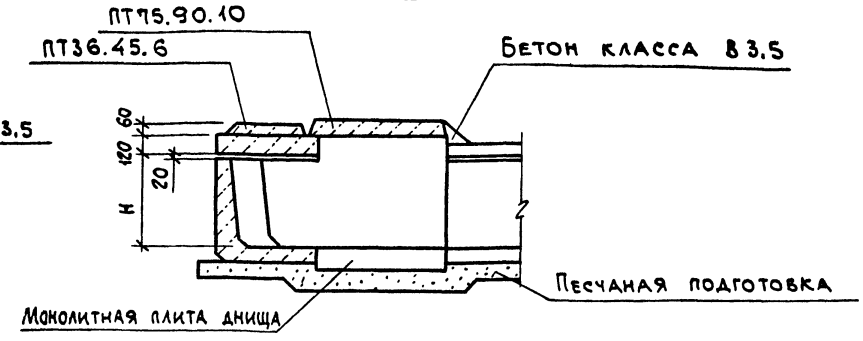

Нач.отд.	Агранович	
Н.контр.	Коротецкий	
Гл.спец.	Коротецкий	
Зав.гр.	Кудричевская	
Вед.инж.	Кудричевская	
Провер.	Кудричевская	
Разраб.	Копина	

3.006.1-8.0-2-35

Пример решения угла поворота кабельного канала „КЛ" шириной В=880 мм

Стадия	Лист	Листов
Р		1

Харьковский Промстройниипроект

Инв.№подл. | Подп. и дата | Взам.инв.№

Формат А3

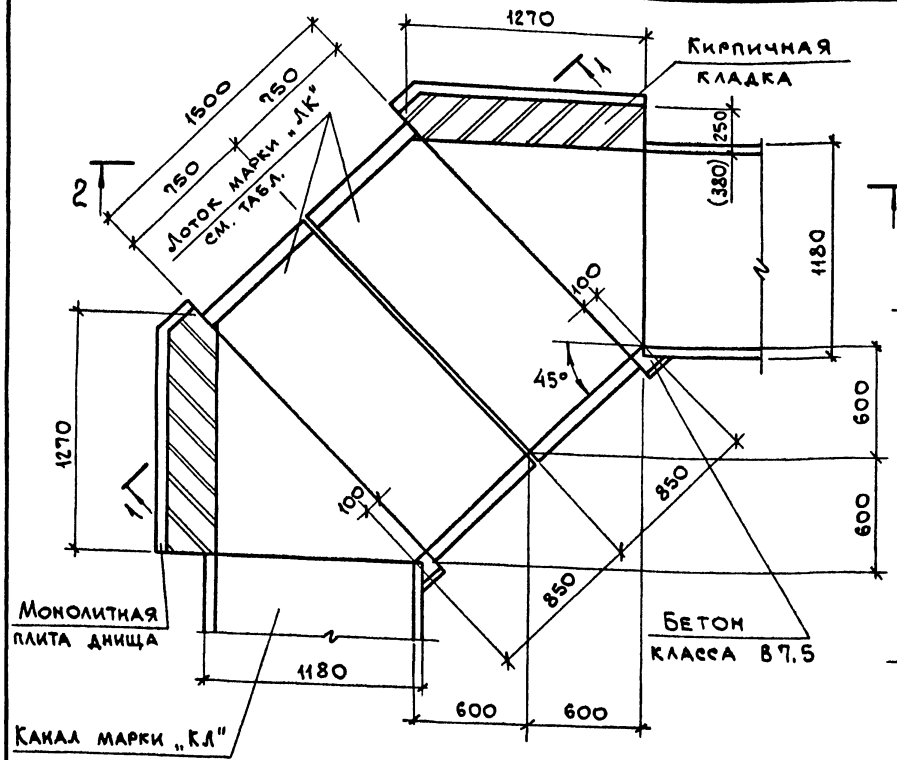

1-1

Схема расположения плит перекрытия

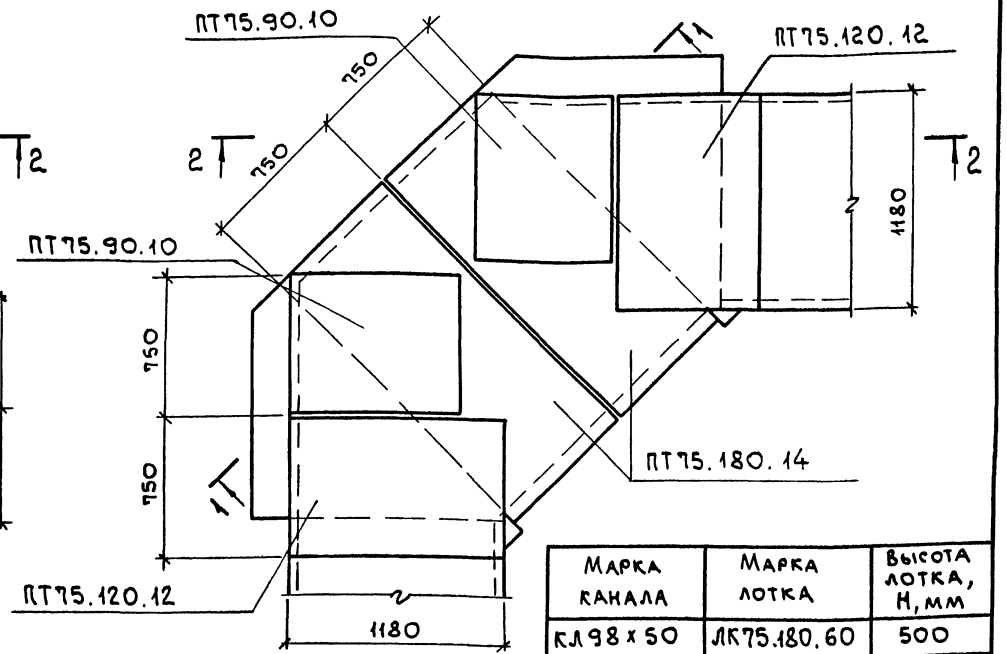

2-2

Марка канала	Марка лотка	Высота лотка, H, мм
КЛ98×50	ЛК75.180.60	500
КЛ96×80	ЛК75.180.90	800
КЛ92×108	ЛК75.180.120	1080

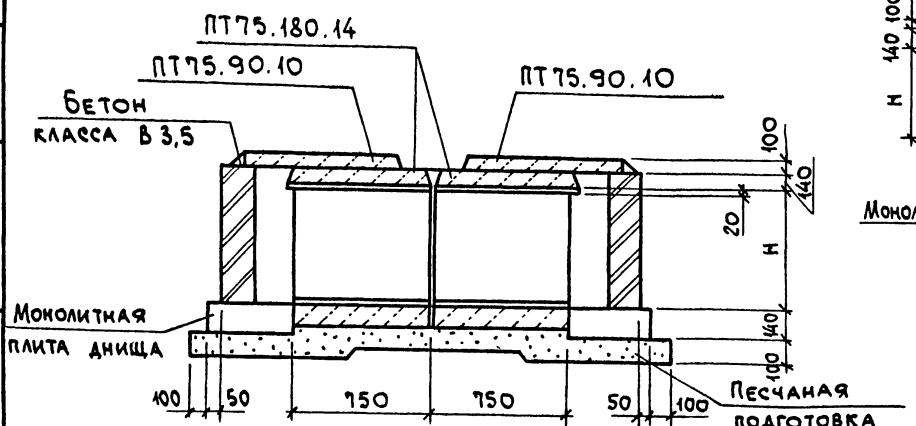

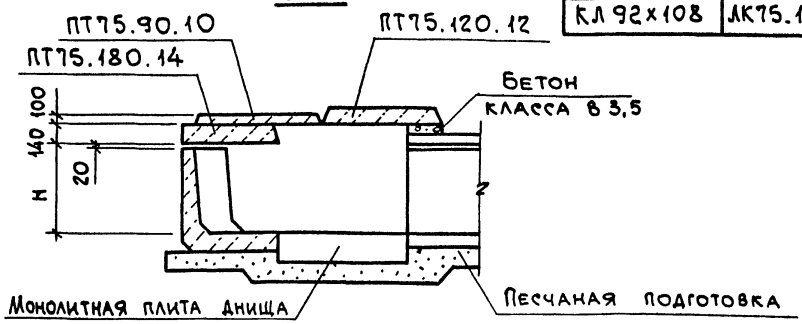

Нач.отд.	Агранович	
Н.контр.	Коротецкий	
Гл.спец.	Коротецкий	
Зав.гр.	Кудричевская	
Вед.инж.	Кудричевская	
Провер.	Кудричевская	
Разраб.	Копина	

3.006.1-8.0-2-36

Пример решения угла поворота кабельного канала „КЛ" шириной В=880мм

Стадия	Лист	Листов
Р		1

ХАРЬКОВСКИЙ ПРОМСТРОЙНИИПРОЕКТ

Взам.инв.№ | Подп. и дата | Инв.№подл.

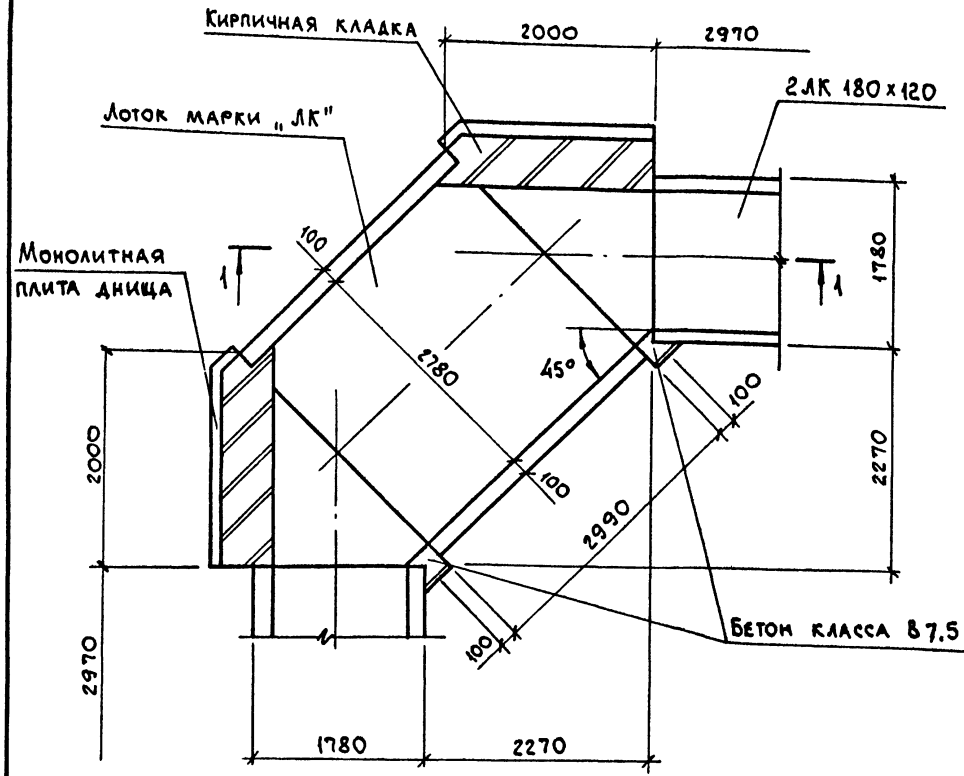

Схема расположения плит перекрытия

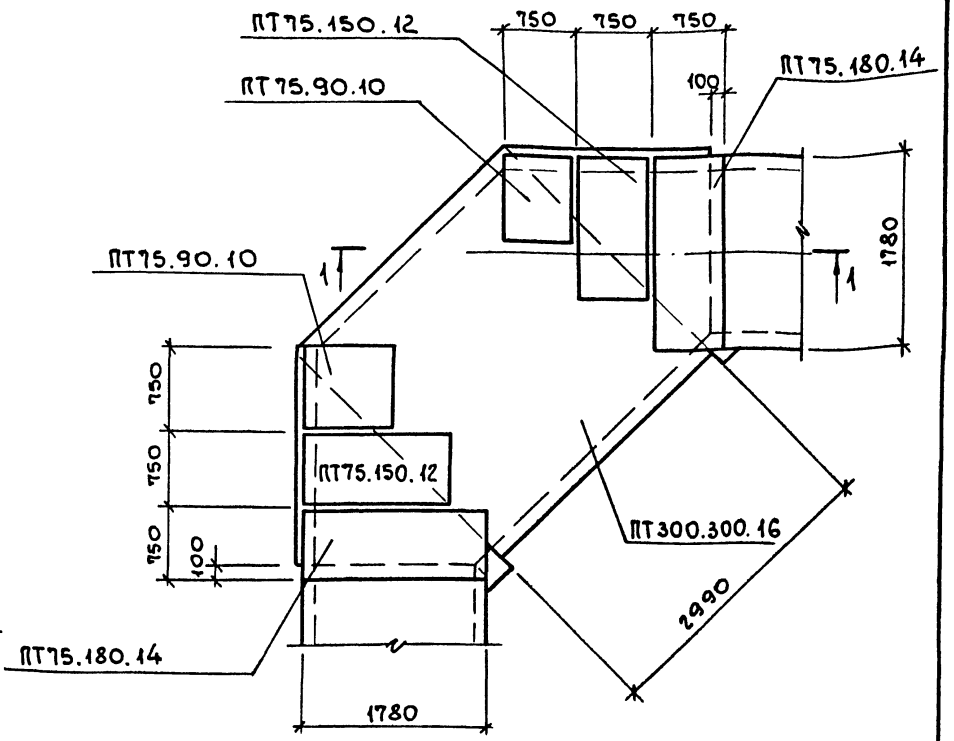

1-1

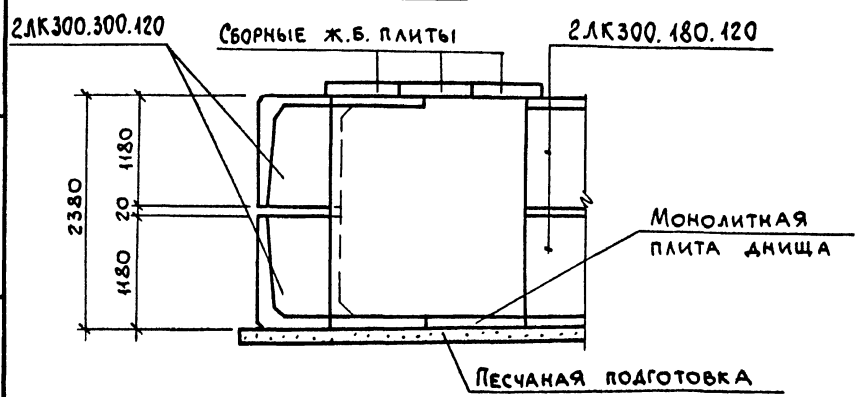

Нач.отд.	Агранович		
Н.контр.	Коротецкий		
Гл.спец.	Коротецкий		
Зав.гр.	Кудричевская		
Вед.инж.	Кудричевская		
Провер.	Кудричевская		
Разраб.	Минаева		

3.006.1-8.0-2-37

Пример решения угла поворота кабельного тоннеля „ТЛ" размером 148 х 210

Стадия	Лист	Листов
Р		1

ХАРЬКОВСКИЙ ПРОМСТРОЙНИИПРОЕКТ

Взам.инв.№ | Подп. и дата | Инв.№ подл.

Формат А3

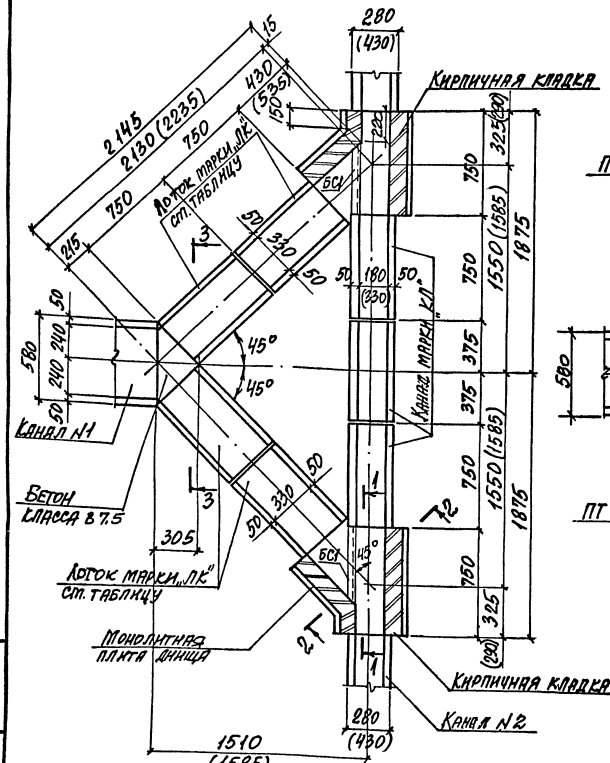

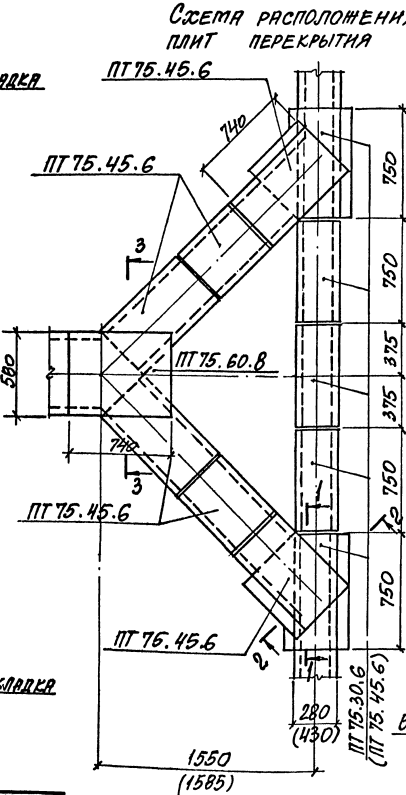

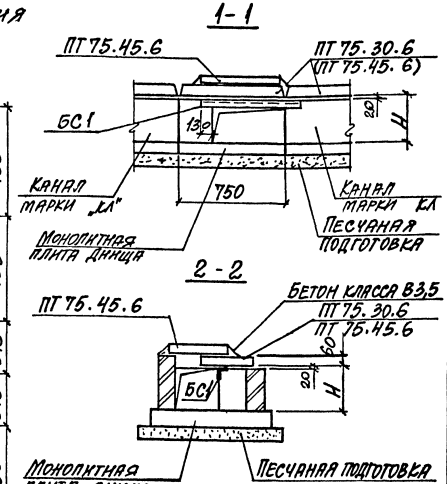

Марка канала		Марка лотка	Высота канала H, мм
Канал N1	Канал N2		
КЛ44×23	КЛ14×23 КЛ20×23	ЛК75.45.30	230
КЛ42×38	КЛ12×38 КЛ27×38	ЛК75.45.45	380
КЛ40×53	КЛ25×53	ЛК75.45.60	530

Нач.отд.	Агранович	
Н.контр.	Коротецкий	
Гл.спец.	Коротецкий	
Зав.гр.	Куприневская	
Вед.инж.	Куприневская	
Провер.	Куприневская	
Разраб.	Копина	

3.006.1-8.0-2-3В

Пример решения узла сопряжения сабельного канала „КЛ" шириной В=580мм с каналом В=280мм В=430мм

Стадия	Лист	Листов
Р		1

ХАРЬКОВСКИЙ ПРОМСТРОЙНИИПРОЕКТ

Инв.№ подл. | Подпись и дата | Взам.инв.№

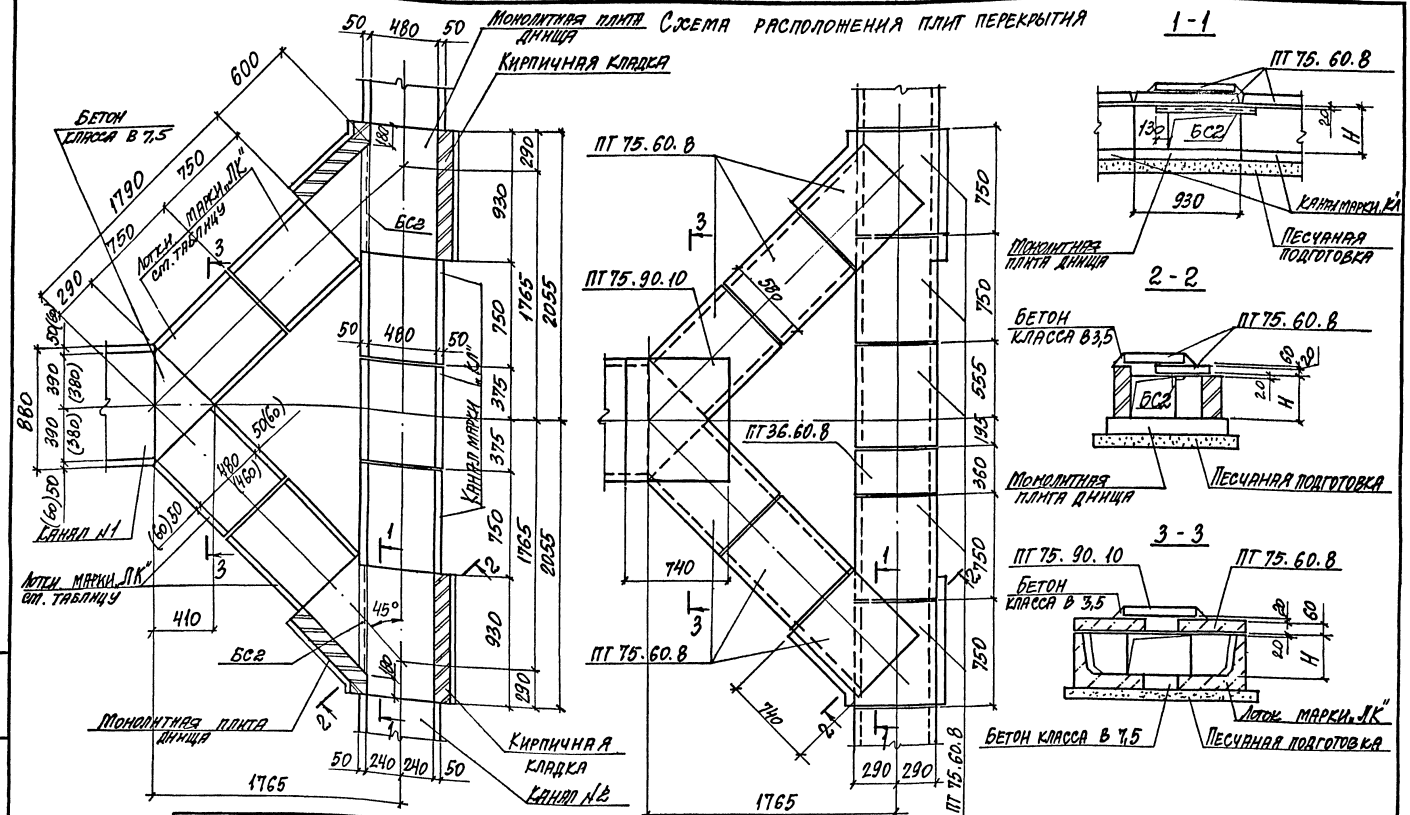

Марка канала		Марка лотка	Высота канала H, мм
Канал №1	Канал №2		
КЛ 72×37	КЛ 42×38	ЛК 75.60.45	370
КЛ 70×51	КЛ 40×53	ЛК 75.60.60	510
КЛ 66×80	КЛ 36×80	ЛК 75.60.90	800

Нач.отд.	Агранович	
Н.контр.	Хрусталевский	
Гл.спец.	Хрусталевский	
Зав.гр.	Гончаренко	
Вед.инж.	Кудрявцева	
Провер.	Кудрявцева	
Разраб.	Копина	

3.006.1-8.0-2.39

Пример решения узла сопряжения кабельного канала "КЛ" шириной В=510мм с каналом шириной В=800мм

Стадия	Лист	Листов
Р		1

ХАРЬКОВСКИЙ ПРОМСТРОЙНИИПРОЕКТ

Инв.№подл. | Подпись и дата | Взам.инв.№

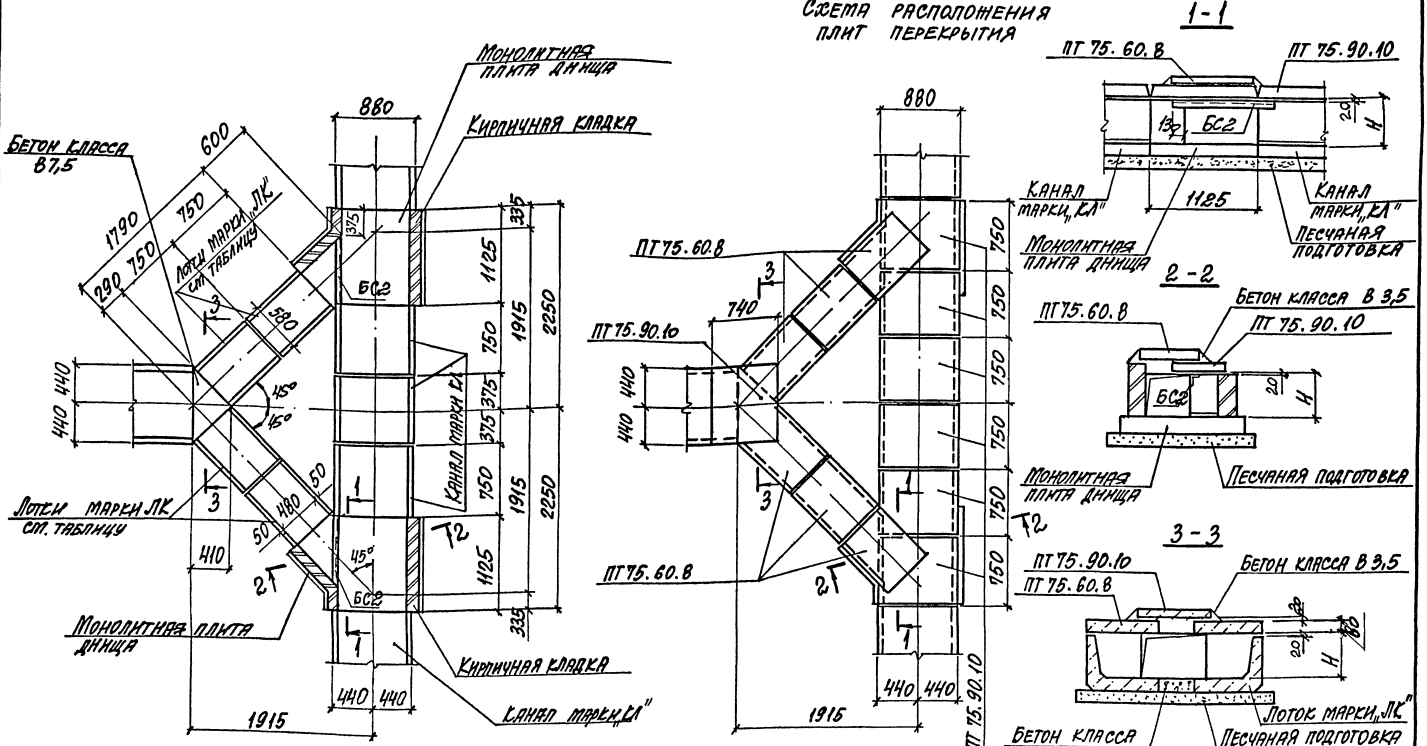

Марка канала	Марка лотка	Высота канала H, мм
КЛ72×37	ЛК75.60.45	370
КЛ70×51	ЛК75.60.60	510
КЛ66×80	ЛК7560.90	800

Нач.отд	Агранович		3.006.1-8.0-2-40	
Н.контр	Коротецкий			
Гл.спец	Коротецкий			
Зав.гр.	Куприковская		Пример решения узла сопряжения кабельных каналов „КЛ" шириной В=880 мм	Стадия: Р; Лист; Листов: 1
Вед.инж	Куприковская			
Провер	Куприковская			
Разраб.	Копина			Харьковский промстройниипроект

Инв.№подл. | Подпись и дата | Взам.инв.№

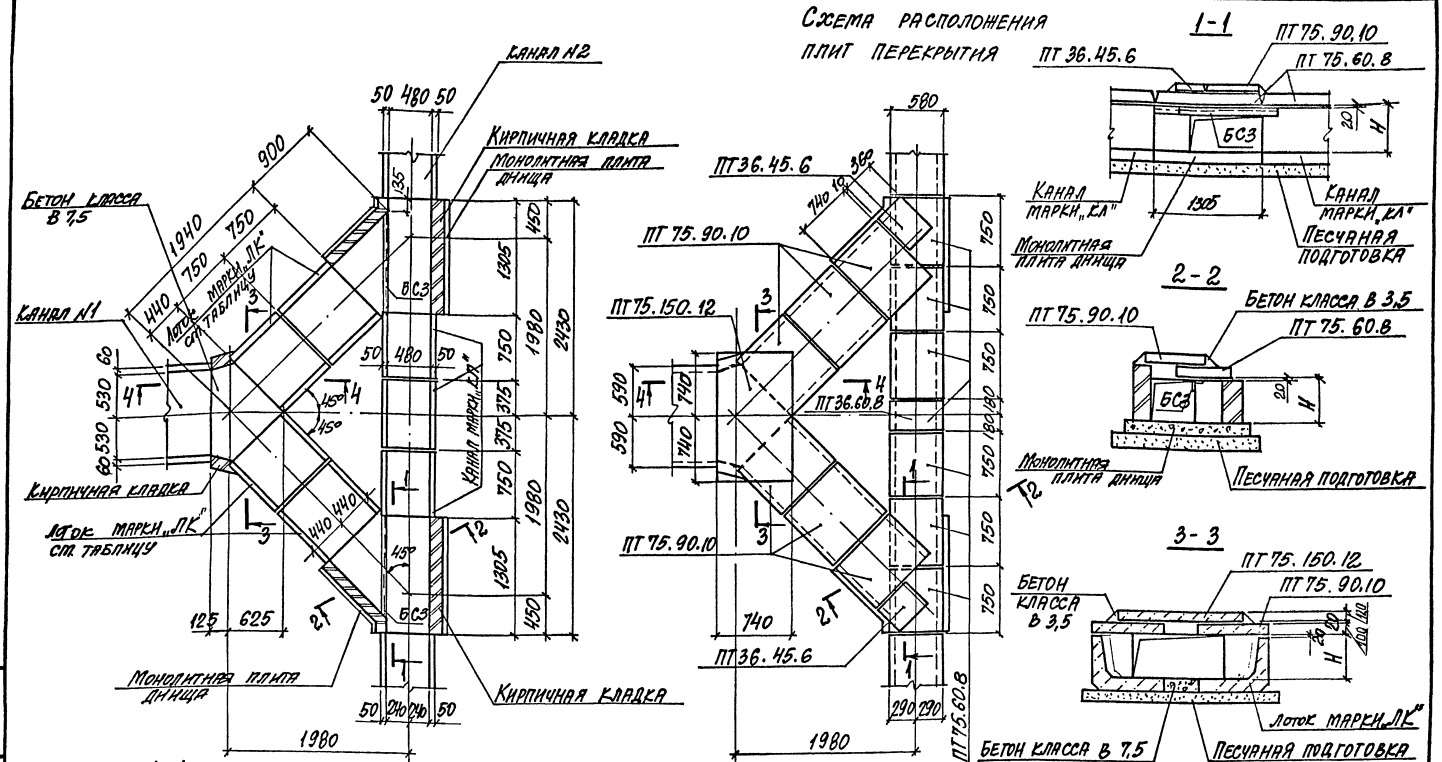

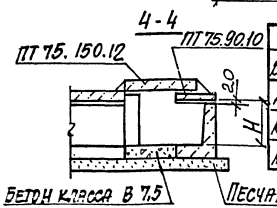

Марка канала		Марка лотка	Высота канала H, мм
Канал №1	Канал №2		
КЛ100×35	КЛ42×38	ЛК75.90.45	380
КЛ98×50	КЛ40×53	ЛК75.90.60	530
КЛ96×80	КЛ36×80	ЛК75.90.90	800

Нач.отд	Агранович	
Н.контр	Коротецкий	
Гл.спец.	Коротецкий	
Зав.гр.	Кудрявская	
Вед.инж	Кудрявская	
Провер	Кудричевская	
Разраб	Капина	

3.006.1-8.0-2-41

Пример решения узла сопряжения кабельного канала „КЛ" шириной В=480мм с каналом шириной В=580мм

Стадия	Лист	Листов
Р		1

ХАРЬКОВСКИЙ ПРОМСТРОЙНИИПРОЕКТ

Инв.№ подл. | Подпись и дата | Взам.инв.№

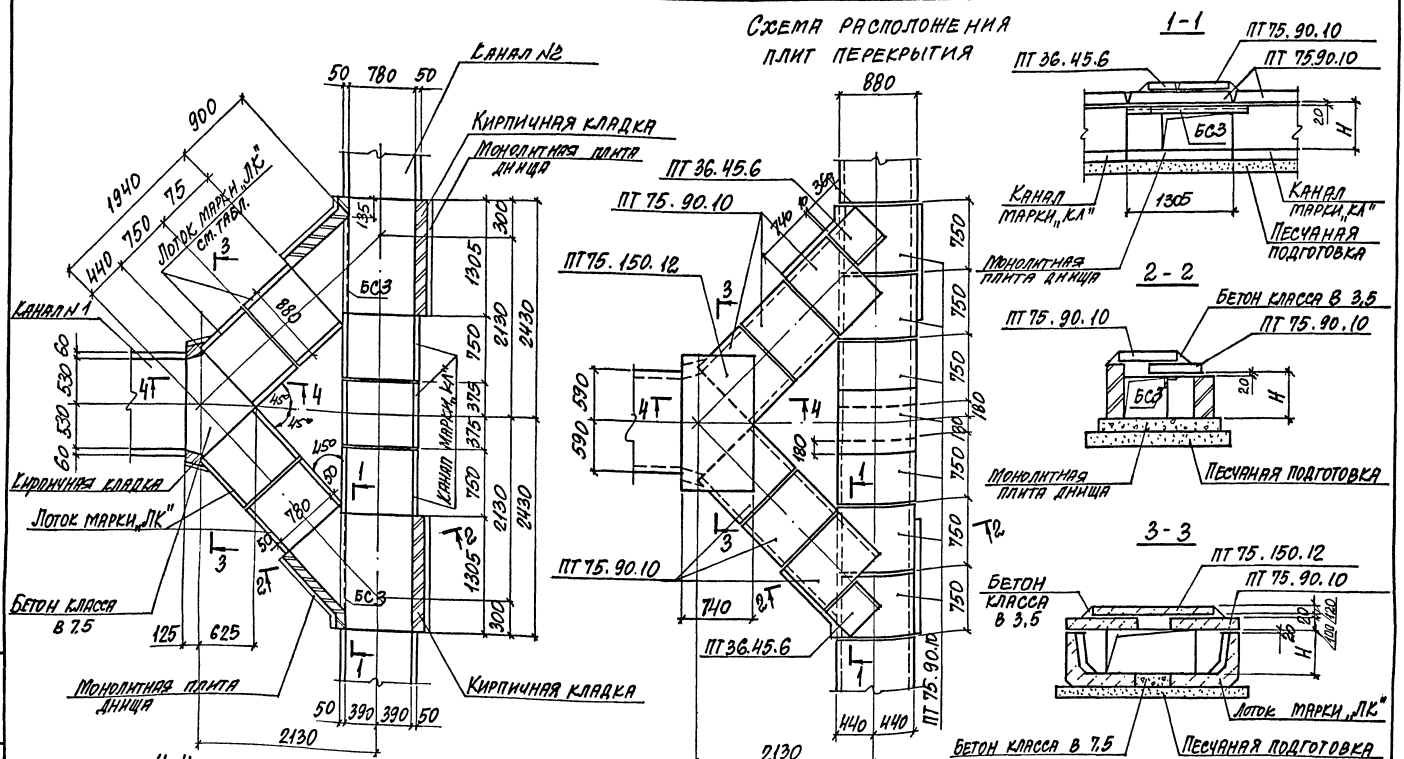

Марка канала		Марка лотка	Высота канала H, мм
Канал №1	Канал №2		
КЛ100×35	КЛ72×37	ЛК75.90.45	370
КЛ98×50	КЛ70×51	ЛК75.90.60	510
КЛ96×80	КЛ66×80	ЛК75.90.90	800

Инв.№ подл.	Подпись и дата	Взам. инв.№

Нач.отд.	Аграновичь	
Н.контр.	Коротецкий	
Гл.спец.	Коротецкий	
Зав.гр.	Кириченко	
Вед.инж.	Кириченко	
Провер.	Кириченская	
Разраб.	Копина	

3.006.1-8.0-2-42

Пример решения узла сопряжения кабельного канала „КЛ" шириной В=1180мм с каналом шириной В=880мм

Стадия	Лист	Листов
Р		1

ХАРЬКОВСКИЙ ПРОМСТРОЙНИИПРОЕКТ

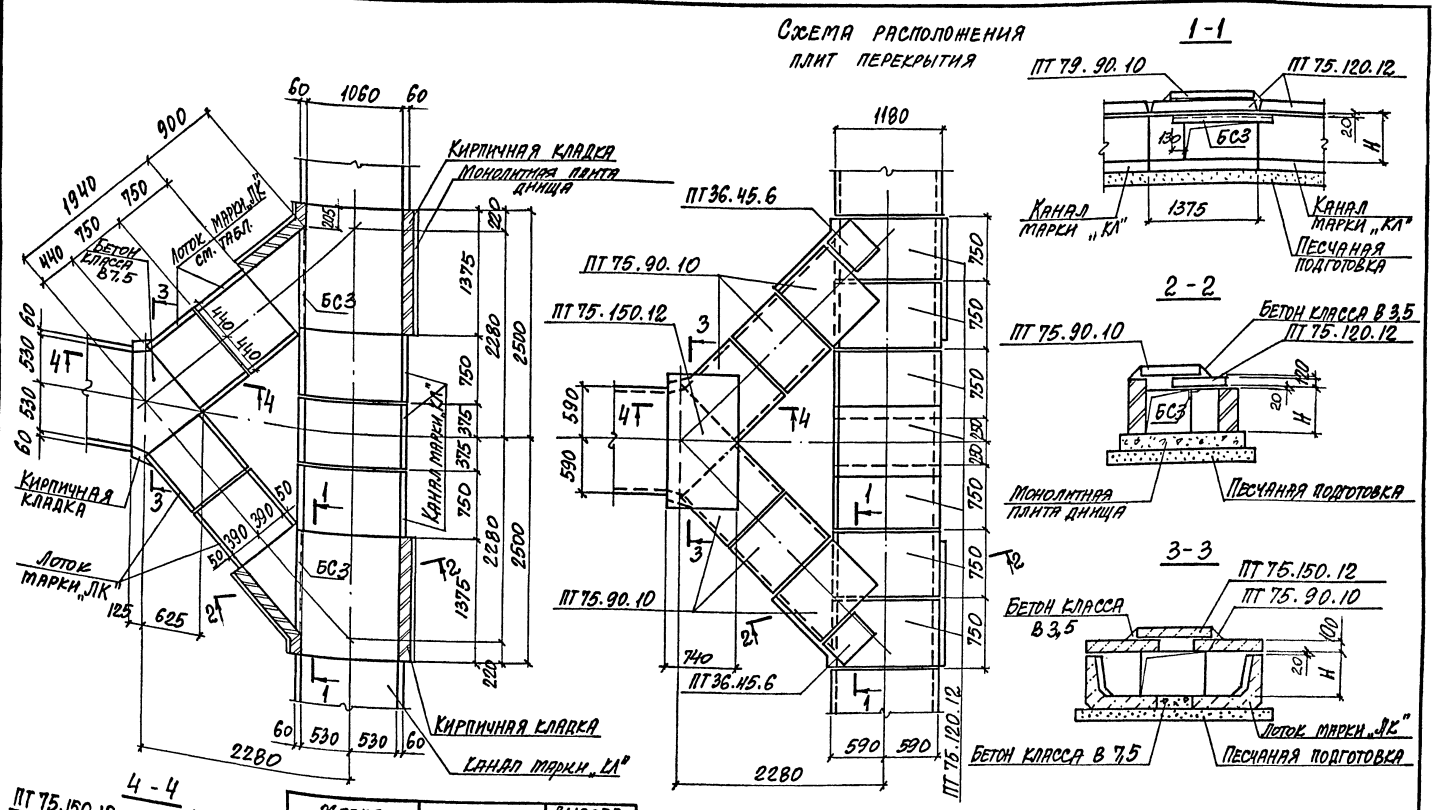

Марка канала	Марка лотка	Высота канала H, мм
КЛ100×35	ЛК 75.90.45	350
КЛ98×50	ЛК 75.90.60	530
КЛ96×80	ЛК 75.90.90	800

Нач. отд	Игранович	
Н. контр	Коротецкий	
Гл. спец.	Коротецкий	
Зав. гр	Кирничевская	
Вед. инж.	Кирничевская	
Провер	Кирничевская	
Разраб	Копина	

3.006.1-8.0-2-43

Пример решения узла сопряжения кабельных каналов „КЛ" шириной В=1180мм

Стадия	Лист	Листов
Р		1

ХАРЬКОВСКИЙ ПРОМСТРОЙНИИПРОЕКТ

Инв. № подл. | Подпись и дата | Взам. инв. №

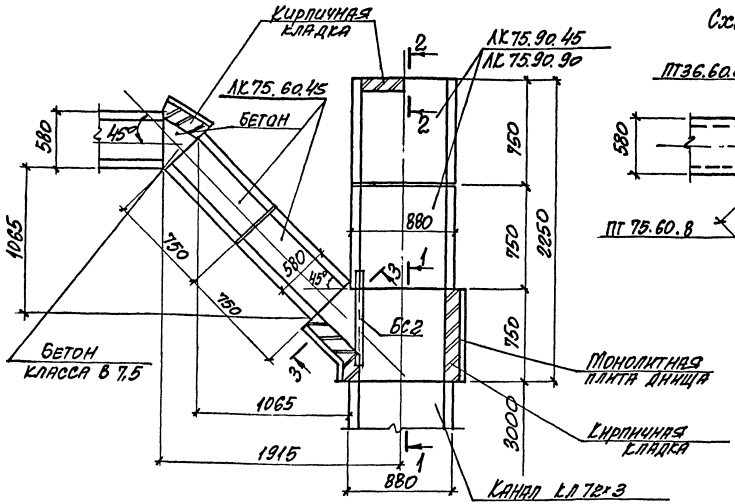

Схема расположения плит перекрытия

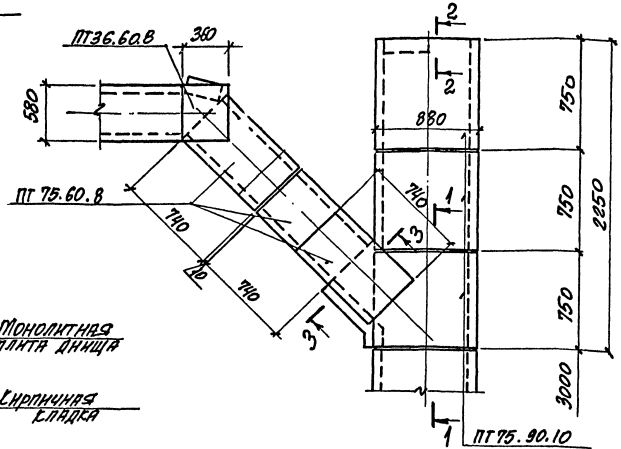

1-1

(Пример решения при разных уровнях днища каналов)

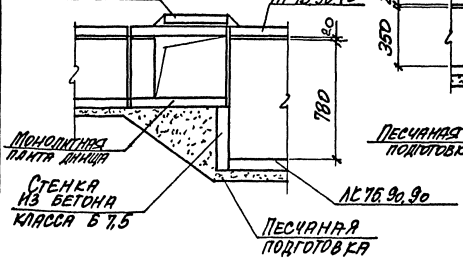

1-1

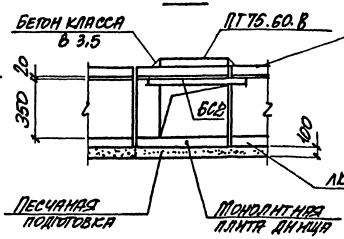

2-2

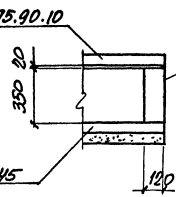

3-3

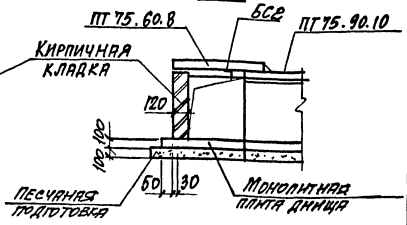

Нач. отд.	Агранович		
Н. контр.	Коротецкий		
Гл. спец.	Коротецкий		
Зав. гр.	Куприевский		
Провер.	Куприевская		
Разраб.	Копина		

3.006.1-8.0-2-44

Пример решения ответвления кабельного канала „КЛ" шириной В=880мм

Стадия	Лист	Листов
Р		

ХАРЬКОВСКИЙ ПРОМСТРОЙНИИПРОЕКТ

Инв. № подл. | Подпись и дата | Взам. инв. №

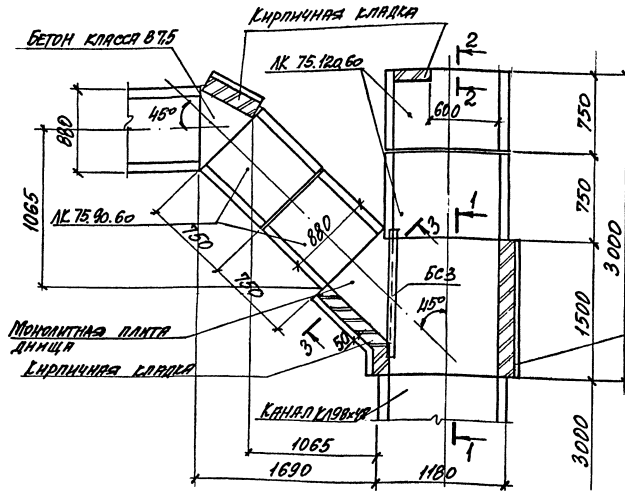

Схема расположения плит перекрытия

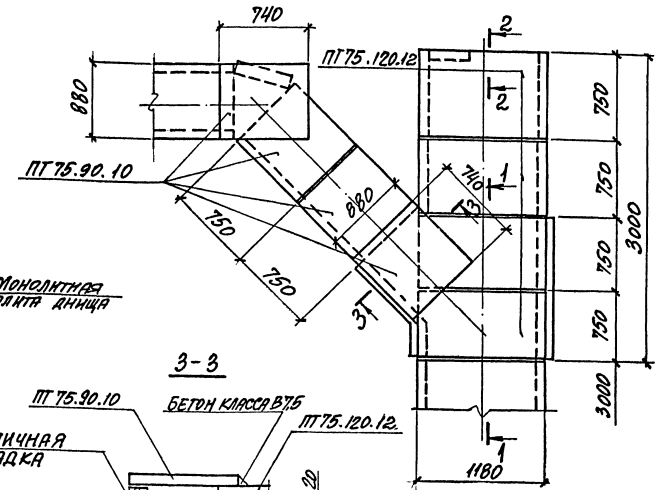

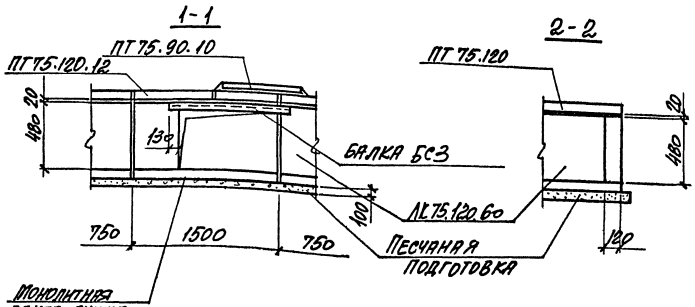

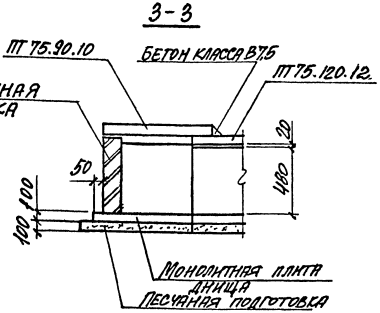

Нач. отд.	Игрунович		3.006.1-8.0-2-45
Н. контр.	Коротецкий		
Гл. спец.	Коротецкий		
Зав. гр.	Кирилловский		Пример решения ответвления кабельного канала КЛ шириной В=1180 мм
Вед. инж.	Кирилловский		
Провер.	Кирилловский		
Разраб.	Копина		

Стадия	Лист	Листов
Р		1

Харьковский промстройниипроект

Инв. № подл. | Подпись и дата | Взам. инв. №

Схема расположения плит перекрытия

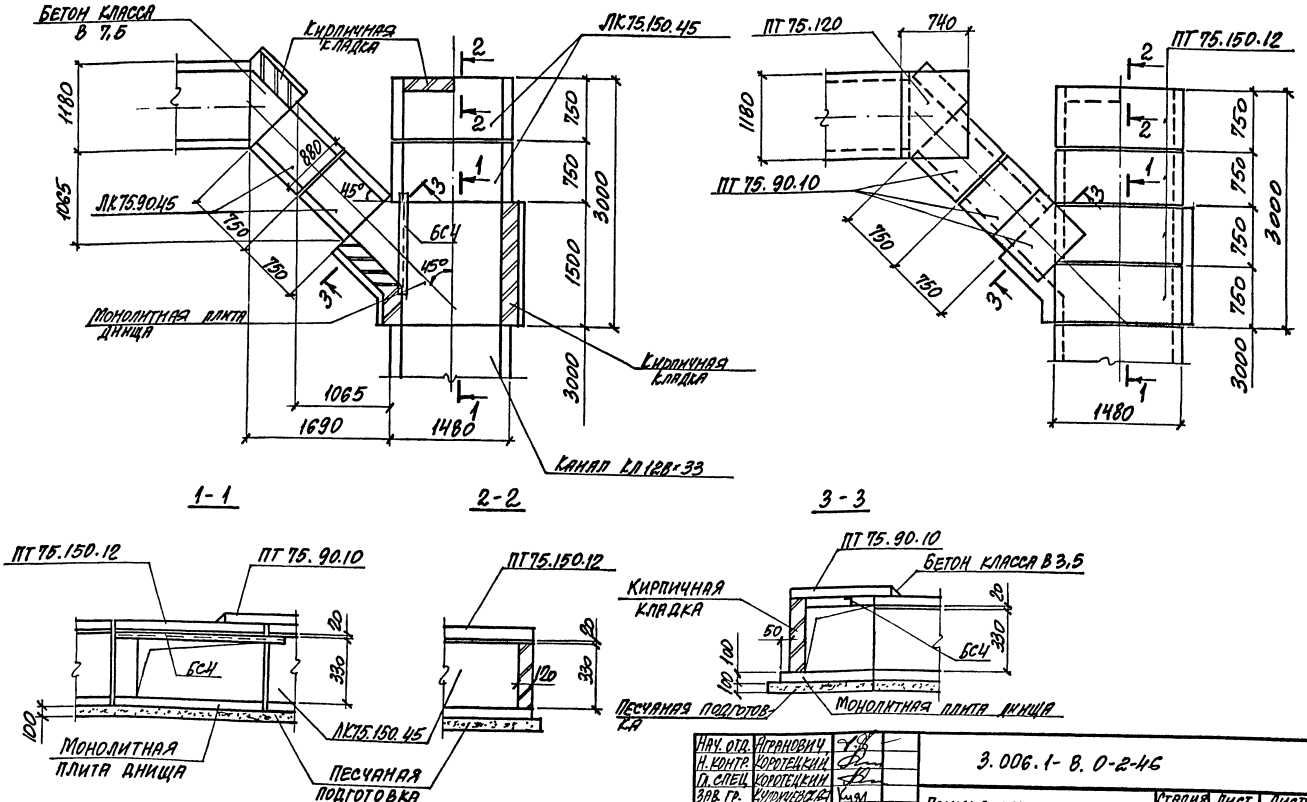

Нач. отд.	Агранович		
Н. контр.	Коротецкий		
Гл. спец.	Коротецкий		
Зав. гр.	Кудрявская		
Вед. инж.	Кудрявская		
Провер.	Кудрявская		
Разраб.	Копина		

3.006.1-8.0-2-46

Пример решения ответвления кабельного канала „КЛ" шириной В=1480 мм

Стадия	Лист	Листов
Р		1

Харьковский промстройниипроект

Инв. № подл. | Подпись и дата | Взам. инв. №

Ц00016 54

Формат А3

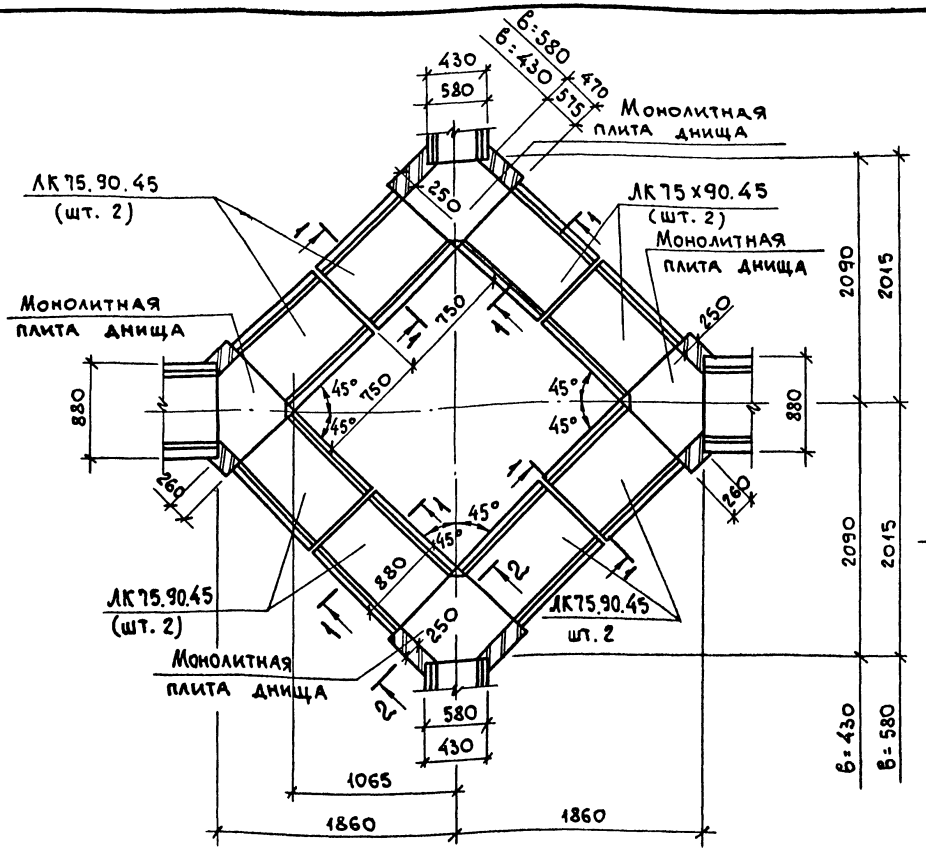

Схема расположения плит перекрытия

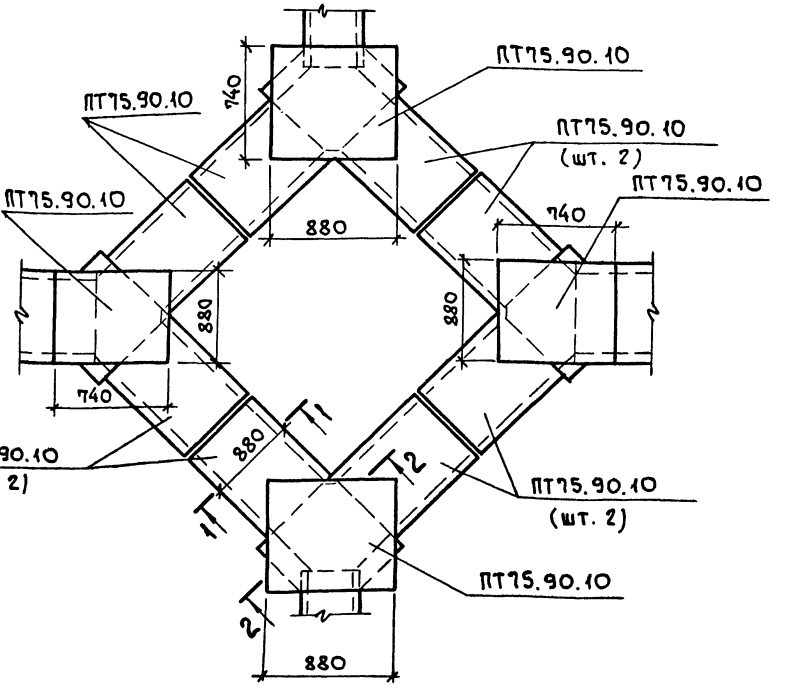

1-1

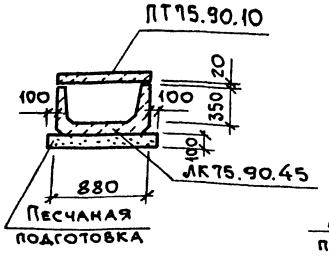

2-2

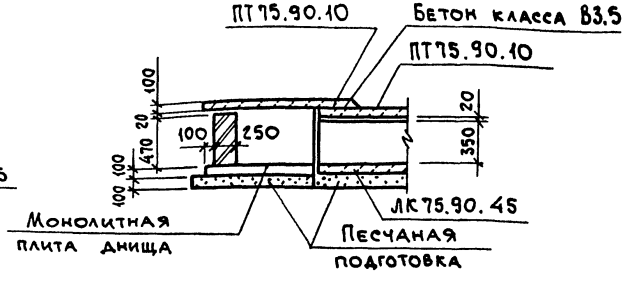

Нач. ОТА.	Агранович		
Н. контр.	Коротецкий		
Гл. спец.	Коротецкий		
Зав. гр.	Кудричевская		
Вед. инж.	Кудричевская		
Разраб.	Литвинова		
Провер.	Кудричевская		

3.006.1-8.0-2-47

Пример решения узла пересечения кабельного канала шириной В=880мм с каналом шириной В=480мм и В=580мм

Стадия	Лист	Листов
Р		1

ХАРЬКОВСКИЙ ПРОМСТРОЙНИИПРОЕКТ

Взам. инв. №

Подп. и дата

Инв. № подл.

Формат А3

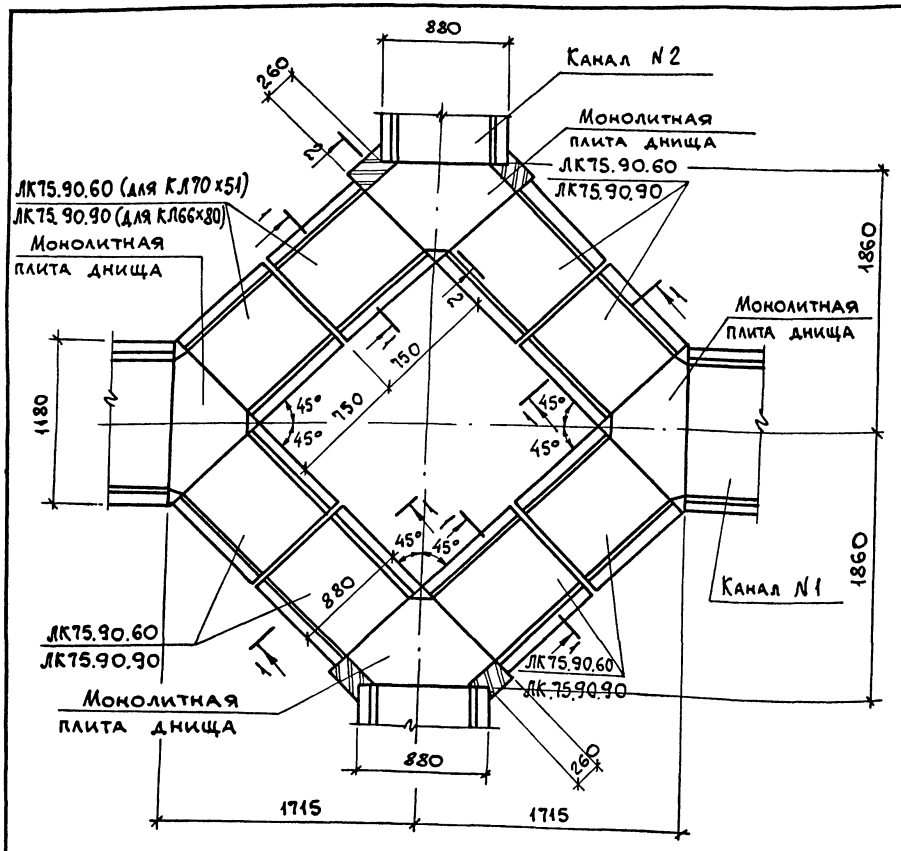

Схема расположения плит перекрытия

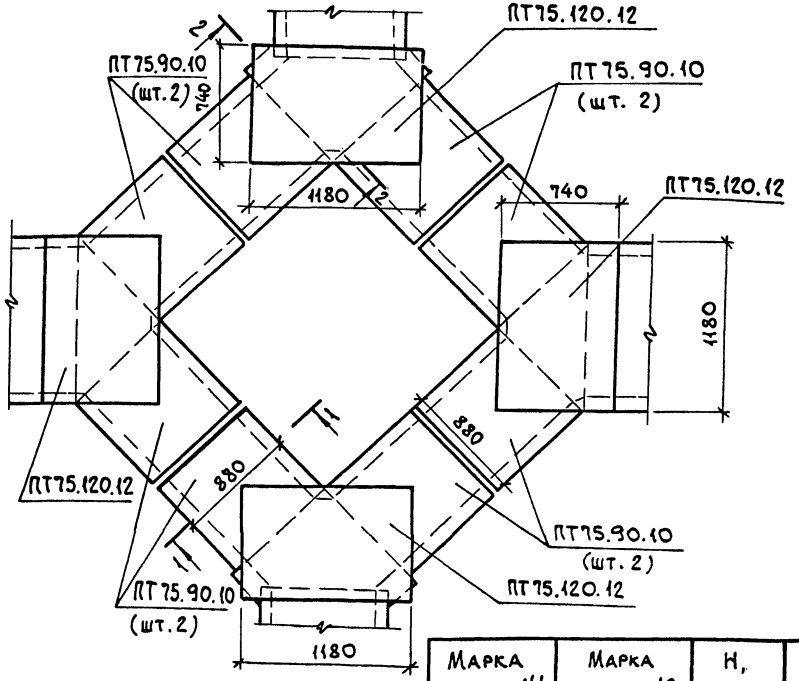

Марка канала N1	Марка канала N2	H, мм	H1, мм
КЛ98х50	КЛ70х51	510	630
КЛ96х80	КЛ66х80	800	920

1-1

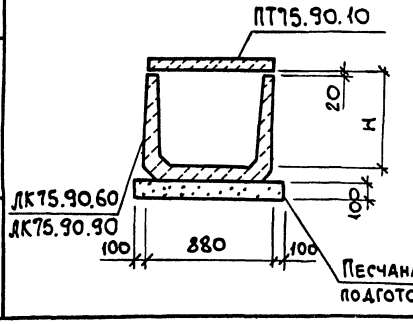

2-2

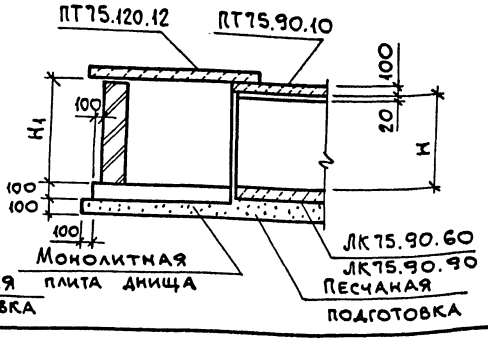

Нач.отд.	Агранович		
Н.контр.	Коротецкий		
Гл.спец.	Коротецкий		
Зав.гр.	Кудричевская		
Вед.инж.	Кудричевская		
Разраб.	Мкнаева		
Провер.	Кудричевская		

3.006.1-8.0-2.-48

Пример решения узла пересечения кабельного канала шириной B = 880 мм с каналом шириной B = 1180 мм

Стадия	Лист	Листов
Р		1

ХАРЬКОВСКИЙ ПРОМСТРОЙНИИПРОЕКТ

Инв.№ подл. | Подп. и дата | Взам.инв.№

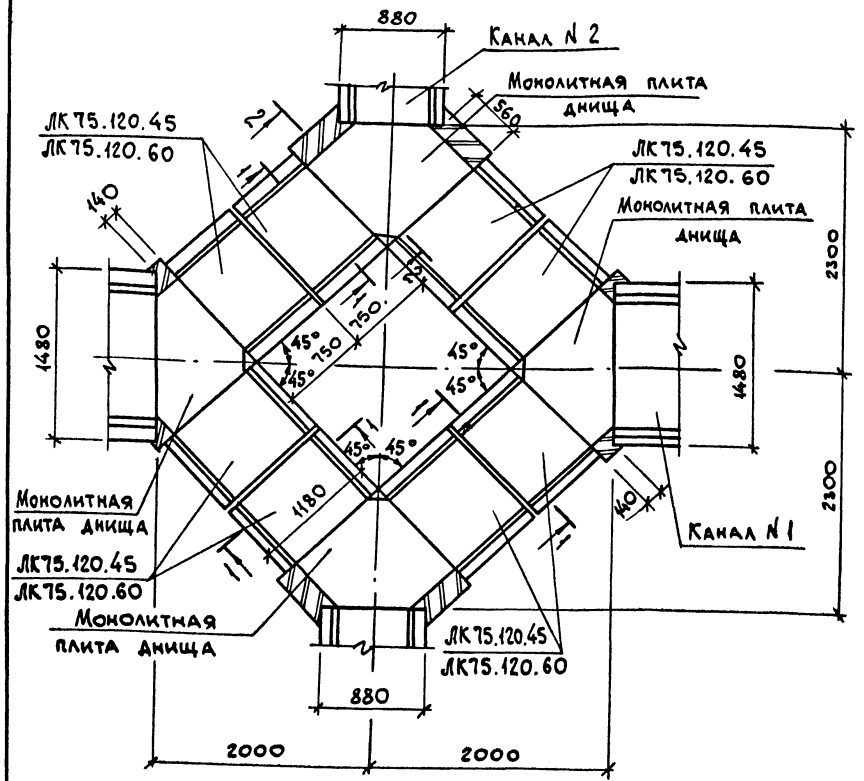

Схема расположения плит перекрытия

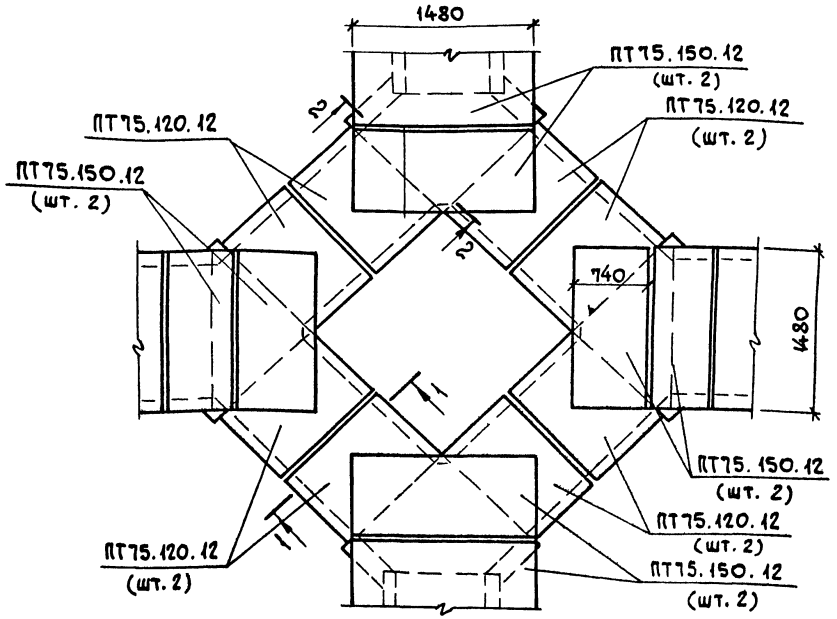

Марка канала N 1	Марка канала N 2	H, мм	H_1, мм
КЛ 128 х 35	КЛ 100 х 35	350	490
КЛ 126 х 50	КЛ 98 х 50	500	620
КЛ 124 х 78	КЛ 96 х 80	800	920

1-1

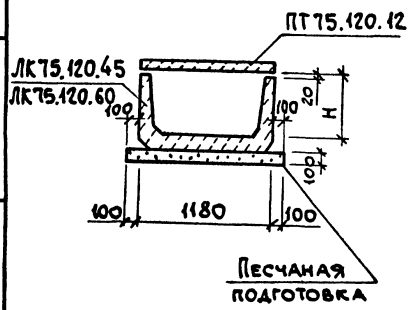

2-2

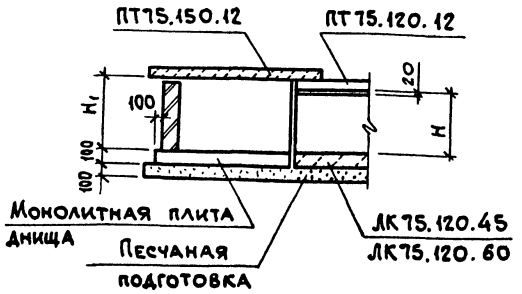

Нач. отд.	Агранович	
Н. контр.	Коротецкий	
Гл. спец.	Коротецкий	
Зав. гр.	Кудричевская	
Вед. инж.	Кудричевская	
Разраб.	Литвинова	
Провер.	Кудричевская	

3.006.1-8.0-2-49

Пример решения узла пересечения кабельного канала шириной B = 880 мм с каналом шириной B = 1480 мм

Стадия	Лист	Листов
Р		1

ХАРЬКОВСКИЙ ПРОМСТРОЙНИИПРОЕКТ

Инв. N подл. | Подп. и дата | Взам. инв. N

Формат А3

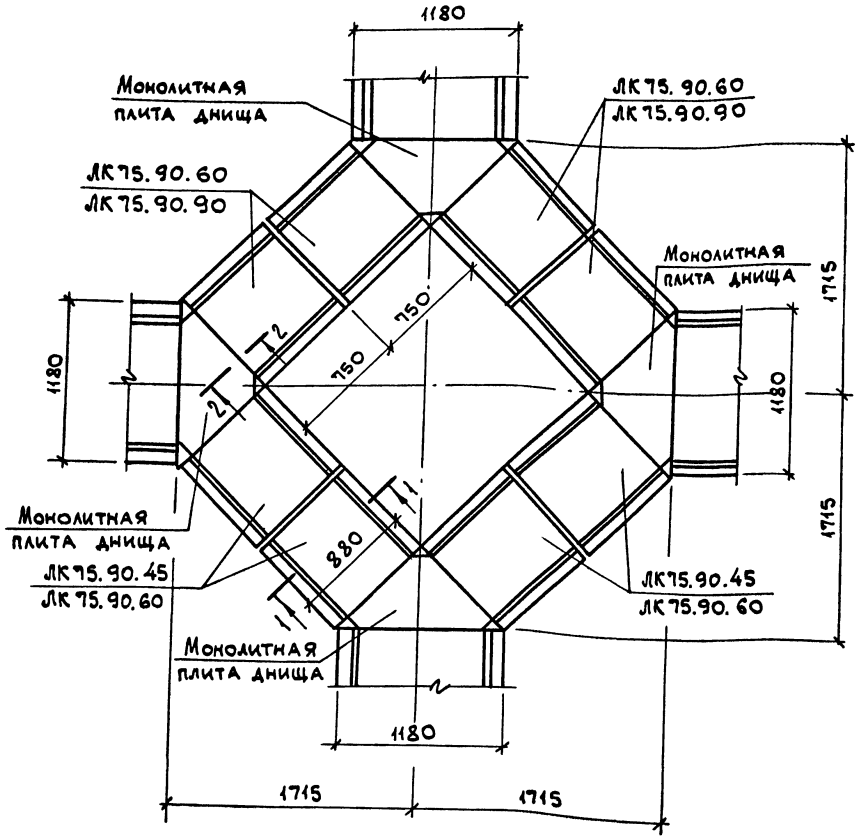

Схема расположения плит перекрытия

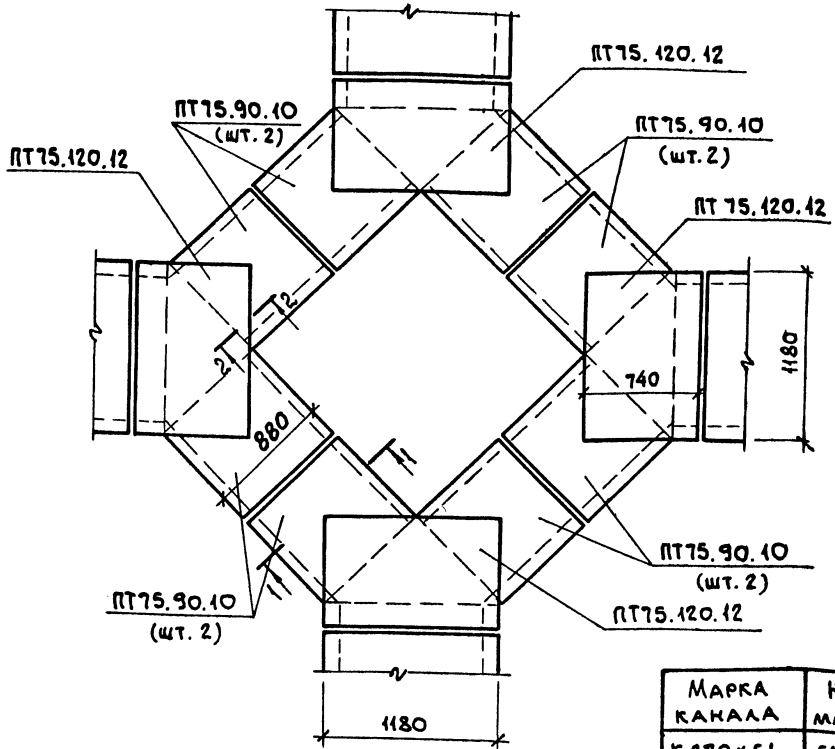

Марка канала	H, мм	H_1, мм
КЛ90×51	510	630
КЛ66×80	800	920

1-1

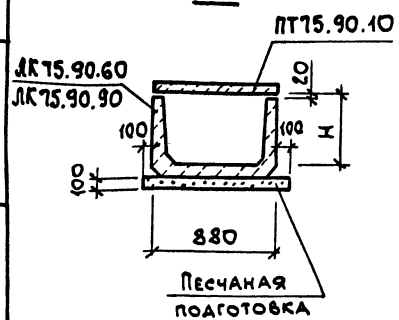

2-2

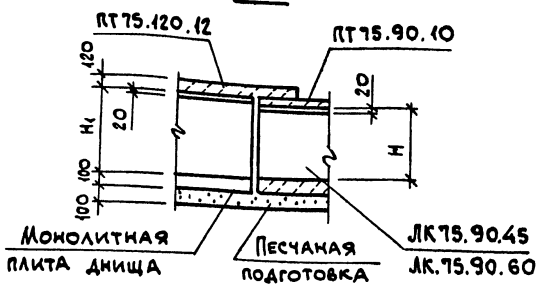

Нач. отд	Агранович	
Н.контр.	Коротецкий	
Гл.спец.	Коротецкий	
Зав.гр.	Кудричевская	
Вед.инж.	Кудричевская	
Разраб.	Литвинова	
Провер.	Кудричевская	

3.006.1-8.0-2-50

Пример решения узла пересечения кабельных каналов шириной B = 1180 мм

Стадия	Лист	Листов
Р		1

ХАРЬКОВСКИЙ ПРОМСТРОЙНИИПРОЕКТ

Инв.№ подл. | Подп. и дата | Взам. инв.№

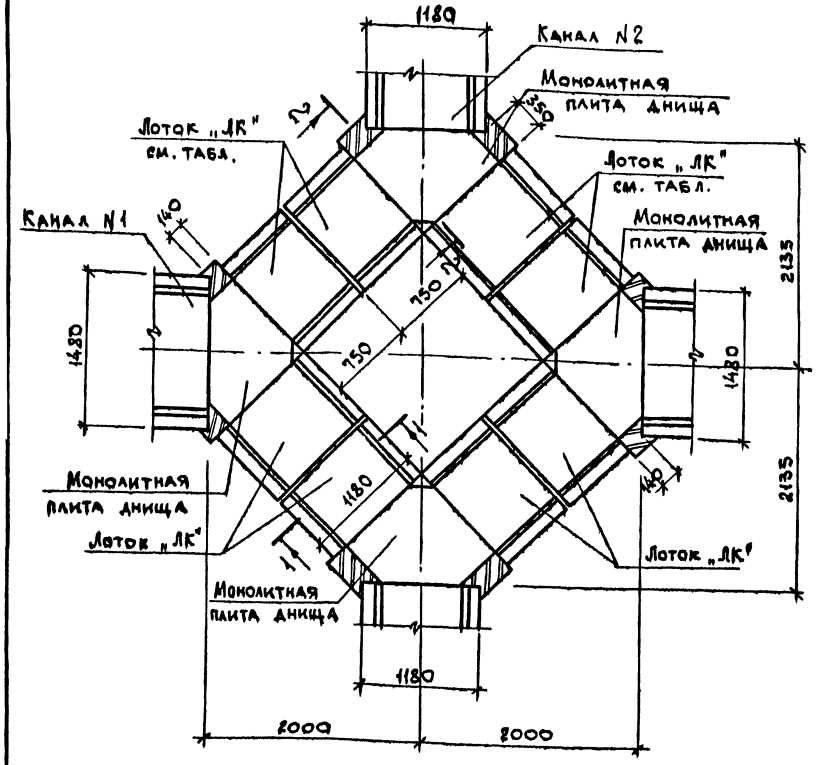

Схема расположения плит перекрытия

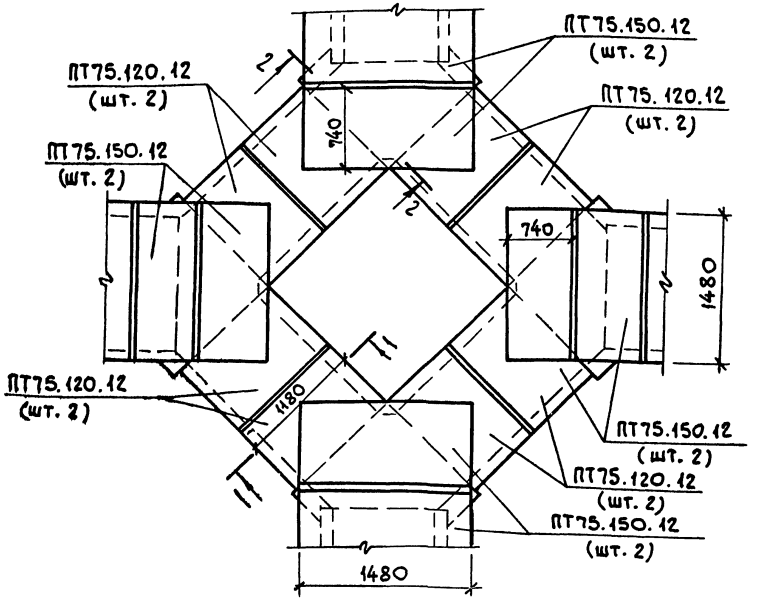

Марка канала N1	Марка канала N2	H, мм	H_1, мм	Марка лотка
КЛ126×35	КЛ100×35	350	490	ЛК75.120.45
КЛ126×50	КЛ98×50	500	640	ЛК75.120.60
КЛ124×78	КЛ96×80	800	940	ЛК75.120.90
КЛ120×108	КЛ92×108	1080	1220	ЛК75.120.120

1-1

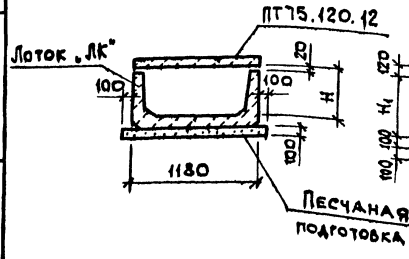

2-2

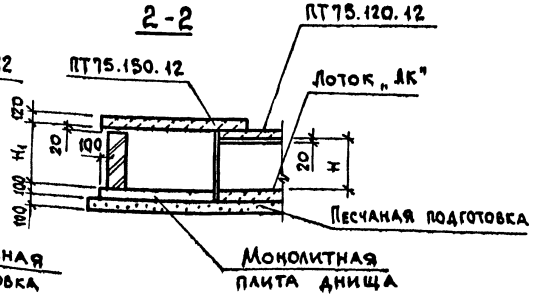

Нач. отд.	Агранович	
Н. контр.	Коротецкий	
Гл. спец.	Коротецкий	
Зав. гр.	Кудричевская	
Вед. инж.	Кудричевская	
Разраб.	Минаева	
Провер.	Кудричевская	

3.006.1-8.0-2-51

Пример решения узла пересечения кабельного канала шириной B=1180мм с каналом шириной B=1480мм

Стадия	Лист	Листов
Р		1

ХАРЬКОВСКИЙ ПРОМСТРОЙНИИПРОЕКТ

Инв. № подл. | Подп. и дата | Взам. инв. №

Формат А3

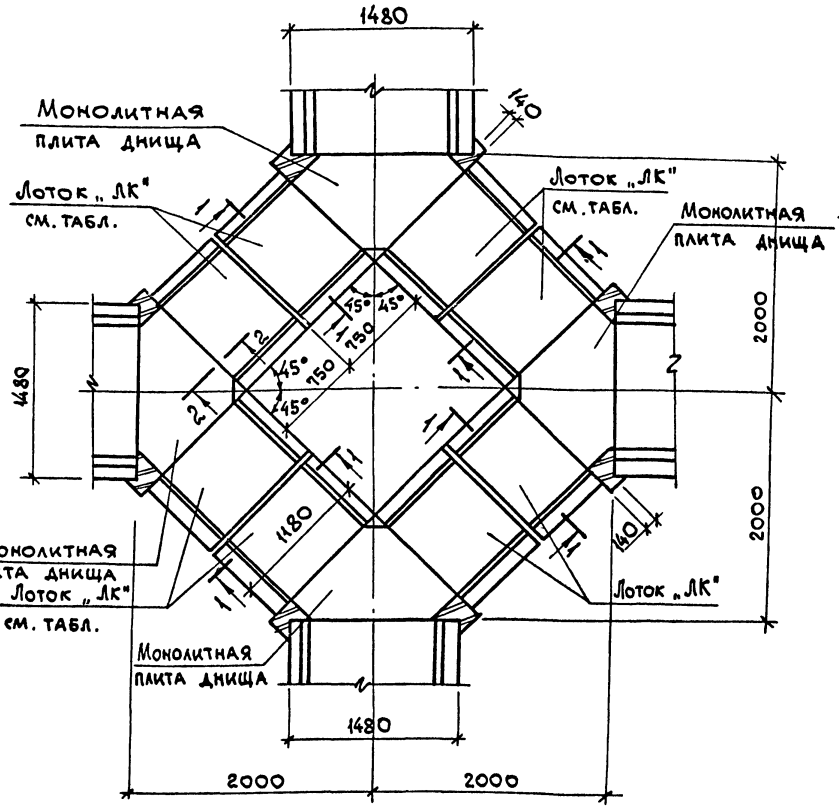

Схема расположения плит перекрытия

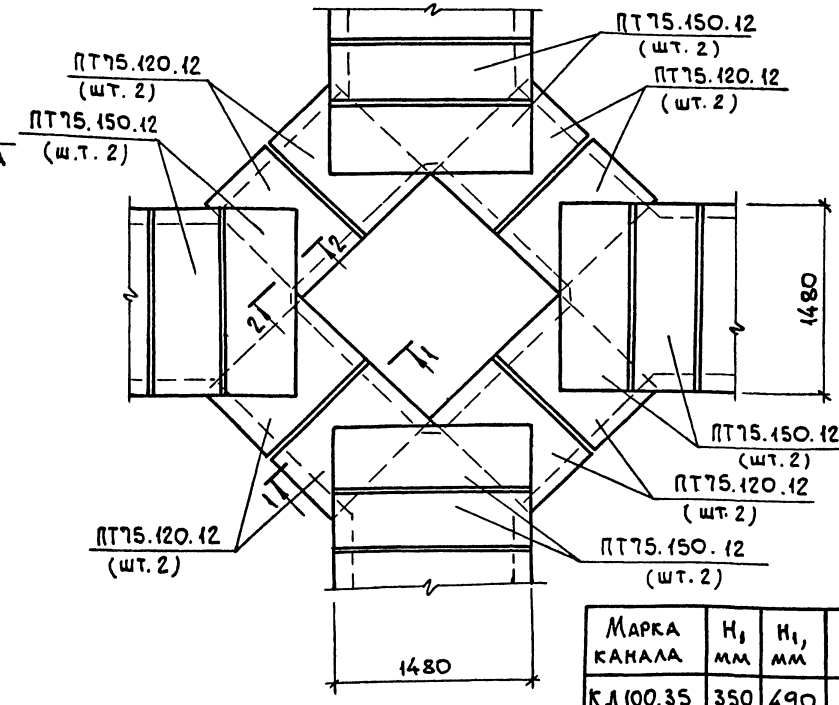

Марка канала	H_1 мм	H_1, мм	Марка лотка
КЛ100.35	350	490	ЛК75.120.45
КЛ98х50	500	640	ЛК75.120.60
КЛ96х80	800	940	ЛК75.120.90
КЛ92х108	1080	1220	ЛК75.120.120

1-1

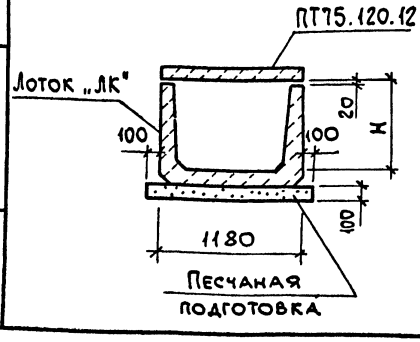

2-2

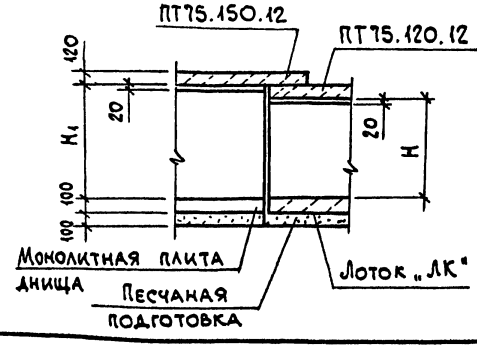

Нач.отд.	Агранович	
Н.контр.	Коротецкий	
Гл.спец.	Коротецкий	
Зав.гр.	Кудричевская	
Вед.инж.	Кудричевская	
Разраб.	Литвинова	
Провер.	Кудричевская	

3.006.1-8.0-2-52

Пример решения узла пересечения кабельных каналов шириной В=1480 мм

Стадия	Лист	Листов
Р		1

ХАРЬКОВСКИЙ ПРОМСТРОЙНИИПРОЕКТ

Инв.№ подл. | Подп. и дата | Взам.инв.№

Формат А3

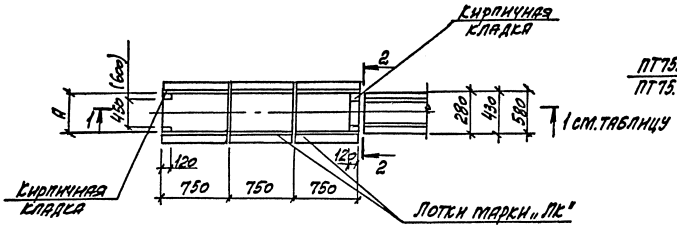

1-1
Рис.1

Схема расположения плит перекрытия

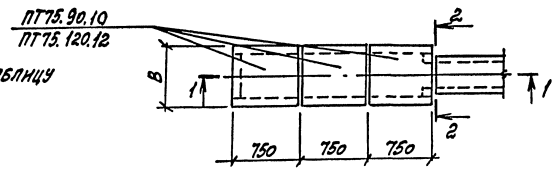

1-1
Рис.2

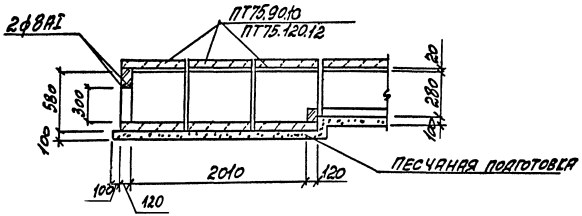

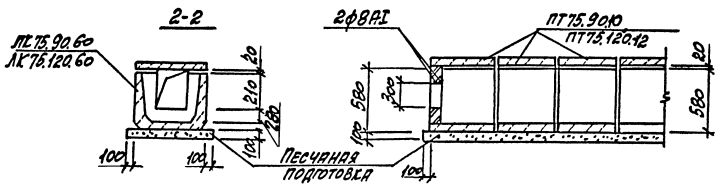

Марка канала	Рис.	Размеры мм	
		A	B
КЛ14х23	1	700	880
КЛ29х23			
КЛ44х23		980	1180
КЛ25х53	2	700	880
КЛ40х53		980	1180

Нач. отд.	Агранович	
Н. контр.	Коротецкий	
Гл. спец.	Коротецкий	
Зав. гр.	Кудрявцевская	
Вед. инж.	Кудрявцевская	
Разраб.	Литвинова	
Провер.	Кудрявцевская	

3.006.1-8.0-2-53

Пример решения узла кабельного канала для устройства перехода кабеля из канала в траншею. (Вариант 1)

Стадия	Лист	Листов
Р		1

ХАРЬКОВСКИЙ ПРОМСТРОЙНИИПРОЕКТ

Инв. № подл. | Подпись и дата | Взам. инв. №

Схема расположения плит перекрытия

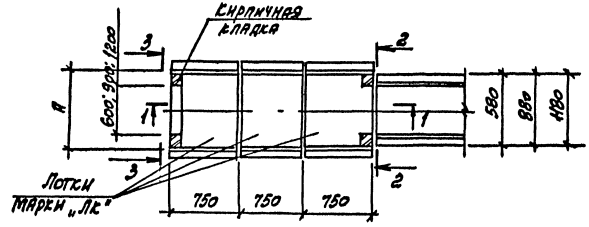

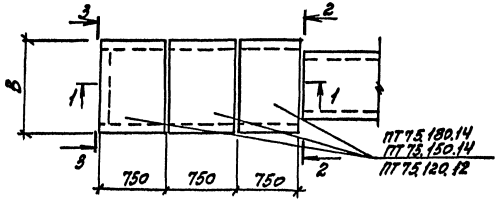

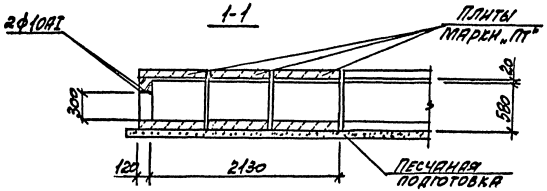

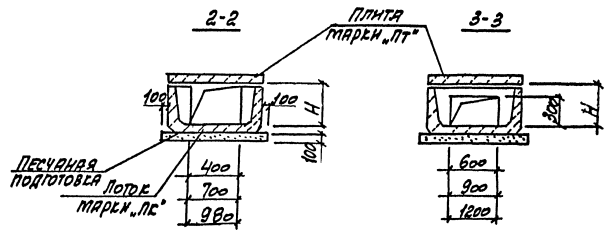

Марка канала	Размеры, мм		
	A	B	H
КЛ 40×53	980	1180	530
КЛ 70×51	1280	1480	510
КЛ 98×50	1540	1780	500

Нач. отд.	Агранович		3.006.1-8. 0-2-54
Н. контр.	Коротецкий		
Гл. спец.	Коротецкий		
Зав. гр.	Кудричевская		Пример решения узла кабельного канала для устройства перехода кабеля из канала в траншею. (Вариант 2)
Вед. инж.	Кудричевская		
Разраб.	Минаева		
Провер.	Кудричевская		

Стадия	Лист	Листов
Р		1

ХАРЬКОВСКИЙ ПРОМСТРОЙНИИПРОЕКТ

Инв. № подл. | Подпись и дата | Взам. инв. №

Ц00016 62

Формат А3

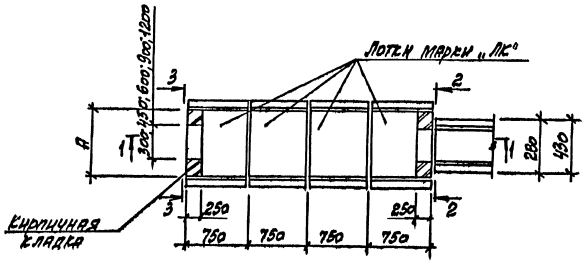

Схема расположения плит перекрытия

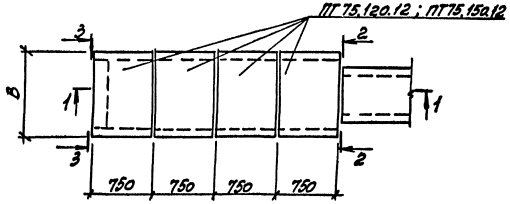

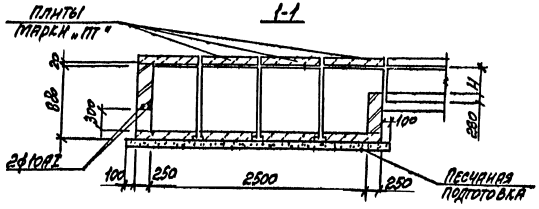

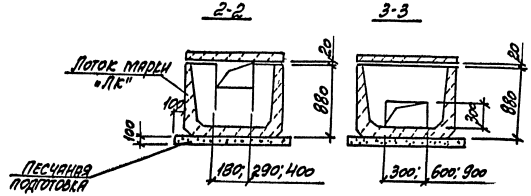

Марка канала	Размеры, мм		
	А	В	Н
КЛ 12×38	960	1180	380
КЛ 25×53	1240	1480	530

Нач. отд.	Агранович	
Н. контр.	Коротецкий	
Гл. спец.	Коротецкий	
Зав. гр.	Кудрявцева	
Вед. инж.	Кудрявцева	
Разраб.	Литвинова	
Провер.	Кудрявцева	

3.006.1-8. 0-2-55

Пример решения узла кабельного канала для устройства перехода кабеля из канала в траншею. (Вариант 3)

Стадия	Лист	Листов
Р		1

ХАРЬКОВСКИЙ ПРОМСТРОЙНИИПРОЕКТ

Инв. № подл. | Подпись и дата | Взам. инв. №

Ц00016 63

Формат А3

Рис. 1

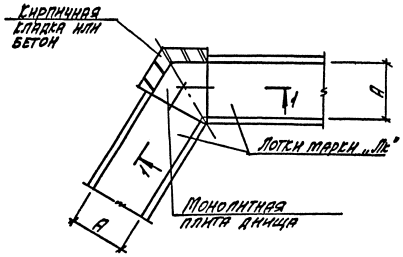

Рис. 2

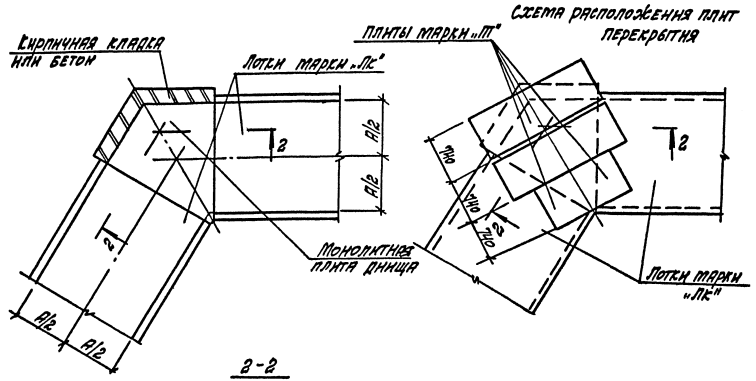

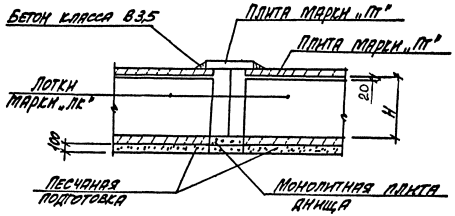

Нач. отд.	Агранович		3.006.1-8.0-2-56
Н. контр.	Коротеева		
Гл. спец.	Коротеева		
Зав. гр.	Сухачевская		Пример решения угла поворота канала или тоннеля под углом более 90°
Вед. инж.	Хорошевская		
Разраб.	Литвинова		
Провер.	Сидорчевская		

Стадия	Лист	Листов
Р		1

ХАРЬКОВСКИЙ ПРОМСТРОЙНИИПРОЕКТ

Инв.№ подл. | Подпись и дата | Взам.инв.№

При уширении канала марки „КЛ" в обе стороны от оси

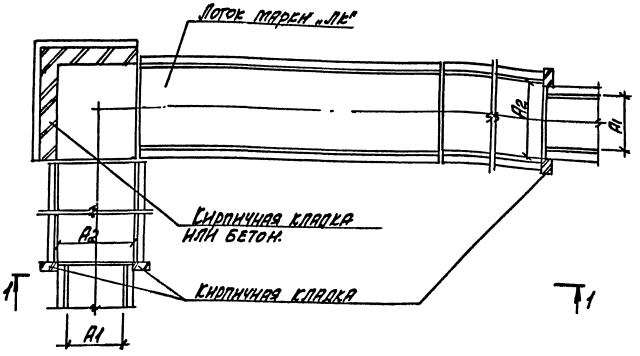

При уширении канала марки „КТ" в одну сторону

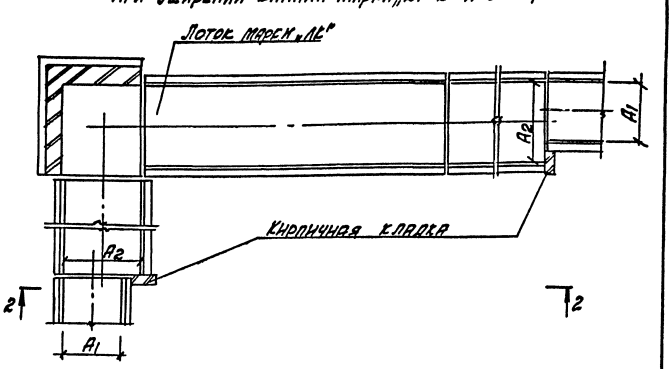

1-1

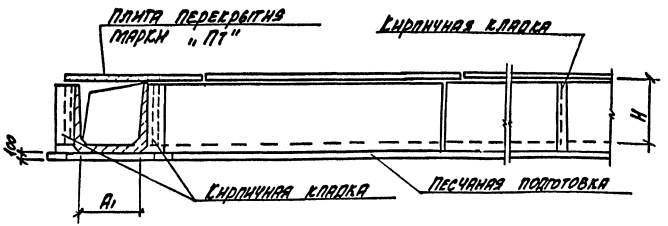

2-2

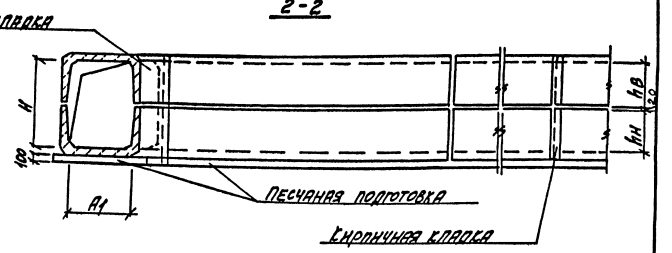

Нач. отд.	Аранович	
Н. контр.	Коротецкий	
Гл. спец.	Коротецкий	
Зав. гр.	Супруновская	
Вед. инж.	Супруновская	
Разраб.	Литвинская	
Проверил	Супруновская	

3.006.1-8.0-2-57

Пример решения уширения канала в месте угла поворота

Стадия	Лист	Листов
Р		1

ХАРЬКОВСКИЙ ПРОМСТРОЙНИИПРОЕКТ

Инв. № подл. | Подпись и дата | Взам. инв. №

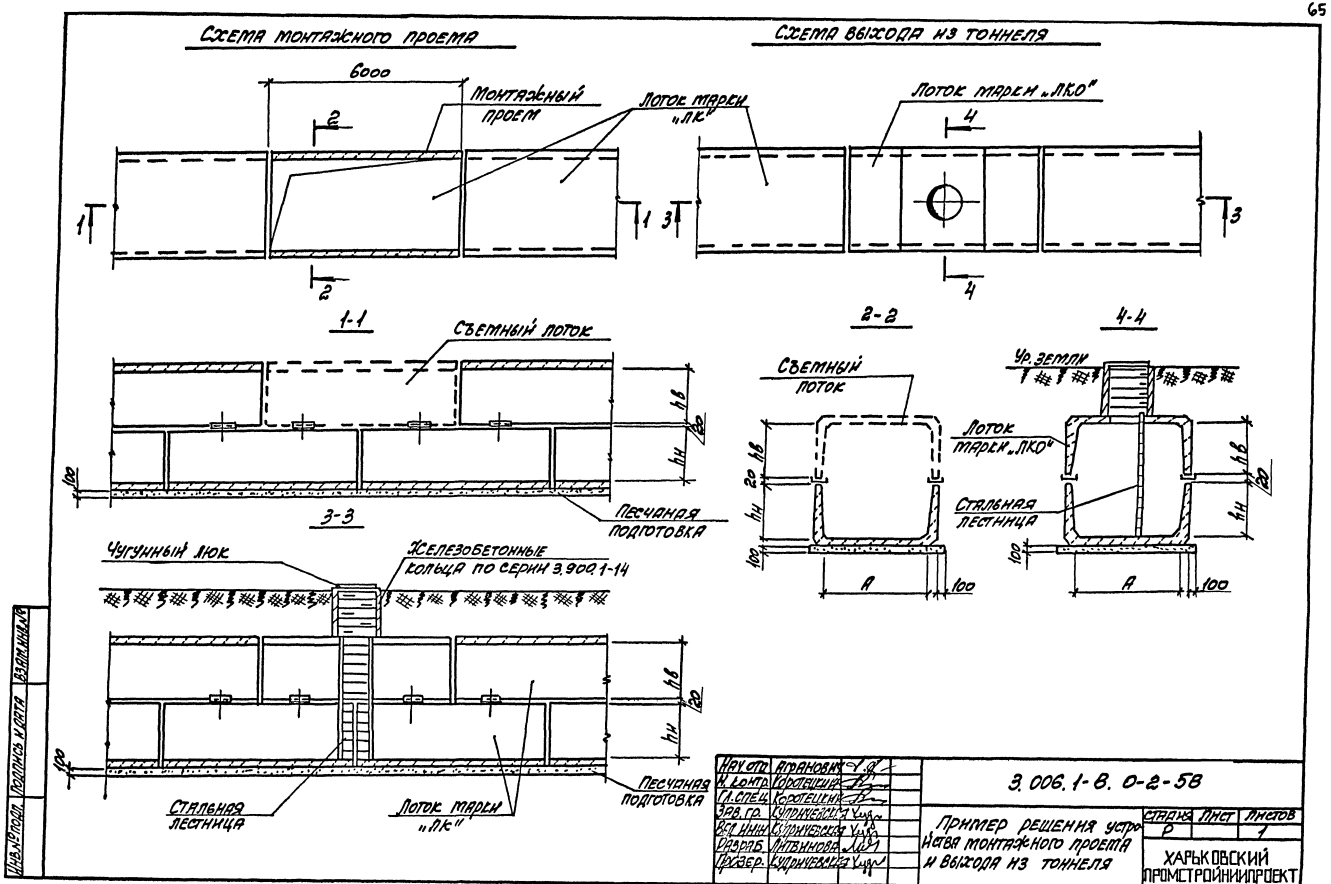
Схема монтажного проема
Схема выхода из тоннеля
6000
Монтажный проем
Лоток марки „ЛК"
Лоток марки „ЛКО"
1-1
2-2
4-4
Съемный лоток
Песчаная подготовка
3-3
Чугунный люк
Железобетонные кольца по серии 3.900.1-14
Стальная лестница
Лоток марки „ЛК"
Ур. земли
Лоток марки „ЛКО"
Стальная лестница
Инв. № подл.
Подпись и дата
Взам. инв. №
Нач. отд.
Н. контр.
Гл. спец.
Зав. гр.
Вед. инж.
Разраб.
Провер.
Агранович
Коротецкий
Коротецкий
Купричевская
Купричевская
Литвинова
Купричевская
3.006.1-8. 0-2-58
Пример решения устройства монтажного проема и выхода из тоннеля
Стадия
Лист
Листов
Р
1
ХАРЬКОВСКИЙ ПРОМСТРОЙНИИПРОЕКТ

Формат А3

Балочная опора

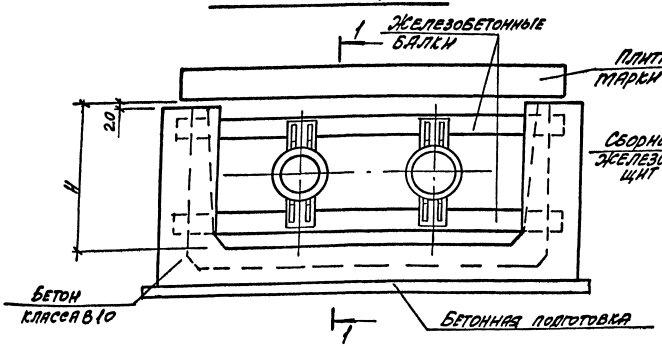

Щитовая опора

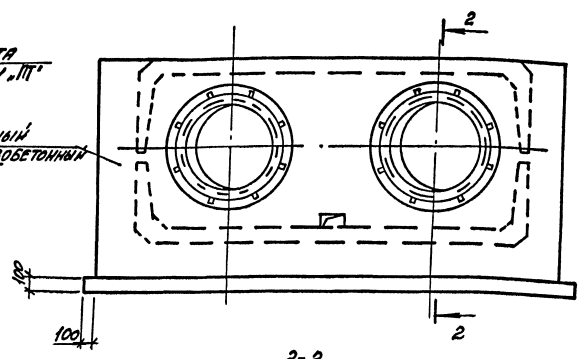

1-1

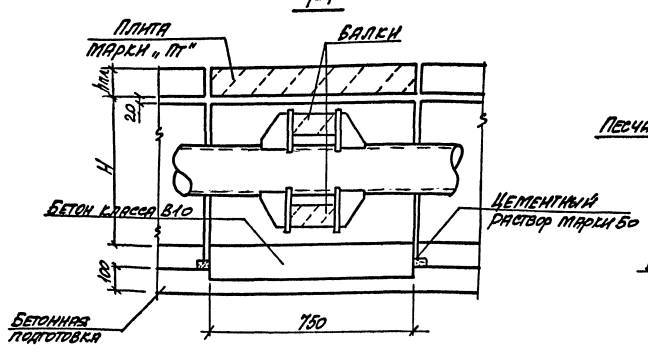

2-2

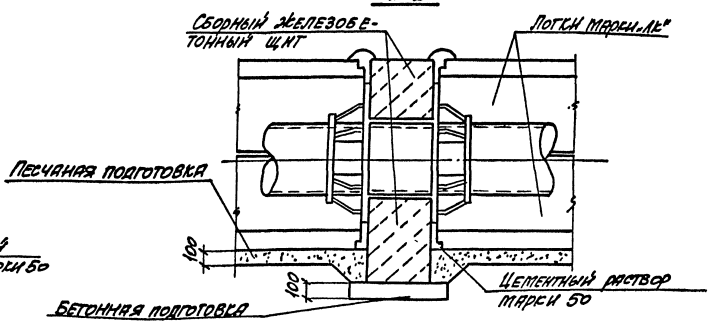

Расстояние между опорами и места их расположения назначаются в конкретном проекте.

Нач. отд.	Атранович		3.006.1-В.0-2-59
Н. контр.	Коротецкий		
Гл. спец.	Коротецкий		Пример решения участка канала в месте устройства неподвижной опоры
Зав. гр.	Купричевская		
Вед. инж.	Купричевская		
Разраб.	Литвинова		
Провер.	Купричевская		

Стадия	Лист	Листов
Р		1

ХАРЬКОВСКИЙ ПРОМСТРОЙНИИПРОЕКТ

Инв. № подл. | Подпись и дата | Взам. инв. №

Ц00016 67

Формат А3

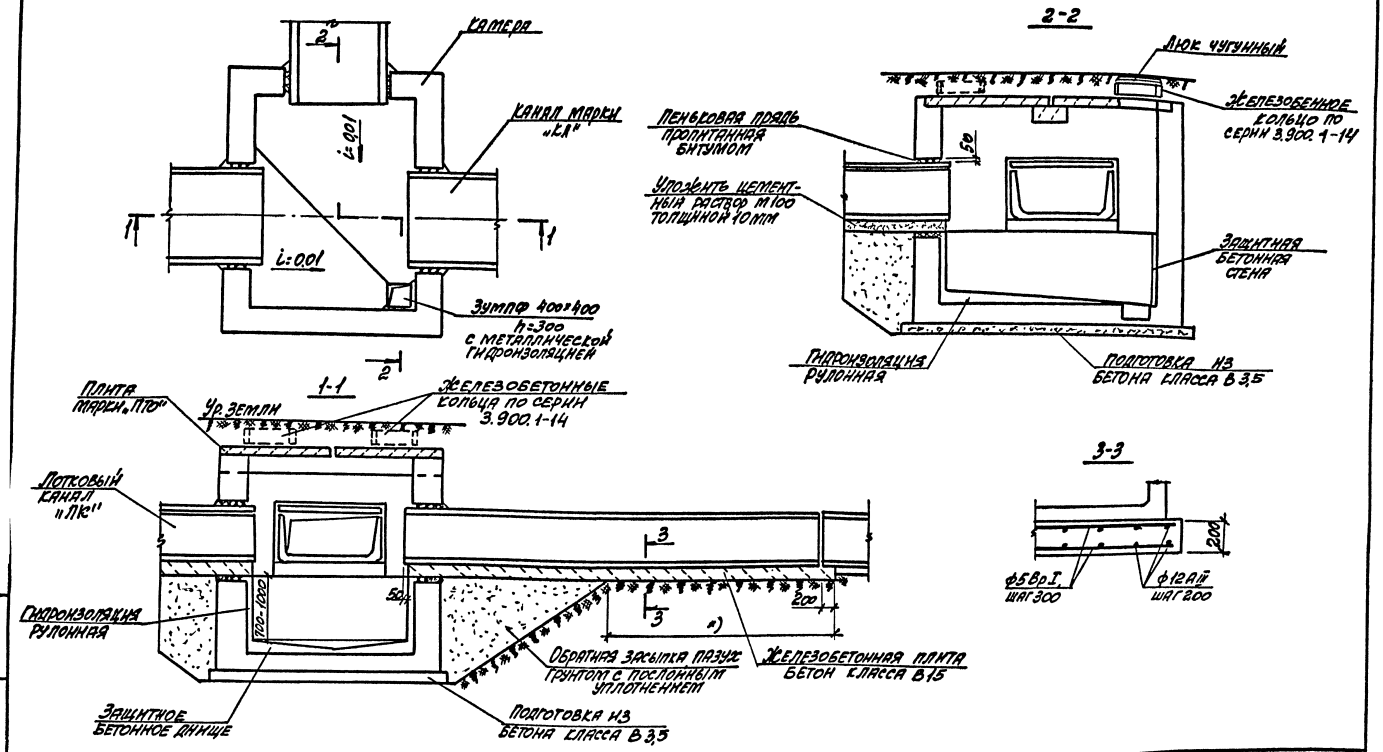

*) Длина опирания плиты на ненарушенный грунт за пределами котлована (пазухи) должна быть не менее 1,5 м.

Нач. отд.	Агранович		3.006.1-8.0-2-60
Н. контр.	Коротецкий		
Гл. спец.	Коротецкий		
Зав. гр.	Кудричевская		Пример решения примыкания подземного канала к камере для просадочных грунтов
Вед. инж.	Кудричевская		
Разраб.	Копина		
Провер.	Кудричевская		

Стадия	Лист	Листов
Р		1

ХАРЬКОВСКИЙ ПРОМСТРОЙНИИПРОЕКТ

Инв. № подл. | Подпись и дата | Взам. инв. №

ЦD0016 68

Формат А3

Т1 ... Т4

Рис. 1

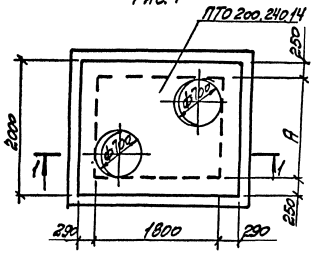

Рис. 2

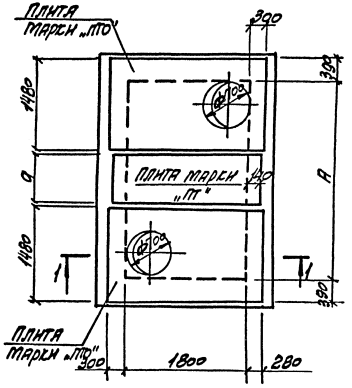

Рис. 3

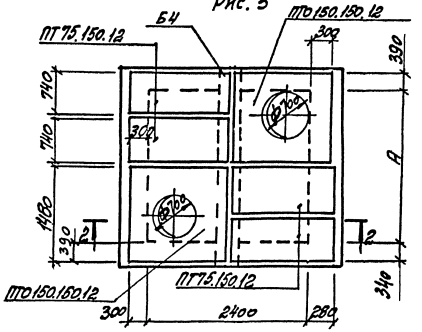

1-1

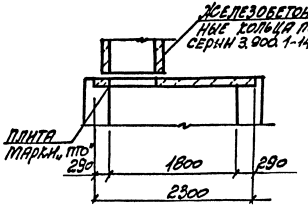

2-2

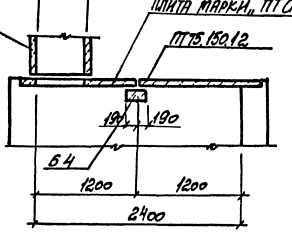

Таблица для подбора сборных железобетонных элементов перекрытия камеры

Тип перекрытия	Марка изделия	Кол. шт.	Выпуск серии
Тип 1	ПТО 200.240.14	1	1-2
Тип 2	ПТО 150.240.14	2	
Тип 3	ПТО 150.240.14	2	
	ПТ 75.210.14	1	3-1
Тип 4	ПТО 150.150.12	2	1-2
	ПТ 75.150.12	4	3-1
	Б4	1	1-2

Тип перекрытия	Размеры, мм		Рис.
	А	а	
Тип 1	1500	—	1
Тип 2	2250	—	2
Тип 3	3000	740	2
Тип 4	2250	-	3

Нач. отд.	Агранович	
Н. конт.	Коростелкин	
Гл. спец.	Коростелкин	
Зав. гр.	Кудрицкая	
Вед. инж.	Кудрицкая	
Разраб.	Литвинова	
Провер.	Кудрицкая	

3.006.1-8. 0-2-61

Примеры перекрытия камер /тип 1... тип 22/

Стадия	Лист	Листов
Р	1	6

ХАРЬКОВСКИЙ ПРОМСТРОЙНИИПРОЕКТ

Инв. № подл. | Подпись и дата | Взам. инв. №

Т5... Т9

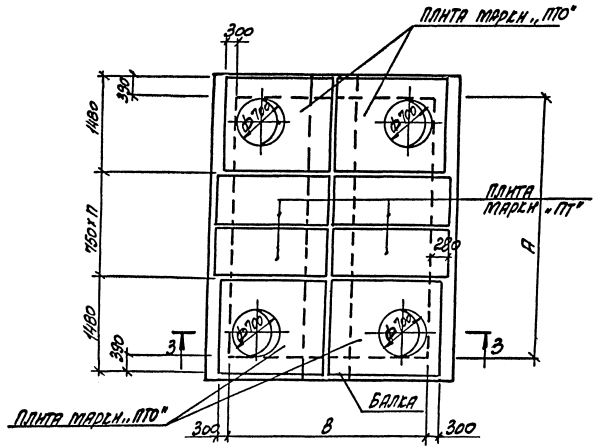

Тип перекрытия	п	Размеры, мм		
		А	В	в
Тип 5	–	2250	3000	1500
Тип 6	1	3000		
Тип 7	2	3750		
Тип 8	1	3000	4200	2100
Тип 9	2	3750		

Таблица для подбора сборных железобетонных элементов перекрытия балры

Тип перекрытия	Марка изделия	Кол. шт.	Выпуск серии
Тип 5	ПО 15.0.18.0.14	4	1-2
	Б4	1	
Тип 6	ПО 15.0.18.0.14	4	3-1
	ПТ 75.18.0.14	2	
	Б7	1	1-2
Тип 7	ПО 15.0.18.0.14	4	3-1
	ПТ 75.18.0.14	4	
	Б12	1	1-2
Тип 8	ПО 15.0.24.0.14	4	3-1
	ПТ 75.24.0.14	2	
	Б7	1	1-2
Тип 9	ПО 15.0.24.0.14	4	3-1
	ПТ 75.24.0.14	4	
	Б13	1	1-2

3-3

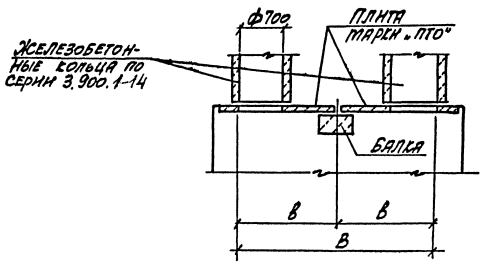

Материал и размеры стен принимаются по проекту

Инв.№ подл. | Подпись и дата | Взам. инв.№

Рис. 1

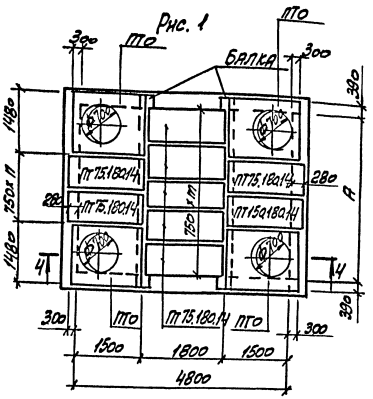

Т10 ... Т13

Рис. 2

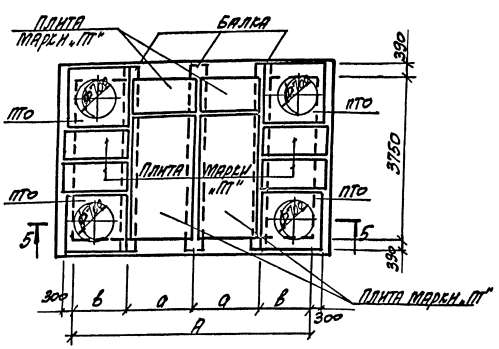

5-5

4-4

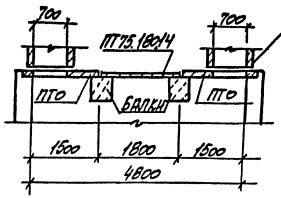

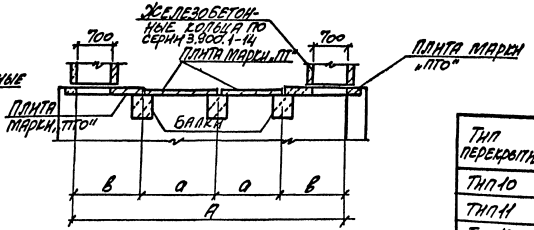

Таблица для подбора сборных железобетонных элементов перекрытия каперы

Тип перекрытия	Марка изделия	Кол. шт.	Выпуск серии
Тип 10	ПТО 150.180.14	4	1-2
	ПТ 75.180.14	6	3-1
	Б7	2	1-2
Тип 11	ПТО 150.180.14	4	1-2
	ПТ 75.180.14	9	3-1
	Б12	2	1-2
Тип 12	ПТ 300.150.12	2	3-1
	ПТ 75.150.12	6	3-1
	ПТО 150.150.12	4	1-2
	Б12	3	
Тип 13	ПТ 300.180.14	2	3-1
	ПТ 75.180.14	6	
	ПТО 150.180.14	4	1-2
	Б13	3	

Тип перекрытия	Размеры, мм			Количество		Рис.
	А	а	в	п	т	
Тип 10	3000	—	—	1	4	1
Тип 11	3750	—	—	2	5	1
Тип 12	5400	1500	1200	—	—	2
Тип 13	6600	1800	1500	—	—	2

Материал и размеры стен принимаются по проекту

Инв. № подл. | Подпись и дата | Взам. инв. №

Т14

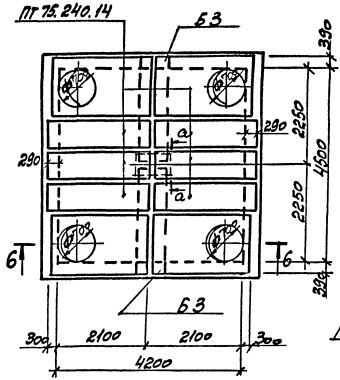

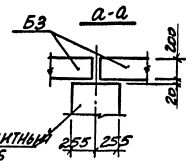

Т15

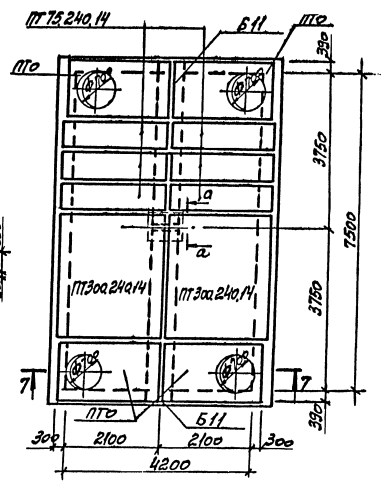

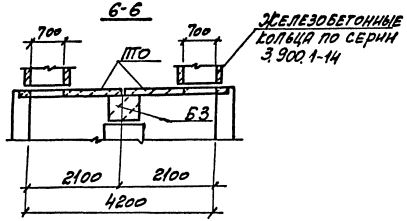

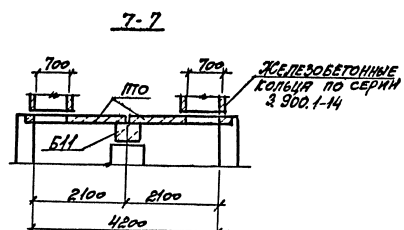

Таблица для подбора сборных железобетонных элементов перекрытия каверы

Тип перекрытия	Марка изделия	Кол. шт.	Выпуск серии
Тип 14	ПГ75.240.14	6	3-1
	ПТО150.240.14	4	1-2
	Б3	2	
Тип 15	ПГ300.240.14	2	3-1
	ПГ75.240.14	6	
	ПТО150.240.14	4	1-2
	Б11	2	

Инв.№ подл. | Подпись и дата | Взам.инв.№

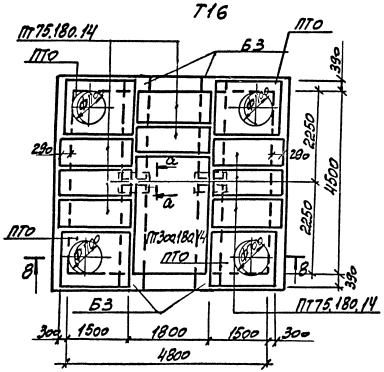

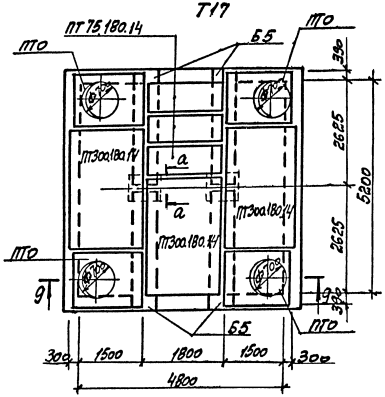

Таблица для подбора сборных железобетонных элементов перекрытия камеры

Тип перекрытия	Марка изделия	Кол. шт.	Выпуск серии
Тип 16	ПТ30а.18а.IV	1	3-1
	ПТ75.18а.14	8	
	ПТО 150.180.14	4	1-2
	Б3	4	
Тип 17	ПТ30а.18а.IV	3	3-1
	ПТ75.18а.14	3	
	ПТО 150.180.14	4	1-2
	Б5	4	

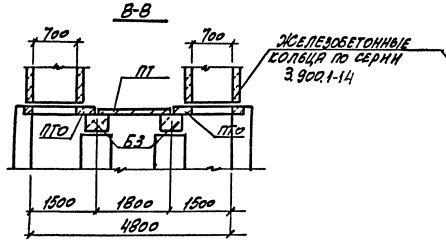

Железобетонные кольца по серии 3.900.1-14

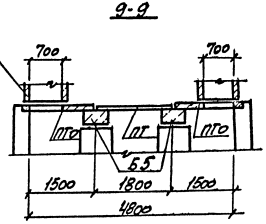

1. Материал и размеры стен и столбов принимаются по проекту.
2. Вид а-а см. на листе 4.

Инв.№ подл. | Подпись и дата | Взам.инв.№

Рис.1

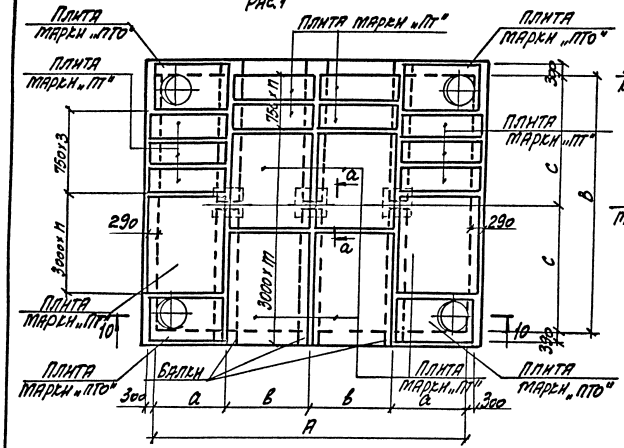

10-10

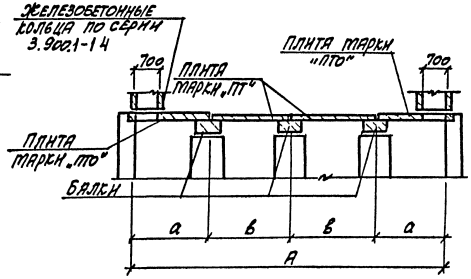

11-11

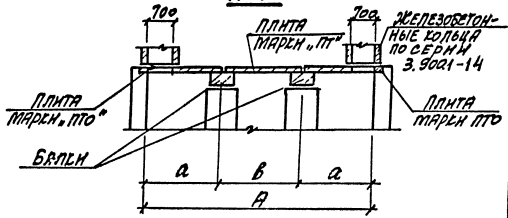

Рис.2

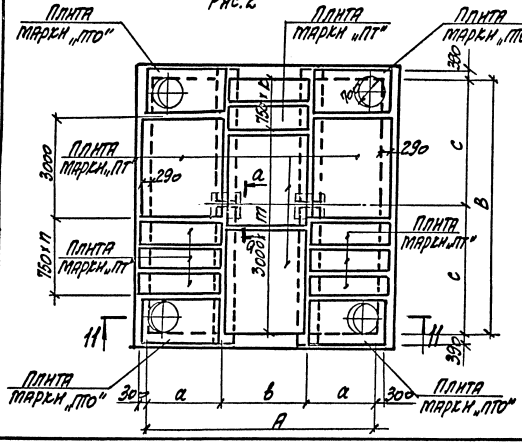

Таблица для подбора сборных железобетонных элементов перекрытия камеры

Тип перекрытия	Марка изделия	Кол. шт.	Выпуск серии
Тип 18	ПТ300.150.12	2	3-1
	ПТ75.150.12	10	
	ПТО150.150.12	4	1-2
	Б3	6	
Тип 19	ПТ300.240.14	6	3-1
	ПТ75.240.14	10	
	ПТО150.240.14	4	1-2
	Б11	6	
Тип 20	ПТ300.240.14	3	3-1
	ПТ75.240.14	3	
	ПТО150.240.14	4	1-2
	Б5	4	
Тип 21	ПТ300.240.14	3	3-1
	ПТ75.240.14	6	
	ПТО150.240.14	4	1-2
	Б6	4	
Тип 22	ПТ300.240.14	4	3-1
	ПТ75.240.14	8	
	ПТО150.240.14	4	1-2
	Б11	4	

Тип перекрытия	Размеры, мм					Кол.			Рис.
	A	B	a	в	c	n	m	k	
Тип 18	5400	4500	1200	1500	2250	-	1	2	1
Тип 19	9000	7500	2100	2400	3750	1	2	2	1
Тип 20	6600	5250	2100	2400	2625	-	1	3	2
Тип 21	6600	6000	2100	2400	3000	1	1	4	2
Тип 22	6600	7500	2100	2400	3750	3	2	2	2

Вид а-а см. на листе 4.

Инв.№ подл. | Подпись и дата | Взам. инв.№

3.006.1-8.0-2-61

Лист 6

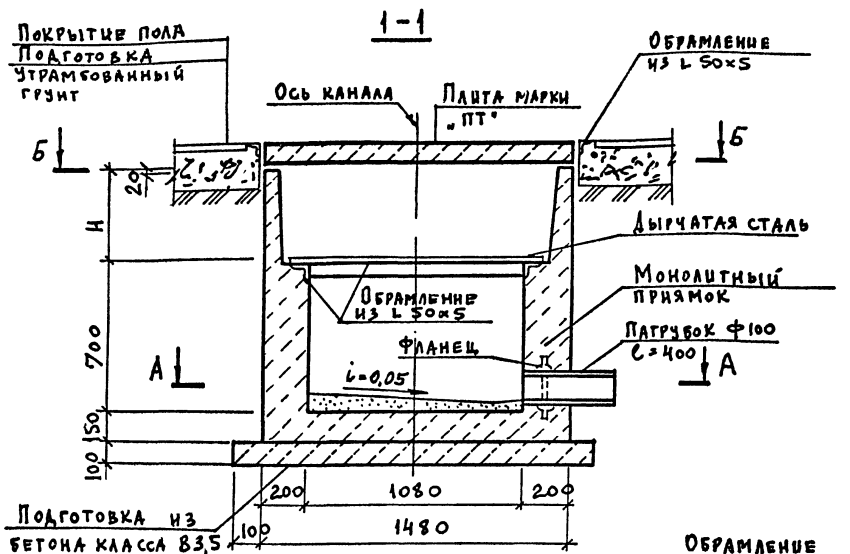

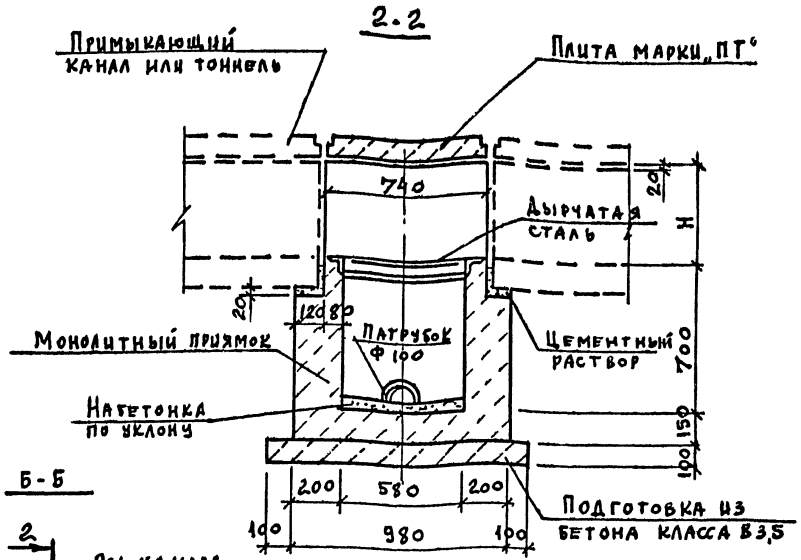

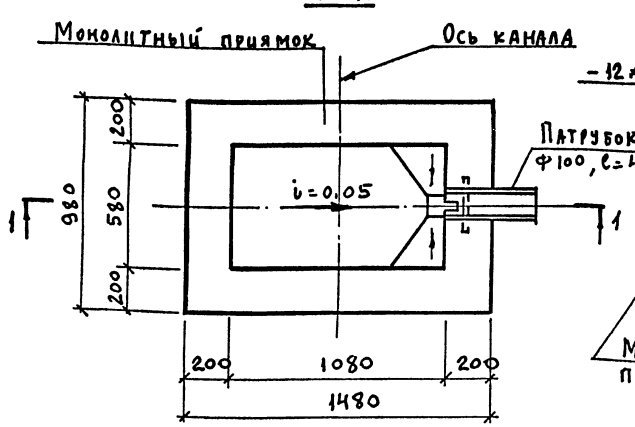

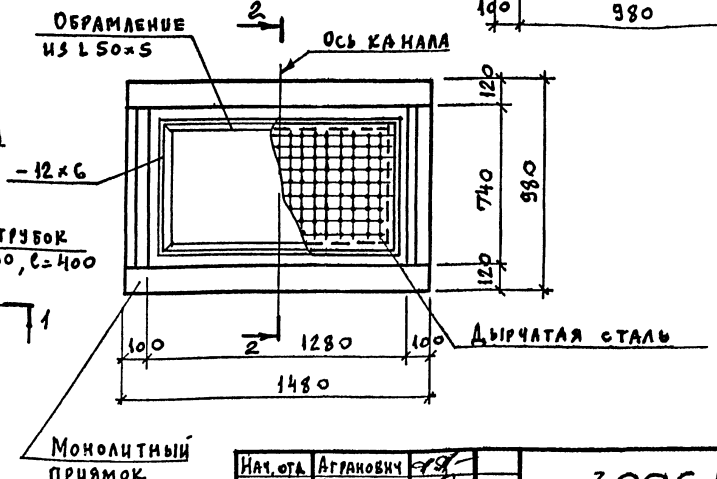

Нач. отд.	Агранович	
Н. контр.	Коротецкий	
Гл. спец.	Коротецкий	
Рук. гр.	Кудричевская	
Вед. инж.	Кудричевская	
Пробер.	Кудричевская	
Разраб.	Грунина	

3.006.1-8.0-2-62

Пример решения приямка для отвода воды из внутрицехового канала или тоннеля

Стадия	Лист	Листов
Р		1

Харьковский Промстройниипроект

gost.e-ecolog.ru