ТИПОВЫЕ КОНСТРУКЦИИ, ИЗДЕЛИЯ И УЗЛЫ ЗДАНИЙ И СООРУЖЕНИЙ

СЕРИЯ 1.494-35

ЭЖЕКТОРЫ НИЗКОГО ДАВЛЕНИЯ ПРОИЗВОДИТЕЛЬНОСТЬЮ 1000 м³/ час

ВЫПУСК 1

РАБОЧИЕ ЧЕРТЕЖИ

РАЗРАБОТАНЫ ГПИ ГОСХИМПРОЕКТ
ГОССТРОЯ СССР

ГЛАВНЫЙ ИНЖЕНЕР ИНСТИТУТА С.Н. НИКИТИН

ГЛАВНЫЙ ИНЖЕНЕР ПРОЕКТА Д.Е. ТАЙЦ

УТВЕРЖДЕНЫ И ВВЕДЕНЫ В ДЕЙСТВИЕ
С 20 10 1978 г ГЛАВПРОМСТРОЙПРОЕКТОМ
ГОССТРОЯ СССР

ПРИКАЗОМ № 56 от 13.10 1978 г

ИНВ N-15516-02
Цена 0-75

gost.e-ecolog.ru

Госстрой СССР
Тбилисский филиал ЦИТП
Типовой проект (серия)
№ 1-494-35 к 1
Заказ № 3807-84
Цена 0 руб. 75 коп
Тираж 5000
Дата 8 1979 г.

СОДЕРЖАНИЕ

№ п/п	Обозначение	Наименование	№ листа
I	ЭИ.0I.00.00	Эжектор I000 Спецификация л.I	2
2	ЭИ.0I.00.00	Эжектор I000 Спецификация л.2	2
3	ЭИ.0I.00.00	Эжектор I000 Спецификация л.3	3
4	ЭИ.0I.00.00	Эжектор I000 Спецификация л.4	3
5	ЭИ.0I.00.00 СБ	Эжектор I000 Сборочный чертеж л.I	4
6	ЭИ.0I.00.00 СБ	Эжектор I000 Сборочный чертеж л.2	5
7	ЭИ.0I.0I.00	Крышка Спецификация	6
8	ЭИ.0I.00.02	Прокладка	6
9	ЭИ.0I.0I.00 СБ	Крышка Сборочный чертеж	7
I0	ЭИ.0I.0I.0I	Лист	7
II	ЭИ.0I.02.00	Корпус Спецификация л.I	8
I2	ЭИ.0I.02.00	Корпус Спецификация л.2	8
I3	ЭИ.0I.02.00	Корпус Спецификация л.3	9
I4	ЭИ.0I.02.0I	Фланец	9
I5	ЭИ.0I.02.00 СБ	Корпус Сборочный чертеж	I0
I6	ЭИ.0I.02.00 СБ	Корпус Сборочный чертеж	II
I7	ЭИ.0I.02.02	Конус	I2
I8	ЭИ.0I.02.03	Обечайка	I3
I9	ЭИ.0I.02.04	Косынка	I3
20	ЭИ.0I.02.05	Патрубок	I3
2I	ЭИ.0I.02.06	Патрубок	I4
22	ЭИ.0I.02.09	Конус	I4
23	ЭИ.0I.03.00	Конфузор Спецификация л.I	I5
24	ЭИ.0I.03.00	Конфузор Спецификация л.2	I5
25	ЭИ.0I.03.00 СБ	Конфузор Сборочный чертеж	I6
26	ЭИ.0I.03.0I	Конус	I6
27	ЭИ.0I.03.02	Фланец	I7
28	ЭИ.0I.04.00	Камера Спецификация л.I	I7
29	ЭИ.0I.04.00	Камера Спецификация л.2	I8
30	ЭИ.0I.04.00 СБ	Камера Сборочный чертеж	I8
3I	ЭИ.0I.04.0I	Конус	I9
32	ЭИ.0I.04.02	Фланец	I9
33	ЭИ.0I.05.00	Диффузор Спецификация л.I	20
34	ЭИ.0I.05.00	Диффузор Спецификация л.2	20
35	ЭИ.0I.05.00 СБ	Диффузор Сборочный чертеж	2I
36	ЭИ.0I.05.02	Конус	2I
37	ЭИ.0I.05.0I	Проушина	22
38	ЭИ.0I.00.0I	Прокладка	22

Формат	Зона	Поз	Обозначение	Наименование	Кол	Примечание
				Документация		
*)			ЭИ.01.00.00 СБ	Сборочный чертеж		*)12
			ЭИ.00.00.00 ТУ	Технические условия		Выпуск 0
				Сборочные единицы		
II		1	ЭИ.01.01.00	Крышка	2	
				Детали		
II		2	ЭИ.01.00.01	Прокладка	2	
II		3	ЭИ.01.00.02	Прокладка	1	
				Стандартные изделия		
		4		Болт М8х16.58.016		
				ГОСТ 7798-70	24	
		5		Шайба 2.8.04.016		
				ГОСТ 11371-68	24	
				Переменные данные для исполнений		
				ЭИ.01.00.00		
				Сборочные единицы		
II		6	ЭИ.01.02.00	Корпус	1	
II		7	ЭИ.01.03.00	Конфузор	1	
II		8	ЭИ.01.04.00	Камера	1	
II		9	ЭИ.01.05.00	Диффузор	1	
				Детали		
		10	ЭИ.01.00.02-01	Прокладка	1	
		11	-02	Прокладка	1	

Инв.№ подл. | Подпись и дата | Взам.инв.№ | Инв.№ дубл. | Подпись и дата

Изм	Лист	№ докум	Подп.	Дата	ЭИ.01.00.00		
Разраб.		Самарина			Эжектор 1000	Лит	Лист 1 / Листов 4
Пров		Засьман				И	
Н.контр		Ушакова			ГОССТРОЙ СССР ГОСХИМПРОЕКТ г. Москва		
Утв.		Саввин					

Формат 11

Формат	Зона	Поз	Обозначение	Наименование	Кол	Примечание
				Стандартные изделия		
		12		Болт М12х30.58.016		
				ГОСТ 7798-70	30	
		13		Гайка М12.5.016		
				ГОСТ 5915-70	30	
		14		Шайба 2.12.04.016		
				ГОСТ 11371-68	30	
				ЭИ.01.00.00-01		
				Сборочные единицы		
		6	ЭИ.01.02.00-01	Корпус	1	
		7	ЭИ.01.03.00-01	Конфузор	1	
		8	ЭИ.01.04.00-01	Камера	1	
		9	ЭИ.01.05.00-01	Диффузор	1	
				Детали		
		10	ЭИ.01.00.02-03	Прокладка	1	
		11	-04	Прокладка	1	
				Стандартные изделия		
		12		Болт М12.30.58.016		
				ГОСТ 7798-70	28	
		13		Гайка М12.5.016		
				ГОСТ 5915-70	28	
		14		Шайба 2.12.04.016		
				ГОСТ 11371-68	28	
				ЭИ.01.00.00-02		
				Сборочные единицы		
		6	ЭИ.01.02.00-02	Корпус	1	
		7	ЭИ.01.03.00-02	Конфузор	1	
		8	ЭИ.01.04.00-02	Камера	1	
		9	ЭИ.01.05.00-02	Диффузор	1	

Инв.№ подл. | Подпись и дата | Взам.инв.№ | Инв.№ дубл. | Подпись и дата

Изм	Лист	№ докум	Подп	Дата	ЭИ.01.00.00	Лист 2

Формат 1

Формат	Зона	Поз.	Обозначение	Наименование	Кол.	Примечание
				Детали		
		10	ЭИ.01.00.02-05	Прокладка	1	
		11	-06	Прокладка	1	
				Стандартные изделия		
		12		Болт М12х30.58.016		
				ГОСТ 7798-70	28	
		13		Гайка М12.5.016		
				ГОСТ 5915-70	28	
		14		Шайба 2.12.04.016		
				ГОСТ 11371-68	28	
				ЭИ.01.00.00-03		
				Сборочные изделия		
		6	ЭИ.01.02.00-03	Корпус	1	
		7	ЭИ.01.03.00-03	Конфузор	1	
		8	ЭИ.01.04.00-03	Камера	1	
		9	ЭИ.01.05.00-03	Диффузор	1	
				Детали		
		10	ЭИ.01.00.02-07	Прокладка	1	
		11	-08	Прокладка	1	
				Стандартные изделия		
		12		Болт М12х30.58.016		
				ГОСТ 7798-70	28	
		13		Гайка М12.5.016		
				ГОСТ 5915-70	28	
		14		Шайба 2.12.04.016		
				ГОСТ 11371-68	28	
				ЭИ.01.00.00-04		
				Сборочные единицы		
		6	ЭИ.01.02.00-04	Корпус	1	

Формат	Зона	Поз.	Обозначение	Наименование	Кол.	Примечание
		7	ЭИ.01.03.00-04	Конфузор	1	
		8	ЭИ.01.04.00-04	Камера	1	
		9	ЭИ.01.05.00-04	Диффузор	1	
				Детали		
		10	ЭИ.01.00.02-09	Прокладка	1	
		11	-10	Прокладка	1	
				Стандартные изделия		
		12		Болт М12х30.58.016		
				ГОСТ 7798-70	26	
		13		Гайка М12.5.016		
				ГОСТ 5915-70	26	
		14		Шайба 2.12.04.016		
				ГОСТ 11371-68	26	
				ЭИ.01.00.00-05		
				Сборочные единицы		
		6	ЭИ.01.02.00-05	Корпус	1	
		7	ЭИ.01.03.00-05	Конфузор	1	
		8	ЭИ.01.04.00-05	Камера	1	
		9	ЭИ.01.05.00-05	Диффузор	1	
				Детали		
		10	ЭИ.01.00.02-11	Прокладка	1	
		11	-12	Прокладка	1	
				Стандартные изделия		
		12		Болт М12х30.58.016		
				ГОСТ 7798-70	26	
		13		Гайка М12.5.016		
				ГОСТ 5915-70	26	
		14		Шайба 2.12.04.016		
				ГОСТ 11371-68	26	

ЭИ.01.00.00 СБ

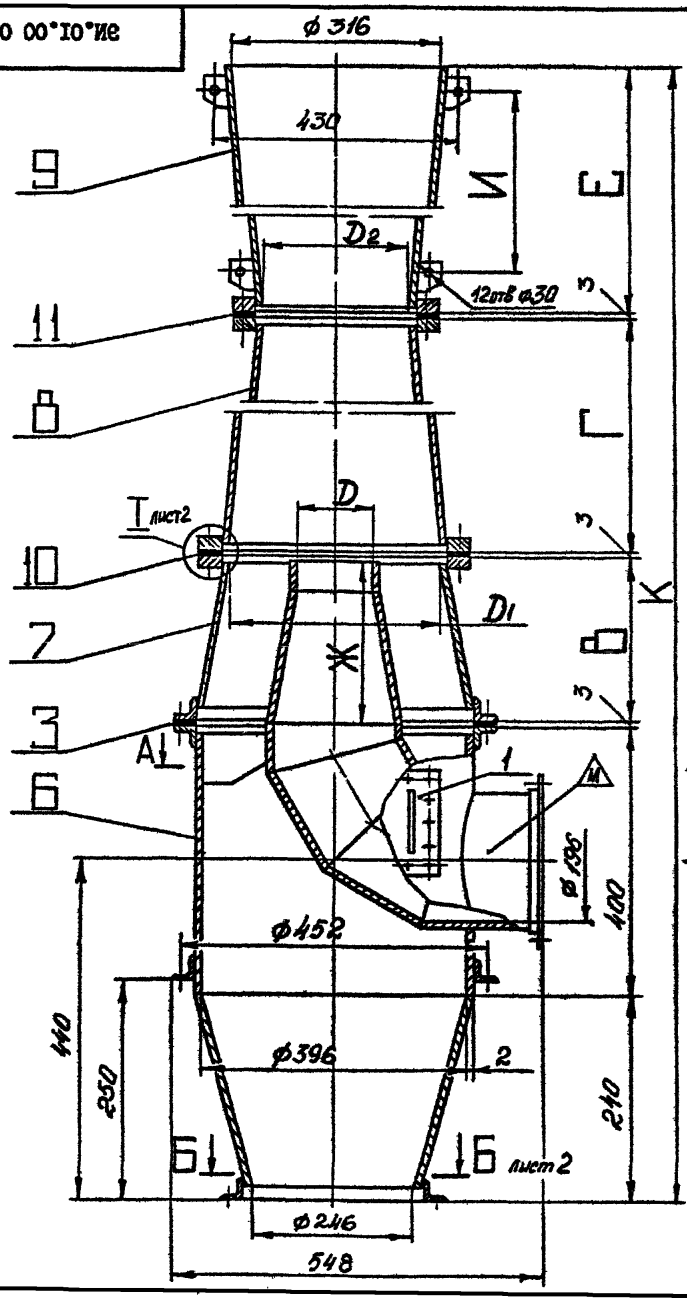

ТЕХНИЧЕСКАЯ ХАРАКТЕРИСТИКА

№ п/п	Наименование	ЭИ-I	ЭИ-2	ЭИ-3	ЭИ-4	ЭИ-5	ЭИ-6
I	Номер эжектора	I	2	3	4	5	6
2	Потери давления во всасывающей сети кгс/м2	5	I0	I5	20	25	30
3	Предельно допустимые потери давления от вентилятора до сопла кгс/м2	30,6	I5	24,4	I0	39,7	I9
4	Потери давления в напорной части эжектора кгс/м2	5	8	8	I0	I0	I0
5	Резервное давление на случай установки шахты кгс/м2	0,78	252	2,02	3,II	2,32	I,56
6	Необходимое давление, создаваемое вентилятором кгс/м2	73	73	I20	I35	I82	I82
7	Производительность эжектора в м3/час	I000					

ТЕХНИЧЕСКИЕ ТРЕБОВАНИЯ

I Размеры для справок
2 Антикоррозийное покрытие произвести в зависимости от агрессивности среды в соответствии с "Рекомендациями по выбору антикоррозийной защиты воздуховодов при наличии агрессивной среды", разработанные ГПИ Госхимпроект Госстроя СССР, Москва, I972г. Утверждены Госстроем СССР
3 До сборки и монтажа, все детали окрасить внутри и снаружи Выбор окраски произвести при привязке конкретного объекта (например, "грунтовка ХС-0I0 - 2 слоя, ГОСТ 9355-60, эмаль ХС-7I0 серая - 3 слоя ГОСТ 9355-60, лак ХС-76 ГОСТ 9355-60 Ш,7/I).
4. Общие технические условия см "Строительные нормы и правила" СНиП Ш-28-75, раздел 3 "Вентиляция и кондиционирование воздуха".
5 Тип и расчетный напор вентагрегата принимается из "Руководства по подбору центробежных вентиляторов" ГПИ Сантехпроект Утверждены Госстроем СССР.
6. Маркировать шифр эжектора краской-эмаль ЭП-II5 красная ГОСТ 6465-76, шрифт I4 ПО-I4 ГОСТ 2930-62 (например, "ЭИ-I"). Шифры эжекторов см. в таблице исполнений.

Таблицу исполнений см.на листе 2.

Изм	Лист	№ докум	Подпись	Дата
Разраб.		Самарина		
Пров.		Зисьман		
Т контр		Зисьман		
Н контр		Ушакова		
Утв.		Саббин		

ЭИ.01.00.00 СБ

Эжектор I000
Сборочный чертеж

Лит	Масса	Масштаб
И	см табл.	-
Лист I	Листов 2	

ГОССТРОЙ СССР
ГОСХИМПРОЕКТ
г Москва

Формат 12

Инв.№ подл. | Подпись и дата | Взам.инв.№ | Инв.№ дубл. | ... и дата

ЭИ.01.00.00 СБ

Размеры в мм

Обозначение	Шифр	В	Г	D	D_1	D_2	Е	Ж	И	К	Масса, кг
ЭИ.01.00.00	ЭИ-1	290	730	116	260	208	1080	292	820	2750	66
-01	ЭИ-2	245	650	98	224	180	1360	246	1100	2904	64
-02	ЭИ-3	235	590	94	210	168	1470	236	1210	2944	63
-03	ЭИ-4	220	560	88	198	158	1570	222	1310	3000	62,9
-04	ЭИ-5	210	530	84	188	152	1640	214	1380	3030	62.9
-05	ЭИ-6	205	520	82	182	146	1680	206	1420	3054	62,9

А-А лист1

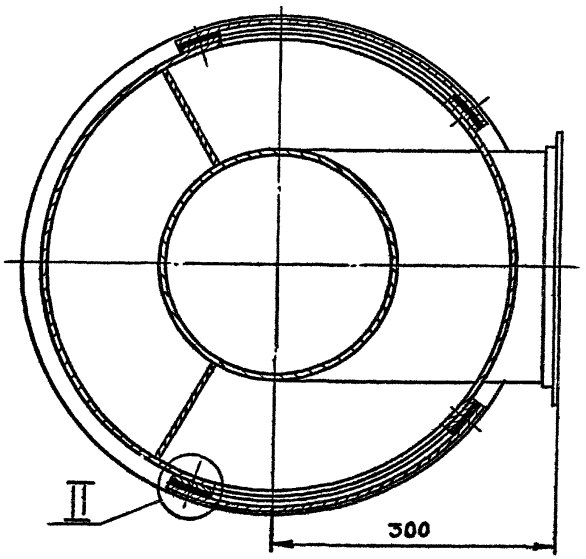

I лист1

II

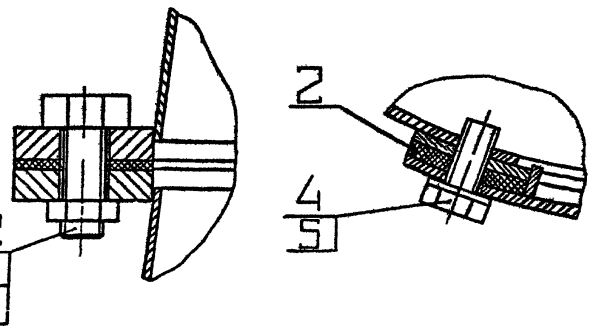

Б-Б лист1

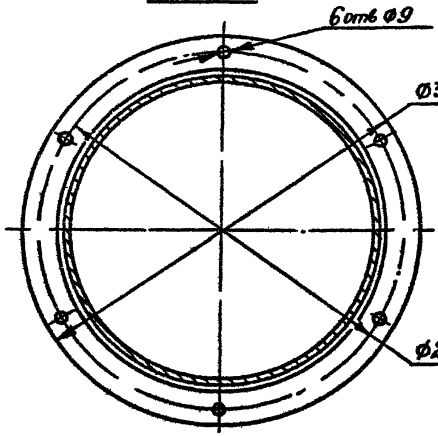

ВИД Л лист1

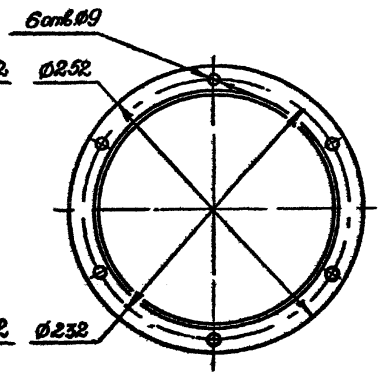

					ЭИ.01.00.00 СБ	
Изм.	Лист	№ докум.	Подпись	Дата		
Разраб		Самарина			Эжектор I000 Сборочный чертеж	Лит: И; Масса: См. табл.; Масштаб: -
Пров		Зисьман				Лист 2; Листов
Т.контр		Зисьман				ГОССТРОЙ СССР ГОСХИМПРОЕКТ г. Москва
Н.контр		Ушакова				
Утв.		Саввин				

Формат 12

Инв.№ подл. | Подпись и дата | Взам.инв.№ | Инв.№ дубл. | Подпись и дата

Формат	Зона	Поз.	Обозначение	Наименование	Кол.	Примечание
				Документация		
II			ЭИ.0I.0I.00 СБ	Сборочный чертеж		
				Детали		
II		I	ЭИ.0I.0I.0I	Лист	I	
Б4		2	ЭИ.0I.0I.02	Планка		
				Полоса 4хI2 ГОСТ I03-76		
				Ст3 ГОСТ 535-58		
				L = I76 B_7	2	0,I4 кг
Б4		3	ЭИ.0I.0I.03	Ручка		
				Круг В 6.0 ГОСТ 2590-7I		
				Ст3 ГОСТ 535-58		
				L = 340 B_7	2	0,I6 кг

Подпись и дата | Инв.№ дубл. | Взам.инв.№ | Подпись и дата | Инв.№ подл.

Изм.	Лист	№ докум.	Подп.	Дата	ЭИ.0I.0I 00			
Разраб		Самарина			Крышка	Лит	Лист	Листов
Пров.		Зисьман				И		I
Т.контр.						ГОССТРОЙ СССР ГОСХИМПРОЕКТ г. Москва		
Н.контр.		Ушакова						
Утв.								

Копировал | Формат А1

ЭИ.0I.00.02

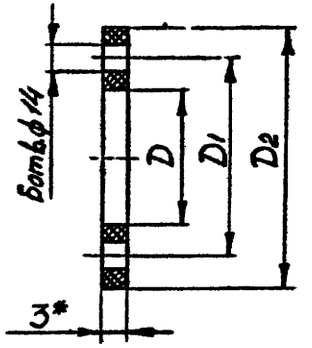

Размеры в мм

Обозначение	Б	D	D_1	D_2	Масса, кг
ЭИ.0I.00.02	I2	402	452	492	0,30
-0I	I0	266	306	338	0,20
-02	8	2I4	254	286	0,I6
-03	8	230	270	302	0,I7
-04	8	I86	226	258	0,I4
-05	8	2I6	256	288	0,I6
-06	8	I74	2I4	246	0,I3
-07	8	204	244	276	0,I5
-08	8	I64	204	236	0,I3
-09	8	I94	234	266	0,I5
-I0	6	I60	200	232	0,I3
-II	8	I88	228	260	0,I4
-I2	6	I54	I94	226	0,I2

I. * Размер для справок.
2. Размеры, обеспеч. технологией.

Подпись и дата | Взам.инв.№ | Инв.№ дубл. | Подпись и дата | Инв.№ подл.

Изм.	Лист	№ докум.	Подпись	Дата	ЭИ.0I.00.02			
Разраб		Самарина			Прокладка	Лит	Масса	Масшт
Пров		Зисьман				И	См. табл.	-
Т.контр		Зисьман				Лист	Листов 1	
Н.контр		Ушакова			Резина-пластина ЗМ-С ГОСТ 7338-77	ГОССТРОЙ СССР ГОСХИМПРОЕКТ г. Москва		
Утв								

Копировал | Формат А4

Ф3-61

ЭИ.01.01.00 СБ

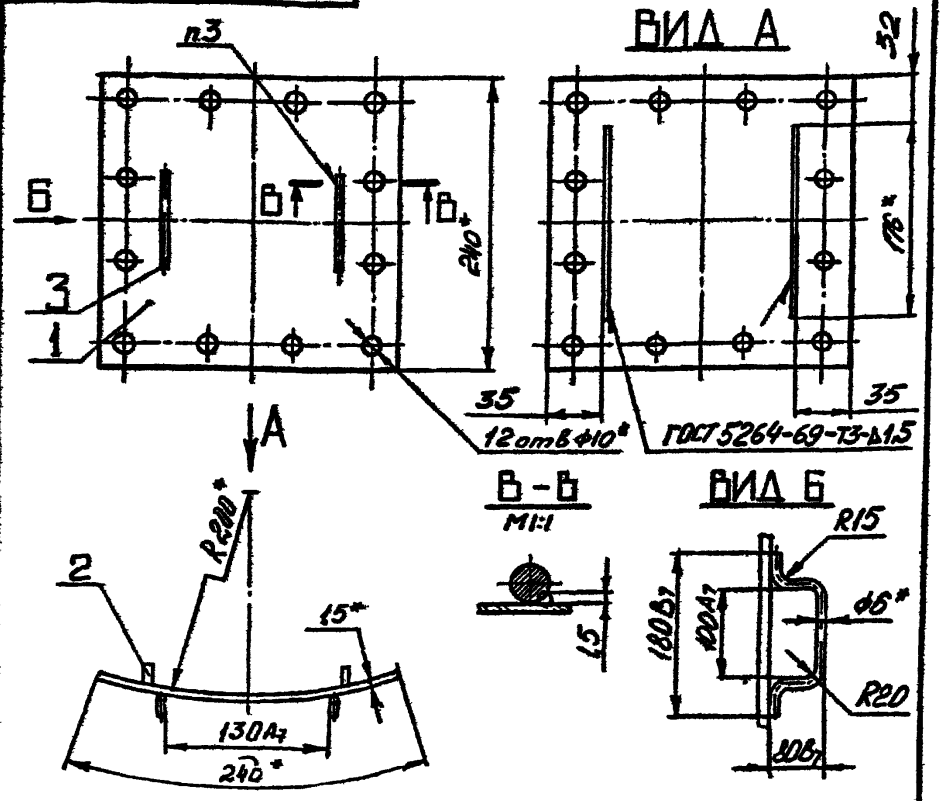

1. * Размеры для справок.
2. Неуказанные предельные отклонения размеров по $СМ_8$.
3. Сварка ручная электродуговая.
4. Шероховатость обработанных поверхностей деталей без чертежа не ниже Rz80.

Изм	Лист	№ докум	Подпись	Дата
Разраб		Самарина		
Пров		Зисьман		
Т контр		Зисьман		
Н контр		Ушакова		
Утв				

ЭИ.01.01.00 СБ

Крышка
Сборочный чертеж

Лит	Масса	Масштаб
и	1,00	1:5

Лист | Листов 1

ГОССТРОЙ СССР
ГОСХИМПРОЕКТ
г. Москва

Подпись и дата | Инв.№ дубл | Взам. инв.№ | Подпись и дата | Инв.№ подл

Ф3-61

10.10.10.ИЕ

Rz80

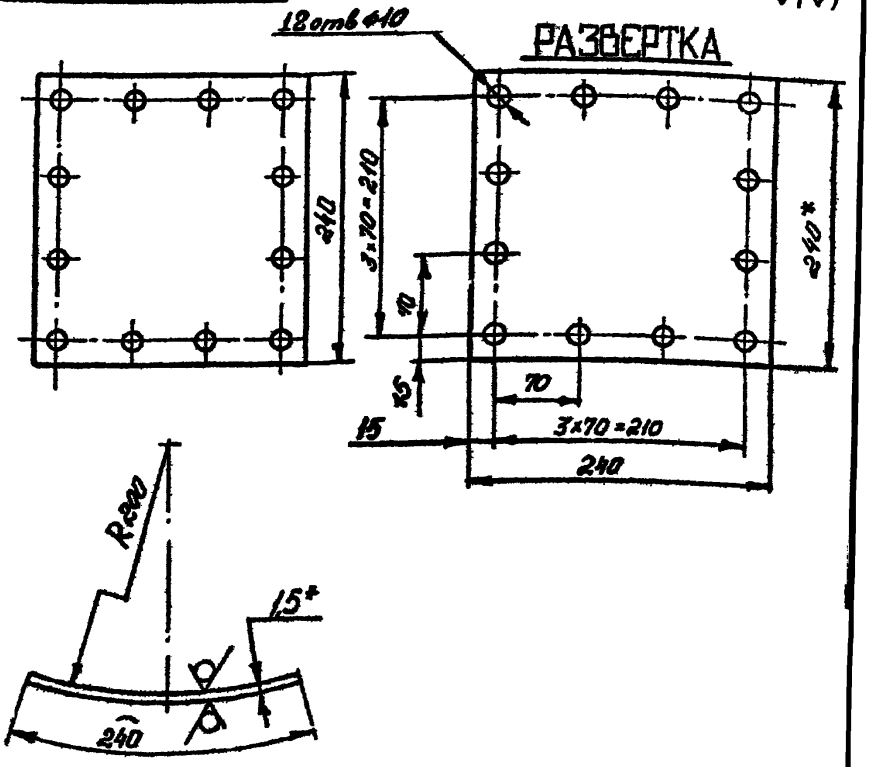

1. * Размеры для справок.
2. Предельные отклонения размеров: отверстий – по $А_7$, валов – по $В_7$, остальные – по $СМ_8$.

Изм	Лист	№ докум.	Подпись	Дата
Разраб		Самарина		
Пров		Зисьман		
Т контр		Зисьман		
Н контр		Ушакова		
Утв				

ЭИ.01.01.01

Лист

Лит	Масса	Масштаб
и	0,7	1:5

Лист | Листов 3

Лист В1.5 ГОСТ 19903-74
3-III Ст3 ГОСТ 16523-70

ГОССТРОЙ СССР
ГОСХИМПРОЕКТ
г. Москва

Подпись и дата | Инв.№ дубл | Взам. инв.№ | Подпись и дата | Инв.№ подл

Формат	Зона	Поз.	Обозначение	Наименование	Кол.	Примечание
				Документация		
*)			ЭИ.01.02.00 СБ	Сборочный чертеж		*)I2
				Детали		
II		I	ЭИ.01.02.01	Фланец	I	
		2	-01	Фланец	I	
		3	-02	Фланец	I	
		4	-03	Фланец	I	
II		5	ЭИ.01.02.02	Конус	I	
II		6	ЭИ.01.02.03	Обечайка	I	
II		7	ЭИ.01.02.04	Косынка	2	
II		8	ЭИ.01.02.05	Патрубок	I	
		9	-01	Патрубок	I	
II		I0	ЭИ.01.02.06	Патрубок	2	
БЧ		II	ЭИ.01.02.07	Планка		
				Полоса 4х30 ГОСТ103-76 / Ст3 ГОСТ 535-58		
				L =I08 B_7	2	0,32 кг
БЧ		I2	ЭИ.01.02.08	Планка		
				Полоса 4х30 ГОСТ103-76 / Ст3 ГОСТ 535-58		
				L =240 B_7	2	0,46 кг

Формат	Зона	Поз.	Обозначение	Наименование	Кол.	Примечание
				Переменные данные для исполнений		
				ЭИ.01.02.00		
				Детали		
II		I3	ЭИ.01.02.09	Конус	I	
БЧ		I4	ЭИ.01.02.I0	Обечайка		
				Лист В2.0 ГОСТ19903-74 / 3-Ш Ст3 ГОСТ16523-70		
				60B_7 x 371 B_7	I	0,35 кг
				ЭИ.01.02.00-01		
				Детали		
		I3	ЭИ.01.02.09-01	Конус	I	
		I4	ЭИ.01.02.I0-01	Обечайка		
				Лист В2.0 ГОСТ19903-74 / 3-Ш Ст3 ГОСТ16523-70		
				5IB_7 x 3I4 B_7	I	0,25 кг
				ЭИ.01.02.00-02		
				Детали		
		I3	ЭИ.01.02.09-02	Конус	I	
		I4	ЭИ.01.02.I0-02	Обечайка		
				Лист В2.0 ГОСТ19903-74 / 3-Ш Ст3 ГОСТ16523-70		
				49 B_7 x 302 B_7	I	0,23 кг

Подпись и дата | Инв.№ дубл. | Взам.инв.№ | Подпись и дата | Инв.№ подл.

Изм.	Лист	№ докум.	Подп.	Дата
Разраб.		Самарина		
Пров.		Зисьман		
Н.контр.		Ушакова		
Утв.		Сапэин		

ЭИ.01.02.00

Корпус

Лит.	Лист	Листов
И	1	3

ГОССТРОЙ СССР
ГОСХИМПРОЕКТ
г. Москва

ЭИ.01.02.00

Лист 2

Формат А2

Формат	Зона	Поз.	Обозначение	Наименование	Кол.	Примечание
				ЭИ.01.02.00-03		
				Детали		
		13	ЭИ.01.02.09-03	Конус	1	
		14	ЭИ.01.02.10-03	Обечайка		
				Лист В 2.0 ГОСТ 19903-74		
				3-Ш Ст3 ГОСТ 16523-70		
				46 $В_7$ x 283 $В_7$	1	0,20 кг
				ЭИ.01.02.00-04		
				Детали		
		13	ЭИ.01.02.09-04	Конус	1	
		14	ЭИ.01.02.10-04	Обечайка		
				Лист В 2.0 ГОСТ 19903-74		
				3-Ш Ст3 ГОСТ 16523-70		
				44 $В_7$ x 270 $В_7$	1	0,19 кг
				ЭИ.01.02.00-05		
				Детали		
		13	ЭИ.01.02.09-05	Конус	1	
		14	ЭИ.01.02.10-05	Обечайка		
				Лист В 2.0 ГОСТ 19903-74		
				3-Ш Ст3 ГОСТ 16523-70		
				43 $В_7$ x 264 $В_7$	1	0,14 кг

Подпись и дата | Инв.№ дубл. | Взам. инв.№ | Подпись и дата

ЭИ.01.02 00

ЭИ.01.02.01

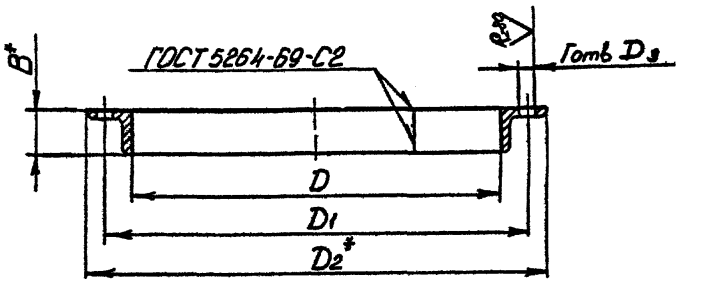

Размеры в мм

Обозначение	B	Г	D	D_1	D_2	D_3	Длина развертки	Масса кг
ЭИ.01.02.01	25	6	202	232±1,4	252	9	680	0,8
-01	25	6	252	282±1,4	302	9	838	0,94
-02	45	8	402	452±1,4	492	14	1339	2,8
-03	45	12	402	452±1,4	492	14	1339	2,76

1. * Размеры для справок.
2. Неуказанные предельные отклонения размеров: отверстий – по A_7.

Подпись и дата | Инв.№ дубл. | Взам.инв.№ | Подпись и дата

ЭИ.01.02.01

Изм	Лист	№ докум	Подпись	Дата
Разраб		Самарина		
Пров		Зисьман		
Т.контр		Зисьман		
Н.контр				

Фланец

Лит	Масса	Масштаб
И	см. табл.	–

Лист 1

Уголок Б-ВхВх3 ГОСТ8509-72
Ст.3 ГОСТ 535-58

ЭИ.01.02.00 СБ

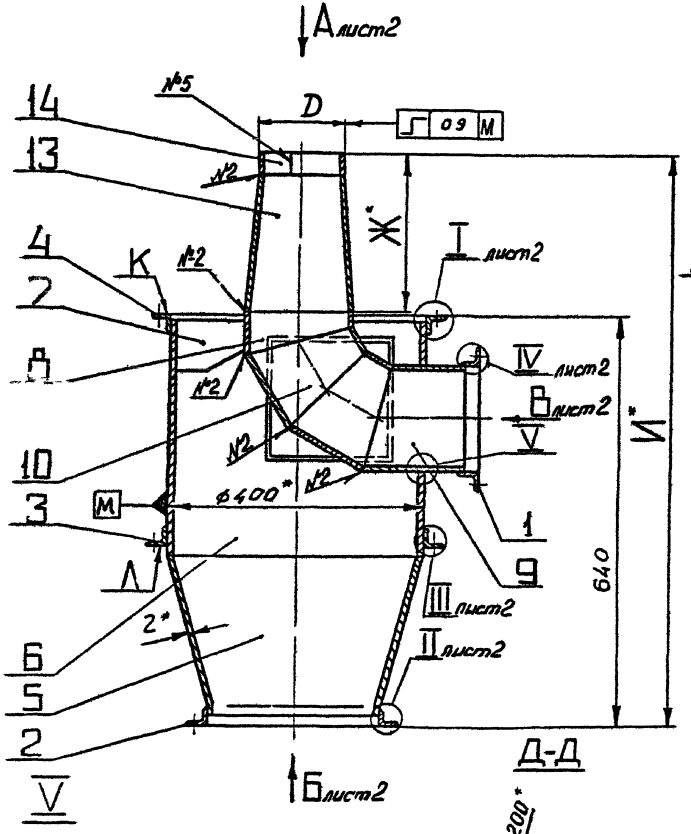

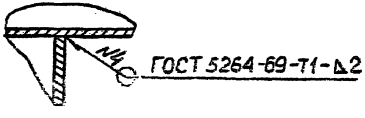

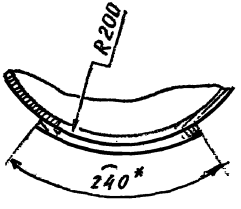

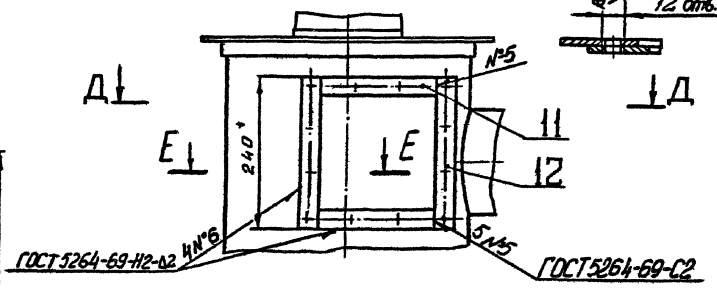

Размеры в мм

Обозначение	D	Ж	И	Масса, кг
ЭИ.01.02.00	120	292	948	23,2
-01	102	246	902	22,6
-02	98	236	892	22,5
-03	92	222	878	22,4
-04	88	214	870	22,3
-05	86	206	862	22,2

1. * Размеры для справок.
2. ** Обработать по сопрягаемой детали.
3. Предельные отклонения размеров: валов – по B_7; остальных – по CM_8.
4. Непараллельность поверхности I относительно поверхности К не более 1 мм на длине 400 мм.

Изм.	Лист	№ докум.	Подп.	Дата
Разраб.		Самарина		
Пров.		Зисьман		
Т. контр.		Зисьман		

ЭИ.01.02.00 СБ

Корпус
Сборочный чертеж

Литера	Масса	Масштаб
И	См. табл.	

Лист 1 | Листо

ГОССТРОЙ СССР
ГОСХИМПРОЕКТ
г. Москва

Инв. № подл. | Подпись и дата | Взам. инв. № | Инв. № дубл. | Подпись и дата

ЭИ.01.02.00 СБ

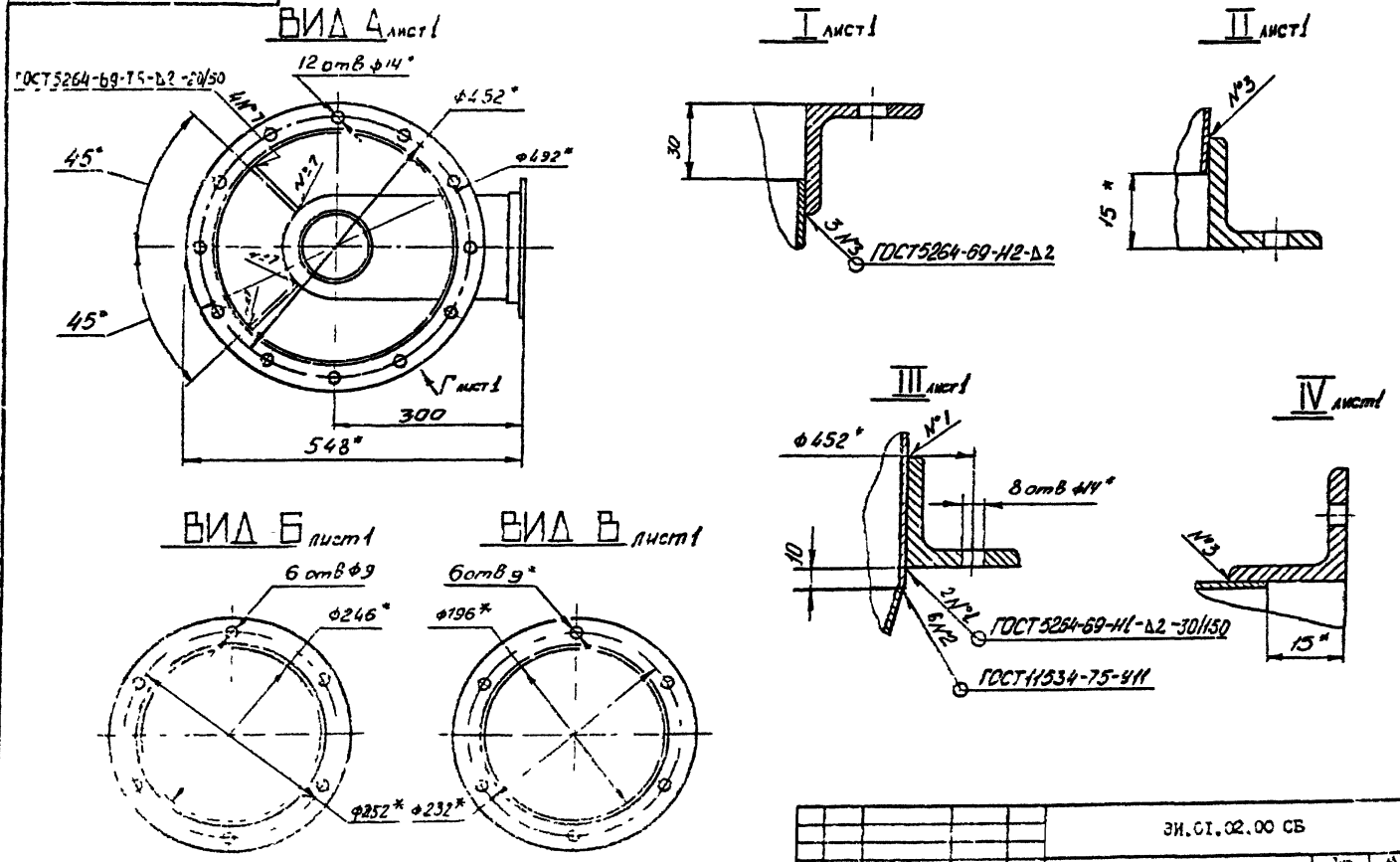

				ЭИ.01.02.00 СБ		
				Корпус Сборочный чертеж	Лит	Масса	Масштаб
						см. табл.	
Разраб	Самар				Лист 2	Листов	
Пров	Зисьма				ГОССТРОЙ СССР ГОСХИМПРОЕКТ		
Т.контр	Зисьма				Москва		
					Формат		

ЭИ.01.02.02

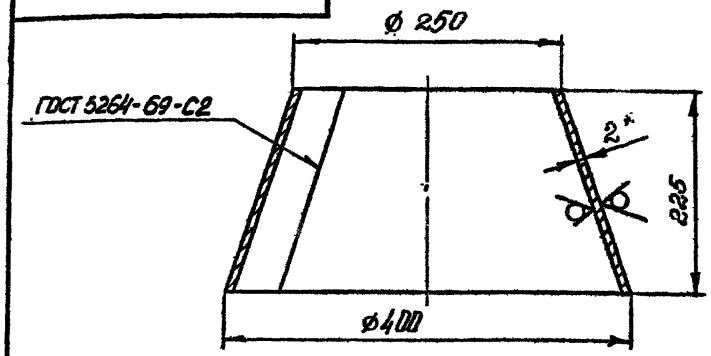

РАЗВЕРТКА

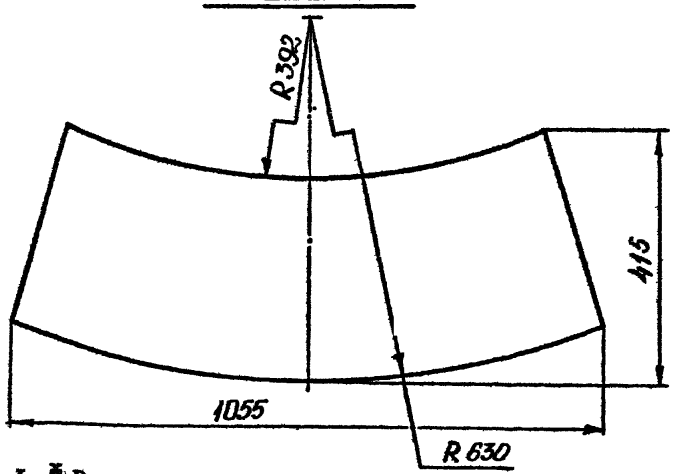

1. * Размеры для справок.
2. Предельные отклонения размеров: валов – по B_7; остальных – по CM_8.

Изм.	Лист	№ докум.	Подпись	Дата	ЭИ.01.02.02			
Разраб.		Самарина			Конус	Лит.	Масса	Масштаб
Пров.		Зисьман				И	3,8	1:10
Н. контр.						Лист 1	Листов 1	

В 2.0 ГОСТ 19903-74
Лист 3-Ш Ст3 ГОСТ 16523-70

ЭИ.01.02.03

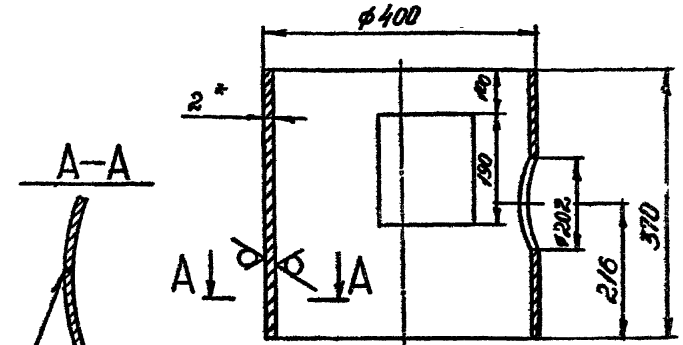

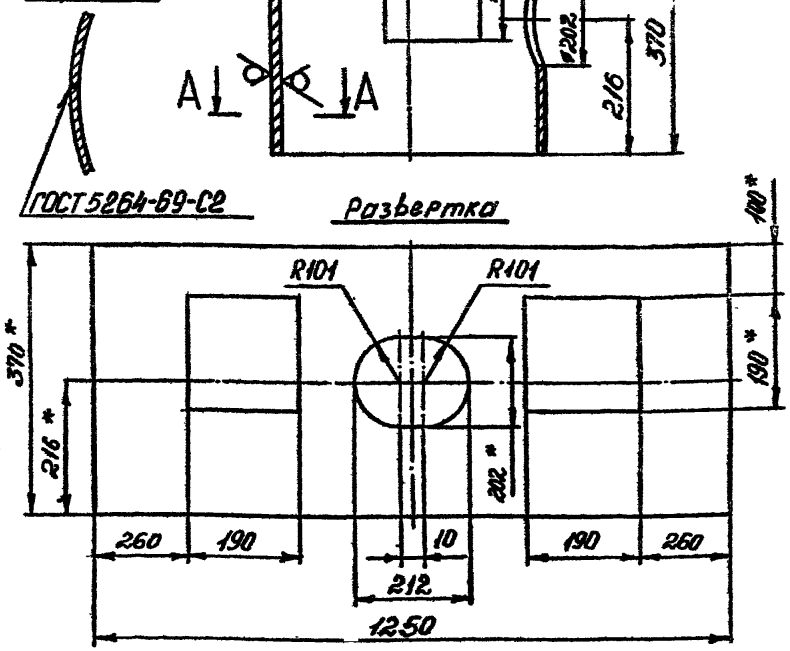

1. * Размеры для справок.
2. Предельные отклонения размеров: отверстий – по A_7; валов – по B_7; остальных – по CM_8.

Изм.	Лист	№ докум.	Подпись	Дата	ЭИ.01.02.03			
Разраб.		Самарина			Обечайка	Лит.	Масса	Масштаб
Пров.		Зисьман				И	5,9	1:10
Н. контр.						Лист	Листов 1	

В 2.0 ГОСТ 19903-74
Лист 3-Ш Ст3 ГОСТ 16523-70

ГОССТРОЙ СССР
ГОСХИМПРОЕКТ
г. Москва

Подпись и дата | Инв.№ дубл. | Взам. инв.№ | Подпись и дата

Ф3-61

ЭИ.01.02.04

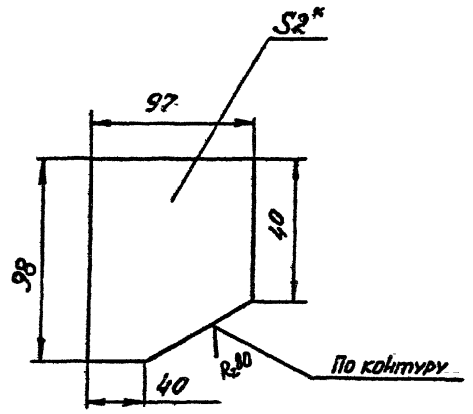

1. * Размер для справок.
2. Предельные отклонения размеров: валов – по B_7; остальных – по CM_8.

Подпись и дата | Инв.№ дубл. | Взам. инв.№ | Подпись и дата

ЭИ.01.02.04

Изм.	Лист	№ докум.	Подпись	Дата	Косынка	Лит.	Масса	Масштаб
Разраб.		Самарина				И	0,14	1:2
Пров.		Бисьмен				Лист 1	Листов 1	

Лист В 2.0 ГОСТ 19903-74
3-Ш Ст3 ГОСТ 16523-70

ГОССТРОЙ СССР
ГОСХИМПРОЕКТ
г. Москва

Ф3-61

ЭИ.01.02.05

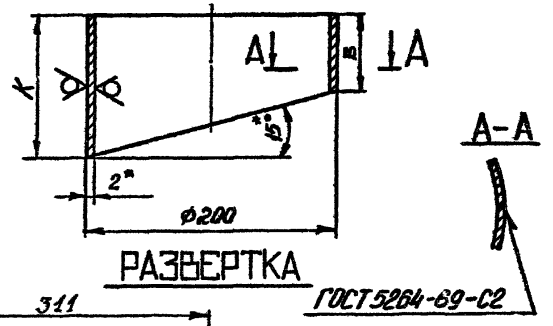

РАЗВЕРТКА

ГОСТ 5264-69-С2

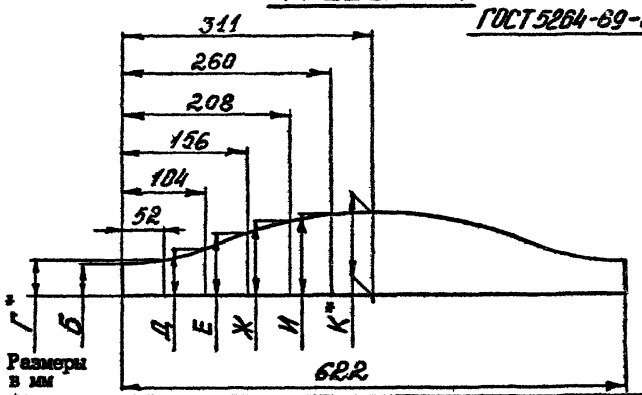

Размеры в мм

Обозначение	Б	Г	Д	Е	Ж	И	К	Масса, кг
ЭИ.01.02.05	27	31	41	54	68	78	81	0,8
-01	112	118	128	140	154	164	168	1,7

1. * Размер для справок.
2. Предельные отклонения размеров: валов – по B_7; остальных – по CM_8.

Подпись и дата | Инв.№ дубл. | Взам. инв.№ | Подпись и дата

ЭИ.01.02.05

Изм.	Лист	№ докум.	Подпись	Дата	Патрубок	Лит.	Масса	Масштаб
Разраб.		Самарина				И	См. табл.	–
Пров.		Бисьмен				Лист 1	Листов 1	

Лист Б 2.0 ГОСТ 19903-74
3-Ш Ст3 ГОСТ 16523-70

ГОССТРОЙ СССР
ГОСХИМПРОЕКТ
г. Москва

ЭИ.01.02.06

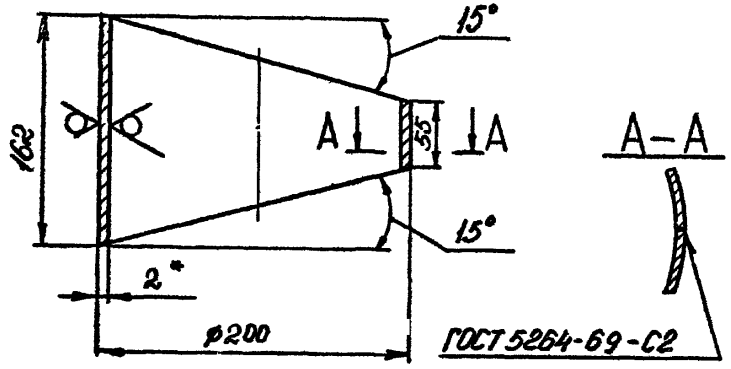

РАЗВЕРТКА

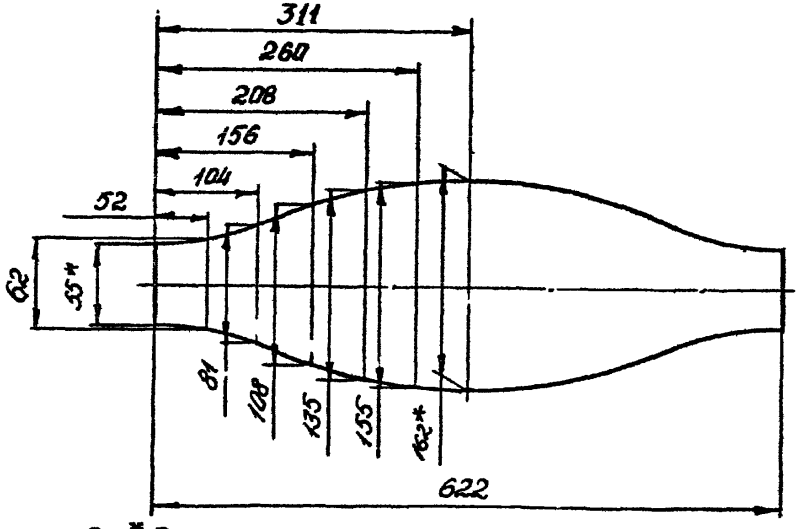

1. * Размер для справок.
2. Предельные отклонения размеров: валов – по B_7; остальных – по CM_8.

Изм	Лист	№ докум	Подпись	Дата	ЭИ.01.02.06	Лит	Масса	Масштаб
Разраб		Самарина			Патрубок	и	0,78	1
Пров		Висьман						
Т.контр		Висьман						

Лист В 2 0 ГОСТ 19903-74
3-Ш,Ст3 ГОСТ 16523-70

Подпись и дата | Инв.№ дубл | Взам. инв.№ | Подпись и дата | № подл

ЭИ.01.02.09

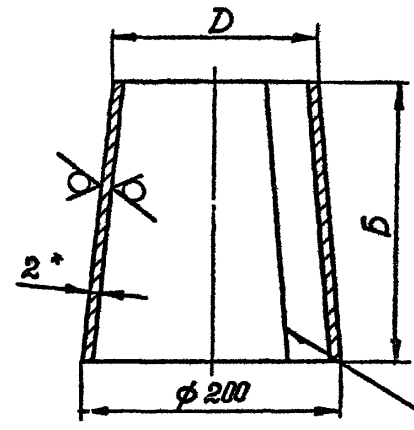

РАЗВЕРТКА

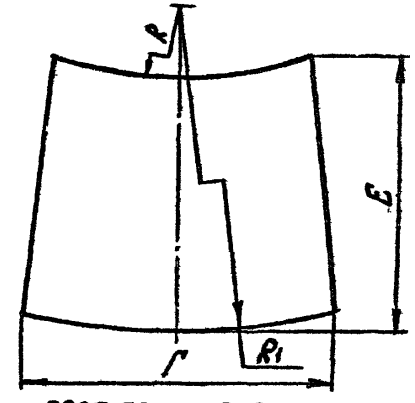

ГОСТ 5264-69-С2

Размеры в мм

Обозначение	Б	Г	D	E	R	R_1	Масса, к
ЭИ.01.02.09	232	594	120	284	348	582	2
-01	196	564	102	260	206	408	1,5
-02	188	555	98	254	184	380	1,4
-03	176	540	92	248	154	338	1,3
-04	170	526	88	240	138	316	1,25
-05	164	512	86	236	128	302	1,2

1. *Размер для справок.
2. Предельные отклонения размеров: валов – по B_7; остальных – по CM_8.

Изм	Лист	№ докум.	Подпись	Дата	ЭИ.01.02.09	Лит	Масса	Масштаб
Разраб		Самарина			Конус		см. табл.	-
Пров		Висьман				Лист	Листов 1	

Лист В 2 0 ГОСТ 19903-74
3-Ш Ст3 ГОСТ 16523-70

Подпись и дата | Инв.№ дубл | Взам. инв.№ | Подпись и дата | № подл

Формат	Зона	Поз.	Обозначение	Наименование	Кол.	Примечание
				Документация		
А4			ЭИ.01.03.00 СБ	Сборочный чертеж		
				Детали		
		1	ЭИ.01.02.01-03	Фланец	1	
				Переменные данные для исполнений		
				ЭИ.01.03.00		
				Детали		
А4		2	ЭИ.01.03.01	Конус	1	
А4		3	ЭИ.01.03.02	Фланец	1	
				ЭИ.01.03.00-01		
				Детали		
		2	ЭИ.01.03.01-01	Конус	1	
		3	ЭИ.01.03.02-01	Фланец	1	

Подпись и дата | Инв.№ дубл. | Взам.инв.№ | Подпись и дата | Инв.№ подл.

ЭИ.01.03.00

Конфузор

Лит | Лист 1 | Листов 2

ГОСУДАРСТВЕННЫЙ КОМИТЕТ СССР ПО ДЕЛАМ ИЗДАТЕЛЬСТВ, ПОЛИГРАФИИ И КНИЖНОЙ ТОРГОВЛИ

Формат А1

Формат	Зона	Поз.	Обозначение	Наименование	Кол.	Примечание
				ЭИ.01.03.00-02		
				Детали		
		2	ЭИ.01.03.01-02	Конус	1	
		3	ЭИ.01.03.02-02	Фланец	1	
				ЭИ.01.03.00-03		
				Детали		
		2	ЭИ.01.03.01-03	Конус	1	
		3	ЭИ.01.03.02-03	Фланец	1	
				ЭИ.01.03.00-04		
				Детали		
		2	ЭИ.01.03.01-04	Конус	1	
		3	ЭИ.01.03.02-04	Фланец	1	
				ЭИ.01.03.00-05		
				Детали		
		2	ЭИ.01.03.01-05	Конус	1	
		3	ЭИ.01.03.02-05	Фланец	1	

Подпись и дата | Инв.№ дубл. | Взам.инв.№ | Подпись и дата | Инв.№ подл.

ЭИ.01.03.00

Лист 2

Формат А1

Ф3-61

ЭИ.01.03.00 СБ

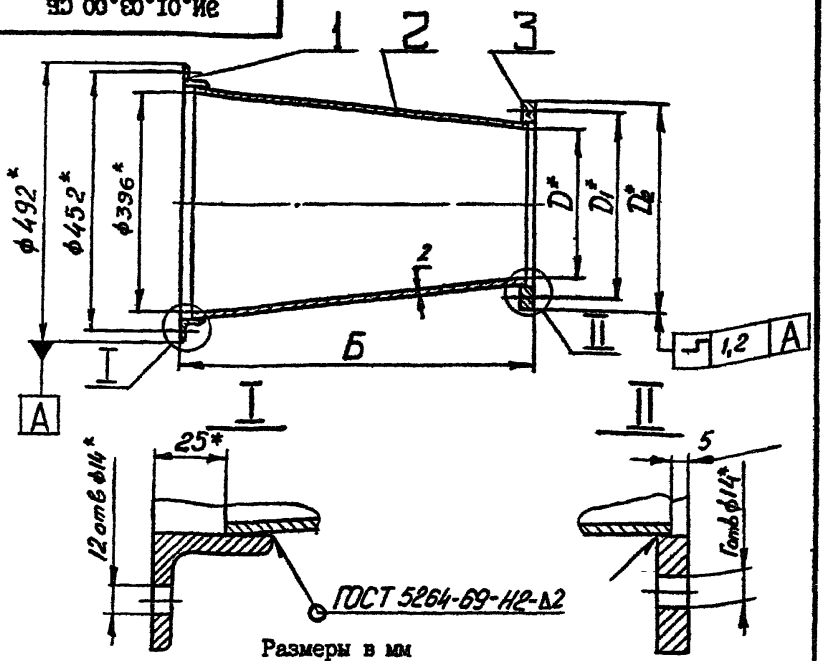

Размеры в мм

Обозначение	Б	Г	D	D1	D2	Масса, кг
ЭИ.01.03.00	290	10	260	306	338	8,8
-01	245	8	224	270	302	7,5
-02	235	8	210	256	288	7,2
-03	220	8	198	244	276	7
-04	210	8	188	234	266	6,9
-05	205	8	182	228	260	6,7

1. * Размеры для справок.
2. Предельные отклонения размеров: валов – по B_7; остальных – по CM_8.

Изм.	Лист	№ докум.	Подпись	Дата	ЭИ.01.03.00 СБ			
Разраб.		Самарина			Конфузор Сборочный чертеж	Лит	Масса	Масштаб
Пров.		Зисьман				И	см. табл.	–
Т.контр.		Зисьман				Лист	Листов	
Н.контр.		Ушакова			ГОССТРОЙ СССР I ГОСХИМПРОЕКТ г. Москва			

Формат 11

Ф3-61

ЭИ.01.03.01

РИС.1

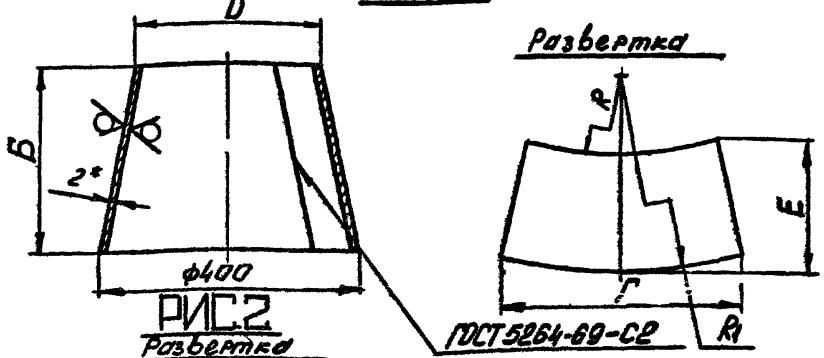

РИС.2

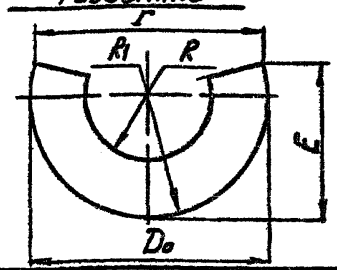

Размеры в мм

Обозначение	Рис.	Б	Г	D0	D	E	R	R1	Масса, кг
ЭИ.01.03.01	I	260	II22	-	264	424	518	786	5
-01	I	215	986	-	228	416	305	538	3,8
-02	I	205	926	-	214	412	256	482	3,6
-03	I	190	854	-	202	405	216	430	3,4
-04	2	180	796	790	192	398	190	398	3,3
-05	2	175	760	764	186	407	176	382	3,2

1. * Размер для справок.
2. Предельные отклонения размеров: валов – по B_7; остальных – по CM_8.

Изм.	Лист	№ докум.	Подпись	Дата	ЭИ.01.03.01			
Разраб.		Самарина			Конус	Лит	Масса	Масштаб
Пров.		Зисьман				И	см. табл.	–
Т.контр.		Зисьман				Лист	Листов 1	
Н.контр.		Ушакова			Лист В 2,0 ГОСТ 19903-74 3-Ш Ст5 ГОСТ 16523-70	ГОССТРОЙ СССР ГОСХИМПРОЕКТ г. Москва		

Формат 11

Ф3-61

ЭИ.01.03.02

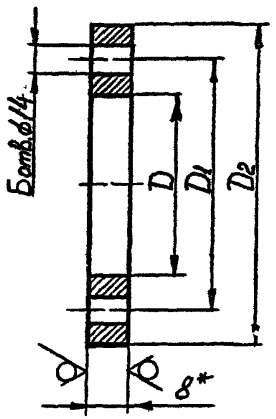

Размеры в мм

Обозначение	Б	Р	D_1	D_2	Масса, кг
ЭИ.01.03.02	I0	266	306±I,4	338	2,I
-0I	8	230	270±I,4	302	I,9
-02	8	2I6	256±I,4	288	I,8
-03	8	204	244±I,4	276	I,7
-04	8	I94	234±I,4	266	I,6
-05	8	I88	228±I,4	260	I,5

I. *Размер для справок.

2. Неуказанные предельные отклонения размеров: отверстий – по A_7; валов – по B_7.

Изм.	Лист	№ докум.	Подпись	Дата
Разраб.		Самарина		
Пров.		Зисьман		
Т контр.		Зисьман		
Н контр.		Ушакова		
Утв.				

ЭИ.01.03.02

Фланец

Лит	Масса	Масштаб
И	см. табл.	–
Лист	Листов 1	

Лист 8.0 ГОСТ I9903-74
Ст3 ГОСТ I4637-69

ГОССТРОЙ СССР
ГОСХИМПРОЕКТ
г. Москва

Формат I1

Подпись и дата | Инв. № дубл. | Взам. инв. № | Подпись и дата | Инв. № подл.

Ф3-61

Формат	Зона	Поз.	Обозначение	Наименование	Кол.	Примечание
				Документация		
II			ЭИ.01.04.00 СБ	Сборочный чертеж		
				Переменные данные для исполнений		
				ЭИ.01.04.00		
				Детали		
II		I	ЭИ.01.03.02	Фланец	I	
II		2	ЭИ.01.04.0I	Конус	I	
II		3	ЭИ.01.04.02	Фланец	I	
				ЭИ.01.04.00-0I		
				Детали		
		I	ЭИ.01.03.02-0I	Фланец	I	
		2	ЭИ.01.04.0I-0I	Конус	I	
		3	ЭИ.01.04.02-0I	Фланец	I	
				ЭИ.01.04.00-02		
				Детали		
		I	ЭИ.01.03.02-02	Фланец	I	

Изм.	Лист	№ докум.	Подп.	Дата
Разраб.		Зисьман		
Пров.		Зисьман		
Н контр.		Ушакова		
Утв.				

ЭИ.01.04.00

Камера

Лит.	Лист	Листов
И	I	2

ГОССТРОЙ СССР
ГОСХИМПРОЕКТ
г. Москва

Формат I1

Формат	Зона	Поз.	Обозначение	Наименование	Кол.	Примечание
		2	ЭИ.01.04.01-02	Конус	1	
		3	ЭИ.01.04.02-02	Фланец	1	
				ЭИ.01.04.00-03		
				Детали		
		1	ЭИ.01.03.02-03	Фланец	1	
		2	ЭИ.01.04.01-03	Конус	1	
		3	ЭИ.01.04.02-03	Фланец	1	
				ЭИ.01.04.00-04		
				Детали		
		1	ЭИ.01.03.02-04	Фланец	1	
		2	ЭИ.01.04.01-04	Конус	1	
		3	ЭИ.01.04.02-04	Фланец	1	
				ЭИ.01.04.00-05		
				Детали		
		1	ЭИ.01.03.02-05	Фланец	1	
		2	ЭИ.01.04.01-05	Конус	1	
		3	ЭИ.01.04.02-05	Фланец	1	

Подпись и дата | Инв.№ дубл. | Взам.инв.№ | Подпись и дата | Инв.№ подл.

Изм.	Лист	№ докум.	Подп.	Дата	ЭИ.01.04.00	Лист 2

Формат 11

ЭИ.01.04.00 СБ

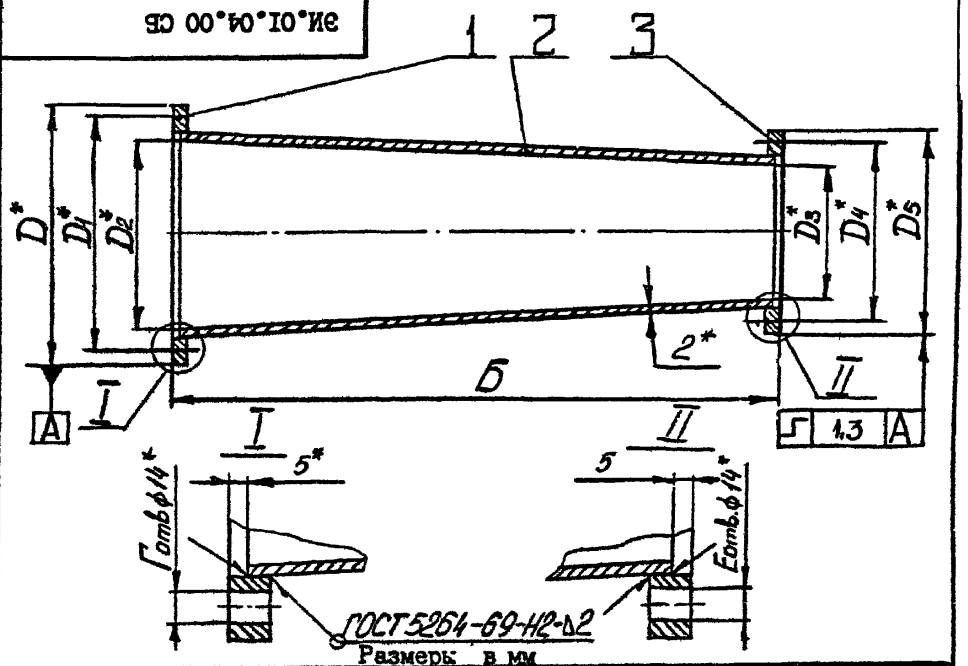

Размеры в мм

Обозначение	Б	Г	D	D1	D2	D3	D4	D5	E	Масса, кг
ЭИ.01.04.00	730	10	338	306	260	208	254	286	8	10,7
-01	650	8	302	270	224	180	226	258	8	8,4
-02	590	8	288	256	210	168	214	246	8	7,3
-03	560	8	276	244	198	158	204	236	8	6,6
-04	530	8	266	234	188	152	200	232	6	6
-05	520	8	260	228	182	146	194	226	6	5,9

1. * Размеры для справок.
2. Предельные отклонения размеров: валов – по B_7; остальных – по CM_8.

Подпись и дата | Инв.№ дубл. | Взам.инв.№ | Подпись и дата | Инв.№ подл.

Изм.	Лист	№ докум.	Подпись	Дата	ЭИ.01.04.00 СБ		
Разраб.		Самарина			Камера Сборочный чертеж	Лит И	Масса см. табл.	Масштаб –
Пров		Зисьман				Лист	Листов 1	
Т.контр		Зисьман				Госстрой СССР ГОСХИМПРОЕКТ г. Москва		
Н.контр		Удакова						
Утв								

Формат 11

ЭИ.01.04.01

РАЗВЕРТКА

Rz80 (√)

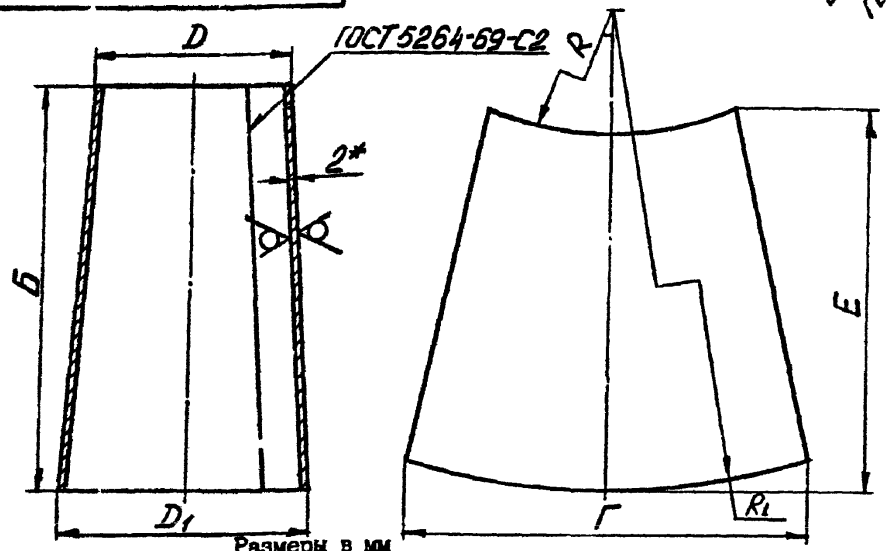

Размеры в мм

Обозначение	Б	Г	D	D_1	E	R	R_1	Масса, кг
ЭИ.01.04.01	720	822	212	264	740	2910	3630	8,1
-01	640	710	184	228	656	2650	3290	6,1
-02	580	664	172	214	595	2350	2930	5,1
-03	550	625	162	202	565	2202	2752	4,5
-04	520	595	156	192	534	2226	2746	4,2
-05	510	578	150	186	524	2010	2608	4

1. * Размер для справок.
2. Предельные отклонения размеров: валов - по B_7; остальных - по CM_8.

Изм.	Лист	№ докум.	Подп.	Дата
Разраб.		Самарина		
Пров.		Зисьман		
Т. контр.		Зисьман		
Н. контр.		[illegible]		
Утв.				

ЭИ.01.04.01

Конус

Литера	Масса	Масшт.
И	см. табл	-

Лист | Листов 1

Лист В 2.0 ГОСТ 19903-74 / 3-Ш Ст3 ГОСТ 16523-70

ГОССТРОЙ СССР ГОСХИМПРОЕКТ г. Москва

Формат II

ЭИ.01.04.02

Rz80 (√)

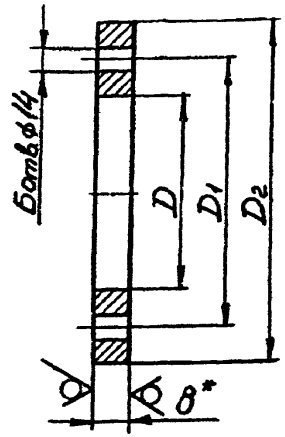

Размеры в мм

Обозначение	Б	D	D_1	D_2	Масса, кг
ЭИ.01.04.02	8	214	254±1,4	286	1,7
-01	8	186	226±1,4	258	1,6
-02	8	174	214±1,4	246	1,5
-03	8	164	204±1,4	236	1,42
-04	6	158	200±1,4	232	1,4
-05	6	152	194±1,4	226	1,3

1. * Размер для справок.
2. Неуказанные предельные отклонения размеров: отверстий - по A_7; валов - по B_7.

Изм.	Лист	№ докум.	Подп.	Дата
Разраб.		Самарина		
Пров.		Зисьман		
Т. контр.		Зисьман		
Н. контр.		Улакова		

ЭИ.01.04.02

Фланец

Литера	Масса	Масшт.
И	см. табл.	-

Лист | Листов 1

Лист В.0 ГОСТ 19903-74 / Ст3 ГОСТ 14637-69

ГОССТРОЙ СССР ГОСХИМПРОЕКТ г. Москва

Формат II

Формат	Зона	Поз.	Обозначение	Наименование	Кол.	Примечание
				Документация		
II			ЭИ.01.05.00 СБ	Сборочный чертеж		
				Детали		
II		I	ЭИ.01.05.01	Проушина	I2	
				Переменные данные для исполнений		
				ЭИ.01.05.00		
				Детали		
II		2	ЭИ.01.04.02	Фланец	I	
II		3	ЭИ.01.05.02	Конус	I	
				ЭИ.01.05.00-01		
				Детали		
		2	ЭИ.01.04.02-01	Фланец	I	
		3	ЭИ.01.05.02-01	Конус	I	

Подпись и дата | Инв.№ дубл. | Взам.инв.№ | Подпись и дата | Инв.№ подл.

Изм.	Лист	№ докум.	Подп.	Дата	ЭИ.01.05.00		
Разраб.		Зисьман			Диффузор	Лит. И	Лист 1	Листов 2
Пров.		Зисьман				ГОССТРОЙ СССР ГОСУНИПРОЕКТ г. Москва	
Т.контр.		Ушакова					
Утв.							

Формат 11

Формат	Зона	Поз.	Обозначение	Наименование	Кол.	Примечание
				ЭИ.01.05.00-02		
				Детали		
		2	ЭИ.01.04.02-02	Фланец	I	
		3	ЭИ.01.05.02-02	Конус	I	
				ЭИ.01.05.00-03		
				Детали		
		2	ЭИ.01.04.02-03	Фланец	I	
		3	ЭИ.01.05.02-03	Конус	I	
				ЭИ.01.05.00-04		
				Детали		
		2	ЭИ.01.04.02-04	Фланец	I	
		3	ЭИ.01.05.02-04	Конус	I	
				ЭИ.01.05.00-05		
				Детали		
		2	ЭИ.01.04.02-05	Фланец	I	
		3	ЭИ.01.05.02-05	Конус	I	

Подпись и дата | Инв.№ дубл. | Взам.инв.№ | Подпись и дата | Инв.№ подл.

Изм.	Лист	№ докум	Подп.	Дата	ЭИ.01.05.00	Лист 2

Формат 11

ЭИ.01.05.00 СБ

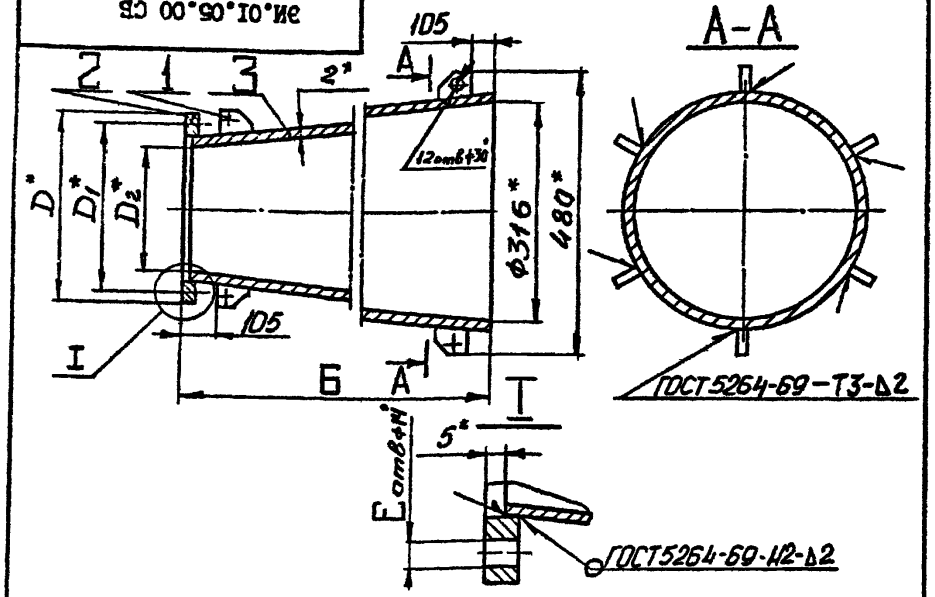

Размеры в мм

Обозначение	Б	D	D_1	D_2	E	Масса, кг
ЭИ.01.05.00	1080	286	254	208	8	20,2
-01	1360	258	226	180	8	22,4
-02	1470	246	214	168	8	23,2
-03	1570	236	204	158	8	24,3
-04	1640	232	200	152	6	25
-05	1680	226	194	146	6	25

1. * Размеры для справок.
2. Предельные отклонения размеров: валов – по B_7; остальных – по CM_8.

Изм.	Лист	№ докум.	Подп.	Дата
Разраб.		Самарина		
Пров.		Зисьман		
Т. контр.		Зисьман		
Н. контр.		Ушакова		
Утв.				

ЭИ.01.05.00 СБ

ДИФФУЗОР
Сборочный чертеж

Литера	Масса	Масштаб
И	см. табл.	
Лист	Листов 1	

ГОССТРОЙ СССР ГОСХИМПРОЕКТ г. Москва

Копировал Формат II

ЭИ.01.05.02

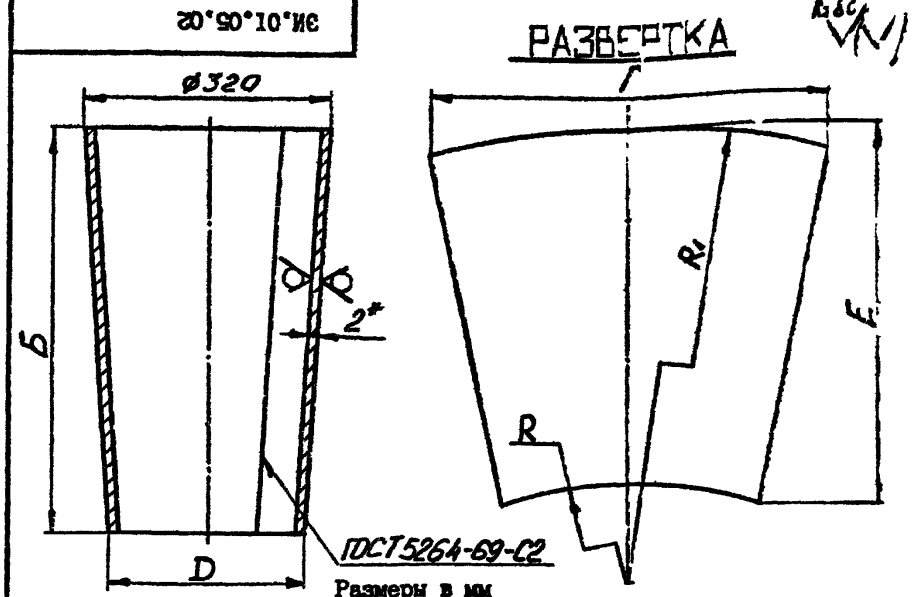

Размеры в мм

Обозначение	Б	Г	D	E	R	R_1	Масса, кг
ЭИ.01.05.02	1075	995	212	1102	2092	3168	13,8
-01	1355	994	184	1380	1816	3172	16,2
-02	1465	994	172	1488	1684	3150	17,1
-03	1565	994	162	1588	1586	3154	18,2
-04	1635	994	156	1656	1538	3174	19,0
-05	1675	994	150	1695	1460	3138	19,0

1. * Размеры для справок.
2. Предельные отклонения размеров: валов – по B_7; остальных – по CM_8.

Изм.	Лист	№ докум.	Подп.	Дата
Разраб.		Самарина		
Пров.		Зисьман		
Т. контр.		Зисьман		
Н. контр.		Ушакова		
Утв.				

ЭИ.01.05.02

КОНУС

В 2.0 ГОСТ 19903-74
Лист 3-III Сч.3 ГОСТ 16523-70

Литера	Масса	Масштаб
И	см. табл.	–
Лист	Листов	

ГОССТРОЙ СССР ГОСХИМПРОЕКТ г. Москва

Копировал Формат II

Инв. № подл. | Подпись и дата | Взам. инв. № | Инв. № дубл. | Подпись и дата

Ф3-61

ЭИ.01.05.01

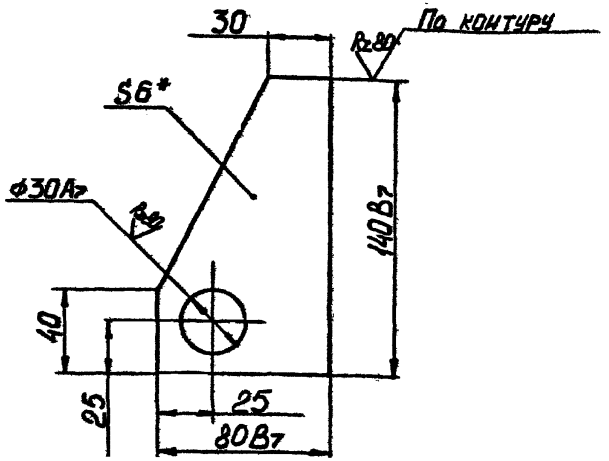

1. * Размер для справок.
2. Неуказанные предельные отклонения размеров – по $СМ_8$.

Изм	Лист	№ докум.	Подпись	Дата
Разраб.		Самарина		
Пров.		Зисьман		
Т.контр.		Зисьман		
Н.контр.		Ушакова		
Утв.				

ЭИ.01.05.01

ПРОУШИНА

Лит.	Масса	Масштаб
и	0,39	1:2

Лист | Листов 1

Лист 6.0 ГОСТ 19903-74
Ст.3 ГОСТ 14637-69

ГОССТРОЙ СССР
ГОСХИМПРОЕКТ
г. Москва

Формат 11

Подпись и дата | Инв.№ дубл. | Взам. инв.№ | Подпись и дата | Инв № подл.

gost.e-ecolog.ru

Ф3-61

ЭИ.01.00.01

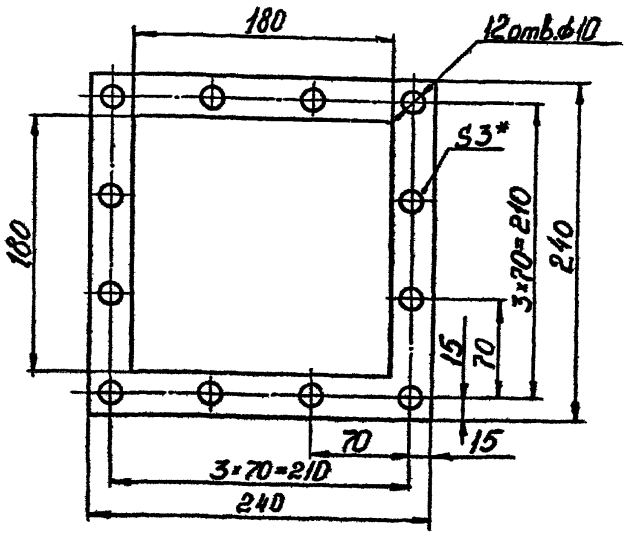

1. * Размер для справок.
2. Размеры, обеспеч. технологией.

Изм	Лист	№ докум.	Подпись	Дата
Разраб.		Самарина		
Пров.		Зисьман		
Т.контр.		Зисьман		
Н.контр.		Ушакова		
Утв.				

ЭИ.01.00.01

ПРОКЛАДКА

Лит.	Масса	Масштаб
и	0,08	1:5

Лист | Листов 1

Резина-пластина
ЗМ-С ГОСТ 7338-77

ГОССТРОЙ СССР
ГОСХИМПРОЕКТ
г. Москва

Формат 11

Подпись и дата | Инв.№ дубл. | Взам. инв.№ | Подпись и дата | Инв № подл.