ТИПОВЫЕ КОНСТРУКЦИИ, ИЗДЕЛИЯ И УЗЛЫ ЗДАНИЙ И СООРУЖЕНИЙ

Серия 1.436.3-16

ОКНА С ПЕРЕПЛЕТАМИ ИЗ ГНУТЫХ ПРОФИЛЕЙ, ИЗГОТОВЛЯЕМЫХ ИЗ ТОНКОЛИСТОВОЙ СТАЛИ, И МЕХАНИЗМЫ ОТКРЫВАНИЯ

ВЫПУСК 2
МЕХАНИЗМЫ ОТКРЫВАНИЯ

РАБОЧИЕ ЧЕРТЕЖИ

РАЗРАБОТАНЫ

ЦНИИПРОМЗДАНИЙ

Зам. директора по научной работе — С.М. Гликин
Рук. лаборатории светопрозр. огражд. — Ю.П. Александров
Гл. специалист — С.К. Стрелков

ЭКБ ВПО „СОЮЗСТРОЙКОНСТРУКЦИЯ"

Главный инженер — В.Н. Мансуров
Гл. инженер проекта — Ю.А. Неизвестнов

УТВЕРЖДЕНЫ

ГОССТРОЕМ СССР

Протоколы от 9 декабря 1981 г. №82
и от 21 апреля 1982 г. №27

gost.e-ecolog.ru

Содержание

Обозначение	Наименование	Лист
1	2	3
1.436.3—16.2 3.000	Механизм открывания	4 5
1.436.3—16.2 3.100	Ползун левый	6
1.436.3—16.2 3.101	Ползун правый	7
1.436.3—16.2 3.102	Балансир	8
1.436.3—16.2 3.103	Ручка	9
1.436.3—16.2 3.104	Шарнир	10
1.436.3—16.2 3.105	Заверотка	11
1.436.3—16.2 3.106	Накладка	12
1.436.3—16.2 3.107	Балансир	13
1.436.3—16.2 3.108	Рычаг	14
1.436.3—16.2 3.109	Рычаг	15 16
1.436.3—16.2 3.110	Опора	17
1.436.3—16.2 3.111	Ручка	18...19
1.436.3—16.2 3.112	Серьга	20
1.436.3—16.2 3.201	Уголок	21
1.436.3—16.2 3.202	Вкладыш	22
1.436.3—16.2 3.203	Вкладыш	22
1.436.3—16.2 3.204	Фланец	23...24
1.436.3—16.2 3.205	Планка	25
1.436.3—16.2 3.229	Ось	25
1.436.3—16.2 3.249	Прокладка	26
1.436.3—16.2 3.252	Прокладка	26

1	2	3
1.436.3 — 16.2 3.253	Кронштейн	27
1.436.3 — 16.2 3.264	Пробка	27
1.436.3 — 16.2 3.400	[illegible]	28
1.436.3 — 16.2 3.401	Направляющая	28
1.436.3 — 16.2 3.402	Направляющая	29
1.436.3 — 16.2 3.403	Ползун	29
1.436.3 — 16.2 3.404	Палец	30
1.436.3 — 16.2 3.405	[illegible]	30
1.436.3 — 16.2 3.406	Плечо	31
1.436.3 — 16.2 3.407	Шайба	31
1.436.3 — 16.2 3.408	Рукоятка	32
1.436.3 — 16.2 3.409	Упор	32
1.436.3 — 16.2 3.410	Кронштейн	33
1.436.3 — 16.2 3.411	Шайба	34
1.436.3 — 16.2 3.412	Палец	34
1.436.3 — 16.2 3.413	Пружина	35
1.436.3 — 16.2 3.414	Пробка	35
1.436.3 — 16.2 3.415	Петля	36
1.436.3 — 16.2 3.416	Ось	36
1.436.3 — 16.2 3.417	Петля	37
1.436.3 — 16.2 3.418	Заборотка	37
1.436.3 — 16.2 3.419	Упор	38
1.436.3 — 16.2 3.420	Накладка	38
1.436.3 — 16.2 3.421	Втулка	39

Содержание

Обозначение	Наименование	Лист
1	2	3
1435 3 — 16 2 3.422	Болт	39
1435 3 — 16 2 3 423	Накладка	40
1436 3 — 16 2 3 424	Кронштейн	40
1436 3 — 16 2 3.425	Палец	41
1 436.3 — 16.2 3.426	Кронштейн	41
1.435.3 — 16.2 3 427	Кронштейн	42
1 436 3 — 16.2 3.428	Балансир	42
1436 3 — 16.2 3 429	Болт	43
1436.3 — 16 2 3.430	Блок	43
1436 3 — 16 2 3 431	Рычаг	44
1.436.3 — 16.2 3.432	Колодка	44
1436.3 — 16.2 3.434	Рычаг	45
1436 3 — 16 2 3.435	Рычаг	45
1436 3 — 16.2 3.436	Кронштейн	46
1.436.3 — 16.2 3.437	Опора	46
1436.3 — 16 2 3.439	Труба	47
1.436.3 — 16.2 3.440	Тяга	47
1436.3 — 16.2 3.441	Шайба	48
1.436 3 — 16 2 3.442	Втулка	48
1 436.3 — 16.2 3.443	Ручка	49
1.436 3 — 16.2 3.444	Стойка	49

1	2	3
1.436.3 — 16.2 3.445	Шайба	50
1.436.3 — 16.2 3.446	Кронштейн	50
1.436.3 — 16.2 3.447	Втулка	51
1.436.3 — 16.2 3.448	Серьга	51

Инв. № подл.	Подп. и дата	Взам. инв. №

Формат	Зона	Поз.	Обозначение	Наименование	Кол. на испол. 1.436.3-16.2 3.000 — —	01	02	03	04	05	06	07	08		Примеч.
				Документация											
А3			1.436.3-16.2 3.000СБ	Сборочный чертеж	X	X	X	X	X	X	X	X	X		
				Сборочные единицы											
А4		1	1.436.3-16.2 3.108	Рычаг	1	1	1	1	1	1	1	1	1		
А4		2	1.436.3-16.2 3.109	Рычаг	1	1	1	1	1	1	1	1	1		
		3	—01	Рычаг	1	1	1	1	1	1	1	1	1		
А4		4	1.436.3-16.2 3.110	Опора	2	2	2	2	2	2	2	2	2		
А4		5	1.436.3-16.2 3.111	Ручка	1	1	1	1	1	1	1	1	1		

Зав. отд.	Пануров		
Н. контр.	Зыкова		
Рук. бриг.	Малодых		
Инж.	Кошелева		

1.436.3-16.2 3.000

Механизм открывания

Стадия	Лист	Листов
Р	1	2

Минмонтажспецстрой СССР ЗКБ ВПО Союзспецконструкция г. Свердловск

Копировал

Формат А4

Инв. № подл.	Подп. и дата	Взам. инв. №

Формат	Зона	Поз.	Обозначение	Наименование	Кол. на исполнение 1.436.3-16.2 3.000-									Примеч.
					–	01	02	03	04	05	06	07	08	
				Детали										
А4		6	1.436.3-16.2 3.439	Труба	1			1			1			
			–01	Труба		1	1		1	1		1	1	
А4		7	1.436.3-16.2 3.440	Тяга	1	1	1							
			–01	Тяга				1	1	1				
			–02	Тяга							1	1	1	
А4		8	1.436.3-16.2 3.441	Шайба	2	2	2	2	2	2	2	2	2	
А4		9	1.436.3-16.2 3.253	Кронштейн	1	1	1	1	1	1	1	1	1	
				Прочие изделия										
		10		Винт 3,5×9,5 6.001	4	4	4	4	4	4	4	4	4	

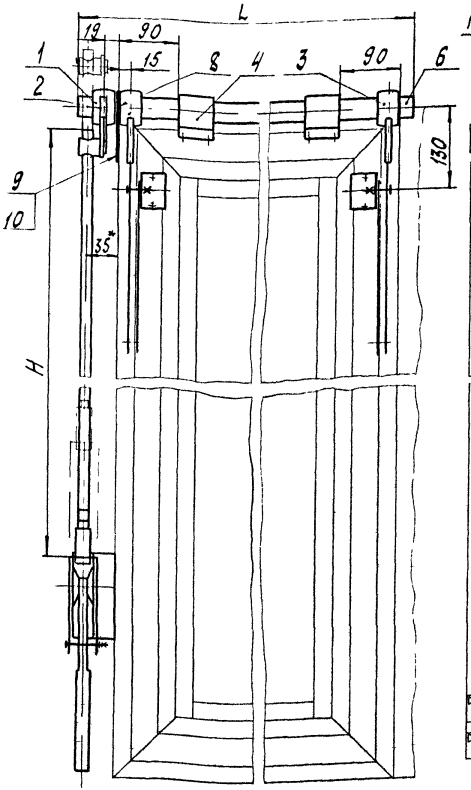

Рис.1

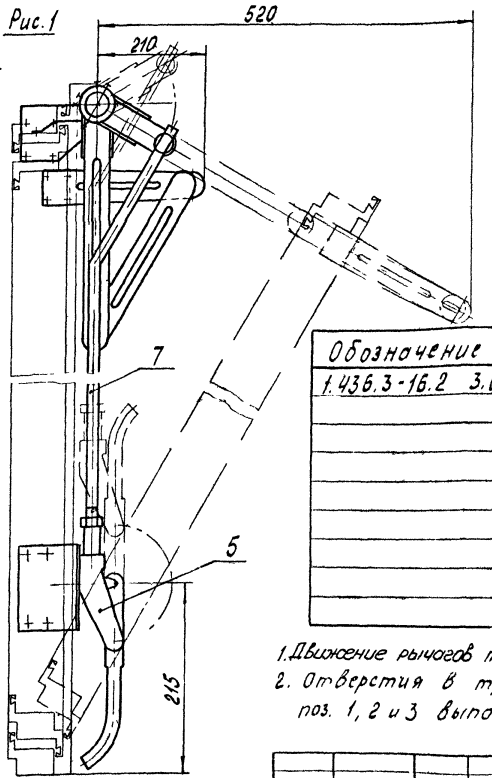

Рис.2 Остальное — см. рис.1

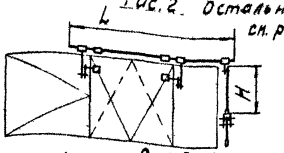

Рис.3 Остальное — см. рис.1

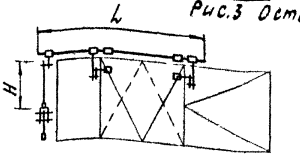

Обозначение	Рис.	Размеры в мм L	Размеры в мм H	Масса, кг
1.436.3-16.2 3.000	1	1270	870	5,25
-01	2	1870	870	5,93
-02	3	1870	870	5,93
-03	1	1270	1470	5,8
-04	2	1870	1470	6,5
-05	3	1870	1470	6,5
-06	1	1270	2070	6,32
-07	2	1870	2070	7,0
-08	3	1870	2070	7,0

1. Движение рычагов поз. 1,2 и 3 должно быть свободным без заеданий
2. Отверстия в трубе поз. 6 для крепления рычагов поз. 1, 2 и 3 выполнить при монтаже ⌀ 6 мм.

3* Размер для справок

4. Все трущиеся и сопрягаемые поверхности покрыть смазкой ЦИАТИМ-202 ГОСТ 11110-75

Зав отд	Исаков	[signature]	9.4.08.81
Н контр	Зыкова	[signature]	11.11.82
Зам зав отд	Понуров	[signature]	26.01.81
Рук бриг	Кочергин	[signature]	16.01.81
Инж.	Асташова	[signature]	

1.436.3-16.2 3.000 СБ

Механизм открывания
Сборочный чертеж

Стадия	Масса	Масштаб
Р	См. табл.	—

Лист | Листов 1

Минтяжстрой СССР
ЭКБ ВПО
Союзстройконструкция
г. Свердловск

Формат	Зона	Поз	Обозначение	Наименование	Кол	Примечание
				Документация		
А4			1436.3-16.2 3.100СБ	Сборочный чертеж		
				Детали		
А4		1	1436.3-16.2 3.400	Ползун	1	
А4		2	1.436.3-16.2 3.401	Направляющая	1	
А4		3	1436.3-16.2 3.404	Палец	1	
				Прочие изделия		
		5		Винт 4,8×13 6.009	7	

Инж. отд.	Зыкова			1436.3-16.2 3.100			
Гл. инж.	Попова			Ползун левый	Стадия	Лист	Листов
Зам. гл. инж.	Овечкин				Р		1
Инж.	Астапова				Минтяжстрой СССР ЭКБ ВПО Союзстройконструкция г. Свердловск		

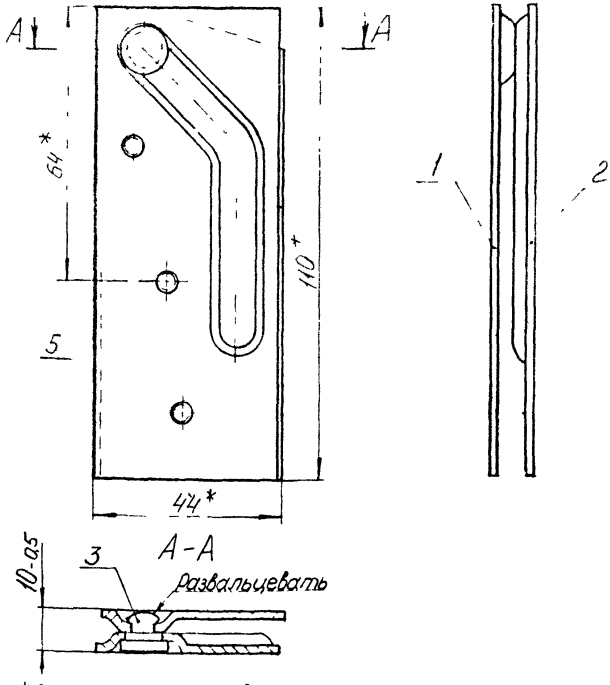

1* Размеры для справок
2 При сборке обеспечить свободное движение дет. поз. 1 относительно дет. поз. 2

Зав. отд.	Исаков		6.06.81	1 436.3 - 16.2 3.100СБ			
Н. контр.	Зыкова		5.11.82	Ползун левый	Р.	0,15	1 1
Замзавед.	Попиров		31	Сборочный чертеж			
Рук. бриг.	Осокин		25.08.81		Лист 1		
Инж.	Антипова		8.08.81		Минтяжстрой СССР ЦКБ ВПО Союзстройконструкция г. Свердловск		

Инв. № подл. | Подп. и дата | Взам. инв. №

Формат	Зона	Поз	Обозначение	Наименование	Кол	Примечание
				Документация		
А4			1.436.3-16.2 3.101СБ	Сборочный чертеж		
				Детали		
А4		1	1.436.3-16.2 3.402	Направляющая	1	
А4		2	1.436.3-16.2 3.403	Ползун	1	
А4		3	1.436.3-16.2 3.404	Палец	1	
				Прочие изделия		
		5		Винт 4,8×13 6.009	3	

Н. контр.	Исаков			1.436.3-16.2 3.101		
Нач. отд.	Зыкова			Ползун правый	Стадия: Р	Лист: 1	Листов:
Гл. инж.	Понуров				Минтяжстрой СССР ЭКБ ВПО Гипростройконструкция г. Свердловск	
Рук. бриг.	Овечкин					
Н. к.	Асташова					

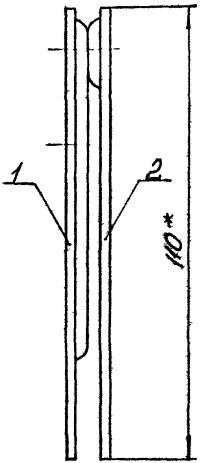

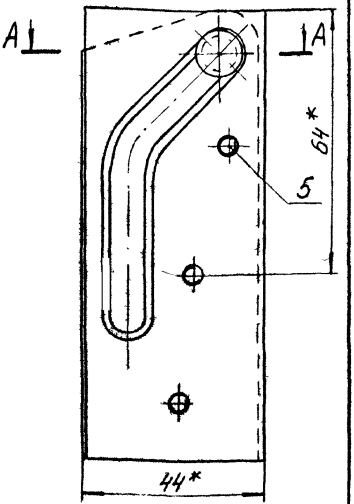

А-А

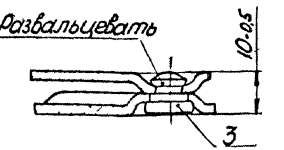

1* Размеры для справок
2 При сборке обеспечить свободное движение дет поз. 3 относительно дет. поз. 2

Зав отд	Исаков		26.08.81	1.436,3 -16.2 3.101СБ			
Н контр	Зыкова		5.11.82	Ползун правый Сборочный чертеж	Стадия	Масса	Масштаб
Зам зав отд	Понирова		26.08.81		Р	0,15	1 1
Рук брига	Овечкин		25.08.81		Лист	Листов 1	
Инж	Асташова		12.08.81		Минтяжстрой СССР ЭКБ ВПО Союзстройконструкция г Свердловск		

Взам инв N | Подп и дата | Инв N подл

Формат	Зона	Поз	Обозначение	Наименование	Кол	Примечание
				Документация		
А4			1.436.3-16.2 3.102СБ	Сборочный чертеж		
				Детали		
А4		1	1.436.3-16.2 3.405	Пластина	2	
А4		2	1.436.3-16.2 3.406	Плечо	1	
А4		3	1.436.3-16.2 3.407	Шайба	2	
				Стандартные изделия		
		5		Заклепка 5×9.39.029 ГОСТ 14801-75	2	
				Прочие изделия		
		8		Винт 4,2×13 6.002	8	

Зав.отд	Исаков			1.436.3-16.2 3.102		
Н.контр	Зыкова					
Зам.зав.отд	Понуров			Балансир	Стадия: Р	Лист: 1	Листов:
Рук.бриг	Овечкин				Минтяжстрой СССР ЭКБ, ВПО Союзстройконструкция г. Свердловск	
Инж	Асташова					

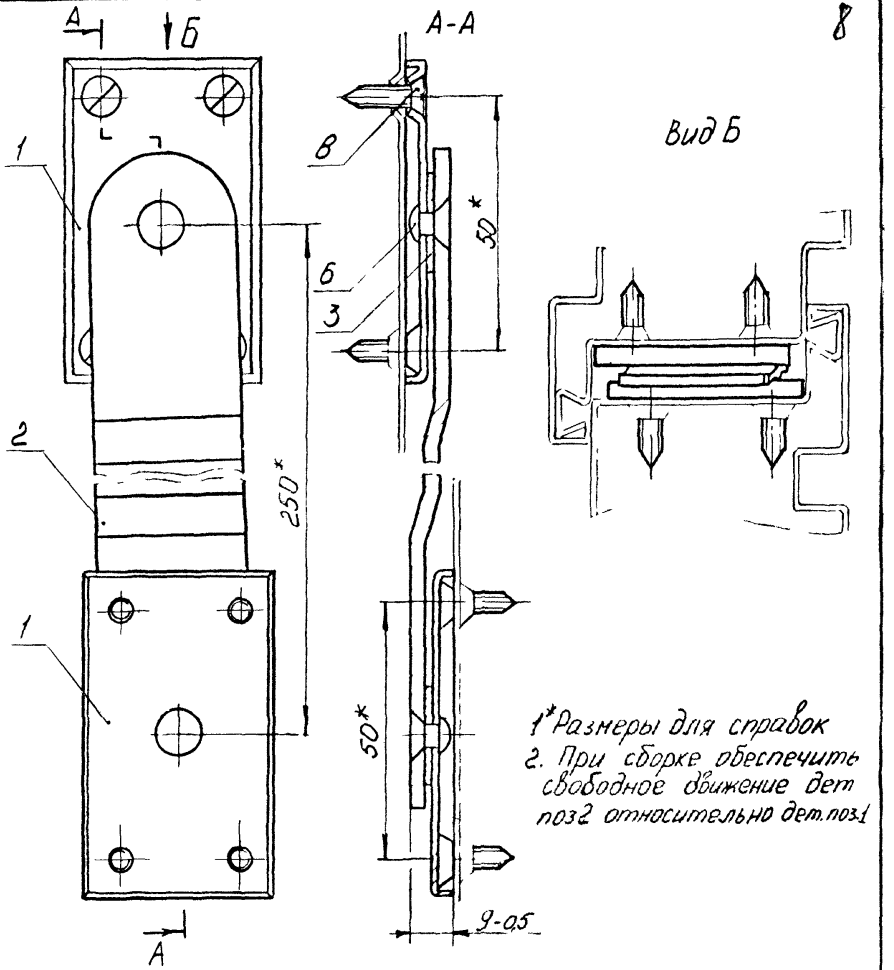

1* Размеры для справок
2. При сборке обеспечить свободное движение дет поз2 относительно дет. поз1

Зав. отд.	Исаков		1.436.3-162 3102СБ		
Н. контр.	Зыкова		Балансир Сборочный чертеж	Стадия	Масса	Масштаб
Зав. лаб.	Понуров			Р	0,28	1:1
Рук. бриг.	[illegible]			Лист	Листов 1	
Инж.	[illegible]			Монтажстройпроект СССР ЭКБ ВПО „Сантехконструкция" г. Свердловск		

Инв. N подл. | Подп. и дата | Взам. инв. N

	Зона	Поз	Обозначение	Наименование	Кол	Примечание
				Документация		
44			1.436.3 - 16.2 3.103 СБ	Сборочный чертеж		
				Детали		
43		1	1.436.3 - 16.2 3.408	Рукоятка	1	
44		2	1.436.3 - 16.2 3.409	Упор	1	
44		3	1.436.3 - 16.2 3.410	Кронштейн	1	
44		4	1.436.3 - 16.2 3.411	Шайба	2	
44		5	1.436.3 - 16.2 3.412	Палец	1	
44		6	1.436.3 - 16.2 3.413	Пружина	1	
				Прочие изделия		
		8		Винт 3,5×9,5 6.001	2	
		9		Винт 4,2×9,5 6.003	4	

				1.436.3 - 16.2 3.103			
Гл. стд.	Исаков	[signature]	26.08.81	Ручка	Стадия	Лист	Листов
Инженер	Зыкова	[signature]	15.11.82		Р		1
Гл. инж. отд.	Понуров	[signature]	26.08.81		Минтяжстрой СССР ЭКБ ВПО Союзстройконструкция г. Свердловск		
Рук. бригады	[illegible]	[signature]	25.08.81				
Инж.	Асташова	[signature]	5.08.82				

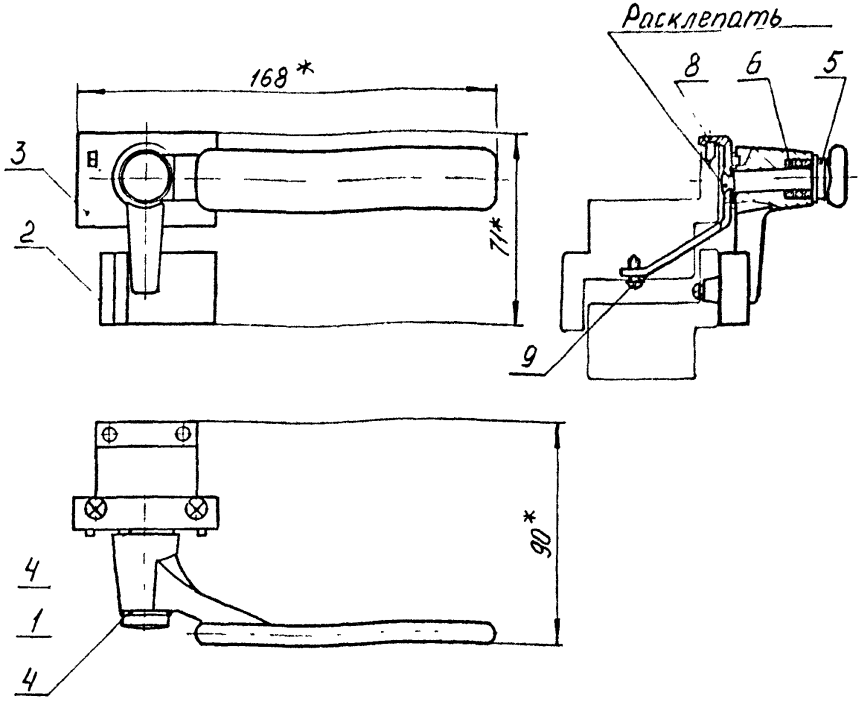

1.* Размеры для справок
2. При сборке обеспечить свободное движение дет. поз. 1 относительно дет. поз. 3

Зав. отд.	Исаков			1.436.3 - 16.2 3.103СБ	
Н. контр.	Зыкова			Ручка сборочный чертеж	Стадия: Р; Масса: 0,45; Масштаб: 1:2
Рук. бри.	Озеикин				Лист; Листов 1
Инж.	Асташова				Минтяжстрои СССР ЭКБ ВПО Союзстройконструкция г. Свердловск

Инв. № подл. | Подп. и дата | Взам. инв. №

Формат	Зона	Поз	Обозначение	Наименование	Кол.	Примечание
				Документация		
А4			1.436.3-16.2 3.104СБ	Сборочный чертеж		
				Детали		
А4		1	1.436.3-16.2 3.414	Пробка	2	
А4		2	1.436.3-16.2 3.415	Петля	1	
А4		3	1.436.3-16.2 3.416	Ось	1	
А4		4	1.436.3-16.2 3.417	Петля	1	
				Прочие изделия		
		5		Винт 4,2×9,5 6.003	4	

Инв. № подл. | Подп. и дата | Взам. инв. №

Зав. отд.	Исаков			1.436.3-16.2 3.104
Н. контр.	Зыкова			
Зам. зав. отд.	Понуров			Шарнир
Рук. бриг.	Обечкин			Стадия: Р; Лист: —; Листов: 1
Инж.	Асташова			Минтяжстрой СССР ЭКБ ВПО „Союзстроймонтажконструкция" г. Свердловск

1.436.3 - 16.2 3.104СБ - изображено
1.436.3 - 16.2 3.104-01СБ - зеркальное отражение

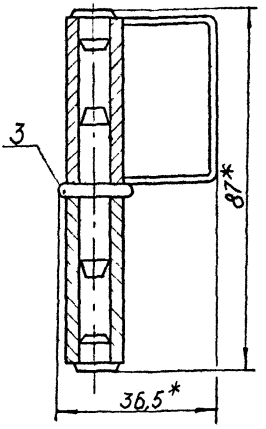

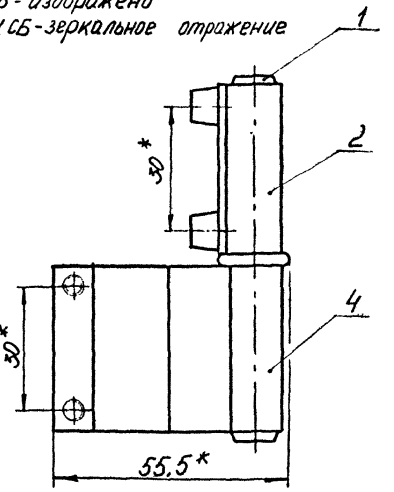

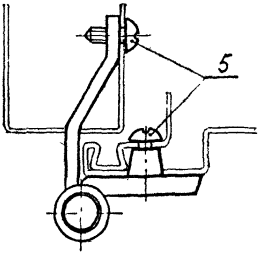

* Размеры для справок

Зав отд	Исаков		9.08.81	1.436.3 - 16.2 3.104СБ			
Н контр.	Зыкова	Зыков	5.11.82	Шарнир Сборочный чертеж	Стадия	Масса	Масштаб
Зам зав отд	Понуров		01.81		Р	0,17	1:1
Рук бриг	Овечкин		25.08.81		Лист	Листов 1	
Инж	Астошова		4.08.81		Минтяжстрой СССР ЭКБ ВПО „Союзстройконструкция" г Свердловск		

Инв. № подл. | Подп. и дата | Взам. инв. №

Зона	Зона	Поз	Обозначение	Наименование	Кол	Примечание
				Документация		
А4			1.436.3-16.2 3.105 СБ	Сборочный чертеж		
				Детали		
А4		1	1.436.3-16.2 3.407.	Шайба	1	
А4		2	1.436.3-16.2 3.418	Завертка	1	
А4		3	1.436.3-16.2 3.419.	Упор	1	
А4		4	1.436.3-16.2 3.420	Накладка	1	
				Стандартные изделия		
		5		Заклепка 5×18.39.029 ГОСТ 14797-75	1	
				Прочие изделия		
		6		Винт 4,2×9,5 6.003	4	

Зав отд.	Исаков	[signature]	9.6.83	1.436.3-16.2 3.105
Н контр.	Зыкова	[signature]	15.11.82	Завертка
Зав зав отд.	Понуров	[signature]	25.11.81	
Рук бригад	Овечкин	[signature]	25.6.81	
Инж.	Асташова	[signature]		

Стадия	Лист	Листов
Р		1

Минтяжстрой СССР ЭКБ ВПО Союзстройконструкция" г. Свердловск

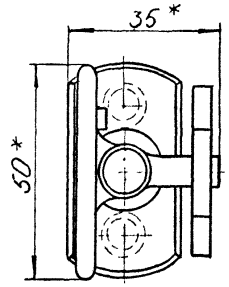

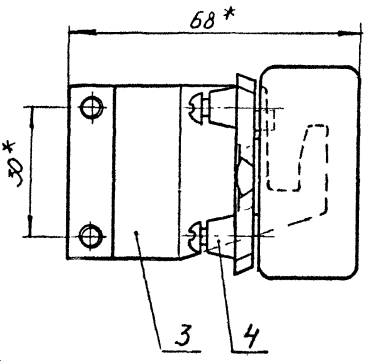

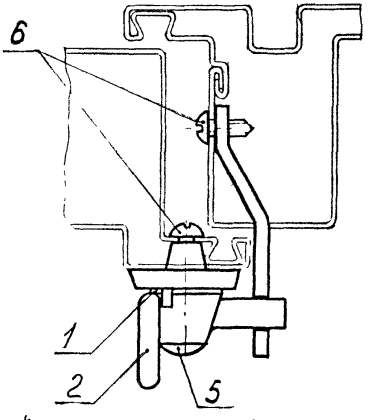

1* Размеры для справок

				1.436.3-16.2 3.105 СБ	
				Забетка Сборочный чертеж	Стадия: Р; Масса: 0,15; Масштаб: 1:1; Лист; Листов 1
Зав отд.	Исаков		26.08.81		Минтяжстрой СССР ЭКБ ВПО Союзстальконструкция г. Свердловск
Н. контр.	Зыкова	Зыкова	5.11.82		
Зон зав отд.	Понуров		26.08.81		
Рук бриг	Овечкин		25.08.81		
Инж.	Астошова		25.08.81		

Инв. № подл. | Подп. и дата | Взам. инв. №

		Поз	Обозначение	Наименование	Кол	Примечание
				Документация		
А4			1.436.3 - 16.2 3.106 СБ	Сборочный чертеж		
				Детали		
А4		1	1.436.3 - 16.2 3.423	Накладка	2	
				Прочие изделия		
		2		Винт 4,2 × 9,5 6.003	2	

Зав отд	Исаков	[illegible]	[illegible]	1.436.3 - 16.2 3.106			
[illegible]	Зыкова	[illegible]	[illegible]	Накладка	Стадия	Лист	Листов
[illegible]	Понуров	[illegible]	[illegible]		Р		1
Рук бюро	Овечкин	[illegible]	[illegible]		Минтяжстрой СССР ЭКБ ВПО Союзстройконструкция г. Свердловск		
	Асташова						

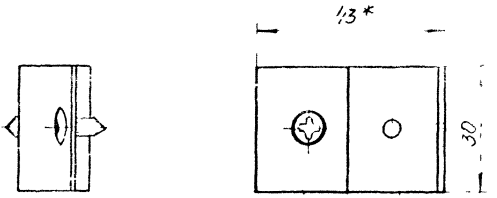

1

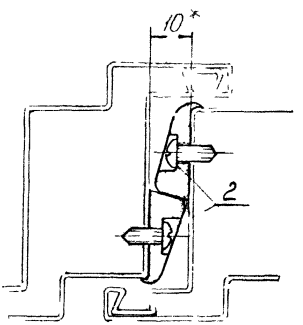

1.* Размеры для справок

Зав. отд.	Исаков			1.436.3 - 16.2 3.106 СБ			
Н контр	Зыкова			Накладка	Стадия	Масса	Масштаб
Зам зав отд	Понуров			Сборочный чертеж	Р	0,015	1:1
Рук бриг	Овечкин				Лист	Листов 1	
Инж	Асташова						

Инв. № подл. | Подп. и дата | Взам. инв. №

Фаз	Зона	Поз	Обозначение	Наименование	Кол	Примечание
				Документация		
			1.436.3-16.2 3.107 СБ	Сборочный чертеж		
				Детали		
		1	1.436.3-16.2 3.411	Шайба	3	
А		2	1.436.3-16.2 3.424	Кронштейн	2	
		3	1.436.3-16.2 3.425	Палец	2	
А		4	1.436.3-16.2 3.426	Кронштейн	1	
А		5	1.436.3-16.2 3.427	Кронштейн	1	
А		6	1.436.3-16.2 3.428	Балансир	1	
А		7	1.436.3-16.2 3.429	Болт	1	
				Стандартные изделия		
				Гайки ГОСТ 5915-70		
		10		М8.12.019	2	
		11		М10.12.019	1	
				Шайбы ГОСТ 11371-78		
		12		8.01.016	2	
		13		10.01.016	1	
				Прочие изделия		
		19		Винт 4,2×9,5	8	
				6.003		

Исаков	[signature]	[signature]	1.436.3 - 16.2 3.107			
Зыкова	[signature]	[signature]	Балансир	Стадия	Лист	Листов
Понуров	[signature]	[signature]		Р		1
Овечкин	[signature]	[signature]		Минтяжстрой СССР ЭКБ ВПО Союзстройконструкция Бердичев		
Алтынова	[signature]	[signature]				

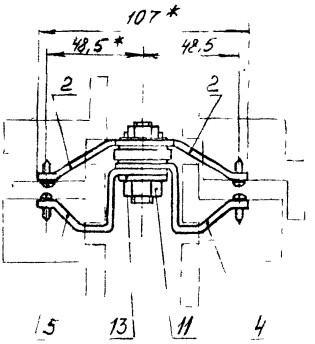

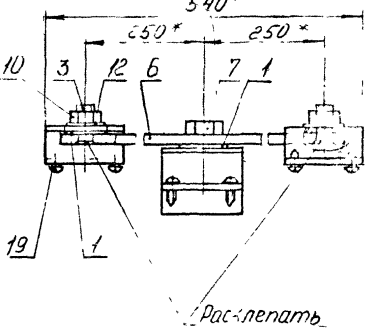

1* Размеры для справок

2 При сборке обеспечить свободное движение дет поз 6 относительно дет поз 2 и 4

				1.436.3-16.2 3.107 СБ			
				Балансир	Стадия	Масса	Масштаб
					Р	0,9	1:2
Зав.отд	Исаков			Сборочный чертеж			
Н.контр	Зыкова						
Зам.нач.отд	Пономарёв						
Рук.бриг	Овечкин						
Инж							

Инв.№ подл. | Подп. и дата | Взам. инв.№

Формат	Зона	Поз	Обозначение	Наименование	Кол	Примечание
				Документация		
А4			1.436.3-16.2 3.108 СБ	Сборочный чертеж		
				Детали		
А4		1	1.436.3-16.2 3.430	Блок	1	
А4		2	1.436.3-16.2 3.431	Рычаг	1	
А4		3	1.436.3-16.2 3.432	Колодка	1	
				Стандартные изделия		
		6		Болт М6×45.58 ГОСТ 7798-70	1	
		7		Гайка М6.12.019 ГОСТ 5915-70	1	
		8		Заклепка 5×9.39.029 ГОСТ 14801-75	1	
		9		Шайба 6.01.016 ГОСТ 11371-78	1	
				Прочие изделия		
		15		Болт М6×12 6.105	2	

Зав отд	Исаков	[signature]	26.08.81	1.436.3-16.2 3.108			
Т. контр	Зыкова	[signature]	15.11.82	Рычаг	Стадия	Лист	Листов
Зам зав отд	Понуров	[signature]	26.08.81		Р		1
Рук бр	Светлин	[signature]	26.08.81		Минтяжстрой СССР УКБ ВПО „Союзстройконструкция" г. Свердловск		

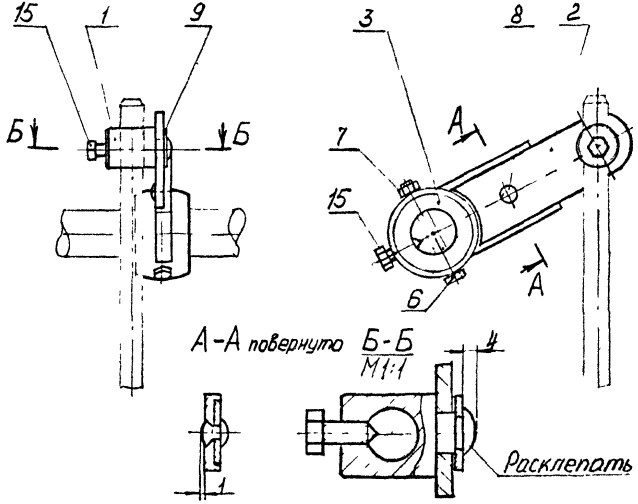

При сборке обеспечить свободное движение дет. поз.2 относительно дет. поз 1

Зав отд	Исаков	[signature]	[illegible]	1.436.3-16 2 3.108 СБ			
Н контр	Зыкова	[signature]	5 11 82	Рычаг	Стадия	Масса	Масштаб
Зам зав отд	Понуров	[signature]	05 [illegible]	Сборочный чертеж	D	0,31	1 2
Рук бриг	Овечкин	[signature]	25 [illegible]		Лист	Листов	
Инж	Алешина		[illegible]				

Взам инв N

Подп и дата

Инв N подл

Формат	Зона	Поз	Обозначение	Наименование	Кол	Примечание
				Документация		
А3			1.436.3-16.2 .3.109 СБ	Сборочный чертеж		
				Детали		
А4		1	1.436.3-16.2 .3.411	Шайба	2	
А4		2	1.436.3-16.2 3.422	Болт	1	
А4		3	1.436.3-16.2 3.432	Колодка	1	
А4		4	1.436.3-16.2 3.434	Рычаг	1	
А4		5	1.436.3-16.2 3.435	Рычаг	1	
А4		6	1.436.3-16.2 3.436	Кронштейн	1	
				Стандартные изделия		
		10		Болт М6×45.58 ГОСТ 7798-70 Гайки ГОСТ 5915-70	1	
		11		М6.12.019	1	
		12		М8.12.019	1	
		13		Заклёпка 5×9.39.029 ГОСТ 14801-75	2	

Зав. отд.	Исаков		06.08.81	1.436.3-16.2 3.109		
Н. контр.	Зыкова	Зыков	15.11.80			
Зам. зав. отд.	Понцров		26.08.81	Рычаг	Стадия: Р; Лист: 1; Листов: 2	
Рук. бриг.	Овечкин	Овечкин	25.08.81			
Инж.	Асташова	Асташова	26.08.81		Минтяжстрой СССР ЖБ ВПО Союзстроиконструкция г. Свердловск	

Формат	Зона	Поз	Обозначение	Наименование	Кол	Примечание
		14		Шайба 8.01.016 ГОСТ 11371-78	1	
				Прочие изделия		
		18		Винт 4,2×9,5 6.003	4	
		19		Болт М6×12 6.105	1	

Взам инв №

Подп и дата

Инв № подл

1.436.3 - 16.2 .3.109 СБ изображено
1.436.3 - 16.2 3.109-01 СБ - зеркальное отражение

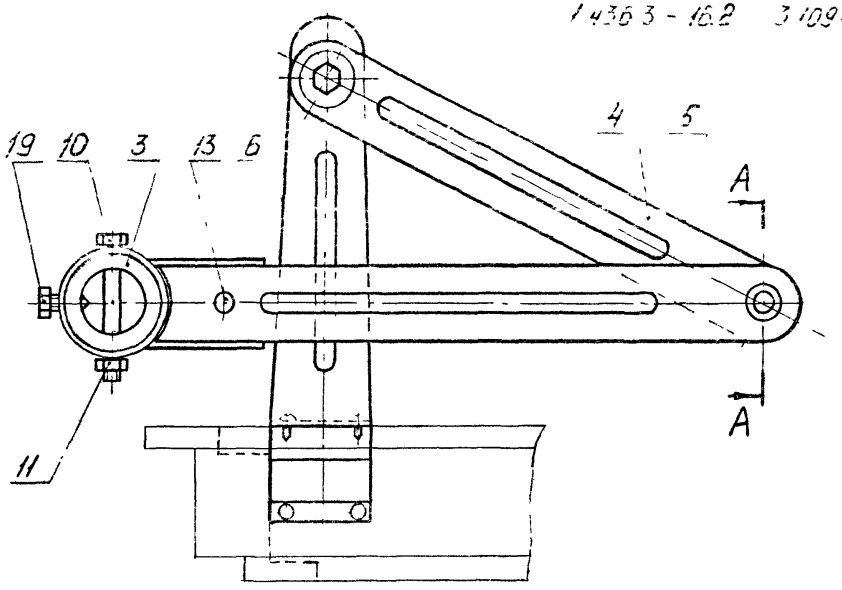

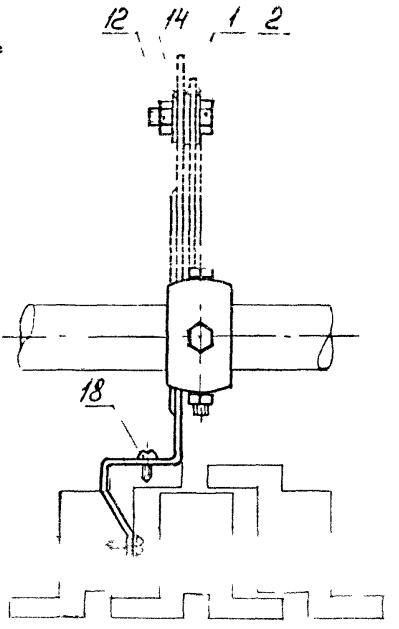

А-А
М1:1

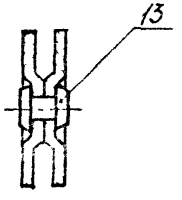

При сборке обеспечить свободное движение дет поз.4 относительно дет. поз.5 и 6.

Зав отд	Исаков		26.08.81	1.436.3 - 16.2 3.109 СБ			
Н контр	Зыкова		5.11.82	Рычаг Сборочный чертеж	Стадия	Масса	Масштаб
Зам зав	Понуров				Р	0,5	1:2
Рук бриг	Овечкин		25.08.81		Лист	Листов 1	
Инж	Асташова		6.08.81		Минтяжстрой СССР ЭКБ ВПО Союзстройконструкция г. Свердловск		

Инв № подл.	Подп. и дата	Взам. инв. №

[illegible]	Зона	Поз	Обозначение	Наименование	Кол	Примечание
				Документация		
			1.436.3-16.2 3.110СБ	Сборочный чертеж		
				Детали		
24		1	1.436.3-16.2 3.421	Втулка	1	
4		2	1.436.3-16.2 3.437	Опора	1	
				Прочие изделия		
		3		Винт 4,2×9,5 6.003	2	

				1.436.3-16.2 3.110			
[illegible]	Исаков	[illegible]	[illegible]	Опора	Стадия	Лист	Листов
[illegible]	Зыкова	[illegible]	[illegible]		Р		1
[illegible]	[illegible]	[illegible]	[illegible]		Мчтяжстрой [illegible] ЭКБ ВПО Союзстройконструкция г. Свердловск		
[illegible]	[illegible]	[illegible]	[illegible]				

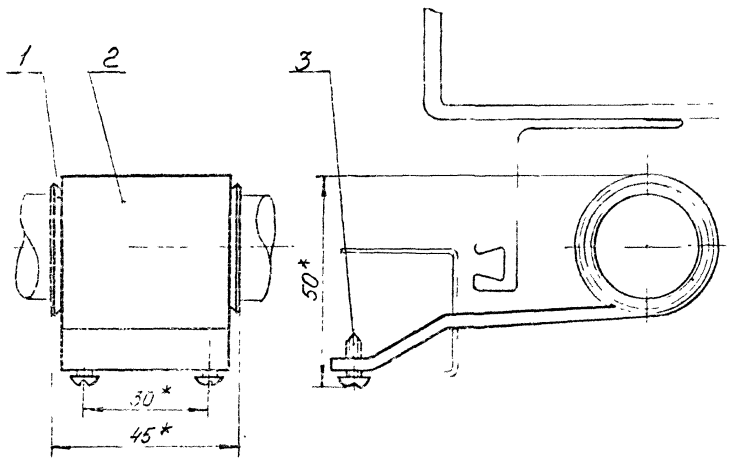

1* Размеры для справок.
2 Концы дет. поз. 1. после сборки развальцевать

				1.435.3-162.3.110 СБ			
				Опора	Стадия	Масса	Масштаб
					Р	0,21	1:1
				Сборочный чертеж	Лист	Листов 1	
					Минтяжстрой СССР ЗИБ ЗПО Союзстальконструкция г. Свердловск		
Зав отд	Исаков						
Н. контр.	Зыков						
Рук. гр.	Ключкин						
Инж.	Аспашобы						

Подп. и дата

Взам. инв. №

Формат	Зона	Поз	Обозначение	Наименование	Кол	Примеч.
				Документация		
А3			1.436.3-16.2 3.111СБ	Сборочный чертеж		
				Сборочные единицы		
А4		1	1.436.3-16.2 3.112	Серьга	1	
				Детали		
А4		2	1.436.3-16.2 3.442	Втулка	1	
А4		3	1.436.3-16.2 3.443	Ручка	1	
А4		4	1.436.3-16.2 3.444	Стойка	1	
А4		5	1.436.3-16.2 3.445	Шайба	2	
А4		6	1.436.3-16.2 3.446	Кронштейн	1	
				Стандартные изделия		
		7		Болт М6х42.58.0918 ГОСТ 7798-70	1	

Инв. № подл. | Подп. и дата | Взам. инв. №

Зав. отд	Исаков		26.08.81
Н. контр	Зыкова		15.11.82
Зам. зав. отд	Пончуров		26.08.81
Рук. бриг.	Кочергин		25.08.81
Инж.	Асташова		22.08.81

1.436.3-16.2 3.111

Ручка

Стадия	Лист	Листов
Р	1	2

Минтяжстрой СССР ЭКБ ВПО „Союзстройконструкция" г. Свердловск

Формат	Зона	Поз.	Обозначение	Наименование	Кол.	Примеч
		8		Гайка М6.5.0918 ГОСТ 5915-70	1	
		9		Гайка М12.5.0918 ГОСТ 5915-70	1	
		10		Заклепка 6×12 ГОСТ 10300-80	1	
		11		Шайба 6.02.0918 ГОСТ 11371-78	1	
		12		Шайба 6.65Г ГОСТ 6402-70		
				Прочие изделия		
		13		Винт 3.5×9.5 6.001	4	
		14		Винт 4.2×13 6.004	4	

Инв. № подл. | Подп. и дата | Взам. инв. №

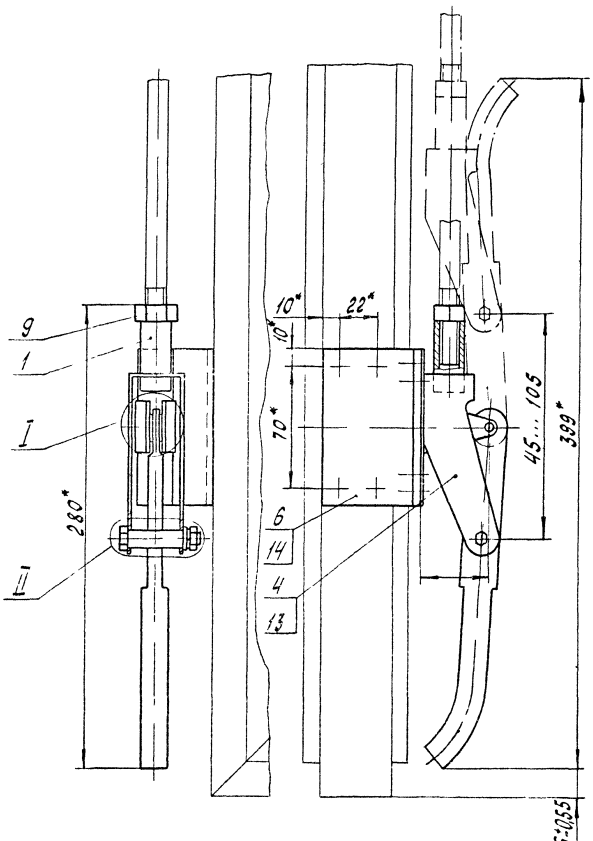

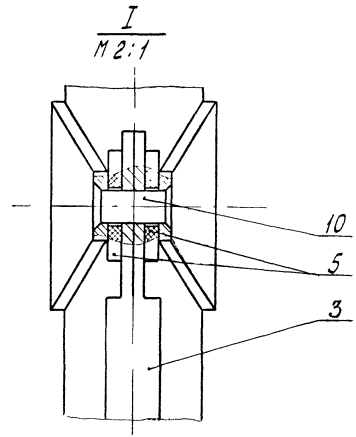

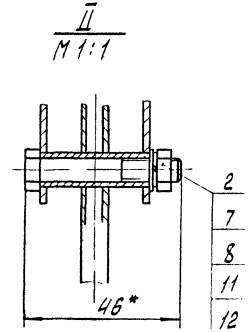

1.* Размеры для справок

2. Ручку установить по месту с расчетом плотного закрывания фрамуги.

3. При сборке деталей поз. 3, 4 и 10 обеспечить свободное вращение ручки поз. 3.

				1.436.3-16.2 3.111 СБ			
Зав отд	Исаков		26.08.81	Ручка	Стадия	Масса	Масштаб
Н контр	Зыкова		5.11.82	Сборочный чертеж	Р	1,1	1:2
Зам зав отд	Понуров		26.08.81		Лист	Листов 1	
Рук. бриг.	Кочергин		25.08.81		Минтяжстрой СССР ЭКБ ВПО Союзстройконструкция г. Свердловск		
Инж	Асташова		20.07.81				

Формат	Зона	Поз	Обозначение	Наименование	Кол	Примеч
				Документация		
А4			1.436.3-16.2 3.112 СБ	Сборочный чертеж		
				Детали		
А4		1	1.436.3-16.2 3.447	Втулка	1	
А4		2	1.436.3-16.2 3.448	Серьга	1	

1.436.3-16.2 3.112

Серьга

Стадия	Лист	Листов
Р		1

Рентгенстрой СССР
ЭКБ ЗГС
Союзстройконструкция
г. Свердловск

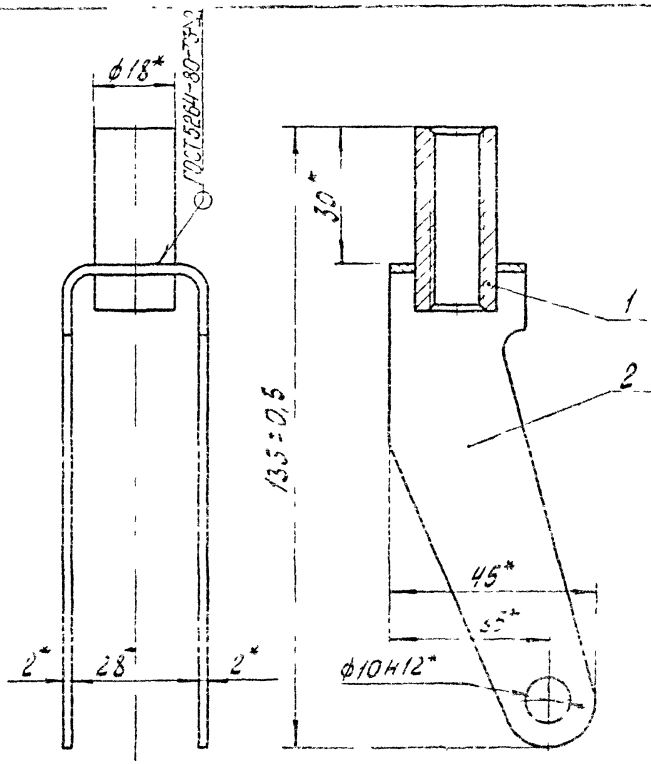

1* Размеры для справок

2. Покрытие Ц 18

| | | |

Рис.1

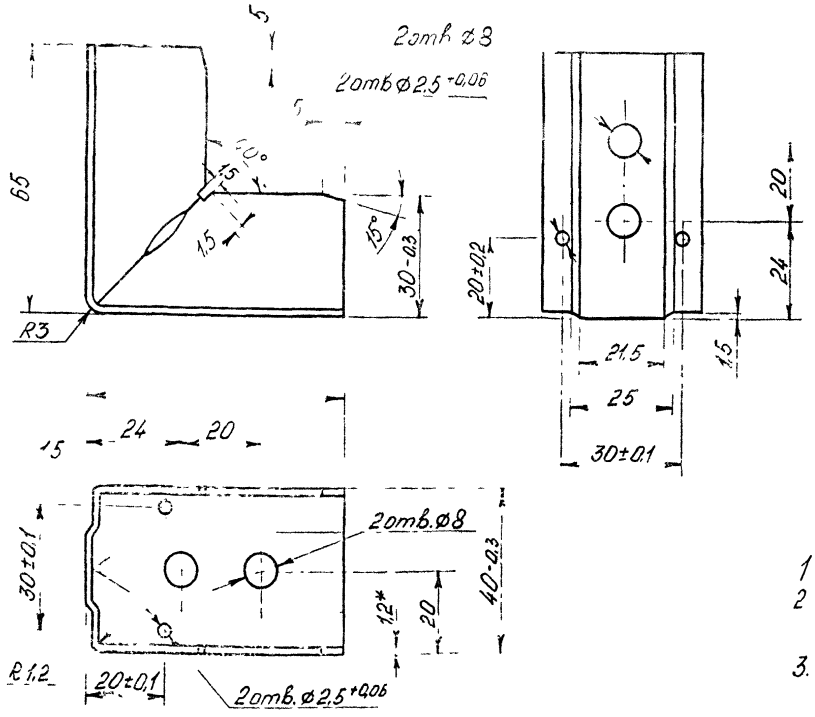

Рис.2

Остальное см. рис 1

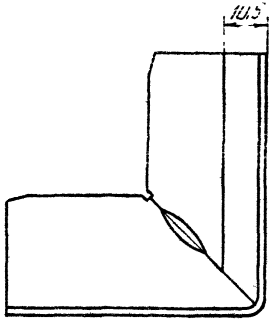

Рис.3

Остальное см. рис.1

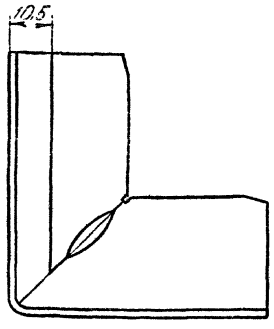

25 √ (√)

1* Размер для справок

2 Неуказанные предельные отклонения размеров: отверстий H14, валов h14, остальных $\pm \frac{IT14}{2}$

3. Покрытие Ц 18

Обозначение	Рис.	Масса, кг
1.436.3-16.2 3.201	1	0,113
-01	2	0,103
-02	3	0,103

Зав.отд	Пенуров			15.11.82
Н.контр	Зыкова			15.11.82
Рук.брг	Молодых			15.11.82
Инженер	Олесь			

1.436.3-16.2 3201

Уголок

Стадия	Масса	Масштаб
Р	См табл	1:1
Лист	Листов 1	

Лист Б.12 ГОСТ 19903-74
Ст3 ГОСТ 16523-70

Монтажстрой СССР ЭКБ ВПО „Союзтяжконструкция" г. Свердловск

32

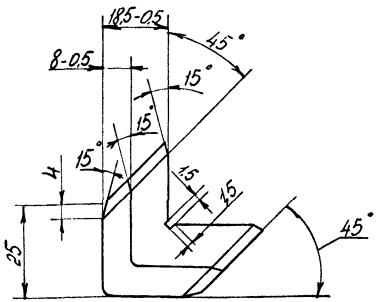

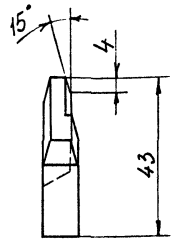

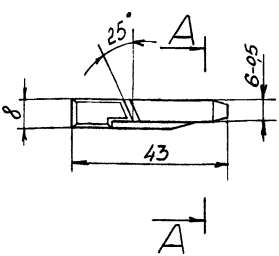

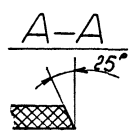

1. Неуказанные предельные отклонения размеров: отверстий H14, валов h14, остальных $\pm \frac{IT14}{2}$
2. Неуказанные радиусы 1мм
3. Облой не допускается.

				1.436.3 – 16.2 3.202		
				Вкладыш	Стадия: Р	Масса: 0,009 / Масштаб: 1:1
Зав.отд	Панчров		15.11.82		Лист	Листов 1
Н.контр	Зыкова	Зыкова	15.11.82	Пропилен 04п10/010 ТУ 6-05-1105-78	Минтяжстрой СССР ЭКБ ВПО "Союзстроиконструкция" г. Свердловск	
Рук.бриг.	Молодых	Молодых	15.11.82			
Инженер	Савьникова	Савьн.	15.11.82			
				Копировал	Формат А4	

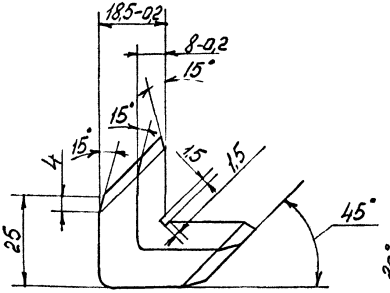

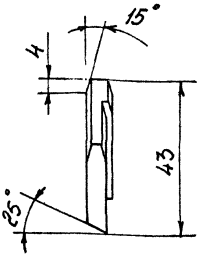

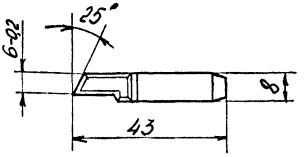

1 Неуказанные предельные отклонения размеров: валов h14 остальных $\pm \frac{\pm 7 \cdot 14}{2}$
2. Неуказанные радиусы 1мм
3. Облой не допускается

Зав.отд.	Понуров		15.11.82	1.436 3-16.2 3 203.			
Н.контр	Зыкова		15.11.82	Вкладыш	Стадия	Масса	Масштаб
Рук бриг	Молодых		15.11.82		Р	0,0085	1:1
Инженер	Сальникова		15.11.82		Лист	Листов	
				Пропилен 04 П10/010 ТУ 6-05-1105-72	Минтяжстрой СССР ЭКБ, ВПО Союзстройконструкция г. Свердловск		

Взам инв №
Подп и дата
Инв №подл

18407 23 копировал Формат А4

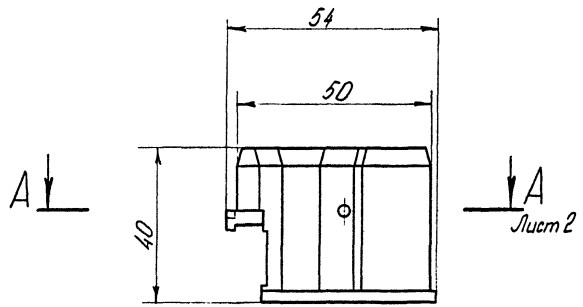

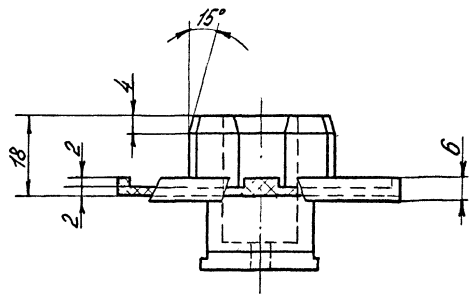

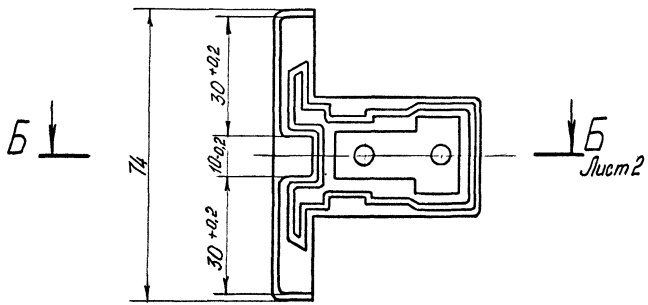

1. Неуказанные предельные отклонения размеров: отверстий H14, валов h14, остальных $\pm \frac{IT14}{2}$
2. Неуказанные радиусы 1мм.
3. Облой не допускается.

				1.436.3-16.2 3.204		
				Фланец	Стадия: Р	Масса: 0,0415
					Масштаб: 1:1	
Зав. отд	Понуров		15.11.82		Лист 1	Листов 2
Н.контр	Зыково	Зыков	15.11.82			
Рук.бриг.	Молодых	Молодых	15.11.82	Минтяжстрой СССР ЭКБ ВПО „Союзстройконструкция" г. Свердловск		
Инженер	Олесь	Олесь	15.11.82	ПАБ-210/310 ОСТ6-06-С9-76		

А – А
М 2:1 лист 1

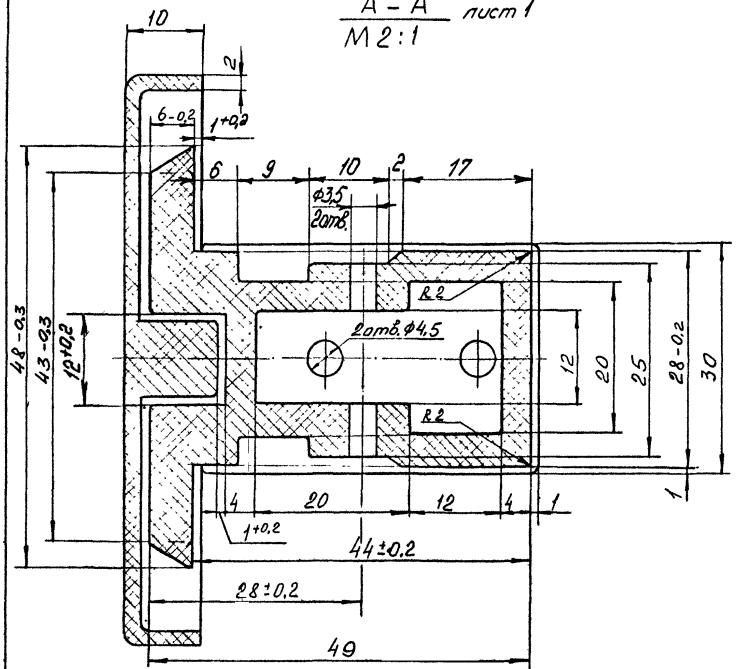

Б – Б
М 2:1 лист 1

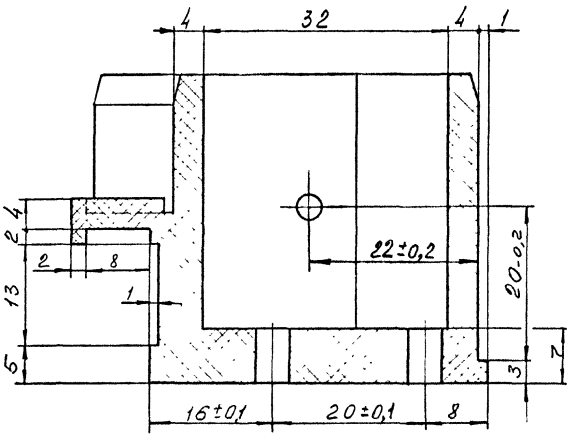

3,2

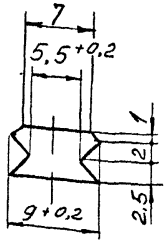

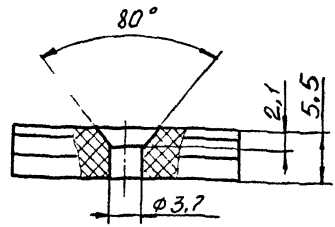

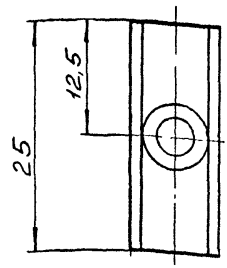

1 Неуказанные предельные отклонения размеров: отверстий H14, валов h14, остальных $\pm \frac{IT14}{2}$

2. Облой не допускается.

				1.436.3-16.2 3.205		
				Плднкд	Стадия: Р	Масса: 0,0025
						Масштаб: 2:1
Зав. отд.	Исдков		26.03.81		Лист	Листов 1
Н. контр.	Зыкова		11.11.82	ПА6-210/310 ОСТ6-06-09-76	Минтяжстрой СССР ЭКБ ВПО Союзстройконструкция г. Свердловск	
Зам. зав. отд.	Понуров		26.03.81			
Гл. констр.	Овечкин		25.03.81			
Инженер	Мустаева		27.07.81			

3,2

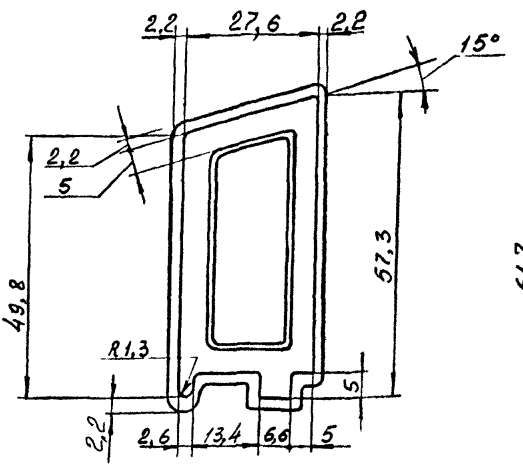

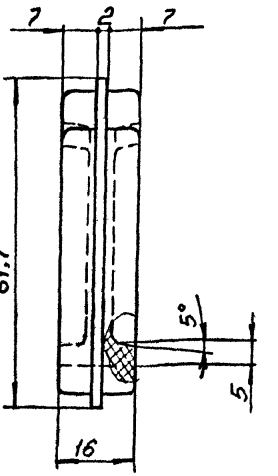

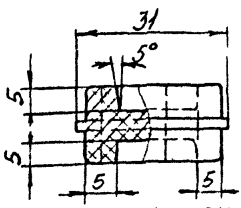

1 Предельные отклонения размеров: отверстий H14, валов h14, остальных $\pm\frac{IT14}{2}$.
2. Неуказанные радиусы 2мм
3. Облой не допускается.

Зав.отд	Исаков		24.08.87
Н.контр.	Зыкова		11.1987
Зам зав отд	Понуров		26.08.87
Рук. бриг.	Овечкин		25.08.87
Инженер	Мустаева		27.08.87

1.436.3-16.2 3.229

Пробка

Стадия	Масса	Масштаб
Р	0,019	1:1

Лист	Листов 1

Пропилен 04П10/010 ТУ 6-05-1105-78

Минмонтажстрой СССР ЭКБ ВПО Союзстройконструкция г. Свердловск

Инв. № подл. | Подп. и дата | Взам. инв. №

3,2

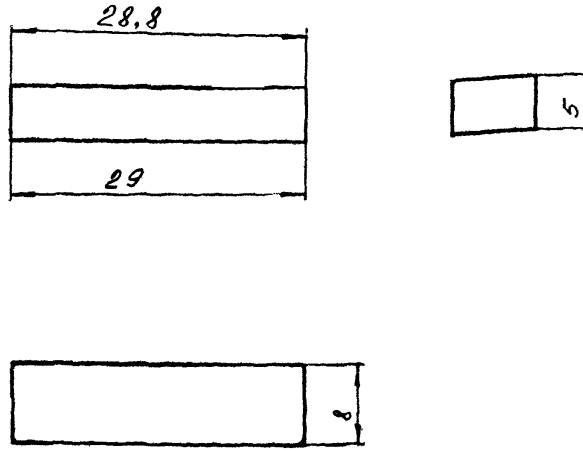

1. Предельные отклонения размеров: валов h14.
2. Облой не допускается

				1.436.3-16.2 3.249			
				Подкладка	Стадия	Масса	Масштаб
					Р	0,0012	2:1
					Лист	Листов 1	
Зав отд	Исаков		26.08.81	ПАБ-210/310 ОСТ6-06-С9-76	Минтяжстрой СССР ЭКБ ВПО „Союзстройконструкция" г Свердловск		
Н.контр	Зыкова		11.11.82				
[illegible]	Пекуров		26.08.81				
Рук бриг	Овечкин		25.08.81				
Инженер	Мустаева		27.07.81				

Формат А4

3,2

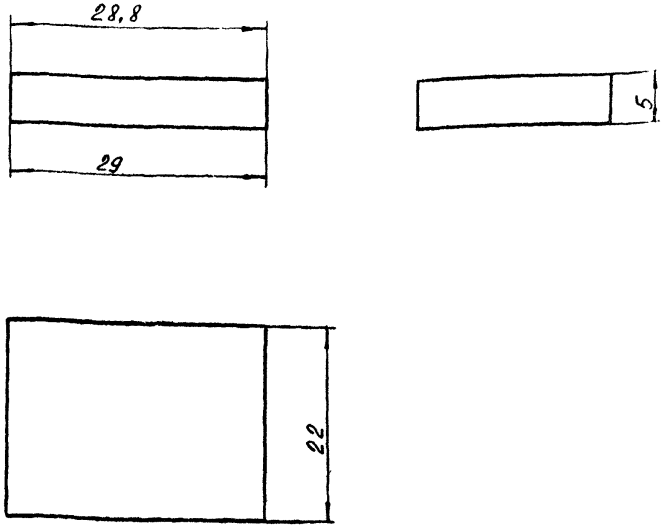

1. Предельные отклонения размеров: валов h14
2. Облой не допускается

Зав. отд	Исаков		91.08.81	1.436.3-16.2 3.252			
Н. контр.	Зыкова		11.11.82	Подкладка	Стадия	Масса	Масштаб
Зам. зав. отд	Понуров		26.08.81		Р	0,0035	2:1
Рук. бриг	Овечкин		25.08.81	ПА6-210/310 ОСТ6-06-С9-76	Лист	Листов 1	
Инженер	Мустаева		27.07.81		Минтяжстрой СССР ЭКБ ВПО „Союзстройконструкция" г. Свердловск		

Инв. № подл | Подп. и дата | Взам. инв. №

Копировал 18407 Р7 Формат А4

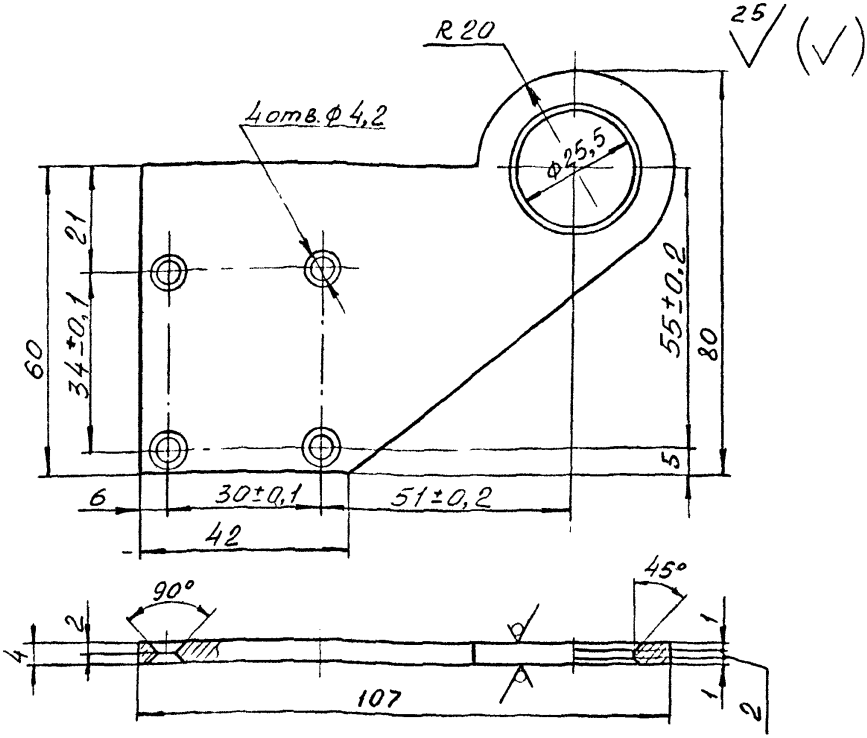

1 * Размер для справок

2. Неуказанные предельные отклонения размеров: отверстий H14, валов h14, остальных ± IT14/2 ;

3. Покрытие Ц 18

Зав. отд	Исенов		4.08.81
Н. контр.	Зыкова	Зыков	5.11.82
Зам. нач. отд.	Пануров		26.03.81
Рук. бриг.	Овечкин		25.08.81
Инженер	Мустафаев		27.07.81

1.436.3-16.2 3.253

Кронштейн

Стадия	Масса	Масштаб
Р	0,140	1:1
Лист	Листов 1	

Лист Б 4 ГОСТ 19903-74
Ст3 ГОСТ 14637-79

Минтяжстрой СССР
ЭКБ ВПО
„Союзстройконструкция"
г. Свердловск

Копировал

Формат А4

32

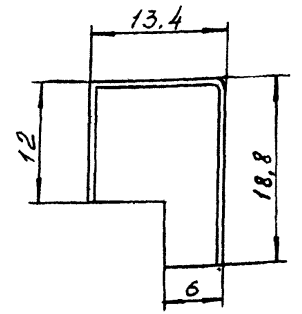

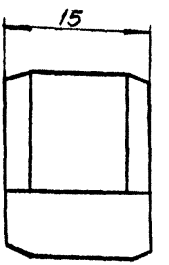

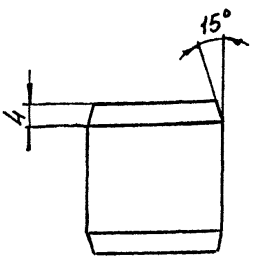

1. Неуказанные предельные отклонения размеров: валов h14, остальных $\pm \frac{IT14}{2}$;
2. Неуказанные радиусы 1мм.
3. Облой не допускается.

Зав. отд.	Исаков		26.08.81
Н. контр.	Зыкова		5.11.82
Зам. зав. отд.	Лануров		26.08.81
Рук. бриг.	Овечкин		25.08.81
Инженер	Мустафаев		27.07.81

1.436.3-16.2 .3.264

Пробка

Стадия	Масса	Масштаб
Р	0,003	2:1
Лист	Листов 1	

Пропилен 04П10/010 ТУ 6-05-1105-78

Минтяжстрой СССР ЭКБ ВПО Союзстройконструкция г. Свердловск

Копировал 18407 28 Формат А4

Инв. № подл. | Подп. и дата | Взам. инв. №

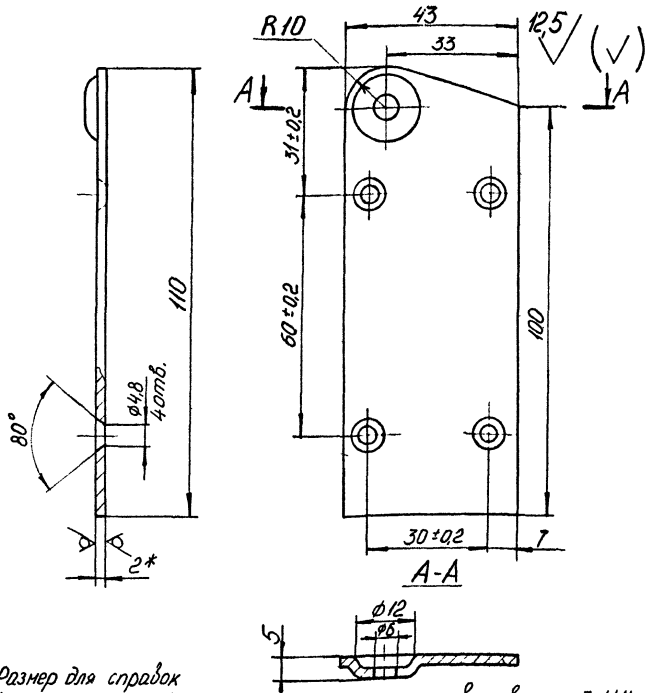

1* Размер для справок
2 Неуказанные предельные отклонения размеров: отверстий H14 валов h14 остальных ±IT14/2
3. Неуказанные радиусы 1 мм
4. Покрытие Ц 18

Зав. отд	Исаков		26.08.81
Н. контр	Зыкова		11.11.82
Гл. зав. отд	Пончуров		26.08.81
Рук. бриг	Овечкин		26.08.81
Инж	Асташова		14.08.81

1.436.3-16.2 3.400

Ползун

Стадия	Масса	Масштаб
Р	0,068	1:1

Лист | Листов 1

Лист Б2 ГОСТ 19903-74
Ст 3 ГОСТ 16523-70

Минтяжстрой СССР ЭКБ ВПО Стальконструкция г. Свердловск

Инв. № подл. | Подп. и дата | Взам. инв. №

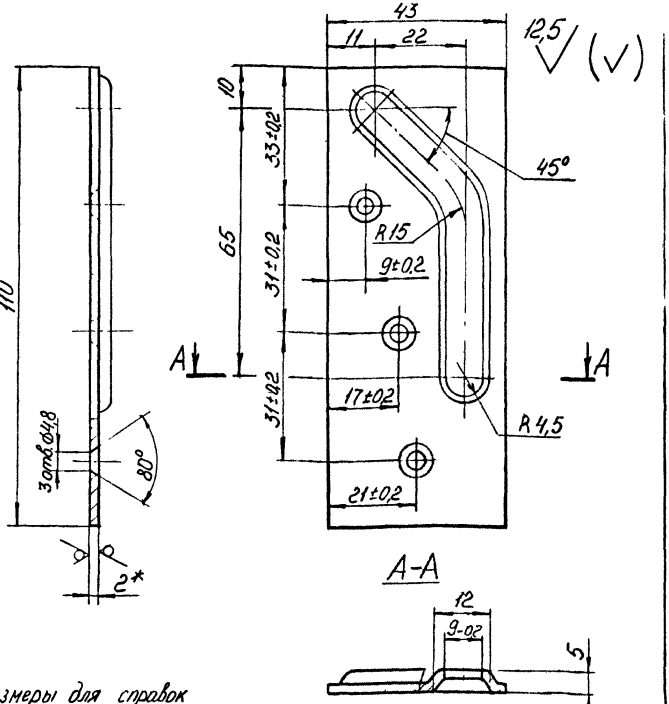

1 * Размеры для справок
2. Неуказанные предельные отклонения размеров: отверстий Н14 валов - h14, остальных $\pm \frac{IT14}{2}$
3. Неуказанные радиусы 1 мм
4. Покрытие Ц 18

Зав. отд.	Исаков		26.08.81	1.436.3 - 16.2 3.401			
Н.контр.	Зыкова	Зыкова	11.11.82	Направляющая	Стадия	Масса	Масштаб
Зам зав отд.	Понуров	26.08.81			Р	0,068	1:1
Рук бриг	Овечкин		28.08.81		Лист	Листов 1	
Инж	Асташова		14.08.81	Лист Б2 ГОСТ 19903-74 / Ст3 ГОСТ 16523-70	Минтяжстрой СССР ЭКБ ВПО „Союзстройконструкция" г Свердловск		

Взам инв N | Подп и дата | Инв N подл

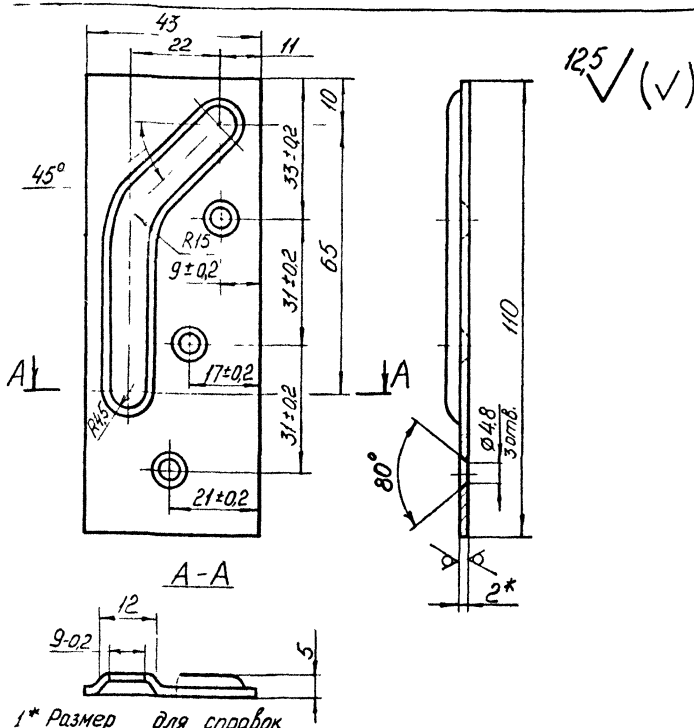

12,5 √ (√)

А-А

А

А

1* Размер для справок
2 Неуказанные предельные отклонения размеров: отверстий H14, валов h14, остальных ± IT14/2
3. Неуказанные радиусы 1мм
4. Покрытие Ц.18

Зав.отд	Исаков		
Н.сектр.	Зыкова		
Конструктор	Понуров		
Рук. бриг.	Овечкин		
Инж.	Асташова		

1.436.3-16.2 3.402

Направляющая

Стадия	Масса	Масштаб
Р	0,068	1:1

Лист | Листов 1

Лист 62 ГОСТ 19903-74
Ст3 ГОСТ 16523-70

Монтажстрой СССР
ЭКБ ВПО
Союзстройконструкция
г. Свердловск

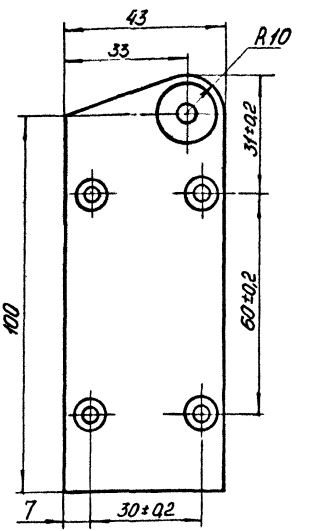

1. * Размер для справок
2. Неуказанные предельные отклонения размеров: отверстий H14, валов h14, остальных $\pm \frac{IT14}{2}$
3. Неуказанные радиусы 1 мм
4. Покрытие Ц 18.

Зав. отд.	Исаков			
Н. контр.	Зыкова			
Зам. зав. отд.	Пончуров			
Рук. бриг.	Овечкин			
Инж.	Асташова			

1.436.3-16.2 3.403

Ползун

Стадия	Масса	Масштаб
Р	0,074 кг	1:1
Лист	Листов 1	

Лист Б2 ГОСТ 19903-74
Ст3 ГОСТ 16523-70

Минтяжстрой СССР
ЭКБ ВПО «Союзстальконструкция»
г. Свердловск

Инв. № подл. | Подп. и дата | Взам. инв. №

12,5

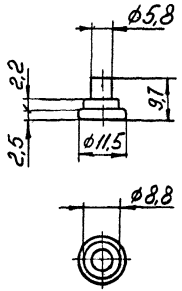

1 Неуказанные предельные отклонения размеров: валов h14, остальных $\pm \frac{IT14}{2}$

2 Покрытие Ц18

				1.436.3-16.2 3.404		
				Палец	Стадия: Р; Масса: 0,004; Масштаб: 1:1	
Зав.отд.	Исаков		25.08.81		Лист	Листов 1
Н.контр.	Зыкова		5.11.82			
Зам.зав.отд.	Пануров		26.08.81	Круг $\frac{В12\ ГОСТ\ 2590-71}{Ст3\ ГОСТ\ 535-79}$	Минтяжстрой СССР ЭКБ ВПО Союзстройконструкция г. Свердловск	
Рук.бриг.	Обечкин		25.08.81			
Инж.	Асташова		14.08.81			

Взам.инв.№ | Подп. и дата | Инв.№подл.

12,5 √ (√)

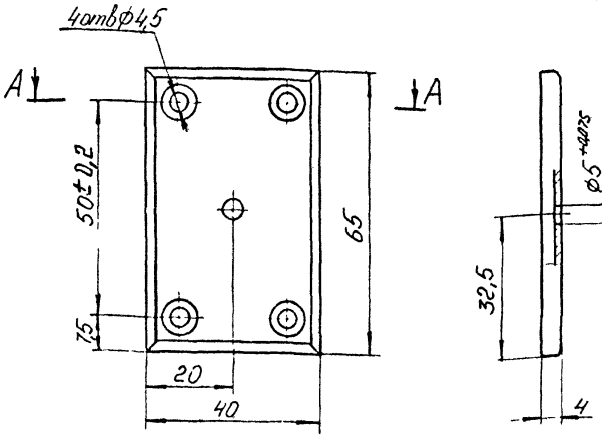

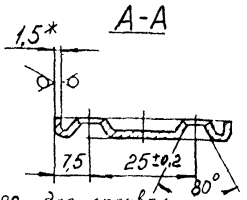

1 * размер для справок
2 Неуказанные предельные отклонения размеров отверстий H14, валов h14, остальных ± IT14/2
3 Неуказанные радиусы сгибов 1мм
4. Покрытие Ц 18

Инв.№ подл.	Подп. и дата	Взам. инв.№					
			Зав.отд.	Исаков		26.08.81	
			Н.контр.	Зыкова	Зыкова	5.11.82	
			Зам.зав.отд.	Пануров	26 08.81		
			Рук.бриг.	Овечкин		25.08.81	
			Инж.	Асташова		14.08.81	

1.436.3-16.2 3.405

Пластини

Стадия	Масса	Масштаб
Р	0,040	1:1
Лист	Листов 1	

Лист Б 1,5 ГОСТ 19903-74 / Ст 3 ГОСТ 16523-10

Минтяжстрой СССР ЭКБ ВПО Союзстройконструкция г. Свердловск

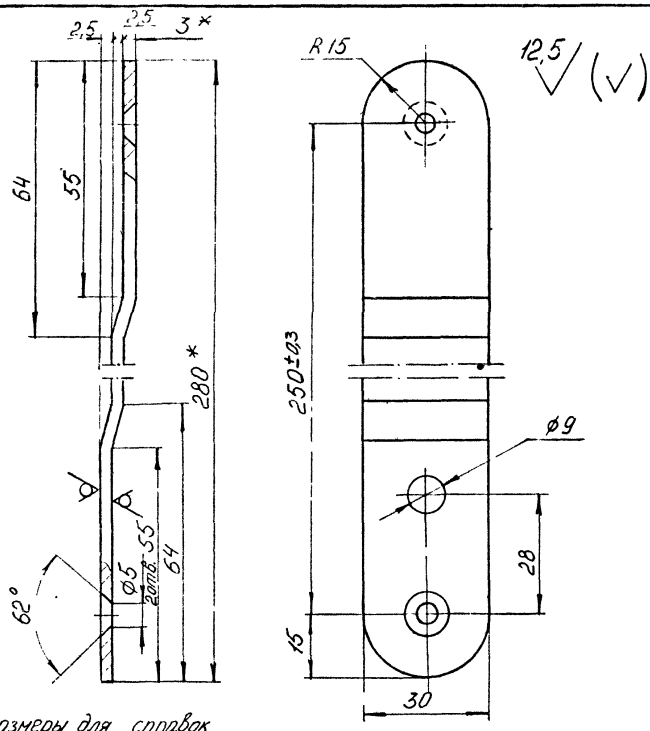

1. * Размеры для справок
2. Неуказанные предельные отклонения размеров отверстий H14 валов h14, остальных $\pm \frac{IT14}{2}$
3. Неуказанные радиусы сгибов 3мм
4. Покрытие И.18

				1.436.3 - 16.2 3.406			
				Плечо	Стадия	Масса	Масштаб
					Р	0,1945	1:1
					Лит	Листов 1	
Зав отд.	Исаков						
1 контр.	Зыкова	ЗИКОВ	5.11.82				
Зам зав отд.	Понуров		26.01.81				
Рук бриг.	Овечкин		23.08.81	Лист	Б5 ГОСТ 9903-74 / Ст 5 ГОСТ 16523-70		
Ч.тк	Асташова						

3,2

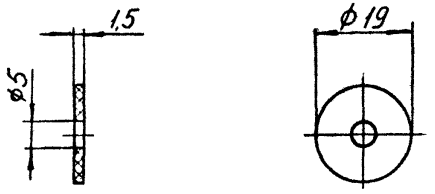

1 Неуказанные предельные отклонения размеров: отверстий H14 валов h14

2. Сбой не допускается

| | | |

3,2 / 3,2

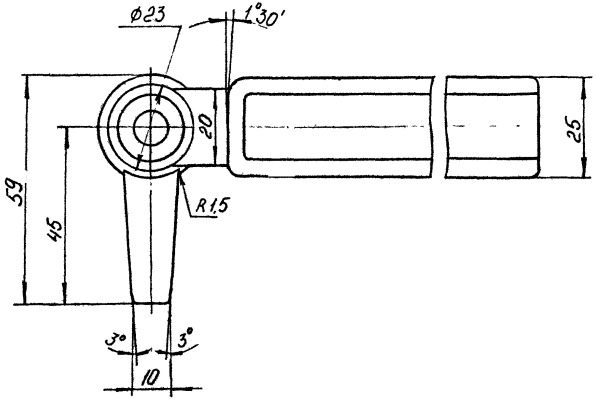

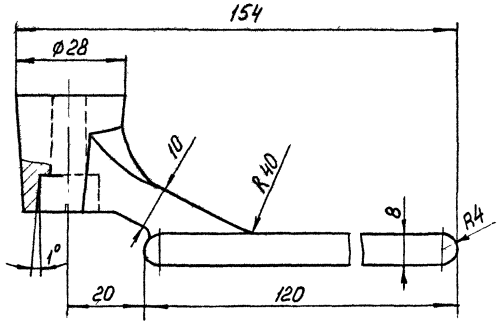

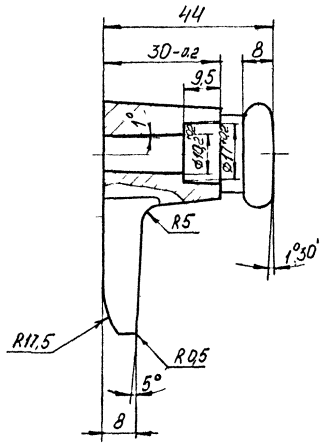

1. Неуказанные предельные отклонения размеров: отверстий H14 валов h14, остальных ± IT14/2
2. Неуказанные литейные радиусы 1мм
3. Покрытие эмаль порошковая П-ЛЭ-1130, черная, ТУ6-10-11-285-6-79, XЛ1

				1.436 3 - 16.2 3 408	
				Рукоятка	Стадия: Р; Масса: 0,2655; Масштаб: 1:1; Лист; Листов 1
Зав отд.	Исаков		21.08.81		
Н контр.	Зыкова		5.11.81		
Зам зав отд.	Понуров		26.01.81		
Рук бриг.	Обечкин		25.08.81	Сплав ЦАМ4-1 ГОСТ 19424-74	Минмонтажстрой СССР ЭКБ ВПО Союзтяжконструкция г Свердловск
Инж	Асташова		13.08.81		

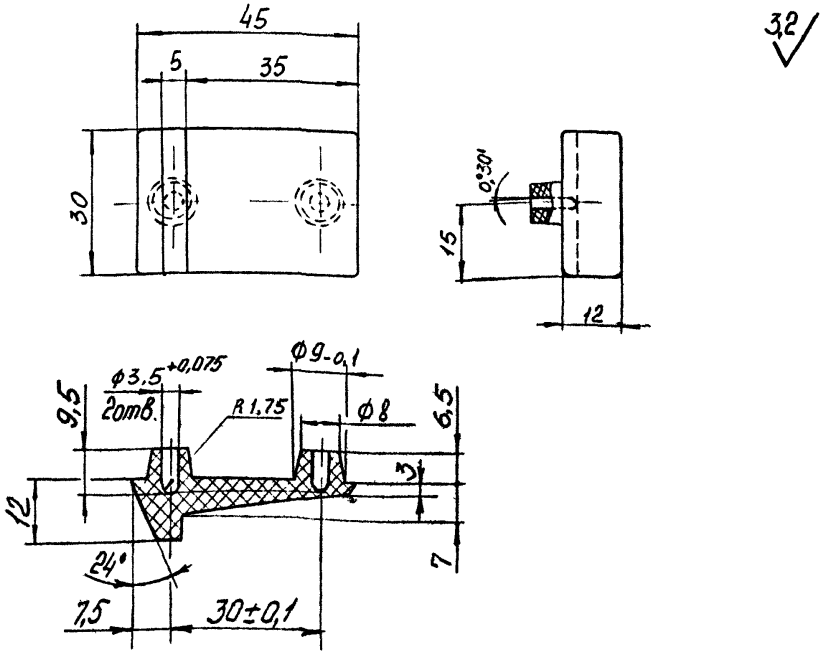

1. Неуказанные предельные отклонения размеров: отверстий H14, валов h14, остальных $\frac{IT14}{2}$;
2. Облой не допускается

				1.436.3-16.2 3.409			
				Упор	Стадия	Масса	Масштаб
					Р	0,010	1:1
					Лист	Листов 1	
Зав отд	Исаков	[signature]	26.08.81	ПА6-210/310 ОСТ6-06-С9-76	Минтяжстрой СССР ЭКБ ВПО „Союзстройконструкция" г. Свердловск		
Н контр.	Зыкова	Зыкова	5.11.82				
Зам зав.отд	Понуров	[signature]	26.08.81				
Рук бриг	Овечкин	[signature]	25.08.81				
Инженер	Мустаева	[signature]	27.07.81				

Копировал

формат А4

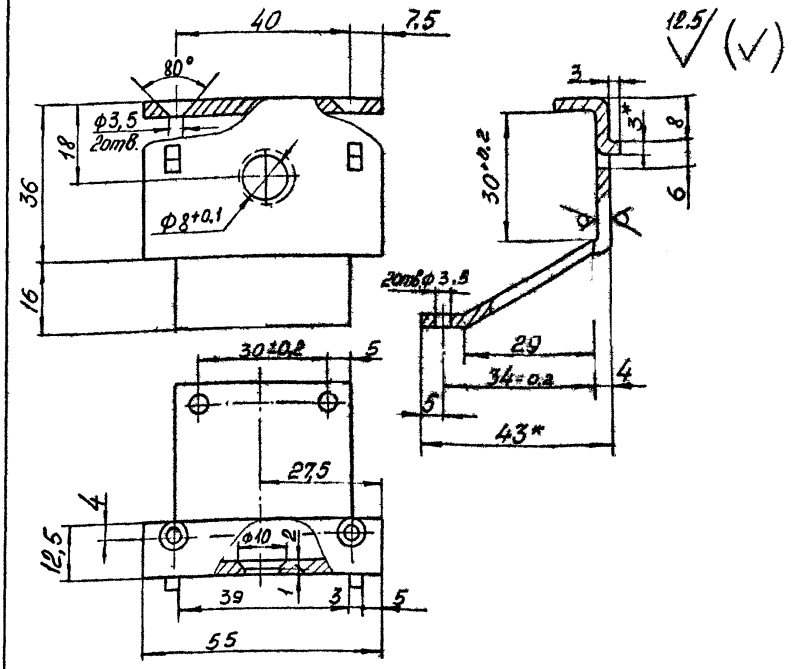

1. *Размеры для справок
2. Неуказанные предельные отклонения размеров: отверстий $H14$, валов $h14$, остальных $\pm \frac{IT14}{2}$
3. Внутренние радиусы сгибов 3мм
4. Покрытие Ц 18

Зав.отд	Исаков			1.436.3-16.2 3.410			
Н.контр	Зыкова			Кронштейн	Стадия	Масса	Масштаб
Зам.зав.отд	Понуров				Р	0,097	1:1
Рук.бриг	Овечкин				Лист	Листов 1	
Инженер	Мистаева			Лист Б3 ГОСТ 19903-74 / Ст3 ГОСТ 16523-70	Минтяжстрой СССР ЭКБ ВПО Союзстройконструкция г. Свердловск		

Инв.№ подл. | Подп. и дата | Взам. инв.№

3,2

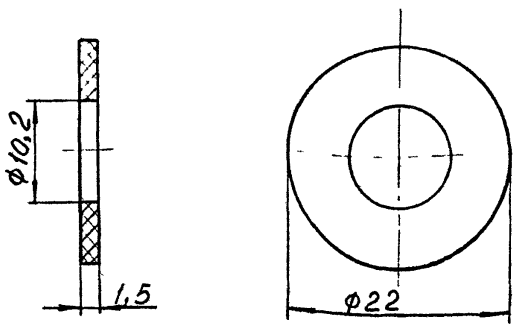

1. Неуказанные предельные отклонения размеров отверстий H14 валов h14.
2. Облой не допускается.

				1.436.3-16.2 3.411		
				Шайба	Стадия: Р	Масса: 0,00035
					Масштаб: 2:1	
Зав отд	Исаков		21.05.81		Лист	Листов 1
Н.контр.	Зыкова	Зыкова	11.11.82			
Зам.зав.отд	Понуров		26	ПАБ-210/310 ОСТ6-06-09-76	Минтяжстрой СССР ЭКБ ВПО „Союзстройконструкция" г. Свердловск	
Рук.бриг	Овечкин		25.08.81			
Инженер	Мустаева		27.07.81			

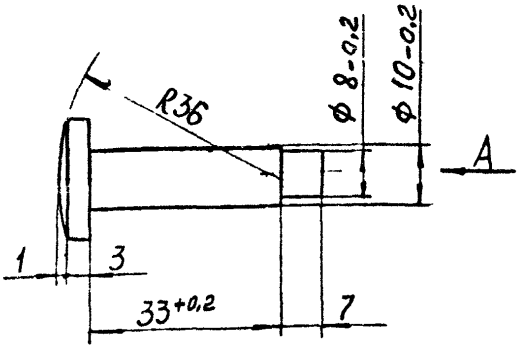

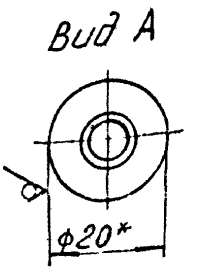

1* Размер для справок

2 Неуказанные предельные отклонения размеров:

валов h14, остальных $\pm \frac{IT14}{2}$;

3 Покрытие Ц 18

Зав. отд.	Исаков			1.436.3-16.2 3.412			
Н контр.	Зыкова			Палец	Стадия	N доп	Масштаб
Зам зав. отд.	Понуров				Р	0,03	1:1
Рук.	Овсукин				Лист	Листов 1	
Инженер				Круг В20ГОСТ2590-71 Ст3 ГОСТ535-79	Монтажстрой СССР ЭКБ ВПО „Союзстройконструкция"		

Взам инв | Подп. и дата | Инв. № подл

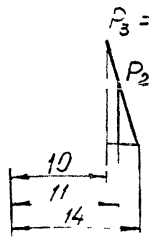

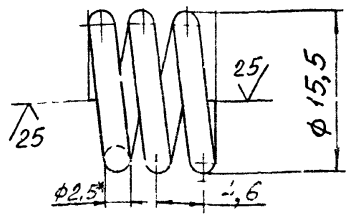

1. Модуль сдвига $G = 8 \cdot 10^3$ кгс/мм²
2. Твердость HRC 42–48
3. Напряжение касательное при кручении (максимальное) $\tau_3 = 90$ кгс/мм²
4. Длина развернутой пружины $L = 124,8$ мм
5. Число рабочих витков = 3
6. Диаметр контрольного стержня $Д_с = 10$ мм
7. * Размер для справок

				1436.3-16.2 3413			
				Пружина	Стадия	Масса	Масштаб
					Р	0,005	2:1
					Лист	Листов 1	
гл. инж.	Исаков			Проволока II-2,5 ГОСТ 9389-75	Минтяжстрой СССР ЭКБ ВПО „Союзстроиконструкция" г. Свердловск		
нач. отд.	Зыкова						
гл. спец.	Понуров						
	Овечкин						
конс.	Мустафаев						

Формат А4

3,2

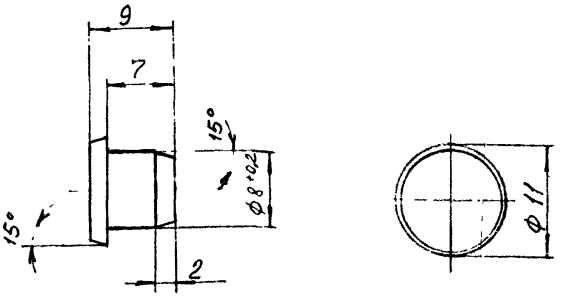

1. Неуказанные предельные отклонения размеров валов h 14, остальных $\pm \frac{IT14}{2}$;

2. Облои не допускается.

Зав отд	Исаков	[signature]	26.08.81	1.436.3-16.2 3.414			
Н.контр	Зыкова	[signature]	5.11.82	Пробка	Стадия	Масса	Масштаб
Зам зав	Пономарев	[signature]	26.08.81		Р	0.00035	2:1
[illegible]	Овечкин	[signature]	25.08.81		Лист	Листов 1	
				Пропилен 04П10/010 ТУ 6-05-[illegible]5-78	Минтяжстрой СССР ЭКБ ВПО „Союзстройконструкция" Свердловск		

В. № подл.	Подп. и дата	Взам. инв. №

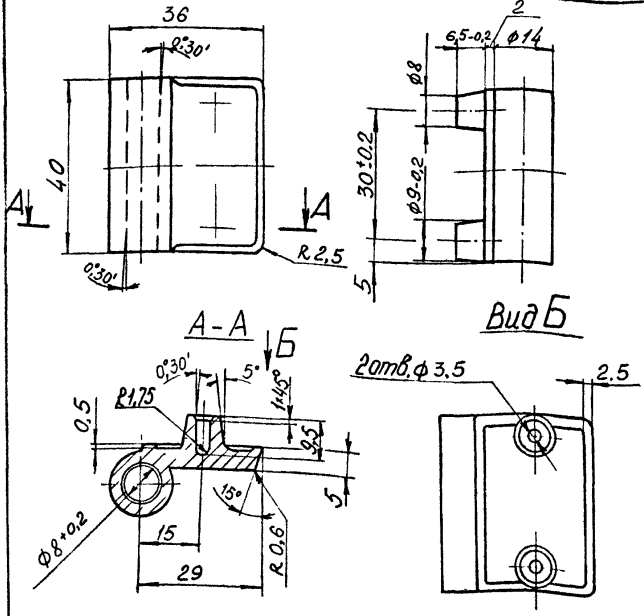

1. Неуказанные предельные отклонения размеров: отверстий H14, валов h14, остальных $\pm \frac{IT14}{2}$

2. Покрытие эмаль порошковая П-ПЭ-1130 черная ТУ 6-10-11-285-6-79, IV, ХЛ1

Инв. № подл.	Подп. и дата	Взам. инв. №			
Изм.	Лист	№ докум.	Подп.	Дата	

1.436.3-16.2 3.415

Зав. отд.	Исаков		16.03.81
Н. контр.	Зыкова		11.11.82
Зам. зав. отд.	Пачуров		25.08.81
Рук. бриг.	Овечкин		07.07.81
Инженер	Мустаева		

Петля

Стадия	Масса	Масштаб
Р	0,064	1:1
Лист	Листов 1	

Сплав ЦАМ4-1 ГОСТ 19424-74

Минтяжстрой СССР ЭКБ ВПО «Союзстроиконструкция» г. Свердловск

6.3 √ (√)

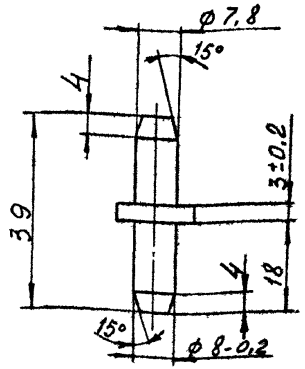

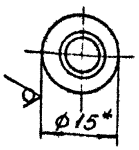

1. * Размер для справок

2. Неуказанные предельные отклонения размеров: валов h14, остальных $\pm \frac{IT14}{2}$;

Инв. № подл.	Подп. и дата	Взам. инв. №			

Зав. отд.	Исаков			1.436.3-16.2 3.416		
Н. контр.	Зыкова			Ось	Стадия: Р; Масса: 0,018; Масштаб: 1:1	
Рук. зав.	Понуров				Лист	Листов 1
Гл. спец.	Овечкин			Пруток Л60 т. кр	Минтяжстрой СССР ЭКБ ВПО Союзстроиконструкция г. Свердловск	
Инженер	Мустаева			Н.Т-15 ГОСТ 2060-73		

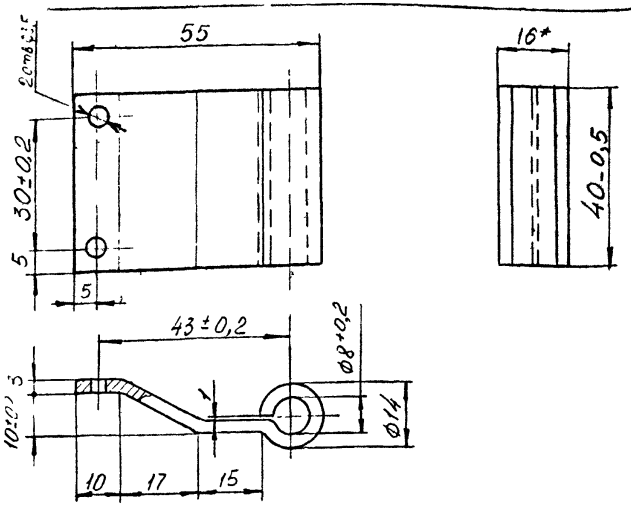

12.5 (√)

1 * Размеры для справок

2 Неуказанные предельные отклонения размеров: отверстий H14, валов h14, остальных $\pm\frac{IT14}{2}$;

3. Внутренние радиусы сгибов 2мм

4. Покрытие Ц 18

				1.436.3-16.2 3.417			
				Петля	Стадия	Масса	Масштаб
					Р	0,076	1:1
					Лист	Листов 1	
Зав отд	Исаков	[signature]	26.08.81	Лист Б3ГОСТ19903-74 / Ст3 ГОСТ16523-70	Минтяжстрой СССР ЭКБ ВПО Союзстройконструкция г. Свердловск		
Н.контр	Зыкова	[signature]	5.11.82				
Зам зав отд	Понуров	[signature]	26.08.81				
Рук брич	Овечкин	[signature]	25.09.81				
Инженер	Мустаева	[signature]	03.08.81				

Копировал

Формат А4

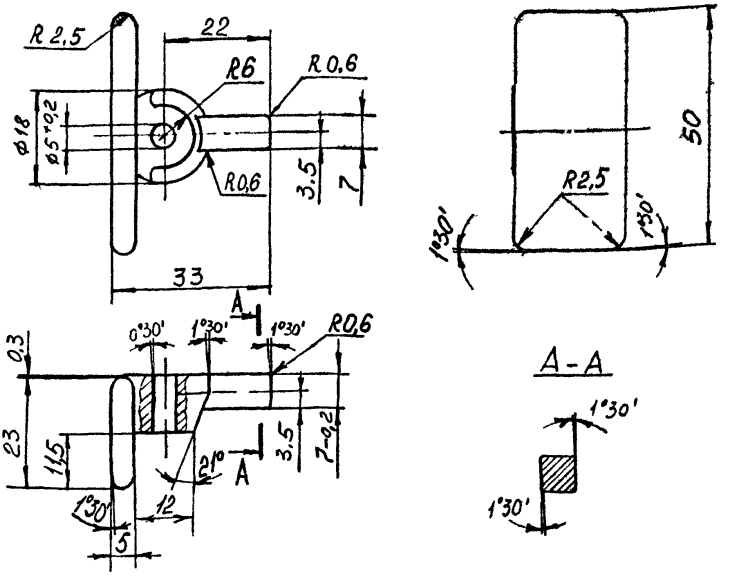

1. Неуказанные предельные отклонения размеров: валов h 14, остальных $\pm \frac{IT14}{2}$;

2. Покрытие эмаль порошковая П-ПЭ-1130 черная ТУ 6-10-11-285-6-79, IV, ХЛ1.

Инв. № подл.	Подп. и дата	Взам. инв. №			

Зав. отд.	Исаков			1.436.3-16.2 3.418	
Н. контр.	Зыкова	Зыков	5.11.82	Заверткa	Стадия: Р; Масса: 0,058; Масштаб: 1:1
Зам. зав. лаб.	Понуров		25.08.81		Лист; Листов 1
Рук. бриг.	Овечкин		25.08.81	Сплав ЦАМ4-1 ГОСТ 19424-74	Минтяжстрой СССР ЭКБ ВПО Союзстройконструкция г. Свердловск
Инженер	Мустаева		03.08.81		

Копировал 18407 38 Формат А4

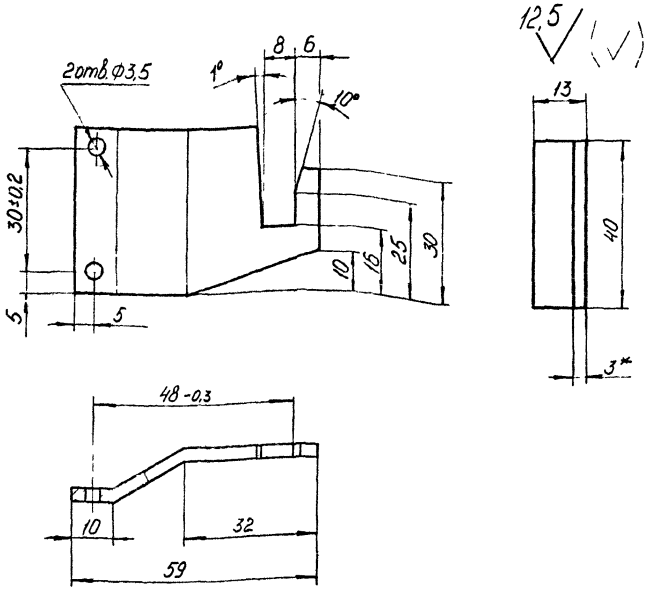

1 * Размер для справок
2. Неуказанные предельные отклонения размеров: отверстий Н14, валов h14, остальных $\pm \frac{IT14}{2}$
3 Неуказанные радиусы сгибов 3мм
4 Покрытие Ц 18

				1.436.3 - 16.2 3.419			
				Упор	Стадия	Масса	Масштаб
					Р	0,0535	1 1
Зав отд.	Исаков	[signature]	26.08.81		Лист	листов 1	
Н контр.	Зыкова	[signature]	5.11.82				
Зам зав отд.	Понуров	[signature]	26.08.81	Лист Б3 ГОСТ 19903-74 / Ст 3 ГОСТ 16523-70	Минтяжстрой СССР ЭКБ ВПО Союзстройконструкция г Свердловск		
Рук бриг.	Овечкин	[signature]	25.08.81				
Инж.	Асташова	[signature]	12.08.81				

Взам инв N | Подп и дата | Инв N подл.

3,2

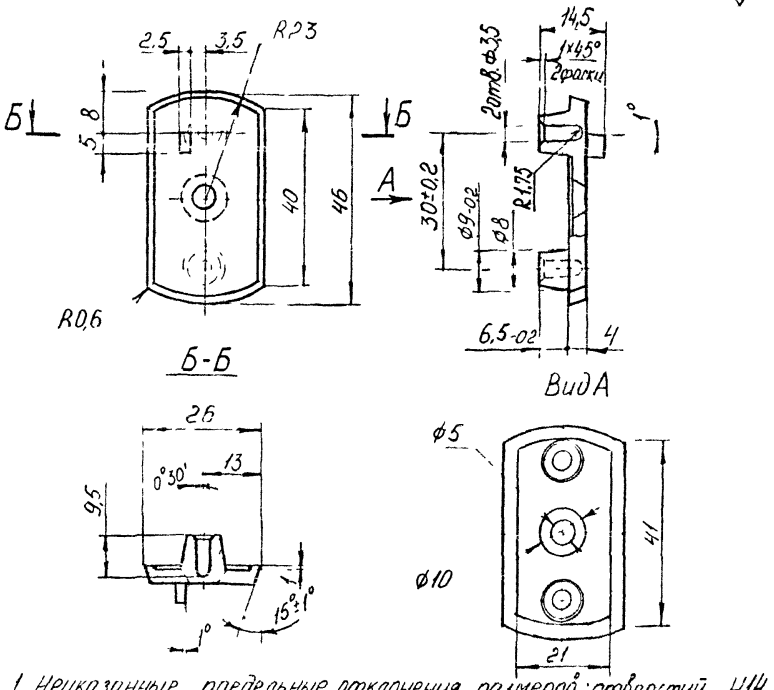

1 Неуказанные предельные отклонения размеров: отверстий Н14 валов h14, остальных $\pm\frac{IT14}{2}$

2 Неуказанные литейные радиусы 1 мм

3 Покрытие эмаль порошковая П-ПЭ-1130, черная ТУ6-10-11-285-6-79, IV, ХЛ1

Зав отд.	Исаков	[signature]	26.08.85	1.436.3 - 16.2 3.420			
Н контр.	Зыкова	[signature]	5.11.82	Накладка	Стадия	Масса	Масштаб
Зам зав отд	Понуров	[signature]	03.81		Р	0032	1 1
Рук бриг.	Овечкин	[signature]	25.08.81	Сплав ЦАМ4-1б ГОСТ 19424-74	Лист	Листов 1	
Инж	Астапова	[signature]	12.08.81		Минтяжстрой СССР ЭКБ ВПО Союзстройконструкция г Свердловск		

Взам инв N | Подп и дата | Инв N подл

25 (√)

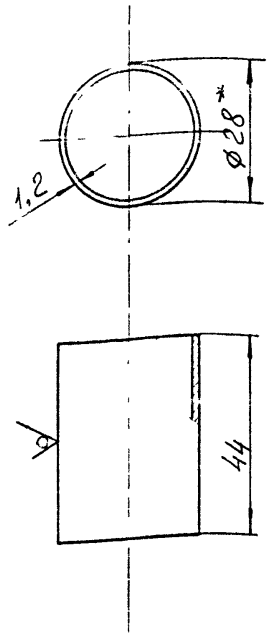

*Размер для справок

Неуказанные предельные отклонения размеров: отверстий H14, валов h14

				1.436.3-16.2 3.421			
				Втулка	Стадия	Масса	Масштаб
					Р	0,04	1:1
					Лист	Листов 1	
Зав. отд.	Исаков	[signature]	[signature]	Труба ДКРНП 28×1,5 НД Л53 ГОСТ 494-76	Минтяжстрой СССР ЭКБ ВПО "Союзстройконструкция" г. Свердловск		
Инж.	Зыкова	Зыков	5.11.82				
Зав. отд.	Пинуров	[signature]	26.08.81				
Рук. бриг.	Овечкин	[signature]	25.08.81				
Инж.	Мустаева	[signature]	7.09.81				

Копировал

формат А4

25 (V)

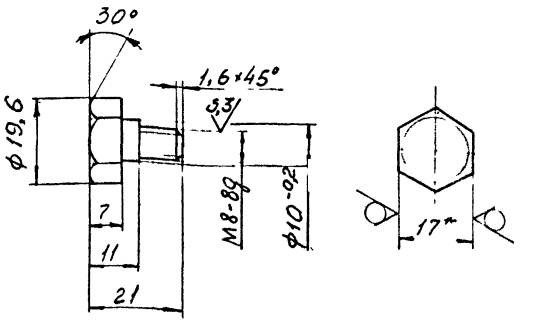

1.* Размер для справок

2. Неуказанные предельные отклонения размеров: валов h14, остальных $\pm\frac{IT14}{2}$;

3. Покрытие Ц 18.

Зав отд	Исаков		26.08.81	1.436.3-16.2 3.422			
Н. контр.	Зыкова		5.11.82	Болт	Стадия	Масса	Масштаб
Зам. зав. отд	Понуров		26.08.81		Р	0.025	1:1
Рук. бриг.	Овечкин		25.08.81		Лист	Листов 1	
Инж.	Мустаева		17.08.81	Шестигранник 17-5 ГОСТ 8560-78 / 35-2-6 ГОСТ 1050-74	Минтяжстрой СССР ЭКБ ВПО „Союзстройконструкция" г. Свердловск		

Инв. № подл | Подп. и дата | Взам. инв. №

3,2

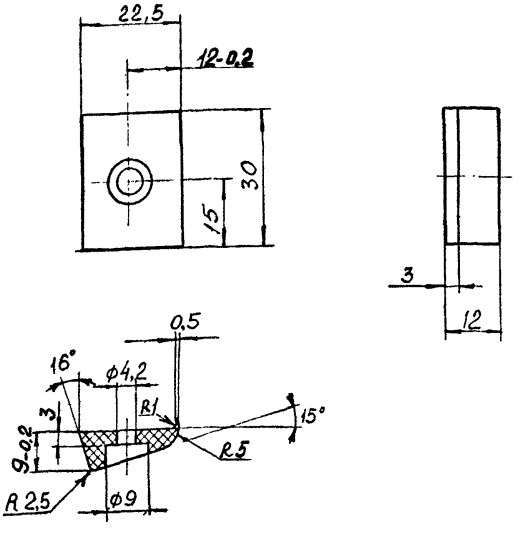

1. Неуказанные предельные отклонения размеров: отверстий H14, валов h14, остальных $\pm \frac{IT14}{2}$;

2. Облой не допускается

				1.436.3-16.2 3.423			
				Накладка	Стадия	Масса	Масштаб
					Р	0,005	1:1
Зав.отд	Исаков		26.08.81		Лист	Листов 1	
Н.контр	Зыкова		5.11.82				
Зам.зав.отд	Понуров		26.08.81	ПА6-210/310 ОСТ6-06-С9-76	Минтяжстрой СССР ЭКБ ВПО „Союзстройконструкция" г. Свердловск		
Рук.бриг	Овечкин		25.08.81				
Инженер	Мустаева		01.09.81				

Взам инв N

Подп. и дата

Инв. N подл.

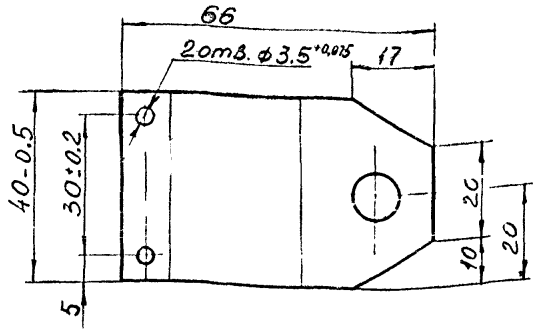

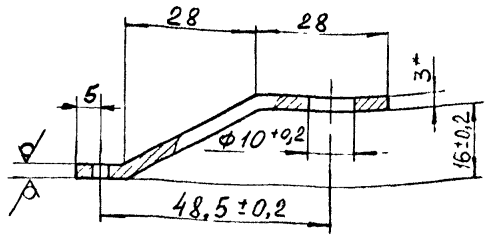

1. * Размер для справок.

2. Неуказанные предельные отклонения размеров: валов h14, остальных $\pm \frac{IT14}{2}$

3. Внутренние радиусы сгибов 3мм

4. Покрытие Ц 18

Зав. отд.	Исаков	[signature]	26.05.81	1.436.3-16.2 3.424			
Н. контр.	Зыкова	Зыков	5.11.82	Кронштейн	Стадия	Масса	Масштаб
Зам. зав. отд.	Понуров	[signature] 26	[illegible]		Р	0,059	1:1
Рук. бриг.	Овечкин	[signature]	[illegible]	Лист Б3 ГОСТ19903-74 Ст3 ГОСТ16523-70	Лист	Листов 1	
Инженер	[illegible]	[illegible]	[illegible]				

Инв. № подл. | Подп. и дата | Взам. инв. №

25 (✓)

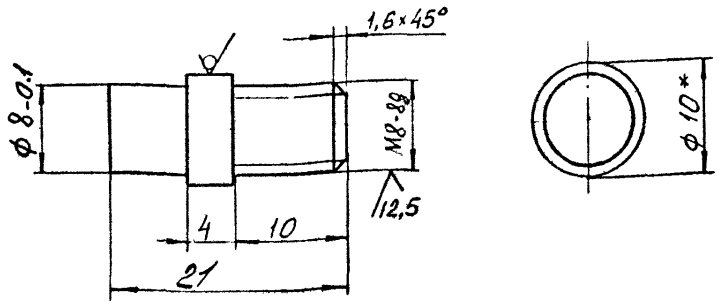

1.* Размер для справок

2. Неуказанные предельные отклонения размеров: валов h14, остальных $\pm\frac{IT14}{2}$

3 Покрытие Ц 18

				1.436.3-16.2 3.425			
				Палец	Стадия	Масса	Масштаб
					Р	0,009	2:1
Зав. отд.	Исаков				Лист	Листов 1	
Гл. констр.	Зыкова			Круг В.10 ГОСТ 2590-71 / Ст3 ГОСТ 535-79	Минтяжстрой СССР ЭКБ АПО „Союзстроиконструкция" Свердловск		
Зав. лаб. зд.	Пончуров						
Рук. бриг.	Овечкин						
Инженер	Мустафаев						

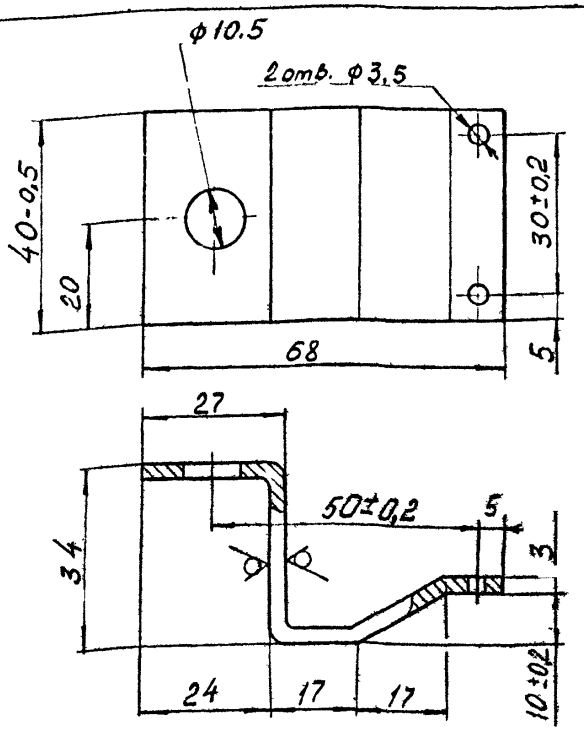

25 (√)

1. * Размер для справок
2. Неуказанные предельные отклонения размеров: отверстий H14, валов h14, остальных $\pm \frac{IT14}{2}$;
3. Внутренние радиусы сгибов 3 мм
4. Покрытие Ц 18

Инв.№ подл.	Подп. и дата	Взам. инв.№			

Зав. отд.	Исаков			1.436.3-16.2 3.426	
Гл. констр.	Зыкова			Кронштейн	Стадия: Р; Масса: 0,090; Масштаб: 1:1
Зам. зав. отд.	Бочуров				Лист; Листов 1
Рук. бриг.	Обечкин			Лист 63 ГОСТ 19903-74 / Ст3 ГОСТ 16523-70	Минтяжстрой СССР ЭКБ ВПО „Союзстроиконструкция Свердловск
Инженер	Мустаева				

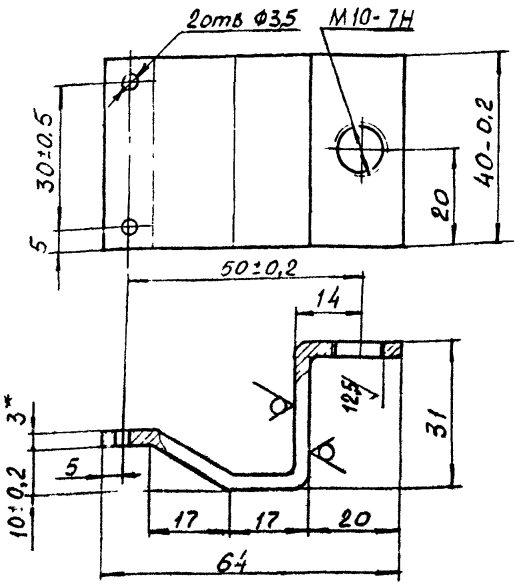

1* Размер для справок.

2. Неуказанные предельные отклонения размеров, отверстий Н14, валов h14, остальных $\pm\frac{IT14}{2}$;

3. Внутренние радиусы сгибов 3мм

4. Покрытие Ц18

				1.436.3-16 2 3.427			
				Кронштейн	Стадия	Масса	Масштаб
					Р	0,085	1:1
Зав. отд	Исаков		26.08.81		Лист	Листов 1	
Н. контр.	Зыкова		5.11.82				
Зам. Зав. отд	Понуров		26.08.81	Лист Б3 ГОСТ 19903-74 / Ст3 ГОСТ 16523-70	Минтяжстрой СССР ЭКБ ВПО Союзстройконструкция г. Свердловск		
Рук. бриг.	Овечкин		25.08.81				
Инженер	Мустаева		05.08.81				

Копировал

Формат А4

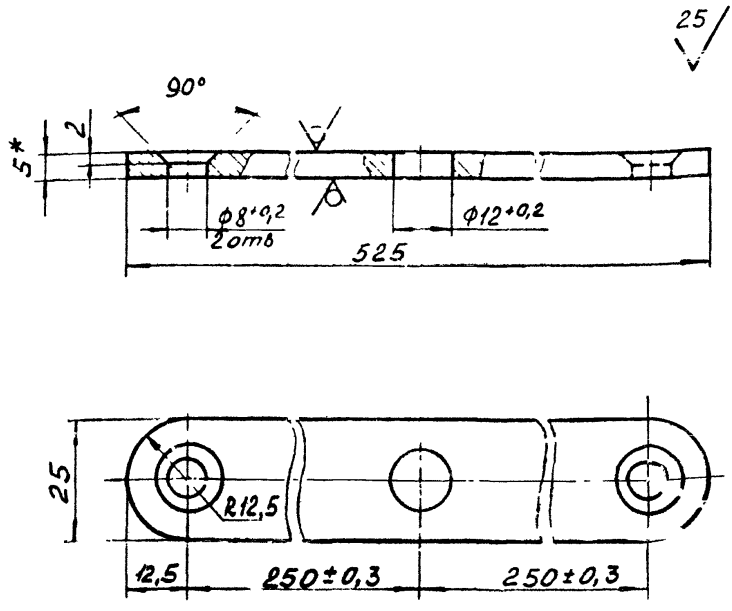

1. * Размер для справок

2. Неуказанные предельные отклонения размеров: валов h14, остальных ± IT14/2

3. Покрытие Ц 18

				1.436.3-16.2 3.428		
				Балансир	Стадия: Р; Масса: 0,328; Масштаб: 1:1	
Зав. отд	Исаков				Лист	Листов 1
Н. контр.	Зыкова			Лист 65 ГОСТ 19903-74 / Ст3 ГОСТ 14637-79	Минтяжстроя СССР ЭКБ ВПО Союзстройконструкция г. Свердловск	
Зам. зав. отд	Понуров					
Рук. бриг	Овечкин					
Инж.	Мустаева					

Копировал 18ЛП7 43 Формат А4

Инв. № подл. | Подп. и дата | Взам. инв. №

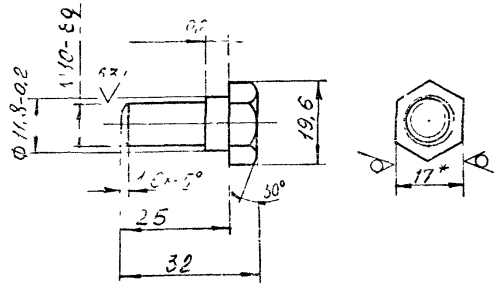

1 Неуказанные предел. ые отклонения размеров валов h11

2 Покрытие 11.1

				1.436 3-16 2 3.429			
				Болт	Стадия	Масса	Масштаб
					Р	0,050	
Зав. отд.	Ис. ов				Лист		
Инженер пр.	Зыкова		5.11.82				
Зав. лаборат.	Понуров						
Рук. бригад.	Свечкин		25.08.82	Шестигра.	17-5 ГОСТ 8560-72		СССР
Ин. ж.	Мустаева						

25 (√)

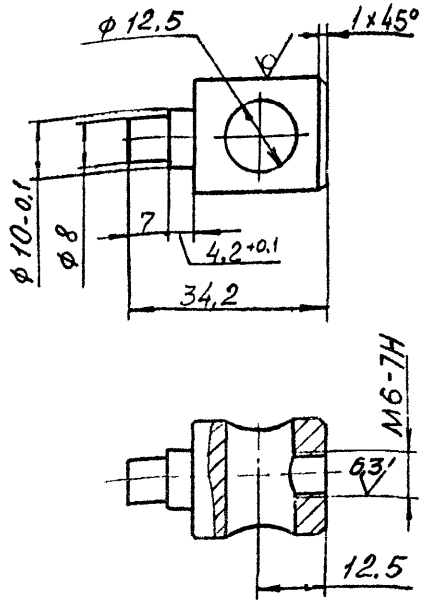

1. * Размер для справок

" Неуказанные предельные отклонения размеров: отверстий H14 валов h14, остальных $\pm \frac{IT14}{2}$;

3. Покрытие Ц 18

1.436.3-16.2 3.430			
Блок	Стадия	Масса	Масштаб
	Р	0,056	1:1
	Лист	Листов 1	
Круг В20 ГОСТ 2590-71 / Ст3 ГОСТ 535-79	Минтяжстрой СССР ЭКБ ВПО Союзстроиконструкция г. Свердловск		

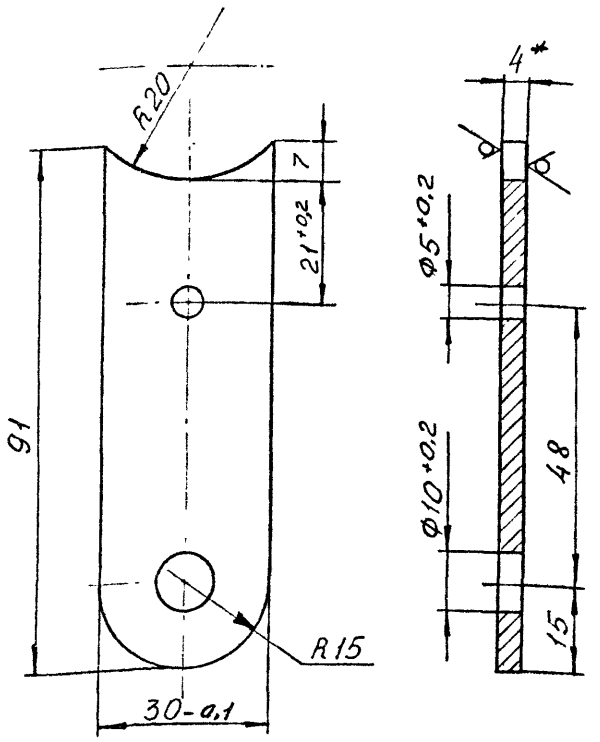

1. * Размер для справок.

2. Неуказанные предельные отклонения размеров: отверстий H14, валов h14, остальных $\pm \frac{IT14}{2}$;

3 Покрытие Ц18

			1.436.3-16.2 3.431		
			Рычаг	Стадия: Р; Масса: 0.077; Масштаб: 1:1	
Зав. отд.	Исаков			Лист	Листов 1
Н. контр.	Зыкова			Монтажспецстрой СССР ЭКБ ВПО Союзстройконструкция г. Свердловск	
Зам. зав. отд.	Пономарев		Лист 54 ГОСТ 19903-74 Ст3 ГОСТ 14637-69		
Рук. бриг.	Обечкин				
ИНЖ.	Мустыгова				

Инв. № подл. | Подп. и дата | Взам. инв. №

Формат А4

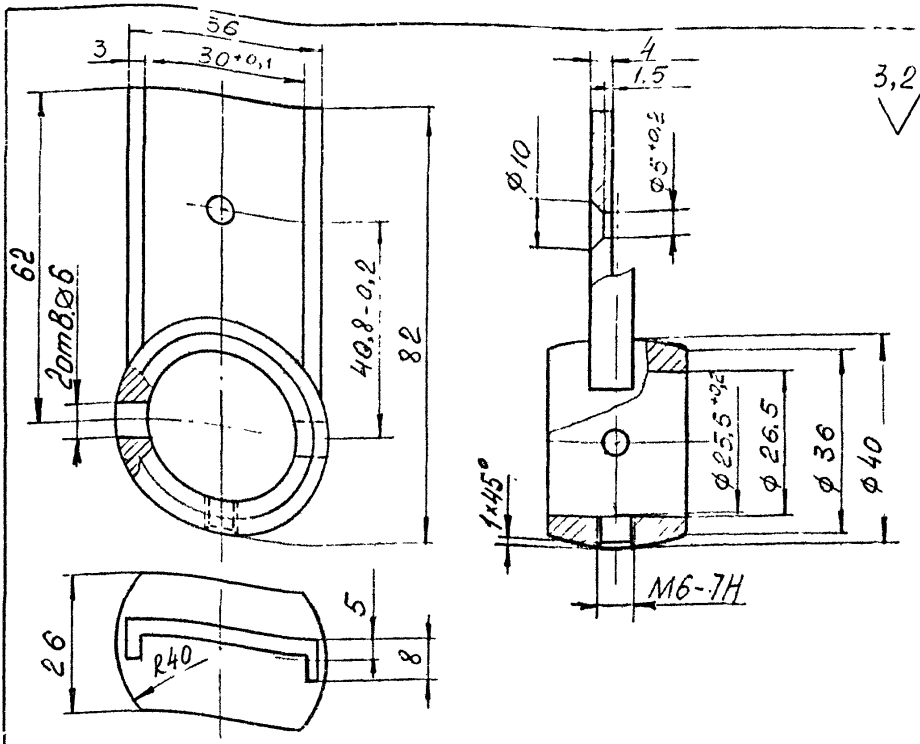

1. Неуказанные предельные отклонения размеров: отверстий H14, валов h14, остальных $\pm \frac{IT14}{2}$;

2. Покрытие эмаль порошковая П-ПЭ-1130 черная ТУ6-10-11-285-6-79, IV, ХЛ1.

Изм.	Лист	№ докум.	Подп.	Дата	Взам. инв. №
Зав. отд.	Исаков				
Н. контр.	Зыкова				
Зам. зав. отд.	Понуров				
Рук. бюро	Эзычкин				
Инж.	Мустаева				

1.436.3-16.2 3.432

Колодка

Стадия	Масса	Масштаб
Р	0,154	1:1

Лист | Листов 1

Сплав Ц4АМ4-1
ГОСТ 19424-74

Минтяжстрой СССР
ЭКБ ВПО
Союзстроиконструкция
г. Свердловск

Копировал 18407 45

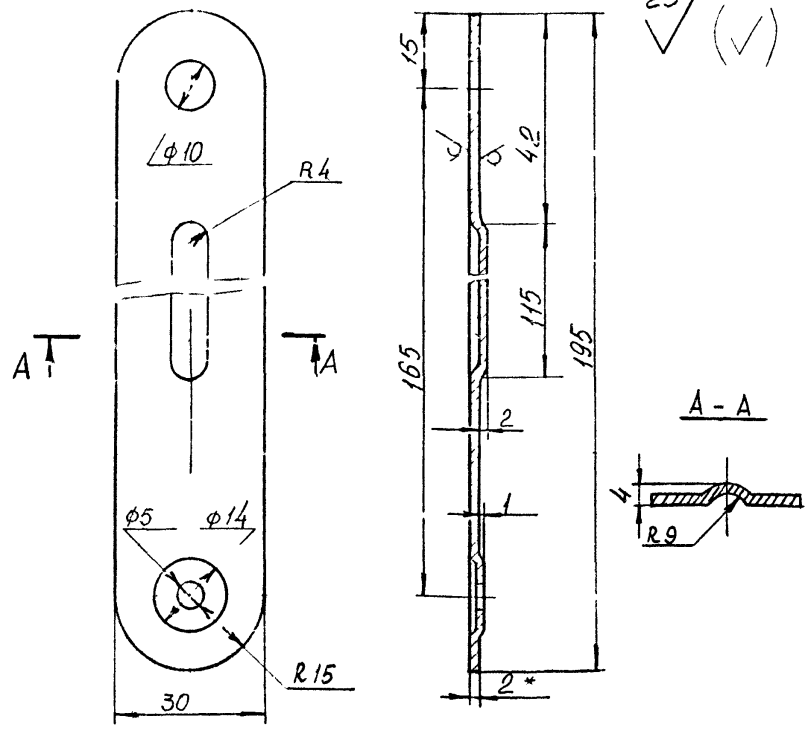

1* Размер для справок

2 Неуказанные предельные отклонения размеров отверстий H14, валов h14, остальных $\pm \frac{IT14}{2}$;

3. Покрытие Ц 18

			1.436.3-16.2 3.434			
			Рычаг	Стадия	Масса	Масштаб
				Р	[illegible]	1:1
				Лист	Листов 1	
Исаков Зыкова Тонуров Лопучин Мастера	[illegible]	[illegible]	Лист Б2 ГОСТ 19903-74 Ст3 ГОСТ 16523-70	Минтяжстрой СССР Экз В 10 Сокзстройконструкция [illegible]		

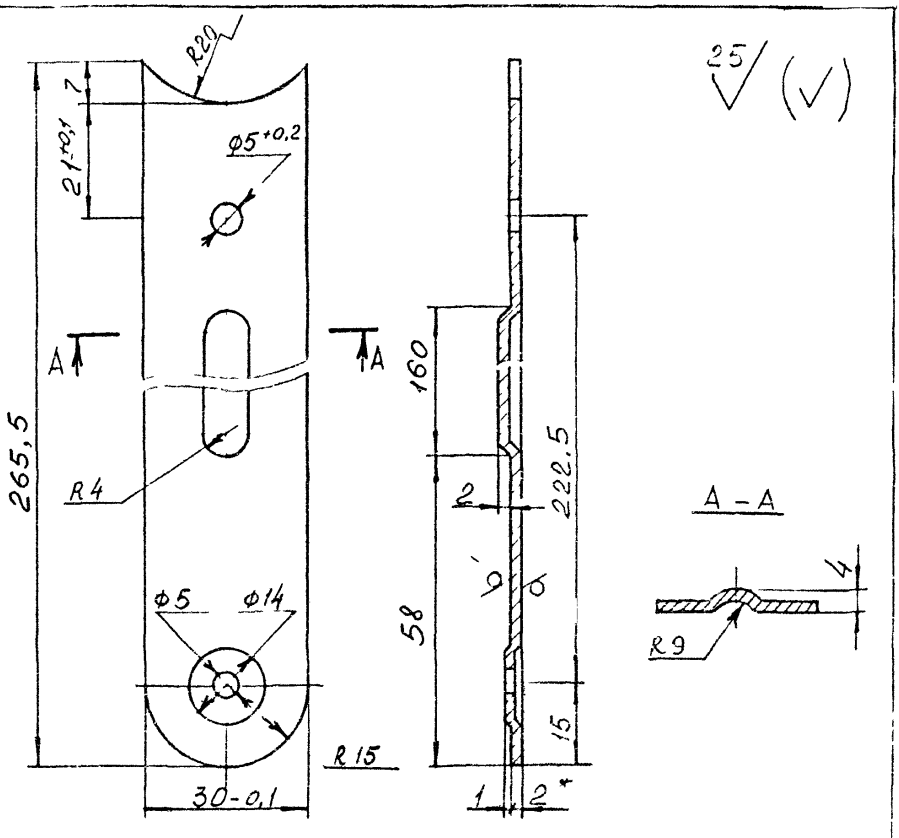

1 * Размер для справок

2. Неуказанные предельные отклонения размеров: отверстий H14, валов h14, остальных $\pm \frac{IT14}{2}$;

3. Покрытие Ц 18

Взам инв.№				1.436.3-162 3 435		
Подп и дата				Рычаг	Р	0,[illegible]5
Инв № подл	Зав. отд Исаков Ч контр Рыкова				Лист	Листов

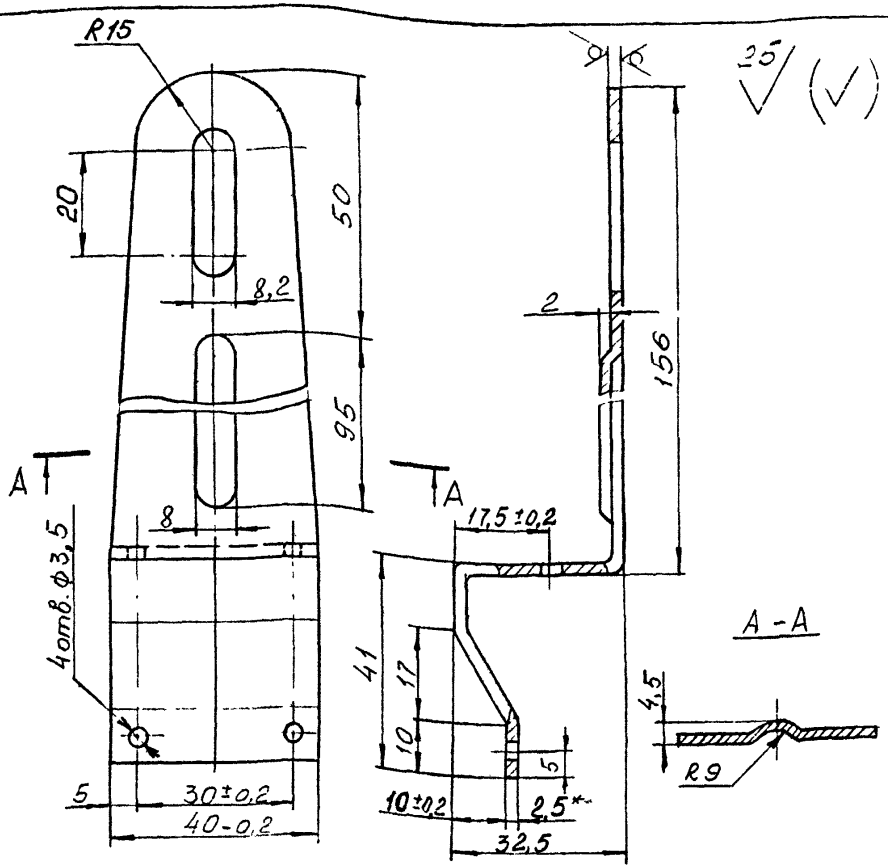

1. *Размер для справок
2. Неуказанные предельные отклонения размеров: отверстий H14, валов h14, остальных ± $\frac{IT14}{2}$;
3. Внутренние радиусы сгибов 2,5мм
4. Покрытие 11,18

Зав.отд.	Исаков	[signature]	[signature]	1.436.3-16.2 3.436			
Н.контр.	Зыкова	[signature]	5.11.82	Кронштейн	Стадия	Масса	Масштаб
Зам.зав.отд.	Понуров	[signature]	26.08.81		Р	0,0435	1:1
Рук.бриг.	Овечкин	[signature]	25.08.81	Лист Б2.5 ГОСТ 19903-74 / Ст3 ГОСТ 16523-70	Лист	Листов 1	
Инж.	Мустаева	[signature]	07.08.81		Минтяжстрой СССР ЭКБ ВПО „Союзстройконструкция" г. Свердловск		

Инв. № подл. | Подп. и дата | Взам. инв. №

Копировал

Формат А4

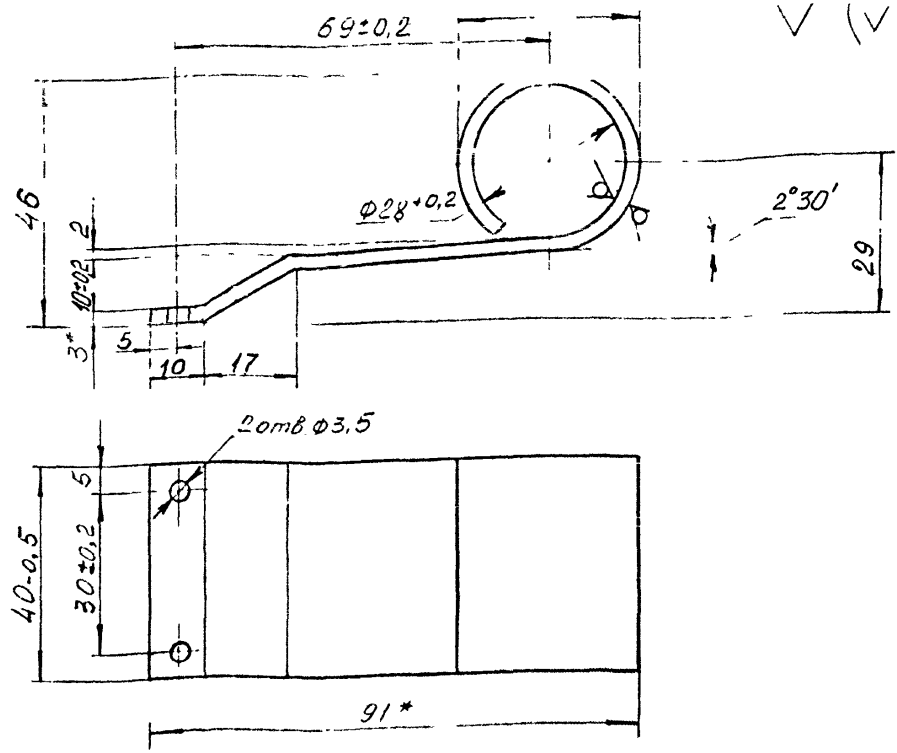

1. * Размер для справок
2. Неуказанные предельные отклонения размеров: отверстий Н14, валов h14, остальных $\pm \frac{IT14}{2}$;
3. Внутренние радиусы сгибов 3 мм,
4. Покрытие Ц 18

Зав. отд.	Исаков		26.08.81	1.436.3-16.2 3.437			
Н. контр.	Зыкова		5.11.82	Опора	Стадия	Масса	Масштаб
Зам. зав. отд.	Понуров		26.08.81		Р	0,167	1:1
Рук. бриг.	Овечкин		25.08.81		Лист	Листов 1	
Инж.	Мустаева		07.08.81	Лист Б3 ГОСТ 19903-74 / Ст3 ГОСТ 16523-70	Минтяжстрой СССР ЭКБ ВПО „Союзстройконструкция г. Свердловск		
				Копировал 18407 47	Формат А4		

Инв. № подл. | Подп. и дата | Взам. инв. №

50 √ (√)

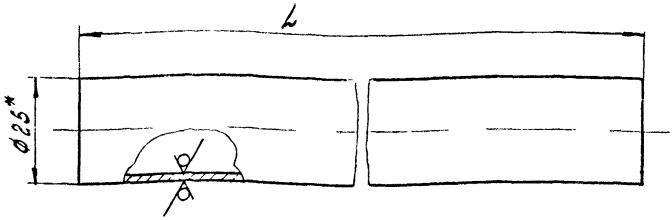

Обозначение	L, мм	Масса, кг
1.436.3-16.2 3.439	1270-3,1	1,44
-01	1870-3,7	2,12

1.* Размер для справок

2. Покрытие наружной поверхности эмаль МЛ-12, цвет по эталону, ГОСТ 9754-76, IV, ХЛ1

Зав. отд.	Исаков	[signature]	26.08.81	1.436.3-16.2 3.439			
Н. контр.	Зыкова	[signature]	11.11.82	Труба	Стадия	Масса	Масштаб
Зам. зав. отд.	Понуров	[signature]	26.03.81		Р	См. табл.	—
Рук. бриг.	Кочергин	[signature]	26.01.81		Лист	Листов 1	
Инж.	Мустаева	[signature]	26.08.81	Труба 25х2 ГОСТ 8734-75 / 20 ГОСТ 8733-74	Минтяжстрой СССР ЭКБ, ВПО Союзстройконструкция г. Свердловск		

Копировал

Формат А4

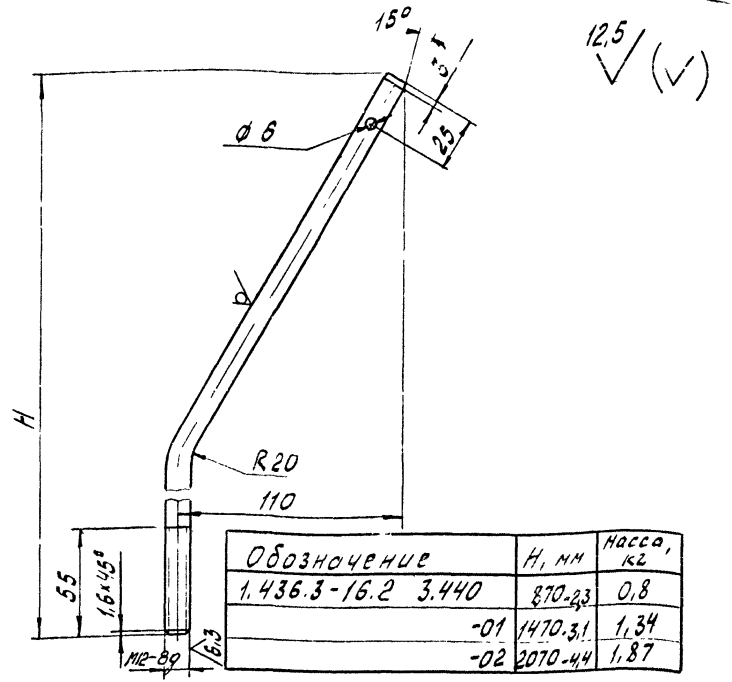

Обозначение	H, мм	Масса, кг
1.436.3-16.2 3.440	870-2,3	0,8
-01	1470-3,1	1,34
-02	2070-4,4	1,87

1. Предельные отклонения размеров: отв. H14, валов h14
2. Покрытие Ц18

Зав. отд.	Исаков		26.08.81	1.436.3-16.2 3.440			
Н. контр.	Зыкова		5.11.82	Тяга	Стадия	Масса	Масштаб
Зам. зав. отд.	Понуров		26.08.81		Р	см табл.	—
Рук. бриг.	Кочергин		26.08.82		Лист	Листов 1	
Инж.	Мустаева		08.81	Круг В12 ГОСТ 2590-71 / Ст 3 ГОСТ 535-79	Минтяжстрой СССР ЭКБ ВПО „Союзстройконструкция" г. Свердловск		

Инв. № подл. | Подп. и дата | Взам. инв. №

Копировал 18407 48 формат А4

1,6

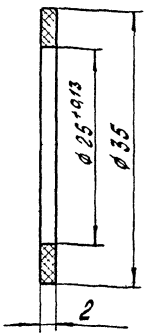

Неуказанные предельные отклонения размеров: Валов h.14

				1.436.3-16.2 3.441			
				Шайба	Стадия	Масса	Масштаб
					Р	0,005	2:1
Зав отд.	Исаков	[signature]	26.08.81		Лист	Листов 1	
Н контр.	Зыкова	[signature]	11.11.82				
Зам зав отд	Понуров	[signature]	26.08.81	ПА6-210/310	Минтяжстрой СССР ЭКБ ВПО „Союзстройконструкция" г. Свердловск		
Рук. бриг.	Кочергин	[signature]	25.08.81	ОСТ 6-06-С9-76			
Инж	Мустаева	[signature]	08.81				

Копировал

Формат А4

12,5

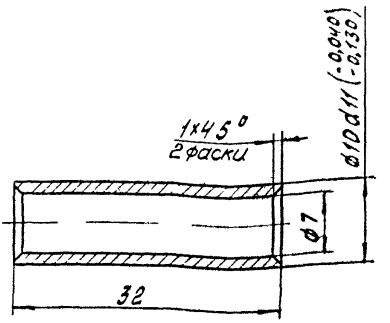

Неуказанные предельные отклонения размеров: отверстий H14, валов h14, остальных $\pm \frac{IT14}{2}$

Зав отд	Исаков		26.08.81	1.436.3-16 2 3.442			
Н контр.	Зыкова		5.11.81	Втулка	Стадия	Масса	Масштаб
Зам зав отд	Понуров		26.08.81		Р	0,06	2:1
Рук бриг	Качергин		25.08.81	Ст 3 ГОСТ 380-71	Лист	Листов 1	
Инж	Мустаева				Минтяжстрой СССР ЭКБ ВПО Союзстройконструкция г Свердловск		

Инв № подл | Подп и дата | Взам инв №

Копировал 18407 49

Формат А4

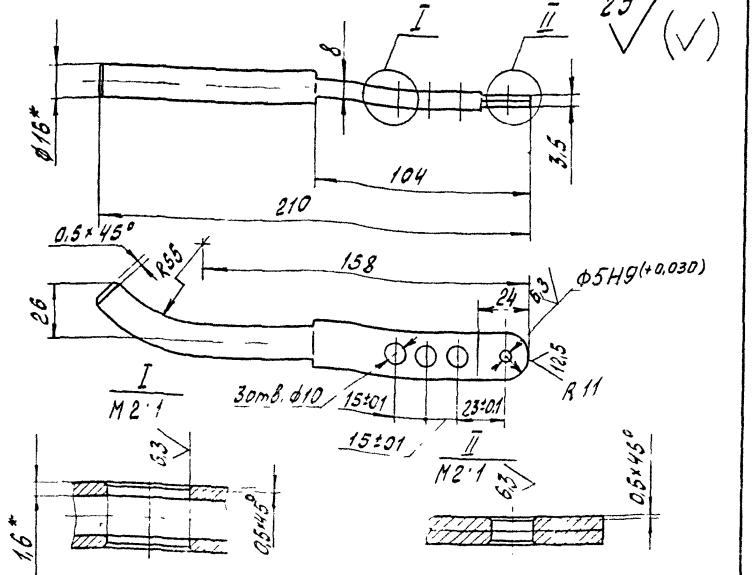

1. * Размеры для справок
2. Неуказанные предельные отклонения размеров: отверстий Н14, валов h14, остальных $\pm \frac{IT14}{2}$
3. Покрытие Ц 18

				1.436.3-16.2 3.443			
				Ручка	Стадия	Масса	Масштаб
					Р	0,15	1:2
Зав отд.	Исаков		26.05.81		Лист	Листов 1	
Н контр.	Зыкова		5.11.82				
Зам.зав отд	Понуров		26.05.81				
Рук бриг	Кочергин		25.11.81	Труба $\frac{16\times1,6 \text{ ГОСТ } 8734-75}{10 \text{ ГОСТ } 8733-74}$	Минтяжстрой СССР ЭКБ ВПО Союзстройконструкция г Свердловск		
Инж	Мустаева		20.02.81				

Копировал

Формат А4

Инв.№ подл | Подп. и дата | Взамен инв.

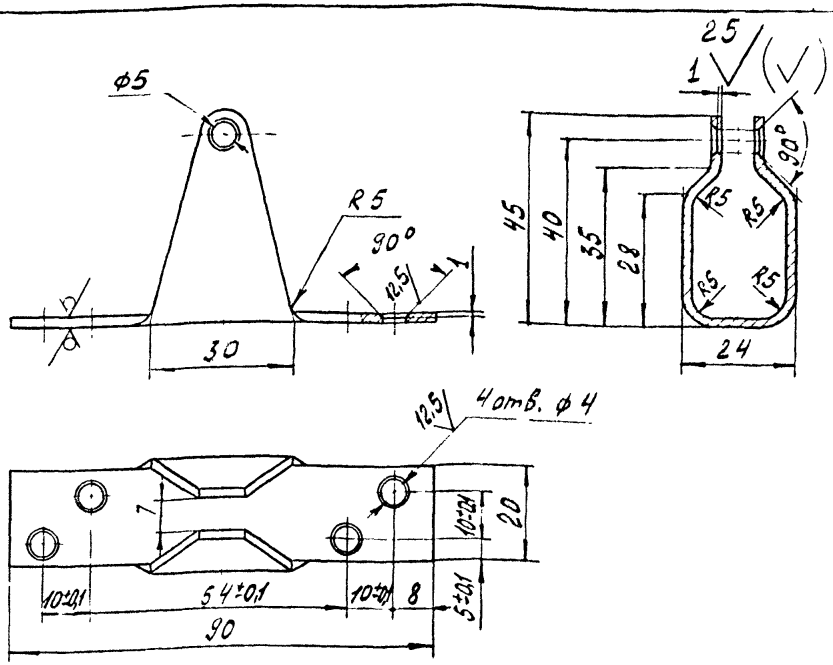

1. Неуказанные предельные отклонения размеров: отверстий H14, валов h14, остальных $\pm \frac{IT14}{2}$
2. Неуказанные радиусы гиба R3 мм.
3. Покрытие Ц18

Зав. отд.	Исаков		16.08.81	1.436.3-16.2 3.444			
Н. контр.	Зыкова		5.11.82	Стойка	Стадия	Масса	Масштаб
Зам. зав. отд.	Понуров		26.03.82		Р	0,1	1:1
Рук. бриг.	Кочергин		25.08.82		Лист	Листов 1	
Инж.	Мустаева		20.06.11	Лист Б-ПН-2,0 ГОСТ 19904-74 / Ст3 ГОСТ 16523-70	Минтяжстрой СССР ЭКБ ВПО Союзстройконструкция г. Свердловск		

Инв. № подл. | Подп. и дата | Взам. инв. №

Копировал 18407 5D Формат А4

6,3

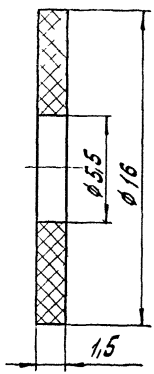

Предельные отклонения размеров отверстий H14, валов h14

Зав отд	Исаков		26.04.85	1.436.3-16.2 3.445			
Н контр	Зыкова		5.11.85	Шайба	Стадия	Масса	Масштаб
Зам зав отд	Понуров		26.04.85		Р	0,01	5 1
Рук бриг	Кочергин		26.04.85	ПА6-210/310 ОСТ 6-06-С9-76	Лист	Листов 1	
Инж	Мустаева				Минтяжстрой СССР ЭКБ ВПО Союзстройконструкция г. Свердловск		

Инв № подл | Подп. и дата | Взам инв №

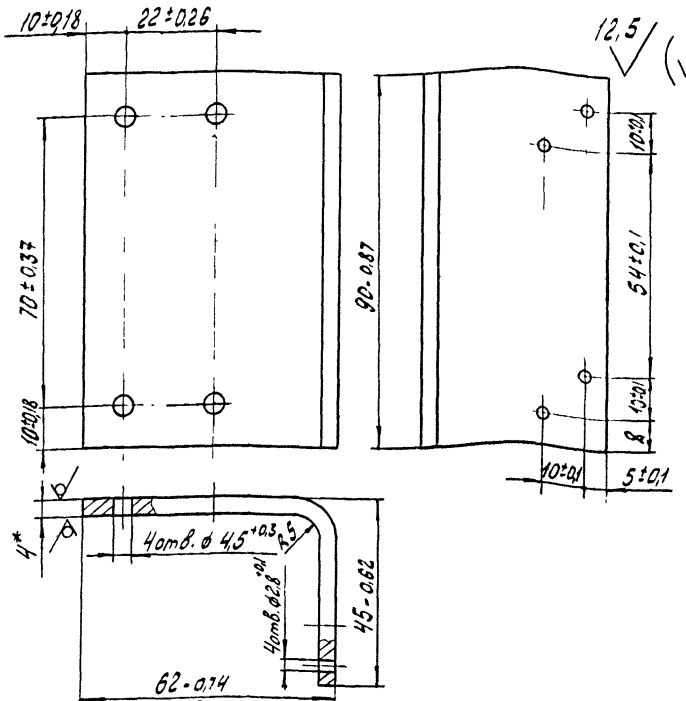

1.* Размер для справок

2. Покрытие эмаль МЛ-12 цвет по эталону ГОСТ 9754-76, IV, ХЛ1.

Зав отд	Исаков	[signature]	26.08.81	1.436.3-16.2 3.446			
Н контр.	Зыкова	Зыков	5.11.82	Кронштейн	Стадия	Масса	Масштаб
Зам зав отд	Понуров	[signature]	26.08.81		Р	0,28	1:1
Рук бриг	Кочергин	[signature]	26.08.81		Лист	Листов 1	
Инж	Мустоева	[signature]	10.03.82	Лист Б-ПН-4,0 ГОСТ 19903-74 / В Ст3кп ГОСТ 14637-79	Минтяжстрой СССР ЭКБ ВПО Союзстройконструкция г. Свердловск		

Инв. № подл. | Подп. и дата | Взам. инв. №

12,5 (√)

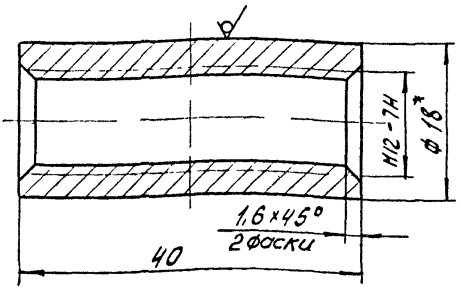

1* Размер для справок

2 Неуказанные предельные отклонения размеров валов h14, остальных $\pm \frac{IT14}{2}$

				1.436.3-16.2 3.447			
				Втулка	Стадия	Масса	Масштаб
					Р	0,042	2:1
Зав.отд.	Исаков		9.08.82		Лист	Листов 1	
Гл.констр.	Зыкова		5.11.82				
Зав.лаб.отд.	Пончуров		26.11.82				
Рук.бриг.	Кочергин		25.11.82	Труба 18×4 ГОСТ 8734-75	Минтяжстрой СССР ЭКБ ВПО «Союзстройконструкция» г. Свердловск		
Инж.	Кустова		29.11.82	20 ГОСТ 8733-74			

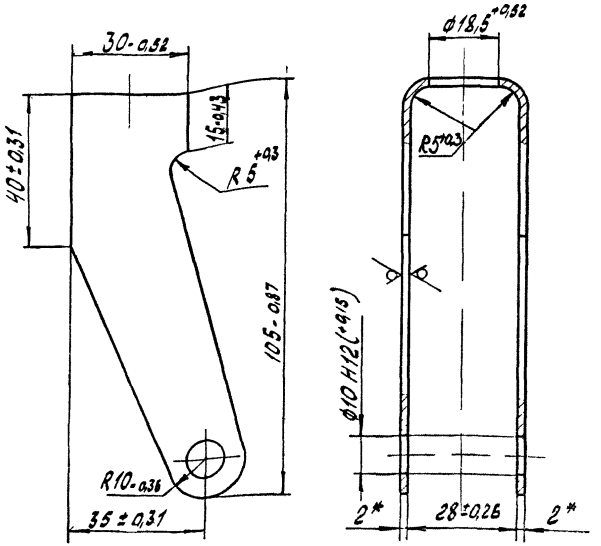

1.* Размеры для справок

2. Покрытие Ц18

				1.436.3-16.2 3.448			
				Серьга	Стадия	Масса	Масштаб
					Р	0,15	1:1
Зав. отд.	Исаков		26.08.82		Лист	Листов 1	
Н контр.	Зыкова		5.11.82	Лист Б-ПН-2.0 ГОСТ 19904-74 / Ст 3 ГОСТ 16523-70	Минтяжстрой СССР ЭК 6 ВПО Союзстройконструкция г. Свердловск		
Зам.зав.отд.	Понуров		26.08.82				
Рук. бриг.	Кочергин		25.08.82				
Инж.	Мустаева		25.08.82				

Инв. № подл. | Подп. и дата | Взам. инв. №

gost.e-ecolog.ru