ТИПОВЫЕ КОНСТРУКЦИИ, ИЗДЕЛИЯ И УЗЛЫ ЗДАНИЙ И СООРУЖЕНИЙ

Серия 1.436.3-16

ОКНА С ПЕРЕПЛЕТАМИ ИЗ ГНУТЫХ ПРОФИЛЕЙ, ИЗГОТОВЛЯЕМЫХ ИЗ ТОНКОЛИСТОВОЙ СТАЛИ, И МЕХАНИЗМЫ ОТКРЫВАНИЯ

ВЫПУСК 1
ОКНА, ФРАМУГИ, СТВОРКИ

РАБОЧИЕ ЧЕРТЕЖИ

РАЗРАБОТАНЫ

ЦНИИПРОМЗДАНИЙ

Зам. директора по научной работе — С.М. Гликин
Рук. лаборатории светопрозр. огражд. — Ю.П. Александров
Гл. специалист — С.К. Стрелков

ЭКБ ВПО „Союзстройконструкция"

Главный инженер — В.Н. Мансуров
Гл. инженер проекта — Ю.А. Неизвестнов

УТВЕРЖДЕНЫ

ГОССТРОЕМ СССР
Протоколы от 9 декабря 1981 г. № 82
и от 21 апреля 1982 г. № 27

gost.e-ecolog.ru

Содержание

Обозначение	Наименование	Стр
1	2	3
1.436.3-16.1 ОООПЗ	Техническое описание	3...5
1.436.3-16.1 0.100	Окно ОГД со стеклом	6...9
1.436.3-16.1 0.101	Окно ОГД со стеклопакетом	10..14
1.436.3-16.1 0.102	Окно ОТД со стеклом	15...17
1.436.3-16.1 0.103	Окно ОТД со стеклопакетом	18...20
1.436.3-16.1 0.104	Окно ОГР	21...24
1.436.3-16.1 0.105	Окно ОТР	25...28
1.436.3-16.1 0.106	Рама	29...33
1.436.3-16.1 0.107	Рама	34...39
1.436.3-16.1 0.108	Рама внутренняя	40...42
1.436.3-16.1 0.109	Рама	43...47
1.436.3-16.1 0.110	Рама наружная	48...50
1.436.3-16.1 0.111	Рама внутренняя	51...54
1.436.3-16.1 0.112	Рама	55...59
1.436.3-16.1 0.113	Рама	60..64
1.436.3-16.1 0.114	Фрамуга	65...69
1.436.3-16.1 0.115	Створка	70...73
1.436.3-16.1 1.500	Узел 1.1	74
1.436.3-16.1 1.501	Узел 2.1	74
1.436.3-16.1 1.502	Узел 3.1	75
1.436.3-16.1 1.503	Узел 4.1	75
1.436.3-16.1 1.504	Узел 5.1	76
1.436.3-16.1 1.505	Узел 6.1	76
1.436.3-16.1 1.506	Узел 7.1	77
1.436.3-16.1 1.507	Узел 8.1	77
1.436.3-16.1 1.508	Узел 1.2	78
1.436.3-16.1 1.509	Узел 2.2	78
1.436.3-16.1 1.510	Узел 3.2	79
1.436.3-16.1 1.511	Узел 4.2	79
1.436.3-16.1 1.512	Узел 5.2	80
1.436.3-16.1 1.513	Узел 6.2	80
1.436.3-16.1 1.514	Узел 7.2	81
1.436.3-16.1 1.515	Узел 8.2	81
1.436.3-16.1 1.516	Узел 1.3	82
1.436.3-16.1 1.517	Узел 2.3	82
1.436.3-16.1 1.518	Узел 3.3	83
1.436.3-16.1 1.519	Узел 4.3	83
1.436.3-16.1 1.520	Узел 5.3	84
1.436.3-16.1 1.521	Узел 6.3	84
1.436.3-16.1 1.522	Узел 7.3	85
1.436.3-16.1 1.523	Узел 8.3	85
1.436.3-16.1 1.524	Узел 9.3	86
1.436.3-16.1 1.525	Узел 1.4	86
1.436.3-16.1 1.526	Узел 2.4	87
1.436.3-16.1 1.527	Узел 3.4	87
1.436.3-16.1 1.528	Узел 4.4	88
1.436.3-16.1 1.529	Узел 5.4	88
1.436.3-16.1 1.530	Узел 6.4	89
1.436.3-16.1 1.531	Узел 7.4	89
1.436.3-16.1 1.532	Узел 8.4	90
1.436.3-16.1 1.533	Узел 9.4	90
1.436.3-16.1 1.534	Узел 1.5	91
1.436.3-16.1 1.535	Узел 2.5	91
1.436.3-16.1 1.536	Узел 3.5	92
1.436.3-16.1 1.537	Узел 4.5	92
1.436.3-16.1 1.538	Узел 5.5	93
1.436.3-16.1 1.539	Узел 6.5	93
1.436.3-16.1 1.540	Узел 1.6	94
1.436.3-16.1 1.541	Узел 2.6	94

Содержание

Обозначение	Наименование	Стр
1.436.3-16.1 1.542	Узел 3.6	95
1.436.3-16.1 1.543	Узел 4.6	95
1.436.3-16.1. 1.544	Узел 5.6	96
1.436.3-16.1 1.545	Узел 6.6	96
1.436.3-16.1 1.546	Узел 7.6	97
1.436.3-16.1 1.547	Узел 8.6	98
1.436.3-16.1 1.548	Узел 1.7	99
1.436.3-16.1 1.549	Узел 2.7	99
1.436.3-16.1 1.550	Узел 3.7	100
1.436.3-16.1 1.551	Узел 4.7	100
1.436.3-16.1 1.552	Узел 5.7	101
1.436.3-16.1 1.553	Узел 6.7	101
1.436.3-16.1 1.554	Узел 7.7	102
1.436.3-16.1 1.555	Узел 1.8	102
1.436.3-16.1 1.556	Узел 2.8	103
1.436.3-16.1 1.557	Узел 3.8	103
1.436.3-16.1 1.558	Узел 4.8	104
1.436.3-16.1 1.559	Узел 5.8	104
1.436.3-16.1 1.560	Узел 1.9	105
1.436.3-16.1 1.561	Узел 2.9	105
1.436.3-16.1 1.562	Узел 3.9	106
1.436.3-16.1 1.563	Узел 4.9	106
1.436.3-16.1 1.564	Узел 5.9	107
1.436.3-16.1 1.565	Узел 6.9	107
1.436.3-16.1 1.566	Узел 7.9	108
1.436.3-16.1 1.567	Узел 8.9	108
1.436.3-16.1 1.568	Узел 9.9	109
1.436.3-16.1 1.569	Узел 10.9	109
1.436.3-16.1 1.570	Узел 1.10	110
1.436.3-16.1 1.571	Узел 2.10	110
1.436.3-16.1 1.572	Узел 3.10	111
1.436.3-16.1 1.573	Узел 8.7	111
1.436.3-16.1 1.574	Узел 4.10	112
1.436.3-16.1 1.575	Узел 5.10	112
1.436.3-16.1 1.576	Узел 1.11	113
1.436.3-16.1 1.577	Узел 2.11	113
1.436.3-16.1 1.578	Узел 3.11	114
1.436.3-16.1 1.579	Узел 4.11	114
1.436.3-16.1 1.580	Узел 1.12	115
1.436.3-16.1 1.581	Узел 2.12	115
1.436.3-16.1 1.582	Узел 3.12	116
1.436.3-16.1 1.583	Узел 4.12	116
1.436.3-16.1 1.584	Узел 5.12	117
1.436.3-16.1 1.585	Узел 6.12	117
1.436.3-16.1 1.586	Узел 7.12	118
1.436.3-16.1 1.587	Узел 8.12	118
1.436.3-16.1 1.588	Узел 9.12	119
1.436.3-16.1 1.589	Узел 10.12	119
1.436.3-16.1 1.590	Узел 11.12	120
1.436.3-16.1 1.591	Узел 12.12	120

I. ВВЕДЕНИЕ

I.I. Настоящая работа выполнена по плану типового проектирования Госстроя СССР на 1981 год, раздел II, пункт 67 и включает рабочие чертежи конструкций окон с переплетами, изготовляемыми из унифицированных холодногнутых профилей.

I.2. Работа содержит ло вып I и II:

I.2.I. Выпуск I - Техническое описание. Рабочие чертежи окон, рам, фрамуг, створок.

I.2.2. Выпуск II - Рабочие чертежи деталей и механизмы открывания окон.

2. КОНСТРУКЦИЯ

2.I. Окна разработаны глухими и открывающимися, с одинарными и раздельными переплетами. В открывающихся окнах с одинарными переплетами фрамуги навешены на балансиры и двигаются в верхней части переплета в ползунах. Открывание и закрывание производят ручкой, расположенной на нижней часту фрамуги.

В открывающихся окнах с раздельными переплетами фрамуги навешиваются на балансиры в середине рамы и движутся в ползунах в верхней и нижней частях рам. Механизмы открывания фрамуг рычажного типа.

Во всех окнах с раздельными переплетами предусмотрены створки (с внутренней стороны) для очистки стекол. Створки навешены на петли. Для фиксации применены завертки.

2.2. Переплеты окон выполнены из унифицированных холодногнутых замкнутых профилей, трех типов сечения - Г, Т и Z -образного, изготовляемых из оцинкованной рулонной стали толщиной I мм. Применяемая рулонная сталь нормальной точности прокатки Б, высокой плоскостности ПВ, с обрезной кромкой О, марки Ст3кп, под окраску ПК, без узора кристаллизации МТ, с уменьшенной разнотолщинностью УР.

Покрытие наружных поверхностей профилей эмаль МЛ-I2, цвет по образцу-эталону предприятия изготовителя, ГОСТ 9754-76, IУ, ХЛI.

Элементы переплетов соединяют между собой стальными штампованными уголками и фланцами из пластмассы.

2.3. Стекло и стеклопакеты крепятся в переплетах съемными штапиками, представляющими собой гнутые профили из стальной ленты толщиной 0,6 мм. Штапики удерживаются пластмассовыми планками, закрепленными на элементах переплета самонарезающими винтами.

2.4. Уплотнение зазоров по контуру примыкания стекла и стеклопакета к элементам переплетов, а так же уплотнение притворов фрамуг и створок производится профилями из озоно-светоморозостойкой резины марки 26-404 ТУ 38-I05I082-76 или марки 26-82 ТУ 38-I05259-78, предназначенных для эксплуатации в климатических зонах с температурными интервалами от минус 50°С до плюс 70°С, средней твердостью 30...60 условных единиц по Шору. Резиновые профили установлены в пазы переплетов и штапиков.

2.5. Устройство местных межрамных прокладок предусмотрено из полиэтилена низкого давления 20908-040 ГОСТ I6338-77.

3. УСТАНОВКА СТЕКОЛ И СТЕКЛОПАКЕТОВ

3.I. Остекление окон стеклом или стеклопакетами должно производиться в соответствии с указаниями ГОСТ 23344-78 "Окна стальные. Общие технические условия".

3.2. Установку стекол и стеклопакетов производить на опорные и фиксирующие подкладки в соответствии с приведенными ниже схемами.

				1.436.3-16.1 0.000ТО		
Зав.отд.	Понуров		15.11.82	Техническое описание	Стадия	Лист	Листов
Н.контр.	Зыкова		15.11.82		Р	1	3
Рук.бриг.	Малодых		15.11.82		Минтяжстрой СССР ЭКБ ВПО «Союзстройконструкция»		
Инж.	Кошелева		15.11.82				

СХЕМЫ РАСПОЛОЖЕНИЯ ПОДКЛАДОК

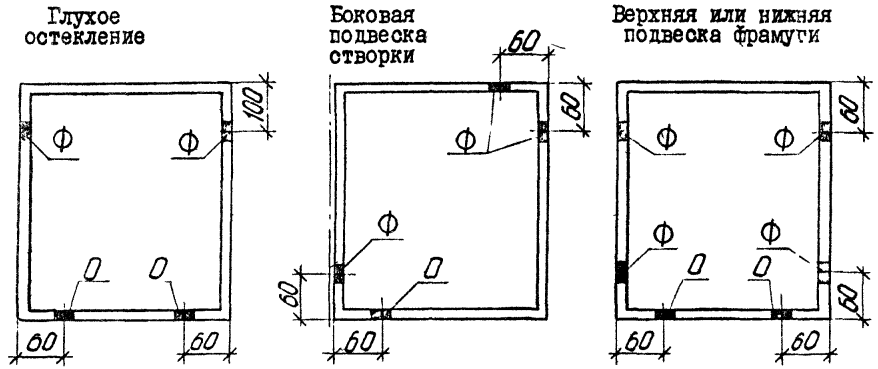

О – опорная подкладка

Ф – фиксирующая подкладка

4. ТЕХНИЧЕСКИЕ ТРЕБОВАНИЯ

4.I. Неуказанные предельные отклонения размеров: отверстий – H14, валов – h14, остальных $\pm \frac{IT14}{2}$.

4.2. Неперпендикулярность створок, фрамуг и переплетов не должна быть более I мм на I м длины и более 2 мм на всей длине.

4.3. Неплоскостность створок, фрамуг и переплетов не должна быть более I мм на I м длины и 2 мм по всей длине.

4.4. Места стыковых соединений элементов конструкции изделий должны быть тщательно промазаны герметиком УТ-3I ГОСТ I3489-79.

4.5. Винты 6.00I, 6.002, 6.003, 6.004, 6.009; профили 2.90I, 2.902, 2.903 и болты 6.I05 выполняются по нормали завода-изготовителя.

4.6. Покрытие наружной поверхности линейных элементов (оснований, стоек, поперечин, штапиков, козырьков): эмаль МЛ-I2, цвет по эталону ГОСТ 9754-76, IУ, ХЛ1.

5. ОБОЗНАЧЕНИЕ ЧЕРТЕЖЕЙ

5.I. Для окон принято следующее обозначение:

0.I00	–	0.II5	– сборочные чертежи (схемы)
I.500	–	I.590	– узлы и сечения
I.600	–	I.624	– конструктивные элементы деталей
3.000			– механизмы открывания
5.000	–	5.082	– линейные элементы
7.000	–	7.0I6	– стекло.

6. КРАТКОЕ ОПИСАНИЕ ТЕХНИЧЕСКОГО РЕШЕНИЯ ВЫПОЛНЕНИЯ РАБОЧИХ ЧЕРТЕЖЕЙ

6.I. Техническое решение выполнения рабочих чертежей основано на унификации конструкции I08 типоразмеров окон и на унификацию графического изображения сечений изделий и конструктивных элементов всех деталей изделий.

6.2. Общие виды окон, рам, фрамуг и створок выполнены групповым методом в виде схем, с указанием на каждой схеме всех необходимых сечений, раскрывающих конструкцию изделия.

6.3. Каждое сечение выполнено на отдельном чертеже с обозначением номера чертежа.

6.4. Все детали линейных элементов выполнены также групповым методом в виде схем с указанием на каждой схеме деталей с помощью стрелки с цифровым обозначением унифицированных конструктивных элементов детали.

6.5. Каждый элемент конструкции детали выполняется на отдельном чертеже с обозначением номера чертежа.

6.6. Направление сечений показано следующим образом:

——— сечение вверх

═══ сечение вниз

сечение налево

сечение направо

Пример обозначения см. чертежи 0.100 – 0.115.

6.7 Позиции изделий и материалов, приведенные в спецификациях, указаны на сборочных чертежах и соответствующих им узлах.

6.8. В остальном рабочие чертежи на окна выполнены в соответствии с ГОСТ ЕСКД и СПДС.

7. МАРКИРОВКА

7.1. Маркировку, упаковку, транспортирование и хранение окон производить в соответствии с указаниями ГОСТ 23344-78 "Окна стальные. Общие технические условия".

7.2. Примеры маркировки окон:

ОГД I2.I8-I – окно глухое с одинарными переплетами высотой I200 мм, шириной I800 мм с одним рядом остекления;

ОГД I2.I8-2 – то же, с двумя рядами остекления (стеклопакет);

ОТД I2.I8-I – окно открывающееся с одинарными переплетами высотой I200 мм, шириной I800 мм с одним рядом остекления;

ОТД I2.I8-2 – то же, с двумя рядами остекления (стеклопакет);

ОГР I2.I8-2 – окно глухое с раздельными переплетами высотой I200 мм и шириной I800 мм с двумя рядами остекления;

ОТР I2.I8-2 – окно открывающееся с раздельными переплетами высотой I200 мм и шириной I800 мм с двумя рядами остекления;

ОГД I2.30-Iп – окно глухое с одинарными переплетами высотой I200 мм, шириной 3000 мм с одним рядом остекления, с правым расположением узкой створки;

ОГД I2.30-Iл – то же, с левым расположением узкой створки.

Позиция	Зона	Поз.	Обозначение	Наименование	Кол. на изделие 1.436.3-16.1 0.100-																		Примечание
					-	01	02	03	04	05	06	07	08	09	10	11	12	13	14	15	16	17	
				Документация																			
А3			1.436.3-16.1 0.100 СБ	Сборочный чертеж	×	×	×	×	×	×	×	×	×	×	×	×	×	×	×	×	×	×	
А4			1.436.3-16.1 1.500	Узел 1.1	×	×	×	×	×	×	×	×	×	×	×	×	×	×	×	×	×	×	
А4			1.436.3-16.1 1.501	Узел 2.1	×	×	×	×	×	×	×	×	×	×	×	×	×	×	×	×	×	×	
А4			1.436.3-16.1 1.502	Узел 3.1	×	×	×	×	×	×	×	×	×	×	×	×	×	×	×	×	×	×	
А4			1.436.3-16.1 1.503	Узел 4.1	×	×	×	×	×	×	×	×	×	×	×	×	×	×	×	×	×	×	
А4			1.436.3-16.1 1.504	Узел 5.1	×	×	×	×	×	×	×	×	×	×	×	×	×	×	×	×	×	×	
А4			1.436.3-16.1 1.505	Узел 6.1	×	×	×	×	×	×	×	×	×	×	×	×	×	×	×	×	×	×	
А4			1.436.3-16.1 1.506	Узел 7.1	×	×	×	×	×	×	×	×	×	×	×	×	×	×	×	×	×	×	
А4			1.436.3-16.1 1.507	Узел 8.1													×	×	×	×	×	×	
				Детали																			
А3		19	1.436.3-16.2 3.201	Уголок	4	4	4	4	4	4	4	4	4	4	4	4	4	4	4	4	4	4	
А4		22	1.436.3-16.2 3.202	Вкладыш	4	4	4	4	4	4	4	4	4	4	4	4	4	4	4	4	4	4	
А3		23	1.436.3-16.2 3.204	Фланец	2	2	2	4	4	4	2	2	2	4	4	4	6	6	6	10	10	10	
А4		24	1.436.3-16.2 3.205	Планка	24	24	28	38	38	38	32	32	36	50	50	50	52	52	60	82	82	82	
А4		25	1.436.3-16.2 3.249	Подкладка	8	8	8	12	12	12	8	8	8	12	12	12	16	16	16	24	24	24	
А3		28	1.436.3-16.3 5.000	Импост верхний	1						1						1						
			-01	Импост верхний		1						1						1					
			-02	Импост верхний			1						1						1				
			-03	Импост верхний				1						1						1			
			-04	Импост верхний					1						1						1		

				1.436.3-16.1 0.100	
Зав.отд	Гончаров			Окно ОГД	Стадия Р / Лист 1 / Листов 3
Н.контр.	Зыкова				
Рук.бриг	Молодых			по стеклам	Минтяжстроя СССР ЗИС ЗИО

Формат	Зона	Поз.	Обозначение	Наименование	Кол на исполн. 1.436.3-16.1 0.100 –	01	02	03	04	05	06	07	08	09	10	11	12	13	14	15	16	17	Примечание
А3		28	1.436.3-16.3 5.000-05	Импост верхний						1						1						1	
		29	-06	Импост нижний	1						1						1						
			-07	Импост нижний		1						1						1					
			-08	Импост нижний			1						1						1				
			-09	Импост нижний				1						1						1			
			-10	Импост нижний					1						1						1		
			-11	Импост нижний						1						1						1	
		30	-12	Импост левый	1	1	1	1	1	1													
			-13	Импост левый							1	1	1	1	1	1							
			-14	Импост левый													1	1	1	1	1	1	
		31	-15	Импост правый	1	1	1	1	1	1													
			-16	Импост правый							1	1	1	1	1	1							
			-17	Импост правый													1	1	1	1	1	1	
А3		32	1.436.3-16.3 5.001	Импост средний	1	1	1	2	2	2													
			-01	Импост средний							1	1	1	2	2	2							
			-02	Импост средний													1	1	1	2	2	2	
		33	-03	Импост средний													1			1	1	1	
			-04	Импост средний													1		2	2	2	2	
			-05	Импост средний														2					
А3		34	1.436.3-16.3 5.002	Штапик	4	4	4	6	6	6													
			-01	Штапик							4	4	4	6	6	6	4	4	4	6	6	6	
			-02	Штапик													4	4	4	6	6	6	
			-03	Штапик	2			2	2	2	2			2	2	2	4			4	4	4	
			-04	Штапик	2		4	4	4	4	2		4	4	4	4	4		8	8	8	8	
			-05	Штапик		4						4						8					
				Лист																			
				Стекло 4ГОСТ 111-78:																			
Б4		64	1.436.3-16 7.000	Лист 555 × 1075	1			1	1	1													

Инв. № подл. | Подп. и дата | Взам. инв. №

Поз.	Обозначение	Наименование	Кол на исполн 1436.3-161 0100																	Примечание
			-	01	02	03	04	05	06	07	08	09	10	11	12	13	14	15	16	17	
65	1436.3-161 7001	Лист 1075 × 1130	1		2	2	2	2													
66	1.436.3-16 7.002	Лист 930 × 1075		2																	
67	1.436.3-16. 7.003	Лист 555 × 1675							1			1	1	1	1			1	1	1	
68	1436.3-16. 7.004	Лист 1130 × 1675							1		2	2	2	2	1		2	2	2	2	
69	1.436.3-16. 7005	Лист 930 × 1675								2						2					
70	1436.3-16 7.006	Лист 555 × 555													1			1	1	1	
71	1436.3-16. 7.007	Лист 555 × 1130													1		2	2	2	2	
72	1436.3-16. 7008	Лист 555 × 930														2					
		Прочие изделия																			
88		Винт 3,5×9,5 6.001	40	40	44	54	54	54	48	48	52	66	66	66	68	68	76	98	98	98	
89		Винт 4,2×13 6.002	4	4	4	8	8	8	4	4	4	8	8	8	12	12	12	20	20	20	
90		Винт 4,2×13 6.004	4	4	4	8	8	8	4	4	4	8	8	8	12	12	12	20	20	20	
		Материалы																			
95		Профиль резиновый 2.902	14,7	15,4	18	23,8	23,8	23,8	19,5	20,2	22,8	27,4	27,4	27,4	31	32,3	36,6	45,8	45,8	45,8	м

Рис. 1

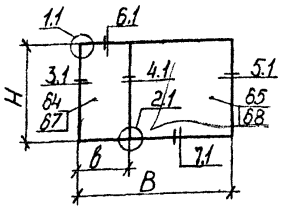

Рис. 2

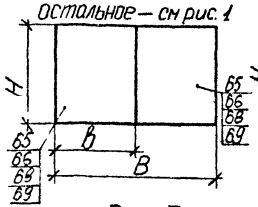

Рис. 3

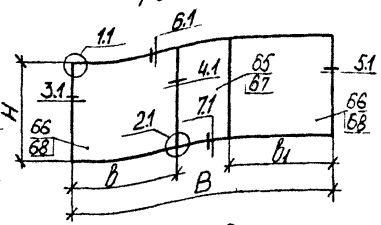

Рис. 4

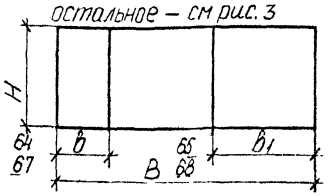

Рис. 5

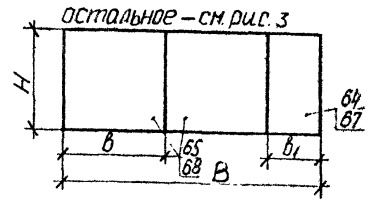

Рис 6

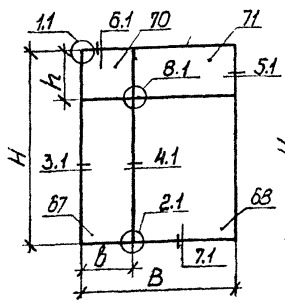

Рис. 7

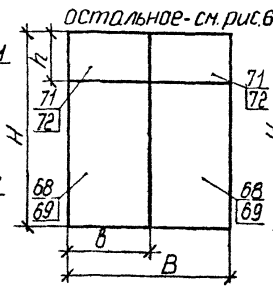

Рис 8

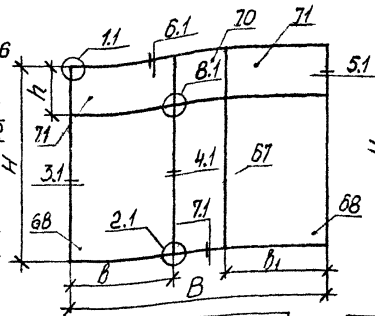

Рис 9

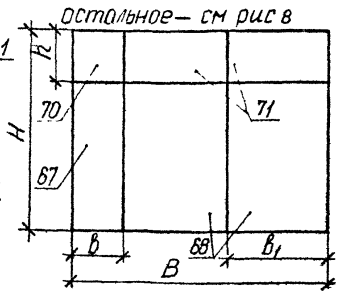

Рис. 10

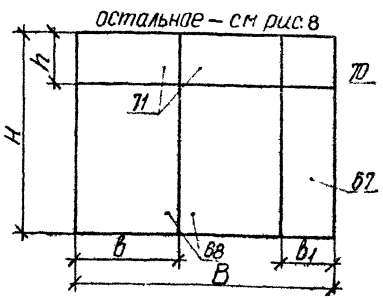

Обозначение	Марка	рис.	H, мм	h, мм	B, мм	в, мм	$в_1$, мм	Масса, кг
1.436.3-16.1 0.100	ОГД 12 18-1	1	1150	—	1805	615	—	35,0
—01	ОГД 12 20-1	2	1150	—	1980	990	—	38,0
—02	ОГД 12.24-1	2	1150	—	2380	1190	—	43,5
—03	ОГД 12.30-1	3	1150	—	2980	1190	1190	56,0
—04	ОГД 12 30-1л	4	1150	—	2980	615	1190	56,0
—05	ОГД 12 30-1п	5	1150	—	2980	1190	615	56,0
—06	ОГД 18 18-1	1	1750	—	1805	615	—	49,5
—07	ОГД 18.20-1	2	1750	—	1980	990	—	54,5
—08	ОГД 18.24-1	2	1750	—	2380	1190	—	61,5
—09	ОГД 18.30-1	3	1750	—	2980	1190	1190	79,0
—10	ОГД 18 30-1л	4	1750	—	2980	615	1190	79,0
—11	ОГД 18.30-1п	5	1750	—	2980	1190	615	79,0
—12	ОГД 24.18-1	6	2350	615	1805	615	—	69,5
—13	ОГД 24.20-1	7	2350	615	1980	990	—	74,5

Обозначение	Марка	рис.	H, мм	h, мм	B, мм	в, мм	$в_1$, мм	Масса
1.436.3-16.1 0.100-14	ОГД 24.24-1	7	2350	615	2380	1190	—	86,5
—15	ОГД 2430-1	8	2350	615	2980	1190	1190	111
—16	ОГД 24.30-1л	9	2350	615	2980	615	1190	111
—17	ОГД 2430-1п	10	2350	615	2980	1190	615	111

Зав. отд.	Понуров	
Н. контр.	Зыкова	
Рук. бриг.	Молодых	

1.436.3-16.1 0.100СБ

Окно ОГД со стеклом
Сборочный чертеж

Стадия	Масса	Масштаб
Р	см. табл.	—

Лист | Листов 1

Минтяжстрой СССР ЭКБ ВПО «Союзстройконструкция»

Формат	Зона	Поз	Обозначение	Наименование	Кол на исполн 1436.3-16.1 0.101-																Примечание
					–	01	02	03	04	05	06	07	08	09	10	11	12	13	14	15	16	17	
																							1D
				Документация																			
А3			1.436.3-16.1 0.101 СБ	Сборочный чертеж	Х	Х	Х	Х	Х	Х	Х	Х	Х	Х	Х	Х	Х	Х	Х	Х	Х	Х	
А4			1.436.3-16.1 1.508	Узел 1.2	Х	Х	Х	Х	Х	Х	Х	Х	Х	Х	Х	Х	Х	Х	Х	Х	Х	Х	
А4			1.436.3-16.1 1.509	Узел 2.2	Х	Х	Х	Х	Х	Х	Х	Х	Х	Х	Х	Х	Х	Х	Х	Х	Х	Х	
А4			1.436.3-16.1 1.510	Узел 3.2	Х	Х	Х	Х	Х	Х	Х	Х	Х	Х	Х	Х	Х	Х	Х	Х	Х	Х	
А4			1.436.3-16.1 1.511	Узел 4.2	Х	Х	Х	Х	Х	Х	Х	Х	Х	Х	Х	Х	Х	Х	Х	Х	Х	Х	
А4			1.436.3-16.1 1.512	Узел 5.2	Х	Х	Х	Х	Х	Х	Х	Х	Х	Х	Х	Х	Х	Х	Х	Х	Х	Х	
А4			1.436.3-16.1 1.513	Узел 6.2	Х	Х	Х	Х	Х	Х	Х	Х	Х	Х	Х	Х	Х	Х	Х	Х	Х	Х	
А4			1.436.3-16.1 1.514	Узел 7.2	Х	Х	Х	Х	Х	Х	Х	Х	Х	Х	Х	Х	Х	Х	Х	Х	Х	Х	
А4			1.436.3-16.1 1.515	Узел 8.2													Х	Х	Х	Х	Х	Х	
				Детали																			
А3		19	1.436.3-16.2 3.201	Уголок	4	4	4	4	4	4	4	4	4	4	4	4	4	4	4	4	4	4	
А4		22	1.436.3-16.2 3.202	Вкладыш	4	4	4	4	4	4	4	4	4	4	4	4	4	4	4	4	4	4	
А3		23	1.436.3-16.2 3.204	Фланец	2	2	2	4	4	4	2	2	2	4	4	4	6	6	6	10	10	10	
А4		24	1.436.3-16.2 3.205	Планка	24	24	28	38	38	38	32	32	36	50	50	50	52	52	60	82	82	82	
А4		26	1.436.3-16.2 3.252	Подкладка	8	8	8	12	12	12	8	8	8	12	12	12	16	16	16	24	24	24	
А4		27	1.436.3-16.2 3.264	Пробка	8	8	8	12	12	12	8	8	8	12	12	12	16	16	16	24	24	24	
А4		34	1.436.3-16.3 5.002	Шпалик	4	4	4	6	6	6													
			-01	Шпалик							4	4	4	6	6	6	4	4	4	6	6	6	
			-02	Шпалик													4	4	4	6	6	6	

1.436.3-16.1 0.101

Окно ОГД
со стеклопакетом

Инв.№ подл.	Подп. и дата	Взам. инв.№	Инв.№ дубл.	Подп. и дата

Лист	Листов
1	4

Формат	Зона	Поз.	Обозначение	Наименование	Кол. на исполн 1.436.3-16.1 0.101																	Примечание
					–	01	02	03	04	05	06	07	08	09	10	11	12	13	14	15	16	17	
А3		34	1.436.3-16.3 0.101-03	Штапик	2			2	2	2	2			2	2	2	4			4	4	4	
			-04	Штапик	2		4	4	4	4	2		4	4	4	4	4		8	8	8	8	
			-05	Штапик		4						4						8					
А3		35	1.436.3-16.3 5.003	Импост верхний	1						1						1						
			-01	Импост верхний		1						1						1					
			-02	Импост верхний			1						1						1				
			-03	Импост верхний				1						1						1			
			-04	Импост верхний					1						1						1		
			-05	Импост верхний						1						1					1		
		36	-06	Импост нижний	1						1						1						
			-07	Импост нижний		1						1						1					
			-08	Импост нижний			1						1						1				
			-09	Импост нижний				1						1						1			
			-10	Импост нижний					1						1						1		
			-11	Импост нижний						1						1						1	
		37	-12	Импост левый	1	1	1	1	1	1													
			-13	Импост левый							1	1	1	1	1	1							
			-14	Импост левый													1	1	1	1	1	1	
		38	-15	Импост правый	1	1	1	1	1	1													
			-16	Импост правый							1	1	1	1	1	1							
			-17	Импост правый													1	1	1	1	1	1	
А3		39	1.436.3-16.3 5.004	Импост средний	1	1	1	2	2	2													
			-01	Импост средний							1	1	1	2	2	2							
			-02	Импост средний													1	1	1	2	2	2	
			-03	Импост средний													1			1	1	1	
			-04	Импост средний													1		2	2	2	2	
			-05	Импост средний														2					

Инв. № подл. | Подп. и дата | Взам. инв. №

Поз.	Обозначение	Наименование	Кол. на исполн 1.436.3-16.1 0.101- 01	02	03	04	05	06	07	08	09	10	11	12	13	14	15	16	17	Примечание
		Стандартные изделия																		
78		СПК1 550×1080 $\frac{4-4}{15}$ стекло оконное, ГОСТ 24866-81	1		1	1	1													
79		СПК1 1075×1130 $\frac{4-4}{15}$ стекло оконное, ГОСТ 24866-81	1	2	2	2	2													
80		СПК1 930×1075 $\frac{4-4}{15}$ стекло оконное, ГОСТ 24866-81		2																
81		СПК1 550×1680 $\frac{4-4}{15}$ стекло оконное, ГОСТ 24866-81						1			1	1	1	1			1	1	1	
82		СПК1 1130×1675 $\frac{4-4}{15}$ стекло оконное, ГОСТ 24866-81						1		2	2	2	2	1		2	2	2	2	
83		СПК1 930×1675 $\frac{4-4}{15}$ стекло оконное, ГОСТ 24866-81							2						2					
84		СПК1 550×560 $\frac{4-4}{15}$ стекло оконное, ГОСТ 24866-81												1			1	1	1	
85		СПК1 555×1130 $\frac{4-4}{15}$ стекло оконное, ГОСТ 24866-81												1		2	2	2	2	
86		СПК1 555×930 $\frac{4-4}{15}$ стекло оконное, ГОСТ 24866-81													2					
		Прочие изделия																		
88		Винт 3,5×9,5 6.001	40	40	44	54	54	54	48	48	52	66	66	66	68	68	76	98	98	98
89		Винт 4,2×13 6.002	4	4	4	8	8	8	4	4	4	8	8	8	12	12	12	20	20	20
90		Винт 4,2×13 6.004	4	4	4	8	8	8	4	4	4	8	8	8	12	12	12	20	20	20

Формат	Зона	Поз.	Обозначение	Наименование	Кол. на исполн. 1.436.3-16.1 0.101 –																Примечание
					–	01	02	03	04	05	06	07	08	09	10	11	12	13	14	15	16	17	
				Материалы																			
		95		Профиль резиновый 2.902	14,7	15,4	18	23,8	23,8	23,8	19,5	20,2	22,8	27,4	27,4	27,4	31	32,3	36,6	45,8	45,8	45,8	м

Рис 1

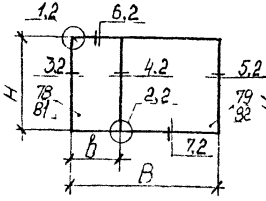

Рис. 2

остальное — см рис. 1

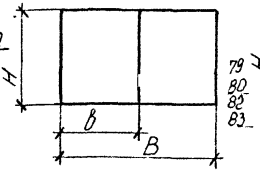

Рис 3

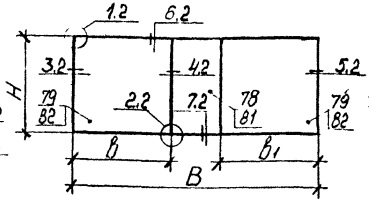

Рис 4

остальное — см. рис 3

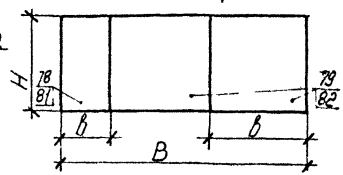

Рис. 5

остальное — см. рис 3

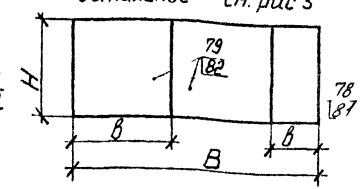

Рис. 6

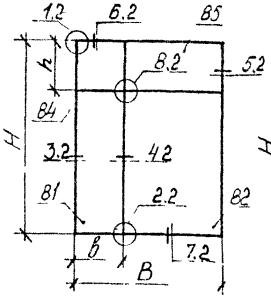

Рис 7

остальное — см рис 6

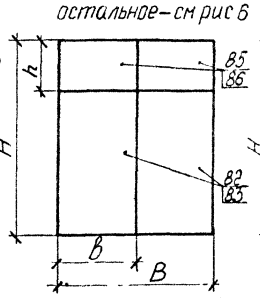

Рис 8

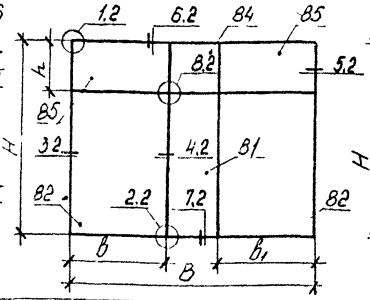

Рис. 9

остальное — см рис 8

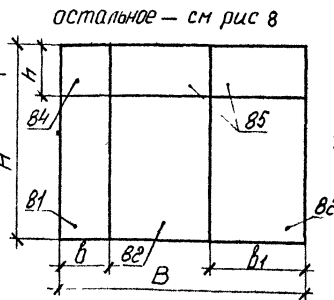

Рис. 10

Остальное — см рис.8

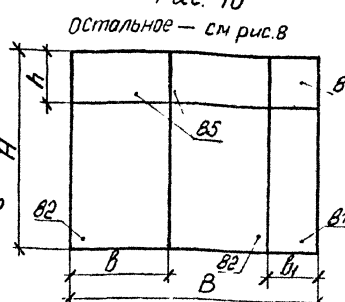

Обозначение	Марка	рис.	H, мм	h, мм	B, мм	b, мм	b_1, мм	Масса, кг
1.436.3-16.1 0.101	ОГД 12.18-2	1	1150	—	1805	615	—	51,0
— 01	ОГД 12.20-2	2	1150	—	1980	990	—	59,0
— 02	ОГД 12 $2^{1/4}$-2	2	1150	—	2380	1190	—	69,0
— 03	ОГД 12.30-2	3	1150	—	2980	1190	1190	87,5
— 04	ОГД 12.30-2л	4	1150	—	2980	615	1190	87,5
— 05	ОГД 12.30-2п	5	1150	—	2980	1190	615	87,5
— 06	ОГД 18.18-2	1	1750	—	1805	615	—	78,5
— 07	ОГД 18.20-2	2	1750	—	1980	990	—	86,0
— 08	ОГД 18.24-2	2	1750	—	2380	1190	—	101
— 09	ОГД 18.30-2	3	1750	—	2980	1190	1190	129
— 10	ОГД 18.30-2л	4	1750	—	2980	615	1190	129
— 11	ОГД 18.30-2п	5	1750	—	2980	1190	615	129
— 12	ОГД 24.18-2	6	2350	615	1805	615	—	100
— 13	ОГД 24.20-2	7	2350	615	1980	990	—	119

Обозначение	Марка	рис.	H, мм	h, мм	B, мм	b, мм	b_1, мм	Масса, кг
1.436.3-16.1 0.101-14	ОГД 24.24-2	7	2350	615	2380	1190	—	140
— 15	ОГД 24.30-2	8	2350	615	2980	1190	1190	178
— 16	ОГД 2430-2л	9	2350	615	2980	615	1190	178
— 17	ОГД 24.30-2п	10	2350	615	2980	1190	615	178

Зав. отд.	Понуров		12.01.82
Н. контр.	Зыкова		11.11.82
Рук. брига	Молодых		10.01.82
Инж.			04.01.82

1.436.3-16.1 0.101СБ

Окно ОГД со стеклопакетом. Сборочный чертеж.

Стадия	Масса	Масштаб
Р	см. табл	—

Лист | Листов 1

Минтяжстрой СССР ЭКБ ВПО "Союзстроймеханизация"

Формат	Зона	Поз.	Обозначение	Наименование	Кол на исполн 1.436.3-16.1 0.102-																		Примечан
					–	01	02	03	04	05	06	07	08	09	10	11	12	13	14	15	16	17	
				Документация																			
А3			1.436.3-16.1 0.102СБ	Сборочный чертёж	X	X	X	X	X	X	X	X	X	X	X	X	X	X	X	X	X	X	
А4			1.436.3-16.1 1.516	Узел 1.3	X	X	X	X	X	X	X	X	X	X	X	X	X	X	X	X	X	X	
А4			1.436.3-16.1 1.517	Узел 2.3	X	X	X	X			X	X	X	X			X	X	X	X	X	X	
А4			1.436.3-16.1 1.518	Узел 3.3	X	X	X	X	X	X	X	X	X	X	X	X	X	X	X	X	X	X	
А4			1.436.3-16.1 1.519	Узел 4.3	X	X	X	X			X	X	X	X			X	X	X	X			
А4			1.436.3-16.1 1.520	Узел 5.3					X	X					X	X					X	X	
А4			1.436.3-16.1 1.521	Узел 6.3					X	X					X	X					X	X	
А4			1.436.3-16.1 1.522	Узел 7.3	X	X	X	X	X	X	X	X	X	X	X	X							
А4			1.436.3-16.1 1.523	Узел 8.3	X	X	X	X	X	X	X	X	X	X	X	X	X	X	X	X	X	X	
А4			1.436.3-16.1 1.524	Узел 9.3													X	X	X	X	X	X	
				Сборочные единицы																			
А3		17	1.436.3-16.1 0.106	Рама	1																		
			–01	Рама		1																	
			–02	Рама			1																
			–03	Рама				1															
			–04	Рама					1														
			–05	Рама						1													
			–06	Рама							1												

Зав отд	Понуров		15.11.82	1.436.3-16.1 0.102			
Н контр	Зыкова		11.11.82	Окно ОТД со стеклом	Стадия	Лист	Листов
Рук. бр.	Молодых		11.11.82		Р	1	2
Инж	Кошелева		07.12		Минтяжстрой СССР ЭКБ ВПО Союзстройконструкция г. Свердловск		

		Обозначение	Наименование	Кол. на испол. 1436.3-16.1 0102-																	Примечание
				-	01	02	03	04	05	06	07	08	09	10	11	12	13	14	15	16	17	
43	11	1.436.3-16.1 0.106 -07	Рама								1										
		-08	Рама									1									
		-09	Рама										1								
		-10	Рама											1							
		-11	Рама												1						
		-12	Рама													1					
		-13	Рама														1				
		-14	Рама															1			
		-15	Рама																1		
		-16	Рама																	1	
		-17	Рама																		1
	18	1.436.3-16.1 0.114	Фрамуга	1		1	1	1	1												
		-01	Фрамуга		1																
		-02	Фрамуга							1		1	1	1	1	1		1	1	1	1
		-03	Фрамуга								1										
4	20	1.436.3-16.2 3.100	Полэун левый	1	1	1	1	1	1	1	1	1	1	1	1	1	1	1	1	1	1
	21	1.436.3-16.2 3.101	Полэун правый	1	1	1	1	1	1	1	1	1	1	1	1	1	1	1	1	1	1
44	22	1.436.3-16.2 3.102	Балансир	2	2	2	2	2	2	2	2	2	2	2	2	2	2	2	2	2	2
4	23	1.436.3-16.2 3.103	Ручка	1	1	1	1	1	1	1	1	1	1	1	1	1	1	1	1	1	1

Рис. 1

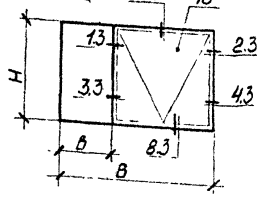

Рис 2

Остальное - см. рис. 1

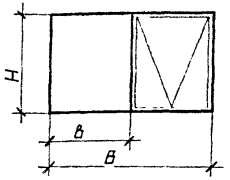

Рис. 3

Остальное - см рис 1

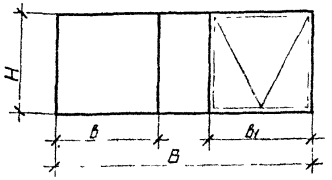

Рис 4

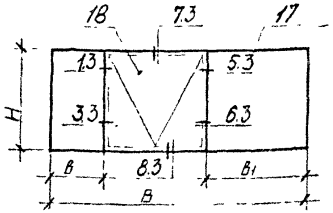

Рис 5

Остальное - см рис 4

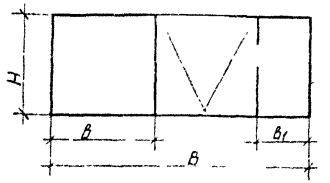

Рис 6

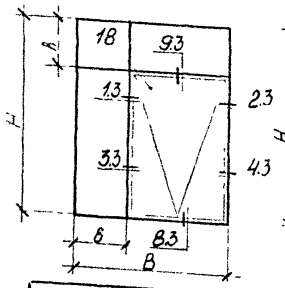

Рис 7

Остальное - см. рис 6

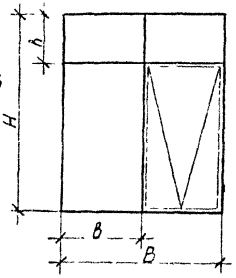

Рис 8

Остальное - см рис. 6

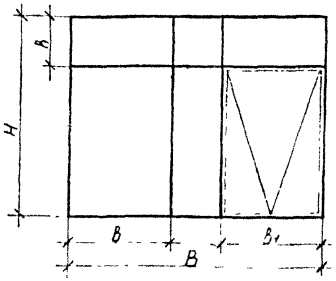

Рис 9

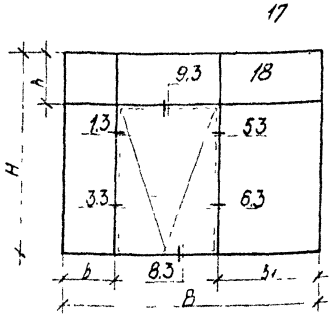

Рис 10

Остальное - см рис 9

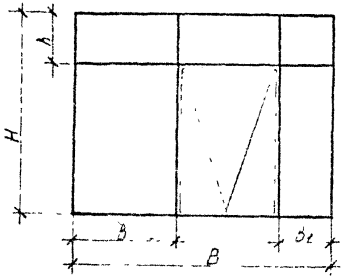

Обозначение	Марка	Рис	H, мм	h, мм	B, мм	b, мм	b1, мм	Масса, кг
1436.3-16.1 0.102	ОТД 12 18-1	1	1150	–	1805	615	–	47,5
–01	ОТД 12 20-1	2	1150	–	1980	990	–	49,5
–02	ОТД 12 24-1	2	1150	–	2380	1190	–	56,0
–03	ОТД 12 30-1	3	1150	–	2980	1190	1190	58,5
–04	ОТД 12 30-1Л	4	1150	–	2980	615	1190	68,5
–05	ОТД 12 30-1П	5	1150	–	2980	1190	615	68,5
–06	ОТД 16 18-1	1	1750	–	1805	615	–	58,5
–07	ОТД 16 20-1	2	1750	–	1980	990	–	64,0
–08	ОТД 18 24-1	2	1750	–	2380	1190	–	70,5
–09	ОТД 18 30-1	3	1750	–	2980	1190	1190	88,0
–10	ОТД 18 30-1Л	4	1750	–	2980	615	1190	88,0
–11	ОТД 18 30-1П	5	1750	–	2980	1190	615	88,0
–12	ОТД 24 18-1	6	2350	615	1805	615	–	78,5
–13	ОТД 24 20-1	7	2350	615	1980	990	–	85,0

Обозначение	Марка	Рис	H мм	h мм	B, мм	b, мм	b1 мм	Масса, кг
1436.3-16.1 0.102-14	ОТД 24 24-1	7	2350	615	2380	1190	–	95,5
–15	ОТД 24 30-1	8	2350	615	2980	1190	1190	119
–16	ОТД 24 30-1Л	9	2350	615	2980	615	1190	119
–17	ОТД 24 30-1П	10	2350	615	2980	1190	615	119

Зав отд.	Лочуров		
Н. контр	Зыкова		
Рук бриг	Молодых		
Инж.	Кожеева		

1.436 3-16.1 0102СБ

Окно ОТД
со стеклом
Сборочный чертеж

Стадия	Масса	Масштаб
Р	см. табл.	—
Листа	Листов 1	

Минмонтажспецстрой СССР
ЭКБ ВПО
Союзтяжэлектромонтаж

Формат	Зона	Поз	Обозначение	Наименование	Кол на исполн 1436.3-16.1 0103																		Примечание
					-	01	02	03	04	05	06	07	08	09	10	11	12	13	14	15	16	17	
				Документация																			
А3			1436.3-16.1 0103СБ	Сборочный чертеж	X	X	X	X	X	X	X	X	X	X	X	X	X	X	X	X	X	X	
А4			1.436.3-16.1 1.525	Узел 1.4													X	X	X	X	X	X	
А4			1.436.3-16.1 1.526	Узел 2.4	X	X	X	X	X	X	X	X	X	X	X	X	X	X	X	X	X	X	
А4			1.436.3-16.1 1.527	Узел 3.4	X	X	X	X			X	X	X	X			X	X	X	X			
А4			1.436.3-16.1 1.528	Узел 4.4	X	X	X	X	X	X	X	X	X	X	X	X	X	X	X	X	X	X	
А4			1.436.3-16.1 1.529	Узел 5.4	X	X	X	X			X	X	X	X			X	X	X	X			
А4			1.436.3-16.1 1.530	Узел 6.4					X	X					X	X					X	X	
А4			1.436.3-16.1 1.531	Узел 7.4					X	X					X	X					X	X	
А4			1.436.3-16.1 1.532	Узел 8.4	X	X	X	X	X	X	X	X	X	X	X	X							
А4			1.436.3-16.1 1.533	Узел 9.4	X	X	X	X	X	X	X	X	X	X	X	X	X	X	X	X	X	X	
				Сборочные единицы																			
13		11	1.436.3-16.1 0.107	Рама	1																		
			-01	Рама		1																	
			-02	Рама			1																
			-03	Рама				1															
			-04	Рама					1														
			-05	Рама						1													
			-06	Рама							1												

Зав.отд	Понуров		15.11.82	1.436.3-16.1 0.103	
Н контр	Зыкова	Зыкова	11.11.82	Окно ОТД со стеклопакетом	Стадия: Р; Лист: 1; Листов: 2
Рук бриг	Молодых	[illegible]	9.11.82		Минтяжстрой СССР ЭКБ. ВПО г. Цюрупинск
Инж.	Кошелева	[illegible]	19.07.82		

Формат	Зона	Поз.	Обозначение	Наименование	Кол на испол. 1.436.3-16.1 0.103																Примечание
					–	01	02	03	04	05	06	07	08	09	10	11	12	13	14	15	16	17	
А3		11	1.436.3-16.1 0.107–07	Рама								1											19
			–08	Рама									1										
			–09	Рама										1									
			–10	Рама											1								
			–11	Рама												1							
			–12	Рама													1						
			–13	Рама														1					
			–14	Рама															1				
			–15	Рама																1			
			–16	Рама																	1		
			–17	Рама																		1	
А3		12	1.436.3-16.1 0.114–12	Фрамуга	1		1	1	1	1													
			–13	Фрамуга		1																	
			–14	Фрамуга							1		1	1	1	1	1		1	1	1	1	
			–15	Фрамуга								1											
А4		14	1.436.3-16.2 3.100	Ползун левый	1	1	1	1	1	1	1	1	1	1	1	1	1	1	1	1	1	1	
А4		15	1.436.3-16.2 3.101	Ползун правый	1	1	1	1	1	1	1	1	1	1	1	1	1	1	1	1	1	1	
А4		16	1.436.3-16.2 3.102	Балансир	2	2	2	2	2	2	2	2	2	2	2	2	2	2	2	2	2	2	
А4		17	1.436.3-16.2 3.103	Ручка	1	1	1	1	1	1	1	1	1	1	1	1	1	1	1	1	1	1	

Инв.№ подл. | Подп. и дата | Взам. инв.№

Рис.1

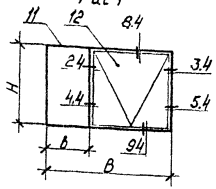

Рис.2

Остальное - см.рис.1

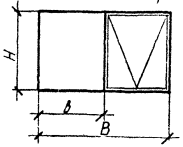

Рис.3

Остальное - см рис.1

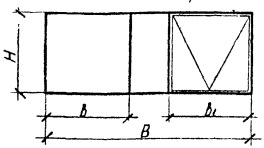

Рис.4

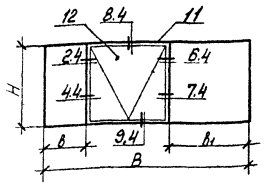

Рис.5

Остальное - см рис 4

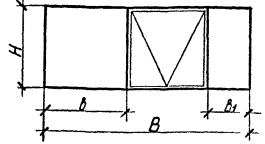

Рис.6

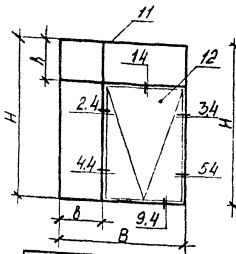

Рис.7

Остальное-см.рис6

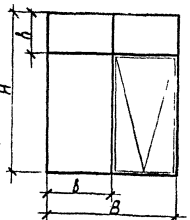

Рис.8

Остальное - см рис. 6

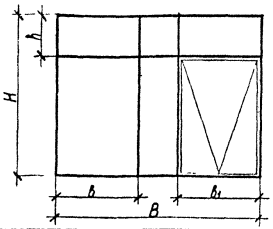

Рис.9

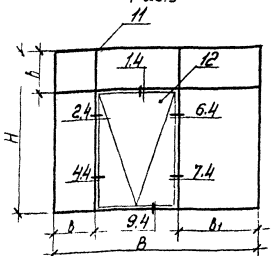

Рис.10

Остальное - см.рис.9

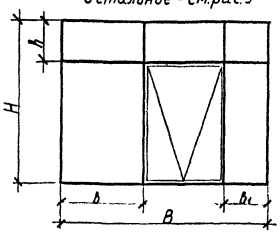

Обозначение	Марка	Рис.	H,мм	h,мм	B,мм	b,мм	b1,мм	Масса,кг
1.436.3-16-1 0.103	ОТД 12.18-2	1	1150	—	1805	615	—	63,0
-01	ОТД 12.20-2	2	1150	—	1980	990	—	70,0
-02	ОТД 12.24-2	2	1150	—	2380	1190	—	81,0
-03	ОТД 12.30-2	3	1150	—	2980	1190	1190	99,5
-04	ОТД 12.30-2Л	4	1150	—	2980	615	1190	99,5
-05	ОТД 12.30-2П	5	1150	—	2980	1190	615	99,5
-06	ОТД 18.18-2	1	1750	—	1805	615	—	92,5
-07	ОТД 18.20-2	2	1750	—	1980	990	—	99,5
-08	ОТД 18.24-2	2	1750	—	2380	1190	—	116
-09	ОТД 18.30-2	3	1750	—	2980	1190	1190	143
-10	ОТД 18.30-2Л	4	1750	—	2980	615	1190	143
-11	ОТД 18.30-2П	5	1750	—	2980	1190	615	143
-12	ОТД 24.18-2	6	2350	615	1805	615	—	114
-13	ОТД 24.20-2	7	2350	615	1980	990	—	132

Обозначение	Марка	Рис.	H,мм	h,мм	B,мм	b,мм	b1,мм	Масса,кг
1.436.3-16.1 0.103-14	ОТД 24.24-2	7	2350	615	2380	1190	—	154
-15	ОТД 24.30-2	8	2350	615	2980	1190	1190	192
-16	ОТД 24.30-2Л	9	2350	615	2980	615	1190	192
-17	ОТД 24.30-2П	10	2350	615	2980	1190	615	192

Зав.отд	Пономаров		12.11.82
Н.контр.	Зыкова		11.11.82
Рук.бриг.	Молодых		11.11.82
Инж.	Кошелева		11.11.82

1.436.3-16.1 0.103СБ

Окно ОТД со стеклопакетом

Сборочный чертеж

Стадия	Масса	Масштаб
Р	см табл	—
Лист	Листов 1	

Минтяжстрой СССР ЭКБ ВПО „Союзстроймеханизация" г.Свердловск

Формат	Зона	Поз.	Обозначение	Наименование	Кол на исполн 1.436.3-16.1 0.104																		Примечан
					—	01	02	03	04	05	06	07	08	09	10	11	12	13	14	15	16	17	
				Документация																			
А3			1.436.3-16.1 0.104СБ	Сборочный чертёж	X	X	X	X	X	X	X	X	X	X	X	X	X	X	X	X	X	X	
А4			1.436.3-16.1 1.534	Узел 1.5	X				X		X				X		X				X		
А4			1.436.3-16.1 1.535	Узел 2.5	X	X	X	X	X		X	X	X	X	X		X	X	X	X	X		
А4			1.436.3-16.1 1.536	Узел 3.5		X	X	X		X		X	X	X		X		X	X	X		X	
А4			1.436.3-16.1 1.537	Узел 4.5						X						X						X	
А4			1.436.3-16.1 1.538	Узел 5.5	X	X	X	X	X	X	X	X	X	X	X	X	X	X	X	X	X	X	
А4			1.436.3-16.1 1.539	Узел 6.5	X	X	X	X	X	X	X	X	X	X	X	X	X	X	X	X	X	X	
				Сборочные единицы																			
А3		13	1.436.3-16.1 0.100	Окно ОГД 12.18-1	1																		
			—01	Окно ОГД 12.20-1		1																	
			—02	Окно ОГД 12.24-1			1																
			—03	Окно ОГД 12.30-1				1															
			—04	Окно ОГД 12.30-1л					1														
			—05	Окно ОГД 12.30-1п						1													
			—06	Окно ОГД 18.18-1							1												
			—07	Окно ОГД 18.20-1								1											
			—08	Окно ОГД 18.24-1									1										
			—09	Окно ОГД 18.30-1										1									

				1.436.3-16.1 0.104			
Зав.отд.	Понуров	[signature]	15.11.82	Окно ОГР	Стадия	Лист	Листов
Н.контр.	Зыкова	[signature]	5.11.82		Р	1	3
Рук.бриг.	Молодых	[signature]	9.11.82		Минтяжстрой СССР ЭКБ, ВПО Союзстройконструкция г. Свердловск		
Инж.	Кошелева	[signature]	8.11.82				

Зона	Поз.	Обозначение	Наименование	Кол. на испол. 1.436.3-16.1 0.104- —	01	02	03	04	05	06	07	08	09	10	11	12	13	14	15	16	17	Примечание
А3	13	1.436.3-16.1 0.100 – 10	Окно ОГД 18.30-1л											1								
		– 11	Окно ОГД 18.30-1п												1							
		– 12	Окно ОГД 24.18-1													1						
		– 13	Окно ОГД 24.20-1														1					
		– 14	Окно ОГД 24.24-1															1				
		– 15	Окно ОГД 24.30-1																1			
		– 16	Окно ОГД 24.30-1л																	1		
		– 17	Окно ОГД 24.30-1п																		1	
А3	14	1.436.3-16.1 0.108	Рама внутренняя	1																		
		– 01	Рама внутренняя		1																	
		– 02	Рама внутренняя			1																
		– 03	Рама внутренняя				1															
		– 04	Рама внутренняя					1														
		– 05	Рама внутренняя						1													
		– 06	Рама внутренняя							1												
		– 07	Рама внутренняя								1											
		– 08	Рама внутренняя									1										
		– 09	Рама внутренняя										1									
		– 10	Рама внутренняя											1								
		– 11	Рама внутренняя												1							
		– 12	Рама внутренняя													1						
		– 13	Рама внутренняя														1					
		– 14	Рама внутренняя															1				
		– 15	Рама внутренняя																1			
		– 16	Рама внутренняя																	1		
		– 17	Рама внутренняя																		1	

Формат	Зона	Поз.	Обозначение	Наименование	Кол. на испол. 1436.3-16.1 0.104- 01	02	03	04	05	06	07	08	09	10	11	12	13	14	15	16	17	Примечание
				Материалы																		
		18		Профиль пластмассовый 2.903	58,1	8,16	6,96	8,16	8,16	8,16	7,01	7,36	8,16	9,36	9,36	9,36	8,21	8,56	9,36	10,56	10,56	10,56	м

Рис.1

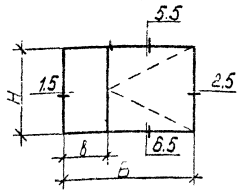

Рис.2

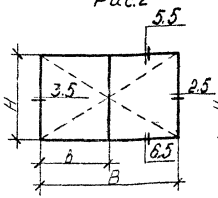

Рис.3

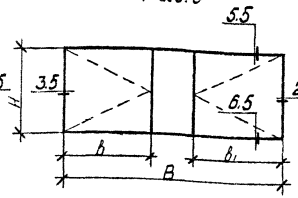

Рис.4

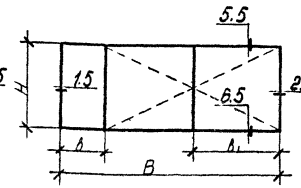

Рис.5

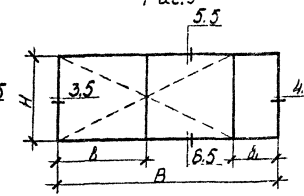

Рис 6

Остальное-см рис 1

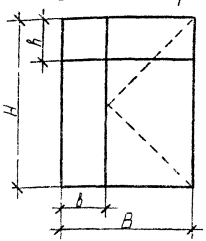

Рис 7

Остальное-см рис 2

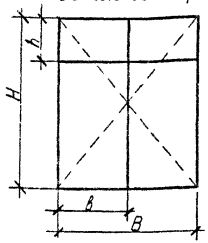

Рис 8

Остальное-см рис 3

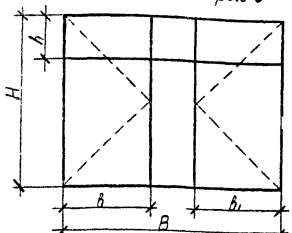

Рис 9

Остальное-см рис 4

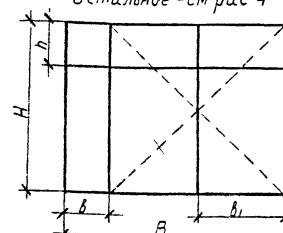

Рис 10

Остальное-см рис 5

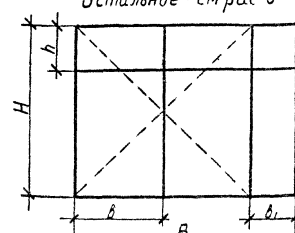

Обозначение	Марка	Рис.	H, мм	h, мм	B, мм	b, мм	b1, мм	Масса, кг
1.436.3-16.1 0.104	ОГР 12 18-2	1	1150		1805	615		83,0
-01	ОГР 12 20-2	2	1150		1980	990		99,0
-02	ОГР 12 24-2	2	1150		2380	1190		113
-03	ОГР 12 30-2	3	1150		2980	1190	1190	148
-04	ОГР 12 30-2Л	4	1150		2980	615	1190	148
-05	ОГР 12 30-2П	5	1150		2980	1190	615	148
-06	ОГР 18 18-2	1	1750		1805	615		116
-07	ОГР 18 20-2	2	1750		1980	990		138
-08	ОГР 18 24-2	2	1750		2380	1190		155
-09	ОГР 18 30-2	3	1750		2980	1190	1190	190
-10	ОГР 18 30-2Л	4	1750		2980	615	1190	190
-11	ОГР 18 30-2П	5	1750		2980	1190	615	190
-12	ОГР 24 18-2	6	2350	615	1805	615		155
-13	ОГР 24 20-2	7	2350	615	1980	990		187

Обозначение	Марка	Рис.	H, мм	h, мм	B, мм	b, мм	b1, мм	Масса, кг
1.436.3-16.1 0.104-14	ОГР 24 24-2	7	2350	615	2380	1190	—	210
-15	ОГР 24 30-2	8	2350	615	2980	1190	1190	259
-16	ОГР 24 30-2Л	9	2350	615	2980	615	1190	259
-17	ОГР 24 30-2П	10	2350	615	2980	1190	615	259

Зав. отд.	Лонуров	[signature]	12.07.82	1.436.3-16.1 0.104СБ			
Н контр.	Зыкова	[signature]	11.11.82	Окно ОГР Сборочный чертеж	Стадия	Масса	Масштаб
Рук. бриг.	Малодых	[signature]	10.07.82		Р	ст. табл	—
Инж.	Кошелева	[signature]	09.07.82		Лист	Листов 1	
					Минтяжстрой СССР ЭКБ ВПО „Союзстройконструкция"		

Формат	Зона	Поз	Обозначение	Наименование	Кол. на исполн. 1.436.3-16.1 0.105-																	Примечание
					–	01	02	03	04	05	06	07	08	09	10	11	12	13	14	15	16	17	
				Документация																		
А3			1.436.3-16.1 0.105СБ	Сборочный чертёж	×	×	×	×	×	×	×	×	×	×	×	×	×	×	×	×	×	×	
А4			1.436.3-16.1 1.534	Узел 1.5	×				×		×				×		×				×	
А4			1.436.3-16.1 1.535	Узел 2.5					×						×						×	
А4			1.436.3-16.1 1.536	Узел 3.5		×	×	×		×		×	×	×		×		×	×	×		×	
А4			1.436.3-16.1 1.537	Узел 4.5						×						×						
А4			1.436.3-16.1 1.540	Узел 1.6	×			×	×		×			×	×		×			×	×	
А4			1.436.3-16.1 1.541	Узел 2.6	×	×	×	×			×	×	×	×			×	×	×	×		
А4			1.436.3-16.1 1.542	Узел 3.6		×	×			×		×	×			×		×	×			×
А4			1.436.3-16.1 1.543	Узел 4.6					×						×						×	
А4			1.436.3-16.1 1.544	Узел 5.6						×						×						×
А4			1.436.3-16.1 1.545	Узел 6.6	×	×	×	×	×	×	×	×	×	×	×	×	×	×	×	×	×	
А3			1.436.3-16.1 1.546	Узел 7.6	×	×	×	×		×	×	×	×	×		×	×	×	×	×		×
А3			1.436.3-16.1 1.547	Узел 8.6					×						×						×	
				Сборочные единицы																		
А3		13	1.436.3-16.1 0.110	Рама наружная	1																	
			–01	Рама наружная		1																
			–02	Рама наружная			1															
			–03	Рама наружная				1														

Инв. № подл. | Подп. и дата | Взам. инв. №

Зав. отд	Пануров		15.11.82
Н. контр.	Зыкова		11.11.82
Рук. бриг.	Молодых		9.11.82
Инж.	Кашелева		9.11.82

1.436.3-16.1 0.105

Окно ОТР

Стадия	Лист	Листов
Р	1	3

Минтяжстрой СССР ЭКО ВПО Союзстроиконструкция г. Свердловск

Инв. № подл.	Подпись и дата	Взам. инв. №	Обозначение	Наименование	Кол. на исполн. 1.436.3-16.1 0.105-																	Примечание
					—	01	02	03	04	05	06	07	08	09	10	11	12	13	14	15	16	17	
А3	13	1703	1.436.3-16.1 0.110— 04	Рама наружная					1													
			— 05	Рама наружная						1												
			— 06	Рама наружная							1											
			— 07	Рама наружная								1										
			— 08	Рама наружная									1									
			— 09	Рама наружная										1								
			— 10	Рама наружная											1							
			— 11	Рама наружная												1						
			— 12	Рама наружная													1					
			— 13	Рама наружная														1				
			— 14	Рама наружная															1			
			— 15	Рама наружная																1		
			— 16	Рама наружная																	1	
			— 17	Рама наружная																		1
А3	14	1703	1.436.3-16.1 0.111	Рама внутренняя	1																	
			— 01	Рама внутренняя		1																
			— 02	Рама внутренняя			1															
			— 03	Рама внутренняя				1														
			— 04	Рама внутренняя					1													
			— 05	Рама внутренняя						1												
			— 06	Рама внутренняя							1											
			— 07	Рама внутренняя								1										
			— 08	Рама внутренняя									1									
			— 09	Рама внутренняя										1								
			— 10	Рама внутренняя											1							
			— 11	Рама внутренняя												1						
			— 12	Рама внутренняя													1					
			— 13	Рама внутренняя														1				

Формат	Зона	Поз	Обозначение	Наименование	Кол. на исполн 1.436.3-16.1 0.105 –																					Примечание
					–	01	02	03	04	05	06	07	08	09	10	11	12	13	14	15	16	17				
А3		14	1.436.3-16.1 0.111 – 14	Рама внутренняя															1							
			– 15	Рама внутренняя																1						
			– 16	Рама внутренняя																	1					
			– 17	Рама внутренняя																		1				
А4		15	1.436.3-16.2 3.000	Механизм открывания	1	1	1	1																		
			– 01	Механизм открывания					1																	
			– 02	Механизм открывания						1																
			– 03	Механизм открывания							1	1	1	1												
			– 04	Механизм открывания											1											
			– 05	Механизм открывания												1										
			– 06	Механизм открывания													1	1	1	1						
			– 07	Механизм открывания																	1					
			– 08	Механизм открывания																		1				
А4		16	1.436.3-16.2 3.107	Балансир	2	2	2	2	2	2	2	2	2	2	2	2	2	2	2	2	2	2				
				Материалы																						
		18		Профиль пластмассовый 2903	5,81	6,16	6,96	8,16	8,16	8,16	7,01	7,36	8,16	9,36	9,36	9,36	8,21	8,56	9,36	10,56	10,56	10,56				м

Рис 1

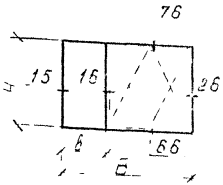

Рис 2

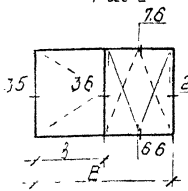

Рис 3

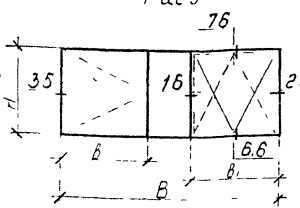

Рис 4

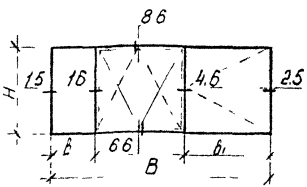

Рис 5

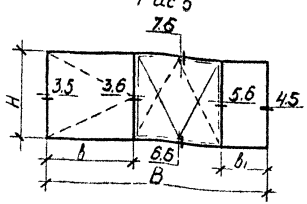

Рис 6

Остальное-см рис 1

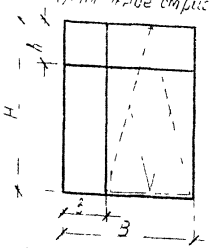

Рис 7

Остальное-см рис 2

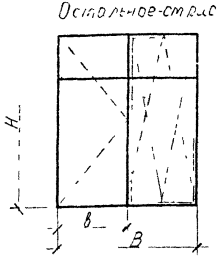

Рис 8

Остальное-см рис 3

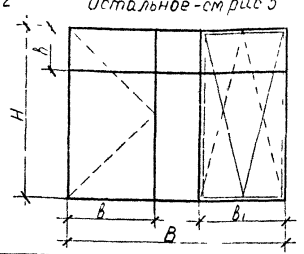

Рис 9

Остальное-см рис 4

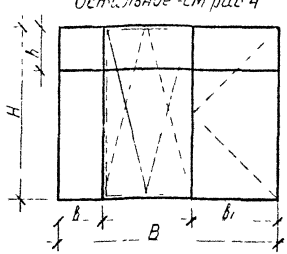

Рис 10

Остальное-см рис 5

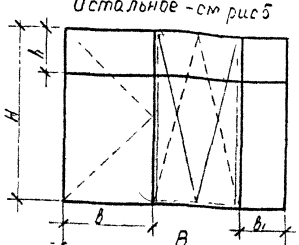

Обозначение	Марка	Рис	H, мм	h, мм	B, мм	b, мм	b1, мм	Масса, кг
14363-16.1 0.105	ОТР12 18-2	1	1150	—	1805	615	—	100
-01	ОТР12 20-2	2	1150	—	1980	990	—	115
-02	ОТР12 24-2	2	1150	—	2380	1190	—	129
-03	ОТР12 30-2	3	1150	—	2980	1190	1190	154
-04	ОТР12 30-2Л	4	1150	—	2980	615	1190	154
-05	ОТР12 30-2П	5	1150	—	2980	1190	615	154
-06	ОТР18 18-2	1	1750	—	1805	615	—	136
-07	ОТР18 20-2	2	1750	—	1980	990	—	157
-08	ОТР18 24-2	2	1750	—	2380	1190	—	175
-09	ОТР18 30-2	3	1750	—	2980	1190	1190	210
-10	ОТР18 30-2Л	4	1750	—	2980	615	1190	210
-11	ОТР18 30-2П	5	1750	—	2980	1190	615	210
-12	ОТР24 18-2	6	2350	—	1805	615	—	178
-13	ОТР24 20-2	7	2350	—	1980	990	—	204

Обозначение	Марка	Рис	H, мм	h, мм	B, мм	b, мм	b1, мм	Масса кг
14363-16.1 0.105-14	ОТР24 24-2	7	2350	615	2380	1190	—	234
-15	ОТР24 30-2	8	2350	615	2980	1190	1190	282
-16	ОТР24 30-2Л	9	2350	615	2980	615	1190	282
-17	ОТР24 30-2П	10	2350	615	2980	1190	615	282

Зав. отд.	Понуров	[signature]	12.07.82
Н. контр.	Зыкова	[signature]	11.11.82
Рук. брис.	Молодых	[signature]	10.07.82
Инж.	Кошелева	[signature]	09.07.82

1.436.3-16.1 0.105СБ

Окно ОТР

Сборочный чертеж

Стадия	Масса	Масштаб
Р	см табл	—

Лист | Листов 1

Минтяжстрой СССР
ЭКБ ВПО
„Союзстройконструкция
г. Свердловск"

Формат	Зона	Поз	Обозначение	Наименование	Кол на исполн 1436.3-16.1 0.106 –																	Примечание
					–	01	02	03	04	05	06	07	08	09	10	11	12	13	14	15	16	17	
				Документация																		
А3			1.436.3-16.1 0.106СБ	Сборочный чертёж	×	×	×	×	×	×	×	×	×	×	×	×	×	×	×	×	×	×
А4			1.436.3-16.1 1.500	Узел 1.1	×	×	×	×	×	×	×	×	×	×	×	×	×	×	×	×	×	×
А4			1.436.3-16.1 1.501	Узел 2.1				×						×						×		
А4			1.436.3-16.1 1.502	Узел 3.1	×	×	×	×	×	×	×	×	×	×	×	×	×	×	×	×	×	×
А4			1.436.3-16.1 1.503	Узел 4.1				×						×						×		
А4			1.436.3-16.1 1.504	Узел 5.1					×	×					×	×					×	×
А4			1.436.3-16.1 1.505	Узел 6.1													×	×	×	×	×	×
А4			1.436.3-16.1 1.507	Узел 8.1																×		
А4			1.436.3-16.1 1.548	Узел 1.7	×	×	×	×	×	×	×	×	×	×	×	×	×	×	×	×	×	×
А4			1.436.3-16.1 1.549	Узел 2.7	×	×	×	×	×	×	×	×	×	×	×	×	×	×	×	×	×	×
А4			1.436.3-16.1 1.550	Узел 3.7													×	×	×	×	×	×
А4			1.436.3-16.1 1.551	Узел 4.7	×	×	×	×			×	×	×	×			×	×	×	×		
А4			1.436.3-16.1 1.552	Узел 5.7	×	×	×	×	×	×	×	×	×	×	×	×	×	×	×	×	×	×
А4			1.436.3-16.1 1.553	Узел 6.7													×	×	×	×	×	×
А4			1.436.3-16.1 1.554	Узел 7.7					×	×					×	×					×	×
А4			1.436.3-16.1 1.573	Узел 8.7	×	×	×	×	×	×	×	×	×	×	×	×						
				Детали																		
А3		19	1.436.3-16.2 3.201	Уголок	4	4	4	4	4	4	4	4	4	4	4	4	4	4	4	4	4	4
А4		22	1.436.3-16.2 3.202	Вкладыш	4	4	4	4	4	4	4	4	4	4	4	4	4	4	4	4	4	4
А3		23	1.436.3-16.2 3.204	Фланец	2	2	2	4	4	4	2	2	2	4	4	4	6	6	6	10	10	10

Инв. № подл. | Подп. и дата | Взам. инв. №

Зав.отд	Понуров		15.11.85
Н.контр.	Зыкова		15.11.85
Рук.бриг.	Молодых		
Инж.	Кощелева		15.11.85

1436.3-16.1 0.106

Рама

Стадия	Лист	Листов
Р	1	4

Минтяжстрой СССР ЭКБ ВПО Союзстальконструкция

Формат	Зона	Поз.	Обозначение	Наименование	Кол. на исполн. 1.436.3-16.1 0.106-																Примечание
					–	01	02	03	04	05	06	07	08	09	10	11	12	13	14	15	16	17	
А4		24	1.436.3-16.2 3.205	Планка	10	12	14	24	24	24	14	16	18	32	32	32	34	36	42	64	64	64	
А4		25	1.436.3-16.2 3.249	Подкладка	8	8	8	12	12	12	8	8	8	12	12	12	16	16	16	24	24	24	
А3		28	1.436.3-16.3 5.000	Импост верхний													1						
			– 01	Импост верхний														1					
			– 02	Импост верхний															1				
			– 03	Импост верхний																1			
			– 04	Импост верхний																	1		
			– 05	Импост верхний																		1	
		30	– 12	Импост левый	1	1	1	1	1	1													
			– 13	Импост левый							1	1	1	1	1	1							
			– 14	Импост левый													1	1	1	1	1	1	
		31	– 15	Импост правый					1	1													
			– 16	Импост правый											1	1							
			– 17	Импост правый																	1	1	
13		32	1.436.3-16.3 5.001	Импост средний				1															
			– 01	Импост средний										1									
			– 02	Импост средний																1			
			– 03	Импост средний													1			1	1	1	
			– 04	Импост средний															1	1	1	1	
			– 05	Импост средний														1					
3		34	1.436.3-16.3 5.002	Штапик	2	2	2	4	4	4													
			– 01	Штапик							2	2	2	4	4	4	2	2	2	4	4	4	
			– 02	Штапик													4	4	4	6	6	6	
			– 03	Штапик	2			2	2	2	2			2	2	2	4			4	4	4	
			– 04	Штапик			2	2	2	2			2	2	2	2	2		6	6	6	6	
			– 05	Штапик		2						2						6					
А4		41	1.436.3-16.3 5.005	Импост верхний	1						1												
			– 01	Импост верхний		1						1											
			– 02	Импост верхний			1						1										

Формат	Зона	Поз.	Обозначение	Наименование	Кол. на испол. 1.436.3-16.1 0.10.6 –	01	02	03	04	05	06	07	08	09	10	11	12	13	14	15	16	17	Примечание
А4		41	1.436.3-16.3 5.006	Импост верхний				1						1									
А4			1.436.3-16.3 5.007	Импост верхний					1						1								
			–01	Импост верхний						1						1							
А4		42	1.436.3-16.3 5.008	Импост нижний	1						1						1						
			–01	Импост нижний		1						1						1					
			–02	Импост нижний			1						1						1				
А4			1.436.3-16.3 5.009	Импост нижний				1						1						1			
А4			1.436.3-16.3 5.010	Импост нижний					1						1						1		
			–01	Импост нижний						1						1						1	
А3		43	1.436.3-16.3 5.011	Импост правый	1	1	1	1															
			–01	Импост правый							1	1	1	1									
А4			1.436.3-16.3 5.012	Импост правый													1	1	1	1			
А4		44	1.436.3-16.3 5.013	Импост средний	1	1	1	1	1	1													
			–01	Импост средний							1	1	1	1	1	1							
А4			1.436.3-16.3 5.014	Импост средний													1	1	1	1	1	1	
А4			1.436.3-16.3 5.015	Импост средний					1	1													
			–01	Импост средний											1	1							
А4			1.436.3-16.3 5.016	Импост средний																	1	1	
А4		45	1.436.3-16.3 5.017	Импост средний													1		1	1	1	1	
			–01	Импост средний														1					
А4		46	1.436.3-16.3 5.018	Козырек													1		1	1	1	1	
			–01	Козырек														1					
				Лист																			
				Стекло 4 ГОСТ 111-78																			
БЧ		64	1.436.3-16.1 7.000	Лист 555 × 1075	1			1	1	1													
БЧ		65	1.436.3-16.1 7.001	Лист 1075 × 1130			1	1	1	1													
БЧ		66	1.436.3-16.1 7.002	Лист 930 × 1075		1																	
БЧ		67	1.436.3-16.1 7.003	Лист 555 × 1675						1				1	1	1	1			2	2	2	

Инв. № подл. | Подп. и дата | Взам. инв. №

Поз.	Обозначение	Наименование	Кол. на испол. 1.436.3-16.1 0.106 –	01	02	03	04	05	06	07	08	09	10	11	12	13	14	15	16	17	Примечание
68	1.436.3-16.1 7.004	Лист 1130×1675									1	1	1	1			1	1	1	1	
69	1.436.3-16.1 7.005	Лист 930×1675								1						1					
70	1.436.3-16.1 7.006	Лист 555×555													1			1	1	1	
71	1.436.3-16.1 7.007	Лист 555×1130													1		2	1	1	1	
72	1.436.3-16.1 7.008	Лист 555×930														2					
		Прочие изделия																			
88		Винт 3,5×9,5 6.001	26	28	30	40	40	40	30	32	34	48	48	48	50	52	54	80	80	80	
89		Винт 4,2×13 6.002	4	4	4	8	8	8	4	4	4	8	8	8	12	12	12	20	20	20	
90		Винт 4,2×13 6.004	4	4	4	8	8	8	4	4	4	8	8	8	12	12	12	20	20	20	
		Материалы																			
94		Профиль резиновый 2.901	4,47	4,07	4,47	4,47	4,47	4,47	5,67	5,27	5,67	5,67	5,67	5,67	5,67	5,27	5,67	5,67	5,67	5,67	м
95		Профиль резиновый 2.902	5,8	7,3	9,1	14,9	14,9	14,9	8,2	9,7	11,5	16,1	16,1	16,1	19,7	21,8	25,3	34,5	34,5	34,5	м

Рис.1

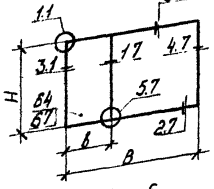

Рис.2

Остальное - см.рис.1

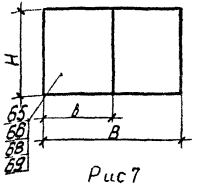

Рис.3

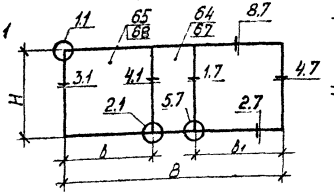

Рис.4

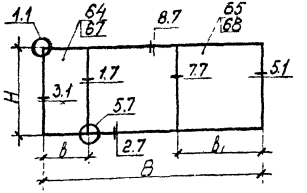

Рис.5

Остальное - см.рис.4

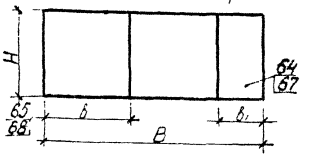

Рис.6

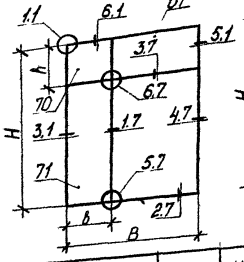

Рис.7

Остальное - см.рис.6

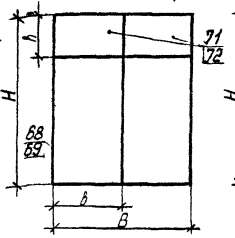

Рис.8

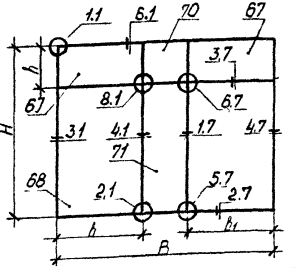

Рис.9

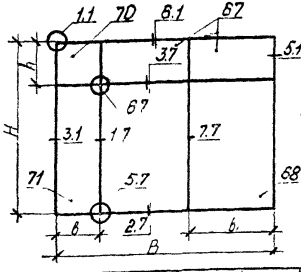

Рис.10

Остальное - см.рис.9

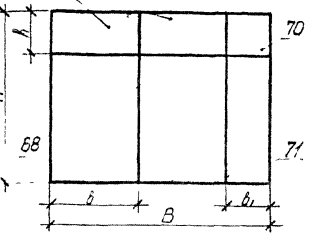

Обозначение	Рис.	H, мм	h, мм	B, мм	b, мм	b₁, мм	Масса, кг
1436.3-16.1 0106	1	1150	—	1805	615	—	23,0
—01	2	1150	—	1980	990	—	28,0
—02	2	1150	—	2380	1190	—	31,5
—03	3	1150	—	2980	1190	1190	44,0
—04	4	1150	—	2980	615	1190	44,0
—05	5	1150	—	2980	1190	615	44,0
—06	1	1750	—	1805	615	—	30,5
—07	2	1750	—	1980	990	—	39,0
—08	2	1750	—	2380	1190	—	42,5
—09	3	1750	—	2980	1190	1190	60,0
—10	4	1750	—	2980	615	1190	60,0
—11	5	1750	—	2980	1190	615	60,0
—12	6	2350	615	1805	615	—	50,5
—13	7	2350	615	1980	990	—	60,0

Обозначение	Рис	H мм	h, мм	B, мм	b, мм	b₁, мм	Масса, кг
1436.3-16.1 0106-14	7	2350	615	2380	1190	—	67,5
—15	8	2350	615	2980	1190	1190	91,0
—16	9	2350	615	2980	615	1190	91,0
—17	10	2350	615	2980	1190	615	91,0

Зав. отд.	Пануров		11.07.82
Н. контр.	Зыкова		11.11.82
Рук. бюро	Маловых		11.07.82
Инж.	Лошелева		11.07.82

1.436.3-16.1 0106СБ

Рама

Сборочный чертеж

Стадия	Масса	Масштаб
Р	см. табл.	—
Лист	Листов 1	

Минтяжстрой СССР ЭКБ ВПО „Союзстальконструкция г. Свердловск

Формат	Зона	Поз	Обозначение	Наименование	Кол. на исполн 1.436.3-16.1 0.107																		Примечание
					—	01	02	03	04	05	06	07	08	09	10	11	12	13	14	15	16	17	
				Документация																			
А3			1.436.3-16.1 0.107	Сборочный чертеж	X	X	X	X	X	X	X	X	X	X	X	X	X	X	X	X	X	X	
А4			1.436.3-16.1 1.508	Узел 1.2	X	X	X	X	X	X	X	X	X	X	X	X	X	X	X	X	X	X	
А4			1.436.3-16.1 1.509	Узел 2.2				X						X						X			
А4			1.436.3-16.1 1.510	Узел 3.2	X	X	X	X	X	X	X	X	X	X	X	X	X	X	X	X	X	X	
А4			1.436.3-16.1 1.511	Узел 4.2				X						X						X			
А4			1.436.3-16.1 1.512	Узел 5.2					X	X					X	X					X	X	
А4			1.436.3-16.1 1.513	Узел 6.2													X	X	X	X	X	X	
А4			1.436.3-16.1 1.515	Узел 8.2																	X		
А4			1.436.3-16.1 1.549	Узел 2.7	X	X	X	X	X	X	X	X	X	X	X	X	X	X	X	X	X	X	
А4			1.436.3-16.1 1.551	Узел 4.7	X	X	X	X			X	X	X	X			X	X	X	X			
А4			1.436.3-16.1 1.555	Узел 1.8	X	X	X	X	X	X	X	X	X	X	X	X	X	X	X	X	X	X	
А4			1.436.3-16.1 1.556	Узел 2.8					X	X					X	X					X	X	
А4			1.436.3-16.1 1.557	Узел 3.8													X	X	X	X	X	X	
А4			1.436.3-16.1 1.558	Узел 4.8	X	X	X	X	X	X	X	X	X	X	X	X	X	X	X	X	X	X	
А4			1.436.3-16.1 1.559	Узел 5.8													X	X	X	X	X	X	
А4			1.436.3-16.1 1.573	Узел 8.7	X	X	X	X	X	X	X	X	X	X	X	X	X	X	X	X	X	X	
				Детали																			
А3		19	1.436.3-16.2 3.201	Уголок	4	4	4	4	4	4	4	4	4	4	4	4	4	4	4	4	4	4	

Зав. отд.	Понуров	[signature]	15.11.82	1.436.3-16.1 0.107	
Н. контр.	Зыкова	[signature]	15.11.82	Рама	Стадия Р / Лист 1 / 5
Рук. брит.	Молодых	[signature]	9.11.82		Минтяжстрой СССР ЭКБ, ВПО Союзстройконструкция г. Свердловск
Инж.	Кошелева	[signature]	8.07.82		

Формат	Зона	Поз	Обозначение	Наименование	Кол на исполн 1.436.3-16.1 0107 —																Примечание
					–	01	02	03	04	05	06	07	08	09	10	11	12	13	14	15	16	17	
А4		22	1.436.3-16.2 3.202	Вкладыш	4	4	4	4	4	4	4	4	4	4	4	4	4	4	4	4	4	4	
А3		23	1.436.3-16.2 3.204	Фланец	2	2	2	4	4	4	2	2	2	4	4	4	6	6	6	10	10	10	
А4		24	1.436.3-16.2 3.205	Планка	10	12	14	24	24	24	14	16	18	32	32	32	34	36	42	64	64	64	
А4		26	1.436.3-16.2 3.252	Подкладка	4	4	4	8	8	8	4	4	4	8	8	8	12	12	12	20	20	20	
А4		27	1.436.3-16.2 3.264	Пробка	4	4	4	4	4	4	4	4	4	4	4	4	4	4	4	4	4	4	
А3		34	1.436.3-16.3 5.002	Штапик	2	2	2	4	4	4													
			– 01	Штапик							2	2	2	4	4	4	2	2	2	4	4	4	
			– 02	Штапик													4	4	4	6	6	6	
			– 03	Штапик	2			2	2	2	2			2	2	2	4			4	4	4	
			– 04	Штапик			2	2	2	2			2	2	2	2	2		6	6	6	6	
			– 05	Штапик		2						2					6						
А3		35	1.436.3-16.3 5.003	Импост верхний													1						
			– 01	Импост верхний														1					
			– 02	Импост верхний															1				
			– 03	Импост верхний																1			
			– 04	Импост верхний																	1		
			– 05	Импост верхний																		1	
		37	– 12	Импост левый	1	1	1	1	1	1													
			– 13	Импост левый							1	1	1	1	1	1							
			– 14	Импост левый													1	1	1	1	1	1	
		38	– 15	Импост правый					1	1													
			– 16	Импост правый											1	1							
			– 17	Импост правый																	1	1	
А3		39	1.436.3-16.3 5.004	Импост средний				1															
			– 01	Импост средний										1									
			– 02	Импост средний																1			
		40	– 03	Импост средний													1			1	1	1	
			– 04	Импост средний															1	1	1	1	

Поз.	Позиция	Обозначение	Наименование	Кол на испол 1436.3-16.1 0.107-																Примечание
				–	01	02	03	04	05	06	07	08	09	10	11	12	13	14	15	16	17	
		1.436.3-16.3 5.004-05	Импост средний													1					
	46	1.436.3-16.3 5.018	Козырек												1		1	1	1	1	
		–01	Козырек													1					
	47	1.436.3-16.3 5.021	Импост верхний	1						1											
		–01	Импост верхний		1						1										
		–02	Импост верхний			1						1									
		1.436.3-16.3 5.022	Импост верхний				1						1								
		1.436.3-16.3 5.023	Импост верхний					1						1							
		–01	Импост верхний						1						1						
	48	1.436.3-16.3 5.024	Импост нижний	1						1						1					
		–01	Импост нижний		1						1						1				
		–02	Импост нижний			1						1						1			
		1.436.3-16.3 5.025	Импост нижний				1						1						1		
		1.436.3-16.3 5.026	Импост нижний					1						1						1	
		–01	Импост нижний						1						1						1
	49	1.436.3-16.3 5.027	Импост правый	1	1	1	1			1	1	1	1								
		–01	Импост правый													1	1	1	1		
		1.436.3-16.3 5.028	Импост правый																		
	50	1.436.3-16.3 5.029	Импост средний	1	1	1		1	1												
		–01	Импост средний							1	1	1		1	1						
		1.436.3-16.3 5.030	Импост средний													1	1	1		1	1
		1.436.3-16.3 5.031	Импост средний					1	1												
		–01	Импост средний											1	1						
		1.436.3-16.3 5.032	Импост средний																	1	1
	51	1.436.3-16.3 5.033	Импост средний													1		1	1	1	1
		–01	Импост средний														1				

Формат	Зона	Поз	Обозначение	Наименование	Кол. на исполн 1.436 3-16 1 0.107 -																		Примечание
					-	01	02	03	04	05	06	07	08	09	10	11	12	13	14	15	16	17	
				Стандартные изделия																			
		78		СПК1 550×1080 $\frac{4-4}{15}$ стекло оконное, ГОСТ 24866-81	1			1	1	1													
		79		СПК1 1075×1130 $\frac{4-4}{15}$ стекло оконное, ГОСТ 24866-81			1	1	1	1													
		80		СПК1 930×1075 $\frac{4-4}{15}$ стекло оконное, ГОСТ 24866-81		1																	
		81		СПК1 550×1680 $\frac{4-4}{15}$ стекло оконное, ГОСТ 24866-81							1			1	1	1	1			2	2	2	
		82		СПК1 1130×1675 $\frac{4-4}{15}$ стекло оконное, ГОСТ 24866-81									1	1	1	1			1	1	1	1	
		83		СПК1 930×1675 $\frac{4-4}{15}$ стекло оконное, ГОСТ 24866-81								1						1					
		84		СПК1 550 560 $\frac{4-4}{15}$ стекло оконное, ГОСТ 24866-81													1			1	1	1	
		85		СПК1 555×1130 $\frac{4-4}{15}$ стекло оконное, ГОСТ 24866 6													1		2	1	1	1	
		86		СПК1 555×930 $\frac{4-4}{15}$ стекло оконное, ГОСТ 24866 81														2					
				Прочие изделия																			
		88		Винт 3,5×9,5 6.001	26	28	30	40	40	40	30	32	34	48	48	48	50	52	54	80	80	80	
		89		Винт 4,2×13 6.002	4	4	4	8	8	8	4	4	4	8	8	8	12	12	12	20	20	20	
		90		Винт 4,2×13 6.004	4	4	4	8	8	8	4	4	4	8	8	8	16	16	16	24	24	24	

Поз	Обозначение	Наименование	Кол на испол 1436.3-16.1 0.107- –	01	02	03	04	05	06	07	08	09	10	11	12	13	14	15	16	17	Примечание
		Материалы																			
94		Профиль резиновый 2.901	4,47	4,07	4,47	4,47	4,47	4,47	5,67	5,27	5,67	5,67	5,67	5,67	5,67	5,27	5,67	5,67	5,67	5,67	м
95		Профиль резиновый 2.902	5,8	7,3	9,1	14,9	14,9	14,9	8,2	9,7	11,5	16,1	18,1	16,1	19,7	21,8	25,3	34,5	34,5	34,5	м

Рис.1

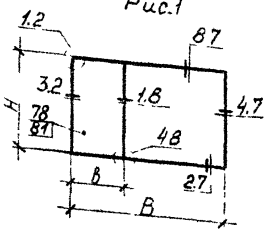

Рис.2

Остальное-см.рис.1

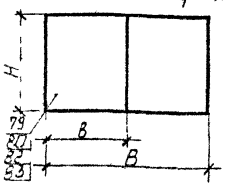

Рис.3

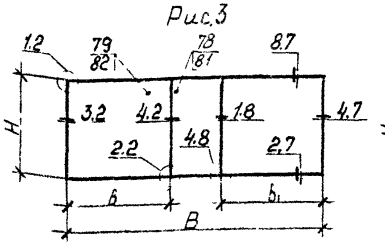

Рис.4

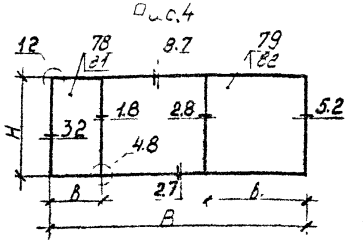

Рис.5

Остальное-см.рис.4

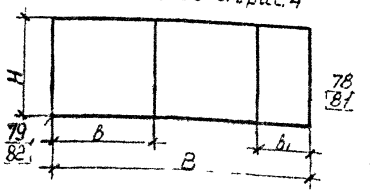

Рис.6

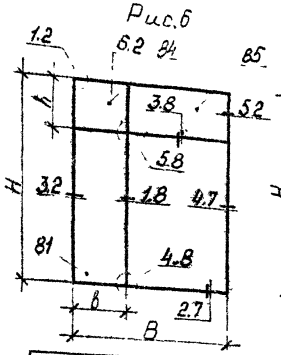

Рис.7

Остальное-см.рис.6

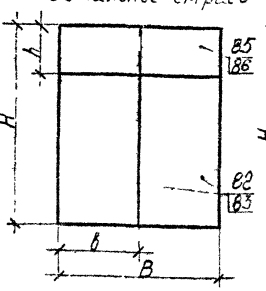

Рис.8

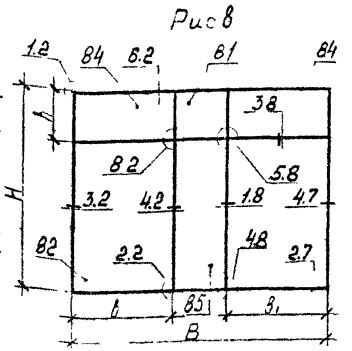

Рис.9

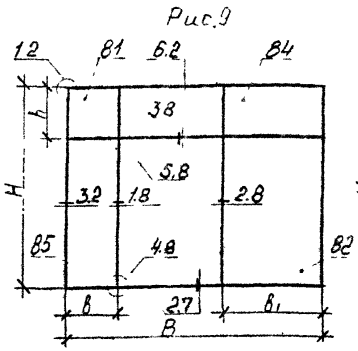

Рис.10

Остальное-см.рис.9

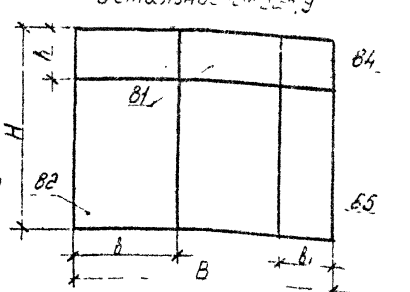

Обозначение	Рис	H, мм	h, мм	B, мм	b, мм	b1, мм	Масса кг
1.436.3-16.1.0.107	1	1150	—	1805	615	—	26,0
—01	2	1150	—	1980	990	—	38,5
—02	2	1150	—	2380	1190	—	44,0
—03	3	1150	—	2980	1190	1190	63,0
—04	4	1150	—	2980	615	1190	63,0
—05	5	1150	—	2980	1190	615	63,0
—06	1	1750	—	1805	615	—	40,0
—07	2	1750	—	1980	990	—	54,0
—08	2	1750	—	2380	1190	—	62,5
—09	3	1750	—	2980	1190	1190	90,0
—10	4	1750	—	2980	615	1190	90,0
—11	5	1750	—	2980	1190	615	90,0
—12	6	2350	615	1805	615	—	60,5
—13	7	2350	615	1980	990	—	87,0

Обозначение	Рис	H, мм	h, мм	B, мм	b, мм	b1, мм	Масса кг
1.436.3-16.1.0.10714	7	2350	615	2380	1190	—	101
—15	8	2350	615	2980	1190	1190	130
—16	9	2350	615	2980	615	1190	113
—17	10	2350	615	2980	1190	615	132

Инв.№ подл. | Подп. и дата | Взам.инв.№

Зав.отд.	Пономарёв		
Н.контр.	Зыкова		
Рук.груп.	Матлых		
Инж.	Кошелева		

1.436.3-16.1.0.107СБ

Рама

Сборочный чертеж

Стадия	Лист	Листов
Р	1	1

Масштаб —

Формат	Зона	Поз	Обозначение	Наименование	Кол на испол. 1436.3-16.1 0.108 —	01	02	03	04	05	06	07	08	09	10	11	12	13	14	15	16	17	Примечание
				Документация																			
А3			1.436.3-16.1 0.108СБ	Сборочный чертеж	×	×	×	×	×	×	×	×	×	×	×	×	×	×	×	×	×	×	
А4			1.436.3-16.1 1.522	Узел 7.3	×	×	×	×	×	×	×	×	×	×	×	×	×	×	×	×	×	×	
А4			1.436.3-16.1 1.560	Узел 1.9	×			×	×		×			×	×		×			×	×		
А4			1.436.3-16.1 1.561	Узел 2.9	×	×	×	×	×		×	×	×	×	×		×	×	×	×	×		
А4			1.436.3-16.1 1.562	Узел 3.9		×	×	×		×		×	×	×		×		×	×	×		×	
А4			1.436.3-16.1 1.563	Узел 4.9		×	×		×	×		×	×		×	×		×	×		×	×	
А4			1.436.3-16.1 1.564	Узел 5.9	×	×	×	×	×	×	×	×	×	×	×	×	×	×	×	×	×	×	
А4			1.436.3-16.1 1.565	Узел 6.9				×		×				×		×				×		×	
А4			1.436.3-16.1 1.566	Узел 7.9														×	×	×		×	
А4			1.436.3-16.1 1.567	Узел 8.9													×	×	×	×	×		
А4			1.436.3-16.1 1.568	Узел 9.9																	×		
А4			1.436.3-16.1 1.569	Узел 10.9																		×	
				Сборочные единицы																			
А3		17	1.436.3-16.1 0.109	Рама	1																		
			-01	Рама		1																	
			-02	Рама			1																
			-03	Рама				1															
			-04	Рама					1														

Зав отд	Понуров		
Н контр	Зыкова		
Рук бриг	Усольских		
Инж.	Коновалова		

1436.3-16.1 0.108

Рама внутренняя

Стадия	Лист	Листов
Р	1	2

Монтажный трест ГСПКБ ВПО "Сельэлектроконструкция" Свердловск

Формат	Зона	Поз	Обозначение	Наименование	Кол. на испол. 1436.3-16.1 0.108–																	Примечание
					–	01	02	03	04	05	06	07	08	09	10	11	12	13	14	15	16	17	
А3		17	1.436.3-16.1 0.109–05	Рама						1												
			–06	Рама							1											
			–07	Рама								1										
			–08	Рама									1									
			–09	Рама										1								
			–10	Рама											1							
			–11	Рама												1						
			–12	Рама													1					
			–13	Рама														1				
			–14	Рама															1			
			–15	Рама																1		
			–16	Рама																	1	
			–17	Рама																		
А3		19	1.436.3-16.1 0.115	Створка			1	1	1	1												
			–01	Створка	1		1	1	1	1												
			–02	Створка		1																
			–03	Створка		1																
			–04	Створка									1	1	1	1						
			–05	Створка							1		1	1	1	1						
			–06	Створка								1										
			–07	Створка								1										
			–08	Створка															1	1	1	1
			–09	Створка													1		1	1	1	1
			–10	Створка														1				
			–11	Створка														1				
А1		24	1.436.3-16.2 3.104	Шарнир	2	2	2	2	2	2	2	2	2	2	2	2	2	2	2	2	2	2
			–01	Шарнир		2	2	2	2	2		2	2	2	2	2		2	2	2	2	2
А4		25	1.436.3-16.2 3.105	Завертка	2	4	4	4	4	4	2	4	4	4	4	4	3	6	6	6	6	6
А4		26	1.436.3-16.2 3.106	Накладка													1	2	2	2	2	2

Инв. № подл. | Подп. и дата | Взам. инв. №

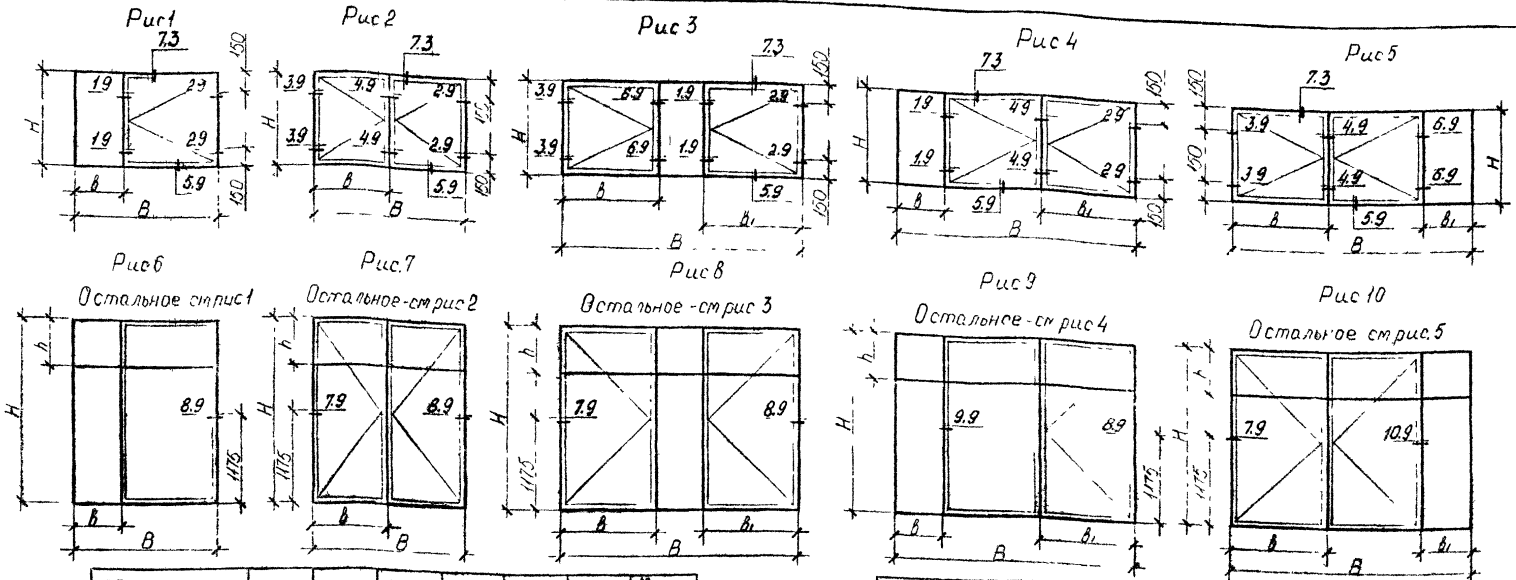

Обозначение	Рис	H, мм	h, мм	B, мм	b, мм	b1, мм	Масса кг
1.436.3-16.1 0.108	1	1150	—	1805	615	—	47,0
-01	2	1150	—	1980	990	—	50,0
-02	2	1150	—	2380	1190	—	67,6
-03	3	1150	—	2980	1190	1190	79,5
-04	4	1150	—	2980	615	1190	79,5
-05	5	1150	—	2980	1190	615	79,5
-06	1	1750	—	1805	615	—	64,0
-07	2	1750	—	1980	990	—	82,0
-08	2	1750	—	2380	1190	—	91,0
-09	3	1750	—	2980	1190	1190	109
-10	4	1750	—	2980	615	1190	109
-11	5	1750	—	2930	1190	615	109
-12	6	2350	615	1805	615	—	84,5
-13	7	2350	615	1980	990	—	110

Обозначение	Рис	H, мм	h, мм	B, мм	b, мм	b1, мм	Масса кг
1.436.3-16.1 0.108-14	7	2350	615	2380	1190	—	121
-15	8	2350	615	2980	1190	1190	145
-16	9	2350	615	2980	615	1190	145
-17	10	2350	615	2980	1190	615	145

Зав. отд.	[illegible]		12.07.82
Н. контр.	Зыкова	[illegible]	11.11.82
Рук. бр.	[illegible]	[illegible]	10.07.82
Инж.	[illegible]	[illegible]	20.07.82

1.436.3-16.1 0.108 СБ

Рама внутренняя

Сборочный чертеж

Стадия	Масса	Масштаб
Д	см табл.	—

Лист | Листов 1

Минтяжстрой СССР ЭКБ ВПО Союзстройконструкция г. Свердловск

Формат	Зона	Поз	Обозначение	Наименование	Кол на испол 1.436.3-16.1 0.109- —	01	02	03	04	05	06	07	08	09	10	11	12	13	14	15	16	17	Примечание
				Документация																			
А3			1.436.3-16.1 0.109СБ	Сборочный чертеж	×	×	×	×	×	×	×	×	×	×	×	×	×	×	×	×	×	×	
А4			1.436.3-16.1 1.500	Узел 1.1						×						×					×		
А4			1.436.3-16.1 1.502	Узел 3.1						×						×					×		
А4			1.436.3-16.1 1.504	Узел 5.1	×				×		×				×		×			×			
А4			1.436.3-16.1 1.548	Узел 1.7				×		×				×		×				×		×	
А4			1.436.3-16.1 1.549	Узел 2.7	×	×	×	×	×	×	×	×	×	×	×	×	×	×	×	×	×	×	
А4			1.436.3-16.1 1.551	Узел 4.7		×	×	×		×		×	×	×		×		×	×	×		×	
А4			1.436.3-16.1 1.552	Узел 5.7	×			×	×	×	×			×	×	×	×			×	×	×	
А4			1.436.3-16.1 1.554	Узел 7.7	×			×	×		×			×	×		×			×	×		
А4			1.436.3-16.1 1.570	Узел 1.10	×	×	×	×	×		×	×	×	×	×		×	×	×	×	×		
А4			1.436.3-16.1 1.571	Узел 2.10		×	×		×	×		×	×		×	×		×	×		×	×	
А4			1.436.3-16.1 1.572	Узел 3.10	×	×	×	×	×		×	×	×	×	×		×	×	×	×	×		
А4			1.436.3-16.1 1.573	Узел 8.7		×	×	×	×	×		×	×	×	×	×		×	×	×	×	×	
А4			1.436.3-16.1 1.574	Узел 4.10		×	×		×	×		×	×		×	×		×	×		×	×	
А4			1.436.3-16.1 1.575	Узел 5.10													×			×	×	×	
				Детали																			
А5		19	1.436.1-16.2 3.201	Уголок	4	4	4	4	4	4	4	4	4	4	4	4	4	4	4	4	4	4	
А1		22	1.436.1-16.2 3.202	Вкладыш	4	4	4	4	4	4	4	4	4	4	4	4	4	4	4	4	4	4	

Инв. № подл. | Подп. и дата | Взам. инв. №

					1.436.3-16.1 0.109
Зав. отд.	Панурова				Стадия: Р; Лист: 1; Листов: 4
Н. контр.	Зыкова				Рама
Рук. бриг.	Молодых				Минтяжстрой СССР ЭКБ ВПО Союзстроиконструкция Свердловск
Инж.	Кошелева				

Поз.	Обозначение	Наименование	Кол. на испол. 1.436.3-16.1 0.109–																	Примечание
			–	01	02	03	04	05	06	07	08	09	10	11	12	13	14	15	16	17	
23	1.436.3-16.2 3.204	Фланец	2	2	2	4	4	4	2	2	2	4	4	4	4	2	2	6	6	6	
24	1.436.3-16.2 3.205	Планка	10			10	10	10	14			14	14	14	22			22	22	22	
25	1.436.3-16.2 3.249	Подкладка	4			4	4	4	4			4	4	4	8			8	8	8	
30	1.436.3-16.3 5.000–12	Импост левый						1													
	–13	Импост левый												1							
	–14	Импост левый																		1	
31	–15	Импост правый	1				1														
	–16	Импост правый							1				1								
	–17	Импост правый													1				1		
33	1.436.3-16.3 5.001–03	Импост средний													1			1	1	1	
34	1.436.3-16.3 5.002	Штапик	2			2	2	2													
	–01	Штапик							2			2	2	2	2			2	2	2	
	–02	Штапик													2			2	2	2	
	–03	Штапик	2			2	2	2	2			2	2	2	4			4	4	4	
47	1.436.3-16.3 5.019	Импост верхний		1						1						1					
	–01	Импост верхний			1						1						1				
	1.436.3-16.3 5.020	Импост верхний				1						1						1			
52	1.436.3-16.3 5.034	Импост верхний	1						1						1						
	1.436.3-16.3 5.035	Импост верхний					1						1								
	–01	Импост верхний						1												1	
53	1.436.3-16.3 5.036	Импост нижний		1						1											
	–01	Импост нижний			1						1						1				
	1.436.3-16.3 5.037	Импост нижний				1						1						1			
	1.436.3-16.3 5.038	Импост нижний					1						1						1		
	–01	Импост нижний						1						1						1	
	1.436.3-16.3 5.039	Импост нижний	1						1						1						
55	1.436.3-16.3 5.040	Импост левый	1	1	1	1	1														
	–01	Импост левый							1	1	1	1	1								

Формат	Зона	Поз	Обозначение	Наименование	Кол на исполн 1.436.3-16.1 0.109- —	01	02	03	04	05	06	07	08	09	10	11	12	13	14	15	16	17	Примечание
			1.436.3-16.3 5.040-02	Импост левый													1	1	1	1	1		
А4		56	1.436.3-16.3 5.041	Импост правый		1	1	1		1													
			-01	Импост правый								1	1	1		1							
			-02	Импост правый														1	1	1		1	
А4		57	1.436.3-16.3 5.042	Импост средний	1			2		1													
			-01	Импост средний							1			2		1							
			-02	Импост средний					1														
			-03	Импост средний											1								
А4			1.436.3-16.3 5.043	Импост средний													1			1			
			-01	Импост средний																	1		
А4			1.436.3-16.3 5.044	Импост средний		1	1		1	1													
			-01	Импост средний								1	1		1	1							
			-02	Импост средний														1	1		1	1	
А4			1.436.3-16.3 5.045	Импост средний																1			
			-01	Импост средний																		1	
				Лист																			
				Стекло 4 ГОСТ 111-78:																			
Б4		64	1.436.3-16.1 7.000	Лист 555×1075	1			1	1	1													
Б4		67	1.436.3-16.1 7.003	Лист 555×1675							1			1	1	1	1			1	1	1	
Б4		70	1.436.3-16.1 7.006	Лист 555×555													1			1	1	1	
				Прочие изделия																			
		88		Винт 3,5×9,5 6.001	26	16	16	26	26	26	30	16	16	30	30	30	38	16	16	38	38	38	
		89		Винт 4,2×13 6.002	4	4	4	8	8	8	4	4	4	8	8	8	8	4	4	12	12	12	

Инв. № подл. | Подп. и дата | Взам. инв. №

Инв. № подл.	Подп. и дата	Взам. инв. №	Поз.	Обозначение	Наименование	Кол. на испол. 1436.3-16.1 0.109- —	01	02	03	04	05	06	07	08	09	10	11	12	13	14	15	16	17	Примечание
			90		Винт 4,2×13 6.004	4	4	4	8	8	8	4	4	4	8	8	8	8	4	4	12	12	12	
					Материалы																			
			94		Профиль резиновый 2.901	4,47	8,14	8,94	8,94	8,94	8,94	5,67	10,54	11,34	11,34	11,34	11,34	6,87	12,94	13,74	13,74	13,74	13,74	м
			95		Профиль резиновый 2.902	5,8			5,8	5,8	5,8	8,2			8,2	8,2	8,2	12,8			12,8	12,8	12,8	м

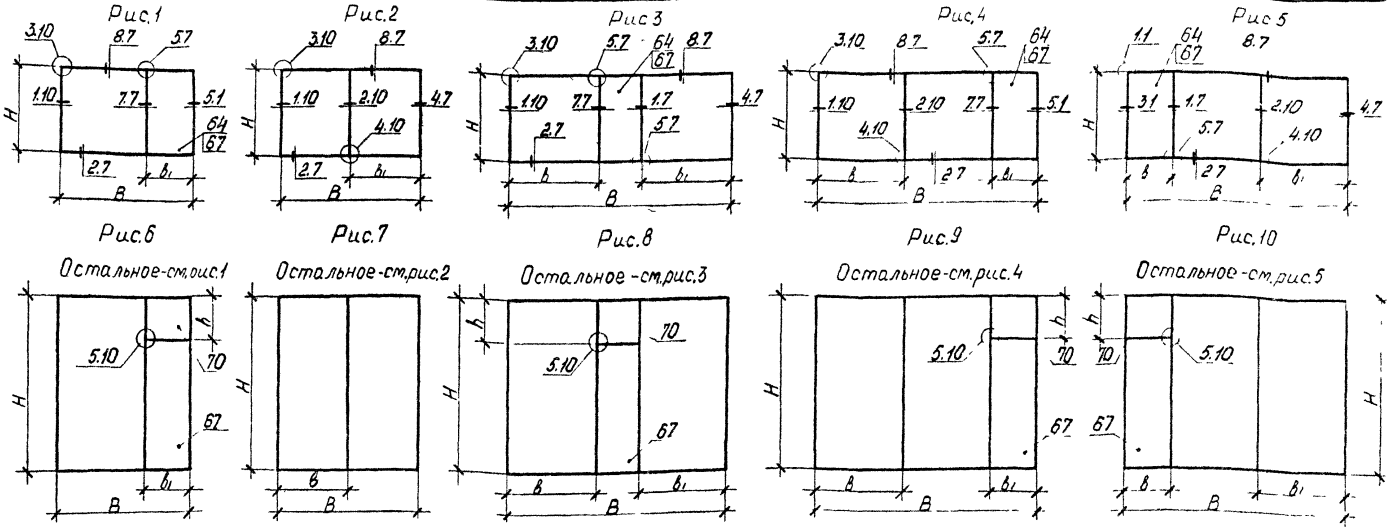

Обозначение	Рис.	H, мм	h, мм	B, мм	b, мм	b_1, мм	Масса, кг
1.436.3-16.1 0.109	1	1150	—	1805	—	615	23.0
—01	2	1150	—	1980	—	990	17.5
—02	2	1150	—	2380	—	1190	19.0
—03	3	1150	—	2980	1190	1190	31.5
—04	4	1150	—	2980	1190	615	31.5
—05	5	1150	—	2980	615	1190	31.5
—06	1	1750	—	1805	—	615	30.5
—07	2	1750	—	1980	—	990	23.0
—08	2	1750	—	2380	—	1190	23.5
—09	3	1750	—	2980	1190	1190	41.0
—10	4	1750	—	2980	1190	615	41.0
—11	5	1750	—	2980	615	1190	41.0
—12	6	2350	615	1805	—	615	38.0
—13	7	2350	615	1980	—	990	28.0

Обозначение	Рис.	H, мм	h, мм	B, мм	b, мм	b_1, мм	Масса, кг
1.436.3-16.1 0.109-14	7	2350	615	2380	—	1190	28.5
—15	8	2350	615	2980	1190	1190	52.5
—16	9	2350	615	2980	1190	615	52.5
—17	10	2350	615	2980	615	1190	52.5

Зав отд	Понуров		12.07.82
Н. контр.	Зыкова		11.11.82
Рук. фрег	Молодых		10.09.82
Инж	Кошелева		18.11.82

1436.3-16.1 0.109СБ

Рама

Сборочный чертеж

Стадия	Масса	Масштаб
Р	ст. табл	—

Лист | Листов 1

Минэлектроэнергетика СССР ЭКБ ВПО

Зона	Поз.	Обозначение	Наименование	Кол. на исполн. 1.436.3-16.1 0.110 -																		Примечание
				—	01	02	03	04	05	06	07	08	09	10	11	12	13	14	15	16	17	
			Документация																			
3		1.436.3-16.1 0.110СБ	Сборочный чертёж	X	X	X	X	X	X	X	X	X	X	X	X	X	X	X	X	X	X	
А4		1.436.3-16.1 1.516	Узел 1.3	X	X	X	X	X	X	X	X	X	X	X	X	X	X	X	X	X	X	
А4		1.436.3-16.1 1.517	Узел 2.3	X	X	X	X			X	X	X	X			X	X	X	X			
А4		1.436.3-16.1 1.520	Узел 5.3					X	X					X	X					X	X	
А4		1.436.3-16.1 1.522	Узел 7.3	X	X	X	X	X	X	X	X	X	X	X	X	X	X	X	X	X	X	
А4		1.436.3-16.1 1.564	Узел 5.9	X	X	X	X	X	X	X	X	X	X	X	X	X	X	X	X	X	X	
			Сборочные единицы																			
А3	17	1.436.3-16.1 0.112	Рама	1																		
		—01	Рама		1																	
		—02	Рама			1																
		—03	Рама				1															
		—04	Рама					1														
		—05	Рама						1													
		—06	Рама							1												
		—07	Рама								1											
		—08	Рама									1										
		—09	Рама										1									
		—10	Рама											1								

Зав.отд	Понуров	[signature]	15.11.82	1.436.3-16.1 0.110
Н.контр	Зыкова	[signature]	11.11.82	Рама наружная
Рук.брие	Молодых	[signature]	9.11.82	
Инж	Кошелева	[signature]	9.11.82	

Стадия	Лист	Листов
Р	1	2

Минтяжстрой СССР ЭКБ ВПО "Союзстройконструкция" г. Свердловск

Формат	Зона	Поз	Обозначение	Наименование	Кол. на исполн. 1.436.3-16.1 0.110 —																Примечание
					—	01	02	03	04	05	06	07	08	09	10	11	12	13	14	15	16	17	
			1.436.3-16.1 0.112—11	Рама												1							
			—12	Рама													1						
			—13	Рама														1					
			—14	Рама															1				
			—15	Рама																1			
			—16	Рама																	1		
			—17	Рама																		1	
А3		18	1.436.3-16.1 0.114—04	Фрамуга	1		1	1	1	1													
			—06	Фрамуга		1																	
			—08	Фрамуга							1		1	1	1	1							
			—10	Фрамуга								1											
			—16	Фрамуга													1		1	1	1	1	
			—18	Фрамуга														1					
А4		20	1.436.3-16.2 3.100	Ползун левый	1	1	1	1	1	1	1	1	1	1	1	1	1	1	1	1	1	1	
А4		21	1.436.3-16.2 3.101	Ползун правый	1	1	1	1	1	1	1	1	1	1	1	1	1	1	1	1	1	1	

Рис 1

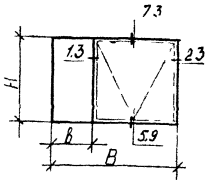

Рис.2

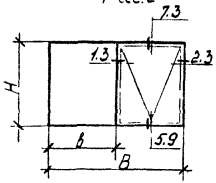

Рис.3

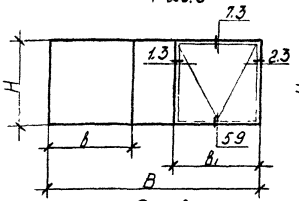

Рис.4

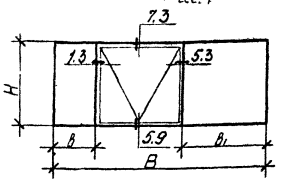

Рис.5

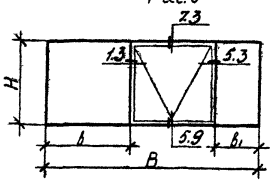

Рис 6
Остальное-стрис 1

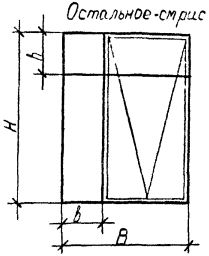

Рис 7
Остальное-стрис 2

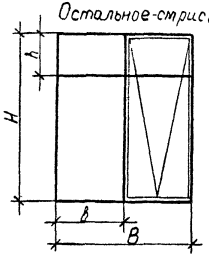

Рис 8
Остальное-стрис 3

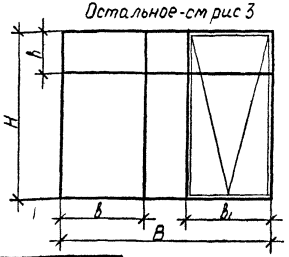

Рис 9
Остальное-стрис 4

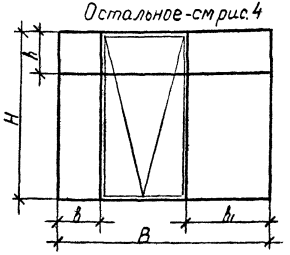

Рис.10
Остальное-стрис 5

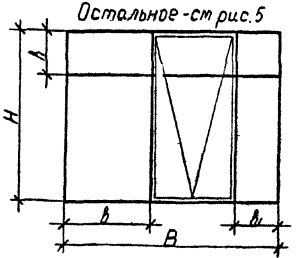

Обозначение	Рис.	H, мм	h, мм	B, мм	b, мм	b1, мм	Масса кг
1.436.3-16.1 0.110	1	1150	—	1805	615	—	46,5
—01	2	1150	—	1980	990	—	48,5
—02	2	1150	—	2380	1190	—	55,5
—03	3	1150	—	2980	1190	1190	67,5
—04	4	1150	—	2980	615	1190	67,5
—05	5	1150	—	2980	1190	615	67,5
—06	1	1750	—	1805	615	—	64,0
—07	2	1750	—	1980	990	—	68,0
—08	2	1750	—	2380	1190	—	76,0
—09	3	1750	—	2980	1190	1190	93,5
—10	4	1750	—	2980	615	1190	93,5
—11	5	1750	—	2980	1190	615	93,5
—12	6	2350	615	1805	615	—	85,0
—13	7	2350	615	1980	990	—	89,0

Обозначение	Рис	H, мм	h, мм	B, мм	b, мм	b1, мм	Масса кг
1.436.3-16.1 0.110-14	7	2350	615	2380	1190	—	104
—15	8	2350	615	2980	1190	1190	129
—16	9	2350	615	2980	615	1190	129
—17	10	2350	615	2980	1190	615	129

Зав. отд.	Пономров		
Н. контр.	Зыкова		
Рук. бриг.	Малодых		
Инж.	Кошелева		

1.436.3-16.1 0.110СБ

Рама наружная
Сборочный чертеж

Стадия	Масса	Масштаб
Р	см табл.	—
Лист	Листов 1	

Минтяжстрой СССР
УМБ ВПО
Союзстройконструкция
г. Свердловск

Формат	Зона	Поз.	Обозначение	Наименование	Кол. на исполн. 1.436.3-16.1 0.111–																	Примечание
					–	01	02	03	04	05	06	07	08	09	10	11	12	13	14	15	16	17	
				Документация																		
А3			1.436.3-16.1 0.111СБ	Сборочный чертёж	×	×	×	×	×	×	×	×	×	×	×	×	×	×	×	×	×	×	
А4			1.436.3-16.1 1.516	Узел 1.3	×			×	×		×			×	×		×			×	×		
А4			1.436.3-16.1 1.517	Узел 2.3	×	×	×	×			×	×	×	×			×	×	×	×			
А4			1.436.3-16.1 1.520	Узел 5.3						×						×						×	
А4			1.436.3-16.1 1.522	Узел 7.3	×	×	×	×	×	×	×	×	×	×	×	×	×	×	×	×	×	×	
А4			1.436.3-16.1 1.561	Узел 2.9					×						×						×		
А4			1.436.3-16.1 1.562	Узел 3.9		×	×	×		×		×	×	×		×		×	×	×		×	
А4			1.436.3-16.1 1.564	Узел 5.9	×	×	×	×	×	×	×	×	×	×	×	×	×	×	×	×	×	×	
А4			1.436.3-16.1 1.565	Узел 6.9				×						×						×			
А4			1.436.3-16.1 1.566	Узел 7.9														×	×	×		×	
А4			1.436.3-16.1 1.567	Узел 8.9																	×		
А4			1.436.3-16.1 1.576	Узел 1.11		×	×			×		×	×			×		×	×		×		
А4			1.436.3-16.1 1.577	Узел 2.11		×	×			×		×	×			×		×	×		×		
А4			1.436.3-16.1 1.578	Узел 3.11					×						×						×		
А4			1.436.3-16.1 1.579	Узел 4.11					×						×						×		
				Сборочные единицы																			
А3		17	1.436.3-16.1 0.113	Рама	1																		
			–01	Рама		1																	
			–02	Рама			1																
			–03	Рама				1															

Инв. № подл. | Подп. и дата | Взам. инв. №

Зав. отд.	Понуров		15.11.82
Н. контр.	Зыкова		11.11.82
Рук. бриг.	Молодых		9.11.82
Инж.	Кошелева		28.07.82

1.436.3-16.1 0.111

Рама внутренняя

Стадия	Лист	Листов
Р	1	3

Минтяжстрой СССР ЭКВ ВПО Союзстройконструкция г. Свердловск

Марка	Поз.	Обозначение	Наименование	Кол на испол. 1.436.3-16.1 0.111 –																	Примечание
				–	01	02	03	04	05	06	07	08	09	10	11	12	13	14	15	16	17	
		1.436.3-16.1 0.113 – 04	Рама					1													
		– 05	Рама						1												
		– 06	Рама							1											
		– 07	Рама								1										
		– 08	Рама									1									
		– 09	Рама										1								
		– 10	Рама											1							
		– 11	Рама												1						
		– 12	Рама													1					
		– 13	Рама														1				
		– 14	Рама															1			
		– 15	Рама																1		
		– 16	Рама																	1	
		– 17	Рама																		1
	13	1.436.3-16.1 0.114 – 05	Фрамуга	1		1	1	1	1												
		– 07	Фрамуга		1																
		– 09	Фрамуга							1		1	1	1	1						
		– 11	Фрамуга								1										
		– 17	Фрамуга													1		1	1	1	1
		– 19	Фрамуга														1				
	19	1.436.3-16.1 0.115	Створка					1													
		– 01	Створка			1	1		1												
		– 03	Створка		1																
		– 04	Створка											1							
		– 05	Створка									1	1		1						
		– 07	Створка								1										
		– 08	Створка																1		
		– 09	Створка															1	1		1
		– 11	Створка														1				

Формат	Зона	Поз.	Обозначение	Наименование	Кол. на испол. 1.436.3-16.1 0.111-																	Примечание
					–	01	02	03	04	05	06	07	08	09	10	11	12	13	14	15	16	17	
А4		20	1.436.3-16.2 3.100	Ползун левый	1	1	1	1	1	1	1	1	1	1	1	1	1	1	1	1	1	
А4		21	1.436.3-16.2 3.101	Ползун правый	1	1	1	1	1	1	1	1	1	1	1	1	1	1	1	1	1	
А4		24	1.436.3-16.2 3.104	Шарнир					2						2						2	
			–01	Шарнир		2	2	2		2		2	2	2		2		2	2	2		2	
А4		25	1.436.3-16.2 3.105	Завертка		2	2	2	2	2		2	2	2	2	2		2	2	2	2	2	
А4		26	1.436.3-16.2 3.106	Накладка														1	1	1	1	1	

Инв.№ подл. | Подп. и дата | Взам. инв.№

Рис 1

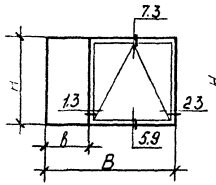

Рис. 2

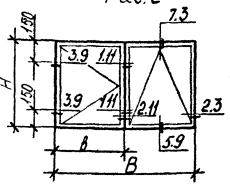

Рис. 3

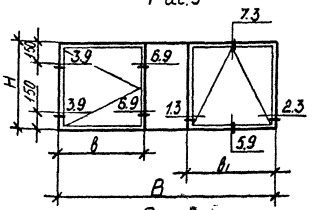

Рис. 4

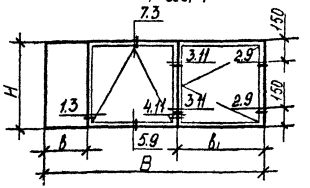

Рис 5

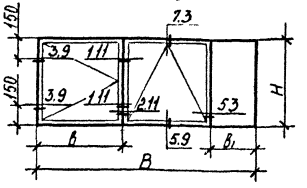

Рис 6

Остальное - см рис. 1

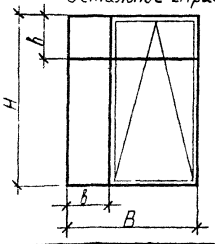

Рис 7

Остальное - см рис 2

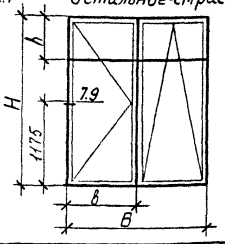

Рис. 8

Остальное - см. рис. 3

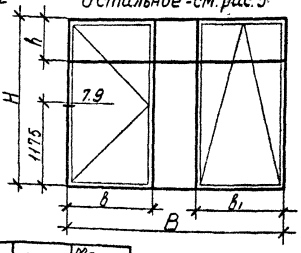

Рис. 9

Остальное - см. рис. 4

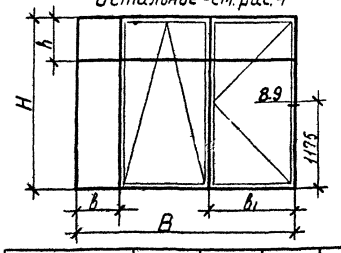

Рис. 10

Остальное - см рис 5

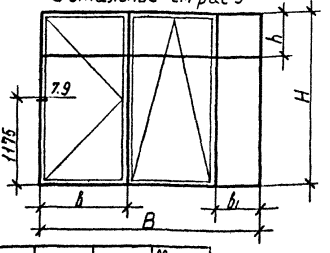

Обозначение	Рис	H, мм	h, мм	B, мм	b, мм	b1, мм	Масса, кг
1436.3-16.1 0.111	1	1150	—	1805	615	—	47.0
—01	2	1150	—	1980	990	—	59.5
—02	2	1150	—	2380	1190	—	67.0
—03	3	1150	—	2980	1190	1190	79.0
—04	4	1150	—	2980	615	1190	79.0
—05	5	1150	—	2980	1190	615	79.0
—06	1	1750	—	1805	615	—	64.0
—07	2	1750	—	1980	990	—	81.5
—08	2	1750	—	2380	1190	—	90.5
—09	3	1750	—	2980	1190	1190	108
—10	4	1750	—	2980	615	1190	108
—11	5	1750	—	2980	1190	615	108
—12	6	2350	615	1805	615	—	85.0
—13	7	2350	615	1980	990	—	107

Обозначение	Рис	H, мм	h, мм	B мм	b, мм	b1, мм	Масса, кг
1436.3-16.1 0.111-14	7	2350	615	2380	1190	—	121
—15	8	2350	615	2980	1190	1190	145
—16	9	2350	615	2980	615	1190	145
—17	10	2350	615	2980	1190	615	145

Зав. отд.	Лонуров		12.11.82
Н. контр.	Зыкова		10.11.82
Рук. бриг.	Молодых		10.11.82
Инж.	Кошелева		10.11.82

1.436.3-16.1 0.111СБ

Рама внутренняя

Сборочный чертеж

Стадия	Масса	Масштаб
Р	см. табл.	—
Лист	Листов 1	

Минмонтажстроя СССР
ЭКБ ВПО
Союзстройконструкция

Формат	Зона	Поз.	Обозначение	Наименование	Кол. на исполн. 1.436.3-16.1 0.112 —																	Примечание
					–	01	02	03	04	05	06	07	08	09	10	11	12	13	14	15	16	17	
				Документация																		
А3			1.436.3-16.1 0.112 СБ	Сборочный чертеж	×	×	×	×	×	×	×	×	×	×	×	×	×	×	×	×	×	×	
А4			1.436.3-16.1 1.500	Узел 1.1	×	×	×	×	×	×	×	×	×	×	×	×	×	×	×	×	×	×	
А4			1.436.3-16.1 1.501	Узел 2.1				×						×						×			
А4			1.436.3-16.1 1.502	Узел 3.1	×	×	×	×	×	×	×	×	×	×	×	×	×	×	×	×	×	×	
А4			1.436.3-16.1 1.503	Узел 4.1				×						×						×			
А4			1.436.3-16.1 1.504	Узел 5.1					×	×					×	×					×	×	
А4			1.436.3-16.1 1.507	Узел 8.1																×			
А4			1.436.3-16.1 1.548	Узел 1.7	×	×	×	×	×	×	×	×	×	×	×	×	×	×	×	×	×	×	
А4			1436.3-16.1 1.549	Узел 2.7	×	×	×	×	×	×	×	×	×	×	×	×	×	×	×	×	×	×	
А4			1.436.3-16.1 1.551	Узел 4.7	×	×	×	×			×	×	×	×			×	×	×	×			
А4			1.436.3-16.1 1.552	Узел 5.7	×	×	×	×	×	×	×	×	×	×	×	×	×	×	×	×	×	×	
А4			1.436.3-16.1 1.554	Узел 7.7					×						×						×		
А4			1.436.3-16.1 1.573	Узел 8.7	×	×	×	×	×	×	×	×	×	×	×	×	×	×	×	×	×	×	
А4			1.436.3-16.1 1.575	Узел 5.10													×	×	×	×	×	×	
				Детали																			
А3		19	1.436.3-16.2 3.201	Уголок	4	4	4	4	4	4	4	4	4	4	4	4	4	4	4	4	4	4	
А4		22	1.436.3-16.2 3.202	Вкладыш	4	4	4	4	4	4	4	4	4	4	4	4	4	4	4	4	4	4	
А3		23	1.436.3-16.2 3.204	Фланец	2	2	2	4	4	4	2	2	2	4	4	4	4	4	4	8	8	8	

				1.436.3-16.1 0.112		
Зав. отд.	Панусов		15.11.83	Рама	Стадия	Лист	Листов
Н. контр.	Зыкова		15.11.83		Р	1	4
Рук. фраг.	Молодых		15.11.83	Минтяжстрой СССР ЭКБ ВПО «Союзстройконструкция» г. Свердловск			
Инж.	Кошелева		15.11.83				

Позиция	Поз.	Обозначение	Наименование	кол на исполн 1.436.3-16.1 0.112 —																		Примечание
				—	01	02	03	04	05	06	07	08	09	10	11	12	13	14	15	16	17	
А4	24	1.436.3-16.2 3.205	Планка	10	12	14	24	24	24	14	16	18	32	32	32	22	26	30	52	52	52	
А4	25	1.436.3-16.2 3.249	Подкладка	4	4	4	8	8	8	4	4	4	8	8	8	8	8	8	16	16	16	
А3	30	1.436.3-16.3 5.000-12	Импост левый	1	1	1	1	1	1													
		-13	Импост левый							1	1	1	1	1	1							
		-14	Импост левый													1	1	1	1	1	1	
	31	-15	Импост правый					1	1													
		-16	Импост правый											1	1							
		-17	Импост правый																	1	1	
А3	32	1.436.3-16.3 5.001	Импост средний				1															
		-01	Импост средний										1									
		-02	Импост средний																1			
	33	-03	Импост средний													1			1	1	1	
		-04	Импост средний															1	1	1	1	
		-05	Импост средний														1					
А3	34	1.436.3-16.3 5.002	Штапик	2	2	2	4	4	4													
		-01	Штапик							2	2	2	4	4	4	2	2	2	4	4	4	
		-02	Штапик													2	2	2	4	4	4	
		-03	Штапик	2			2	2	2	2			2	2	2	4			4	4	4	
		-04	Штапик			2	2	2	2			2	2	2	2			4	4	4	4	
		-05	Штапик		2						2						4					
А4	41	1.436.3-16.3 5.005	Импост верхний	1						1						1						
		-01	Импост верхний		1						1						1					
		-02	Импост верхний			1						1						1				
А4		1.436.3-16.3 5.006	Импост верхний				1						1						1			
А4		1.436.3-16.3 5.007	Импост верхний					1						1						1		
		-01	Импост верхний						1						1						1	
А4	49	1.436.3-16.3 5.027	Импост правый	1	1	1	1															
		-01	Импост правый							1	1	1	1									
		-02	Импост правый													1	1	1	1			

Формат	Зона	Поз.	Обозначение	Наименование	Кол на исполн 1436.3-16.1 0.112 –	01	02	03	04	05	06	07	08	09	10	11	12	13	14	15	16	17	Примечание
А3		59	1.436.3-16.3 5.046	Импост нижний	1						1						1						
			–01	Импост нижний		1						1						1					
			–02	Импост нижний			1						1						1				
А3			1.436.3-16.3 5.047	Импост нижний				1						1						1			
А4			1.436.3-16.3 5.048	Импост нижний					1						1						1		
			–01	Импост нижний						1						1						1	
А4		61	1.436.3-16.3 5.050	Импост средний	1	1	1	1	1	1													
			–01	Импост средний							1	1	1	1	1	1							
А4			1.436.3-16.3 5.051	Импост средний													1	1	1	1	1	1	
А4			1.436.3-16.3 5.052	Импост средний					1	1													
			–01	Импост средний											1	1							
А4			1.436.3-16.3 5.053	Импост средний																	1	1	
				Лист																			
				Стекло 4 ГОСТ 111-78																			
Б4		64	1.436.3-16.1 7.000	Лист 555×1075	1			1	1	1													
Б4		65	1.436.3-16.1 7.001	Лист 1075×1130			1	1	1	1													
Б4		66	1.436.3-16.1 7.002	Лист 930×1075		1																	
Б4		67	1.436.3-16.1 7.003	Лист 555×1675							1			1	1	1	1			1	1	1	
Б4		68	1.436.3-16.1 7.004	Лист 1130×1675									1	1	1	1			1	1	1	1	
Б4		69	1.436.3-16.1 7.005	Лист 930×1675								1						1					
Б4		70	1.436.3-16.1 7.006	Лист 555×555													1			1	1	1	
Б4		71	1.436.3-16.1 7.007	Лист 555×1130															1	1	1	1	
Б4		72	1.436.3-16.1 7.008	Лист 555×930														1					
				Прочие изделия																			
		88		Винт 3,5×9,5	26	28	30	40	40	40	30	32	34	48	48	48	38	42	46	68	68	68	
				6.001																			

Инв.№ подл. | Подп. и дата | Взам. инв.№

Позиция	Зона	Поз.	Обозначение	Наименование	Кол на испол 1436.3-16.1 0.112 —																	Примечание
					—	01	02	03	04	05	06	07	08	09	10	11	12	13	14	15	16	17	
		89		Винт 4,2×13 6.002	4	4	4	8	8	8	4	4	4	8	8	8	8	8	8	16	16	16	
		90		Винт 4,2×13 6.004	4	4	4	8	8	8	4	4	4	8	8	8	8	8	8	16	16	16	
				Материалы																			
		94		Профиль резиновый 2.901	4,47	4,07	4,47	4,47	4,47	4,47	5,67	5,27	5,67	5,67	5,67	5,67	6,87	6,27	6,87	6,87	6,87	6,87	м
		95		Профиль резиновый 2.902	5,8	7,3	9,1	14,9	14,9	14,9	8,2	9,7	11,5	16,1	16,1	16,1	13,9	16,1	19,46	28,7	28,7	28,7	м

Рис 1

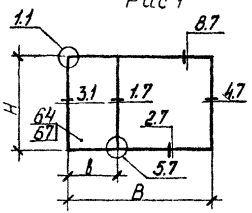

Рис.2

Остальное - см.рис.1

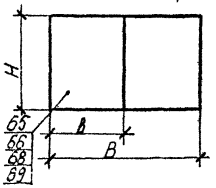

Рис 3

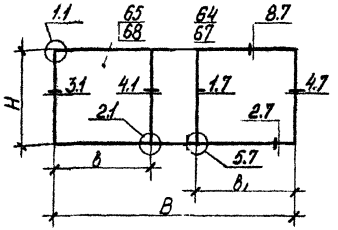

Рис.4

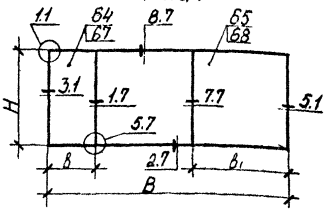

Рис.5

Остальное - см.рис.4

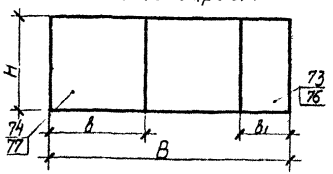

Рис.6

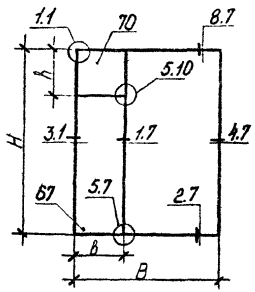

Рис.7

Остальное - см.рис.6

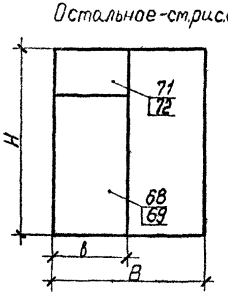

Рис.8

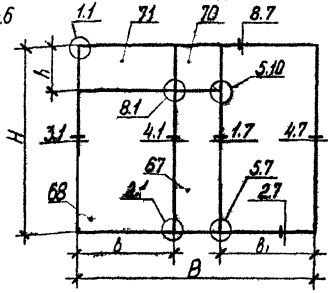

Рис.9

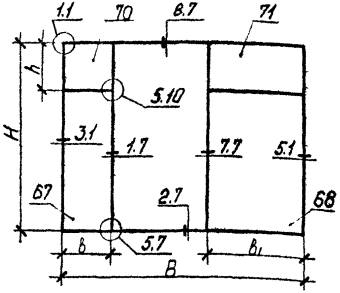

Рис.10

Остальное - см.рис.9

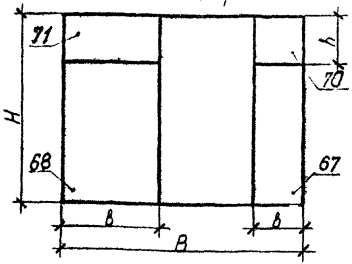

Обозначение	Рис	H, мм	h, мм	B, мм	b, мм	b1, мм	Масса, кг
1436.3-16.1 0.112	1	1150	—	1805	615	—	23,0
—01	2	1150	—	1980	990	—	28,0
—02	2	1150	—	2380	1190	—	31,5
—03	3	1150	—	2980	1190	1190	44,0
—04	4	1150	—	2980	615	1190	44,0
—05	5	1150	—	2980	1190	615	44,0
—06	1	1750	—	1805	615	—	30,5
—07	2	1750	—	1980	990	—	39,0
—08	2	1750	—	2380	1190	—	42,5
—09	3	1750	—	2980	1190	1190	60,0
—10	4	1750	—	2980	615	1190	60,0
—11	5	1750	—	2980	1190	615	60,0
—12	6	2350	615	1805	615	—	38,5
—13	7	2350	615	1980	990	—	51,0

Обозначение	Рис.	H, мм	h, мм	B, мм	b, мм	b1, мм	Масса, кг
1436.3-16.1 0.112—14	7	2350	615	2380	1190	—	57,5
—15	8	2350	615	2980	1190	1190	82,0
—16	9	2350	615	2980	615	1190	82,0
—17	10	2350	615	2980	1190	615	82,0

Инв.№ подл. | Подпись и дата | Взам.инв.№

Зав.отд.	Пануров			12.07.82
Н.контр.	Зыкова			10.07.82
Рук.бриг.	Молодых			09.07.82
Инж.	Кашелева			

1.436.3-16.1 0.112СБ

Рама

Сборочный чертеж

Стадия	Масса	Масштаб
Р	см. табл.	—
Лист	Листов 1	

Минтяжстрой СССР ЭКБ ВПО «Союзстроиконструкция» г. Свердловск

Зона	Поз	Обозначение	Наименование	Кол на исполн 1436.3-16.1 0113-																		Примечание
				–	01	02	03	04	05	06	07	08	09	10	11	12	13	14	15	16	17	
			Документация																			
А3		1436.3-16.1 0113СБ	Сборочный чертёж	×	×	×	×	×	×	×	×	×	×	×	×	×	×	×	×	×	×	
А4		1436.3-16.1 1.500	Узел 1.1						×						×						×	
А4		1436.3-16.1 1.502	Узел 2.1							×						×					×	
А4		1.436.3-16.1 1.504	Узел 5.1	×				×		×				×		×				×		
А4		1.436.3-16.1 1.548	Узел 1.7				×		×				×		×				×		×	
А4		1.436.3-16.1 1.549	Узел 2.7	×	×	×	×	×	×	×	×	×	×	×	×	×	×	×	×	×	×	
А4		1.436.3-16.1 1.551	Узел 4.7		×	×	×		×		×	×	×		×		×	×	×		×	
А4		1436.3-16.1 1.552	Узел 5.7	×			×	×		×			×	×		×			×	×		
А4		1.436.3-16.1 1.554	Узел 7.7	×			×	×		×			×	×		×			×	×		
А4		1436.3-16.1 1.570	Узел 1.10	×	×	×	×	×		×	×	×	×	×		×	×	×	×	×		
А4		1436.3-16.1 1.571	Узел 2.10		×	×		×	×		×	×		×	×		×	×		×	×	
А4		1.436.3-16.1 1.572	Узел 3.10	×	×	×	×	×		×	×	×	×	×		×	×	×	×	×		
А4		1436.3-16.1 1.573	Узел 8.7	×	×	×	×	×	×	×	×	×	×	×	×	×	×	×	×	×	×	
А4		1.436.3-16.1 1.574	Узел 4.10		×	×		×	×		×	×		×	×		×	×		×	×	
А4		1436.3-16.1 1.575	Узел 5.10											×					×	×	×	
			Детали																			
А3	19	1436.3-16.2 3.201	Уголок	4	4	4	4	4	4	4	4	4	4	4	4	4	4	4	4	4	4	
А4	22	1.436.3-16.2 3.202	Вкладыш	4	4	4	4	4	4	4	4	4	4	4	4	4	4	4	4	4	4	

Зав.отд.	Лануров	[signature]	15.11.82	1.436.3-16.1 0.113			
Н.контр.	Зыкова	[signature]	15.11.82	Рама	Стадия	Лист	Листов
Рук.брие	Моловых	[signature]	9.11.82		Р	1	4
Инж.	Кошелева	[signature]	09.07.82		Минтяжстрой СССР ЭКБ ВПО Союзстройконструкция г.Свердловск		

Формат	Зона	Поз	Обозначение	Наименование	Кол на испол 1436.3-16.1 0113- —	01	02	03	04	05	06	07	08	09	10	11	12	13	14	15	16	17	Примечание
А3		23	1.436.3-16.2 3.204	Фланец	2	2	2	4	4	4	2	2	2	4	4	4	4	2	2	6	6	6	
А4		24	1.436.3-16.2 3.205	Планка	10			10	10	10	14			14	14	14	28			22	22	22	
А4		25	1.436.3-16.2 3.249	Подкладка	4			4	4	4	4			4	4	4	8			8	8	8	
А3		30	1.436.3-16.3 5.000-12	Импост левый						1													
			-13	Импост левый												1							
			-14	Импост левый																		1	
		31	-15	Импост правый	1				1														
			-16	Импост правый							1				1								
			-17	Импост правый													1				1		
А3		33	1.436.3-16.3 5.001-03	Импост средний													1			1	1	1	
А3		34	1.436.3-16.3 5.002	Штапик	2			2	2	2													
			-01	Штапик							2			2	2	2	2			2	2	2	
			-02	Штапик													2			2	2	2	
			-03	Штапик	2			2	2	2	2			2	2	2	4			4	4	4	
А4		53	1.436.3-16.3 5.036	Импост нижний		1						1						1					
			-01	Импост нижний			1						1						1				
А4			1.436.3-16.3 5.037	Импост нижний				1						1						1			
А4			1.436.3-16.3 5.038	Импост нижний					1						1						1		
			-01	Импост нижний						1						1						1	
А4			1.436.3-16.3 5.039	Импост нижний	1						1						1						
А4		55	1.436.3-16.3 5.040	Импост левый					1														
			-01	Импост левый											1								
			-02	Импост левый																		1	
А4		56	1.436.3-16.3 5.041	Импост правый		1	1	1		1													
			-01	Импост правый								1	1	1		1							
			-02	Импост правый														1	1	1		1	
А4		57	1.436.3-16.3 5.042	Импост средний				1															
			-01	Импост средний										1									
А4			1.436.3-16.3 5.045	Импост средний																1			

Инв.№ подл. | Подп. и дата | Взам. инв.№

Позиция	Зона	Поз	Обозначение	Наименование	Кол. на исполн 1.436.3-16.1 0.113 — —	01	02	03	04	05	06	07	08	09	10	11	12	13	14	15	16	17	Примечание
		60	1.436.3-16.3 5.049	Импост левый	1	1	1	1															
			—01	Импост левый							1	1	1	1									
			—02	Импост левый													1	1	1	1			
		61	1.436.3-16.3 5.050	Импост средний	1			1	1														
			—01	Импост средний							1			1	1								
			1.436.3-16.3 5.051 —01	Импост средний																		1	
			1.436.3-16.3 5.052	Импост средний						1													
			—01	Импост средний												1							
			1.436.3-16.3 5.053—01	Импост средний													1			1	1		
		62	1.436.3-16.3 5.054	Импост верхний	1						1						1						
			1.436.3-16.3 5.055	Импост верхний		1						1						1					
			—01	Импост верхний			1						1						1				
			1.436.3-16.3 5.056	Импост верхний				1						1						1			
			1.436.3-16.3 5.057	Импост верхний					1						1						1		
			1.436.3-16.3 5.058	Импост верхний						1						1						1	
		63	1.436.3-16.3 5.059	Импост средний		1	1			1													
			—01	Импост средний								1	1			1							
			—02	Импост средний														1	1			1	
			1.436.3-16.3 5.060	Импост средний					1														
			—01	Импост средний											1								
			—02	Импост средний																	1		
				Лист																			
				Стекло 4 ГОСТ 111-78:																			
		64	1.436.3-16.1 7.000	Лист 555×1075	1			1	1	1													
		67	1.436.3-16.1 7.003	Лист 555×1675							1			1	1	1	1			1	1	1	
		70	1.436.3-16.1 7.006	Лист 555×555													1			1	1	1	

Формат	Зона	Поз.	Обозначение	Наименование	Кол на исполн 1.436.3-16.1 0.113 —	01	02	03	04	05	06	07	08	09	10	11	12	13	14	15	16	17	Примечание
				Прочие изделия																			
		88		Винт 3,5×9,5 6.001	26	16	16	26	26	26	30	16	16	30	30	30	38	16	16	38	38	38	
		89		Винт 4,2×13 6.002	4	4	4	8	8	8	4	4	4	8	8	8	8	4	4	12	12	12	
		90		Винт 4,2×13 6.004	4	4	4	8	8	8	4	4	4	8	8	8	8	4	4	12	12	12	
				Материалы																			
		94		Профиль резиновый 2.901	4,47	8,14	8,94	8,94	8,94	8,94	5,67	10,54	11,34	11,34	11,34	11,34	6,87	12,34	13,74	13,74	13,74	13,74	м
		95		Профиль резиновый 2.902	5,8			5,8	5,8	5,8	8,2			8,2	8,2	8,2	12,8			12,8	12,8	12,8	м

Инв. № подл. | Подп. и дата | Взам. инв. №

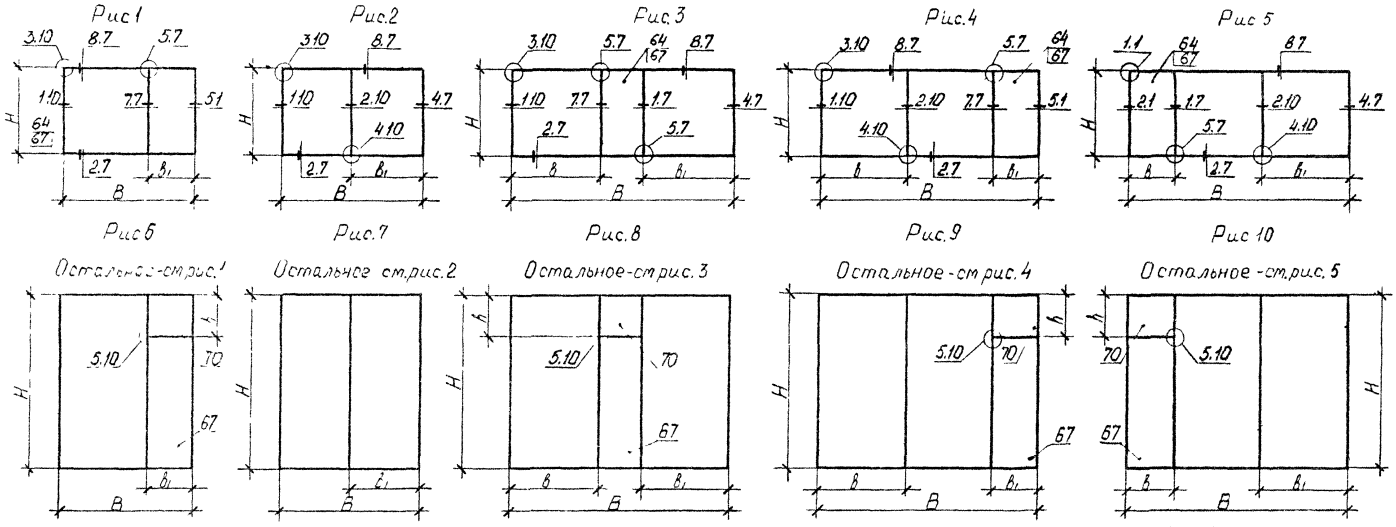

Обозначение	Рис	H, мм	h мм	B мм	b, мм	b_1, мм	Масса, кг
1436.3-16.1 0113	1	1150	—	1805	—	615	23,0
—01	2	1150	—	1980	—	990	17,5
—02	2	1150	—	2380	—	1190	19,0
—03	3	1150	—	2980	1190	1190	31,5
—04	4	1150	—	2980	1190	615	31,5
—05	5	1150	—	2980	615	1190	31,5
—06	1	1750	—	1805	—	615	30,5
—07	2	1750	—	1980	—	990	23,0
—08	2	1750	—	2380	—	1190	23,5
—09	3	1750	—	2980	1190	1190	41,0
—10	4	1750	—	2980	1190	615	41,0
—11	5	1750	—	2980	615	1190	41,0
—12	6	2350	615	1805	—	615	38,0
—13	7	2350	615	1980	—	990	28,0

Обозначение	Рис	H, мм	h, мм	B, мм	b, мм	b_1 мм	Масса кг
1436.3-16.1 0113-14	7	2350	615	2380	—	1190	28,5
—15	8	2350	615	2980	1190	1190	[illegible]
—16	9	2350	615	2980	1190	615	52,5
—17	10	2350	615	2980	1190	1190	52,5

				1.436.3-16.1 0113СБ
Зав. отд.	Пануров	[signature]	12.07.82	Рама Сборочный чертеж
Н. контр.	Зыкова	[signature]	11.11.82	
Рук. брыг.	Молодых	[signature]	10.07.82	
Инж.	Пашелеева	[signature]	[illegible]	

Формат	Зона	Поз.	Обозначение	Наименование	Кол. на исполн. 1.436.3-16.1 0.114																				Примечание
					–	01	02	03	04	05	06	07	08	09	10	11	12	13	14	15	16	17	18	19	
				Документация																					
А3			1.436.3-16.1 0.114СБ	Сборочный чертёж	×	×	×	×	×	×	×	×	×	×	×	×	×	×	×	×	×	×	×	×	
А4			1.436.3-16.1 1.580	Узел 1.12	×	×	×	×	×	×	×	×	×	×	×	×					×	×	×	×	
А4			1.436.3-16.1 1.581	Узел 2.12	×	×	×	×	×	×	×	×	×	×	×	×					×	×	×	×	
А4			1.436.3-16.1 1.582	Узел 3.12	×	×	×	×	×	×	×	×	×	×	×	×					×	×	×	×	
А4			1.436.3-16.1 1.583	Узел 4.12	×	×	×	×	×	×	×	×	×	×	×	×					×	×	×	×	
А4			1.436.3-16.1 1.584	Узел 5.12	×	×	×	×	×	×	×	×	×	×	×	×					×	×	×	×	
А4			1.436.3-16.1 1.585	Узел 6.12													×	×	×	×					
А4			1.436.3-16.1 1.586	Узел 7.12													×	×	×	×					
А4			1.436.3-16.1 1.587	Узел 8.12													×	×	×	×					
А4			1.436.3-16.1 1.588	Узел 9.12													×	×	×	×					
А4			1.436.3-16.1 1.589	Узел 10.12													×	×	×	×					
А4			1.436.3-16.1 1.590	Узел 11.12																	×	×	×	×	
А4			1.436.3-16.1 1.591	Узел 12.12																	×	×	×	×	
				Детали																					
А3		19	1.436.3-16.2 3.201	Уголок	2	2	2	2	2	2	2	2	2	2	2	2	2	2	2	2	2	2	2	2	
		20	–01	Уголок	2	2	2	2	2	2	2	2	2	2	2	2	2	2	2	2	2	2	2	2	
		21	–02	Уголок	2	2	2	2	2	2	2	2	2	2	2	2	2	2	2	2	2	2	2	2	
А4		22	1.436.3-16.2 3.202	Вкладыш	4	4	4	4	4	4	4	4	4	4	4	4	4	4	4	4	4	4	4	4	
А4		23	1.436.3-16.2 3.203	Вкладыш	4	4	4	4	4	4	4	4	4	4	4	4	4	4	4	4	4	4	4	4	
А3		24	1.436.3-16.2 3.204	Фланец																	2	2	2	2	

				1.436.3-16.1 0.114			
Зав. отд.	Понуров		15.11.82	Фрамуга	Стадия	Лист	Листов
Н. контр.	Зыкова		15.11.82		Р	1	4
Рук. бриг.	Молодых		20.11.82		Минтяжстрой СССР ЭКБ ВПО Союзстройконструкция г. Свердловск		
Инж.	Кошелева		29.11.82				

Позиция	Поз.	Обозначение	Наименование	Кол на испол. 1.436.3-16.1 0.114 —																		Примечание
				—	01	02	03	04	05	06	07	08	09	10	11	12	13	14	15	16	17	18	19	
А4	25	1.436.3-16.2 3.205	Планка	12	12	16	16	12	12	12	12	16	16	16	16	12	12	16	16	26	26	26	26	
А4	26	1.436.3-16.2 3.249	Подкладка	4	4	4	4	4	4	4	4	4	4	4	4					8	8	8	8	
А4	27	1.436.3-16.2 3.252	Подкладка													4	4	4	4					
А4	28	1.436.3-16.2 3.264	Пробка													4	4	4	4					
А3	29	1.436.3-16.3 5.002-03	Штапик																	2	2	2	2	
		-06	Штапик	2		2		2	2			2	2			2		2		4	4			
		-07	Штапик		2		2			2	2			2	2		2		2			4	4	
		-08	Штапик	2	2			2	2	2	2					2	2							
		-09	Штапик			2	2					2	2	2	2			2	2					
		-10	Штапик																	2	2	2	2	
А4	30	1.436.3-16.3 5.061	Импост	1		1		2	2			2	2							2	2			
		-01	Импост		1		1			2	2			2	2							2	2	
А4	31	1.436.3-16.3 5.062	Импост нижний	1		1																		
		-01	Импост нижний		1		1																	
А4	32	1.436.3-16.3 5.063	Импост верхний													1		1						
		-01	Импост верхний														1		1					
А4	33	1.436.3-16.3 5.064	Импост нижний													1		1						
		-01	Импост нижний														1		1					
А4	34	1.436.3-16.3 5.065	Импост левый	1	1																			
		-01	Импост левый			1	1																	
А4		1.436.3-16.3 5.066	Импост левый													1	1							
		-01	Импост левый															1	1					
А4		1.436.3-16.3 5.067	Импост левый					1		1														
		-01	Импост левый									1		1										
А4		1.436.3-16.3 5.068	Импост левый																	1		1		
А4		1.436.3-16.3 5.069	Импост левый						1		1													
		-01	Импост левый										1		1									
А4		1.436.3-16.3 5.070	Импост левый																	1		1		
А4	35	1.436.3-16.3 5.071	Импост правый	1	1																			

Формат	Зона	Поз.	Обозначение	Наименование	Кол. на испол. 1.436.3-16.1 0.114 –																		Примечание
					–	01	02	03	04	05	06	07	08	09	10	11	12	13	14	15	16	17	18	19	
			1.436.3-16.3 5.071 – 01	Импост правый			1	1																
А4			1.436.3-16.3 5.072	Импост правый													1	1						
			– 01	Импост правый															1	1				
А4			1.436.3-16.3 5.073	Импост правый					1		1													
			– 01	Импост правый									1		1									
А4			1.436.3-16.3 5.074	Импост правый																	1		1	
			1.436.3-16.3 5.075	Импост правый						1		1												
			– 01	Импост правый										1		1								
А4			1.436.3-16.3 5.076	Импост правый																		1		1
А4		36	1.436.3-16.3 5.082	Импост средний																	1	1		
			– 01	Импост средний																			1	1
				Лист																				
				Стекло 4 ГОСТ 111-78																				
Б4		40	1.436.3-16.1 7.009	Лист 995 × 1050	1		1		1	1														
Б4		41	1.436.3-16.1 7.010	Лист 850 × 995		1		1			1	1												
Б4		42	1.436.3-16.1 7.011	Лист 1050 × 1595									1	1										
Б4		43	1.436.3-16.1 7.012	Лист 850 × 1595											1	1								
Б4		44	1.436.3-16.1 7.013	Лист 515 × 1050																	1	1		
Б4		45	1.436.3-16.1 7.014	Лист 1050 × 1635																	1	1		
Б4		46	1.436.3-16.1 7.015	Лист 515 × 850																			1	1
Б4		47	1.436.3-16.1 7.016	Лист 850 × 1635																			1	1
				Стандартные изделия																				
		55		СПК1 995 × 1050 4-4/13 стекло оконное, ГОСТ 24866-81													1							
		56		СПК1 850 × 990 4-4/15 стекло оконное, ГОСТ 24866-81														1						

Инв. № подл. | Подп. и дата | Взам. инв. №

Позиция	Зона	Поз.	Обозначение	Наименование	Кол. на исполн. 1.436.3-16.1 О.114 –	Примечание
					– 01 02 03 04 05 06 07 08 09 10 11 12 13 14 15 16 17 18 19	
		57		СПК1 1050×1595 $\frac{4-Т}{16}$ стекло оконное, ГОСТ24866-81	1	
		58		СПК1 850×1590 $\frac{4-И}{16}$ стекло оконное, ГОСТ24866-81		
				Прочие изделия		
		60		Винт 3,5×9,5 6.001	28 28 32 32 28 28 28 28 32 32 32 32 28 28 32 32 42 42 42 42	
		61		Винт 4,2×13 6.002	4 4 4 4	
		62		Винт 4,2×13 6.004	4 4 4 4	
				Материалы		
		65		Профиль резиновый 2.901	4,55 4,55 5,75 5,35 4,55 4,55 4,55 4,55 4,15 4,15 5,75 5,75 5,35 5,35 4,55 4,15 5,75 6,95 6,95 6,95 6,95	м
		66		Профиль резиновый 2.902	8,3 7,5 10,7 9,9 8,3 8,3 7,5 7,5 10,7 10,7 9,9 9,9 8,3 7,5 10,7 9,9 17,2 17,2 16,4 16,4	м

Рис.1

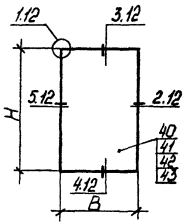

Рис.2

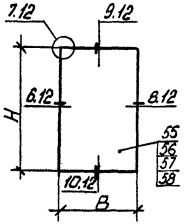

Рис 3

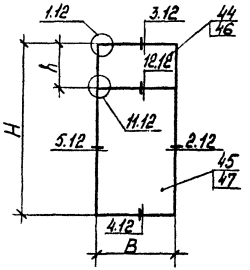

Обозначение	Рис.	H, мм	h, мм	B, мм	Масса, кг
1.436.3-16.1 0.114	1	1110	—	1165	23,5
—01	1	1110	—	965	20,5
—02	1	1710	—	1165	27.0
—03	1	1710	—	965	24,0
—04	1	1110	—	1165	24,0
—05	1	1110	—	1165	24,0
—06	1	1110	—	965	20,5
—07	1	1110	—	965	20,5
—08	1	1710	—	1165	33,5
—09	1	1710	—	1165	33,5
—10	1	1710	—	965	29,0
—11	1	1710	—	965	29,0
—12	2	1110	—	1165	35,5
—13	2	1110	—	965	30,5
—14	2	1710	—	1165	52,0
—15	2	1710	—	965	44,5

Обозначение	Рис	H, мм	h, мм	B, мм	Масса, кг
1.436.3-16.1 0.114—16	3	2310	595	1165	48,0
—17	3	2310	595	1165	46,0
—18	3	2310	595	965	38,0
—19	3	2310	595	965	38,0

Инв.№ подл. | Подп. и дата | Взам. инв.№

Зав. отд.	Пануров			1.436.3-16.1 0.114 СБ	
Н. контр.	Зыкова			Фрамуга Сборочный чертеж	Стадия: Р; Масса: см табл; Масштаб: —
Рук. бриг	Малодых				Лист; Листов 1
Инж.	Кошелева				Минтяжстрой СССР ЭКБ ВПО «Союзстройконструкция» г. Свердловск

Формат	Зона	Поз.	Обозначение	Наименование	Кол. на исполн. 1.436.3-16.1 0.115 —												Примечание
					—	01	02	03	04	05	06	07	08	09	10	11	
				Документация													
А3			1.436.3-16.1 0.115СБ	Сборочный чертёж	×	×	×	×	×	×	×	×	×	×	×	×	
А4			1.436.3-16.1 1.580	Узел 1.12	×	×	×	×	×	×	×	×	×	×	×	×	
А4			1.436.3-16.1 1.581	Узел 2.12	×	×	×	×	×	×	×	×	×	×	×	×	
А4			1.436.3-16.1 1.582	Узел 3.12	×	×	×	×	×	×	×	×	×	×	×	×	
А4			1.436.3-16.1 1.583	Узел 4.12	×	×	×	×	×	×	×	×	×	×	×	×	
А4			1.436.3-16.1 1.584	Узел 5.12	×	×	×	×	×	×	×	×	×	×	×	×	
А4			1.436.3-16.1 1.590	Узел 11.12									×	×	×	×	
А4			1.436.3-16.1 1.591	Узел 12.12									×	×	×	×	
				Детали													
А3		19	1.436.3-16.2 3.201	Уголок	4	4	4	4	4	4	4	4	4	4	4	4	
А4		22	1.436.3-16.2 3.202	Вкладыш	4	4	4	4	4	4	4	4	4	4	4	4	
А4		23	1.436.3-16.2 3.203	Вкладыш	4	4	4	4	4	4	4	4	4	4	4	4	
А3		24	1.436.3-16.2 3.204	Фланец									2	2	2	2	
А4		25	1.436.3-16.2 3.205	Планка	12	12	12	12	16	16	16	16	26	26	26	26	
А4		26	1.436.3-16.2 3.249	Подкладка	4	4	4	4	4	4	4	4	8	8	8	8	
А3		29	1.436.3-16.3 5.002 — 03	Штапик									2	2	2	2	
			— 06	Штапик	2	2			2	2			4	4			
			— 07	Штапик			2	2			2	2			4	4	

Зав. отд.	Панурова	[подпись]	15.11.82	1.436.3-16.1 0.115
Н. контр.	Зыкова	[подпись]	15.11.82	Створка
Рук. бриг.	Моловых	[подпись]	9.11.82	Стадия: Р; Лист: 1; Листов: 3
Инж.	Кошелева	[подпись]	09.07.82	Минтяжстрой СССР ЭКБ ВПО "Союзстройконструкция" г. Свердловск

Формат	Зона	Поз.	Обозначение	Наименование	Кол на исполн 1.436.3-16.1 0.115 –												Примечание
					–	01	02	03	04	05	06	07	08	09	10	11	
			1.436.3-16.3 5.002 – 08	Шталик	2	2	2	2									
			– 09	Шталик					2	2	2	2					
			– 10	Шталик									2	2	2	2	
А4		30	1.436.3-16.3 5.061	Импост	2	2			2	2			2	2			
			– 01	Импост			2	2			2	2			2	2	
А4		34	1.436.3-16.3 5.077	Импост левый	1		1										
			– 01	Импост левый					1		1						
А4			1.436.3-16.3 5.078	Импост левый									1		1		
			– 01	Импост левый										1		1	
А4		35	1.436.3-16.3 5.079	Импост правый	1	2	1	2									
			– 01	Импост правый					1	2	1	2					
А4			1.436.3-16.3 5.080	Импост правый										1		1	
А4			1.436.3-16.3 5.081	Импост правый									1		1		
А4		36	1.436.3-16.3 5.082	Импост средний									1	1			
			– 01	Импост средний											1	1	
				Лист													
				Стекло 4 ГОСТ 111-78													
БЧ		40	1.436.3-16.1 7.009	Лист 995 × 1050	1	1											
БЧ		41	1.436.3-16.1 7.010	Лист 850 × 995			1	1									
БЧ		42	1.436.3-16.1 7.011	Лист 1050 × 1595					1	1							
БЧ		43	1.436.3-16.1 7.012	Лист 850 × 1595							1	1					
БЧ		44	1.436.3-16.1 7.013	Лист 515 × 1050									1	1			
БЧ		45	1.436.3-16.1 7.014	Лист 1050 × 1635									1	1			
БЧ		46	1.436.3-16.1 7.015	Лист 515 × 850											1	1	
БЧ		47	1.436.3-16.1 7.016	Лист 830 × 1635											1	1	

Инв. № подл. | Подп. и дата | Взам. инв. №

Поз.	Обозначение	Наименование	Кол. на испол. 1.436.3-16.1 0.115- —	01	02	03	04	05	06	07	08	09	10	11	Примечание
		Прочие изделия													
60		Винт 3,5×9,5 6.001	28	28	28	28	32	32	32	32	42	42	42	42	
61		Винт 4,2×13 6.002									4	4	4	4	
62		Винт 4,2×13 6.004									4	4	4	4	
		Материалы													
65		Профиль резиновый 2.901	4,55	4,55	4,15	4,15	5,75	5,75	5,35	5,35	6,95	6,95	6,55	6,55	м
66		Профиль резиновый 2.902	8,3	8,3	7,5	7,5	10,7	10,7	9,9	9,9	17,2	17,2	16,4	16,4	м

Рис.1

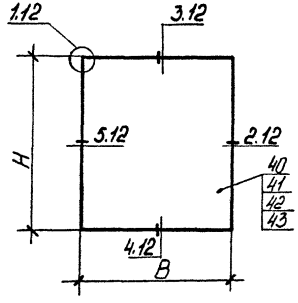

Рис.2

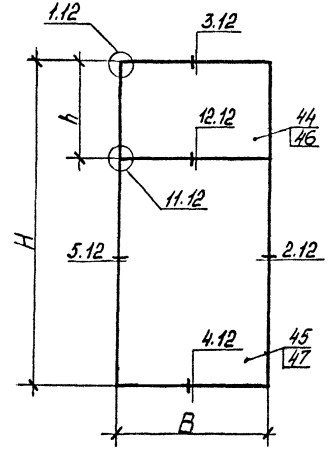

Обозначение	Рис.	H, мм	h, мм	B, мм	Масса, кг
1.436.3-16.1 0.115	1	1110	—	1165	23,5
—01	1	1110	—	1165	23,5
—02	1	1110	—	965	20,5
—03	1	1110	—	965	20,5
—04	1	1710	—	1165	33,5
—05	1	1710	—	1165	33,5
—06	1	1710	—	965	29,0
—07	1	1710	—	965	29,0
—08	2	2310	595	1165	45,5
—09	2	2310	595	1165	45,5
—10	2	2310	595	965	40,0
—11	2	2310	595	965	40,0

				1.436.3-16.1 0.115 СБ			
				Створка Сборочный чертеж	Стадия	Масса	Масштаб
					Р	см. табл	—
Зав.отд	Понуров	[signature]	12.07.82		Лист	Листов 1	
Н. контр	Зыкова	Зыков	11.11.82		Минтяжстрой СССР ЭКБ ВПО „Союзстройконструкция г. Свердловск		
Рук. бриг	Молодых	Молодых	9.11.82				
Инж	Кошелева	[signature]	08.07.82				

1.1
М1:2,5

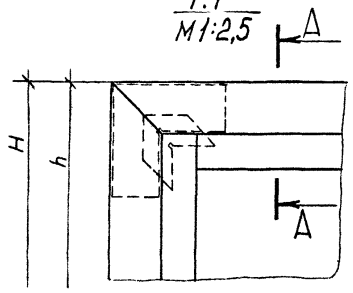

А – А
М 1:1

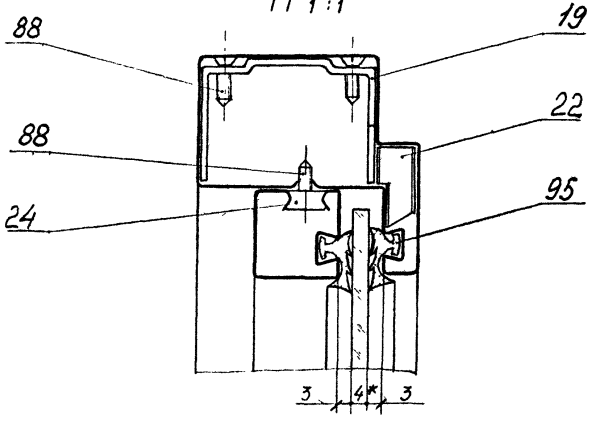

1 * Размер для справок

Зав.отд.	Понуров			1.436.3-16.1 1.500	
Н.контр.	Зыкова				
Рук.брг.	Малодых	Зыкова	2.11.82	Узел 1.1	Стадия: Р; Лист: ; Листов: 1
Инж.	Кошелева	Малых	10.01.83		Минтяжстрой СССР ЭКБ ВПО Союзстройконструкция г. Свердловск

2.1
М1:2,5

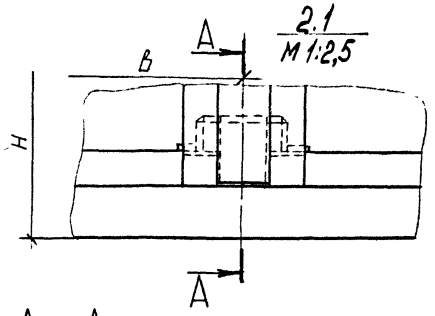

А – А
М 1:1

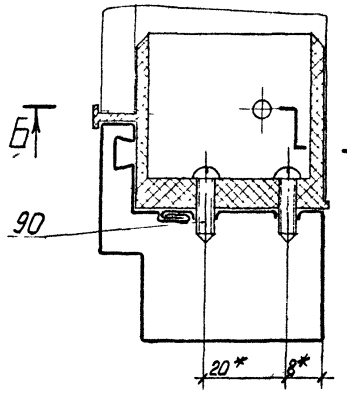

Б – Б
М 1:1

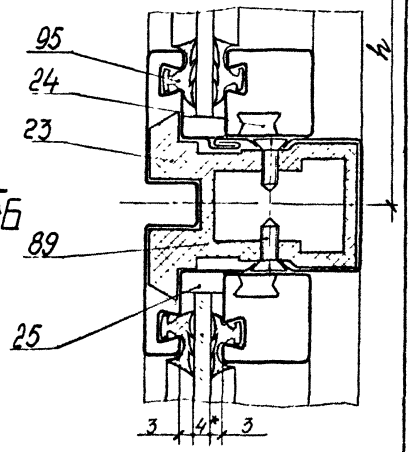

1. *Размеры для справок

Зав.отд.	Понуров			1.436.3-16.1 1.501	
Н.контр.	Зыкова				
Рук.брг.	Малодых	Зыкова	2.11.82	Узел 2.1	Стадия: Р; Лист: ; Листов: 1
Инж.	Кошелева	Малых	10.01.83		Минтяжстрой СССР ЭКБ ВПО Союзстройконструкция

Инв.№ подл. | Подп. и дата | Взам.инв.№

3.1
М 1:1

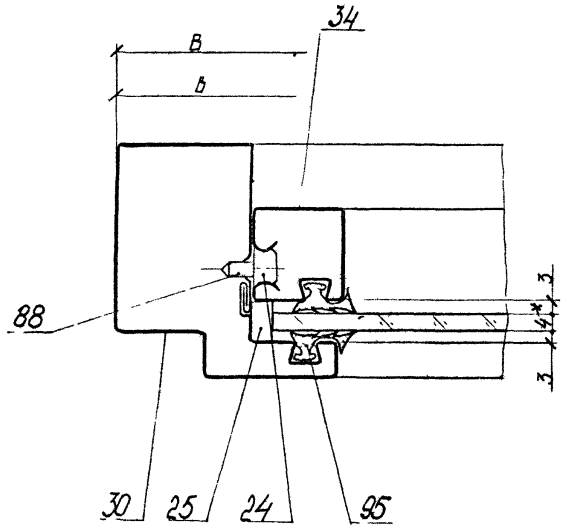

1.* Размер для справок

Зав. отд.	Пануров		16.07.82	1.436.3-16.1 1.502			
Н. контр.	Зыкова	Зыков	11.11.82	Узел 3.1	Стадия	Лист	Листов
Рук. брие	Малодых		10.09.82		Р		1
Инж.	Кошелева		06.07.82		Минтяжстрой СССР ЭКБ ВПО "Союзстройконструкция" г Свердловск		

Инв № подл | Подп и дата | Взам инв №

4.1
М 1:1

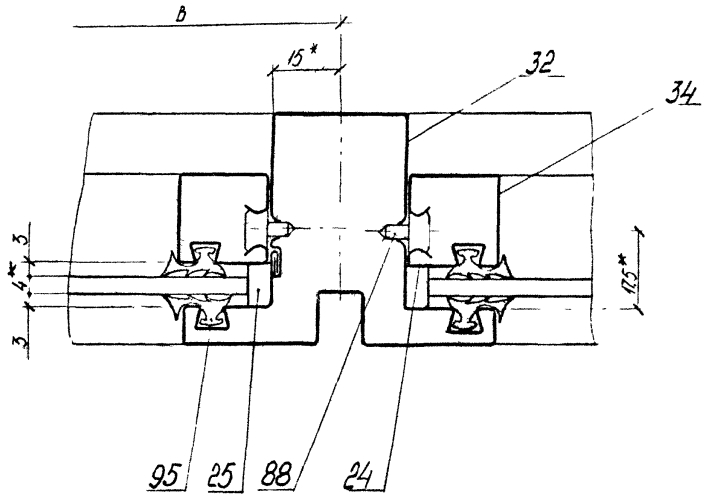

1.* Размеры для справок

Зав. отд	Пануров			1.436.3-16.1 1.503			
Н. контр	Зыкова	Зыков	11.11.82	Узел 4.1	Стадия	Лист	Листов
Рук брие	Малодых		10.09.82		Р		1
Инж	Кошелева		06.07.82				

Инв № подл | Подп и дата | Взам инв №

5.1
М1:1

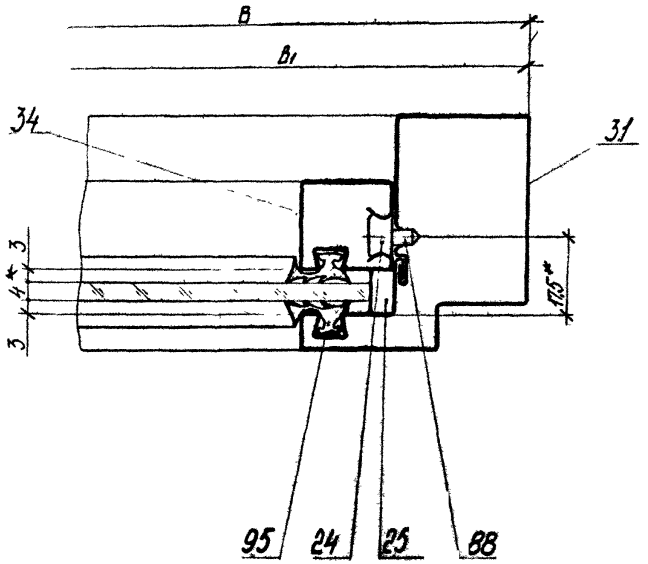

1.* Размеры для справок

Зав.отд.	Понуров			16.07.82
Н.контр.	Зыкова			11.11.82
Рук.бриг.	Малодых			10.01.83

1.436.3-16.1 1.504

Узел 5.1

Стадия	Лист	Листов
Р		1

Минтяжстрой СССР
ЭКБ ВПО
"Союзстройконструкция"
г. Свердловск

6.1
М1:1

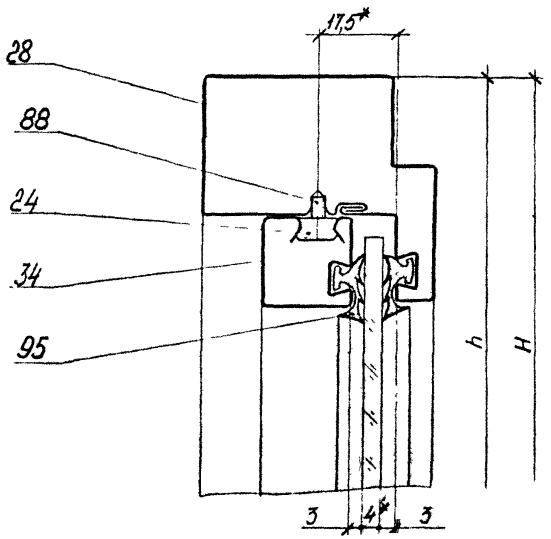

1.* Размеры для справок

Зав.отд.	Понуров			16.07.82
Н.контр.	Зыкова			11.11.82
Рук.бриг.	Малодых			10.01.83
Инж.	Кошелева			16.07.82

1.436.3-16.1 1.505

Узел 6.1

Стадия	Лист	Листов
Р		1

Минтяжстрой СССР
ЭКБ ВПО
"Союзстройконструкция"
г. Свердловск

Инв.№ подл. | Подп. и дата | Взам.инв.№

7.1
М 1:1

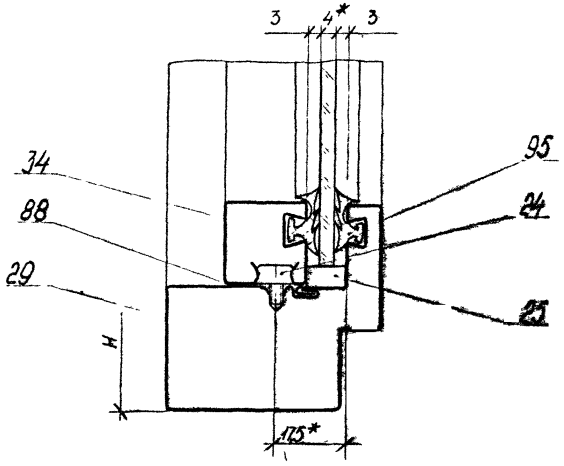

1.* Размеры для справок

Зав.отд.	Пануров			1.436.3-16.1 1.506		
Н.контр.	Зыкова	Зыкова	11.11.82			
Рук.бриг.	Малодых	Малодых	10.01.83	Узел 7.1	Стадия: Р	Лист:	Листов: 1
Инж.	Кошелева	Кошелева	10.01.83		Минтяжстрой СССР ЭКБ ВПО "Союзстальконструкция" г. Свердловск		

Инв.№ подл. | Подп. и дата | Взам. инв. №

8.1
М1:2

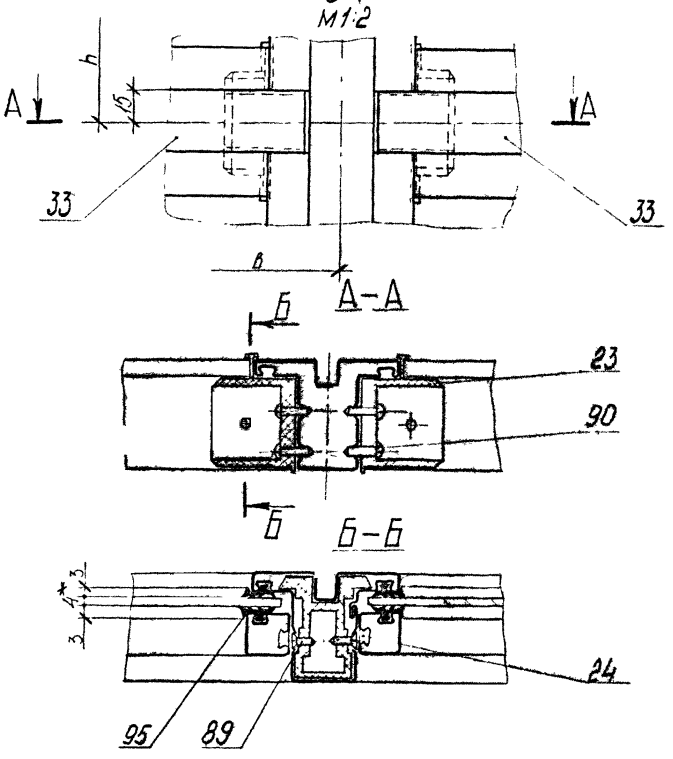

1.* Размер для справок

Зав.отд.	Пануров			1.436.3-16.1 1.507		
Н.контр.	Зыкова	Зыкова	11.11.82			
Рук.бриг.	Малодых	Малодых	10.01.83	Узел 8.1	Стадия: Р	Лист:	Листов: 1
Инж.	Кошелева	Кошелева	10.01.83		Минтяжстрой СССР ЭКБ ВПО "Союзстальконструкция" г. Свердловск		

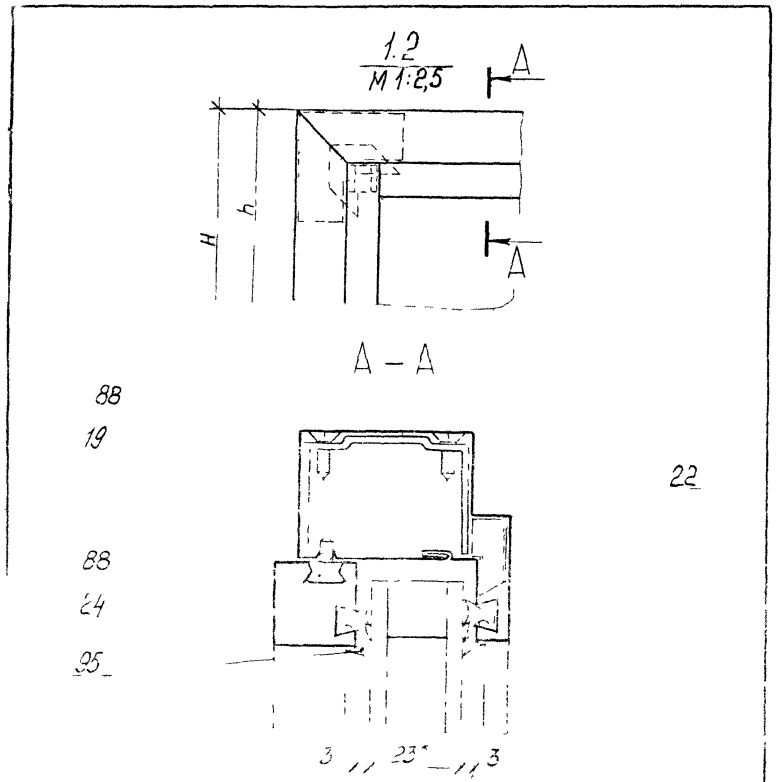

*Размер - для справок

				1.436.3-16.1 1.508			
Зав. отд.	Понуров			Узел 1.2	Стадия	Лист	Листов
Н. контр.	Быкова				Р		1
Нач.	Кошелева				Минтяжстрой СССР ЭКБ ВПО Союзстройконструкция г. Свердловск		

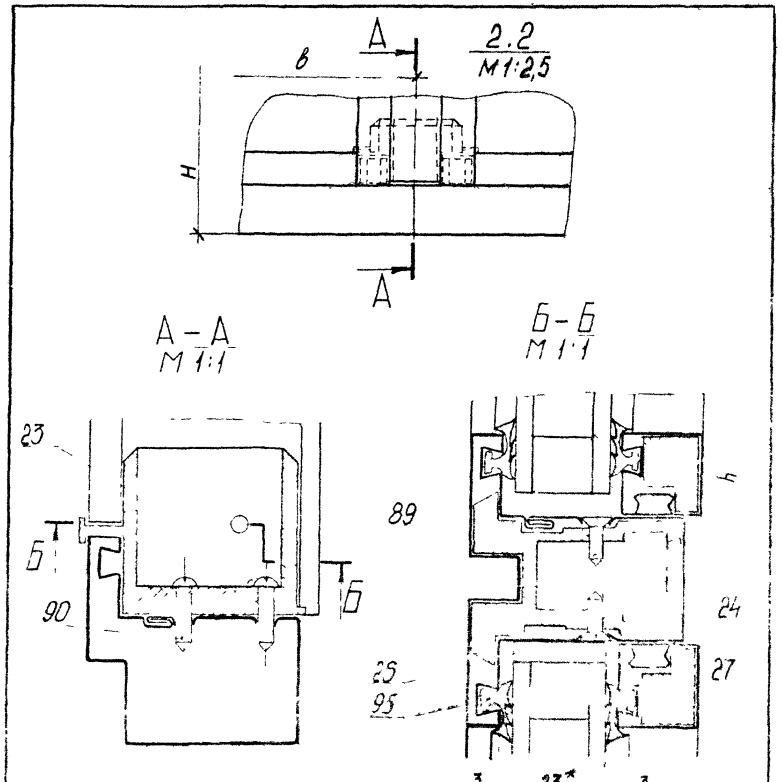

1* Размеры для справок

				1.436.3-16.1 1.509			
Зав. отд.	Понуров			Узел 2.2	Стадия	Лист	Листов
Н. контр.	Быкова				Р		1
Нач.	Кошелева				Минтяжстрой СССР ЭКБ ВПО Союзстройконструкция г. Свердловск		

3.2
М1:1

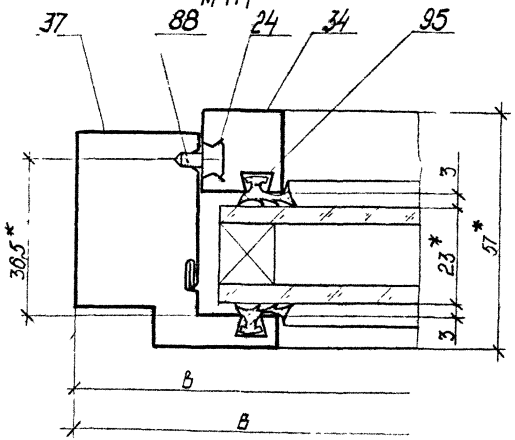

1 * Размеры для справок

				1.436.3-16.1 1.510			
Зав.отд.	Понуров				Стадия	Лист	Листов
Н.контр.	Зыкова				Р		1
Рук.бриг.	Молодых			Узел 3.2	Минтяжстрой СССР ЭКБ ВПО "Союзстройконструкция" г. Свердловск		
Инж.	Кошелева						

4.2
М1:1

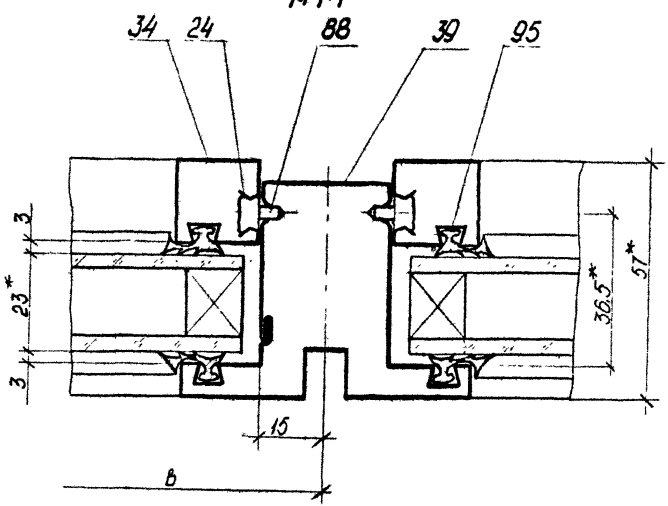

1.* Размеры для справок

				1.436.3-16.1 1.511			
Зав.отд.	Понуров				Стадия	Лист	Листов
Н.контр.	Зыкова				Р		1
Рук.бриг.	Молодых			Узел 4.2	Минтяжстрой СССР ЭКБ ВПО Союзстройконструкция г. Свердловск		
Инж.	Кошелева						

5.2
М 1:1

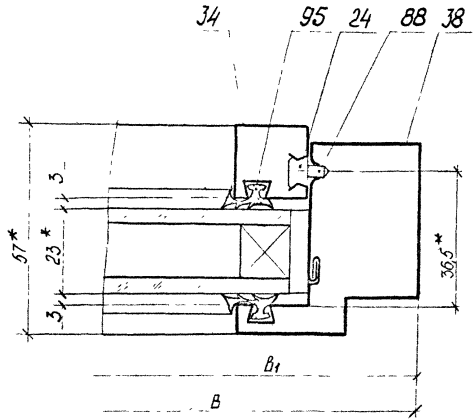

1.* Размеры для справок

					1.436.3-16.1 1.512	
ГИП	Понуров			Стадия	Лист	Листов
Н. контр.	Зыкова			Р		1
Рук. бриг.	Молодых			Минтяжстроя СССР ЭКБ ВПО Союзстальконструкций г. Свердловск		
Инж.	Кошелева					

Узел 5.2

6.2
М 1:1

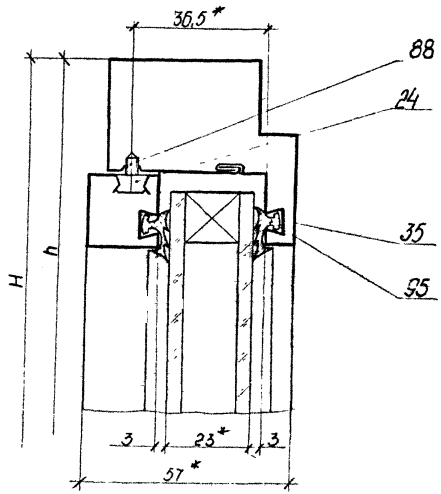

1.* Размеры для справок

					1.436.3-16.1 1.513	
Зав. отд	Понуров			Стадия	Лист	Листов
Н. контр.	Зыкова			Р		1
Рук. бриг.	Молодых			Минтяжстроя СССР ЭКБ ВПО "Союзстальконструкция" г. Свердловск		
Инж.	Кошелева					

Узел 6.2

7.2
М 1:1

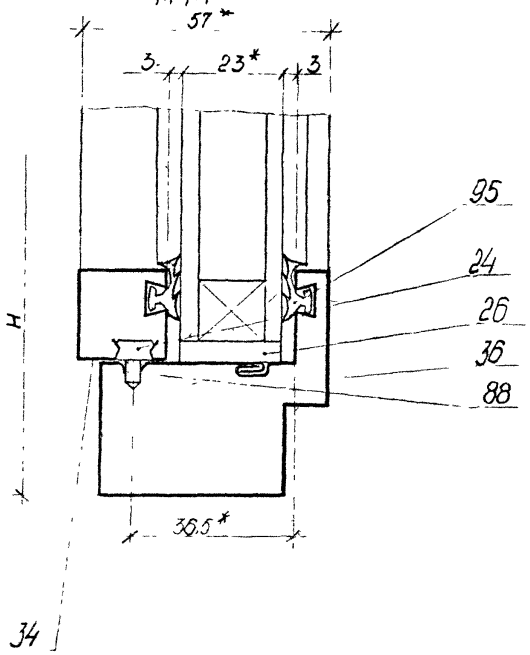

1.* Размеры для справок

Зав. отд.	Понуров			1.436.3-16.1 1.514
Н. контр.	Зыкова		11.11.82	Узел 7.2
Рук. бриг.	Молодых		10.07.82	
Инж.	Кошелева		06.07.82	

Стадия	Лист	Листов
Р		

Гинтяжстрой СССР ЗКБ ВПС Союзстроиконструкция г. Свердловск

8.2
М 1:2

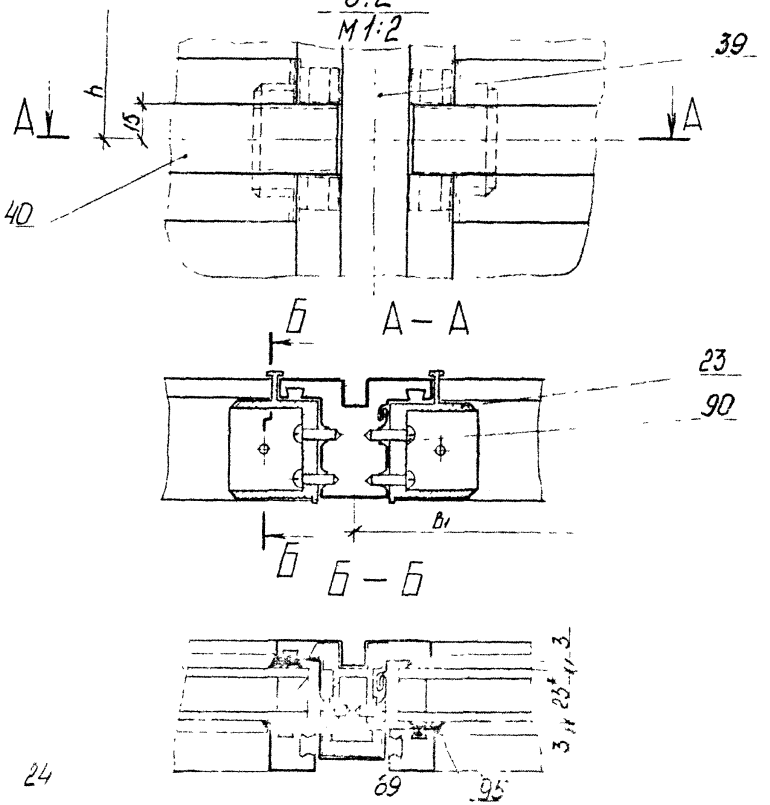

1.* Размер для справок

Зав. отд.	Понуров			1.436.3-16.1 1.515
Н. контр.	Зыкова		11.11.82	Узел 8.2
Рук. бриг.	Молодых			
Инж.	Кошелева			

Стадия	Лист	Листов
		1

1.3
М 1:1

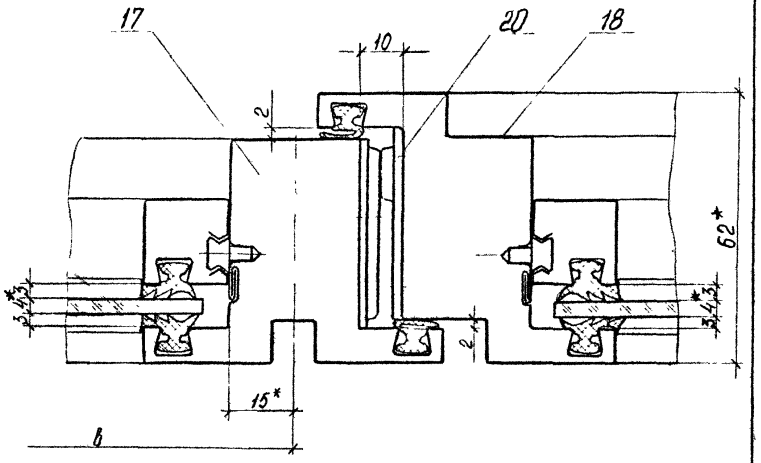

1.* Размеры для справок

Зав. отд.	Понуров		16.07.82	1.436.3-16.1 1.516			
Н. контр.	Зыкова		11.11.82	Узел 1.3	Стадия	Лист	Листов
Рук. бриг.	Малодых		10.07.82		Р		1
Инж.	Кошелева				Минтяжстрой СССР ЭКБ ВПО "Союзстройконструкция" г. Свердловск		

2.3
М 1:1

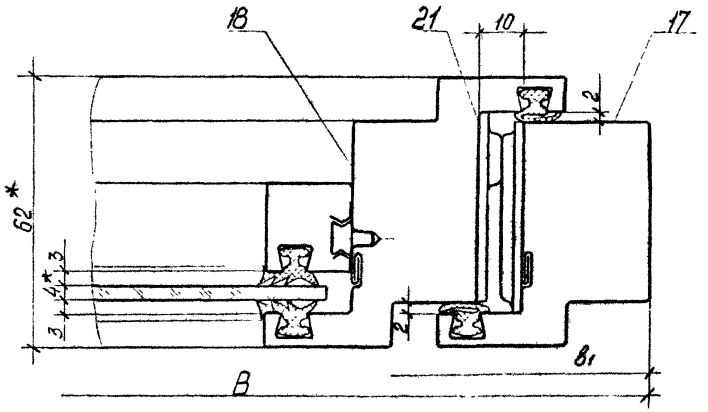

1.* Размеры для справок

Зав. отд.	Понуров		16.07.82	1.436.3-16.1 1.517			
Н. контр.	Зыкова		11.11.82	Узел 2.3	Стадия	Лист	Листов
Рук. бриг.	Малодых		10.08.82		Р		1
Инж.	Кошелева		10.07.82		Минтяжстрой СССР ЭКБ ВПО "Союзстройконструкция" г. Свердловск		

Взам. инв. №

Подп. и дата

Инв. № подл.

3.3
М1:1

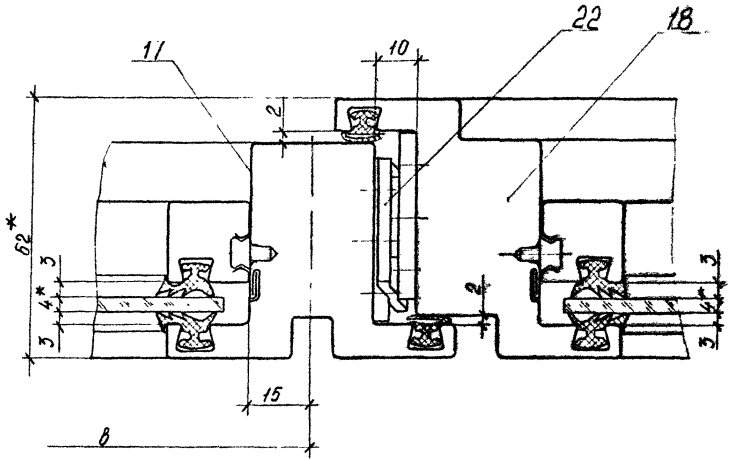

1.* Размеры для справок

				1.436.3-16.1 1.518	
Зав. отд.	Понуров			Узел 3.3	Стадия: Р; Лист: 1; Листов: 1
Н. контр.	Зыкова	Зыкова	11.11.82		Минтяжстрой СССР ЭКБ ВПО "Союзстроиконструкция" г. Свердловск
Рук. бриг.	Молодых	Молодых	10.07.82		
Инж.	Кошелева	Кошелева	07.07.82		

4.3
М1:1

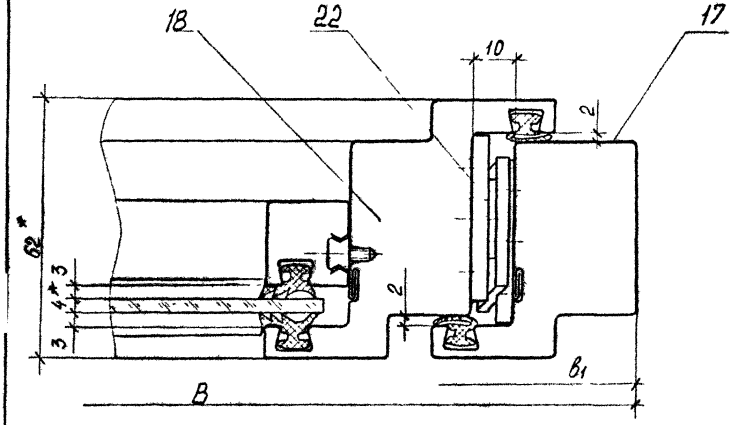

1.* Размеры для справок

				1.436.3-16.1 1.519	
Зав. отд.	Понуров			Узел 4.3	Стадия: Р; Лист: 1; Листов: 1
Н. контр.	Зыкова	Зыкова	11.11.82		Минтяжстрой СССР ЭКБ ВПО "Союзстроиконструкция" г. Свердловск
Рук. бриг.	Молодых	Молодых	10.07.82		
Инж.	Кошелева	Кошелева	07.07.82		

Инв. № подл. | Подп. и дата | Взам. инв. №

5.3
М 1:1

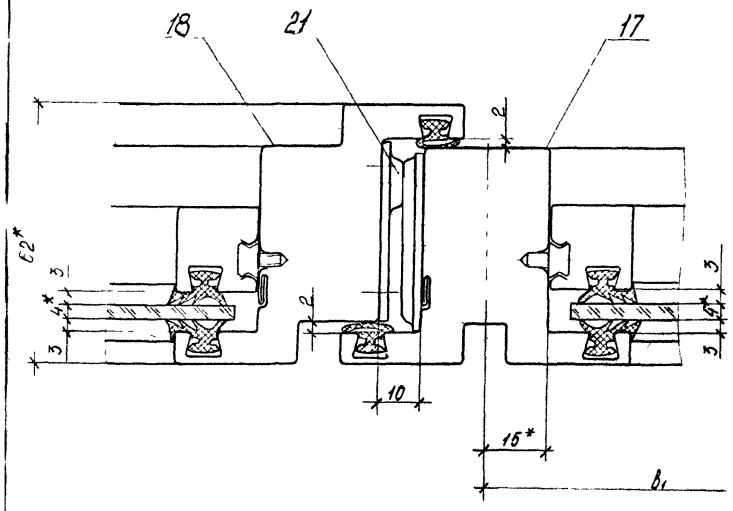

1.* Размеры для справок

Зав отд.	Понуров		16.07.82
Н. контр.	Зыкова	Зыков	11.11.82
Рук. бриг.	Молодых	Молодых	10.07.82
Инж.	Кошелева	Кошелева	07.07.82

1.436.3-16.1 1.520

Узел 5.3

Стадия	Лист	Листов
Р		1

Минтяжстрой СССР ЭКБ ВПО Союзстроймонтаж г. Свердловск

6.3
М 1:1

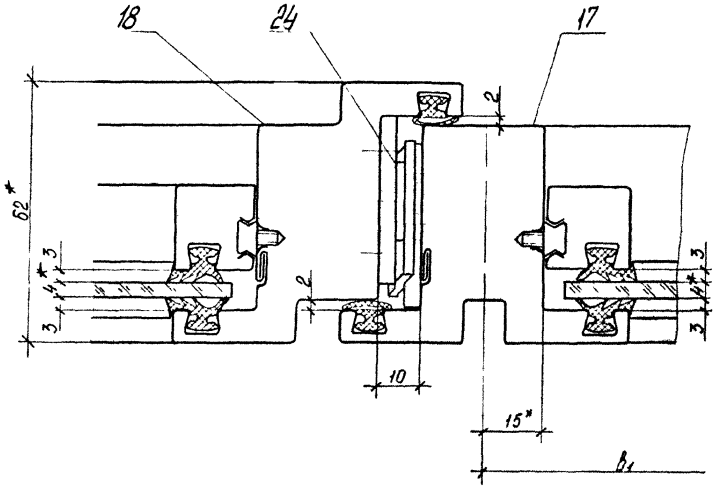

1.* Размеры для справок

Зав отд.	Понуров		16.07.82
Н. контр.	Зыкова	Зыков	11.11.82
Рук. бриг.	Молодых	Молодых	10.07.82
Инж.	Кошелева	Кошелева	07.07.82

1.436.3-16.1 1.521

Узел 6.3

Стадия	Лист	Листов
Р		1

Минтяжстрой СССР ЭКБ ВПО Союзстроймонтаж г. Свердловск

Инв. № подл. | Подп. и дата | Взам. инв. №

7.3
М 1:1

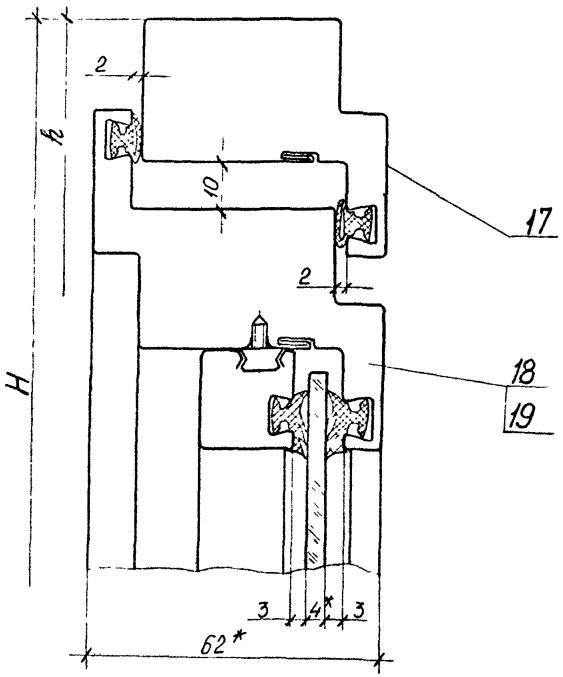

1.* Размеры для справок

Зав. отд.	Понуров			1.1.1.

9.3
М 1:1

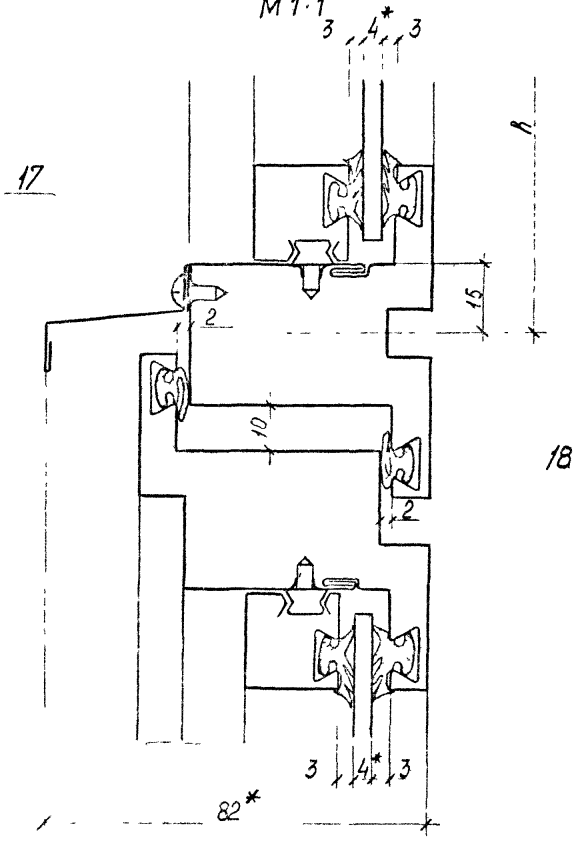

1.* Размеры для справок

				1.436.3-16.1 1.524			
Зав.отд	Понуров			Узел 9.3	Стадия	Лист	Листов
Н.контр.	Зыкова	Зыков	11.11.82		Р		1
Рук.бюро	Мол.дых	Ильин	10.07.82		Минтяжстрой СССР ЭКБ ВПО		

1.4
М 1:1

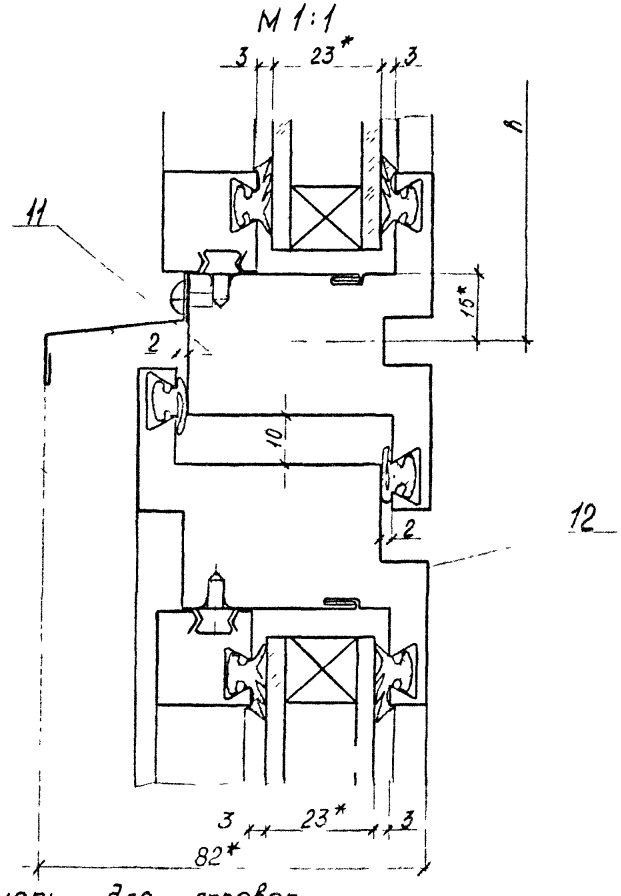

1.* Размеры для справок

Инв.№ подл.	Подп. и дата	Взам.инв.№					
				1.436.3-16.1 1.525			
Зав.отд	Понуров			Узел 1.4	Стадия	Лист	Листов
Н.контр.	Зыкова	Зыков	11.11.82		Р		1
Рук.бюро	Мол.дых	Ильин	10.07.82		Минтяжстрой СССР ЭКБ ВПО Союзстройконструкция		

2.4
М 1:1

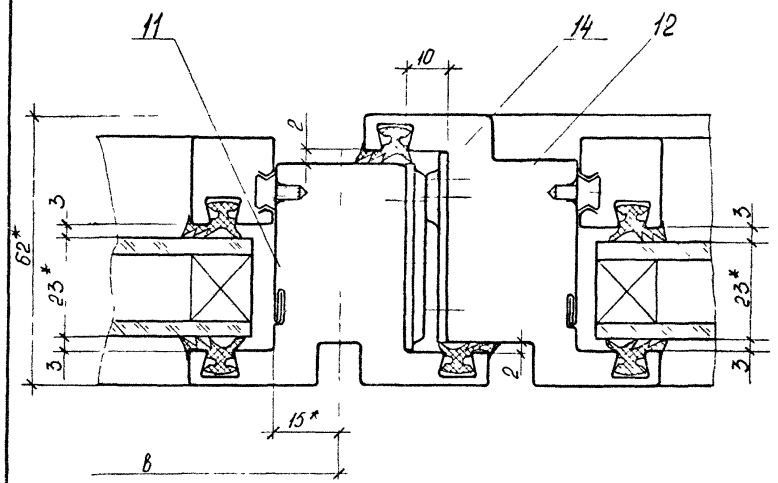

1.* Размеры для справок

				1.436.3-16.1 1.526			
Зав. отд.	Понуров			Узел 2.4	Стадия	Лист	Листов
Н. контр.	Зыкова				Р		1
Рук. бриг.	Молодых				Минтяжстрой СССР ЭКБ ВПО "Союзстроймонтаж" г. Свердловск		
Инж.	Кашелева						

3.4
М 1:1

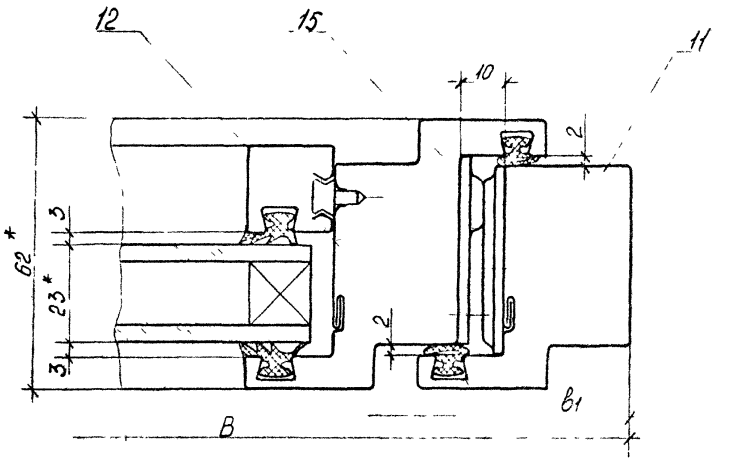

1.* Размеры для справок

				1.436.3-16.1 1.527			
Зав. отд.	Понуров			Узел 3.4	Стадия	Лист	Листов
Н. контр.	Зыкова				Р		1
Рук. бриг.	Молодых				Минтяжстроймонтаж СССР ЭКБ ВПО "Союзстроймонтаж" г. Свердловск		
Инж.	Кашелева						

Инв. № подл. | Подп. и дата | Взам. инв. №

4.4
М 1:1

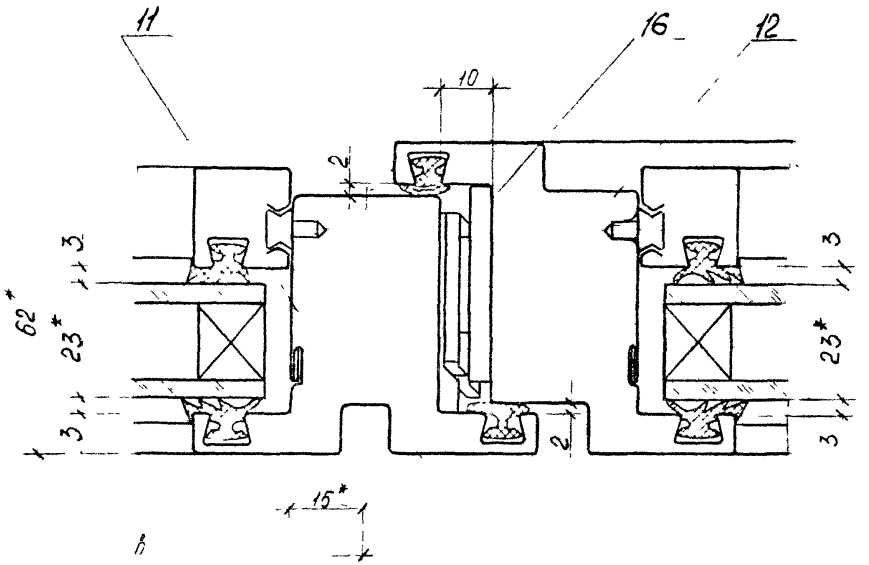

1* Размеры для справок

Зав отд.	Понуров			1436.3-16.1 1.528			
Н. контр.	Зыкова	Зыков	11.11.82	Узел 4.4	Стадия	Лист	Листов
Рук брис.	Молодых	Молодых	10.07.82		Р		1
Инж	Кошелева	Кошел	17.07.82		Минтяжстрой СССР Экз. ВПО Сосредоточ. конструкция г. Свердловск		

5.4
М 1:1

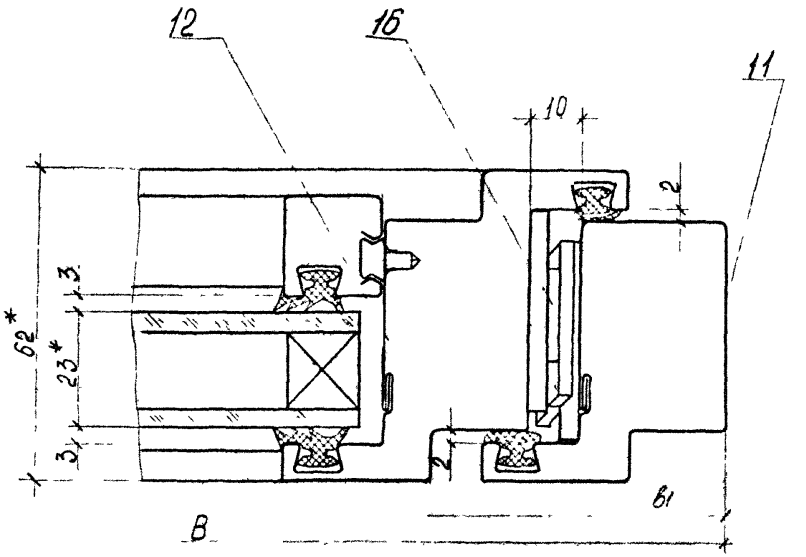

1* Размеры для справок

Зав отд.	Понуров		16.07.82	1.436.3-16.1 1.529			
Н. контр.	Зыкова	Зыков	11.11.82	Узел 5.4	Стадия	Лист	Листов
Рук брис.	Молодых	Молодых	10.07.82		Р		1
Инж	Кошелева	Кошел	17.07.82		Минтяжстрой СССР Экз. ВПО Сосредоточ. конструкция Свердловск		

Инв. № подл. | Подп. и дата | Взам. инв. №

6.4
М 1:1

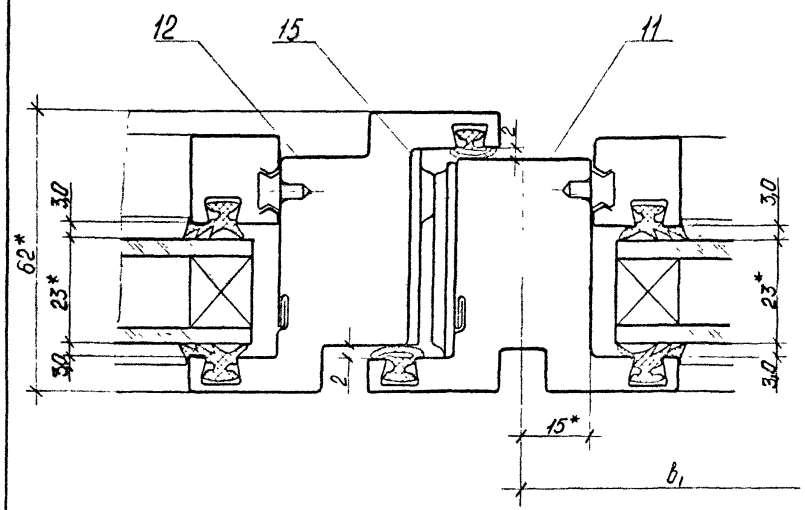

1.* Размеры для справок

Зав. отд.	Понуров			1.436.3-16.1 1.530	
Н. контр.	Зыкова				
				Узел 6.4	Стадия: Р; Лист: ; Листов: 1
					Минтяжстрой СССР ЭКБ ВПО

Инв. № подл. | Подп. и дата | Взам. инв. №

7.4
М 1:1

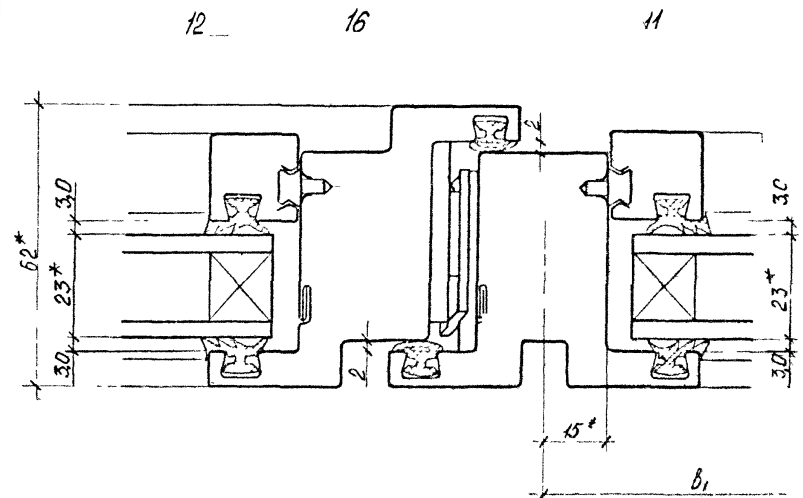

1.* Размеры для справок

Зав. отд.	Понуров			1.436.3-16.1 1.531	
Н. контр.	Зыкова				
Рук. бриг.	Малодых			Узел 7.4	Стадия: Р; Лист: ; Листов: 1
					Минтяжстрой СССР ЭКБ ВПО

Инв. № подл. | Подп. и дата | Взам. инв. №

8.4
М 1:1

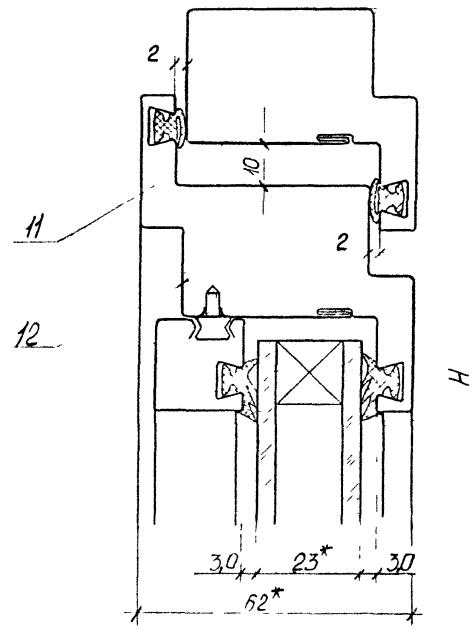

1 * Размеры для справок

Зав отд	Понуров			1.436.3-16.1 1.532			
Н. контр	Зыкова			Узел 8.4	Стадия	Лист	Листов
Рук. бриг	Молодых				Р		1
Инж.	Кошелева				ЭКБ ВПО Союзстройконструкция г. Свердловск		

9.4
М 1:1

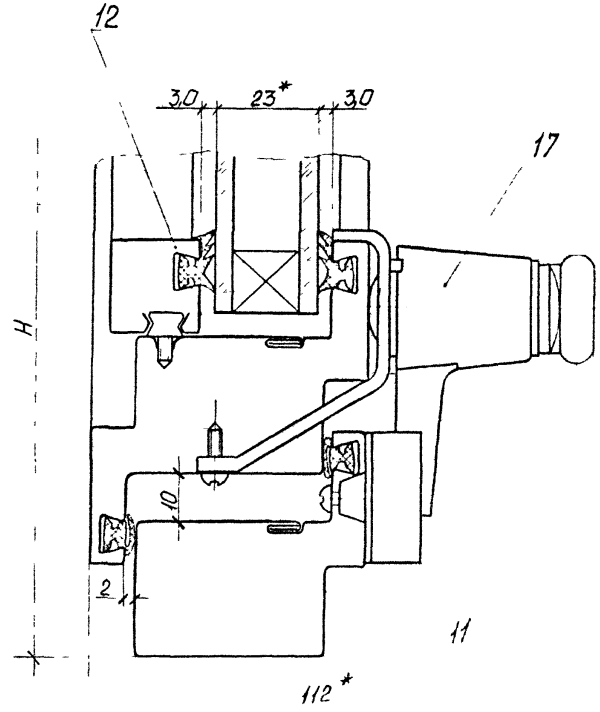

1 * Размеры для справок

Зав отд.	Понуров			1436.3-16.1 1.533			
Н. контр.	Зыкова			Узел 9.4	Стадия	Лист	Листов
Рук. бриг.	Молодых				Р		1
Инж.	Кошелева				Минтяжстрой СССР ЭКБ ВПО Союзстройконструкция г. Свердловск		

1.5
М 1:1

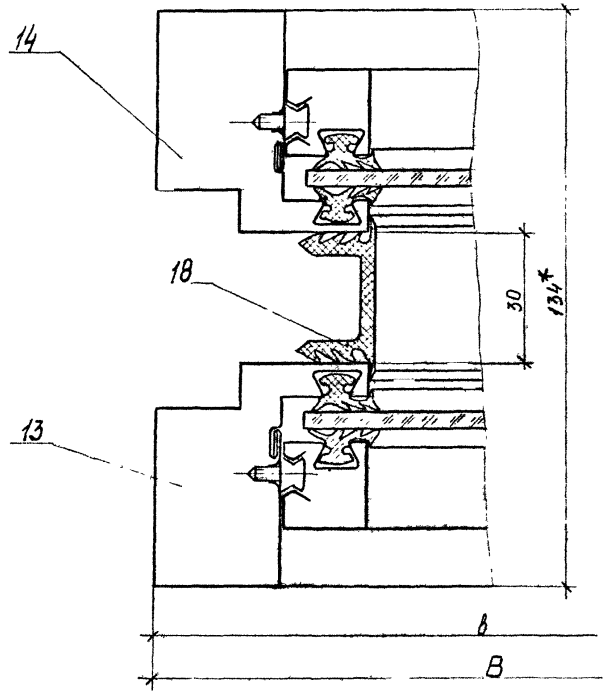

1.* Размер для справок

Зав.отд.	Понуров			1.436.3-16.1 1.534	
Н.контр.	Зыкова				
Рук.бриг.	Молодых			Узел 1.5	Стадия: Р; Лист: 1; Листов: 1
Инж.	Кошелева				Минтяжстрой СССР ЭКБ ВПО „Союзстройконструкция" г. Свердловск

2.5
М 1:1

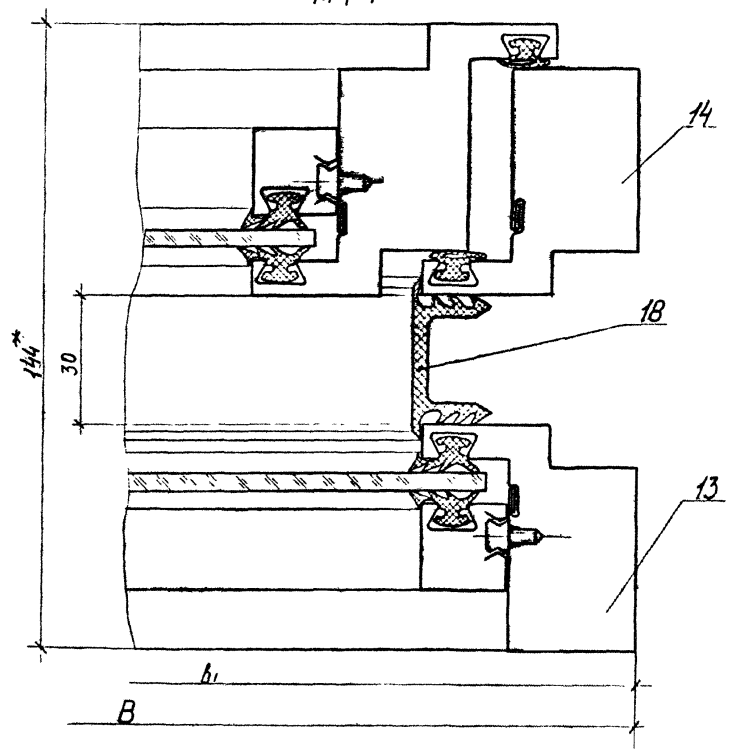

1.* Размер для справок

Взам.инв.№

Подп. и дата

Инв.№ подл.

Зав.отд.	Понуров			1.436.3-16.1 1.535	
Н.контр.	Зыкова				
Рук.бриг.	Молодых			Узел 2.5	Стадия: Р; Лист: 1; Листов: 1
Инж.	Кошелева				Минтяжстрой СССР ЭКБ ВПО „Союзстройконструкция" г. Свердловск

3.5
М 1:1

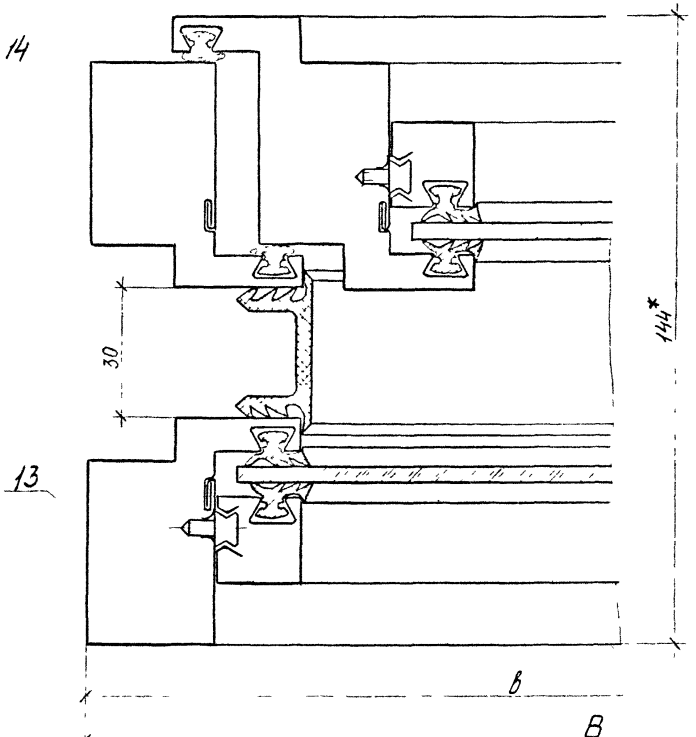

1.* Размер для справок

Зав. отд.	Понуров			1.436.3-16.1 1.536			
Н. контр.	Зыкова						
Рук. бриг.	Молодых			Узел 3.5	Стадия	Лист	Листов
Инж.	Кошелева				Р		1
					Минтяжстрой СССР ЭКБ ВПО "Союзстройконструкция" г. Свердловск		

4.5
М 1:1

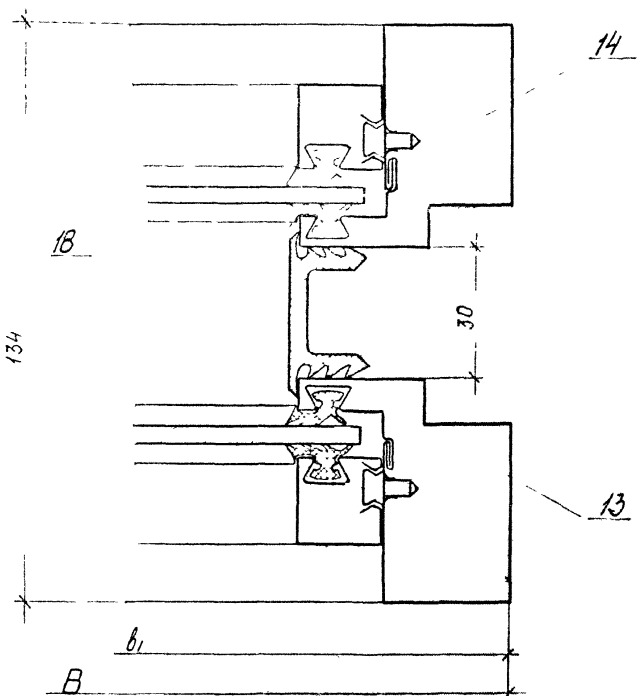

1.* Размер для справок

Зав. отд.	Понуров			1.436.3-16.1 1.537			
Н. контр.	Зыкова						
Рук. бриг.	Молодых			Узел 4.5	Стадия	Лист	Листов
Инж.	Кошелева				Р		1
					Минтяжстрой СССР ЭКБ ВПО Союзстройконструкция г. Свердловск		

Инв. № подл. | Подп. и дата | Взам. инв. №

5.5
М 1:1

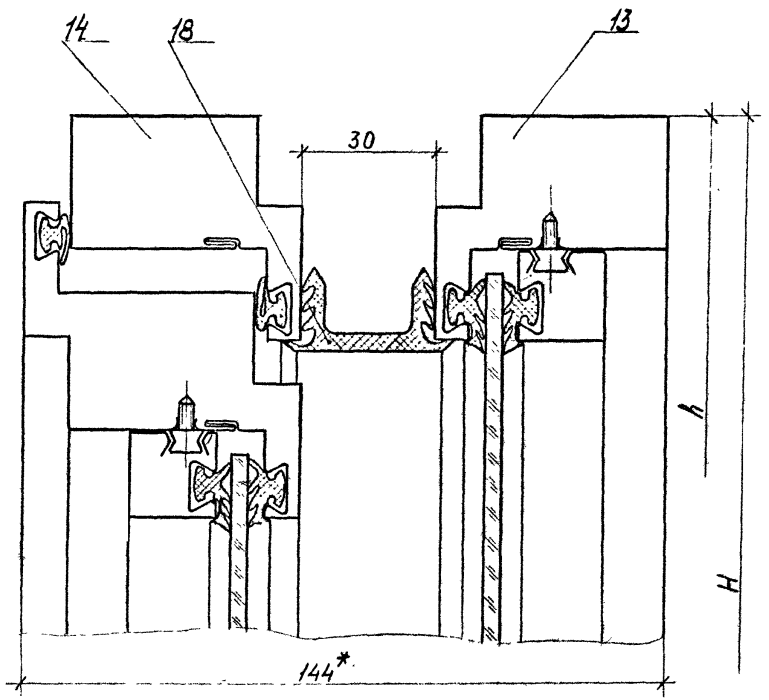

1. *Размер для справок

Зав. отд.	Понуров			1.436.3-16.1 1.538	
Н. контр.	Зыкова	Зыкова	11.11.87	Узел 5.5	Стадия: Р; Лист: —; Листов: 1
Рук. бриг.	Малодых	Малодых	11.07.88		Минтяжстрой СССР ЭКБ ВПО Союзстройконструкция г. Свердловск
Инж.	Кошелева	Кошелева	07.07.88		

6.5
М 1:1

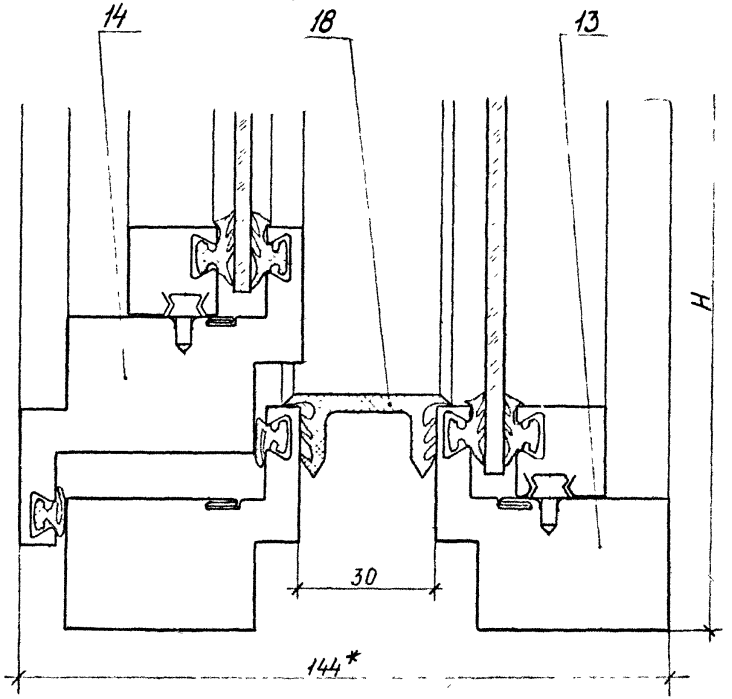

1. *Размер для справок

Зав. отд.	Понуров		6.07.88	1.436.3-16.1 1.539	
Н. контр.	Зыкова	Зыкова	11.11.87	Узел 6.5	Стадия: Р; Лист: —; Листов: 1
Рук. бриг.	Малодых	Малодых	11.07.88		Минтяжстрой СССР ЭКБ ЗПО «Союзстройконструкция»
Инж.	Кошелева	Кошелева	07.07.88		

Инв. № подл. | Подп. и дата | Взам. инв. №

1.6

М1:1

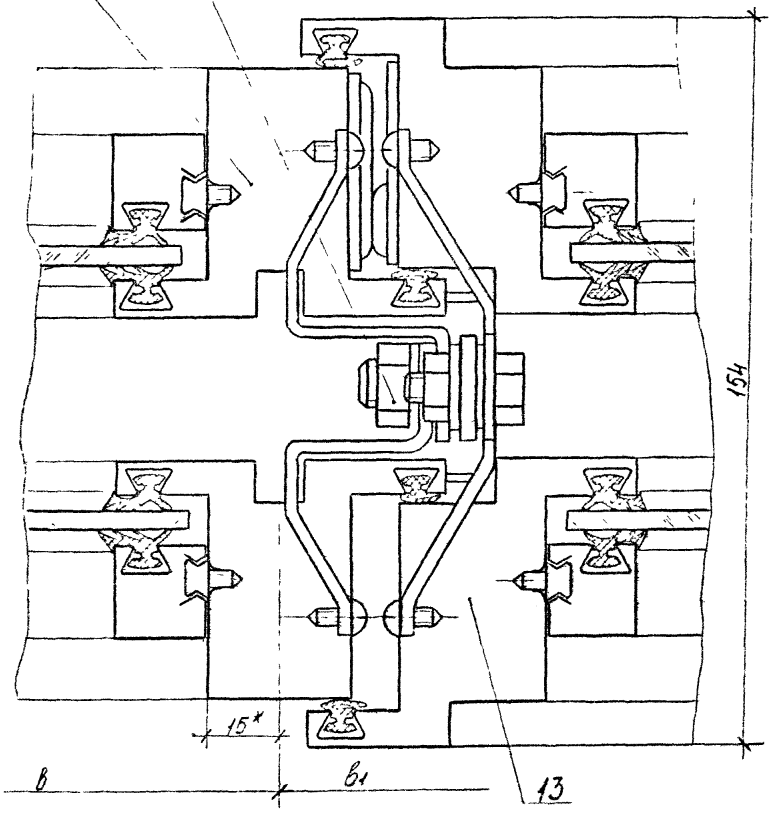

Зав. отд.	Понуров		
Н. контр.	Зыкова	Зыкова	11.11.82
Рук. бриг.	Молодых	Молодых	10.07.82
Инж.	Кашелева	Кашелева	07.07.82

1.436.3-16.1 1.540

Узел 1.6

Стадия	Лист	Листов
Р		1

Минтяжстрой СССР ЭКБ ВПО Союзстройконструкция г. Свердловск

2.6

М1:1

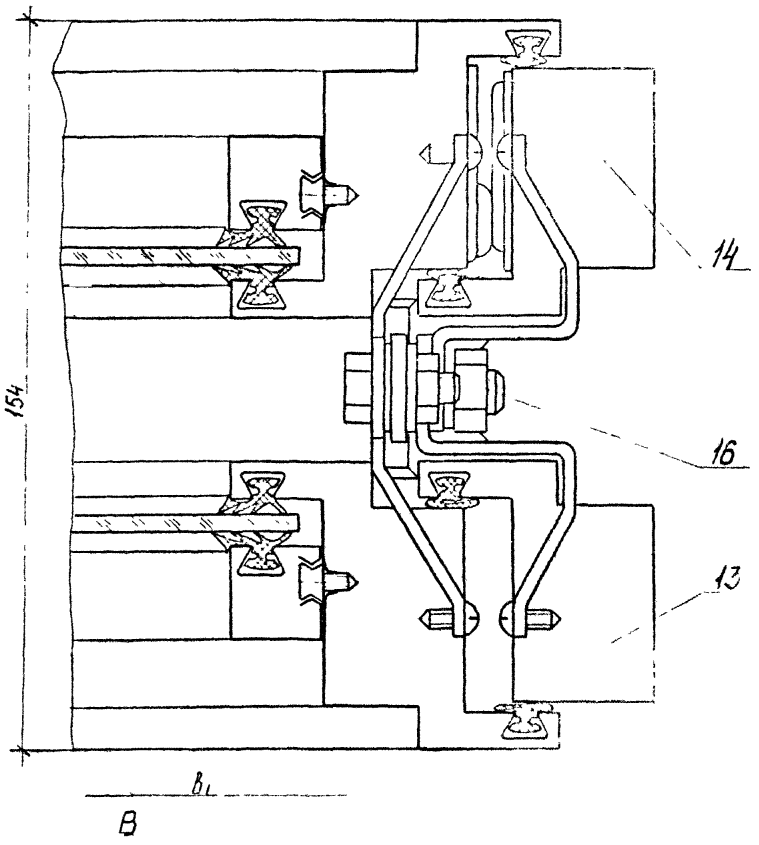

Инв. № подл. | Подп. и дата | Взам. инв. №

Зав. отд.	Понуров		
Н. контр.	Зыкова	Зыкова	11.11.82
Рук. бриг.	Молодых	Молодых	10.07.82
Инж.	Кашелева	Кашелева	07.07.82

1.436.3-16 1.541

Узел 2.6

Стадия	Лист	Листов
Р		1

Минтяжстрой СССР ЭКБ ВПО „Союзстройконструкция" г. Свердловск

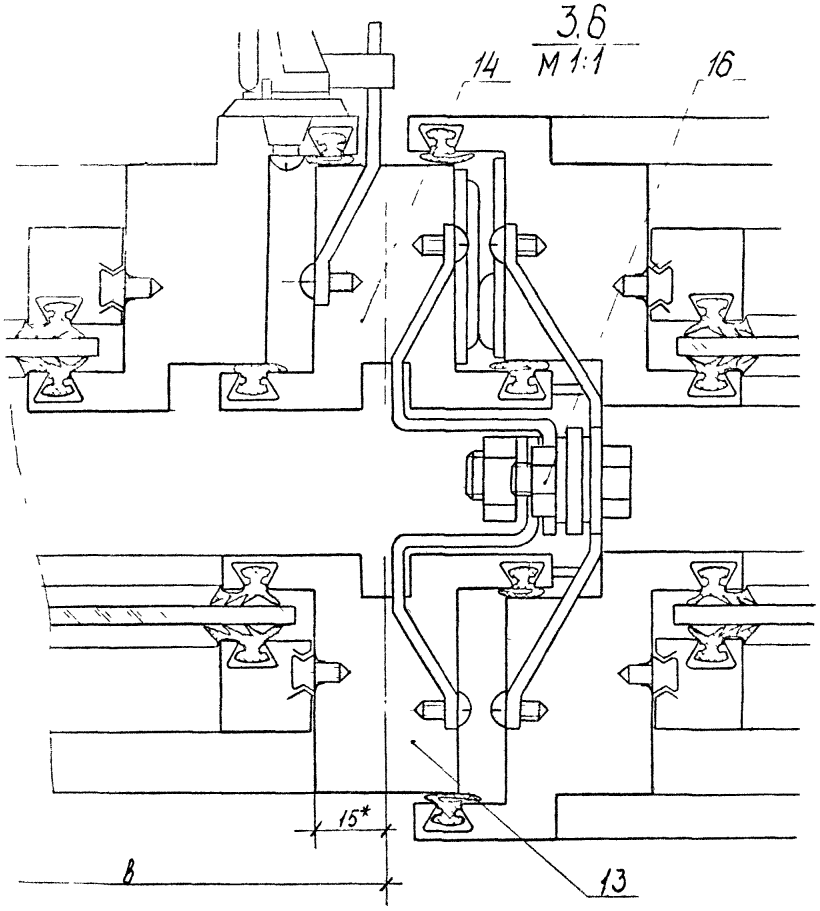

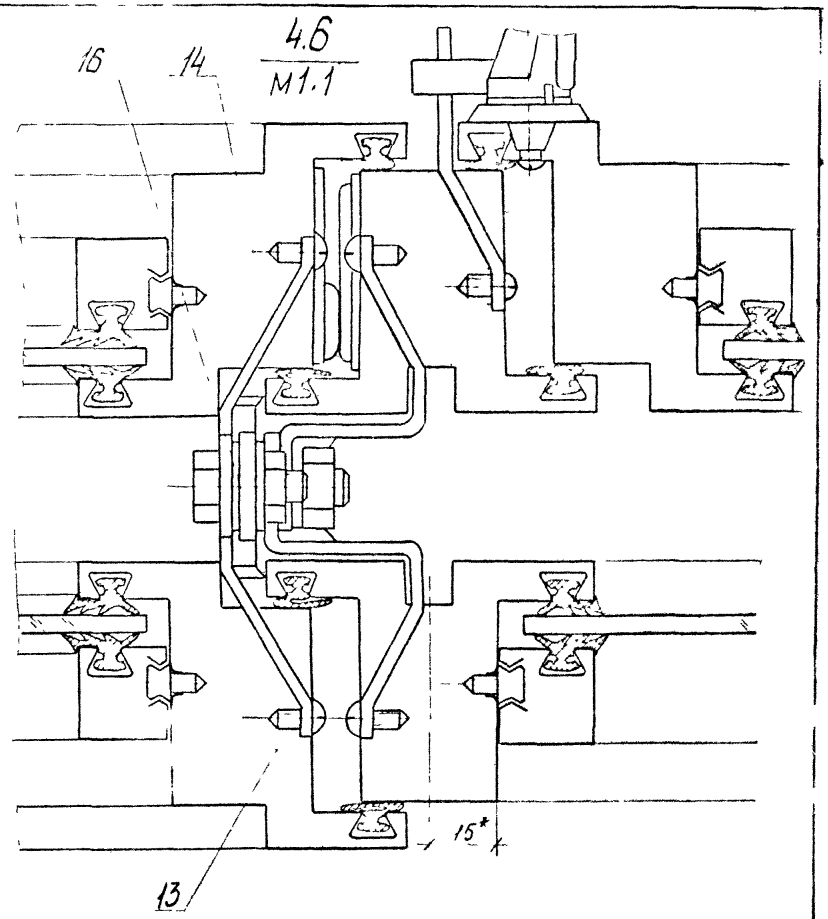

Зав. отд.	Понуров			1.436.3-16.1 1.542	
Н. контр.	Зыкова				
Рук. бриг.	Молодых			Узел 3.6	Стадия: Р; Лист: ; Листов: 1
Инж.	Кошелева				Минтяжстрой СССР ЭКБ ВПО „Союзстройконструкция" г. Свердловск

Зав. отд.	Понуров			1.436.3-16.1 1.543	
Н. контр.	Зыкова				
Рук. бриг.	Молодых			Узел 4.6	Стадия: Р; Лист: ; Листов: 1
Инж.	Кошелева				Минтяжстрой СССР ЭКБ ВПО Союзстройконструкция г. Свердловск

Инв. № подл. | Подп. и дата | Взам. инв. №

5.6
М 1:1

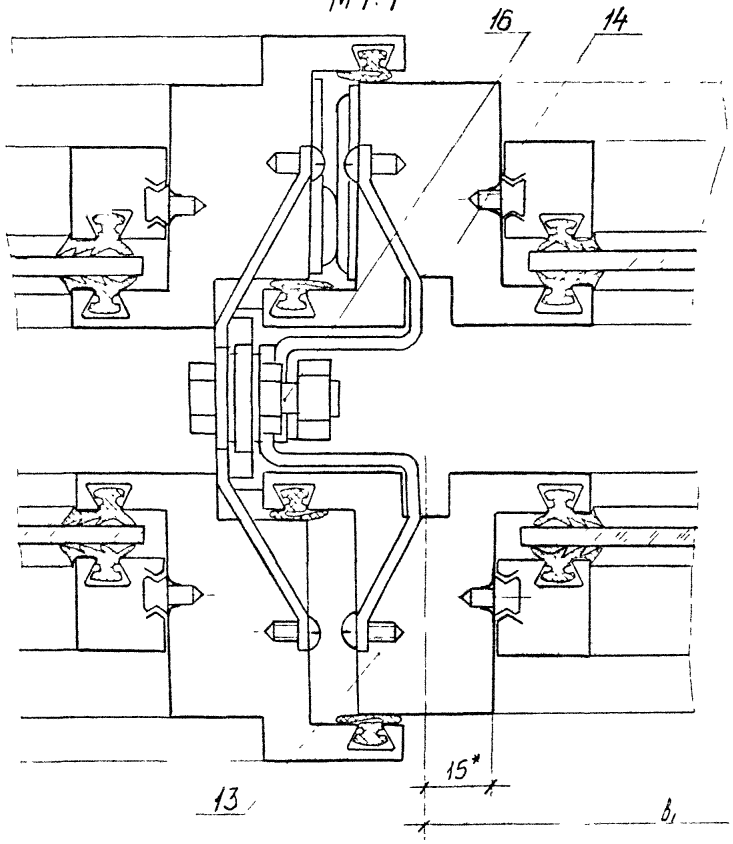

Зав. отд.	Лануров			1.436.3-16.1 1.544
Н. контр.	Зыкова			Узел 5.6
Рук. бриг.	Молодых			Стадия: Р; Лист: ; Листов: 1
Инж.	Кошелева			Минтяжстрой СССР ЭКБ ВПО „Союзстройконструкция" г. Свердловск

6.6
М 1:1

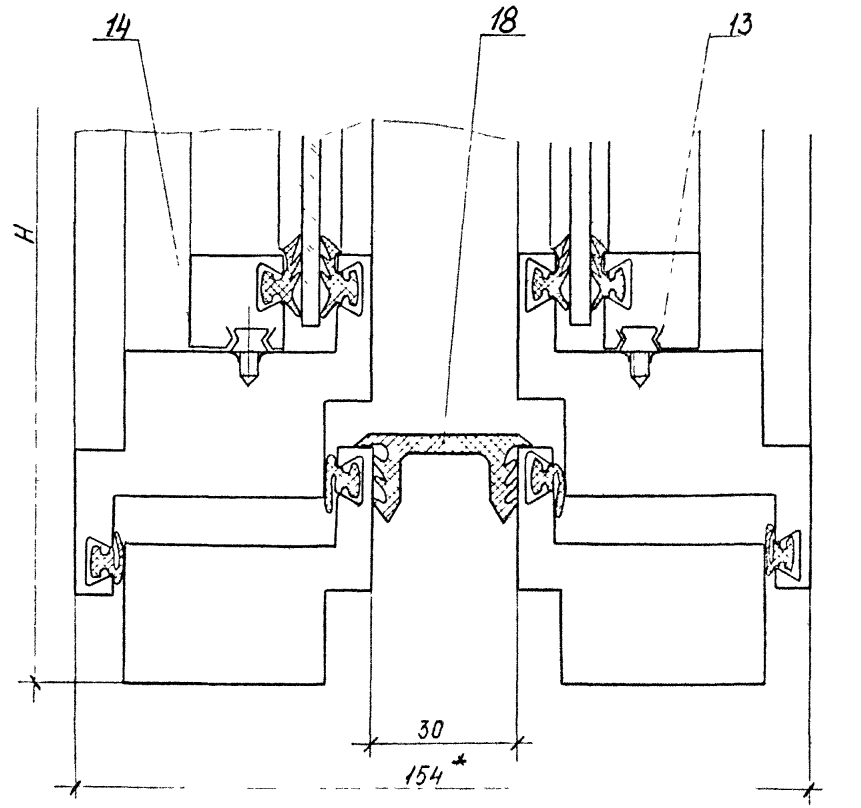

1.* Размер для справок

Зав. отд.	Лануров			1.436.3-16.1 1.545
Н. контр.	Зыкова			Узел 6.6
Рук. бриг.	Молодых			Стадия: Р; Лист: ; Листов: 1
Инж.	Кошелева			Минтяжстрой СССР ЭКБ ВПО „Союзстройконструкция" г. Свердловск

Взам. инв. №

Подп. и дата

Инв. № подл.

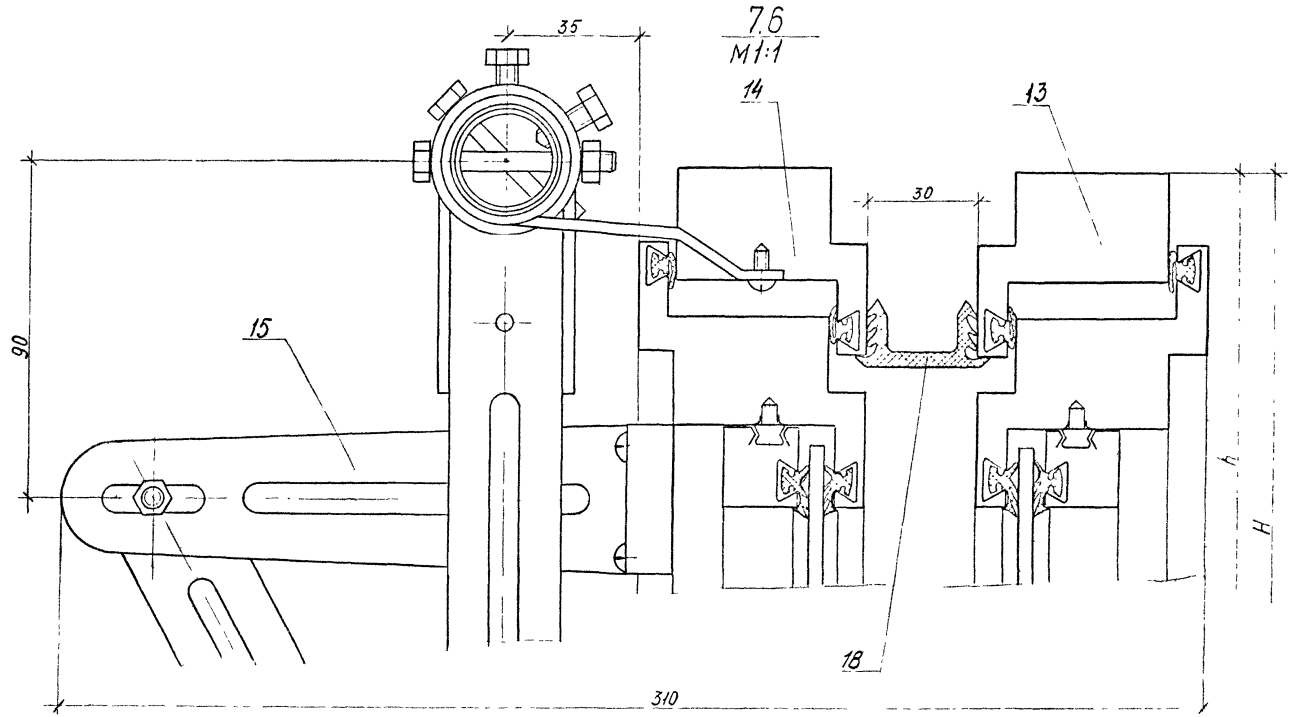

				1.436.3-16.1 1.546		
Зав.отд	Понуров			Узел 7.6	Стадия	Лист	Листов
Н. контр	Зыкова				Р		1
Рук. бриг	Малодых				Минтяжстрой СССР ЭТБ ВПО Сонзстроиконструкц г. Свердловск		
Инж.	Кошелев						

Инв.№ подл. | Подп. и дата | Взам. инв.№

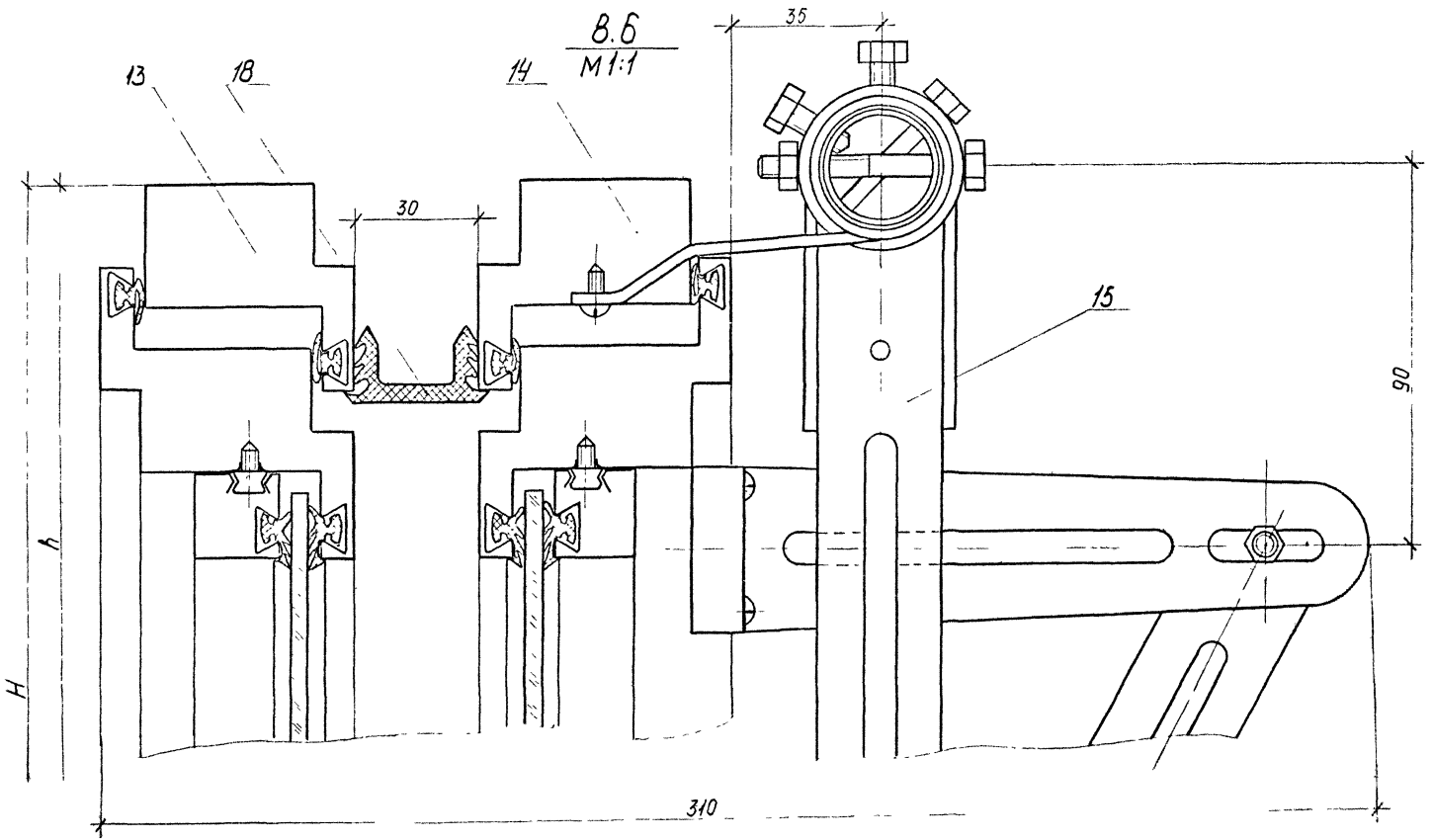

				1.436.3-16.1 1.547			
Зав отд.	Понуров		16.07.82	Узел 8.6	Стадия	Лист	Листов
Н. контр.	Зыкова		11.11.82		Р		1
Рук бриг	Молодых		10.07.82		Минтяжстрой СССР ЭКБ ВПО „Союзстройконструкция г. Свердловск"		
ИНЖ	Кошелева		18.07.82				

1.7
М 1:1

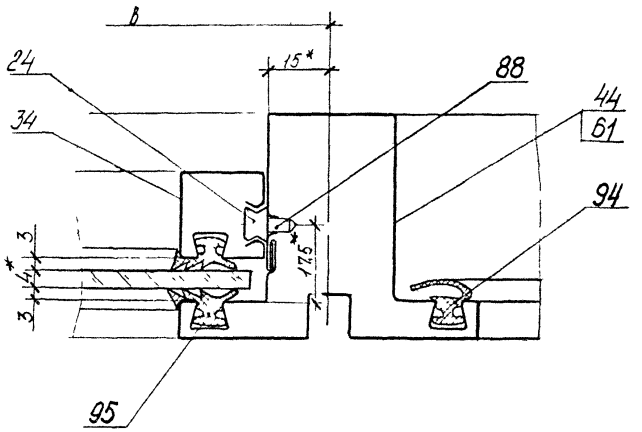

1.* Размеры для справок

					1.436.3-16.1 1.548		
Зав. отд.	Понуров				Узел 1.7	Стадия	Лист	Листов
Н. контр.	Зыкова					Р		1
Рук. бриг.	Малодых					Минтяжстрой СССР ЭКБ ВПО "Союзстройконструкция" г. Свердловск		
Инж.	Кошелева							

Инв. № подл. | Подп. и дата | Взам. инв. №

2.7
М 1:1

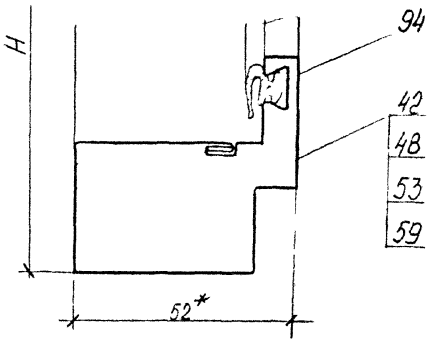

1.* Размер для справок

					1.436.3-16.1 1549		
Зав. отд.	Понуров				Узел 2.7	Стадия	Лист	Листов
Н. контр.	Зыкова					Р		1
Рук. бриг.	Малодых					Минтяжстрой СССР ЭКБ ВПО		
Инж.	Кошелева							

Инв. № подл. | Подп. и дата | Взам. инв. №

3.7
М 1:1

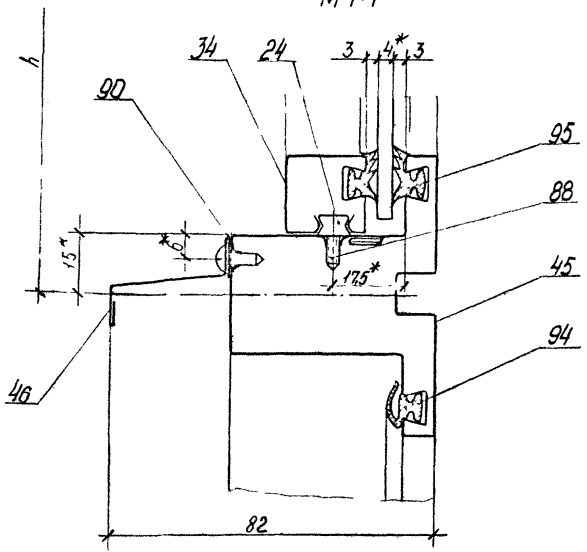

1.* Размеры для справок

Зав.отд.	Понуров	Зыков	11.11.82	1.436.3-16.1 1.550			
Н.контр	Зыкова		10.07.82	Узел 3.7	Стадия	Лист	Листов
Рук.бриг.	Молодых		07.07.82		Р		1
Инж	Кошелева				Минтяжстрой СССР ЭКБ ВПО "Союзстройконструкция" г Свердловск		

4.7
М 1:1

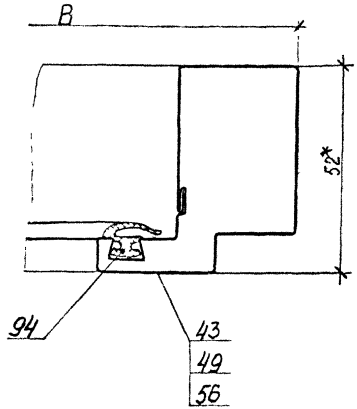

1.* Размер для справок

Зав.отд.	Понуров	Зыков	11.11.82	1.436.3-16.1 1.551			
Н.контр.	Зыкова		10.07.82	Узел 4.7	Стадия	Лист	Листов
Рук.бриг.	Молодых		07.07.82		Р		1
Инж.	Кошелева				Минтяжстрой СССР ЭКБ ВПО "Союзстройконструкция" г Свердловск		

Взам инв №

Подп и дата

Инв № подл

5.7
М1:25

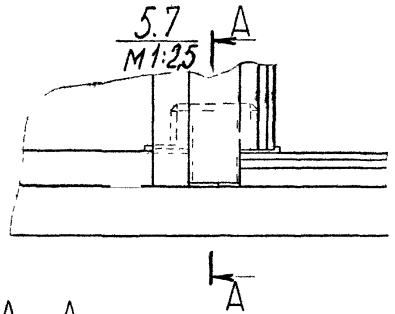

А – А
М 1:1

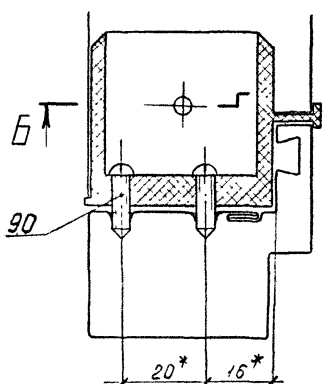

Б – Б
М 1:1

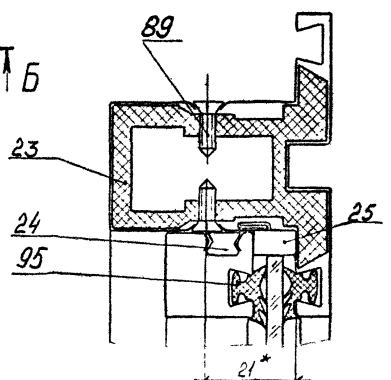

1* Размеры для справок

Зав. отд.	Понуров			1.436.3-16.1 1.552	
Н. контр.	Зыкова				
Рук. бриг.	Малодых			Узел 5.7	Стадия: Р; Лист: ; Листов: 1
Инж.					Минтяжстрой СССР ЭКБ ВПО Союзстроиконструкция г. Свердловск

6.7
М1:2

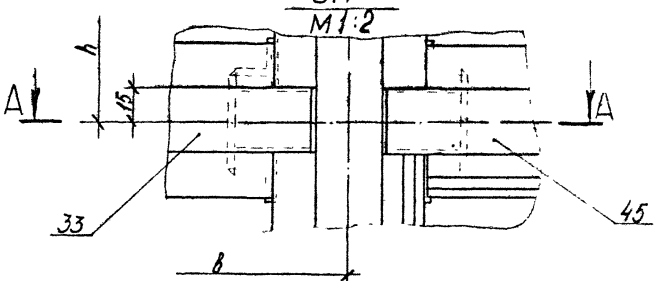

А – А

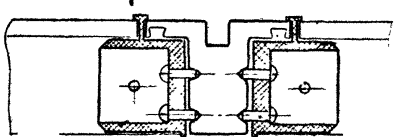

Б – Б

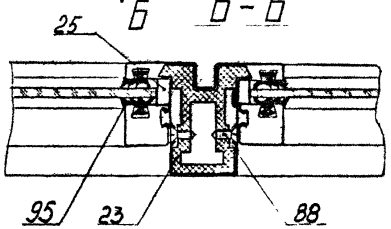

Зав. отд.	Понуров			1.436.3-16.1 1.553	
Н. контр.	Зыкова				
Рук. бриг.	Малодых			Узел 6.7	Стадия: Р; Лист: ; Листов: 1
Инж.	Кошелева				Минтяжстрой СССР ЭКБ ВПО Союзстроиконструкция г. Свердловск

7.7
М 1:1

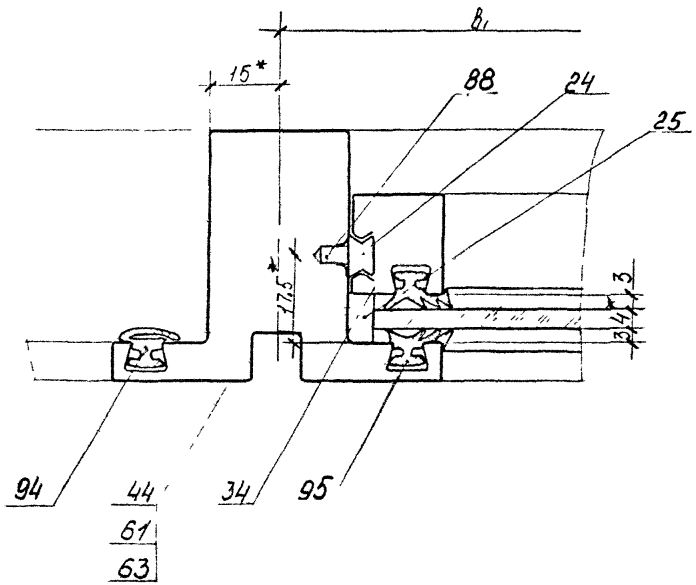

1.* Размеры для справок

Зав. отд.	Понуров		1436.3-16.1 1594		
Гл. констр.	Зыкова				
Рук. бриг.	Малобых		Узел 7.7	Стадия	Лист	Листов
Инж.	Кошелева			Р		1

1.8
М 1:1

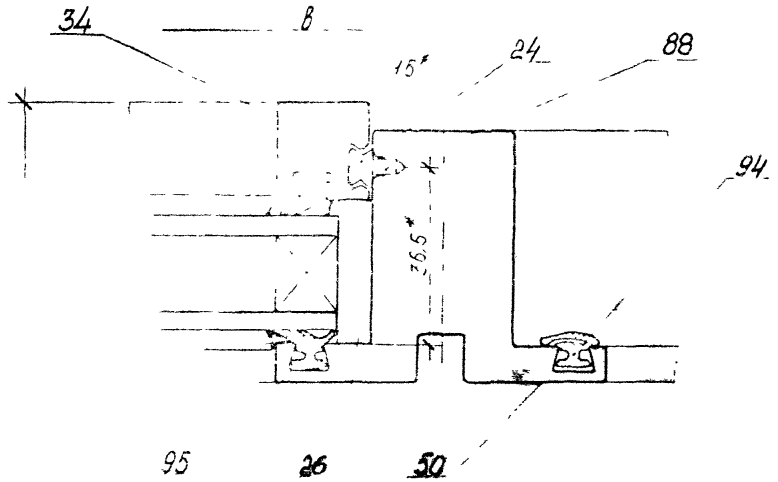

*Размеры для справок

Зав. отд.	Понуров		1.436.3-161 1.555		
Гл. констр.	Зыкова				
Рук. бриг.	Малобых		Узел 1.8	Стадия	Лист	Листов
Инж.	Кошелева			Р		1
				Минтяжстрой СССР ЭлБ ВПО Сантехстройконструкция г. Свердловск		

2.8
М 1:1

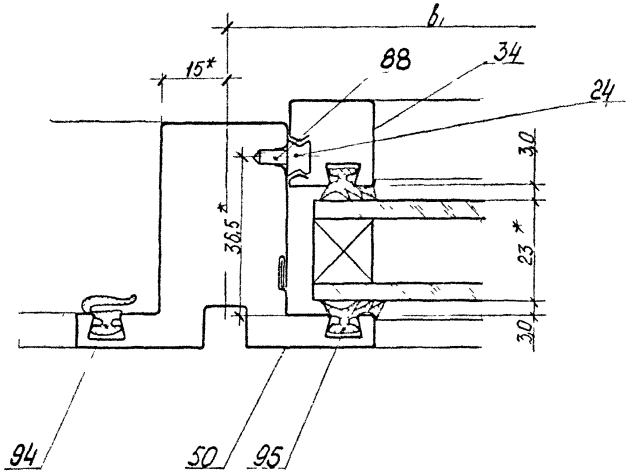

1.* Размеры для справок

Зав. отд.	Понуров		16.07.82	1436.3-16.1 1556		
Н. контр.	Зыкова		11.11.82	Узел 2.8	Стадия	Лист	Листов
Рук. брие.	Молодых		10.07.82		Р		1
Инж.	Кошелева		08.07.82		Монтажстрой СССР ЭКБ ВПО Союзоргтехнонтажция г. Свердловск		

Инв. № подл. | Подп. и дата | Взам. инв. №

24
88

3.8
М 1:1

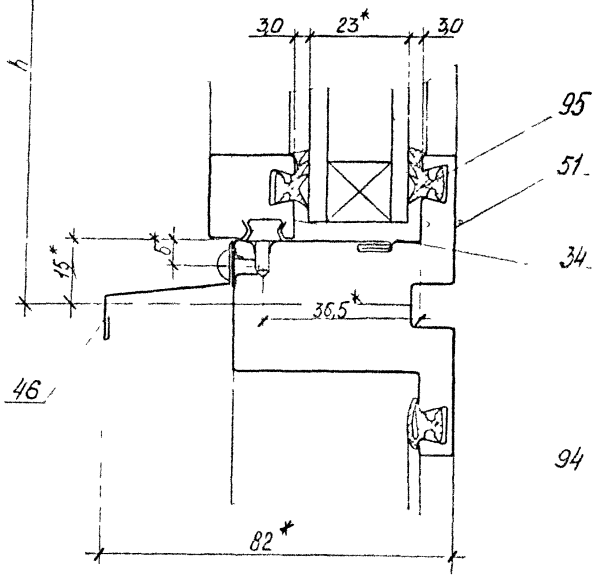

1.* Размеры для справок

Зав. отд.	Понуров		16.07.82	1436.3-16.1 1557		
Н. контр.	Зыкова		11.11.82	Узел 3.8	Стадия	Лист	Листов
Рук. брие.	Молодых		10.07.82		Р		1
Инж.	Кошелева		08.07.82		Монтажстрой СССР ЭКБ ВПО Союзоргтехнонтажция г. Свердловск		

Инв. № подл. | Подп. и дата | Взам. инв. №

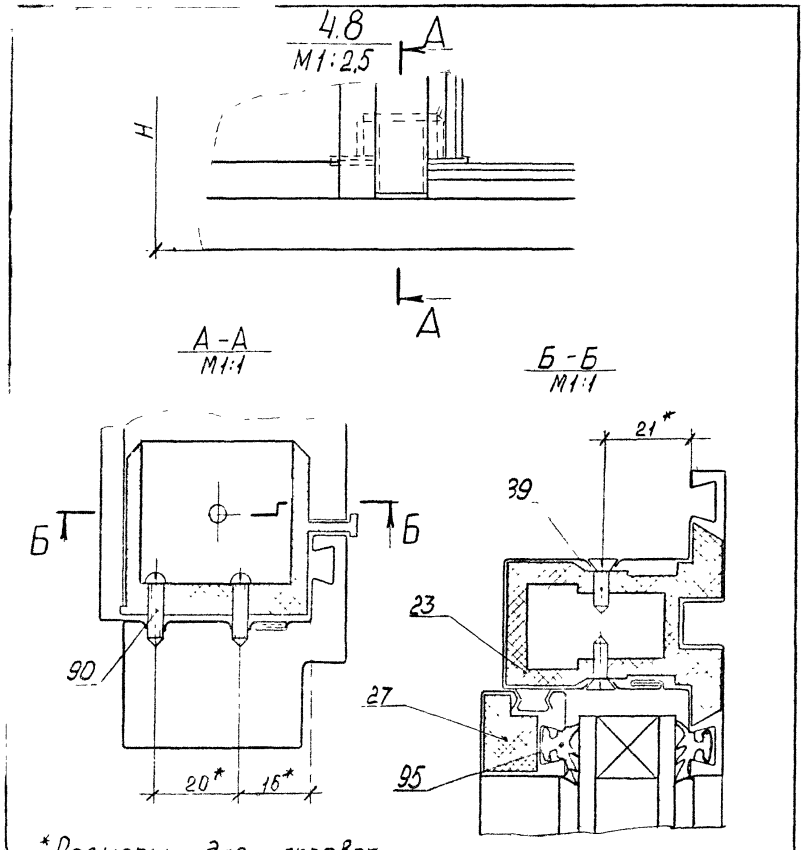

1* Размеры для справок

Зав. отд.	Понуров		[illegible]	1.436.3-16.1 1.558
Н. контр.	Зыкова	Зыкова	11.11.82	Узел 4.8
Рук. бриг.	Молодых	Молодых	10.07.82	
Инж.	Кошелева	Кошелева	08.07.82	

Стадия: Р — Лист: 1

Минтяжстрой СССР ЭКБ ВПО "Союзстройконструкция" г. Свердловск

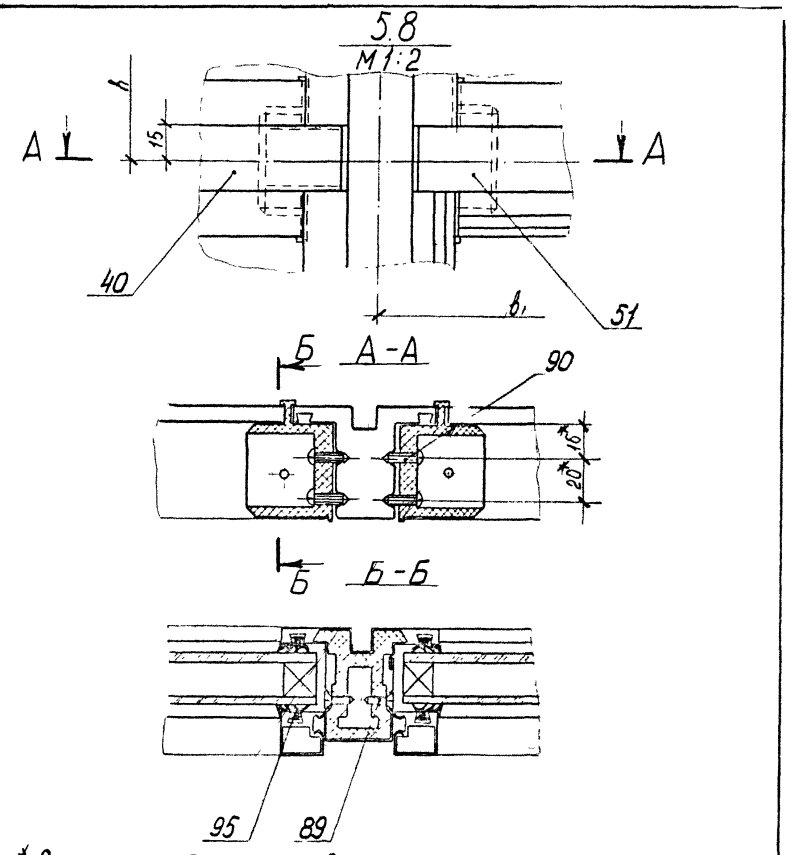

1* Размеры для справок

Зав. отд.	Понуров		[illegible]	1.436.3-16.1 1.559
Н. контр.	Зыкова	Зыкова	11.11.82	Узел 5.8
Рук. бриг.	Молодых	Молодых	10.07.82	
Инж.	Кошелева	Кошелева	08.07.82	

Стадия: Р — Лист: — Листов: 1

Минтяжстрой СССР ЭКБ ВПО "Союзстройконструкция" г. Свердловск

Инв. № подл. | Подп. и дата | Взам. инв. №

1.9
м 1:1

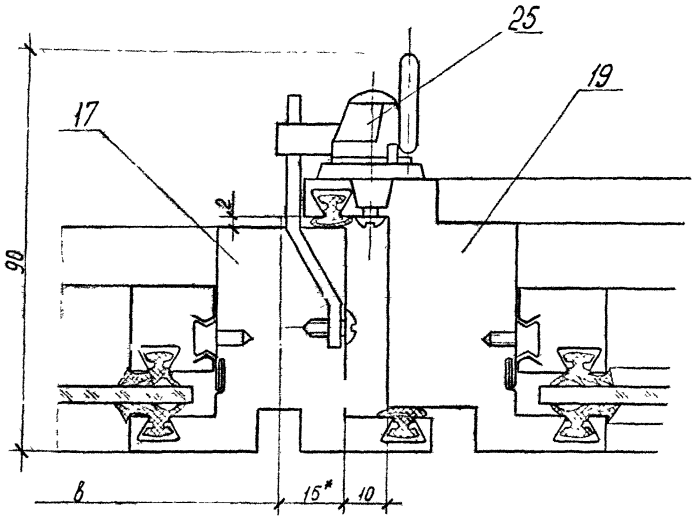

1.* Размер для справок

Зав. отд.	Понуров			1.436.3-16.1 1.560	
Н. контр.	Зыкова	Зыкова	14.11.82		
Рук. бриг.	Малодых	Малодых	10.07.82	Узел 1.9	Стадия: Р; Лист: ; Листов: 1
Инж.	Кошелева	Кошелева	10.07.82		Минтяжстрой СССР ЭКБ ВПО «Союзстройконструкция» г. Свердловск

2.9
м 1:1

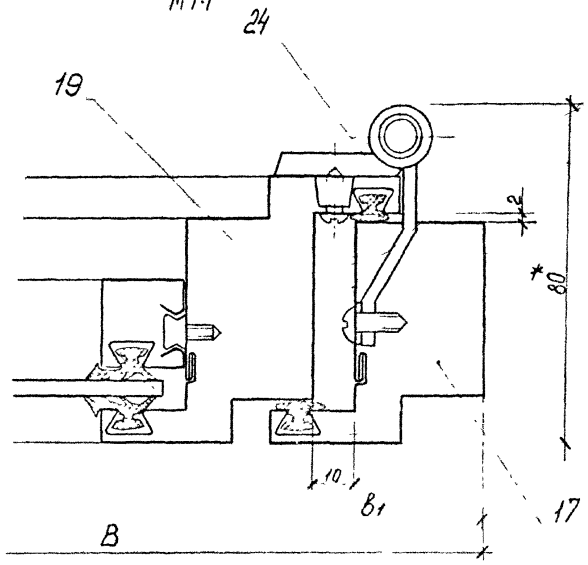

1.* Размер для справок

Зав. отд.	Понуров			1.436.3-16.1 1.561	
Н. контр.	Зыкова	Зыкова	14.11.82		
Рук. бриг.	Малодых	Малодых	10.07.82	Узел 2.9	Стадия: Р; Лист: ; Листов: 1
Инж.	Кошелева	Кошелева	10.07.82		Минтяжстрой СССР ЭКБ ВПО Союзстройконструкция г. Свердловск

Взам. инв. №

Подп. и дата

Инв. № подл.

3.9
М 1:1

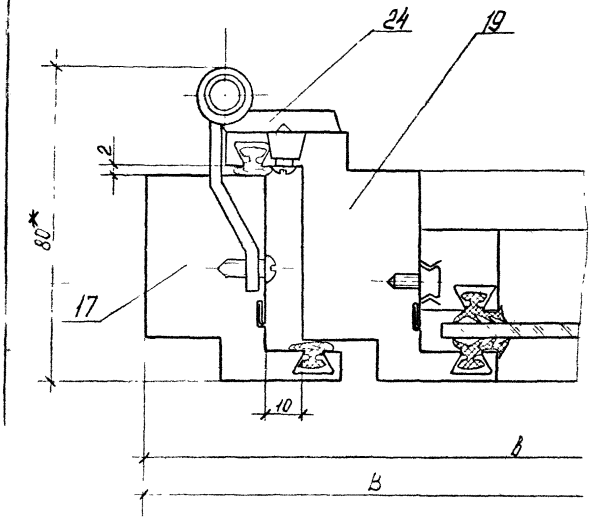

1* Размер для справок

Изв. отд.	Понуров			1.436.3-16.1 1.562		
Н. контр.	Зыкова	Зыкова	11.11.82			
Рук. бриг.	Молодых		10.07.82	Узел 3.9	Стадия: Р; Лист: 1; Листов: 1	
ГИП	Кошелева				Минтяжстрой СССР ЭКБ ВПО «Союзстройконструкция» г. Свердловск	

4.9
М 1:1

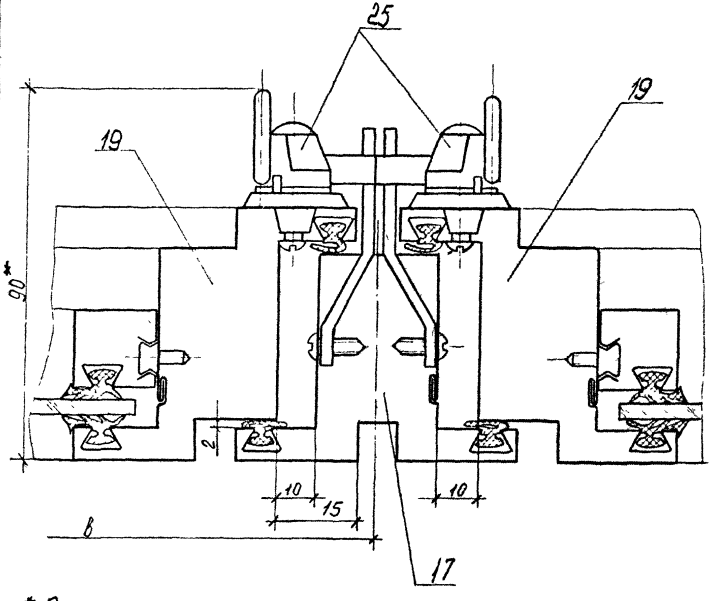

1.* Размер для справок

Инв. № подл.	Подп. и дата	Взам. инв. №				
Изв. отд.	Понуров			1.436.3-16.1 1.563		
Н. контр.	Зыкова	Зыкова	11.11.82			
Рук. бриг.	Молодых		10.07.82	Узел 4.9	Стадия: Р; Лист: 1; Листов: 1	
ГИП	Кошелева				Минтяжстрой СССР ЭКБ ВПО «Союзстройконструкция»	

5.9
М 1:1

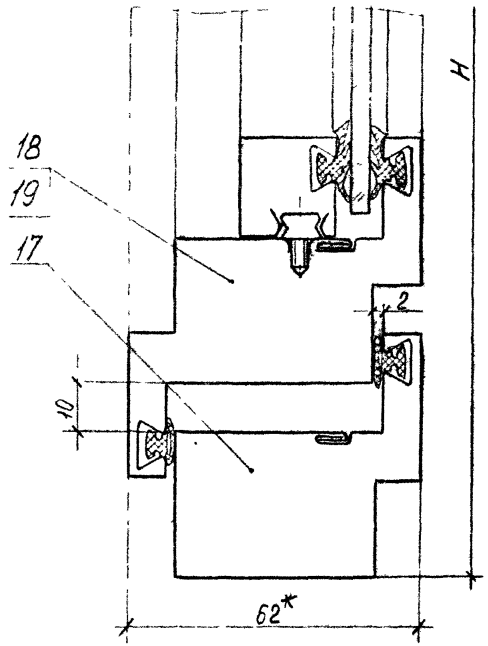

1* Размер для справок

				1.436.3-16.1 1.564			
Зав отд	Понуров			Узел 5.9	Стадия	Лист	Листов
Н. контр.	Зыкова				Р		1
Рук. бриг.	Молодых				Минтяжстрой СССР ЭКБ ВПО „Союзстройконструкция" г. Свердловск		
Инж.	Кошелева						

6.9
М 1:1

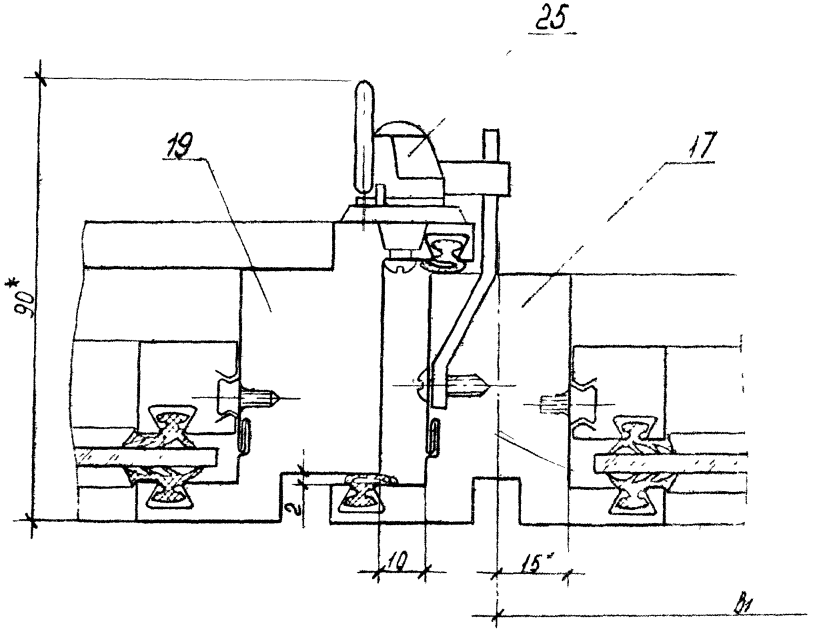

1.* Размер для справок

Взам инв №	Подп и дата	Инв № подл					
				1.436.3-16.1 1.565			
Зав отд.	Понуров			Узел 6.9	Стадия	Лист	Листов
Н контр.	Зыкова				Р		1
Рук бриг.	Молодых				Минтяжстрой СССР ЭКБ ВПО Союзстройконструкция"		
Инж	Кошелева						

7.9
М 1:1

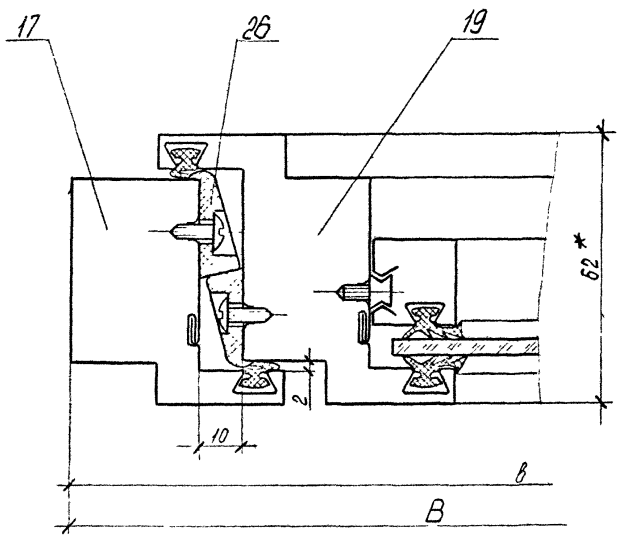

*Размер для справок

Зав. отд.	Понуров			1.436.3-16.1 1.566	
Ч. констр.	Зыкова				
Рук. бриг.	Молодых			Узел 7.9	Стадия: Р; Лист: 1; Листов: 1
Инж.	Кошелева				Минтяжстрой СССР ЭКБ ВПО Союзстройконструкция г. Свердловск

Инв. № подл. | Подп. и дата | Взам. инв. №

8.9
М 1:1

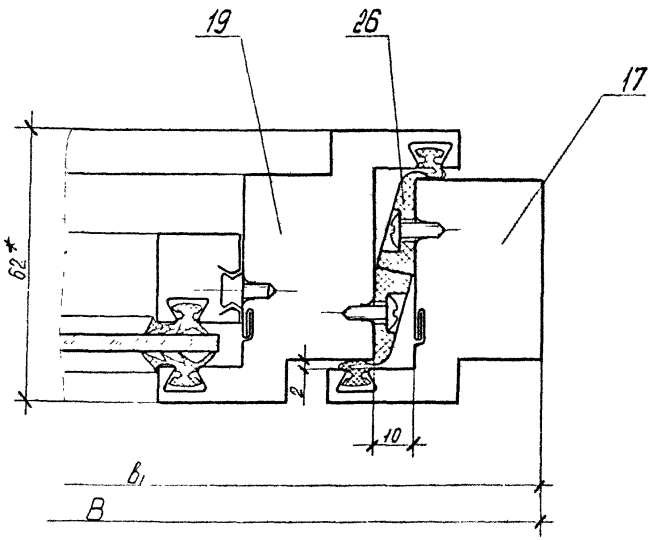

1.* Размер для справок

Зав. отд.	Понуров			1.436.3-16.1 1.567	
Н. контр.	Зыкова				
Рук. бриг.	Молодых			Узел 8.9	Стадия: Р; Лист: 1; Листов: 1
Инж.	Кошелева				Минтяжстрой СССР ЭКБ ВПО „Союзстройконструкция"

9.9
м 1:1

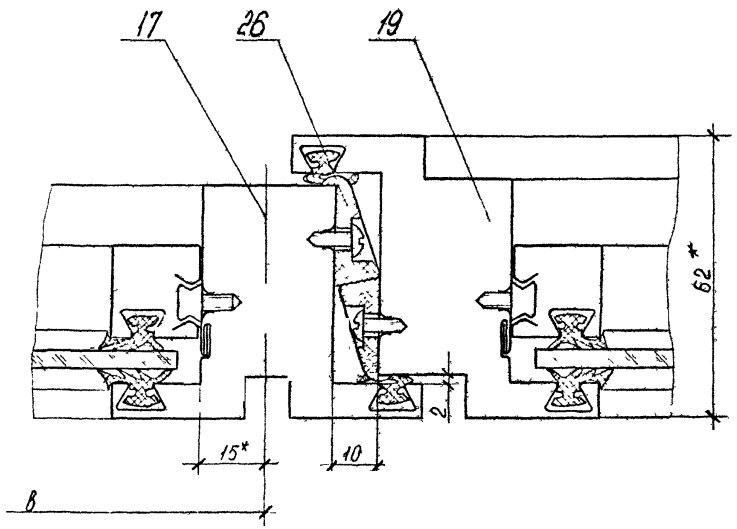

1.* Размер для справок

Зав. отд.	Пануров		11.87
Н. контр.	Зыкова		11.11.87
Рук. бриг.	Молодых		10.07.87
	Кошелева		08.07.87

1.436.3-16.1 1568

Узел 9.9

Стадия	Лист	Листов
Р		1

Минтяжстрой СССР
ЭКБ ВПО
„Союзстройконструкция"
г. Свердловск

10.9
м 1:1

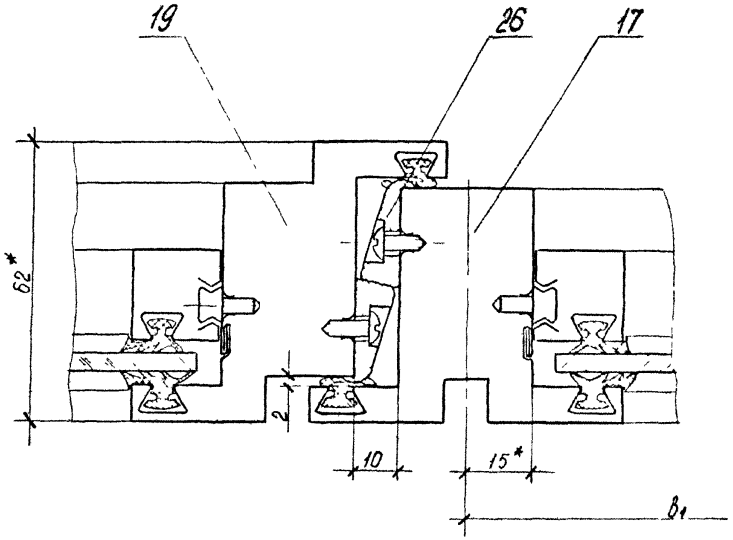

1.* Размер для справок

Инв. № подл. | Подп. и дата | Взам. инв. №

Зав. отд.	Пануров		11.87
Н. контр.	Зыкова		11.11.87
Рук. бриг.	Молодых		10.07.87
Инж.	Кошелева		08.07.87

1436 3-16.1 1.569

Узел 10.9

Стадия	Лист	Листов
Р		1

Минтяжстрой СССР
ЭКБ ВПО
„Союзстройконструкция"

1.10
М 1:1

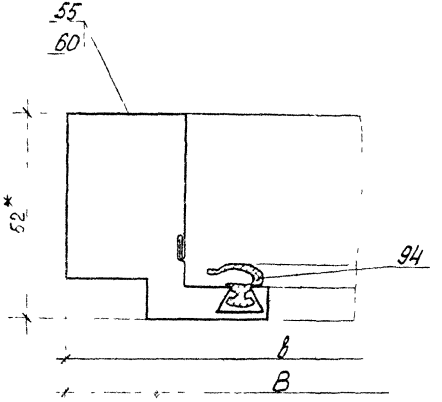

* Размер для справок

				1.436.3-16.1 1.570		
Зав. отд.	Понуров			Узел 1.10	Стадия: Р	Лист:	Листов: 1
Н. контр.	Зыкова				Минтяжстрой СССР ЭКБ ВПО „Союзстальконструкция" г. Свердловск	
Рук. бриг.	Малодых					
Инж.	Пашелева					

Инв. № подл. | Подп. и дата | Взам. инв. №

2.10
М 1:1

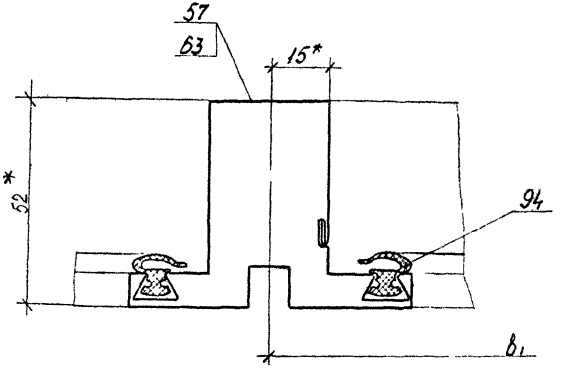

1.* Размер для справок

				1.436.3-16.1 1.571		
Зав. отд.	Понуров			Узел 2.10	Стадия: Р	Лист:	Листов: 1
Н. контр.	Зыкова				Минтяжстрой СССР ЭКБ ВПО Союзстальконструкция	
Рук. бриг.	Малодых					
Инж.	Пашелева					

3.10
М1:2,5

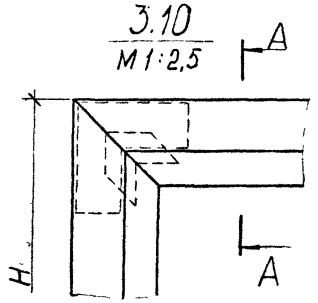

А–А
М1:1

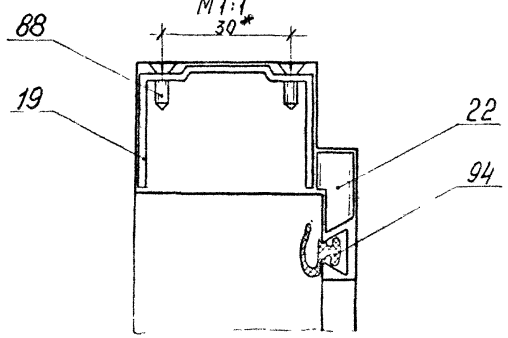

1.* Размер для справок

Зав. отд.	Понуров			1.436.3-16.1 1572		
Н. контр.	Зыкова					
Рук. бриг.	Малобых			Узел 3.10	Стадия: Р	Лист:	Листов: 1
Инж.	Кошелева				Минтяжстрой СССР ЭКБ ВПО Спецстальконструкция Свердловск	

8.7
М1:1

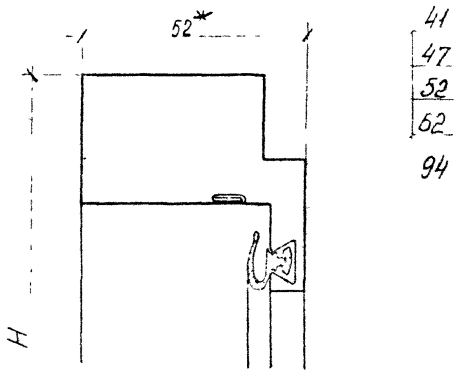

1.* Размер для справок

Зав. отд.	Понуров			1.436.3-16.1 1.573		
Н. контр.	Зыкова					
Рук. бриг.	Малобых			Узел 8.7	Стадия: Р	Лист:	Листов: 1
Инж.	Кошелева				Минтяжстрой СССР ЭКБ ВПО Спецстальконструкция Свердловск	

Инв. № подл. | Подп. и дата | Взам. инв. №

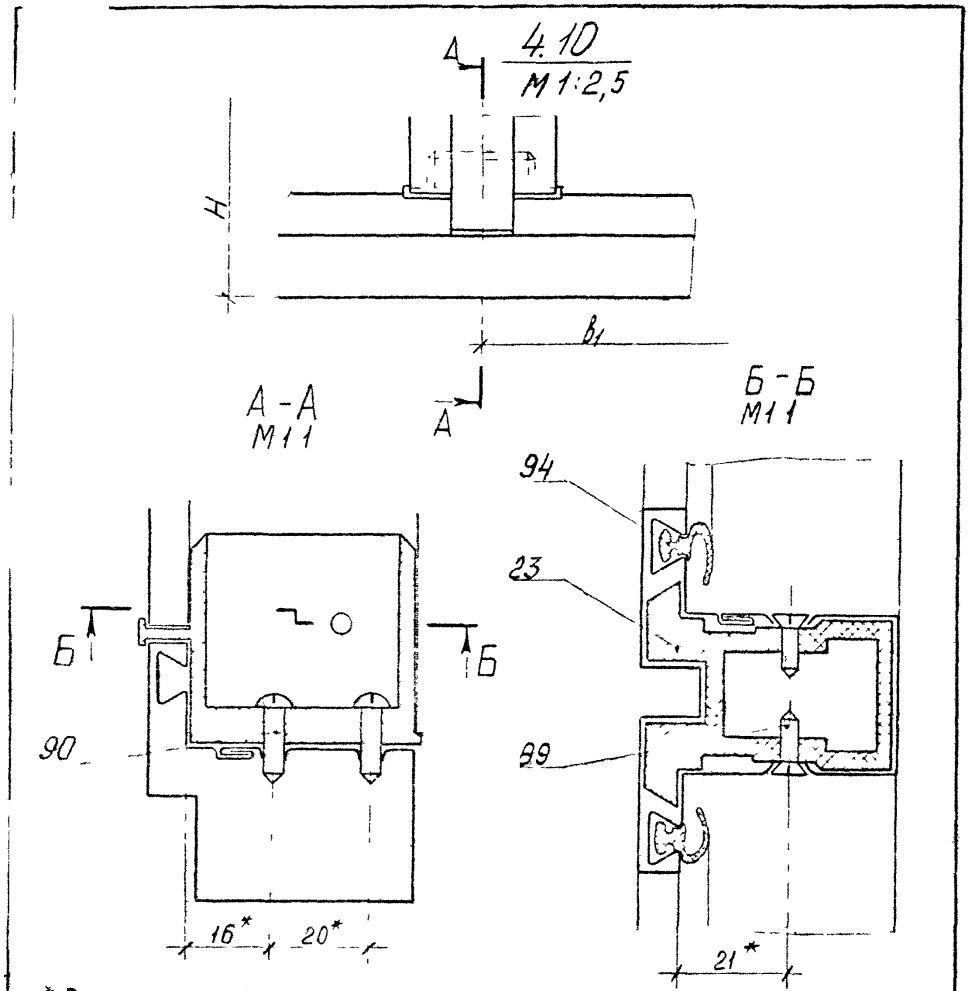

1.* Размеры для справок

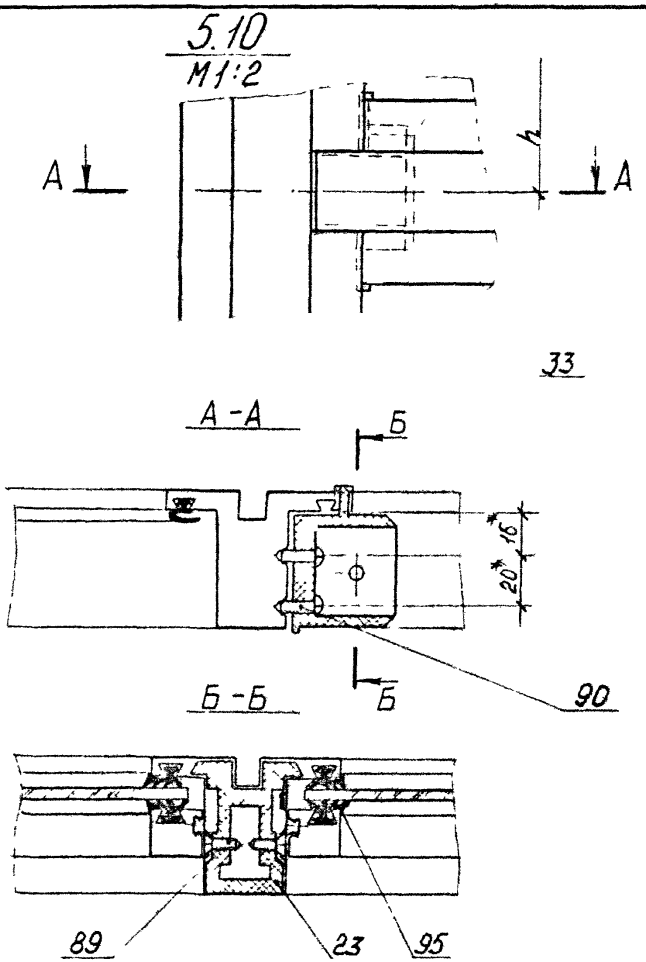

1.* Размеры для справок

Понуров Быкова Молодых	[illegible]	[illegible]	1.436.3-16.1 1.574				
			Узел 4.10.	Стадия	Лист	Листов	
				Р		1	
				Минтяжстроя СССР ЭКБ ВПО „Союзстройконструкция" г. Свердловск			

Зав. отд. Н. контр. Рук. бриг. инж.	Понуров Быкова Молодых	[illegible]	[illegible]	1.436.3-16.1 1.575			
				Узел 5.10	Стадия	Лист	Листов
					Р		1
					Минтяжстроя СССР Союзстройконструкция		

Взам. инв. №

Подп. и дата

Инв. № подл.

1.11
М 1:1

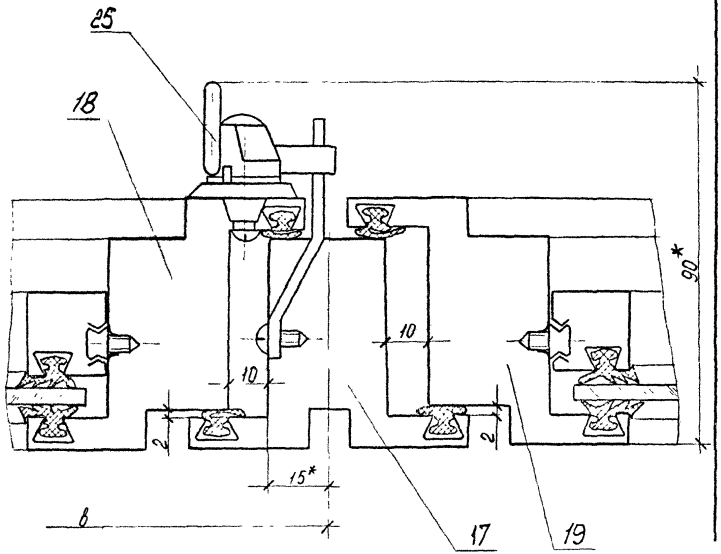

1.* Размер для справок

2.11
М 1:1

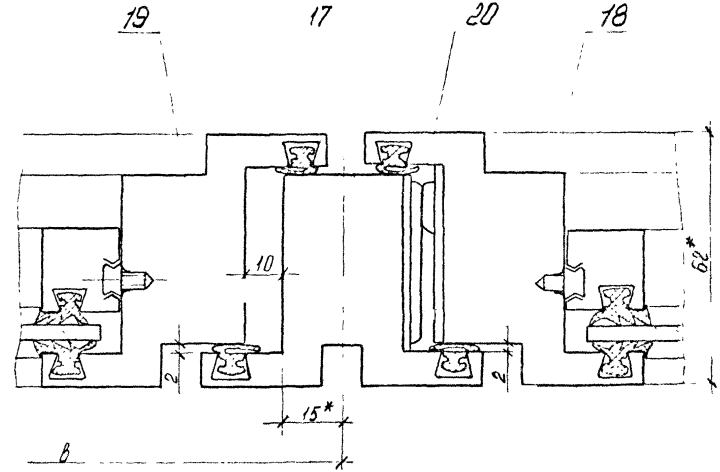

1.* Размер для справок

Инв. № подл. | Подп. и дата | Взам. инв. №

Зав. отд.	Понуров			1.436.3-16.1 1.576	
Н. контр.	Зыкова				Стадия: Р; Лист: —; Листов: 1
Рук. бриг.	Малодых		11.11.82	Узел 1.11	Минтяжстрой СССР ЭКБ ВПО „Союзстройконструкция" г. Свердловск
Инж.	Кошелева		28.07.82		

Зав. отд.	Понуров			1.436.3-16.1 1.577	
Н. контр.	Зыкова		11.11.82		Стадия: Р; Лист: —; Листов: 1
Рук. бриг.	Малодых		28.07.82	Узел 2.11	Минтяжстрой СССР ЭКБ ВПО „Союзстройконструкция" г. Свердловск
Инж.	Кошелева		28.07.82		

3.11
м 1:1

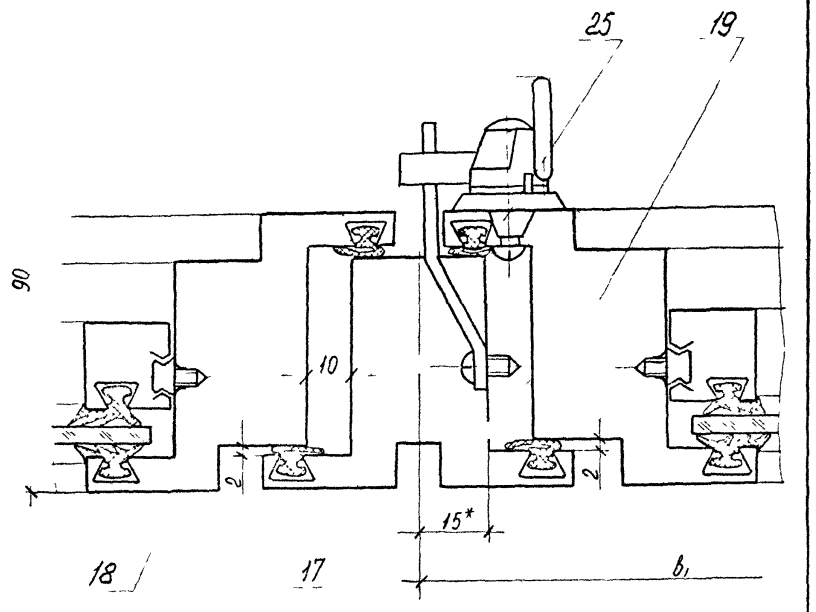

1.* Размер для справок

				1.436.3-16.1 1.578
ав. отд.	Понуров			Узел 3.11
контр.	Зыкова		11.11.82	
ук. бриг.	Молодых		10.07.82	
Инж.	Кошелева		09.07.82	

Стадия	Лист	Листов
Р		1

Минтяжстрой СССР
ЭКБ ВПО
Союзстройконструкция

Взам. инв. №

Подп. и дата

Инв. № подл.

4.11
м 1:1

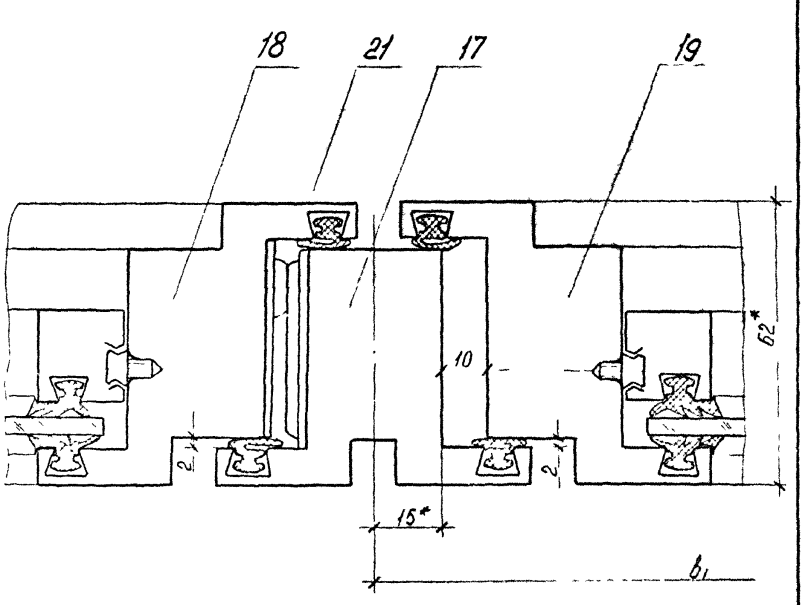

1.* Размер для справок

				1.436.3-16.1 1.579
Зав. отд.	Понуров			Узел 411
Н. контр.	Зыкова		11.11.82	
Рук. бриг.	Молодых		10.7.82	
Инж.	Кошелев			

Стадия	Лист	Листов
Р		1

Минтяжстрой СССР
ЭКБ ВПО

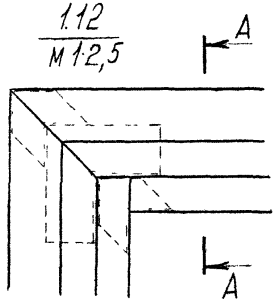

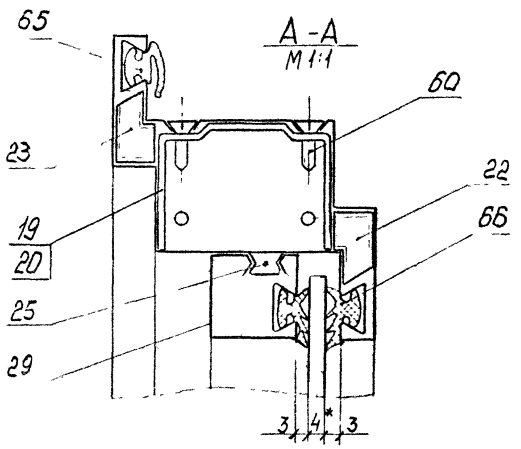

1. *Размер для справок

Зав. отд.	Понуров			1.436.3-16.1 1.580			
Н. контр.	Зыкова		11.11.82	Узел 1.12	Стадия	Лист	Листов
Рук. бриг.	Малодых		10.07.82		Р		1
					Минтяжстрой СССР ЭКБ ВПО "Союзстройконструкция" Свердловск		

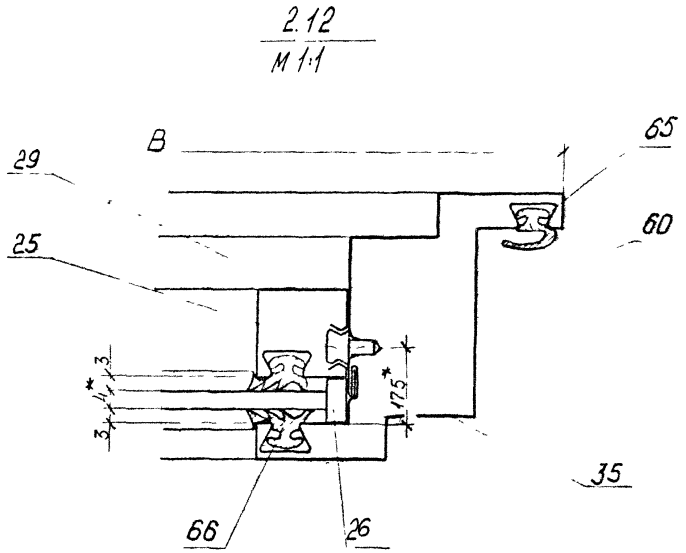

1. *Размеры для справок

Зав. отд.	Понуров			1.436.3-16.1 1.581			
Н. контр.	Зыкова		11.11.82	Узел 2.12	Стадия	Лист	Листов
Рук. бриг.	Малодых		10.07.82		Р		1
Инж.	Кошелева		08.07.82		Минтяжстрой СССР ЭКБ ВПО "Союзстройконструкция" Свердловск		

Взам. инв. №

Подп. и дата

Инв. № подл.

3.12
М 1:1

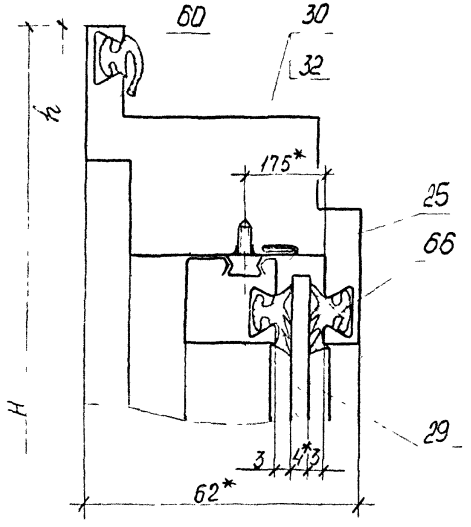

1* Размеры для справок

				1.436.3-16.1 1.582			
Зав. отд	Понуров			Узел 3.12	Стадия	Лист	Листов
Н. контр.	Зыкова		11.11.82		Р		1
Рук. бриг.	Молодых		18.07.82		Минтяжстрой СССР ЭКБ ВПО Союзстройконструкция г. Свердловск		
Инж.	Кошелева		08.07.82				

4.12
М 1:1

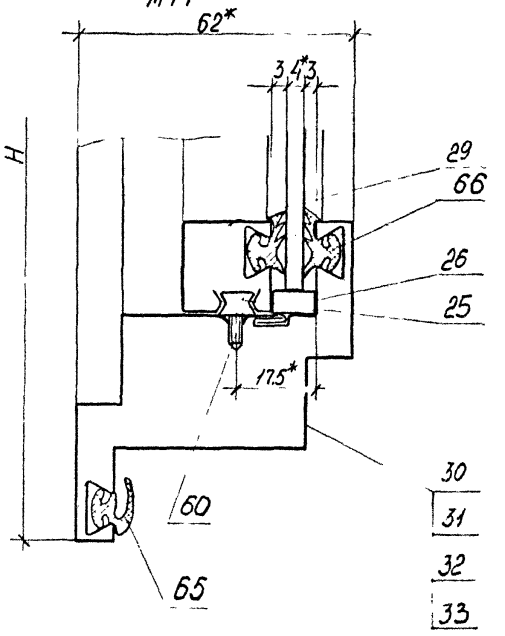

1.* Размеры для справок

				1.436.3-16.1 1.583			
Зав. отд	Понуров			Узел 4.12	Стадия	Лист	Листов
Н. контр.	Зыкова		11.11.82		Р		1
Рук. бриг.	Молодых		10.07.82		Минтяжстрой СССР ЭКБ ВПО Союзстройконструкция г. Свердловск		
Инж.	Кошелева		08.07.82				

Взам. инв. №

Подп. и дата

Инв. № подл.

5.12
м 1:1

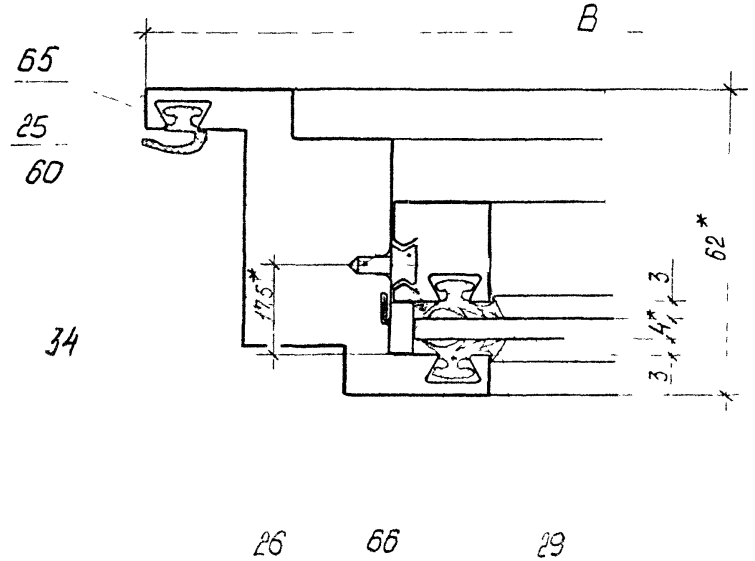

1 *Размеры для справок

Зав. отд. Н. контр. Рук. бриг. Инж.	Гонуров Зыкова Молодых Кошелева	Зыков	11.11.82	1.436.3-16.1 1584			
				Узел 5.12	Стадия	Лист	Листов
					Р		1
					Минтяжстрой СССР ЭКБ ВПО Союзстройконструкция г. Свердловск		

6.12
м 1:1

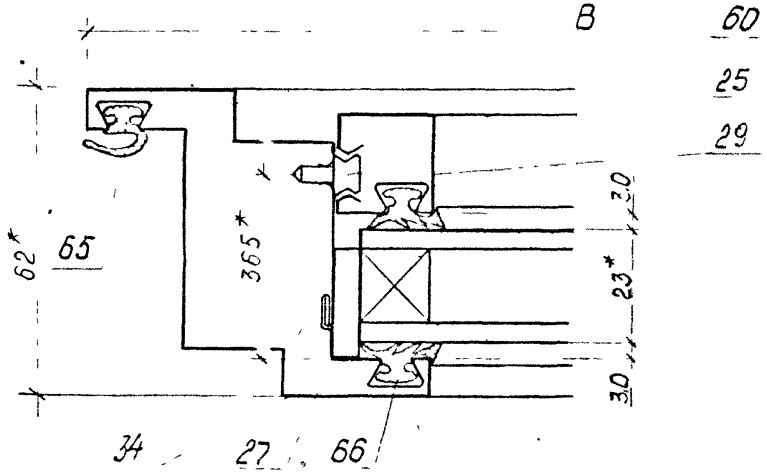

1.* Размеры для справок

Инв. № подл.	Подп. и дата	Взам. инв. №					
Зав. отд. Н. контр. Рук. бриг. Инж.	Гонуров Зыкова Молодых Кошелева		11.11.82	1.463.3-16.1 1.585			
				Узел 6.12	Стадия	Лист	Листов
					Р		1
					Минтяжстрой СССР ЭКБ ВПО Союзстройконструкция г. Свердловск		

7 12
М 1:2,5

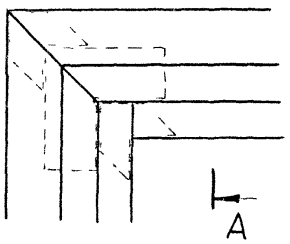

А-А
М 1:1

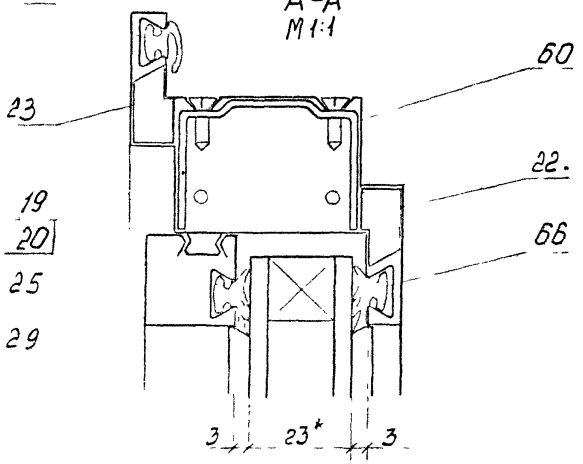

*Размер для справок

1.436.3-16.1 1.586

Узел 7.12

Стадия	Лист	Листов
Р		1

Минтяжстрой СССР ЭКБ ВПО Союзстроймонтажиндустрия г. Свердловск

8 12
М 1:1

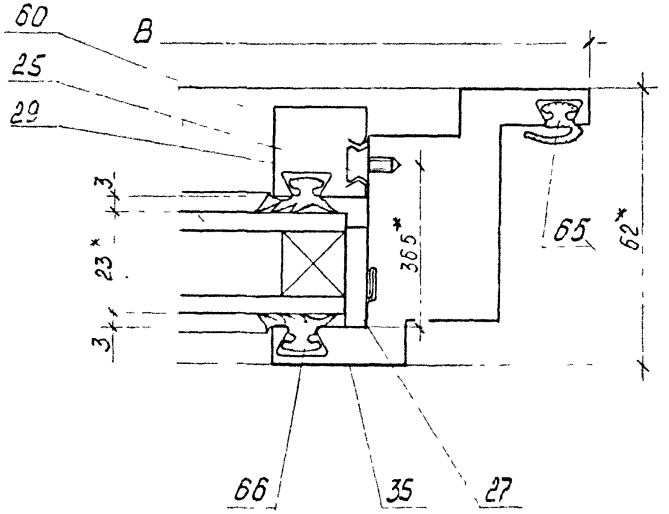

1* Размеры для справок

1.436.3-16.1 1.587

Узел 8.12

Стадия	Лист	Листов
Р		1

Минтяжстрой СССР ЭКБ ЭГО Союзстроймонтажиндустрия г. Свердловск

9.12
М1:1

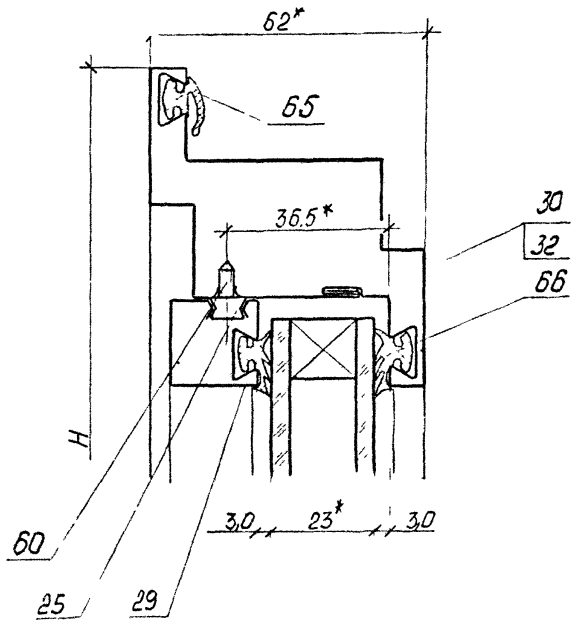

1* Размеры для справок

Инв.№ подл.	Подп. и дата	Взам. инв.№			
Зав. отд.	Понуров				
Н. контр.	Зыкова				
Рук. бриг.	Молодых				

1.436.3-16.1 1.588

Узел 9.12

Стадия	Лист	Листов
Р		1

Минтяжстрой СССР
ЭКБ ВПО
Союзстройконструкция
г. Свердловск

10.12
М1:1

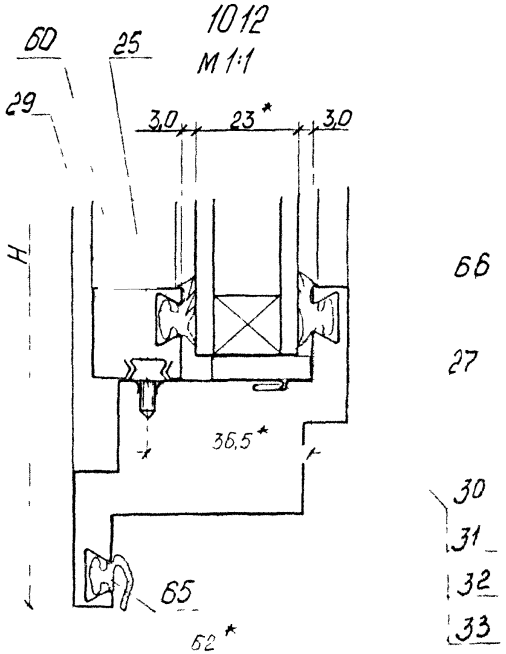

1* Размеры для справок

Инв.№ подл.	Подп. и дата				
Зав. отд.	Понуров				
Н. контр.	Зыкова				
Рук. бриг.	Молодых				
Инж.	Кишлева				

1.436.3-16.1 1.589

Узел 10.12

Стадия	Лист	Листов
Р		1

Минтяжстрой СССР
ЭКБ ВПО
Союзстройконструкция

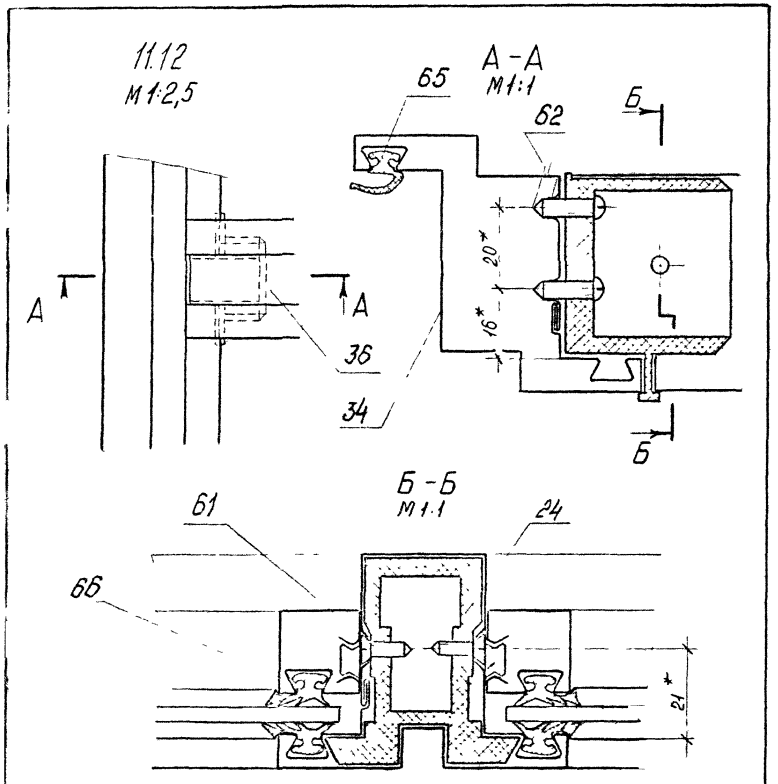

1 * Размеры для справок

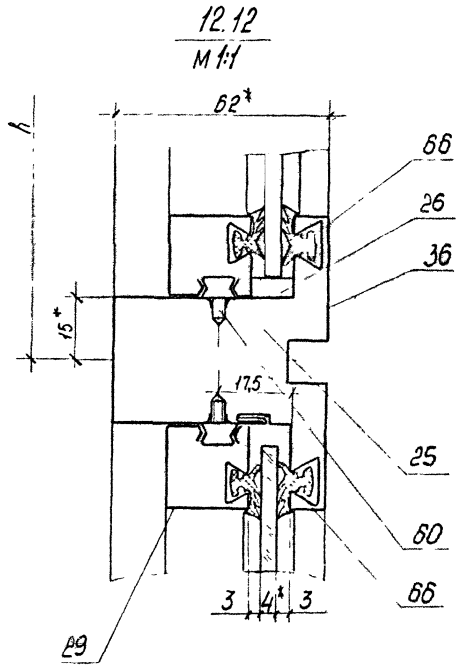

1.* Размеры для справок

Зав. отд.	Понуров			1.436.3-16.1 1.590			
Н. контр.	Зыкова	Зыков	11.11.82	Узел 11.12	Стадия	Лист	Листов
Рук. брог.	Молодых	Молод.	10.07.82		Р		1
Инж.	Кошелева	Кошел	08.07.82		ЭКБ ВПО Союзстройконструкция г. Свердловск СССР		

Зав. отд.	Понуров			1.436.3-16.1 1.591			
Н. контр.	Зыкова	Зыков	11.11.82	Узел 12.12	Стадия	Лист	Листов
Рук. брог.	Молодых	Молод.	10.07.82		Р		1
Инж.	Кошелева	Кошел	08.07.82		Минтяжстрой СССР ЭКБ ВПО Союзстройконструкция г. Свердловск		

Взам. инв. №

Подп. и дата

Инв. № подл.

gost.e-ecolog.ru