ТИПОВЫЕ КОНСТРУКЦИИ·ИЗДЕЛИЯ
И УЗЛЫ ЗДАНИЙ И СООРУЖЕНИЙ

СЕРИЯ 1.090.1-3 ПВ

СБОРНЫЕ ЖЕЛЕЗОБЕТОННЫЕ КОНСТРУКЦИИ МЕЖВИДОВОГО ПРИМЕНЕНИЯ КРУПНОПАНЕЛЬНЫХ ОБЩЕСТВЕННЫХ ЗДАНИЙ И ВСПОМОГАТЕЛЬНЫХ ЗДАНИЙ ПРОМЫШЛЕННЫХ ПРЕДПРИЯТИЙ С ВЫСОТОЙ ЭТАЖА 3,0 И 3,3 м ДЛЯ СТРОИТЕЛЬСТВА НА ПРОСАДОЧНЫХ ГРУНТАХ И НА ПОДРАБАТЫВАЕМЫХ ТЕРРИТОРИЯХ

ВЫПУСК 8-1

ИЗДЕЛИЯ СОЕДИНИТЕЛЬНЫЕ СТАЛЬНЫЕ

РАБОЧИЕ ЧЕРТЕЖИ

20423
ЦЕНА 0-42

gost.e-ecolog.ru

ЦЕНТРАЛЬНЫЙ ИНСТИТУТ ТИПОВОГО ПРОЕКТИРОВАНИЯ
ГОССТРОЯ СССР

Москва, А-445, Смольная ул., 22

Сдано в печать X 1975 г.

Заказ № 10691 Тираж 200 экз.

ТИПОВЫЕ КОНСТРУКЦИИ·ИЗДЕЛИЯ
И УЗЛЫ ЗДАНИЙ И СООРУЖЕНИЙ

СЕРИЯ 1.090.1-3 ПВ

СБОРНЫЕ ЖЕЛЕЗОБЕТОННЫЕ КОНСТРУКЦИИ МЕЖВИДОВОГО ПРИМЕНЕНИЯ КРУПНОПАНЕЛЬНЫХ ОБЩЕСТВЕННЫХ ЗДАНИЙ И ВСПОМОГАТЕЛЬНЫХ ЗДАНИЙ ПРОМЫШЛЕННЫХ ПРЕДПРИЯТИЙ С ВЫСОТОЙ ЭТАЖА 3,0 И 3,3 м ДЛЯ СТРОИТЕЛЬСТВА НА ПРОСАДОЧНЫХ ГРУНТАХ И НА ПОДРАБАТЫВАЕМЫХ ТЕРРИТОРИЯХ

ВЫПУСК 8-1

ИЗДЕЛИЯ СОЕДИНИТЕЛЬНЫЕ СТАЛЬНЫЕ

РАБОЧИЕ ЧЕРТЕЖИ

РАЗРАБОТАНЫ
КИЕВЗНИИЭП

ЗАМ. ДИРЕКТОРА П. ДМИТРИЕВ
НАЧ. ОТДЕЛА В. ШЕВЧЕНКО
ГЛ. ИНЖ. ПРОЕКТА В. НИЧИПОРЕНКО

УТВЕРЖДЕНЫ И ВВЕДЕНЫ В ДЕЙСТВИЕ
С 01.01.1985г. Госстроем СССР
ПРОТОКОЛ ОТ 01.11.1984 Г.№ИИ-32

20423 2

ОБОЗНАЧЕНИЕ	НАИМЕНОВАНИЕ	СТР.
I.090.I-3ПВ.8-I ООС	СОДЕРЖАНИЕ	3
I.090.I-3ПВ.8-I ООТО	ТЕХНИЧЕСКОЕ ОПИСАНИЕ	4
I.090.I-3ПВ.8-I 0I	ИЗДЕЛИЕ СОЕДИНИТЕЛЬНОЕ МС3,МС4	5
I.090.I-3ПВ.8-I 02	ИЗДЕЛИЕ СОЕДИНИТЕЛЬНОЕ МС7 - МСI0	6
I.090.I-3ПВ.8-I 03	ИЗДЕЛИЕ СОЕДИНИТЕЛЬНОЕ МСII - МСI4	7
I.090.I-3ПВ.8-I 04	ИЗДЕЛИЕ СОЕДИНИТЕЛЬНОЕ МСI7 - МС20	8
I.090.I-3ПВ.8-I 05	ИЗДЕЛИЕ СОЕДИНИТЕЛЬНОЕ МС23 - МС26	9
I.090.I-3ПВ.8-I 06	ИЗДЕЛИЕ СОЕДИНИТЕЛЬНОЕ МС27,МС28	I0
I.090.I-3ПВ.8-I 07	ИЗДЕЛИЕ СОЕДИНИТЕЛЬНОЕ МС34	II
I.090.I-3ПВ.8-I 08	ИЗДЕЛИЕ СОЕДИНИТЕЛЬНОЕ МС36,МС37	I2
I.090.I-3ПВ.8-I 09	ИЗДЕЛИЕ СОЕДИНИТЕЛЬНОЕ МС42,МС43	I3
I.090.I-3ПВ.8-I I0	ИЗДЕЛИЕ СОЕДИНИТЕЛЬНОЕ МС46,МС47	I4
I.090.I-3ПВ.8-I II	ИЗДЕЛИЕ СОЕДИНИТЕЛЬНОЕ МС48,МС49	I5
I.090.I-3ПВ.8-I I2	КАРКАС ПЛОСКИЙ КРI,КР2	I6
I.090.I-3ПВ.8-I I2СБ	КАРКАС ПЛОСКИЙ КРI,КР2 СБОР. ЧЕРТЕЖ	I7
I.090.I-3ПВ.8-I I3	ИЗДЕЛИЕ ЗАКЛАДНОЕ МНI	I8
I.090.I-3ПВ.8-I I3СБ	ИЗДЕЛИЕ ЗАКЛАДНОЕ МНI СБОР. ЧЕРТЕЖ	I9
I.090.I-3ПВ.8-I I4	ИЗДЕЛИЕ ЗАКЛАДНОЕ МН2	20
I.090.I-3ПВ.8-I I4СБ	ИЗДЕЛИЕ ЗАКЛАДНОЕ МН2 СБОР. ЧЕРТЕЖ	2I

				I.090.I-3ПВ.8-I ООС	
НАЧОТД.	Шевченко		СОДЕРЖАНИЕ	СТАДИЯ	ЛИСТ	ЛИСТОВ
Н.КОНТР.	Ребров			Р		1
ГЛ СПЕЦ	Ничипоренко			ГОСГРАЖДАНСТРОЙ	
ПРОВЕРИЛ	Скоробогат			КиевЗНИИЭП	
РАЗРАБ	Греських				

ФОРМАТ А4

ОБЩИЕ ДАННЫЕ

Настоящий выпуск содержит рабочие чертежи стальных соединительных изделий, предназначенных для выполнения сопряжения несущих элементов панельных зданий.

Рабочие чертежи монтажных узлов приведены в выпуске 7-I.

В конкретных проектах должна указываться марка стали соединительных изделий в зависимости от условий строительства и эксплуатации зданий в соответствии с главой СНиП II-21-75 "Бетонные и железобетонные конструкции. Нормы проектирования".

Изготовление соединительных и закладных изделий выполняется при помощи сварки с соблюдением требований СН 393-78 "Инструкция по сварке соединений арматуры и закладных деталей железобетонных конструкций", ГОСТ 5264-80 "Ручная дуговая сварка. Соединения сварные. Основные типы, конструктивные элементы и размеры", ГОСТ 19292-73 "Соединения сварные элементов закладных деталей сборных железобетонных конструкций. Контактная и автоматическая сварка плавлением. Основные типы и конструктивные элементы".

НАЧ ОТД	Шевченко		
Н КОНТР	Ребров		
ГЛ СПЕЦ	Ничипоренко		
ПРОВЕРИЛ	Скоробогат		
РАЗРАБ	Греських		

1.090.1-3ПВ.8-1 ООТО

ТЕХНИЧЕСКОЕ ОПИСАНИЕ

СТАДИЯ	ЛИСТ	ЛИСТОВ
Р	1	

ГОСГРАЖДАНСТРОЙ КиевЗНИИЭП

ФОРМАТ А4

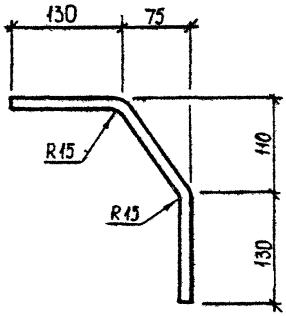

ОБОЗНАЧЕНИЕ	МАРКА ИЗДЕЛИЯ	Ø, КЛАСС	РАЗВЕРНУТАЯ ДЛИНА, ММ	МАССА, КГ
1.090.1-3ПВ.8-1 01	МС3	I6A-III	385	0,608
-01	МС4	I2A-1	385	0,342

	1.090.1-3ПВ.8-1 01	
	ИЗДЕЛИЕ СОЕДИНИТЕЛЬНОЕ МС3, МС4	СТАДИЯ: Р; МАССА: См. табл; МАСШТАБ:
		ЛИСТ; ЛИСТОВ 1
	ГОСТ 5781-82	ГОСГРАЖДАНСТРОЙ КиевЗНИИЭП

НАЧОТД	Шевченко	
Н.КОНТР	Ребров	
ГП СПЕЦ	Кичипаренко	
ПРОВЕРИЛ	Скоробогат	
РАЗРАБ.	Греських	

ФОРМАТ А4

РИС.1

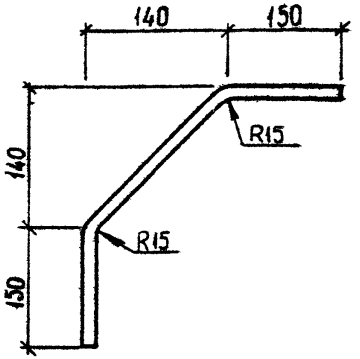

РИС.2

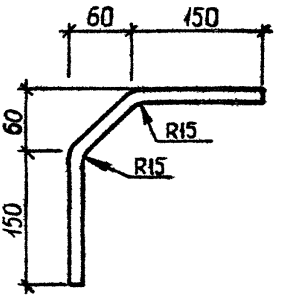

ОБОЗНАЧЕНИЕ	МАРКА ИЗДЕЛИЯ	РИС.	Ø, КЛАСС	РАЗВЕРНУТАЯ ДЛИНА, ММ	МАССА, КГ
1.090.1-3ПВ.8-1 С2	МС7	1	I6A-III	500	0,789
-01	МС8	2	I6A-III	375	0,591
-02	МС9	1	I2A-I	500	0,444
-03	МС10	2	I2A-I	375	0,333

		1.090.1-3ПВ.8-1 02	
		ИЗДЕЛИЕ СОЕДИНИТЕЛЬНОЕ МС7 - МС10	СТАДИЯ: Р; МАССА: См. табл.; МАСШТАБ:
			ЛИСТ; ЛИСТОВ 1
НАЧ.ОТД.	Шевченко	ГОСТ 5781-82	ГОСГРАЖДАНСТРОЙ КиевЗНИИЭП
Н.КОНТР	Ребров		
ГП СПЕЦ.	Ничипаренко		
ПРОВЕРИЛ	Скоробогат		
РАЗРАБ.	Греських		

ФОРМАТ А4

РИС. 1

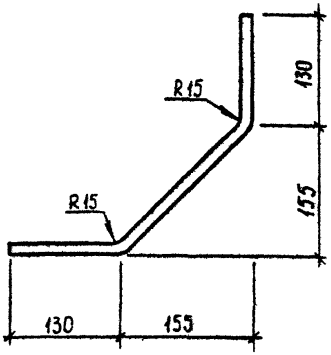

РИС. 2

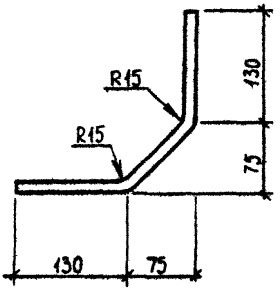

ОБОЗНАЧЕНИЕ	МАРКА ИЗДЕЛИЯ	РИС.	Ø, КЛАСС	РАЗВЕРНУТАЯ ДЛИНА, ММ	МАССА, КГ
1.090.1-3ПВ.8-1 03	МСII	I	I6А-III	470	0,740
-01	МСI2	2	I6А-III	355	0,560
-02	МСI3	I	I2А-I	470	0,420
-03	МСI4	2	I2А-I	355	0,320

1.090.1-3ПВ.8-1 03

ИЗДЕЛИЕ СОЕДИНИТЕЛЬНОЕ МСII – МСI4	СТАДИЯ	МАССА	МАСШТАБ
	Р	СМ. ТАБЛ.	
	ЛИСТ	ЛИСТОВ 1	
ГОСТ 5781-82	ГОСГРАЖДАНСТРОЙ КиевЗНИИЭП		

НАЧ.ОТД.	Шевченко	
Н.КОНТР	Ребров	
ГЛ.СПЕЦ	Мичипоренко	
ПРОВЕРИЛ	Скребогат	
РАЗРАБ.	Греських	

20423 7

ФОРМАТ А4

РИС.1

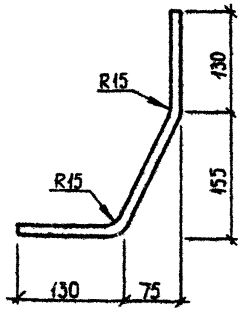

РИС.2

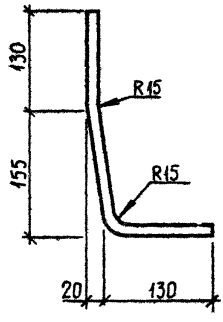

ОБОЗНАЧЕНИЕ	МАРКА ИЗДЕЛИЯ	РИС.	Ф, КЛАСС	РАЗВЕРНУТАЯ ДЛИНА, мм	МАССА, кг
I.090.I-3ПВ.8-I 04	МСI7	I	I6A-III	420	0,660
-0I	МСI8	2	I6A-III	4I0	0,650
-02	МСI9	I	I2A-I	420	0,370
-03	МС20	2	I2A-I	4I0	0,360

		1.090.1-3ПВ.8-1 04	
		ИЗДЕЛИЕ СОЕДИНИТЕЛЬНОЕ МСI7 – МС20	СТАДИЯ: Р; МАССА: см. табл.; МАСШТАБ:
			ЛИСТ; ЛИСТОВ 1
НАЧ.ОТД.	Шебченко	ГОСТ 578I-82	ГОСГРАЖДАНСТРОЙ КиевЗНИИЭП
Н.КОНТР.	Ребров		
ГЛ.СПЕЦ.	Ничипоренко		
ПРОВЕРИЛ	Скороботат		
РАЗРАБ.	Греських		

ФОРМАТ А4

РИС. 1

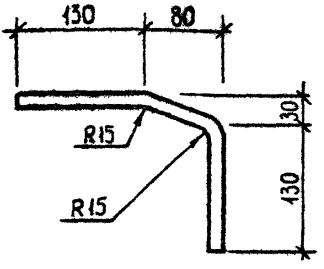

РИС. 2

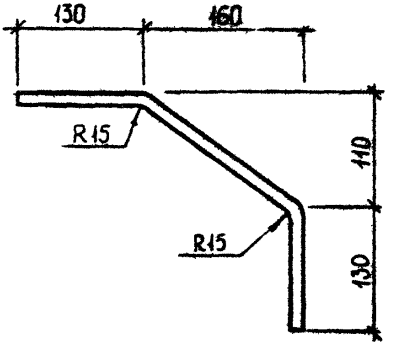

ОБОЗНАЧЕНИЕ	МАРКА ИЗДЕЛИЯ	РИС.	Ф, КЛАСС	РАЗВЕРНУТАЯ ДЛИНА, ММ	МАССА, КГ
I.090.I-3ПВ.8-I 05	МС23	I	I6A-III	335	0,529
-0I	МС24	2	I6A-III	465	0,730
-02	МС25	I	I2A-I	335	0,297
-03	МС26	2	I2A-I	465	0,4I0

	1.090.1-3ПВ.8-1 05	
НАЧ.ОТД. Шевченка НКОНТР Ребров ИНЖ.СПЕЦ Ничипоренко ПРОВЕРИЛ Скоробогат РАЗРАБ. Греськив	ИЗДЕЛИЕ СОЕДИНИТЕЛЬНОЕ МС23 – МС26	СТАДИЯ: Р; МАССА: СМ ТАБЛ; МАСШТАБ: ; ЛИСТ; ЛИСТОВ 1
	ГОСТ 578I-82	ГОСГРАЖДАНСТРОЙ КиевЗНИИЭП

ФОРМАТ А4

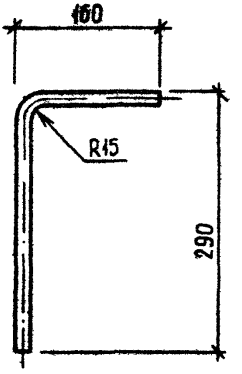

ОБОЗНАЧЕНИЕ	МАРКА ИЗДЕЛИЯ	∅, КЛАСС	РАЗВЕРНУТАЯ ДЛИНА, ММ	МАССА, КГ
I.090.I-3ПВ.8-I 06	МС27	I6A-III	450	0,7I0
-0I	МС28	I2A-I	450	0,400

НАЧ ОТД	Шевченко	
Н КОНТР	Ребров	
ГЛ СПЕЦ	Ничипоренко	
ПРОВЕРИЛ	Скоробагат	
РАЗРАБ	Греськив	

1.090.1-3ПВ.8-1 06

ИЗДЕЛИЕ СОЕДИНИТЕЛЬНОЕ МС27, МС28

СТАДИЯ	МАССА	МАСШТАБ
Р	СМ ТАБЛ.	
ЛИСТ	ЛИСТОВ 1	

ГОСТ 578I-82

ГОСГРАЖДАНСТРОЙ КиевЗНИИЭП

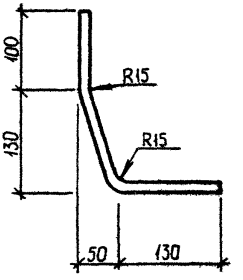

				1.090.1-3ПВ.8-1 07			
				ИЗДЕЛИЕ СОЕДИНИТЕЛЬНОЕ МС34	СТАДИЯ	МАССА	МАСШТАБ
					Р	0,630	
НАЧ.ОТД.	Шевченко				ЛИСТ	ЛИСТОВ 1	
Н.КОНТР.	Ребров						
ГЛ.СПЕЦ.	Ничипаренко			Ф16АIII ГОСТ 5781-82 L=370 ММ	ГОСГРАЖДАНСТРОЙ КиевЗНИИЭП		
ПРОВЕРИЛ	Скарабогат						
РАЗРАБ.	Греськив						

20423 11

ФОРМАТ А4

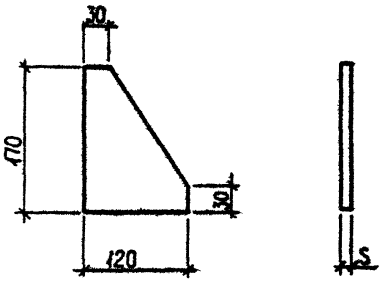

ОБОЗНАЧЕНИЕ	МАРКА ИЗДЕЛИЯ	S, мм	МАССА, кг
1.090.1-3ПВ.8-1 08	МС36	6	0,750
-01	МС37	10	1,200

НАЧ ОТД.	Шевченко		
Н.КОНТР	Ребров		
ГЛ СПЕЦ.	Ничипоренко		
ПРОВЕРИЛ	Скаробогат		
РАЗРАБ.	Греськив		

1.090.1-3ПВ.8-1 08

ИЗДЕЛИЕ СОЕДИНИТЕЛЬНОЕ МС36, МС37

СТАДИЯ	МАССА	МАСШТАБ
Р	см. табл.	
ЛИСТ	ЛИСТОВ 1	

Лист Б-ПН-S ГОСТ 19903-74*
В Ст3 ПС ГОСТ 14637-79

ГОСГРАЖДАНСТРОЙ
КиевЗНИИЭП

20423 12

ФОРМАТ А4

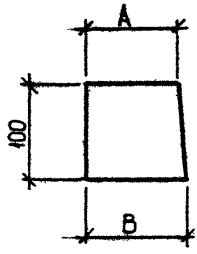

ОБОЗНАЧЕНИЕ	МАРКА ИЗДЕЛИЯ	РАЗМЕРЫ, ММ		МАССА, КГ
		А	В	
1.090.1-3ПВ.8-1 09	МС42	30	35	0,140
-01	МС43	100	105	0,490

Нач.отд.	Шевченко	
Н.контр.	Ребров	
ГИП спец.	Ничипоренко	
Проверил	Скоробогат	
Разраб.	Греських	

1.090.1-3ПВ.8-1 09

ИЗДЕЛИЕ СОЕДИНИТЕЛЬНОЕ МС42, МС43

СТАДИЯ	МАССА	МАСШТАБ
Р	См. табл.	
ЛИСТ	ЛИСТОВ 1	

Лист Б ПН-6 ГОСТ 19903-74 / В Ст 3 ПС ГОСТ 14637-79

ГОСГРАЖДАНСТРОЙ КиевЗНИИЭП

20423 13

ФОРМАТ А4

РИС.1

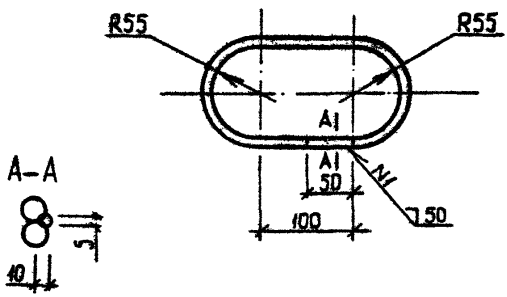

РИС. 2

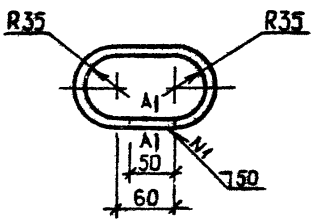

ОБОЗНАЧЕНИЕ	МАРКА ИЗДЕЛИЯ	РИС	Ф, КЛАСС	РАЗВЕРНУТАЯ ДЛИНА, мм	МАССА, КГ
I.090.I-3ПВ.8-I I0	МС46	2	I2AI	465	0,4I3
-0I	МС47	I	I2AI	670	0,595

НАЧ ОТД.	Шевченко	
Н КОНТР	Ребров	
ГЛ СПЕЦ	Ничипоренко	
ПРОВЕРИЛ	Скарабагат	
РАЗРАБ.	Греських	

1.090.1-3ПВ.8-1 10

ИЗДЕЛИЕ СОЕДИНИТЕЛЬНОЕ МС46, МС47

СТАДИЯ	МАССА	МАСШТАБ
Р	СМ. ТАБЛ.	
ЛИСТ	ЛИСТОВ 1	

ГОСТ 578I-82

ГОСГРАЖДАНСТРОЙ КиевЗНИИЭП

ФОРМАТ А4

РИС.1

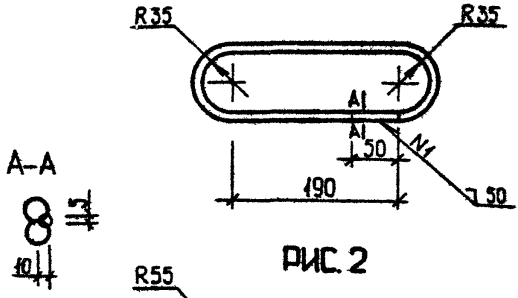

РИС.2

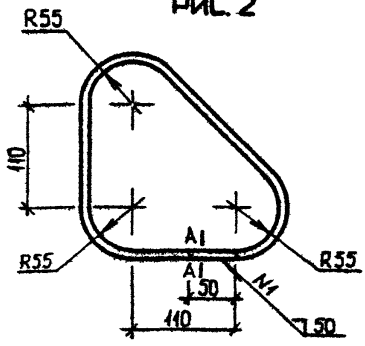

ОБОЗНАЧЕНИЕ	МАРКА ИЗДЕЛИЯ	РИС	Ø, КЛАСС	РАЗВЕРНУТАЯ ДЛИНА, ММ	МАССА, КГ
I.090.I-3ПВ.8-I II	МС48	I	I2A-I	725	0,644
-0I	МС49	2	I2A-I	850	0,755

НАЧ.ОТД	Шевченко	
Н.КОНТР	Ребров	
ГЛ.СПЕЦ	Ничипоренко	
ПРОВЕРИЛ	Скоробогат	
РАЗРАБ.	Греськив	

I.090.1-3ПВ.8-1 II

ИЗДЕЛИЕ СОЕДИНИТЕЛЬНОЕ МС48, МС49

СТАДИЯ	МАССА	МАСШТАБ
Р	СМ ТАБЛ	
ЛИСТ	ЛИСТОВ 1	

ГОСТ 578I-82

ГОСГРАЖДАНСТРОЙ КиевЗНИИЭП

20423 15

ФОРМАТ А4

ФОРМАТ	ЗОНА	ПОЗ	ОБОЗНАЧЕНИЕ	НАИМЕНОВАНИЕ	КОЛ.	ПРИМЕЧАНИЕ
				ДОКУМЕНТАЦИЯ		
А4			I.090.I-3ПВ.8-I I2СБ	СБОРОЧНЫЙ ЧЕРТЕЖ		
			ПЕРЕМЕННЫЕ ДАННЫЕ	ДЛЯ ИСПОЛНЕНИЙ:		
				I.090.I-3ПВ.8-I I2 КАРКАС ПЛОСКИЙ КР1		
				ДЕТАЛИ		
БЧ	I	I2.0I3.I000		СТЕРЖЕНЬ ОТДЕЛЬНЫЙ ГОСТ 578I-82 Ф12 А-Ш L =I000 ГОСТ 6727-80	2	0,89КГ
БЧ	2	4.04I.90		Ф4 ВР-I L =90	4	0,0IКГ
				I.090.I-3ПВ.8-I I2-0I КАРКАС ПЛОСКИЙ КР2		
				ДЕТАЛИ		
БЧ	I	I6.0I3.I840		СТЕРЖЕНЬ ОТДЕЛЬНЫЙ ГОСТ 578I-82 Ф16 А-Ш L =2260 ГОСТ 6727-80	2	3,57КГ
БЧ	2	4.04I.90		Ф4 ВР-I L =90	8	0,0IКГ

			I.090.I-3ПВ.8-I I2	
НАЧ.ОТД.	Шевченко		КАРКАС ПЛОСКИЙ КР1, КР2	СТАДИЯ: Р; ЛИСТ: ; ЛИСТОВ: 1
Н.КОНТР.	Ребров			ГОСГРАЖДАНСТРОЙ КиевЗНИИЭП
ГП СПЕЦ.	Ничипоренко			
ПРОВЕРИЛ	Скоробогат			
РАЗРАБ.	Греськив			

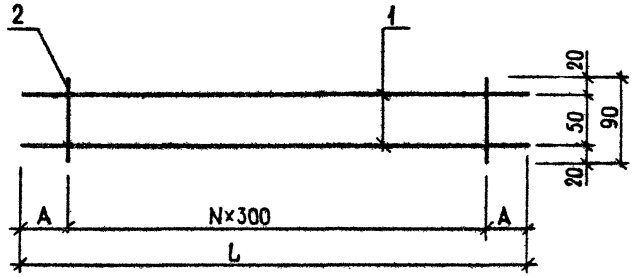

ОБОЗНАЧЕНИЕ	МАРКА ИЗДЕЛИЯ	A, мм	L, мм	N	МАССА, кг
1.090.1-3ПВ.8-1 12	КР1	50	1000	3	1,810
-01	КР2	80	2260	7	7,220

		1.090.1-3ПВ.8-1 12 СБ	
		КАРКАС ПЛОСКИЙ КР1, КР2 СБОРОЧНЫЙ ЧЕРТЕЖ	СТАДИЯ: Р; МАССА: см. табл.; МАСШТАБ:
			ЛИСТ; ЛИСТОВ 1
НАЧ.ОТД.	Шевченко		ГОСГРАЖДАНСТРОЙ КиевЗНИИЭП
Н.КОНТР	Ребров		
ГЛ.СПЕЦ	Ничипоренко		
ПРОВЕРИЛ	Скоробогат		
РАЗРАБ.	Гресько		

ФОРМАТ А4

ФОРМАТ	ЗОНА	ПОЗ	ОБОЗНАЧЕНИЕ	НАИМЕНОВАНИЕ	КОЛ.	ПРИМЕЧАНИЕ
				ДОКУМЕНТАЦИЯ		
А4			I.090.I-3ПВ.8-I I3СБ	СБОРОЧНЫЙ ЧЕРТЕЖ		
				ДЕТАЛИ		
БЧ		I	80.8.060.90	ПОЛОСА ГОСТ I03-76 -80х8 L=90	I	0,45КГ
БЧ		2	I0.0I3.300	СТЕРЖЕНЬ ОТДЕЛЬНЫЙ ГОСТ 578I-82 ФI0 А-Ш L=300	2	0,I9КГ

Инв.№ подл. | Подп. и дата | Взам.инв.№

			I.090.I-3ПВ.8-I I3
НАЧ.ОТД	Шевченко		ИЗДЕЛИЕ ЗАКЛАДНОЕ МНI
Н.КОНТР	Ребров		
ГЛ.СПЕЦ	Ничипоренко		
ПРОВЕРИЛ	Скоробогат		
РАЗРАБ	Греськив		

СТАДИЯ	ЛИСТ	ЛИСТОВ
Р		I

ГОСГРАЖДАНСТРОЙ
КиевЗНИИЭП

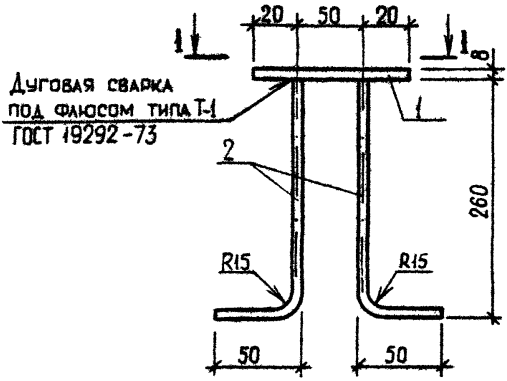

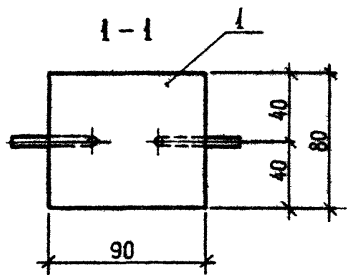

			1.090.1-3ПВ.8-1 13СБ
			ИЗДЕЛИЕ ЗАКЛАДНОЕ МН1 СБОРОЧНЫЙ ЧЕРТЕЖ
			СТАДИЯ: Р; МАССА: 0,822; МАСШТАБ:
			ЛИСТ; ЛИСТОВ 1
			ГОСГРАЖДАНСТРОЙ КиевЗНИИЭП
НАЧ.ОТД.	Шевченко		
Н.КОНТР.	Ребров		
ГЛ.СПЕЦ.	Ничипоренко		
ПРОВЕРИЛ	Скоробогат		
РАЗРАБ.	Греськив		

ФОРМАТ А4

ФОРМАТ	ЗОНА	ПОЗ.	ОБОЗНАЧЕНИЕ	НАИМЕНОВАНИЕ	КОЛ.	ПРИМЕЧАНИЕ
				ДОКУМЕНТАЦИЯ		
А4			I.090.I-3ПВ.8-I I4СБ	СБОРОЧНЫЙ ЧЕРТЕЖ		
				ДЕТАЛИ		
БЧ		I	60.8.060.80	ПОЛОСА ГОСТ I03-76 -60х8 L=80 СТЕРЖЕНЬ ОТДЕЛЬНЫЙ ГОСТ 5781-82	I	0,30КГ
БЧ		2	I0.0I3.500	Ф10 А-III L=500	2	0,3IКГ
БЧ		3	6.0I3.350	Ф6 А-III L=350	I	0,08КГ

			I.090.I-3ПВ.8-I I4
НАЧ.ОТД.	Шевченко		ИЗДЕЛИЕ ЗАКЛАДНОЕ МН2
Н.КОНТР	Ребров		
ГЛ.СПЕЦ.	Кичипаренко		
ПРОВЕРИЛ	Скоробогат		
РАЗРАБ.	Греськив		

СТАДИЯ	ЛИСТ	ЛИСТОВ
Р		I

ГОСГРАЖДАНСТРОЙ
КиевЗНИИЭП

Копировал А4

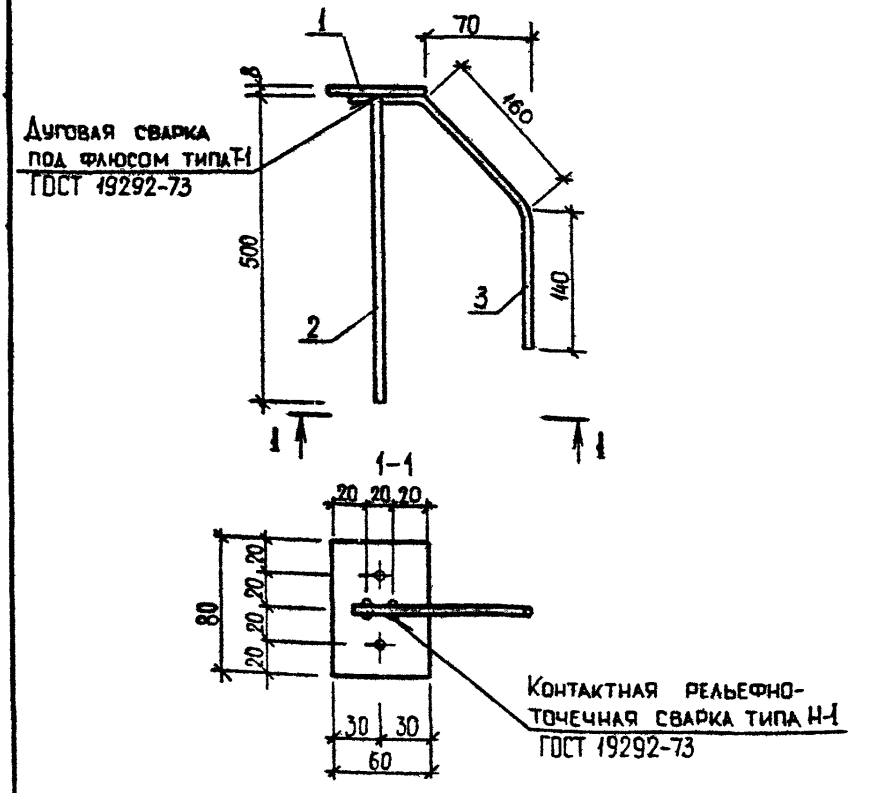

НАЧ ОТД	Шевченко		
Н КОНТР	Ребров		
ГЛ СПЕЦ	Чичигоренко		
ПРОВЕРИЛ	Скособогат		
РАЗРАБ.	Греських		

1.090.1-3ПВ.8-1 14СБ

ИЗДЕЛИЕ
ЗАКЛАДНОЕ МН2
СБОРОЧНЫЙ ЧЕРТЕЖ

СТАДИЯ	МАССА	МАСШТАБ
Р	1,00	
ЛИСТ	ЛИСТОВ 1	

ГОСГРАЖДАНСТРОЙ
КиевЗНИИЭП

20423 (21) ФОРМАТ А4

gost.e-ecolog.ru