ТИПОВЫЕ КОНСТРУКЦИИ·ИЗДЕЛИЯ
И УЗЛЫ ЗДАНИЙ И СООРУЖЕНИЙ

# СЕРИЯ 1.090.1-3 пв

## СБОРНЫЕ ЖЕЛЕЗОБЕТОННЫЕ КОНСТРУКЦИИ МЕЖВИДОВОГО ПРИМЕНЕНИЯ КРУПНОПАНЕЛЬНЫХ ОБЩЕСТВЕННЫХ ЗДАНИЙ И ВСПОМОГАТЕЛЬНЫХ ЗДАНИЙ ПРОМЫШЛЕННЫХ ПРЕДПРИЯТИЙ С ВЫСОТОЙ ЭТАЖА 3,0 И 3,3 м ДЛЯ СТРОИТЕЛЬСТВА НА ПРОСАДОЧНЫХ ГРУНТАХ И НА ПОДРАБАТЫВАЕМЫХ ТЕРРИТОРИЯХ

## ВЫПУСК 7-1

## МОНТАЖНЫЕ УЗЛЫ

## РАБОЧИЕ ЧЕРТЕЖИ

20422
ЦЕНА 4-10

gost.e-ecolog.ru

ЦЕНТРАЛЬНЫЙ ИНСТИТУТ ТИПОВОГО ПРОЕКТИРОВАНИЯ
ГОССТРОЯ СССР

Москва, А-445, Смольная ул., 22

Сдано в печать X 1955 г.

Заказ №10689 Тираж 200 экз.

ТИПОВЫЕ КОНСТРУКЦИИ·ИЗДЕЛИЯ
И УЗЛЫ ЗДАНИЙ И СООРУЖЕНИЙ

# СЕРИЯ 1.090.1-3 ПВ

## СБОРНЫЕ ЖЕЛЕЗОБЕТОННЫЕ КОНСТРУКЦИИ МЕЖВИДОВОГО ПРИМЕНЕНИЯ КРУПНОПАНЕЛЬНЫХ ОБЩЕСТВЕННЫХ ЗДАНИЙ И ВСПОМОГАТЕЛЬНЫХ ЗДАНИЙ ПРОМЫШЛЕННЫХ ПРЕДПРИЯТИЙ С ВЫСОТОЙ ЭТАЖА 3.0 И 3.3 м ДЛЯ СТРОИТЕЛЬСТВА НА ПРОСАДОЧНЫХ ГРУНТАХ И НА ПОДРАБАТЫВАЕМЫХ ТЕРРИТОРИЯХ

## ВЫПУСК 7-1

## МОНТАЖНЫЕ УЗЛЫ

## РАБОЧИЕ ЧЕРТЕЖИ


РАЗРАБОТАНЫ

КИЕВЗНИИЭП

ЗАМ. ДИРЕКТОРА Л. ДМИТРИЕВ

НАЧ. ОТДЕЛА В. ШЕВЧЕНКО

ГЛ. ИНЖ. ПРОЕКТА В. НИЧИПОРЕНКО



УТВЕРЖДЕНЫ И ВВЕДЕНЫ В ДЕЙСТВИЕ

С 01.01.1985г. ГОССТРОЕМ СССР

ПРОТОКОЛ ОТ 01.11.1984 Г № ИИ-32



20422 2

| ОБОЗНАЧЕНИЕ | НАИМЕНОВАНИЕ | СТР. |
|---|---|---|
| I.090.I-3ПВ.7-I 00С | СОДЕРЖАНИЕ | 3 |
| I.090.I-3ПВ.7-I 00ТО | ТЕХНИЧЕСКОЕ ОПИСАНИЕ | 7 |
| I.090.I-3ПВ.7-I 00I | УЗЕЛ I | I0 |
| I.090.I-3ПВ.7-I 002 | УЗЕЛ 2 | I2 |
| I.090.I-3ПВ.7-I 003 | УЗЕЛ 3 | I4 |
| I.090.I-3ПВ.7-I 004 | УЗЕЛ 4 | I5 |
| I.090.I-3ПВ.7-I 005 | УЗЕЛ 5 | I6 |
| I.090.I-3ПВ.7-I 006 | УЗЕЛ 6 | I7 |
| I.090.I-3ПВ.7-I 007 | УЗЕЛ 7 | I8 |
| I.090.I-3ПВ.7-I 008 | УЗЕЛ 8 | 24 |
| I.090.I-3ПВ.7-I 009 | УЗЛЫ 9, I0 | 25 |
| I.090.I-3ПВ.7-I 0I0 | УЗЕЛ II | 26 |
| I.090.I-3ПВ.7-I 0II | УЗЕЛ I2 | 27 |
| I.090.I-3ПВ.7-I 0I2 | УЗЛЫ I3, I4, I5 | 28 |
| I.090.I-3ПВ.7-I 0I3 | УЗЕЛ I6 | 29 |
| I.090.I-3ПВ.7-I 0I4 | УЗЕЛ I7 | 3I |
| I.090.I-3ПВ.7-I 0I5 | УЗЕЛ I8 | 34 |
| I.090.I-3ПВ.7-I 0I6 | УЗЕЛ I9 | 37 |
| I.090.I-3ПВ.7-I 0I7 | УЗЕЛ 20 | 4I |
| I.090.I-3ПВ.7-I 0I8 | УЗЕЛ 2I | 45 |
| I.090.I-3ПВ.7-I 0I9 | УЗЕЛ 22 | 49 |
| I.090.I-3ПВ.7-I 020 | УЗЕЛ 23 | 53 |
| I.090.I-3ПВ.7-I 02I | УЗЕЛ 24 | 54 |
| I.090.I-3ПВ.7-I 022 | УЗЕЛ 25 | 55 |
| I.090.I-3ПВ.7-I 023 | УЗЕЛ 26 | 56 |


| | | | |
|---|---|---|---|
| НАЧ.ОТД. | Шевченко | | |
| Н.КОНТР. | Ребров | | |
| ГЛ.СПЕЦ. | Зинипаренко | | |
| ПРОВЕРИЛ | Скоробогат | | |
| РАЗРАБ. | Федько | | |

I.090.I-3ПВ.7-I 00С

СОДЕРЖАНИЕ

| СТАДИЯ | ЛИСТ | ЛИСТОВ |
|---|---|---|
| Р | 1 | 4 |

ГОСГРАЖДАНСТРОЙ КиевЗНИИЭП

20422 3

ФОРМАТ А4

| ОБОЗНАЧЕНИЕ | НАИМЕНОВАНИЕ | СТР. |
|---|---|---|
| I.090.I-3ПВ.7-I 024 | УЗЛЫ 27, 28 | 58 |
| I.090.I-3ПВ.7-I 025 | УЗЕЛ 29 | 6I |
| I.090.I-3ПВ.7-I 026 | УЗЕЛ 30 | 62 |
| I.090.I-3ПВ.7-I 027 | УЗЕЛ 3I | 64 |
| I.090.I-3ПВ.7-I 028 | УЗЕЛ 32 | 66 |
| I.090.I-3ПВ.7-I 029 | УЗЕЛ 33 | 68 |
| I.090.I-3ПВ.7-I 030 | УЗЕЛ 34 | 69 |
| I.090.I-3ПВ.7-I 03I | УЗЕЛ 35 | 70 |
| I.090.I-3ПВ.7-I 032 | УЗЕЛ 36 | 72 |
| I.090.I-3ПВ.7-I 033 | УЗЕЛ 37 | 73 |
| I.090.I-3ПВ.7-I 034 | УЗЛЫ 38, 39 | 74 |
| I.090.I-3ПВ.7-I 035 | УЗЕЛ 40 | 76 |
| I.090.I-3ПВ.7-I 036 | УЗЕЛ 4I | 77 |
| I.090.I-3ПВ.7-I 037 | УЗЕЛ 42 | 78 |
| I.090.I-3ПВ.7-I 038 | УЗЕЛ 43 | 80 |
| I.090.I-3ПВ.7-I 039 | УЗЛЫ 44, 45 | 82 |
| I.090.I-3ПВ.7-I 040 | УЗЛЫ 46, 47 | 84 |
| I.090.I-3ПВ.7-I 04I | УЗЕЛ 48 | 86 |
| I.090.I-3ПВ.7-I 042 | УЗЕЛ 49 | 87 |
| I.090.I-3ПВ.7-I 043 | УЗЕЛ 50 | 88 |
| I.090.I-3ПВ.7-I 044 | УЗЕЛ 5I | 90 |
| I.090.I-3ПВ.7-I 045 | УЗЕЛ 52 | 92 |
| I.090.I-3ПВ.7-I 046 | УЗЕЛ 53 | 94 |
| I.090.I-3ПВ.7-I 047 | УЗЕЛ 54 | 96 |
| I.090.I-3ПВ.7-I 048 | УЗЕЛ 55 | 97 |
| I.090.I-3ПВ.7-I 049 | УЗЕЛ 56 | 99 |
| I.090.I-3ПВ.7-I 050 | УЗЕЛ 57 | I0I |
| I.090.I-3ПВ.7-I 05I | УЗЛЫ 58, 59 | I03 |

| ОБОЗНАЧЕНИЕ | НАИМЕНОВАНИЕ | СТР. |
|---|---|---|
| I.090.I-3ПВ.7-I 052 | УЗЕЛ 60 | I05 |
| I.090.I-3ПВ.7-I 053 | УЗЕЛ 6I | I08 |
| I.090.I-3ПВ.7-I 054 | УЗЕЛ 62 | III |
| I.090.I-3ПВ.7-I 055 | УЗЕЛ 63 | II3 |
| I.090.I-3ПВ.7-I 056 | УЗЕЛ 64 | II5 |
| I.090.I-3ПВ.7-I 057 | УЗЕЛ 65 | II7 |
| I.090.I-3ПВ.7-I 058 | УЗЛЫ 66, 67 | II9 |
| I.090.I-3ПВ.7-I 059 | УЗЛЫ 68, 69 | I20 |
| I.090.I-3ПВ.7-I 060 | УЗЕЛ 70 | I2I |
| I.090.I-3ПВ.7-I 06I | УЗЛЫ 7I, 72 | I22 |
| I.090.I-3ПВ.7-I 062 | УЗЕЛ 73 | I23 |
| I.090.I-3ПВ.7-I 063 | УЗЕЛ 74 | I24 |
| I.090.I-3ПВ.7-I 064 | УЗЕЛ 75 | I25 |
| I.090.I-3ПВ.7-I 065 | УЗЕЛ 76 | I26 |
| I.090.I-3ПВ.7-I 066 | УЗЕЛ 77 | I27 |
| I.090.I-3ПВ.7-I 067 | УЗЕЛ 78 | I28 |
| I.090.I-3ПВ.7-I 068 | УЗЕЛ 79 | I30 |
| I.090.I-3ПВ.7-I 069 | УЗЕЛ 80 | I32 |
| I.090.I-3ПВ.7-I 070 | УЗЕЛ 8I | I34 |
| I.090.I-3ПВ.7-I 07I | УЗЕЛ 82 | I36 |
| I.090.I-3ПВ.7-I 072 | УЗЕЛ 83 | I38 |
| I.090.I-3ПВ.7-I 073 | УЗЕЛ 84 | I40 |
| I.090.I-3ПВ.7-I 074 | УЗЕЛ 85 | I4I |
| I.090.I-3ПВ.7-I 075 | УЗЕЛ 86 | I42 |
| I.090.I-3ПВ.7-I 076 | УЗЕЛ 87 | I44 |
| I.090.I-3ПВ.7-I 077 | УЗЕЛ 88 | I46 |
| I.090.I-3ПВ.7-I 078 | УЗЕЛ 89 | I48 |
| I.090.I-3ПВ.7-I 079 | УЗЕЛ 90 | I50 |

| ОБОЗНАЧЕНИЕ | НАИМЕНОВАНИЕ | СТР. |
|---|---|---|
| I.090.I-3ПВ.7-I 080 | УЗЕЛ 9I | I52 |
| I.090.I-3ПВ.7-I 08I | УЗЕЛ 92 | I54 |
| I.090.I-3ПВ.7-I 082 | УЗЕЛ 93 | I56 |
| I.090.I-3ПВ.7-I 083 | УЗЕЛ 94 | I58 |
| I.090.I-3ПВ.7-I 084 | УЗЕЛ 95 | I60 |
| I.090.I-3ПВ.7-I 085 | УЗЛЫ 96, 97 | I62 |
| I.090.I-3ПВ.7-I 086 | УЗЕЛ 98 | I65 |
| I.090.I-3ПВ.7-I 087 | УЗЕЛ 99 | I67 |
| I.090.I-3ПВ.7-I 088 | УЗЕЛ I00 | I69 |
| I.090.I-3ПВ.7-I 089 | УЗЕЛ I0I | I7I |
| I.090.I-3ПВ.7-I 090 | УЗЛЫ I02, I03 | I73 |
| I.090.I-3ПВ.7-I 09I | УЗЕЛ I04 | I76 |
| I.090.I-3ПВ.7-I 092 | УЗЕЛ I05 | I77 |
| I.090.I-3ПВ.7-I 093 | УЗЕЛ I06 | I79 |
| I.090.I-3ПВ.7-I 094 | УЗЕЛ I07 | I8I |
| I.090.I-3ПВ.7-I 095 | СПЕЦИФИКАЦИЯ НА УЗЛЫ | I83 |

## I. ОБЩИЕ ДАННЫЕ

I.I. Настоящий выпуск содержит рабочие чертежи узлов сопряжения сборных и сборно-монолитных железобетонных конструкций серии I.090.I-3пв.

I.2. Общие указания по применению изделий, основные требования по выполнению конструктивных решений узлов, обеспечивающих надежные эксплуатационные свойства, устойчивость и пространственную жесткость здания, а также схемы расположения несущих элементов с маркировкой узлов приведены в выпуске 0-I "Указания по применению изделий".

I.3. Приведенные в этом выпуске узлы разработаны с учетом обеспечения теплотехнических свойств наружных стен, гидроизоляции стыков, совместной работы сопрягаемых конструктивных элементов, прочности и устойчивости отдельных элементов и здания в целом. Монтажные узлы следует выполнять в строгом соответствии с проектными решениями и с соблюдением требований СНиП III-I6-80 "Бетонные и железобетонные конструкции сборные", СНиП III-I5-76 "Бетонные и железобетонные конструкции монолитные" и СН 420-7I "Указания по герметизации стыков при монтаже строительных конструкций".

I.4. Устройство стыков должно выполняться в следующей последовательности:

а) устанавливаются панели наружных стен, производится проклейка стыков со стороны помещения и установка утепляющих пакетов;

б) монтируются панели внутренних стен, перегородки вентблоки и производится сварка сопрягаемых элементов при помощи соединитель-

| | | | | | | |
|---|---|---|---|---|---|---|
| | | | | 1.090.1-3ПВ.7-1 ООТО | | |
| НАЧ ОТД | Шевченко | | | ТЕХНИЧЕСКОЕ ОПИСАНИЕ | СТАДИЯ | ЛИСТ | ЛИСТОВ |
| Н КОНТР | Федоров | | | | Р | 1 | 3 |
| ГП СПЕЦ | Ничипоренко | | | | ГОСГРАЖДАНСТРОЙ КиевЗНИИЭП | | |
| ПРОВЕРИЛ | Ничипоренко | | | | | | |
| РАЗРАБ | Скоробогат | | | | | | |



ФОРМАТ А4

ных изделий а также заполнение свободных полостей между панелями стен с обязательным виброуплотнением в соответствии с проектом;

в) монтируются панели перекрытий, устанавливаются металлические связи в диске перекрытий, сварные швы тщательно очищаются и совместно со швами панелей замоноличиваются цементным раствором М100. Марки раствора в горизонтальных стыках должны уточняться в конкретном проекте в зависимости от нагрузок и условий монтажа зданий.

I.5. Необходимая водо и воздухоизоляция стыков панелей наружных стен может быть достигнута только при выполнении комплекса работ по герметизации с соблюдением следующих требований:

а) конструкцию стыка принимать по деталям I узлов I,2,7 настоящего выпуска в соответствии с проектом и требованиями ВСН 32-77 "Инструкция по проектированию конструкций панельных жилых зданий";

б) герметизацию стыков производить только материалами, отвечающим по своим качествам требованиям ГОСТов и ВСН 32-77;

в) поверхности панелей в зоне герметизации стыков должны быть огрунтованы в соответствии с указаниями конкретного проекта. Нарушенные участки грунтовки должны быть зачищены, восстановлены и просушены.

I.6. Сварные работы выполнять в соответствии с требованиями СН 393-78 "Инструкция по сварке соединений арматуры и закладных деталей железобетонных конструкций" и ГОСТ 5264-80 "Ручная дуговая сварка. Соединения сварные".

I.7. Требования по выполнению монолитных участков указываются в конкретном проекте.

I.8. В ссылках на документы настоящей серии и в их обозначениях условно опущен номер серии и выпуска.

I.9. Перечень выпусков серии I.090.I-3пв приведен в выпуске 0-0 "Состав серии. Общие указания. Номенклатура изделий".

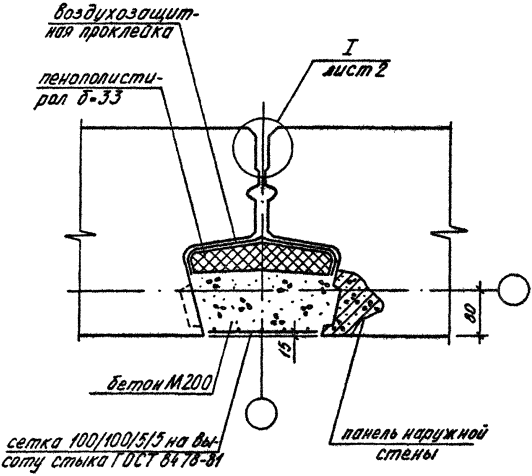


Спецификацию см. документ 095 лист 1

| | | | | | | |
|---|---|---|---|---|---|---|
| | | | | 1.090.1-3ПВ.7-1 001 | | |
| НАЧ ОТД | Шевченко | | | | СТАДИЯ | ЛИСТ | ЛИСТОВ |
| Н КОНТР | Ребров | | | | Р | 1 | 2 |
| ГП СПЕЦ | Начипоренко | | | УЗЕЛ 1 | ГОСГРАЖДАНСТРОЙ | |
| ПРОВЕРИЛ | Скородогат | | | | КиевЗНИИЭП | |
| РАЗРАБ | Федько | | | | | |

I

РИС. 1

Вариант заделки стыка нетвердеющей мастикой

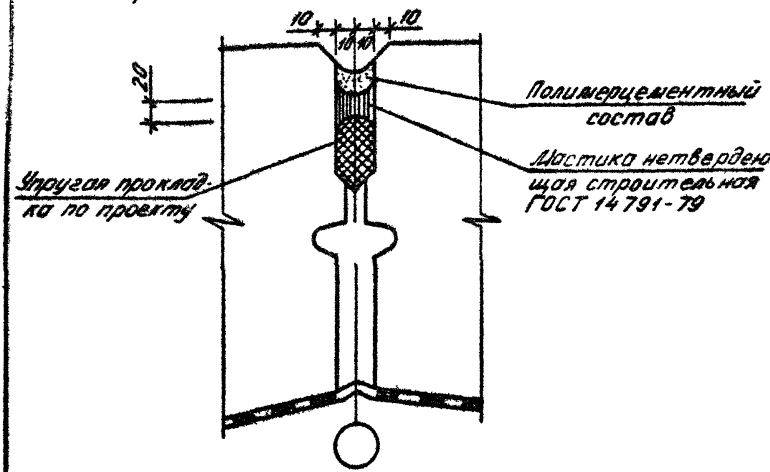


РИС. 2

Вариант заделки стыка вулканизующейся мастикой

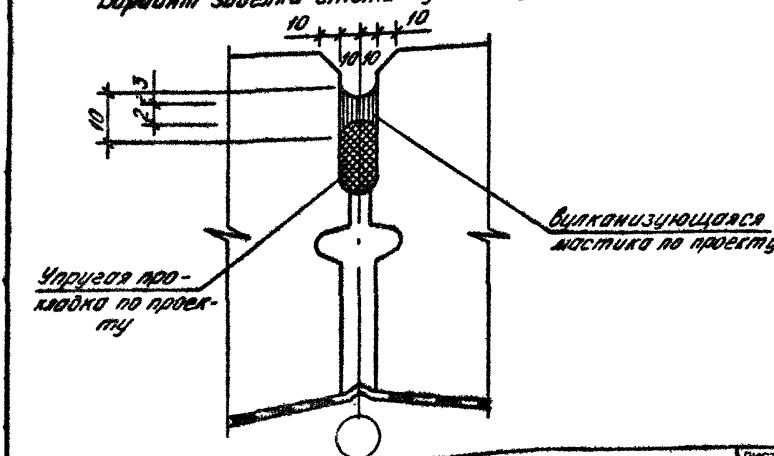

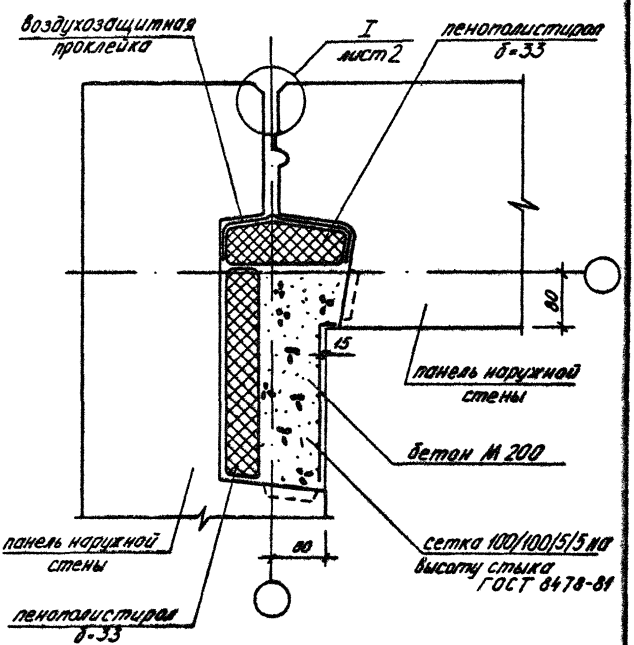


Спецификацию см. документ 095 лист 1

| | | | |
|---|---|---|---|
| | | | 1.090.1-3ПВ.7-1 002 |
| НАЧ ОТД | Шебченко | | |
| Н КОНТР | Ребров | | УЗЕЛ 2 |
| ГП СПЕЦ | Ничипоренко | | |
| ПРОВЕРИЛ | Скорабогат | | |
| РАЗРАБ | Федько | | |

| СТАДИЯ | ЛИСТ | ЛИСТОВ |
|---|---|---|
| Р | 1 | 2 |

ГОСГРАЖДАНСТРОЙ КиевЗНИИЭП



ФОРМАТ А4

I

## РИС.1

Вариант заделки стыка нетвердеющей мастикой

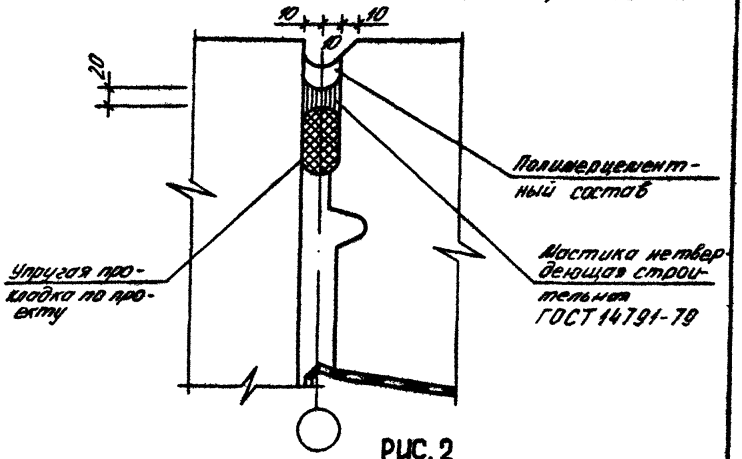


## РИС. 2

Вариант заделки стыка вулканизующейся мастикой

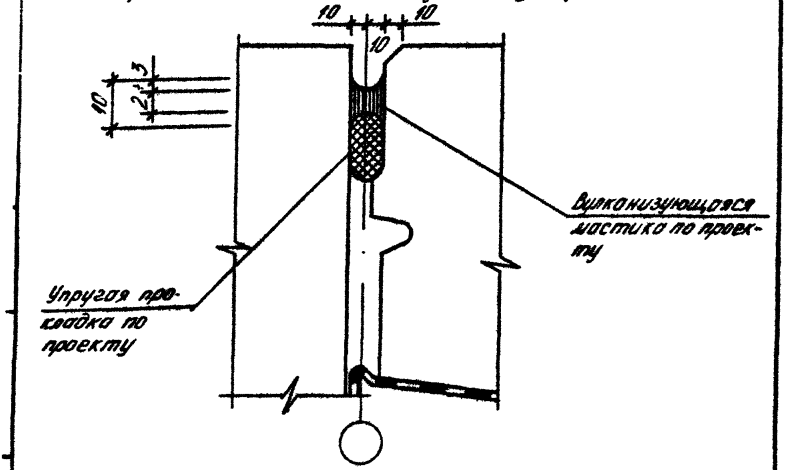


| | |
|---|---|
| 1.090.1-3ПВ.7-1 002 | ЛИСТ 2 |

20422 13 ФОРМАТ А4

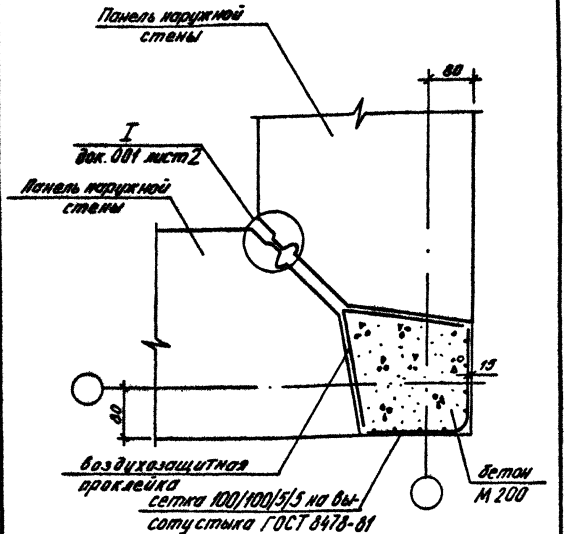


Спецификацию см документ 095 лист 1

| | | | | | | |
|---|---|---|---|---|---|---|
| | | | | 1.090.1-3ПВ.7-1 003 | | |
| НАЧ ОТД | Шевченко | | | | СТАДИЯ | ЛИСТ | ЛИСТОВ |
| Н КОНТР | Рябов | | | | Р | | 1 |
| ГП СПЕЦ | Ничипаренко | | | УЗЕЛ 3 | ГОСГРАЖДАНСТРОЙ КиевЗНИИЭП | |
| ПРОВЕРИЛ | Скоробогат | | | | | |
| РАЗРАБ | Рефьев | | | | | |

20422 14

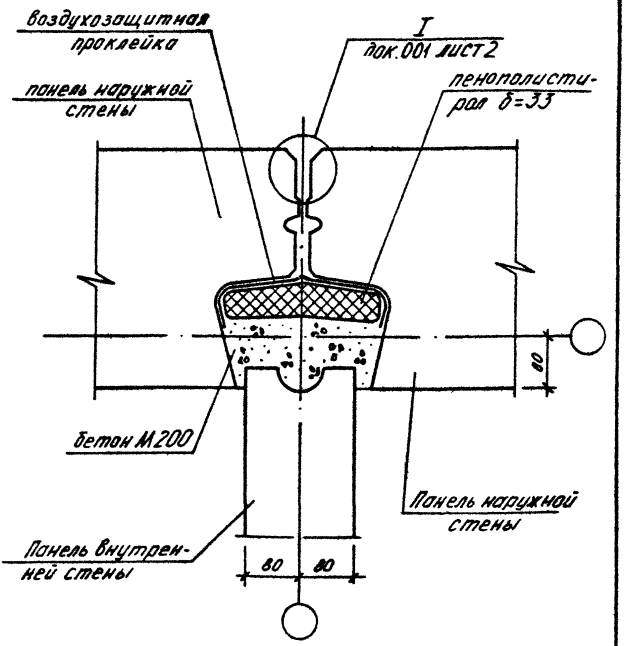


Спецификацию см. документ 095 лист 1

| | | | | | |
|---|---|---|---|---|---|
| | | | 1.090.1-3ПВ.7-1 004 | | |
| НАЧ ОТД | Шебченко | | | СТАДИЯ | ЛИСТ | ЛИСТОВ |
| Н КОНТР | Ребров | | | Р | | 1 |
| ГП СПЕЦ. | Начуладзенко | | УЗЕЛ 4 | ГОСГРАЖДАНСТРОЙ КиевЗНИИЭП | |
| ПРОВЕРИЛ | Скоробогат | | | | |
| РАЗРАБ | Федько | | | | |



ФОРМАТ А4

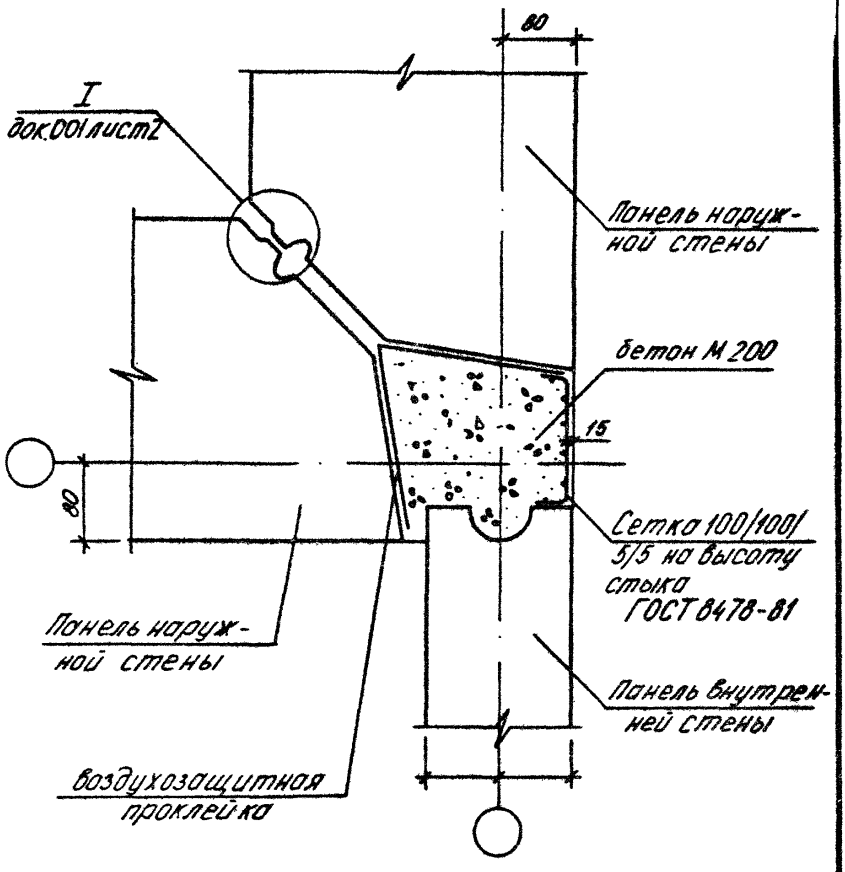


Спецификацию см. документ 095 лист 2

| | | | |
|---|---|---|---|
| | | | 1.090.1-3ПВ.7-1 005 |
| НАЧ ОТД | Шевченко | | |
| Н КОНТР | Ребров | | УЗЕЛ 5 |
| ГЛ СПЕЦ | Ничипоренко | | |
| ПРОВЕРИЛ | Скоробогат | | |
| РАЗРАБ | Федько | | |

| СТАДИЯ | ЛИСТ | ЛИСТОВ |
|---|---|---|
| Р | | 1 |

ГОСГРАЖДАНСТРОЙ
КиевЗНИИЭП

20422 1Г

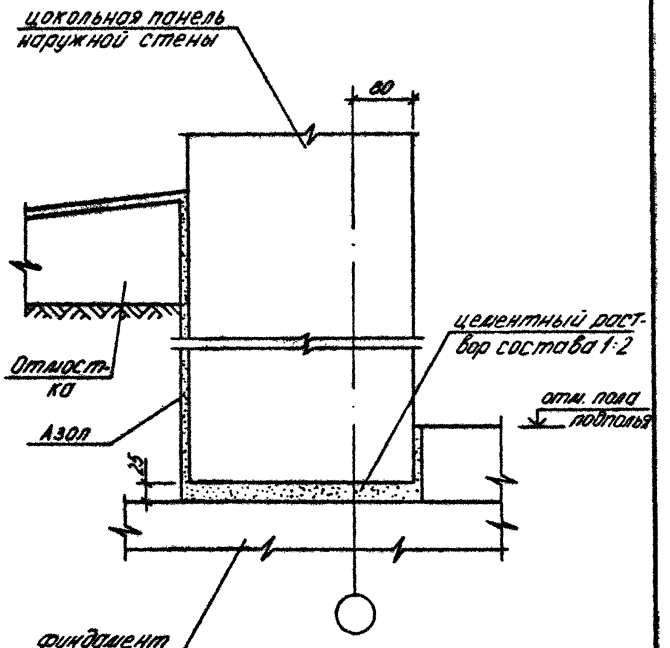


| | | | | | |
|---|---|---|---|---|---|
| | | | | 1.090.1-3ПВ.7-1 006 | |
| НАЧОТД | Шевченко | | | | |
| Н.КОНТР | Ребров | | | | |
| ГП СПЕЦ | Ничипаренко | | | УЗЕЛ 6 | |
| ПРОВЕРИЛ | Скарабагат | | | | |
| РАЗРАБ | Федько | | | | |

| СТАДИЯ | ЛИСТ | ЛИСТОВ |
|---|---|---|
| Р | | 1 |

ГОСГРАЖДАНСТРОЙ КиевЗНИИЭП

20422 17

ФОРМАТ А4

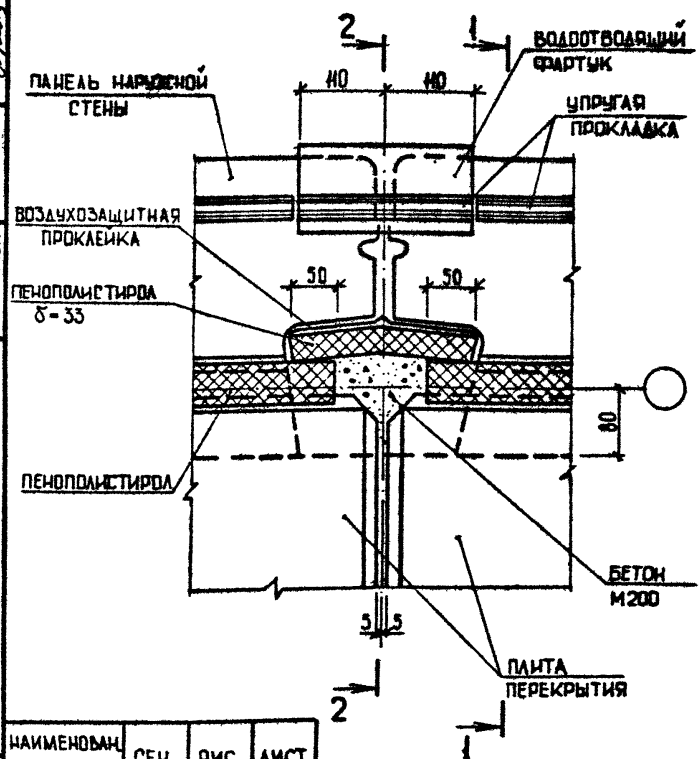


| НАИМЕНОВАН ЭТАЖА | СЕЧ. | РИС. | ЛИСТ. |
|---|---|---|---|
| ПРОМЕЖУ-ТОЧНЫЙ | 1-1 | 1 | 2 |
| | 2-2 | 3 | 4 |
| ЦОКОЛЬНЫЙ | 1-1 | 2 | 3 |
| | 2-2 | 4 | 5 |

| | | |
|---|---|---|
| НАЧОТД | Шевченка | |
| НКОНТР | Ребров | |
| ГП СПЕЦ | Ничипоренка | |
| ПРОВЕРИЛ | Скоробогат | |
| РАЗРАБ | Греських | |

1.090.1-3ПВ.7-1 007

УЗЕЛ 7

| СТАДИЯ | ЛИСТ | ЛИСТОВ |
|---|---|---|
| Р | 1 | 6 |

ГОСГРАЖДАНСТРОЙ
КиевЗНИИЭП



ФОРМАТ А4

1-1

РИС.1

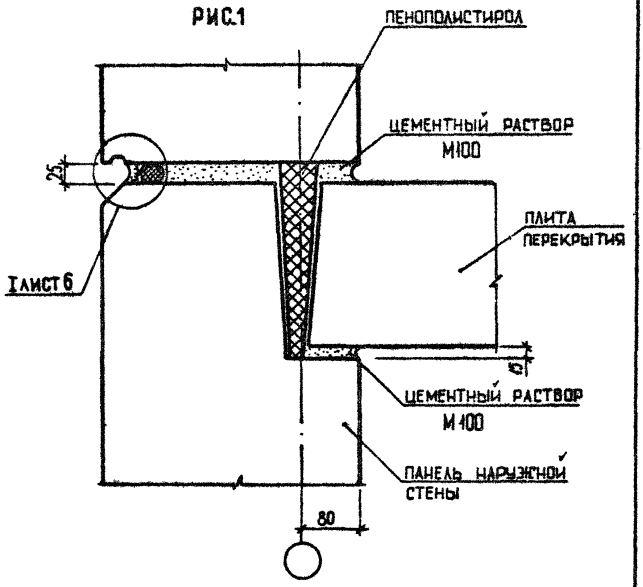




20422 19

1-1

РИС.2

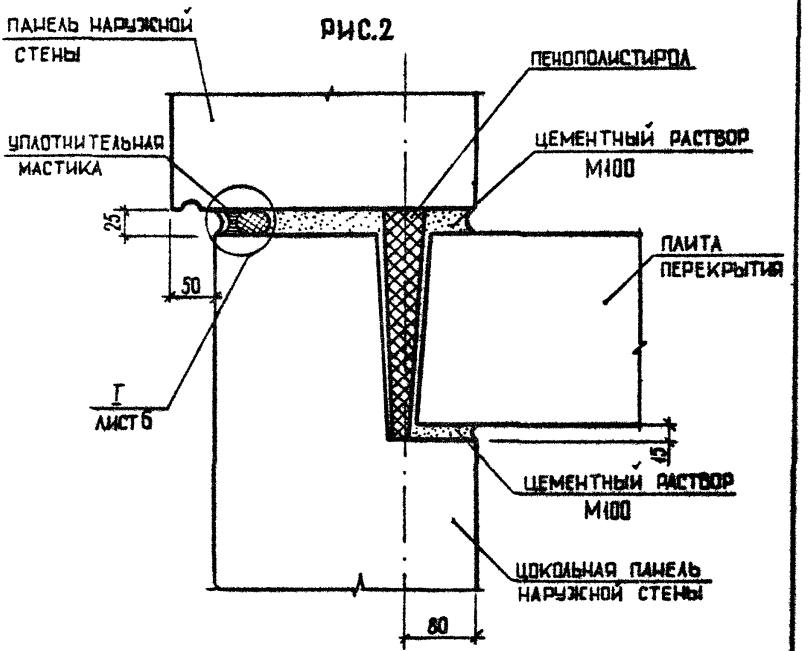




20422 20

# 2-2

## РИС.3

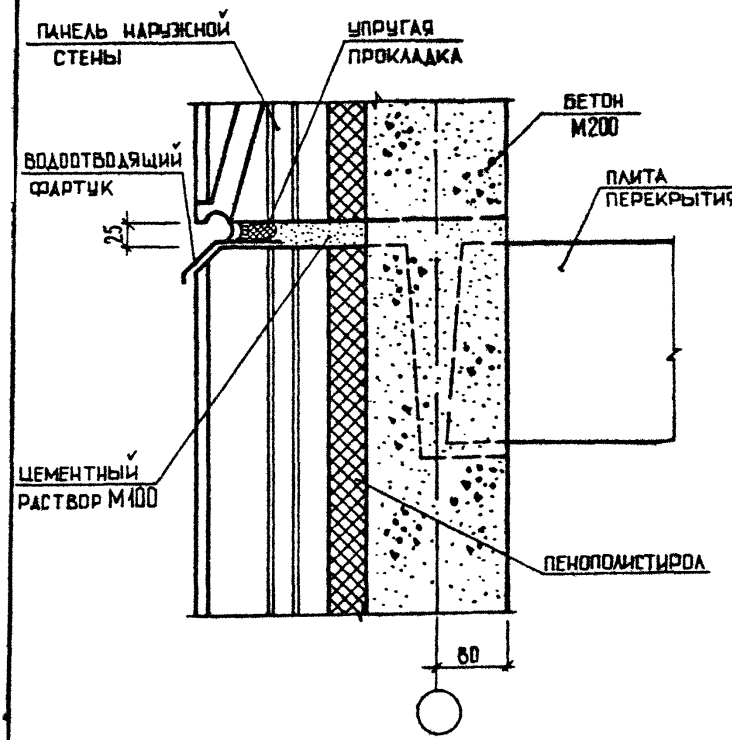
ПАНЕЛЬ НАРУЖНОЙ СТЕНЫ
УПРУГАЯ ПРОКЛАДКА
БЕТОН М200
ВОДООТВОДЯЩИЙ ФАРТУК
25
ПЛИТА ПЕРЕКРЫТИЯ
ЦЕМЕНТНЫЙ РАСТВОР М100
ПЕНОПОЛИСТИРОЛ
60

2-2

рис.4

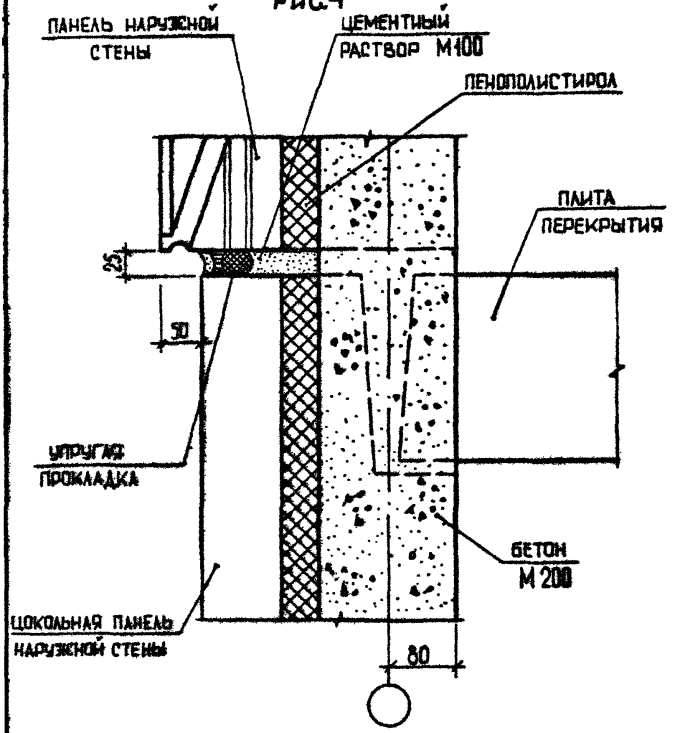
ПАНЕЛЬ НАРУЖНОЙ СТЕНЫ
ЦЕМЕНТНЫЙ РАСТВОР М100
ПЕНОПОЛИСТИРОЛ
ПЛИТА ПЕРЕКРЫТИЯ
25
30
УПРУГАЯ ПРОКЛАДКА
БЕТОН М200
ЦОКОЛЬНАЯ ПАНЕЛЬ НАРУЖНОЙ СТЕНЫ
80

I

**РИС. 5**

ВАРИАНТ ЗАДЕЛКИ СТЫКА НЕТВЕРДЕЮЩЕЙ МАСТИКОЙ

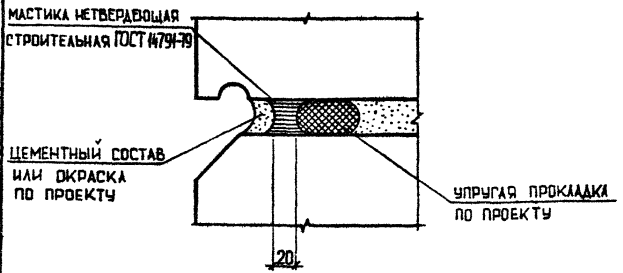


**РИС. 6**

ВАРИАНТ ЗАДЕЛКИ СТЫКА ВУЛКАНИЗИРУЮЩЕЙСЯ МАСТИКОЙ

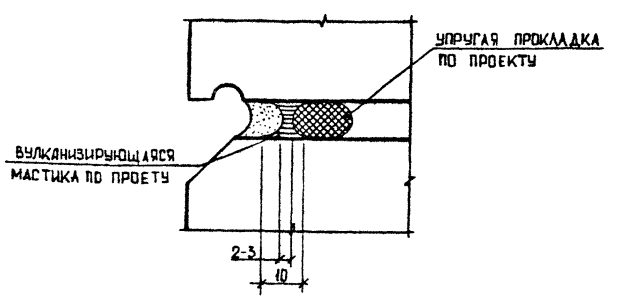

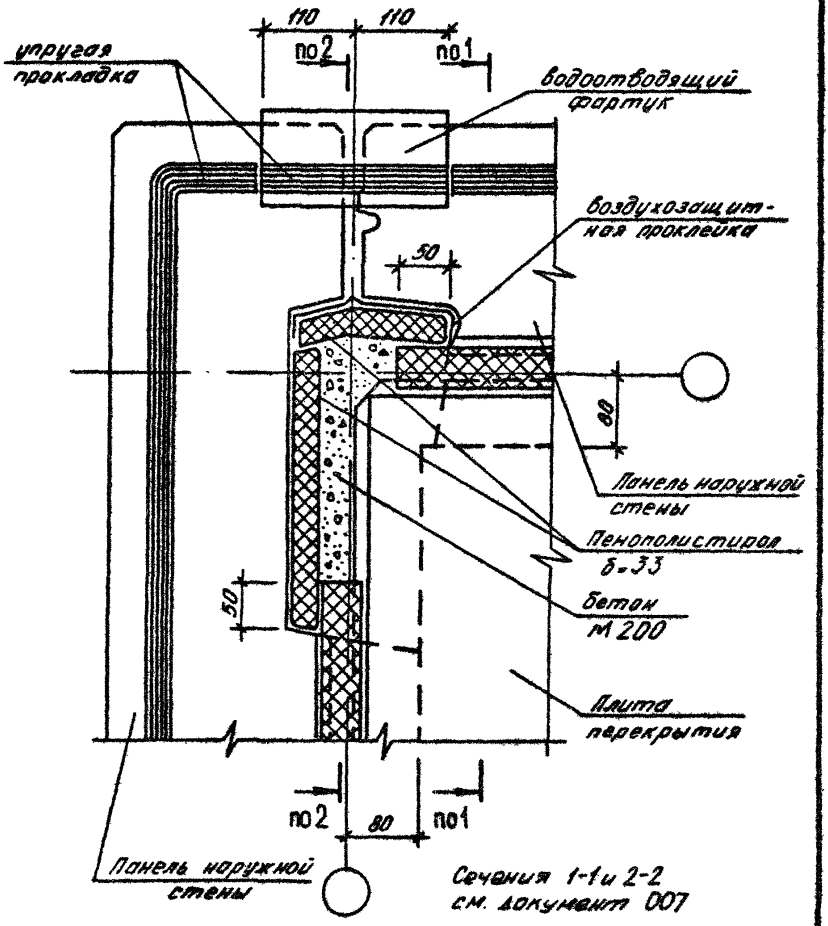


| | | | | | |
|---|---|---|---|---|---|
| | | | 1.090.1-3ПВ.7-1 008 | | |
| НАЧ ОТД | Шевченко | | | СТАДИЯ | ЛИСТ | ЛИСТОВ |
| Н КОНТР | Ребров | | | Р | | 1 |
| ГЛ СПЕЦ | Ничипоренко | | УЗЕЛ 8 | ГОСГРАЖДАНСТРОЙ КиевЗНИИЭП | |
| ПРОВЕРИЛ | Скоробогат | | | | |
| РАЗРАБ | Федько | | | | |

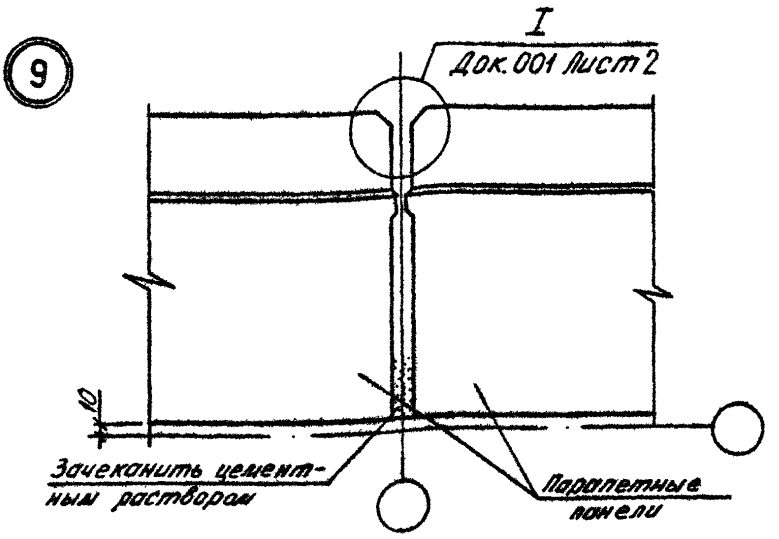


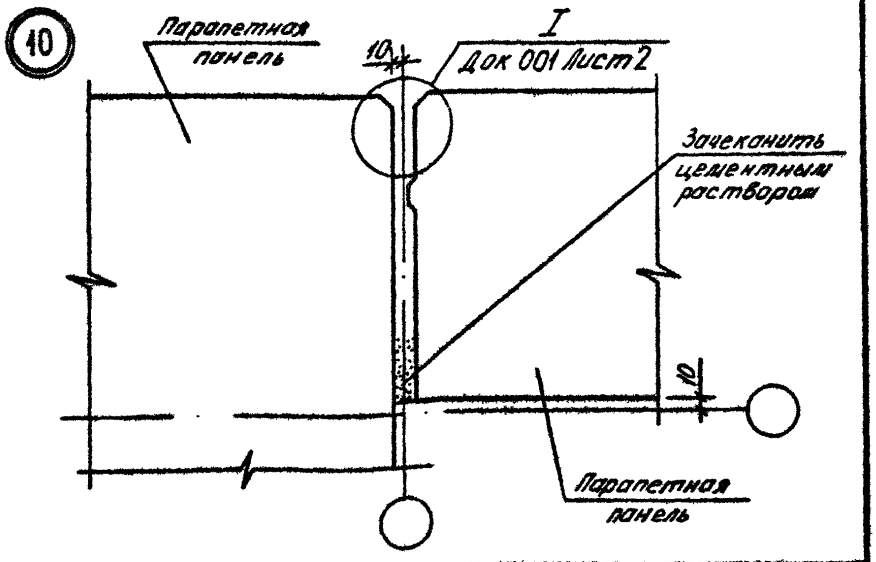


| | | | |
|---|---|---|---|
| | | | 1.090.1-3ПВ.7-1 009 |
| НАЧ.ОТД. | Шевченко | | |
| Н.КОНТР | Ребров | | УЗЛЫ 9,10 |
| ГЛ.СПЕЦ | Ничипаренко | | |
| ПРОВЕРИЛ | Скоробогат | | |
| РАЗРАБ | Федько | | |

| СТАДИЯ | ЛИСТ | ЛИСТОВ |
|---|---|---|
| Р | | 1 |

ГОСГРАЖДАНСТРОЙ
КиевЗНИИЭП

20422 25

ФОРМАТ А4

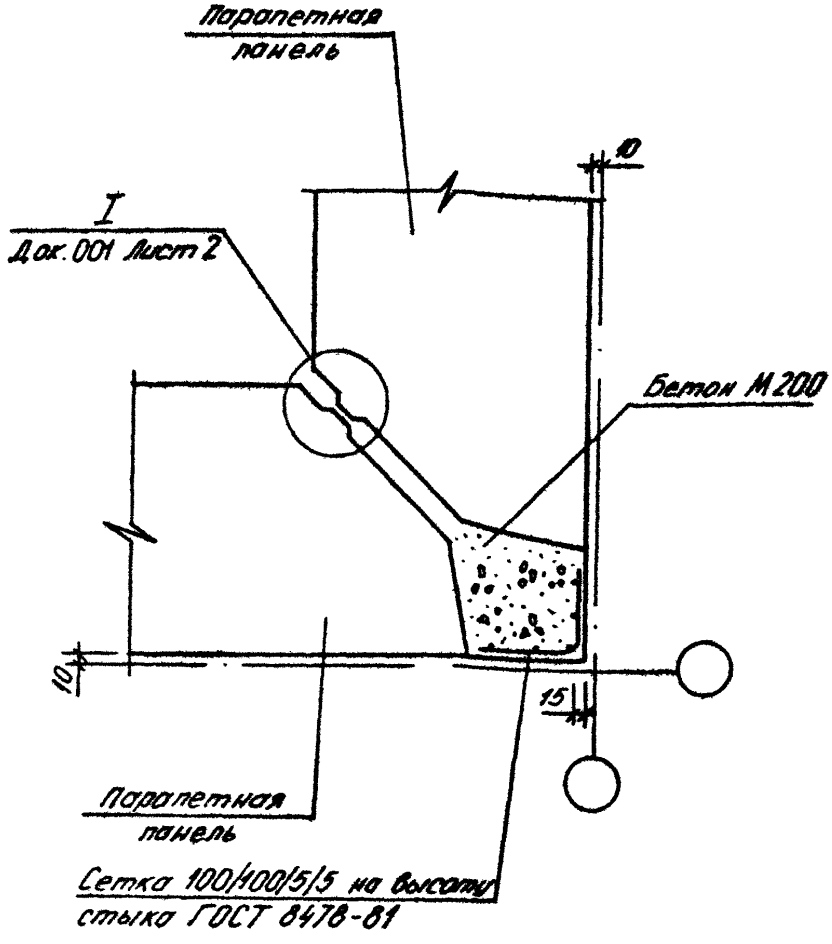


Спецификацию см документ 095 лист 2

| | | | | | | |
|---|---|---|---|---|---|---|
| | | | | 1.090.1-3ПВ.7-1 010 | | |
| НАЧ ОТД | Шевченко | | | | | |
| Н КОНТР | Ребров | | | УЗЕЛ 11 | СТАДИЯ: Р | ЛИСТ: | ЛИСТОВ: 1 |
| ГЛ СПЕЦ | Чичипоренко | | | | ГОСГРАЖДАНСТРОЙ КиевЗНИИЭП | |
| ПРОВЕРИЛ | Скорабогат | | | | | |
| РАЗРАБ | Федько | | | | | |



ФОРМАТ А4

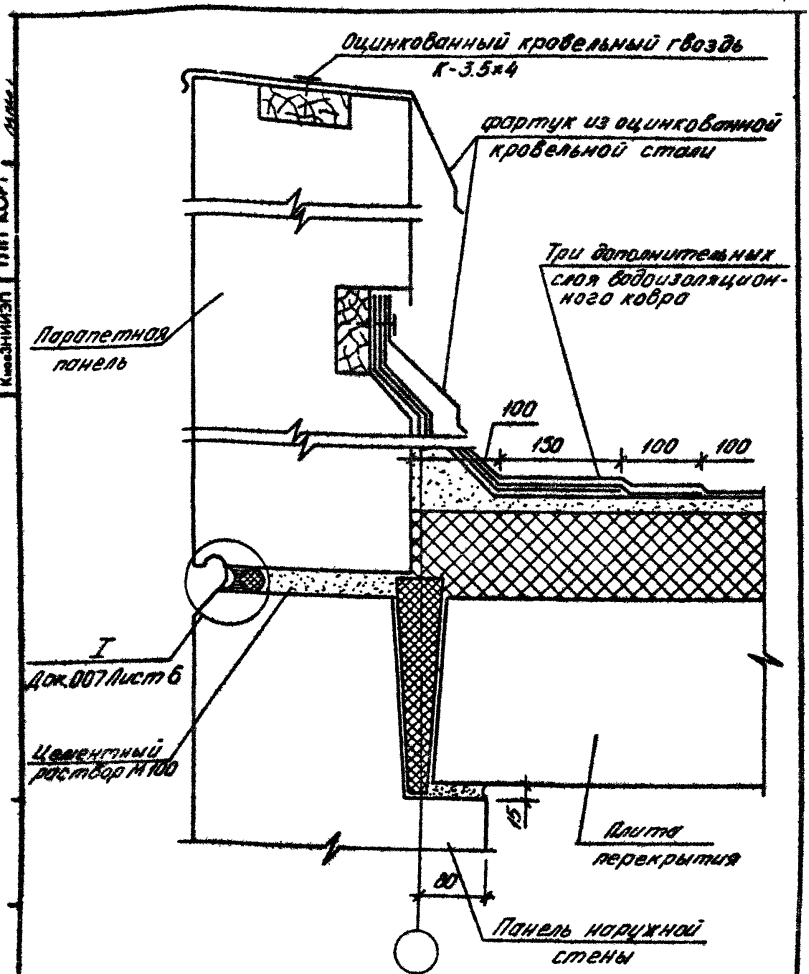


| | | | |
|---|---|---|---|
| | | | 1.090.1-3ПВ.7-1 011 |
| НАЧ ОТД | Шевченка | | |
| Н КОНТР | Ребров | | УЗЕЛ 12 |
| ГЛ СПЕЦ | Ничипоренко | | |
| ПРОВЕРИЛ | Окоровагат | | |
| РАЗРАБ | Федько | | |

| СТАДИЯ | ЛИСТ | ЛИСТОВ |
|---|---|---|
| Р | | 1 |

ГОСГРАЖДАНСТРОЙ
КиевЗНИИЭП

20422 27

ФОРМАТ А4

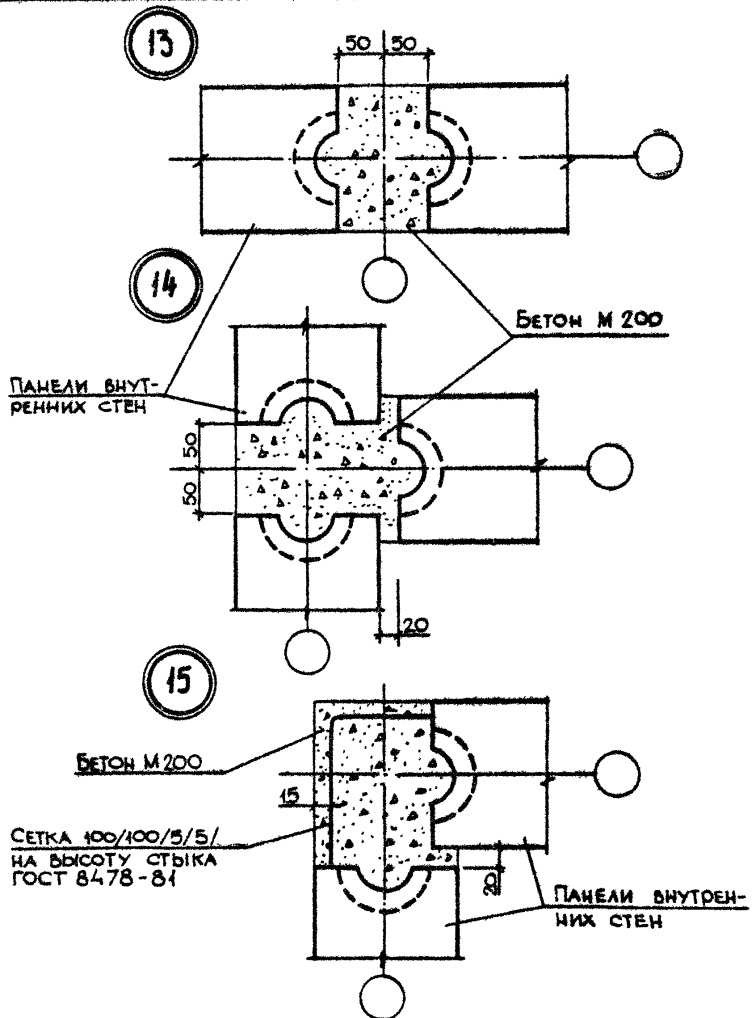


Спецификацию см. документ 095 листы 2,3

| | | | | | | |
|---|---|---|---|---|---|---|
| | | | | 1.090.1-3ПВ.7-1 012 | | |
| | | | | | | |
| | | | | | | |
| Нач.отд | Шевченко | | | | | |
| Н.контр | Ребров | | | | | |
| Гл.спец | Ничипоренко | | | | | |
| Проверил | Ничипоренко | | | | | |
| Разраб | Скоробагат | | | | | |

| Стадия | Лист | Листов |
|---|---|---|
| Р | | 1 |

Узлы 13,14,15

Госгражданстрой
КиевЗНИИЭП



Формат А4

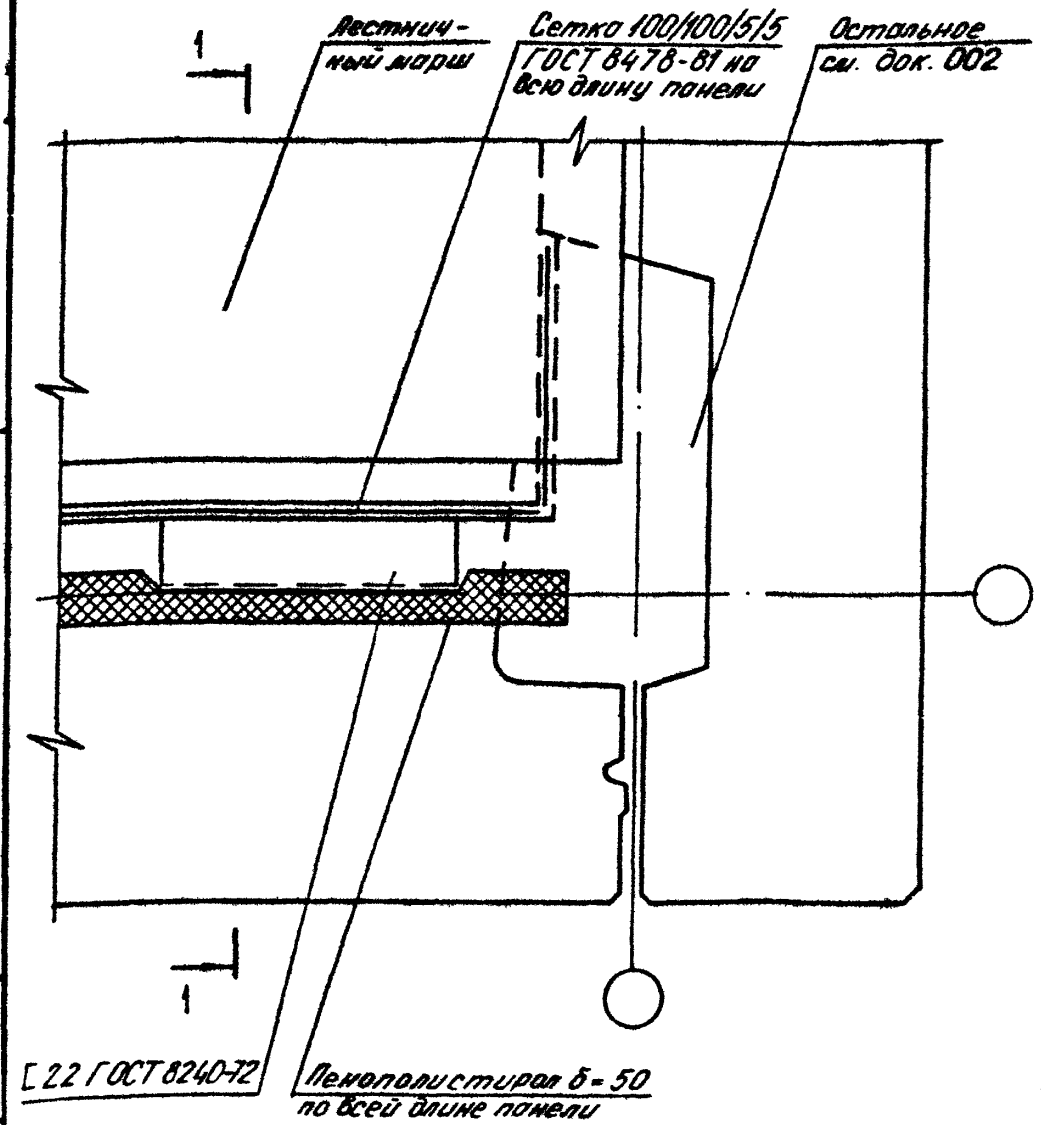


| | | | | | |
|---|---|---|---|---|---|
| | | | 1.090.1-3ПВ.7-1 013 | | |
| НАЧ ОТД | Шевченко | | | | |
| Н КОНТР | Ребров | | | | |
| ГЛ СПЕЦ | Ничипоренко | | УЗЕЛ 16 | СТАДИЯ: Р | ЛИСТ: 1 / ЛИСТОВ: 2 |
| ПРОВЕРИЛ | Скороходат | | | ГОСГРАЖДАНСТРОЙ | |
| РАЗРАБ | Фебко | | | КиевЗНИИЭП | |



ФОРМАТ А4

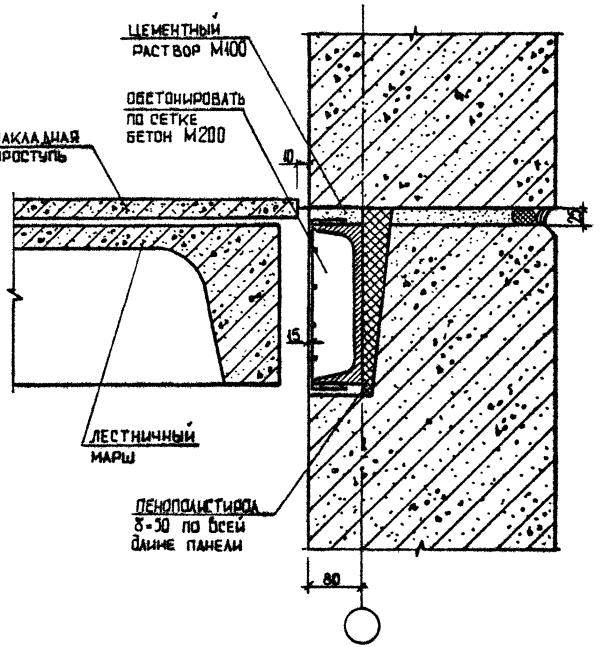


| | |
|---|---|
| 1.090.1-3ПВ.7-1 013 | ЛИСТ 2 |



ФОРМАТ А4

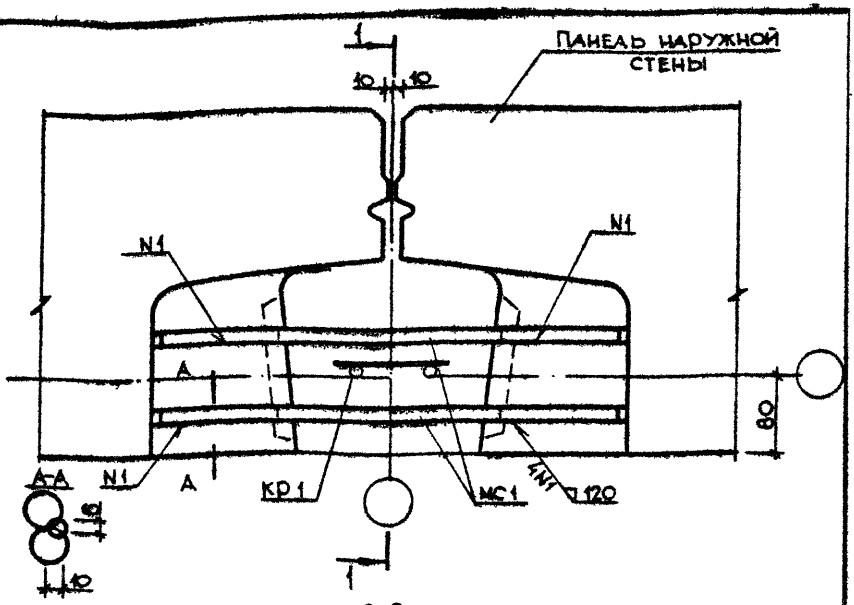


Спецификацию см. документ 095 лист 3

| | | | | | |
|---|---|---|---|---|---|
| | | | | 1.090.1-3ПВ.7-1 014 | |
| НАЧ.ОТД | Шевченко | | | | |
| Н.КОНТР | Ребров | | | | |
| ГП СПЕЦ | Ничипоренко | | | УЗЕЛ 17 | |
| ПРОВЕРИЛ | Ничипоренко | | | | |
| РАЗРАБ | Скородогат | | | | |

| СТАДИЯ | ЛИСТ | ЛИСТОВ |
|---|---|---|
| Р | 1 | 3 |

ГОСГРАЖДАНСТРОЙ
КиевЗНИИЭП



ФОРМАТ А4

1-1

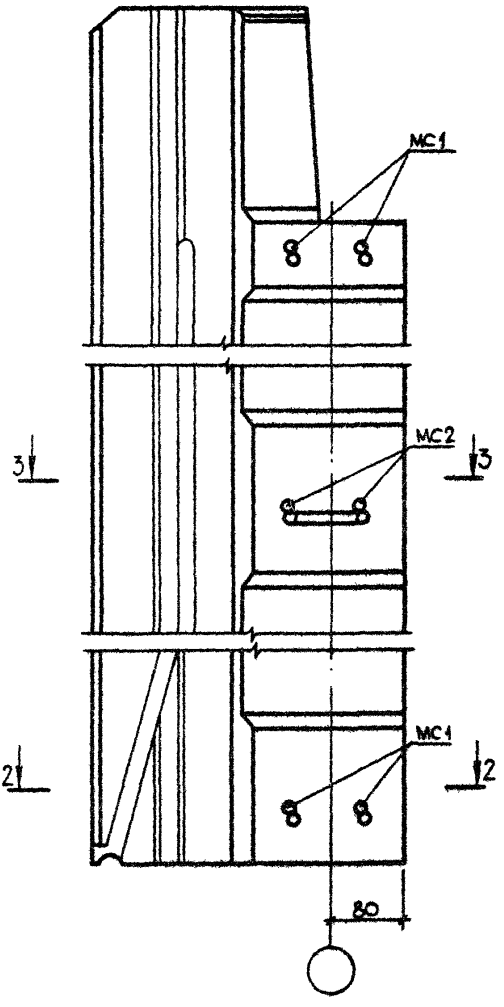


Каркас КР1 в сечении 1-1 условно не показан. Привязку КР1 см. документ 024

3-3

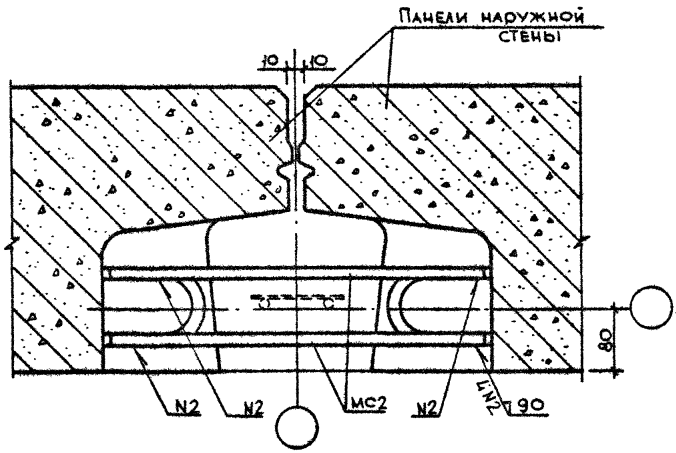

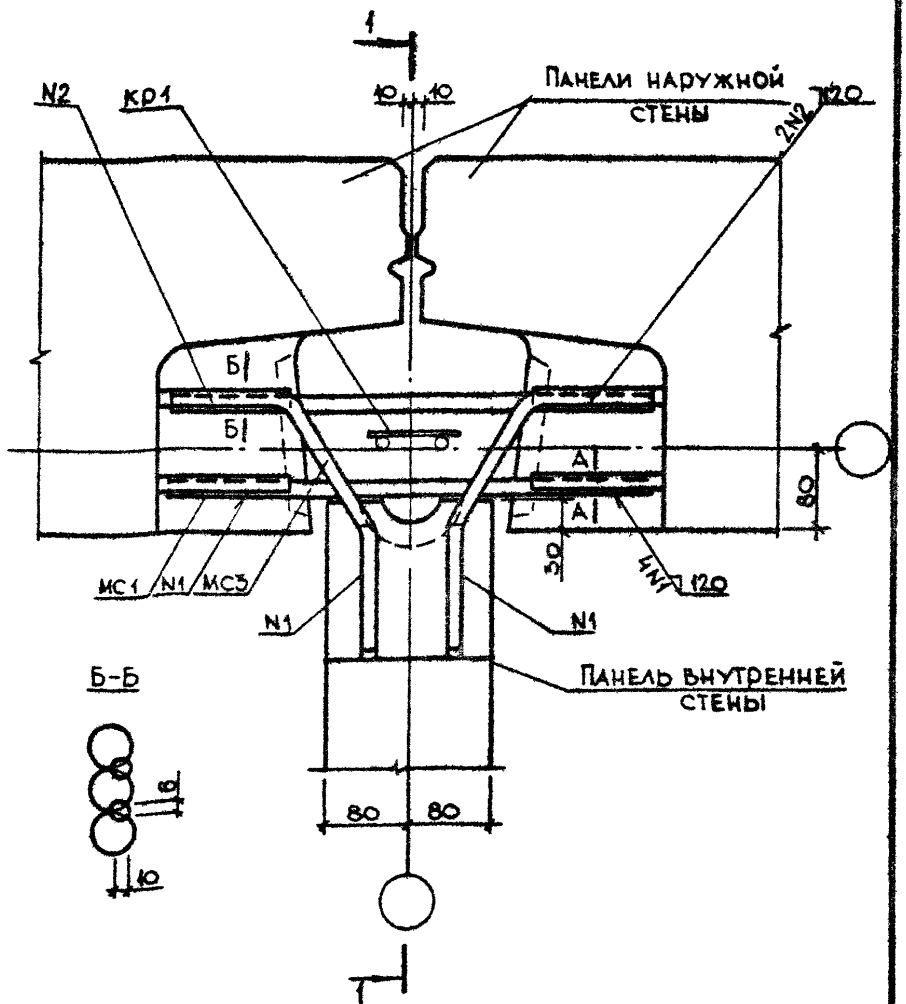


Сечение А-А см. документ 014
Спецификацию см. документ 095 лист 3

| | | | |
|---|---|---|---|
| | | | 1.090.1-3ПВ.7-1 015 |
| НАЧОТД | Шевченко | | |
| НКОНТР | Ребров | | УЗЕЛ 18 |
| ГЛСПЕЦ | Ничипоренко | | |
| ПРОВЕРИЛ | Ничипоренко | | |
| РАЗРАБ | Скоробогат | | |

| СТАДИЯ | ЛИСТ | ЛИСТОВ |
|---|---|---|
| Р | 1 | 3 |

ГОСГРАЖДАНСТРОЙ
КиевЗНИИЭП



ФОРМАТ А4

1-1

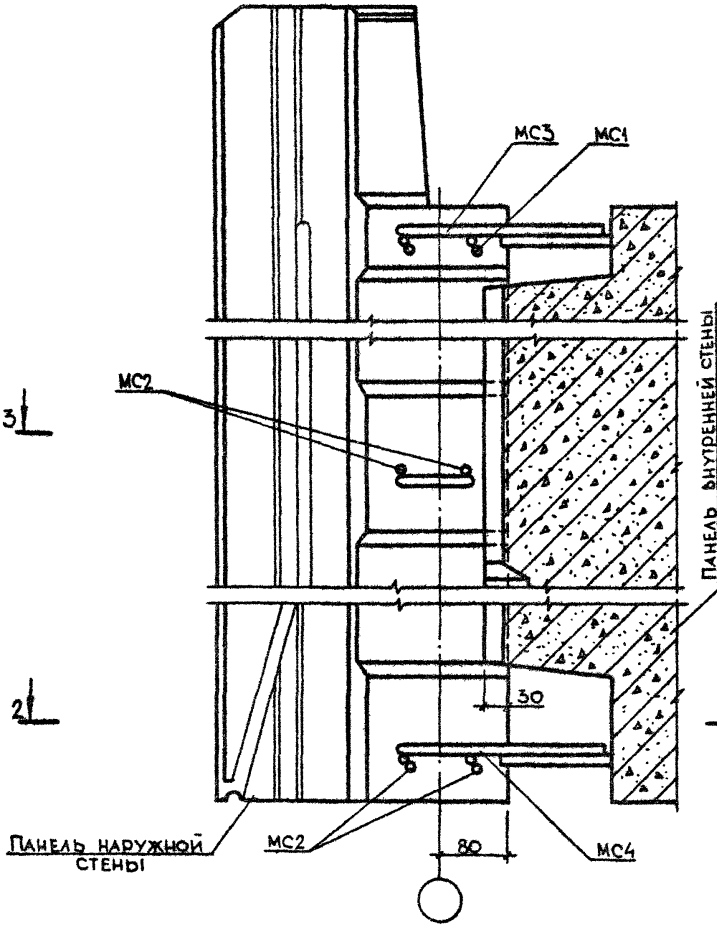


Каркас КР1 в сечении 1-1 условно не показан. Привязку КР1 см. документ 024

| 1.090.1-3ПВ.7-1 015 | Лист 2 |
|---|---|



Формат А4

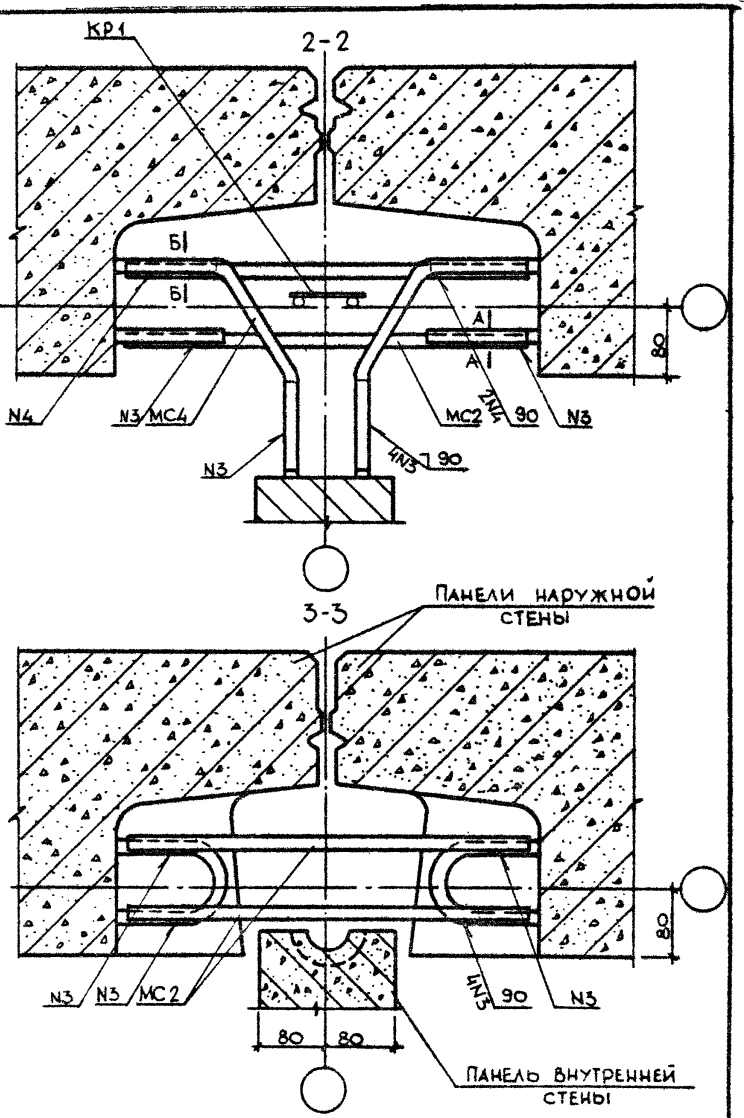


| | |
|---|---|
| 1.090.1-3ПВ.7-1 015 | Лист 3 |

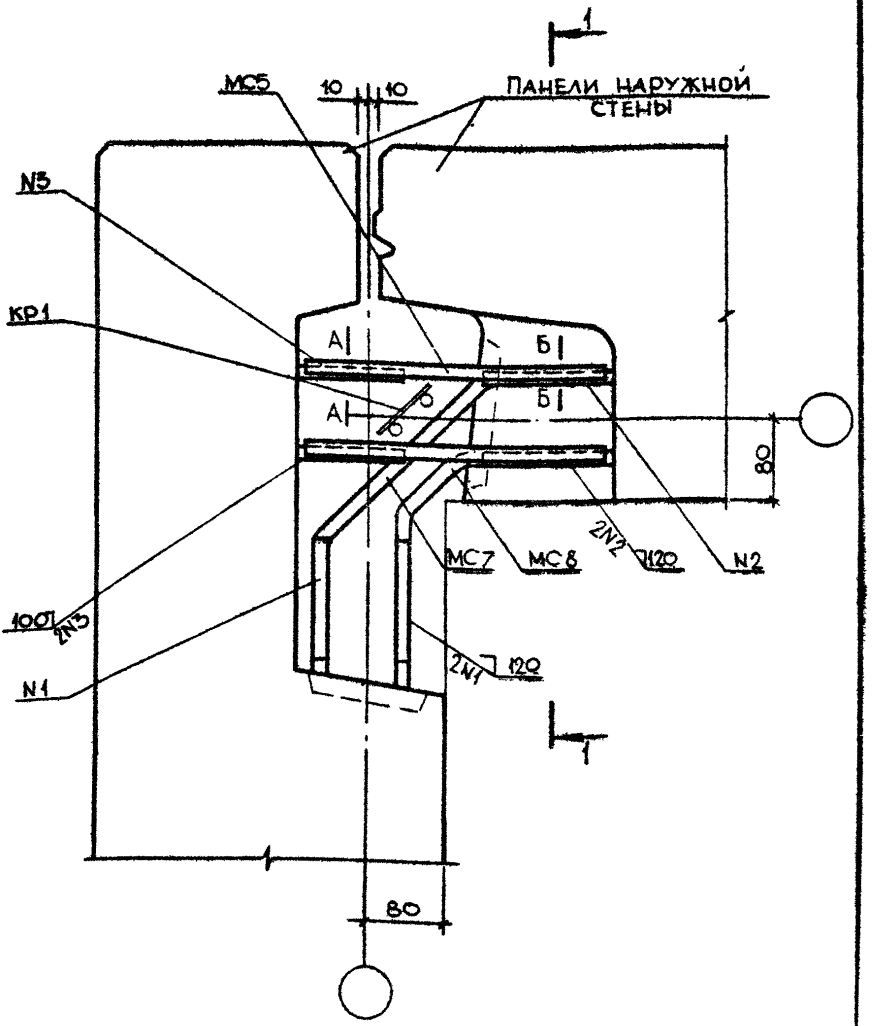


Сечения А-А и Б-Б см документы 014, 015
Спецификацию см. документ 095 лист 3

| | | | | | | |
|---|---|---|---|---|---|---|
| | | | | 1.090.1-3ПВ.7-1 016 | | |
| | | | | | | |
| | | | | | | |
| НАЧ ОТД | Шевченко | | | | | |
| Н КОНТР | Ребров | | | УЗЕЛ 19 | | |
| ГЛ СПЕЦ | Нечипоренко | | | | | |
| ПРОВЕРИЛ | Нечипоренко | | | | | |
| РАЗРАБ | Скарбовган | | | | | |

| СТАДИЯ | ЛИСТ | ЛИСТОВ |
|---|---|---|
| Р | 1 | 4 |

ГОСГРАЖДАНСТРОЙ
КиевЗНИИЭП

20422 37

ФОРМАТ А4

1-1

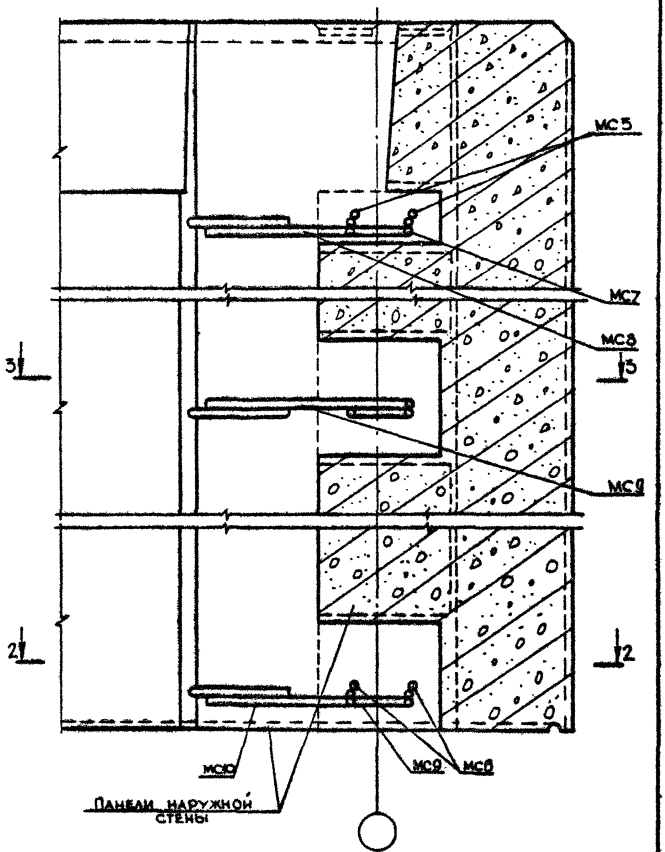


Каркас КР1 в сечении 1-1 условно не показан.
Привязку КР1 см. документ 026

2-2

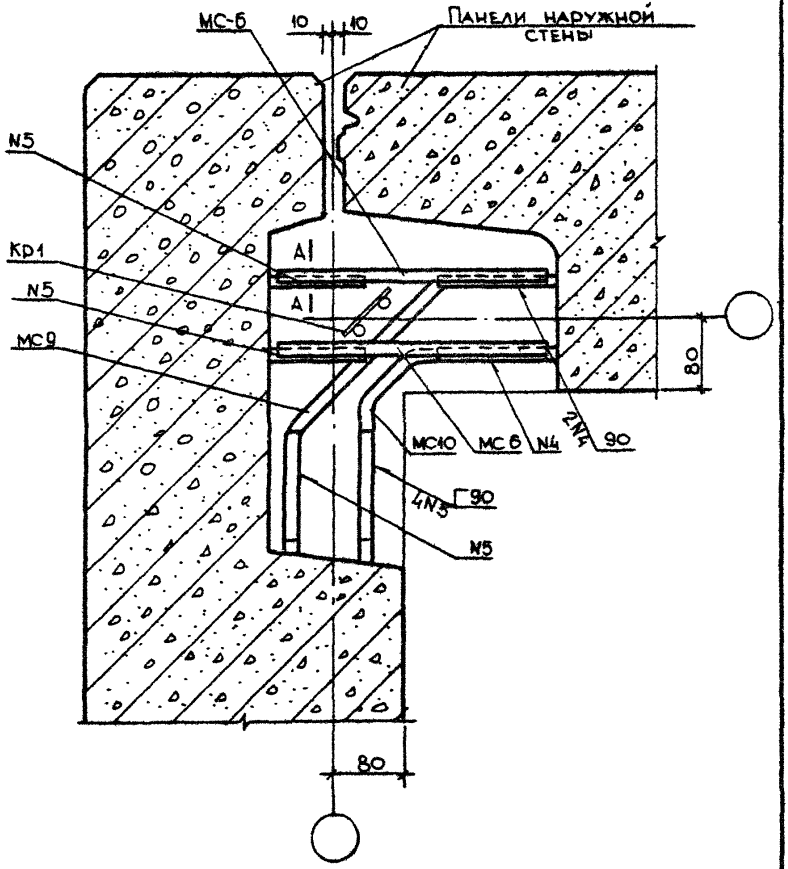


| | |
|---|---|
| 1.090.1-3ПВ.7-1 016 | Лист 3 |



Формат А4

3-3

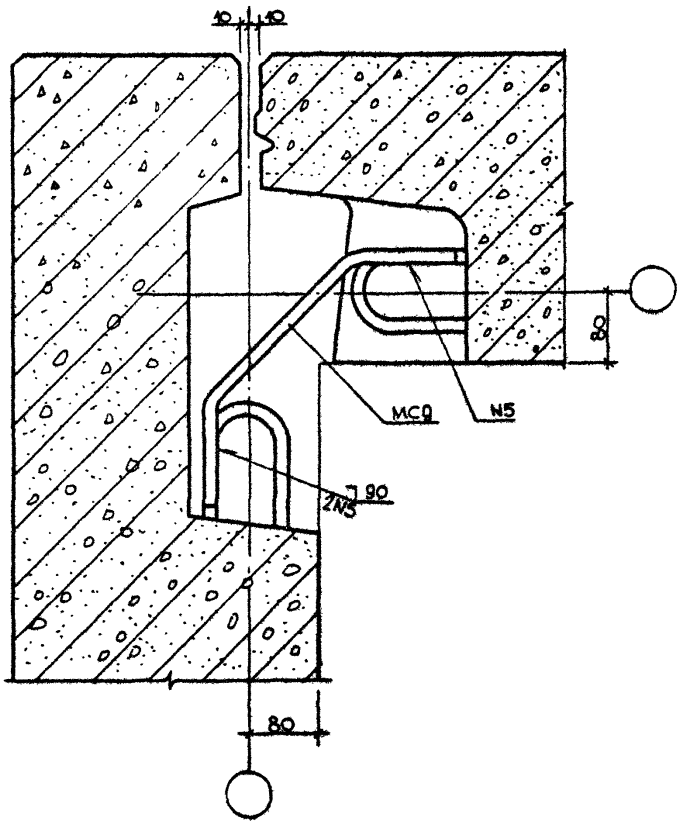

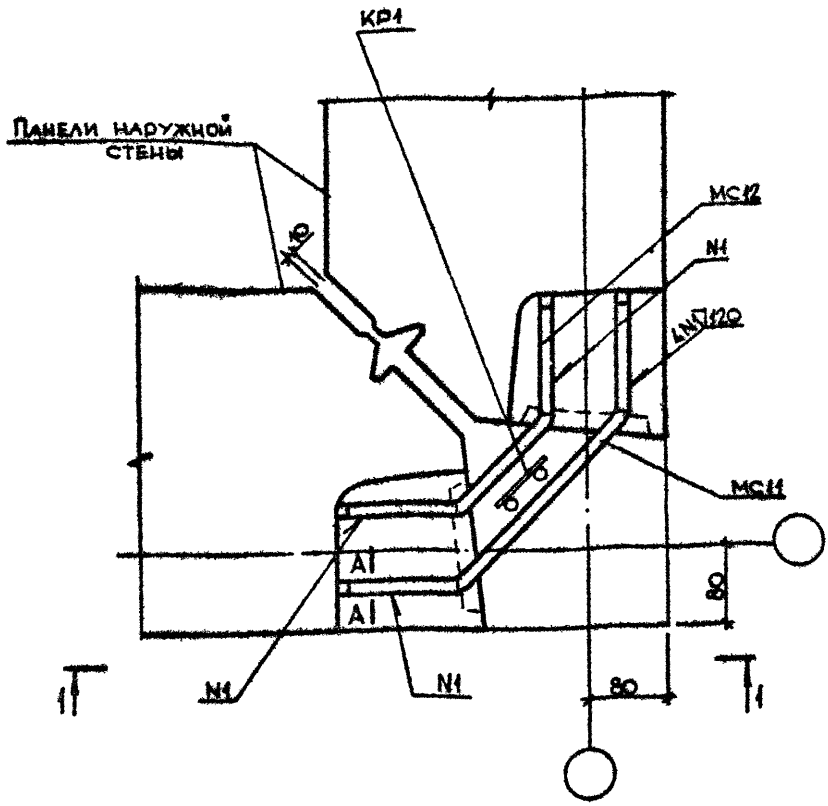


Сечение А-А см. документ 014
Спецификацию см. документ 095 лист 4

| | | | |
|---|---|---|---|
| | | | 1.090.1-3ПВ.7-1 017 |
| Нач.отд. | Шевченко | | |
| Н.контр. | Ребров | | УЗЕЛ 20 |
| Гл.спец. | Ничипоренко | | |
| Проверил | Ничипоренко | | |
| Разраб. | Скоробогат | | |

| Стадия | Лист | Листов |
|---|---|---|
| Р | 1 | 4 |

Госгражданстрой
КиевЗНИИЭП

20422 41

Формат А4

КиевЗНИИЭП типовые проекты

1-1

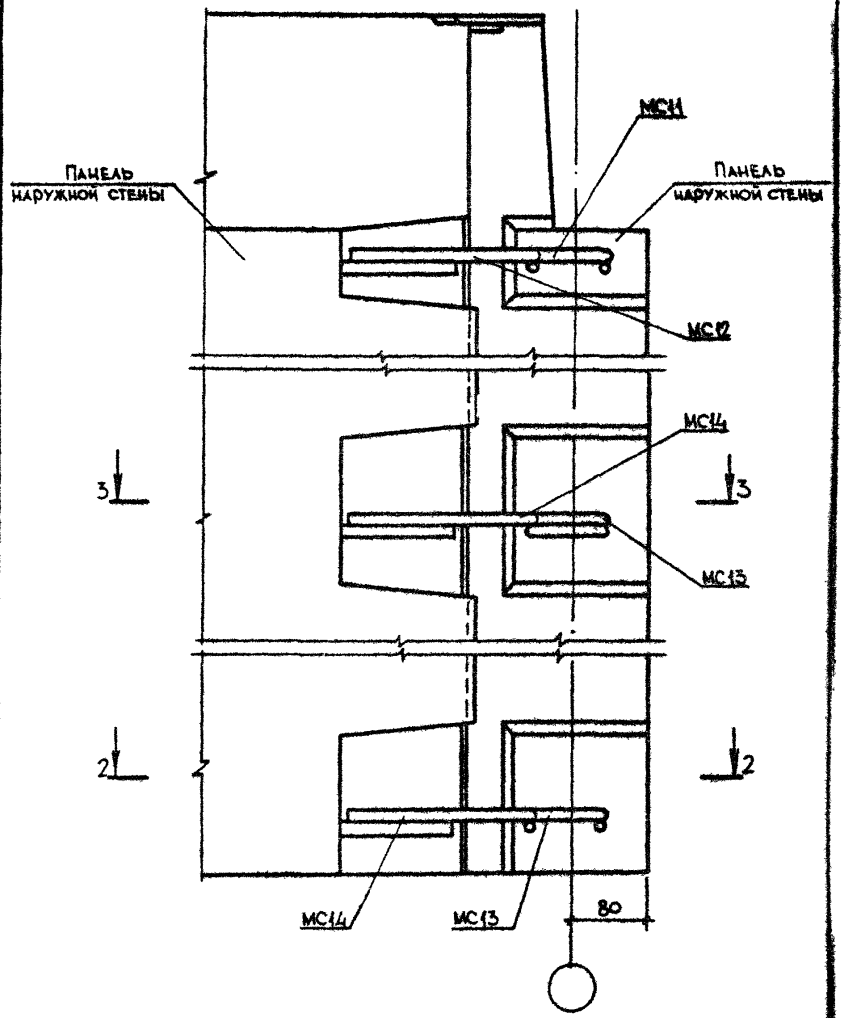


Каркас КР1 в сечении 1-1 условно не показан.
Привязку КР1 см. документ 027

2-2

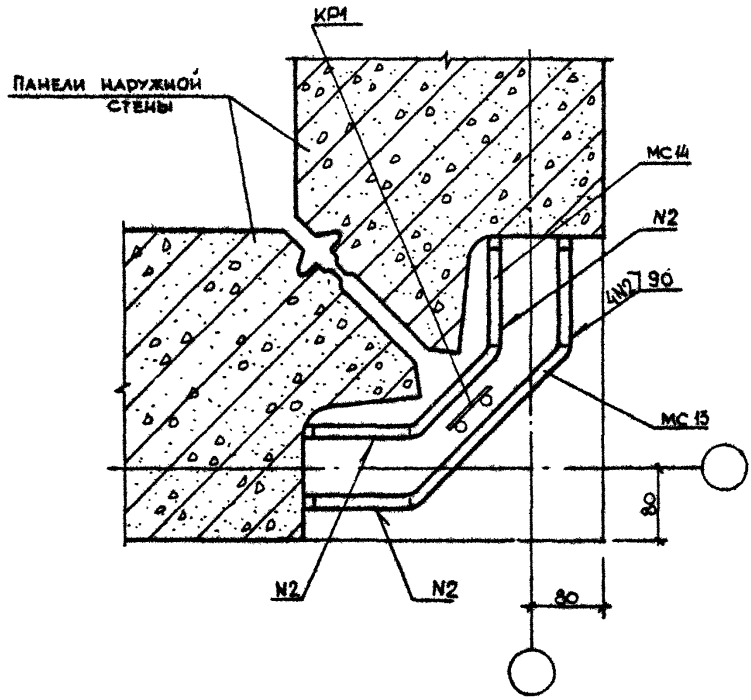


| 1.090.1-3ПВ.7-1 017 | Лист 3 |
|---|---|



ФОРМАТ А4

3-3

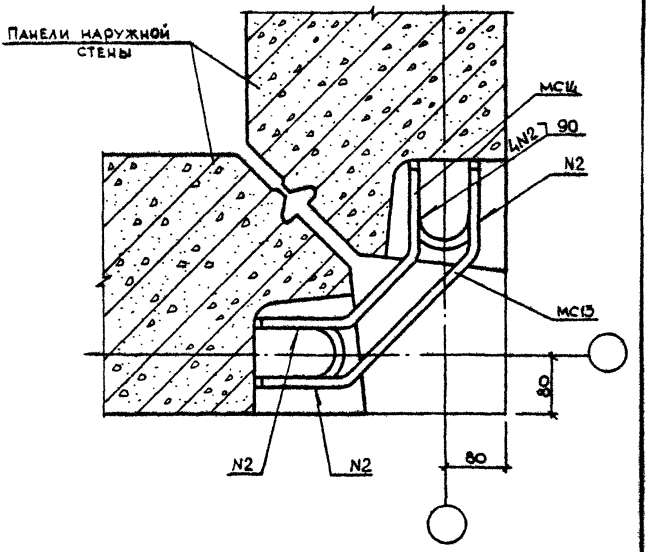

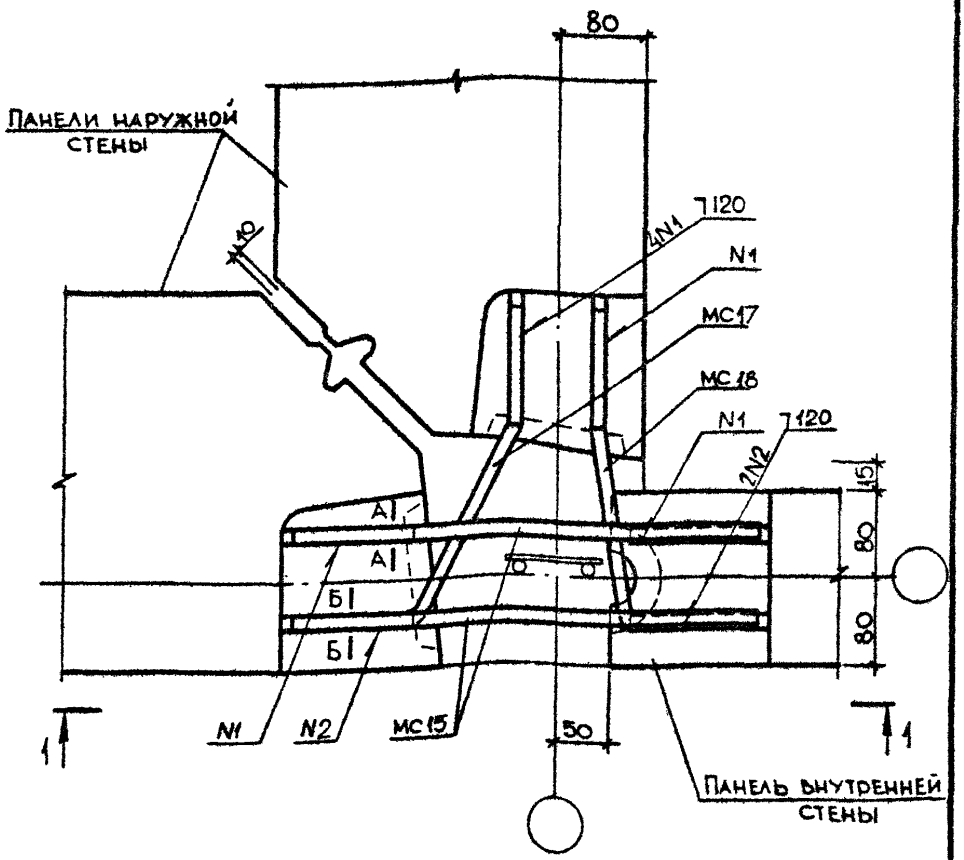


Сечения А-А и Б-Б см. документы 014, 015
Спецификацию см документ 095 лист 4

| | | | | | |
|---|---|---|---|---|---|
| | | | 1.090.1-3ПВ.7-1 018 | | |
| НАЧ ОТД | Шевченко | | | | |
| Н КОНТР | Ребров | | | | |
| ГЛ СПЕЦ | Чумпоренко | | | | |
| ПРОВЕРИЛ | Чумпоренко | | УЗЕЛ 21 | СТАДИЯ / ЛИСТ / ЛИСТОВ: Р / 1 / 4 | |
| РАЗРАБ | Скоробогат | | | ГОСГРАЖДАНСТРОЙ КиевЗНИИЭП | |



ФОРМАТ А4

1-1

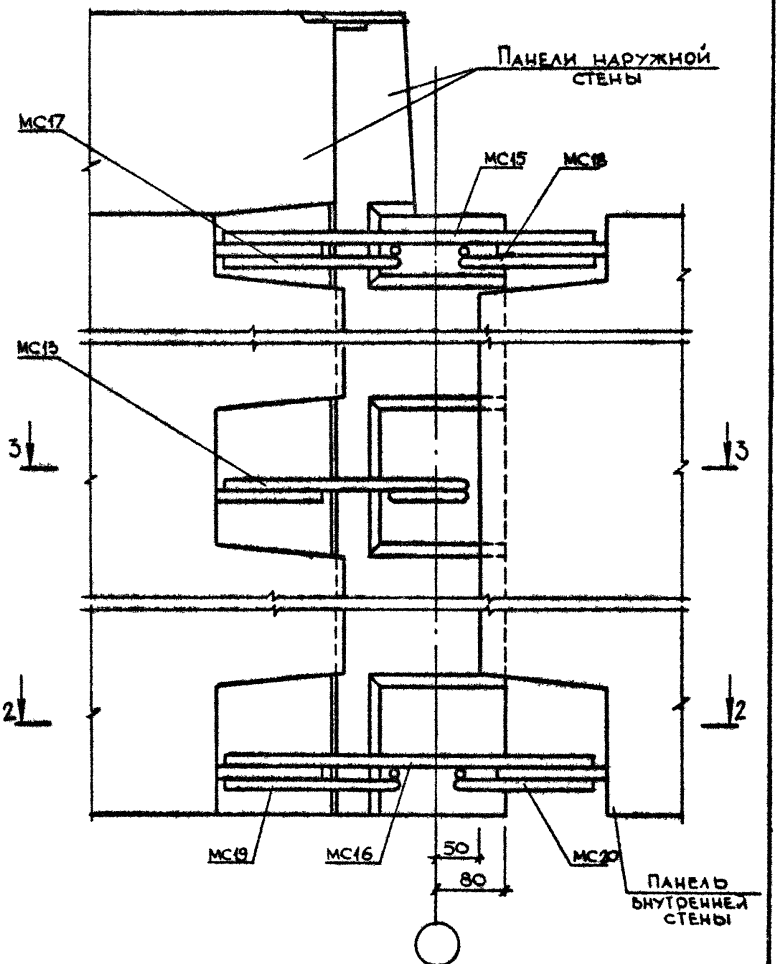


Каркас КР1 в сечении 1-1 условно не показан.
Привязку КР1 см. документ 028

| | |
|---|---|
| 1.090.1-3ПВ.7-1 018 | Лист 2 |



Формат А4

2-2

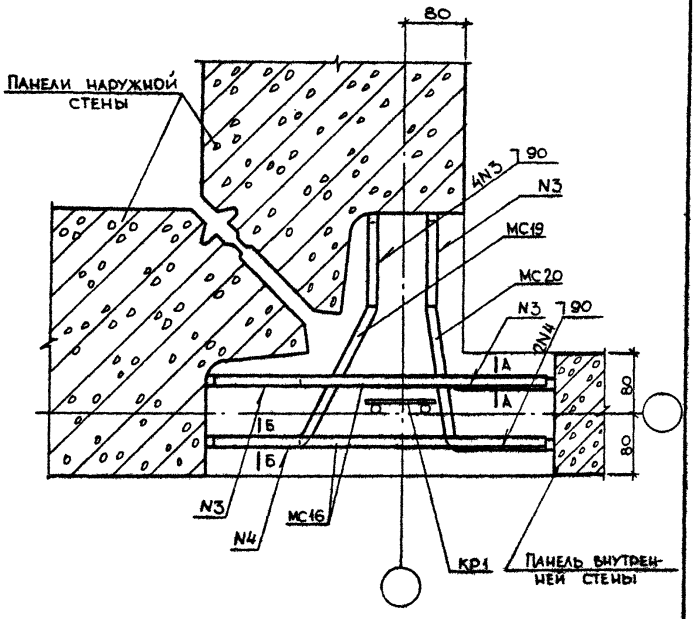


| | |
|---|---|
| 1.090.1-3ПВ.7-1 018 | Лист 3 |



ФОРМАТ А4

3-3

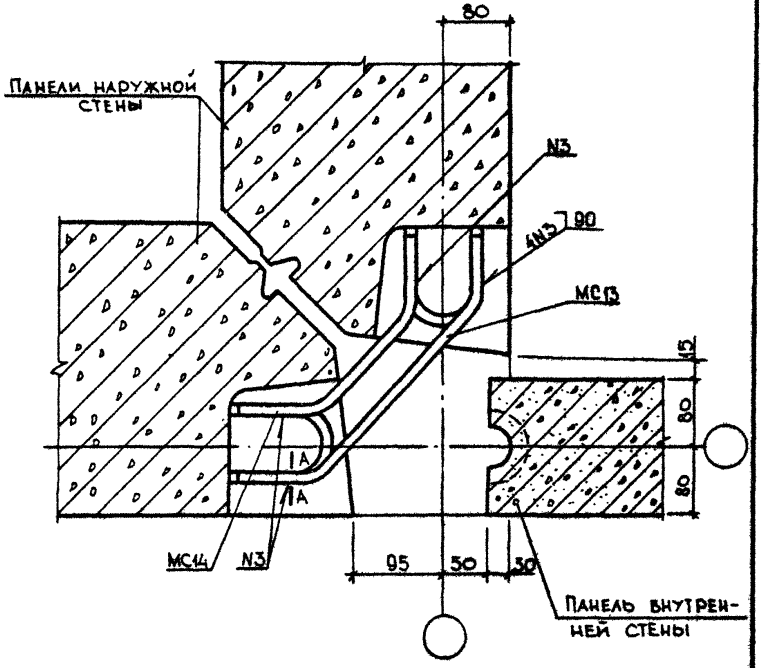
80
Панели наружной стены
N3
4N13
90
МС13
15
80
80
1А
1А
МС14
N3
95
50
30
Панель внутренней стены

Инв.№ подл. | Подпись и дата | Взам.инв.№

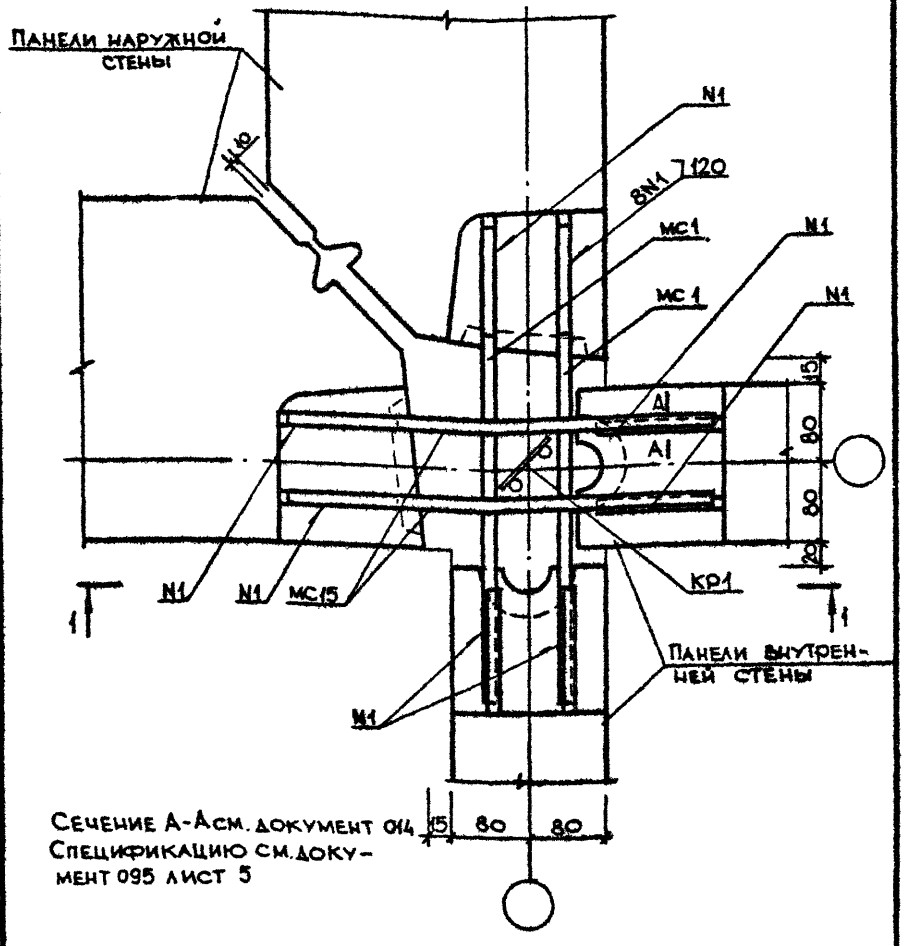


Сечение А-А см. документ 014
Спецификацию см. документ 095 лист 5

| | | | |
|---|---|---|---|
| | | | 1.090.1-3ПВ.7-1 019 |
| НАЧ ОТД | Шевченко | | |
| Н КОНТР | Ребров | | УЗЕЛ 22 |
| ГЛ СПЕЦ | Ничипоренко | | |
| ПРОВЕРИЛ | Ничипоренко | | |
| РАЗРАБ | Скороводал | | |

| СТАДИЯ | ЛИСТ | ЛИСТОВ |
|---|---|---|
| Р | 1 | 4 |

ГОСГРАЖДАНСТРОЙ
КиевЗНИИЭП



ФОРМАТ А4

КиевЗНИИЭП типовой

1-1

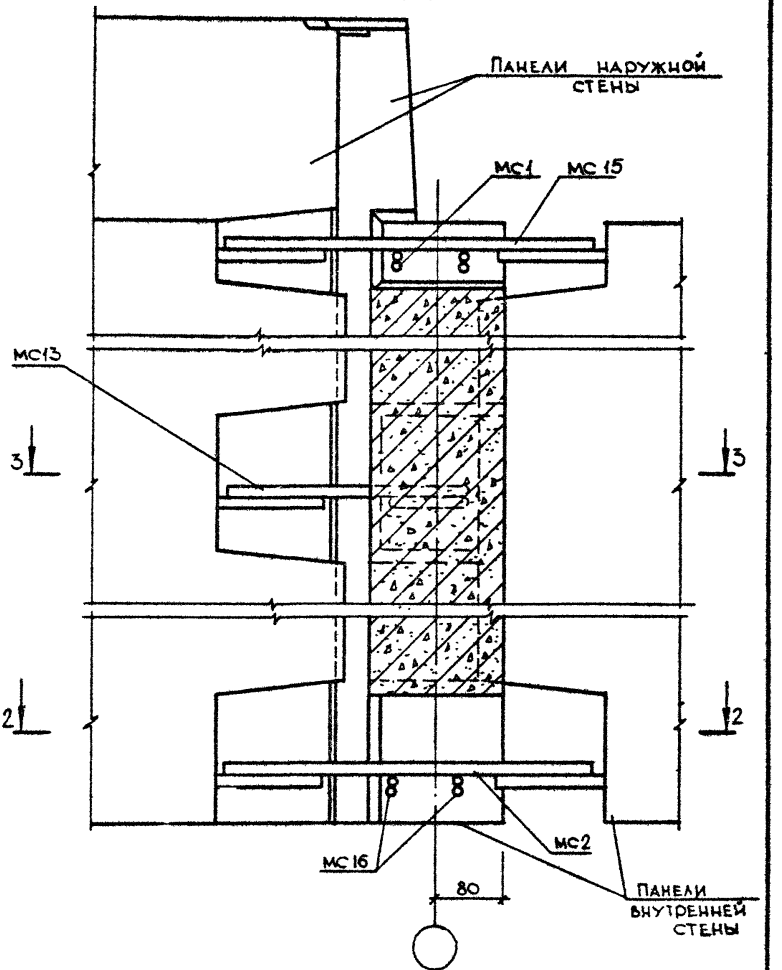


Каркас Кр 1 в сечении 1-1 условно не показан.
Привязку кр 1 см. документ 028

2-2

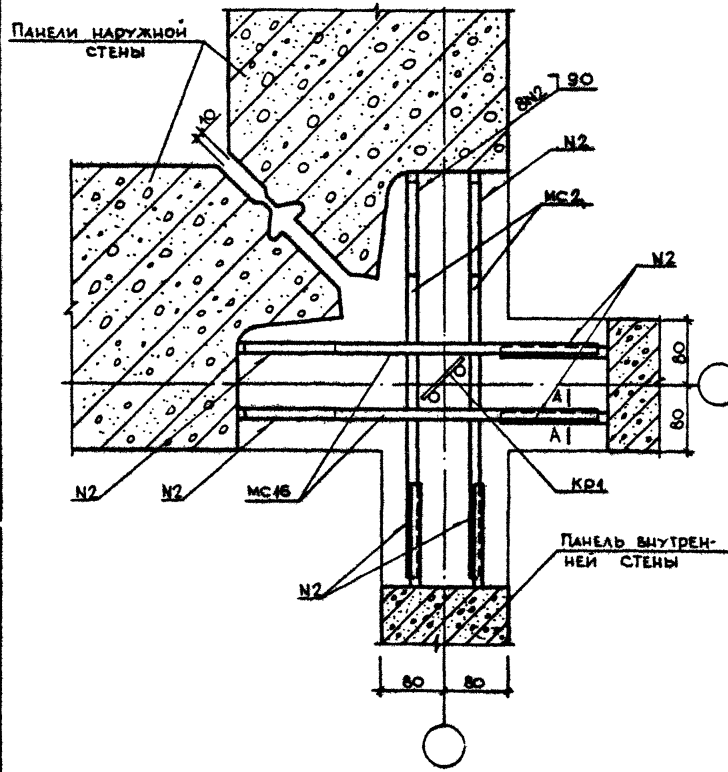


| 1.090.1-3ПВ.7-1 019 | ЛИСТ 3 |
|---|---|

20422 51

ФОРМАТ А.4.

3-3

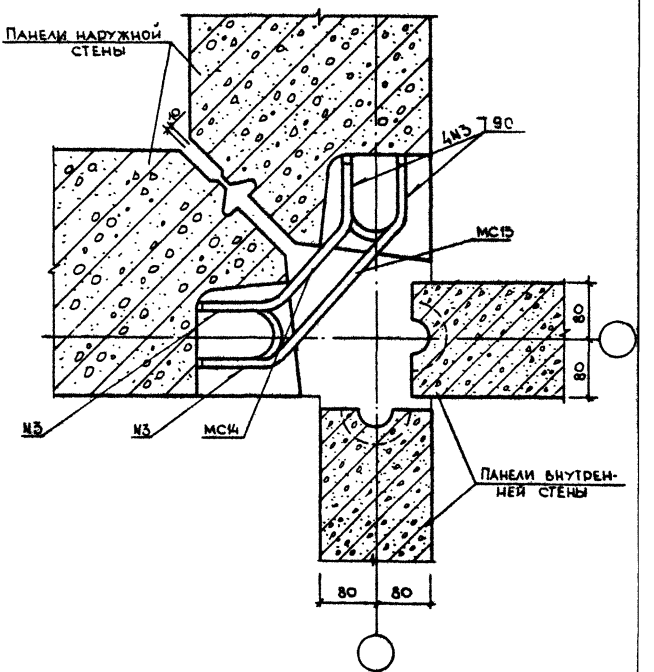


| | |
|---|---|
| 1.090.1-3ПВ.7-1 019 | ЛИСТ 4 |

20422 52 ФОРМАТ А4

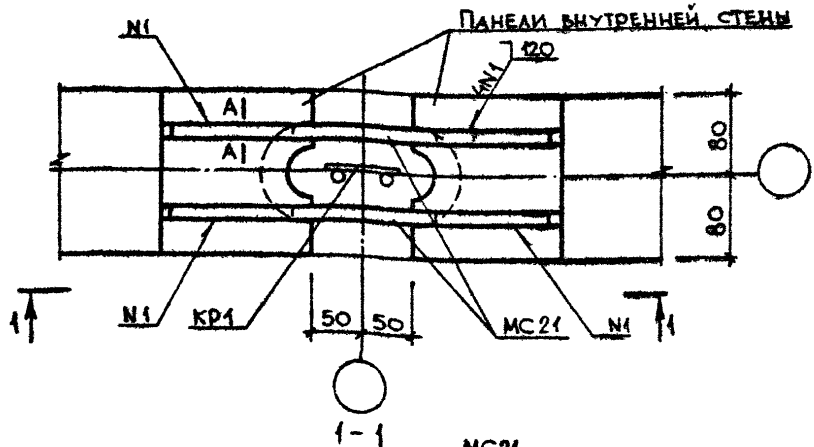


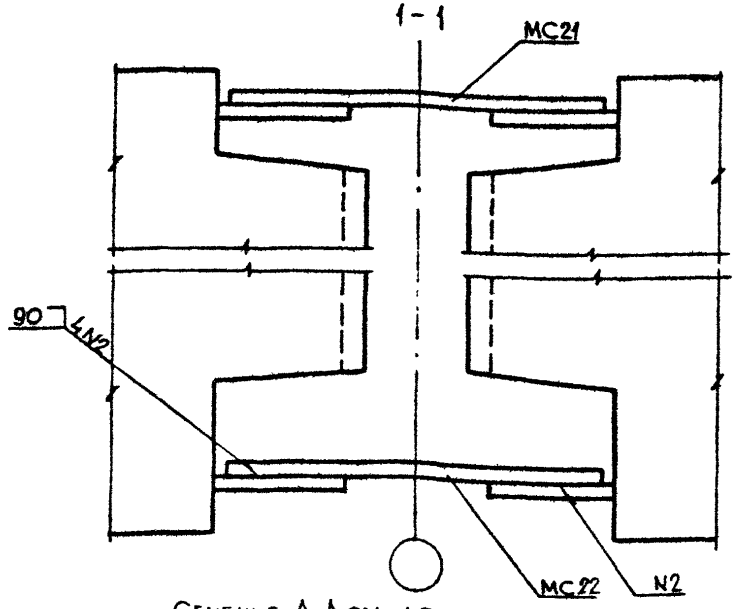


Сечение А-А см. документ 014
Спецификацию см. документ 095 лист 5
Каркас КР1 в сечении 1-1 условно не показан. Привязку КР1 см. документ 030

| | | | |
|---|---|---|---|
| | | | 1.090.1-3ПВ.7-1 020 |
| НАЧОТД | Шевченко | | |
| НКОНТР | Ребров | | УЗЕЛ 23 |
| ГП СПЕЦ | Ничипоренко | | |
| ПРОВЕРИЛ | Ничипоренко | | |
| РАЗРАБ | Скоробогат | | |

| СТАДИЯ | ЛИСТ | ЛИСТОВ |
|---|---|---|
| Р | | 1 |

ГОСГРАЖДАНСТРОЙ
КиевЗНИИЭП



ФОРМАТ А4

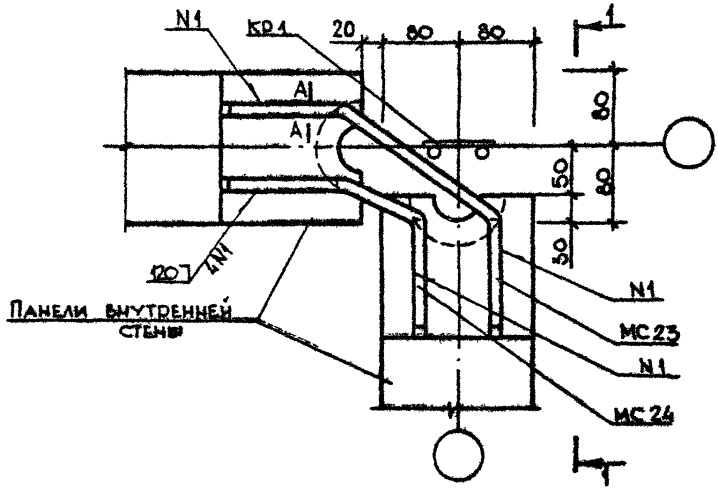


1-1

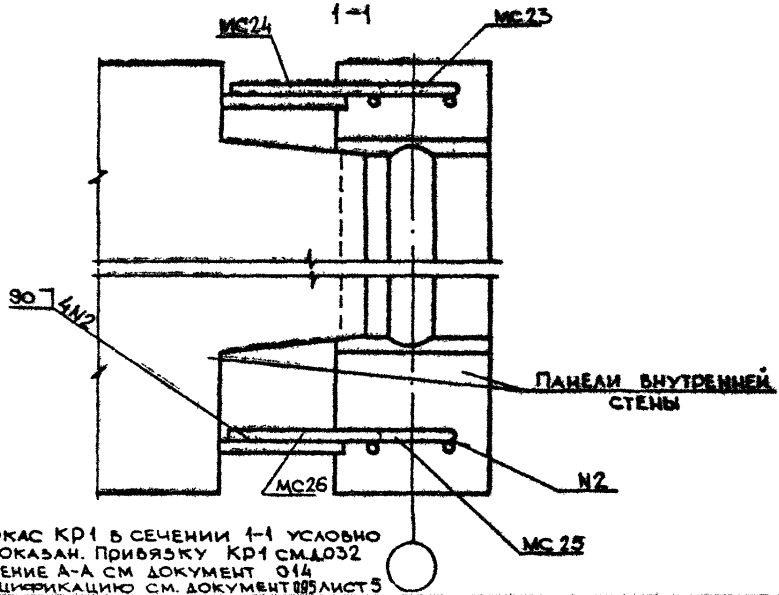


Каркас Кр1 в сечении 1-1 условно не показан. Привязку Кр1 см. д.032
Сечение А-А см документ 014
Спецификацию см. документ 095 лист 5

| | | | | | | |
|---|---|---|---|---|---|---|
| | | | | 1.090.1-3ПВ.7-1 021 | | |
| Нач.отд | Шевченко | | | | | |
| Н.контр | Ребров | | | | Стадий | Лист | Листов |
| ГП спец | Нечипоренко | | | | Р | | 1 |
| Проверил | Нечипоренко | | | УЗЕЛ 24 | Госгражданстрой КиевЗНИИЭП | |
| Разраб | Скоробогат | | | | | |



Формат А4

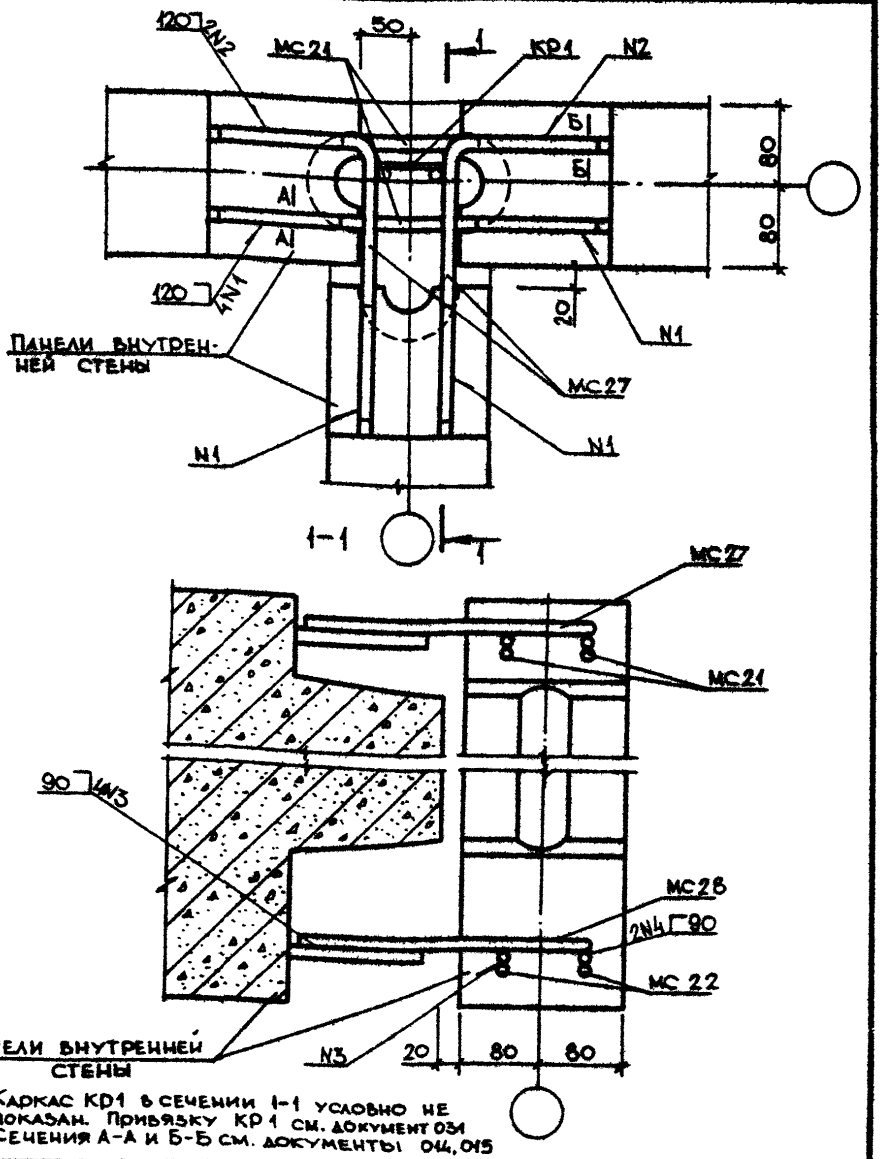


Каркас КР1 в сечении 1-1 условно не показан. Привязку КР1 см. документ 031
Сечения А-А и Б-Б см. документы 014, 015

| | | | |
|---|---|---|---|
| | | | 1.090.1-3ПВ.7-1 022 |
| НАЧ.ОТД | Шевченко | | УЗЕЛ 25 |
| Н.КОНТР | Ребров | | |
| ГЛ.СПЕЦ | Ничипоренко | | |
| ПРОВЕРИЛ | Ничипоренко | | |
| РАЗРАБ | Скоробогат | | |

| СТАДИЯ | ЛИСТ | ЛИСТОВ |
|---|---|---|
| Р | | 1 |

ГОСГРАЖДАНСТРОЙ
КиевЗНИИЭП

20422 55

ФОРМАТ А4

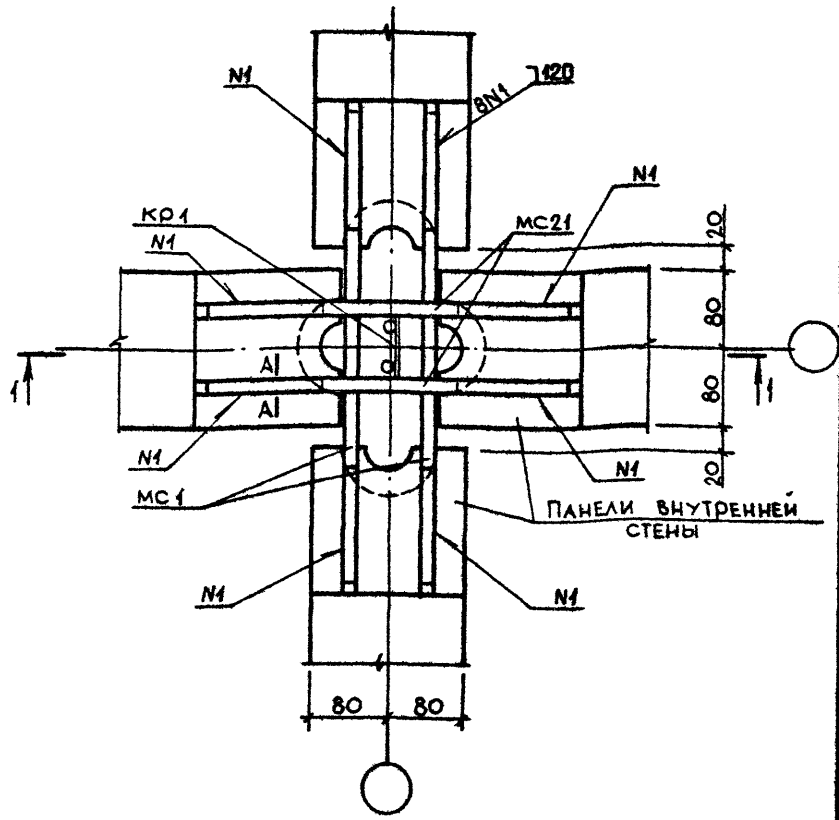


Сечение А-А см. документ 014
Спецификацию см. документ 095 лист 6

| | | | | | | | |
|---|---|---|---|---|---|---|---|
| | | | | 1.090.1-3ПВ.7-1 023 | | | |
| НАЧ ОТД | Шевченко | | | УЗЕЛ 26 | СТАДИЯ | ЛИСТ | ЛИСТОВ |
| Н.КОНТР | Ребров | | | | Р | 1 | 2 |
| ГЛ СПЕЦ | Ничипоренко | | | | ГОСГРАЖДАНСТРОЙ КиевЗНИИЭП | | |
| ПРОВЕРИЛ | Ничипоренко | | | | | | |
| РАЗРАБ | Скоробогат | | | | | | |

20422 56 ФОРМАТ А4

1 - 1

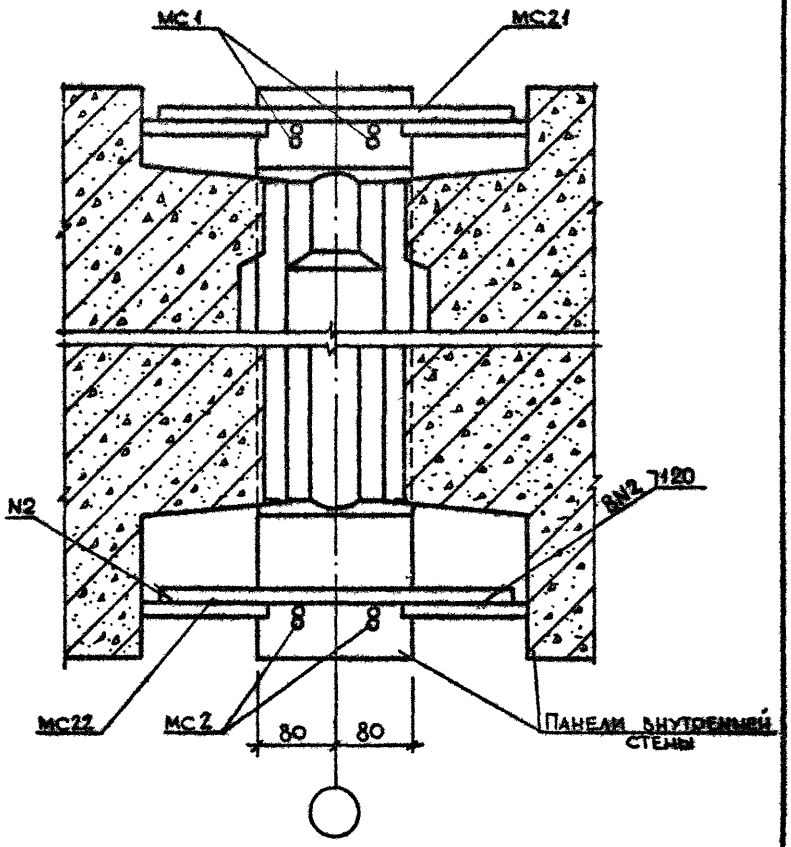


Каркас Кр1 в сечении 1-1 условно не показан.
Привязку Кр1 см. документ 034

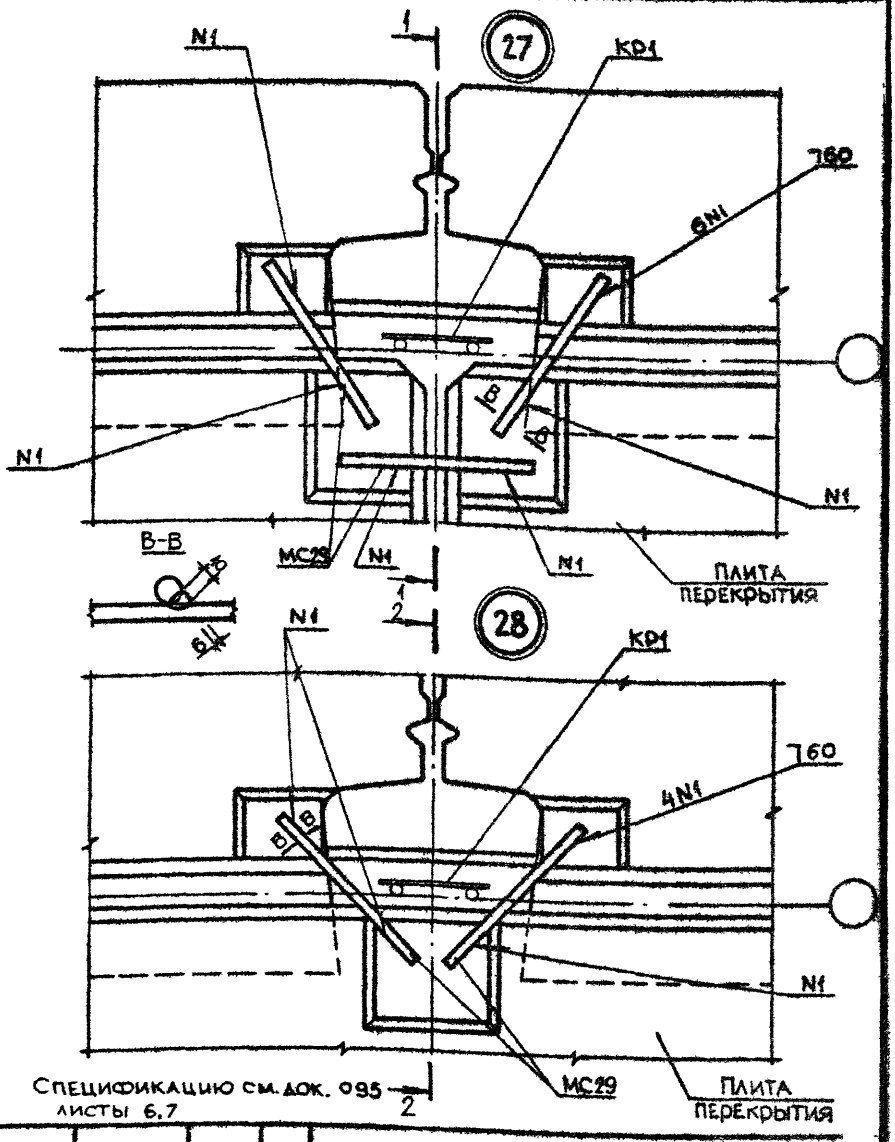


Спецификацию см. док. 095 листы 6,7

| | | |
|---|---|---|
| НАЧОТД | Шевченко | |
| Н.КОНТР | Ребров | |
| ГЛ.СПЕЦ | Ничипоренко | |
| ПРОВЕРИЛ | Ничипоренко | |
| РАЗРАБ | Скоробогат | |

1.090.1-3ПВ.7-1 024

УЗЛЫ 27, 28

| СТАДИЯ | ЛИСТ | ЛИСТОВ |
|---|---|---|
| Р | 1 | 5 |

ГОСГРАЖДАНСТРОЙ
КиевЗНИИЭП

20422 58

ФОРМАТ А4

Киевэнинэп ИНЯ КОРТ

1-1

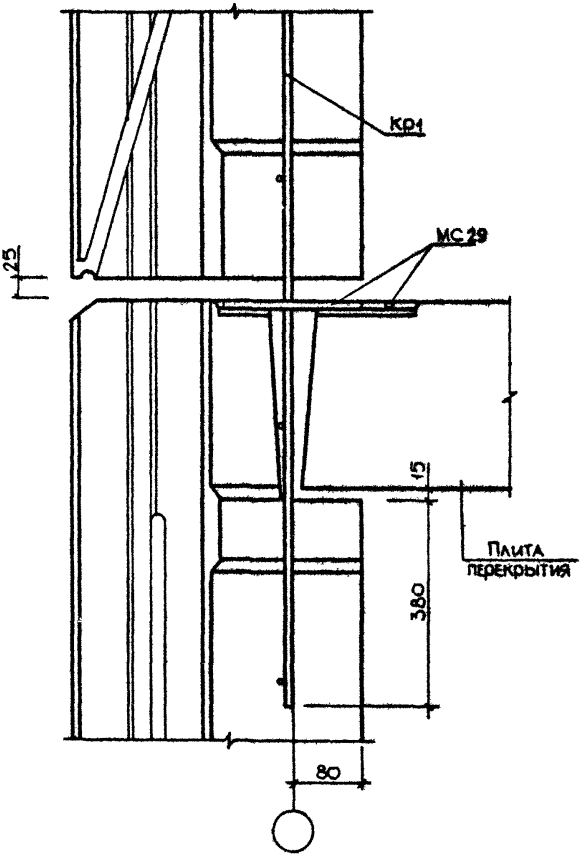


| 1.090.1-3ПВ.7-1 024 | Лист 2 |
|---|---|

20422 59

ФОРМАТ А4

2-2

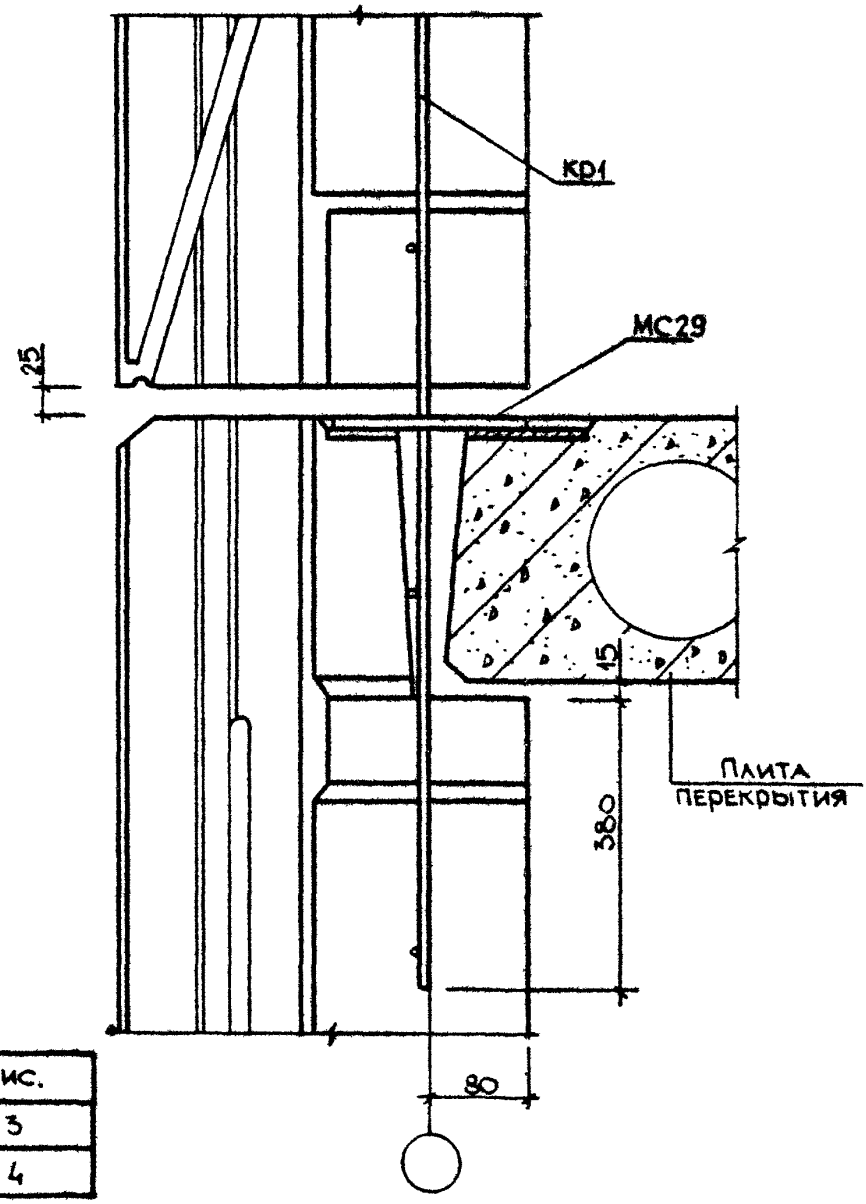


| УЗЕЛ | РИС. |
|---|---|
| 27 | 1, 3 |
| 28 | 2, 4 |

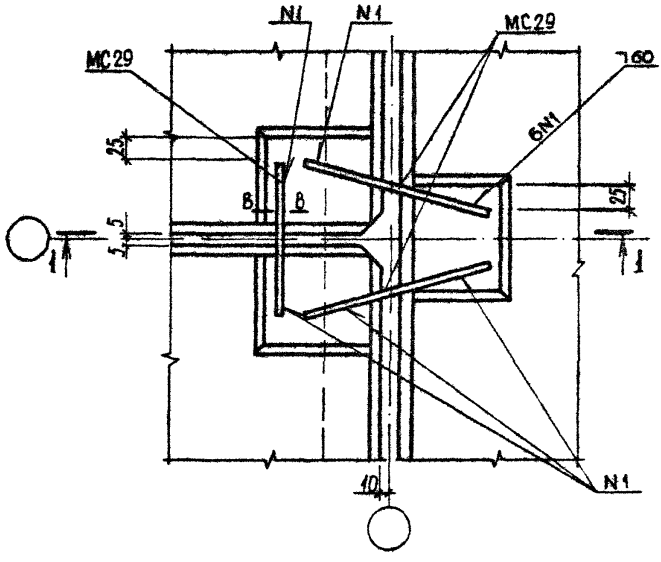


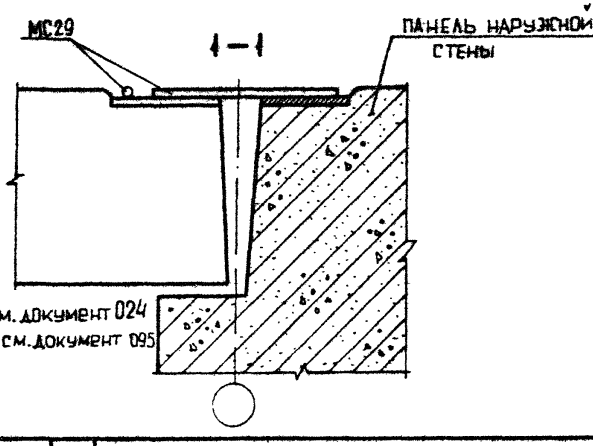


Сечение В-В см. документ 024
Спецификацию см. документ 095 лист 7

| | | | |
|---|---|---|---|
| | | | 1.090.1-3ПВ.7-1 025 |
| НАЧ ОТД | Шевченко | | |
| Н КОНТР | Ребров | | УЗЕЛ 29 |
| ГЛ СПЕЦ | Ничипаренко | | |
| ПРОВЕРИЛ | Скоробогат | | |
| РАЗРАБ | Грецкий | | |

| СТАДИЯ | ЛИСТ | ЛИСТОВ |
|---|---|---|
| Р | | 1 |

ГОСГРАЖДАНСТРОЙ
КиевЗНИИЭП

20422 61

ФОРМАТ А4

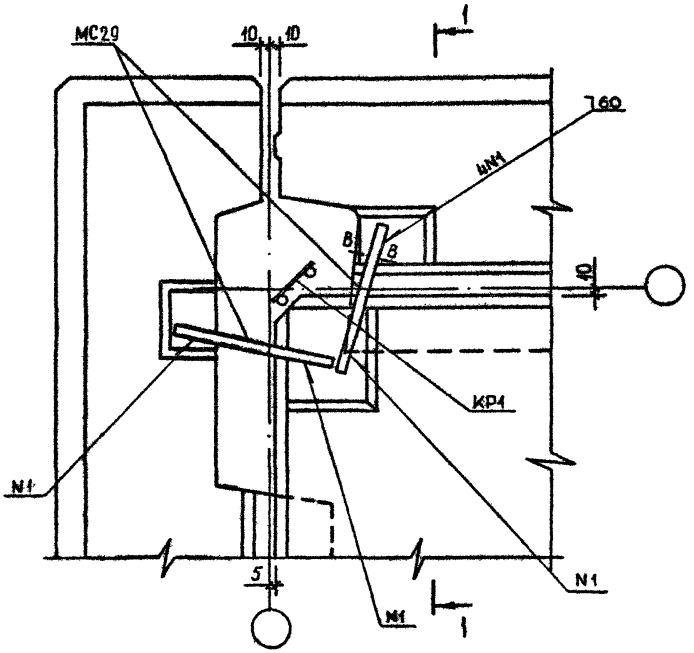


Сечение В-В см. документ 024
Спецификацию см. документ 005 лист 7

| | | | | | | |
|---|---|---|---|---|---|---|
| | | | | 1.090.1-3ПВ.7-1 026 | | |
| | | | | | | |
| | | | | | | |
| НАЧ.ОТД | Шебченко | | | | | |
| Н.КОНТР | Ребров | | | УЗЕЛ 30 | СТАДИЯ / ЛИСТ / ЛИСТОВ | |
| ГЛ.СПЕЦ | Ничипоренко | | | | Р / 1 / 2 | |
| ПРОВЕРИЛ | Вкаробогат | | | | ГОСГРАЖДАНСТРОЙ КиевЗНИИЭП | |
| РАЗРАБ | Греських | | | | | |

1-1

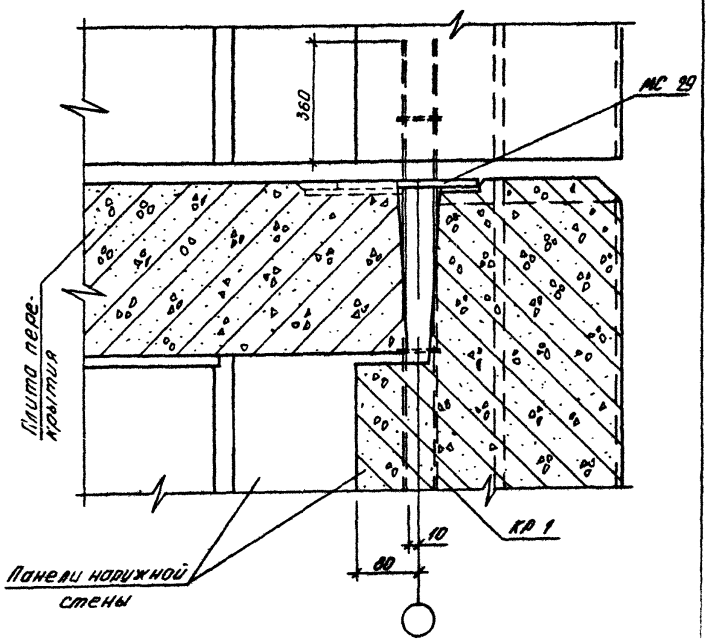

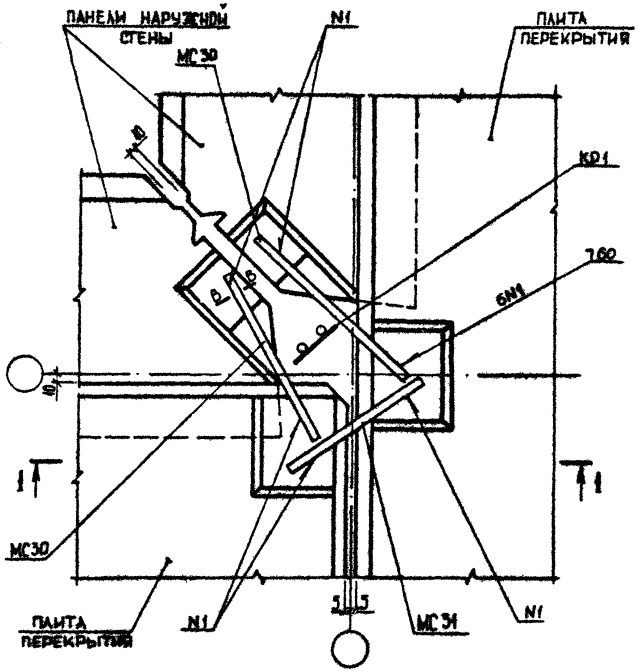


Сечение В-В см. документ 024
Спецификацию см документ 095 лист 8

| | | | | | | |
|---|---|---|---|---|---|---|
| | | | | 1.090.1-3ПВ.7-1 027 | | |
| Нач.отд | Шевченко | | | | СТАДИЯ | ЛИСТ | ЛИСТОВ |
| Н.контр | Ребров | | | | Р | 1 | 2 |
| ГП спец | Ничипоренко | | | УЗЕЛ 31 | ГОСГРАЖДАНСТРОЙ КиевЗНИИЭП | |
| Проверил | Скородогат | | | | | |
| Разраб | Греськив | | | | | |

1 - 1

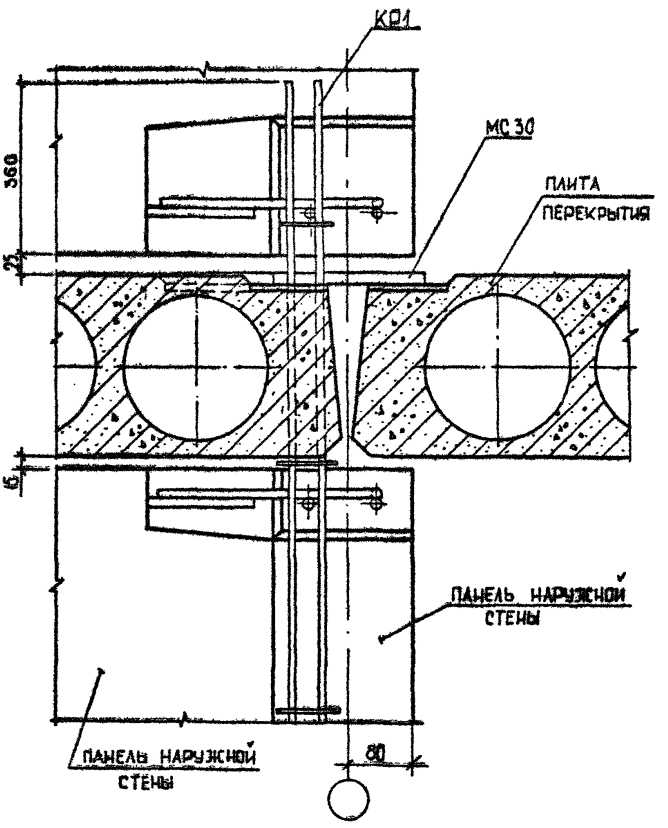
КР1
МС 30
ПЛИТА ПЕРЕКРЫТИЯ
360
25
15
ПАНЕЛЬ НАРУЖНОЙ СТЕНЫ
ПАНЕЛЬ НАРУЖНОЙ СТЕНЫ
80

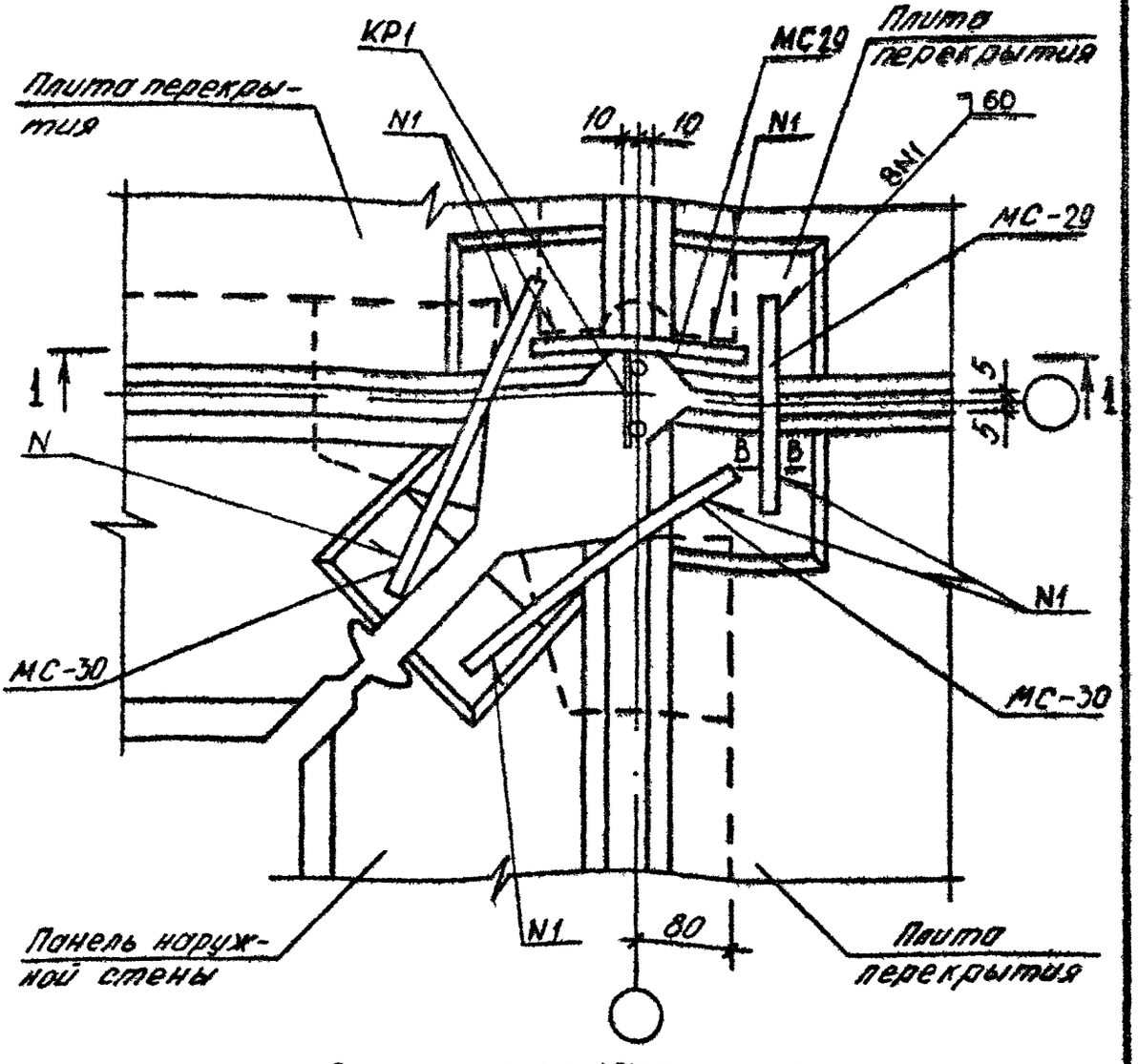


Сечение В-В см документ 024
Спецификацию см документ 095 лист 8

| | | | |
|---|---|---|---|
| | | | 1.090.1-3ПВ.7-1 028 |
| НАЧОТД | Шевченко | | |
| НКОНТР | Ребров | | |
| ГПСПЕЦ | Ничипоренко | | УЗЕЛ 32 |
| ПРОВЕРИЛ | Скоробогат | | |
| РАЗРАБ | Федько | | |

| СТАДИЯ | ЛИСТ | ЛИСТОВ |
|---|---|---|
| Р | 1 | 2 |

ГОСГРАЖДАНСТРОЙ
КиевЗНИИЭП



ФОРМАТ А4

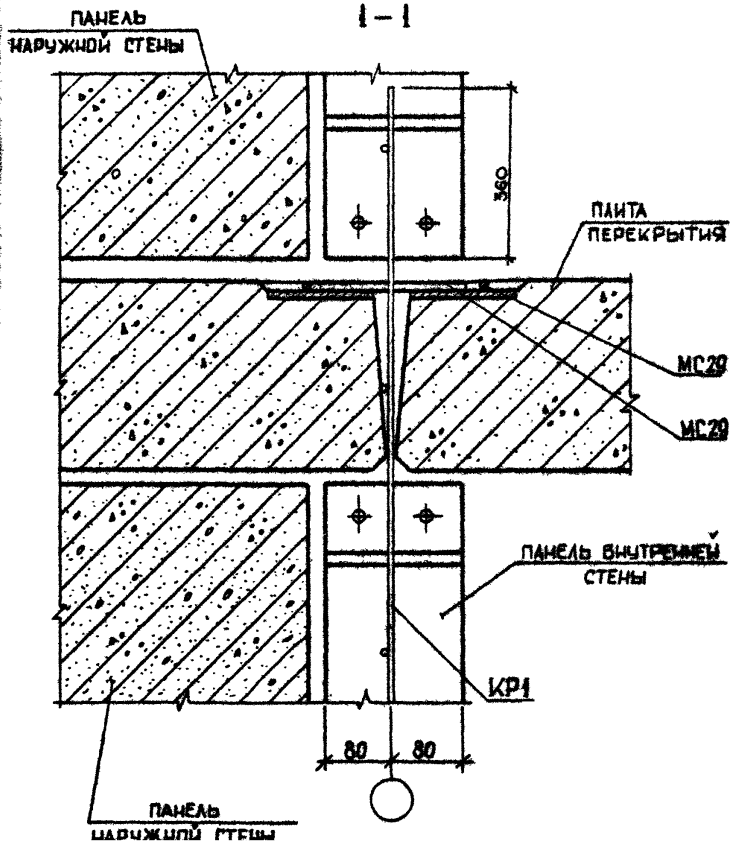
1 – 1
ПАНЕЛЬ НАРУЖНОЙ СТЕНЫ
360
ПЛИТА ПЕРЕКРЫТИЯ
МС29
МС29
ПАНЕЛЬ ВНУТРЕННЕЙ СТЕНЫ
КР1
80
80
ПАНЕЛЬ НАРУЖНОЙ СТЕНЫ

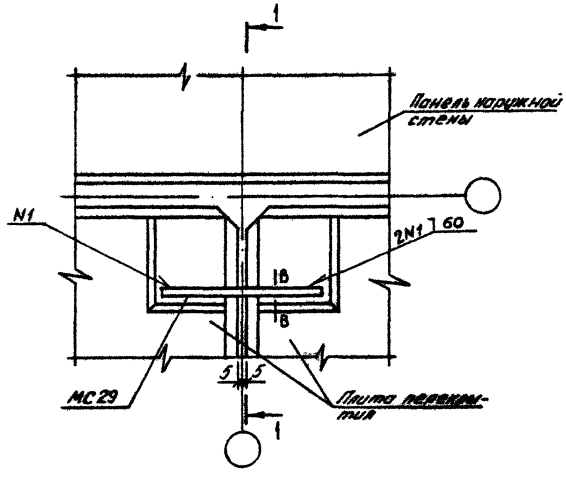


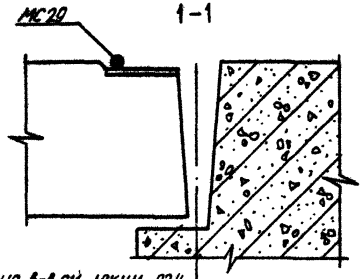


Сечения В-В см. докум. 024
Спецификацию см. документ 029 лист 8

| | | | | | |
|---|---|---|---|---|---|
| | | | 1.090.1-3ПВ.7-1 029 | | |
| НАЧ.ОТД. | Шевченко | | УЗЕЛ 33 | СТАДИЯ | ЛИСТ | ЛИСТОВ |
| Н.КОНТР | Ребров | | | Р | | 1 |
| ГЛ.СПЕЦ | Ничипоренко | | | ГОСГРАЖДАНСТРОЙ КиевЗНИИЭП | | |
| ПРОВЕРИЛ | Скоробогат | | | | | |
| РАЗРАБ | Федько | | | | | |

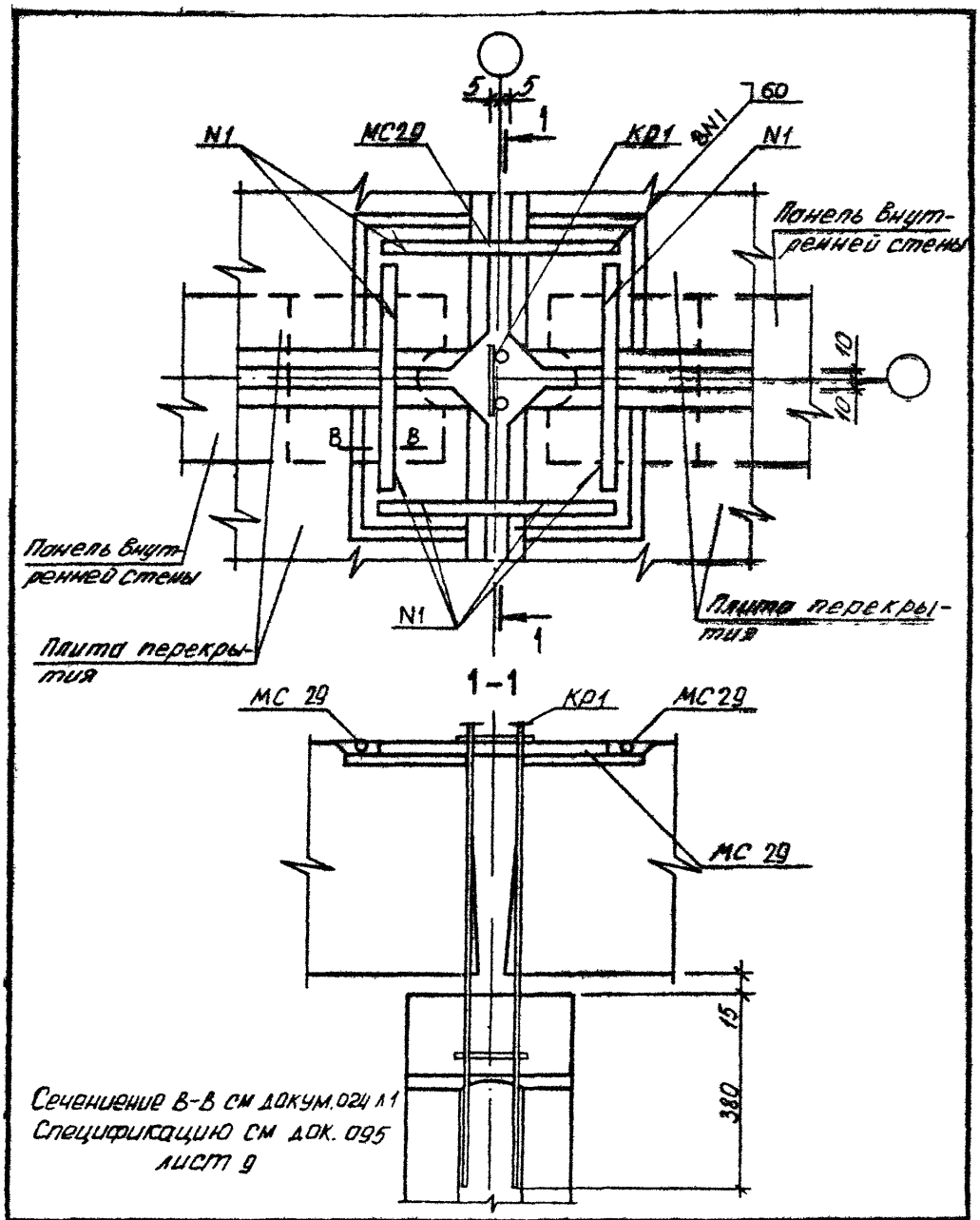


Сечение В-В см докум. 024 л 1
Спецификацию см док. 095 лист 9

| | | | | | | |
|---|---|---|---|---|---|---|
| | | | | 1.090.1-3ПВ.7-1 030 | | |
| НАЧ ОТД | Шевченко | | | | | |
| Н КОНТР | Ребров | | | | | |
| ГП СПЕЦ | Кичипоренко | | | УЗЕЛ 34 | СТАДИЯ: Р | ЛИСТ: — | ЛИСТОВ: 1 |
| ПРОВЕРИЛ | Скорабогат | | | | ГОСГРАЖДАНСТРОЙ КиевЗНИИЭП | | |
| РАЗРАБ | Федько | | | | | | |



ФОРМАТ А4

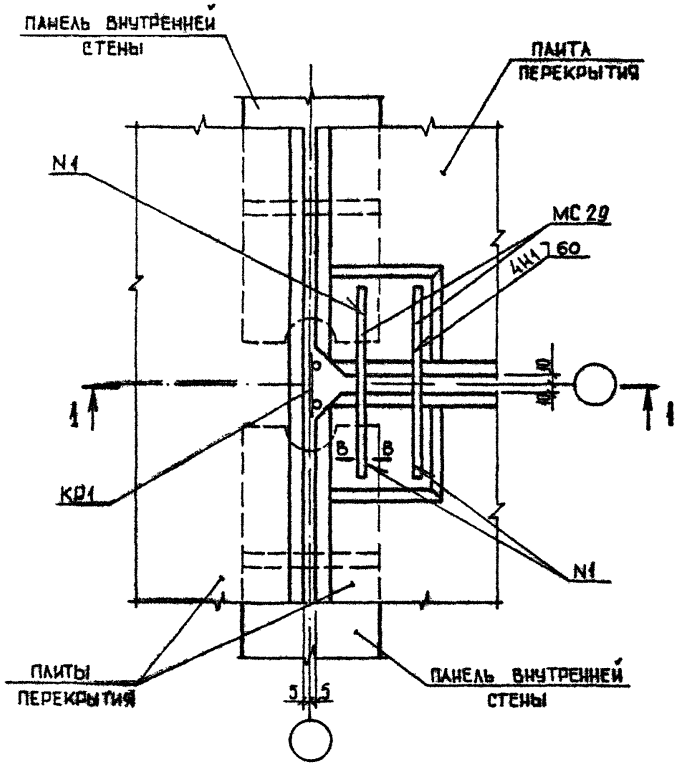


Сечение В-В см. документ 024

Спецификацию см. документ 095 лист 9

| | | | | | | |
|---|---|---|---|---|---|---|
| | | | | 1.090.1-3ПВ.7-1 031 | | |
| НАЧ ОТД | Шевченко | | | | | |
| Н КОНТР | Ребров | | | УЗЕЛ 35 | СТАДИЯ | ЛИСТ | ЛИСТОВ |
| ГЛ СПЕЦ | Нимпоренко | | | | Р | 1 | 2 |
| ПРОВЕРИЛ | Скаробогат | | | | ГОСГРАЖДАНСТРОЙ КиевЗНИИЭП | | |
| РАЗРАБ | Греськив | | | | | | |

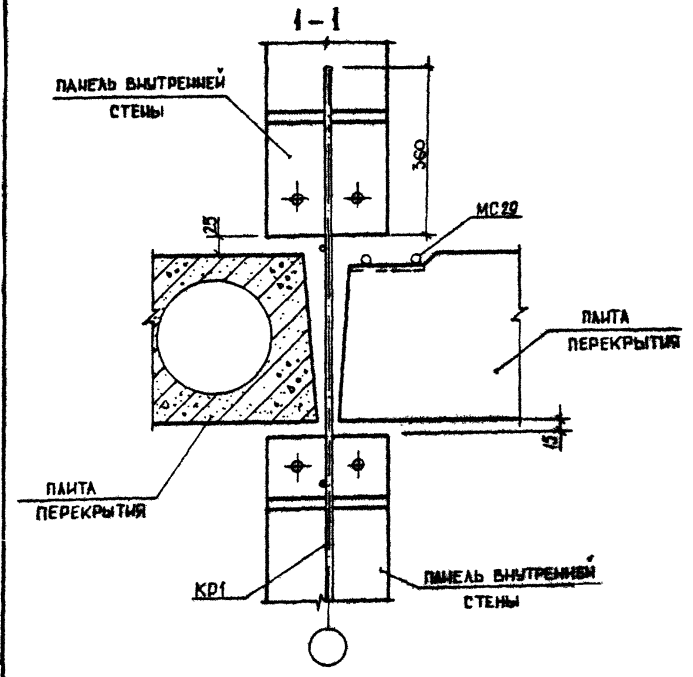
1-1
ПАНЕЛЬ ВНУТРЕННЕЙ СТЕНЫ
360
125
МС29
ПЛИТА ПЕРЕКРЫТИЯ
ПЛИТА ПЕРЕКРЫТИЯ
КР1
ПАНЕЛЬ ВНУТРЕННЯЯ СТЕНЫ

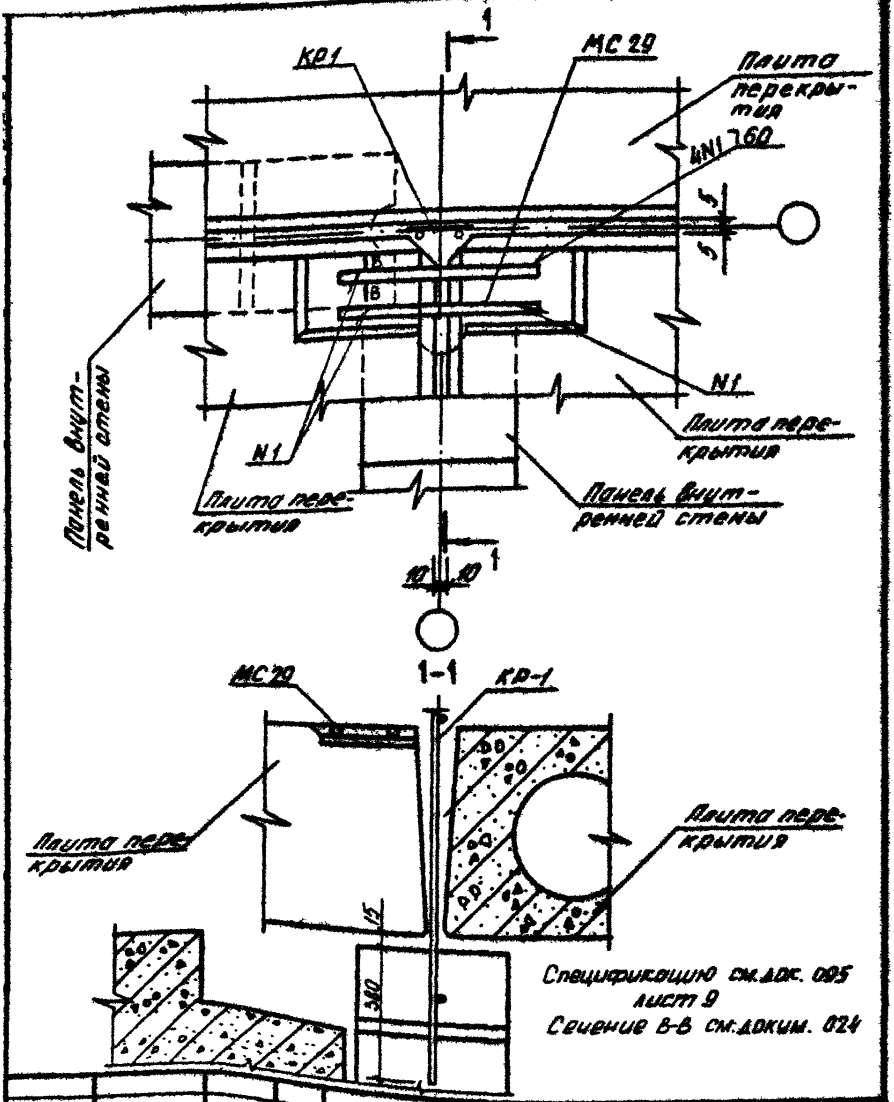


| | | |
|---|---|---|
| НАЧ ОТД | Шевченко | |
| Н.КОНТР | Ребров | |
| ГП СПЕЦ | Ничипоренко | |
| ПРОВЕРИЛ | Скоробогат | |
| РАЗРАБ | Федько | |

1.090.1-3ПВ.7-1 032

УЗЕЛ 36

| СТАДИЯ | ЛИСТ | ЛИСТОВ |
|---|---|---|
| Р | | 1 |

ГОСГРАЖДАНСТРОЙ
КиевЗНИИЭП

20422 72 ФОРМАТ А4

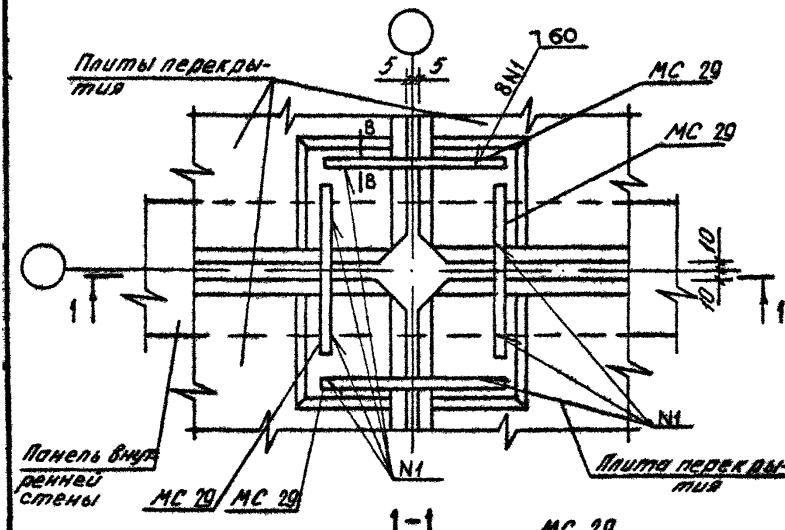


1-1

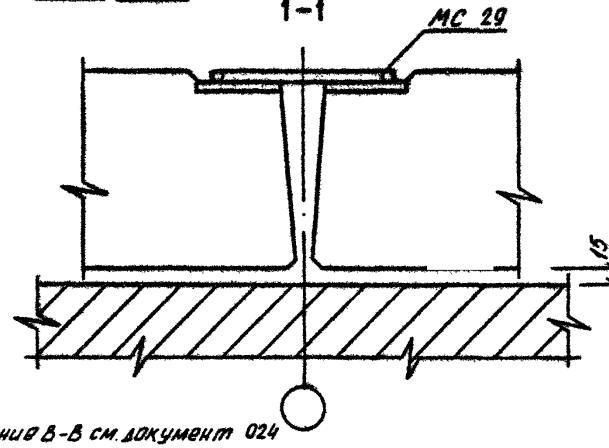


Сечение 8-8 см. документ 024
Спецификацию см. документ 035 лист 9

| | | | | | | |
|---|---|---|---|---|---|---|
| | | | | 1.090.1-3ПВ.7-1 033 | | |
| НАЧ ОТД | Шевченко | | | | | |
| Н КОНТР | Ребров | | | УЗЕЛ 37 | СТАДИЯ: Р | ЛИСТ: | ЛИСТОВ: 1 |
| ГП СПЕЦ | Ничипоренко | | | | ГОСГРАЖДАНСТРОЙ КиевЗНИИЭП | |
| ПРОВЕРИЛ | Скоробагат | | | | | |
| РАЗРАБ | Федько | | | | | |



ФОРМАТ А4

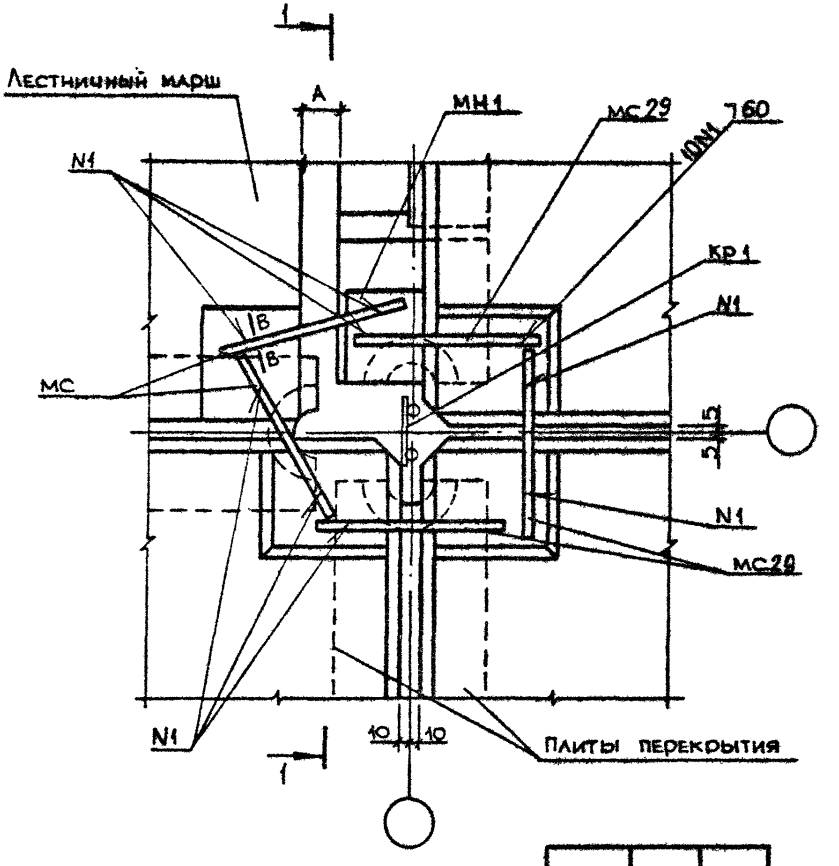


Сечение В-В см. документ 024
Спецификацию см. документ 005 лист 10

| Узел | А мм | МС |
|---|---|---|
| 38 | 40 | 29 |
| 39 | 110 | 30 |

| | | |
|---|---|---|
| Нач.отд | Шевченко | |
| Н.контр | Ребров | |
| Гл.спец | Ничипоренко | |
| Проверил | Ничипоренко | |
| Разраб | Скоробогат | |

1.090.1-3ПВ.7-1 034

Узлы 38, 39

| Стадия | Лист | Листов |
|---|---|---|
| Р | 1 | 2 |

Госгражданстрой
КиевЗНИИЭП



Формат А4

1-1

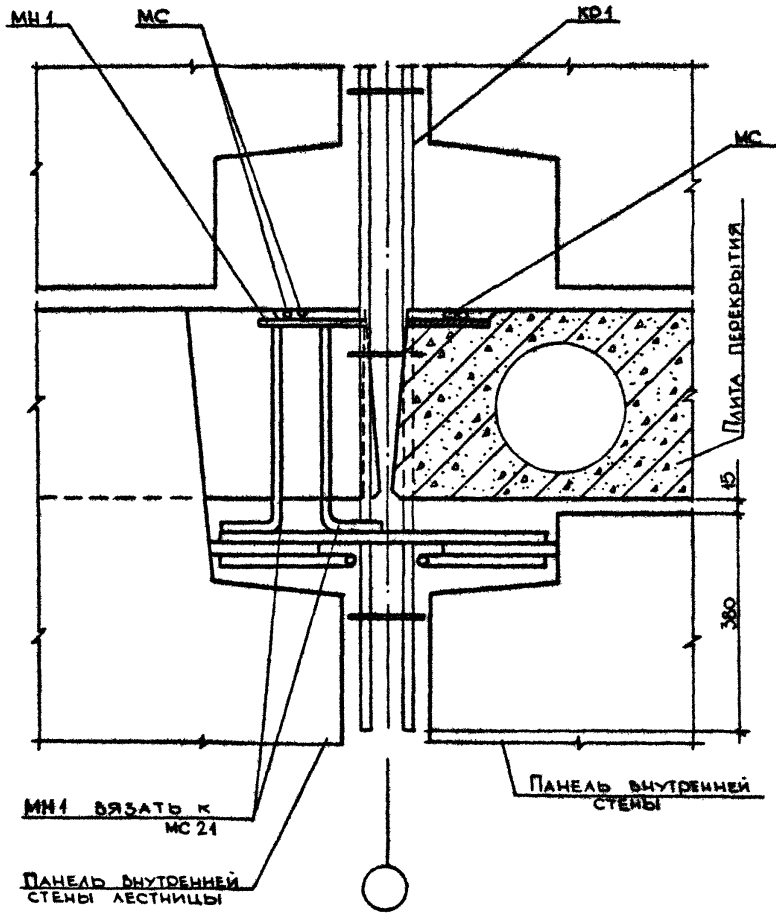


| | |
|---|---|
| 1.090.1-3ПВ.7-1 034 | Лист 2 |

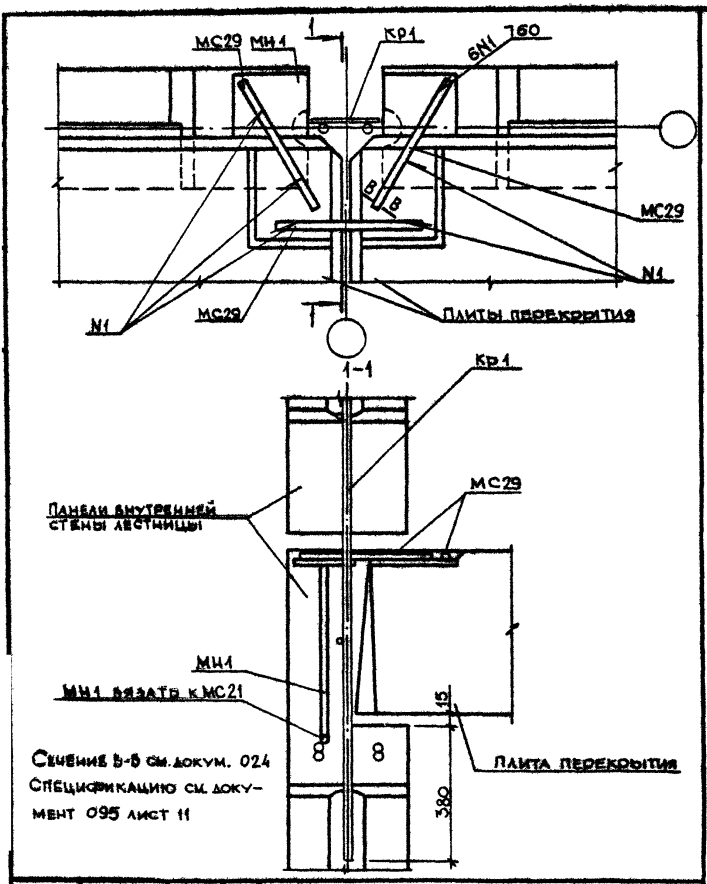


Сечение 5-5 см. докум. 024
Спецификацию см. документ 095 лист 11

| | | | | | | |
|---|---|---|---|---|---|---|
| | | | | 1.090.1-3ПВ.7-1 035 | | |
| Нач.отд. | Шевченко | | | УЗЕЛ 40 | Стадия: Р | Лист: 1 | Листов: |
| Н.контр | Ребров | | | | ГОСГРАЖДАНСТРОЙ КиевЗНИИЭП | |
| ГП спец. | Ничипоренко | | | | | |
| Проверил | Ничипоренко | | | | | |
| Разраб | Скоробогат | | | | | |

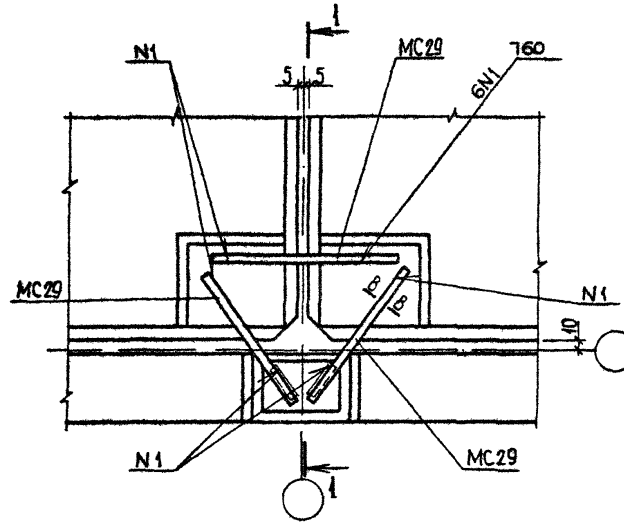


1 – 1

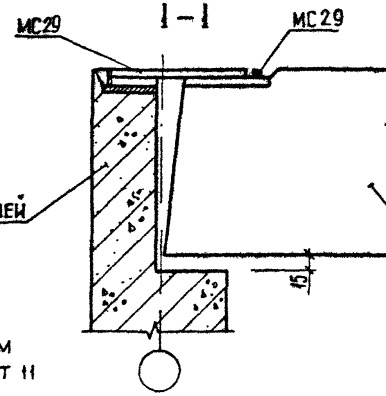


Сечение 6-6 см. документ 024
Спецификацию см документ 095 лист 11

| | | | | | | |
|---|---|---|---|---|---|---|
| | | | | 1.090.1-3 ПВ.7-1 036 | | |
| | | | | | | |
| | | | | | | |
| НАЧОТД | Шевченко | | | | | |
| НКОНТР | Ребров | | | УЗЕЛ 41 | СТАДИЯ | ЛИСТ | ЛИСТОВ |
| ГЛ СПЕЦ | Николаенко | | | | Р | | 1 |
| ПРОВЕРИЛ | Скоробогат | | | | ГОСГРАЖДАНСТРОЙ | | |
| РАЗРАБ | Греськив | | | | КиевЗНИИЭП | | |

20422 77

ФОРМАТ А4

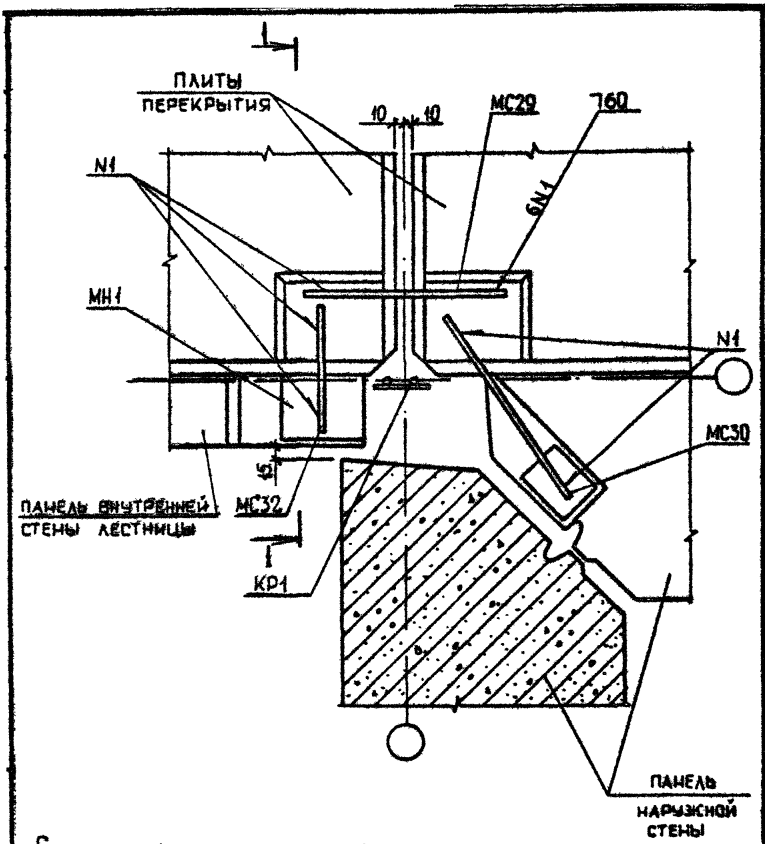


Сечение 8-8 см. документ 024 лист 1

Спецификацию см. документ 095 лист 14

| | | | | | | |
|---|---|---|---|---|---|---|
| | | | | 1.090.1-3 ПВ.7-1 037 | | |
| НАЧ ОТД | ШЕВЧЕНКО | | | | | |
| Н КОНТР | РЕБРОВ | | | | СТАДИЯ | ЛИСТ | ЛИСТОВ |
| ГЛ СПЕЦ | НИЧИПОРЕНКО | | | | Р | | |
| ПРОВЕРИЛ | СКОРОВОГАТ | | | УЗЕЛ 42 | ГОСГРАЖДАНСТРОЯ | |
| РАЗРАБ | ГРЕСЬКИВ | | | | КиевЗНИИЭП | |

1-1

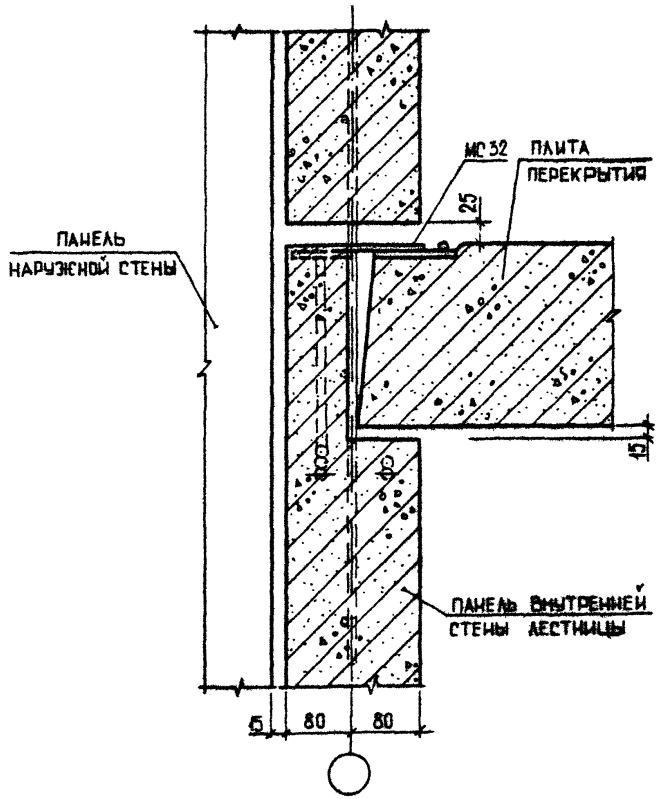
МС 32
ПЛИТА ПЕРЕКРЫТИЯ
ПАНЕЛЬ НАРУЖНОЙ СТЕНЫ
ПАНЕЛЬ ВНУТРЕННЕЙ СТЕНЫ ЛЕСТНИЦЫ
25
15
15
80
80

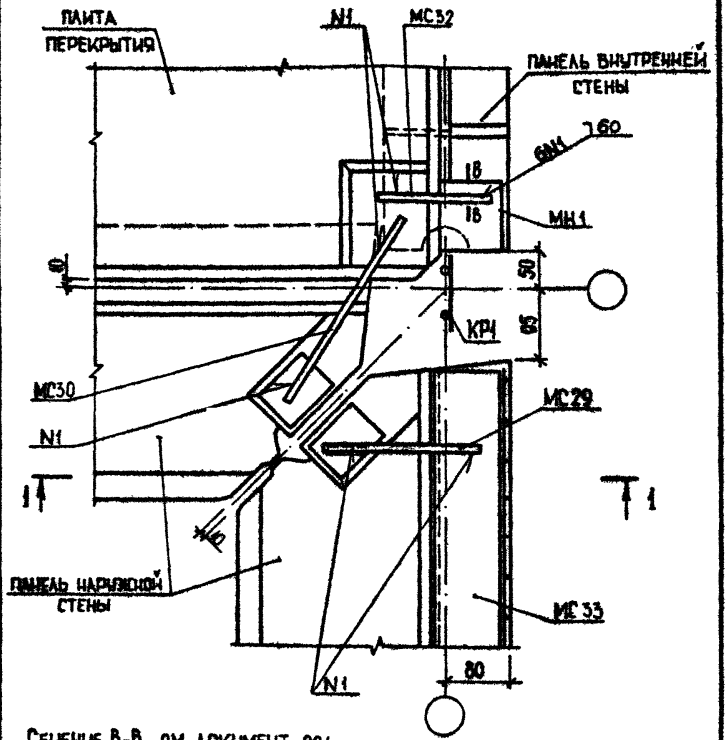


Сечение В-В см. документ 024

Спецификацию см. документ 095 лист 12

| | | | | | | |
|---|---|---|---|---|---|---|
| | | | | 1.090.1-3ПВ.7-1 038 | | |
| Нач.отд | Шевченко | | | | | |
| Н.контр. | Ребров | | | | | |
| Гл.спец | Ничипоренко | | | УЗЕЛ 43 | | |
| Проверил | Скоробогат | | | | | |
| Разраб | Греськив | | | | | |

| Стадия | Лист | Листов |
|---|---|---|
| Р | 1 | 2 |

Госгражданстрой КиевЗНИИЭП

20422 80 Формат А4

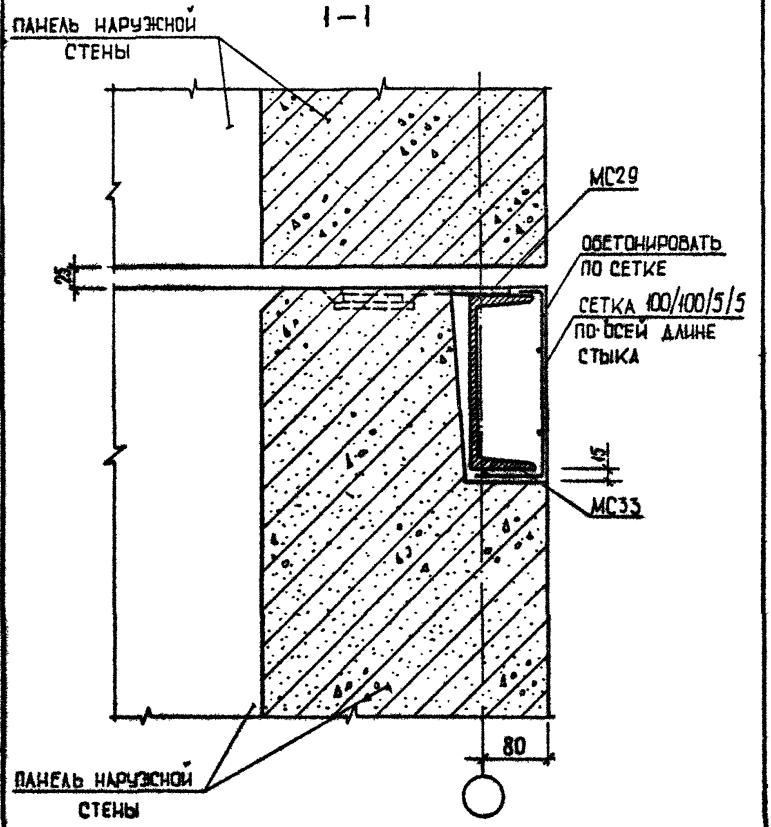
ПАНЕЛЬ НАРУЖНОЙ СТЕНЫ
1—1
МС29
ОБЕТОНИРОВАТЬ ПО СЕТКЕ
СЕТКА 100/400/5/5 ПО ВСЕЙ ДЛИНЕ СТЫКА
МС35
80
ПАНЕЛЬ НАРУЖНОЙ СТЕНЫ

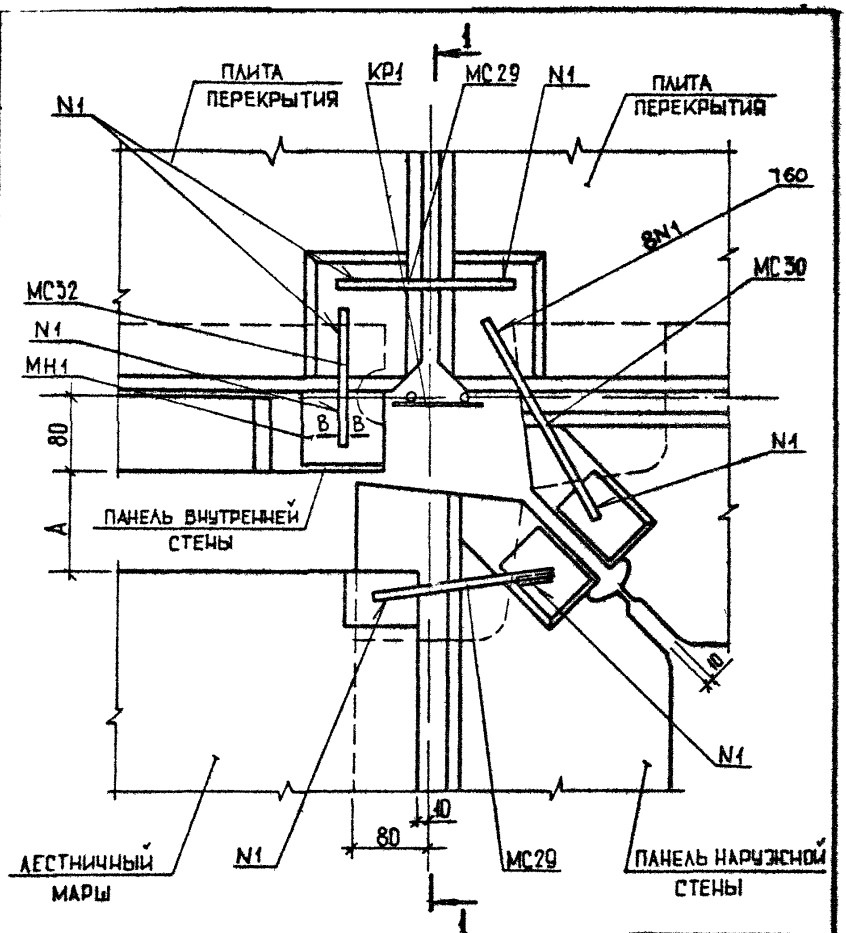


Сечение В-В см. документ 024

Спецификацию см документ 095 лист 13

| Узел | А |
|---|---|
| 44 | 40 |
| 45 | 110 |

| | | | |
|---|---|---|---|
| | | | 1.090.1-3ПВ.7-1 039 |
| НАЧ ОТД | Шевченко | | |
| Н КОНТР | Ребров | | УЗЛЫ 44, 45 |
| ГЛ СПЕЦ | Ничипоренко | | |
| ПРОВЕРИЛ | Скоробогат | | |
| РАЗРАБ | Гресько:в | | |

| СТАДИЯ | ЛИСТ | ЛИСТОВ |
|---|---|---|
| Р | 1 | 2 |

ГОСГРАЖДАНСТРОЙ КиевЗНИИЭП

20422 82

ФОРМАТ А4

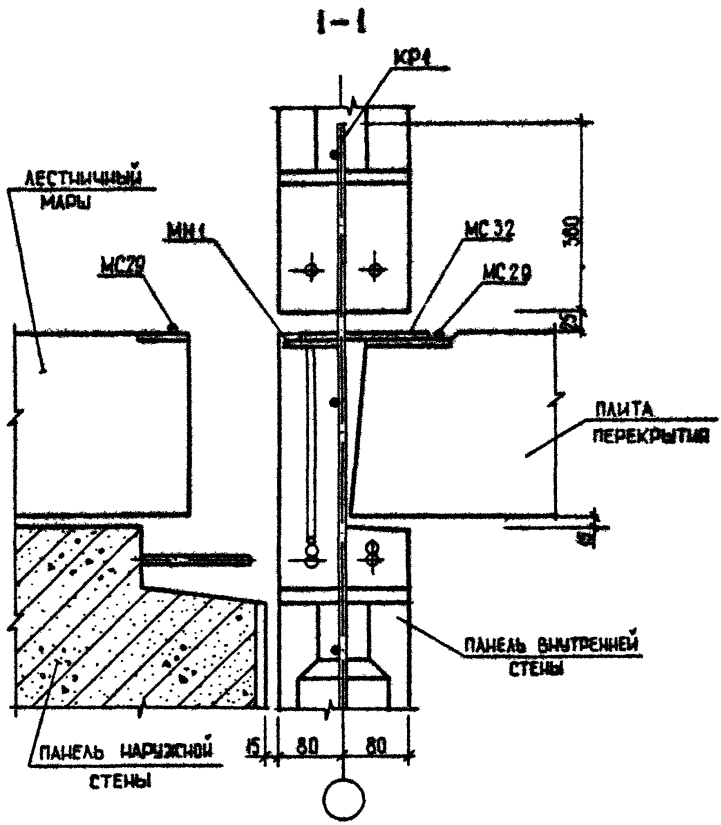
1-1
КР1
ЛЕСТНИЧНЫЙ МАРШ
МН1
МС32
МС29
МС29
300
ПЛИТА ПЕРЕКРЫТИЯ
ПАНЕЛЬ ВНУТРЕННЕЙ СТЕНЫ
ПАНЕЛЬ НАРУЖНОЙ СТЕНЫ
15
80
80

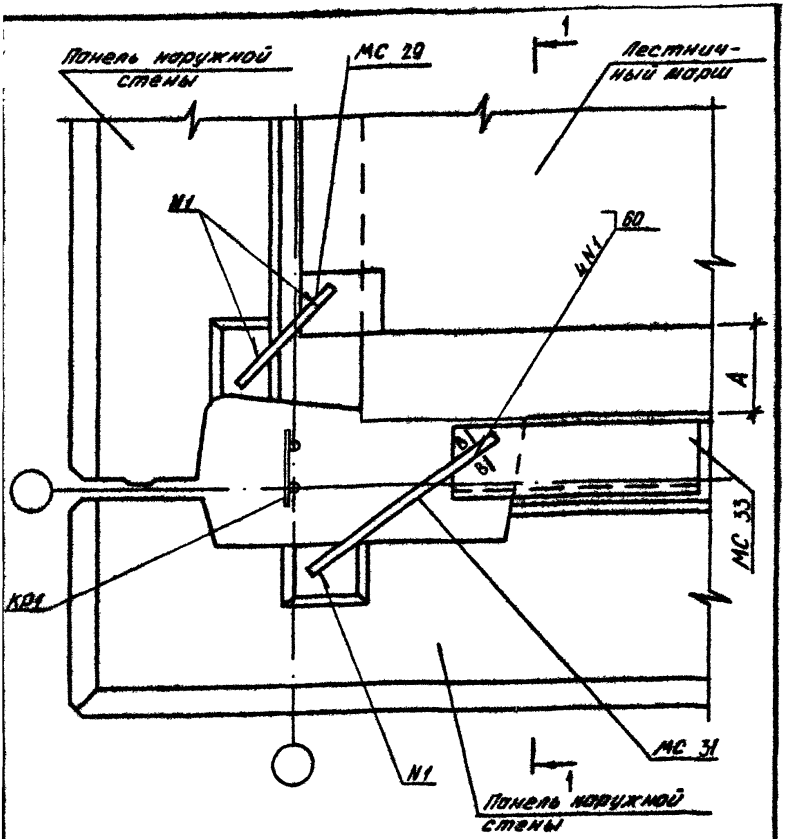


Сечение В-В см. документ 024
Спецификацию см. документ 095 лист 14

| Узел | А |
|---|---|
| 46 | 40 |
| 47 | 110 |

| | | | |
|---|---|---|---|
| | | | 1.090.1-3ПВ.7-1 040 |
| Нач.отд. | Шевченко | | Стадия: Р; Лист: 1; Листов: 2 |
| Н.контр. | Ребров | | Узлы 46, 47 |
| Гл.спец. | Кичиларенко | | ГОСГРАЖДАНСТРОЙ КиевЗНИИЭП |
| Проверил | Скоробогат | | |
| Разраб. | Федько | | |

20422 84

Формат А4

1-1

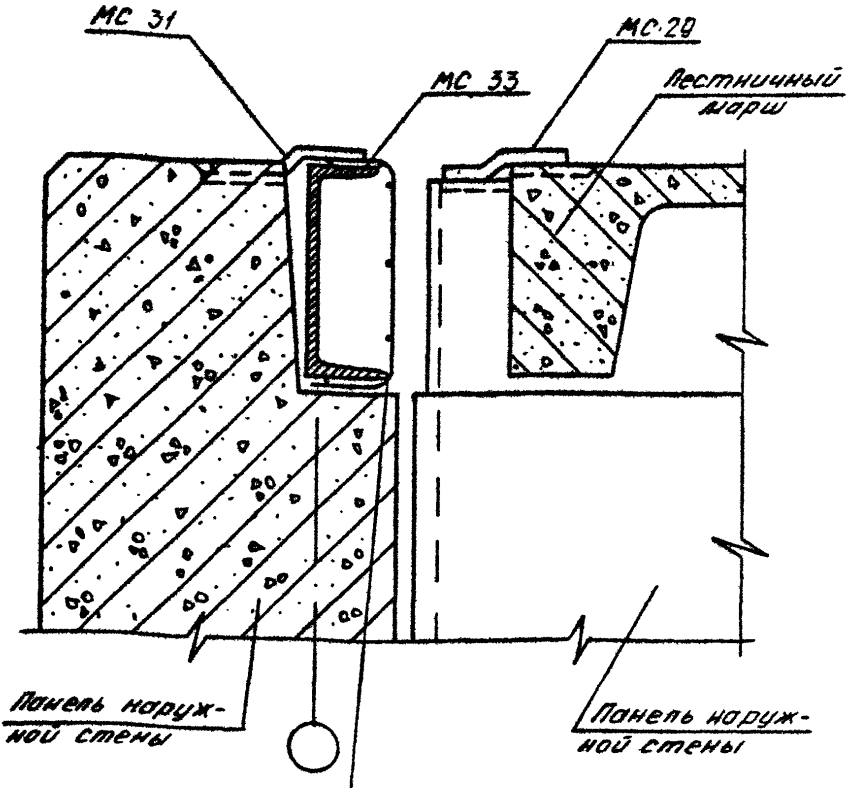


Каркас КР1 в сечении 1-1 условно не показан. Привязку КР1 см документ 026

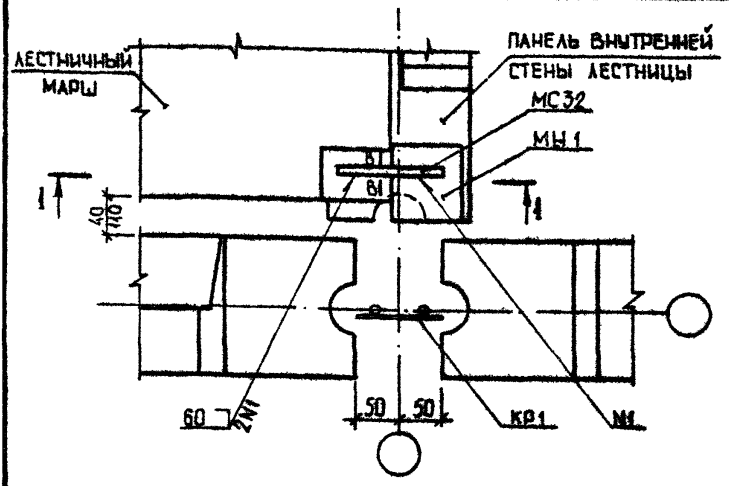


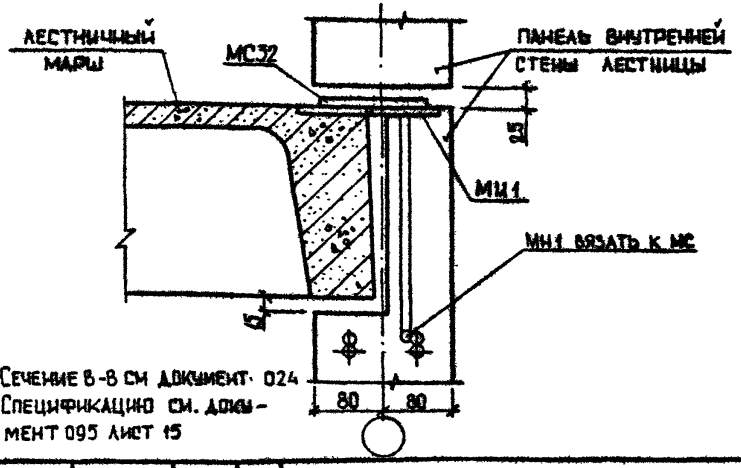


Сечение 8-8 см. документ 024
Спецификацию см. документ 095 лист 15

| | | | | | | |
|---|---|---|---|---|---|---|
| | | | | 1.090.1-3ПВ.7-1 041 | | |
| НАЧОТД | Шевченко | | | | СТАДИЯ | ЛИСТ | ЛИСТОВ |
| Н.КОНТР | Ребров | | | | Р | | 1 |
| ГП СПЕЦ | Ничипоренко | | | УЗЕЛ 48 | ГОСГРАЖДАНСТРОЙ КиевЗНИИЭП | |
| ПРОВЕРИЛ | Скоробогат | | | | | |
| РАЗРАБ | Греських | | | | | |

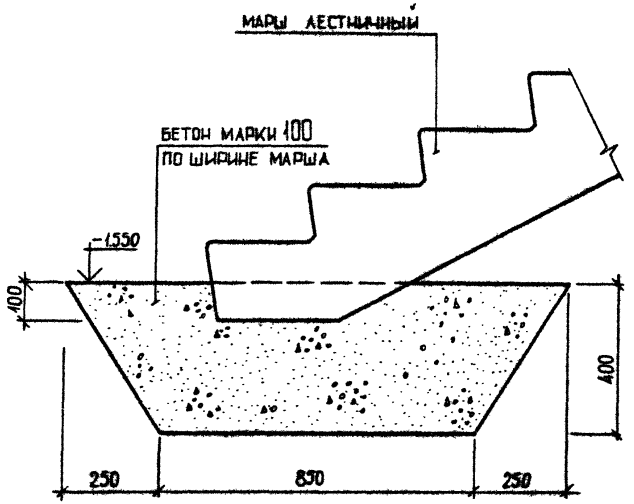


| | | | |
|---|---|---|---|
| | | | 1.090.1-3ПВ.7-1 042 |
| НАЧ.ОТД | Шевченко | | |
| Н.КОНТР | Ребров | | |
| ГЛ.СПЕЦ | Ничипоренко | | УЗЕЛ 49 |
| ПРОВЕРИЛ | Скоробогат | | |
| РАЗРАБ | Греських | | |

| СТАДИЯ | ЛИСТ | ЛИСТОВ |
|---|---|---|
| Р | | 1 |

ГОСГРАЖДАНСТРОЙ
КиевЗНИИЭП



ФОРМАТ А4

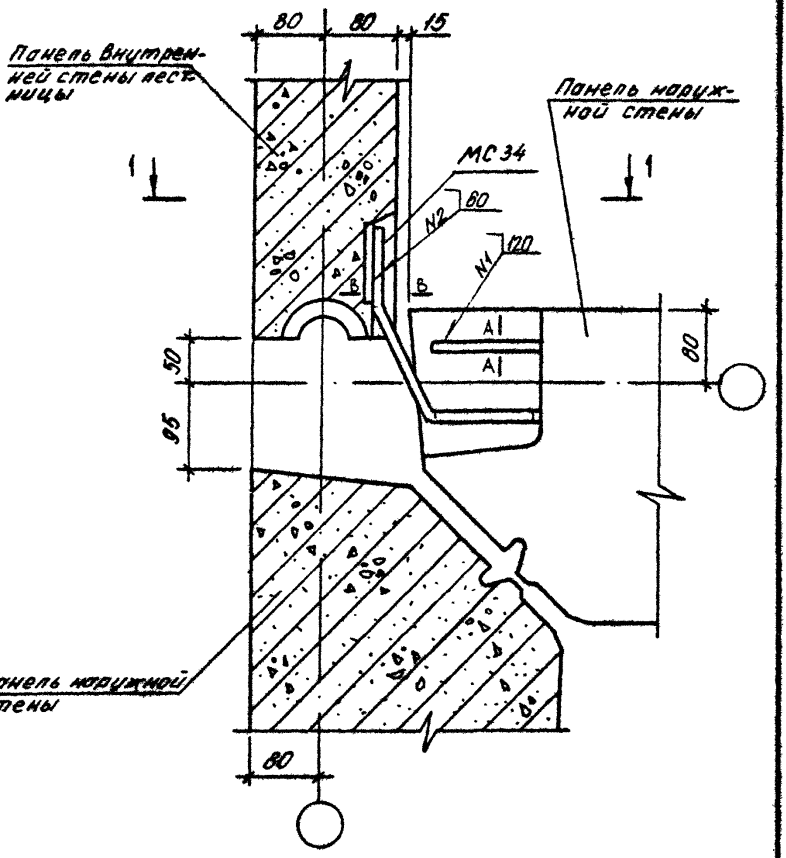


Сечения А-А и В-В см. документы 014, 024
Спецификацию см. документ 095 лист 15

| | | | | | |
|---|---|---|---|---|---|
| | | | 1.090.1-3ПВ.7-1 043 | | |
| НАЧОТД | Шевченко | | УЗЕЛ 50 | СТАДИЯ | ЛИСТ | ЛИСТОВ |
| Н КОНТР | Ребров | | | Р | 1 | 2 |
| ГП СПЕЦ | Нечитаренко | | | ГОСГРАЖДАНСТРОЙ КиевЗНИИЭП | | |
| ПРОВЕРИЛ | Скворцов | | | | | |
| РАЗРАБ | Федько | | | | | |

1-1

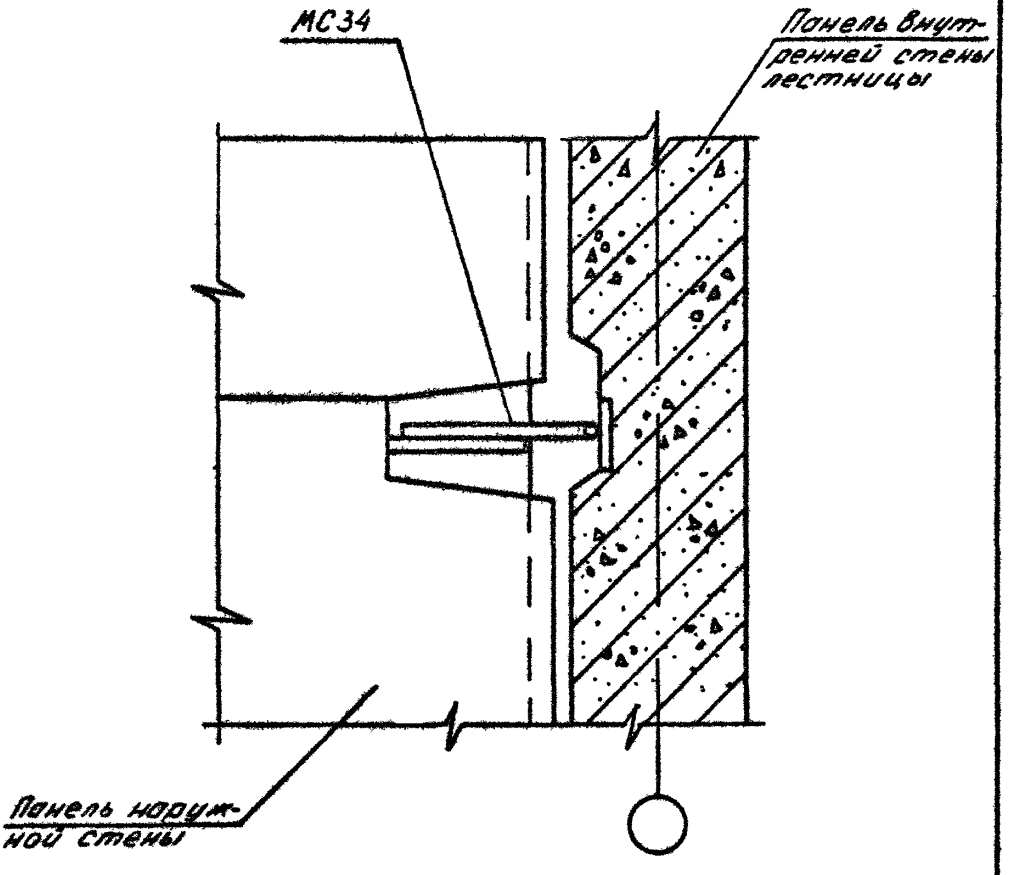
МС34
Панель внутренней стены лестницы
Панель наружной стены

КиевЗНИИЭП

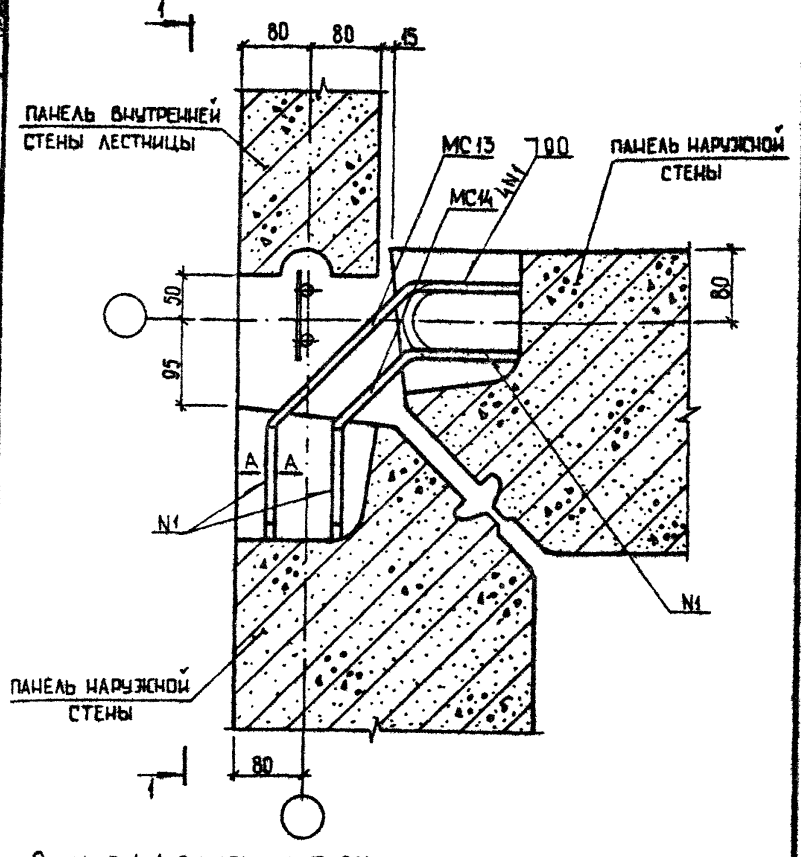


Сечение А-А см. документ 044
Спецификацию см. документ 005 лист 15

| | | | | | | |
|---|---|---|---|---|---|---|
| | | | | 1.090.1-3ПВ.7-1 044 | | |
| | | | | | | |
| | | | | | | |
| Нач.отд. | Шевченко | | | | | |
| Н.контр. | Ребров | | | УЗЕЛ 51 | Стадия | Лист | Листов |
| Гл.спец. | Ничипоренко | | | | Р | 1 | 2 |
| Проверил | Скворогов | | | | ГОСГРАЖДАНСТРОЙ КиевЗНИИЭП | | |
| Разраб. | Греських | | | | | | |

20422 90

Формат А4

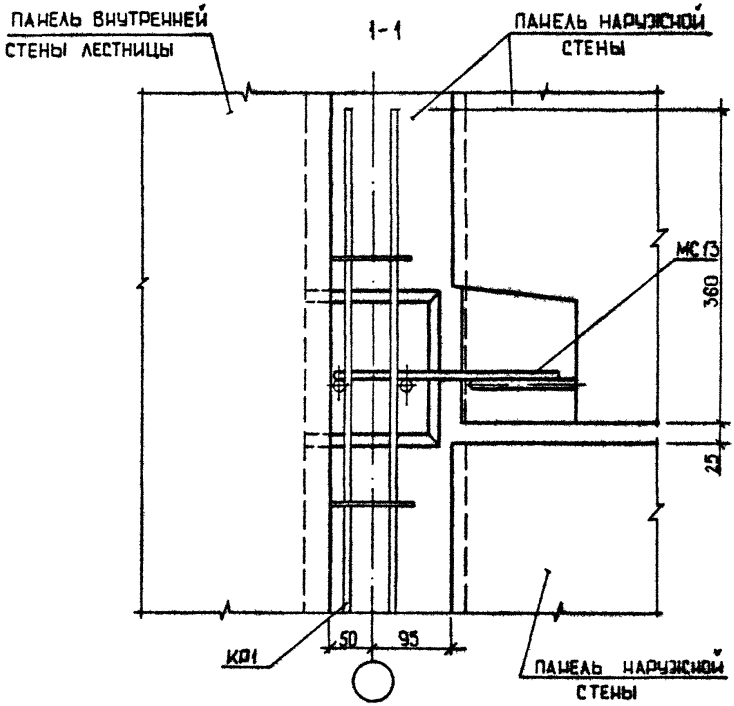
ПАНЕЛЬ ВНУТРЕННЕЙ СТЕНЫ ЛЕСТНИЦЫ
1-1
ПАНЕЛЬ НАРУЖНОЙ СТЕНЫ
МС13
360
25
КР1
50
95
ПАНЕЛЬ НАРУЖНОЙ СТЕНЫ

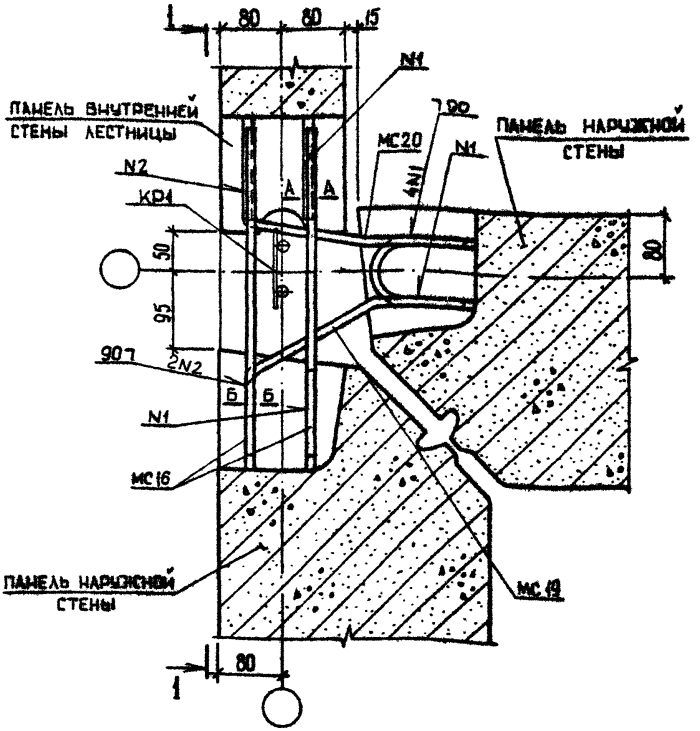


Спецификацию см. документ 095 лист 15

Сечение А-А и Б-Б см. документы 014, 015

| | | | |
|---|---|---|---|
| | | | 1.090.1-3ПВ.7-1 045 |
| Нач.отд | Шевченко | | |
| Н.контр | Ребров | | УЗЕЛ 52 |
| Гл.спец | Шиторенко | | |
| Проверил | Скородзат | | |
| Разраб | Гресько | | |

| Стадия | Лист | Листов |
|---|---|---|
| Р | 1 | 2 |

Госгражданстрой КиевЗНИИЭП

20422 92 Формат А4

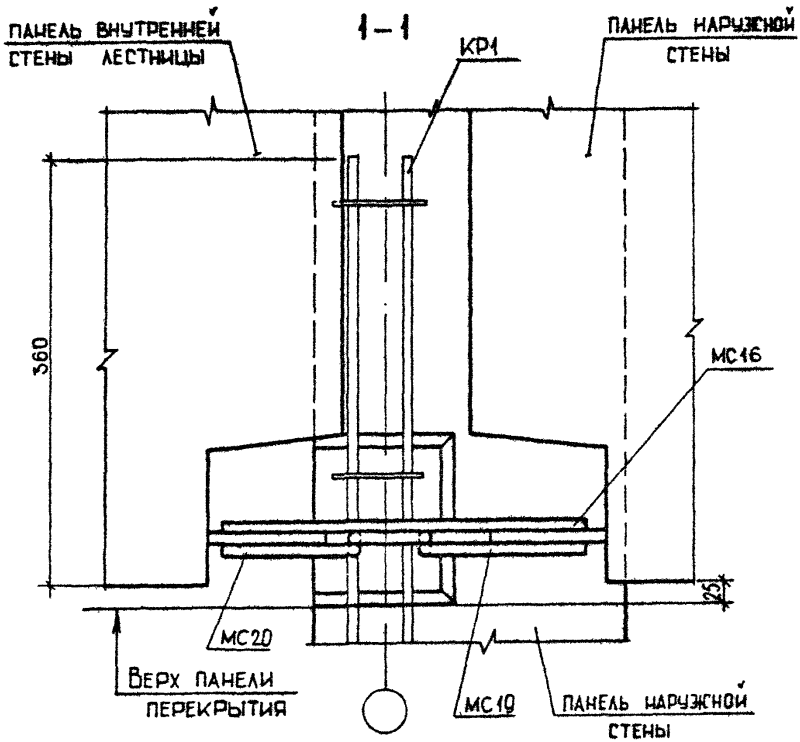
1–1
ПАНЕЛЬ ВНУТРЕННЕЙ СТЕНЫ ЛЕСТНИЦЫ
КР1
ПАНЕЛЬ НАРУЖНОЙ СТЕНЫ
360
МС16
25
МС20
ВЕРХ ПАНЕЛИ ПЕРЕКРЫТИЯ
МС10
ПАНЕЛЬ НАРУЖНОЙ СТЕНЫ

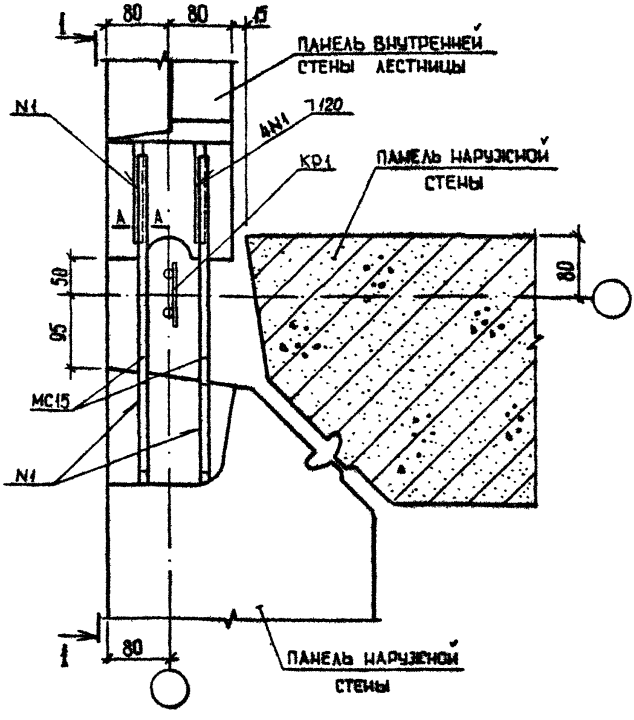


Спецификацию см. документ 095 лист 16
Сечение А-А см. документ 014

| | | | | | | | |
|---|---|---|---|---|---|---|---|
| | | | | 1.090.1-3.7-1 046 | | | |
| НАЧ ОТД | Шевченко | | | УЗЕЛ 53 | СТАДИЯ | ЛИСТ | ЛИСТОВ |
| Н КОНТР | Ребров | | | | Р | 1 | 2 |
| ГЛ СПЕЦ | Ничипоренко | | | | ГОСГРАЖДАНСТРОЙ КиевЗНИИЭП | | |
| ПРОВЕРИЛ | Скоробогат | | | | | | |
| РАЗРАБ | Греськив | | | | | | |

20422 94

ФОРМАТ А4

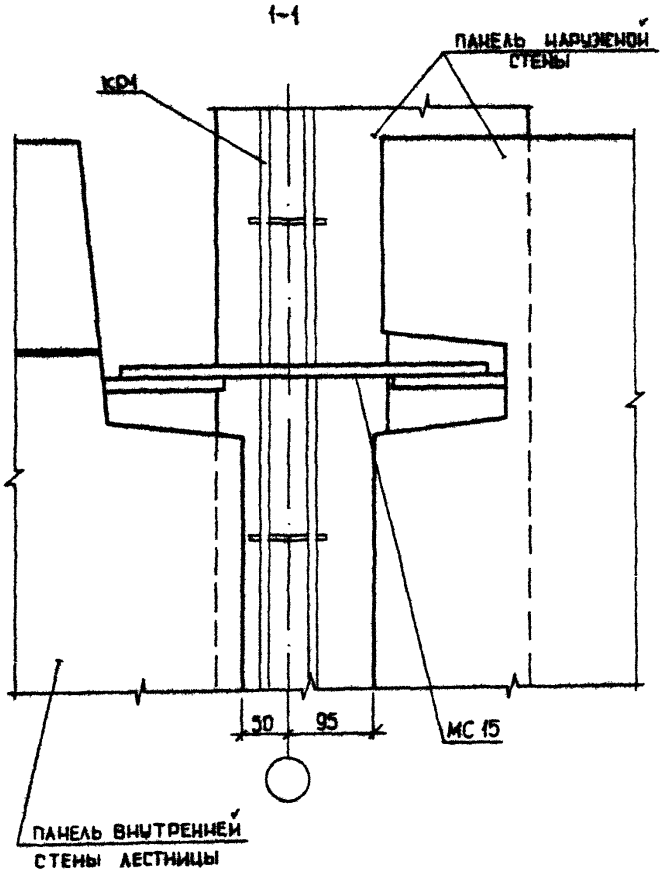
1-1
ПАНЕЛЬ НАРУЖНОЙ СТЕНЫ
КР1
50
95
МС 15
ПАНЕЛЬ ВНУТРЕННЕЙ СТЕНЫ ЛЕСТНИЦЫ

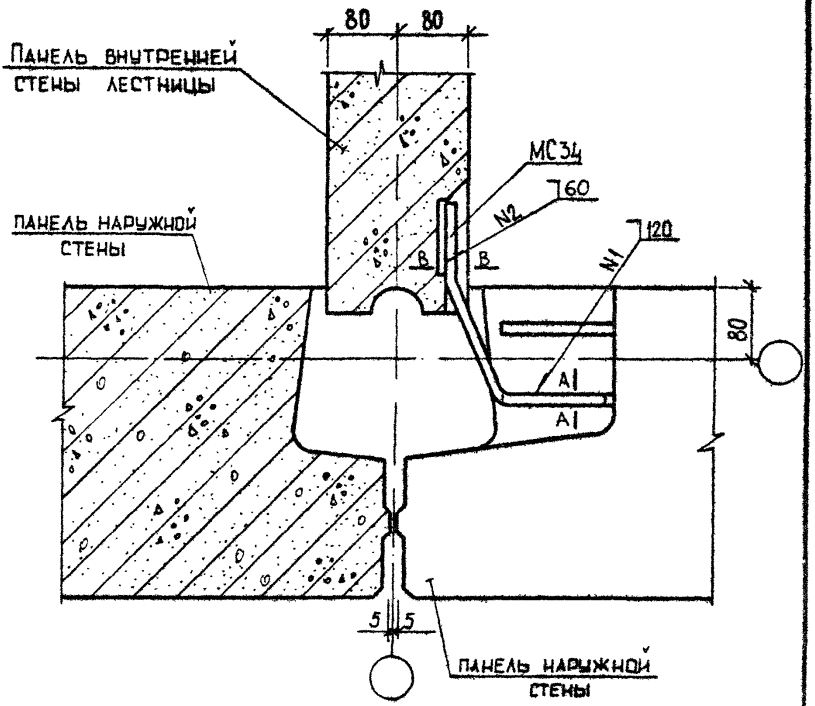


Сечения А-А и В-В см. документы 014, 024

Спецификацию см. документ 095 лист 16

| | | | | | | |
|---|---|---|---|---|---|---|
| | | | | 1.090.1-3ПВ.7-1 047 | | |
| НАЧ ОТД | Шевченко | | | | СТАДИЯ | ЛИСТ | ЛИСТОВ |
| Н КОНТР | Ребров | | | | Р | | 1 |
| ГЛ СПЕЦ | Ничипаренко | | | УЗЕЛ 54 | ГОСГРАЖДАНСТРОЯ КиевЗНИИЭП | |
| ПРОВЕРИЛ | Скорабогат | | | | | |
| РАЗРАБ | Греських | | | | | |



ФОРМАТ А4

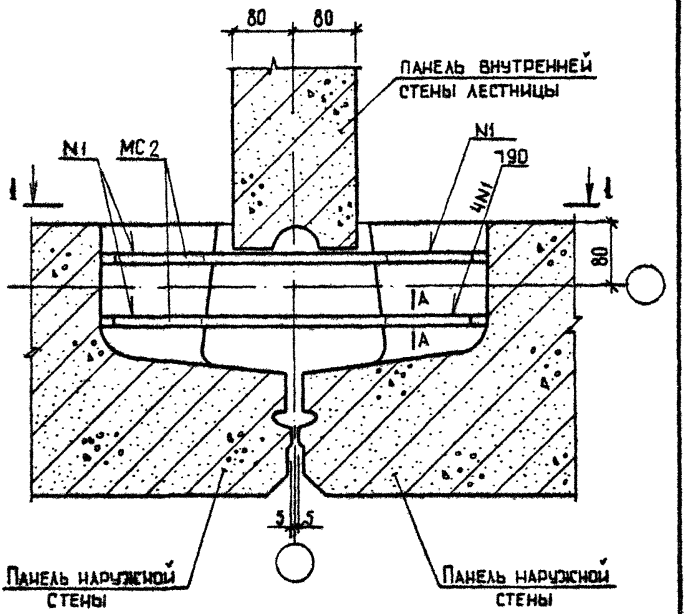


Спецификацию см. документ 095 лист 16

Сечение А-А см. документ 014

| | | | | | | |
|---|---|---|---|---|---|---|
| | | | | 1.090.1-3ПВ.7-1 048 | | |
| | | | | | | |
| | | | | | | |
| Нач.отд | Шевченко | | | | | |
| Н.контр | Ребров | | | | | |
| Гл.спец | Ничипоренко | | | | | |
| Проверил | Скоробогат | | | | | |
| Разраб | Греський | | | | | |
| | | | | УЗЕЛ 5 5 | | |
| | | | | | | |
| | | | | | | |
| | | | |

1 – 1

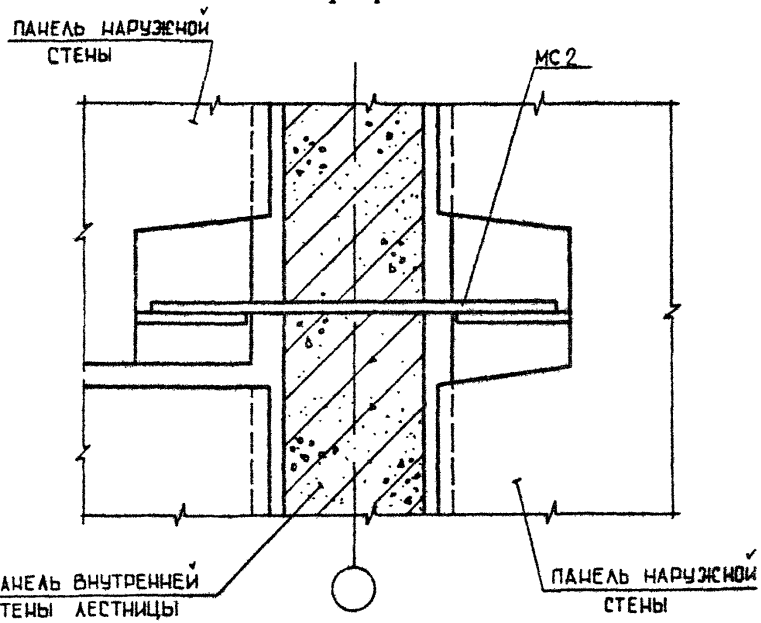
ПАНЕЛЬ НАРУЖНОЙ СТЕНЫ
МС 2
ПАНЕЛЬ ВНУТРЕННЕЙ СТЕНЫ ЛЕСТНИЦЫ
ПАНЕЛЬ НАРУЖНОЙ СТЕНЫ

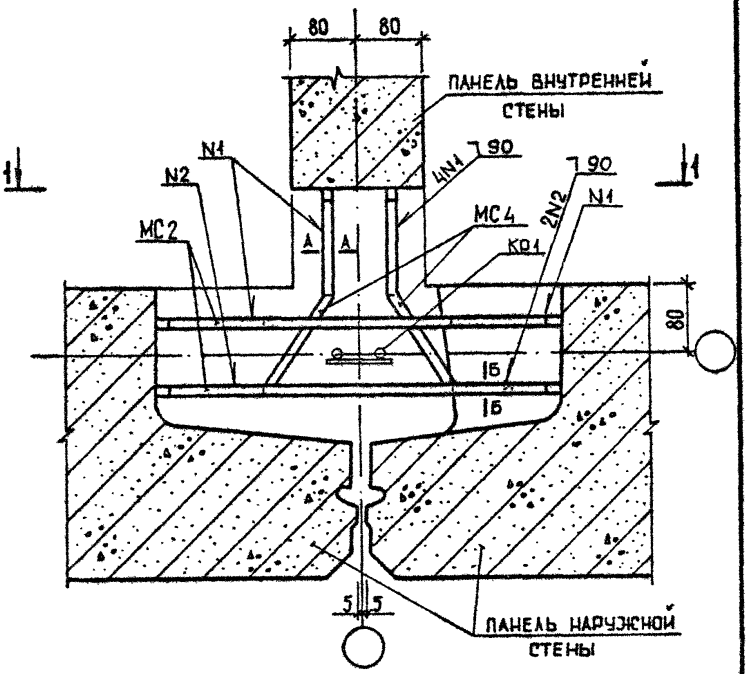


Спецификацию см. документ 095 лист 16

Сечение А-А и Б-Б см. документ 014, 015

| | | | |
|---|---|---|---|
| | | | 1.090.1-3ПВ.7-1 049 |
| НАЧ.ОТД. | Шевченко | | |
| Н.КОНТР. | Ребров | | УЗЕЛ 56 |
| ГЛ.СПЕЦ. | Ничипоренко | | |
| ПРОВЕРИЛ | Скорабогат | | |
| РАЗРАБ. | Гресько | | |

| СТАДИЯ | ЛИСТ | ЛИСТОВ |
|---|---|---|
| Р | | |

ГОСГРАЖДАНСТРОЙ КиевЗНИИЭП

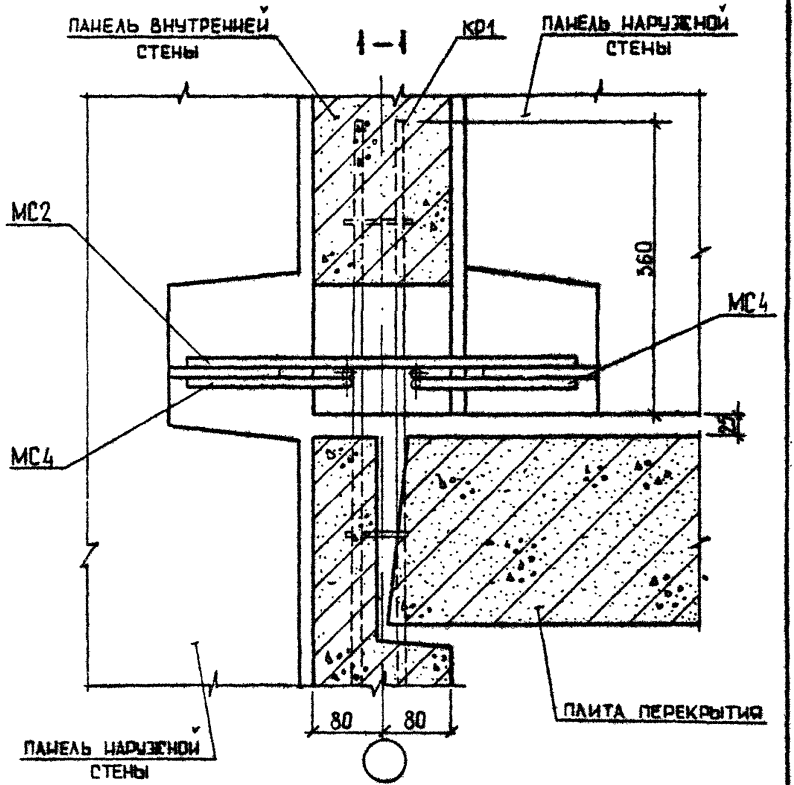
ПАНЕЛЬ ВНУТРЕННЕЙ СТЕНЫ
1–1
КР1
ПАНЕЛЬ НАРУЖНОЙ СТЕНЫ
МС2
360
МС4
МС4
ПЛИТА ПЕРЕКРЫТИЯ
80
80
ПАНЕЛЬ НАРУЖНОЙ СТЕНЫ

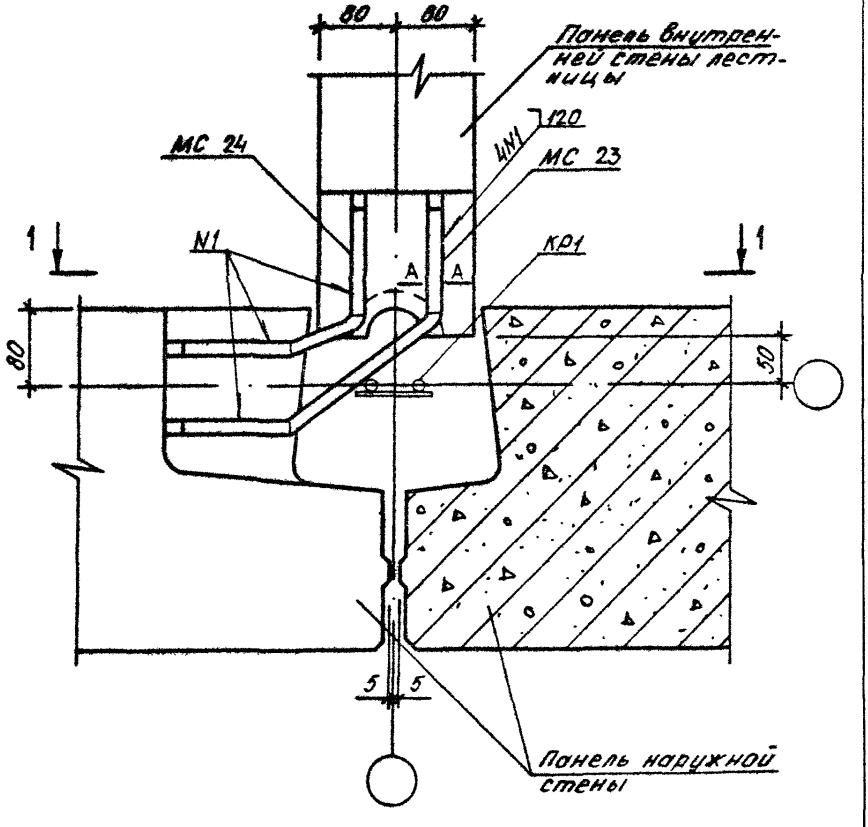


Сечение А-А см документ 014
Спецификацию см. документ 095 лист 17

| | | | | | | | |
|---|---|---|---|---|---|---|---|
| | | | | 1.090.1-3ПВ.7-1 050 | | | |
| НАЧ ОТД | Шевченко | | | УЗЕЛ 57 | СТАДИЯ | ЛИСТ | ЛИСТОВ |
| Н.КОНТР | Ребров | | | | Р | 1 | |
| ГЛ СПЕЦ | Ничипоренко | | | | ГОСГРАЖДАНСТРОЙ | | |
| ПРОВЕРИЛ | Скоробогат | | | | КиевЗНИИЭП | | |
| РАЗРАБ | Федько | | | | | | |

20422 101

ФОРМАТ А4

1-1

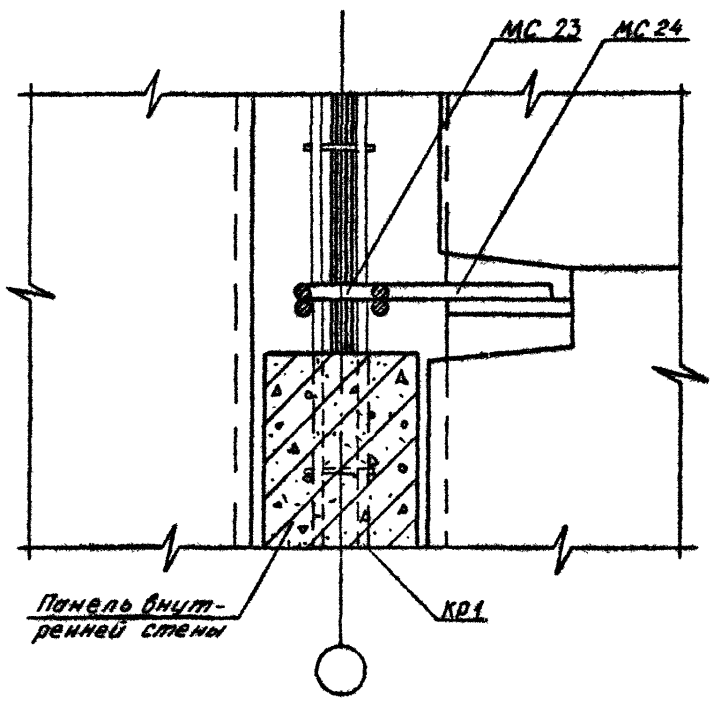

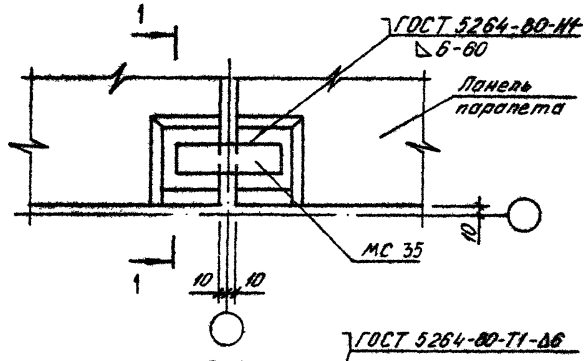


2-2

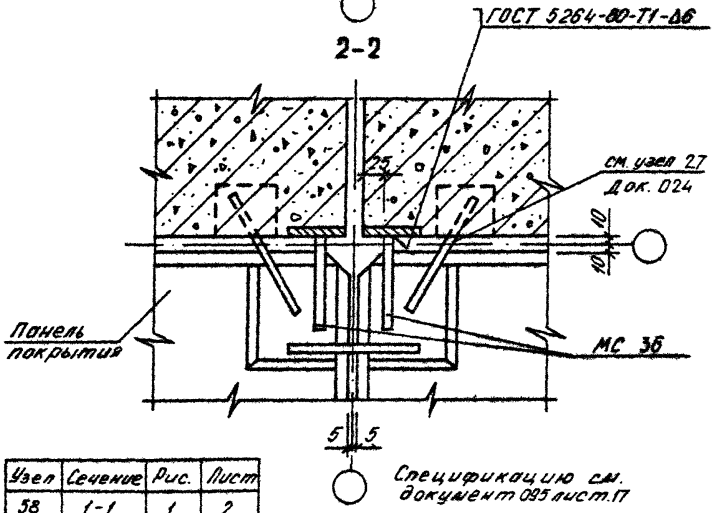


| Узел | Сечение | Рис. | Лист |
|---|---|---|---|
| 58 | 1-1 | 1 | 2 |
| 59 | 1-1 | 2 | 2 |

Спецификацию см. документ 095 лист 17

| | | |
|---|---|---|
| НАЧ.ОТД | Шевченка | |
| Н.КОНТР | Ребров | |
| ГЛ.СПЕЦ | Мучиленко | |
| ПРОВЕРИЛ | Скородосат | |
| РАЗРАБ | Федько | |

1.090.1-3ПВ.7-1 051

УЗЛЫ 58, 59

| СТАДИЯ | ЛИСТ | ЛИСТОВ |
|---|---|---|
| Р | 1 | |

ГОСГРАЖДАНСТРОЙ
КиевЗНИИЭП

1-1
РИС.1

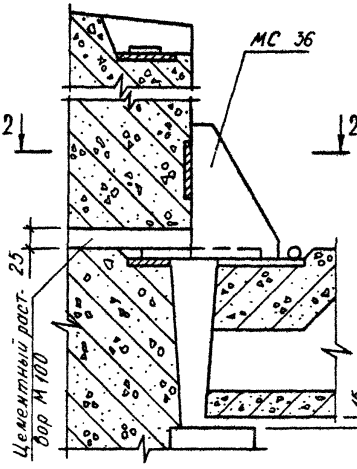


1-1
РИС.2

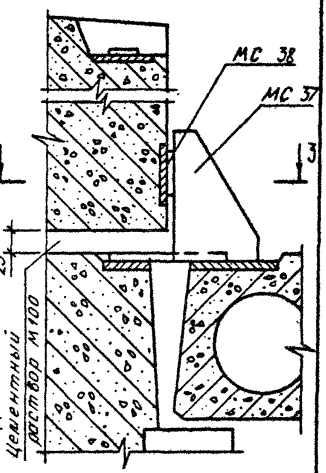


3-3

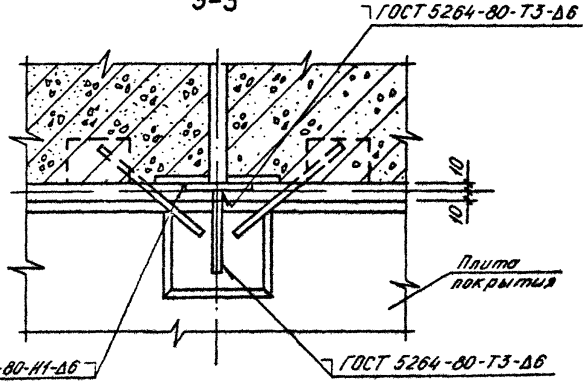


| 1.090.1-3 ПВ.7-1 051 | ЛИСТ |
|---|---|

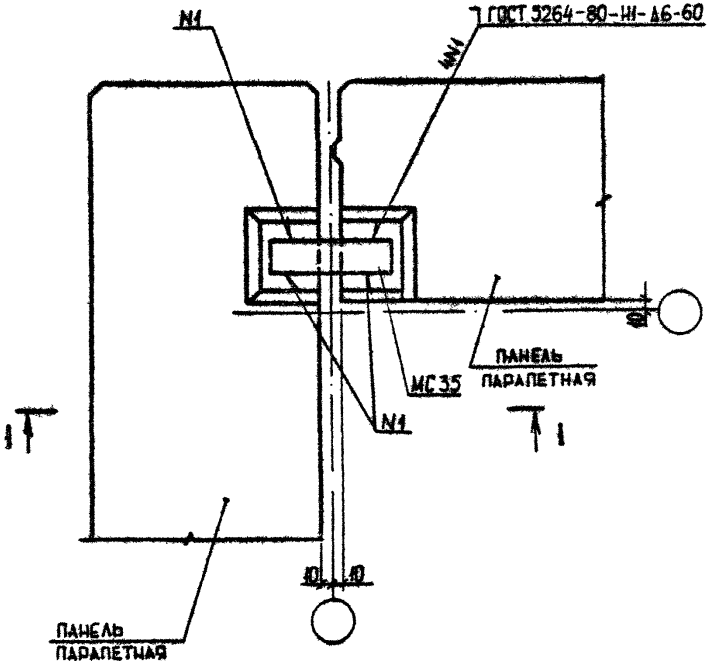


Спецификацию см. документ 095 лист 17

| | | | | | | |
|---|---|---|---|---|---|---|
| | | | | 1.090.1-3 ПВ.7-1 052 | | |
| Нач.отд. | Шевченко | | | | | |
| Н.контр. | Ребров | | | | | |
| Гл.спец. | Ничипоренко | | | УЗЕЛ 60 | | |
| Проверил | Скоробогат | | | | | |
| Разраб. | Греських | | | | | |

| Стадия | Лист | Листов |
|---|---|---|
| Р | 1 | 3 |

Госгражданстрой
КиевЗНИИЭП

1-1

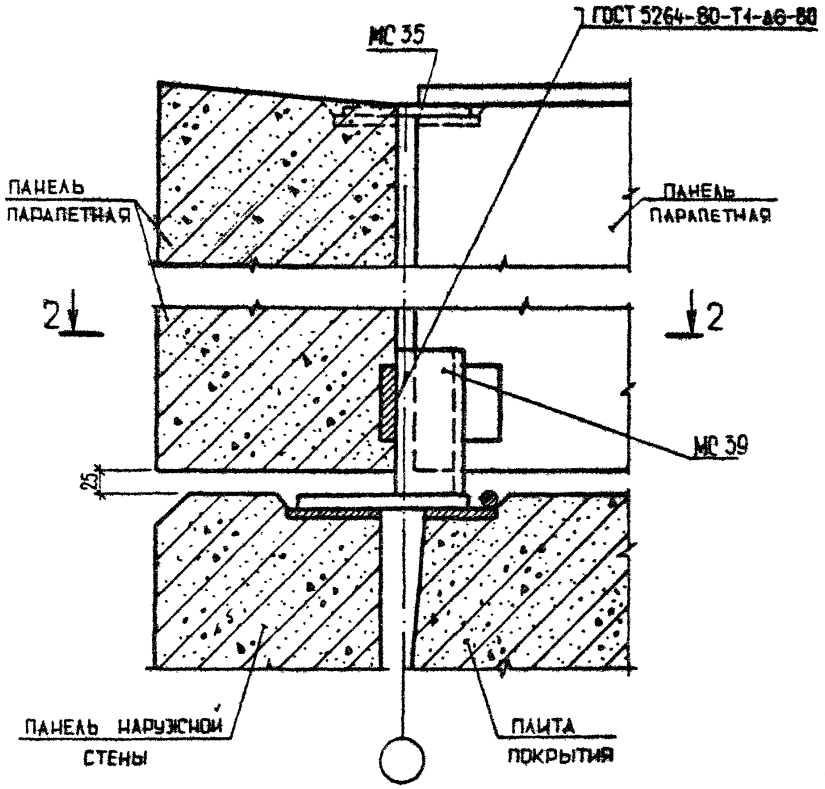
МС 35
ГОСТ 5264-80-Т1-А6-80
ПАНЕЛЬ ПАРАПЕТНАЯ
ПАНЕЛЬ ПАРАПЕТНАЯ
2
2
МС 39
25
ПАНЕЛЬ НАРУЖНОЙ СТЕНЫ
ПЛИТА ПОКРЫТИЯ

## 2 - 2

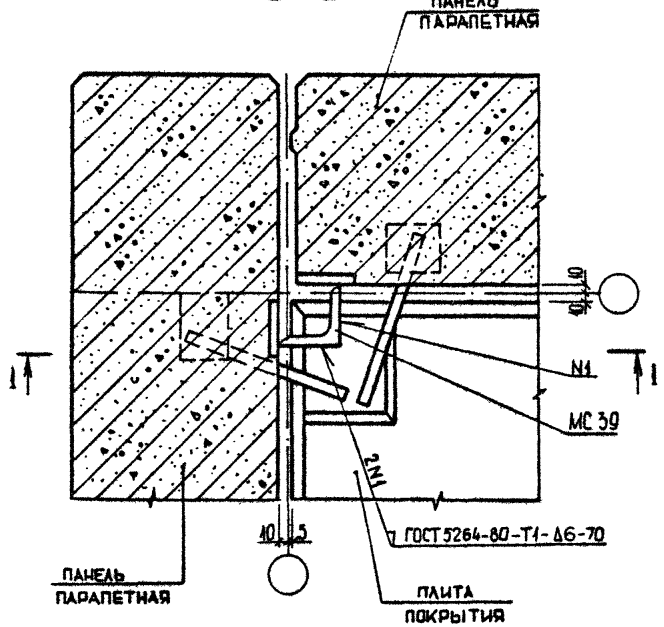
ПАНЕЛЬ ПАРАПЕТНАЯ
N1
МС 30
2N1
ГОСТ 5264-80-Т1-Δ6-70
10
5
ПАНЕЛЬ ПАРАПЕТНАЯ
ПЛИТА ПОКРЫТИЯ
1
1

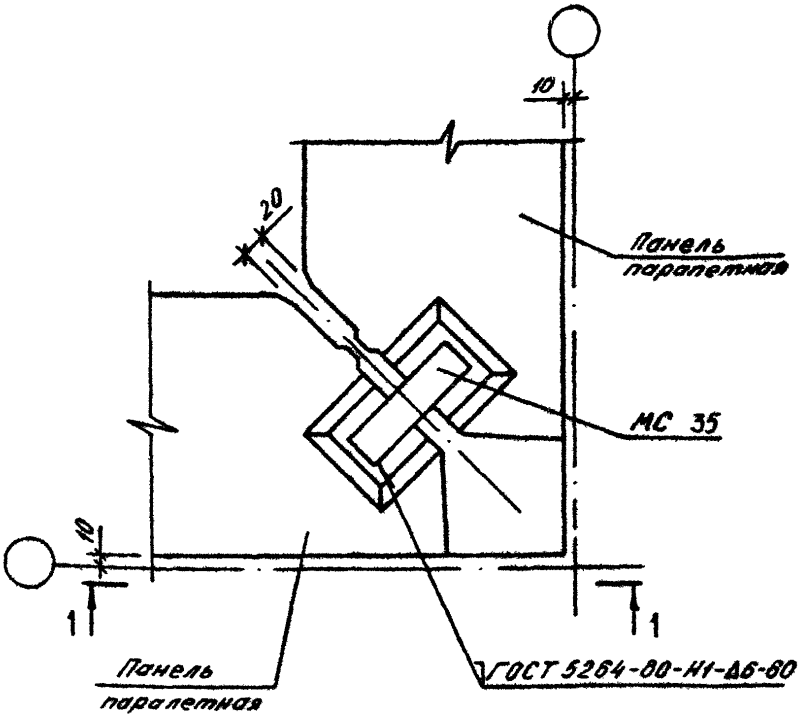


Спецификацию см. документ 095 лист 18

| | | | | | | |
|---|---|---|---|---|---|---|
| | | | | 1.090.1-3АВ.7-1 053 | | |
| НАЧ ОТД | Шевченко | | | | СТАДИЯ | ЛИСТ | ЛИСТОВ |
| Н КОНТР | Ребров | | | | Р | 1 | 3 |
| ГП СПЕЦ | Мичиперенко | | | УЗЕЛ 61 | ГОСГРАЖДАНСТРОЙ | |
| ПРОВЕРИЛ | Скарабагат | | | | КиевЗНИИЭП | |
| РАЗРАБ | Федько | | | | | |

# 1-1

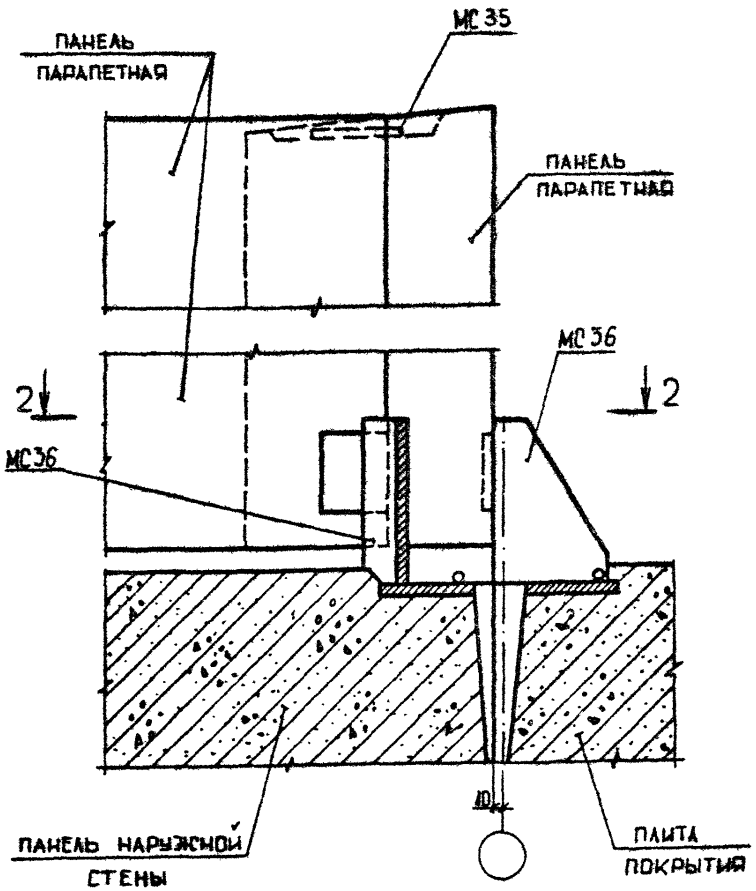
МС35
ПАНЕЛЬ
ПАРАПЕТНАЯ
ПАНЕЛЬ
ПАРАПЕТНАЯ
МС36
2
2
МС36
ПАНЕЛЬ НАРУЖНОЙ
СТЕНЫ
ПЛИТА
ПОКРЫТИЯ

## 2 – 2

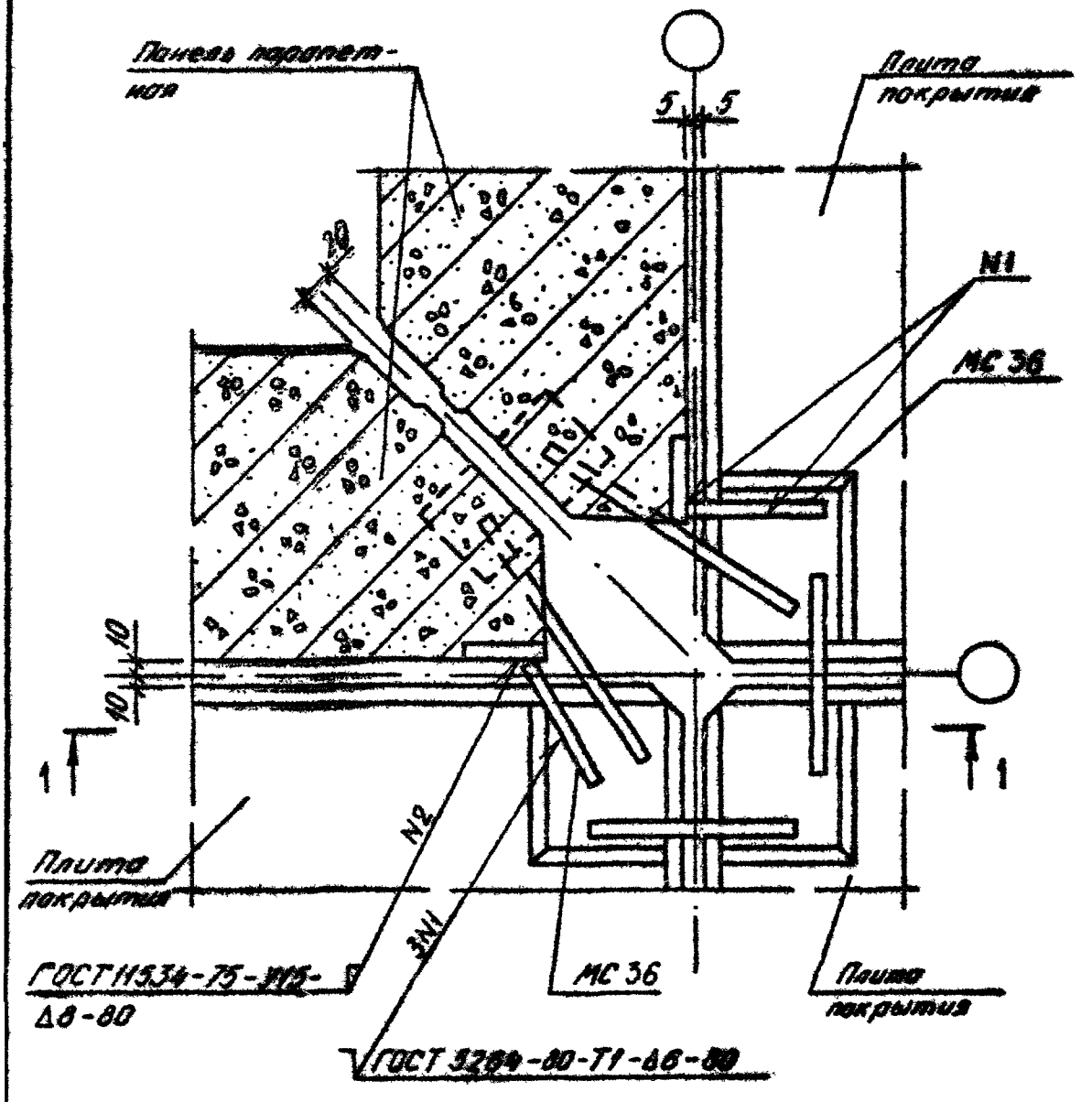


| | |
|---|---|
| 1.090.1-3пв.7-1 053 | Лист 3 |



ФОРМАТ А4

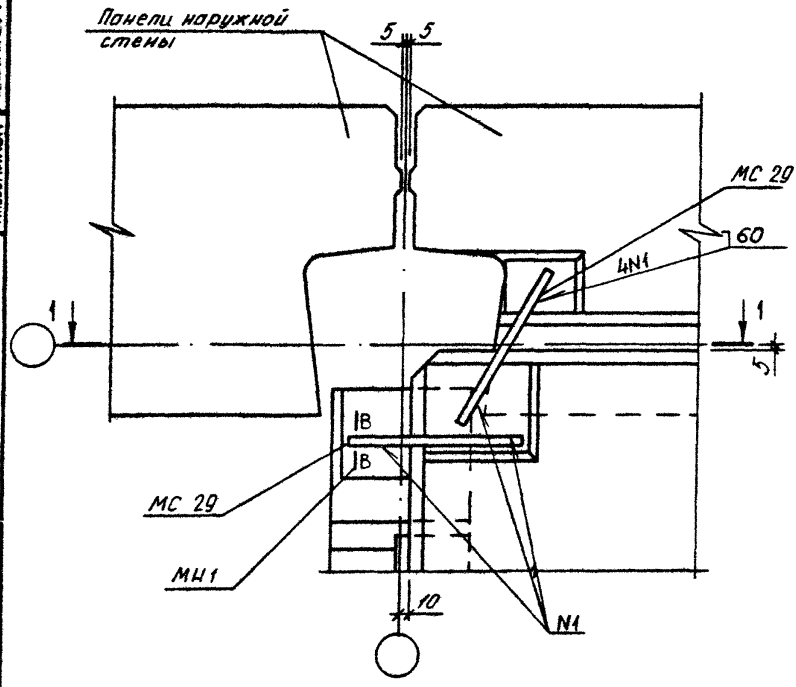


Спецификацию см документ 095 лист 18
Сечение В-В см. документ 024

| | | | | | | |
|---|---|---|---|---|---|---|
| | | | | 1.090.1-3ПВ.7-1 054 | | |
| НАЧ ОТД | Шевченко | | | | | |
| Н КОНТР | Ребров | | | | СТАДИЯ | ЛИСТ | ЛИСТОВ |
| ГЛ СПЕЦ | Ничипоренко | | | УЗЕЛ 62 | Р | 1 | 2 |
| ПРОВЕРИЛ | Скоробогат | | | | ГОСГРАЖДАНСТРОЙ | | |
| РАЗРАБ | Федько | | | | КиевЗНИИЭП | | |

1–1

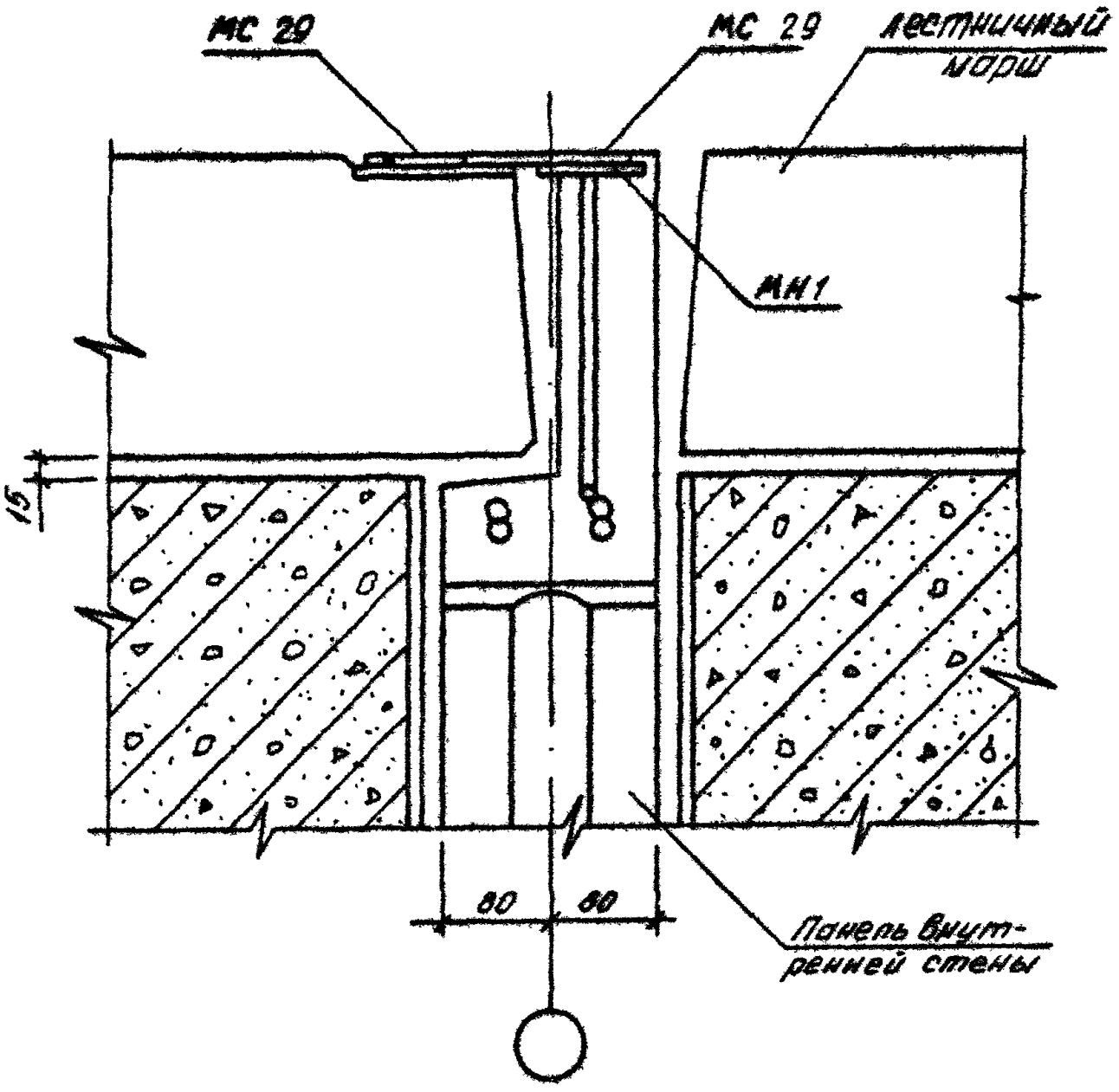


| 1.090.1-3ПВ.7-1 054 | Лист 2 |
|---|---|



ФОРМАТ А4

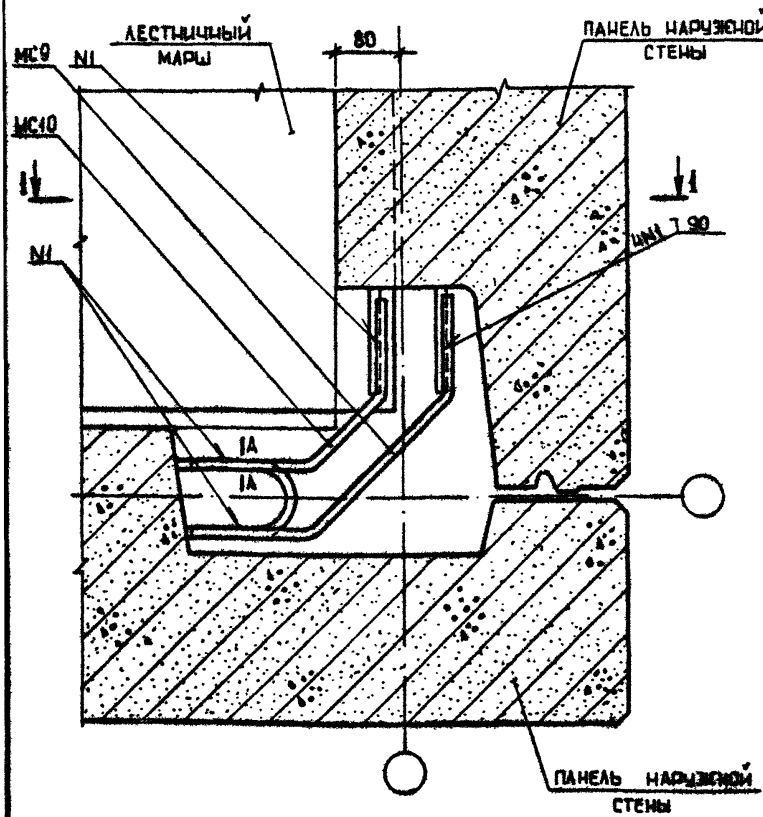


Спецификацию см. документ 095 лист 16
Сечение А-А см. документ 044

| | | | |
|---|---|---|---|
| | | | 1.090.1-3ПВ.7-1 055 |
| НАЧ ОТД | Шевченко | | |
| Н.КОНТР | Ребров | | УЗЕЛ 63 |
| ГП СПЕЦ | Ничипоренко | | |
| ПРОВЕРИЛ | Скоробогат | | |
| РАЗРАБ | Гоеськив | | |

| СТАДИЯ | ЛИСТ | ЛИСТОВ |
|---|---|---|
| Р | 1 | 2 |

ГОСГРАЖДАНСТРОЙ КиевЗНИИЭП

20422 113 ФОРМАТ А4

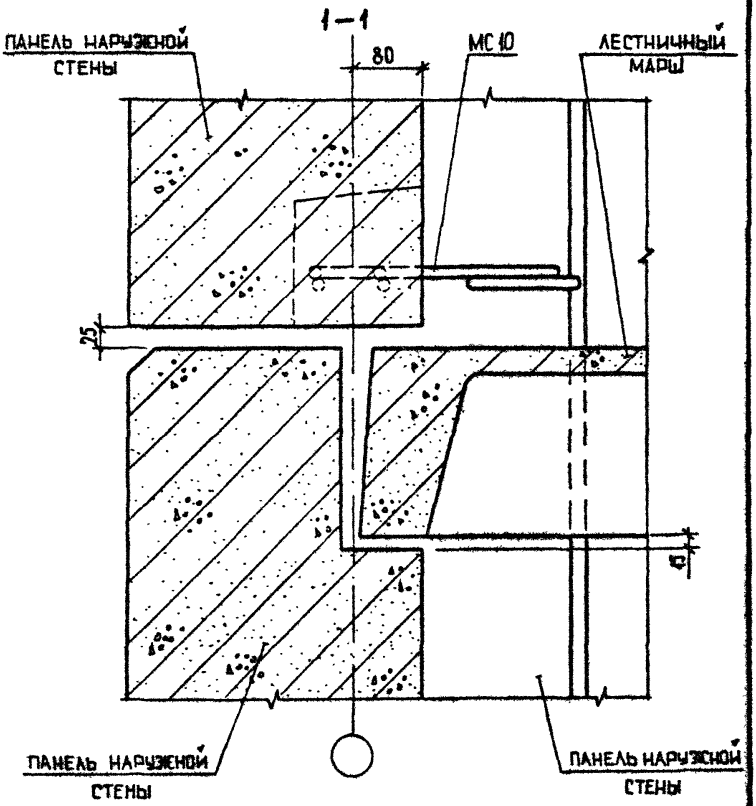
1–1
ПАНЕЛЬ НАРУЖНОЙ СТЕНЫ
80
МС10
ЛЕСТНИЧНЫЙ МАРШ
25
15
ПАНЕЛЬ НАРУЖНОЙ СТЕНЫ
ПАНЕЛЬ НАРУЖНОЙ СТЕНЫ

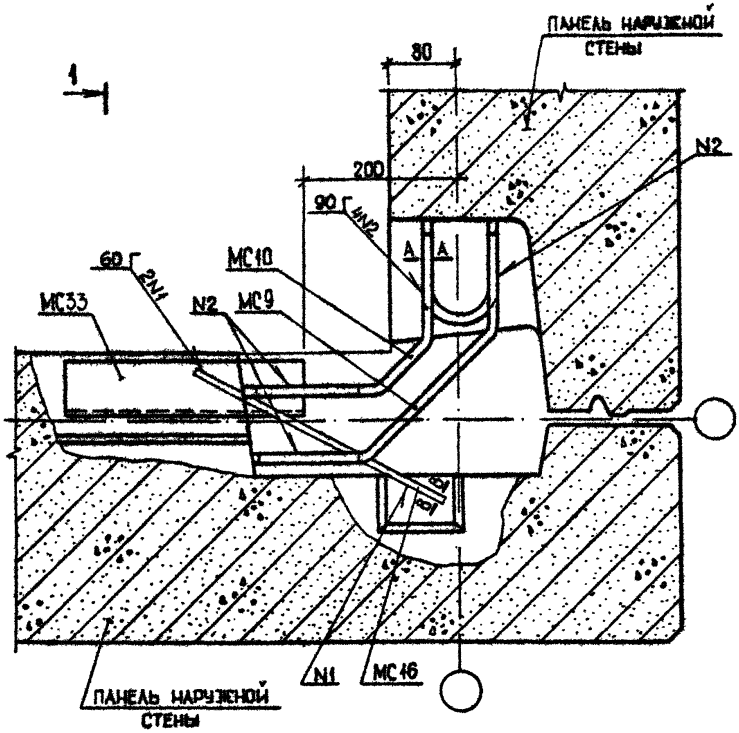


Спецификацию см. документ 095 лист 16

Сечение А-А и В-В см. документ 014, 024

| | | | | | | |
|---|---|---|---|---|---|---|
| | | | | 1.090.1-3ПВ.7-1 056 | | |
| НАЧОТД | Шевченко | | | | СТАДИЯ | ЛИСТ | ЛИСТОВ |
| НКОНТР | Ребров | | | | Р | 1 | 2 |
| ГИП.СПЕЦ | Нечипоренко | | | УЗЕЛ 64 | ГОСГРАЖДАНСТРОЙ | | |
| ПРОВЕРИЛ | Скоробогат | | | | КиевЗНИИЭП | | |
| РАЗРАБ | Гресько | | | | | | |

20422 115 ФОРМАТ А4

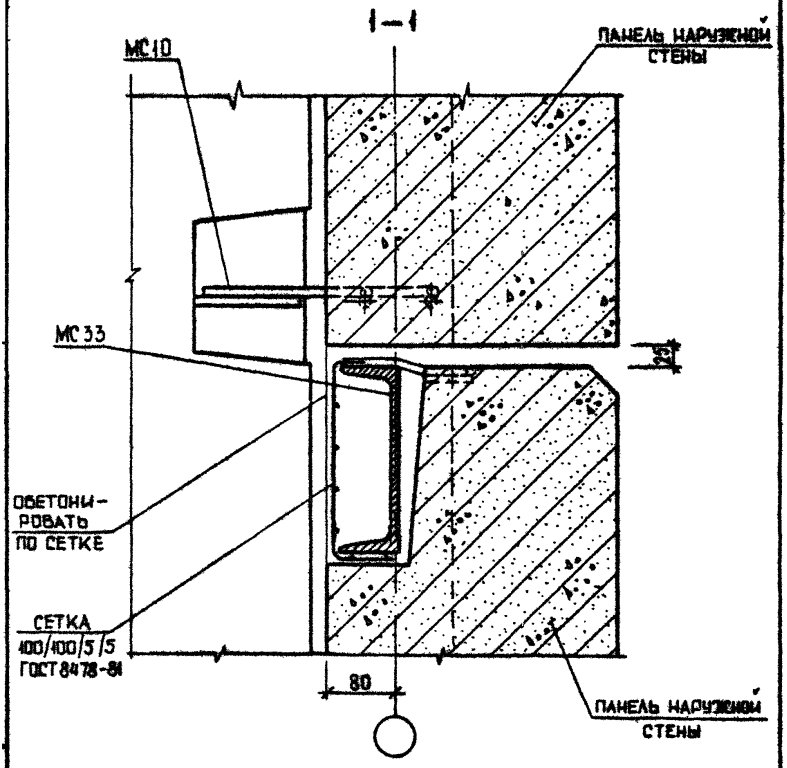


| | |
|---|---|
| 1.090.1-3ПВ.7-1 056 | ЛИСТ 2 |



ФОРМАТ А4

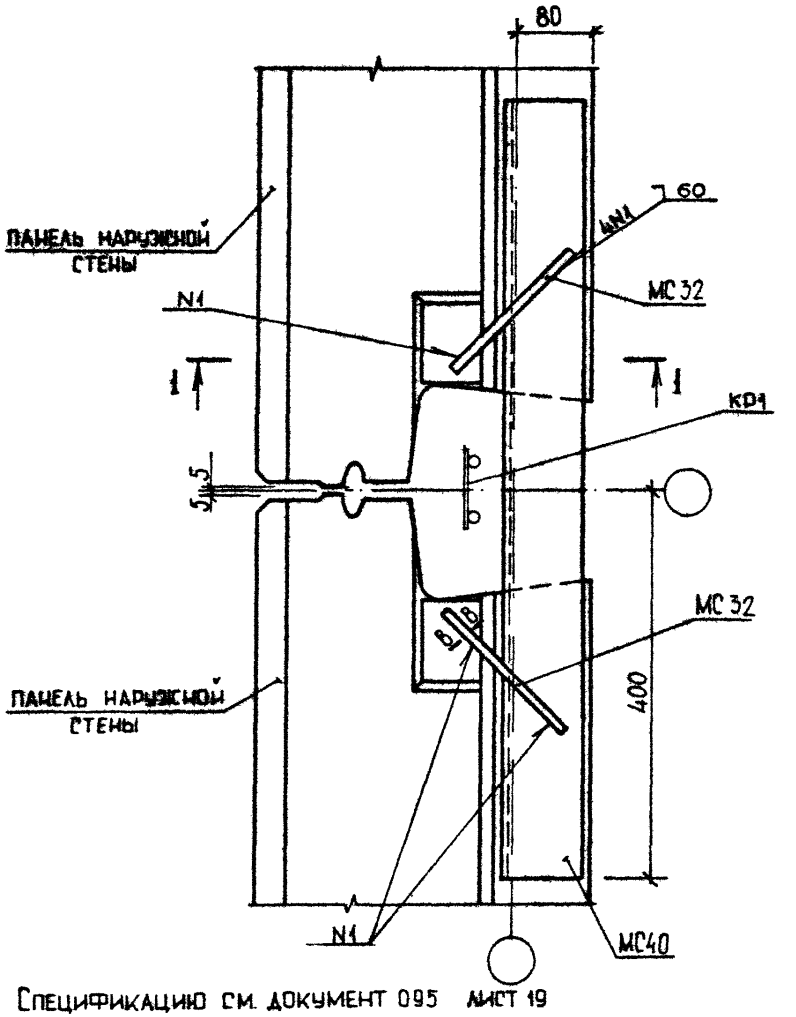


Спецификацию см. документ 095 лист 19

Сечение В-В см. документ 024

| | | | | | | |
|---|---|---|---|---|---|---|
| | | | | 1.090.1-3ПВ.7-1 057 | | |
| | | | | | | |
| | | | | | | |
| НАЧОТД | Шевченко | | | | | |
| НКОНТР | Ребров | | | | | |
| ГП СПЕЦ | Ничипоренко | | | УЗЕЛ 65 | | |
| ПРОВЕРИЛ | Скоробогат | | | | | |
| РАЗРАБ | Греських | | | | | |

| СТАДИЯ | ЛИСТ | ЛИСТОВ |
|---|---|---|
| Р | 1 | 2 |

ГОСГРАЖДАНСТРОЙ
КиевЗНИИЭП



ФОРМАТ А4

1–1

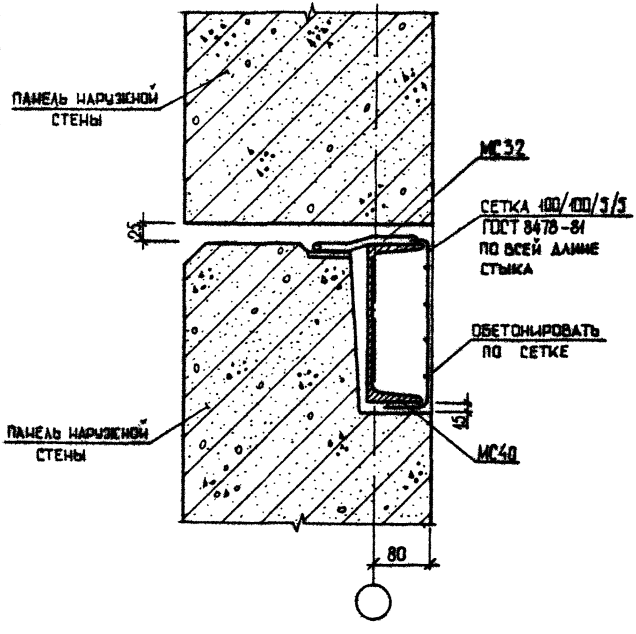
ПАНЕЛЬ НАРУЖНОЙ СТЕНЫ
МС32
СЕТКА 100/100/3/3 ГОСТ 8478-81 ПО ВСЕЙ ДЛИНЕ СТЫКА
ОБЕТОНИРОВАТЬ ПО СЕТКЕ
ПАНЕЛЬ НАРУЖНОЙ СТЕНЫ
МС40
80

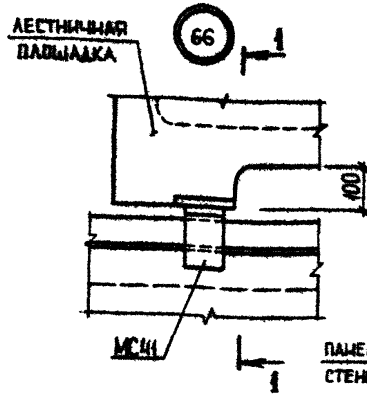


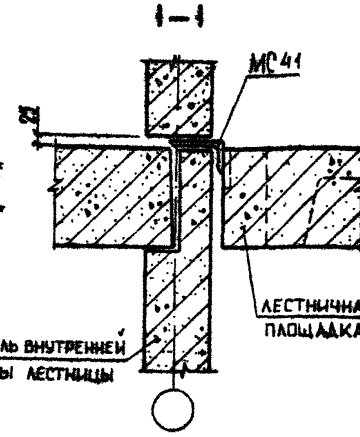


Крепление МС 41 к закладному изделию лестничной площадки

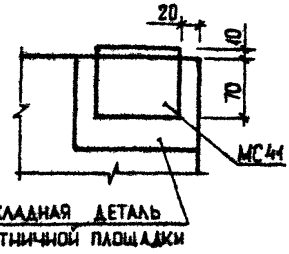


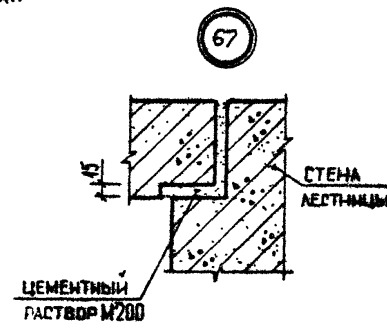


Монтажную деталь МС приварить к лестничной площадке до монтажа

Спецификацию см. документ 095 лист 19

| | | | | | |
|---|---|---|---|---|---|
| | | | | 1.090.1-3ПВ.7-1 058 | |
| | | | | | |
| | | | | | |
| НАЧОТД | Шевченко | | | | |
| Н.КОНТР | Ребров | | | УЗЛЫ 66, 67 | |
| ГП СПЕЦ | Ничипоренко | | | | |
| ПРОВЕРИЛ | Скоробогат | | | | |
| РАЗРАБ | Греських | | | | |

| СТАДИЯ | ЛИСТ | ЛИСТОВ |
|---|---|---|
| Р | | 1 |

ГОСГРАЖДАНСТРОЯ
КиевЗНИИЭП



ФОРМАТ А4

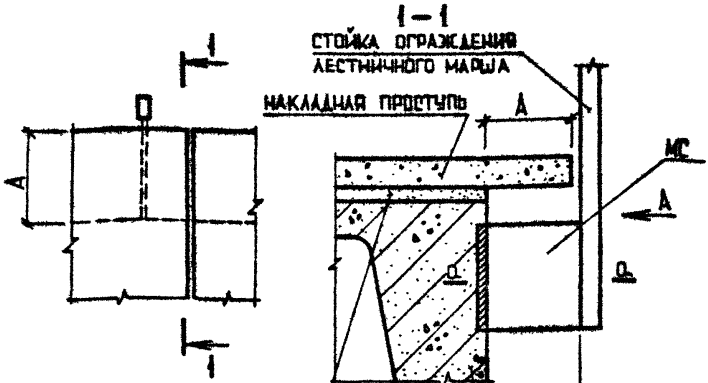


| УЗЕЛ | РАЗМЕРЫ мм А | РАЗМЕРЫ мм Б | МС |
|---|---|---|---|
| 68 | 30 | 35 | 42 |
| 69 | 100 | 105 | 43 |

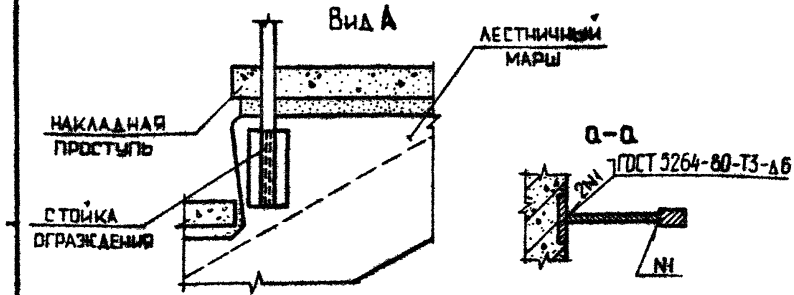


Накладные проступи укладывать после приварки ограждения

Спецификацию см. документ 095 лист 19

| | | | |
|---|---|---|---|
| | | | 1.090.1-3 ПВ.7-1 059 |
| НАЧ ОТД | Шевченко | | |
| Н КОНТР | Ребров | | УЗЛЫ 68, 69 |
| ГЛ СПЕЦ | Кичипоренко | | |
| ПРОВЕРИЛ | Скоробогат | | |
| РАЗРАБ | Греськив | | |

| СТАДИЯ | ЛИСТ | ЛИСТОВ |
|---|---|---|
| Р | | 1 |

ГОСГРАЖДАНСТРОЙ
КиевЗНИИЭП



ФОРМАТ А4

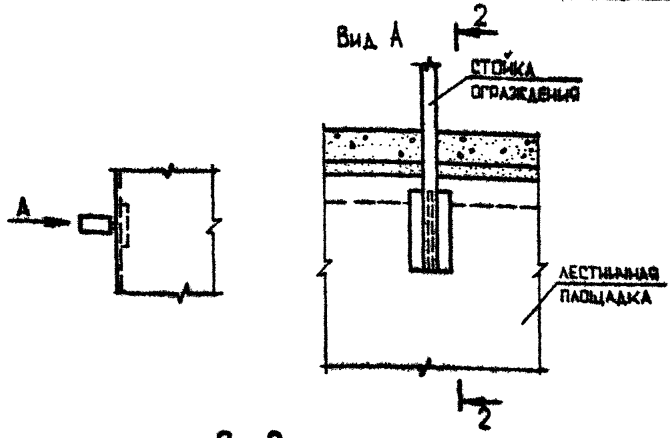


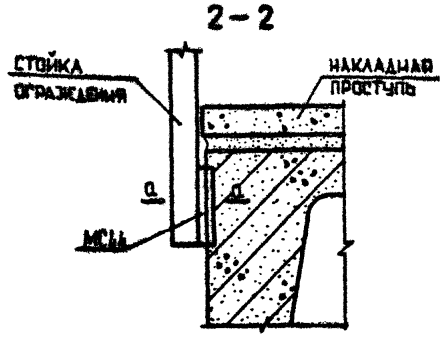


МС ПРИВАРИТЬ К СТОЙКЕ ОГРАЖДЕНИЯ ДО ПРИВАРКИ К ЗАКЛАДНОЙ ДЕТАЛИ В ЛЕСТНИЧНОЙ ПЛОЩАДКЕ

СПЕЦИФИКАЦИЮ СМ. ДОКУМЕНТ 095 ЛИСТ 19

| | | | |
|---|---|---|---|
| | | | 1.090.1-3ПВ.7-1 060 |
| НАЧ.ОТД. | Шевченко | | |
| Н.КОНТР. | Ребров | | УЗЕЛ 70 |
| ГЛ.СПЕЦ. | Никифоренко | | |
| ПРОВЕРИЛ | Скоробогат | | |
| РАЗРАБ. | Греськов | | |

| СТАДИЯ | ЛИСТ | ЛИСТОВ |
|---|---|---|
| Р | | 1 |

ГОСГРАЖДАНСТРОЙ
КиевЗНИИЭП



ФОРМАТ А4

71

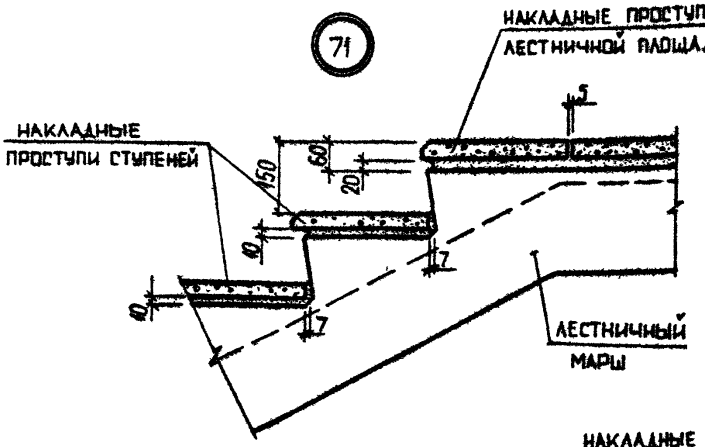


72

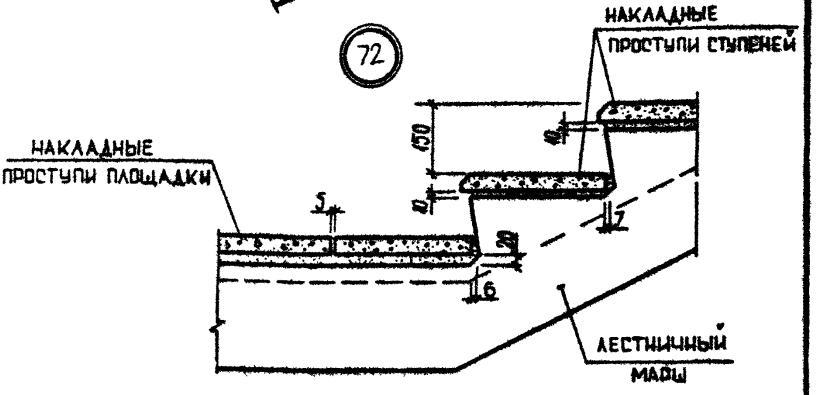


НАКЛАДНЫЕ ПРОСТУПИ УКЛАДЫВАЮТСЯ ПО СЛОЮ ЦЕМЕНТНОГО РАСТВОРА МАРКИ 100

| | | | |
|---|---|---|---|
| НАЧОТД | Шевченко | | 1.090.1-3ПВ.7-1 061 |
| НКОНТР | Ребров | | |
| ГП СПЕЦ | Ничипоренко | | УЗЛЫ 71, 72 |
| ПРОВЕРИЛ | Скоробогат | | |
| РАЗРАБ | Греськив | | |

| СТАДИЯ | ЛИСТ | ЛИСТОВ |
|---|---|---|
| Р | | 1 |

ГОСГРАЖДАНСТРОЙ
КиевЗНИИЭП

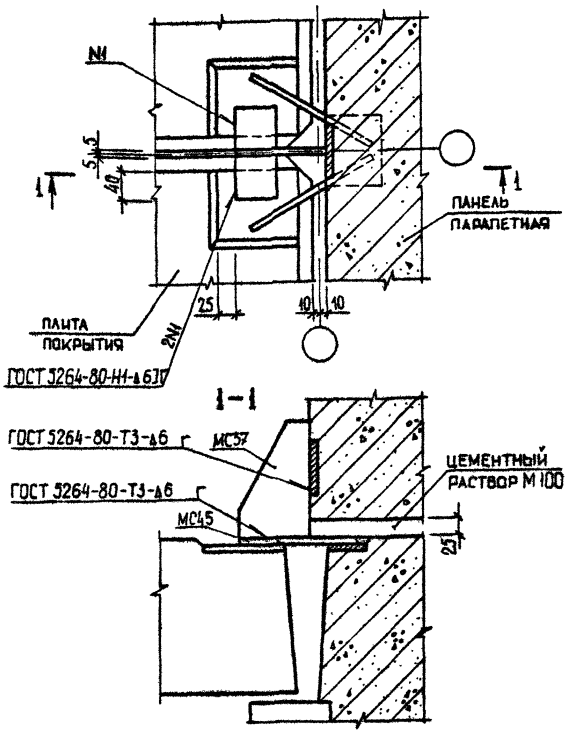


Спецификацию см документ 095 лист 20

| | | | | | | |
|---|---|---|---|---|---|---|
| | | | | 1.090.1-3ПВ.7-1 062 | | |
| НАЧ ОТД | Шевченко | | | | СТАДИЯ | ЛИСТ | ЛИСТОВ |
| И КОНТР | Ребров | | | | Р | | 1 |
| ГП СПЕЦ | Ничипоренко | | | УЗЕЛ 73 | ГОСГРАЖДАНСТРОЙ | |
| ПРОВЕРИЛ | Скарабогат | | | | КиевЗНИИЭП | |
| РАЗРАБ | Греськив | | | | | |

20422 123 формат А4

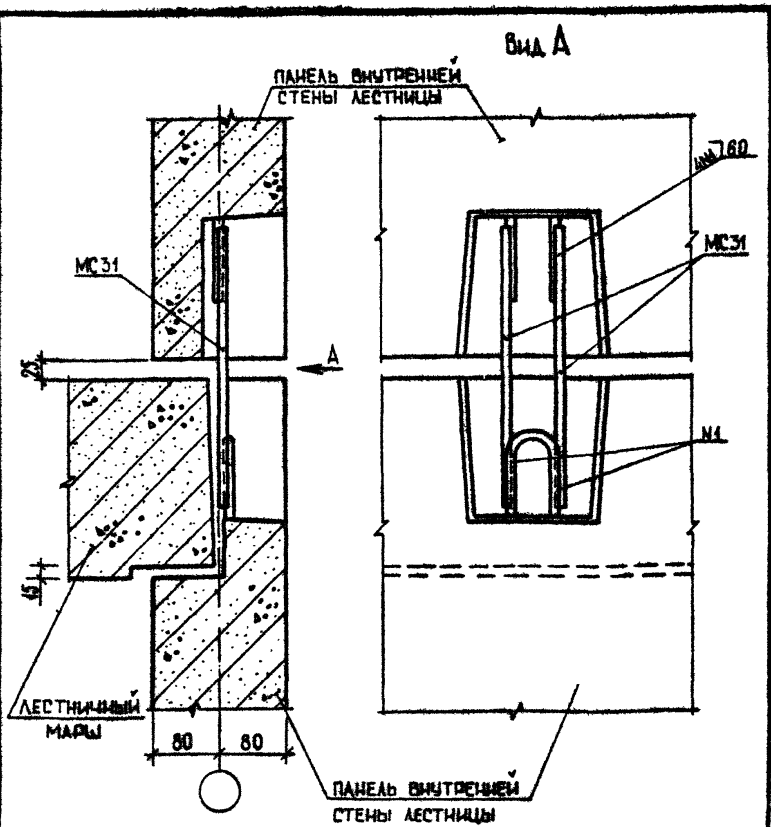


Спецификацию см. документ 095 лист 20

| | | | | | | |
|---|---|---|---|---|---|---|
| | | | | 1.090.1-3ПВ.7-1 063 | | |
| НАЧОТД | Шевченко | | | | СТАДИЯ | ЛИСТ | ЛИСТОВ |
| НКОНТР | Ребров | | | | Р | | 1 |
| ГЛСПЕЦ | Ничипоренко | | | УЗЕЛ 74 | ГОСГРАЖДАНСТРОЙ | |
| ПРОВЕРИЛ | Скородогат | | | | КиевЗНИИЭП | |
| РАЗРАБ | Греськив | | | | | |

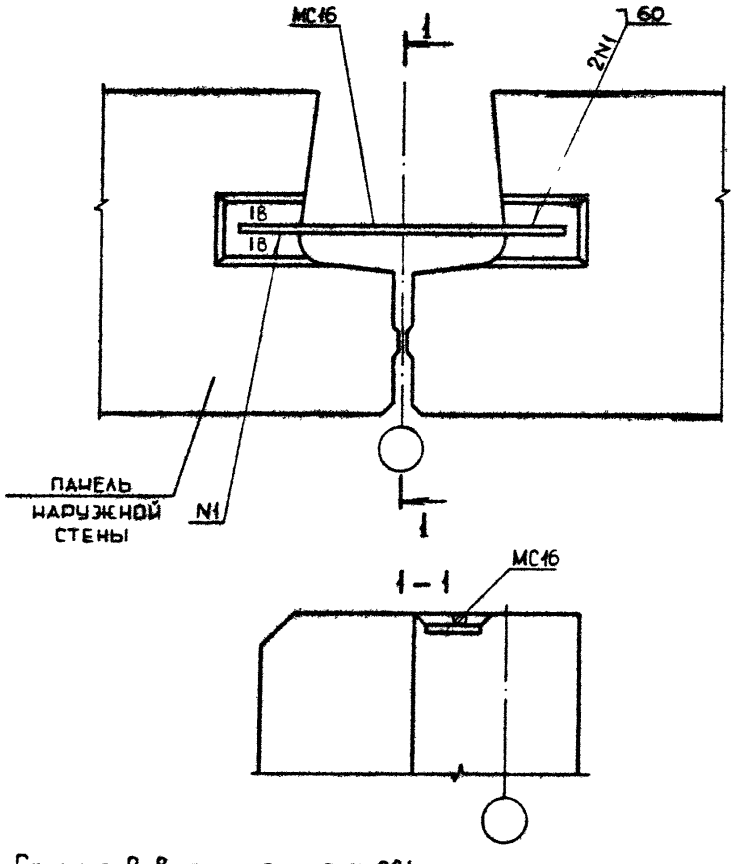


Сечение В-В см. документ 024
Спецификацию см документ 095 лист 20

| | | | | | | |
|---|---|---|---|---|---|---|
| | | | | 1.090.1-3ПВ.7-1 064 | | |
| | | | | | СТАДИЯ | ЛИСТ | ЛИСТОВ |
| НАЧ ОТД | Шевченко | | | | Р | | 1 |
| Н КОНТР | Ребров | | | УЗЕЛ 75 | ГОСГРАЖДАНСТРОЙ | | |
| ГЛ СПЕЦ | Чиилогренко | | | | КиевЗНИИЭП | | |
| ПРОВЕРИЛ | Скоробогатт | | | | | | |
| РАЗРАБ | Греськив | | | | | | |



ФОРМАТ А4

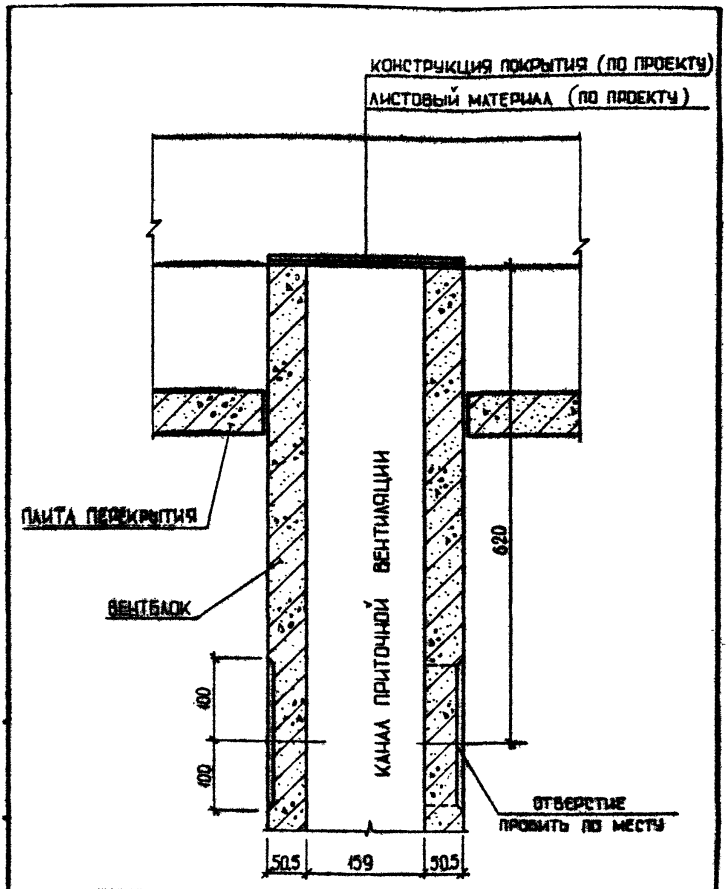


| | | | |
|---|---|---|---|
| | | | 1.090.1-3ПВ.7-1 065 |
| НАЧОТД | Шевченко | | |
| НКОНТР | Ребров | | УЗЕЛ 76 |
| ГП СПЕЦ | Ничипоренко | | |
| ПРОВЕРИЛ | Скарабогат | | |
| РАЗРАБ | Греських | | |

| СТАДИЯ | ЛИСТ | ЛИСТОВ |
|---|---|---|
| Р | | 1 |

ГОСГРАЖДАНСТРОЙ
КиевЗНИИЭП

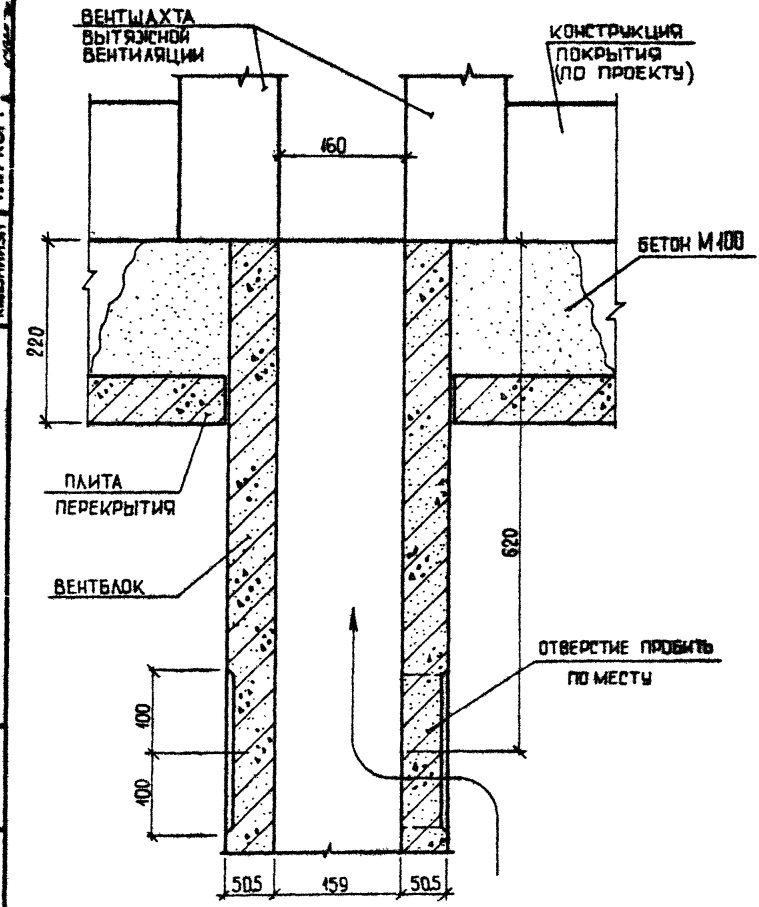


| | | | | | |
|---|---|---|---|---|---|
| | | | | 1.090.1-3ПВ.7-1 066 | |
| НАЧ ОТД | Шевченко | | | | |
| Н.КОНТР | Ребров | | | | |
| ГЛ СПЕЦ | Начипоренко | | | | |
| ПРОВЕРИЛ | Скоробогат | | | | |
| РАЗРАБ | Греських | | | | |
| | | | | УЗЕЛ 77 | |

| СТАДИЯ | ЛИСТ | ЛИСТОВ |
|---|---|---|
| Р | | 1 |

ГОСГРАЖДАНСТРОЙ
КиевЗНИИЭП



ФОРМАТ А4

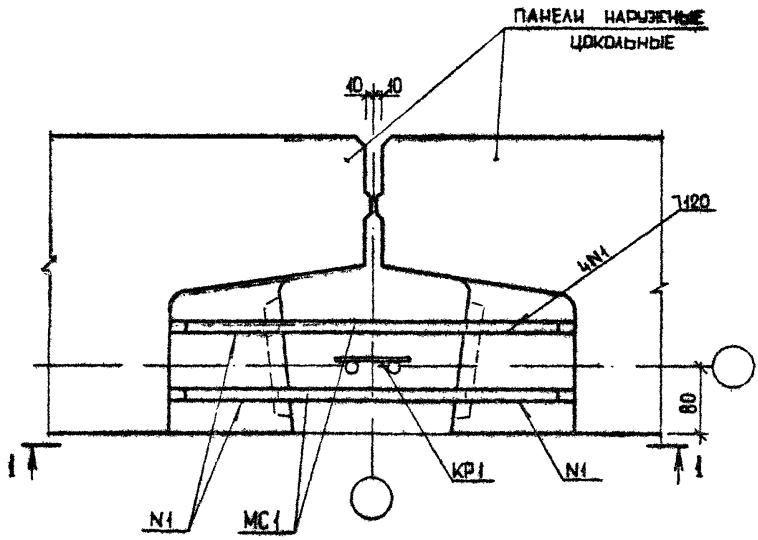


Спецификацию см. документ 095 лист 20
Сечение А-А см. документ 044

| | | | | | | |
|---|---|---|---|---|---|---|
| | | | | 1.090.1-3ПВ.7-1 067 | | |
| НАЧ ОТД | Шебченко | | | | СТАДИЯ | ЛИСТ | ЛИСТОВ |
| Н КОНТР | Ребров | | | | Р | 1 | 2 |
| ГП СПЕЦ | Никипаренко | | | УЗЕЛ 78 | ГОСГРАЖДАНСТРОЙ КиевЗНИИЭП | |
| ПРОВЕРИЛ | Скоробогат | | | | | |
| РАЗРАБ | Гресько в | | | | | |

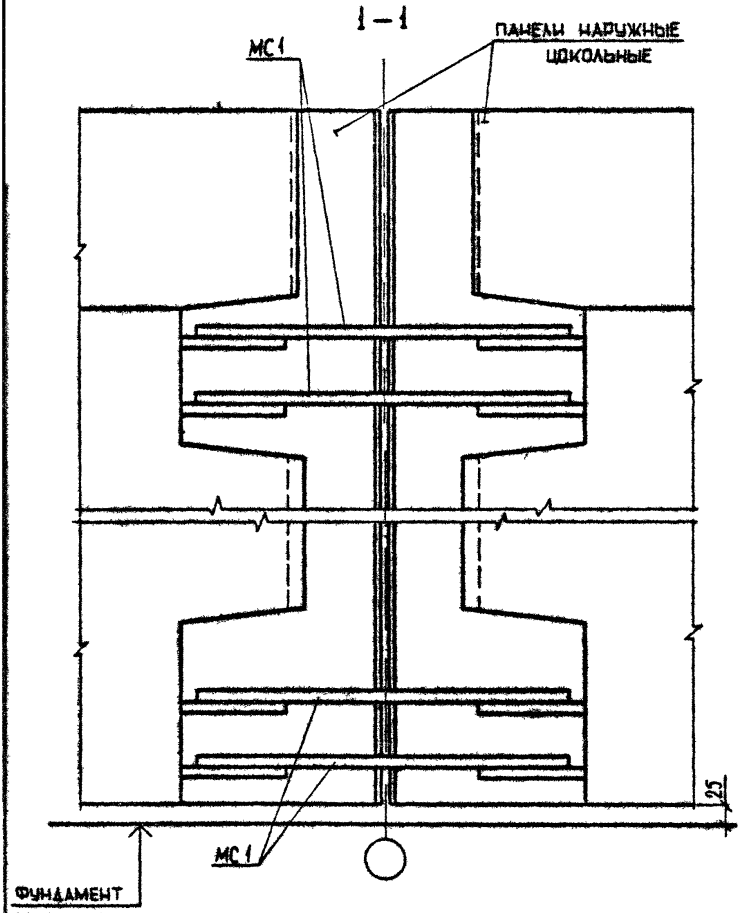


Каркас КР1 в сечении 1-1 условно не показан
Привязку КР1 см. документ 024

| | |
|---|---|
| 1.090.1-3ПВ.7-1 067 | ЛИСТ 2 |

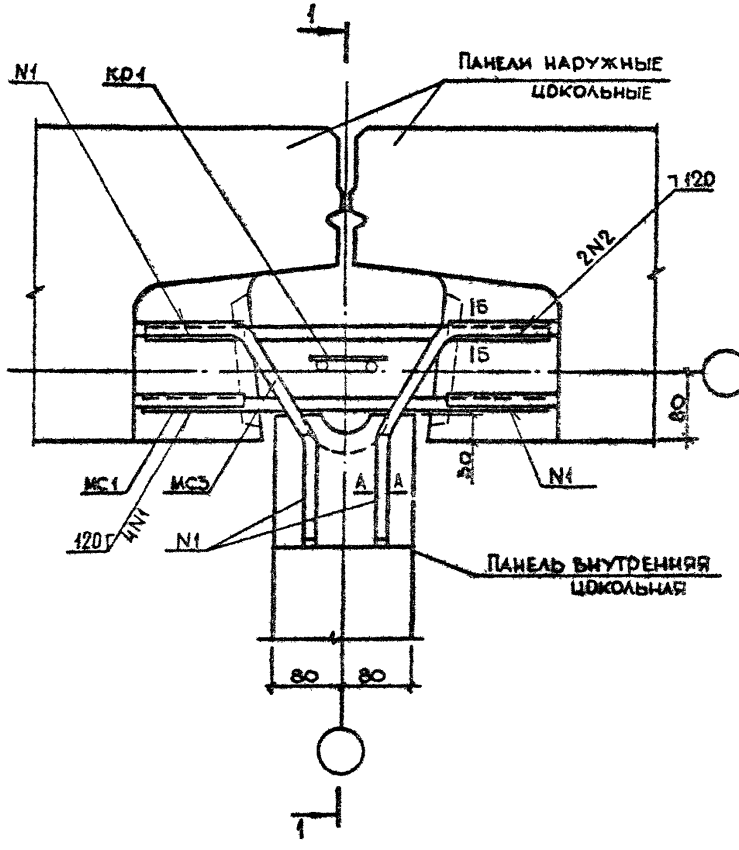


Сечения А-А и Б-Б см. документы 014, 015

Спецификацию см. документ 095 лист 20

| | | | | | | |
|---|---|---|---|---|---|---|
| | | | | 1.090.1-3ПВ.7-1 068 | | |
| Нач.отд | Шевченко | | | | | |
| Н.контр | Ребров | | | | | |
| Гл.спец | Ничипоренко | | | УЗЕЛ 79 | Стадия: Р | Лист: 1 | Листов: 2 |
| Проверил | Ничипоренко | | | | ГОСГРАЖДАНСТРОЙ КиевЗНИИЭП | |
| Разраб | Скороворот | | | | | |

20422 130

Формат А4

1-1

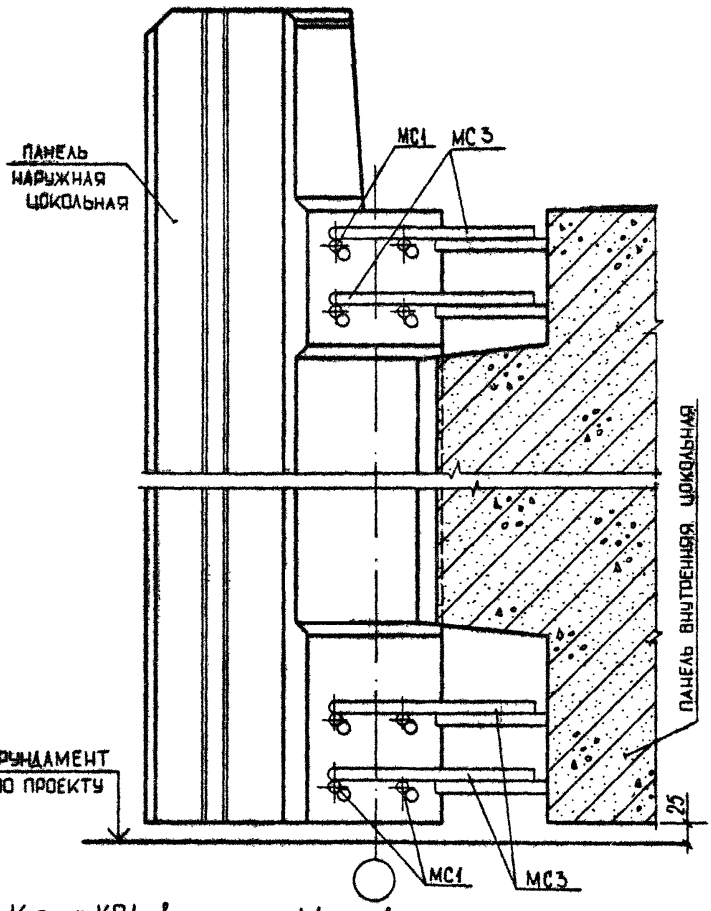


Каркас КР1 в сечении 1-1 условно не показан
Привязку КР1 см. документ 024

| | |
|---|---|
| 1.090.1-3ПВ.7-1 068 | ЛИСТ 2 |



ФОРМАТ А4

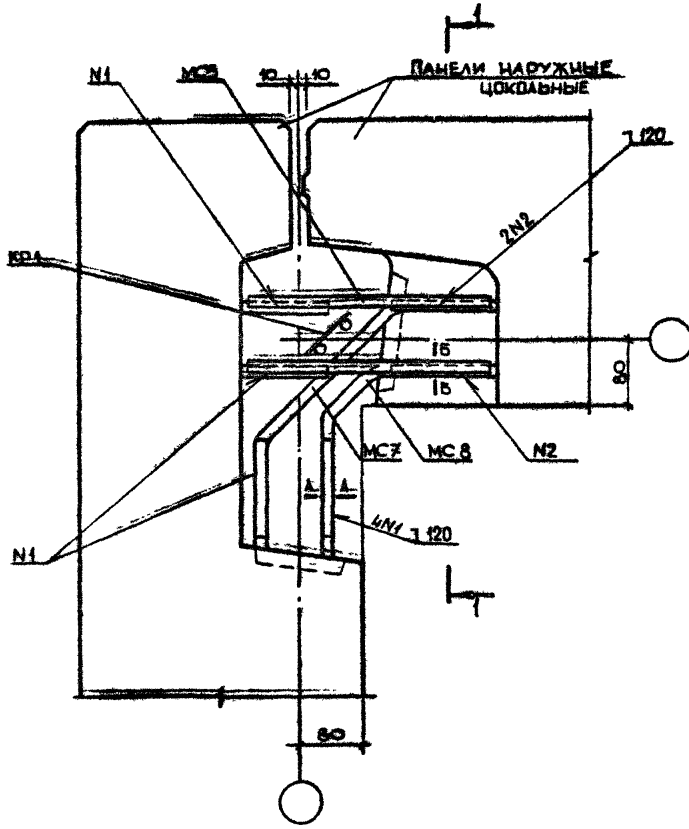


Сечения А-А и Б-Б см. документы 014, 015

Спецификацию см. документ 095 лист 21

| | | | | | | |
|---|---|---|---|---|---|---|
| | | | | 1.090.1-3ПВ.7-1 069 | | |
| Нач.отд. | Шевченко | | | | | |
| Н.контр. | Редров | | | УЗЕЛ 80 | Стадия: Р | Лист: 1 / Листов: 2 |
| ГИП спец. | Ничипоренко | | | | ГОСГРАЖДАНСТРОЙ КиевЗНИИЭП | |
| Проверил | Ничипоренко | | | | | |
| Разраб. | Скоробогат | | | | | |



Формат А4

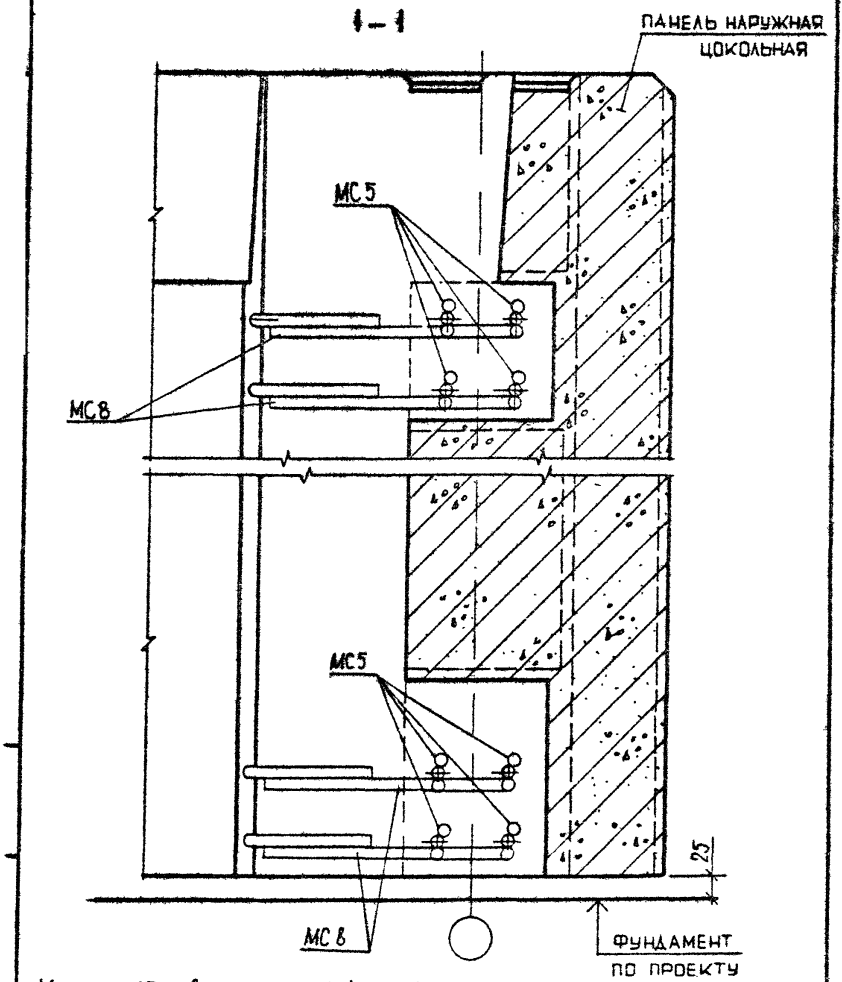


Каркас КР1 в сечении 1-1 условно не показан.
Привязку КР1 см документ 026

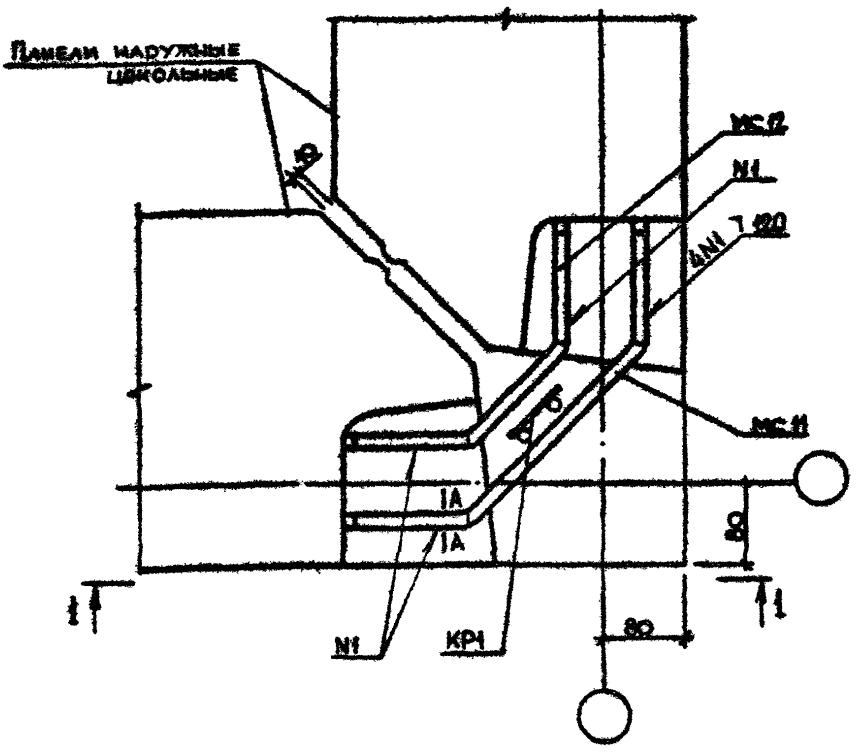


Сечение А-А см. документ 044

Спецификацию см. документ 095 лист 24

| | | | | | |
|---|---|---|---|---|---|
| | | | 1.090.1-3ПВ.7-1 070 | | |
| | | | | | |
| | | | | | |
| НАЧОТД. | Шевченко | | УЗЕЛ 81 | СТАДИЯ | ЛИСТ | ЛИСТОВ |
| НКОНТР | Ребров | | | Р | 1 | 2 |
| ГП СПЕЦ | Ничипоренко | | | ГОСГРАЖДАНСТРОЙ | | |
| ПРОВЕРИЛ | Ничипоренко | | | КиевЗНИИЭП | | |
| РАЗРАБ | Скоробогат | | | | | |



ФОРМАТ А4

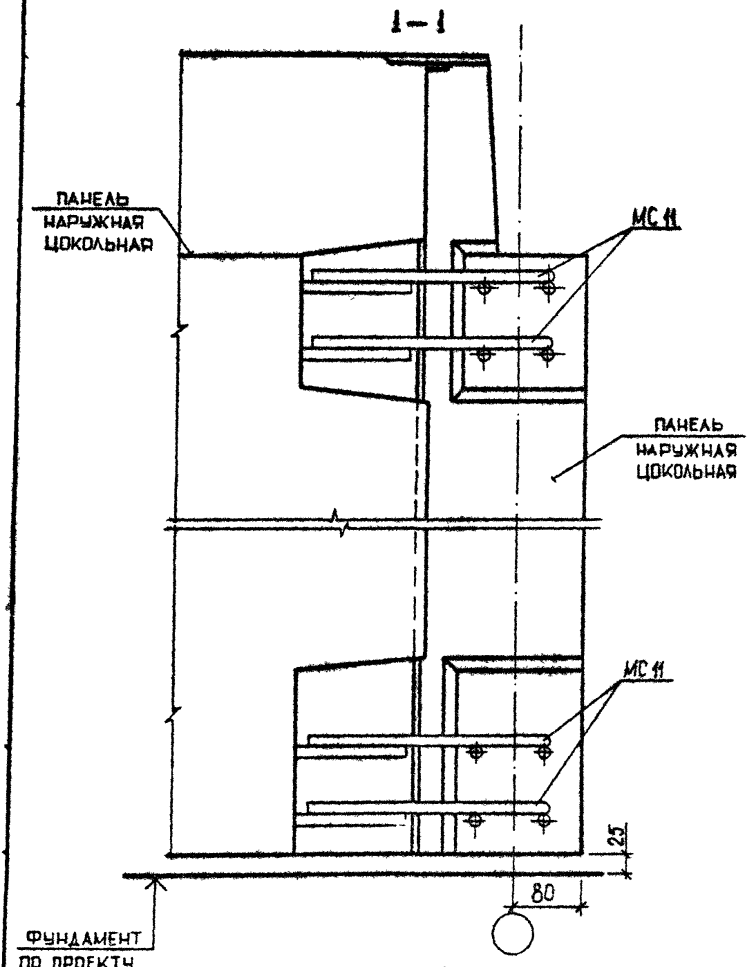


Каркас КР1 в сечении 1-1 условно не показан
Привязку КР1 см. документ 027

| 1.090.1-3ПВ.7-1 070 | ЛИСТ 2 |
|---|---|

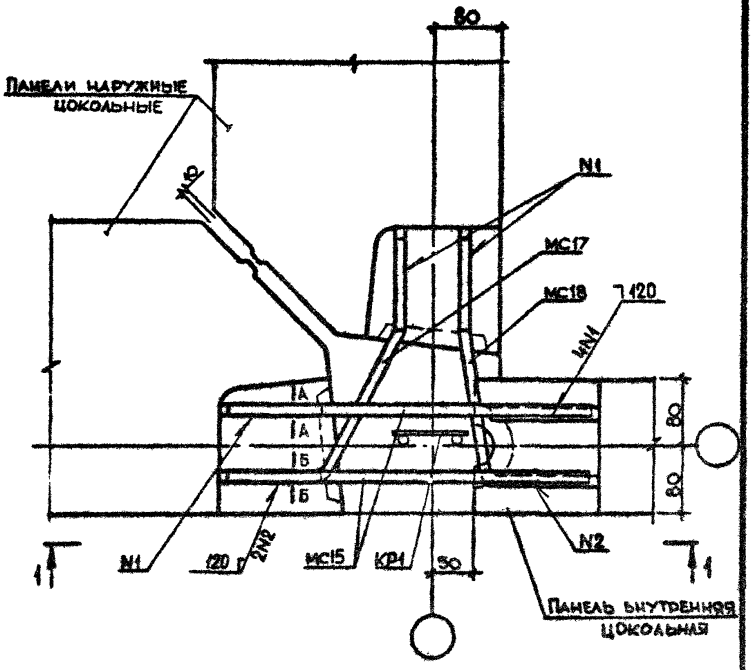


Сечения А-А и Б-Б см. документы 014; 015

Спецификацию см. документ 095 лист 21

| | | | | | |
|---|---|---|---|---|---|
| | | | | 1.090.1-3ПВ.7-1 071 | |
| Нач.отд. | Шевченко | | | | |
| Н.контр. | Ребров | | | УЗЕЛ 82 | Стадия: Р; Лист: 1; Листов: 2 |
| Гл.спец. | Ничипоренко | | | | Госгражданстрой КиевЗНИИЭП |
| Проверил | Ничипоренко | | | | |
| Разраб. | Скоробогат | | | | |



Формат А4

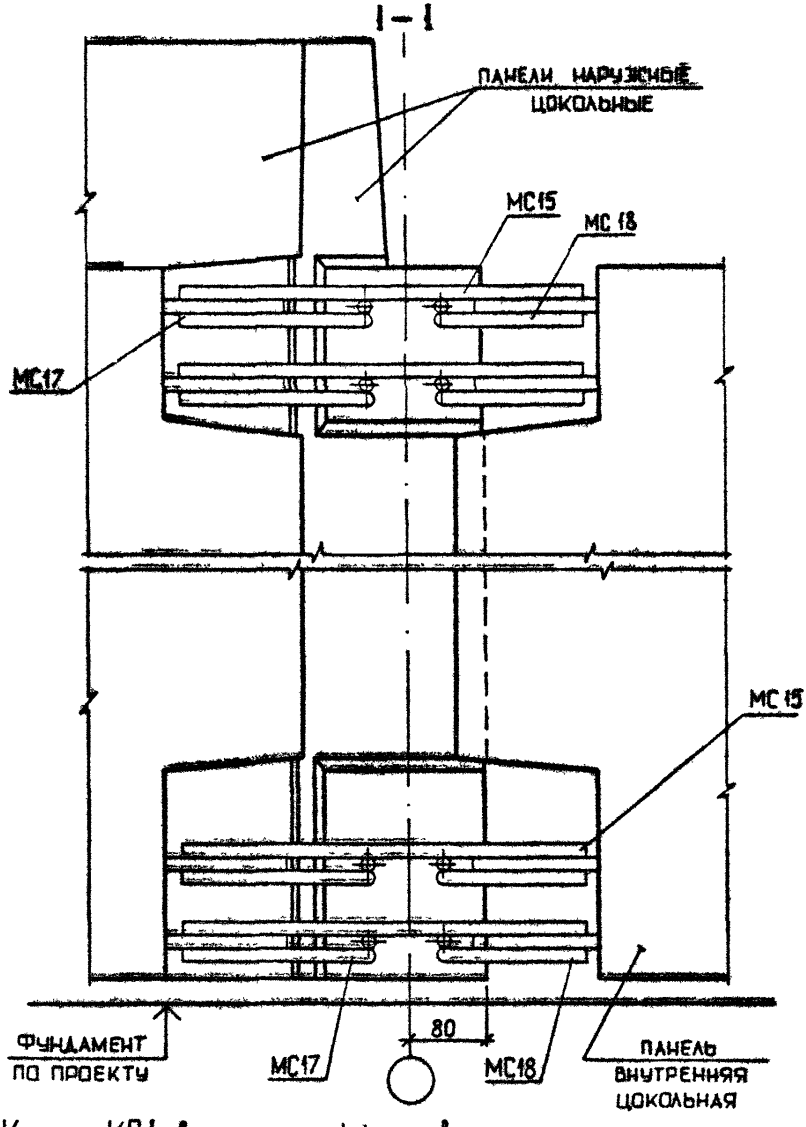


Каркас КР1 в сечении 1-1 условно не показан
Привязку КР1 см документ 028

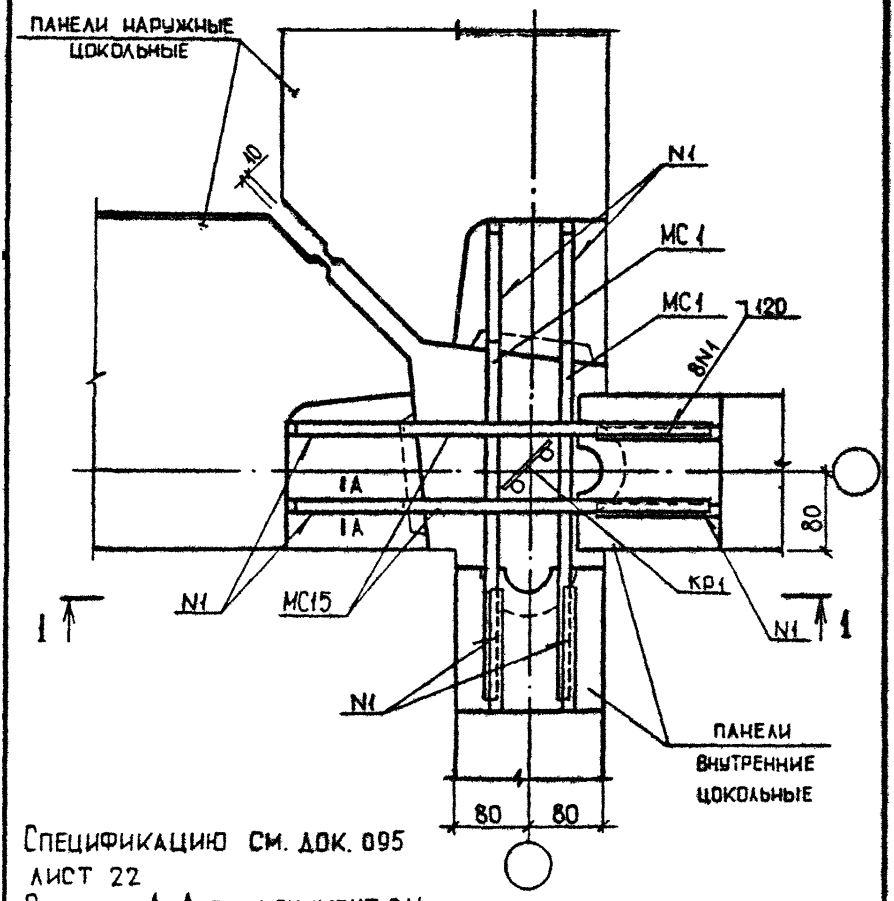


Спецификацию см. док. 095
лист 22
Сечение А-А см. документ 014

| | | | | | | |
|---|---|---|---|---|---|---|
| | | | | 1.090.1-3ПВ.7-1 072 | | |
| НАЧ ОТД | Шевченко | | | | | |
| Н КОНТР | Ребров | | | УЗЕЛ 83 | СТАДИЯ | ЛИСТ | ЛИСТОВ |
| ГЛ СПЕЦ | Ничипоренко | | | | Р | 1 | 2 |
| ПРОВЕРИЛ | Скороборот | | | | ГОСГРАЖДАНСТРОЙ | |
| РАЗРАБ | Греськив | | | | КиевЗНИИЭП | |



ФОРМАТ А4

1 – 1

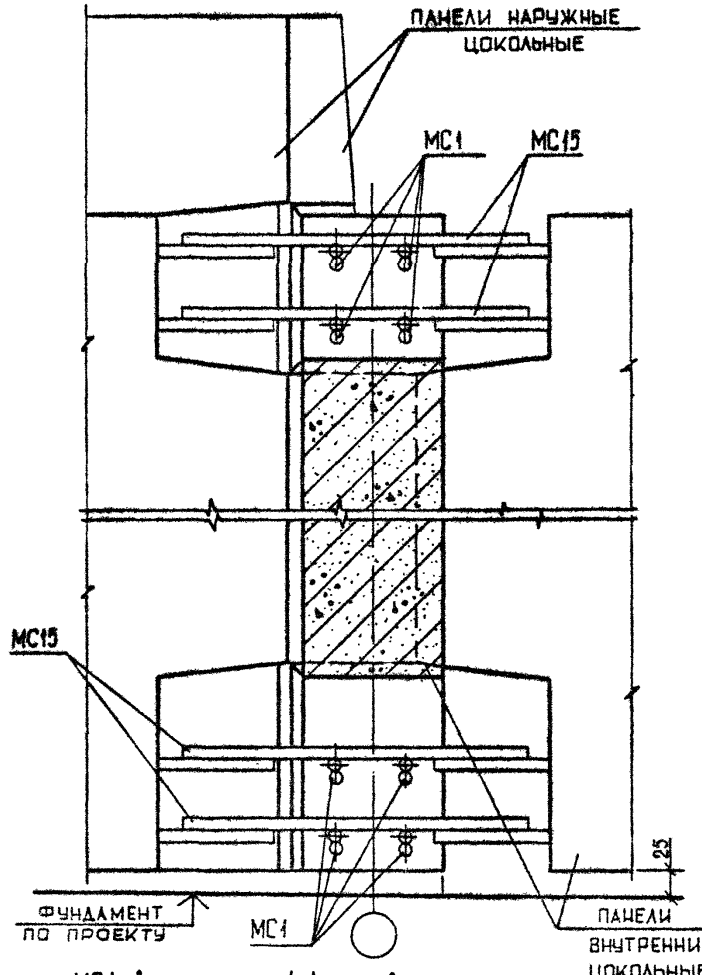


Каркас КР1 в сечении 1-1 условно не показан
Привязку КР1 см документ 028

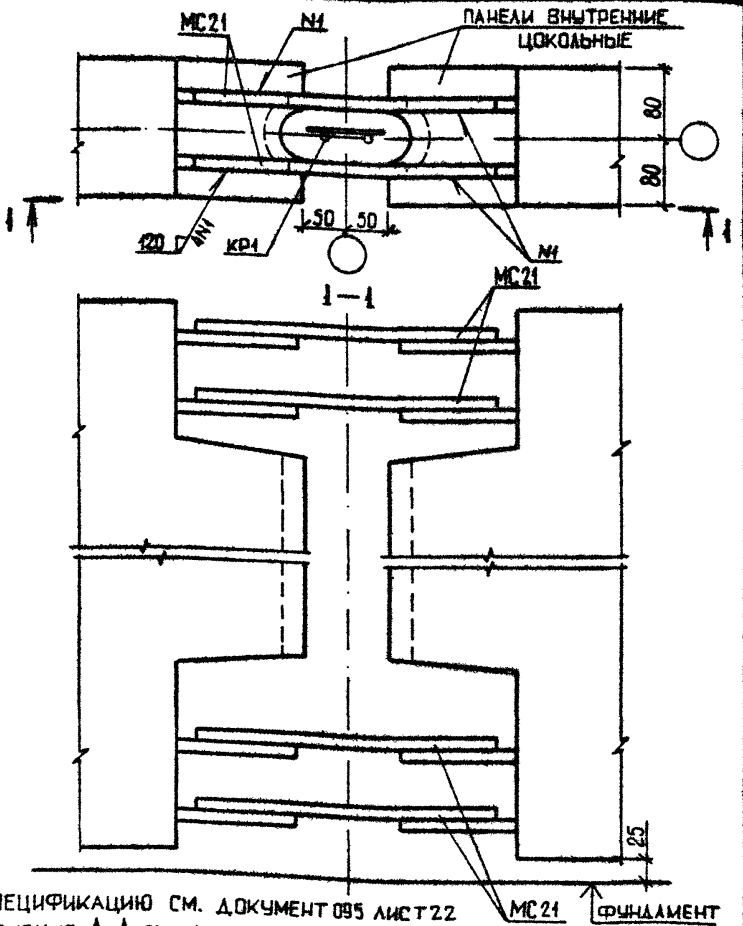


Спецификацию см. документ 095 лист 22
Сечение А-А см. документ 044
Привязку КР-1 см. документ 031

| | | | | | |
|---|---|---|---|---|---|
| | | | 1.090.1-3ПВ.7-1 073 | | |
| Нач.отд | Шевченка | | УЗЕЛ 84 | Стадия: Р | Лист: | Листов: 1 |
| Н.контр | Ребров | | | ГОСГРАЖДАНСТРОЙ КиевЗНИИЭП | | |
| ГИП спец | Ничипоренко | | | | | |
| Проверил | Скоробогат | | | | | |
| Разраб | Греських | | | | | |



Формат А4

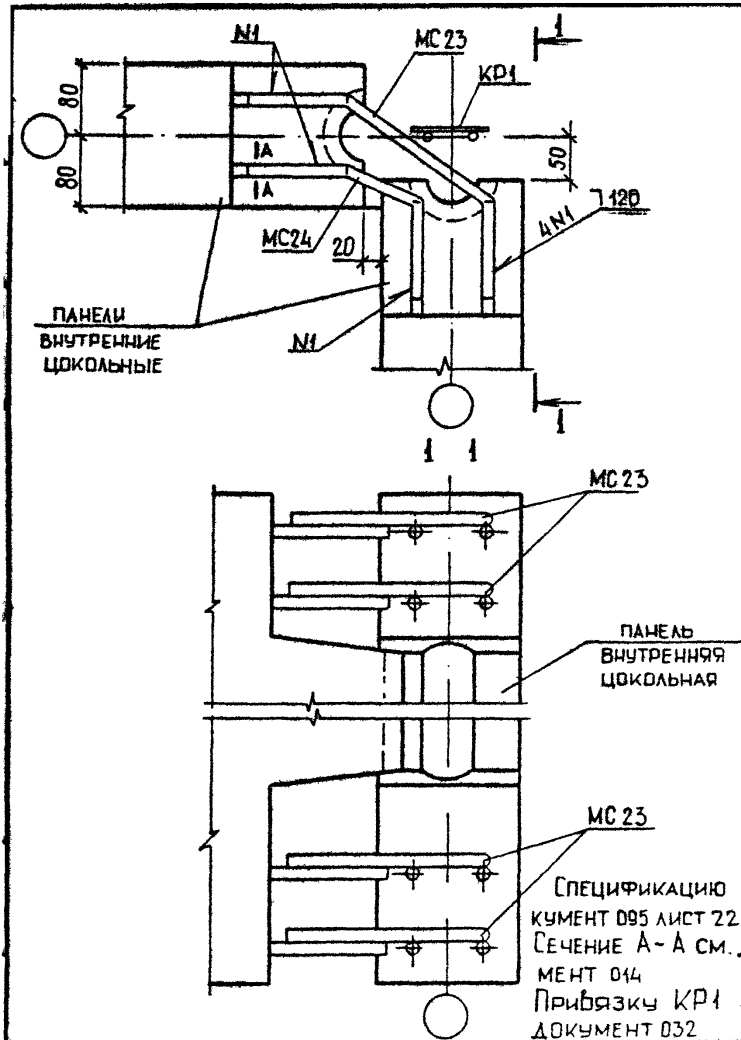


Спецификацию см. документ 095 лист 22
Сечение А-А см. документ 014
Привязку КР1 см. документ 032

| | | | | | | |
|---|---|---|---|---|---|---|
| | | | | 1.090.1-3ПВ.7-1 074 | | |
| НАЧ ОТД | Шевченко | | | | СТАДИЯ | ЛИСТ | ЛИСТОВ |
| Н.КОНТР | Ребров | | | | Р | | 1 |
| ГЛ СПЕЦ | Ничипоренко | | | УЗЕЛ 85 | ГОСГРАЖДАНСТРОЙ | |
| ПРОВЕРИЛ | Скоробогат | | | | КиевЗНИИЭП | |
| РАЗРАБ | Греських | | | | | |

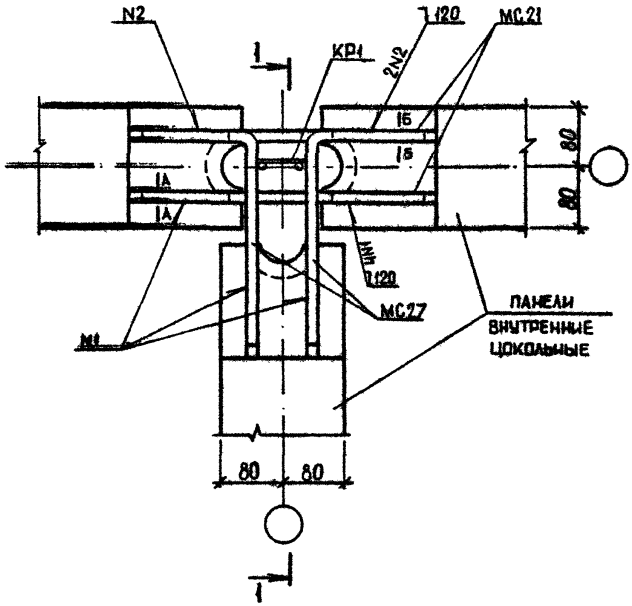


Спецификацию см. документ 095 лист 22
Сечение А-А и Б-Б см. документы 014,015

| | | | | | |
|---|---|---|---|---|---|
| | | | | 1.090.1-3 ПВ.7-1 075 | |
| | | | | | |
| | | | | | |
| НАЧОТД | Шевченко | | | | |
| Н.КОНТР | Ребров | | | УЗЕЛ 86 | |
| ГП СПЕЦ | Ничипаренко | | | | |
| ПРОВЕРИЛ | Скоробогат | | | | |
| РАЗРАБ | Греськив | | | | |

| СТАДИЯ | ЛИСТ | ЛИСТОВ |
|---|---|---|
| Р | 1 | 2 |

ГОСГРАЖДАНСТРОЙ
КиевЗНИИЭП

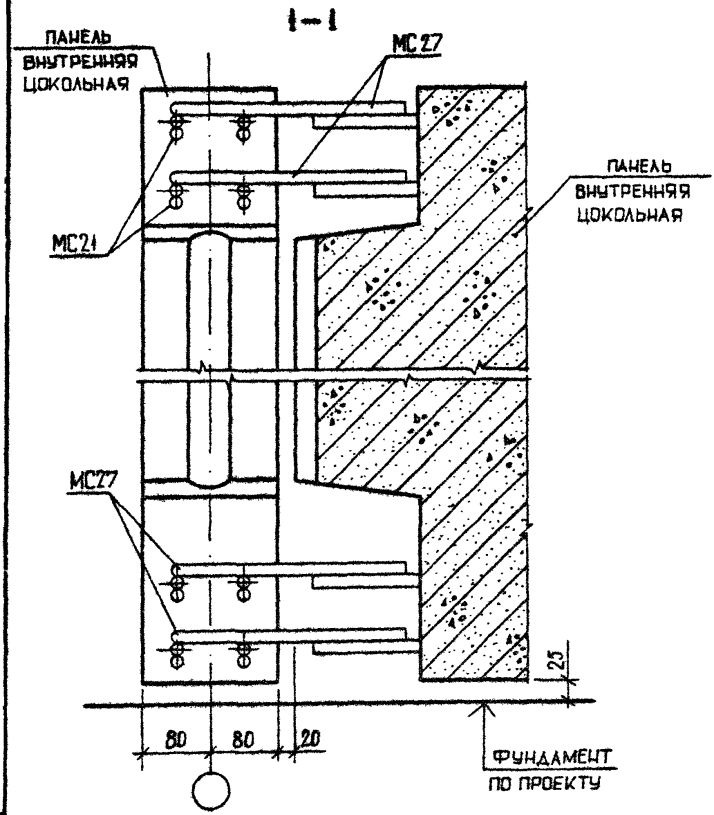


Каркас КР1 в сечении 1-1 условно не показан
Привязку КР1 см документ 031

| | |
|---|---|
| 1.090.1-3ПВ.7-1 075 | Лист 2 |

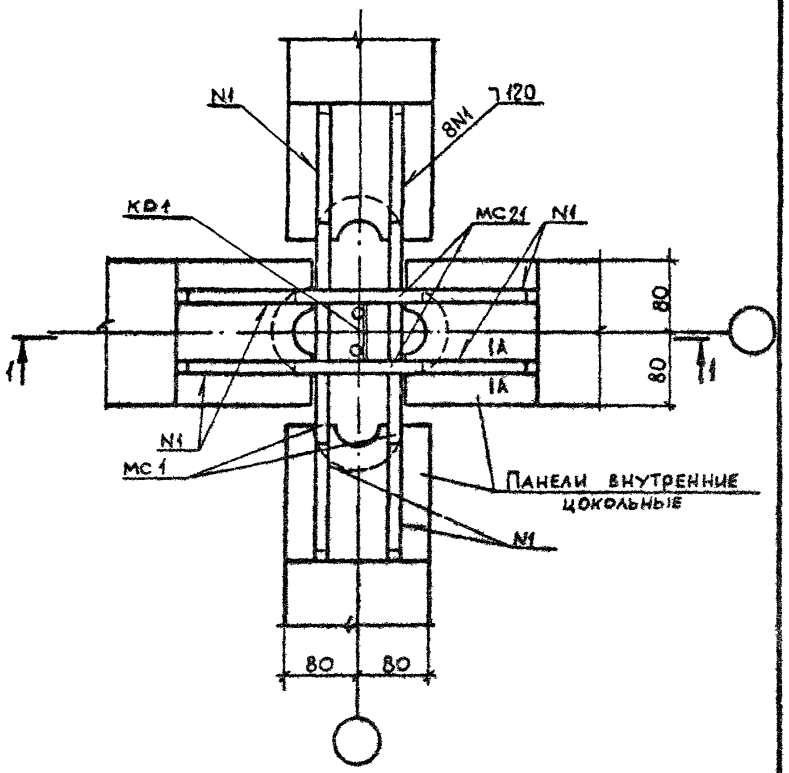


Сечение А-А см. документ 014
Спецификацию см. документ 095 лист 23

| | | | | | | |
|---|---|---|---|---|---|---|
| | | | | 1.090.1-3ПВ.7-1 076 | | |
| | | | | | | |
| | | | | | | |
| НАЧ.ОТД. | Шевченко | | | | | |
| Н.КОНТР. | Ребров | | | | | |
| ГЛ.СПЕЦ. | Ничипоренко | | | УЗЕЛ 87 | | |
| ПРОВЕРИЛ | Ничипоренко | | | | | |
| РАЗРАБ. | Скоробогат | | | | | |

| СТАДИЯ | ЛИСТ | ЛИСТОВ |
|---|---|---|
| Р | 1 | 2 |

ГОСГРАЖДАНСТРОЙ
КиевЗНИИЭП



ФОРМАТ А4

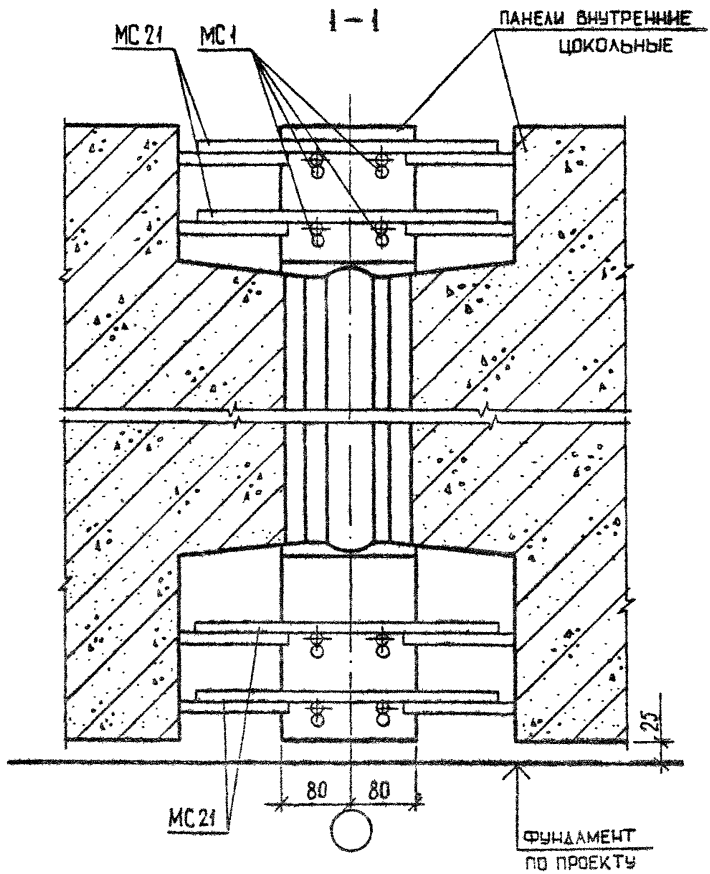


Каркас КР1 в сечении 1–1 условно не показан.
Привязку КР1 см. документ 031

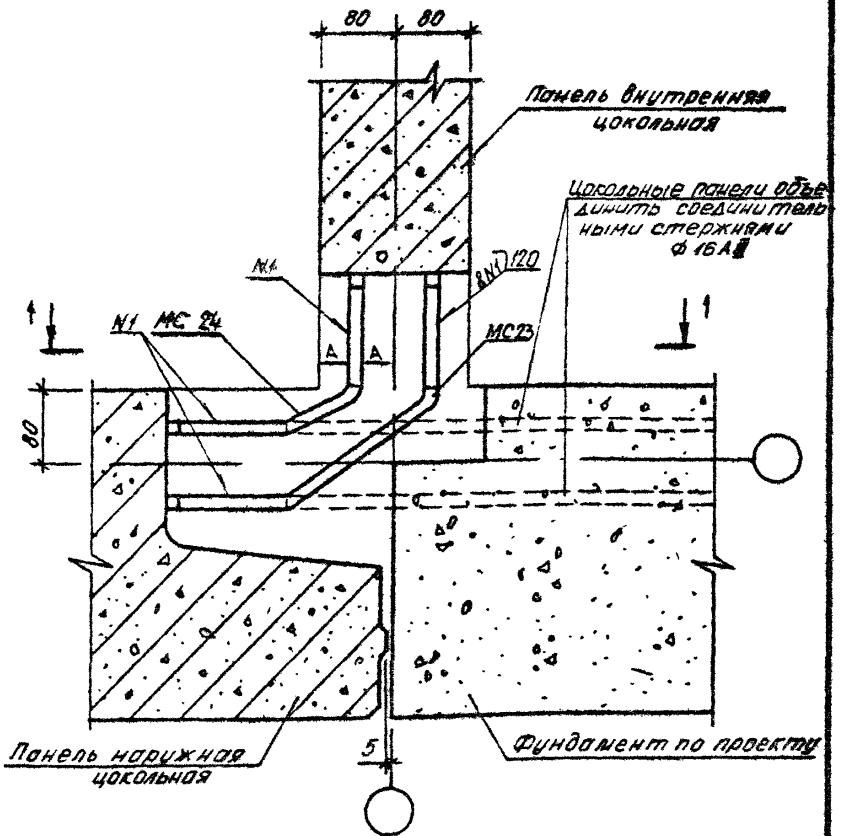


Сечение А-А см. документ 044
Спецификацию см. документ 095 лист 23

| | | | |
|---|---|---|---|
| | | | 1.090.1-3ПВ.7-1 077 |
| НАЧОТД | Шевченко | | |
| Н КОНТР | Ребров | | УЗЕЛ 88 |
| ГП СПЕЦ | Ничипаренко | | |
| ПРОВЕРИЛ | Скарабогат | | |
| РАЗРАБ | Федько | | |

| СТАДИЯ | ЛИСТ | ЛИСТОВ |
|---|---|---|
| Р | 1 | 2 |

ГОСГРАЖДАНСТРОЙ
КиевЗНИИЭП

# 1–1

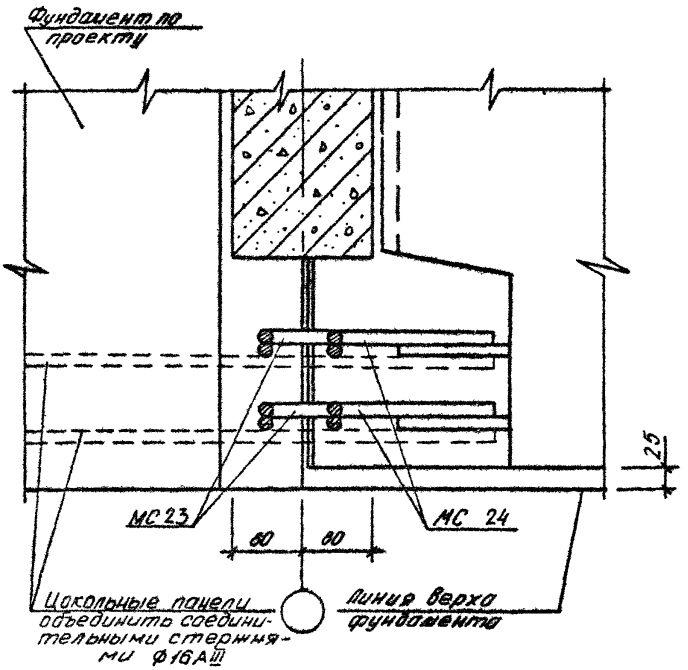
Фундамент по проекту
МС 23
МС 24
60
60
25
Цокольные панели объединить соединительными стержнями ф16 AIII
Линия верха фундамента

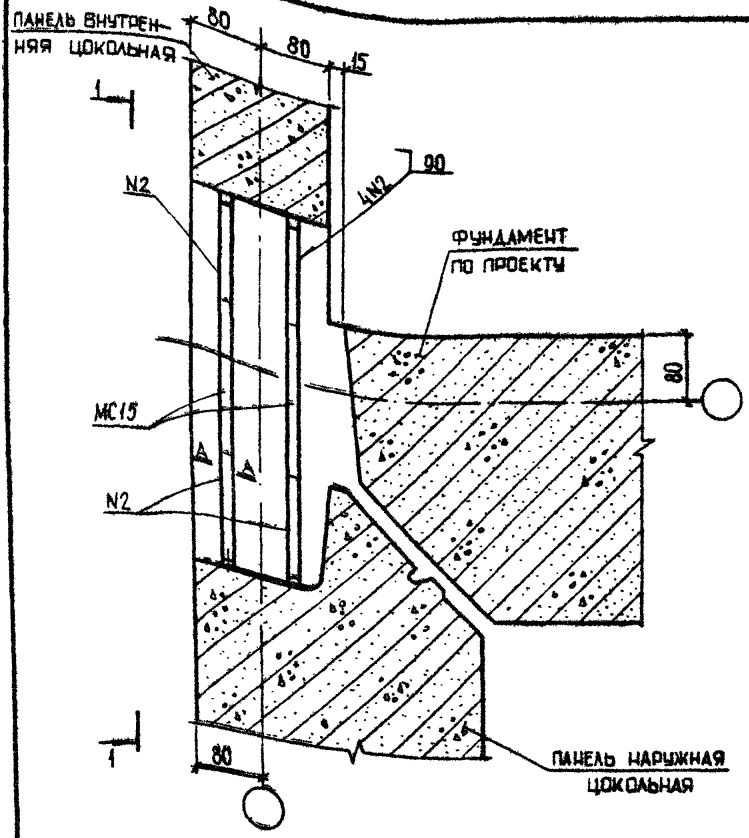


Сечение А-А см. документ 014
Спецификацию см документ 095 лист 23

| | | | | | | |
|---|---|---|---|---|---|---|
| | | | | 1.090.1-3ПВ.7-1 078 | | |
| НАЧ ОТД | Шевченко | | | | СТАДИЯ | ЛИСТ | ЛИСТОВ |
| Н КОНТР | Ребров | | | | Р | 1 | 2 |
| ГП СПЕЦ | Ничипоренко | | | УЗЕЛ 89 | ГОСГРАЖДАНСТРОЙ | |
| ПРОВЕРИЛ | Стародворт | | | | КиевЗНИИЭП | |
| РАЗРАБ | Греських | | | | | |

1-1

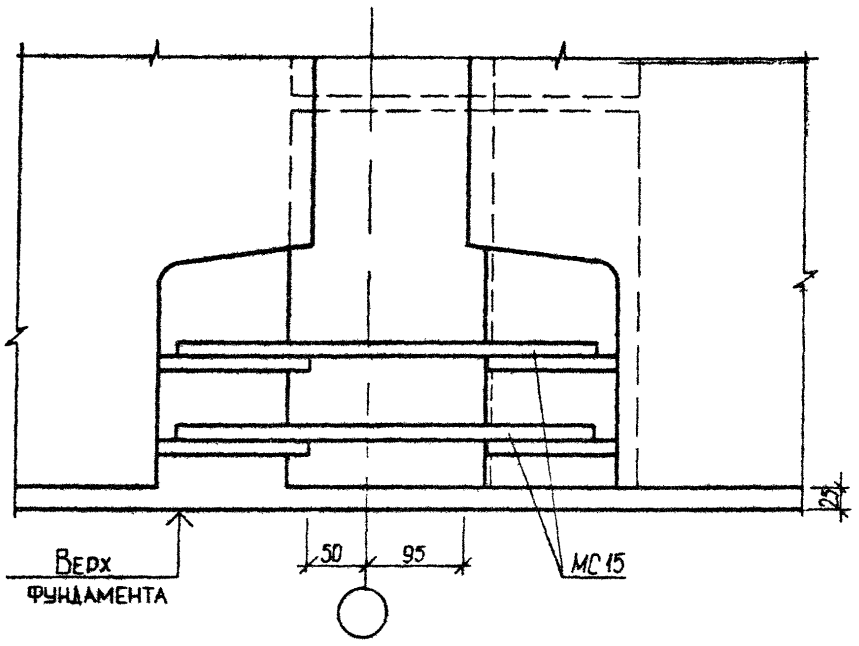

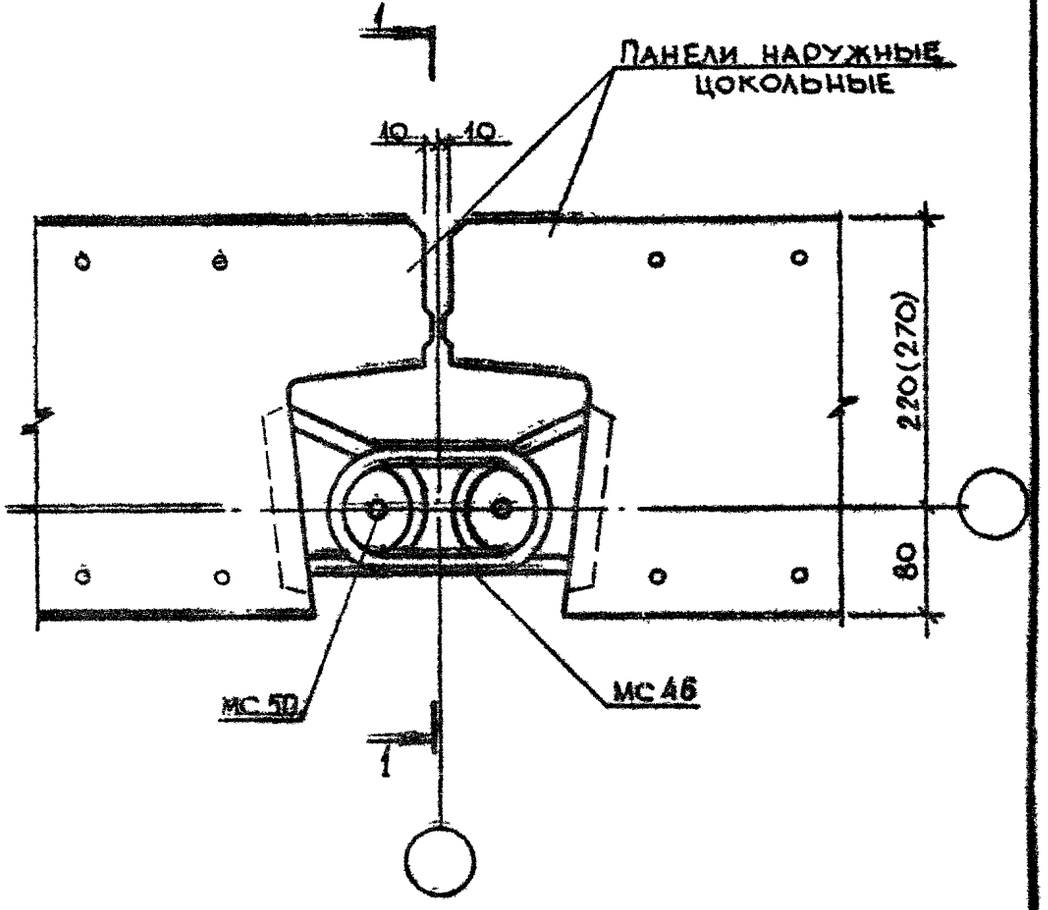


СПЕЦИФИКАЦИЮ СМ. ДОКУМЕНТ 095 ЛИСТ 23

| | | | | |
|---|---|---|---|---|
| | | | | 1.090.1-3ПВ.7-1 079 |
| НАЧ ОТД | Шевченко | | | УЗЕЛ 90 |
| Н КОНТР | Ребров | | | |
| ГЛ СПЕЦ | Ничипоренко | | | |
| ПРОВЕРИЛ | Ничипоренко | | | |
| РАЗРАБ | Скоробогат | | | |

| СТАДИЯ | ЛИСТ | ЛИСТОВ |
|---|---|---|
| Р | 1 | 2 |

ГОСГРАЖДАНСТРОЙ КиевЗНИИЭП

20422 150

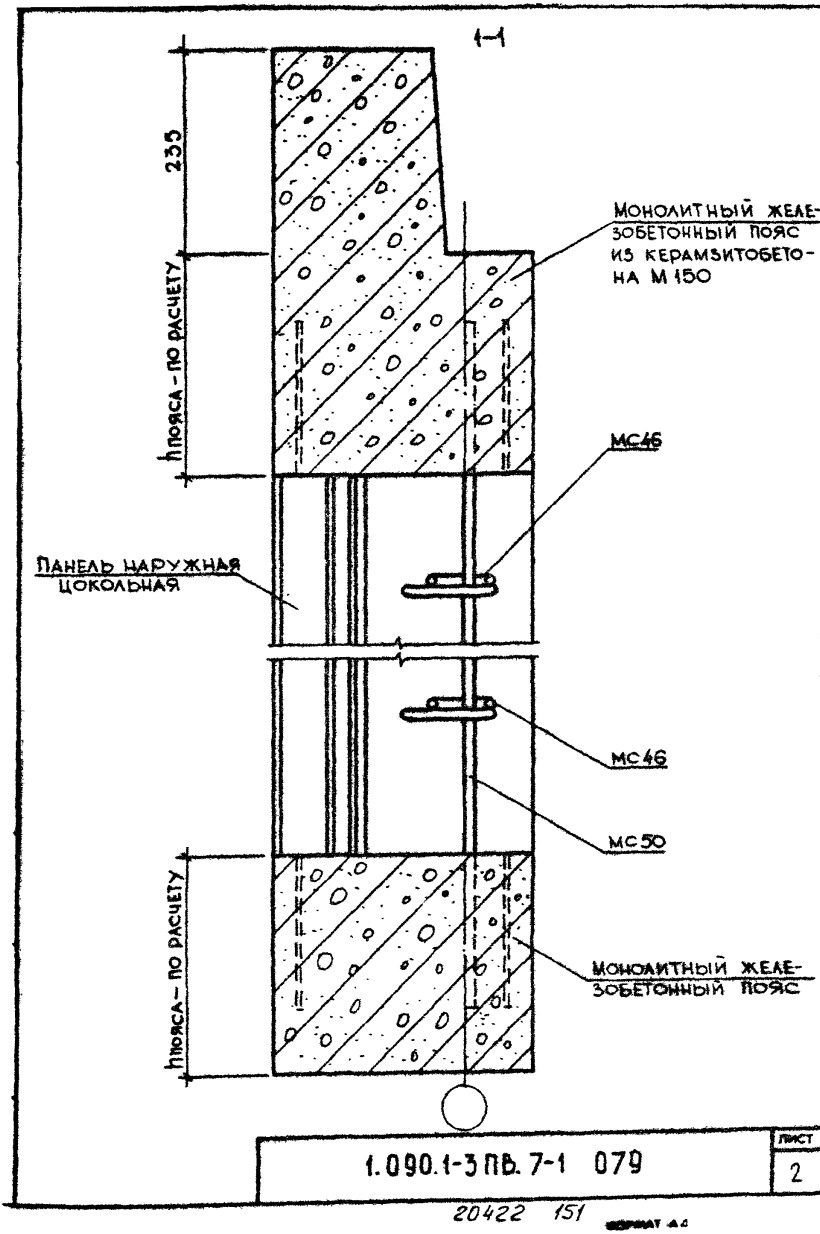


1.090.1-3 ПВ. 7-1 079

Лист 2

20422 151

Формат А4

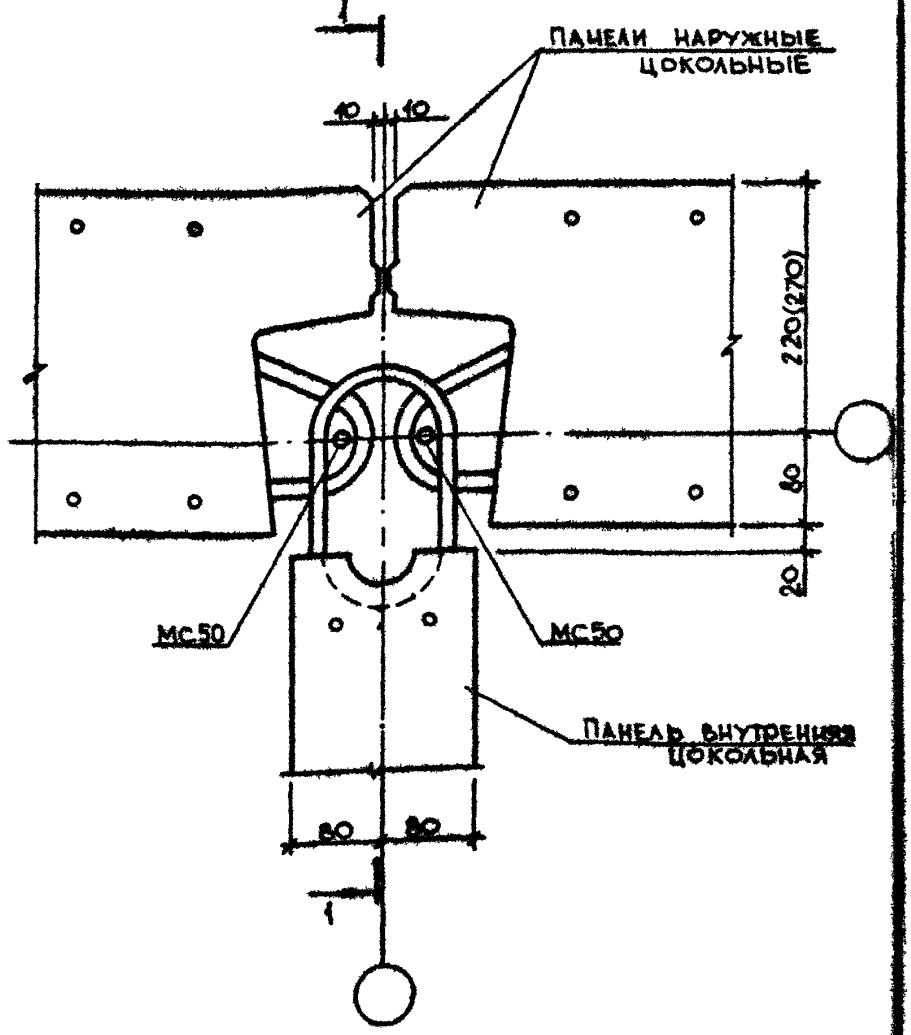


Спецификацию см. документ 095 лист 24

| | | | | | | |
|---|---|---|---|---|---|---|
| | | | | 1.090.1-3ПВ.7-1 080 | | |
| | | | | | Стадия | Лист | Листов |
| | | | | | Р | 1 | 2 |
| Нач.отд. | Шевченко | | | УЗЕЛ 01 | ГОСГРАЖДАНСТРОЙ КиевЗНИИЭП | |
| Н.контр. | Ребров | | | | | |
| Гл.спец. | Нечипоренко | | | | | |
| Проверил | Скорабогат | | | | | |
| Разраб. | Греських | | | | | |



Формат А4

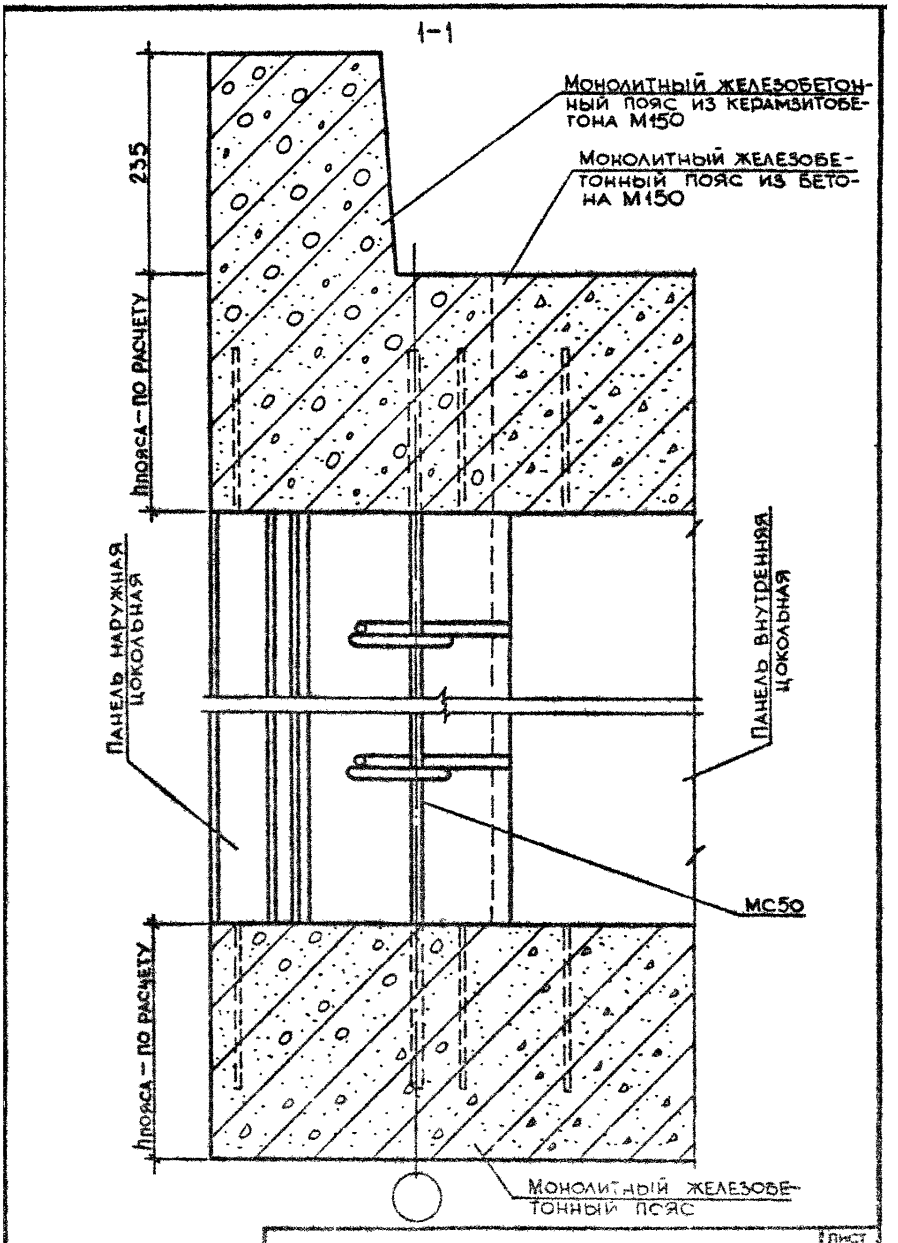


1.090.1-3ПВ.7-1 080

Лист 2

20422 153

ПОВЕРНУТО

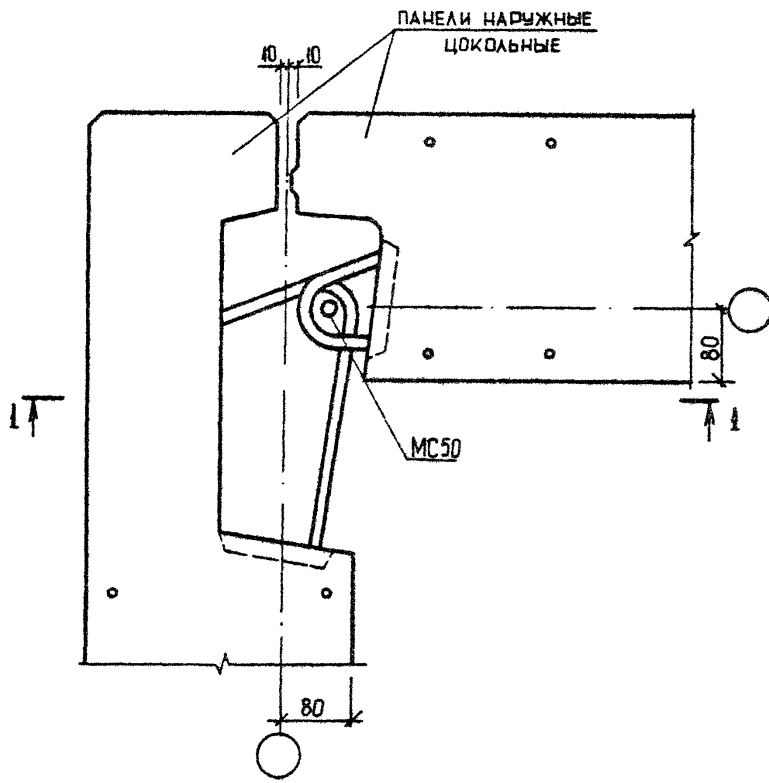


Спецификацию см. документ 095 лист 24

| | | | | | | |
|---|---|---|---|---|---|---|
| | | | | 1.090.1-3ПВ.7-1 081 | | |
| НАЧ ОТД | Шевченко | | | | | |
| Н КОНТР | Ребров | | | УЗЕЛ 92 | СТАДИЯ | ЛИСТ | ЛИСТОВ |
| ГП СПЕЦ | Ничипаренко | | | | Р | 1 | 2 |
| ПРОВЕРИЛ | Скоробагат | | | | ГОСГРАЖДАНСТРОЙ КиевЗНИИЭП | | |
| РАЗРАБ | Гресько в | | | | | | |



ФОРМАТ А4

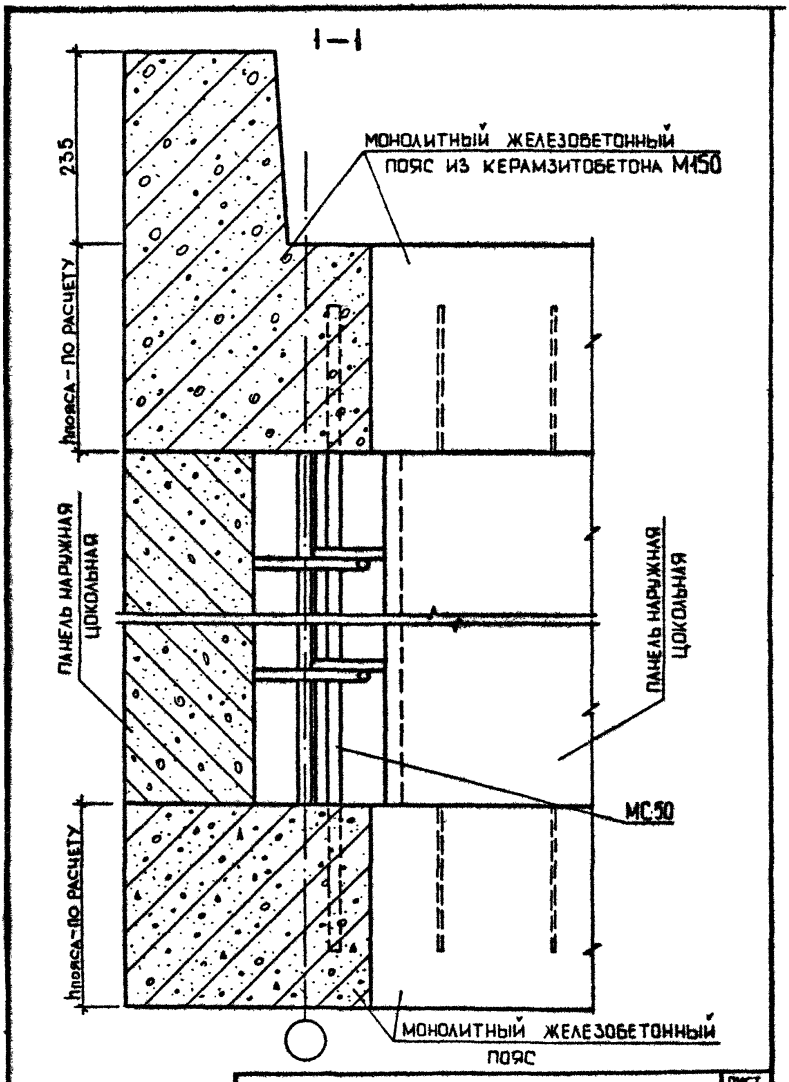


1.090.1-3ПВ.7-1 081

Лист 2

20422 155

ФОРМАТ А4

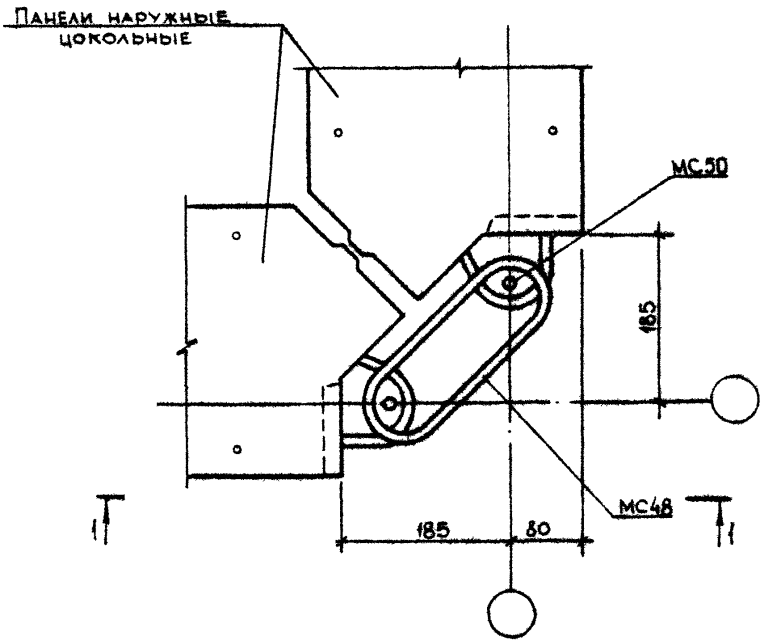


Спецификацию см. документ 095 лист 24

| | | | | | | |
|---|---|---|---|---|---|---|
| | | | | 1.090.1-3ПВ.7-1 082 | | |
| Нач.отд | Шевченко | | | | | |
| Н.контр | Ребров | | | | | |
| Гл.спец | Ничипоренко | | | Узел 93 | Стадия: Р; Лист: 1; Листов: 2 | |
| Проверил | Ничипоренко | | | | | |
| Разраб | Скоробогат | | | | Госгражданстрой КиевЗНИИЭП | |



Формат А4

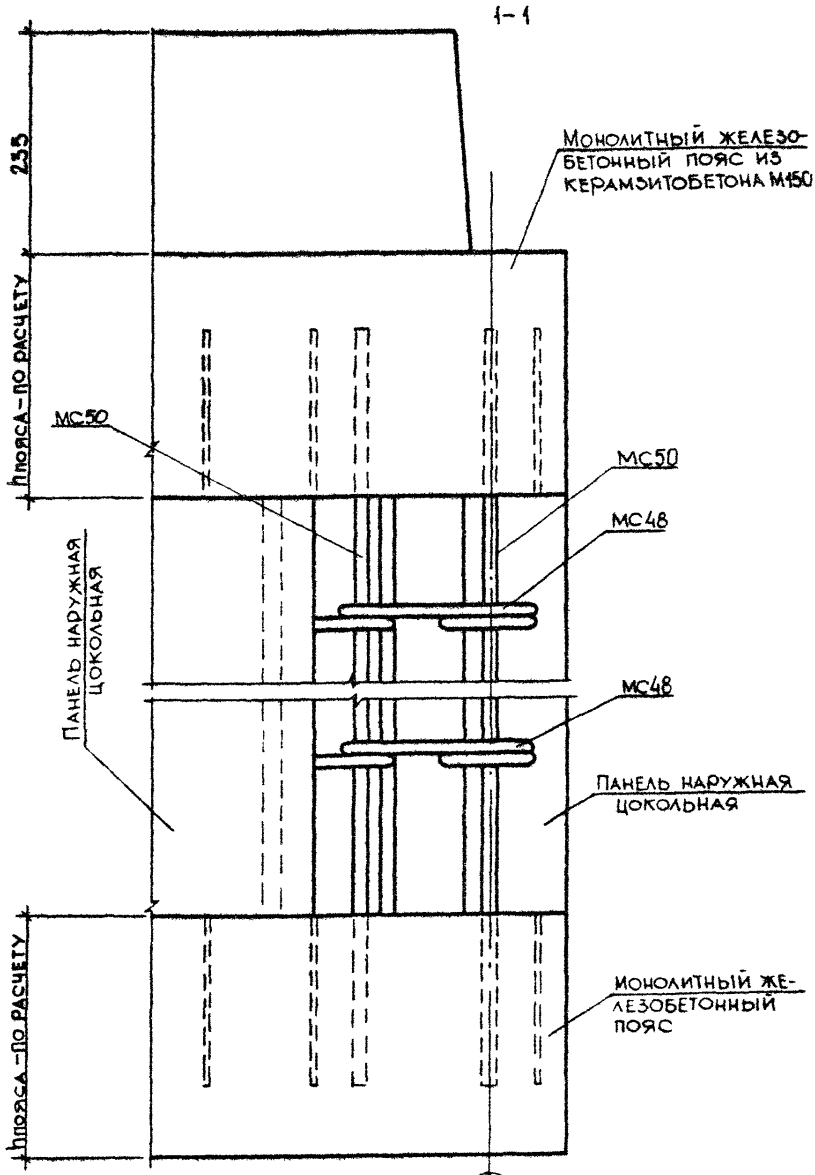
1-1
235
hпояса - по расчету
Монолитный железобетонный пояс из керамзитобетона М150
МС50
МС50
МС48
МС48
Панель наружная цокольная
Панель наружная цокольная
hпояса - по расчету
Монолитный железобетонный пояс

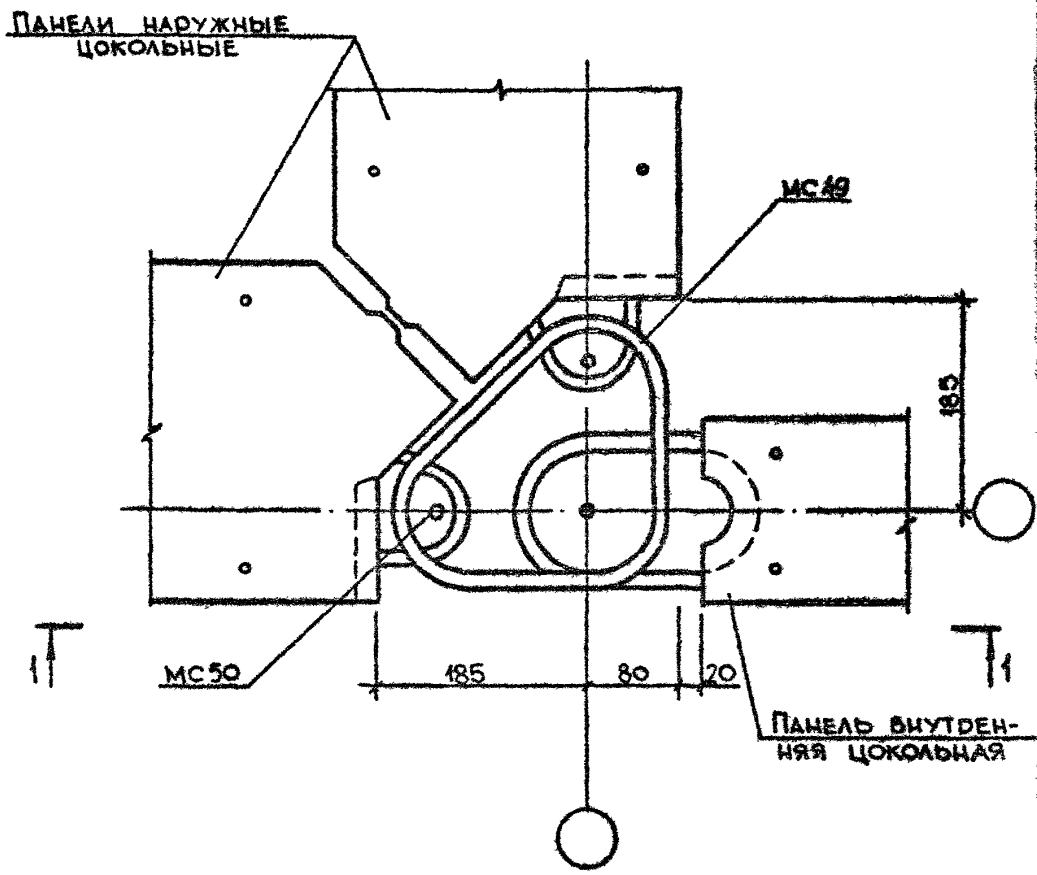


Спецификацию см. документ 095 лист 24

| | | | | | |
|---|---|---|---|---|---|
| | | | | 1.090.1-3ПВ.7-1 083 | |
| Нач.отд | Шевченко | | | | |
| Н.контр | Ребров | | | УЗЕЛ 94 | Стадия: Р; Лист: 1; Листов: 2 |
| Гл.спец | Николаенко | | | | Госгражданстрой КиевЗНИИЭП |
| Проверил | Скворцогин | | | | |
| Разраб | Гоевский | | | | |

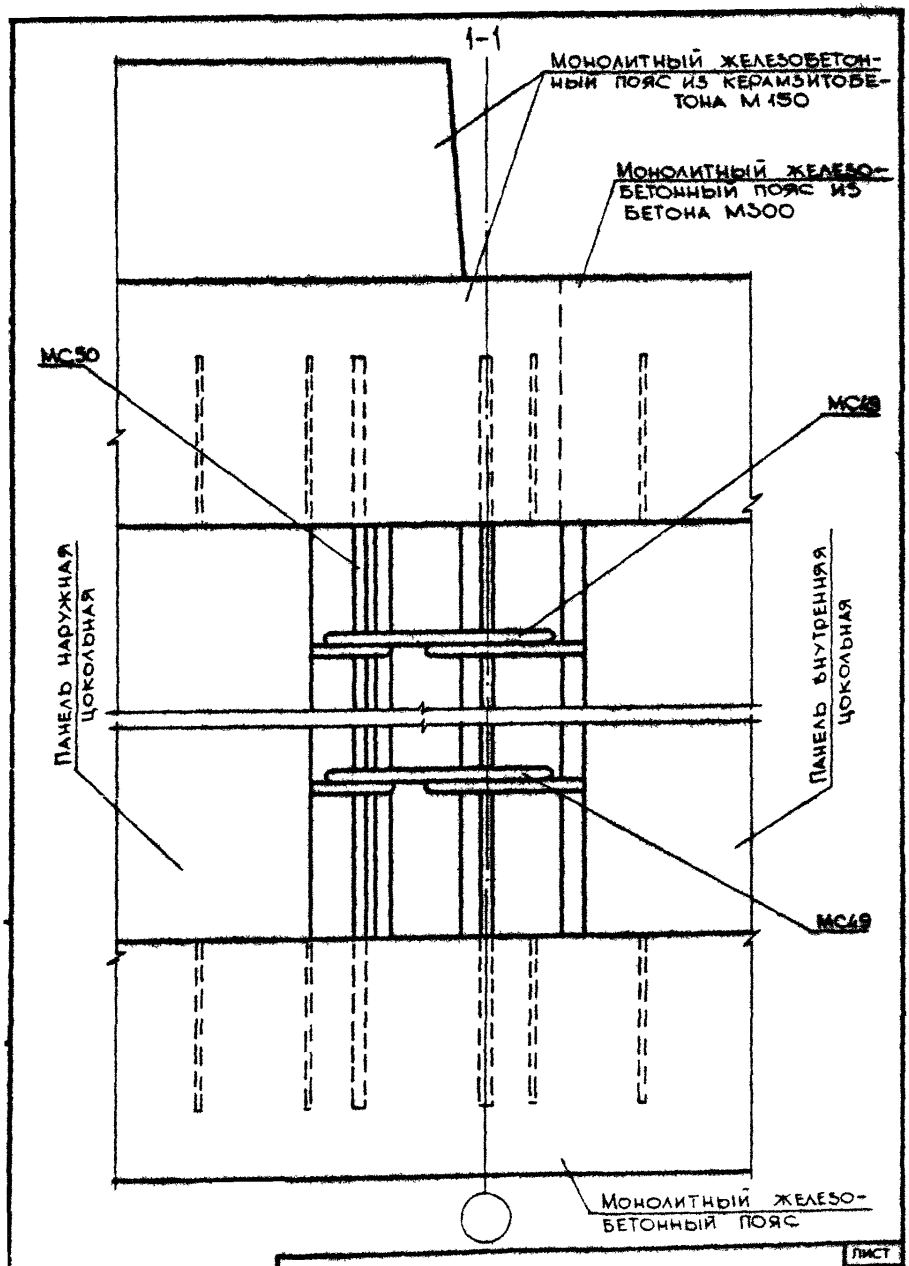
1-1
Монолитный железобетонный пояс из керамзитобетона М150
Монолитный железобетонный пояс из бетона М300
МС30
МС48
МС49
Панель наружная цокольная
Панель внутренняя цокольная
Монолитный железобетонный пояс

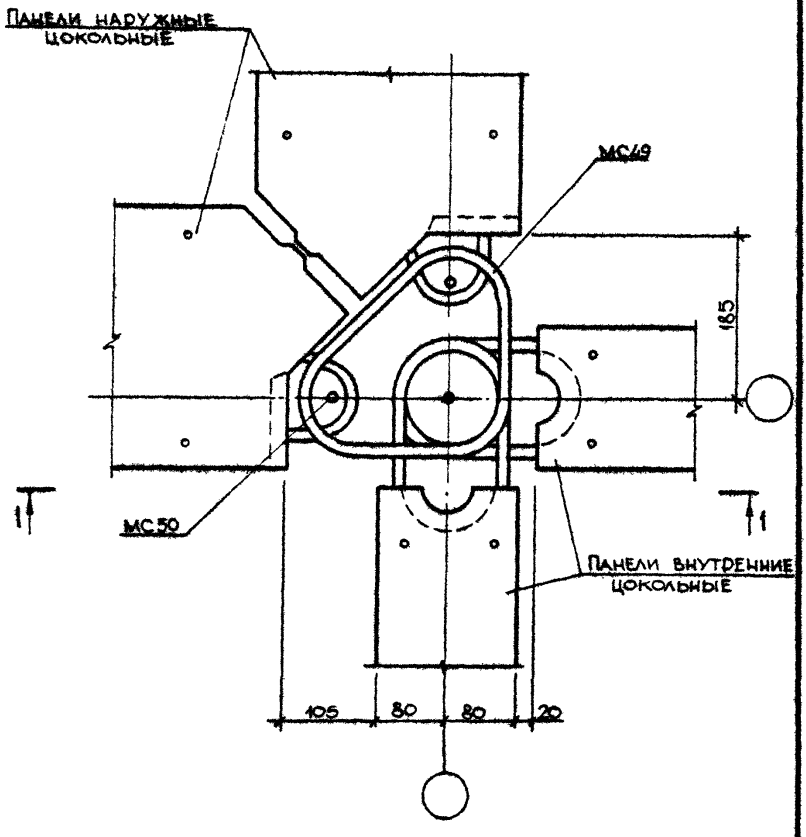


Спецификацию см. документ 095 лист 24

| | | | |
|---|---|---|---|
| | | | 1.090.1-3ПВ.7-1 084 |
| Нач.отд | Шевченко | | |
| Н.контр | Ребров | | Узел 95 |
| Гл.спец | Ничипоренко | | |
| Проверил | Ничипоренко | | |
| Разраб | Скоробогат | | |

| Стадия | Лист | Листов |
|---|---|---|
| Р | 1 | 2 |

Госгражданстрой
КиевЗНИИЭП



Формат А4

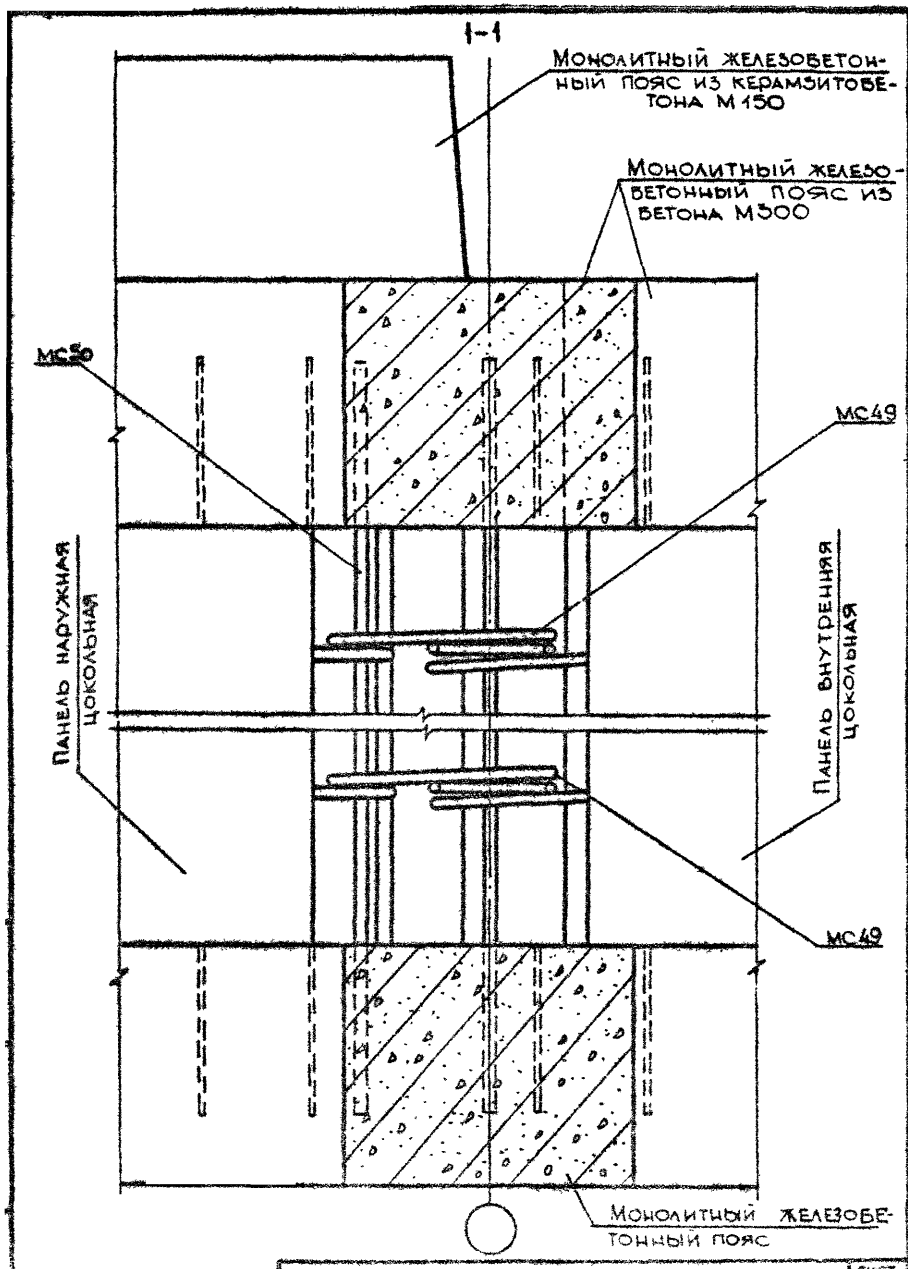


1.090.1-3ПВ.7-1 084

Лист 2



ФОРМАТ А4

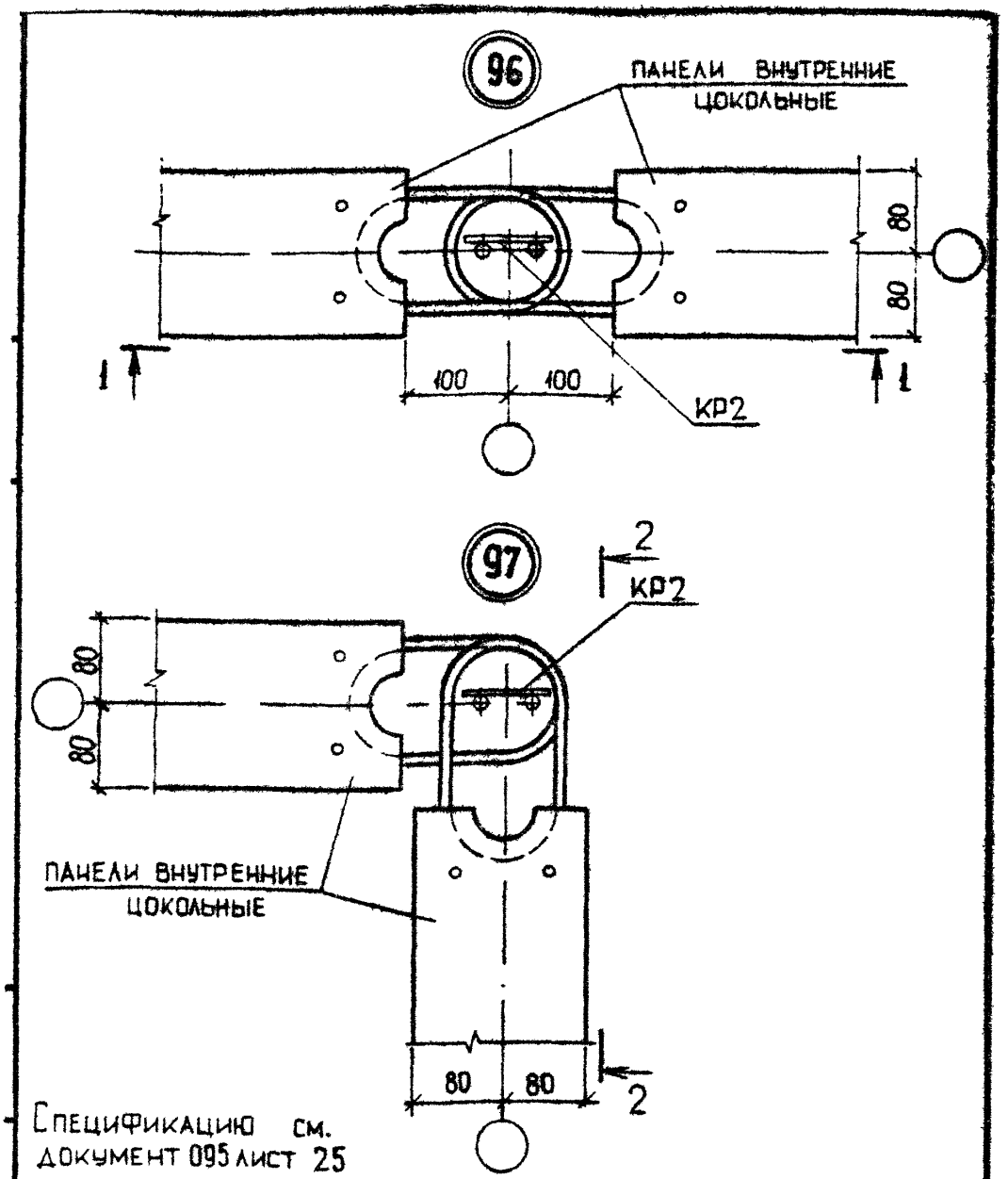


Спецификацию см. документ 095 лист 25

| | | | | |
|---|---|---|---|---|
| | | | | 1.090.1-3ПВ.7-1 085 |
| НАЧ ОТД | Шевченко | | | УЗЛЫ 96, 97 |
| Н КОНТР | Ребров | | | |
| ГЛ СПЕЦ | Никифоренко | | | |
| ПРОВЕРИЛ | Скоробогат | | | |
| РАЗРАБ | Греськив | | | |

| СТАДИЯ | ЛИСТ | ЛИСТОВ |
|---|---|---|
| Р | 1 | 3 |

ГОСГРАЖДАНСТРОЙ
КиевЗНИИЭП

20422 162

ФОРМАТ А4

1 – 1

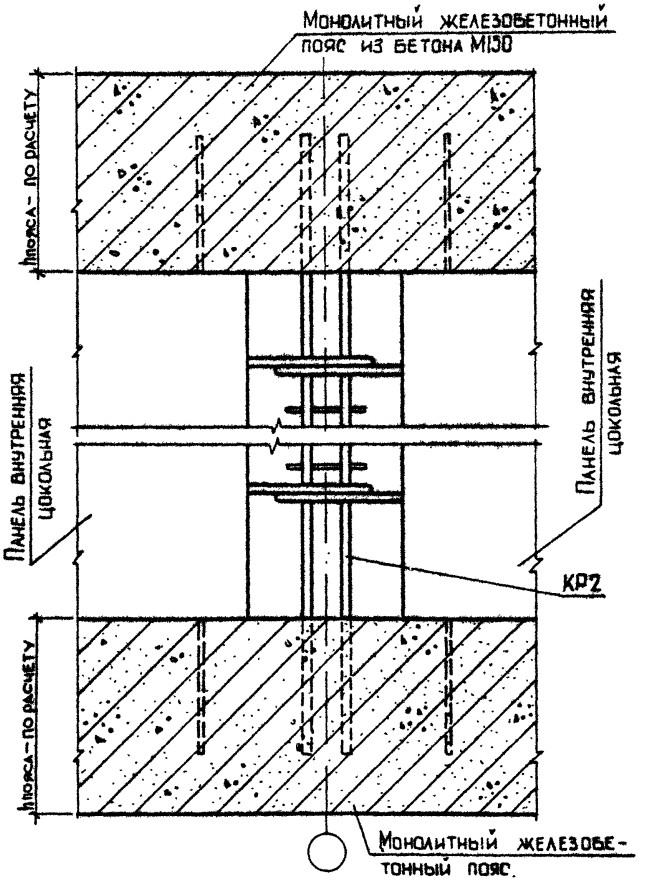
Монолитный железобетонный пояс из бетона М150
Люфа - по расчету
Панель внутренняя цокольная
Панель внутренняя цокольная
КР2
Люфа - по расчету
Монолитный железобетонный пояс.

## 2 – 2

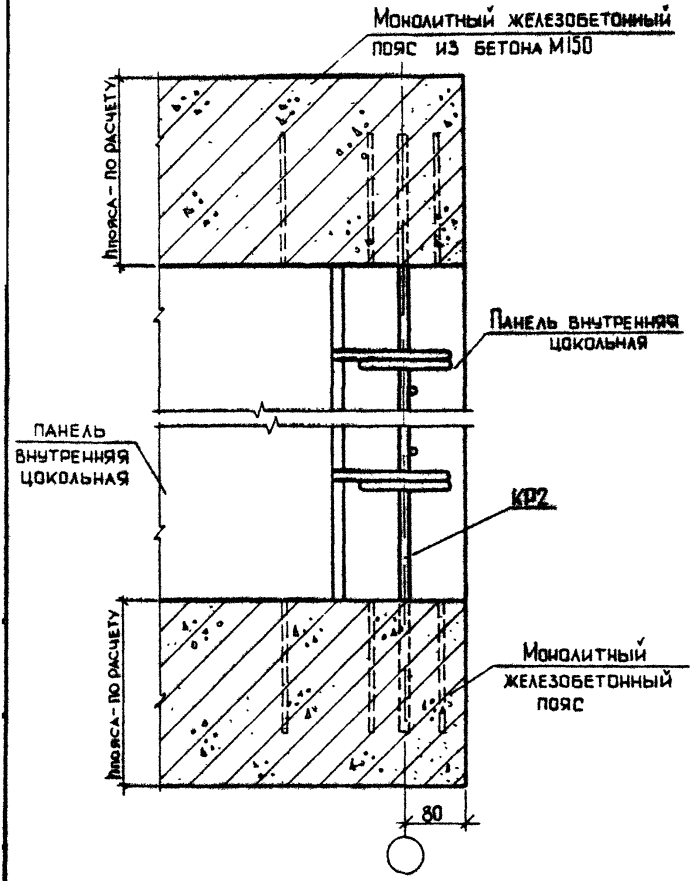
Монолитный железобетонный пояс из бетона М150
hпояса – по расчету
Панель внутренняя цокольная
Панель внутренняя цокольная
КР2
Монолитный железобетонный пояс
hпояса – по расчету
80

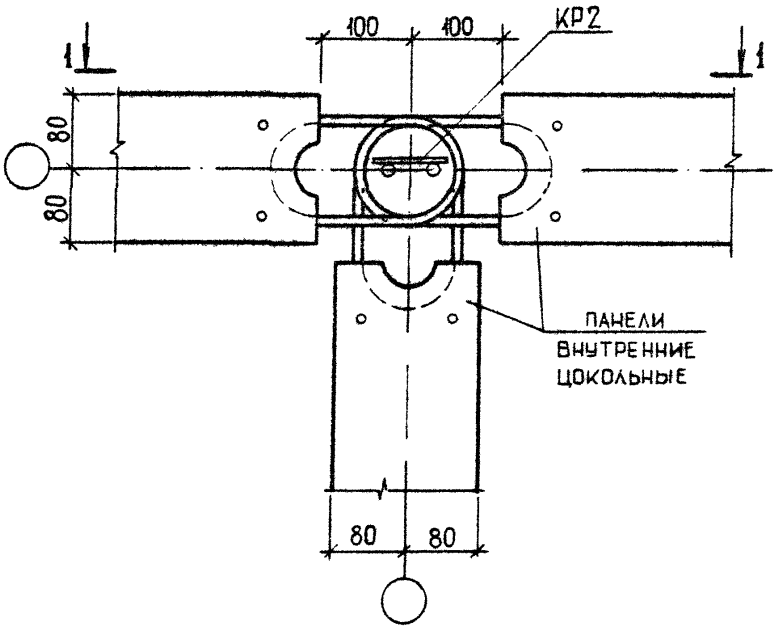


Спецификацию см. документ 095 лист 25

| | | | | | | |
|---|---|---|---|---|---|---|
| | | | | 1.090.1-3ПВ.7-1 086 | | |
| | | | | | | |
| | | | | | | |
| НАЧОТД | Шевченко | | | | | |
| Н.КОНТР | Ребров | | | УЗЕЛ 98 | СТАДИЯ | ЛИСТ | ЛИСТОВ |
| ГП.СПЕЦ | Мунтяненко | | | | Р | 1 | 2 |
| ПРОВЕРИЛ | Островерхий | | | | ГОСГРАЖДАНСТРОЙ | | |
| РАЗРАБ | Гресьгив | | | | КиевЗНИИЭП | | |



ФОРМАТ А4

1-1

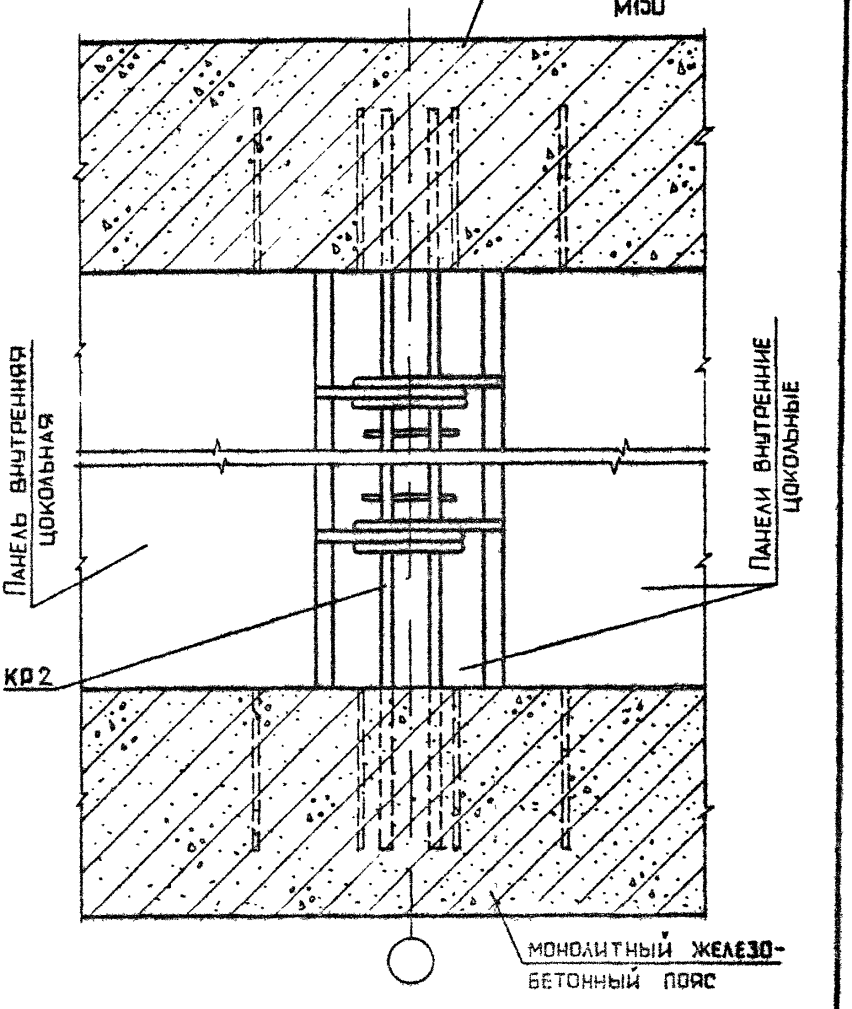
Монолитный железобетонный пояс из бетона М150
Панель внутренняя цокольная
КР2
Панели внутренние цокольные
Монолитный железобетонный пояс

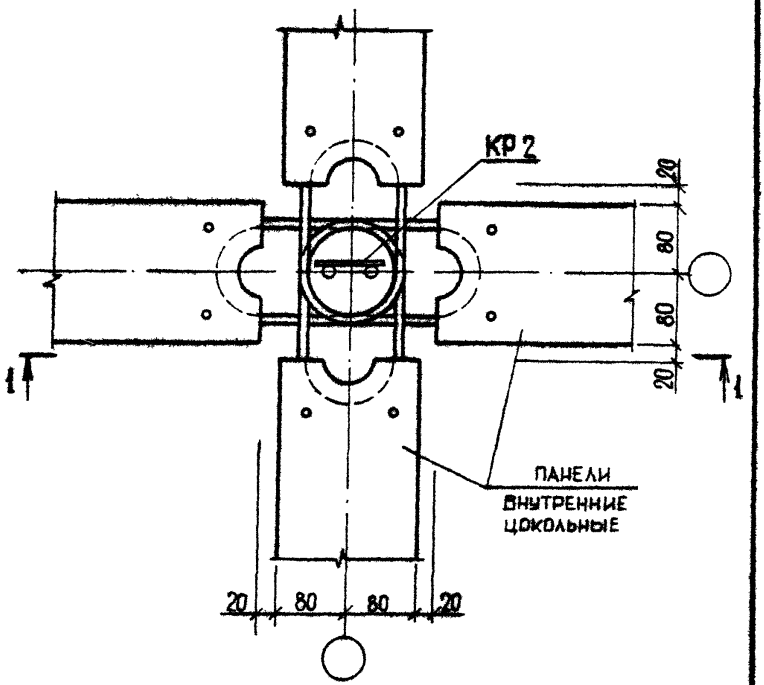


Спецификацию см. документ 095 лист 25

| | | | | | | |
|---|---|---|---|---|---|---|
| | | | | 1.090.1-3ПВ.7-1 087 | | |
| НАЧ.ОТД | Шевченко | | | | | |
| Н.КОНТР | Ребров | | | | | |
| ГП СПЕЦ | Ничипоренко | | | УЗЕЛ 99 | | |
| ПРОВЕРИЛ | Скоробогат | | | | | |
| РАЗРАБ | Гресько.В | | | | | |

| СТАДИЯ | ЛИСТ | ЛИСТОВ |
|---|---|---|
| Р | 1 | 2 |

ГОСГРАЖДАНСТРОЙ
КиевЗНИИЭП



ФОРМАТ А4

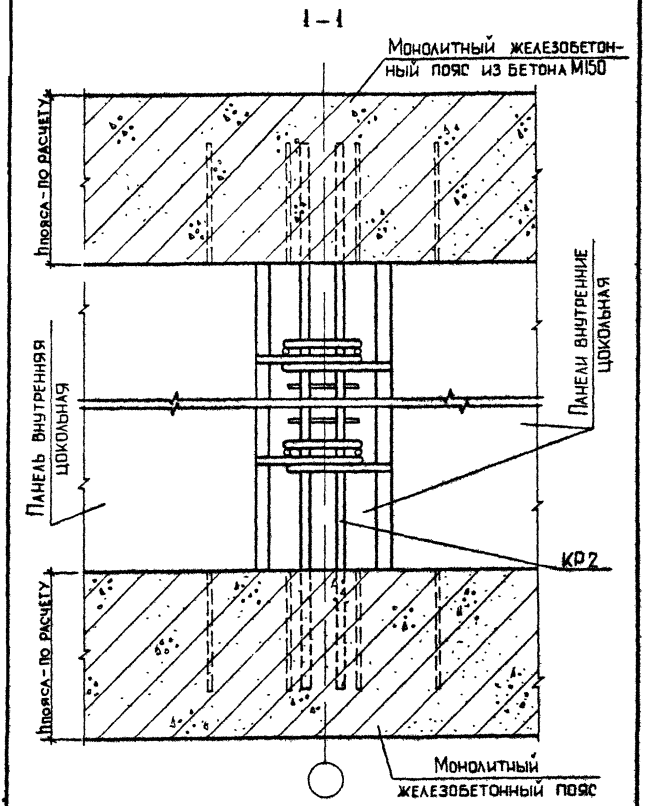


1.090.1-3ПВ.7-1 087

Лист 2

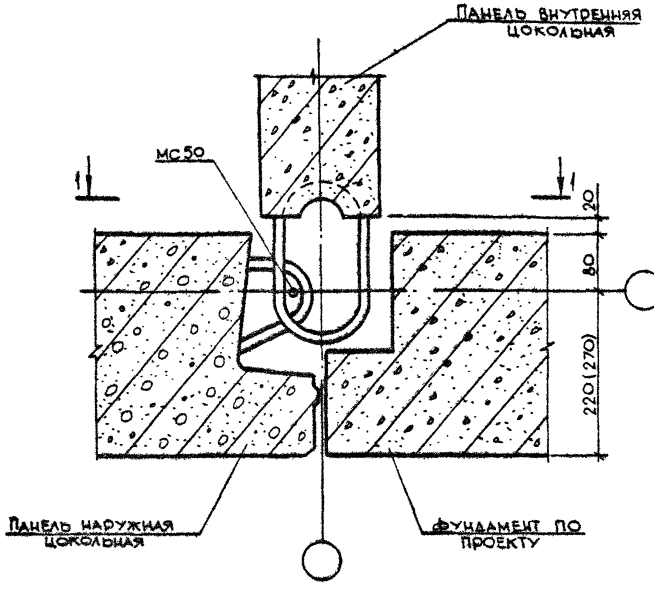


Спецификацию см. документ 095 лист 25

| | | | | | | |
|---|---|---|---|---|---|---|
| | | | | 1.090.1-3ПВ.7-1 088 | | |
| Нач.отд. | Шевченко | | | | Стадия | Лист | Листов |
| Н.контр. | Ребров | | | | Р | 1 | 2 |
| Гл.спец. | | | | УЗЕЛ 100 | | | |
| Проверил | | | | | Госгражданстрой КиевЗНИИЭП | | |
| Разраб. | | | | | | | |

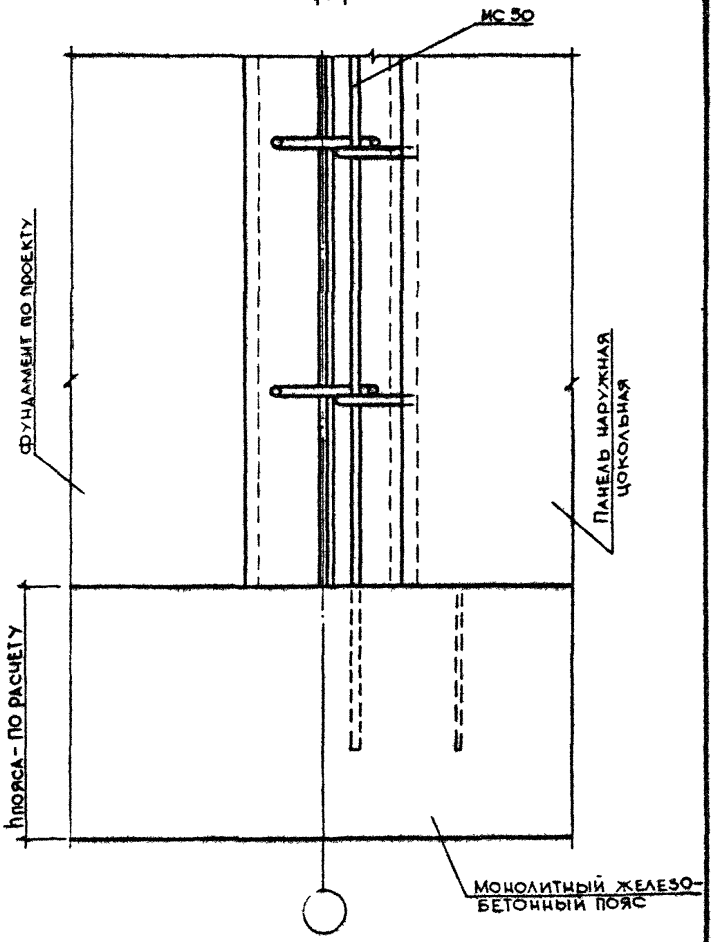


1.090.1-3ПВ.7-1 088

Лис. 2

20422 170

ФОРМАТ А4

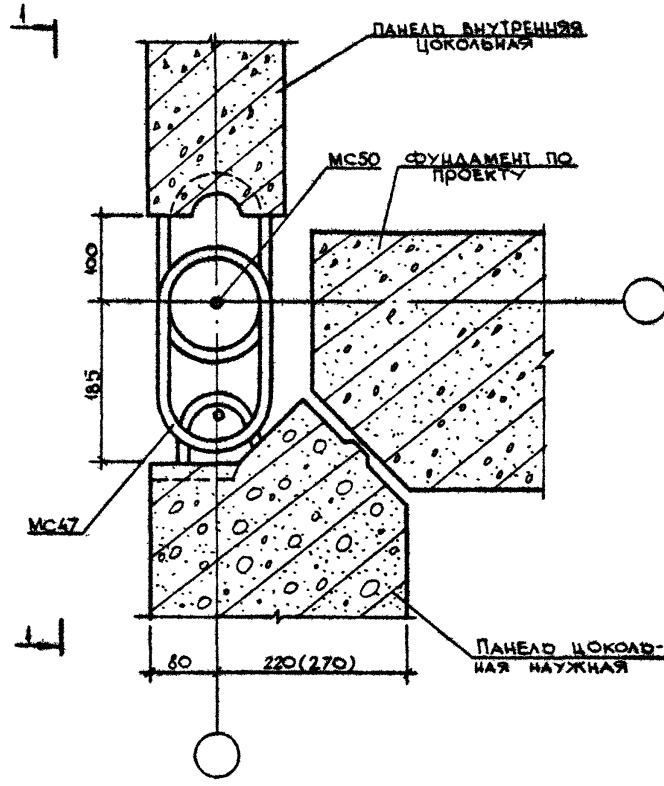


Спецификацию см. документ 095 лист 25

| | | | | | | |
|---|---|---|---|---|---|---|
| | | | | 1.090.1-3ПВ.7-1 089 | | |
| НАЧОТД | Шевченко | | | | СТАДИЯ | ЛИСТ | ЛИСТОВ |
| НКОНТР | Ребров | | | | Р | 1 | 2 |
| ГП СПЕЦ | Ничипоренко | | | УЗЕЛ 101 | ГОСГРАЖДАНСТРОЙ КиевЗНИИЭП | |
| ПРОВЕРИЛ | Ничипоренко | | | | | |
| РАЗРАБ | Скородагот | | | | | |

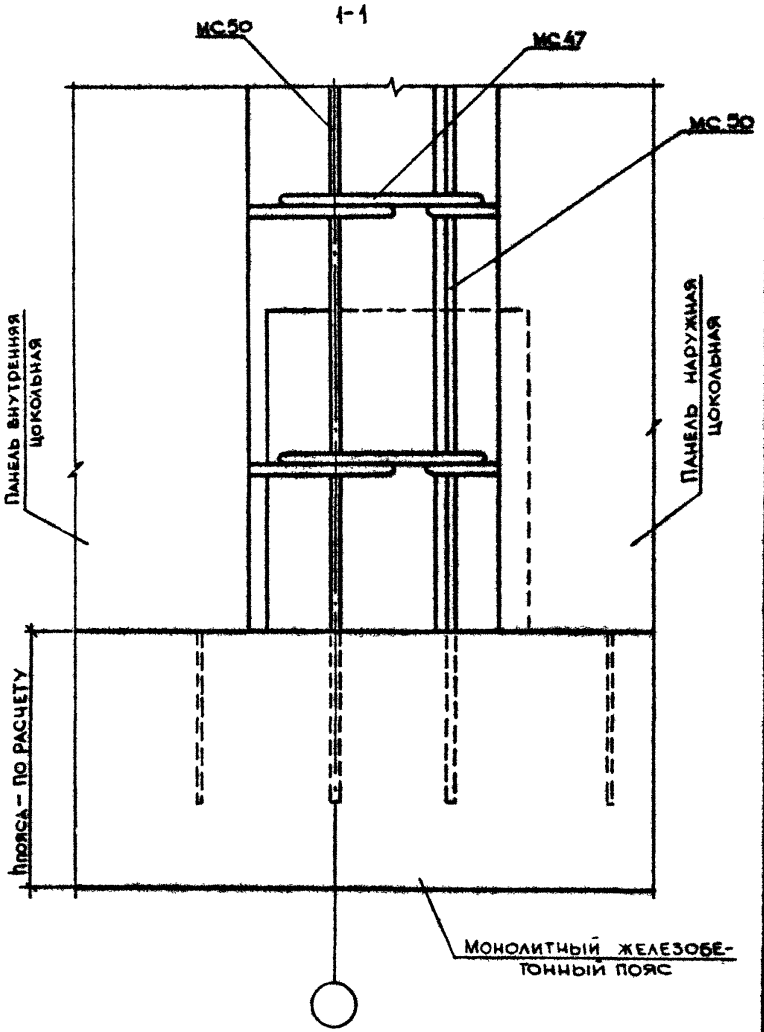
1-1
МС.50
МС.47
МС.50
Панель внутренняя цокольная
Панель наружная цокольная
Пояса - по расчету
Монолитный железобетонный пояс

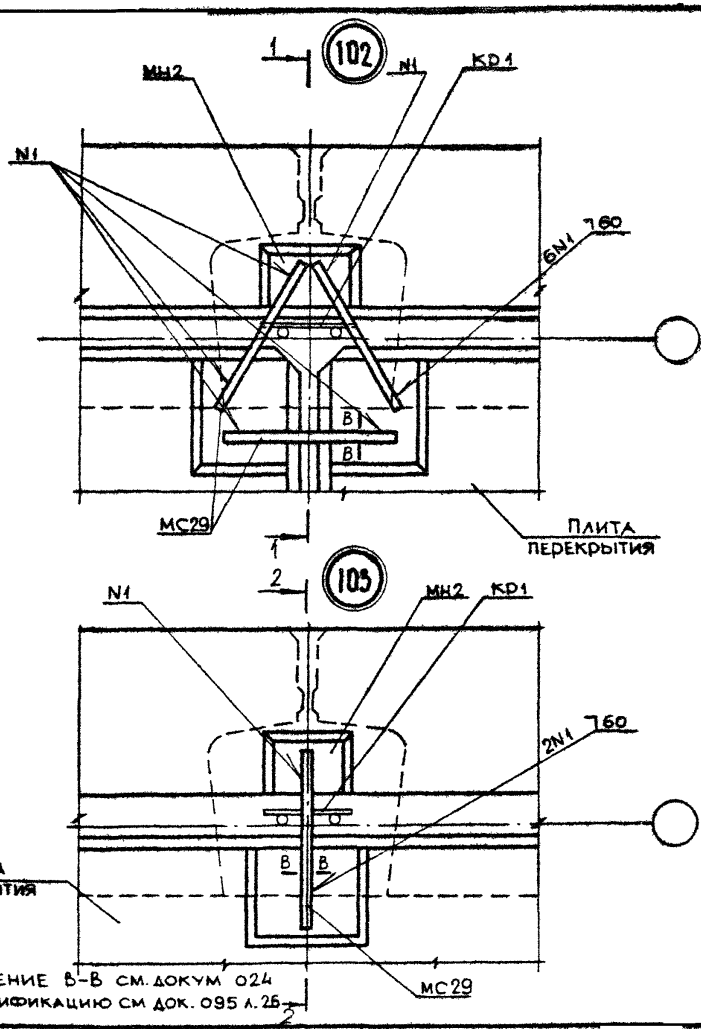


Сечение В-В см. докум 024
Спецификацию см док. 095 л. 26

| | | | | | | |
|---|---|---|---|---|---|---|
| | | | | 1.090.1-3ПВ.7-1 090 | | |
| НАЧОТД | Шевченко | | | | СТАДИЯ | ЛИСТ | ЛИСТОВ |
| Н.КОНТР | Ребров | | | | Р | 1 | 3 |
| ГЛ.СПЕЦ | Ничипоренко | | | УЗЛЫ 102,103 | ГОСГРАЖДАНСТРОЙ | | |
| ПРОВЕРИЛ | Ничипоренко | | | | КиевЗНИИЭП | | |
| РАЗРАБ | Скоробогат | | | | | | |

1-1

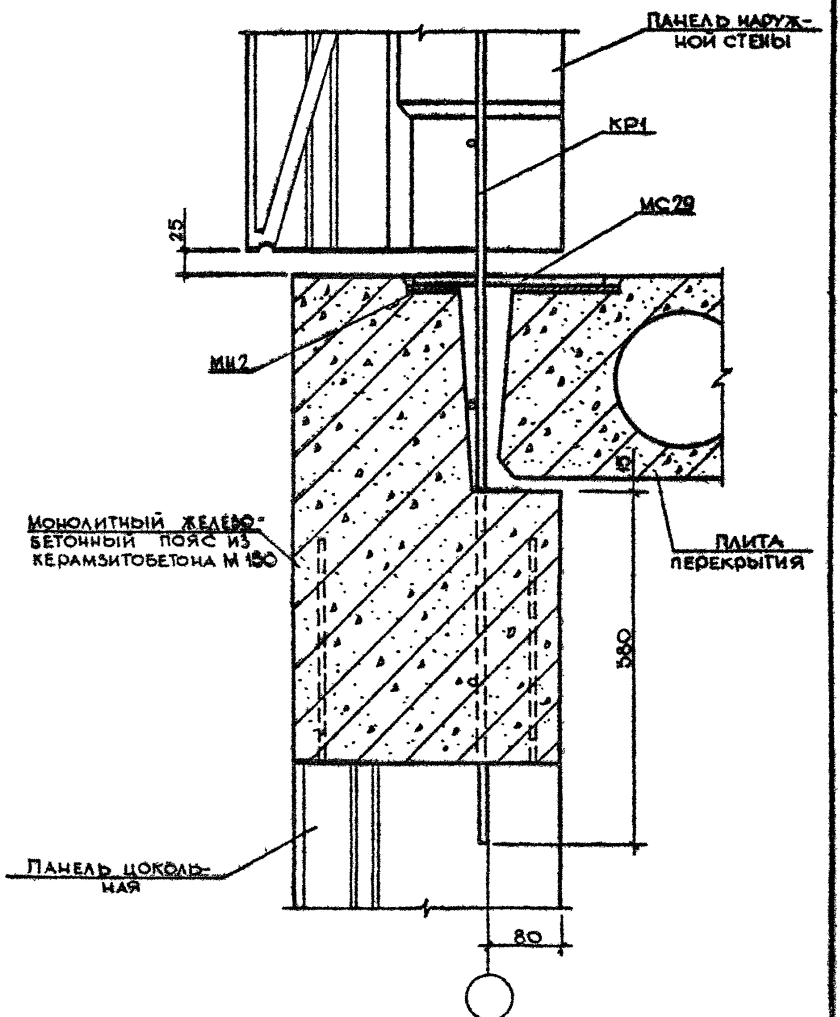
ПАНЕЛЬ НАРУЖНОЙ СТЕНЫ
КР1
МС29
25
МЦ2
МОНОЛИТНЫЙ ЖЕЛЕЗОБЕТОННЫЙ ПОЯС ИЗ КЕРАМЗИТОБЕТОНА М150
ПЛИТА ПЕРЕКРЫТИЯ
580
ПАНЕЛЬ ЦОКОЛЬНАЯ
80

2-2

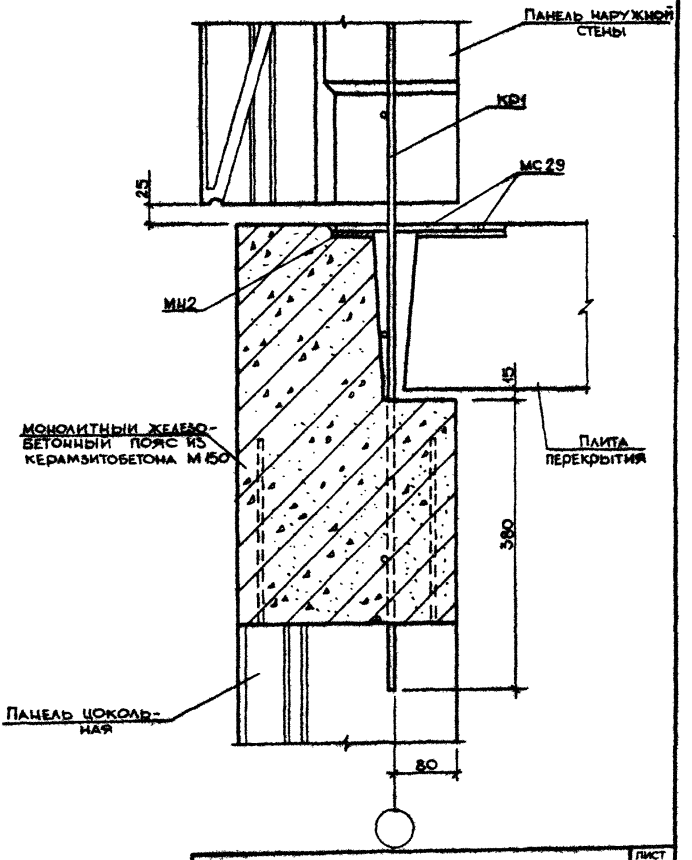


| | |
|---|---|
| 1.090.1-3ПВ.7-1 090 | Лист 3 |



ФОРМАТ А4

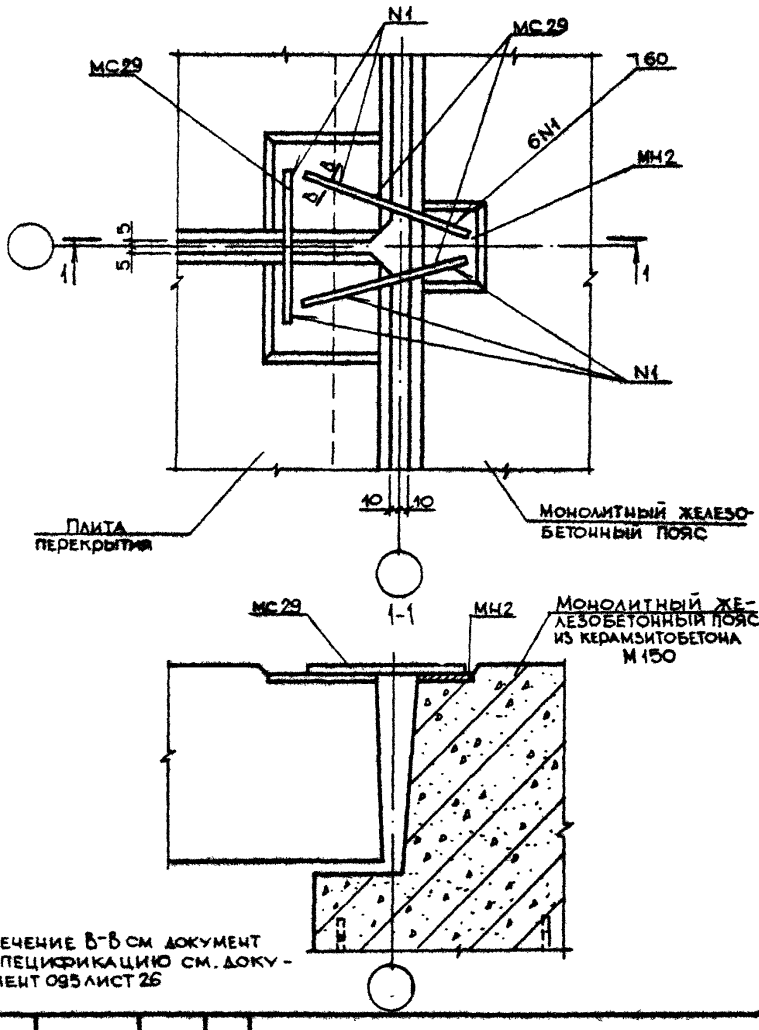


Сечение В-В см документ Спецификацию см. документ 095 лист 26

| | | | | | |
|---|---|---|---|---|---|
| | | | | 1.090.1-3ПВ.7-1 091 | |
| НАЧ ОТД | Шевченко | | | | |
| Н.КОНТР | Ребров | | | | |
| ГЛ СПЕЦ | Ничипоренко | | | УЗЕЛ 104 | СТАДИЯ: Р; ЛИСТ: ; ЛИСТОВ: 1 |
| ПРОВЕРИЛ | Ничипоренко | | | | ГОСГРАЖДАНСТРОЙ КиевЗНИИЭП |
| РАЗРАБ | Скоробогат | | | | |



ФОРМАТ А4

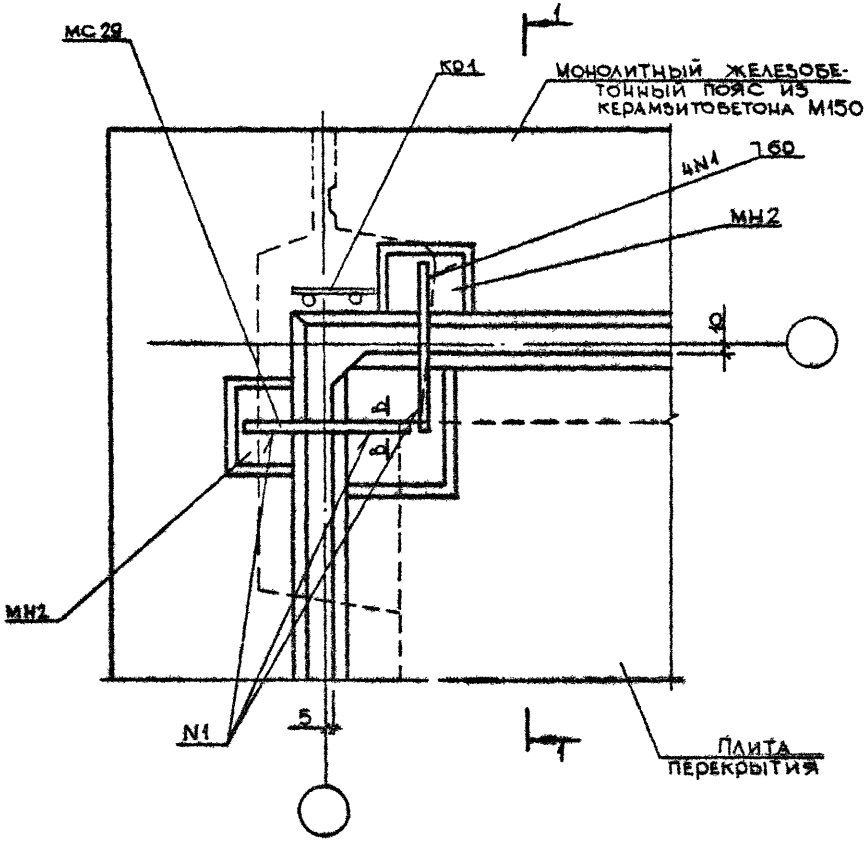


Сечение В-В см. документ 024
Спецификацию см. документ 095 лист 27

| | | | | | | | |
|---|---|---|---|---|---|---|---|
| | | | | 1.090.1-3ПВ.7-1 092 | | | |
| НАЧ ОТД | Шевченко | | | УЗЕЛ 105 | СТАДИЯ | Л-СТ | ЛИСТОВ |
| Н КОНТР | Ребров | | | | Р | 1 | 2 |
| ГЛ СПЕЦ | Шоренко | | | | ГОСГРАЖДАНСТРОЙ КиевЗНИИЭП | | |
| ПРОВЕРИЛ | Шоренко | | | | | | |
| РА | Лобогат | | | | | | |

20422 177 ФОРМАТ А4

КиевЗНИИЭП | ТЛП КОРТ

1-1

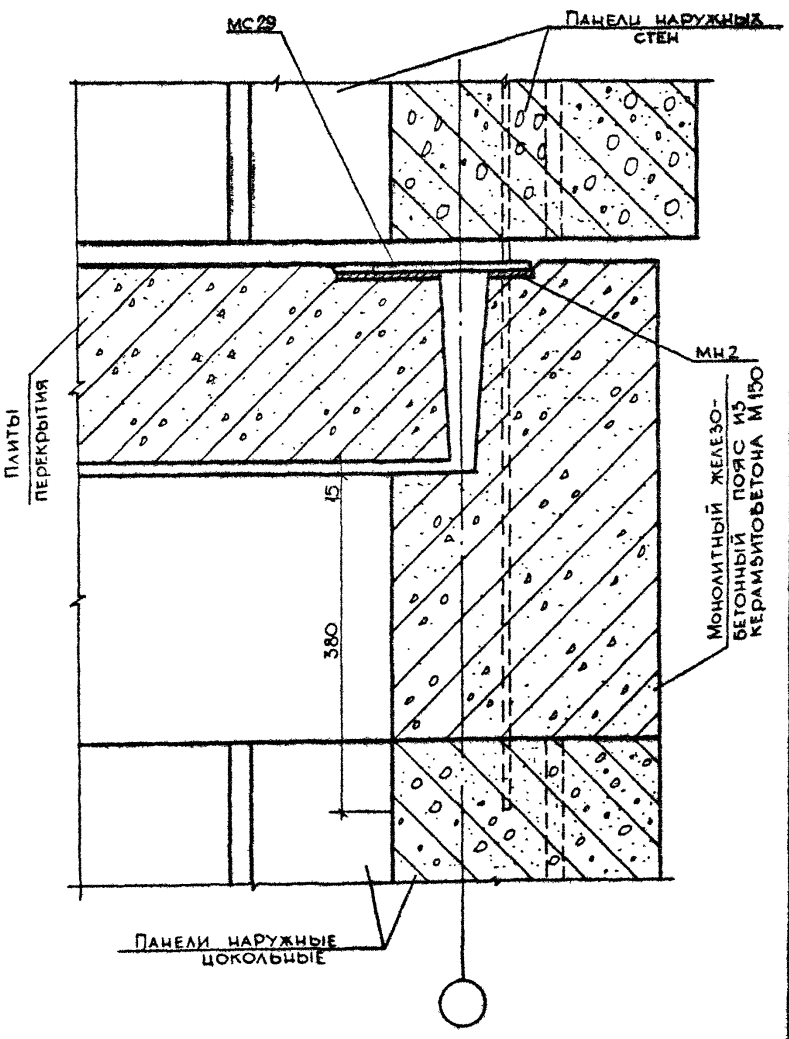


| | |
|---|---|
| 1.090.1-3ПВ.7-1 092 | ПИС 2 |



ФОРМАТ А4

Инв.№ подл. | Подпись и дата | Взам.инв.№ | Инв.№ дубл. | Подпись и дата | КиевЗНИИЭП (ГПИТ КОРТ)

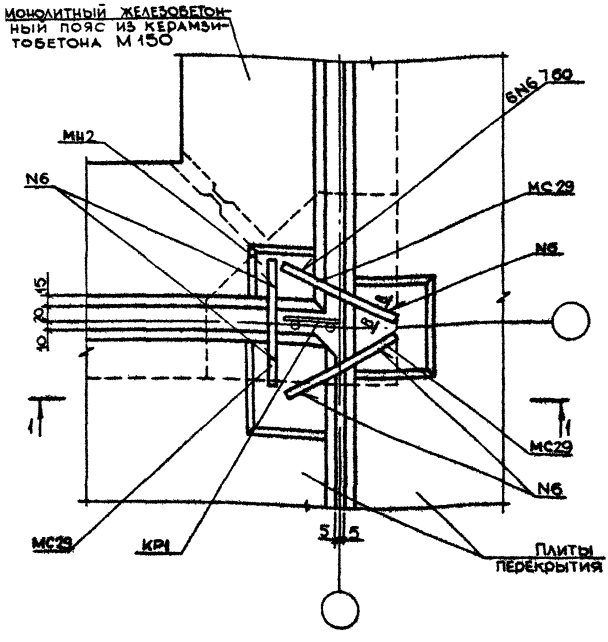


Сечение В-В см. документ 024
Спецификацию см. документ 095 лист 27

| | | | | | | |
|---|---|---|---|---|---|---|
| | | | | 1.090.1-3ПВ.7-1 095 | | |
| Нач.отд. | Шевченко | | | | | |
| Н.контр | Ребров | | | УЗЕЛ 106 | Стадия: Р; Лист: 1; Листов: 2 | |
| ГП спец. | Ничипоренко | | | | | |
| Проверил | Ничипоренко | | | | ГОСГРАЖДАНСТРОЙ КиевЗНИИЭП | |
| Разраб. | Скоробогатт | | | | | |



Формат А4

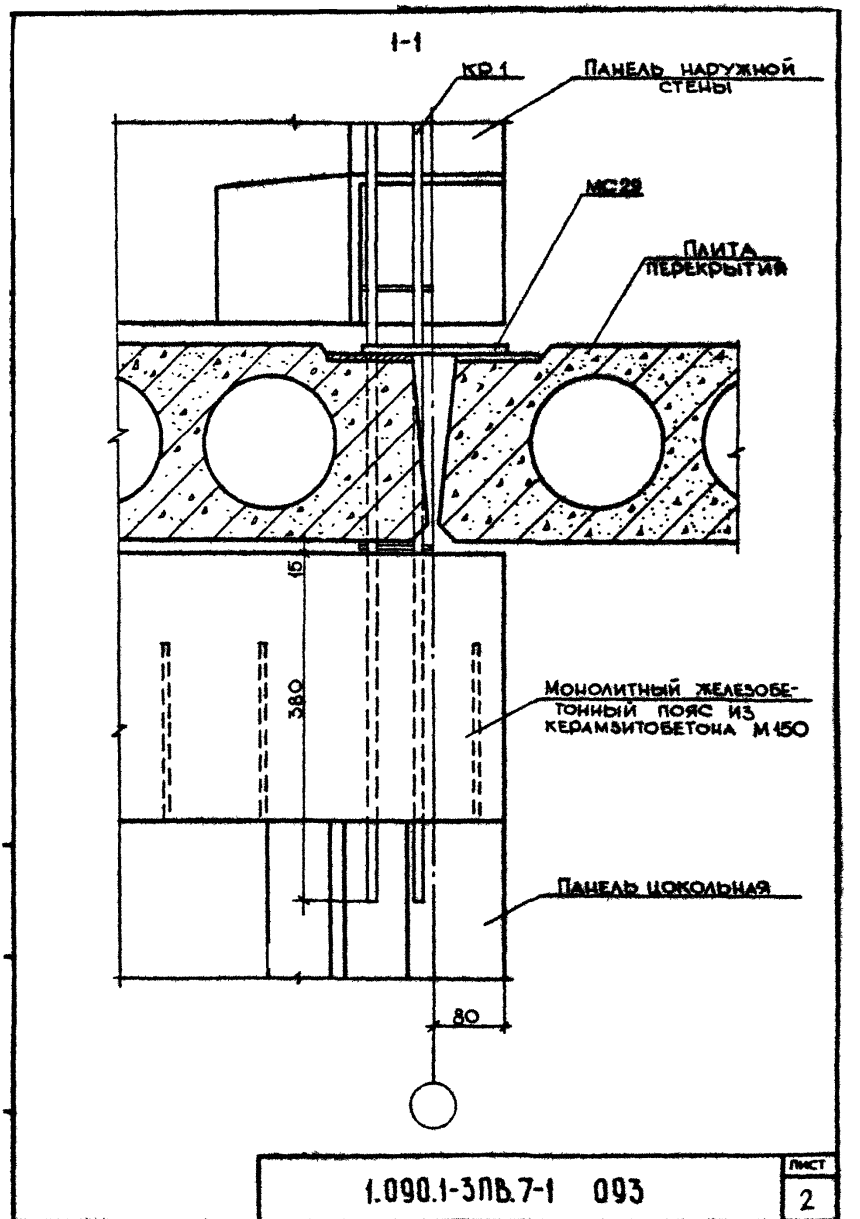


| | |
|---|---|
| 1.090.1-3ПВ.7-1 093 | Лист 2 |

20422 180

Формат А-4

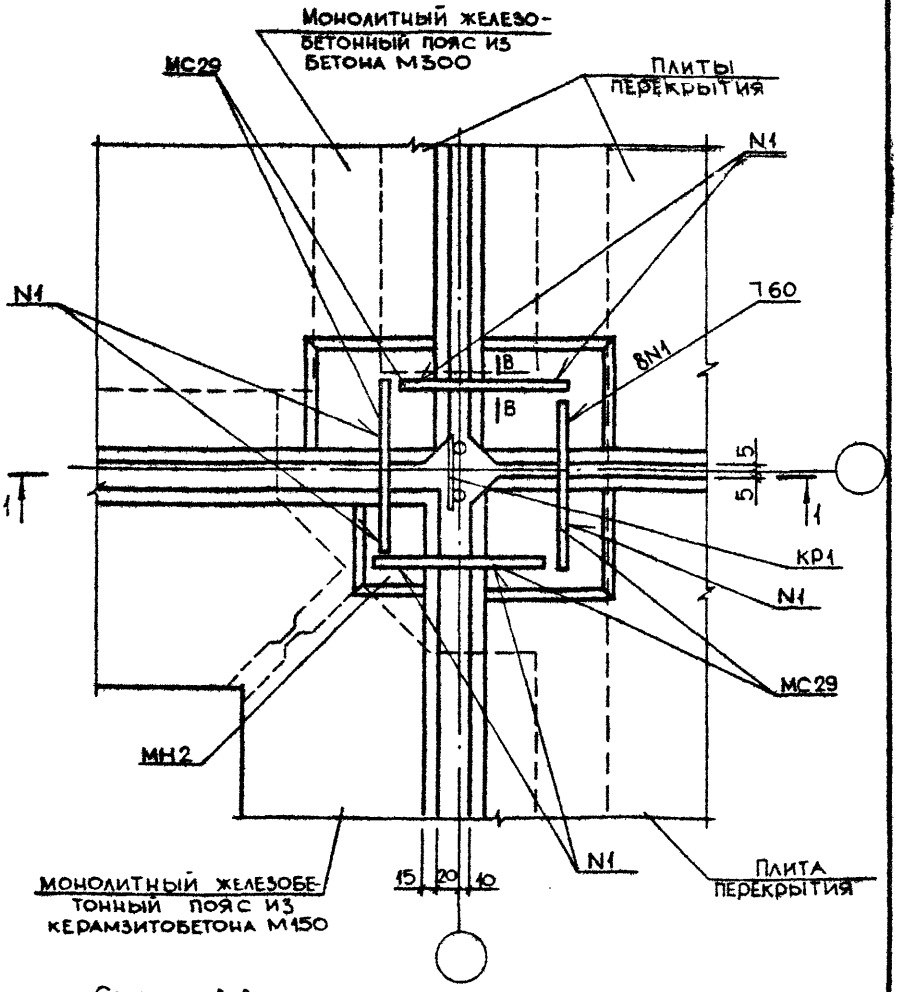


Сечение В-В см документ 024
Спецификацию см. документ 095 лист 27

| | | | |
|---|---|---|---|
| | | | 1.090.1-3ПВ.7-1 094 |
| нач.отд | Шевченко | | |
| н.контр | Ребров | | УЗЕЛ 107 |
| гл.спец | Ничипоренко | | |
| проверил | Ничипоренко | | |
| разраб | Скородогат | | |

| стадия | лист | листов |
|---|---|---|
| Р | 1 | 2 |

ГОСГРАЖДАНСТРОЙ
КиевЗНИИЭП

20422 181

ФОРМАТ А4

1-1

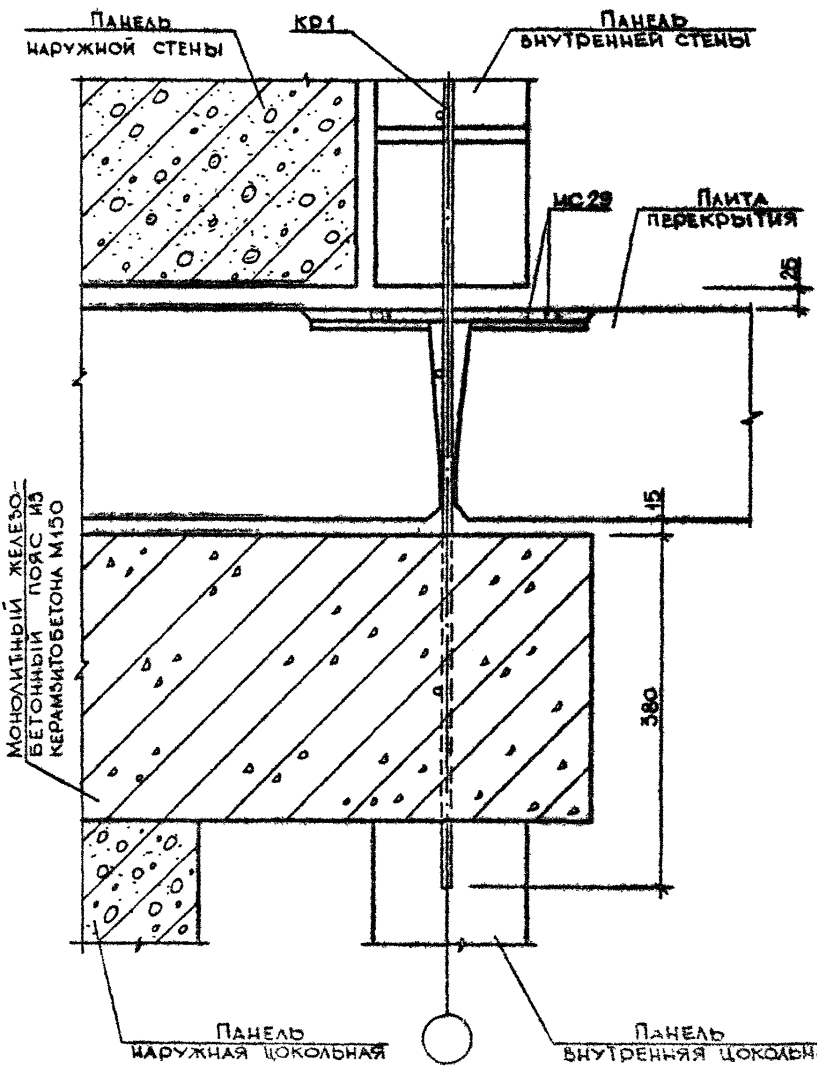


1.090.1-3ПВ.7-1 094

Лист 2



Формат А4

| МАРКА ПОЗ. | ОБОЗНАЧЕНИЕ | НАИМЕНОВАНИЕ | КОЛ | МАССА ЕД КГ | ПРИМЕЧАНИЕ |
|---|---|---|---|---|---|
| | | УЗЕЛ I | | | |
| | | СБОРОЧНЫЕ ЕДИНИЦЫ | | | |
| | | СЕТКА 100/100/5/5 | | 1,1 | НА ШОВ |
| | | ГОСТ 8478-81 | | | |
| | | МАТЕРИАЛЫ | | | |
| | | БЕТОН М200 | 0,22 | | $М^3$ НА 10М ШВА |
| | | ВОЗДУХОЗАЩИТНАЯ ПРОКЛЕЙКА | 0,94 | | $М^2$ НА 10М ШВА |
| | | ПЕНОПОЛИСТИРОЛ | 0,11 | | $М^3$ НА 10М ШВА |
| | | МАСТИКА ГЕРМЕТИЗИРУЮЩАЯ НЕТВЕРДЕЮЩАЯ | 7,6 | | КГ НА 10М ШВА |
| | | УПРУГАЯ ПРОКЛАДКА | 10,5 | | М НА 10М ШВА |
| | | УЗЕЛ 2 | | | |
| | | СБОРОЧНЫЕ ЕДИНИЦЫ | | | |
| | | СЕТКА 100/100/5/5 | | 2,4 | НА ШОВ |
| | | ГОСТ 8478-81 | | | |
| | | МАТЕРИАЛЫ | | | |
| | | БЕТОН М200 | 0,35 | | $М^3$ НА 10М ШВА |

| | | | |
|---|---|---|---|
| | | | 1.090.1-3ПВ.7-1 095 |
| НАЧ.ОТД. | Шевченко | | СПЕЦИФИКАЦИЯ НА УЗЛЫ |
| Н.КОНТР. | Ребров | | СТАДИЯ: Р; ЛИСТ: 1; ЛИСТОВ: |
| ГЛ.СПЕЦ. | Никифоренко | | ГОСГРАЖДАНСТРОЙ КиевЗНИИЭП |
| ПРОВЕРИЛ | Скоробогат | | |
| РАЗРАБ. | Греських | | |



ФОРМАТ А4

| МАРКА ПОЗ. | ОБОЗНАЧЕНИЕ | НАИМЕНОВАНИЕ | КОЛ | МАССА ЕД КГ | ПРИМЕЧАНИЕ |
|---|---|---|---|---|---|
| | | ВОЗДУХОЗАЩИТНАЯ ПРОКЛЕЙКА | 0,94 | | $м^2$ НА 1ОМ ШВА |
| | | ПЕНОПОЛИСТИРОЛ | 0,15 | | $м^3$ НА 1ОМ ШВА |
| | | МАСТИКА ГЕРМЕТИЗИРУЮЩАЯ НЕТВЕРДЕЮЩАЯ | 7,6 | | КГ НА 1ОМ ШВА |
| | | УПРУГАЯ ПРОКЛАДКА | 10,5 | | М НА 1ОМ ШВА |
| | | УЗЕЛ 3 | | | |
| | | СБОРОЧНЫЕ ЕДИНИЦЫ | | | |
| | | СЕТКА 100/100/5/5 ГОСТ 8478-81 | | 1,5 | НА ШОВ |
| | | МАТЕРИАЛЫ | | | |
| | | БЕТОН М200 | 0,40 | | $м^3$ НА 1ОМ ШВА |
| | | ВОЗДУХОЗАЩИТНАЯ ПРОКЛЕЙКА | 0,94 | | $м^2$ НА 1ОМ ШВА |
| | | МАСТИКА ГЕРМЕТИЗИРУЮЩАЯ НЕТВЕРДЕЮЩАЯ | 7,6 | | КГ НА 1ОМ ШВА |
| | | УПРУГАЯ ПРОКЛАДКА | 10,5 | | М НА 1ОМ ШВА |
| | | УЗЕЛ 4 | | | |
| | | МАТЕРИАЛЫ | | | |

| МАРКА ПОЗ. | ОБОЗНАЧЕНИЕ | НАИМЕНОВАНИЕ | КОЛ. | МАССА ЕД КГ | ПРИМЕЧАНИЕ |
|---|---|---|---|---|---|
| | | БЕТОН М200 | 0,20 | | $м^3$ НА 1ОМ ШВА |
| | | ВОЗДУХОЗАЩИТНАЯ ПРОКЛЕЙКА | 0,94 | | $м^2$ НА 1ОМ ШВА |
| | | ПЕНОПОЛИСТИРОЛ | 0,11 | | $м^3$ НА 1ОМ ШВА |
| | | МАСТИКА ГЕРМЕТИЗИРУЮЩАЯ НЕТВЕРДЕЮЩАЯ | 7,6 | | КГ НА 1ОМ ШВА |
| | | УПРУГАЯ ПРОКЛАДКА | 10,5 | | М НА 1ОМ ШВА |
| | | УЗЕЛ 5 | | | |
| | | СБОРОЧНЫЕ ЕДИНИЦЫ | | | |
| | | СЕТКА 100/100/5/5 ГОСТ 8478-81 | | 1,2 | НА ШОВ |
| | | МАТЕРИАЛЫ | | | |
| | | БЕТОН М200 | 0,31 | | $м^3$ НА 1ОМ ШВА |
| | | ВОЗДУХОЗАЩИТНАЯ ПРОКЛЕЙКА | 0,94 | | $м^2$ НА 1ОМ ШВА |
| | | МАСТИКА ГЕРМЕТИЗИРУЮЩАЯ НЕТВЕРДЕЮЩАЯ | 7,6 | | КГ НА 1ОМ ШВА |
| | | УПРУГАЯ ПРОКЛАДКА | 10,5 | | М НА 1ОМ ШВА |
| | | УЗЕЛ 6 | | | |
| | | МАТЕРИАЛЫ | | | |

| МАРКА ПОЗ. | ОБОЗНАЧЕНИЕ | НАИМЕНОВАНИЕ | КОЛ. | МАССА ЕД КГ | ПРИМЕЧАНИЕ |
|---|---|---|---|---|---|
| | | РАСТВОР ЦЕМЕНТНЫЙ М100 | 0,1 | | $м^3$ НА 1ОМ ШВА |
| | | УЗЕЛ 7 | | | |
| | | МАТЕРИАЛЫ | | | |
| | | ВОДООТВОДЯЩИЙ ФАРТУК | 0,02 | | $м^2$ |
| | | ПЕНОПОЛИСТИРОЛ | 0,05 | | $м^3$ НА 1ОМ ШВА |
| | | МАСТИКА ГЕРМЕТИЗИРУЮЩАЯ НЕТВЕРДЕЮЩАЯ | 7,6 | | КГ НА 1ОМ ШВА |
| | | УПРУГАЯ ПРОКЛАДКА | 10,5 | | М НА 1ОМ ШВА |
| | | РАСТВОР ЦЕМЕНТНЫЙ М100 | 0,04 | | $м^3$ НА 1ОМ ШВА |
| | | УЗЕЛ 8 | | | |
| | | МАТЕРИАЛЫ | | | |
| | | ВОДООТВОДЯЩИЙ ФАРТУК | 0,02 | | $м^2$ |
| | | ПЕНОПОЛИСТИРОЛ | 0,05 | | $м^3$ НА 1ОМ ШВА |
| | | МАСТИКА ГЕРМЕТИЗИРУЮЩАЯ НЕТВЕРДЕЮЩАЯ | 7,6 | | КГ НА 1ОМ ШВА |
| | | УПРУГАЯ ПРОКЛАДКА | 10,5 | | М НА 1ОМ ШВА |
| | | РАСТВОР ЦЕМЕНТНЫЙ М100 | 0,04 | | $м^3$ НА 1ОМ ШВА |

| МАРКА ПОЗ. | ОБОЗНАЧЕНИЕ | НАИМЕНОВАНИЕ | КОЛ. | МАССА ЕД КГ | ПРИМЕЧАНИЕ |
|---|---|---|---|---|---|
| | | УЗЕЛ 9 | | | |
| | | МАТЕРИАЛЫ | | | |
| | | РАСТВОР ЦЕМЕНТНЫЙ М100 | 0,02 | | $м^3$ НА 1ОМ ШВА |
| | | МАСТИКА ГЕРМЕТИЗИРУЮЩАЯ НЕТВЕРДЕЮЩАЯ | 7,6 | | КГ НА 1ОМ ШВА |
| | | УПРУГАЯ ПРОКЛАДКА | 10,5 | | М НА 1ОМ ШВА |
| | | УЗЕЛ 10 | | | |
| | | МАТЕРИАЛЫ | | | |
| | | РАСТВОР ЦЕМЕНТНЫЙ М100 | 0,02 | | $м^3$ НА 1ОМ ШВА |
| | | МАСТИКА ГЕРМЕТИЗИРУЮЩАЯ НЕТВЕРДЕЮЩАЯ | 7,6 | | КГ НА 1ОМ ШВА |
| | | УПРУГАЯ ПРОКЛАДКА | 10,5 | | М НА 1ОМ ШВА |
| | | УЗЕЛ 11 | | | |
| | | МАТЕРИАЛЫ | | | |
| | | МАСТИКА ГЕРМЕТИЗИРУЮЩАЯ НЕТВЕРДЕЮЩАЯ | 7,6 | | КГ НА 1ОМ ШВА |
| | | УПРУГАЯ ПРОКЛАДКА | 10,5 | | М НА 1ОМ ШВА |
| | | УЗЕЛ 12 | | | |

| МАРКА ПОЗ. | ОБОЗНАЧЕНИЕ | НАИМЕНОВАНИЕ | КОЛ | МАССА ЕД КГ | ПРИМЕЧАНИЕ |
|---|---|---|---|---|---|
| | | МАТЕРИАЛЫ | | | |
| | | РАСТВОР ЦЕМЕНТНЫЙ М100 | 0,06 | | $м^3$ НА 100М ШВА |
| | | ФАРТУК ИЗ ОЦИНКОВАННОЙ КРОВЕЛЬНОЙ СТАЛИ | 6,5 | | $м^2$ НА 100М ШВА |
| | | МАСТИКА ГЕРМЕТИЗИРУЮЩАЯ НЕТВЕРДЕЮЩАЯ | 7,6 | | КГ НА 100М ШВА |
| | | УПРУГАЯ ПРОКЛАДКА | 10,5 | | М НА 100М ШВА |
| | | УЗЕЛ 13 | | | |
| | | МАТЕРИАЛЫ | | | |
| | | БЕТОН М200 | 0,18 | | $м^3$ НА 100М ШВА |
| | | УЗЕЛ 14 | | | |
| | | МАТЕРИАЛЫ | | | |
| | | БЕТОН М200 | 0,21 | | $м^3$ НА 100М ШВА |

| МАРКА, ПОЗ. | ОБОЗНАЧЕНИЕ | НАИМЕНОВАНИЕ | КОЛ. | МАССА ЕД. КГ | ПРИМЕЧАНИЕ |
|---|---|---|---|---|---|
| | | УЗЕЛ I5 | | | |
| | | СБОРОЧНЫЕ ЕДИНИЦЫ | | | |
| | | СЕТКА I00/I00/5/5 ГОСТ 8478-8I | | I,6 | НА ШОВ |
| | | МАТЕРИАЛЫ | | | |
| | | БЕТОН М200 | 0,28 | | $м^3$ НА 10М ШВА |
| | | УЗЕЛ I7 | | | |
| | | СБОРОЧНЫЕ ЕДИНИЦЫ | | | |
| КР1 | I.090.I-3ПВ.8-I I2 | КАРКАС ПЛОСКИЙ КР1 | I | | |
| | | ДЕТАЛИ | | | |
| | | ИЗДЕЛИЕ СОЕДИНИТ. ГОСТ 578I-82 | | | |
| МС1 | I6.0I3.480 | ФI6 А-Ш $l$=480 | 2 | 0,76 | БЧ |
| МС2 | I2.0I3.420 | ФI2 А-I $l$=420 | 4 | 0,37 | БЧ |
| | | УЗЕЛ I8 | | | |
| | | СБОРОЧНЫЕ ЕДИНИЦЫ | | | |
| КР1 | I.090.I-3ПВ.8-I I2 | КАРКАС ПЛОСКИЙ КР1 | I | | |
| | | ДЕТАЛИ | | | |
| | | ИЗДЕЛИЕ СОЕДИНИТ. ГОСТ 578I-82 | | | |
| МС1 | I6.0I3.480 | ФI6 А-Ш $l$=480 | 2 | 0,76 | БЧ |
| МС2 | I2.0I3.420 | ФI2 А-I $l$=420 | 4 | 0,37 | БЧ |
| МС3 | I.090.I-3ПВ.8-I 0I | ИЗДЕЛИЕ СОЕДИНИТ. | 2 | | |
| МС4 | I.090.I-3ПВ.8-I 0I-0I | ИЗДЕЛИЕ СОЕДИНИТ. | 2 | | |
| | | УЗЕЛ I9 | | | |
| | | СБОРОЧНЫЕ ЕДИНИЦЫ | | | |

| МАРКА, ПОЗ. | ОБОЗНАЧЕНИЕ | НАИМЕНОВАНИЕ | КОЛ. | МАССА ЕД. КГ | ПРИМЕ-ЧАНИЕ |
|---|---|---|---|---|---|
| КР1 | 1.090.1-3ПВ.8-1 12 | КАРКАС ПЛОСКИЙ КР1 | 1 | | |
| | | ДЕТАЛИ | | | |
| | | ИЗДЕЛИЕ СОЕДИНИТ. ГОСТ 5781-82 | | | |
| МС5 | 16.013.300 | Ф16 А-Ш L=300 | 2 | 0,47 | БЧ |
| МС6 | 12.013.260 | Ф12 А-I L=260 | 2 | 0,23 | БЧ |
| МС7 | 1.090.1-3ПВ.8-1 02 | ИЗДЕЛИЕ СОЕДИНИТ. | 1 | | |
| МС8 | 1.090.1-3ПВ.8-1 02-01 | ИЗДЕЛИЕ СОЕДИНИТ. | 1 | | |
| МС9 | 1.090.1-3ПВ.8-1 02-02 | ИЗДЕЛИЕ СОЕДИНИТ. | 2 | | |
| МС10 | 1.090.1-3ПВ.8-1 02-03 | ИЗДЕЛИЕ СОЕДИНИТ. | 1 | | |
| | | УЗЕЛ 20 | | | |
| | | СБОРОЧНЫЕ ЕДИНИЦЫ | | | |
| КР1 | 1.090.1-3ПВ.8-1 12 | КАРКАС ПЛОСКИЙ КР1 | 1 | | |
| | | ДЕТАЛИ | | | |
| МС11 | 1.090.1-3ПВ.8-1 03 | ИЗДЕЛИЕ СОЕДИНИТ. | 1 | | |
| МС12 | 1.090.1-3ПВ.8-1 03-01 | ИЗДЕЛИЕ СОЕДИНИТ. | 1 | | |
| МС13 | 1.090.1-3ПВ.8-1 03-02 | ИЗДЕЛИЕ СОЕДИНИТ. | 2 | | |
| МС14 | 1.090.1-3ПВ.8-1 03-03 | ИЗДЕЛИЕ СОЕДИНИТ. | 2 | | |
| | | УЗЕЛ 21 | | | |
| | | СБОРОЧНЫЕ ЕДИНИЦЫ | | | |
| КР1 | 1.090.1-3ПВ.8-1 12 | КАРКАС ПЛОСКИЙ КР1 | 1 | | |
| | | ДЕТАЛИ | | | |
| | | ИЗДЕЛИЕ СОЕДИНИТ. ГОСТ 5781-82 | | | |
| МС15 | 16.013.430 | Ф16 А-Ш L=430 | 2 | 0,68 | БЧ |
| МС16 | 12.013.380 | Ф12 А-I L=380 | 2 | 0.34 | БЧ |
| МС13 | 1.090.1-3ПВ.8-1 03-02 | ИЗДЕЛИЕ СОЕДИНИТ. | 1 | | |
| МС14 | 1.090.1-3ПВ.8-1 03-03 | ИЗДЕЛИЕ СОЕДИНИТ. | 1 | | |
| МС17 | 1.090.1-3ПВ.8-1 04 | ИЗДЕЛИЕ СОЕДИНИТ. | 1 | | |
| МС18 | 1.090.1-3ПВ.8-1 04-01 | ИЗДЕЛИЕ СОЕДИНИТ. | 1 | | |

| МАРКА, ПОЗ. | ОБОЗНАЧЕНИЕ | НАИМЕНОВАНИЕ | КОЛ | МАССА ЕД.,КГ | ПРИМЕ-ЧАНИЕ |
|---|---|---|---|---|---|
| МС19 | I.090.I-3ПВ.8-I 04-02 | ИЗДЕЛИЕ СОЕДИНИТ. | I | | |
| МС20 | I.090.I-3ПВ.8-I 04-03 | ИЗДЕЛИЕ СОЕДИНИТ. | I | | |
| | | УЗЕЛ 22 | | | |
| | | СБОРОЧНЫЕ ЕДИНИЦЫ | | | |
| КР1 | I.090.I-3ПВ.8-I I2 | КАРКАС ПЛОСКИЙ КР1 | I | | |
| | | ДЕТАЛИ | | | |
| | | ИЗДЕЛИЕ СОЕДИНИТ. ГОСТ 578I-82 | | | |
| МС1 | I6.0I3.480 | ФI6 А-III L=480 | 2 | 0,76 | БЧ |
| МС2 | I2.0I3.420 | ФI2 А-I L=420 | 2 | 0,37 | БЧ |
| МС15 | I6.0I3.430 | ФI6 А-III L=430 | 2 | 0,68 | БЧ |
| МС16 | I2.0I3.380 | ФI2 А-I L=380 | 2 | 0,34 | БЧ |
| МС13 | I.090.I-3ПВ.8-I 03-02 | ИЗДЕЛИЕ СОЕДИНИТ. | I | | |
| МС14 | I.090.I-3ПВ.8-I 03-03 | ИЗДЕЛИЕ СОЕДИНИТ. | I | | |
| | | УЗЕЛ 23 | | | |
| | | СБОРОЧНЫЕ ЕДИНИЦЫ | | | |
| КР1 | I.090.I-3ПВ.8-I I2 | КАРКАС ПЛОСКИЙ КР1 | I | | |
| | | ДЕТАЛИ | | | |
| | | ИЗДЕЛИЕ СОЕДИНИТ. ГОСТ 578I-82 | | | |
| МС2I | I6.0I3.380 | ФI6 А-III L=380 | 2 | 0,60 | БЧ |
| МС22 | I2.0I3.320 | ФI2 А-I L=320 | 2 | 0,28 | БЧ |
| | | УЗЕЛ 24 | | | |
| | | СБОРОЧНЫЕ ЕДИНИЦЫ | | | |
| КР1 | I.090.I-3ПВ.8-I I2 | КАРКАС ПЛОСКИЙ КР1 | I | | |
| | | ДЕТАЛИ | | | |
| МС23 | I.090.I-3ПВ.8-I 05 | ИЗДЕЛИЕ СОЕДИНИТ. | I | | |
| МС24 | I.090.I-3ПВ.8-I 05-0I | ИЗДЕЛИЕ СОЕДИНИТ. | I | | |

| МАРКА, ПОЗ. | ОБОЗНАЧЕНИЕ | НАИМЕНОВАНИЕ | КОЛ. | МАССА ЕД.КГ | ПРИМЕЧАНИЕ |
|---|---|---|---|---|---|
| МС25 | I.090.I-3ПВ.8-I 05-02 | ИЗДЕЛИЕ СОЕДИНИТ. | I | | |
| МС26 | I.090.I-3ПВ.8-I 05-03 | ИЗДЕЛИЕ СОЕДИНИТ. | I | | |
| | | УЗЕЛ 25 | | | |
| | | СБОРОЧНЫЕ ЕДИНИЦЫ | | | |
| КРI | I.090.I-3ПВ.8-I I2 | КАРКАС ПЛОСКИЙ КР1 | I | | |
| | | ДЕТАЛИ | | | |
| | | ИЗДЕЛИЕ СОЕДИНИТ. ГОСТ 578I-82 | | | |
| МС2I | I6.0I3.380 | ФI6 А-Ш L=380 | 2 | 0,60 | БЧ |
| МС22 | I2.0I3.320 | ФI2 А-I L=320 | 2 | 0,28 | БЧ |
| МС27 | I.090.I-3ПВ.8-I 06 | ИЗДЕЛИЕ СОЕДИНИТ. | 2 | | |
| МС28 | I.090.I-3ПВ.8-I 06-0I | ИЗДЕЛИЕ СОЕДИНИТ. | 2 | | |
| | | УЗЕЛ 26 | | | |
| | | СБОРОЧНЫЕ ЕДИНИЦЫ | | | |
| КРI | I.090.I-3ПВ.8-I I2 | КАРКАС ПЛОСКИЙ КР1 | I | | |
| | | ДЕТАЛИ | | | |
| | | ИЗДЕЛИЕ СОЕДИНИТ. ГОСТ 578I-82 | | | |
| МСI | I6.0I3.480 | ФI6 А-I L=480 | 2 | 0,76 | БЧ |
| МС2 | I2.0I3.420 | ФI2 А-Ш L=420 | 2 | 0,37 | БЧ |
| МС2I | I6.0I3.380 | ФI6 А-Ш L=380 | 2 | 0,60 | БЧ |
| МС22 | I2.0I3.320 | ФI2 А-I L=320 | 2 | 0,28 | БЧ |
| | | УЗЕЛ 27 | | | |
| | | ДЕТАЛИ | | | |
| | | ИЗДЕЛИЕ СОЕДИНИТ. ГОСТ 578I-82 | | | |
| МС29 | I2.0I3.200 | ФI2 А-I L=200 | 3 | 0,I8 | БЧ |
| | | МАТЕРИАЛЫ | | | |

Книга 3 ТПП КОР1



20422 192 ФОРМАТ А4

| МАРКА, ПОЗ. | ОБОЗНАЧЕНИЕ | НАИМЕНОВАНИЕ | КОЛ. | МАССА ЕД.,КГ | ПРИМЕ-ЧАНИЕ |
|---|---|---|---|---|---|
| | | РАСТВОР ЦЕМЕНТ. М100 | 0,20 | | $м^3$ НА 100М ШВА |
| | | УЗЕЛ 28 | | | |
| | | ДЕТАЛИ | | | |
| | | ИЗДЕЛИЕ СОЕДИНИТ. ГОСТ 5781-82 | | | |
| МС29 | 12.013.200 | Ф12 А-I L=200 | 2 | 0,18 | БЧ |
| | | МАТЕРИАЛЫ | | | |
| | | РАСТВОР ЦЕМЕНТ. М100 | 0,20 | | $м^3$ НА 100М ШВА |
| | | УЗЕЛ 29 | | | |
| | | ДЕТАЛИ | | | |
| | | ИЗДЕЛИЕ СОЕДИНИТ. ГОСТ 5781-82 | | | |
| МС29 | 12.013.200 | Ф12 А-I L=200 | 3 | 0,18 | БЧ |
| | | МАТЕРИАЛЫ | | | |
| | | РАСТВОР ЦЕМЕНТ. М100 | 0,20 | | $м^3$ НА 100М ШВА |
| | | УЗЕЛ 30 | | | |
| | | ДЕТАЛИ | | | |
| | | ИЗДЕЛИЕ СОЕДИНИТ. ГОСТ 5781-82 | | | |
| МС29 | 12.013.200 | Ф12 А-I L=200 | 2 | 0,18 | БЧ |
| | | МАТЕРИАЛЫ | | | |
| | | РАСТВОР ЦЕМЕНТ. М100 | 0,20 | | $м^3$ НА 100М ШВА |

| МАРКА, ПОЗ. | ОБОЗНАЧЕНИЕ | НАИМЕНОВАНИЕ | КОЛ. | МАССА ЕД.,КГ | ПРИМЕ-ЧАНИЕ |
|---|---|---|---|---|---|
| | | УЗЕЛ 3I | | | |
| | | ДЕТАЛИ | | | |
| | | ИЗДЕЛИЕ СОЕДИНИТ. ГОСТ 578I-82 | | | |
| МС30 | I2.0I3.260 | ФI2 А-IL =260 | 2 | 0,23 | БЧ |
| МС3I | I2.0I3.320 | ФI2 А-IL=320 | I | 0,28 | БЧ |
| | | МАТЕРИАЛЫ | | | |
| | | РАСТВОР ЦЕМЕНТ. МI00 | 0,20 | | $м^3$ НА IOM ШВА |
| | | УЗЕЛ 32 | | | |
| | | ДЕТАЛИ | | | |
| | | ИЗДЕЛИЕ СОЕДИНИТ. ГОСТ 578I-82 | | | |
| МС29 | I2.0I3.200 | ФI2 А-IL=200 | 2 | 0,I8 | БЧ |
| МС30 | I2.0I3.260 | ФI2 А-IL =260 | 2 | 0,23 | БЧ |
| | | МАТЕРИАЛЫ | | | |
| | | РАСТВОР ЦЕМЕНТ. МI00 | 0,20 | | $м^3$ НА IOM ШВА |
| | | УЗЕЛ 33 | | | |
| | | ДЕТАЛИ | | | |
| | | ИЗДЕЛИЕ СОЕДИНИТ. ГОСТ 578I-82 | | | |
| МС29 | I2.0I3.200 | ФI2 А-IL=200 | I | 0,I8 | БЧ |
| | | МАТЕРИАЛЫ | | | |
| | | РАСТВОР ЦЕМЕНТ. МI00 | 0,20 | | $м^3$ НА IOM ШВА |



Альбом КиевЗНИИЭП

| МАРКА, ПОЗ. | ОБОЗНАЧЕНИЕ | НАИМЕНОВАНИЕ | КОЛ | МАССА ЕД.КГ | ПРИМЕЧАНИЕ |
|---|---|---|---|---|---|
| | | УЗЕЛ 34 | | | |
| | | ДЕТАЛИ | | | |
| | | ИЗДЕЛИЕ СОЕДИНИТ. ГОСТ 5781-82 | | | |
| МС29 | I2.0I3.200 | ФI2 А-I L=200 | 4 | 0,I8 | БЧ |
| | | МАТЕРИАЛЫ | | | |
| | | РАСТВОР ЦЕМЕНТ. МI00 | 0,I5 | | $м^3$ НА IOM ШВА |
| | | УЗЕЛ 35 | | | |
| | | ДЕТАЛИ | | | |
| | | ИЗДЕЛИЕ СОЕДИНИТ. ГОСТ 5781-82 | | | |
| МС29 | I2.0I3.200 | ФI2 А-I L=200 | 2 | 0,I8 | БЧ |
| | | МАТЕРИАЛЫ | | | |
| | | РАСТВОР ЦЕМЕНТ. МI00 | 0,I5 | | $м^3$ НА IOM ШВА |
| | | УЗЕЛ 36 | | | |
| | | ДЕТАЛИ | | | |
| | | ИЗДЕЛИЕ СОЕДИНИТ. ГОСТ 5781-82 | | | |
| МС29 | I2.0I3.200 | ФI2 А-I L=200 | 2 | 0,I8 | БЧ |
| | | МАТЕРИАЛЫ | | | |
| | | РАСТВОР ЦЕМЕНТ. МI00 | 0,I5 | | $м^3$ НА IOM ШВА |
| | | УЗЕЛ 37 | | | |
| | | ДЕТАЛИ | | | |
| | | ИЗДЕЛИЕ СОЕДИНИТ. | | | |

| МАРКА, ПОЗ. | ОБОЗНАЧЕНИЕ | НАИМЕНОВАНИЕ | КОЛ | МАССА ЕД. КГ | ПРИМЕЧАНИЕ |
|---|---|---|---|---|---|
| | | ГОСТ 5781-82 | | | |
| МС29 | 12.013.200 | ФI2 А-I L=200 | 4 | 0,18 | БЧ |
| | | МАТЕРИАЛЫ | | | |
| | | РАСТВОР ЦЕМЕНТ. М100 | 0,15 | | $м^3$ НА 100 ШВА |
| | | УЗЕЛ 38 | | | |
| | | СБОРОЧНЫЕ ЕДИНИЦЫ | | | |
| МН1 | I.090.I-3ПВ.8-I I3 | ИЗДЕЛИЕ ЗАКЛАДНОЕ МН1 | I | | |
| | | ДЕТАЛИ | | | |
| | | ИЗДЕЛИЕ СОЕДИНИТ. ГОСТ 5781-82 | | | |
| МС29 | 12.013.200 | ФI2 А-I L=200 | 5 | 0,18 | БЧ |
| | | МАТЕРИАЛЫ | | | |
| | | РАСТВОР ЦЕМЕНТ. М100 | 0,15 | | $м^3$ НА 100 ШВА |
| | | УЗЕЛ 39 | | | |
| | | СБОРОЧНЫЕ ЕДИНИЦЫ | | | |
| МН1 | I.090.I-3ПВ.8-I I3 | ИЗДЕЛИЕ ЗАКЛАДНОЕ МН1 | I | | |
| | | ДЕТАЛИ | | | |
| | | ИЗДЕЛИЕ СОЕДИНИТ. ГОСТ 5781-82 | | | |
| МС29 | 12.013.200 | ФI2 А-I L=200 | 3 | 0,18 | БЧ |
| МС30 | 12.013.260 | ФI2 А-I L=260 | 2 | 0,23 | БЧ |
| | | МАТЕРИАЛЫ | | | |
| | | РАСТВОР ЦЕМЕНТ. М100 | 0,15 | | $м^3$ НА 100 ШВА |

| МАРКА, ПОЗ. | ОБОЗНАЧЕНИЕ | НАИМЕНОВАНИЕ | КОЛ. | МАССА ЕД.,КГ | ПРИМЕЧАНИЕ |
|---|---|---|---|---|---|
| | | УЗЕЛ 40 | | | |
| | | СБОРОЧНЫЕ ЕДИНИЦЫ | | | |
| МН1 | I.090.I-3ПВ.8-I I3 | ИЗДЕЛИЕ ЗАКЛАДНОЕ МН1 | 2 | | |
| | | ДЕТАЛИ | | | |
| | | ИЗДЕЛИЕ СОЕДИНИТ. ГОСТ 578I-82 | | | |
| МС29 | I2.0I3.200 | Ф12 А-I L=200 | 3 | 0,I8 | БЧ |
| | | МАТЕРИАЛЫ | | | |
| | | РАСТВОР ЦЕМЕНТ. М100 | 0,I5 | | $м^3$ НА 100 М ШВА |
| | | УЗЕЛ 4I | | | |
| | | ДЕТАЛИ | | | |
| | | ИЗДЕЛИЕ СОЕДИНИТ. ГОСТ 578I-82 | | | |
| МС29 | I2.0I3.200 | Ф12 А-I L=200 | 3 | 0,I8 | БЧ |
| | | МАТЕРИАЛЫ | | | |
| | | РАСТВОР ЦЕМЕНТ. М100 | 0,I5 | | $м^3$ НА 100 М ШВА |
| | | УЗЕЛ 42 | | | |
| | | СБОРОЧНЫЕ ЕДИНИЦЫ | | | |
| МН1 | I.090.I-3ПВ.8-I I3 | ИЗДЕЛИЕ ЗАКЛАДНОЕ МН1 | I | | |
| | | ДЕТАЛИ | | | |
| | | ИЗДЕЛИЕ СОЕДИНИТ. ГОСТ 578I-82 | | | |
| МС29 | I2.0I3.200 | Ф12 А-I L=200 | I | 0,I8 | БЧ |
| МС30 | I2.0I3.260 | Ф12 А-I L=260 | I | 0,23 | БЧ |
| МС32 | I2.0I3.I70 | Ф12 А-I L=I70 | I | 0,I5 | БЧ |
| | | МАТЕРИАЛЫ | | | |
| | | РАСТВОР ЦЕМЕНТ. М100 | 0,20 | | $м^3$ НА |

| МАРКА, ПОЗ. | ОБОЗНАЧЕНИЕ | НАИМЕНОВАНИЕ | КОЛ. | МАССА ЕД. КГ | ПРИМЕЧАНИЕ |
|---|---|---|---|---|---|
| | | | | | ІОМ ШВА НАРУЖНОЙ СТЕНЫ |
| | | | 0,I5 | | $м^3$ НА ІОМ ШВА ВНУТРЕННЕЙ СТЕНЫ |
| | | **УЗЕЛ 43** | | | |
| | | **СБОРОЧНЫЕ ЕДИНИЦЫ** | | | |
| МНІ | І.090.І-3НВ.8-І І3 | ИЗДЕЛИЕ ЗАКЛАДНОЕ МНІ | І | | |
| | | **ДЕТАЛИ** | | | |
| | | ИЗДЕЛИЕ СОЕДИНИТ. ГОСТ 5781-82 | | | |
| МС29 | І2.0І3.200 | ФІ2 А-І L=200 | І | 0,І8 | БЧ |
| МС30 | І2.0І3.260 | ФІ2 А-І L=260 | І | 0,23 | БЧ |
| МС32 | І2.0І3.І70 | ФІ2 А-І L=І70 | І | 0,І5 | БЧ |
| | | ШВЕЛЛЕР ГОСТ 8240-72 | | | |
| МС33 | 22.090.300 | [ 22 С38/23 L=300 | І | 6,30 | БЧ |
| | | **МАТЕРИАЛЫ** | | | |
| | | РАСТВОР ЦЕМЕНТ. М100 | 0,20 | | $м^3$ НА ІОМ ШВА НАРУЖНОЙ СТЕНЫ |
| | | | 0,І5 | | $м^3$ НА ІОМ ШВА ВНУТРЕННЕЙ СТЕНЫ |
| | | БЕТОН М200 | 0,24 | | $м^3$ НА ІОМ ШВА |

| МАРКА, ПОЗ. | ОБОЗНАЧЕНИЕ | НАИМЕНОВАНИЕ | КОЛ. | МАССА ЕД.КГ | ПРИМЕЧАНИЕ |
|---|---|---|---|---|---|
| | | УЗЕЛ 44 | | | |
| | | СБОРОЧНЫЕ ЕДИНИЦЫ | | | |
| МН1 | I.090.I-3ПВ.8-I I3 | ИЗДЕЛИЕ ЗАКЛАДНОЕ МН1 | I | | |
| | | ДЕТАЛИ | | | |
| | | ИЗДЕЛИЕ СОЕДИНИТ. ГОСТ 578I-82 | | | |
| МС29 | I2.0I3.200 | ФI2 А-I L=200 | 2 | 0,I8 | БЧ |
| МС30 | I2.0I3.260 | ФI2 А-I L=260 | I | 0,23 | БЧ |
| МС32 | I2.0I3.I70 | ФI2 А-I L=I70 | I | 0,I5 | БЧ |
| | | МАТЕРИАЛЫ | | | |
| | | РАСТВОР ЦЕМЕНТ. М100 | 0,20 | | $м^3$ НА 1ОМ ШВА НАРУЖ-НОЙ СТЕНЫ |
| | | | 0,I5 | | $м^3$ НА 1ОМ ШВА ВНУТ-РЕННЕЙ СТЕНЫ |
| | | УЗЕЛ 45 | | | |
| | | СБОРОЧНЫЕ ЕДИНИЦЫ | | | |
| МН1 | I.090.I-3ПВ.8-I I3 | ИЗДЕЛИЕ ЗАКЛАДНОЕ МН1 | I | | |
| | | ДЕТАЛИ | | | |
| | | ИЗДЕЛИЕ СОЕДИНИТ. ГОСТ 578I-82 | | | |
| МС29 | I2.0I3.200 | ФI2 А-I L=200 | 2 | 0,I8 | БЧ |
| МС30 | I2.0I3.260 | ФI2 А-I L=260 | I | 0,23 | БЧ |
| МС32 | I2.0I3.I70 | ФI2 А-I L=I70 | I | 0,I5 | БЧ |
| | | МАТЕРИАЛЫ | | | |
| | | РАСТВОР ЦЕМЕНТ. М100 | 0,20 | | $м^3$ НА |

| МАРКА, ПОЗ. | ОБОЗНАЧЕНИЕ | НАИМЕНОВАНИЕ | КОЛ. | МАССА ЕД.КГ | ПРИМЕЧАНИЕ |
|---|---|---|---|---|---|
| | | | 0,I5 | | IOM ШВА НАРУЖНОЙ СТЕНЫ $M^3$ НА IOM ШВА ВНУТРЕННЕЙ СТЕНЫ |
| | | УЗЕЛ 46 | | | |
| | | ДЕТАЛИ | | | |
| | | ИЗДЕЛИЕ СОЕДИНИТ. ГОСТ 578I-82 | | | |
| MC29 | I2.0I3.200 | ФI2 A-I L=200 | I | 0,I8 | БЧ |
| MC3I | I2.0I3.320 | ФI2 A-I L=320 | I | 0,28 | БЧ |
| | | ШВЕЛЛЕР ГОСТ 8240-72 | | | |
| MC33 | 22.090.300 | [22 C38/23 L=300 | I | 6,30 | БЧ |
| | | МАТЕРИАЛЫ | | | |
| | | РАСТВОР ЦЕМЕНТ. MI00 | 0,20 | | $M^3$ НА IOM ШВА |
| | | БЕТОН M200 | 0,24 | | $M^3$ НА IOM ШВА |
| | | УЗЕЛ 47 | | | |
| | | ДЕТАЛИ | | | |
| | | ИЗДЕЛИЕ СОЕДИНИТ. ГОСТ 578I-82 | | | |
| MC29 | I2.0I3.200 | ФI2 A-I L=200 | I | 0,I8 | БЧ |
| MC3I | I2.0I3.320 | ФI2 A-I L=320 | I | 0,28 | БЧ |
| | | ШВЕЛЛЕР ГОСТ 8240-72 | | | |
| MC33 | I2.0I3.300 | [22 C38/23 L=300 | I | 6,30 | БЧ |
| | | МАТЕРИАЛЫ | | | |

| МАРКА, ПОЗ. | ОБОЗНАЧЕНИЕ | НАИМЕНОВАНИЕ | КОЛ. | МАССА ЕД.,КГ | ПРИМЕЧАНИЕ |
|---|---|---|---|---|---|
| | | РАСТВОР ЦЕМЕНТ. М100 | 0,20 | | $м^3$ НА 10М ШВА |
| | | БЕТОН М200 | 0,24 | | $м^3$ НА 10М ШВА |
| | | УЗЕЛ 48 | | | |
| | | СБОРОЧНЫЕ ЕДИНИЦЫ | | | |
| МН1 | 1.090.1-3ПВ.8-1 13 | ИЗДЕЛИЕ ЗАКЛАДНОЕ МН1 | 1 | | |
| | | ДЕТАЛИ | | | |
| | | ИЗДЕЛИЕ СОЕДИНИТ. ГОСТ 5781-82 | | | |
| МС32 | 12.013.170 | Ф12 А-1 L=170 | 1 | 0,15 | БЧ |
| | | МАТЕРИАЛЫ | | | |
| | | РАСТВОР ЦЕМЕНТ. М100 | 0,15 | | $м^3$ НА 10М ШВА |
| | | УЗЕЛ 50 | | | |
| | | ДЕТАЛИ | | | |
| МС34 | 1.090.1-3ПВ.8-1 07 | ИЗДЕЛИЕ СОЕДИНИТ. | 1 | | |
| | | УЗЕЛ 51 | | | |
| | | СБОРОЧНЫЕ ЕДИНИЦЫ | | | |
| КР1 | 1.090.1-3ПВ.8-1 12 | КАРКАС ПЛОСКИЙ КР1 | 1 | | |
| | | ДЕТАЛИ | | | |
| МС13 | 1.090.1-3ПВ.8-1 03-02 | ИЗДЕЛИЕ СОЕДИНИТ. | 1 | | |
| МС14 | 1.090.1-3ПВ.8-1 03-03 | ИЗДЕЛИЕ СОЕДИНИТ. | 1 | | |
| | | УЗЕЛ 52 | | | |
| | | СБОРОЧНЫЕ ЕДИНИЦЫ | | | |
| КР1 | 1.090.1-3ПВ.8-1 12 | КАРКАС ПЛОСКИЙ КР1 | 1 | | |



Кемп ЗНИИЭП | ГПП КОРТ

| МАРКА, ПОЗ. | ОБОЗНАЧЕНИЕ | НАИМЕНОВАНИЕ | КОЛ. | МАССА ЕД. КГ | ПРИМЕ-ЧАНИЕ |
|---|---|---|---|---|---|
| | | ДЕТАЛИ | | | |
| | | ИЗДЕЛИЕ СОЕДИНИТ. ГОСТ 5781-82 | | | |
| МС16 | I2.0I3.380 | ФI2 А-I L=380 | 2 | 0,34 | БЧ |
| МС19 | I.090.I-3ПВ.8-I 04-02 | ИЗДЕЛИЕ СОЕДИНИТ. | I | | |
| МС20 | I.090.I-3ПВ.8-I 04-03 | ИЗДЕЛИЕ СОЕДИНИТ. | I | | |
| | | УЗЕЛ 53 | | | |
| | | СБОРОЧНЫЕ ЕДИНИЦЫ | | | |
| КР1 | I.090.I-3ПВ.8-I I2 | КАРКАС ПЛОСКИЙ КР1 | I | | |
| | | ДЕТАЛИ | | | |
| | | ИЗДЕЛИЕ СОЕДИНИТ. ГОСТ 5781-82 | | | |
| МС15 | I6.0I3.430 | ФI6 А-III L=430 | 2 | 0,68 | БЧ |
| | | УЗЕЛ 54 | | | |
| | | ДЕТАЛИ | | | |
| МС34 | I.090.I-3ПВ.8-I 07 | ИЗДЕЛИЕ СОЕДИНИТ. | I | | |
| | | УЗЕЛ 55 | | | |
| | | ДЕТАЛИ | | | |
| | | ИЗДЕЛИЕ СОЕДИНИТ. ГОСТ 5781-82 | | | |
| МС2 | I2.0I3.420 | ФI2 А-I L=420 | 2 | 0,37 | БЧ |
| | | УЗЕЛ 56 | | | |
| | | СБОРОЧНЫЕ ЕДИНИЦЫ | | | |
| КР1 | I.090.I-3ПВ.8-I I2 | КАРКАС ПЛОСКИЙ КР1 | I | | |
| | | ДЕТАЛИ | | | |
| | | ИЗДЕЛИЕ СОЕДИНИТ. | | | |

КиевЗНИИЭП 1111 КОР1 Альбом 7

| МАРКА, ПОЗ. | ОБОЗНАЧЕНИЕ | НАИМЕНОВАНИЕ | КОЛ. | МАССА ЕД. КГ | ПРИМЕ-ЧАНИЕ |
|---|---|---|---|---|---|
| | | ГОСТ 5781-82 | | | |
| МС2 | I2.0I3.420 | ФI2 А-I L=420 | 2 | 0,37 | БЧ |
| МС4 | I.090.I-3ПВ.8-I 0I-0I | ИЗДЕЛИЕ СОЕДИНИТ | 2 | | |
| | | УЗЕЛ 57 | | | |
| | | СБОРОЧНЫЕ ЕДИНИЦЫ | | | |
| КР1 | I.090.I-3ПВ.8-I I2 | КАРКАС ПЛОСКИЙ КР1 | I | | |
| | | ДЕТАЛИ | | | |
| МС23 | I.090.I-3ПВ.8-I 05 | ИЗДЕЛИЕ СОЕДИНИТ. | I | | |
| МС24 | I.090.I-3ПВ.8-I 05-0I | ИЗДЕЛИЕ СОЕДИНИТ. | I | | |
| | | УЗЕЛ 58 | | | |
| | | ДЕТАЛИ | | | |
| | | ПОЛОСА ГОСТ I03-76 | | | |
| МС35 | 6.40.060.I40 | -6х40 С38/23 L=I40 | I | 0,26 | БЧ |
| МС36 | I.090.I-3ПВ.8-I 08 | ИЗДЕЛИЕ СОЕДИНИТ. | 2 | | |
| | | УЗЕЛ 59 | | | |
| | | ДЕТАЛИ | | | |
| | | ПОЛОСА ГОСТ I03-76 | | | |
| МС35 | 6.40.060.I40 | -6х40 С38/23 L=I40 | I | 0,26 | БЧ |
| МС37 | I.090.I-3ПВ.8-I 08-0I | ИЗДЕЛИЕ СОЕДИНИТ. | I | | |
| | | ПОЛОСА ГОСТ I03-76 | | | |
| МС38 | 6.60.060.I00 | -6х60 С38/23 L=I00 | I | 0,47 | БЧ |
| | | УЗЕЛ 60 | | | |
| | | ДЕТАЛИ | | | |
| | | ПОЛОСА ГОСТ I03-76 | | | |
| МС35 | 6.40.060.I40 | -6х40 С38/23 L=I40 | I | 0,26 | БЧ |
| | | УГОЛОК ГОСТ 8509-72* | | | |
| МС39 | 75.75.8.080.I70 | L75х8 L=I70 | I | I,53 | БЧ |

| МАРКА, ПОЗ. | ОБОЗНАЧЕНИЕ | НАИМЕНОВАНИЕ | КОЛ. | МАССА ЕД. КГ | ПРИМЕЧАНИЕ |
|---|---|---|---|---|---|
| | | **УЗЕЛ 61** | | | |
| | | **ДЕТАЛИ** | | | |
| | | ПОЛОСА ГОСТ 103-76 | | | |
| МС35 | 6.40.060.140 | -6х40 С38/23 $\ell$ =140 | 1 | 0,26 | БЧ |
| МС36 | 1.090.1-3ПВ.8-1 08 | ИЗДЕЛИЕ СОЕДИНИТ. | 2 | | |
| | | **УЗЕЛ 62** | | | |
| | | **СБОРОЧНЫЕ ЕДИНИЦЫ** | | | |
| МН1 | 1.090.1-3ПВ.8-1 13 | ИЗДЕЛИЕ ЗАКЛАДНОЕ МН1 | 1 | | |
| | | **ДЕТАЛИ** | | | |
| | | ИЗДЕЛИЕ СОЕДИНИТ. ГОСТ 5781-82 | | | |
| МС29 | 12.013.200 | Ф12 А-I $\ell$ =200 | 2 | 0,18 | БЧ |
| | | **УЗЕЛ 63** | | | |
| | | **ДЕТАЛИ** | | | |
| МС9 | 1.090.1-3ПВ.8-1 02-02 | ИЗДЕЛИЕ СОЕДИНИТ. | 1 | | |
| МС10 | 1.090.1-3ПВ.8-1 02-03 | ИЗДЕЛИЕ СОЕДИНИТ. | 1 | | |
| | | **УЗЕЛ 64** | | | |
| | | **ДЕТАЛИ** | | | |
| МС9 | 1.090.1-3ПВ.8-1 02-02 | ИЗДЕЛИЕ СОЕДИНИТ. | 1 | | |
| МС10 | 1.090.1-3ПВ.8-1 02-03 | ИЗДЕЛИЕ СОЕДИНИТ. | 1 | | |
| МС16 | 12.013.380 | ИЗДЕЛИЕ СОЕДИНИТ. ГОСТ 5781-82 Ф12 А-I $\ell$ =380 | 1 | 0,34 | БЧ |
| МС33 | 22.090.300 | ШВЕЛЛЕР ГОСТ 8240-72 С 22 С38/23 $\ell$ =300 | 1 | 6,30 | БЧ |
| | | **МАТЕРИАЛЫ** | | | |
| | | БЕТОН М200 | 0,20 | | $м^3$ НА 10М ШВА |

| МАРКА, ПОЗ. | ОБОЗНАЧЕНИЕ | НАИМЕНОВАНИЕ | КОЛ. | МАССА ЕД.,КГ | ПРИМЕЧАНИЕ |
|---|---|---|---|---|---|
| | | **УЗЕЛ 65** | | | |
| | | **ДЕТАЛИ** | | | |
| | | ИЗДЕЛИЕ СОЕДИНИТ. ГОСТ 5781-82 | | | |
| МС32 | I2.0I3.I70 | Ф12 А-I L=I70 | 2 | 0,I5 | БЧ |
| | | ШВЕЛЛЕР ГОСТ 8240-72 | | | |
| МС40 | 22.090.800 | [22 С38/23 L=800 | I | I6,8 | БЧ |
| | | **МАТЕРИАЛЫ** | | | |
| | | БЕТОН М200 | 0,24 | | $м^3$ НА IOM ШВА |
| | | **УЗЕЛ 66** | | | |
| | | **ДЕТАЛИ** | | | |
| | | УГОЛОК ГОСТ 85I0-72 | | | |
| МС4I | I25.80.I0.080.I00 | L I25x80xI0 L=I00 | I | I,I | БЧ |
| | | **УЗЕЛ 68** | | | |
| | | **ДЕТАЛИ** | | | |
| МС42 | I.090.I-3ПВ.8-I 09 | ИЗДЕЛИЕ СОЕДИНИТ. | I | | |
| | | **УЗЕЛ 69** | | | |
| | | **ДЕТАЛИ** | | | |
| МС43 | I.090.I-3ПВ.8-I 09-0I | ИЗДЕЛИЕ СОЕДИНИТ. | I | | |
| | | **УЗЕЛ 70** | | | |
| | | **ДЕТАЛИ** | | | |
| | | ИЗДЕЛИЕ СОЕДИНИТ. ГОСТ 2591-71 | | | |
| МС44 | I2.I2.060.I20 | □I2xI2 L=I20 | I | 0,23 | БЧ |

| МАРКА, ПОЗ. | ОБОЗНАЧЕНИЕ | НАИМЕНОВАНИЕ | КОЛ. | МАССА ЕД.,КГ | ПРИМЕ-ЧАНИЕ |
|---|---|---|---|---|---|
| | | УЗЕЛ 73 | | | |
| | | ДЕТАЛИ | | | |
| МС37 | I.090.I-3ПВ.8-I 08-QI | ИЗДЕЛИЕ СОЕДИНИТ. | I | | |
| МС45 | I0.60.060.I30 | ПОЛОСА ГОСТ I03-76 -I0х60 С38/23 L=I30 | I | 0,6I | БЧ |
| | | УЗЕЛ 74 | | | |
| | | ДЕТАЛИ | | | |
| МС3I | I2.0I3.320 | ИЗДЕЛИЕ СОЕДИНИТ. ГОСТ 578I-82 ФI2 А-I L=320 | 2 | 0,28 | БЧ |
| | | УЗЕЛ 75 | | | |
| | | ДЕТАЛИ | | | |
| МСI6 | I2.0I3.380 | ИЗДЕЛИЕ СОЕДИНИТ. ГОСТ 578I-82 ФI2 А-I L=380 | I | 0,34 | БЧ |
| | | УЗЕЛ 78 | | | |
| | | СБОРОЧНЫЕ ЕДИНИЦЫ | | | |
| КРI | I.090.I-3ПВ.8-I I2 | КАРКАС ПЛОСКИЙ Кр1 | I | | |
| | | ДЕТАЛИ | | | |
| МСI | I6.0I3.480 | ИЗДЕЛИЕ СОЕДИНИТ. ГОСТ 578I-82 ФI6 А-III L=480 | 8 | 0,76 | БЧ |
| | | УЗЕЛ 79 | | | |
| | | СБОРОЧНЫЕ ЕДИНИЦЫ | | | |
| КРI | I.090.I-3ПВ.8-I I2 | КАРКАС ПЛОСКИЙ Кр1 | I | | |
| | | ДЕТАЛИ | | | |
| | | ИЗДЕЛИЕ СОЕДИНИТ. | | | |

| МАРКА, ПОЗ. | ОБОЗНАЧЕНИЕ | НАИМЕНОВАНИЕ | КОЛ. | МАССА ЕД., КГ | ПРИМЕЧАНИЕ |
|---|---|---|---|---|---|
| | | ГОСТ 5781-82 | | | |
| МС1 | 16.013.480 | Ф16 А-III L=480 | 8 | 0,76 | БЧ |
| МС3 | 1.090.1-3ПВ.8-1 01 | ИЗДЕЛИЕ СОЕДИНИТ. | 8 | | |
| | | УЗЕЛ 80 | | | |
| | | СБОРОЧНЫЕ ЕДИНИЦЫ | | | |
| КР1 | 1.090.1-3ПВ.8-1 12 | КАРКАС ПЛОСКИЙ Кр1 | 1 | | |
| | | ДЕТАЛИ | | | |
| | | ИЗДЕЛИЕ СОЕДИНИТ. ГОСТ 5781-82 | | | |
| МС5 | 16.013.300 | Ф16 А-III L=300 | 8 | 0,47 | БЧ |
| МС7 | 1.090.1-3ПВ.8-1 02 | ИЗДЕЛИЕ СОЕДИНИТ. | 4 | | |
| МС8 | 1.090.1-3ПВ.8-1 02-01 | ИЗДЕЛИЕ СОЕДИНИТ. | 4 | | |
| | | УЗЕЛ 81 | | | |
| | | СБОРОЧНЫЕ ЕДИНИЦЫ | | | |
| КР1 | 1.090.1-3ПВ.8-1 12 | КАРКАС ПЛОСКИЙ Кр1 | 1 | | |
| | | ДЕТАЛИ | | | |
| МС11 | 1.090.1-3ПВ.8-1 03 | ИЗДЕЛИЕ СОЕДИНИТ. | 4 | | |
| МС12 | 1.090.1-3ПВ.8-1 03-01 | ИЗДЕЛИЕ СОЕДИНИТ. | 4 | | |
| | | УЗЕЛ 82 | | | |
| | | СБОРОЧНЫЕ ЕДИНИЦЫ | | | |
| КР1 | 1.090.1-3ПВ.8-1 12 | КАРКАС ПЛОСКИЙ Кр1 | 1 | | |
| | | ДЕТАЛИ | | | |
| | | ИЗДЕЛИЕ СОЕДИНИТ. ГОСТ 5781-82 | | | |
| МС15 | 16.013.430 | Ф16 А-III L=430 | 8 | 0,68 | БЧ |
| МС17 | 1.090.1-3ПВ.8-1 04 | ИЗДЕЛИЕ СОЕДИНИТ. | 4 | | |
| МС18 | 1.090.1-3ПВ.8-1 04-01 | ИЗДЕЛИЕ СОЕДИНИТ. | 4 | | |

| МАРКА, ПОЗ. | ОБОЗНАЧЕНИЕ | НАИМЕНОВАНИЕ | КОЛ. | МАССА ЕД. КГ | ПРИМЕ-ЧАНИЕ |
|---|---|---|---|---|---|
| | | УЗЕЛ 83 | | | |
| | | СБОРОЧНЫЕ ЕДИНИЦЫ | | | |
| КР1 | I.090.I-3ПВ.8-I I2 | КАРКАС ПЛОСКИЙ Кр1 | I | | |
| | | ДЕТАЛИ | | | |
| | | ИЗДЕЛИЕ СОЕДИНИТ. ГОСТ 578I-82 | | | |
| МС1 | I6.0I3.480 | Ф16 А-III L=480 | 8 | 0,76 | БЧ |
| МС15 | I6.0I3.430 | Ф16 А-III L=430 | 8 | 0,68 | БЧ |
| | | УЗЕЛ 84 | | | |
| | | СБОРОЧНЫЕ ЕДИНИЦЫ | | | |
| КР1 | I.090.I-3ПВ.8-I I2 | КАРКАС ПЛОСКИЙ Кр1 | I | | |
| | | ДЕТАЛИ | | | |
| | | ИЗДЕЛИЕ СОЕДИНИТ. ГОСТ 578I-82 | | | |
| МС2I | I6.0I3.380 | Ф16 А-III L=380 | 8 | 0,60 | БЧ |
| | | УЗЕЛ 85 | | | |
| | | СБОРОЧНЫЕ ЕДИНИЦЫ | | | |
| КР1 | I.090.I-3ПВ.8-I I2 | КАРКАС ПЛОСКИЙ Кр1 | I | | |
| | | ДЕТАЛИ | | | |
| МС23 | I.090.I-3ПВ.8-I 05 | ИЗДЕЛИЕ СОЕДИНИТ. | 4 | | |
| МС24 | I.090.I-3ПВ.8-I 05-0I | ИЗДЕЛИЕ СОЕДИНИТ. | 4 | | |
| | | УЗЕЛ 86 | | | |
| | | СБОРОЧНЫЕ ЕДИНИЦЫ | | | |
| КР1 | I.090.I-3ПВ.8-I I2 | КАРКАС ПЛОСКИЙ Кр1 | I | | |
| | | ДЕТАЛИ | | | |
| | | ИЗДЕЛИЕ СОЕДИНИТ. | | | |

| МАРКА, ПОЗ. | ОБОЗНАЧЕНИЕ | НАИМЕНОВАНИЕ | КОЛ. | МАССА ЕД.,КГ | ПРИМЕ-ЧАНИЕ |
|---|---|---|---|---|---|
| | | ГОСТ 5781-82 | | | |
| МС21 | 16.013.380 | ФI6 А-Ш L=380 | 8 | 0,60 | БЧ |
| МС27 | I.090.I-3ПВ.8-I 06 | ИЗДЕЛИЕ СОЕДИНИТ. | 8 | | |
| | | УЗЕЛ 87 | | | |
| | | СБОРОЧНЫЕ ЕДИНИЦЫ | | | |
| КРI | I.090.I-3ПВ.8-I I2 | КАРКАС ПЛОСКИЙ Кр1 | I | | |
| | | ДЕТАЛИ | | | |
| | | ИЗДЕЛИЕ СОЕДИНИТ. ГОСТ 5781-82 | | | |
| МСI | 16.013.480 | ФI6 А-Ш L=480 | 8 | 0,76 | БЧ |
| МС2I | 16.013.380 | ФI6 А-Ш L=380 | 8 | 0,60 | БЧ |
| | | УЗЕЛ 88 | | | |
| | | ДЕТАЛИ | | | |
| МС23 | I.090.I-3ПВ.8-I 05 | ИЗДЕЛИЕ СОЕДИНИТ. | 2 | | |
| МС24 | I.090.I-3ПВ.8-I 05-0I | ИЗДЕЛИЕ СОЕДИНИТ. | 2 | | |
| | | УЗЕЛ 89 | | | |
| | | ДЕТАЛИ | | | |
| | | ИЗДЕЛИЕ СОЕДИНИТ. ГОСТ 5781-82 | | | |
| МСI5 | 16.013.430 | ФI6 А-Ш L=430 | 4 | 0,68 | БЧ |
| | | УЗЕЛ 90 | | | |
| | | ДЕТАЛИ | | | |
| МС46 | I.090.I-3ПВ.8-I I0 | ИЗДЕЛИЕ СОЕДИНИТ. | 6 | | |
| МС50 | 16.013.2260 | ФI6 А-Ш L=2260 | 2 | 3,57 | БЧ |

| МАРКА, ПОЗ. | ОБОЗНАЧЕНИЕ | НАИМЕНОВАНИЕ | КОЛ. | МАССА ЕД.КГ | ПРИМЕ-ЧАНИЕ |
|---|---|---|---|---|---|
| | | УЗЕЛ 91 | | | |
| | | ДЕТАЛИ | | | |
| | | ИЗДЕЛИЕ СОЕДИНИТ. ГОСТ 5781-82 | | | |
| МС50 | I6.0I3.2260 | ФI6 А-III L=2260 | 2 | 3,57 | БЧ |
| | | УЗЕЛ 92 | | | |
| | | ДЕТАЛИ | | | |
| | | ИЗДЕЛИЕ СОЕДИНИТ. ГОСТ 5781-82 | | | |
| МС50 | I6.0I3.2260 | ФI6 А-III L=2260 | I | 3,57 | БЧ |
| | | УЗЕЛ 93 | | | |
| | | ДЕТАЛИ | | | |
| МС48 | I.090.I-3ПВ.8-I II | ИЗДЕЛИЕ СОЕДИНИТ. | 6 | | |
| | | ИЗДЕЛИЕ СОЕДИНИТ. ГОСТ 5781-82 | | | |
| МС50 | I6.0I3.2260 | ФI6 А-III L=2260 | 2 | 3,57 | БЧ |
| | | УЗЕЛ 94 | | | |
| | | ДЕТАЛИ | | | |
| МС49 | I.090.I-3ПВ.8-I II-0I | ИЗДЕЛИЕ СОЕДИНИТ. | 6 | | |
| | | ИЗДЕЛИЕ СОЕДИНИТ. ГОСТ 5781-82 | | | |
| МС50 | I6.0I3.2260 | ФI6 А-III L=2260 | 3 | 3,57 | БЧ |
| | | УЗЕЛ 95 | | | |
| | | ДЕТАЛИ | | | |
| МС49 | I.090.I-3ПВ.8-I II-0I | ИЗДЕЛИЕ СОЕДИНИТ. | 6 | | |
| | | ИЗДЕЛИЕ СОЕДИНИТ. ГОСТ 5781-82 | | | |

| МАРКА, ПОЗ. | ОБОЗНАЧЕНИЕ | НАИМЕНОВАНИЕ | КОЛ | МАССА ЕД.,КГ | ПРИМЕ-ЧАНИЕ |
|---|---|---|---|---|---|
| МС50 | I6.0I3.2260 | ФI6 А-Ш L=2260 | 3 | 3,57 | БЧ |
| | | УЗЕЛ 96 | | | |
| | | СБОРОЧНЫЕ ЕДИНИЦЫ | | | |
| КР2 | I.090.I-3ПВ.8-I I2-0I | КАРКАС ПЛОСКИЙ КР2 | I | | |
| | | УЗЕЛ 97 | | | |
| | | СБОРОЧНЫЕ ЕДИНИЦЫ | | | |
| КР2 | I.090.I-3ПВ.8-I I2-0I | КАРКАС ПЛОСКИЙ КР2 | I | | |
| | | УЗЕЛ 98 | | | |
| | | СБОРОЧНЫЕ ЕДИНИЦЫ | | | |
| КР2 | I.090.I-3ПВ.8-I I2-0I | КАРКАС ПЛОСКИЙ КР2 | I | | |
| | | УЗЕЛ 99 | | | |
| | | СБОРОЧНЫЕ ЕДИНИЦЫ | | | |
| КР2 | I.090.I-3ПВ.8-I I2-0I | КАРКАС ПЛОСКИЙ КР2 | I | | |
| | | УЗЕЛ I00 | | | |
| | | ДЕТАЛИ | | | |
| | | ИЗДЕЛИЕ СОЕДИНИТ. ГОСТ 578I-82 | | | |
| МС50 | I6.0I3.2260 | ФI6 А-Ш L=2260 | I | 3,57 | БЧ |
| | | УЗЕЛ I0I | | | |
| | | ДЕТАЛИ | | | |
| МС47 | I.090.I-3ПВ.8-I I0-0I | ИЗДЕЛИЕ СОЕДИНИТ. | 6 | | |
| | | ИЗДЕЛИЕ СОЕДИНИТ. ГОСТ 578I-82 | | | |

| МАРКА, ПОЗ. | ОБОЗНАЧЕНИЕ | НАИМЕНОВАНИЕ | КОЛ. | МАССА ЕД. КГ | ПРИМЕЧАНИЕ |
|---|---|---|---|---|---|
| МС50 | I6.0I3.2260 | ФI6 А-III $l$=2260 | 2 | 3,57 | БЧ |
| | | УЗЕЛ I02 | | | |
| | | СБОРОЧНЫЕ ЕДИНИЦЫ | | | |
| КР1 | I.090.I-3ПВ.8-I I2 | КАРКАС ПЛОСКИЙ КР1 | I | | |
| МН2 | I.090.I-3ПВ.8-I I4 | ИЗДЕЛИЕ ЗАКЛАДНОЕ МН2 | I | | |
| | | ДЕТАЛИ | | | |
| | | ИЗДЕЛИЕ СОЕДИНИТ. ГОСТ 578I-82 | | | |
| МС29 | I2.0I3.200 | ФI2 А-I $l$=200 | 3 | 0,I8 | БЧ |
| | | МАТЕРИАЛЫ | | | |
| | | РАСТВОР ЦЕМЕНТ. М100 | 0,20 | | $м^3$ НА IOM ШВА |
| | | УЗЕЛ I03 | | | |
| | | СБОРОЧНЫЕ ЕДИНИЦЫ | | | |
| КР1 | I.090.I-3ПВ.8-I I2 | КАРКАС ПЛОСКИЙ КР1 | I | | |
| МН2 | I.090.I-3ПВ.8-I I4 | ИЗДЕЛИЕ ЗАКЛАДНОЕ МН2 | I | | |
| | | ДЕТАЛИ | | | |
| | | ИЗДЕЛИЕ СОЕДИНИТ. ГОСТ 578I-82 | | | |
| МС29 | I2.0I3.200 | ФI2 А-I $l$=200 | I | 0,I8 | БЧ |
| | | МАТЕРИАЛЫ | | | |
| | | РАСТВОР ЦЕМЕНТ. М100 | 0,20 | | $м^3$ НА IOM ШВА |
| | | УЗЕЛ I04 | | | |
| | | СБОРОЧНЫЕ ЕДИНИЦЫ | | | |
| КР1 | I.090.I-3ПВ.8-I I2 | КАРКАС ПЛОСКИЙ КР1 | I | | |
| МН2 | I.090.I-3ПВ.8-I I4 | ИЗДЕЛИЕ ЗАКЛАДНОЕ МН2 | I | | |

| МАРКА, ПОЗ. | ОБОЗНАЧЕНИЕ | НАИМЕНОВАНИЕ | КОЛ. | МАССА ЕД КГ | ПРИМЕЧАНИЕ |
|---|---|---|---|---|---|
| | | ДЕТАЛИ | | | |
| | | ИЗДЕЛИЕ СОЕДИНИТ. ГОСТ 5781-82 | | | |
| МС29 | I2.0I3.200 | ФI2 А-I L=200 | 3 | 0,I8 | БЧ |
| | | МАТЕРИАЛЫ | | | |
| | | РАСТВОР ЦЕМЕНТ. МI00 | 0,20 | | $м^3$ НА IОМ ШВА |
| | | УЗЕЛ I05 | | | |
| | | СБОРОЧНЫЕ ЕДИНИЦЫ | | | |
| КРI | I.090.I-3ПВ.8-I I2 | КАРКАС ПЛОСКИЙ КР1 | I | | |
| МН2 | I.090.I-3ПВ.8-I I4 | ИЗДЕЛИЕ ЗАКЛАДНОЕ МН2 | 2 | | |
| | | ДЕТАЛИ | | | |
| | | ИЗДЕЛИЕ СОЕДИНИТ. ГОСТ 5781-82 | | | |
| МС29 | I2.0I3.200 | ФI2 А-I L=200 | 2 | 0,I8 | БЧ |
| | | МАТЕРИАЛЫ | | | |
| | | РАСТВОР ЦЕМЕНТ. МI00 | 0,20 | | $м^3$ НА IОМ ШВА |
| | | УЗЕЛ I06 | | | |
| | | СБОРОЧНЫЕ ЕДИНИЦЫ | | | |
| КРI | I.090.I-3ПВ.8-I I2 | КАРКАС ПЛОСКИЙ КР1 | I | | |
| МН2 | I.090.I-3ПВ.8-I I4 | ИЗДЕЛИЕ ЗАКЛАДНОЕ МН1 | I | | |
| | | ДЕТАЛИ | | | |
| | | ИЗДЕЛИЕ СОЕДИНИТ. ГОСТ 5781-82 | | | |
| МС29 | I2.0I3.200 | ФI2 А-I L=200 | 3 | 0,I8 | БЧ |
| | | МАТЕРИАЛЫ | | | |
| | | РАСТВОР ЦЕМЕНТ. МI00 | 0,20 | | $м^3$ НА IОМ ШВА |

| МАРКА, ПОЗ. | ОБОЗНАЧЕНИЕ | НАИМЕНОВАНИЕ | КОЛ. | МАССА ЕД. КГ | ПРИМЕЧАНИЕ |
|---|---|---|---|---|---|
| | | УЗЕЛ 107 | | | |
| | | СБОРОЧНЫЕ ЕДИНИЦЫ | | | |
| КР1 | 1.090.1-3ПВ.8-1 12 | КАРКАС ПЛОСКИЙ Кр1 | 1 | | |
| МН2 | 1.090.1-3ПВ.8-1 14 | ИЗДЕЛИЕ ЗАКЛАДНОЕ МН2 | 1 | | |
| | | ДЕТАЛИ | | | |
| | | ИЗДЕЛИЕ СОЕДИНИТ. ГОСТ 5781-82 | | | |
| МС29 | 12.013.200 | Ф12 А-I $l$=200 | 4 | 0,18 | БЧ |
| | | МАТЕРИАЛЫ | | | |
| | | РАСТВОР ЦЕМЕНТ. М100 | 0,20 | | $м^3$ НА 1ОМ ШВА |
| | | УЗЕЛ 16 | | | |
| | | СБОРОЧНЫЕ ЕДИНИЦЫ | | | |
| | | СЕТКА 100/100/5/5 ГОСТ 8478-81 | | 2,4 | НА ШОВ |
| | | ДЕТАЛИ | | | |
| | | ШВЕЛЛЕР ГОСТ 8240-72 22 С38/23 =300 | 1 | 6,3 | БЧ |
| | | МАТЕРИАЛЫ | | | |
| | | ВОЗДУХОЗАЩИТНАЯ ПРОКЛЕЙКА | 0,94 | | $м^2$ НА 1ОМ ШВА |
| | | ПЕНОПОЛИСТИРОЛ | 0,05 | | $м^3$ НА 1ОМ ШВА |
| | | МАСТИКА ГЕРМЕТИЗИРУЮЩАЯ НЕТВЕРДЕЮЩАЯ | 7,6 | | КГ НА 1ОМ ШВА |
| | | УПРУГАЯ ПРОКЛАДКА | 10,5 | | М НА 1ОМ ШВА |

| МАРКА ПОЗ. | ОБОЗНАЧЕНИЕ | НАИМЕНОВАНИЕ | КОЛ. | МАССА ЕД. КГ | ПРИМЕЧАНИЕ |
|---|---|---|---|---|---|
| | | УЗЕЛ 49 | | | |
| | | МАТЕРИАЛЫ | | | |
| | | БЕТОН М100 | 4,4 | | $м^3$ НА 1ОМ ШВА |
| | | УЗЕЛ 67 | | | |
| | | МАТЕРИАЛЫ | | | |
| | | РАСТВОР ЦЕМЕНТНЫЙ М200 | 0,06 | | $м^3$ НА 1ОМ ШВА |



gost.e-ecolog.ru