ТИПОВЫЕ КОНСТРУКЦИИ. ИЗДЕЛИЯ И УЗЛЫ ЗДАНИЙ И СООРУЖЕНИЙ

СЕРИЯ 1.090.1-3 пв

СБОРНЫЕ ЖЕЛЕЗОБЕТОННЫЕ КОНСТРУКЦИИ МЕЖВИДОВОГО ПРИМЕНЕНИЯ КРУПНОПАНЕЛЬНЫХ ОБЩЕСТВЕННЫХ ЗДАНИЙ И ВСПОМОГАТЕЛЬНЫХ ЗДАНИЙ ПРОМЫШЛЕННЫХ ПРЕДПРИЯТИЙ С ВЫСОТОЙ ЭТАЖА 3,0 И 3,3 м ДЛЯ СТРОИТЕЛЬСТВА НА ПРОСАДОЧНЫХ ГРУНТАХ И НА ПОДРАБАТЫВАЕМЫХ ТЕРРИТОРИЯХ

ВЫПУСК Ч-3

ПАНЕЛИ ВНУТРЕННИХ СТЕН ДЛЯ ЗДАНИЙ С ВЫСОТОЙ ЭТАЖА 3,3 м

АРМАТУРНЫЕ И ЗАКЛАДНЫЕ ИЗДЕЛИЯ

РАБОЧИЕ ЧЕРТЕЖИ

20418
ЦЕНА 2-20

gost.e-ecolog.ru

ЦЕНТРАЛЬНЫЙ ИНСТИТУТ ТИПОВОГО ПРОЕКТИРОВАНИЯ
ГОССТРОЯ СССР

Москва, А 445, Смольная ул., 22

Сдано в печать X 1985г.

Заказ № 10680 Тираж 200 экз.

ТИПОВЫЕ КОНСТРУКЦИИ, ИЗДЕЛИЯ И УЗЛЫ ЗДАНИЙ И СООРУЖЕНИЙ

СЕРИЯ 1.090.1-3 пв

СБОРНЫЕ ЖЕЛЕЗОБЕТОННЫЕ КОНСТРУКЦИИ МЕЖВИДОВОГО ПРИМЕНЕНИЯ КРУПНОПАНЕЛЬНЫХ ОБЩЕСТВЕННЫХ ЗДАНИЙ И ВСПОМОГАТЕЛЬНЫХ ЗДАНИЙ ПРОМЫШЛЕННЫХ ПРЕДПРИЯТИЙ С ВЫСОТОЙ ЭТАЖА 3,0 И 3,3 м ДЛЯ СТРОИТЕЛЬСТВА НА ПРОСАДОЧНЫХ ГРУНТАХ И НА ПОДРАБАТЫВАЕМЫХ ТЕРРИТОРИЯХ

ВЫПУСК Ч-3

ПАНЕЛИ ВНУТРЕННИХ СТЕН ДЛЯ ЗДАНИЙ С ВЫСОТОЙ ЭТАЖА 3,3 м

АРМАТУРНЫЕ И ЗАКЛАДНЫЕ ИЗДЕЛИЯ

РАБОЧИЕ ЧЕРТЕЖИ

РАЗРАБОТАНЫ
КИЕВЗНИИЭП

ЗАМ. ДИРЕКТОРА Л. ДМИТРИЕВ
НАЧ. ОТДЕЛА В. ШЕВЧЕНКО
ГЛ. ИНЖ. ПРОЕКТА В. НИЧИПОРЕНКО

ЦНИИЭП ТОРГОВО-БЫТОВЫХ ЗДАНИЙ И ТУРИСТСКИХ КОМПЛЕКСОВ

ДИРЕКТОР ИН-ТА В. ЛЕПСКИЙ
НАЧ. ОТДЕЛА Б. ВОЛЫНСКИЙ
ГЛ. ИНЖ. ПРОЕКТА Р. КОНОВАЛОВА

УТВЕРЖДЕНЫ И ВВЕДЕНЫ В ДЕЙСТВИЕ
С 01.01.1985 г. Госстроем СССР
ПРОТОКОЛ ОТ 01.11.1984 г. № ИИ-32

ОБОЗНАЧЕНИЕ	НАИМЕНОВАНИЕ	СТР.
I.090.I-3ПВ.4-3 ООС	СОДЕРЖАНИЕ	3
I.090.I-3ПВ.4-3 ООТО	ТЕХНИЧЕСКОЕ ОПИСАНИЕ	4
I.090.I-3ПВ.4-3 0I	КАРКАС ПЛОСКИЙ КР1 - КР5	5
I.090.I-3ПВ.4-3 02	КАРКАС ПЛОСКИЙ КР6 - КР8	7
I.090.I-3ПВ.4-3 03	КАРКАС ПЛОСКИЙ КР9 - КР13	8
I.090.I-3ПВ.4-3 04	КАРКАС ПЛОСКИЙ КР14, КР15	I0
I.090.I-3ПВ.4-3 05	КАРКАС ПЛОСКИЙ КР16 - КР20	II
I.090.I-3ПВ.4-3 06	КАРКАС ПЛОСКИЙ КР2I - КР25	I3
I.090.I-3ПВ.4-3 07	КАРКАС ПЛОСКИЙ КР26 - КР30	I5
I.090.I-3ПВ.4-3 08	КАРКАС ПЛОСКИЙ КР3I - КР35	I7
I.090.I-3ПВ.4-3 09	КАРКАС ПЛОСКИЙ КР36 - КР40	I9
I.090.I-3ПВ.4-3 I0	КАРКАС ПЛОСКИЙ КР4I - КР45	2I
I.090.I-3ПВ.4-3 II	КАРКАС ПЛОСКИЙ КР46 - КР50	23
I.090.I-3ПВ.4-3 I2	КАРКАС ПЛОСКИЙ КР5I, КР52	25
I.090.I-3ПВ.4-3 I3	КАРКАС ПЛОСКИЙ КР53 - КР56	26
I.090.I-3ПВ.4-3 I4	КАРКАС ПЛОСКИЙ КР57 - КР60	28
I.090.I-3ПВ.4-3 I5	КАРКАС ПЛОСКИЙ КР6I - КР64	30
I.090.I-3ПВ.4-3 I6	КАРКАС ПЛОСКИЙ КР65 - КР68	32
I.090.I-3ПВ.4-3 I7	КАРКАС ПЛОСКИЙ КР69	34
I.090.I-3ПВ.4-3 I8	КАРКАС ПЛОСКИЙ КР70 - КР72	35
I.090.I-3ПВ.4-3 I9	КАРКАС ПЛОСКИЙ КР73 - КР76	36
I.090.I-3ПВ.4-3 20	КАРКАС ПЛОСКИЙ КР77 - КР80	38
I.090.I-3ПВ.4-3 2I	КАРКАС ПЛОСКИЙ КР8I - КР84	40
I.090.I-3ПВ.4-3 22	КАРКАС ПЛОСКИЙ КР85 - КР88	42
I.090.I-3ПВ.4-3 23	КАРКАС ПЛОСКИЙ КР89 - КР92	43
I.090.I-3ПВ.4-3 24	КАРКАС ПЛОСКИЙ КР93 - КР95	44
I.090.I-3ПВ.4-3 25	КАРКАС ПЛОСКИЙ КР96 - КР98	45
I.090.I-3ПВ.4-3 26	КАРКАС ПЛОСКИЙ КР99 - КР102	46
I.090.I-3ПВ.4-3 27	КАРКАС ПЛОСКИЙ КР103	48
I.090.I-3ПВ.4-3 28	КАРКАС ПЛОСКИЙ КР104 - КР108	49
I.090.I-3ПВ.4-3 29	КАРКАС ПЛОСКИЙ КР109 - КР113	5I
I.090.I-3ПВ.4-3 30	КАРКАС ПЛОСКИЙ КР114 - КР117	53
I.090.I-3ПВ.4-3 3I	КАРКАС ПЛОСКИЙ КР118 - КР120	54
I.090.I-3ПВ.4-3 32	ИЗДЕЛИЕ ЗАКЛАДНОЕ МН1, МН2	55
I.090.I-3ПВ.4-3 33	ИЗДЕЛИЕ ЗАКЛАДНОЕ МН3, МН4	56
I.090.I-3ПВ.4-3 34	ПЕТЛЯ СТРОПОВОЧНАЯ ПС1 - ПС6, СТЕРЖЕНЬ ГНУТЫЙ АН1, АН2	57

ЭПВЦ КиевЗНИИЭП
ОПЕРАТОР ТПП КОРТ
Гребцева

ВЗАМ. ИНВ.№
ПОДП. И ДАТА
ИНВ.№ ПОДЛ.

I.090.I-3ПВ.4-3 ООС

НАЧ.ОТД	Шевченко	
Н.КОНТР	Ребров	
ГЛ.СПЕЦ	Ничипоренко	
ПРОВЕРИЛ	Литвиненко	
РАЗРАБ	Редько	

I.090.I-3ПВ.4-3 ООС

СОДЕРЖАНИЕ

СТАДИЯ	ЛИСТ	ЛИСТОВ
Р	1	2

ГОСГРАЖДАНСТРОЙ КиевЗНИИЭП

ЛИСТ 2

20418 3

ФОРМАТ А4

I. ОБЩИЕ ДАННЫЕ

I.I. Выпуск 4-3 "Панели внутренних стен для зданий с высотой этажа 3,3 м. Арматурные и закладные изделия" входит в состав серии 1.090.1-3пв "Сборные железобетонные конструкции межвидового применения крупнопанельных общественных зданий и вспомогательных зданий промышленных предприятий с высотой этажа 3,0 и 3,3 м для строительства на просадочных грунтах и на подрабатываемых территориях.

I.2. Выпуск содержит техническое описание, спецификации и сборочные чертежи арматурных и закладных изделий.

I.3. Арматурная сталь принята в соответствии со СНиП II-2I-75 и письмом Госстроя СССР от I5 апреля I980 г. № 42-Д "О мерах по предотвращению перерасхода арматурной стали при проектировании и изготовлении железобетонных конструкций для промышленного, жилищно- гражданского и сельского строительства": для плоских каркасов - сталь класса А-III по ГОСТ 5781-82 и класса Вр-I по ГОСТ 6727-80; для стержней гнутых (анкеров) - сталь класса А-I по ГОСТ 5781-82; для строповочных петель - сталь класса Ас-II марки IСГТ по ГОСТ 5781-82; для закладных изделий - сталь класса А-III по ГОСТ 5781-82. Для закладных изделий приняты: угловая сталь по ГОСТ 8509-72 марки ВСт3кп2 по ГОСТ 380-71*; полосовая сталь по ГОСТ I03-76 марки ВСт3кп2, ГОСТ 380-71*.

				1.090.1-3ПВ.4-3 ООТО		
НАЧОТД.	Шевченко			ТЕХНИЧЕСКОЕ ОПИСАНИЕ	СТАДИЯ	ЛИСТ	ЛИСТОВ
НКОНТР	Ребров				Р	1	2
ГЛСПЕЦ	Кучеренко				ГОСГРАЖДАНСТРОЙ КиевЗНИИЭП		
ПРОВЕРИЛ	Кучеренко						
РАЗРАБ	Литвиненко						

ФОРМАТ А4

ЭПВЦ КиевЗНИИЭП | ОПЕРАТОР ТПП КОРТ | Гребнева

2. ИЗГОТОВЛЕНИЕ АРМАТУРНЫХ ИЗДЕЛИЙ

2.I. Изготовление арматурных и закладных изделий выполняется при помощи сварки с соблюдением требований ГОСТ I0922-75 "Арматурные изделия и закладные детали для железобетонных конструкций. Технические требования и методы испытаний", СН 393-78 "Инструкция по сварке соединений арматуры и закладных деталей железобетонных конструкций", ГОСТ I9292-73 "Соединения сварные элементов закладных деталей сборных железобетонных конструкций. Контактная и автоматическая сварка плавлением. Основные типы и конструктивные элементы".

3. МАРКИРОВКА АРМАТУРНЫХ ИЗДЕЛИЙ

3.I. Марки арматурных и закладных изделий имеют буквенно-цифровое обозначение. Группа букв означает:

КР - каркас плоский;

МН - изделие закладное;

АН - стержень гнутый (анкер);

ПС - петля строповочная;

группа цифр обозначает порядковый номер изделия.

ИНВ № ПОДЛ | ПОДП И ДАТА | ВЗАМ ИНВ №

1.090.1-3ПВ.4-3 ООТО		ЛИСТ 2

20418 4

ФОРМАТ А4

ФОРМАТ	ЗОНА	ПОЗ.	ОБОЗНАЧЕНИЕ	НАИМЕНОВАНИЕ	КОЛ.	ПРИМЕЧАНИЕ
				ДОКУМЕНТАЦИЯ		
А4			1.090.1-3ПВ.4-3 01СБ	СБОРОЧНЫЙ ЧЕРТЕЖ		
				ДЕТАЛИ		
БЧ		2	4.041.140	СТ. ОТД. ГОСТ 6727-80 Ф4 ВР-I L=140	9	0.01КГ
			ПЕРЕМЕННЫЕ ДАННЫЕ	ДЛЯ ИСПОЛНЕНИЙ:		
				1.090.1-3ПВ.4-3 01 КР1		
				ДЕТАЛИ		
БЧ		1	5.041.2750	СТ. ОТД. ГОСТ 6727-80 Ф5 ВР-I L=2750	2	0.38КГ
				1.090.1-3ПВ.4-3 01-01 КР2		
				ДЕТАЛИ		
БЧ		1	6.013.2750	СТ. ОТД. ГОСТ 5781-82 Ф6 А-III L=2750	2	0.61КГ
				1.090.1-3ПВ.4-3 01-02 КР3		
				ДЕТАЛИ		
БЧ		1	8.013.2750	СТ. ОТД. ГОСТ 5781-82 Ф8 А-III L=2750	2	1.08КГ
				1.090.1-3ПВ.4-3 01-03 КР4		
				ДЕТАЛИ		
БЧ		1	16.013.2750	СТ. ОТД. ГОСТ 5781-82 Ф16 А-III L=2750	2	4.34КГ

1.090.1-3ПВ.4-3 01

НАЧ.ОТД.	Шевченко		
Н.КОНТР.	Ребров		
ГЛ.СПЕЦ.	Ничипоренко		
ПРОВЕРИЛ	Ничипоренко		
Д.ЭРАБ.	Пинчук		

КАРКАС ПЛОСКИЙ
КР1 - КР5

СТАДИЯ	ЛИСТ	ЛИСТОВ
Р	1	2

ГОСГРАЖДАНСТРОЙ
КиевЗНИИЭП

ФОРМАТ А4

ФОРМАТ	ЗОНА	ПОЗ.	ОБОЗНАЧЕНИЕ	НАИМЕНОВАНИЕ	КОЛ.	ПРИМЕЧАНИЕ
				1.090.1-3ПВ.4-3 01-04 КР5		
				ДЕТАЛИ		
БЧ		1	10.013.2750	СТ. ОТД. ГОСТ 5781-82 Ф10 А-III L=2750	2	1.69КГ

Гребнева
ОПЕРАТОР ТЛП КОРТ
ЭПВЦ Киев ЗНИИЭП

ВЗАМ.ИНВ.№
ПОДПИСЬ И ДАТА
ИНВ.№ ПОДЛ.

1.090.1-3ПВ.4-3 01

ЛИСТ 2

20418 5

ФОРМАТ А4

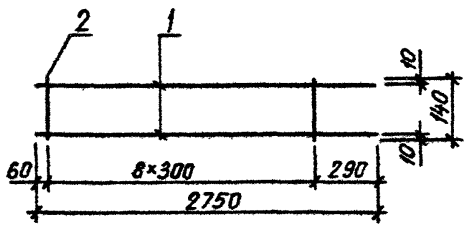

ОБОЗНАЧЕНИЕ	МАРКА	МАССА, КГ
I.090.I-3ПВ.4-3 0I	КР1	0,880
-0I	КР2	I,330
-02	КР3	2,290
-03	КР4	8,790
-04	КР5	3,5I0

		1.090.1-3ПВ.4-3 01СБ	
		КАРКАС ПЛОСКИЙ КР1 - КР5 СБОРОЧНЫЙ ЧЕРТЕЖ	СТАДИЯ: Р; МАССА: СМ. ТАБЛ.; МАСШТАБ:
			ЛИСТ; ЛИСТОВ 1
НАЧОТД	Шевченко		ГОСГРАЖДАНСТРОЙ КиевЗНИИЭП
Н.КОНТР	Ребров		
ГЛ.СПЕЦ	Ничипоренко		
ПРОВЕРИЛ	Ничипоренко		
РАЗРАБ	Литвиченко		

ФОРМАТ А4

ЭПВЦ КиевЗНИИЭП
ОПЕРАТОР ТЛП КОРТ

ВЗАМ. ИНВ № | ПОДП. И ДАТА | ИНВ № ПОДП

ЛИСТ

20418 6

ФОРМАТ А4

ФОРМАТ	ЗОНА	ПОЗ.	ОБОЗНАЧЕНИЕ	НАИМЕНОВАНИЕ	КОЛ.	ПРИМЕЧАНИЕ
				ДОКУМЕНТАЦИЯ		
А4			1.090.1-3ПВ.4-3 02СБ	СБОРОЧНЫЙ ЧЕРТЕЖ		
			ПЕРЕМЕННЫЕ ДАННЫЕ	ДЛЯ ИСПОЛНЕНИЙ:		
				1.090.1-3ПВ.4-3 02 КР6		
				ДЕТАЛИ		
				СТ. ОТД. ГОСТ 6727-80		
ВЧ	1		5.041.750	Ф5 ВР-I L=750	2	0.10КГ
ВЧ	2		4.041.140	Ф4 ВР-I L=140	2	0.01КГ
				1.090.1-3ПВ.4-3 02-01 КР7		
				ДЕТАЛИ		
				СТ. ОТД. ГОСТ 6727-80		
ВЧ	1		5.041.1100	Ф5 ВР-I L=1100	2	0.15КГ
ВЧ	2		4.041.140	Ф4 ВР-I L=140	3	0.01КГ
				1.090.1-3ПВ.4-3 02-02 КР8		
				ДЕТАЛИ		
				СТ. ОТД. ГОСТ 6727-80		
ВЧ	1		5.041.450	Ф5 ВР-I L=450	2	0.06КГ
ВЧ	2		4.041.140	Ф4 ВР-I L=140	2	0.01КГ

		1.090.1-3ПВ.4-3 02	
НАЧ.ОТД.	Шевченко	КАРКАС ПЛОСКИЙ КР6 – КР8	СТАДИЯ: Р; ЛИСТ: ; ЛИСТОВ: 1
Н.КОНТР	Ребров		ГОССТРОЙ КиевЗНИИЭП
ГЛ.СПЕЦ.	Ничипоренко		
ПРОВЕРИЛ	Литвиненко		
РАЗРАБ.	Рынчук		

ФОРМАТ А4

ЭПВЦ КиевЗНИИЭП | ОПЕРАТОР ТПП КОРТ | Гребнева

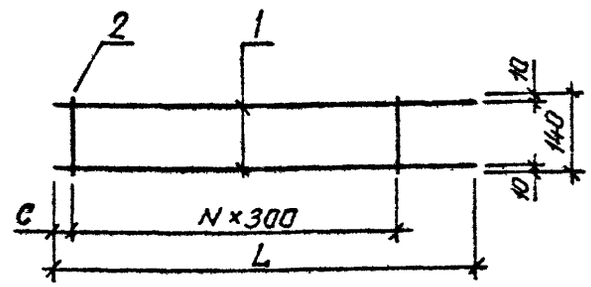

ОБОЗНАЧЕНИЕ	МАРКА	L, ММ	N	С, ММ	МАССА, КГ
1.090.1-3ПВ.4-3 02	КР6	750	1	160	0,230
-01	КР7	1100	2	210	0,340
-02	КР8	450	1	120	0,150

ВЗАМ. ИНВ. № | ПОДПИСЬ И ДАТА | ИНВ. № ПОДЛ.

		1.090.1-3ПВ.4-3 02СБ	
НАЧ.ОТД.	Шевченко	КАРКАС ПЛОСКИЙ КР6 – КР8 СБОРОЧНЫЙ ЧЕРТЕЖ	СТАДИЯ: Р; МАССА: ; МАСШТАБ: ; ЛИСТ: ; ЛИСТОВ: 1
Н.КОНТР	Ребров		ГОССТРОЙ КиевЗНИИЭП
ГЛ.СПЕЦ.	Ничипоренко		
ПРОВЕРИЛ	Скособагат		
РАЗРАБ.	Литвиненко		

ФОРМАТ А4

ФОРМАТ	ЗОНА	ПОЗ.	ОБОЗНАЧЕНИЕ	НАИМЕНОВАНИЕ	КОЛ.	ПРИМЕЧАНИЕ
				ДОКУМЕНТАЦИЯ		
А4			1.090.1-3ПВ.4-3 03СБ	СБОРОЧНЫЙ ЧЕРТЕЖ		
				ДЕТАЛИ		
БЧ		2	4.041.140	СТ. ОТД. ГОСТ 6727-80 Ф4 ВР-I L=140	11	0.01КГ
			ПЕРЕМЕННЫЕ ДАННЫЕ	ДЛЯ ИСПОЛНЕНИЙ:		
				1.090.1-3ПВ.4-3 03 КР9		
				ДЕТАЛИ		
БЧ		1	5.041.3020	СТ. ОТД. ГОСТ 6727-80 Ф5 ВР-I L=3020	2	0.42КГ
				1.090.1-3ПВ.4-3 03-01 КР10		
				ДЕТАЛИ		
БЧ		1	6.013.3020	СТ. ОТД. ГОСТ 5781-82 Ф6 А-Ш L=3020	2	0.67КГ
				1.090.1-3ПВ.4-3 03-02 КР11		
				ДЕТАЛИ		
БЧ		1	8.013.3020	СТ. ОТД. ГОСТ 5781-82 Ф8 А-Ш L=3020	2	1.19КГ
				1.090.1-3ПВ.4-3 03-03 КР12		
				ДЕТАЛИ		
БЧ		1	10.013.3020	СТ. ОТД. ГОСТ 5781-82 Ф10 А-Ш L=3020	2	1.86КГ

1.090.1-3ПВ.4-3 03

НАЧ.ОТД.	Шевченко	
Н.КОНТР.	Ребров	
ГЛ.СПЕЦ.	Кичапоренко	
ПРОВЕРИЛ	Литвиненко	
РАЗРАБ.	Гончук	

КАРКАС ПЛОСКИЙ

КР9 – КР13

СТАДИЯ	ЛИСТ	ЛИСТОВ
Р	1	2

ГОСГРАЖДАНСТРОЙ КиевЗНИИЭП

ФОРМАТ А4

ФОРМАТ	ЗОНА	ПОЗ	ОБОЗНАЧЕНИЕ	НАИМЕНОВАНИЕ	КОЛ	ПРИМЕЧАНИЕ
				1.090.1-3ПВ.4-3 03-04 КР13		
				ДЕТАЛИ		
БЧ		1	16.013.3020	СТ. ОТД. ГОСТ 5781-82 Ф16 А-Ш L=3020	2	4.77КГ

ЭПВЦ Киев ЗНИИЭП

ОПЕРАТОР ТЛП КОРТ

Гребнева

ВЗАМ.ИНВ.№

ПОДПИСЬ И ДАТА

ИНВ.№ПОДЛ.

1.090.1-3ПВ.4-3 03

ЛИСТ 2

20418 8

ФОРМАТ А4

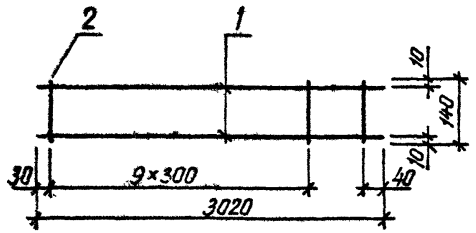

ОБОЗНАЧЕНИЕ	МАРКА	МАССА, КГ
I.090.I-3ПВ.4-3 03	КР9	0,980
-0I	КРI0	I,480
-02	КРII	2,520
-03	КРI2	3,870
-04	КРI3	9,670

		1.090.1-3ПВ.4-3 03СБ	
		КАРКАС ПЛОСКИЙ КР9 - КРI3 СБОРОЧНЫЙ ЧЕРТЕЖ	СТАДИЯ: Р; МАССА: СМ ТАБЛ.; МАСШТАБ:
			ЛИСТ; ЛИСТОВ 1
НАЧ.ОТД	Шевченко	ГОСГРАЖДАНСТРОЙ КиевЗНИИЭП	
Н.КОНТР	Ребров		
ГЛ.СПЕЦ	Ничипоренко		
ПРОВЕРИЛ	Скоробогат		
РАЗРАБ.	Литвиненко		

ФОРМАТ А4

ЭПВЦ КиевЗНИИЭП — ОПЕРАТОР ТЛП КОРТ

ВЗАМ. ИНВ. № | ПОДП. И ДАТА | ИНВ. № ПОДЛ.

ЛИСТ

20418 9

ФОРМАТ А4

ФОРМАТ	ЗОНА	ПОЗ.	ОБОЗНАЧЕНИЕ	НАИМЕНОВАНИЕ	КОЛ.	ПРИМЕЧАНИЕ
				ДОКУМЕНТАЦИЯ		
А4			1.090.1-3ПВ.4-3 04СБ	СБОРОЧНЫЙ ЧЕРТЕЖ		
			ПЕРЕМЕННЫЕ ДАННЫЕ	ДЛЯ ИСПОЛНЕНИЙ:		
				1.090.1-3ПВ.4-3 04 КР14		
				ДЕТАЛИ		
				СТ. ОТД. ГОСТ 6727-80		
БЧ		1	5.041.850	Ф5 ВР-I L=850	2	0.12КГ
БЧ		2	4.041.140	Ф4 ВР-I L=140	4	0.01КГ
				1.090.1-3ПВ.4-3 04-01 КР15		
				ДЕТАЛИ		
				СТ. ОТД. ГОСТ 6727-80		
БЧ		1	5.041.550	Ф5 ВР-I L=550	2	0.08КГ
БЧ		2	4.041.140	Ф4 ВР-I L=140	3	0.01КГ

1.090.1-3ПВ.4-3 04

НАЧ.ОТД	Шевченко	
Н.КОНТР	Ребров	
ГЛ.СПЕЦ	Ничипоренко	
ПРОВЕРИЛ	Литвиненко	
РАЗРАБ	Пинчук	

КАРКАС ПЛОСКИЙ
КРI4, КРI5

СТАДИЯ	ЛИСТ	ЛИСТОВ
Р		1

ГОСГРАЖДАНСТРОЙ
КиевЗНИИЭП

ФОРМАТ А4

ЭПВЦ КиевЗНИИЭП | ОПЕРАТОР ТЛП КОРТ | Гребнева

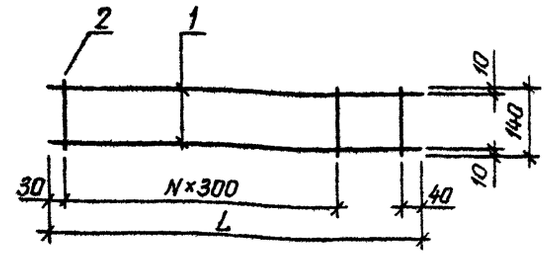

ОБОЗНАЧЕНИЕ	МАРКА	L,ММ	N	МАССА,КГ
I.090.I-3ПВ.4-3 04	КРI4	850	2	0,290
-0I	КРI5	550	I	0,I90

ВЗАМ ИНВ №

ПОДПИСЬ И ДАТА

ИНВ №ПОДЛ

НАЧ.ОТД	Шевченко	
Н.КОНТР	Ребров	
ГЛ.СПЕЦ	Ничипоренко	
ПРОВЕРИЛ	Ничипоренко	
РАЗРАБ	Литвиненко	

1.090.1-3ПВ.4-3 04СБ

КАРКАС ПЛОСКИЙ
КРI4, КРI5
СБОРОЧНЫЙ ЧЕРТЕЖ

СТАДИЯ	МАССА	МАСШТАБ
Р	СМ. ТАБЛ.	

ЛИСТ | ЛИСТОВ 1

ГОСГРАЖДАНСТРОЙ
КиевЗНИИЭП

20418 10

ФОРМАТ А4

ФОРМАТ	ЗОНА	ПОЗ	ОБОЗНАЧЕНИЕ	НАИМЕНОВАНИЕ	КОЛ.	ПРИМЕЧАНИЕ
				ДОКУМЕНТАЦИЯ		
А4			1.090.1-3ПВ.4-3 05СВ	СБОРОЧНЫЙ ЧЕРТЕЖ		
			ПЕРЕМЕННЫЕ ДАННЫЕ	ДЛЯ ИСПОЛНЕНИЙ:		
				1.090.1-3ПВ.4-3 05 КР16		
				ДЕТАЛИ		
				СТ. ОТД. ГОСТ 5781-82		
БЧ	1		6.013.5580	Ф6 А-III L=5580	2	1.24КГ
БЧ	2		6.013.140	Ф6 А-III L=140	56	0.03КГ
				1.090.1-3ПВ.4-3 05-01 КР17		
				ДЕТАЛИ		
				СТ. ОТД. ГОСТ 5781-82		
БЧ	1		6.013.5530	Ф6 А-III L=5530	2	1.23КГ
БЧ	2		6.013.140	Ф6 А-III L=140	55	0.03КГ
				1.090.1-3ПВ.4-3 05-02 КР18		
				ДЕТАЛИ		
				СТ. ОТД. ГОСТ 5781-82		
БЧ	1		6.013.4710	Ф6 А-III L=4710	2	1.04КГ
БЧ	2		6.013.140	Ф6 А-III L=140	47	0.03КГ
				1.090.1-3ПВ.4-3 05-03 КР19		
				ДЕТАЛИ		
				СТ. ОТД. ГОСТ 5781-82		
БЧ	1		6.013.4210	Ф6 А-III L=4210	2	0.93КГ
БЧ	2		6.013.140	Ф6 А-III L=140	42	0.03КГ

1.090.1-3ПВ.4-3 05

НАЧ.ОТД.	Шевченко		
Н.КОНТР	Ребров		
ГЛ.СПЕЦ	Ничипоренко		
ПРОВЕРИЛ	Литвиненко		
РАЗРАБ.	Пинчук		

КАРКАС ПЛОСКИЙ КР16 - КР20

СТАДИЯ	ЛИСТ	ЛИСТОВ
Р	1	2

ГОСГРАЖДАНСТРОЙ КиевЗНИИЭП

ФОРМАТ А4

Гребнева

ОПЕРАТОР ТЛП КОРТ

ЭПВЦ Киев ЗНИИЭП

ФОРМАТ	ЗОНА	ПОЗ	ОБОЗНАЧЕНИЕ	НАИМЕНОВАНИЕ	КОЛ.	ПРИМЕЧАНИЕ
				1.090.1-3ПВ.4-3 05-04 КР20		
				ДЕТАЛИ		
				СТ. ОТД. ГОСТ 5781-82		
БЧ	1		6.013.4130	Ф6 А-III L=4130	2	0.92КГ
БЧ	2		6.013.140	Ф6 А-III L=140	41	0.03КГ

ВЗАМ.ИНВ.№

ПОДПИСЬ И ДАТА

ИНВ.№ ПОДЛ.

1.090.1-3ПВ.4-3 05

ЛИСТ 2

20418 11

ФОРМАТ А4

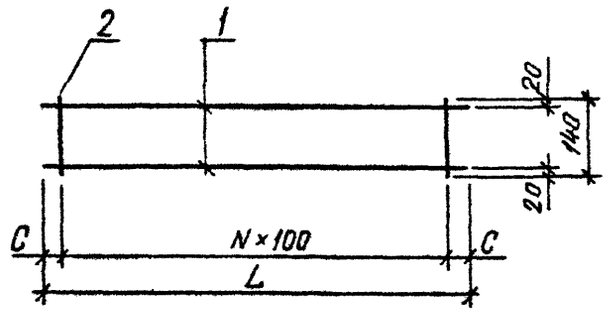

ОБОЗНАЧЕНИЕ	МАРКА	L, мм	N	C, мм	МАССА, кг
1.090.1-3ПВ.4-3 05	КР16	5580	55	40	4,220
-01	КР17	5530	54	65	4,160
-02	КР18	4710	46	55	3,550
-03	КР19	4210	41	55	3,180
-04	КР20	4130	40	65	3,110

Нач.отд	Шевченко	
Н.контр	Ребров	
Гл.спец	Ничипоренко	
Проверил	Ничипоренко	
Разраб	Литвиченко	

1.090.1-3ПВ.4-3 05СБ

КАРКАС ПЛОСКИЙ КР16 – КР20 СБОРОЧНЫЙ ЧЕРТЕЖ

СТАДИЯ	МАССА	МАСШТАБ
Р	См. табл.	

ЛИСТ | ЛИСТОВ 1

ГОСГРАЖДАНСТРОЙ КиевЗНИИЭП

ФОРМАТ А4

ЭПВЦ КиевЗНИИЭП | ОПЕРАТОР ТПП КОРТ

ВЗАМ ИНВ № | ПОДП И ДАТА | ИНВ № ПОДЛ

ЛИСТ

ФОРМАТ А4

ФОРМАТ	ЗОНА	ПОЗ.	ОБОЗНАЧЕНИЕ	НАИМЕНОВАНИЕ	КОЛ.	ПРИМЕЧАНИЕ
				ДОКУМЕНТАЦИЯ		
А4			1.090.1-3ПВ.4-3 06СВ	СВОРОЧНЫЙ ЧЕРТЕЖ		
			ПЕРЕМЕННЫЕ ДАННЫЕ	ДЛЯ ИСПОЛНЕНИЙ:		
				1.090.1-3ПВ.4-3 06 КР21		
				ДЕТАЛИ		
				СТ. ОТД. ГОСТ 5781-82		
ВЧ	1		6.013.4010	Ф6 А-III L=4010	2	0.89КГ
ВЧ	2		6.013.140	Ф6 А-III L=140	40	0.03КГ
				1.090.1-3ПВ.4-3 06-01 КР22		
				ДЕТАЛИ		
				СТ. ОТД. ГОСТ 5781-82		
ВЧ	1		6.013.3960	Ф6 А-III L=3960	2	0.88КГ
ВЧ	2		6.013.140	Ф6 А-III L=140	40	0.03КГ
				1.090.1-3ПВ.4-3 06-02 КР23		
				ДЕТАЛИ		
				СТ. ОТД. ГОСТ 5781-82		
ВЧ	1		6.013.3510	Ф6 А-III L=3510	2	0.78КГ
ВЧ	2		6.013.140	Ф6 А-III L=140	35	0.03КГ
				1.090.1-3ПВ.4-3 06-03 КР24		
				ДЕТАЛИ		
				СТ. ОТД. ГОСТ 5781-82		
ВЧ	1		6.013.3110	Ф6 А-III L=3110	2	0.69КГ
ВЧ	2		6.013.140	Ф6 А-III L=140	31	0.03КГ

1.090.1-3ПВ.4-3 06

НАЧ.ОТД.	Шевченко		
Н.КОНТР.	Ребров		
ГЛ.СПЕЦ.	Ничипоренко		
ПРОВЕРИЛ	Литвиненко		
РАЗРАБ.	Пинчук		

КАРКАС ПЛОСКИЙ
КР2I - КР25

СТАДИЯ	ЛИСТ	ЛИСТОВ
Р	1	2

ГОСГРАЖДАНСТРОЙ
КиевЗНИИЭП

ФОРМАТ А4

ЭПВЦ Киев ЗНИИЭП
ОПЕРАТОР ТЛП КОРТ
Гребенко

ФОРМАТ	ЗОНА	ПОЗ.	ОБОЗНАЧЕНИЕ	НАИМЕНОВАНИЕ	КОЛ.	ПРИМЕЧАНИЕ
				1.090.1-3ПВ.4-3 06-04 КР25		
				ДЕТАЛИ		
				СТ. ОТД. ГОСТ 5781-82		
ВЧ	1		6.013.2580	Ф6 А-III L=2580	2	0.57КГ
ВЧ	2		6.013.140	Ф6 А-III L=140	26	0.03КГ

ВЗАМ.ИНВ.№
ПОДПИСЬ И ДАТА
ИНВ.№ПОДЛ.

1.090.1-3ПВ.4-3 06

ЛИСТ 2

20418 13

ФОРМАТ А4

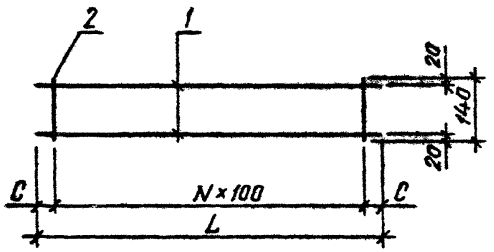

ОБОЗНАЧЕНИЕ	МАРКА	L, мм	N	C, мм	МАССА, кг
1.090.1-3ПВ.4-3 06	КР21	4010	39	55	3,020
-01	КР22	3960	39	30	3,000
-02	КР23	3510	34	55	2,650
-03	КР24	3110	30	55	2,340
-04	КР25	2580	25	40	1,950

		1.090.1-3ПВ.4-3 06СБ	
		КАРКАС ПЛОСКИЙ КР21 – КР25 СБОРОЧНЫЙ ЧЕРТЕЖ	СТАДИЯ: Р; МАССА: см. табл.; МАСШТАБ:
			ЛИСТ; ЛИСТОВ 1
НАЧОТД.	Шевченко		ГОСГРАЖДАНСТРОЙ КиевЗНИИЭП
Н.КОНТР	Ребров		
ГЛ.СПЕЦ	Ничипоренко		
ПРОВЕРИЛ	Скоробогат		
РАЗРАБ.	Литвиненко		

ФОРМАТ А4

ЭПВЦ КиевЗНИИЭП; ОПЕРАТОР ТПП КОРТ

ВЗАМ. ИНВ.№; ПОДП. И ДАТА; ИНВ. № ПОДЛ.

ЛИСТ

20418 Ат

ФОРМАТ	ЗОНА	ПОЗ.	ОБОЗНАЧЕНИЕ	НАИМЕНОВАНИЕ	КОЛ	ПРИМЕЧАНИЕ
				ДОКУМЕНТАЦИЯ		
А4			1.090.1-3ПВ.4-3 07СВ	СБОРОЧНЫЙ ЧЕРТЕЖ		
			ПЕРЕМЕННЫЕ ДАННЫЕ	ДЛЯ ИСПОЛНЕНИЙ:		
				1.090.1-3ПВ.4-3 07 КР26		
				ДЕТАЛИ		
				СТ. ОТД. ГОСТ 5781-82		
БЧ	1		6.013.2530	Ф6 А-III L=2530	2	0.56КГ
БЧ	2		6.013.140	Ф6 А-III L=140	25	0.03КГ
				1.090.1-3ПВ.4-3 07-01 КР27		
				ДЕТАЛИ		
				СТ. ОТД. ГОСТ 5781-82		
БЧ	1		6.013.2480	Ф6 А-III L=2480	2	0.55КГ
БЧ	2		6.013.140	Ф6 А-III L=140	25	0.03КГ
				1.090.1-3ПВ.4-3 07-02 КР28		
				ДЕТАЛИ		
				СТ. ОТД. ГОСТ 5781-82		
БЧ	1		6.013.2010	Ф6 А-III L=2010	2	0.45КГ
БЧ	2		6.013.140	Ф6 А-III L=140	20	0.03КГ
				1.090.1-3ПВ.4-3 07-03 КР29		
				ДЕТАЛИ		
				СТ. ОТД. ГОСТ 5781-82		
БЧ	1		6.013.1980	Ф6 А-III L=1980	2	0.44КГ
БЧ	2		6.013.140	Ф6 А-III L=140	20	0.03КГ

1.090.1-3ПВ.4-3 07

НАЧ.ОТД.	Шевченко		
Н.КОНТР.	Ребраб		
ГЛ.СПЕЦ.	Ничипоренко		
ПРОВЕРИЛ	Литвиненко		
РАЗРАБ.	Лимчук		

КАРКАС ПЛОСКИЙ
КР26 - КР30

СТАДИЯ	ЛИСТ	ЛИСТОВ
Р	1	2

ГОСГРАЖДАНСТРОЙ
КиевЗНИИЭП

ЭПВЦ Киев ЗНИИЭП
ОПЕРАТОР ТПП КОРТ

ФОРМАТ	ЗОНА	ПОЗ.	ОБОЗНАЧЕНИЕ	НАИМЕНОВАНИЕ	КОЛ	ПРИМЕЧАНИЕ
				1.090.1-3ПВ.4-3 07-04 КР30		
				ДЕТАЛИ		
				СТ. ОТД. ГОСТ 5781-82		
БЧ	1		6.013.1710	Ф6 А-III L=1710	2	0.38КГ
БЧ	2		6.013.140	Ф6 А-III L=140	17	0.03КГ

ВЗАМ.ИНВ.№
ПОДПИСЬ И ДАТА
ИНВ.№ ПОДЛ.

1.090.1-3ПВ.4-3 07

ЛИСТ 2

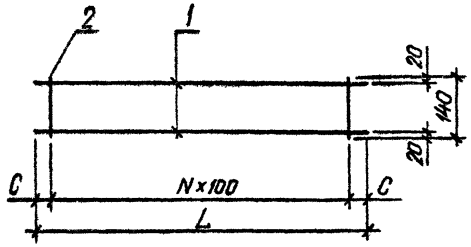

ОБОЗНАЧЕНИЕ	МАРКА	L, мм	N	C, мм	МАССА, кг
1.090.1-3ПВ.4-3 07	КР26	2530	24	65	1,900
-01	КР27	2480	24	40	1,880
-02	КР28	2010	19	55	1,510
-03	КР29	1980	19	40	1,500
-04	КР30	1710	16	55	1,290

		1.090.1-3ПВ.4-3 07СБ	
		КАРКАС ПЛОСКИЙ КР26 – КР30 СБОРОЧНЫЙ ЧЕРТЕЖ	СТАДИЯ: Р; МАССА: См. табл.; МАСШТАБ:
			ЛИСТ; ЛИСТОВ 1
			ГОСГРАЖДАНСТРОЙ КиевЗНИИЭП
НАЧОТД	Шебченко		
Н.КОНТР	Ребров		
ГЛ.СПЕЦ	Ничипоренко		
ПРОВЕРИЛ	Скроботов		
РАЗРАБ	Литвиненко		

ФОРМАТ А4

ЭПВЦ КиевЗНИИЭП ОПЕРАТОР ТПП КОРТ

ИНВ. № ПОДЛ. | ПОДП. И ДАТА | ВЗАМ. ИНВ. №

ЛИСТ

ФОРМАТ А4

ФОРМАТ	ЗОНА	ПОЗ	ОБОЗНАЧЕНИЕ	НАИМЕНОВАНИЕ	КОЛ	ПРИМЕЧАНИЕ
				ДОКУМЕНТАЦИЯ		
А4			1.090.1-3ПВ.4-3 08СБ	СБОРОЧНЫЙ ЧЕРТЕЖ		
			ПЕРЕМЕННЫЕ ДАННЫЕ	ДЛЯ ИСПОЛНЕНИЙ:		
				1.090.1-3ПВ.4-3 08 КР31		
				ДЕТАЛИ		
				СТ. ОТД. ГОСТ 5781-82		
ВЧ	1		6.013.1660	Ф6 А-III L=1660	2	0.37КГ
ВЧ	2		6.013.140	Ф6 А-III L=140	17	0.03КГ
				1.090.1-3ПВ.4-3 08-01 КР32		
				ДЕТАЛИ		
				СТ. ОТД. ГОСТ 5781-82		
ВЧ	1		6.013.1410	Ф6 А-III L=1410	2	0.31КГ
ВЧ	2		6.013.140	Ф6 А-III L=140	14	0.03КГ
				1.090.1-3ПВ.4-3 08-02 КР33		
				ДЕТАЛИ		
				СТ. ОТД. ГОСТ 5781-82		
ВЧ	1		6.013.1380	Ф6 А-III L=1380	2	0.31КГ
ВЧ	2		6.013.140	Ф6 А-III L=140	14	0.03КГ
				1.090.1-3ПВ.4-3 08-03 КР34		
				ДЕТАЛИ		
				СТ. ОТД. ГОСТ 5781-82		
ВЧ	1		6.013.1360	Ф6 А-III L=1360	2	0.30КГ
ВЧ	2		6.013.140	Ф6 А-III L=140	14	0.03КГ

		1.090.1-3ПВ.4-3 08	
НАЧОТД	Шевченко	КАРКАС ПЛОСКИЙ КР31 - КР35	СТАДИЯ: Р; ЛИСТ: 1; ЛИСТОВ: 2
Н.КОНТР	Ребрав		ГОСГРАЖДАНСТРОЙ КиевЗНИИЭП
ГЛ.СПЕЦ	Ничипоренко		
ПРОВЕРИЛ	Литвиненко		
РАЗРАБ.	Пинчук		

ФОРМАТ А4

ЭПВЦ Киев ЗНИИЭП

ОПЕРАТОР ТЛП КОРТ

Грабчева

ФОРМАТ	ЗОНА	ПОЗ.	ОБОЗНАЧЕНИЕ	НАИМЕНОВАНИЕ	КОЛ	ПРИМЕЧАНИЕ
				1.090.1-3ПВ.4-3 08-04 КР35		
				ДЕТАЛИ		
				СТ. ОТД. ГОСТ 5781-82		
ВЧ	1		6.013.1260	Ф6 А-III L=1260	2	0.28КГ
ВЧ	2		6.013.140	Ф6 А-III L=140	13	0.03КГ

ВЗАМ.ИНВ.№

ПОДПИСЬ И ДАТА

ИНВ.№ПОДЛ.

	1.090.1-3ПВ.4-3 08	ЛИСТ 2

20ИЮЛ 17

ФОРМАТ А4

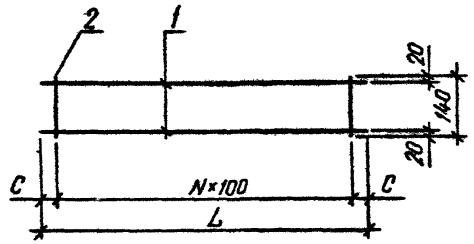

ОБОЗНАЧЕНИЕ	МАРКА	L, мм	N	C, мм	МАССА, кг
1.090.1-3ПВ.4-3 08	КР31	1660	16	30	1,270
-01	КР32	1410	13	55	1,060
-02	КР33	1380	13	40	1,050
-03	КР34	1360	13	30	1,040
-04	КР35	1260	12	30	0,960

		1.090.1-3ПВ.4-3 08СБ	
		КАРКАС ПЛОСКИЙ КР31 - КР35 СБОРОЧНЫЙ ЧЕРТЕЖ	СТАДИЯ: Р; МАССА: см. табл.; МАСШТАБ:
			ЛИСТ; ЛИСТОВ 1
			ГОСГРАЖДАНСТРОЙ КиевЗНИИЭП
НАЧ.ОТД.	Шевченко		
Н.КОНТР.	Ребров		
ГП СПЕЦ.	Ничипоренко		
ПРОВЕРИЛ	Ничипоренко		
РАЗРАБ.	Литвиненко		

ФОРМАТ А4

ЭПВЦ КиевЗНИИЭП; ОПЕРАТОР ТПП КОРТ

ИНВ. № ПОДЛ. | ПОДП. И ДАТА | ВЗАМ. ИНВ. №

ЛИСТ

ФОРМАТ А4

ФОРМАТ	ЗОНА	ПОЗ	ОБОЗНАЧЕНИЕ	НАИМЕНОВАНИЕ	КОЛ	ПРИМЕЧАНИЕ
				ДОКУМЕНТАЦИЯ		
А4			1.090.1-3ПВ.4-3 09СБ	СБОРОЧНЫЙ ЧЕРТЕЖ		
			ПЕРЕМЕННЫЕ ДАННЫЕ	ДЛЯ ИСПОЛНЕНИЙ:		
				1.090.1-3ПВ.4-3 09 КР36		
				ДЕТАЛИ		
				СТ. ОТД. ГОСТ 5781-82		
ВЧ	1		6.013.1040	Ф6 А-III L=1040	2	0.23КГ
ВЧ	2		6.013.140	Ф6 А-III L=140	11	0.03КГ
				1.090.1-3ПВ.4-3 09-01 КР37		
				ДЕТАЛИ		
				СТ. ОТД. ГОСТ 5781-82		
ВЧ	1		6.013.1010	Ф6 А-III L=1010	2	0.22КГ
ВЧ	2		6.013.140	Ф6 А-III L=140	10	0.03КГ
				1.090.1-3ПВ.4-3 09-02 КР38		
				ДЕТАЛИ		
				СТ. ОТД. ГОСТ 5781-82		
ВЧ	1		6.013.960	Ф6 А-III L=960	2	0.21КГ
ВЧ	2		6.013.140	Ф6 А-III L=140	10	0.03КГ
				1.090.1-3ПВ.4-3 09-03 КР39		
				ДЕТАЛИ		
				СТ. ОТД. ГОСТ 5781-82		
ВЧ	1		6.013.910	Ф6 А-III L=910	2	0.20КГ
ВЧ	2		6.013.140	Ф6 А-III L=140	9	0.03КГ

НАЧ ОТД	Шевченко		1.090.1-3ПВ.4-3 09
Н.КОНТР	Ребров		
ГВ СПЕЦ	Ничипаренко		КАРКАС ПЛОСКИЙ КР36 – КР40
ПРОВЕРИЛ	Литвиненко		
РАЗРАБ	Пинчук		

СТАДИЯ	ЛИСТ	ЛИСТОВ
Р	1	2

ГОСГРАЖДАНСТРОЙ
КиевЗНИИЭП

ЭПВЦ Киев ЗНИИЭП
ОПЕРАТОР ТЛП КОРТ
Гребнева

ФОРМАТ	ЗОНА	ПОЗ.	ОБОЗНАЧЕНИЕ	НАИМЕНОВАНИЕ	КОЛ	ПРИМЕЧАНИЕ
				1.090.1-3ПВ.4-3 09-04 КР40		
				ДЕТАЛИ		
				СТ. ОТД. ГОСТ 5781-82		
ВЧ	1		6.013.780	Ф6 А-III L=780	2	0.17КГ
ВЧ	2		6.013.140	Ф6 А-III L=140	8	0.03КГ

ВЗАМ.ИНВ.№
ПОДПИСЬ И ДАТА
ИНВ.№ПОДЛ.

1.090.1-3ПВ.4-3 09

ЛИСТ 2

20418 19

ФОРМАТ А4

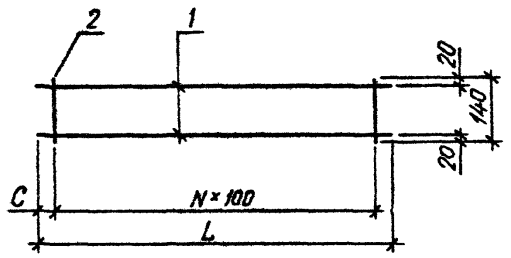

ОБОЗНАЧЕНИЕ	МАРКА	L, мм	N	C, мм	МАССА, кг
1.090.1-3ПВ.4-3 09	КР36	1040	10	20	0,800
-01	КР37	1010	9	55	0,760
-02	КР38	960	9	30	0,740
-03	КР39	910	8	55	0,680
-04	КР40	780	7	40	0,600

		1.090.1-3ПВ.4-3 09СБ	
		КАРКАС ПЛОСКИЙ КР36 – КР40 СБОРОЧНЫЙ ЧЕРТЕЖ	СТАДИЯ: Р; МАССА: См. табл.; МАСШТАБ:
			ЛИСТ; ЛИСТОВ 1
НАЧ.ОТД.	Шевченко		ГОСГРАЖДАНСТРОЙ КиевЗНИИЭП
Н.КОНТР.	Ребров		
ГЛ.СПЕЦ.	Ничипоренко		
ПРОВЕРИЛ	Ничипоренко		
РАЗРАБ.	Литвиненко		

ФОРМАТ А4

ЭПВЦ КиевЗНИИЭП | ОПЕРАТОР ТПП КОРТ

ВЗАМ. ИНВ.№ | ПОДП. И ДАТА | ИНВ. № ПОДЛ.

ЛИСТ

ФОРМАТ А4

ФОРМАТ	ЗОНА	ПОЗ	ОБОЗНАЧЕНИЕ	НАИМЕНОВАНИЕ	КОЛ.	ПРИМЕЧАНИЕ
				ДОКУМЕНТАЦИЯ		
А4			1.090.1-3ПВ.4-3 10СБ	СБОРОЧНЫЙ ЧЕРТЕЖ		
			ПЕРЕМЕННЫЕ ДАННЫЕ	ДЛЯ ИСПОЛНЕНИЙ:		
				1.090.1-3ПВ.4-3 10 КР41		
				ДЕТАЛИ		
				СТ. ОТД. ГОСТ 5781-82		
ВЧ	1		6.013.710	Ф6 А-III L=710	2	0.16КГ
ВЧ	2		6.013.140	Ф6 А-III L=140	7	0.03КГ
				1.090.1-3ПВ.4-3 10-01 КР42		
				ДЕТАЛИ		
				СТ. ОТД. ГОСТ 5781-82		
ВЧ	1		6.013.660	Ф6 А-III L=660	2	0.15КГ
ВЧ	2		6.013.140	Ф6 А-III L=140	7	0.03КГ
				1.090.1-3ПВ.4-3 10-02 КР43		
				ДЕТАЛИ		
				СТ. ОТД. ГОСТ 5781-82		
ВЧ	1		6.013.510	Ф6 А-III L=510	2	0.11КГ
ВЧ	2		6.013.140	Ф6 А-III L=140	5	0.03КГ
				1.090.1-3ПВ.4-3 10-03 КР44		
				ДЕТАЛИ		
				СТ. ОТД. ГОСТ 5781-82		
ВЧ	1		6.013.485	Ф6 А-III L=485	2	0.11КГ
ВЧ	2		6.013.140	Ф6 А-III L=140	5	0.03КГ

			1.090.1-3ПВ.4-3 10
НАЧ.ОТД.	Шевченко		
Н.КОНТР.	Ребров		КАРКАС ПЛОСКИЙ КР41 – КР45
ГЛ.СПЕЦ.	Ничипоренко		
ПРОВЕРИЛ	Литвиненко		
РАЗРАБ.	Пинчук		

СТАДИЯ	ЛИСТ	ЛИСТОВ
Р	1	2

ГОСГРАЖДАНСТРОЙ КиевЗНИИЭП

ФОРМАТ А4

ЭПВЦ Киев.ЗНИИЭП | ОПЕРАТОР ТЛП КОРТ | Гребнева

ФОРМАТ	ЗОНА	ПОЗ.	ОБОЗНАЧЕНИЕ	НАИМЕНОВАНИЕ	КОЛ	ПРИМЕЧАНИЕ
				1.090.1-3ПВ.4-3 10-04 КР45		
				ДЕТАЛИ		
				СТ. ОТД. ГОСТ 5781-82		
ВЧ	1		6.013.470	Ф6 А-III L=470	2	0.10КГ
ВЧ	2		6.013.140	Ф6 А-III L=140	5	0.03КГ

ВЗАМ.ИНВ.№ | ПОДПИСЬ И ДАТА | ИНВ.№ПОДЛ.

	1.090.1-3ПВ.4-3 10	ЛИСТ 2

20418 21

ФОРМАТ А4

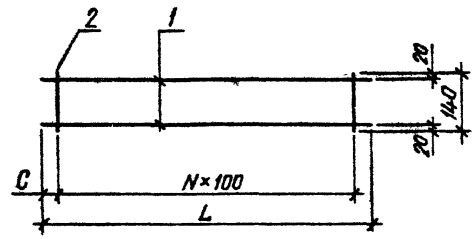

ОБОЗНАЧЕНИЕ	МАРКА	L, мм	N	C, мм	МАССА, кг
1.090.1-3ПВ.4-3 10	КР41	710	6	55	0,530
-01	КР42	660	6	30	0,510
-02	КР43	510	4	55	0,380
-03	КР44	485	4	40	0,370
-04	КР45	470	4	35	0,360

Нач.отд.	Шевченко	
Н.контр.	Ребров	
Гл.спец.	Ничипоренко	
Проверил	Скоробогат	
Разраб.	Литвиненко	

1.090.1-3ПВ.4-3 10СБ

КАРКАС ПЛОСКИЙ
КР41 – КР45
СБОРОЧНЫЙ ЧЕРТЕЖ

СТАДИЯ	МАССА	МАСШТАБ
Р	см. табл.	

ЛИСТ | ЛИСТОВ 1

ГОСГРАЖДАНСТРОЙ
КиевЗНИИЭП

ФОРМАТ А4

ЭПВЦ КиевЗНИИЭП
ОПЕРАТОР ТЛП КОРТ

ВЗАМ. ИНВ.№
ПОДП. И ДАТА
ИНВ. № ПОДЛ.

ЛИСТ

20418 22

ФОРМАТ А4

ФОРМАТ	ЗОНА	ПОЗ	ОБОЗНАЧЕНИЕ	НАИМЕНОВАНИЕ	КОЛ.	ПРИМЕЧАНИЕ
				ДОКУМЕНТАЦИЯ		
А4			1.090.1-3ПВ.4-3 11СБ	СБОРОЧНЫЙ ЧЕРТЕЖ		
			ПЕРЕМЕННЫЕ ДАННЫЕ	ДЛЯ ИСПОЛНЕНИЙ:		
				1.090.1-3ПВ.4-3 11 КР46		
				ДЕТАЛИ		
				СТ. ОТД. ГОСТ 5781-82		
	ВЧ	1	6.013.460	Ф6 А-III L=460	2	0.10КГ
	ВЧ	2	6.013.140	Ф6 А-III L=140	5	0.03КГ
				1.090.1-3ПВ.4-3 11-01 КР47		
				ДЕТАЛИ		
				СТ. ОТД. ГОСТ 5781-82		
	ВЧ	1	6.013.445	Ф6 А-III L=445	2	0.10КГ
	ВЧ	2	6.013.140	Ф6 А-III L=140	5	0.03КГ
				1.090.1-3ПВ.4-3 11-02 КР48		
				ДЕТАЛИ		
				СТ. ОТД. ГОСТ 5781-82		
	ВЧ	1	6.013.420	Ф6 А-III L=420	2	0.09КГ
	ВЧ	2	6.013.140	Ф6 А-III L=140	4	0.03КГ
				1.090.1-3ПВ.4-3 11-03 КР49		
				ДЕТАЛИ		
				СТ. ОТД. ГОСТ 5781-82		
	ВЧ	1	6.013.310	Ф6 А-III L=310	2	0.07КГ
	ВЧ	2	6.013.140	Ф6 А-III L=140	3	0.03КГ

				1.090.1-3ПВ.4-3 11			
НАЧ.ОТД	Шевченко			КАРКАС ПЛОСКИЙ КР46 – КР50	СТАДИЯ	ЛИСТ	ЛИСТОВ
Н.КОНТР	Ребров				Р	1	2
ГЛ.СПЕЦ.	Ничипоренко				ГОСГРАЖДАНСТРОЙ КиевЗНИИЭП		
ПРОВЕРИЛ	Литвиненко						
РАЗРАБ.	Пинчук						

ФОРМАТ А4

ЭПВЦ Киев ЗНИИЭП | ОПЕРАТОР ТЛП КОРТ | Гребнева

ФОРМАТ	ЗОНА	ПОЗ	ОБОЗНАЧЕНИЕ	НАИМЕНОВАНИЕ	КОЛ	ПРИМЕЧАНИЕ
				1.090.1-3ПВ.4-3 11-04 КР50		
				ДЕТАЛИ		
				СТ. ОТД. ГОСТ 5781-82		
	ВЧ	1	6.013.260	Ф6 А-III L=260	2	0.06КГ
	ВЧ	2	6.013.140	Ф6 А-III L=140	3	0.03КГ

ВЗАМ.ИНВ.№ | ПОДПИСЬ И ДАТА | ИНВ.№ПОДЛ

	1.090.1-3ПВ.4-3 11	ЛИСТ 2

20418 23

ФОРМАТ А4

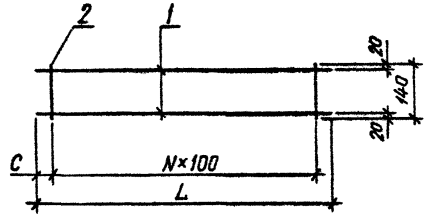

ОБОЗНАЧЕНИЕ	МАРКА	L, мм	N	C, мм	МАССА, кг
1.090.1-3ПВ.4-3 II	КР46	460	4	30	0,360
-01	КР47	445	3	70	0,350
-02	КР48	420	3	60	0,310
-03	КР49	310	2	55	0,230
-04	КР50	260	2	30	0,210

	1.090.1-3ПВ.4-3 11СБ	
	КАРКАС ПЛОСКИЙ КР46 - КР50 СБОРОЧНЫЙ ЧЕРТЕЖ	СТАДИЯ: Р; МАССА: см. табл.; МАСШТАБ:
		ЛИСТ; ЛИСТОВ 1
		ГОСГРАЖДАНСТРОЙ КиевЗНИИЭП

НАЧОТД.	Шевченко	
Н.КОНТР	Ребров	
ГЛ.СПЕЦ	Ничипоренко	
ПРОВЕРИЛ	Ничипоренко	
РАЗРАБ.	Литвиненко	

ФОРМАТ А4

ЭПВЦ КиевЗНИИЭП — ОПЕРАТОР ТПП КОРТ

ВЗАМ. ИНВ № | ПОДП. И ДАТА | ИНВ № ПОДЛ.

ЛИСТ

20418 24

ФОРМАТ А4

ФОРМАТ	ЗОНА	ПОЗ.	ОБОЗНАЧЕНИЕ	НАИМЕНОВАНИЕ	КОЛ.	ПРИМЕЧАНИЕ
				ДОКУМЕНТАЦИЯ		
А4			1.090.1-3ПВ.4-3 12СБ	СБОРОЧНЫЙ ЧЕРТЕЖ		
				ДЕТАЛИ		
БЧ		2	6.013.140	СТ. ОТД. ГОСТ 5781-82 Ф6 А-III L=140	2	0.03КГ
			ПЕРЕМЕННЫЕ ДАННЫЕ	ДЛЯ ИСПОЛНЕНИЙ:		
				1.090.1-3ПВ.4-3 12 КР51		
				ДЕТАЛИ		
БЧ		1	6.013.235	СТ. ОТД. ГОСТ 5781-82 Ф6 А-III L=235	2	0.05КГ
				1.090.1-3ПВ.4-3 12-01 КР52		
				ДЕТАЛИ		
БЧ		1	6.013.210	СТ. ОТД. ГОСТ 5781-82 Ф6 А-III L=210	2	0.05КГ

		1.090.1-3ПВ.4-3 12
НАЧ.ОТД.	Шевченко	
Н.КОНТР	Ребров	
ГЛ.СПЕЦ	Ничипоренко	
ПРОВЕРИЛ	Литвиненко	
РАЗРАБ	Пимчук	

КАРКАС ПЛОСКИЙ КР5I, КР52

СТАДИЯ	ЛИСТ	ЛИСТОВ
Р		1

ГОССТРОЙ КиевЗНИИЭП

ЭПВЦ КиевЗНИИЭП — ОПЕРАТОР ТПП КОРТ — Гребнева

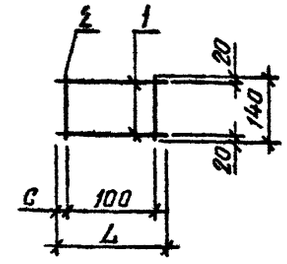

ОБОЗНАЧЕНИЕ	МАРКА	L, мм	C, мм	МАССА, КГ
1.090.1-3ПВ.4-3 12	КР5I	235	70	0,170
-01	КР52	210	55	0,160

ВЗАМ. ИНВ.№ — ПОДПИСЬ И ДАТА — ИНВ.№ПОДЛ.

1.090.1-3ПВ.4-3 12СБ

КАРКАС ПЛОСКИЙ КР5I, КР52 СБОРОЧНЫЙ ЧЕРТЕЖ

НАЧ.ОТД.	Шевченко	
Н.КОНТР	Ребров	
ГЛ.СПЕЦ	Ничипоренко	
ПРОВЕРИЛ	Ничипоренко	
РАЗРАБ	Литвиненко	

СТАДИЯ	МАССА	МАСШТАБ
Р	См. табл.	
ЛИСТ	ЛИСТОВ 1	

ГОССТРОЙ КиевЗНИИЭП

ФОРМАТ	ЗОНА	ПОЗ	ОБОЗНАЧЕНИЕ	НАИМЕНОВАНИЕ	КОЛ	ПРИМЕЧАНИЕ
				ДОКУМЕНТАЦИЯ		
А4			1.090.1-3ПВ.4-3 13СБ	СБОРОЧНЫЙ ЧЕРТЕЖ		
			ПЕРЕМЕННЫЕ ДАННЫЕ	ДЛЯ ИСПОЛНЕНИЙ:		
				1.090.1-3ПВ.4-3 13 КР53		
				ДЕТАЛИ		
				СТ. ОТД. ГОСТ 5781-82		
БЧ		1	22.013.5580	Ф22 А-Ш L=5580	1	16.6КГ
БЧ		2	18.013.5580	Ф18 А-Ш L=5580	1	11.1КГ
БЧ		3	8.013.510	Ф8 А-Ш L=510	29	0.20КГ
				1.090.1-3ПВ.4-3 13-01 КР54		
				ДЕТАЛИ		
				СТ. ОТД. ГОСТ 5781-82		
БЧ		1	20.013.4400	Ф20 А-Ш L=4400	1	10.8КГ
БЧ		2	14.013.4400	Ф14 А-Ш L=4400	1	5.32КГ
БЧ		3	8.013.510	Ф8 А-Ш L=510	21	0.20КГ
				1.090.1-3ПВ.4-3 13-02 КР55		
				ДЕТАЛИ		
				СТ. ОТД. ГОСТ 5781-82		
БЧ		1	20.013.4080	Ф20 А-Ш L=4080	1	10.1КГ
БЧ		2	14.013.4080	Ф14 А-Ш L=4080	1	4.93КГ
БЧ		3	8.013.510	Ф8 А-Ш L=510	21	0.20КГ
				1.090.1-3ПВ.4-3 13-03 КР56		
				ДЕТАЛИ		
				СТ. ОТД. ГОСТ 5781-82		
БЧ		1	14.013.2980	Ф14 А-Ш L=2980	1	3.60КГ
БЧ		2	8.013.2980	Ф8 А-Ш L=2980	1	1.18КГ

1.090.1-3ПВ.4-3 13

НАЧ ОТД	Шевченко	
Н КОНТР	Ребров	
ГЛ СПЕЦ	Начипоренко	
ПРОВЕРИЛ	Литвиненко	
РАЗРАБ	Пинчук	

КАРКАС ПЛОСКИЙ

КР53 – КР56

СТАДИЯ	ЛИСТ	ЛИСТОВ
Р	1	2

ГОСГРАЖДАНСТРОЙ КиевЗНИИЭП

ФОРМАТ А4

ФОРМАТ	ЗОНА	ПОЗ	ОБОЗНАЧЕНИЕ	НАИМЕНОВАНИЕ	КОЛ	ПРИМЕЧАНИЕ
БЧ		3	8.013.510	Ф8 А-Ш L=510	14	0.20КГ

ЭПВЦ Киев ЗНИИЭП

ОПЕРАТОР ТЛП КОРТ

Гребнева

ВЗАМ ИНВ №

ПОДПИСЬ И ДАТА

ИНВ № ПОДЛ

1.090.1-3ПВ.4-3 13

ЛИСТ 2

20418 26

ФОРМАТ А4

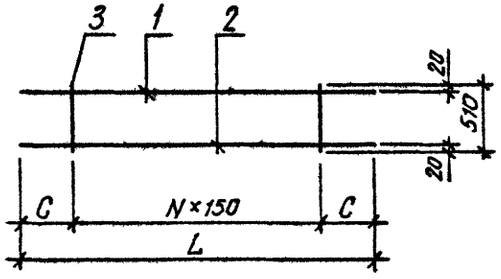

ОБОЗНАЧЕНИЕ	МАРКА	L ,ММ	N	C,ММ	МАССА,КГ
I.090.I-3ПВ.4-3 I3	КР53	5580	28	690	33,640
-0I	КР54	4400	20	700	20,400
-02	КР55	4080	20	540	I9,220
-03	КР56	2980	I3	5I5	7,600

		1.090.1-3ПВ.4-3 13СБ	
		КАРКАС ПЛОСКИЙ КР53 - КР56 СБОРОЧНЫЙ ЧЕРТЕЖ	СТАДИЯ: Р; МАССА: СМ. ТАБЛ.; МАСШТАБ:
			ЛИСТ; ЛИСТОВ 1
НАЧ.ОТД.	Шевченко		ГОСГРАЖДАНСТРОЙ КиевЗНИИЭП
Н.КОНТР.	Ребров		
ГЛ.СПЕЦ.	Ничипоренко		
ПРОВЕРИЛ	Скарабогат		
РАЗРАБ.	Литвиненко		

ФОРМАТ А4

ЭПВЦ КиевЗНИИЭП
ОПЕРАТОР ТЛП КОРТ

ВЗАМ. ИНВ.№
ПОДП. И ДАТА
ИНВ.№ ПОДЛ.

ЛИСТ

ФОРМАТ А4

ФОРМАТ	ЗОНА	ПОЗ	ОБОЗНАЧЕНИЕ	НАИМЕНОВАНИЕ	КОЛ.	ПРИМЕЧАНИЕ
				ДОКУМЕНТАЦИЯ		
А4			1.090.1-3ПВ.4-3 14СБ	СБОРОЧНЫЙ ЧЕРТЕЖ		
			ПЕРЕМЕННЫЕ ДАННЫЕ	ДЛЯ ИСПОЛНЕНИЙ:		
				1.090.1-3ПВ.4-3 14 КР57		
				ДЕТАЛИ		
				СТ. ОТД. ГОСТ 5781-82		
ВЧ	1		12.013.2400	Ф12 А-III L=2400	1	2.13КГ
ВЧ	2		8.013.2400	Ф8 А-III L=2400	1	0.95КГ
ВЧ	3		8.013.510	Ф8 А-III L=510	11	0.20КГ
				1.090.1-3ПВ.4-3 14-01 КР58		
				ДЕТАЛИ		
				СТ. ОТД. ГОСТ 5781-82		
ВЧ	1		8.013.2100	Ф8 А-III L=2100	1	0.83КГ
ВЧ	2		6.013.2100	Ф6 А-III L=2100	1	0.47КГ
ВЧ	3		8.013.510	Ф8 А-III L=510	11	0.20КГ
				1.090.1-3ПВ.4-3 14-02 КР59		
				ДЕТАЛИ		
				СТ. ОТД. ГОСТ 5781-82		
ВЧ	1		10.013.2000	Ф10 А-III L=2000	1	1.23КГ
ВЧ	2		8.013.2000	Ф8 А-III L=2000	1	0.79КГ
ВЧ	3		6.013.810	Ф6 А-III L=810	10	0.18КГ
				1.090.1-3ПВ.4-3 14-03 КР60		
				ДЕТАЛИ		
				СТ. ОТД. ГОСТ 5781-82		
ВЧ	1		10.013.1600	Ф10 А-III L=1600	1	0.99КГ
ВЧ	2		8.013.1600	Ф8 А-III L=1600	1	0.63КГ

		1.090.1-3ПВ.4-3 14	
НАЧ.ОТД	Шевченко	КАРКАС ПЛОСКИЙ КР57 – КР60	СТАДИЯ: Р; ЛИСТ: 1; ЛИСТОВ: 2
Н.КОНТР	Ребров		ГОСГРАЖДАНСТРОЙ КиевЗНИИЭП
ГЛ.СПЕЦ.	Ничипоренко		
ПРОВЕРИЛ	Литвиненко		
РАЗРАБ	Линчук		

ФОРМАТ А4

ЭПВЦ Киев ЗНИИЭП — ОПЕРАТОР ТЛП КОРТ — Гребнева

ФОРМАТ	ЗОНА	ПОЗ.	ОБОЗНАЧЕНИЕ	НАИМЕНОВАНИЕ	КОЛ	ПРИМЕЧАНИЕ
БЧ		3	6.013.810	Ф6 А-III L=810	8	0.18КГ

ВЗАМ.ИНВ.№ | ПОДПИСЬ И ДАТА | ИНВ.№ ПОДЛ.

1.090.1-3ПВ.4-3 14 — Лист 2

28

20418 28

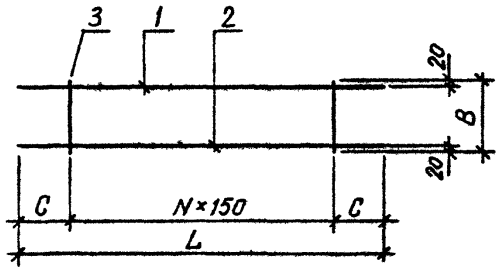

ОБОЗНАЧЕНИЕ	МАРКА	L, мм	N	C, мм	B, мм	МАССА, кг
1.090.1-3ПВ.4-3 14	КР57	2400	10	450	510	5,300
-01	КР58	2100	10	300	510	3,510
-02	КР59	2000	9	275	810	3,820
-03	КР60	1600	7	275	810	3,060

Нач.отд.	Шевченко	
Н.контр.	Ребров	
Гл.спец.	Ничипоренко	
Проверил	Скоробогат.	
Разраб.	Литвиненко	

1.090.1-3ПВ.4-3 14СБ

КАРКАС ПЛОСКИЙ
КР57 – КР60
СБОРОЧНЫЙ ЧЕРТЕЖ

СТАДИЯ	МАССА	МАСШТАБ
Р	см. табл.	

ЛИСТ | ЛИСТОВ 1

ГОСГРАЖДАНСТРОЙ
КиевЗНИИЭП

ФОРМАТ А4

ЭПВЦ КиевЗНИИЭП
ОПЕРАТОР ТЛП. КОРТ

ВЗАМ. ИНВ.№
ПОДП. И ДАТА
ИНВ.№ ПОДЛ.

ЛИСТ

ФОРМАТ А4

ФОРМАТ	ЗОНА	ПОЗ	ОБОЗНАЧЕНИЕ	НАИМЕНОВАНИЕ	КОЛ.	ПРИМЕЧАНИЕ
				ДОКУМЕНТАЦИЯ		
А4			1.090.1-3ПВ.4-3 15СБ	СБОРОЧНЫЙ ЧЕРТЕЖ		
			ПЕРЕМЕННЫЕ ДАННЫЕ	ДЛЯ ИСПОЛНЕНИЙ:		
				1.090.1-3ПВ.4-3 15 КР61		
				ДЕТАЛИ		
				СТ. ОТД. ГОСТ 5781-82		
БЧ	1		22.013.2090	Ф22 А-III L=2090	1	6.24КГ
БЧ	2		8.013.2230	Ф8 А-III L=2230	1	0.88КГ
БЧ	3		8.013.510	Ф8 А-III L=510	8	0.20КГ
				1.090.1-3ПВ.4-3 15-01 КР62		
				ДЕТАЛИ		
				СТ. ОТД. ГОСТ 5781-82		
БЧ	1		22.013.2090	Ф22 А-III L=2090	1	6.24КГ
БЧ	2		8.013.2230	Ф8 А-III L=2230	1	0.88КГ
БЧ	3		8.013.510	Ф8 А-III L=510	8	0.20КГ
				1.090.1-3ПВ.4-3 15-02 КР63		
				ДЕТАЛИ		
				СТ. ОТД. ГОСТ 5781-82		
БЧ	1		18.013.1890	Ф18 А-III L=1890	1	3.77КГ
БЧ	2		8.013.2030	Ф8 А-III L=2030	1	0.80КГ
БЧ	3		6.013.810	Ф6 А-III L=810	7	0.18КГ
				1.090.1-3ПВ.4-3 15-03 КР64		
				ДЕТАЛИ		
				СТ. ОТД. ГОСТ 5781-82		
БЧ	1		18.013.1890	Ф18 А-III L=1890	1	3.77КГ
БЧ	2		8.013.2030	Ф8 А-III L=2030	1	0.80КГ

1.090.1-3ПВ.4-3 15

НАЧ.ОТД.	Шевченко		
Н.КОНТР.	Ребров		
ГЛ.СПЕЦ.	Мачилоренко		
ПРОВЕРИЛ	Литвиненко		
РАЗРАБ.	Пинчук		

КАРКАС ПЛОСКИЙ
КР61 – КР64

СТАДИЯ	ЛИСТ	ЛИСТОВ
Р	1	2

ГОСГРАЖДАНСТРОЙ
КиевЗНИИЭП

ФОРМАТ А4

ЭПВЦ Киев ЗНИИЭП | ОПЕРАТОР ТЛП КОРТ | Гребнева

ВЗАМ.ИНВ.№ | ПОДПИСЬ И ДАТА | ИНВ.№ ПОДЛ.

ФОРМАТ	ЗОНА	ПОЗ.	ОБОЗНАЧЕНИЕ	НАИМЕНОВАНИЕ	КОЛ	ПРИМЕЧАНИЕ
БЧ		3	6.013.810	Ф6 А-III L=810	7	0.18КГ

1.090.1-3ПВ.4-3 15 | ЛИСТ 2

ФОРМАТ А4

РИС. 1

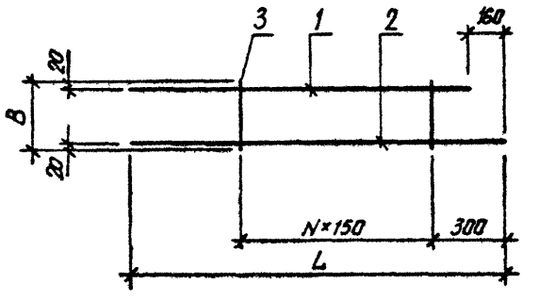

РИС.2

РИС.3

ОБОЗНАЧЕНИЕ	МАРКА	РИС	L ,ММ	B,ММ	N	МАССА,КГ
I.090.I-3ПВ.4-3 I5	КР6I	I,2	2230	5I0	7	8,730
-0I	КР62	I,3	2230	5I0	7	8,730
-02	КР63	I,2	2030	8I0	6	5,840
-03	КР64	I,3	2030	8I0	6	5,840

	1.090.1-3ПВ.4-3 15СБ	
	КАРКАС ПЛОСКИЙ КР6I - КР64 СБОРОЧНЫЙ ЧЕРТЕЖ	СТАДИЯ: Р; МАССА: СМ. ТАБЛ.; МАСШТАБ:
		ЛИСТ; ЛИСТОВ 1
		ГОСГРАЖДАНСТРОЙ КиевЗНИИЭП

НАЧ.ОТД.	Шевченко	
КОНТР.	Ребров	
ГЛ.СПЕЦ.	Ничипоренко	
ПРОВЕРИЛ	Скоробогат	
РАЗР.	Литвиненко	

ФОРМАТ А4

ЭПВЦ КиевЗНИИЭП — ОПЕРАТОР ТЛП КОРТ

ИНВ.№ ПОДЛ. | ПОДП. И ДАТА | ВЗАМ. ИНВ.№

ЛИСТ

20418 3

ФОРМАТ	ЗОНА	ПОЗ.	ОБОЗНАЧЕНИЕ	НАИМЕНОВАНИЕ	КОЛ.	ПРИМЕЧАНИЕ
				ДОКУМЕНТАЦИЯ		
А4			1.090.1-3ПВ.4-3 16СБ	СБОРОЧНЫЙ ЧЕРТЕЖ		
			ПЕРЕМЕННЫЕ ДАННЫЕ	ДЛЯ ИСПОЛНЕНИЙ:		
				1.090.1-3ПВ.4-3 16 КР65		
				ДЕТАЛИ		
				СТ. ОТД. ГОСТ 5781-82		
БЧ	1		14.013.1590	Ф14 А-III L=1590	1	1.92КГ
БЧ	2		8.013.1730	Ф8 А-III L=1730	1	0.68КГ
БЧ	3		6.013.810	Ф6 А-III L=810	5	0.18КГ
				1.090.1-3ПВ.4-3 16-01 КР66		
				ДЕТАЛИ		
				СТ. ОТД. ГОСТ 5781-82		
БЧ	1		14.013.1590	Ф14 А-III L=1590	1	1.92КГ
БЧ	2		8.013.1730	Ф8 А-III L=1730	1	0.68КГ
БЧ	3		6.013.810	Ф6 А-III L=810	5	0.18КГ
				1.090.1-3ПВ.4-3 16-02 КР67		
				ДЕТАЛИ		
				СТ. ОТД. ГОСТ 5781-82		
БЧ	1		14.013.1250	Ф14 А-III L=1250	1	1.51КГ
БЧ	2		8.013.1150	Ф8 А-III L=1150	1	0.45КГ
БЧ	3		6.013.810	Ф6 А-III L=810	4	0.18КГ
				1.090.1-3ПВ.4-3 16-03 КР68		
				ДЕТАЛИ		
				СТ. ОТД. ГОСТ 5781-82		
БЧ	1		14.013.1250	Ф14 А-III L=1250	1	1.51КГ
БЧ	2		8.013.1150	Ф8 А-III L=1150	1	0.45КГ

1.090.1-3ПВ.4-3 16

НАЧ.ОТД	Шевченко	
Н.КОНТР	Ребраб	
ГЛ.СПЕЦ	Ничипоренко	
ПРОВЕРИЛ	Литвиненко	
РАЗРАБ.	Пинчук	

КАРКАС ПЛОСКИЙ

КР65 – КР68

СТАДИЯ	ЛИСТ	ЛИСТОВ
Р	1	2

ГОСГРАЖДАНСТРОЙ
КиевЗНИИЭП

ФОРМАТ А4

ЭПВЦ Киев ЗНИИЭП
ОПЕРАТОР ТПП КОРТ
Гребнева

ФОРМАТ	ЗОНА	ПОЗ	ОБОЗНАЧЕНИЕ	НАИМЕНОВАНИЕ	КОЛ	ПРИМЕЧАНИЕ
БЧ		3	6.013.810	Ф6 А-III L=810	4	0.18КГ

ВЗАМ ИНВ №
ПОДПИСЬ И ДАТА
ИНВ №ПОДЛ

1.090.1-3ПВ.4-3 16

ЛИСТ 2

ФОРМАТ А4

РИС. 1

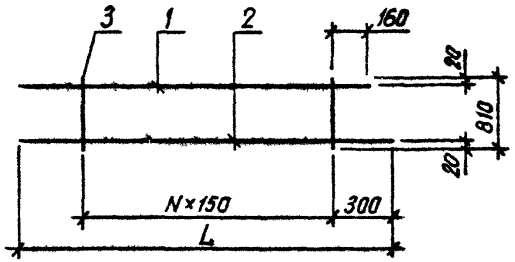

РИС. 2

РИС. 3

РИС. 4

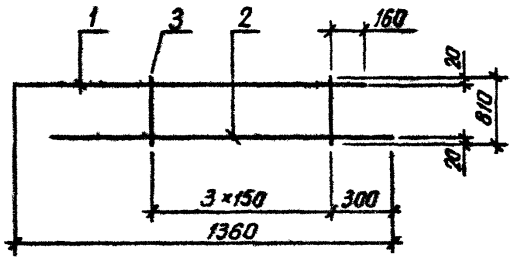

ОБОЗНАЧЕНИЕ	МАРКА	РИС	L, мм	N	МАССА, кг
1.090.1-3ПВ.4-3 16	КР65	1,2	1730	4	3,500
-01	КР66	1,3	1730	4	3,500
-02	КР67	4,2	1360	-	2,680
-03	КР68	4,3	1360	-	2,680

НАЧ.ОТД.	Шевченко	
Н.КОНТР	Ребров	
ГЛ.СПЕЦ.	Ничипоренко	
ПРОВЕРИЛ	Скоробагат	
РАЗРАБ.	Литвиненко	

1.090.1-3ПВ.4-3 16СБ

КАРКАС ПЛОСКИЙ
КР65 - КР68
СБОРОЧНЫЙ ЧЕРТЕЖ

СТАДИЯ	МАССА	МАСШТАБ
Р	см. табл.	

ЛИСТ | ЛИСТОВ 1

ГОСГРАЖДАНСТРОЙ
КиевЗНИИЭП

ФОРМАТ А4

ЭПВЦ КиевЗНИИЭП ОПЕРАТОР ТПП КОРТ

ВЗАМ. ИНВ.№

ПОДП. И ДАТА

ИНВ. № ПОДЛ.

ЛИСТ

20418 33

ФОРМАТ А4

Формат	Зона	Поз.	Обозначение	Наименование	Кол.	Приме чание
				ДОКУМЕНТАЦИЯ		
А4			1.090.1-3ПВ.4-3 17СБ	СБОРОЧНЫЙ ЧЕРТЕЖ		
				ДЕТАЛИ		
				СТ. ОТД. ГОСТ 5781-82		
ВЧ	1		16.013.5580	Ф16 А-III L=5580	1	8.81КГ
ВЧ	2		16.013.1200	Ф16 А-III L=1200	1	1.89КГ
ВЧ	3		10.013.1200	Ф10 А-III L=1200	2	0.74КГ
ВЧ	4		10.013.1550	Ф10 А-III L=1550	2	0.96КГ
ВЧ	5		8.013.900	Ф8 А-III L=900	2	0.35КГ
ВЧ	6		8.013.16250	Ф8 А-III L=16250	1	6.41КГ

		1.090.1-3ПВ.4-3 17	
Нач.отд.	Шевченко	КАРКАС ПЛОСКИЙ КР69	Стадия: Р; Лист: ; Листов: 1
Н.контр	Ребров		ГОСГРАЖДАНСТРОЙ КиевЗНИИЭП
Гл.спец	Ничипоренко		
Проверил	Литвиненко		
Разраб.	Пинчук		

Формат А4

ЭПВЦ КиевЗНИИЭП | Оператор ТПП КОРТ | Гребнева

Подпись и дата | Взам. инв.№ | Инв.№подл.

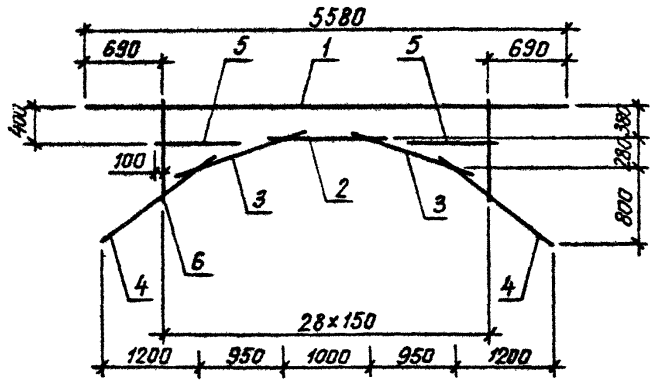

		1.090.1-3ПВ.4-3 17СБ	
Нач.отд.	Шевченко	КАРКАС ПЛОСКИЙ КР69 СБОРОЧНЫЙ ЧЕРТЕЖ	Стадия: Р; Масса: 21,22; Масштаб: ; Лист: ; Листов: 1
Н.контр	Ребров		ГОСГРАЖДАНСТРОЙ КиевЗНИИЭП
Гл.спец	Ничипоренко		
Проверил	Ничипоренко		
Разраб.	Литвиненко		

ФОРМАТ	ЗОНА	ПОЗ	ОБОЗНАЧЕНИЕ	НАИМЕНОВАНИЕ	КОЛ.	ПРИМЕЧАНИЕ
				ДОКУМЕНТАЦИЯ		
А4			1.090.1-3ПВ.4-3 18СБ	СБОРОЧНЫЙ ЧЕРТЕЖ		
				ДЕТАЛИ		
БЧ	2		12.013.650	СТ. ОТД. ГОСТ 5781-82 Ф12 А-III L=650	1	0.58КГ
БЧ	3		10.013.1150	Ф10 А-III L=1150	2	0.71КГ
БЧ	4		8.013.550	Ф8 А-III L=550	2	0.22КГ
БЧ	5		8.013.5750	Ф8 А-III L=5750	1	2.27КГ
			ПЕРЕМЕННЫЕ ДАННЫЕ	ДЛЯ ИСПОЛНЕНИЙ:		
				1.090.1-3ПВ.4-3 18 КР70		
				ДЕТАЛИ		
БЧ	1		12.013.3000	СТ. ОТД. ГОСТ 5781-82 Ф12 А-III L=3000	1	2.66КГ
				1.090.1-3ПВ.4-3 18-01 КР71		
				ДЕТАЛИ		
БЧ	1		12.013.2950	СТ. ОТД. ГОСТ 5781-82 Ф12 А-III L=2950	1	2.62КГ
				1.090.1-3ПВ.4-3 18-02 КР72		
				ДЕТАЛИ		
БЧ	1		12.013.2900	СТ. ОТД. ГОСТ 5781-82 Ф12 А-III L=2900	1	2.57КГ

		1.090.1-3ПВ.4-3 18	
НАЧОТД	Шевченко	КАРКАС ПЛОСКИЙ КР70 – КР72	СТАДИЯ: Р; ЛИСТ: ; ЛИСТОВ: 1
Н.КОНТР	Ребров		ГОСГРАЖДАНСТРОЙ КиевЗНИИЭП
ГЛ.СПЕЦ	Ничипоренко		
ПРОВЕРИЛ	Литвиненко		
РАЗРАБ.	Пинчук		

ФОРМАТ А4

ЭПВЦ КиевЗНИИЭП | ОПЕРАТОР ТПП КОРТ | Гребнева

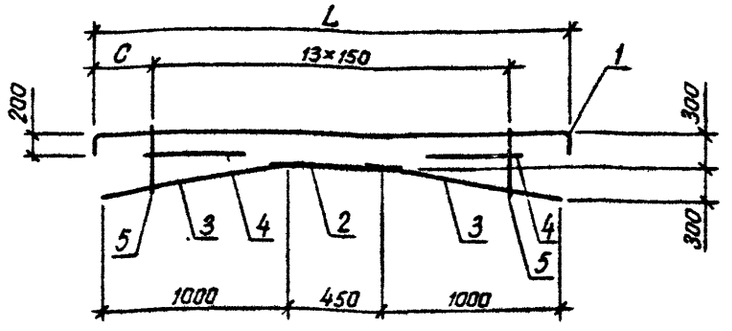

ОБОЗНАЧЕНИЕ	МАРКА	L, ММ	C, ММ	МАССА, КГ
1.090.1-3ПВ.4-3 18	КР70	2560	305	7,370
-01	КР71	2510	280	7,330
-02	КР72	2460	255	7,280

ПОДПИСЬ И ДАТА | ВЗАМ. ИНВ.№ | ИНВ.№ ПОДЛ.

1.090.1-3ПВ.4-3 18СБ

НАЧОТД.	Шевченко	КАРКАС ПЛОСКИЙ КР70 – КР72 СБОРОЧНЫЙ ЧЕРТЕЖ	СТАДИЯ: Р; МАССА: См. табл.; МАСШТАБ:
Н.КОНТР	Ребров		ЛИСТ: ; ЛИСТОВ: 1
ГЛ.СПЕЦ	Ничипоренко		ГОСГРАЖДАНСТРОЙ КиевЗНИИЭП
ПРОВЕРИЛ	Ничипоренко		
РАЗРАБ.	Литвиненко		

20418 35

ФОРМАТ А4

ФОРМАТ	ЗОНА	ПОЗ	ОБОЗНАЧЕНИЕ	НАИМЕНОВАНИЕ	КОЛ	ПРИМЕЧАНИЕ
				ДОКУМЕНТАЦИЯ		
А4			1.090.1-3ПВ.4-3 19СВ	СБОРОЧНЫЙ ЧЕРТЕЖ		
			ПЕРЕМЕННЫЕ ДАННЫЕ	ДЛЯ ИСПОЛНЕНИЙ:		
				1.090.1-3ПВ.4-3 19 КР73		
				ДЕТАЛИ		
БЧ	1		16.013.5860	СТ. ОТД. ГОСТ 5781-82 Ф16 А-III L=5860	2	9.25КГ
БЧ	2		4.041.120	СТ. ОТД. ГОСТ 6727-80 Ф4 ВР-I L=120	19	0.01КГ
				1.090.1-3ПВ.4-3 19-01 КР74		
				ДЕТАЛИ		
БЧ	1		16.013.5810	СТ. ОТД. ГОСТ 5781-82 Ф16 А-III L=5810	2	9.17КГ
БЧ	2		4.041.120	СТ. ОТД. ГОСТ 6727-80 Ф4 ВР-I L=120	19	0.01КГ
				1.090.1-3ПВ.4-3 19-02 КР75		
				ДЕТАЛИ		
БЧ	1		16.013.2860	СТ. ОТД. ГОСТ 5781-82 Ф16 А-III L=2860	2	4.51КГ
БЧ	2		4.041.120	СТ. ОТД. ГОСТ 6727-80 Ф4 ВР-I L=120	9	0.01КГ
				1.090.1-3ПВ.4-3 19-03 КР76		
				ДЕТАЛИ		
БЧ	1		16.013.2810	СТ. ОТД. ГОСТ 5781-82 Ф16 А-III L=2810	2	4.43КГ

1.090.1-3ПВ.4-3 19

НАЧ ОТД	Шевченко	
Н.КОНТР	Ребров	
ГЛ.СПЕЦ	Ничипоренко	
ПРОВЕРИЛ	Литвиненко	
РАЗРАБ	Пинчук	

КАРКАС ПЛОСКИЙ
КР73 – КР76

СТАДИЯ	ЛИСТ	ЛИСТОВ
Р	1	2

ГОСГРАЖДАНСТРОЙ
КиевЗНИИЭП

ФОРМАТ А4

Гредиево (Чуй)
ЭПВЦ Киев ЗНИИЭП
ОПЕРАТОР ТЛП КОРТ

ФОРМАТ	ЗОНА	ПОЗ	ОБОЗНАЧЕНИЕ	НАИМЕНОВАНИЕ	КОЛ	ПРИМЕЧАНИЕ
БЧ		2	4.041.120	СТ. ОТД. ГОСТ 6727-80 Ф4 ВР-I L=120	9	0.01КГ

ВЗАМ.ИНВ.№
ПОДПИСЬ И ДАТА
ИНВ.№ПОДЛ.

1.090.1-3ПВ.4-3 19

ЛИСТ 2

20418 36

ФОРМАТ А4

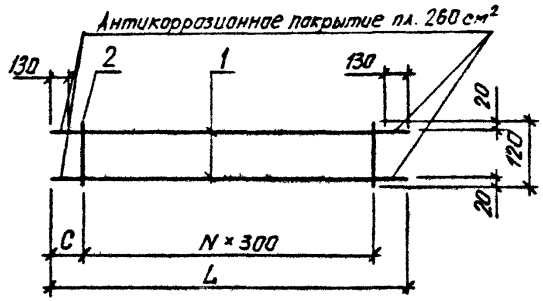

ОБОЗНАЧЕНИЕ	МАРКА	L, мм	N	C, мм	МАССА, кг
1.090.1-3ПВ.4-3 19	КР73	5860	18	230	18,700
-01	КР74	5810	18	205	18,540
-02	КР75	2860	8	230	9,120
-03	КР76	2810	8	205	8,970

Нач.отд.	Шевченко	
Н.контр.	Ребров	
Гл.спец.	Ничипоренко	
Проверил	Скоробогат	
Разраб.	Литвиненко	

1.090.1-3ПВ.4-3 19СБ

КАРКАС ПЛОСКИЙ
КР73 – КР76
СБОРОЧНЫЙ ЧЕРТЕЖ

СТАДИЯ	МАССА	МАСШТАБ
Р	см. табл.	

ЛИСТ | ЛИСТОВ /

ГОСГРАЖДАНСТРОЙ
КиевЗНИИЭП

ФОРМАТ А4

ЭПВЦ КиевЗНИИЭП
ОПЕРАТОР ТПП КОРТ

ВЗАМ. ИНВ №
ПОДП. И ДАТА
ИНВ № ПОДЛ.

ЛИСТ

ФОРМАТ А4

ФОРМАТ	ЗОНА	ПОЗ	ОБОЗНАЧЕНИЕ	НАИМЕНОВАНИЕ	КОЛ	ПРИМЕЧАНИЕ
				ДОКУМЕНТАЦИЯ		
А4			1.090.1-3ПВ.4-3 20СБ	СБОРОЧНЫЙ ЧЕРТЕЖ		
			ПЕРЕМЕННЫЕ ДАННЫЕ	ДЛЯ ИСПОЛНЕНИЙ:		
				1.090.1-3ПВ.4-3 20 КР77		
				ДЕТАЛИ		
ВЧ	1		16.013.2760	СТ. ОТД. ГОСТ 5781-82 Ф16 А-III L=2760	2	4.36КГ
ВЧ	2		4.041.120	СТ. ОТД. ГОСТ 6727-80 Ф4 ВР-I L=120	8	0.01КГ
				1.090.1-3ПВ.4-3 20-01 КР78		
				ДЕТАЛИ		
ВЧ	1		16.013.2260	СТ. ОТД. ГОСТ 5781-82 Ф16 А-III L=2260	2	3.57КГ
ВЧ	2		4.041.120	СТ. ОТД. ГОСТ 6727-80 Ф4 ВР-I L=120	7	0.01КГ
				1.090.1-3ПВ.4-3 20-02 КР79		
				ДЕТАЛИ		
ВЧ	1		16.013.1660	СТ. ОТД. ГОСТ 5781-82 Ф16 А-III L=1660	2	2.62КГ
ВЧ	2		4.041.120	СТ. ОТД. ГОСТ 6727-80 Ф4 ВР-I L=120	5	0.01КГ
				1.090.1-3ПВ.4-3 20-03 КР80		
				ДЕТАЛИ		
ВЧ	1		16.013.1060	СТ. ОТД. ГОСТ 5781-82 Ф16 А-III L=1060	2	1.67КГ

				1.090.1-3ПВ.4-3 20		
НАЧ ОТД	Шевченко			КАРКАС ПЛОСКИЙ КР77 – КР80	СТАДИЯ	ЛИСТ	ЛИСТОВ
Н КОНТР	Ребров				Р	1	2
ГЛ СПЕЦ	Ничипоренко				ГОСГРАЖДАНСТРОЙ КиевЗНИИЭП		
ПРОВЕРИЛ	Литвиненко						
РАЗРАБ.	Гончук						

ФОРМАТ А4

ЭПВЦ Киев ЗНИИЭП

ОПЕРАТОР ТПП КОРТ

Грефнева

ФОРМАТ	ЗОНА	ПОЗ.	ОБОЗНАЧЕНИЕ	НАИМЕНОВАНИЕ	КОЛ	ПРИМЕЧАНИЕ
ВЧ	2		4.041.120	СТ. ОТД. ГОСТ 6727-80 Ф4 ВР-I L=120	3	0.01КГ

ВЗАМ ИНВ №

ПОДПИСЬ И ДАТА

ИНВ №ПОДЛ

1.090.1-3ПВ.4-3 20		ЛИСТ 2

20418 38

ФОРМАТ А4

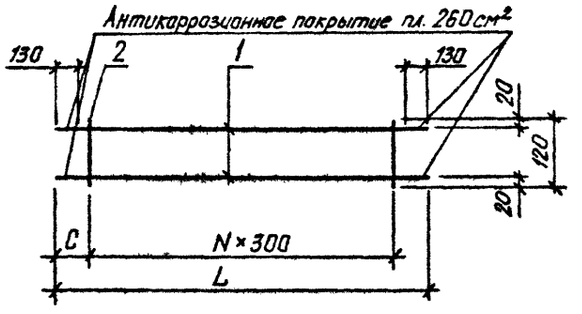

ОБОЗНАЧЕНИЕ	МАРКА	L, мм	N	C, мм	МАССА, кг
1.090.1-3ПВ.4-3 20	КР77	2760	7	330	8,800
-01	КР78	2260	6	230	7,210
-02	КР79	1660	4	230	5,290
-03	КР80	1060	2	230	3,380

НАЧ.ОТД.	Шевченко	
Н.КОНТР	Ребров	
ГЛ.СПЕЦ	Чичипоенко	
ПРОВЕРИЛ	Скоробогат	
РАЗРАБ.	Литвиненко	

1.090.1-3ПВ.4-3 20СБ

КАРКАС ПЛОСКИЙ
КР77 - КР80
СБОРОЧНЫЙ ЧЕРТЕЖ

СТАДИЯ	МАССА	МАСШТАБ
Р	см. табл.	
ЛИСТ	ЛИСТОВ 1	

ГОСГРАЖДАНСТРОЙ
КиевЗНИИЭП

ФОРМАТ А4

ЭПВЦ КиевЗНИИЭП
ОПЕРАТОР ТЛП КОРТ

ВЗАМ. ИНВ. №
ПОДП. И ДАТА
ИНВ. № ПОДЛ.

ЛИСТ

20418 39

ФОРМАТ А4

ФОРМАТ	ЗОНА	ПОЗ	ОБОЗНАЧЕНИЕ	НАИМЕНОВАНИЕ	КОЛ	ПРИМЕЧАНИЕ
				ДОКУМЕНТАЦИЯ		
А4			1.090.1-3ПВ.4-3 21СБ	СБОРОЧНЫЙ ЧЕРТЕЖ		
			ПЕРЕМЕННЫЕ ДАННЫЕ	ДЛЯ ИСПОЛНЕНИЙ:		
				1.090.1-3ПВ.4-3 21 КР81		
				ДЕТАЛИ		
БЧ		1	20.013.5860	СТ. ОТД. ГОСТ 5781-82 Ф20 А-Ш L=5860	2	14.4КГ
БЧ		2	5.041.120	СТ. ОТД. ГОСТ 6727-80 Ф5 ВР-I L=120	4	0.02КГ
				1.090.1-3ПВ.4-3 21-01 КР82		
				ДЕТАЛИ		
БЧ		1	20.011.5860	СТ. ОТД. ГОСТ 5781-82 Ф20 А-I L=5860	2	14.4КГ
БЧ		2	5.041.120	СТ. ОТД. ГОСТ 6727-80 Ф5 ВР-I L=120	4	0.02КГ
				1.090.1-3ПВ.4-3 21-02 КР83		
				ДЕТАЛИ		
БЧ		1	16.011.5860	СТ. ОТД. ГОСТ 5781-82 Ф16 А-I L=5860	2	9.25КГ
БЧ		2	4.041.120	СТ. ОТД. ГОСТ 6727-80 Ф4 ВР-I L=120	4	0.01КГ
				1.090.1-3ПВ.4-3 21-03 КР84		
				ДЕТАЛИ		
БЧ		1	16.011.4360	СТ. ОТД. ГОСТ 5781-82 Ф16 А-I L=4360	2	6.88КГ

1.090.1-3ПВ.4-3 21

НАЧ ОТД	Шевченко	
Н.КОНТР	Ребров	
ГЛ СПЕЦ	Чоцоперенко	
ПРОВЕРИЛ	Литвиненко	
РАЗРАБ	Гинчук	

КАРКАС ПЛОСКИЙ

КР8I – КР84

СТАДИЯ	ЛИСТ	ЛИСТОВ
Р	1	2

ГОСГРАЖДАНСТРОЙ КиевЗНИИЭП

ФОРМАТ А4

ЭПВЦ Киев ЗНИИЭП

ОПЕРАТОР ТЛП КОРТ

Гребнева

ФОРМАТ	ЗОНА	ПОЗ	ОБОЗНАЧЕНИЕ	НАИМЕНОВАНИЕ	КОЛ	ПРИМЕЧАНИЕ
БЧ		2	4.041.120	СТ. ОТД. ГОСТ 6727-80 Ф4 ВР-I L=120	4	0.01КГ

ВЗАМ ИНВ №

ПОДПИСЬ И ДАТА

ИНВ № ПОДЛ

1.090.1-3ПВ.4-3 21

ЛИСТ 2

20418 40

ФОРМАТ А4

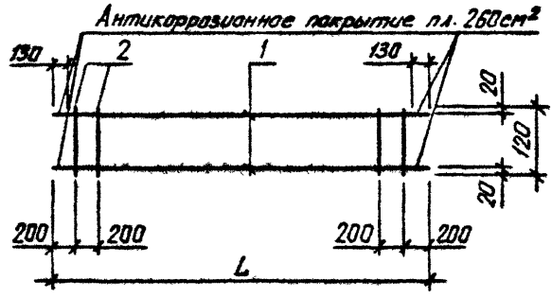

ОБОЗНАЧЕНИЕ	МАРКА	L, мм	МАССА, кг
1.090.1-3ПВ.4-3 21	КР81	5860	28,970
-01	КР82	5860	28,970
-02	КР83	5860	18,540
-03	КР84	4360	13,800

Нач.отд.	Шевченко	
М.контр.	Ребров	
Гл.спец.	Ничипоренко	
Проверил	Ничипоренко	
Сдал	Литвиненко	

1.090.1-3ПВ.4-3 21 СБ

КАРКАС ПЛОСКИЙ
КР81 – КР84
СБОРОЧНЫЙ ЧЕРТЕЖ

СТАДИЯ	МАССА	МАСШТАБ
Р	см. табл.	
ЛИСТ	ЛИСТОВ 1	

ГОСГРАЖДАНСТРОЙ
КиевЗНИИЭП

ФОРМАТ А4

ЭПВЦ КиевЗНИИЭП
ОПЕРАТОР ТЛП КОРТ

ВЗАМ. ИНВ.№
ПОДП. И ДАТА
ИНВ.№ ПОДЛ.

ЛИСТ

20418 41

Формат	Зона	Поз	Обозначение	Наименование	Кол	Примечание
				ДОКУМЕНТАЦИЯ		
А4			1.090.1-3ПВ.4-3 22СБ	СБОРОЧНЫЙ ЧЕРТЕЖ		
				ДЕТАЛИ		
БЧ	2		4.041.120	СТ. ОТД. ГОСТ 6727-80 Ф4 ВР-I L=120	4	0.01КГ
			ПЕРЕМЕННЫЕ ДАННЫЕ	ДЛЯ ИСПОЛНЕНИЙ:		
				1.090.1-3ПВ.4-3 22 КР85		
				ДЕТАЛИ		
БЧ	1		12.011.3260	СТ. ОТД. ГОСТ 5781-82 Ф12 А-I L=3260	2	2.89КГ
				1.090.1-3ПВ.4-3 22-01 КР86		
				ДЕТАЛИ		
БЧ	1		12.013.2860	СТ. ОТД. ГОСТ 5781-82 Ф12 А-III L=2860	2	2.54КГ
				1.090.1-3ПВ.4-3 22-02 КР87		
				ДЕТАЛИ		
БЧ	1		12.011.2860	СТ. ОТД. ГОСТ 5781-82 Ф12 А-I L=2860	2	2.54КГ
				1.090.1-3ПВ.4-3 22-03 КР88		
				ДЕТАЛИ		
БЧ	1		12.013.2810	СТ. ОТД. ГОСТ 5781-82 Ф12 А-III L=2810	2	2.50КГ

Инв. № подл. | Подпись и дата | Взам. инв. №

		1.090.1-3ПВ.4-3 22	
Нач.отд	Шевченко	КАРКАС ПЛОСКИЙ КР85 – КР88	Стадия: Р; Лист; Листов: 1
Н.контр	Ребров		ГОСГРАЖДАНСТРОЙ КиевЗНИИЭП
Гл.спец	Ничипоренко		
Проверил	Литвиненко		
Разраб	Пинчук		

Формат А4

Гребенева Орел 51 | Оператор ТМП КОРТ | ЭПВЦ КиевЗНИИЭП

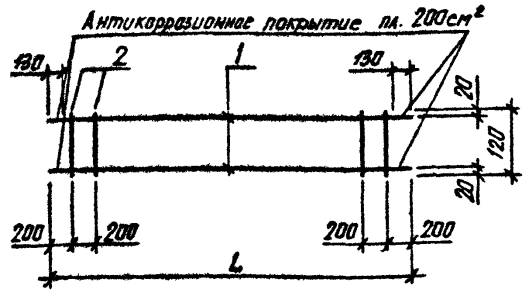

Обозначение	Марка	L, мм	Масса, кг
1.090.1-3ПВ.4-3 22	КР85	3260	5,830
-01	КР86	2860	5,120
-02	КР87	2860	5,120
-03	КР88	2810	5,030

		1.090.1-3ПВ.4-3 22СБ	
Нач.отд	Шевченко	КАРКАС ПЛОСКИЙ КР85 – КР88 СБОРОЧНЫЙ ЧЕРТЕЖ	Стадия: Р; Масса: см. табл.; Масштаб:
Н.контр	Ребров		Лист; Листов: 1
Гл.спец	Ничипоренко		ГОСГРАЖДАНСТРОЙ КиевЗНИИЭП
Проверил	Ничипоренко		
Разраб	Литвиненко		

Формат А4

ФОРМАТ	ЗОНА	ПОЗ	ОБОЗНАЧЕНИЕ	НАИМЕНОВАНИЕ	КОЛ	ПРИМЕЧАНИЕ
				ДОКУМЕНТАЦИЯ		
А4			1.090.1-3ПВ.4-3 23СБ	СБОРОЧНЫЙ ЧЕРТЕЖ		
				ДЕТАЛИ		
БЧ		2	4.041.120	СТ. ОТД. ГОСТ 6727-80 Ф4 ВР-I L=120	4	0.01КГ
			ПЕРЕМЕННЫЕ ДАННЫЕ	ДЛЯ ИСПОЛНЕНИЙ:		
				1.090.1-3ПВ.4-3 23 КР89		
				ДЕТАЛИ		
БЧ		1	12.011.2810	СТ. ОТД. ГОСТ 5781-82 Ф12 А-I L=2810	2	2.50КГ
				1.090.1-3ПВ.4-3 23-01 КР90		
				ДЕТАЛИ		
БЧ		1	12.013.2760	СТ. ОТД. ГОСТ 5781-82 Ф12 А-III L=2760	2	2.45КГ
				1.090.1-3ПВ.4-3 23-02 КР91		
				ДЕТАЛИ		
БЧ		1	12.011.2760	СТ. ОТД. ГОСТ 5781-82 Ф12 А-I L=2760	2	2.45КГ
				1.090.1-3ПВ.4-3 23-03 КР92		
				ДЕТАЛИ		
БЧ		1	12.011.2360	СТ. ОТД. ГОСТ 5781-82 Ф12 А-I L=2360	2	2.09КГ

1.090.1-3ПВ.4-3 23

НАЧ ОТД	Шевченко	
Н КОНТР	Ребров	
ГЛ СПЕЦ	Ничипоренко	
ПРОВЕРИЛ	Литвиненко	
РАЗРАБ	Пиччук	

КАРКАС ПЛОСКИЙ
КР89 – КР92

СТАДИЯ	ЛИСТ	ЛИСТОВ
Р		1

ГОСГРАЖДАНСТРОЙ
КиевЗНИИЭП

ЭПВЦ КиевЗНИИЭП
ОПЕРАТОР ТЛП КОРТ
Гребнева

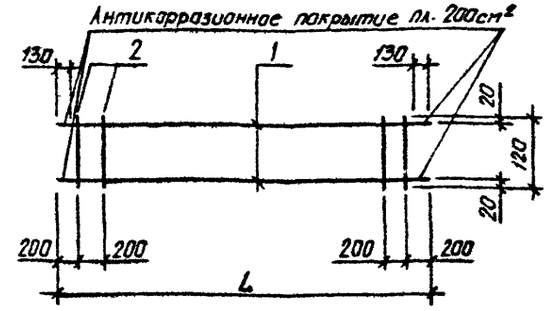

ОБОЗНАЧЕНИЕ	МАРКА	L,ММ	МАССА,КГ
I.090.I-3ПВ.4-3 23	КР89	28I0	5,030
-0I	КР90	2760	4,940
-02	КР9I	2760	4,940
-03	КР92	2360	4,230

ВЗАМ ИНВ №
ПОДПИСЬ И ДАТА
ИНВ № ПОДЛ

1.090.1 – 3ПВ.4-3 23 СБ

НАЧ ОТД	Шевченко	
Н КОНТР	Ребров	
ГЛ СПЕЦ	Ничипоренко	
ПРОВЕРИЛ	Скоробогат	
РАЗРАБ	Литвиненко	

КАРКАС ПЛОСКИЙ
КР89 – КР92
СБОРОЧНЫЙ ЧЕРТЕЖ

СТАДИЯ	МАССА	МАСШТАБ
Р	СМ. ТАБЛ.	

ЛИСТ | ЛИСТОВ 1

ГОСГРАЖДАНСТРОЙ
КиевЗНИИЭП

ФОРМАТ	ЗОНА	ПОЗ	ОБОЗНАЧЕНИЕ	НАИМЕНОВАНИЕ	КОЛ	ПРИМЕЧАНИЕ
				ДОКУМЕНТАЦИЯ		
А4			1.090.1-3ПВ.4-3 24СБ	СБОРОЧНЫЙ ЧЕРТЕЖ		
				ДЕТАЛИ		
				СТ. ОТД. ГОСТ 6727-80		
БЧ		4	4.041.140	Ф4 ВР-I L=140	11	0.01КГ
БЧ		5	4.041.55	Ф4 ВР-I L=55	4	.005КГ
			ПЕРЕМЕННЫЕ ДАННЫЕ	ДЛЯ ИСПОЛНЕНИЙ:		
				1.090.1-3ПВ.4-3 24 КР93		
				ДЕТАЛИ		
				СТ. ОТД. ГОСТ 5781-82		
БЧ		1	10.013.3255	Ф10 А-Ш L=3255	1	2.01КГ
БЧ		2	10.013.3020	Ф10 А-Ш L=3020	1	1.86КГ
БЧ		3	10.013.350	Ф10 А-Ш L=350	1	0.22КГ
				1.090.1-3ПВ.4-3 24-01 КР94		
				ДЕТАЛИ		
				СТ. ОТД. ГОСТ 5781-82		
БЧ		1	6.013.3255	Ф6 А-Ш L=3255	1	0.72КГ
БЧ		2	6.013.3020	Ф6 А-Ш L=3020	1	0.67КГ
БЧ		3	6.013.350	Ф6 А-Ш L=350	1	0.08КГ
				1.090.1-3ПВ.4-3 24-02 КР95		
				ДЕТАЛИ		
				СТ. ОТД. ГОСТ 6727-80		
БЧ		1	5.041.3255	Ф5 ВР-I L=3255	1	0.45КГ
БЧ		2	5.041.3020	Ф5 ВР-I L=3020	1	0.42КГ
БЧ		3	5.041.350	Ф5 ВР-I L=350	1	0.05КГ

1.090.1-3ПВ.4-3 24

НАЧ ОТД	Шевченко	
Н.КОНТР	Ребров	
ГЛ СПЕЦ	Ничипоренко	
ПРОВЕРИЛ	Литвиненко	
РАЗРАБ	Пинчук	

КАРКАС ПЛОСКИЙ
КР93 – КР95

СТАДИЯ	ЛИСТ	ЛИСТОВ
Р		1

ГОСГРАЖДАНСТРОЙ
КиевЗНИИЭП

ФОРМАТ А4

ЭПВЦ КиевЗНИИЭП
ОПЕРАТОР ТЛП КОРТ
Гребнева

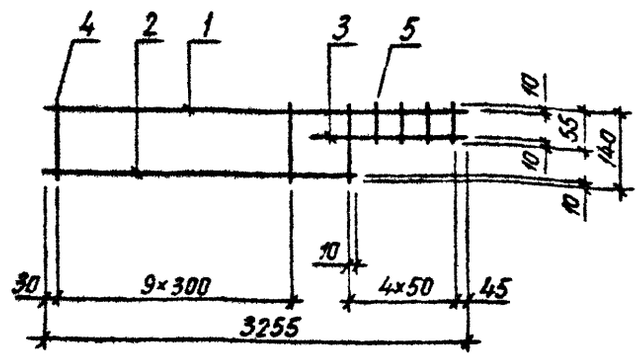

ОБОЗНАЧЕНИЕ	МАРКА	МАССА, КГ
I.090.I-3ПВ.4-3 24	КР93	4,250
-0I	КР94	I,630
-02	КР95	I,080

ВЗАМ ИНВ №
ПОДПИСЬ И ДАТА
ИНВ № ПОДЛ

1.090.1-3ПВ.4-3 24 СБ

НАЧ ОТД	Шевченко	
Н.КОНТР	Ребров	
ГЛ СПЕЦ	Ничипоренко	
ПРОВЕРИЛ	Ничипоренко	
РАЗРАБ	Литвиненко	

КАРКАС ПЛОСКИЙ
КР93 – КР95
СБОРОЧНЫЙ ЧЕРТЕЖ

СТАДИЯ	МАССА	МАСШТАБ
Р	СМ. ТАБЛ.	

ЛИСТ | ЛИСТОВ 1

ГОСГРАЖДАНСТРОЙ
КиевЗНИИЭП

20418 44

ФОРМАТ А4

ФОРМАТ	ЗОНА	ПОЗ	ОБОЗНАЧЕНИЕ	НАИМЕНОВАНИЕ	КОЛ.	ПРИМЕЧАНИЕ
				ДОКУМЕНТАЦИЯ		
А4			1.090.1-3ПВ.4-3 25СБ	СБОРОЧНЫЙ ЧЕРТЕЖ		
				ДЕТАЛИ		
				СТ. ОТД. ГОСТ 6727-80		
БЧ	3		5.041.350	Ф5 ВР-I L=350	1	0.05КГ
БЧ	5		4.041.55	Ф4 ВР-I L=55	4	.005КГ
			ПЕРЕМЕННЫЕ ДАННЫЕ	ДЛЯ ИСПОЛНЕНИЙ:		
				1.090.1-3ПВ.4-3 25 КР96		
				ДЕТАЛИ		
				СТ. ОТД. ГОСТ 6727-80		
БЧ	1		5.041.1605	Ф5 ВР-I L=1605	1	0.22КГ
БЧ	2		5.041.1370	Ф5 ВР-I L=1370	1	0.19КГ
БЧ	4		4.041.140	Ф4 ВР-I L=140	6	0.01КГ
				1.090.1-3ПВ.4-3 25-01 КР97		
				ДЕТАЛИ		
				СТ. ОТД. ГОСТ 6727-80		
БЧ	1		5.041.1085	Ф5 ВР-I L=1085	1	0.15КГ
БЧ	2		5.041.850	Ф5 ВР-I L=850	1	0.12КГ
БЧ	4		4.041.140	Ф4 ВР-I L=140	4	0.01КГ
				1.090.1-3ПВ.4-3 25-02 КР98		
				ДЕТАЛИ		
				СТ. ОТД. ГОСТ 6727-80		
БЧ	1		5.041.785	Ф5 ВР-I L=785	1	0.11КГ
БЧ	2		5.041.550	Ф5 ВР-I L=550	1	0.08КГ
БЧ	4		4.041.140	Ф4 ВР-I L=140	3	0.01КГ

			1.090.1-3ПВ.4-3 25
НАЧ.ОТД.	Шевченко		КАРКАС ПЛОСКИЙ КР96 - КР98
Н.КОНТР.	Ребров		СТАДИЯ: Р; ЛИСТ: ; ЛИСТОВ: 1
ГЛ.СПЕЦ.	Ничипоренко		ГОСГРАЖДАНСТРОЙ КиевЗНИИЭП
ПРОВЕРИЛ	Литвиненко		
РАЗРАБ.	Пинчук		

ФОРМАТ А4

ЭПВЦ КиевЗНИИЭП

ОПЕРАТОР ТЛП КОРТ Гребнева

ВЗАМ. ИНВ.№ | ПОДПИСЬ И ДАТА | ИНВ.№ ПОДЛ.

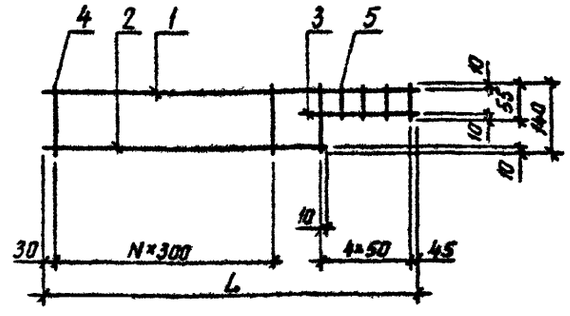

ОБОЗНАЧЕНИЕ	МАРКА	L, мм	N	МАССА, КГ
1.090.1-3ПВ.4-3 25	КР96	1605	4	0,580
-01	КР97	1085	2	0,390
-02	КР98	785	1	0,290

			1.090.1-3ПВ.4-3 25СБ
НАЧ.ОТД.	Шевченко		КАРКАС ПЛОСКИЙ КР96 - КР98 СБОРОЧНЫЙ ЧЕРТЕЖ
Н.КОНТР.	Ребров		СТАДИЯ: Р; МАССА: см. табл.; МАСШТАБ: ; ЛИСТ: ; ЛИСТОВ: 1
ГЛ.СПЕЦ.	Ничипоренко		ГОСГРАЖДАНСТРОЙ КиевЗНИИЭП
ПРОВЕРИЛ	Ничипоренко		
РАЗРАБ.	Литвиненко		

ФОРМАТ	ЗОНА	ПОЗ	ОБОЗНАЧЕНИЕ	НАИМЕНОВАНИЕ	КОЛ	ПРИМЕЧАНИЕ
				ДОКУМЕНТАЦИЯ		
А4			1.090.1-3ПВ.4-3 26СБ	СБОРОЧНЫЙ ЧЕРТЕЖ		
			ПЕРЕМЕННЫЕ ДАННЫЕ	ДЛЯ ИСПОЛНЕНИЙ:		
				1.090.1-3ПВ.4-3 26 КР99		
				ДЕТАЛИ		
				СТ. ОТД. ГОСТ 5781-82		
БЧ	1		22.013.1980	Ф22 А-III L=1980	1	5.91КГ
БЧ	2		8.013.2150	Ф8 А-III L=2150	1	0.85КГ
БЧ	3		8.013.510	Ф8 А-III L=510	8	0.20КГ
				1.090.1-3ПВ.4-3 26-01 КР100		
				ДЕТАЛИ		
				СТ. ОТД. ГОСТ 5781-82		
БЧ	1		22.013.1980	Ф22 А-III L=1980	1	5.91КГ
БЧ	2		8.013.2150	Ф8 А-III L=2150	1	0.85КГ
БЧ	3		8.013.510	Ф8 А-III L=510	8	0.20КГ
				1.090.1-3ПВ.4-3 26-02 КР101		
				ДЕТАЛИ		
				СТ. ОТД. ГОСТ 5781-82		
БЧ	1		18.013.1850	Ф18 А-III L=1850	1	3.70КГ
БЧ	2		8.013.2020	Ф8 А-III L=2020	1	0.80КГ
БЧ	3		6.013.810	Ф6 А-III L=810	7	0.18КГ
				1.090.1-3ПВ.4-3 26-03 КР102		
				ДЕТАЛИ		
				СТ. ОТД. ГОСТ 5781-82		
БЧ	1		18.013.1850	Ф18 А-III L=1850	1	3.70КГ
БЧ	2		8.013.2020	Ф8 А-III L=2020	1	0.80КГ

НАЧ.ОТД.	Шевченко		1.090.1-3ПВ.4-3 26
Н.КОНТР.	Ребров		
ГЛ.СПЕЦ.	Ничипоренко		КАРКАС ПЛОСКИЙ КР99 - КР102
ПРОВЕРИЛ	Литвиненко		СТАДИЯ: Р; ЛИСТ: 1; ЛИСТОВ: 2
РАЗРАБ.	Пинчук		ГОСГРАЖДАНСТРОЙ КиевЗНИИЭП

ФОРМАТ А4

ФОРМАТ	ЗОНА	ПОЗ	ОБОЗНАЧЕНИЕ	НАИМЕНОВАНИЕ	КОЛ	ПРИМЕЧАНИЕ
БЧ		3	6.013.810	Ф6 А-III L=810	7	0.18КГ

ЭПВЦ КиевЗНИИЭП — ОПЕРАТОР ТЛП КОРТ — Гребнева

ВЗАМ.ИНВ.№ | ПОДПИСЬ И ДАТА | ИНВ.№ ПОДЛ.

	1.090.1-3ПВ.4-3 26	ЛИСТ 2

ФОРМАТ А4

РИС.1

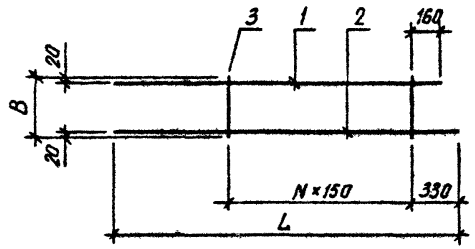

РИС.2 РИС.3



ОБОЗНАЧЕНИЕ	МАРКА	РИС	L, ММ	B, ММ	N	МАССА, КГ
I.090.I-3ПВ.4-3 26	КР99	I,2	2I50	5I0	7	8,370
-0I	КРI00	I,3	2I50	5I0	7	8,370
-02	КРI0I	I,2	2020	8I0	6	5,750
-03	КРI02	I,3	2020	8I0	6	5,750

НАЧОТД.	Шевченко	
Н.КОНТР	Ребров	
ГЛ.СПЕЦ	Чичигоренко	
ПРОВЕРИЛ	Скородост	
РАЗРАБ.	Литвиненко	

1.090.1-3ПВ.4-3 26СБ

КАРКАС ПЛОСКИЙ
КР99 - КРI02
СБОРОЧНЫЙ ЧЕРТЕЖ

СТАДИЯ	МАССА	МАСШТАБ
Р	См. табл.	
ЛИСТ	ЛИСТОВ 1	

ГОСГРАЖДАНСТРОЙ
КиевЗНИИЭП

ФОРМАТ А4

ЭПВЦ КиевЗНИИЭП
ОПЕРАТОР ТЛП КОРТ

ВЗАМ. ИНВ.№
ПОДП. И ДАТА
ИНВ.№ ПОДЛ.

ЛИСТ

20418 47 ФОРМАТ А4

ФОРМАТ	ЗОНА	ПОЗ	ОБОЗНАЧЕНИЕ	НАИМЕНОВАНИЕ	КОЛ	ПРИМЕЧАНИЕ
				ДОКУМЕНТАЦИЯ		
А4			1.090.1-3ПВ.4-3 27СБ	СБОРОЧНЫЙ ЧЕРТЕЖ		
				ДЕТАЛИ		
				СТ. ОТД. ГОСТ 5781-82		
БЧ	1		18.013.5520	Ф18 А-III L=5520	1	11.0КГ
БЧ	2		14.013.5200	Ф14 А-III L=5200	1	6.28КГ
БЧ	3		8.013.510	Ф8 А-III L=510	29	0.20КГ

		1.090.1-3ПВ.4-3 27	
НАЧ.ОТД	Шевченко	КАРКАС ПЛОСКИЙ КР103	СТАДИЯ: Р; ЛИСТ: ; ЛИСТОВ: 1
Н.КОНТР	Ребров		ГОСГРАЖДАНСТРОЙ КиевЗНИИЭП
ГЛ.СПЕЦ.	Ничипоренко		
ПРОВЕРИЛ	Литвиненко		
РАЗРАБ	Пинчук		

ФОРМАТ А4

ЭПВЦ КиевЗНИИЭП | ОТДЕЛАТОР ТПП КОРТ | Гребнева

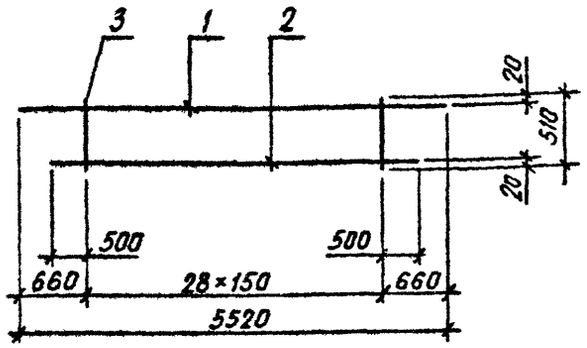

ПОДПИСЬ И ДАТА | ВЗАМ. ИНВ №

ИНВ №ПОДЛ

		1.090.1-3ПВ.4-3 27СБ	
НАЧ.ОТД	Шевченко	КАРКАС ПЛОСКИЙ КР103 СБОРОЧНЫЙ ЧЕРТЕЖ	СТАДИЯ: Р; МАССА: 23,15; МАСШТАБ: ; ЛИСТ: ; ЛИСТОВ: 1
Н.КОНТР	Ребров		ГОСГРАЖДАНСТРОЙ КиевЗНИИЭП
ГЛ.СПЕЦ	Ничипоренко		
ПРОВЕРИЛ	Скоробогат		
РАЗРАБ	Литвиненко		

ФОРМАТ А4

ФОРМАТ	ЗОНА	ПОЗ	ОБОЗНАЧЕНИЕ	НАИМЕНОВАНИЕ	КОЛ	ПРИМЕЧАНИЕ
				ДОКУМЕНТАЦИЯ		
А4			1.090.1-3ПВ.4-3 28СБ	СБОРОЧНЫЙ ЧЕРТЕЖ		
			ПЕРЕМЕННЫЕ ДАННЫЕ	ДЛЯ ИСПОЛНЕНИЙ:		
				1.090.1-3ПВ.4-3 28 КР104		
				ДЕТАЛИ		
				СТ. ОТД. ГОСТ 5781-82		
БЧ	1		6.013.5520	Ф6 А-III L=5520	2	1.22КГ
БЧ	2		6.013.55	Ф6 А-III L=55	55	0.01КГ
				1.090.1-3ПВ.4-3 28-01 КР105		
				ДЕТАЛИ		
				СТ. ОТД. ГОСТ 5781-82		
БЧ	1		6.013.5470	Ф6 А-III L=5470	2	1.21КГ
БЧ	2		6.013.55	Ф6 А-III L=55	55	0.01КГ
				1.090.1-3ПВ.4-3 28-02 КР106		
				ДЕТАЛИ		
				СТ. ОТД. ГОСТ 5781-82		
БЧ	1		6.013.2520	Ф6 А-III L=2520	2	0.56КГ
БЧ	2		6.013.55	Ф6 А-III L=55	25	0.01КГ
				1.090.1-3ПВ.4-3 28-03 КР107		
				ДЕТАЛИ		
				СТ. ОТД. ГОСТ 5781-82		
БЧ	1		6.013.2470	Ф6 А-III L=2470	2	0.55КГ
БЧ	2		6.013.55	Ф6 А-III L=55	25	0.01КГ

		1.090.1-3ПВ.4-3 28	
НАЧ ОТД.	Шевченко	КАРКАС ПЛОСКИЙ КР104 - КР108	СТАДИЯ: Р; ЛИСТ: 1; ЛИСТОВ: 2
И КОНТР	Ребров		ГОСГРАЖДАНСТРОЙ КиевЗНИИЭП
ГЛ СПЕЦ	Ничлоренко		
ПРОВЕРИЛ	Литвиненко		
РАЗРАБ.	Пинчук		

ФОРМАТ А4

ЭПВЦ Киев ЗНИИЭП

ОПЕРАТОР ТПП КОРТ

Гребнева

ФОРМАТ	ЗОНА	ПОЗ	ОБОЗНАЧЕНИЕ	НАИМЕНОВАНИЕ	КОЛ	ПРИМЕЧАНИЕ
				1.090.1-3ПВ.4-3 28-04 КР108		
				ДЕТАЛИ		
				СТ. ОТД. ГОСТ 5781-82		
БЧ	1		6.013.2420	Ф6 А-III L=2420	2	0.54КГ
БЧ	2		6.013.55	Ф6 А-III L=55	24	0.01КГ

ВЗАМ ИНВ №

ПОДПИСЬ И ДАТА

ИНВ №ПОДЛ.

	1.090.1-3ПВ.4-3 28	ЛИСТ 2

20418 49

ФОРМАТ А4

КиевЗНИИЭП ТПП КОРТ

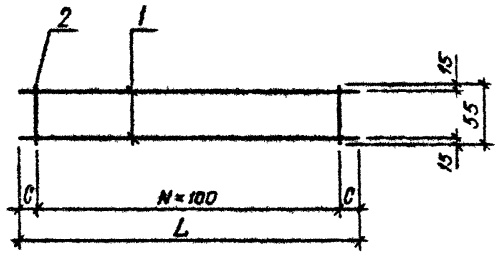

ОБОЗНАЧЕНИЕ	МАРКА	L, мм	N	C, мм	МАССА, кг
I.090.I-3ПВ.4-3 28	КРI04	5520	54	60	3,I20
-0I	КРI05	5470	54	35	3,I00
-02	КРI06	2520	24	60	I,420
-03	КРI07	2470	24	25	I,400
-04	КРI08	2420	23	60	I,370

	1.090.1-3ПВ.4-3 28 СБ	
	КАРКАС ПЛОСКИЙ КРI04 – КРI08 СБОРОЧНЫЙ ЧЕРТЕЖ	СТАДИЯ: Р; МАССА: см. табл.; МАСШТАБ:
		ЛИСТ; ЛИСТОВ 1
НАЧОТД Шевченко; НКОНТР Ребров; ГЛСПЕЦ Ничипоренко; ПРОВЕРИЛ Ничипоренко; РАЗРАБ Литвиненко		ГОСГРАЖДАНСТРОЙ КиевЗНИИЭП

ФОРМАТ А4

ЭПВЦ КиевЗНИИЭП ОПЕРАТОР ТПП КОРТ

ИНВ № ПОДЛ | ПОДП И ДАТА | ВЗАМ. ИНВ №

ЛИСТ

ФОРМАТ А4

ФОРМАТ	ЗОНА	ПОЗ	ОБОЗНАЧЕНИЕ	НАИМЕНОВАНИЕ	КОЛ	ПРИМЕЧАНИЕ
				ДОКУМЕНТАЦИЯ		
А4			1.090.1-3ПВ.4-3 29СБ	СБОРОЧНЫЙ ЧЕРТЕЖ		
			ПЕРЕМЕННЫЕ ДАННЫЕ	ДЛЯ ИСПОЛНЕНИЙ:		
				1.090.1-3ПВ.4-3 29 КР109		
				ДЕТАЛИ		
				СТ. ОТД. ГОСТ 6727-80		
БЧ	1		5.041.5520	Ф5 ВР-I L=5520	2	0.77КГ
БЧ	2		4.041.140	Ф4 ВР-I L=140	19	0.01КГ
				1.090.1-3ПВ.4-3 29-01 КР110		
				ДЕТАЛИ		
				СТ. ОТД. ГОСТ 6727-80		
БЧ	1		5.041.5470	Ф5 ВР-I L=5470	2	0.76КГ
БЧ	2		4.041.140	Ф4 ВР-I L=140	19	0.01КГ
				1.090.1-3ПВ.4-3 29-02 КР111		
				ДЕТАЛИ		
				СТ. ОТД. ГОСТ 6727-80		
БЧ	1		5.041.2520	Ф5 ВР-I L=2520	2	0.35КГ
БЧ	2		4.041.140	Ф4 ВР-I L=140	9	0.01КГ
				1.090.1-3ПВ.4-3 29-03 КР112		
				ДЕТАЛИ		
				СТ. ОТД. ГОСТ 6727-80		
БЧ	1		5.041.2470	Ф5 ВР-I L=2470	2	0.34КГ
БЧ	2		4.041.140	Ф4 ВР-I L=140	9	0.01КГ

		1.090.1-3ПВ.4-3 29	
НАЧ.ОТД.	Шевченко	КАРКАС ПЛОСКИЙ КР109 - КР113	СТАДИЯ: Р; ЛИСТ: 1; ЛИСТОВ: 2
Н.КОНТР.	Ребров		ГОСГРАЖДАНСТРОЙ КиевЗНИИЭП
ГЛ.СПЕЦ.	Мичуговенко		
ПРОВЕРИЛ	Литвиненко		
РАЗРАБ.	Пинчук		

ФОРМАТ А4

ЭПВЦ Киев ЗНИИЭП — ОПЕРАТОР ТЛП КОРТ — Гребнева

ФОРМАТ	ЗОНА	ПОЗ	ОБОЗНАЧЕНИЕ	НАИМЕНОВАНИЕ	КОЛ	ПРИМЕЧАНИЕ
				1.090.1-3ПВ.4-3 29-04 КР113		
				ДЕТАЛИ		
				СТ. ОТД. ГОСТ 6727-80		
БЧ	1		5.041.2420	Ф5 ВР-I L=2420	2	0.34КГ
БЧ	2		4.041.140	Ф4 ВР-I L=140	8	0.01КГ

ВЗАМ.ИНВ.№ | ПОДПИСЬ И ДАТА | ИНВ.№ПОДЛ.

	1.090.1-3ПВ.4-3 29	ЛИСТ 2

20418 51

ФОРМАТ А4

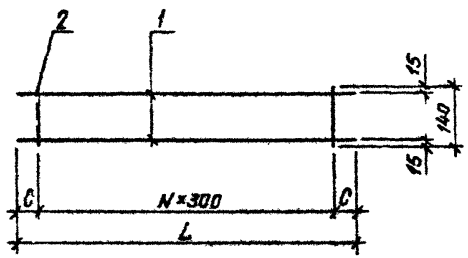

ОБОЗНАЧЕНИЕ	МАРКА	L, ММ	N	C, ММ	МАССА, КГ
I.090.I-3ПВ.4-3 29	КРI09	5520	I8	60	I,770
-0I	КРII0	5470	I8	35	I,760
-02	КРIII	2520	8	60	0,8I0
-03	КРII2	2470	8	37	0,800
-04	КРII3	2420	7	I60	0,770

НАЧ.ОТД.	Шевченко		
Н.КОНТР	Ребров		
ГЛ.СПЕЦ	Начипоренко		
ПРОВЕРИЛ	Начипоренко		
РАЗРАБ.	Лотвиненко		

1.090.1-3ПВ.4-3 29СБ

КАРКАС ПЛОСКИЙ
КРI09 - КРII3
СБОРОЧНЫЙ ЧЕРТЕЖ

СТАДИЯ	МАССА	МАСШТАБ
Р	СМ. ТАБЛ.	

ЛИСТ | ЛИСТОВ 1

ГОСГРАЖДАНСТРОЙ
КиевЗНИИЭП

ФОРМАТ А4

ЭПВЦ КиевЗНИИЭП
ОПЕРАТОР ТЛП КОРТ

ВЗАМ. ИНВ №
ПОДП. И ДАТА
ИНВ. № ПОДЛ.

ЛИСТ

ФОРМАТ	ЗОНА	ПОЗ	ОБОЗНАЧЕНИЕ	НАИМЕНОВАНИЕ	КОЛ.	ПРИМЕЧАНИЕ
				ДОКУМЕНТАЦИЯ		
А4			1.090.1-3ПВ.4-3 30СБ	СБОРОЧНЫЙ ЧЕРТЕЖ		
			ПЕРЕМЕННЫЕ ДАННЫЕ	ДЛЯ ИСПОЛНЕНИЙ:		
				1.090.1-3ПВ.4-3 30 КР114		
				ДЕТАЛИ		
				СТ. ОТД. ГОСТ 5781-82		
БЧ	1		6.013.5520	Ф6 А-III L=5520	2	1.22КГ
БЧ	2		6.013.140	Ф6 А-III L=140	55	0.03КГ
				1.090.1-3ПВ.4-3 30-01 КР115		
				ДЕТАЛИ		
				СТ. ОТД. ГОСТ 5781-82		
БЧ	1		6.013.5470	Ф6 А-III L=5470	2	1.21КГ
БЧ	2		6.013.140	Ф6 А-III L=140	55	0.03КГ
				1.090.1-3ПВ.4-3 30-02 КР116		
				ДЕТАЛИ		
				СТ. ОТД. ГОСТ 5781-82		
БЧ	1		6.013.2520	Ф6 А-III L=2520	2	0.56КГ
БЧ	2		6.013.140	Ф6 А-III L=140	25	0.03КГ
				1.090.1-3ПВ.4-3 30-03 КР117		
				ДЕТАЛИ		
				СТ. ОТД. ГОСТ 5781-82		
БЧ	1		6.013.2470	Ф6 А-III L=2470	2	0.55КГ
БЧ	2		6.013.140	Ф6 А-III L=140	25	0.03КГ

КиевЗНИИЭП ТПП КОРТ

1.090.1-3ПВ.4-3 30

НАЧОТД	Шевченко		
НКОНТР	Ребров		
ГПСПЕЦ	Нечипоренко		
ПРОВЕРИЛ	Литвиненко		
РАЗРАБ.	Пинчук		

КАРКАС ПЛОСКИЙ КР114 - КР117

СТАДИЯ	ЛИСТ	ЛИСТОВ
Р		1

ГОСГРАЖДАНСТРОЙ КиевЗНИИЭП

ФОРМАТ А4

ЭПВЦ КиевЗНИИЭП | ОПЕРАТОР ТПП КОРТ | Гребнева | 1987

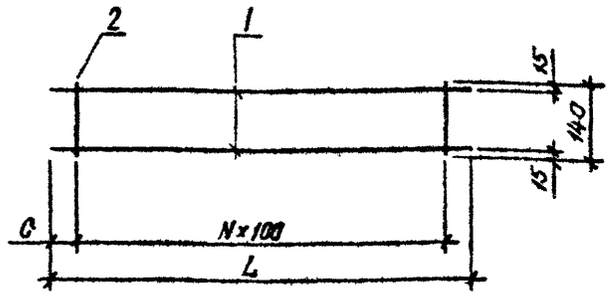

ОБОЗНАЧЕНИЕ	МАРКА	L, ММ	N	С, ММ	МАССА, КГ
1.090.1-3ПВ.4-3 30	КР114	5520	54	60	4,160
-01	КР115	5470	54	35	4,140
-02	КР116	2520	24	60	1,900
-03	КР117	2470	24	35	1,870

ВЗАМ. ИНВ. №

ПОДПИСЬ И ДАТА

ИНВ. № ПОДЛ.

1.090.1-3ПВ.4-3 30СБ

НАЧОТД	Шевченко		
НКОНТР	Ребров		
ГПСПЕЦ	Нечипоренко		
ПРОВЕРИЛ	Скоробогат		
РАЗРАБ.	Литвиненко		

КАРКАС ПЛОСКИЙ КР114 - КР117 СБОРОЧНЫЙ ЧЕРТЕЖ

СТАДИЯ	МАССА	МАСШТАБ
Р	см. табл.	

ЛИСТ	ЛИСТОВ
	1

ГОСГРАЖДАНСТРОЙ КиевЗНИИЭП

20418 53

ФОРМАТ А4

ФОРМАТ	ЗОНА	ПОЗ	ОБОЗНАЧЕНИЕ	НАИМЕНОВАНИЕ	КОЛ	ПРИМЕЧАНИЕ
				ДОКУМЕНТАЦИЯ		
А4			1.090.1-3ПВ.4-3 31СБ	СБОРОЧНЫЙ ЧЕРТЕЖ		
			ПЕРЕМЕННЫЕ ДАННЫЕ	ДЛЯ ИСПОЛНЕНИЙ:		
				1.090.1-3ПВ.4-3 31 КР118		
				ДЕТАЛИ		
				СТ. ОТД. ГОСТ 5781-82		
ВЧ	1	6.013.2420		Ф6 А-III L=2420	2	0.54КГ
ВЧ	2	6.013.140		Ф6 А-III L=140	24	0.03КГ
				1.090.1-3ПВ.4-3 31-01 КР119		
				ДЕТАЛИ		
				СТ. ОТД. ГОСТ 5781-82		
ВЧ	1	6.013.1330		Ф6 А-III L=1330	2	0.30КГ
ВЧ	2	6.013.140		Ф6 А-III L=140	13	0.03КГ
				1.090.1-3ПВ.4-3 31-02 КР120		
				ДЕТАЛИ		
				СТ. ОТД. ГОСТ 5781-82		
ВЧ	1	6.013.630		Ф6 А-III L=630	2	0.14КГ
ВЧ	2	6.013.140		Ф6 А-III L=140	6	0.03КГ

		1.090.1-3ПВ.4-3 31	
НАЧ.ОТД.	Шевченко	КАРКАС ПЛОСКИЙ КР118 – КР120	СТАДИЯ: Р; ЛИСТ: ; ЛИСТОВ: 1
Н.КОНТР	Ребров		ГОСГРАЖДАНСТРОЙ КиевЗНИИЭП
ГЛ.СПЕЦ	Ничипоренко		
ПРОВЕРИЛ	Литвиненко		
РАЗРАБ.	Пинчук		

ФОРМАТ А4

ЭПВЦ КиевЗНИИЭП | ОПЕРАТОР ТЛП КОРТ | Гребнева

ПОДПИСЬ И ДАТА | ВЗАМ. ИНВ. № | ИНВ. № ПОДЛ.

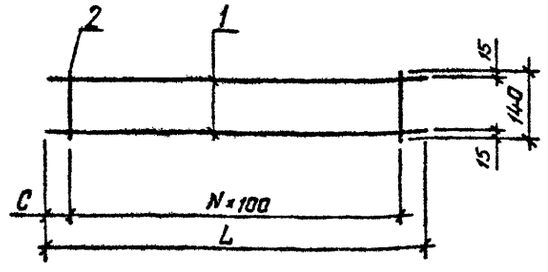

ОБОЗНАЧЕНИЕ	МАРКА	L, ММ	N	C, ММ	МАССА, КГ
1.090.1-3ПВ.4-3 31	КР118	2420	23	60	1,820
-01	КР119	1330	12	65	1,000
-02	КР120	630	5	65	0,470

		1.090.1-3ПВ.4-3 31СБ	
НАЧ.ОТД.	Шевченко	КАРКАС ПЛОСКИЙ КР118 – КР120 СБОРОЧНЫЙ ЧЕРТЕЖ	СТАДИЯ: Р; МАССА: См. табл.; МАСШТАБ:
Н.КОНТР	Ребров		ЛИСТ: ; ЛИСТОВ: 1
ГЛ.СПЕЦ	Ничипоренко		ГОСГРАЖДАНСТРОЙ КиевЗНИИЭП
ПРОВЕРИЛ	Скоробогат		
РАЗРАБ.	Литвиненко		

ФОРМАТ А4

ФОРМАТ	ЗОНА	ПОЗ	ОБОЗНАЧЕНИЕ	НАИМЕНОВАНИЕ	КОП	ПРИМЕЧАНИЕ
				ДОКУМЕНТАЦИЯ		
А4			1.090.1-3ПВ.4-3 32СБ	СБОРОЧНЫЙ ЧЕРТЕЖ		
			ПЕРЕМЕННЫЕ ДАННЫЕ	ДЛЯ ИСПОЛНЕНИЙ:		
				1.090.1-3ПВ.4-3 32 МН1		
				ДЕТАЛИ		
БЧ		1	60.6.060.90	ПОЛОСА ГОСТ 103-76 -60Х6 L=90	2	0.26КГ
БЧ		2	8.013.103	СТ. ОТД. ГОСТ 5781-82 Ф8 А-Ш L=103	2	0.04КГ
				1.090.1-3ПВ.4-3 32-01 МН2		
				ДЕТАЛИ		
БЧ		1	60.8.060.90	ПОЛОСА ГОСТ 103-76 -60Х8 L=90	1	0.34КГ
БЧ		2	10.013.390	СТ. ОТД. ГОСТ 5781-82 Ф10 А-Ш L=390	2	0.24КГ

1.090.1-3ПВ.4-3 32

НАЧ ОТД	Шевченко	
Н КОНТР	Ребров	
ГЛ СПЕЦ	Ничипоренко	
ПРОВЕРИЛ	Литвиненко	
РАЗРАБ	Пинчук	

ИЗДЕЛИЕ ЗАКЛАДНОЕ МН1, МН2

СТАДИЯ	ЛИСТ	ЛИСТОВ
Р		1

ГОСГРАЖДАНСТРОЙ КиевЗНИИЭП

ФОРМАТ А4

ЭПВЦ КиевЗНИИЭП | ОПЕРАТОР ТЛП КОРТ | Гребнева

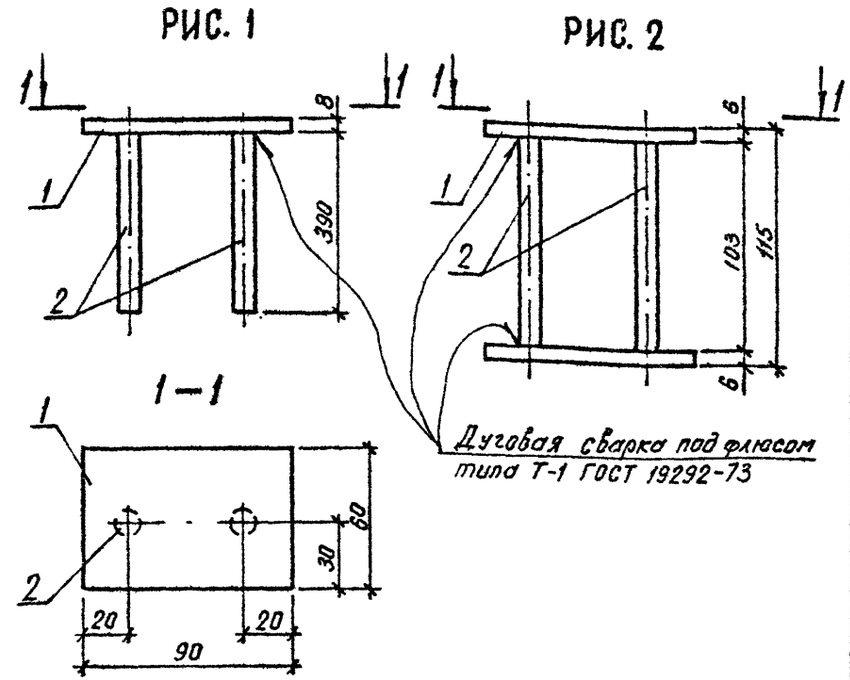

ОБОЗНАЧЕНИЕ	МАРКА	РИС	МАССА, КГ
I.090.I-3ПВ.4-3 32	МНI	2	0,6I0
-0I	МН2	I	0,820

ВЗАМ. ИНВ №

ПОДПИСЬ И ДАТА

ИНВ № ПОДЛ

1.090.1-3ПВ.4-3 32СБ

НАЧ ОТД.	Шевченко	
Н КОНТР	Ребров	
ГЛ СПЕЦ	Ничипоренко	
ПРОВЕРИЛ	Скоробогат	
РАЗРАБ	Литвиненко	

ИЗДЕЛИЕ ЗАКЛАДНОЕ МН1, МН2 СБОРОЧНЫЙ ЧЕРТЕЖ

СТАДИЯ	МАССА	МАСШТАБ
Р	СМ. ТАБЛ.	

ЛИСТ | ЛИСТОВ

ГОСГРАЖДАНСТРОЙ КиевЗНИИЭП

20418 55

ФОРМАТ А4

ФОРМАТ	ЗОНА	ПОЗ	ОБОЗНАЧЕНИЕ	НАИМЕНОВАНИЕ	КОЛ	ПРИМЕЧАНИЕ
				ДОКУМЕНТАЦИЯ		
А4			1.090.1-3ПВ.4-3 33СБ	СБОРОЧНЫЙ ЧЕРТЕЖ		
				ДЕТАЛИ		
БЧ		1	50.50.5.080.160	УГОЛОК ГОСТ 8509-72 L50X50X5 L=160	1	0.60КГ
БЧ		2	8.013.390	СТ. ОТД. ГОСТ 5781-82 Ф8 А-Ш L=390	2	0.15КГ
			ПЕРЕМЕННЫЕ ДАННЫЕ	ДЛЯ ИСПОЛНЕНИЙ:		
				1.090.1-3ПВ.4-3 33 МН3		
				1.090.1-3ПВ.4-3 33-01 МН4		

1.090.1-3ПВ.4-3 33

НАЧ ОТД	Шевченко	
Н КОНТР	Ребров	
ГЛ СПЕЦ	Ничипоренко	
ПРОВЕРИЛ	Литвиненко	
РАЗРАБ	Пинчук	

ИЗДЕЛИЕ ЗАКЛАДНОЕ МН3, МН4

СТАДИЯ	ЛИСТ	ЛИСТОВ
Р		1

ГОСГРАЖДАНСТРОЙ КиевЗНИИЭП

ФОРМАТ А4

ЭПВЦ КиевЗНИИЭП | ОПЕРАТОР ТЛП КОРТ | Гребнева

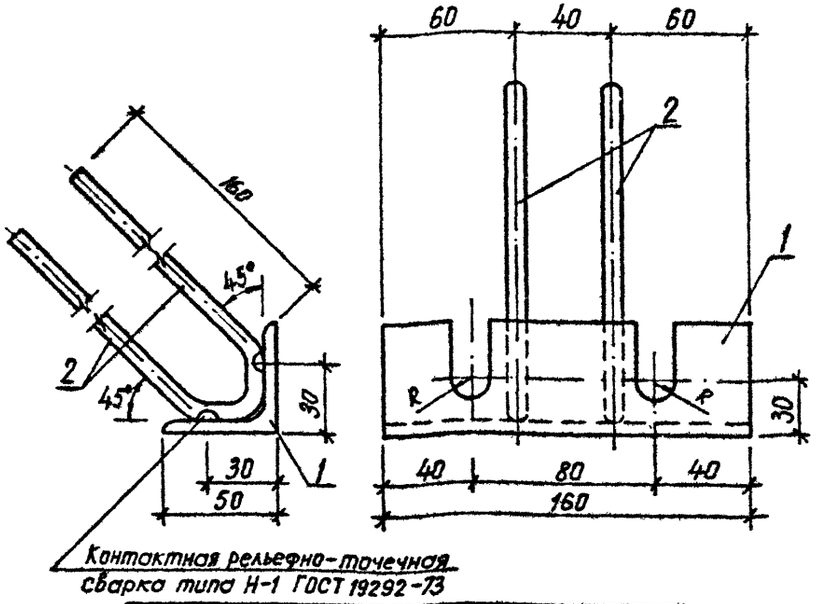

ОБОЗНАЧЕНИЕ	МАРКА	R, ММ	МАССА, КГ
I.090.I-3ПВ.4-3 33	МН3	I2	0,900
-0I	МН4	8	0,9I0

ВЗАМ ИНВ №

ПОДПИСЬ И ДАТА

ИНВ № ПОДЛ

НАЧ ОТД	Шевченко	
Н КОНТР	Ребров	
ГЛ СПЕЦ	Ничипоренко	
ПРОВЕРИЛ	Ничипоренко	
РАЗРАБ	Литвиненко	

1.090.1-3ПВ.4-3 33СБ

ИЗДЕЛИЕ ЗАКЛАДНОЕ МН3, МН4 СБОРОЧНЫЙ ЧЕРТЕЖ

СТАДИЯ	МАССА	МАСШТАБ
Р	СМ. ТАБЛ.	

ЛИСТ | ЛИСТОВ 1

ГОСГРАЖДАНСТРОЙ КиевЗНИИЭП

20418 56

ФОРМАТ А4

РИС. 1

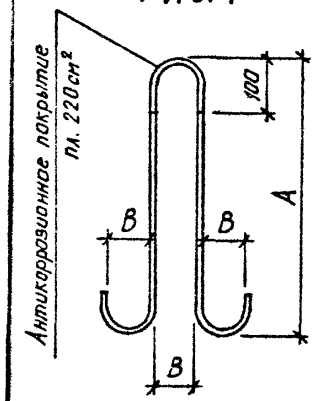

РИС. 2

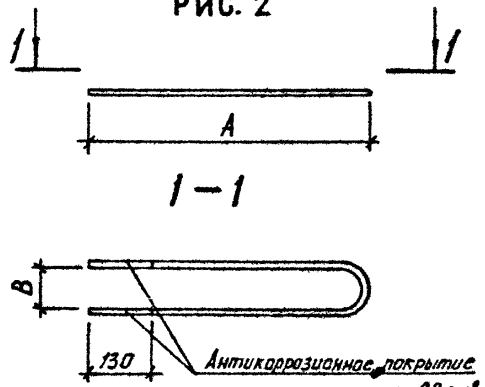

ОБОЗНАЧЕНИЕ	МАРКА	РИС	ф, КЛАСС	Длина L, ММ	В, ММ	А, ММ	МАССА, КГ
I.090.I-3ПВ.4-3 34	ПС1	I	I0АС-II	II00	40	470	0,680
-0I	ПС2	I	I2АС-II	I300	40	530	I,I50
-02	ПС3	I	I4АС-II	I500	60	590	I,8I0
-03	ПС4	I	I6АС-II	I640	60	650	2,590
-04	ПС5	I	I8АС-II	I740	60	7I0	3,480
-05	ПС6	I	20АС-II	2000	80	770	4,930
-06	АН1	2	I2А-I	I200	40	580	I,070
-07	АН2	2	I0А-I	I060	40	500	0,650

НАЧ.ОТД.	Шевченко	
Н.КОНТР.	Ребров	
ГЛ.СПЕЦ.	Ничипоренко	
ПРОВЕРИЛ	Ничипоренко	
РАЗРАБ.	Литвиненко	

1.090.1-3ПВ.4-3 34

ПЕТЛЯ СТРОПОВОЧНАЯ ПС1 – ПС6, СТЕРЖЕНЬ ГНУТЫЙ АН1, АН2

СТАДИЯ	МАССА	МАСШТАБ
Р	СМ. ТАБЛ.	

ЛИСТ | ЛИСТОВ 1

ГОСГРАЖДАНСТРОЙ
КиевЗНИИЭП

ФОРМАТ А4

ЭПВЦ КиевЗНИИЭП ОПЕРАТОР ТЛП КОРТ

ВЗАМ. ИНВ. № | ПОДП. И ДАТА | ИНВ. № ПОДЛ.

ЛИСТ

20418 (57)

ФОРМАТ А4

gost.e-ecolog.ru