ТИПОВЫЕ КОНСТРУКЦИИ, ИЗДЕЛИЯ И УЗЛЫ ЗДАНИЙ И СООРУЖЕНИЙ

# СЕРИЯ 1.090.1-3 пв

## СБОРНЫЕ ЖЕЛЕЗОБЕТОННЫЕ КОНСТРУКЦИИ МЕЖВИДОВОГО ПРИМЕНЕНИЯ КРУПНОПАНЕЛЬНЫХ ОБЩЕСТВЕННЫХ ЗДАНИЙ И ВСПОМОГАТЕЛЬНЫХ ЗДАНИЙ ПРОМЫШЛЕННЫХ ПРЕДПРИЯТИЙ С ВЫСОТОЙ ЭТАЖА 3.0 И 3.3 м ДЛЯ СТРОИТЕЛЬСТВА НА ПРОСАДОЧНЫХ ГРУНТАХ И НА ПОДРАБАТЫВАЕМЫХ ТЕРРИТОРИЯХ

ВЫПУСК 3-2

## ПАНЕЛИ ВНУТРЕННИХ СТЕН НУЛЕВОГО ЦИКЛА ДЛЯ СБОРНО-МОНОЛИТНОГО ВАРИАНТА

## РАБОЧИЕ ЧЕРТЕЖИ

20415
ЦЕНА 1-10

gost.e-ecolog.ru

ЦЕНТРАЛЬНЫЙ ИНСТИТУТ ТИПОВОГО ПРОЕКТИРОВАНИЯ
ГОССТРОЯ СССР

Москва А-445, Смольная ул., 22

Сдано в печать X 1935г.

Заказ № 10701 Тираж 200 экз.

ТИПОВЫЕ КОНСТРУКЦИИ, ИЗДЕЛИЯ И УЗЛЫ ЗДАНИЙ И СООРУЖЕНИЙ

# СЕРИЯ 1.090.1-3 пв

## СБОРНЫЕ ЖЕЛЕЗОБЕТОННЫЕ КОНСТРУКЦИИ МЕЖВИДОВОГО ПРИМЕНЕНИЯ КРУПНОПАНЕЛЬНЫХ ОБЩЕСТВЕННЫХ ЗДАНИЙ И ВСПОМОГАТЕЛЬНЫХ ЗДАНИЙ ПРОМЫШЛЕННЫХ ПРЕДПРИЯТИЙ С ВЫСОТОЙ ЭТАЖА 3.0 И 3.3 м ДЛЯ СТРОИТЕЛЬСТВА НА ПРОСАДОЧНЫХ ГРУНТАХ И НА ПОДРАБАТЫВАЕМЫХ ТЕРРИТОРИЯХ

ВЫПУСК 3-2

ПАНЕЛИ ВНУТРЕННИХ СТЕН НУЛЕВОГО ЦИКЛА ДЛЯ СБОРНО-МОНОЛИТНОГО ВАРИАНТА

РАБОЧИЕ ЧЕРТЕЖИ


РАЗРАБОТАНЫ

КИЕВЗНИИЭП

ЗАМ. ДИРЕКТОРА П. ДМИТРИЕВ

НАЧ. ОТДЕЛА В. ШЕВЧЕНКО

ГЛ. ИНЖ. ПРОЕКТА В. НИЧИПОРЕНКО

ЦНИИЭП ТОРГОВО-БЫТОВЫХ ЗДАНИЙ И ТУРИСТСКИХ КОМПЛЕКСОВ

ДИРЕКТОР ИН-ТА В. ЛЕПСКИЙ

НАЧ. ОТДЕЛА Б. ВОЛЫНСКИЙ

ГЛ. ИНЖ. ПРОЕКТА Р. КОНОВАЛОВА



УТВЕРЖДЕНЫ И ВВЕДЕНЫ В ДЕЙСТВИЕ С 01.01.1985 г. Госстроем СССР

ПРОТОКОЛ ОТ 01.11.1984 Г. № ИИ-32

| ОБОЗНАЧЕНИЕ | НАИМЕНОВАНИЕ | СТР. |
|---|---|---|
| I.090.I-3ПВ.3-2 ООС | СОДЕРЖАНИЕ | 3 |
| I.090.I-3ПВ.3-2 ООТО | ТЕХНИЧЕСКОЕ ОПИСАНИЕ | 4 |
| I.090.I-3ПВ.3-2 0I | ПАНЕЛЬ ЦОКОЛЬНАЯ ПВЦ I0.I9, ПВЦ I6.I9 | 9 |
| I.090.I-3ПВ.3-2 02 | ПАНЕЛЬ ЦОКОЛЬНАЯ 1ПВЦ 28.I9-3Т-ПВ | I0 |
| I.090.I-3ПВ.3-2 03 | ПАНЕЛЬ ЦОКОЛЬНАЯ 1ПВЦ 58.I9-3Т-ПВ | II |
| I.090.I-3ПВ.3-2 04 | ПАНЕЛЬ ЦОКОЛЬНАЯ 2ПВЦ 28.I9-3Т-ПВ | I2 |
| I.090.I-3ПВ.3-2 05 | ПАНЕЛЬ ЦОКОЛЬНАЯ 2ПВЦ 58.I9-3Т-ПВ | I3 |
| I.090.I-3ПВ.3-2 ООД1 | УЗЛЫ ОПАЛУБОЧНЫЕ | I4 |
| I.090.I-3ПВ.3-2 06 | КАРКАС ПРОСТРАНСТВЕННЫЙ КП I3.23, КП I9.23 | I5 |
| I.090.I-3ПВ.3-2 07 | КАРКАС ПРОСТРАНСТВЕННЫЙ 1КП 3I.23 | I6 |
| I.090.I-3ПВ.3-2 08 | КАРКАС ПРОСТРАНСТВЕННЫЙ 1КП 6I.23 | I8 |
| I.090.I-3ПВ.3-2 09 | КАРКАС ПРОСТРАНСТВЕННЫЙ 2КП 3I.23 | 20 |
| I.090.I-3ПВ.3-2 I0 | КАРКАС ПРОСТРАНСТВЕННЫЙ 2КП 6I.23 | 22 |
| I.090.I-3ПВ.3-2 ООД2 | УЗЛЫ АРМАТУРНЫЕ | 24 |
| I.090.I-3ПВ.3-2 II | КАРКАС ПЛОСКИЙ КР1 - КР3 | 26 |
| I.090.I-3ПВ.3-2 I2 | СТЕРЖЕНЬ ГНУТЫЙ АНТ. ПЕТЛЯ СТРОПОВОЧНАЯ ПС1 - ПС3 | 27 |
| I.090.I-3ПВ.3-2 ОСРС | ВЕДОМОСТЬ РАСХОДА СТАЛИ НА ЭЛЕМЕНТ.КП | 28 |


| | | | |
|---|---|---|---|
| НАЧОТД | Шевченко | | |
| НКОНТР | Ребров | | |
| ГП СПЕЦ | Ничипоренко | | |
| ПРОВЕРИЛ | Скворбогат | | |
| РАЗРАБ | Федько | | |

I.090.I-3ПВ.3-2 ООС

СОДЕРЖАНИЕ

| СТАДИЯ | ЛИСТ | ЛИСТОВ |
|---|---|---|
| Р | | 1 |

ГОСГРАЖДАНСТРОЙ КиевЗНИИЭП

ФОРМАТ А4

ЭПВЦ КиевЗНИИЭП — ОПЕРАТОР ТЛП КОРТ

ВЗАМ. ИНВ.№ | ПОДП. И ДАТА | ИНВ.№ ПОДЛ.

ЛИСТ

## I. ОБЩИЕ ДАННЫЕ

I.I. Выпуск 3-2 "Панели внутренних стен нулевого цикла для сборно-монолитного варианта" входит в состав серии I.090.I-3пв "Сборные железобетонные конструкции межвидового применения крупнопанельных общественных зданий и вспомогательных зданий промышленных предприятий с высотой этажа 3,0 и 3,3 м для строительства на просадочных грунтах и на подрабатываемых территориях".

I.2. Выпуск содержит техническое описание, спецификации, сборочные чертежи панелей внутренних стен нулевого цикла, опалубочные узлы, спецификации и сборочные чертежи пространственных каркасов, арматурные узлы, спецификации и сборочные чертежи арматурных изделий.

I.3. Рабочие чертежи панелей внутренних стен нулевого цикла разработаны применительно к зданиям с размерами планировочной сетки кратной 600 мм. Панели запроектированы в соответствии с требованиями СНиП II-2I-75 "Бетонные и железобетонные конструкции. Нормы проектирования", постановления Госстроя СССР от II марта I98I г. № 34 "О повышении расчетных сопротивлений металлопроката, используемого при изготовлении строительных конструкций", ВСН 32-77 "Инструкция по проектированию панельных жилых зданий", ГОСТ I30I5.0-83 "Конструкции и изделия бетонные и железобетонные сборные. Общие технические требования", ГОСТ I2504-80 "Панели стеновые внутренние бетонные и железобетонные для жилых и общественных зданий. Общие технические условия".

| | | | | | | |
|---|---|---|---|---|---|---|
| | | | | 1.090.1-3ПВ.3-2 ООТО | | |
| НАЧОТД | Шевченко | | | | СТАДИЯ | ЛИСТ | ЛИСТОВ |
| НКОНТР | Ребров | | | ТЕХНИЧЕСКОЕ ОПИСАНИЕ | Р | 1 | 9 |
| ГИП СПЕЦ | Ничипоренко | | | | ГОСГРАЖДАНСТРОЙ КиевЗНИИЭП | | |
| ПРОВЕРИЛ | Скоробогат | | | | | | |
| РАЗРАБ | Ребко | | | | | | |

ФОРМАТ А4

ЭПВЦ КиевЗНИИЭП ОПЕРАТОР ТПП КОРТ Гребнева

## 2. КОНСТРУКЦИЯ ПАНЕЛЕЙ

2.I. Панели запроектированы из тяжелого бетона марки М250 толщиной I60 мм. Панели без проемов армированы конструктивно. Верхние и нижние перемычки панелей армированы по расчету на нагрузку от опорного сечения 30 тс/м. Высота панелей 1865 мм.

На боковых гранях панелей предусмотрены арматурные выпуски для соединения панелей и шпонки, обеспечивающие совместную работу с примыкающими конструкциями после заполнения стыков бетоном. На верхних гранях панелей установлены строповочные петли.

2.2. Армирование панелей производится сварными пространственными каркасами, которые устанавливаются в формующее оборудование в собраном виде, включая арматурные выпуски. Пространственные каркасы состоят из плоских арматурных каркасов отдельных стержней и петлевых выпусков.

2.3. Арматурная сталь принята в соответствии со СНиП II-2I-75 и письмом Госстроя СССР от I5 апреля I980 г. № 42-Д "О мерах по предотвращению перерасхода арматурной стали при проектировании и изготовлении железобетонных конструкций для промышленного, жилищно-гражданского и сельского строительства": для плоских каркасов и отдельных стержней - сталь класса А-III по ГОСТ 578I-82 и класса Вр-I по ГОСТ 6727-80;для петлевых выпусков (анкеров) - сталь класса А-I по ГОСТ 578I-82; для строповочных петель - сталь класса Ас-II марки IOГТ по ГОСТ 578I-82.

2.4. Размеры панелей не должны иметь отклонения от основных проектных размеров, превышающие установленные ГОСТ I2504-80. Масса панелей не должна превышать проектную массу более, чем на 7%.

ВЗАМ. ИНВ № | ПОДП. И ДАТА | ИНВ № ПОДЛ.

| | | |
|---|---|---|
| 1.090.1-3ПВ.3-2 ООТО | | ЛИСТ 2 |



ФОРМАТ А4

## 3. ИЗГОТОВЛЕНИЕ ПАНЕЛЕЙ

3.I. При изготовлении панелей следует руководствоваться указаниями ГОСТ I2504-80. Панели должны изготавливаться в инвентарной заводской оснастке. При этом необходимо выполнять следующие требования:

а) внутренние цокольные панели формуются в кассетных установках;

б) проектное положение пространственного каркаса в кассетном отсеке в процессе бетонирования обеспечить навесными арматурными крючками или другими способами. По толщине отсека каркас фиксировать поперечными стержнями вертикальных и горизонтальных каркасов;

в) термообработку панелей производить при температуре не выше 70°С, допускается воздействие температуры до 85°С на срок не более 30 минут;

г) распалубку панелей производить при достижении бетоном прочности не менее 70% проектной с применением кантователя, обеспечивающего угол подъема изделия не менее 70° к горизонту.

3.2. Контроль качества при изготовлении должен производиться путем систематического пооперационного контроля: прочности бетонных кубов и арматуры, точности укладки пространственных каркасов, толщин защитных слоев.

3.3. Прочность бетона к моменту отпуска изделий с завода, если она не оговорена в проекте, должна быть не менее 70% проектной марки бетона для теплого времени года и I00% для применения в зимних условиях.

3.4. Приемка панелей ОТК завода-изготовителя и контрольная выборочная проверка потребителем производится в соответствии с ГОСТ



ЭПВЦ КиевЗНИИЭП
ОПЕРАТОР ТПП КОРТ
Гребнева
ВЗАМ. ИНВ. №
ПОДП. И ДАТА
ИНВ. № ПОДЛ.

I2504-80. При освоении производства панелей и при изменении технологии их изготовления рекомендуется провести испытания панелей и оценку их прочности и трещиностойкости по ГОСТ 8829-77 "Конструкции и изделия железобетонные сборные. Методы испытаний и оценки прочности, жесткости и трещиностойкости". Указания по испытанию панелей приведены ниже.

## 4. УКАЗАНИЯ ПО ХРАНЕНИЮ И ТРАНСПОРТИРОВКЕ ПАНЕЛЕЙ

4.I. Хранение и транспортировка панелей должны выполняться в соответствии с требованиями ГОСТ I2504-80. Подъем панелей производить с применением самобалансирующих траверс, обеспечивающих вертикальное положение панелей, наклон строп к вертикали допускается не более I5°.

Опирание панелей при хранении и транспортировке должно производиться на специальные прокладки (деревянные, резиновые и т.п.) в вертикальном положении.

## 5. МАРКИРОВКА ПАНЕЛЕЙ

5.I. Маркировка панелей выполнена в соответствии с ГОСТ 23009-78 "Конструкции и изделия бетонные и железобетонные сборные. Условные обозначения марок". Марка содержит обозначение основных характеристик панели и состоит из буквенно-цифровых групп.

Первая группа букв означает:

ПВЦ - панель внутренняя нулевого цикла (цокольная),

группа цифр (записаны через точку) обозначает габарит панели в дециметрах (длина, высота); вторая группа обозначает прочностную характеристику

-3Т - бетон тяжелый М250.

Третья группа "ПВ" указывает на применение изделий, предназначенных для строительства зданий на просадочных грунтах и на подрабатываемых территориях.

5.2. Марки проставляются на чертежах и спецификациях проекта в заказах заводам-изготовителям и на изделиях. Каждая изготовленная панель должна иметь маркировку согласно ГОСТ 13015.2-81 "Конструкции и изделия бетонные и железобетонные сборные. Правила маркировки", выполненную несмываемой краской. Должны быть нанесены: марка панели, индекс предприятия, масса панели, марка бетона.

Внесение изменений в обозначения марок не допускается.

## 6. ИЗГОТОВЛЕНИЕ АРМАТУРНЫХ ПРОСТРАНСТВЕННЫХ КАРКАСОВ И АРМАТУРНЫХ ИЗДЕЛИЙ

6.1. Сборка пространственных каркасов выполняется из плоских каркасов, отдельных стержней и петлевых выпусков при помощи монтажных стержней в кондукторах. Все соединения следует производить сваркой в соответствии с требованиями ГОСТ 10922-75 "Арматурные изделия и закладные детали сварные для железобетонных конструкций. Технические требования и методы испытаний", СН 393-78 "Инструкции по сварке соединений арматуры и закладных деталей железобетонных конструкций". Качество сварки, выполняемой при сборке пространственных и плоских каркасов, должно быть не ниже требований, предъявляемых к соединениям с ненормируемой прочностью по ГОСТ 10922-75.

## 7. МАРКИРОВКА ПРОСТРАНСТВЕННЫХ КАРКАСОВ И АРМАТУРНЫХ ИЗДЕЛИЙ

7.1. Марки пространственных каркасов имеют буквенно-цифровое



ЭПВЦ КиевЗНИИЭП
Оператор ТПП КОРТ Гребнева
Взам. инв. №
Подп. и дата
Инв. № подл.

обозначение. Группа букв означает:

КП - каркас пространственный;

группа цифр (записаны через точку) обозначает габарит каркаса в дециметрах (длина, высота).

7.2. Марки арматурных и закладных изделий имеют буквенно-цифровое обозначение. Группа букв означает:

КР - каркас плоский;

ПС - петля строповочная;

АН - стержень гнутый (анкер);

группа цифр обозначает порядковый номер изделия в сборке.

## 8. РАСЧЕТНЫЕ НАГРУЗКИ НА ПАНЕЛИ

8.1. Панели внутренних стен рассчитаны по указаниям ВСН 32-77 и СНиП II-21-75. Несущая способность панелей без проемов (глухих) и простенков панелей с проемами определяется несущей способностью опорных сечений (платформенным стыком) согласно пп.12.48 - 12.55 и приложения 4 ВСН 32-77 при случайном эксцентриситете из плоскости панели $e_{сл}$=1 см. Расчетная нагрузка на панели принята 45 тс/м.

## 9. ИСПЫТАНИЯ СТЕНОВЫХ ПАНЕЛЕЙ

9.1. Испытания стеновых панелей неразрушающими методами контролируются численными значениями единичных показателей качества, обеспечивающих заданную проектом прочность, жесткость и трещиностойкость конструкций в соответствии с требованиями ГОСТ 8829–77.

Партия изготовленных панелей признается годной, если каждый из контролируемых показателей всех испытанных панелей не отличается от их проектных значений более, чем на величину предельно допускаемых отклонений.

9.2. При проведении испытаний неразрушающими методами непосредственно в конструкции должны контролироваться следующие показатели:

а) геометрические размеры и форма поверхностей панелей по ГОСТ 13015.0–83;

б) прочность бетона на участках, указанных на схемах панелей (см.А0) по ГОСТ 17624–78 или ГОСТ 21243–75, ГОСТ 26690.0–77 – ГОСТ 26690.4–77 (допускается традиционный способ по ГОСТ 10180–78);

в) толщина защитного слоя определяется по ГОСТ 22904–78 (допускается вырубка борозд по ГОСТ 13015.0–83).

Допускаемые отклонения от номинальных значений, указанных в рабочих чертежах, должны приниматься по ГОСТ 12504–80. Статический контроль прочности бетона панелей осуществляется по ГОСТ 18105.0–80 – 18105.1–80.

9.3. Виды, классы, марки, механические свойства арматурных сталей, марки углеродистой стали для закладных изделий контролируются по ГОСТ 10922–75 в процессе входного контроля.



ЭПВЦ КиевЗНИИЭП
ОПЕРАТОР ТПП КОРТ Гребнева
ВЗАМ ИНВ № ПОДП. И ДАТА ИНВ № ПОДЛ

9.4. Качество выполнения сварных соединений арматурных и закладных изделий контролируются по ГОСТ 10922–75 или ультразвуковым методом по ГОСТ 23858–79 в процессе операционного контроля.

9.5. Качество, диаметр и взаимное расположение арматурных изделий и закладных деталей должны контролироваться в каждой панели путем осмотра.

9.6. План контроля и количество контролируемых панелей принять по ГОСТ 12504–80.

9.7. Характер и величина ширины раскрытия трещин, допускаемых при изготовлении панелей, должны соответствовать требованиям ГОСТ 12504–80.

## Контрольные участки на схемах панелей

СХЕМА I

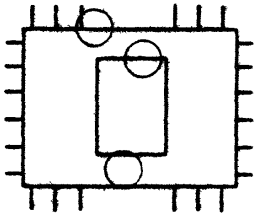

СХЕМА 2

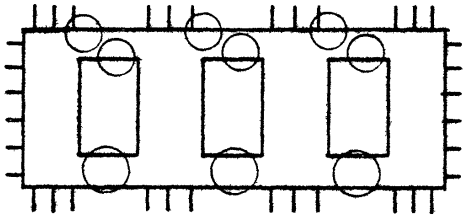

СХЕМА 3

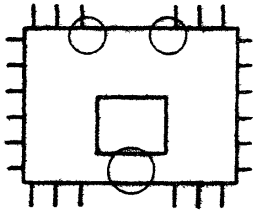

СХЕМА 4

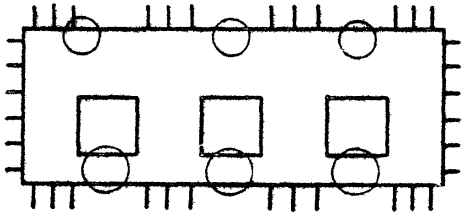

СХЕМА 5

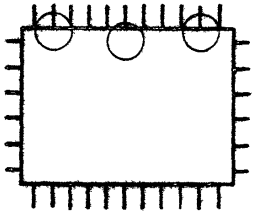



ЭПВЦ КиевЗНИИЭП
ОПЕРАТОР ТПП КОРТ

ВЗАМ. ИНВ. №
ПОДП. И ДАТА
ИНВ. № ПОДЛ.

| ФОРМАТ | ЗОНА | ПОЗ | ОБОЗНАЧЕНИЕ | НАИМЕНОВАНИЕ | КОЛ | ПРИМЕЧАНИЕ |
|---|---|---|---|---|---|---|
| | | | | ДОКУМЕНТАЦИЯ | | |
| А4 | | | 1.090.1-3ПВ.3-2 01СБ | СБОРОЧНЫЙ ЧЕРТЕЖ | | |
| А3 | | | 1.090.1-3ПВ.3-2 00Д1 | УЗЛЫ ОПАЛУБОЧНЫЕ | | |
| А3 | | | 1.090.1-3ПВ.3-2 00РС | ВЕДОМОСТЬ РАСХОДА СТАЛИ НА ЭЛЕМЕНТ | | |
| А4 | | | 1.090.1-3ПВ.3-2 00ТО | ТЕХНИЧЕСКОЕ ОПИСАНИЕ | | |
| | | | ПЕРЕМЕННЫЕ ДАННЫЕ | ДЛЯ ИСПОЛНЕНИЙ: | | |
| | | | | 1.090.1-3ПВ.3-2 01 ПВЦ 10.19-3Т-ПВ | | |
| | | | | СБОРОЧНЫЕ ЕДИНИЦЫ | | |
| А4 | 1 | | 1.090.1-3ПВ.3-2 06 | КАРКАС ПРОСТРАНСТВ. КП 13.23 | 1 | |
| | | | | МАТЕРИАЛЫ | | |
| | 2 | | | БЕТОН ТЯЖЕЛЫЙ М250 | | 0.28М3 |
| | | | | 1.090.1-3ПВ.3-2 01-01 ПВЦ 16.19-3Т-ПВ | | |
| | | | | СБОРОЧНЫЕ ЕДИНИЦЫ | | |
| А4 | 1 | | 1.090.1-3ПВ.3-2 06-01 | КАРКАС ПРОСТРАНСТВ. КП 19.23 | 1 | |
| | | | | МАТЕРИАЛЫ | | |
| | 2 | | | БЕТОН ТЯЖЕЛЫЙ М250 | | 0.46М3 |

| | | | |
|---|---|---|---|
| | | 1.090.1-3ПВ.3-2 01 | |
| НАЧ.ОТД. | Шевченко | ПАНЕЛЬ ЦОКОЛЬНАЯ ПВЦ 10.19, ПВЦ 16.19 | СТАДИЯ: Р; ЛИСТ: ; ЛИСТОВ: 1 |
| Н.КОНТР | Ребров | | ГОСГРАЖДАНСТРОЙ КиевЗНИИЭП |
| ГП СПЕЦ | Ничипоренко | | |
| ПРОВЕРИЛ | Скособогат | | |
| РАЗРАБ | Пинчук | | |

ФОРМАТ А4

ЭПВЦ КиевЗНИИЭП | ОПЕРАТОР ТПП КОРТ | Гребнева

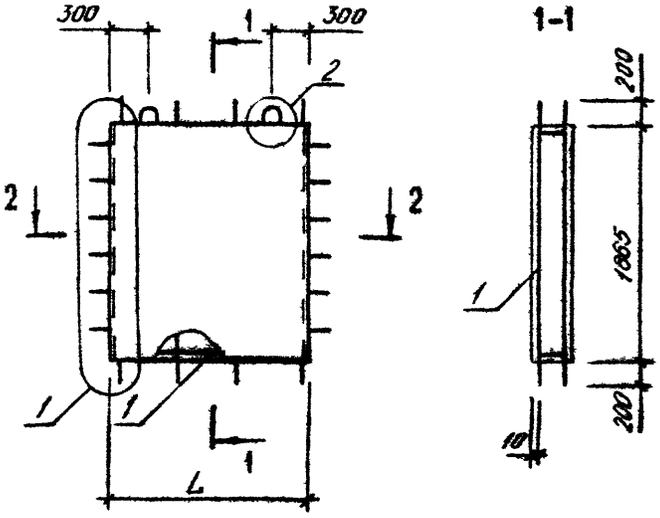


2-2

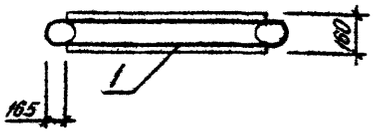


| ОБОЗНАЧЕНИЕ | МАРКА | L, ММ | МАССА, Т |
|---|---|---|---|
| 1.090.1-3ПВ.3-2 01 | ПВЦ 10.19-3Т-ПВ | 1000 | 0,710 |
| -01 | ПВЦ 16.19-3Т-ПВ | 1600 | 1,160 |

ПОДПИСЬ И ДАТА | ВЗАМ. ИНВ № | ИНВ N ПОДЛ.

| | | |
|---|---|---|
| | | 1.090.1-3ПВ.3-2 01СБ |
| НАЧ.ОТД. | Шевченко | ПАНЕЛЬ ЦОКОЛЬНАЯ ПВЦ 10.19, ПВЦ 16.19 СБОРОЧНЫЙ ЧЕРТЕЖ |
| Н.КОНТР | Ребров | СТАДИЯ: Р; МАССА: СМ ТАБЛ; МАСШТАБ: |
| ГП СПЕЦ | Ничипоренко | ЛИСТ: ; ЛИСТОВ: 1 |
| ПРОВЕРИЛ | Скособогат | ГОСГРАЖДАНСТРОЙ КиевЗНИИЭП |
| РАЗРАБ | Федько | |

20415 9

ФОРМАТ А4

| ФОРМАТ | ЗОНА | ПОЗ | ОБОЗНАЧЕНИЕ | НАИМЕНОВАНИЕ | КОЛ | ПРИМЕЧАНИЕ |
|---|---|---|---|---|---|---|
| | | | | ДОКУМЕНТАЦИЯ | | |
| А4 | | | 1.090.1-3ПВ.3-2 02СБ | СБОРОЧНЫЙ ЧЕРТЕЖ | | |
| А3 | | | 1.090.1-3ПВ.3-2 00Д1 | УЗЛЫ ОПАЛУБОЧНЫЕ | | |
| А3 | | | 1.090.1-3ПВ.3-2 00РС | ВЕДОМОСТЬ РАСХОДА СТАЛИ НА ЭЛЕМЕНТ | | |
| А4 | | | 1.090.1-3ПВ.3-2 00ТО | ТЕХНИЧЕСКОЕ ОПИСАНИЕ | | |
| | | | | СБОРОЧНЫЕ ЕДИНИЦЫ | | |
| А4 | | 1 | 1.090.1-3ПВ.3-2 07 | КАРКАС ПРОСТРАНСТВ. 1КП 31.23 | 1 | |
| | | | | МАТЕРИАЛЫ | | |
| | | 2 | | БЕТОН ТЯЖЕЛЫЙ М250 | | 0.65М3 |

1.090.1-3ПВ.3-2 02

| | | |
|---|---|---|
| НАЧ ОТД | Шевченко | |
| Н.КОНТР | Ребров | |
| Л.СПЕЦ | Ничипоренко | |
| ПРОВЕРИЛ | Скоробогат | |
| РАЗРАБ | Синчук | |

ПАНЕЛЬ ЦОКОЛЬНАЯ
ІПВЦ 28.19-3Т-ПВ

| СТАДИЯ | ЛИСТ | ЛИСТОВ |
|---|---|---|
| Р | | 1 |

ГОСГРАЖДАНСТРОЙ
КиевЗНИИЭП

ФОРМАТ А4

ЭПВЦ КиевЗНИИЭП
ОПЕРАТОР ТЛП КОРТ
Гребнева

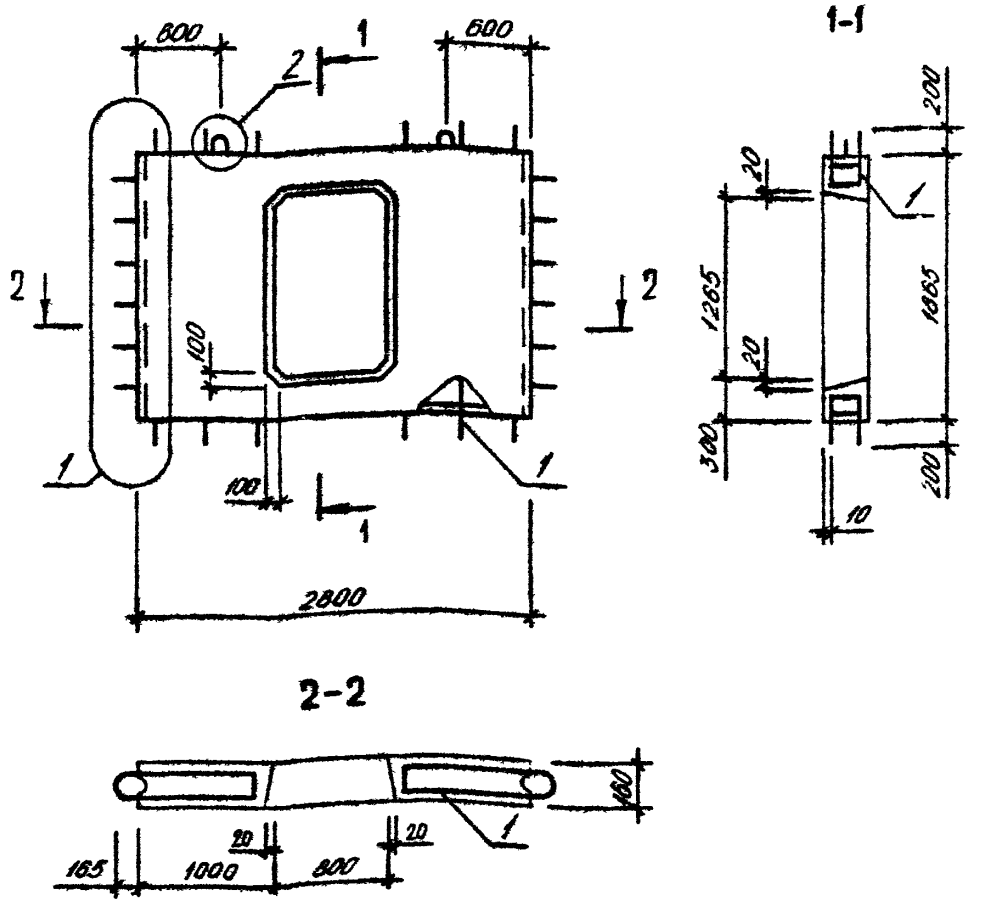


ВЗАМ ИНВ №
ПОДПИСЬ И ДАТА
ИНВ № ПОДЛ

1.090.1-3ПВ.3-2 02СБ

ПАНЕЛЬ ЦОКОЛЬНАЯ
ІПВЦ 28.19-3Т-ПВ
СБОРОЧНЫЙ ЧЕРТЕЖ

| СТАДИЯ | МАССА | МАСШТАБ |
|---|---|---|
| Р | 1,630 | |

ЛИСТ | ЛИСТОВ 1

| | | |
|---|---|---|
| НАЧ ОТД | Шевченко | |
| Н.КОНТР | Ребров | |
| Л.СПЕЦ | Ничипоренко | |
| ПРОВЕРИЛ | Скоробогат | |
| РАЗРАБ | Федько | |

ГОСГРАЖДАНСТРОЙ
КиевЗНИИЭП

20415 10

ФОРМАТ А4

| ФОРМАТ | ЗОНА | ПОЗ | ОБОЗНАЧЕНИЕ | НАИМЕНОВАНИЕ | КОЛ | ПРИМЕЧАНИЕ |
|---|---|---|---|---|---|---|
| | | | | **ДОКУМЕНТАЦИЯ** | | |
| А4 | | | 1.090.1-3ПВ.3-2 03СБ | СБОРОЧНЫЙ ЧЕРТЕЖ | | |
| А3 | | | 1.090.1-3ПВ.3-2 ООД1 | УЗЛЫ ОПАЛУБОЧНЫЕ | | |
| А3 | | | 1.090.1-3ПВ.3-2 ООРС | ВЕДОМОСТЬ РАСХОДА СТАЛИ НА ЭЛЕМЕНТ | | |
| А4 | | | 1.090.1-3ПВ.3-2 ООТО | ТЕХНИЧЕСКОЕ ОПИСАНИЕ | | |
| | | | | **СБОРОЧНЫЕ ЕДИНИЦЫ** | | |
| А4 | | 1 | 1.090.1-3ПВ.3-2 08 | КАРКАС ПРОСТРАНСТВ. 1КП 61.23 | 1 | |
| | | | | **МАТЕРИАЛЫ** | | |
| | | 2 | | БЕТОН ТЯЖЕЛЫЙ М250 | | 1.21М3 |

| | | | |
|---|---|---|---|
| | | 1.090.1-3ПВ.3-2 03 | |
| НАЧ.ОТД. | Шевченко | ПАНЕЛЬ ЦОКОЛЬНАЯ ЦПВЦ 58.19-3Т-ПВ | СТАДИЯ: Р; ЛИСТ: ; ЛИСТОВ: 1 |
| Н.КОНТР. | Ребров | | ГОСГРАЖДАНСТРОЙ КиевЗНИИЭП |
| ГЛ.СПЕЦ. | Ничипоренко | | |
| ПРОВЕРИЛ | Скрабогат | | |
| РАЗРАБ. | Линчук | | |

ФОРМАТ А4

ЭПВЦ КиевЗНИИЭП | ОПЕРАТОР ТПП КОРТ Гребнева

ПОДПИСЬ И ДАТА | ВЗАМ.ИНВ.№ | ИНВ.№ПОДЛ.

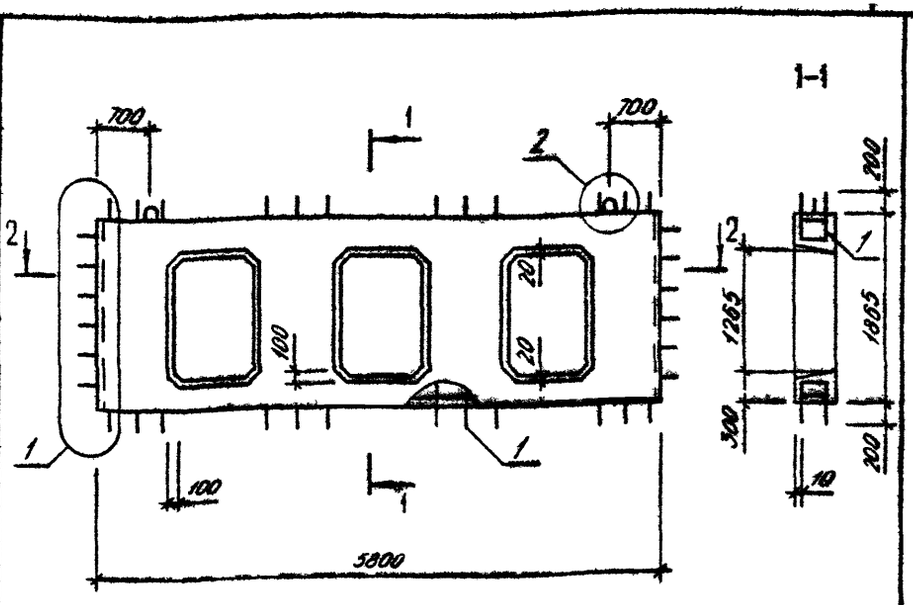


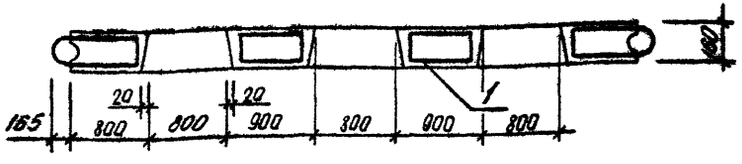


| | | | |
|---|---|---|---|
| | | 1.090.1-3ПВ.3-2 03СБ | |
| НАЧ.ОТД. | Шевченко | ПАНЕЛЬ ЦОКОЛЬНАЯ ЦПВЦ 58.19-3Т-ПВ СБОРОЧНЫЙ ЧЕРТЕЖ | СТАДИЯ: Р; МАССА: 3,030; МАСШТАБ: ; ЛИСТ: ; ЛИСТОВ: 1 |
| Н.КОНТР. | Ребров | | ГОСГРАЖДАНСТРОЙ КиевЗНИИЭП |
| ГЛ.СПЕЦ. | Ничипоренко | | |
| ПРОВЕРИЛ | Скрабогат | | |
| РАЗРАБ. | Рейько | | |

20415 11

ФОРМАТ А4

| ФОРМАТ | ЗОНА | ПОЗ | ОБОЗНАЧЕНИЕ | НАИМЕНОВАНИЕ | КОЛ | ПРИМЕЧАНИЕ |
|---|---|---|---|---|---|---|
| | | | | ДОКУМЕНТАЦИЯ | | |
| А4 | | | 1.090.1-3ПВ.3-2 04СБ | СБОРОЧНЫЙ ЧЕРТЕЖ | | |
| А3 | | | 1.090.1-3ПВ.3-2 ООД1 | УЗЛЫ ОПАЛУБОЧНЫЕ | | |
| А3 | | | 1.090.1-3ПВ.3-2 ООРС | ВЕДОМОСТЬ РАСХОДА СТАЛИ НА ЭЛЕМЕНТ | | |
| А4 | | | 1.090.1-3ПВ.3-2 ООТО | ТЕХНИЧЕСКОЕ ОПИСАНИЕ | | |
| | | | | СБОРОЧНЫЕ ЕДИНИЦЫ | | |
| А4 | | 1 | 1.090.1-3ПВ.3-2 09 | КАРКАС ПРОСТРАНСТВ. 2КП 31.23 | 1 | |
| | | | | МАТЕРИАЛЫ | | |
| | | 2 | | БЕТОН ТЯЖЕЛЫЙ М250 | | 0.74М3 |

1.090.1-3ПВ.3-2 04

| | | | |
|---|---|---|---|
| НАЧ.ОТД. | Шевченко | | |
| Н.КОНТР. | Ребров | | |
| ГЛ.СПЕЦ. | Ничипоренко | | |
| ПРОВЕРИЛ | Ничипоренко | | |
| РАЗРАБ. | Пинчук | | |

ПАНЕЛЬ ЦОКОЛЬНАЯ 2ПВЦ 28.19-3Т-ПВ

| СТАДИЯ | ЛИСТ | ЛИСТОВ |
|---|---|---|
| Р | | 1 |

ГОССТРОЙ КиевЗНИИЭП

ФОРМАТ А4

ЭПВЦ КиевЗНИИЭП | ОПЕРАТОР ТПП КОРТ | Гребнева

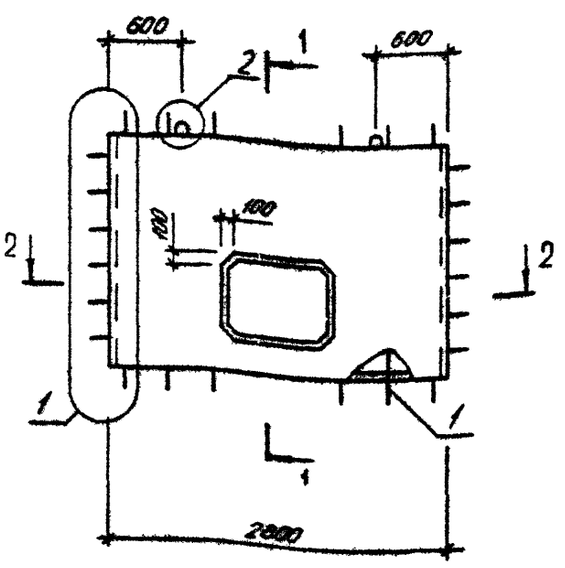


1-1

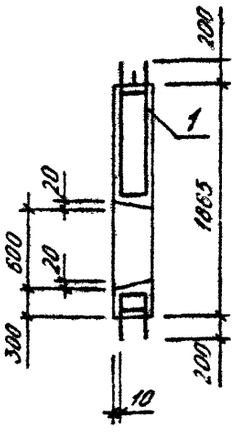


2-2

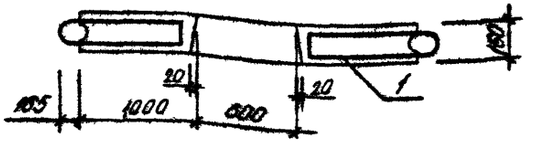


ВЗАМ.ИНВ.№

ПОДПИСЬ И ДАТА

ИНВ.№ ПОДЛ.

| | | |
|---|---|---|
| НАЧ.ОТД. | Шевченко | |
| Н.КОНТР. | Ребров | |
| ГЛ.СПЕЦ. | Ничипоренко | |
| ПРОВЕРИЛ | Ничипоренко | |
| РАЗРАБ. | Фадько | |

1.090.1-3ПВ.3-2 04СБ

ПАНЕЛЬ ЦОКОЛЬНАЯ 2ПВЦ 28.19-3Т-ПВ СБОРОЧНЫЙ ЧЕРТЕЖ

| СТАДИЯ | МАССА | МАСШТАБ |
|---|---|---|
| Р | 1,850 | |

| ЛИСТ | ЛИСТОВ |
|---|---|
| | 1 |

ГОССТРОЙ КиевЗНИИЭП



ФОРМАТ А4

| ФОРМАТ | ЗОНА | ПОЗ | ОБОЗНАЧЕНИЕ | НАИМЕНОВАНИЕ | КОЛ | ПРИМЕЧАНИЕ |
|---|---|---|---|---|---|---|
| | | | | ДОКУМЕНТАЦИЯ | | |
| А4 | | | 1.090.1-3ПВ.3-2 05СБ | СБОРОЧНЫЙ ЧЕРТЕЖ | | |
| А3 | | | 1.090.1-3ПВ.3-2 ОСД1 | УЗЛЫ ОПАЛУБОЧНЫЕ | | |
| А3 | | | 1.090.1-3ПВ.3-2 ООРС | ВЕДОМОСТЬ РАСХОДА СТАЛИ НА ЭЛЕМЕНТ | | |
| А4 | | | 1.090.1-3ПВ.3-2 ООТО | ТЕХНИЧЕСКОЕ ОПИСАНИЕ | | |
| | | | | СБОРОЧНЫЕ ЕДИНИЦЫ | | |
| А4 | | 1 | 1.090.1-3ПВ.3-2 10 | КАРКАС ПРОСТРАНСТВ. 2КП 61.23 | 1 | |
| | | | | МАТЕРИАЛЫ | | |
| | | | | БЕТОН ТЯЖЕЛЫЙ М250 | | 1.47М3 |

1.090.1-3ПВ.3-2 05

| | | | |
|---|---|---|---|
| НАЧОТД | Шебченка | | |
| НКОНТР | Ребдов | | |
| ГИСПЕЦ | Ничипоренко | | |
| ПРОВЕРИЛ | Ничипоренко | | |
| РАЗРАБ | Пинчук | | |

ПАНЕЛЬ ЦОКОЛЬНАЯ
2ПВЦ 58.19-3Т-ПВ

| СТАДИЯ | ЛИСТ | ЛИСТОВ |
|---|---|---|
| Р | | 1 |

ГОСГРАЖДАНСТРОЙ
КиевЗНИИЭП

ФОРМАТ А4

ЭПВЦ КиевЗНИИЭП | ОПЕРАТОР ТЛП КОРТ | Гребнева

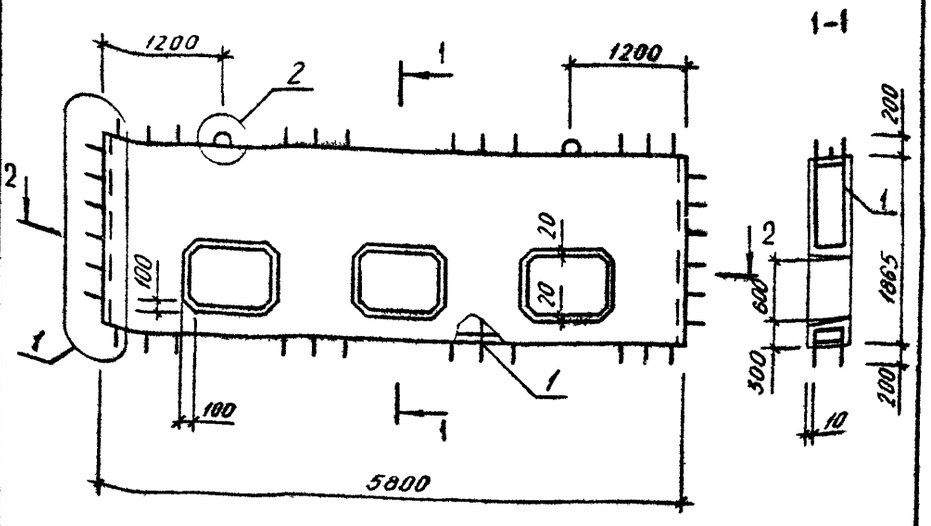


2-2

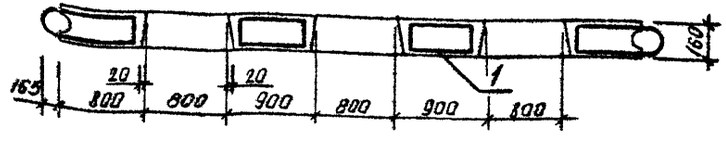


1.090.1-3ПВ.3-2 05СБ

| | | | |
|---|---|---|---|
| НАЧОТД | Шебченка | | |
| НКОНТР | Ребдов | | |
| ГИСПЕЦ | Ничипоренко | | |
| ПРОВЕРИЛ | Ничипоренко | | |
| РАЗРАБ. | Федько | | |

ПАНЕЛЬ ЦОКОЛЬНАЯ
2ПВЦ 58.19-3Т-ПВ
СБОРОЧНЫЙ ЧЕРТЕЖ

| СТАДИЯ | МАССА | МАСШТАБ |
|---|---|---|
| Р | 3,680 | |

| ЛИСТ | ЛИСТОВ 1 |
|---|---|

ГОСГРАЖДАНСТРОЙ
КиевЗНИИЭП

20415 13

ФОРМАТ А4

ПОДПИСЬ И ДАТА | ВЗАМ. ИНВ.№ | ИНВ.№ ПОДЛ.

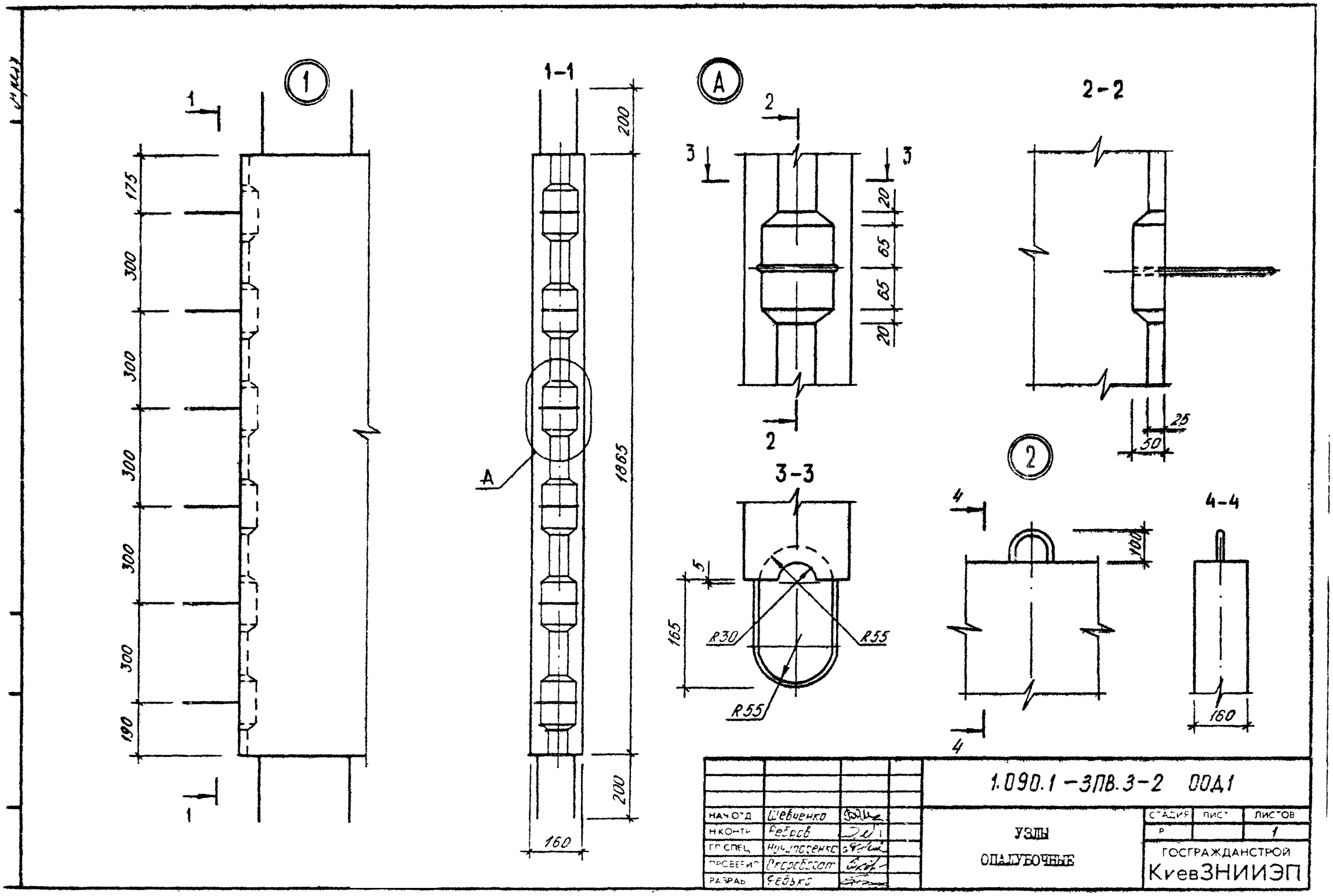


20415 14

ФОРМАТ А3

| ФОРМАТ | ЗОНА | ПОЗ | ОБОЗНАЧЕНИЕ | НАИМЕНОВАНИЕ | КОЛ | ПРИМЕЧАНИЕ |
|---|---|---|---|---|---|---|
| | | | | ДОКУМЕНТАЦИЯ | | |
| А4 | | | 1.090.1-3ПВ.3-2 06СБ | СБОРОЧНЫЙ ЧЕРТЕЖ | | |
| А3 | | | 1.090.1-3ПВ.3-2 ООД2 | УЗЛЫ АРМАТУРНЫЕ | | |
| А4 | | | 1.090.1-3ПВ.3-2 ООТО | ТЕХНИЧЕСКОЕ ОПИСАНИЕ | | |
| | | | | ДЕТАЛИ | | |
| А4 | | 2 | 1.090.1-3ПВ.3-2 12-01 | ПЕТЛЯ СТРОПОВОЧНАЯ ПС1 | 2 | |
| А4 | | 3 | 1.090.1-3ПВ.3-2 12 | СТЕРЖЕНЬ ГНУТЫЙ АН1 | 12 | |
| | | | | СТ. ОТД. ГОСТ 6727-80 | | |
| ВЧ | | 5 | 4.041.140 | Ф4 ВР-I L=140 | 4 | 0.01КГ |
| | | | ПЕРЕМЕННЫЕ ДАННЫЕ | ДЛЯ ИСПОЛНЕНИЙ: | | |
| | | | | 1.090.1-3ПВ.3-2 06 КП 13.23 | | |
| | | | | СБОРОЧНЫЕ ЕДИНИЦЫ | | |
| А4 | | 1 | 1.090.1-3ПВ.3-2 11 | КАРКАС ПЛОСКИЙ КР1 | 3 | |
| | | | | ДЕТАЛИ | | |
| | | | | СТ. ОТД. ГОСТ 6727-80 | | |
| ВЧ | | 4 | 5.041.960 | Ф5 ВР-I L=960 | 14 | 0.13КГ |
| | | | | 1.090.1-3ПВ.3-2 06-01 КП 19.23 | | |
| | | | | СБОРОЧНЫЕ ЕДИНИЦЫ | | |
| А4 | | 1 | 1.090.1-3ПВ.3-2 11 | КАРКАС ПЛОСКИЙ КР1 | 4 | |
| | | | | ДЕТАЛИ | | |
| | | | | СТ. ОТД. ГОСТ 6727-80 | | |
| ВЧ | | 4 | 5.041.1560 | Ф5 ВР-I L=1560 | 14 | 0.22КГ |

| | | | |
|---|---|---|---|
| | | 1.090.1-3ПВ.3-2 06 | |
| НАЧОТД | Шевченко | | |
| Н.КОНТР | Ребров | Каркас пространственный КП I3.23, КП I9.23 | СТАДИЯ: Р; ЛИСТ: ; ЛИСТОВ: 1 |
| ГЛ.СПЕЦ | Ничипоренко | | ГОСГРАЖДАНСТРОЙ КиевЗНИИЭП |
| ПРОВЕРИЛ | Скосаргат | | |
| РАЗРАБ | Пинчук | | |

ФОРМАТ А4

ЭПВЦ КиевЗНИИЭП — ОПЕРАТОР ТПП КОРТ — Гребнева

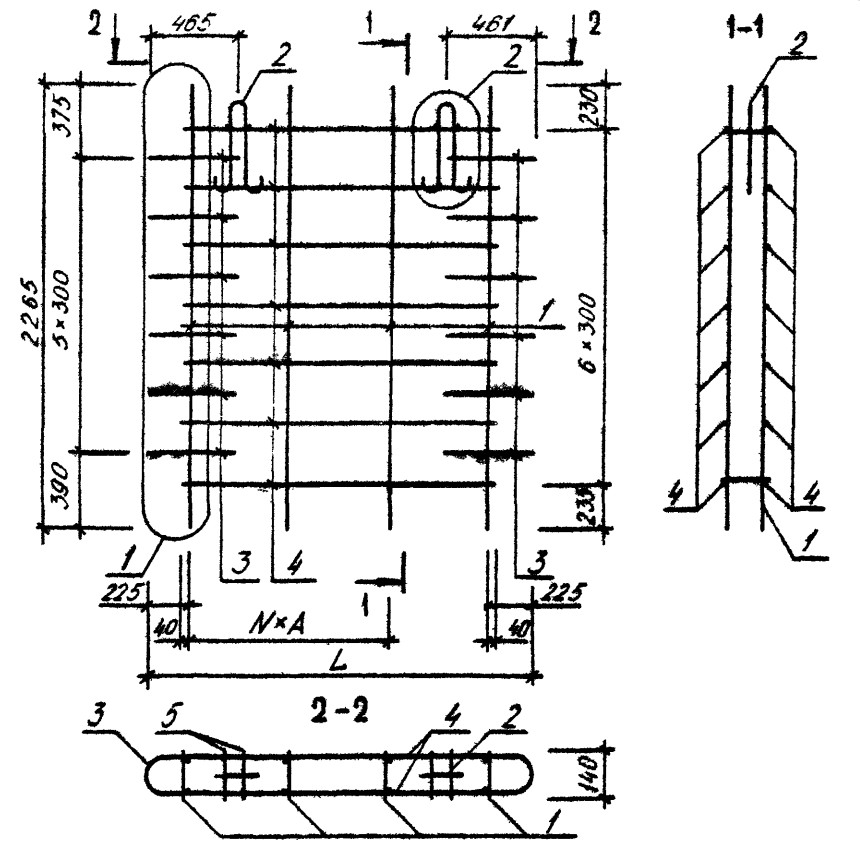


| ОБОЗНАЧЕНИЕ | МАРКА | L, мм | N | А, мм | МАССА, кг |
|---|---|---|---|---|---|
| 1.090.1-3ПВ.3-2 06 | КП I3.23 | I330 | I | 440 | I7,920 |
| -01 | КП I9.23 | I930 | 2 | 490 | 20,I70 |

ВЗАМ. ИНВ.№ | ПОДПИСЬ И ДАТА | ИНВ.№ ПОДЛ.

| | | |
|---|---|---|
| | | 1.090.1-3ПВ.3-2 06СБ |
| НАЧОТД | Шевченко | Каркас пространственный КП I3.23, КП I9.23 Сборочный чертеж |
| Н.КОНТР | Ребров | СТАДИЯ: Р; МАССА: СМ ТАБЛ; МАСШТАБ: |
| ГЛ.СПЕЦ | Ничипоренко | ЛИСТ: ; ЛИСТОВ: 1 |
| ПРОВЕРИЛ | Скосаргат | ГОСГРАЖДАНСТРОЙ КиевЗНИИЭП |
| РАЗРАБ | Ребро | |

20415 15

ФОРМАТ А4

| ФОРМАТ | ЗОНА | ПОЗ | ОБОЗНАЧЕНИЕ | НАИМЕНОВАНИЕ | КОЛ | ПРИМЕЧАНИЕ |
|---|---|---|---|---|---|---|
| | | | | ДОКУМЕНТАЦИЯ | | |
| А3 | | | 1.090.1-3ПВ.3-2 07СБ | СБОРОЧНЫЙ ЧЕРТЕЖ | | |
| А3 | | | 1.090.1-3ПВ.3-2 00Д2 | УЗЛЫ АРМАТУРНЫЕ | | |
| А4 | | | 1.090.1-3ПВ.3-2 00ТО | ТЕХНИЧЕСКОЕ ОПИСАНИЕ | | |
| | | | | СБОРОЧНЫЕ ЕДИНИЦЫ | | |
| | | | | КАРКАС ПЛОСКИЙ | | |
| А4 | | 1 | 1.090.1-3ПВ.3-2 11 | КР1 | 6 | |
| А4 | | 2 | 1.090.1-3ПВ.3-2 11-01 | КР2 | 4 | |
| | | | | ДЕТАЛИ | | |
| А4 | | 3 | 1.090.1-3ПВ.3-2 12-01 | ПЕТЛЯ СТРОПОВОЧНАЯ ПС1 | 2 | |
| А4 | | 4 | 1.090.1-3ПВ.3-2 12 | СТЕРЖЕНЬ ГНУТЫЙ АН1 | 12 | |
| | | | | СТ. ОТД. ГОСТ 6727-80 | | |
| ВЧ | | 5 | 5.041.950 | Ф5 ВР-I L=950 | 28 | 0.13КГ |
| ВЧ | | 6 | 5.041.600 | Ф5 ВР-I L=600 | 8 | 0.08КГ |
| ВЧ | | 7 | 5.041.140 | Ф5 ВР-I L=140 | 16 | 0.02КГ |
| ВЧ | | 8 | 4.041.140 | Ф4 ВР-I L=140 | 4 | 0.01КГ |

ТЛП КОРТ | КиевЗНИИЭП

| | | |
|---|---|---|
| НАЧ.ОТД. | Шевченко | |
| Н.КОНТР. | Ребров | |
| ГЛ.СПЕЦ. | Николаенко | |
| ПРОВЕРИЛ | Николаенко | |
| РАЗРАБ. | Пинчук | |

1.090.1-3ПВ.3-2 07

Каркас пространственный

1КП 31.23

| СТАДИЯ | ЛИСТ | ЛИСТОВ |
|---|---|---|
| Р | | 1 |

ГОСГРАЖДАНСТРОЙ
КиевЗНИИЭП

ФОРМАТ А4

ЭПВЦ КиевЗНИИЭП | ОПЕРАТОР ТЛП КОРТ

ИНВ.№ ПОДЛ. | ПОДПИСЬ И ДАТА | ВЗАМ.ИНВ.№

| ФОРМАТ | ЗОНА | ПОЗ | ОБОЗНАЧЕНИЕ | НАИМЕНОВАНИЕ | КОЛ | ПРИМЕЧАНИЕ |
|---|---|---|---|---|---|---|

ЛИСТ

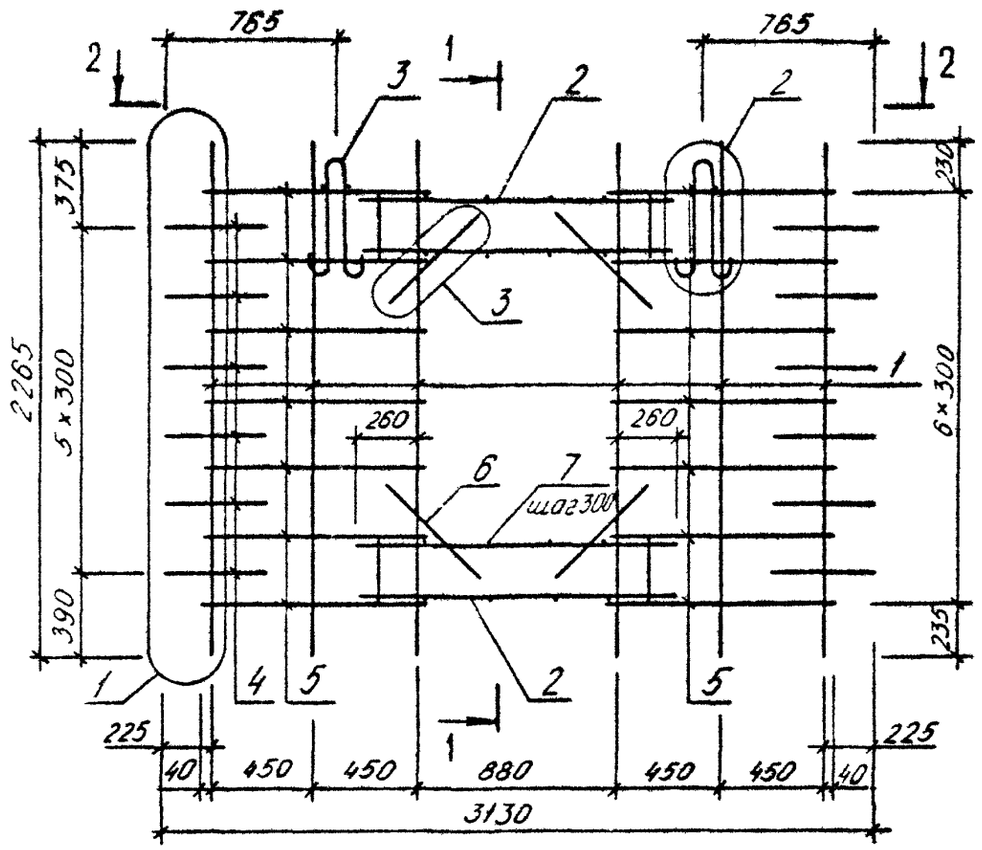


1-1

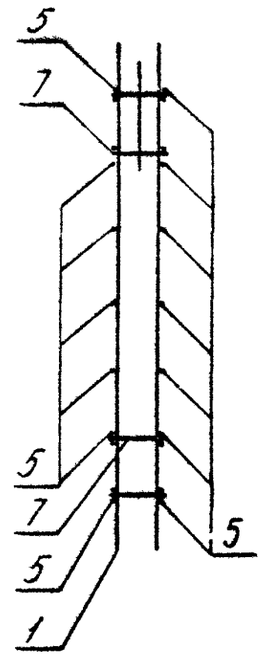


2-2

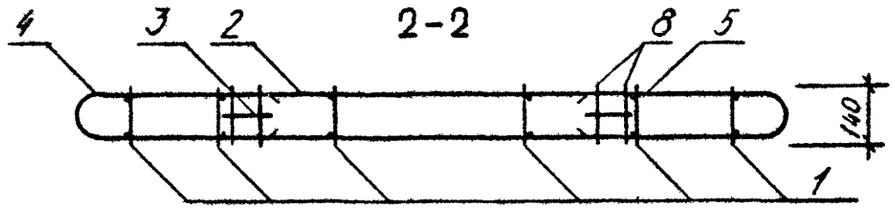


| | | | |
|---|---|---|---|
| НАЧОТД | Левченко | | |
| НКОНТР | Ребров | | |
| ГЛСПЕЦ | Ничипоренко | | |
| ПРОВЕРИЛ | Ничипоренко | | |
| РАЗРАБ | Федько | | |

**1.090.1-3ПВ.3-2 07СБ**

Каркас пространственный
ПКП 31.23
Сборочный чертеж

| СТАДИЯ | МАССА | МАСШТАБ |
|---|---|---|
| Р | 36,21 | |
| ЛИСТ | ЛИСТОВ 1 | |

ГОСГРАЖДАНСТРОЙ
КиевЗНИИЭП



ФОРМАТ А3

| ФОРМАТ | ЗОНА | ПОЗ | ОБОЗНАЧЕНИЕ | НАИМЕНОВАНИЕ | КОЛ | ПРИМЕЧАНИЕ |
|---|---|---|---|---|---|---|
| | | | | ДОКУМЕНТАЦИЯ | | |
| А3 | | | 1.090.1-3ПВ.3-2 08СБ | СБОРОЧНЫЙ ЧЕРТЕЖ | | |
| А3 | | | 1.090.1-3ПВ.3-2 00Д2 | УЗЛЫ АРМАТУРНЫЕ | | |
| А4 | | | 1.090.1-3ПВ.3-2 00ТО | ТЕХНИЧЕСКОЕ ОПИСАНИЕ | | |
| | | | | СБОРОЧНЫЕ ЕДИНИЦЫ | | |
| | | | | КАРКАС ПЛОСКИЙ | | |
| А4 | | 1 | 1.090.1-3ПВ.3-2 11 | КР1 | 12 | |
| А4 | | 2 | 1.090.1-3ПВ.3-2 11-02 | КР3 | 4 | |
| | | | | ДЕТАЛИ | | |
| А4 | | 3 | 1.090.1-3ПВ.3-2 12-02 | ПЕТЛЯ СТРОПОВОЧНАЯ ПС2 | 2 | |
| А4 | | 4 | 1.090.1-3ПВ.3-2 12 | СТЕРЖЕНЬ ГНУТЫЙ АН1 | 12 | |
| | | | | СТ. ОТД. ГОСТ 6727-80 | | |
| БЧ | | 5 | 5.041.750 | Ф5 ВР-I L=750 | 28 | 0.10КГ |
| БЧ | | 6 | 5.041.840 | Ф5 ВР-I L=840 | 28 | 0.12КГ |
| БЧ | | 7 | 5.041.600 | Ф5 ВР-I L=600 | 24 | 0.08КГ |
| БЧ | | 8 | 5.041.140 | Ф5 ВР-I L=140 | 60 | 0.02КГ |
| БЧ | | 9 | 4.041.140 | Ф4 ВР-I L=140 | 4 | 0.01КГ |

| | | | |
|---|---|---|---|
| НАЧ ОТД | Шевченко | | |
| Н КОНТР | Ребров | | |
| ГЛ СПЕЦ | Ничипоренко | | |
| ПРОВЕРИЛ | Скоробогат | | |
| РАЗРАБ | Пинчук | | |

1.090.1-3ПВ.3-2 08

Каркас пространственный ГКП 61.23

| СТАДИЯ | ЛИСТ | ЛИСТОВ |
|---|---|---|
| Р | | 4 |

ГОСГРАЖДАНСТРОЙ КиевЗНИИЭП

ФОРМАТ А4

ЭПВЦ Киев ЗНИИЭП

ОПЕРАТОР ТЛП КОРТ

ВЗАМ ИНВ №

ПОДПИСЬ И ДАТА

ИНВ № ПОДЛ

| ФОРМАТ | ЗОНА | ПОЗ | ОБОЗНАЧЕНИЕ | НАИМЕНОВАНИЕ | КОЛ | ПРИМЕЧАНИЕ |
|---|---|---|---|---|---|---|

ЛИСТ

20415 18

ФОРМАТ А4

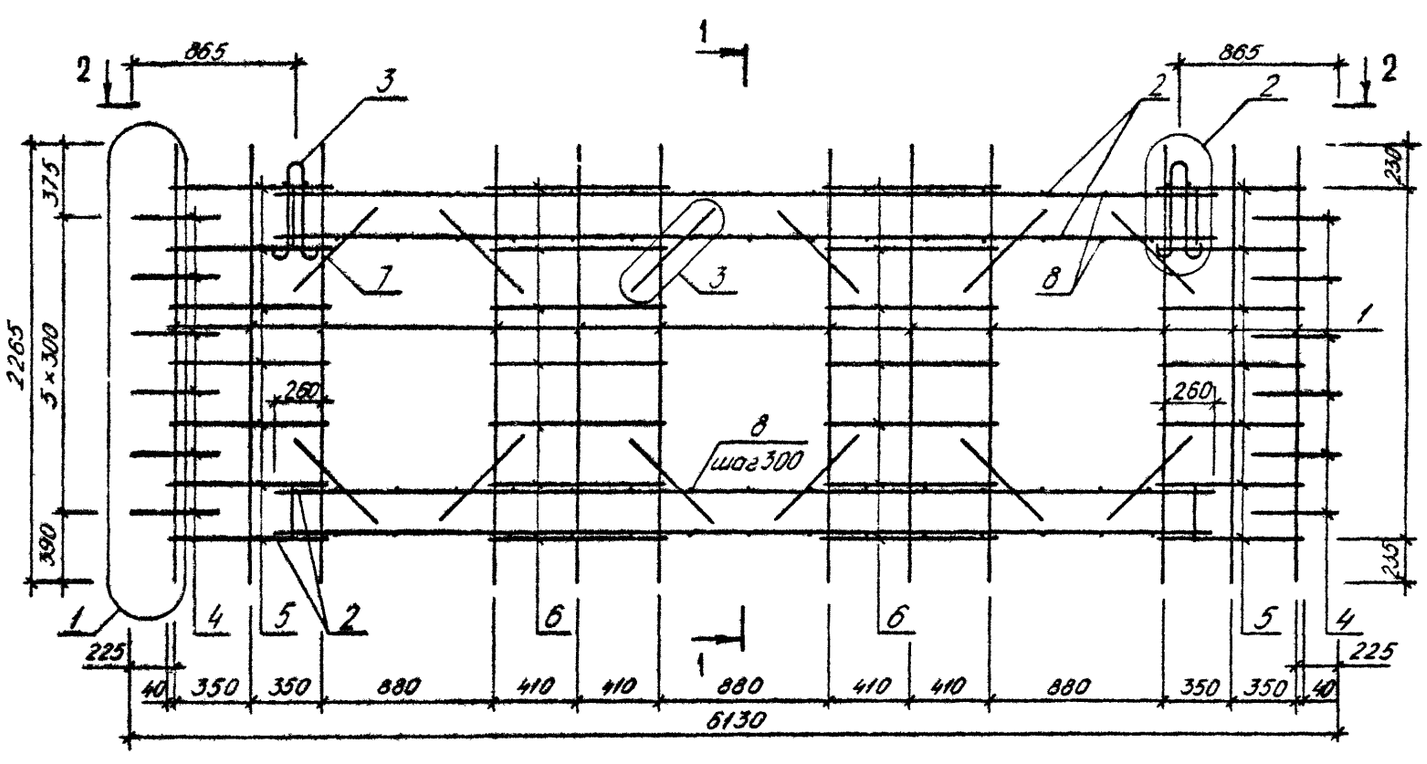


1-1

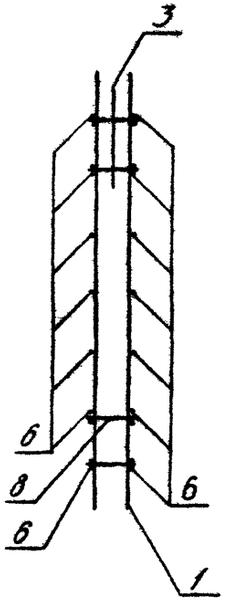


2-2

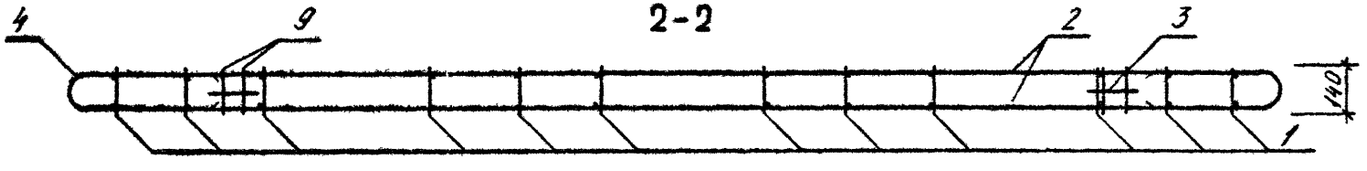


| | | | |
|---|---|---|---|
| НАЧ ОТД | Шевченко | | |
| Н КОНТР | Ребров | | |
| ГЛ СПЕЦ | Ничипоренко | | |
| ПРОВЕРИЛ | Стародогат | | |
| РАЗРАБ | Федько | | |

**1.090.1-3ПВ.3-2 08СБ**

Каркас пространственный
ПКП 61.23
Сборочный чертеж

| СТАДИЯ | МАССА | МАСШТАБ |
|---|---|---|
| Р | 78,88 | |
| ЛИСТ | ЛИСТОВ 1 | |

ГОСГРАЖДАНСТРОЙ
КиевЗНИИЭП

20415 19

ФОРМАТ А3

| ФОРМАТ | ЗОНА | ПОЗ | ОБОЗНАЧЕНИЕ | НАИМЕНОВАНИЕ | КОЛ | ПРИМЕЧАНИЕ |
|---|---|---|---|---|---|---|
| | | | | ДОКУМЕНТАЦИЯ | | |
| А3 | | | 1.090.1-3ПВ.3-2 09СБ | СБОРОЧНЫЙ ЧЕРТЕЖ | | |
| А3 | | | 1.090.1-3ПВ.3-2 00Д2 | УЗЛЫ АРМАТУРНЫЕ | | |
| А4 | | | 1.090.1-3ПВ.3-2 00ТО | ТЕХНИЧЕСКОЕ ОПИСАНИЕ | | |
| | | | | СБОРОЧНЫЕ ЕДИНИЦЫ | | |
| | | | | КАРКАС ПЛОСКИЙ | | |
| А4 | | 1 | 1.090.1-3ПВ.3-2 11 | КР1 | 6 | |
| А4 | | 2 | 1.090.1-3ПВ.3-2 11-01 | КР2 | 2 | |
| | | | | ДЕТАЛИ | | |
| А4 | | 3 | 1.090.1-3ПВ.3-2 12-01 | ПЕТЛЯ СТРОПОВОЧНАЯ ПС1 | 2 | |
| А4 | | 4 | 1.090.1-3ПВ.3-2 12 | СТЕРЖЕНЬ ГНУТЫЙ АН1 СТ. ОТД. ГОСТ 6727-80 | 12 | |
| ВЧ | | 5 | 5.041.2760 | Ф5 ВР-I L=2760 | 8 | 0.38КГ |
| ВЧ | | 6 | 5.041.950 | Ф5 ВР-I L=950 | 12 | 0.13КГ |
| ВЧ | | 7 | 5.041.600 | Ф5 ВР-I L=600 | 8 | 0.08КГ |
| ВЧ | | 8 | 5.041.140 | Ф5 ВР-I L=140 | 8 | 0.02КГ |
| ВЧ | | 9 | 4.041.140 | Ф4 ВР-I L=140 | 4 | 0.01КГ |

1.090.1-3ПВ.3-2 09

| | | |
|---|---|---|
| НАЧ ОТД | Шевченко | |
| Н КОНТР | Себров | |
| ГЛ СПЕЦ | Ничипоренко | |
| ПРОВЕРИЛ | Ничипоренко | |
| РАЗРАБ | Пинчук | |

Каркас пространственный 2КП 31.23

| СТАДИЯ | ЛИСТ | ЛИСТОВ |
|---|---|---|
| Р | | 1 |

ГОСГРАЖДАНСТРОЙ КиевЗНИИЭП

ФОРМАТ А4

ЭПВЦ Киев ЗНИИЭП

ОПЕРАТОР ТЛП КОРТ

ВЗАМ ИНВ №

ПОДПИСЬ И ДАТА

ИНВ № ПОДЛ

ЛИСТ

20415 20

ФОРМАТ А4

Киев ЗНИИЭП ТПП КОРТ Альбом 8.

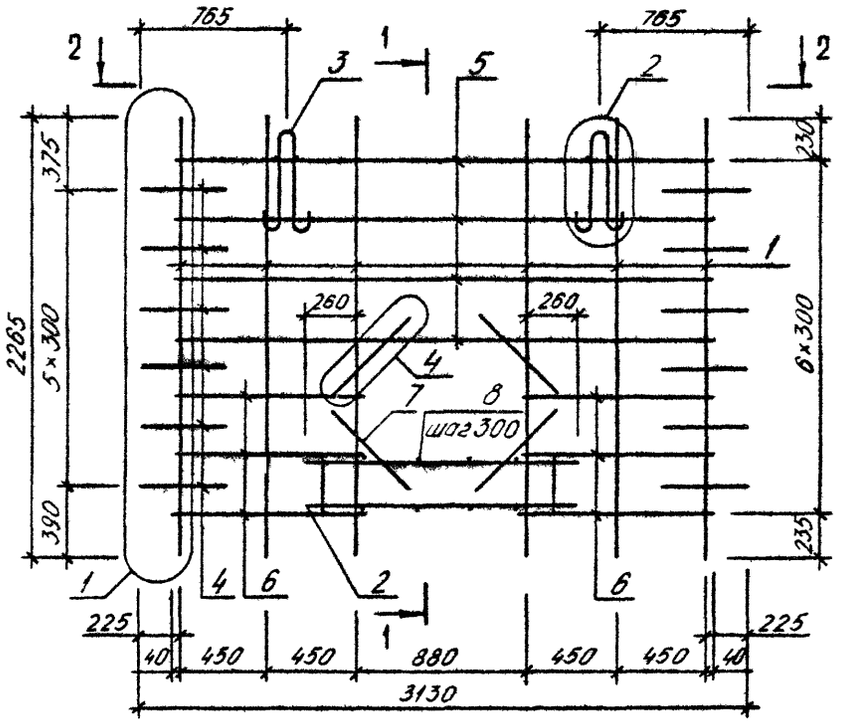


2-2

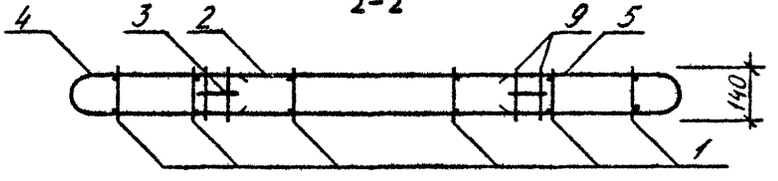


1-1

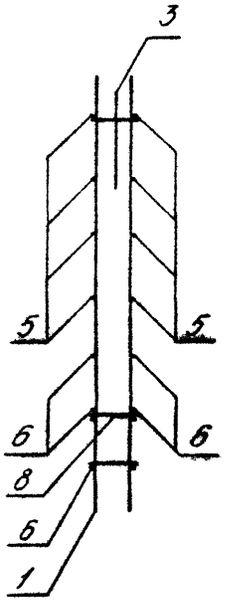


| | | | |
|---|---|---|---|
| | | | 1.090.1-3ПВ.3-2 09СБ |
| | | | Каркас пространственный 2КП 31.23 Сборочный чертеж |
| НАЧ.ОТД. | Шевченко | | |
| Н.КОНТР | Ребров | | |
| ГЛ.СПЕЦ. | Ничипоренко | | |
| ПРОВЕРИЛ | Ничипоренко | | |
| РАЗРАБ. | Федько | | |

| СТАДИЯ | МАССА | МАСШТАБ |
|---|---|---|
| Р | 30,89 | |
| ЛИСТ | ЛИСТОВ 1 | |

ГОСГРАЖДАНСТРОЙ КиевЗНИИЭП



ФОРМАТ А3

| ФОРМАТ | ЗОНА | ПОЗ | ОБОЗНАЧЕНИЕ | НАИМЕНОВАНИЕ | КОЛ | ПРИМЕЧАНИЕ |
|---|---|---|---|---|---|---|
| | | | | ДОКУМЕНТАЦИЯ | | |
| А3 | | | 1.090.1-3ПВ.3-2 10СБ | СБОРОЧНЫЙ ЧЕРТЕЖ | | |
| А3 | | | 1.090.1-3ПВ.3-2 00Д2 | УЗЛЫ АРМАТУРНЫЕ | | |
| А4 | | | 1.090.1-3ПВ.3-2 00ТО | ТЕХНИЧЕСКОЕ ОПИСАНИЕ | | |
| | | | | СБОРОЧНЫЕ ЕДИНИЦЫ | | |
| | | | | КАРКАС ПЛОСКИЙ | | |
| А4 | | 1 | 1.090.1-3ПВ.3-2 11 | КР1 | 12 | |
| А4 | | 2 | 1.090.1-3ПВ.3-2 11-02 | КР3 | 2 | |
| | | | | ДЕТАЛИ | | |
| А4 | | 3 | 1.090.1-3ПВ.3-2 12-03 | ПЕТЛЯ СТРОПОВОЧНАЯ ПС3 | 2 | |
| А4 | | 4 | 1.090.1-3ПВ.3-2 12 | СТЕРЖЕНЬ ГНУТЫЙ АН1 СТ. ОТД. ГОСТ 6727-80 | 12 | |
| БЧ | | 5 | 5.041.5760 | Ф5 ВР-I L=5760 | 8 | 0.80КГ |
| БЧ | | 6 | 5.041.750 | Ф5 ВР-I L=750 | 12 | 0.10КГ |
| БЧ | | 7 | 5.041.840 | Ф5 ВР-I L=840 | 12 | 0.12КГ |
| БЧ | | 8 | 5.041.600 | Ф5 ВР-I L=600 | 24 | 0.08КГ |
| БЧ | | 9 | 5.041.140 | Ф5 ВР-I L=140 | 30 | 0.02КГ |
| БЧ | | 10 | 4.041.140 | Ф4 ВР-I L=140 | 4 | 0.01КГ |

1.090.1-3ПВ.3-2 10

| | | |
|---|---|---|
| НАЧ ОТД | Шевченко | |
| Н КОНТР | Ребров | |
| ГЛ СПЕЦ | Ничипоренко | |
| ПРОВЕРИЛ | Скоробогат | |
| РАЗРАБ | Пинчук | |

Каркас пространственный 2КП 61.23

| СТАДИЯ | ЛИСТ | ЛИСТОВ |
|---|---|---|
| Р | | 1 |

ГОСГРАЖДАНСТРОЙ КиевЗНИИЭП

ФОРМАТ А4

ЭПВЦ Киев ЗНИИЭП

ОПЕРАТОР ТЛП КОРТ

ВЗАМ ИНВ №

ПОДПИСЬ И ДАТА

ИНВ № ПОДЛ

ЛИСТ

20415 22

ФОРМАТ А4

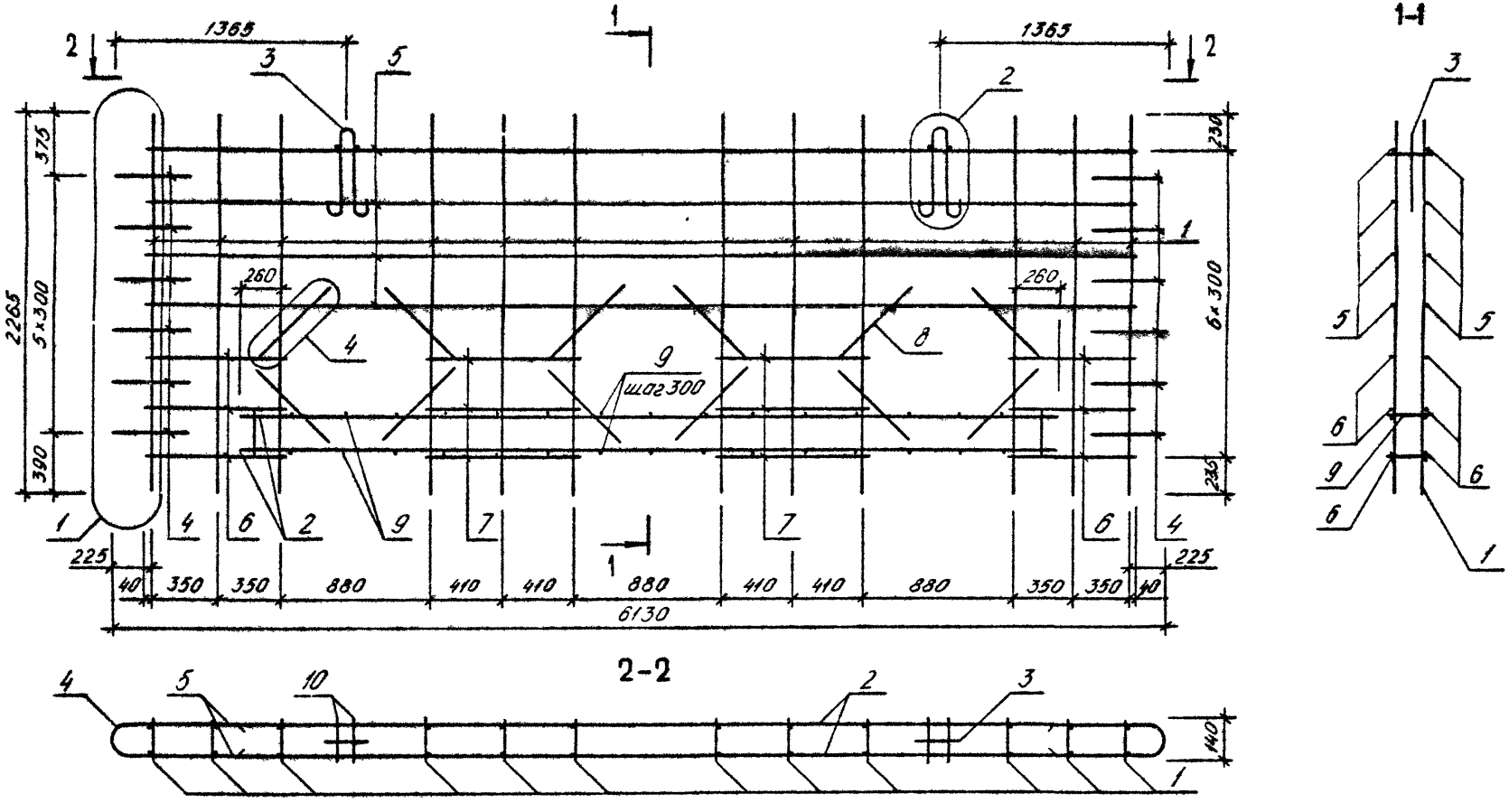


| | | | | | | | |
|---|---|---|---|---|---|---|---|
| | | | | 1.090.1-3ПВ.3-2 10СБ | | | |
| | | | | Каркас пространственный 2КП 61.23 Сборочный чертеж | СТАДИЯ | МАССА | МАСШТАБ |
| | | | | | Р | 61,17 | |
| НАЧ ОТД | Шевченко | | | | ЛИСТ | ЛИСТОВ 1 | |
| Н КОНТР | Ребров | | | | ГОСГРАЖДАНСТРОЙ КиевЗНИИЭП | | |
| ГЛ СПЕЦ | Ничипоренко | | | | | | |
| ПРОВЕРИЛ | Скоробогат | | | | | | |
| РАЗРАБ. | Федько | | | | | | |

20415 23

ФОРМАТ А3

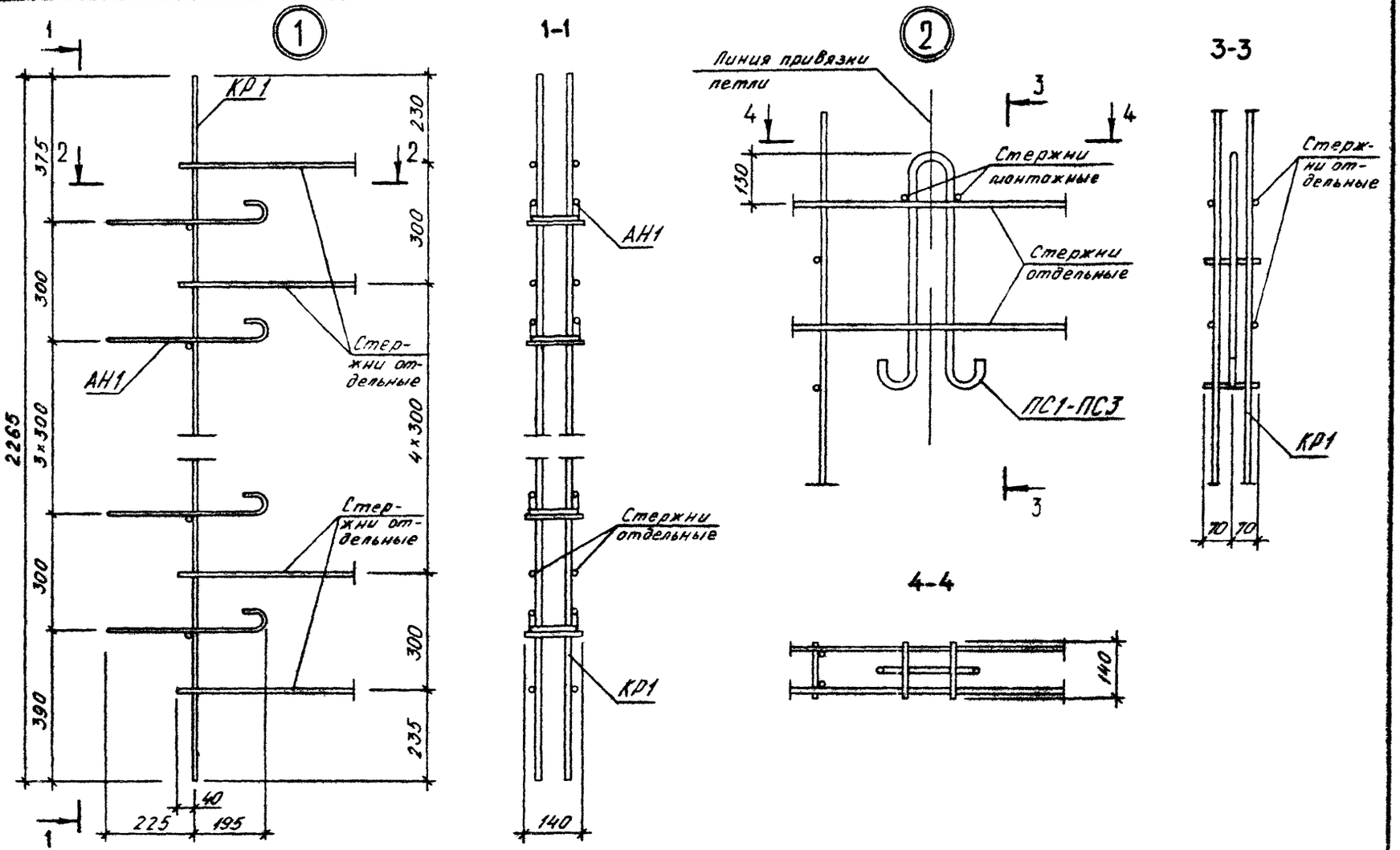


| | | | |
|---|---|---|---|
| НАЧОТД | Шевченко | | |
| НКОНТР | Ребров | | |
| ГИСПЕЦ | Ничипоренко | | |
| ПРОВЕРИЛ | Ничипоренко | | |
| РАЗРАБ | Федько | | |

1.090.1-3ПВ.3-2 ООД2

УЗЛЫ АРМАТУРНЫЕ

| СТАДИЯ | ЛИСТ | ЛИСТОВ |
|---|---|---|
| Р | 1 | 2 |

ГОСГРАЖДАНСТРОЙ КиевЗНИИЭП



ФОРМАТ А3

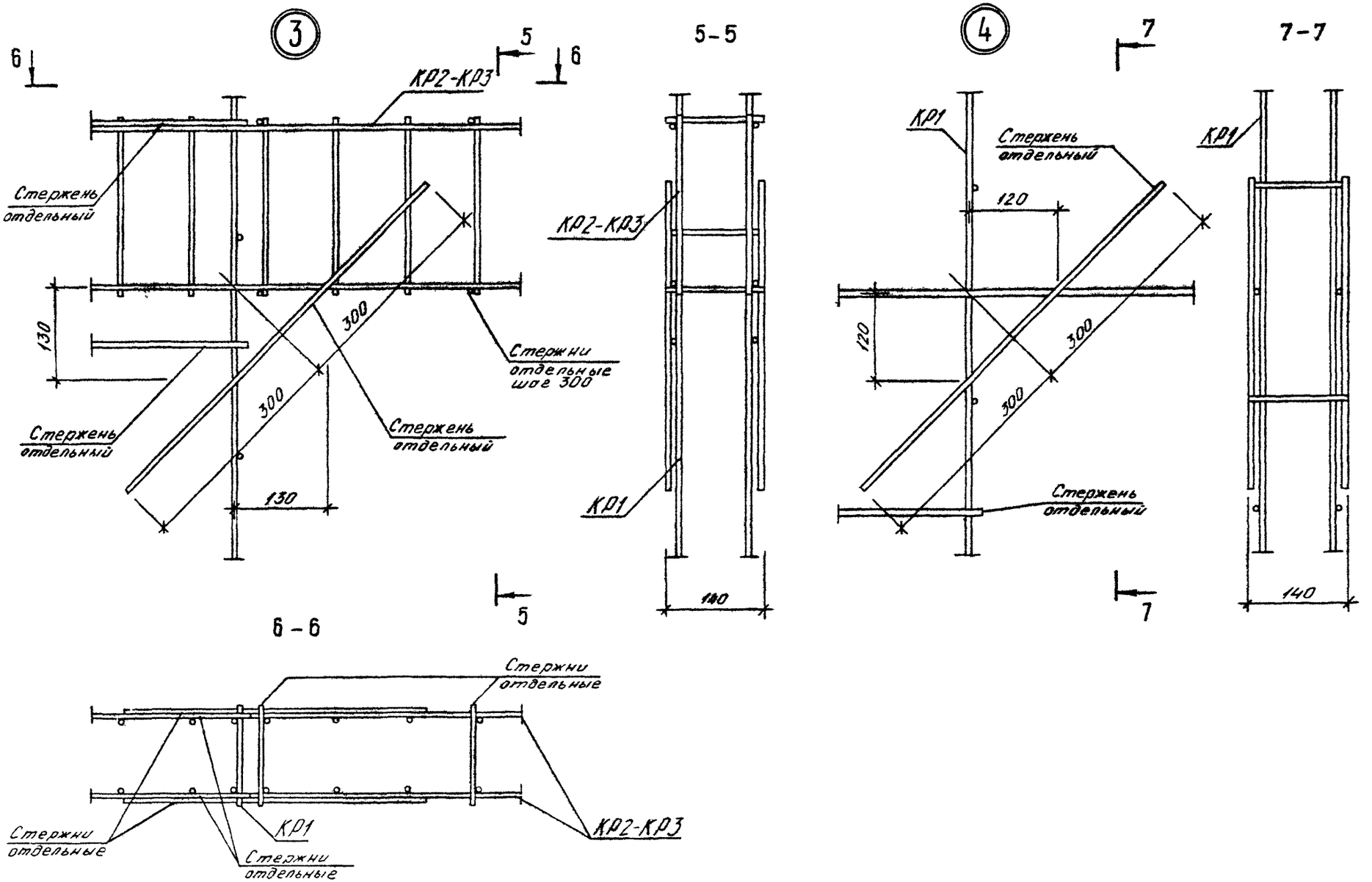
3
6
5
6
КР2-КР3
Стержень отдельный
130
300
300
130
Стержни отдельные шаг 300
Стержень отдельный
Стержень отдельный
5
5-5
КР2-КР3
КР1
140
4
7
7-7
КР1
Стержень отдельный
120
120
300
300
Стержень отдельный
КР1
140
7
6-6
Стержни отдельные
Стержни отдельные
КР1
Стержни отдельные
КР2-КР3

| ФОРМАТ | ЗОНА | ПОЗ | ОБОЗНАЧЕНИЕ | НАИМЕНОВАНИЕ | КОЛ | ПРИМЕЧАНИЕ |
|---|---|---|---|---|---|---|
| | | | | ДОКУМЕНТАЦИЯ | | |
| А4 | | | 1.090.1-3ПВ.3-2 11СБ | СБОРОЧНЫЙ ЧЕРТЕЖ | | |
| | | | ПЕРЕМЕННЫЕ ДАННЫЕ | ДЛЯ ИСПОЛНЕНИЙ: | | |
| | | | | 1.090.1-3ПВ.3-2 11 КР1 | | |
| | | | | ДЕТАЛИ | | |
| БЧ | | 1 | 6.013.2265 | СТ. ОТД. ГОСТ 5781-82 Ф6 А-Ш L=2265 | 2 | 0.50КГ |
| БЧ | | 2 | 4.041.140 | СТ. ОТД. ГОСТ 6727-80 Ф4 ВР-I L=140 | 6 | 0.01КГ |
| | | | | 1.090.1-3ПВ.3-2 11-01 КР2 | | |
| | | | | ДЕТАЛИ | | |
| БЧ | | 1 | 10.013.1400 | СТ. ОТД. ГОСТ 5781-82 Ф10 А-Ш L=1400 | 2 | 0.86КГ |
| БЧ | | 2 | 8.013.260 | Ф8 А-Ш L=260 | 13 | 0.10КГ |
| | | | | 1.090.1-3ПВ.3-2 11-02 КР3 | | |
| | | | | ДЕТАЛИ | | |
| БЧ | | 1 | 10.013.4800 | СТ. ОТД. ГОСТ 5781-82 Ф10 А-Ш L=4800 | 2 | 2.96КГ |
| БЧ | | 2 | 8.013.260 | Ф8 А-Ш L=260 | 47 | 0.10КГ |

1.090.1-3ПВ.3-2 11

| | | |
|---|---|---|
| НАЧ ОТД | Шевченко | |
| Н КОНТР | Ребров | |
| ГЛ СПЕЦ | Ничипоренко | |
| ПРОВЕРИЛ | Скоробогат | |
| РАЗРАБ | Пинчук | |

КАРКАС ПЛОСКИЙ
КР1 – КР3

| СТАДИЯ | ЛИСТ | ЛИСТОВ |
|---|---|---|
| Р | | 1 |

ГОСГРАЖДАНСТРОЙ
КиевЗНИИЭП

ФОРМАТ А4

ЭПВЦ КиевЗНИИЭП
ОПЕРАТОР ТЛП КОРТ
Гребнева

РИС.1

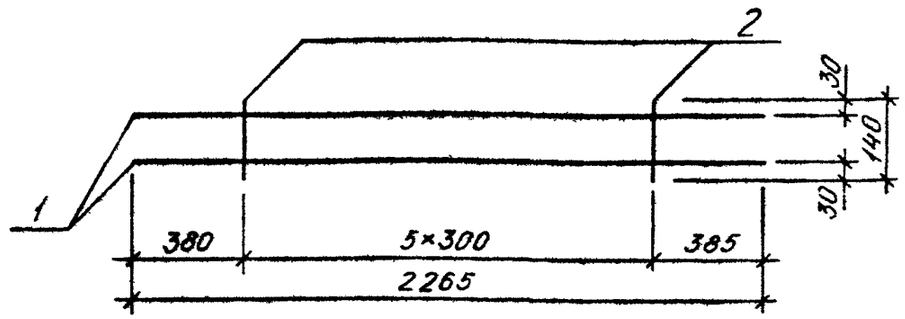


РИС. 2

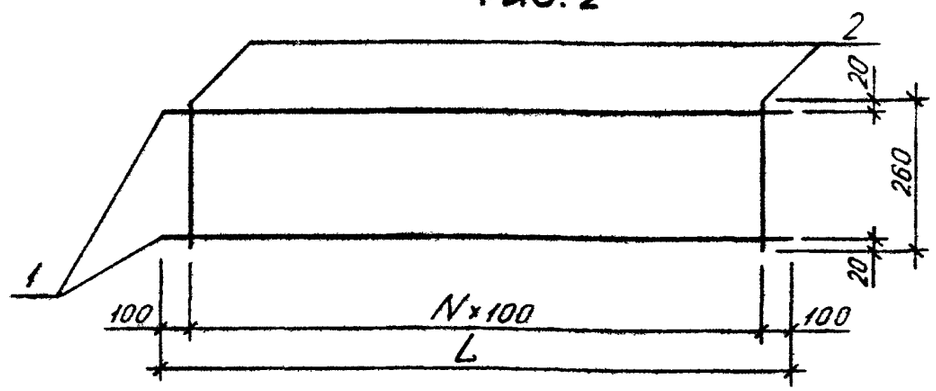


| ОБОЗНАЧЕНИЕ | МАРКА | РИС | L, ММ | N | МАССА, КГ |
|---|---|---|---|---|---|
| I.090.I-3ПВ.3-2 II | КРI | I | – | – | I,080 |
| -0I | КР2 | 2 | I400 | I2 | 3,070 |
| -02 | КР3 | 2 | 4800 | 46 | I0,760 |

ВЗАМ ИНВ №
ПОДПИСЬ И ДАТА
ИНВ № ПОДЛ

1.090.1-3ПВ.3-2 11СБ

| | | |
|---|---|---|
| НАЧ ОТД | Шевченко | |
| Н КОНТР | Ребров | |
| ГЛ СПЕЦ | Ничипоренко | |
| ПРОВЕРИЛ | Скоробогат | |
| РАЗРАБ | Федько | |

КАРКАС ПЛОСКИЙ
КРI – КР3
СБОРОЧНЫЙ ЧЕРТЕЖ

| СТАДИЯ | МАССА | МАСШТАБ |
|---|---|---|
| Р | СМ ТАБЛ | |
| ЛИСТ | ЛИСТОВ 1 | |

ГОСГРАЖДАНСТРОЙ
КиевЗНИИЭП

20415 26

ФОРМАТ А4

РИС.1 1-1

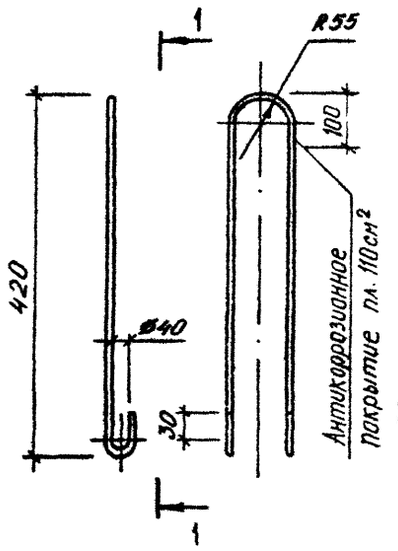


РИС. 2

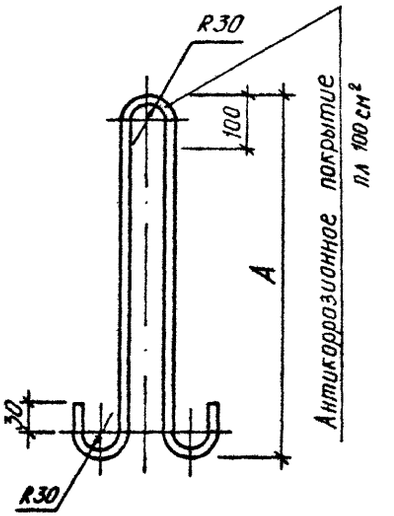


| ОБОЗНАЧЕНИЕ | МАРКА | РИС | ф, КЛАСС | ДЛИНА ℓ, ММ | А, ММ | МАССА, КГ |
|---|---|---|---|---|---|---|
| I.090.I-3ПВ.3-2 I2 | АНI | I | I2А-I | I070 | - | 0,950 |
| -0I | ПСI | 2 | I0АС-II | II00 | 470 | 0,680 |
| -02 | ПС2 | 2 | I2АС-II | I200 | 460 | I,070 |
| -03 | ПС3 | 2 | I4АС-II | I500 | 590 | I,8I0 |

1.090.1-3ПВ.3-2 12

СТЕРЖЕНЬ ГНУТЫЙ АНI, ПЕТЛЯ СТРОПОВОЧНАЯ ПСI - ПС3

| СТАДИЯ | МАССА | МАСШТАБ |
|---|---|---|
| Р | См табл | |
| ЛИСТ | ЛИСТОВ | |

ГОСГРАЖДАНСТРОЙ КиевЗНИИЭП

| | | |
|---|---|---|
| НАЧ.ОТД | Шевченко | |
| Н.КОНТР | Ребров | |
| ГЛ.СПЕЦ | Ничипоренко | |
| ПРОВЕРИЛ | Скоробогат | |
| РАЗРАБ. | Федько | |

ФОРМАТ А4

ЭПВЦ КиевЗНИИЭП | ОПЕРАТОР ТЛП КОРТ

ВЗАМ. ИНВ. № | ПОДП. И ДАТА | ИНВ. № ПОДЛ.

ЛИСТ

20415 27

ФОРМАТ А4

| НАИМЕНОВАНИЕ | КОЛИЧЕСТВО НА МАРКУ | | | | | |
|---|---|---|---|---|---|---|
| | 1ПВЦ 10.19-3Т-ПВ | 1ПВЦ 16.19-3Т-ПВ | 1ПВЦ 28.19-3Т-ПВ | 1ПВЦ 58.19-3Т-ПВ | 2ПВЦ 28.19-3Т-ПВ | 2ПВЦ 58.19-3Т-ПВ |
| **ИЗДЕЛИЯ АРМАТУРНЫЕ** | | | | | | |
| АРМАТУРА КЛАССА | | | | | | |
| А-I ГОСТ 5781-82 | | | | | | |
| Ф12 | 11.40 | 11.40 | 11.40 | 11.40 | 11.40 | 11.40 |
| ИТОГО КЛАССА А-I | 11.40 | 11.40 | 11.40 | 11.40 | 11.40 | 11.40 |
| АС-II ГОСТ 5731-82 | | | | | | |
| Ф10 | 1.360 | 1.360 | 1.360 | - | 1.360 | - |
| Ф12 | - | - | - | 2.140 | - | - |
| Ф14 | - | - | - | - | - | 3.620 |
| ИТОГО КЛАССА АС-II | 1.360 | 1.360 | 1.360 | 2.140 | 1.360 | 3.620 |
| А-III ГОСТ 5781-82 | | | | | | |
| Ф6 | 3.016 | 4.022 | 6.033 | 12.07 | 6.033 | 12.07 |
| Ф8 | - | - | 5.335 | 19.29 | 2.667 | 9.644 |
| Ф10 | - | - | 6.905 | 23.68 | 3.453 | 11.84 |
| ИТОГО КЛАССА А-III | 3.016 | 4.022 | 18.27 | 55.03 | 12.15 | 33.55 |
| ВР-I ГОСТ 6727-80 | | | | | | |
| Ф4 | 0.277 | 0.353 | 0.504 | 0.958 | 0.504 | 0.958 |
| Ф5 | 1.868 | 3.036 | 4.676 | 9.357 | 5.477 | 11.64 |
| ИТОГО КЛАССА ВР-I | 2.145 | 3.389 | 5.180 | 10.32 | 5.981 | 12.60 |
| ВСЕГО ИЗДЕЛИЙ АРМАТУРНЫХ | 17.92 | 20.17 | 36.21 | 78.88 | 30.89 | 61.17 |
| ОБЩИЙ РАСХОД | 17.92 | 20.17 | 36.21 | 78.88 | 30.89 | 61.17 |

| | | | |
|---|---|---|---|
| НАЧ ОТД | Шевченко | | |
| Н КОНТР | Ребров | | |
| ГЛ СПЕЦ | Ничипоренко | | |
| ПРОВЕРИЛ | Скарбогат | | |
| РАЗРАБ | Гунчук | | |

1.090.1-3ПВ.3-2 ООРС

НЕДОМОСТЬ РАСХОДА СТАЛИ НА ЭЛЕМЕНТ, КГ

| СТАДИЯ | ЛИСТ | ЛИСТОВ |
|---|---|---|
| Р | | 1 |

ГОСГРАЖДАНСТРОЙ КиевЗНИИЭП



ФОРМАТ А3

gost.e-ecolog.ru