ТИПОВЫЕ КОНСТРУКЦИИ, ИЗДЕЛИЯ И УЗЛЫ ЗДАНИЙ И СООРУЖЕНИЙ

СЕРИЯ 1.090.1-3 пв

СБОРНЫЕ ЖЕЛЕЗОБЕТОННЫЕ КОНСТРУКЦИИ МЕЖВИДОВОГО ПРИМЕНЕНИЯ КРУПНОПАНЕЛЬНЫХ ОБЩЕСТВЕННЫХ ЗДАНИЙ И ВСПОМОГАТЕЛЬНЫХ ЗДАНИЙ ПРОМЫШЛЕННЫХ ПРЕДПРИЯТИЙ С ВЫСОТОЙ ЭТАЖА 3.0 И 3.3 м ДЛЯ СТРОИТЕЛЬСТВА НА ПРОСАДОЧНЫХ ГРУНТАХ И НА ПОДРАБАТЫВАЕМЫХ ТЕРРИТОРИЯХ

ВЫПУСК 2-2

ПАНЕЛИ НАРУЖНЫХ СТЕН ОДНОСЛОЙНЫЕ ДЛЯ ЗДАНИЙ С ВЫСОТОЙ ЭТАЖА 3.3 м

ПРОСТРАНСТВЕННЫЕ КАРКАСЫ

РАБОЧИЕ ЧЕРТЕЖИ

20409
цена 5-13

gost.e-ecolog.ru

ЦЕНТРАЛЬНЫЙ ИНСТИТУТ ТИПОВОГО ПРОЕКТИРОВАНИЯ
ГОССТРОЯ СССР

Москва, А-445, Смольная ул., 22

Сдано в печать X 195.5г.
Заказ № 10686 Тираж 200 экз.

ТИПОВЫЕ КОНСТРУКЦИИ, ИЗДЕЛИЯ И УЗЛЫ ЗДАНИЙ И СООРУЖЕНИЙ

СЕРИЯ 1.090.1-3 пв

СБОРНЫЕ ЖЕЛЕЗОБЕТОННЫЕ КОНСТРУКЦИИ МЕЖВИДОВОГО ПРИМЕНЕНИЯ КРУПНОПАНЕЛЬНЫХ ОБЩЕСТВЕННЫХ ЗДАНИЙ И ВСПОМОГАТЕЛЬНЫХ ЗДАНИЙ ПРОМЫШЛЕННЫХ ПРЕДПРИЯТИЙ С ВЫСОТОЙ ЭТАЖА 3,0 И 3,3 м ДЛЯ СТРОИТЕЛЬСТВА НА ПРОСАДОЧНЫХ ГРУНТАХ И НА ПОДРАБАТЫВАЕМЫХ ТЕРРИТОРИЯХ

ВЫПУСК 2-2

ПАНЕЛИ НАРУЖНЫХ СТЕН ОДНОСЛОЙНЫЕ ДЛЯ ЗДАНИЙ С ВЫСОТОЙ ЭТАЖА 3,3 м

ПРОСТРАНСТВЕННЫЕ КАРКАСЫ

РАБОЧИЕ ЧЕРТЕЖИ

РАЗРАБОТАНЫ

КИЕВЗНИИЭП

ЗАМ. ДИРЕКТОРА Л. ДМИТРИЕВ

НАЧ. ОТДЕЛА Ф. ШЕВЧЕНКО

ГЛ. ИНЖ. ПРОЕКТА Б. НИЧИПОРЕНКО

ЦНИИЭП ТОРГОВО-БЫТОВЫХ ЗДАНИЙ И ТУРИСТСКИХ КОМПЛЕКСОВ

ДИРЕКТОР ИН-ТА В. ЛЕПСКИЙ

НАЧ. ОТДЕЛА Б. ВОЛЫНСКИЙ

ГЛ. ИНЖ. ПРОЕКТА Р. КОНОВАЛОВА

УТВЕРЖДЕНЫ И ВВЕДЕНЫ В ДЕЙСТВИЕ

С 01.01.1985 г. Госстроем СССР

ПРОТОКОЛ ОТ 01.11.1984 Г. № ИИ-32

ОБОЗНАЧЕНИЕ	НАИМЕНОВАНИЕ	СТР.
I.090.I-3ПВ.2-2 00С	СОДЕРЖАНИЕ	3
I.090.I-3ПВ.2-2 00ТО	ТЕХНИЧЕСКОЕ ОПИСАНИЕ	5
I.090.I-3ПВ.2-2 0I	КАРКАС ПРОСТРАНСТВЕННЫЙ IКПО 30.33 - 3КПО 30.33	7
I.090.I-3ПВ.2-2 02	КАРКАС ПРОСТРАНСТВЕННЫЙ 4КПО 30.33 - 6КПО 30.33	I2
I.090.I-3ПВ.2-2 03	КАРКАС ПРОСТРАНСТВЕННЫЙ 7КПО 30.33 - 9КПО 30.33	I7
I.090.I-3ПВ.2-2 04	КАРКАС ПРОСТРАНСТВЕННЫЙ IКПО 28.33, 2КПО 28.33	2I
I.090.I-3ПВ.2-2 05	КАРКАС ПРОСТРАНСТВЕННЫЙ IКПО 29.33 - 4КПО 29.33	24
I.090.I-3ПВ.2-2 06	КАРКАС ПРОСТРАНСТВЕННЫЙ IКПО 33.33, 2КПО 33.33	32
I.090.I-3ПВ.2-2 07	КАРКАС ПРОСТРАНСТВЕННЫЙ IКПО 60.33, 2КПО 60.33	35
I.090.I-3ПВ.2-2 08	КАРКАС ПРОСТРАНСТВЕННЫЙ 3КПО 60.33, 4КПО 60.33	4I
I.090.I-3ПВ.2-2 09	КАРКАС ПРОСТРАНСТВЕННЫЙ IКПД 30.33, 2КПД 30.33	47
I.090.I-3ПВ.2-2 I0	КАРКАС ПРОСТРАНСТВЕННЫЙ 3КПД 30.33	49
I.090.I-3ПВ.2-2 II	КАРКАС ПРОСТРАНСТВЕННЫЙ 4КПД 30.33	5I
I.090.I-3ПВ.2-2 I2	КАРКАС ПРОСТРАНСТВЕННЫЙ IКПД 28.33	53
I.090.I-3ПВ.2-2 I3	КАРКАС ПРОСТРАНСТВЕННЫЙ IКПД 29.33, 2КПД 29.33	55

			I.090.I-3ПВ.2-2 00С
НАЧ ОТД	Шевченко		СОДЕРЖАНИЕ
Н КОНТР	Ребров		
ГЛ СПЕЦ	Ничипаренко		
ПРОВЕРИЛ	Скоробогат		
РАЗРАБ	Федько		

СТАДИЯ	ЛИСТ	ЛИСТОВ
Р	1	3

ГОСГРАЖДАНСТРОЙ КиевЗНИИЭП

ФОРМАТ А4

ОБОЗНАЧЕНИЕ	НАИМЕНОВАНИЕ	СТР.
I.090.I-3ПВ.2-2 I4	КАРКАС ПРОСТРАНСТВЕННЫЙ 3КПД 29.33, 4КПД 29.33	58
I.090.I-3ПВ.2-2 I5	КАРКАС ПРОСТРАНСТВЕННЫЙ КПД 30.33	6I
I.090.I-3ПВ.2-2 I6	КАРКАС ПРОСТРАНСТВЕННЫЙ 2КПД 28.33	63
I.090.I-3ПВ.2-2 I7	КАРКАС ПРОСТРАНСТВЕННЫЙ КПЛ 30.33	65
I.090.I-3ПВ.2-2 I8	КАРКАС ПРОСТРАНСТВЕННЫЙ КПЛ 28.33	67
I.090.I-3ПВ.2-2 I9	КАРКАС ПРОСТРАНСТВЕННЫЙ IКПЛ 29.33, 2КПЛ 29.33	69
I.090.I-3ПВ.2-2 20	КАРКАС ПРОСТРАНСТВЕННЫЙ IКПЛ 30.33, 2КПЛ 30.33	72
I.090.I-3ПВ.2-2 2I	КАРКАС ПРОСТРАНСТВЕННЫЙ 3КПЛ 30.33, 4КПЛ 30.33	74
I.090.I-3ПВ.2-2 22	КАРКАС ПРОСТРАНСТВЕННЫЙ 5КПЛ 30.33, 6КПЛ 30.33	76
I.090.I-3ПВ.2-2 23	КАРКАС ПРОСТРАНСТВЕННЫЙ 7КПЛ 30.33, 8КПЛ 30.33	78
I.090.I-3ПВ.2-2 24	КАРКАС ПРОСТРАНСТВЕННЫЙ КП 30.33, КП 24.33	80
I.090.I-3ПВ.2-2 25	КАРКАС ПРОСТРАНСТВЕННЫЙ КП I8.33, КП I2.33	82
I.090.I-3ПВ.2-2 26	КАРКАС ПРОСТРАНСТВЕННЫЙ КП 28.33	84
I.090.I-3ПВ.2-2 27	КАРКАС ПРОСТРАНСТВЕННЫЙ IКП 29.33, 2КП 29.33	86
I.090.I-3ПВ.2-2 28	КАРКАС ПРОСТРАНСТВЕННЫЙ IКП I7.33, 2КП I7.33	88
I.090.I-3ПВ.2-2 29	КАРКАС ПРОСТРАНСТВЕННЫЙ IКП II.33, 2КП II.33	90
I.090.I-3ПВ.2-2 30	КАРКАС ПРОСТРАНСТВЕННЫЙ IКП 33.33, 2КП 33.33	92

ЭПВЦ КиевЗНИИЭП

ОПЕРАТОР ТЛП КОРТ

Гребнева

ВЗАМ ИНВ №

ПОДП И ДАТА

ИНВ № ПОДЛ

I.090.I-3ПВ.2-2 00С

ЛИСТ 2

20409 3

ФОРМАТ А4

ОБОЗНАЧЕНИЕ	НАИМЕНОВАНИЕ	СТР.
I.090.I-3ПВ.2-2 3I	КАРКАС ПРОСТРАНСТВЕННЫЙ ПКП 2I.33, 2КП 2I.33	94
I.090.I-3ПВ.2-2 32	КАРКАС ПРОСТРАНСТВЕННЫЙ ПКП I5.33, 2КП I5.33	96
I.090.I-3ПВ.2-2 33	КАРКАС ПРОСТРАНСТВЕННЫЙ КП 30.I6	98
I.090.I-3ПВ.2-2 34	КАРКАС ПРОСТРАНСТВЕННЫЙ КП 28.I6	99
I.090.I-3ПВ.2-2 35	КАРКАС ПРОСТРАНСТВЕННЫЙ ПКП 29.I6 2КП 29.I6	I0I
I.090.I-3ПВ.2-2 36	КАРКАС ПРОСТРАНСТВЕННЫЙ ПКП 33.I6 2КП 33.I6	I03
I.090.I-3ПВ.2-2 37	КАРКАС ПРОСТРАНСТВЕННЫЙ КПП 60	I05
I.090.I-3ПВ.2-2 38	КАРКАС ПРОСТРАНСТВЕННЫЙ КПП 30	I06
I.090.I-3ПВ.2-2 39	КАРКАС ПРОСТРАНСТВЕННЫЙ КПП I8	I07
I.090.I-3ПВ.2-2 40	КАРКАС ПРОСТРАНСТВЕННЫЙ КПП I2	I08
I.090.I-3ПВ.2-2 4I	КАРКАС ПРОСТРАНСТВЕННЫЙ КПП 28	I09
I.090.I-3ПВ.2-2 42	КАРКАС ПРОСТРАНСТВЕННЫЙ ПКПП 29, 2КПП 29	II0
I.090.I-3ПВ.2-2 43	КАРКАС ПРОСТРАНСТВЕННЫЙ ПКПП I7, 2КПП I7	II2
I.090.I-3ПВ.2-2 44	КАРКАС ПРОСТРАНСТВЕННЫЙ ПКПП II, 2КПП II	II4
I.090.I-3ПВ.2-2 45	КАРКАС ПРОСТРАНСТВЕННЫЙ ПКПП 33, 2КПП 33	II6
I.090.I-3ПВ.2-2 46	КАРКАС ПРОСТРАНСТВЕННЫЙ ПКПП 2I, 2КПП 2I	II8
I.090.I-3ПВ.2-2 47	КАРКАС ПРОСТРАНСТВЕННЫЙ ПКПП I5, 2КПП I5	I20
I.090.I-3ПВ.2-2 00ДI	УЗЛЫ АРМАТУРНЫЕ	I22

КиевЭНИИЭП

ЭПВЦ КиевЭНИИЭП

ОПЕРАТОР ТПП КОРТ

ВЗАМ. ИНВ. №

ПОДП. И ДАТА

ИНВ. № ПОДЛ.

ЛИСТ

20409 4

ФОРМАТ А4

I. ОБЩИЕ ДАННЫЕ

I.I. Выпуск 2-2 "Панели наружных стен однослойные для зданий с высотой этажа 3,3 м. Пространственные каркасы" входит в состав серии I.090.I-3пв "Сборные железобетонные конструкции межвидового применения крупнопанельных общественных зданий и вспомогательных зданий промышленных предприятий с высотой этажа 3,0 и 3,3 м для строительства на просадочных грунтах и на подрабатываемых территориях.

I.2. Выпуск содержит техническое описание, спецификации, сборочные чертежи пространственных каркасов и арматурные узлы. Настоящий выпуск следует рассматривать совместно с выпуском 2-3 "Панели наружных стен однослойные для зданий с высотой этажа 3,3 м. Арматурные и закладные изделия".

I.3. Пространственные каркасы состоят из плоских арматурных каркасов, сеток, отдельных стержней, петлевых выпусков и закладных изделий.

I.4. Арматурная сталь принята в соответствии со СНиП II-2I-75 и письмом Госстроя СССР от I5 апреля I980 г. № 42-Д "О мерах по предотвращению перерасхода арматурной стали при проектировании и изготовлении железобетонных конструкций для промышленного, жилищно-гражданского и сельского строительства": для плоских каркасов, сеток и отдельных стержней - сталь класса А-III по ГОСТ 5781-82 и класса Вр-I по ГОСТ 6727-80; для стержней гнутых - сталь класса А-I по ГОСТ 5781-82; для строповочных петель - сталь класса Ас-II по ГОСТ

			1.090.1-3ПВ.2-2 ООТО		
НАЧОТД.	Шевченко		ТЕХНИЧЕСКОЕ ОПИСАНИЕ	СТАДИЯ	ЛИСТ	ЛИСТОВ
Н.КОНТР	Ребров			Р	1	3
ГП СПЕЦ	Нечипоренко			ГОСГРАЖДАНСТРОЙ КиевЗНИИЭП		
ПРОВЕРИЛ	Скоробогат					
РАЗРАБ	Греськив					

ФОРМАТ А4

ЭПВЦ КиевЗНИИЭП | ОПЕРАТОР 1ЛП КОРТ | Гребнева

ВЗАМ. ИНВ.№ | ПОДП. И ДАТА | ИНВ.№ ПОДЛ.

5781-82; для закладных изделий - сталь класса А-III по ГОСТ 5781-82. Для закладных изделий принята полосовая сталь по ГОСТ I03-76 марки ВСт3кп2, ГОСТ 380-71.

2. ИЗГОТОВЛЕНИЕ ПРОСТРАНСТВЕННЫХ КАРКАСОВ

2.I. Сборка пространственных каркасов выполняется из сборочных единиц и деталей при помощи контактной сварки клещами в специальных кондукторах. Все соединения следует производить сваркой в соответствии с требованиями ГОСТ I0922-75 "Арматурные изделия и закладные детали сварные для железобетонных конструкций. Технические требования и методы испытаний", СН 393-78 "Инструкция по сварке соединений арматуры и закладных деталей железобетонных конструкций". Качество сварки, выполняемой при сборке пространственных каркасов должно быть не ниже требований, предъявляемых к соединениям с ненормируемой прочностью по ГОСТ I0922-75.

3. МАРКИРОВКА ПРОСТРАНСТВЕННЫХ КАРКАСОВ

3.I. Марки пространственных каркасов имеют буквенно-цифровое обозначение.

Первая цифра означает:

- в каркасах с проемами - отличие в размерах или расположении проема;
- в каркасах без проемов - отличие в конструкции торца или его расположении (зеркальность).

Группа букв означает:

КПО - каркас пространственный для панелей ПСО с оконным проемом;

ФОРМАТ А4

КПЛ – каркас пространственный для панелей ПСЛ для лестничных клеток;

КПД – каркас пространственный для панелей ПСД с дверным проемом;

КПП – каркас пространственный для панелей ПСП парапетных;

КП – каркас пространственный для панелей ПС без проема.

Вторая группа цифр (записаны через точки) обозначает габарит панели, в которую устанавливается каркас, в дециметрах: для панелей с проемом – длина и толщина; для панелей без проема – длина, высота и толщина.

Далее в марке каркаса с проемом следует тире и цифра, означающая тип несущей способности перемычки панели, в которую устанавливается каркас (см. выпуск 2-I):

I – унифицированная нагрузка 600 кгс/м^2 на перекрытие пролетом 7,2м

2 – унифицированная нагрузка 800 кгс/м^2 на перекрытие пролетом 7,2м.

ЭПВЦ КиевЗНИИЭП
ОПЕРАТОР ТЛП КОРТ

ИНВ. № ПОДЛ. | ПОДП. И ДАТА | ВЗАМ. ИНВ. №

ФОРМАТ	ЗОНА	ПОЗ	ОБОЗНАЧЕНИЕ	НАИМЕНОВАНИЕ	КОЛ	ПРИМЕЧАНИЕ
				ДОКУМЕНТАЦИЯ		
А3			1.090.1-3ПВ.2-2 01СБ	СВОРОЧНЫЙ ЧЕРТЕЖ		
А3			1.090.1-3ПВ.2-2 00ДЛ	УЗЛЫ АРМАТУРНЫЕ		
А4			1.090.1-3ПВ.2-2 00ТО	ТЕХНИЧЕСКОЕ ОПИСАНИЕ		
				СВОРОЧНЫЕ ЕДИНИЦЫ		
А4		7	1.090.1-3ПВ.2-3 29	СЕТКА С45	4	
А4		8	1.090.1-3ПВ.2-3 31-02	ИЗДЕЛИЕ ЗАКЛАДНОЕ МН3	2	
				ДЕТАЛИ		
				СТЕРЖЕНЬ ГНУТЫЙ		
А4		10	1.090.1-3ПВ.2-3 34-03	АН4	2	
А4		11	1.090.1-3ПВ.2-3 34	АН1	2	
			ПЕРВИЧНЫЕ ДАННЫЕ	ДЛЯ ИСПОЛНЕНИЙ:		
				1.090.1-3ПВ.2-2 01 1КПО 30.33.3,5-1		
				СВОРОЧНЫЕ ЕДИНИЦЫ		
				КАРКАС ПЛОСКИЙ		
А4		1	1.090.1-3ПВ.2-3 09	КР29	2	
А4		2	1.090.1-3ПВ.2-3 01-02	КР3	2	
А4		3	1.090.1-3ПВ.2-3 05-02	КР19	2	
А4		4	1.090.1-3ПВ.2-3 12	КР39	2	
				СЕТКА		
А4		5	1.090.1-3ПВ.2-3 18	С1	1	
А4		6	1.090.1-3ПВ.2-3 21	С13	1	
				ДЕТАЛИ		
А4		9	1.090.1-3ПВ.2-3 33-01	ПЕТЛЯ СТРОПОВОЧНАЯ ПС2 СТ. ОТД. ГОСТ 6727-80	2	
ВЧ		12	5.041.2950	Ф5 ВР-I L=2950	3	0.41КГ
ВЧ		13	5.041.2710	Ф5 ВР-I L=2710	3	0.38КГ
ВЧ		14	5.041.370	Ф5 ВР-I L=370	38	0.05КГ
ВЧ		15	5.041.250	Ф5 ВР-I L=250	12	0.03КГ
				1.090.1-3ПВ.2-2 01-01 1КПО 30.33.3,5-2		
				СВОРОЧНЫЕ ЕДИНИЦЫ		

		1.090.1-3ПВ.2-2 01	
НАЧ.ОТД	Шевченко		
Н.КОНТР	Ребров		
ГЛ.СПЕЦ	Мичуренко		
ПРОВЕРИЛ	Скородогот		
РАЗРАБ	Пинчук		
Каркас пространственный ЦКПО 30.33 – ЗКПО 30.33		СТАДИЯ: Р	ЛИСТ: 1
		ЛИСТОВ: 6	
ГОСГРАЖДАНСТРОЙ КиевЗНИИЭП			

ФОРМАТ А4

ЭПВЦ Киев ЗНИИЭП | ОПЕРАТОР ТПП КОРТ | Гревцева

ФОРМАТ	ЗОНА	ПОЗ	ОБОЗНАЧЕНИЕ	НАИМЕНОВАНИЕ	КОЛ	ПРИМЕЧАНИЕ
				КАРКАС ПЛОСКИЙ		
А4		1	1.090.1-3ПВ.2-3 09	КР29	2	
А4		2	1.090.1-3ПВ.2-3 01-02	КР3	2	
А4		3	1.090.1-3ПВ.2-3 05-02	КР19	2	
А4		4	1.090.1-3ПВ.2-3 12	КР39	2	
				СЕТКА		
А4		5	1.090.1-3ПВ.2-3 18-02	С3	1	
А4		6	1.090.1-3ПВ.2-3 22	С17	1	
				ДЕТАЛИ		
А4		9	1.090.1-3ПВ.2-3 33-01	ПЕТЛЯ СТРОПОВОЧНАЯ ПС2 СТ. ОТД. ГОСТ 6727-80	2	
ВЧ		12	5.041.2950	Ф5 ВР-I L=2950	3	0.41КГ
ВЧ		13	5.041.2710	Ф5 ВР-I L=2710	3	0.38КГ
ВЧ		14	5.041.370	Ф5 ВР-I L=370	38	0.05КГ
ВЧ		15	5.041.250	Ф5 ВР-I L=250	12	0.03КГ
				1.090.1-3ПВ.2-2 01-02 1КПО 30.33.4,0-1		
				СВОРОЧНЫЕ ЕДИНИЦЫ		
				КАРКАС ПЛОСКИЙ		
А4		1	1.090.1-3ПВ.2-3 09-01	КР30	2	
А4		2	1.090.1-3ПВ.2-3 01-03	КР4	2	
А4		3	1.090.1-3ПВ.2-3 05-03	КР20	2	
А4		4	1.090.1-3ПВ.2-3 12-01	КР40	2	
				СЕТКА		
А4		5	1.090.1-3ПВ.2-3 18-01	С2	1	
А4		6	1.090.1-3ПВ.2-3 21-01	С14	1	
				ДЕТАЛИ		
А4		9	1.090.1-3ПВ.2-3 33-02	ПЕТЛЯ СТРОПОВОЧНАЯ ПС3 СТ. ОТД. ГОСТ 6727-80	2	
ВЧ		12	5.041.2950	Ф5 ВР-I L=2950	3	0.41КГ
ВЧ		13	5.041.2710	Ф5 ВР-I L=2710	3	0.38КГ
ВЧ		14	5.041.370	Ф5 ВР-I L=370	38	0.05КГ
ВЧ		15	5.041.250	Ф5 ВР-I L=250	12	0.03КГ
				1.090.1-3ПВ.2-2 01-03 1КПО 30.33.4,0-2		
				СВОРОЧНЫЕ ЕДИНИЦЫ		
				КАРКАС ПЛОСКИЙ		
А4		1	1.090.1-3ПВ.2-3 09-01	КР30	2	
А4		2	1.090.1-3ПВ.2-3 01-03	КР4	2	
А4		3	1.090.1-3ПВ.2-3 05-03	КР20	2	
А4		4	1.090.1-3ПВ.2-3 12-01	КР40	2	
				СЕТКА		
А4		5	1.090.1-3ПВ.2-3 18-03	С4	1	

ВЗАМ.ИНВ.№ | ПОДПИСЬ И ДАТА | ИНВ.№ ПОДЛ.

1.090.1-3ПВ.2-2 01		ЛИСТ 2

ФОРМАТ А4

ФОРМАТ	ЗОНА	ПОЗ	ОБОЗНАЧЕНИЕ	НАИМЕНОВАНИЕ	КОЛ	ПРИМЕЧАНИЕ
А4		6	1.090.1-3ПВ.2-3 22-01	С18	1	
				ДЕТАЛИ		
А4		9	1.090.1-3ПВ.2-3 33-02	ПЕТЛЯ СТРОПОВОЧНАЯ ПС3 СТ. ОТД. ГОСТ 6727-80	2	
ВЧ		12	5.041.2950	Ф5 ВР-I L=2950	3	0.41КГ
ВЧ		13	5.041.2710	Ф5 ВР-I L=2710	3	0.38КГ
ВЧ		14	5.041.370	Ф5 ВР-I L=370	38	0.05КГ
ВЧ		15	5.041.250	Ф5 ВР-I L=250	12	0.03КГ
				1.090.1-3ПВ.2-2 01-04 2КПО 30.33.3,5-1		
				СБОРОЧНЫЕ ЕДИНИЦЫ		
				КАРКАС ПЛОСКИЙ		
А4		1	1.090.1-3ПВ.2-3 09	КР29	2	
А4		2	1.090.1-3ПВ.2-3 01-02	КР3	2	
А4		3	1.090.1-3ПВ.2-3 05-02	КР19	2	
А4		4	1.090.1-3ПВ.2-3 12-02	КР41	2	
				СЕТКА		
А4		5	1.090.1-3ПВ.2-3 18	С1	1	
А4		6	1.090.1-3ПВ.2-3 21	С13	1	
				ДЕТАЛИ		
А4		9	1.090.1-3ПВ.2-3 33-01	ПЕТЛЯ СТРОПОВОЧНАЯ ПС2 СТ. ОТД. ГОСТ 6727-80	2	
ВЧ		12	5.041.2950	Ф5 ВР-I L=2950	4	0.41КГ
ВЧ		13	5.041.2710	Ф5 ВР-I L=2710	4	0.38КГ
ВЧ		14	5.041.370	Ф5 ВР-I L=370	36	0.05КГ
ВЧ		15	5.041.250	Ф5 ВР-I L=250	10	0.03КГ
				1.090.1-3ПВ.2-2 01-05 2КПО 30.33.3,5-2		
				СБОРОЧНЫЕ ЕДИНИЦЫ		
				КАРКАС ПЛОСКИЙ		
А4		1	1.090.1-3ПВ.2-3 09	КР29	2	
А4		2	1.090.1-3ПВ.2-3 01-02	КР3	2	
А4		3	1.090.1-3ПВ.2-3 05-02	КР19	2	
А4		4	1.090.1-3ПВ.2-3 12-02	КР41	2	
				СЕТКА		
А4		5	1.090.1-3ПВ.2-3 18-02	С3	1	
А4		6	1.090.1-3ПВ.2-3 22	С17	1	
				ДЕТАЛИ		
А4		9	1.090.1-3ПВ.2-3 33-01	ПЕТЛЯ СТРОПОВОЧНАЯ ПС2 СТ. ОТД. ГОСТ 6727-80	2	
ВЧ		12	5.041.2950	Ф5 ВР-I L=2950	4	0.41КГ

ФОРМАТ А4

Гребнева
ЭПВЦ Киев ЗНИИЭП
ОПЕРАТОР ТЛП КОРТ
ВЗАМ.ИНВ.№
ПОДПИСЬ И ДАТА
ИНВ.№ ПОДЛ.

ФОРМАТ	ЗОНА	ПОЗ	ОБОЗНАЧЕНИЕ	НАИМЕНОВАНИЕ	КОЛ	ПРИМЕЧАНИЕ
ВЧ		13	5.041.2710	Ф5 ВР-I L=2710	4	0.38КГ
ВЧ		14	5.041.370	Ф5 ВР-I L=370	36	0.05КГ
ВЧ		15	5.041.250	Ф5 ВР-I L=250	10	0.03КГ
				1.090.1-3ПВ.2-2 01-06 2КПО 30.33.4,0-1		
				СБОРОЧНЫЕ ЕДИНИЦЫ		
				КАРКАС ПЛОСКИЙ		
А4		1	1.090.1-3ПВ.2-3 09-01	КР30	2	
А4		2	1.090.1-3ПВ.2-3 01-03	КР4	2	
А4		3	1.090.1-3ПВ.2-3 05-03	КР20	2	
А4		4	1.090.1-3ПВ.2-3 12-03	КР42	2	
				СЕТКА		
А4		5	1.090.1-3ПВ.2-3 18-01	С2	1	
А4		6	1.090.1-3ПВ.2-3 21-01	С14	1	
				ДЕТАЛИ		
А4		9	1.090.1-3ПВ.2-3 33-02	ПЕТЛЯ СТРОПОВОЧНАЯ ПС3 СТ. ОТД. ГОСТ 6727-80	2	
ВЧ		12	5.041.2950	Ф5 ВР-I L=2950	4	0.41КГ
ВЧ		13	5.041.2710	Ф5 ВР-I L=2710	4	0.38КГ
ВЧ		14	5.041.370	Ф5 ВР-I L=370	36	0.05КГ
ВЧ		15	5.041.250	Ф5 ВР-I L=250	10	0.03КГ
				1.090.1-3ПВ.2-2 01-07 2КПО 30.33.4,0-2		
				СБОРОЧНЫЕ ЕДИНИЦЫ		
				КАРКАС ПЛОСКИЙ		
А4		1	1.090.1-3ПВ.2-3 09-01	КР30	2	
А4		2	1.090.1-3ПВ.2-3 01-03	КР4	2	
А4		3	1.090.1-3ПВ.2-3 05-03	КР20	2	
А4		4	1.090.1-3ПВ.2-3 12-03	КР42	2	
				СЕТКА		
А4		5	1.090.1-3ПВ.2-3 18-03	С4	1	
А4		6	1.090.1-3ПВ.2-3 22-01	С18	1	
				ДЕТАЛИ		
А4		9	1.090.1-3ПВ.2-3 33-02	ПЕТЛЯ СТРОПОВОЧНАЯ ПС3 СТ. ОТД. ГОСТ 6727-80	2	
ВЧ		12	5.041.2950	Ф5 ВР-I L=2950	4	0.41КГ
ВЧ		13	5.041.2710	Ф5 ВР-I L=2710	4	0.38КГ
ВЧ		14	5.041.370	Ф5 ВР-I L=370	36	0.05КГ
ВЧ		15	5.041.250	Ф5 ВР-I L=250	10	0.03КГ
				1.090.1-3ПВ.2-2 01-08 3КПО 30.33.3,5-1		

ФОРМАТ А4

ФОРМАТ	ЗОНА	ПОЗ	ОБОЗНАЧЕНИЕ	НАИМЕНОВАНИЕ	КОЛ	ПРИМЕЧАНИЕ
				СБОРОЧНЫЕ ЕДИНИЦЫ		
				КАРКАС ПЛОСКИЙ		
А4		1	1.090.1-3ПВ.2-3 09	КР29	2	
А4		2	1.090.1-3ПВ.2-3 01-02	КР3	2	
А4		3	1.090.1-3ПВ.2-3 05-02	КР19	2	
А4		4	1.090.1-3ПВ.2-3 13-02	КР45	2	
				СЕТКА		
А4		5	1.090.1-3ПВ.2-3 18	С1	1	
А4		6	1.090.1-3ПВ.2-3 21	С13	1	
				ДЕТАЛИ		
А4		9	1.090.1-3ПВ.2-3 33-02	ПЕТЛЯ СТРОПОВОЧНАЯ ПС3 СТ. ОТД. ГОСТ 6727-80	2	
ВЧ		12	5.041.2950	Ф5 ВР-I L=2950	6	0.41КГ
ВЧ		13	5.041.2710	Ф5 ВР-I L=2710	6	0.38КГ
ВЧ		14	5.041.370	Ф5 ВР-I L=370	32	0.05КГ
ВЧ		15	5.041.250	Ф5 ВР-I L=250	6	0.03КГ
			1.090.1-3ПВ.2-2 01-09 ЗКПО 30.33.3,5-2			
				СБОРОЧНЫЕ ЕДИНИЦЫ		
				КАРКАС ПЛОСКИЙ		
А4		1	1.090.1-3ПВ.2-3 09	КР29	2	
А4		2	1.090.1-3ПВ.2-3 01-02	КР3	2	
А4		3	1.090.1-3ПВ.2-3 05-02	КР19	2	
А4		4	1.090.1-3ПВ.2-3 13-02	КР45	2	
				СЕТКА		
А4		5	1.090.1-3ПВ.2-3 18-02	С3	1	
А4		6	1.090.1-3ПВ.2-3 22	С17	1	
				ДЕТАЛИ		
А4		9	1.090.1-3ПВ.2-3 33-02	ПЕТЛЯ СТРОПОВОЧНАЯ ПС3 СТ. ОТД. ГОСТ 6727-80	2	
ВЧ		12	5.041.2950	Ф5 ВР-I L=2950	6	0.41КГ
ВЧ		13	5.041.2710	Ф5 ВР-I L=2710	6	0.38КГ
ВЧ		14	5.041.370	Ф5 ВР-I L=370	32	0.05КГ
ВЧ		15	5.041.250	Ф5 ВР-I L=250	6	0.03КГ
			1.090.1-3ПВ.2-2 01-10 ЗКПО 30.33.4,0-1			
				СБОРОЧНЫЕ ЕДИНИЦЫ		
				КАРКАС ПЛОСКИЙ		
А4		1	1.090.1-3ПВ.2-3 09-01	КР30	2	
А4		2	1.090.1-3ПВ.2-3 01-03	КР4	2	
А4		3	1.090.1-3ПВ.2-3 05-03	КР20	2	
А4		4	1.090.1-3ПВ.2-3 13-03	КР46	2	

ФОРМАТ А4

ЭПВЦ Киев ЗНИИЭП ОПЕРАТОР ТПП КОРТ Гребнева
ИНВ №ПОДЛ | ПОДПИСЬ И ДАТА | ВЗАМ ИНВ №

ФОРМАТ	ЗОНА	ПОЗ.	ОБОЗНАЧЕНИЕ	НАИМЕНОВАНИЕ	КОЛ	ПРИМЕЧАНИЕ
				СЕТКА		
А4		5	1.090.1-3ПВ.2-3 18-01	С2	1	
А4		6	1.090.1-3ПВ.2-3 21-01	С14	1	
				ДЕТАЛИ		
А4		9	1.090.1-3ПВ.2-3 33-02	ПЕТЛЯ СТРОПОВОЧНАЯ ПС3 СТ. ОТД. ГОСТ 6727-80	2	
ВЧ		12	5.041.2950	Ф5 ВР-I L=2950	6	0.41КГ
ВЧ		13	5.041.2710	Ф5 ВР-I L=2710	6	0.38КГ
ВЧ		14	5.041.370	Ф5 ВР-I L=370	32	0.05КГ
ВЧ		15	5.041.250	Ф5 ВР-I L=250	6	0.03КГ
			1.090.1-3ПВ.2-2 01-11 ЗКПО 30.33.4,0-2			
				СБОРОЧНЫЕ ЕДИНИЦЫ		
				КАРКАС ПЛОСКИЙ		
А4		1	1.090.1-3ПВ.2-3 09-01	КР30	2	
А4		2	1.090.1-3ПВ.2-3 01-03	КР4	2	
А4		3	1.090.1-3ПВ.2-3 05-03	КР20	2	
А4		4	1.090.1-3ПВ.2-3 13-03	КР46	2	
				СЕТКА		
А4		5	1.090.1-3ПВ.2-3 18-03	С4	1	
А4		6	1.090.1-3ПВ.2-3 22-01	С18	1	
				ДЕТАЛИ		
А4		9	1.090.1-3ПВ.2-3 33-02	ПЕТЛЯ СТРОПОВОЧНАЯ ПС3 СТ. ОТД. ГОСТ 6727-80	2	
ВЧ		12	5.041.2950	Ф5 ВР-I L=2950	6	0.41КГ
ВЧ		13	5.041.2710	Ф5 ВР-I L=2710	6	0.38КГ
ВЧ		14	5.041.370	Ф5 ВР-I L=370	32	0.05КГ
ВЧ		15	5.041.250	Ф5 ВР-I L=250	6	0.03КГ

20409 9

ФОРМАТ А4

РИС.1

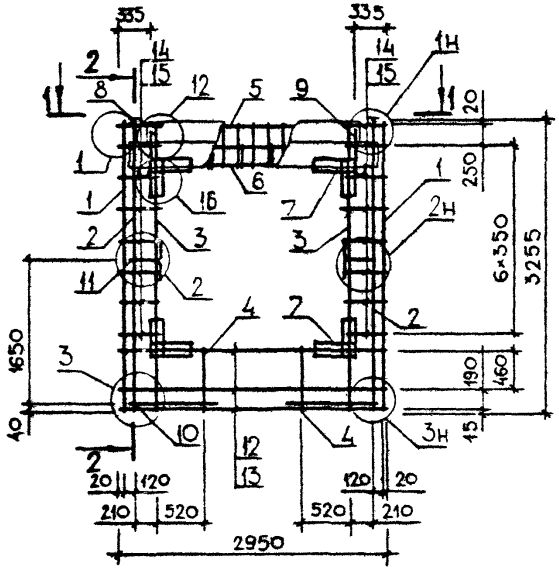

2-2

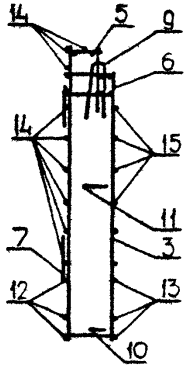

РИС.2

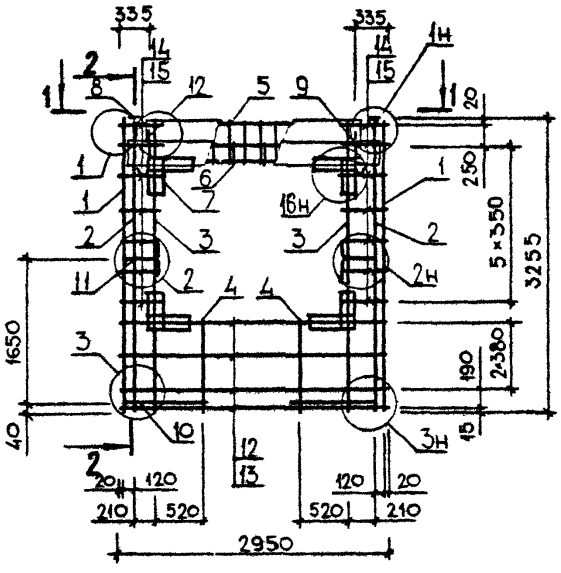

1-1

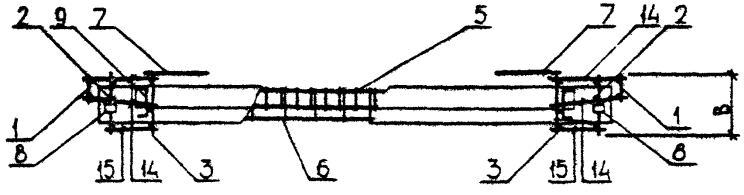

ТАБЛИЦУ ИСПОЛНЕНИЙ СМ. НА ЛИСТЕ 2

			1.090.1-3ПВ.2-2 01СБ
			Каркас пространственный ІКПО 30.33-3КПО 30.33 Сборочный чертеж
НАЧ ОТД	Шевченко		
Н КОНТР	Ребров		
ГЛ СПЕЦ	Ничипоренко		
ПРОВЕРИЛ	Литвиненко		
РАЗРАБ	Скороборат		

СТАДИЯ	МАССА	МАСШТАБ
Р	см табл	
ЛИСТ 1	ЛИСТОВ 2	

ГОСГРАЖДАНСТРОЙ КиевЗНИИЭП

ФОРМАТ А3

РИС.3

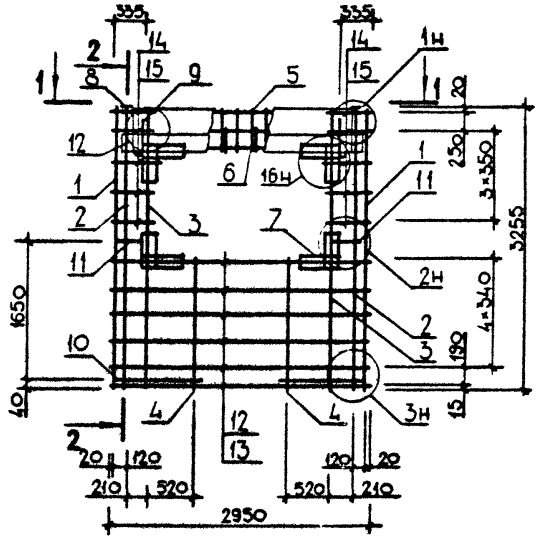

ОБОЗНАЧЕНИЕ	МАРКА	РИС	В,ММ	МАССА,КГ
I.090.I-3ПВ.2-2 0I	IКП0 30.33.3,5-I	I	325	5I,5I0
-0I	IКП0 30.33.3,5-2	I	325	54,900
-02	IКП0 30.33.4,0-I	I	375	53,450
-03	IКП0 30.33.4,0-2	I	375	56,830
-04	2КП0 30.33.3,5-I	2	325	52,450
-05	2КП0 30.33.3,5-2	2	325	55,830
-06	2КП0 30.33.4,0-I	2	375	54,390
-07	2КП0 30.33.4,0-2	2	375	57,780
-08	3КП0 30.33.3,5-I	3	325	55,730
-09	3КП0 30.33.3,5-2	3	325	59,II0
-I0	3КП0 30.33.4,0-I	3	375	56,290
-II	3КП0 30.33.4,0-2	3	375	59,680

ФОРМАТ	ЗОНА	ПОЗ	ОБОЗНАЧЕНИЕ	НАИМЕНОВАНИЕ	КОЛ	ПРИМЕЧАНИЕ
				ДОКУМЕНТАЦИЯ		
А3			1.090.1-3ПВ.2-2 02СБ	СБОРОЧНЫЙ ЧЕРТЕЖ		
А3			1.090.1-3ПВ.2-2 00Д1	УЗЛЫ АРМАТУРНЫЕ		
А4			1.090.1-3ПВ.2-2 00ТО	ТЕХНИЧЕСКОЕ ОПИСАНИЕ		
				СБОРОЧНЫЕ ЕДИНИЦЫ		
А4	7		1.090.1-3ПВ.2-3 29	СЕТКА С45	4	
А4	8		1.090.1-3ПВ.2-3 31-02	ИЗДЕЛИЕ ЗАКЛАДНОЕ МН3	2	
				ДЕТАЛИ		
А4	9		1.090.1-3ПВ.2-3 33-02	ПЕТЛЯ СТРОПОВОЧНАЯ ПС3	2	
				СТЕРЖЕНЬ ГНУТЫЙ		
А4	10		1.090.1-3ПВ.2-3 34-03	АН4	2	
А4	11		1.090.1-3ПВ.2-3 34	АН1	2	
			ПЕРЕМЕННЫЕ ДАННЫЕ	ДЛЯ ИСПОЛНЕНИЙ:		
				1.090.1-3ПВ.2-2 02 4КП0 30.33.3,5-1		
				СБОРОЧНЫЕ ЕДИНИЦЫ		
				КАРКАС ПЛОСКИЙ		
А4	1		1.090.1-3ПВ.2-3 09	КР29	2	
А4	2		1.090.1-3ПВ.2-3 01-02	КР3	2	
А4	3		1.090.1-3ПВ.2-3 05-02	КР19	4	
А4	4		1.090.1-3ПВ.2-3 12-02	КР41	2	
				СЕТКА		
А4	5		1.090.1-3ПВ.2-3 19	С5	1	
А4	6		1.090.1-3ПВ.2-3 21-02	С15	1	
				ДЕТАЛИ		
				СТ. ОТД. ГОСТ 6727-80		
ВЧ	12		5.041.2950	Ф5 ВР-I L=2950	4	0.41КГ
ВЧ	13		5.041.2710	Ф5 ВР-I L=2710	4	0.38КГ
ВЧ	14		5.041.520	Ф5 ВР-I L=520	36	0.07КГ
ВЧ	15		5.041.400	Ф5 ВР-I L=400	10	0.06КГ
				1.090.1-3ПВ.2-2 02-01 4КП0 30.33.3,5-2		
				СБОРОЧНЫЕ ЕДИНИЦЫ		

ФОРМАТ	ЗОНА	ПОЗ	ОБОЗНАЧЕНИЕ	НАИМЕНОВАНИЕ	КОЛ	ПРИМЕЧАНИЕ
				КАРКАС ПЛОСКИЙ		
А4	1		1.090.1-3ПВ.2-3 09	КР29	2	
А4	2		1.090.1-3ПВ.2-3 01-02	КР3	2	
А4	3		1.090.1-3ПВ.2-3 05-02	КР19	4	
А4	4		1.090.1-3ПВ.2-3 12-02	КР41	2	
				СЕТКА		
А4	5		1.090.1-3ПВ.2-3 19-02	С7	1	
А4	6		1.090.1-3ПВ.2-3 22-02	С19	1	
				ДЕТАЛИ		
				СТ. ОТД. ГОСТ 6727-80		
ВЧ	12		5.041.2950	Ф5 ВР-I L=2950	4	0.41КГ
ВЧ	13		5.041.2710	Ф5 ВР-I L=2710	4	0.38КГ
ВЧ	14		5.041.520	Ф5 ВР-I L=520	36	0.07КГ
ВЧ	15		5.041.400	Ф5 ВР-I L=400	10	0.06КГ
				1.090.1-3ПВ.2-2 02-02 4КП0 30.33.4,0-1		
				СБОРОЧНЫЕ ЕДИНИЦЫ		
				КАРКАС ПЛОСКИЙ		
А4	1		1.090.1-3ПВ.2-3 09-01	КР30	2	
А4	2		1.090.1-3ПВ.2-3 01-03	КР4	2	
А4	3		1.090.1-3ПВ.2-3 05-03	КР20	4	
А4	4		1.090.1-3ПВ.2-3 12-03	КР42	2	
				СЕТКА		
А4	5		1.090.1-3ПВ.2-3 19-01	С6	1	
А4	6		1.090.1-3ПВ.2-3 21-03	С16	1	
				ДЕТАЛИ		
				СТ. ОТД. ГОСТ 6727-80		
ВЧ	12		5.041.2950	Ф5 ВР-I L=2950	4	0.41КГ
ВЧ	13		5.041.2710	Ф5 ВР-I L=2710	4	0.38КГ
ВЧ	14		5.041.520	Ф5 ВР-I L=520	36	0.07КГ
ВЧ	15		5.041.400	Ф5 ВР-I L=400	10	0.06КГ
				1.090.1-3ПВ.2-2 02-03 4КП0 30.33.4,0-2		
				СБОРОЧНЫЕ ЕДИНИЦЫ		
				КАРКАС ПЛОСКИЙ		
А4	1		1.090.1-3ПВ.2-3 09-01	КР30	2	
А4	2		1.090.1-3ПВ.2-3 01-03	КР4	2	
А4	3		1.090.1-3ПВ.2-3 05-03	КР20	4	
А4	4		1.090.1-3ПВ.2-3 12-03	КР42	2	
				СЕТКА		
А4	5		1.090.1-3ПВ.2-3 19-03	С8	1	
А4	6		1.090.1-3ПВ.2-3 22-03	С20	1	

ЭПВЦ Киев ЗНИИЭП

ОПЕРАТОР ТПП КОРТ

Гребнева

ВЗАМ.ИНВ.№

ПОДПИСЬ И ДАТА

ИНВ.№ПОДЛ.

1.090.1-3ПВ.2-2 02

Лист 2

НАЧ.ОТД.	Шевченко		
Н.КОНТР.	Ребков		
ГЛ.СПЕЦ.	Никипоренко		
ПРОВЕРИЛ	Скоробогат		
РАЗРАБ.	Пенчук		

1.090.1-3ПВ.2-2 02

Каркас пространственный 4КП0 30.33 – 6КП0 30.33

СТАДИЯ	ЛИСТ	ЛИСТОВ
Р	1	6

ГОСГРАЖДАНСТРОЙ КиевЗНИИЭП

ФОРМАТ	ЗОНА	ПОЗ	ОБОЗНАЧЕНИЕ	НАИМЕНОВАНИЕ	КОЛ	ПРИМЕЧАНИЕ
				ДЕТАЛИ		
				СТ. ОТД. ГОСТ 6727-80		
БЧ		12	5.041.2950	Ф5 ВР-I L=2950	4	0.41КГ
БЧ		13	5.041.2710	Ф5 ВР-I L=2710	4	0.38КГ
БЧ		14	5.041.520	Ф5 ВР-I L=520	36	0.07КГ
БЧ		15	5.041.400	Ф5 ВР-I L=400	10	0.06КГ
				1.090.1-3ПВ.2-2 02-04 5КПО 30.33.3,5-1		
				СБОРОЧНЫЕ ЕДИНИЦЫ		
				КАРКАС ПЛОСКИЙ		
А4		1	1.090.1-3ПВ.2-3 09	КР29	2	
А4		2	1.090.1-3ПВ.2-3 01-02	КР3	2	
А4		3	1.090.1-3ПВ.2-3 05-02	КР19	4	
А4		4	1.090.1-3ПВ.2-3 13	КР43	2	
				СЕТКА		
А4		5	1.090.1-3ПВ.2-3 19	С5	1	
А4		6	1.090.1-3ПВ.2-3 21-02	С15	1	
				ДЕТАЛИ		
				СТ. ОТД. ГОСТ 6727-80		
БЧ		12	5.041.2950	Ф5 ВР-I L=2950	5	0.41КГ
БЧ		13	5.041.2710	Ф5 ВР-I L=2710	5	0.38КГ
БЧ		14	5.041.520	Ф5 ВР-I L=520	34	0.07КГ
БЧ		15	5.041.400	Ф5 ВР-I L=400	8	0.06КГ
				1.090.1-3ПВ.2-2 02-05 5КПО 30.33.3,5-2		
				СБОРОЧНЫЕ ЕДИНИЦЫ		
				КАРКАС ПЛОСКИЙ		
А4		1	1.090.1-3ПВ.2-3 09	КР29	2	
А4		2	1.090.1-3ПВ.2-3 01-02	КР3	2	
А4		3	1.090.1-3ПВ.2-3 05-02	КР19	4	
А4		4	1.090.1-3ПВ.2-3 13	КР43	2	
				СЕТКА		
А4		5	1.090.1-3ПВ.2-3 19-02	С7	1	
А4		6	1.090.1-3ПВ.2-3 22-02	С19	1	
				ДЕТАЛИ		
				СТ. ОТД. ГОСТ 6727-80		
БЧ		12	5.041.2950	Ф5 ВР-I L=2950	5	0.41КГ
БЧ		13	5.041.2710	Ф5 ВР-I L=2710	5	0.38КГ
БЧ		14	5.041.520	Ф5 ВР-I L=520	34	0.07КГ
БЧ		15	5.041.400	Ф5 ВР-I L=400	8	0.06КГ

Гребнева

ОПЕРАТОР ТЛП КОРТ

ЭПВЦ Киев ЗНИИЭП

ФОРМАТ	ЗОНА	ПОЗ	ОБОЗНАЧЕНИЕ	НАИМЕНОВАНИЕ	КОЛ	ПРИМЕЧАНИЕ
				1.090.1-3ПВ.2-2 02-06 5КПО 30.33.4,0-1		
				СБОРОЧНЫЕ ЕДИНИЦЫ		
				КАРКАС ПЛОСКИЙ		
А4		1	1.090.1-3ПВ.2-3 09-01	КР30	2	
А4		2	1.090.1-3ПВ.2-3 01-03	КР4	2	
А4		3	1.090.1-3ПВ.2-3 05-03	КР20	4	
А4		4	1.090.1-3ПВ.2-3 13-01	КР44	2	
				СЕТКА		
А4		5	1.090.1-3ПВ.2-3 19-01	С6	1	
А4		6	1.090.1-3ПВ.2-3 21-03	С16	1	
				ДЕТАЛИ		
				СТ. ОТД. ГОСТ 6727-80		
БЧ		12	5.041.2950	Ф5 ВР-I L=2950	5	0.41КГ
БЧ		13	5.041.2710	Ф5 ВР-I L=2710	5	0.38КГ
БЧ		14	5.041.520	Ф5 ВР-I L=520	34	0.07КГ
БЧ		15	5.041.400	Ф5 ВР-I L=400	8	0.06КГ
				1.090.1-3ПВ.2-2 02-07 5КПО 30.33.4,0-2		
				СБОРОЧНЫЕ ЕДИНИЦЫ		
				КАРКАС ПЛОСКИЙ		
А4		1	1.090.1-3ПВ.2-3 09-01	КР30	2	
А4		2	1.090.1-3ПВ.2-3 01-03	КР4	2	
А4		3	1.090.1-3ПВ.2-3 05-03	КР20	4	
А4		4	1.090.1-3ПВ.2-3 13-01	КР44	2	
				СЕТКА		
А4		5	1.090.1-3ПВ.2-3 19-03	С8	1	
А4		6	1.090.1-3ПВ.2-3 22-03	С20	1	
				ДЕТАЛИ		
				СТ. ОТД. ГОСТ 6727-80		
БЧ		12	5.041.2950	Ф5 ВР-I L=2950	5	0.41КГ
БЧ		13	5.041.2710	Ф5 ВР-I L=2710	5	0.38КГ
БЧ		14	5.041.520	Ф5 ВР-I L=520	34	0.07КГ
БЧ		15	5.041.400	Ф5 ВР-I L=400	8	0.06КГ
				1.090.1-3ПВ.2-2 02-08 6КПО 30.33.3,5-1		
				СБОРОЧНЫЕ ЕДИНИЦЫ		
				КАРКАС ПЛОСКИЙ		
А4		1	1.090.1-3ПВ.2-3 09	КР29	2	
А4		2	1.090.1-3ПВ.2-3 01-02	КР3	2	
А4		3	1.090.1-3ПВ.2-3 05-02	КР19	4	

ВЗАМ ИНВ №

ПОДПИСЬ И ДАТА

ИНВ № ПОДЛ

ФОРМАТ	ЗОНА	ПОЗ	ОБОЗНАЧЕНИЕ	НАИМЕНОВАНИЕ	КОЛ	ПРИМЕЧАНИЕ
А4		4	1.090.1-3ПВ.2-3 13-02	КР45	2	
				СЕТКА		
А4		5	1.090.1-3ПВ.2-3 19	С5	1	
А4		6	1.090.1-3ПВ.2-3 21-02	С15	1	
				ДЕТАЛИ		
				СТ. ОТД. ГОСТ 6727-80		
ВЧ		12	5.041.2950	Ф5 ВР-I L=2950	6	0.41КГ
ВЧ		13	5.041.2710	Ф5 ВР-I L=2710	6	0.38КГ
ВЧ		14	5.041.520	Ф5 ВР-I L=520	32	0.07КГ
ВЧ		15	5.041.400	Ф5 ВР-I L=400	6	0.06КГ
				1.090.1-3ПВ.2-2 02-09 6КПО 30.33.3,5-2		
				СБОРОЧНЫЕ ЕДИНИЦЫ		
				КАРКАС ПЛОСКИЙ		
А4		1	1.090.1-3ПВ.2-3 09	КР29	2	
А4		2	1.090.1-3ПВ.2-3 01-02	КР3	2	
А4		3	1.090.1-3ПВ.2-3 05-02	КР19	4	
А4		4	1.090.1-3ПВ.2-3 13-02	КР45	2	
				СЕТКА		
А4		5	1.090.1-3ПВ.2-3 19-02	С7	1	
А4		6	1.090.1-3ПВ.2-3 22-02	С19	1	
				ДЕТАЛИ		
				СТ. ОТД. ГОСТ 6727-80		
ВЧ		12	5.041.2950	Ф5 ВР-I L=2950	6	0.41КГ
ВЧ		13	5.041.2710	Ф5 ВР-I L=2710	6	0.38КГ
ВЧ		14	5.041.520	Ф5 ВР-I L=520	32	0.07КГ
ВЧ		15	5.041.400	Ф5 ВР-I L=400	6	0.06КГ
				1.090.1-3ПВ.2-2 02-10 6КПО 30.33.4,0-1		
				СБОРОЧНЫЕ ЕДИНИЦЫ		
				КАРКАС ПЛОСКИЙ		
А4		1	1.090.1-3ПВ.2-3 09-01	КР30	2	
А4		2	1.090.1-3ПВ.2-3 01-03	КР4	2	
А4		3	1.090.1-3ПВ.2-3 05-03	КР20	4	
А4		4	1.090.1-3ПВ.2-3 13-02	КР45	2	
				СЕТКА		
А4		5	1.090.1-3ПВ.2-3 19-01	С6	1	
А4		6	1.090.1-3ПВ.2-3 21-03	С16	1	
				ДЕТАЛИ		
				СТ. ОТД. ГОСТ 6727-80		
ВЧ		12	5.041.2950	Ф5 ВР-I L=2950	6	0.41КГ

1.090.1-3ПВ.2-2 02 — ЛИСТ 5

ФОРМАТ А4

ФОРМАТ	ЗОНА	ПОЗ	ОБОЗНАЧЕНИЕ	НАИМЕНОВАНИЕ	КОЛ	ПРИМЕЧАНИЕ
ВЧ		13	5.041.2710	Ф5 ВР-I L=2710	6	0.38КГ
ВЧ		14	5.041.520	Ф5 ВР-I L=520	32	0.07КГ
ВЧ		15	5.041.400	Ф5 ВР-I L=400	6	0.06КГ
				1.090.1-3ПВ.2-2 02-11 6КПО 30.33.4,0-2		
				СБОРОЧНЫЕ ЕДИНИЦЫ		
				КАРКАС ПЛОСКИЙ		
А4		1	1.090.1-3ПВ.2-3 09-01	КР30	2	
А4		2	1.090.1-3ПВ.2-3 01-03	КР4	2	
А4		3	1.090.1-3ПВ.2-3 05-03	КР20	4	
А4		4	1.090.1-3ПВ.2-3 13-02	КР45	2	
				СЕТКА		
А4		5	1.090.1-3ПВ.2-3 19-03	С8	1	
А4		6	1.090.1-3ПВ.2-3 22-03	С20	1	
				ДЕТАЛИ		
				СТ. ОТД. ГОСТ 6727-80		
ВЧ		12	5.041.2950	Ф5 ВР-I L=2950	6	0.41КГ
ВЧ		13	5.041.2710	Ф5 ВР-I L=2710	6	0.38КГ
ВЧ		14	5.041.520	Ф5 ВР-I L=520	32	0.07КГ
ВЧ		15	5.041.400	Ф5 ВР-I L=400	6	0.06КГ

1.090.1-3ПВ.2-2 02 — ЛИСТ 6

20409 14

ФОРМАТ АА

ЭПВЦ Киев ЗНИИЭП — ОПЕРАТОР ТЛП КОРТ — Гребнева

ИНВ № ПОДЛ | ПОДПИСЬ И ДАТА | ВЗАМ ИНВ №

РИС. 1

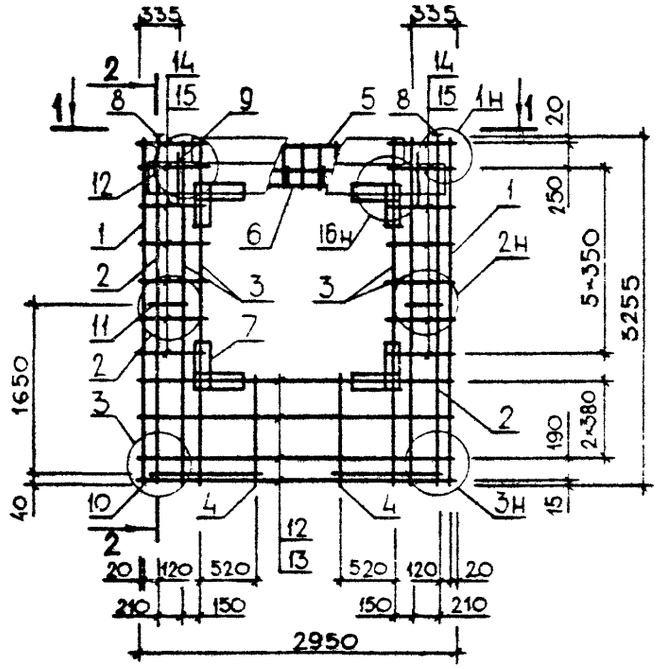

2-2

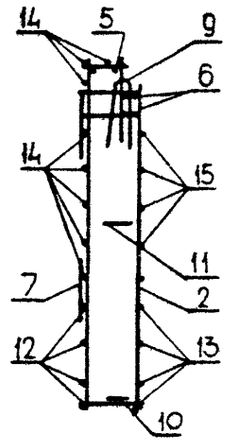

РИС. 2

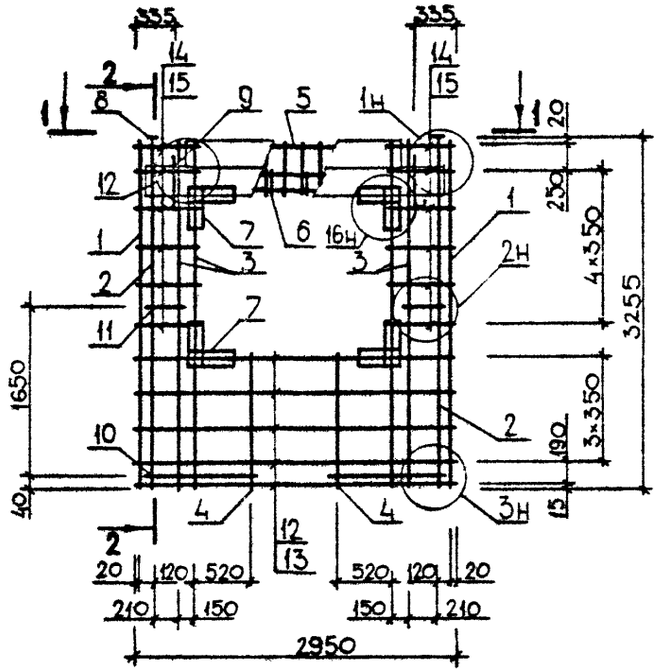

1-1

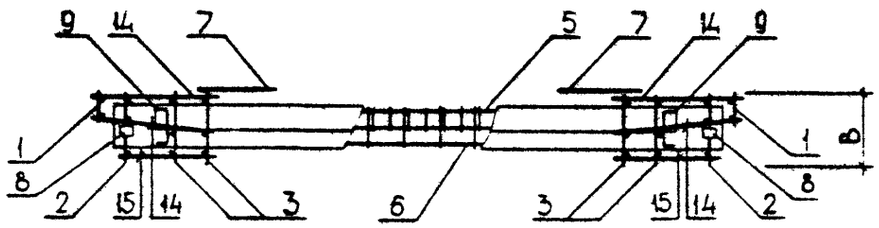

ТАБЛИЦУ ИСПОЛНЕНИЙ СМ. НА ЛИСТЕ 2

				1.090.1-3ПВ.2-2 02СБ	
				Каркас пространственный 4КП0 30.33-6КП0 30.33 Сборочный чертеж	СТАДИЯ: Р; МАССА: см табл; МАСШТАБ:
					ЛИСТ 1; ЛИСТОВ 2
НАЧ.ОТД.	Шевченко				ГОСГРАЖДАНСТРОЙ КиевЗНИИЭП
Н.КОНТР.	Ребров				
ГЛ.СПЕЦ.	Ничипоренко				
ПРОВЕРИЛ	Литвиненко				
РАЗРАБ.	Скоробогат				

РИС.3

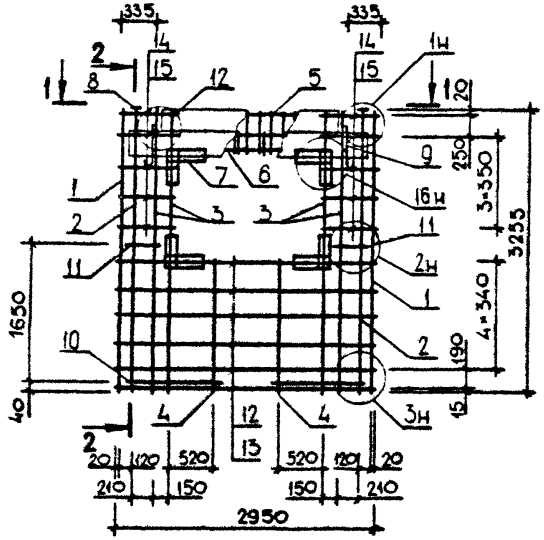

ОБОЗНАЧЕНИЕ	МАРКА	РИС	В, ММ	МАССА, КГ
I.090.I-3ПВ.2-2 02	4КП0 30.33.3,5-I	I	325	60,200
-0I	4КП0 30.33.3,5-2	I	325	63,420
-02	4КП0 30.33.4,0-I	I	375	60,830
-03	4КП0 30.33.4,0-2	I	375	64,050
-04	5КП0 30.33.3,5-I	2	325	6I,060
-05	5КП0 30.33.3,5-2	2	325	64,280
-06	5КП0 30.33.4,0-I	2	375	6I,700
-07	5КП0 30.33.4,0-2	2	375	64,920
-08	6КП0 30.33.3,5-I	3	325	6I,9I0
-09	6КП0 30.33.3,5-2	3	325	65,I30
-I0	6КП0 30.33.4,0-I	3	375	62,5I0
-II	6КП0 30.33.4,0-2	3	375	65,730

ФОРМАТ	ЗОНА	ПОЗ	ОБОЗНАЧЕНИЕ	НАИМЕНОВАНИЕ	КОЛ	ПРИМЕЧАНИЕ
				ДОКУМЕНТАЦИЯ		
А3			1.090.1-3ПВ.2-2 03СБ	СБОРОЧНЫЙ ЧЕРТЕЖ		
А3			1.090.1-3ПВ.2-2 00Д1	УЗЛЫ АРМАТУРНЫЕ		
А4			1.090.1-3ПВ.2-2 00ТО	ТЕХНИЧЕСКОЕ ОПИСАНИЕ		
				СБОРОЧНЫЕ ЕДИНИЦЫ		
А4		7	1.090.1-3ПВ.2-3 29	СЕТКА С45	4	
А4		8	1.090.1-3ПВ.2-3 31-02	ИЗДЕЛИЕ ЗАКЛАДНОЕ МН3	2	
				ДЕТАЛИ		
А4		9	1.090.1-3ПВ.2-3 33-02	ПЕТЛЯ СТРОПОВОЧНАЯ ПС3	2	
				СТЕРЖЕНЬ ГНУТЫЙ		
А4		10	1.090.1-3ПВ.2-3 34-03	АН4	2	
А4		11	1.090.1-3ПВ.2-3 34	АН1	2	
				СТ. ОТД. ГОСТ 6727-80		
БЧ		12	5.041.2950	Ф5 ВР-I L=2950	4	0.41КГ
БЧ		13	5.041.2710	Ф5 ВР-I L=2710	4	0.38КГ
			ПЕРЕМЕННЫЕ ДАННЫЕ	ДЛЯ ИСПОЛНЕНИЙ:		
				1.090.1-3ПВ.2-2 03 7КПО 30.33.3,5-2		
				СБОРОЧНЫЕ ЕДИНИЦЫ		
				КАРКАС ПЛОСКИЙ		
А4		1	1.090.1-3ПВ.2-3 09	КР29	2	
А4		2	1.090.1-3ПВ.2-3 01-02	КР3	2	
А4		3	1.090.1-3ПВ.2-3 05-02	КР19	4	
А4		4	1.090.1-3ПВ.2-3 12-02	КР41	2	
				СЕТКА		
А4		5	1.090.1-3ПВ.2-3 20	С9	1	
А4		6	1.090.1-3ПВ.2-3 23	С21	1	
				ДЕТАЛИ		
				СТ. ОТД. ГОСТ 6727-80		
БЧ		14	5.041.670	Ф5 ВР-I L=670	14	0.09КГ
БЧ		15	5.041.550	Ф5 ВР-I L=550	12	0.08КГ
БЧ		16	5.041.370	Ф5 ВР-I L=370	22	0.05КГ
				1.090.1-3ПВ.2-2 03-01 7КПО 30.33.4,0-2		

1.090.1-3ПВ.2-2 03

НАЧ ОТД	Шевченко		
Н.КОНТР	Ребров		
Г.П.СПЕЦ	Никифоренко		
ПРОВЕРИЛ	Скоробогат		
РАЗРАБ	Пинчук		

Каркас пространственный 7КПО 30.33 - 9КПО 30.33

СТАДИЯ	ЛИСТ	ЛИСТОВ
Р	1	4

ГОСГРАЖДАНСТРОЙ КиевЗНИИЭП

ФОРМАТ А4

ЭПВЦ Киев ЗНИИЭП

ОПЕРАТОР ТЛП КОРТ

Гребнева

ВЗАМ ИНВ №

ПОДПИСЬ И ДАТА

ИНВ № ПОДЛ

ФОРМАТ	ЗОНА	ПОЗ.	ОБОЗНАЧЕНИЕ	НАИМЕНОВАНИЕ	КОЛ	ПРИМЕЧАНИЕ
				СБОРОЧНЫЕ ЕДИНИЦЫ		
				КАРКАС ПЛОСКИЙ		
А4		1	1.090.1-3ПВ.2-3 09-01	КР30	2	
А4		2	1.090.1-3ПВ.2-3 01-03	КР4	2	
А4		3	1.090.1-3ПВ.2-3 05-03	КР20	4	
А4		4	1.090.1-3ПВ.2-3 12-03	КР42	2	
				СЕТКА		
А4		5	1.090.1-3ПВ.2-3 20-01	С10	1	
А4		6	1.090.1-3ПВ.2-3 23-01	С22	1	
				ДЕТАЛИ		
				СТ. ОТД. ГОСТ 6727-80		
БЧ		14	5.041.670	Ф5 ВР-I L=670	14	0.09КГ
БЧ		15	5.041.550	Ф5 ВР-I L=550	12	0.08КГ
БЧ		16	5.041.370	Ф5 ВР-I L=370	22	0.05КГ
				1.090.1-3ПВ.2-2 03-02 8КПО 30.33.3,5-2		
				СБОРОЧНЫЕ ЕДИНИЦЫ		
				КАРКАС ПЛОСКИЙ		
А4		1	1.090.1-3ПВ.2-3 09	КР29	2	
А4		2	1.090.1-3ПВ.2-3 01-02	КР3	2	
А4		3	1.090.1-3ПВ.2-3 05-02	КР19	6	
А4		4	1.090.1-3ПВ.2-3 12-02	КР41	1	
				СЕТКА		
А4		5	1.090.1-3ПВ.2-3 20-02	С11	1	
А4		6	1.090.1-3ПВ.2-3 24	С25	1	
				ДЕТАЛИ		
				СТ. ОТД. ГОСТ 6727-80		
БЧ		14	5.041.520	Ф5 ВР-I L=520	18	0.07КГ
БЧ		15	5.041.400	Ф5 ВР-I L=400	5	0.06КГ
БЧ		16	5.041.370	Ф5 ВР-I L=370	11	0.05КГ
БЧ		17	5.041.1420	Ф5 ВР-I L=1420	7	0.20КГ
БЧ		18	5.041.1300	Ф5 ВР-I L=1300	6	0.18КГ
				1.090.1-3ПВ.2-2 03-03 8КПО 30.33.4,0-2		
				СБОРОЧНЫЕ ЕДИНИЦЫ		
				КАРКАС ПЛОСКИЙ		
А4		1	1.090.1-3ПВ.2-3 09-01	КР30	2	
А4		2	1.090.1-3ПВ.2-3 01-03	КР4	2	
А4		3	1.090.1-3ПВ.2-3 05-03	КР20	6	
А4		4	1.090.1-3ПВ.2-3 12-03	КР42	1	
				СЕТКА		
А4		5	1.090.1-3ПВ.2-3 20-03	С12	1	

1.090.1-3ПВ.2-2 03

ЛИСТ 2

20409 17

ФОРМАТ А4

ФОРМАТ	ЗОНА	ПОЗ	ОБОЗНАЧЕНИЕ	НАИМЕНОВАНИЕ	КОЛ	ПРИМЕЧАНИЕ
А4		6	1.090.1-3ПВ.2-3 24-01	С26	1	
				ДЕТАЛИ		
				СТ. ОТД. ГОСТ 6727-80		
ВЧ		14	5.041.520	Ф5 ВР-I L=520	18	0.07КГ
ВЧ		15	5.041.400	Ф5 ВР-I L=400	5	0.06КГ
ВЧ		16	5.041.370	Ф5 ВР-I L=370	11	0.05КГ
ВЧ		17	5.041.1420	Ф5 ВР-I L=1420	7	0.20КГ
ВЧ		18	5.041.1300	Ф5 ВР-I L=1300	6	0.18КГ
				1.090.1-3ПВ.2-2 03-04 9КПО 30.33.3,5-2		
				СБОРОЧНЫЕ ЕДИНИЦЫ		
				КАРКАС ПЛОСКИЙ		
А4		1	1.090.1-3ПВ.2-3 09	КР29	2	
А4		2	1.090.1-3ПВ.2-3 01-02	КР3	2	
А4		3	1.090.1-3ПВ.2-3 05-02	КР19	6	
А4		4	1.090.1-3ПВ.2-3 12-02	КР41	1	
				СЕТКА		
А4		5	1.090.1-3ПВ.2-3 20-02	С11	1	
А4		6	1.090.1-3ПВ.2-3 25	С29	1	
				ДЕТАЛИ		
				СТ. ОТД. ГОСТ 6727-80		
ВЧ		14	5.041.520	Ф5 ВР-I L=520	18	0.07КГ
ВЧ		15	5.041.400	Ф5 ВР-I L=400	5	0.06КГ
ВЧ		16	5.041.370	Ф5 ВР-I L=370	11	0.05КГ
ВЧ		17	5.041.1420	Ф5 ВР-I L=1420	7	0.20КГ
ВЧ		18	5.041.1300	Ф5 ВР-I L=1300	6	0.18КГ
				1.090.1-3ПВ.2-2 03-05 9КПО 30.33.4,0-2		
				СБОРОЧНЫЕ ЕДИНИЦЫ		
				КАРКАС ПЛОСКИЙ		
А4		1	1.090.1-3ПВ.2-3 09-01	КР30	2	
А4		2	1.090.1-3ПВ.2-3 01-03	КР4	2	
А4		3	1.090.1-3ПВ.2-3 05-03	КР20	6	
А4		4	1.090.1-3ПВ.2-3 12-03	КР42	1	
				СЕТКА		
А4		5	1.090.1-3ПВ.2-3 20-03	С12	1	
А4		6	1.090.1-3ПВ.2-3 25-01	С30	1	
				ДЕТАЛИ		
				СТ. ОТД. ГОСТ 6727-80		
ВЧ		14	5.041.520	Ф5 ВР-I L=520	18	0.07КГ
ВЧ		15	5.041.400	Ф5 ВР-I L=400	5	0.06КГ

ФОРМАТ А4

ФОРМАТ	ЗОНА	ПОЗ	ОБОЗНАЧЕНИЕ	НАИМЕНОВАНИЕ	КОЛ	ПРИМЕЧАНИЕ
ВЧ		16	5.041.370	Ф5 ВР-I L=370	11	0.05КГ
ВЧ		17	5.041.1420	Ф5 ВР-I L=1420	7	0.20КГ
ВЧ		18	5.041.1300	Ф5 ВР-I L=1300	6	0.18КГ

ЭПВЦ Киев ЗНИИЭП
ОПЕРАТОР ТЛП КОРТ
Гребнева

ВЗАМ ИНВ № | ПОДПИСЬ И ДАТА | ИНВ N ПОДЛ

20409 18

ФОРМАТ А4

РИС. 1

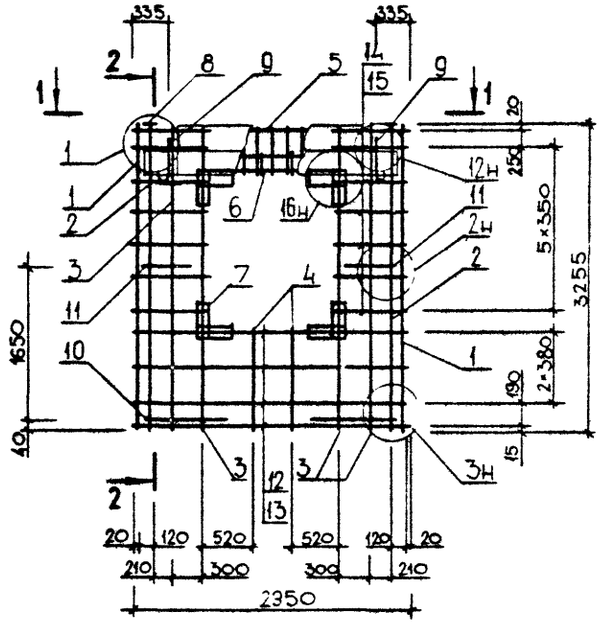

2-2

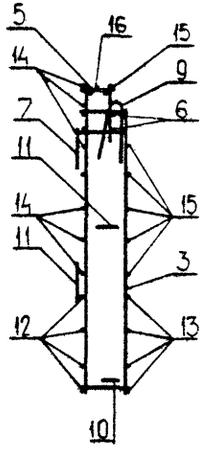

РИС. 2

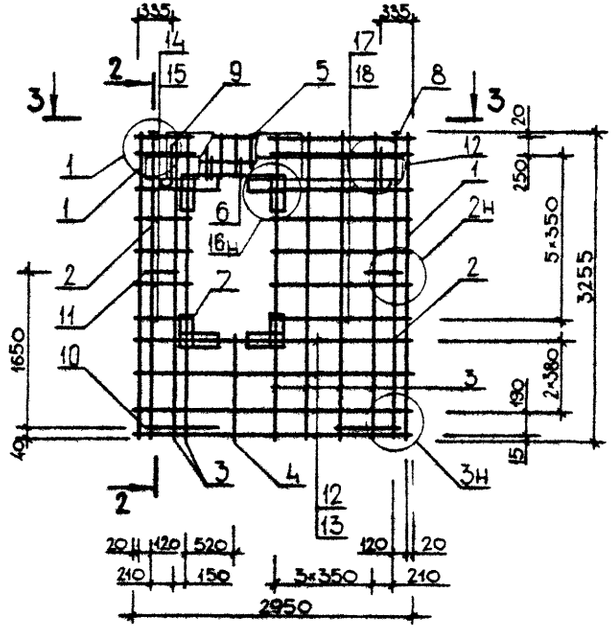

1-1

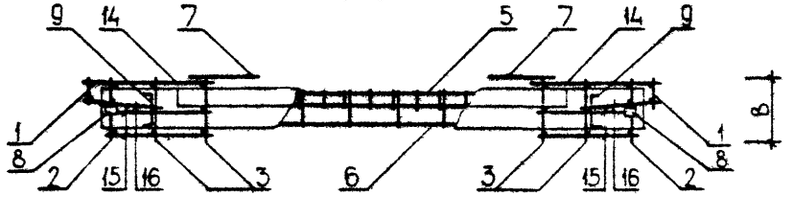

3-3

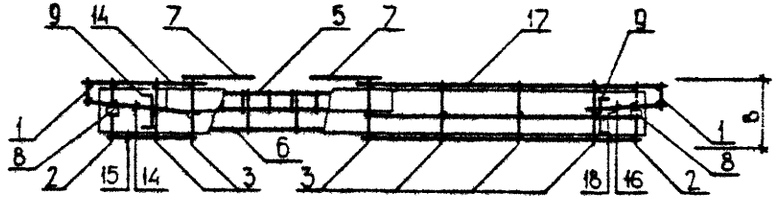

ТАБЛИЦУ ИСПОЛНЕНИЙ СМ. НА ЛИСТЕ 2

НАЧ.ОТД.	Шевченко		
Н.КОНТР.	Ребров		
ГЛ.СПЕЦ.	Ничипаренко		
ПРОВЕРИЛ	Литвиненко		
РАЗРАБ.	Скоробогат		

1.090.1-3ПВ.2-2 ОЗСБ

Каркас пространственный 7КП0 30.33- 9КП0 30.33 Сборочный чертеж

СТАДИЯ	МАССА	МАСШТАБ
Р	см таблл	
ЛИСТ 1	ЛИСТОВ 2	

ГОСГРАЖДАНСТРОЙ КиевЗНИИЭП

ФОРМАТ А3

Рис. 3

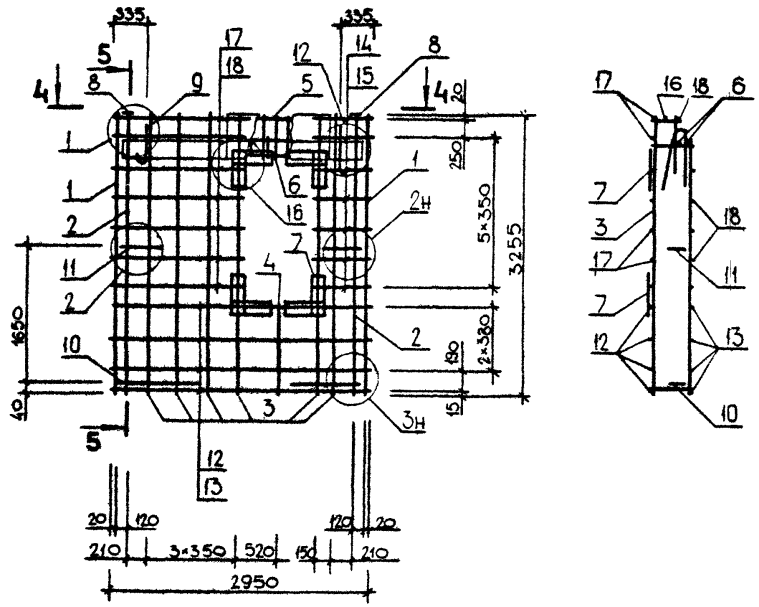

5-5

4-4

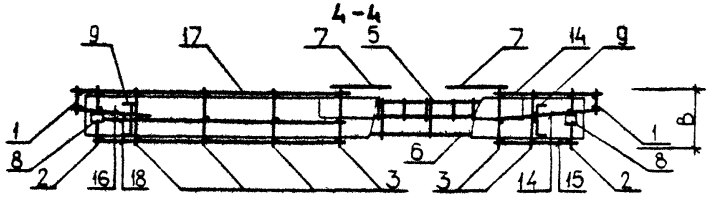

ОБОЗНАЧЕНИЕ	МАРКА	РИС	В, ММ	МАССА, КГ
I.090.I-3ПВ.2-2 03	7КП0 30.33.3,5-2	I	325	59,680
-0I	7КП0 30.33.4,0-2	I	375	60,290
-02	8КП0 30.33.3,5-2	2	325	63,420
-03	8КП0 30.33.4,0-2	2	375	64,050
-04	9КП0 30.33.3,5-2	3	325	63,420
-05	9КП0 30.33.4,0-2	3	375	64,050

ФОРМАТ	ЗОНА	ПОЗ	ОБОЗНАЧЕНИЕ	НАИМЕНОВАНИЕ	КОЛ	ПРИМЕЧАНИЕ
				ДОКУМЕНТАЦИЯ		
А3			1.090.1-3ПВ.2-2 04СБ	СБОРОЧНЫЙ ЧЕРТЕЖ		
А3			1.090.1-3ПВ.2-2 00Д1	УЗЛЫ АРМАТУРНЫЕ		
А4			1.090.1-3ПВ.2-2 00ТО	ТЕХНИЧЕСКОЕ ОПИСАНИЕ		
				СБОРОЧНЫЕ ЕДИНИЦЫ		
А4		7	1.090.1-3ПВ.2-3 29	СЕТКА С45	4	
А4		8	1.090.1-3ПВ.2-3 31	ИЗДЕЛИЕ ЗАКЛАДНОЕ МН1	2	
				ДЕТАЛИ		
А4		9	1.090.1-3ПВ.2-3 33-01	ПЕТЛЯ СТРОПОВОЧНАЯ ПС2	2	
				СТЕРЖЕНЬ ГНУТЫЙ		
А4		10	1.090.1-3ПВ.2-3 34-03	АН4	2	
А4		11	1.090.1-3ПВ.2-3 34	АН1	2	
			ПЕРЕМЕННЫЕ ДАННЫЕ	ДЛЯ ИСПОЛНЕНИЙ:		
				1.090.1-3ПВ.2-2 04 1КПО 28.33.3,5-1		
				СБОРОЧНЫЕ ЕДИНИЦЫ		
А4		1	1.090.1-3ПВ.2-3 02-02	КАРКАС ГНУТЫЙ КР7	1	
А4		2	1.090.1-3ПВ.2-3 05-02	КАРКАС ПЛОСКИЙ КР19	2	
А4		3	1.090.1-3ПВ.2-3 03-02	КАРКАС ГНУТЫЙ КР11	1	
А4		4	1.090.1-3ПВ.2-3 12	КАРКАС ПЛОСКИЙ КР39	2	
				СЕТКА		
А4		5	1.090.1-3ПВ.2-3 18	С1	1	
А4		6	1.090.1-3ПВ.2-3 21	С13	1	
				ДЕТАЛИ		
				СТ. ОТД. ГОСТ 6727-80		
ВЧ		12	5.041.2450	Ф5 ВР-I L=2450	3	0.34КГ
ВЧ		13	5.041.2710	Ф5 ВР-I L=2710	3	0.38КГ
ВЧ		14	5.041.120	Ф5 ВР-I L=120	16	0.02КГ
ВЧ		15	5.041.250	Ф5 ВР-I L=250	14	0.03КГ
				1.090.1-3ПВ.2-2 04-01 1КПО 28.33.3,5-2		
				СБОРОЧНЫЕ ЕДИНИЦЫ		

		1.090.1-3ПВ.2-2 04	
НАЧ.ОТД.	Шевченко		
Н.КОНТР.	Ребров	Каркас пространственный 1КПО 28.33, 2КПО 28.33	СТАДИЯ: Р; ЛИСТ: 1; ЛИСТОВ: 4
ГЛ.СПЕЦ.	Ничипоренко		ГОСГРАЖДАНСТРОЙ КиевЗНИИЭП
ПРОВЕРИЛ	Скоробогат		
РАЗРАБ.	Литчук		

ФОРМАТ А4

ФОРМАТ	ЗОНА	ПОЗ	ОБОЗНАЧЕНИЕ	НАИМЕНОВАНИЕ	КОЛ	ПРИМЕЧАНИЕ
А4		1	1.090.1-3ПВ.2-3 02-02	КАРКАС ГНУТЫЙ КР7	1	
А4		2	1.090.1-3ПВ.2-3 05-02	КАРКАС ПЛОСКИЙ КР19	2	
А4		3	1.090.1-3ПВ.2-3 03-02	КАРКАС ГНУТЫЙ КР11	1	
А4		4	1.090.1-3ПВ.2-3 12	КАРКАС ПЛОСКИЙ КР39	2	
				СЕТКА		
А4		5	1.090.1-3ПВ.2-3 18-02	С3	1	
А4		6	1.090.1-3ПВ.2-3 22	С17	1	
				ДЕТАЛИ		
				СТ. ОТД. ГОСТ 6727-80		
ВЧ		12	5.041.2450	Ф5 ВР-I L=2450	3	0.34КГ
ВЧ		13	5.041.2710	Ф5 ВР-I L=2710	3	0.38КГ
ВЧ		14	5.041.120	Ф5 ВР-I L=120	16	0.02КГ
ВЧ		15	5.041.250	Ф5 ВР-I L=250	14	0.03КГ
				1.090.1-3ПВ.2-2 04-02 1КПО 28.33.4,0-1		
				СБОРОЧНЫЕ ЕДИНИЦЫ		
А4		1	1.090.1-3ПВ.2-3 02-03	КАРКАС ГНУТЫЙ КР8	1	
А4		2	1.090.1-3ПВ.2-3 05-03	КАРКАС ПЛОСКИЙ КР20	2	
А4		3	1.090.1-3ПВ.2-3 03-03	КАРКАС ГНУТЫЙ КР12	1	
А4		4	1.090.1-3ПВ.2-3 12-01	КАРКАС ПЛОСКИЙ КР40	2	
				СЕТКА		
А4		5	1.090.1-3ПВ.2-3 18-01	С2	1	
А4		6	1.090.1-3ПВ.2-3 21-01	С14	1	
				ДЕТАЛИ		
				СТ. ОТД. ГОСТ 6727-80		
ВЧ		12	5.041.2360	Ф5 ВР-I L=2360	3	0.33КГ
ВЧ		13	5.041.2710	Ф5 ВР-I L=2710	3	0.38КГ
ВЧ		14	5.041.75	Ф5 ВР-I L=75	16	.010КГ
ВЧ		15	5.041.250	Ф5 ВР-I L=250	14	0.03КГ
				1.090.1-3ПВ.2-2 04-03 1КПО 28.33.4,0-2		
				СБОРОЧНЫЕ ЕДИНИЦЫ		
А4		1	1.090.1-3ПВ.2-3 02-03	КАРКАС ГНУТЫЙ КР8	1	
А4		2	1.090.1-3ПВ.2-3 05-03	КАРКАС ПЛОСКИЙ КР20	2	
А4		3	1.090.1-3ПВ.2-3 03-03	КАРКАС ГНУТЫЙ КР12	1	
А4		4	1.090.1-3ПВ.2-3 12-01	КАРКАС ПЛОСКИЙ КР40	2	
				СЕТКА		
А4		5	1.090.1-3ПВ.2-3 18-03	С4	1	
А4		6	1.090.1-3ПВ.2-3 22-01	С18	1	
				ДЕТАЛИ		

	1.090.1-3ПВ.2-2 04	ЛИСТ 2

ФОРМАТ А4

ФОРМАТ	ЗОНА	ПОЗ.	ОБОЗНАЧЕНИЕ	НАИМЕНОВАНИЕ	КОЛ	ПРИМЕЧАНИЕ
				СТ. ОТД. ГОСТ 6727-80		
ВЧ	12		5.041.2360	Ф5 ВР-I L=2360	3	0.33КГ
ВЧ	13		5.041.2710	Ф5 ВР-I L=2710	3	0.38КГ
ВЧ	14		5.041.75	Ф5 ВР-I L=75	16	.010КГ
ВЧ	15		5.041.250	Ф5 ВР-I L=250	14	0.03КГ
				1.090.1-3ПВ.2-2 04-04 2КПО 28.33.3,5-1		
				СБОРОЧНЫЕ ЕДИНИЦЫ		
А4	1		1.090.1-3ПВ.2-3 02-02	КАРКАС ГНУТЫЙ КР7	1	
А4	2		1.090.1-3ПВ.2-3 05-02	КАРКАС ПЛОСКИЙ КР19	2	
А4	3		1.090.1-3ПВ.2-3 03-02	КАРКАС ГНУТЫЙ КР11	1	
А4	4		1.090.1-3ПВ.2-3 12-02	КАРКАС ПЛОСКИЙ КР41	2	
				СЕТКА		
А4	5		1.090.1-3ПВ.2-3 18	С1	1	
А4	6		1.090.1-3ПВ.2-3 21	С13	1	
				ДЕТАЛИ		
				СТ. ОТД. ГОСТ 6727-80		
ВЧ	12		5.041.2450	Ф5 ВР-I L=2450	4	0.34КГ
ВЧ	13		5.041.2710	Ф5 ВР-I L=2710	4	0.38КГ
ВЧ	14		5.041.120	Ф5 ВР-I L=120	14	0.02КГ
ВЧ	15		5.041.250	Ф5 ВР-I L=250	12	0.03КГ
				1.090.1-3ПВ.2-2 04-05 2КПО 28.33.3,5-2		
				СБОРОЧНЫЕ ЕДИНИЦЫ		
А4	1		1.090.1-3ПВ.2-3 02-02	КАРКАС ГНУТЫЙ КР7	1	
А4	2		1.090.1-3ПВ.2-3 05-02	КАРКАС ПЛОСКИЙ КР19	2	
А4	3		1.090.1-3ПВ.2-3 03-02	КАРКАС ГНУТЫЙ КР11	1	
А4	4		1.090.1-3ПВ.2-3 12-02	КАРКАС ПЛОСКИЙ КР41	2	
				СЕТКА		
А4	5		1.090.1-3ПВ.2-3 18-02	С3	1	
А4	6		1.090.1-3ПВ.2-3 22	С17	1	
				ДЕТАЛИ		
				СТ. ОТД. ГОСТ 6727-80		
ВЧ	12		5.041.2450	Ф5 ВР-I L=2450	4	0.34КГ
ВЧ	13		5.041.2710	Ф5 ВР-I L=2710	4	0.38КГ
ВЧ	14		5.041.120	Ф5 ВР-I L=120	14	0.02КГ
ВЧ	15		5.041.250	Ф5 ВР-I L=250	12	0.03КГ
				1.090.1-3ПВ.2-2 04-06 2КПО 28.33.4,0-1		
				СБОРОЧНЫЕ ЕДИНИЦЫ		

ЭПВЦ Киев ЗНИИЭП | ОПЕРАТОР ТЛП КОРТ | Гребнева

ФОРМАТ	ЗОНА	ПОЗ	ОБОЗНАЧЕНИЕ	НАИМЕНОВАНИЕ	КОЛ	ПРИМЕЧАНИЕ
А4		1	1.090.1-3ПВ.2-3 02-03	КАРКАС ГНУТЫЙ КР8	1	
А4		2	1.090.1-3ПВ.2-3 05-03	КАРКАС ПЛОСКИЙ КР20	2	
А4		3	1.090.1-3ПВ.2-3 03-03	КАРКАС ГНУТЫЙ КР12	1	
А4		4	1.090.1-3ПВ.2-3 12-03	КАРКАС ПЛОСКИЙ КР42	2	
				СЕТКА		
А4		5	1.090.1-3ПВ.2-3 18-01	С2	1	
А4		6	1.090.1-3ПВ.2-3 21-01	С14	1	
				ДЕТАЛИ		
				СТ. ОТД. ГОСТ 6727-80		
ВЧ	12		5.041.2360	Ф5 ВР-I L=2360	4	0.33КГ
ВЧ	13		5.041.2710	Ф5 ВР-I L=2710	4	0.38КГ
ВЧ	14		5.041.75	Ф5 ВР-I L=75	14	.010КГ
ВЧ	15		5.041.250	Ф5 ВР-I L=250	12	0.03КГ
				1.090.1-3ПВ.2-2 04-07 2КПО 28.33.4,0-2		
				СБОРОЧНЫЕ ЕДИНИЦЫ		
А4		1	1.090.1-3ПВ.2-3 02-03	КАРКАС ГНУТЫЙ КР8	1	
А4		2	1.090.1-3ПВ.2-3 05-03	КАРКАС ПЛОСКИЙ КР20	2	
А4		3	1.090.1-3ПВ.2-3 03-03	КАРКАС ГНУТЫЙ КР12	1	
А4		4	1.090.1-3ПВ.2-3 12-03	КАРКАС ПЛОСКИЙ КР42	2	
				СЕТКА		
А4		5	1.090.1-3ПВ.2-3 18-03	С4	1	
А4		6	1.090.1-3ПВ.2-3 22-01	С18	1	
				ДЕТАЛИ		
				СТ. ОТД. ГОСТ 6727-80		
ВЧ	12		5.041.2360	Ф5 ВР-I L=2360	4	0.33КГ
ВЧ	13		5.041.2710	Ф5 ВР-I L=2710	4	0.38КГ
ВЧ	14		5.041.75	Ф5 ВР-I L=75	14	.010КГ
ВЧ	15		5.041.250	Ф5 ВР-I L=250	12	0.03КГ

ВЗАМ ИНВ № | ПОДПИСЬ И ДАТА | ИНВ № ПОДЛ

РИС.1

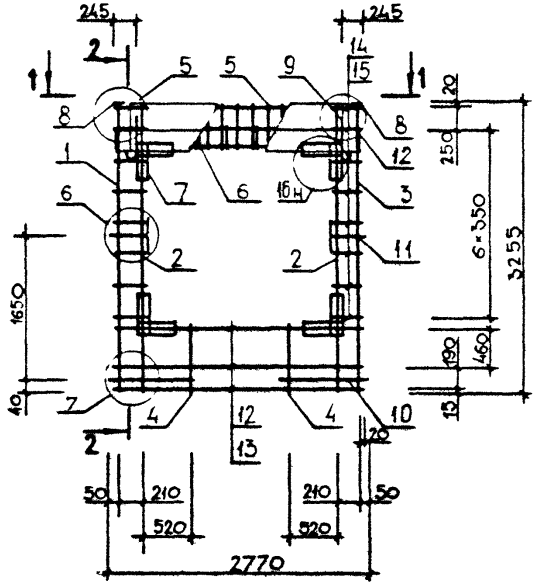

2-2

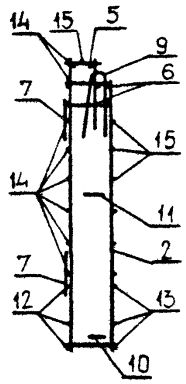

РИС.2

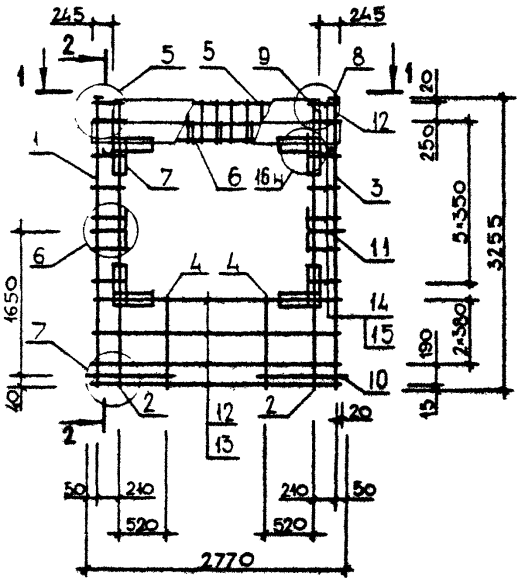

1-1

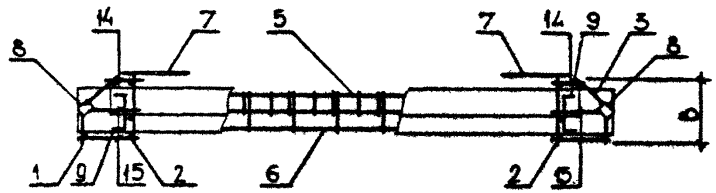

ОБОЗНАЧЕНИЕ	МАРКА	РИС	В, ММ	МАССА, КГ
I.090.I-3ПВ.2-2 04	IКП0 28.33.3,5-I	I	325	46,550
-0I	IКП0 28.33.3,5-2	I	325	49,930
-02	IКП0 28.33.4,0-I	I	375	46,890
-03	IКП0 28.33.4,0-2	I	375	50,270
-04	2КП0 28.33.3,5-I	2	325	47,490
-05	2КП0 28.33.3,5-2	2	325	50,870
-06	2КП0 28.33.4,0-I	2	375	47,830
-07	2КП0 28.33.4,0-2	2	375	5I,220

НАЧ.ОТД.	Шевченко	
Н.КОНТР.	Ребров	
ГЛ.СПЕЦ.	Ниилоренко	
ПРОВЕРИЛ	Литвиненко	
РАЗРАБ.	Скоробогат	

1.090.1-3ПВ.2-2 04СБ

Каркас пространственный
IКП0 28.33, 2КП0 28.33
Сборочный чертеж

СТАДИЯ	МАССА	МАСШТАБ
Р	см табл	
ЛИСТ	ЛИСТОВ 1	

ГОСГРАЖДАНСТРОЙ
КиевЗНИИЭП

ФОРМАТ А3

ФОРМАТ	ЗОНА	ПОЗ	ОБОЗНАЧЕНИЕ	НАИМЕНОВАНИЕ	КОЛ	ПРИМЕЧАНИЕ
				ДОКУМЕНТАЦИЯ		
А3			1.090.1-3ПВ.2-2 05СБ	СБОРОЧНЫЙ ЧЕРТЕЖ		
А3			1.090.1-3ПВ.2-2 00Д1	УЗЛЫ АРМАТУРНЫЕ		
А4			1.090.1-3ПВ.2-2 00ТО	ТЕХНИЧЕСКОЕ ОПИСАНИЕ		
				СБОРОЧНЫЕ ЕДИНИЦЫ		
А4		8	1.090.1-3ПВ.2-3 29	СЕТКА С45	4	
				ИЗДЕЛИЕ ЗАКЛАДНОЕ		
А4		9	1.090.1-3ПВ.2-3 31	МН1	1	
А4		10	1.090.1-3ПВ.2-3 31-02	МН3	1	
				ДЕТАЛИ		
				СТЕРЖЕНЬ ГНУТЫЙ		
А4		12	1.090.1-3ПВ.2-3 34-03	АН4	2	
А4		13	1.090.1-3ПВ.2-3 34	АН1	2	
			ПЕРЕМЕННЫЕ ДАННЫЕ	ДЛЯ ИСПОЛНЕНИЙ:		
				1.090.1-3ПВ.2-2 05 1КПО 29.33.3,5-1		
				СБОРОЧНЫЕ ЕДИНИЦЫ		
				КАРКАС ПЛОСКИЙ		
А4		1	1.090.1-3ПВ.2-3 09	КР29	1	
А4		2	1.090.1-3ПВ.2-3 01-02	КР3	1	
А4		3	1.090.1-3ПВ.2-3 05-02	КР19	2	
А4		4	1.090.1-3ПВ.2-3 03-02	КАРКАС ГНУТЫЙ КР11	1	
А4		5	1.090.1-3ПВ.2-3 12	КАРКАС ПЛОСКИЙ КР39	2	
				СЕТКА		
А4		6	1.090.1-3ПВ.2-3 18	С1	1	
А4		7	1.090.1-3ПВ.2-3 21	С13	1	
				ДЕТАЛИ		
А4		11	1.090.1-3ПВ.2-3 33-01	ПЕТЛЯ СТРОПОВОЧНАЯ ПС2 СТ. ОТД. ГОСТ 6727-80	2	
ВЧ		14	5.041.2710	Ф5 ВР-I L=2710	3	0.38КГ
ВЧ		15	5.041.2710	Ф5 ВР-I L=2710	3	0.38КГ
ВЧ		16	5.041.370	Ф5 ВР-I L=370	19	0.05КГ
ВЧ		17	5.041.250	Ф5 ВР-I L=250	13	0.03КГ
ВЧ		18	5.041.120	Ф5 ВР-I L=120	8	0.02КГ

		1.090.1-3ПВ.2-2 05	
НАЧ ОТД.	Шевченко	Каркас пространственный 1КПО 29.33 - 4КПО 29.33	СТАДИЯ: Р; ЛИСТ: 1; ЛИСТОВ: 9
Н.КОНТР	Ребров		
ГЛ СПЕЦ.	Ничипоренко		
ПРОВЕРИЛ	Скоробагат		ГОСГРАЖДАНСТРОЙ КиевЗНИИЭП
РАЗРАБ	Пинчук		

ФОРМАТ А4

Гребнева

ОПЕРАТОР ТЛП КОРТ

ЭПВЦ Киев ЗНИИЭП

ФОРМАТ	ЗОНА	ПОЗ	ОБОЗНАЧЕНИЕ	НАИМЕНОВАНИЕ	КОЛ	ПРИМЕЧАНИЕ
				1.090.1-3ПВ.2-2 05-01 1КПО 29.33.3,5-2		
				СБОРОЧНЫЕ ЕДИНИЦЫ		
				КАРКАС ПЛОСКИЙ		
А4		1	1.090.1-3ПВ.2-3 09	КР29	1	
А4		2	1.090.1-3ПВ.2-3 01-02	КР3	1	
А4		3	1.090.1-3ПВ.2-3 05-02	КР19	2	
А4		4	1.090.1-3ПВ.2-3 03-02	КАРКАС ГНУТЫЙ КР11	1	
А4		5	1.090.1-3ПВ.2-3 12	КАРКАС ПЛОСКИЙ КР39	2	
				СЕТКА		
А4		6	1.090.1-3ПВ.2-3 18-02	С3	1	
А4		7	1.090.1-3ПВ.2-3 22	С17	1	
				ДЕТАЛИ		
А4		11	1.090.1-3ПВ.2-3 33-01	ПЕТЛЯ СТРОПОВОЧНАЯ ПС2 СТ. ОТД. ГОСТ 6727-80	2	
ВЧ		14	5.041.2710	Ф5 ВР-I L=2710	3	0.38КГ
ВЧ		15	5.041.2710	Ф5 ВР-I L=2710	3	0.38КГ
ВЧ		16	5.041.370	Ф5 ВР-I L=370	19	0.05КГ
ВЧ		17	5.041.250	Ф5 ВР-I L=250	13	0.03КГ
ВЧ		18	5.041.120	Ф5 ВР-I L=120	8	0.02КГ
				1.090.1-3ПВ.2-2 05-02 1КПО 29.33.4,0-1		
				СБОРОЧНЫЕ ЕДИНИЦЫ		
				КАРКАС ПЛОСКИЙ		
А4		1	1.090.1-3ПВ.2-3 09-01	КР30	1	
А4		2	1.090.1-3ПВ.2-3 01-03	КР4	1	
А4		3	1.090.1-3ПВ.2-3 05-03	КР20	2	
А4		4	1.090.1-3ПВ.2-3 03-03	КАРКАС ГНУТЫЙ КР12	1	
А4		5	11111.090.1-3ПВ.2-3 12-01	КАРКАС ПЛОСКИЙ КР40	2	
				СЕТКА		
А4		6	1.090.1-3ПВ.2-3 18-01	С2	1	
А4		7	1.090.1-3ПВ.2-3 21-01	С14	1	
				ДЕТАЛИ		
А4		11	1.090.1-3ПВ.2-3 33-02	ПЕТЛЯ СТРОПОВОЧНАЯ ПС3 СТ. ОТД. ГОСТ 6727-80	2	
ВЧ		14	5.041.2655	Ф5 ВР-I L=2655	3	0.37КГ
ВЧ		15	5.041.2710	Ф5 ВР-I L=2710	3	0.38КГ
ВЧ		16	5.041.370	Ф5 ВР-I L=370	19	0.05КГ
ВЧ		17	5.041.250	Ф5 ВР-I L=250	13	0.03КГ
ВЧ		18	5.041.75	Ф5 ВР-I L=75	8	.010КГ
				1.090.1-3ПВ.2-2 05-03 1КПО 29.33.4,0-2		

ВЗАМ.ИНВ.№ | ПОДПИСЬ И ДАТА | ИНВ.№ ПОДЛ.

	1.090.1-3ПВ.2-2 05	ЛИСТ 2

20409 24

ФОРМАТ А4

ФОРМАТ	ЗОНА	ПОЗ	ОБОЗНАЧЕНИЕ	НАИМЕНОВАНИЕ	КОЛ	ПРИМЕЧАНИЕ
				СБОРОЧНЫЕ ЕДИНИЦЫ		
				КАРКАС ПЛОСКИЙ		
А4		1	1.090.1-3ПВ.2-3 09-01	КР30	1	
А4		2	1.090.1-3ПВ.2-3 01-03	КР4	1	
А4		3	1.090.1-3ПВ.2-3 05-03	КР20	2	
А4		4	1.090.1-3ПВ.2-3 03-03	КАРКАС ГНУТЫЙ КР12	1	
А4		5	1.090.1-3ПВ.2-3 12-01	КАРКАС ПЛОСКИЙ КР40	2	
				СЕТКА		
А4		6	1.090.1-3ПВ.2-3 18-03	С4	1	
А4		7	1.090.1-3ПВ.2-3 22-01	С18	1	
				ДЕТАЛИ		
А4		11	1.090.1-3ПВ.2-3 33-02	ПЕТЛЯ СТРОПОВОЧНАЯ ПС3 СТ. ОТД. ГОСТ 6727-80	2	
ВЧ		14	5.041.2655	Ф5 ВР-I L=2655	3	0.37КГ
ВЧ		15	5.041.2710	Ф5 ВР-I L=2710	3	0.38КГ
ВЧ		16	5.041.370	Ф5 ВР-I L=370	19	0.05КГ
ВЧ		17	5.041.250	Ф5 ВР-I L=250	13	0.03КГ
ВЧ		18	5.041.75	Ф5 ВР-I L=75	8	.010КГ
				1.090.1-3ПВ.2-2 05-04 2КПО 29.33.3,5-1		
				СБОРОЧНЫЕ ЕДИНИЦЫ		
				КАРКАС ПЛОСКИЙ		
А4		1	1.090.1-3ПВ.2-3 09	КР29	1	
А4		2	1.090.1-3ПВ.2-3 01-02	КР3	1	
А4		3	1.090.1-3ПВ.2-3 05-02	КР19	2	
А4		4	1.090.1-3ПВ.2-3 02-02	КАРКАС ГНУТЫЙ КР7	1	
А4		5	1.090.1-3ПВ.2-3 12	КАРКАС ПЛОСКИЙ КР39	2	
				СЕТКА		
А4		6	1.090.1-3ПВ.2-3 18	С1	1	
А4		7	1.090.1-3ПВ.2-3 21	С13	1	
				ДЕТАЛИ		
А4		11	1.090.1-3ПВ.2-3 33-01	ПЕТЛЯ СТРОПОВОЧНАЯ ПС2 СТ. ОТД. ГОСТ 6727-80	2	
ВЧ		14	5.041.2710	Ф5 ВР-I L=2710	3	0.38КГ
ВЧ		15	5.041.2710	Ф5 ВР-I L=2710	3	0.38КГ
ВЧ		16	5.041.370	Ф5 ВР-I L=370	19	0.05КГ
ВЧ		17	5.041.250	Ф5 ВР-I L=250	13	0.03КГ
ВЧ		18	5.041.120	Ф5 ВР-I L=120	8	0.02КГ
				1.090.1-3ПВ.2-3 05-05 2КПС 29.33.3,5-2		
				СБОРОЧНЫЕ ЕДИНИЦЫ		

ЭПВЦ Клев ЗНИИЭП — ОПЕРАТОР ТЛП КОРТ — Гребнева

ФОРМАТ	ЗОНА	ПОЗ.	ОБОЗНАЧЕНИЕ	НАИМЕНОВАНИЕ	КОЛ	ПРИМЕЧАНИЕ
				КАРКАС ПЛОСКИЙ		
А4		1	1.090.1-3ПВ.2-3 09	КР29	1	
А4		2	1.090.1-3ПВ.2-3 01-02	КР3	1	
А4		3	1.090.1-3ПВ.2-3 05-02	КР19	2	
А4		4	1.090.1-3ПВ.2-3 02-02	КАРКАС ГНУТЫЙ КР7	1	
А4		5	1.090.1-3ПВ.2-3 12	КАРКАС ПЛОСКИЙ КР39	2	
				СЕТКА		
А4		6	1.090.1-3ПВ.2-3 18-02	С3	1	
А4		7	1.090.1-3ПВ.2-3 22	С17	1	
				ДЕТАЛИ		
А4		11	1.090.1-3ПВ.2-3 33-01	ПЕТЛЯ СТРОПОВОЧНАЯ ПС2 СТ. ОТД. ГОСТ 6727-80	2	
ВЧ		14	5.041.2710	Ф5 ВР-I L=2710	3	0.38КГ
ВЧ		15	5.041.2710	Ф5 ВР-I L=2710	3	0.38КГ
ВЧ		16	5.041.370	Ф5 ВР-I L=370	19	0.05КГ
ВЧ		17	5.041.250	Ф5 ВР-I L=250	13	0.03КГ
ВЧ		18	5.041.120	Ф5 ВР-I L=120	8	0.02КГ
				1.090.1-3ПВ.2-2 05-06 2КПО 29.33.4,0-1		
				СБОРОЧНЫЕ ЕДИНИЦЫ		
				КАРКАС ПЛОСКИЙ		
А4		1	1.090.1-3ПВ.2-3 09-01	КР30	1	
А4		2	1.090.1-3ПВ.2-3 01-03	КР4	1	
А4		3	1.090.1-3ПВ.2-3 05-03	КР20	2	
А4		4	1.090.1-3ПВ.2-3 02-03	КАРКАС ГНУТЫЙ КР8	1	
А4		5	1.090.1-3ПВ.2-3 12-01	КАРКАС ПЛОСКИЙ КР40	2	
				СЕТКА		
А4		6	1.090.1-3ПВ.2-3 18-01	С2	1	
А4		7	1.090.1-3ПВ.2-3 21-01	С14	1	
				ДЕТАЛИ		
А4		11	1.090.1-3ПВ.2-3 33-02	ПЕТЛЯ СТРОПОВОЧНАЯ ПС3 СТ. ОТД. ГОСТ 6727-80	2	
ВЧ		14	5.041.2655	Ф5 ВР-I L=2655	3	0.37КГ
ВЧ		15	5.041.2710	Ф5 ВР-I L=2710	3	0.38КГ
ВЧ		16	5.041.370	Ф5 ВР-I L=370	19	0.05КГ
ВЧ		17	5.041.250	Ф5 ВР-I L=250	13	0.03КГ
ВЧ		18	5.041.75	Ф5 ВР-I L=75	8	.010КГ
				1.090.1-3ПВ.2-2 05-07 2КПС 29.33.4,0-2		
				СБОРОЧНЫЕ ЕДИНИЦЫ		
				КАРКАС ПЛОСКИЙ		
А4		1	1.090.1-3ПВ.2-3 09-01	КР30	1	
А4		2	1.090.1-3ПВ.2-3 01-03	КР4	1	

ВЗАМ ИН.В № | ПОДПИСЬ И ДАТА | ИНВ №ПОДЛ

ФОРМАТ	ЗОНА	ПОЗ	ОБОЗНАЧЕНИЕ	НАИМЕНОВАНИЕ	КОЛ	ПРИМЕЧАНИЕ
А4		3	1.090.1-3ПВ.2-3 05-03	КР20	2	
А4		4	1.090.1-3ПВ.2-3 02-03	КАРКАС ГНУТЫЙ КР8	1	
А4		5	1.090.1-3ПВ.2-3 12-01	КАРКАС ПЛОСКИЙ КР40	2	
				СЕТКА		
А4		6	1.090.1-3ПВ.2-3 18-03	С4	1	
А4		7	1.090.1-3ПВ.2-3 22-01	С18	1	
				ДЕТАЛИ		
А4		11	1.090.1-3ПВ.2-3 33-02	ПЕТЛЯ СТРОПОВОЧНАЯ ПС3	2	
				СТ. ОТД. ГОСТ 6727-80		
ВЧ		14	5.041.2655	Ф5 ВР-I L=2655	3	0.37КГ
ВЧ		15	5.041.2710	Ф5 ВР-I L=2710	3	0.38КГ
ВЧ		16	5.041.370	Ф5 ВР-I L=370	19	0.05КГ
ВЧ		17	5.041.250	Ф5 ВР-I L=250	13	0.03КГ
ВЧ		18	5.041.75	Ф5 ВР-I L=75	8	.010КГ
				1.090.1-3ПВ.2-2 05-08		
				3КПО 29.33.3,5-1		
				СБОРОЧНЫЕ ЕДИНИЦЫ		
				КАРКАС ПЛОСКИЙ		
А4		1	1.090.1-3ПВ.2-3 09	КР29	1	
А4		2	1.090.1-3ПВ.2-3 01-02	КР3	1	
А4		3	1.090.1-3ПВ.2-3 05-02	КР19	2	
А4		4	1.090.1-3ПВ.2-3 03-02	КАРКАС ГНУТЫЙ КР11	1	
А4		5	1.090.1-3ПВ.2-3 12-02	КАРКАС ПЛОСКИЙ КР41	2	
				СЕТКА		
А4		6	1.090.1-3ПВ.2-3 18	С1	1	
А4		7	1.090.1-3ПВ.2-3 21	С13	1	
				ДЕТАЛИ		
А4		11	1.090.1-3ПВ.2-3 33-01	ПЕТЛЯ СТРОПОВОЧНАЯ ПС2	2	
				СТ. ОТД. ГОСТ 6727-80		
ВЧ		14	5.041.2710	Ф5 ВР-I L=2710	4	0.38КГ
ВЧ		15	5.041.2710	Ф5 ВР-I L=2710	4	0.38КГ
ВЧ		16	5.041.370	Ф5 ВР-I L=370	18	0.05КГ
ВЧ		17	5.041.250	Ф5 ВР-I L=250	11	0.03КГ
ВЧ		18	5.041.120	Ф5 ВР-I L=120	7	0.02КГ
				1.090.1-3ПВ.2-2 05-09		
				3КПО 29.33.3,5-2		
				СБОРОЧНЫЕ ЕДИНИЦЫ		
				КАРКАС ПЛОСКИЙ		
А4		1	1.090.1-3ПВ.2-3 09	КР29	1	
А4		2	1.090.1-3ПВ.2-3 01-02	КР3	1	
А4		3	1.090.1-3ПВ.2-3 05-02	КР19	2	
А4		4	1.090.1-3ПВ.2-3 03-02	КАРКАС ГНУТЫЙ КР11	1	
А4		5	1.090.1-3ПВ.2-3 12-02	КАРКАС ПЛОСКИЙ КР41	2	

1.090.1-3ПВ.2-2 05

ЛИСТ 5

ФОРМАТ А4

Гребнева

ОПЕРАТОР ТПП КОРТ

ЭПВЦ Киев ЗНИИЭП

ВЗАМ ИНВ №

ПОДПИСЬ И ДАТА

ИНВ № ПОДЛ

ФОРМАТ	ЗОНА	ПОЗ.	ОБОЗНАЧЕНИЕ	НАИМЕНОВАНИЕ	КОЛ	ПРИМЕЧАНИЕ
				СЕТКА		
А4		6	1.090.1-3ПВ.2-3 18-02	С3	1	
А4		7	1.090.1-3ПВ.2-3 22	С17	1	
				ДЕТАЛИ		
А4		11	1.090.1-3ПВ.2-3 33-01	ПЕТЛЯ СТРОПОВОЧНАЯ ПС2	2	
				СТ. ОТД. ГОСТ 6727-80		
ВЧ		14	5.041.2710	Ф5 ВР-I L=2710	4	0.38КГ
ВЧ		15	5.041.2710	Ф5 ВР-I L=2710	4	0.38КГ
ВЧ		16	5.041.370	Ф5 ВР-I L=370	18	0.05КГ
ВЧ		17	5.041.250	Ф5 ВР-I L=250	11	0.03КГ
ВЧ		18	5.041.120	Ф5 ВР-I L=120	7	0.02КГ
				1.090.1-3ПВ.2-2 05-10		
				3КПО 29.33.4,0-1		
				СБОРОЧНЫЕ ЕДИНИЦЫ		
				КАРКАС ПЛОСКИЙ		
А4		1	1.090.1-3ПВ.2-3 09-01	КР30	1	
А4		2	1.090.1-3ПВ.2-3 01-03	КР4	1	
А4		3	1.090.1-3ПВ.2-3 05-03	КР20	2	
А4		4	1.090.1-3ПВ.2-3 03-03	КАРКАС ГНУТЫЙ КР12	1	
А4		5	1.090.1-3ПВ.2-3 12-03	КАРКАС ПЛОСКИЙ КР42	2	
				СЕТКА		
А4		6	1.090.1-3ПВ.2-3 18-01	С2	1	
А4		7	1.090.1-3ПВ.2-3 21-01	С14	1	
				ДЕТАЛИ		
А4		11	1.090.1-3ПВ.2-3 33-02	ПЕТЛЯ СТРОПОВОЧНАЯ ПС3	2	
				СТ. ОТД. ГОСТ 6727-80		
ВЧ		14	5.041.2655	Ф5 ВР-I L=2655	4	0.37КГ
ВЧ		15	5.041.2710	Ф5 ВР-I L=2710	4	0.38КГ
ВЧ		16	5.041.370	Ф5 ВР-I L=370	18	0.05КГ
ВЧ		17	5.041.250	Ф5 ВР-I L=250	11	0.03КГ
ВЧ		18	5.041.75	Ф5 ВР-I L=75	7	.010КГ
				1.090.1-3ПВ.2-2 05-11		
				3КПО 29.33.4,0-2		
				СБОРОЧНЫЕ ЕДИНИЦЫ		
				КАРКАС ПЛОСКИЙ		
А4		1	1.090.1-3ПВ.2-3 09-01	КР30	1	
А4		2	1.090.1-3ПВ.2-3 01-03	КР4	1	
А4		3	1.090.1-3ПВ.2-3 05-03	КР20	2	
А4		4	1.090.1-3ПВ.2-3 03-03	КАРКАС ГНУТЫЙ КР12	1	
А4		5	1.090.1-3ПВ.2-3 12-03	КАРКАС ПЛОСКИЙ КР42	2	
				СЕТКА		
А4		6	1.090.1-3ПВ.2-3 18-03	С4	1	
А4		7	1.090.1-3ПВ.2-3 22-01	С18	1	

1.090.1-3ПВ.2-2 05

ЛИСТ 6

20409 26

ФОРМАТ А4

ФОРМАТ	ЗОНА	ПОЗ.	ОБОЗНАЧЕНИЕ	НАИМЕНОВАНИЕ	КОЛ	ПРИМЕЧАНИЕ
				ДЕТАЛИ		
А4	11		1.090.1-3ПВ.2-3 33-02	ПЕТЛЯ СТРОПОВОЧНАЯ ПС3 СТ. ОТД. ГОСТ 6727-80	2	
ВЧ	14		5.041.2655	Ф5 ВР-I L=2655	4	0.37КГ
ВЧ	15		5.041.2710	Ф5 ВР-I L=2710	4	0.38КГ
ВЧ	16		5.041.370	Ф5 ВР-I L=370	18	0.05КГ
ВЧ	17		5.041.250	Ф5 ВР-I L=250	11	0.03КГ
ВЧ	18		5.041.75	Ф5 ВР-I L=75	7	.010КГ
				1.090.1-3ПВ.2-2 05-12 4КПО 29.33.3,5-1		
				СБОРОЧНЫЕ ЕДИНИЦЫ		
				КАРКАС ПЛОСКИЙ		
А4	1		1.090.1-3ПВ.2-3 09	КР29	1	
А4	2		1.090.1-3ПВ.2-3 01-02	КР3	1	
А4	3		1.090.1-3ПВ.2-3 05-02	КР19	2	
А4	4		1.090.1-3ПВ.2-3 02-02	КАРКАС ГНУТЫЙ КР7	1	
А4	5		1.090.1-3ПВ.2-3 12-02	КАРКАС ПЛОСКИЙ КР41	2	
				СЕТКА		
А4	6		1.090.1-3ПВ.2-3 18	С1	1	
А4	7		1.090.1-3ПВ.2-3 21	С13	1	
				ДЕТАЛИ		
А4	11		1.090.1-3ПВ.2-3 33-01	ПЕТЛЯ СТРОПОВОЧНАЯ ПС2 СТ. ОТД. ГОСТ 6727-80	2	
ВЧ	14		5.041.2710	Ф5 ВР-I L=2710	4	0.38КГ
ВЧ	15		5.041.2710	Ф5 ВР-I L=2710	4	0.38КГ
ВЧ	16		5.041.370	Ф5 ВР-I L=370	18	0.05КГ
ВЧ	17		5.041.250	Ф5 ВР-I L=250	11	0.03КГ
ВЧ	18		5.041.120	Ф5 ВР-I L=120	7	0.02КГ
				1.090.1-3ПВ.2-2 05-13 4КПО 29.33.3,5-2		
				СБОРОЧНЫЕ ЕДИНИЦЫ		
				КАРКАС ПЛОСКИЙ		
А4	1		1.090.1-3ПВ.2-3 09	КР29	1	
А4	2		1.090.1-3ПВ.2-3 01-02	КР3	1	
А4	3		1.090.1-3ПВ.2-3 05-02	КР19	2	
А4	4		1.090.1-3ПВ.2-3 02-02	КАРКАС ГНУТЫЙ КР7	1	
А4	5		1.090.1-3ПВ.2-3 12-02	КАРКАС ПЛОСКИЙ КР41	2	
				СЕТКА		
А4	6		1.090.1-3ПВ.2-3 18-02	С3	1	
А4	7		1.090.1-3ПВ.2-3 22	С17	1	
				ДЕТАЛИ		
А4	11		1.090.1-3ПВ.2-3 33-01	ПЕТЛЯ СТРОПОВОЧНАЯ ПС2	2	

Киев ЗНИИЭП КОРТ

ЭПВЦ Киев ЗНИИЭП
ОПЕРАТОР ТПП КОРТ
Гребнева

ФОРМАТ	ЗОНА	ПОЗ	ОБОЗНАЧЕНИЕ	НАИМЕНОВАНИЕ	КОЛ	ПРИМЕЧАНИЕ
				СТ. ОТД. ГОСТ 6727-80		
ВЧ	14		5.041.2710	Ф5 ВР-I L=2710	4	0.38КГ
ВЧ	15		5.041.2710	Ф5 ВР-I L=2710	4	0.38КГ
ВЧ	16		5.041.370	Ф5 ВР-I L=370	18	0.05КГ
ВЧ	17		5.041.250	Ф5 ВР-I L=250	11	0.03КГ
ВЧ	18		5.041.120	Ф5 ВР-I L=120	7	0.02КГ
				1.090.1-3ПВ.2-2 05-14 4КПО 29.33.4,0-1		
				СБОРОЧНЫЕ ЕДИНИЦЫ		
				КАРКАС ПЛОСКИЙ		
А4	1		1.090.1-3ПВ.2-3 09-01	КР30	1	
А4	2		1.090.1-3ПВ.2-3 01-03	КР4	1	
А4	3		1.090.1-3ПВ.2-3 05-03	КР20	2	
А4	4		1.090.1-3ПВ.2-3 02-03	КАРКАС ГНУТЫЙ КР8	1	
А4	5		1.090.1-3ПВ.2-3 12-03	КАРКАС ПЛОСКИЙ КР42	2	
				СЕТКА		
А4	6		1.090.1-3ПВ.2-3 18-01	С2	1	
А4	7		1.090.1-3ПВ.2-3 21-01	С14	1	
				ДЕТАЛИ		
А4	11		1.090.1-3ПВ.2-3 33-02	ПЕТЛЯ СТРОПОВОЧНАЯ ПС3 СТ. ОТД. ГОСТ 6727-80	2	
ВЧ	14		5.041.2655	Ф5 ВР-I L=2655	4	0.37КГ
ВЧ	15		5.041.2710	Ф5 ВР-I L=2710	4	0.38КГ
ВЧ	16		5.041.370	Ф5 ВР-I L=370	18	0.05КГ
ВЧ	17		5.041.250	Ф5 ВР-I L=250	11	0.03КГ
ВЧ	18		5.041.75	Ф5 ВР-I L=75	7	.010КГ
				1.090.1-3ПВ.2-2 05-15 4КПО 29.33.4,0-2		
				СБОРОЧНЫЕ ЕДИНИЦЫ		
				КАРКАС ПЛОСКИЙ		
А4	1		1.090.1-3ПВ.2-3 09-01	КР30	1	
А4	2		1.090.1-3ПВ.2-3 01-03	КР4	1	
А4	3		1.090.1-3ПВ.2-3 05-03	КР20	2	
А4	4		1.090.1-3ПВ.2-3 02-03	КАРКАС ГНУТЫЙ КР8	1	
А4	5		1.090.1-3ПВ.2-3 12-03	КАРКАС ПЛОСКИЙ КР42	2	
				СЕТКА		
А4	6		1.090.1-3ПВ.2-3 18-03	С4	1	
А4	7		1.090.1-3ПВ.2-3 22-01	С18	1	
				ДЕТАЛИ		
А4	11		1.090.1-3ПВ.2-3 33-02	ПЕТЛЯ СТРОПОВОЧНАЯ ПС3 СТ. ОТД. ГОСТ 6727-80	2	
ВЧ	14		5.041.2655	Ф5 ВР-I L=2655	4	0.37КГ
ВЧ	15		5.041.2710	Ф5 ВР-I L=2710	4	0.38КГ

ВЗАМ ИНВ №
ПОДПИСЬ И ДАТА
ИНВ №ПОДЛ

ФОРМАТ	ЗОНА	ПОЗ	ОБОЗНАЧЕНИЕ	НАИМЕНОВАНИЕ	КОЛ	ПРИМЕЧАНИЕ
БЧ		16	5.041.370	Ф5 ВР-I L=370	18	0.05КГ
БЧ		17	5.041.250	Ф5 ВР-I L=250	11	0.03КГ
БЧ		18	5.041.75	Ф5 ВР-I L=75	7	.010КГ

Киев ЗНИИЭП ТЛП КОРТ

ФОРМАТ	ЗОНА	ПОЗ	ОБОЗНАЧЕНИЕ	НАИМЕНОВАНИЕ	КОЛ	ПРИМЕЧАНИЕ

ЭПВЦ Киев ЗНИИЭП
ОПЕРАТОР ТЛП КОРТ

ВЗАМ ИНВ №
ПОДПИСЬ И ДАТА
ИНВ №ПОДЛ

РИС. 1

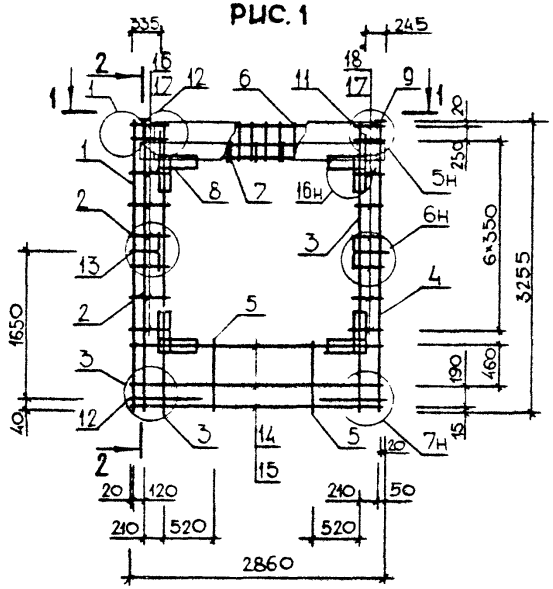

РИС. 2

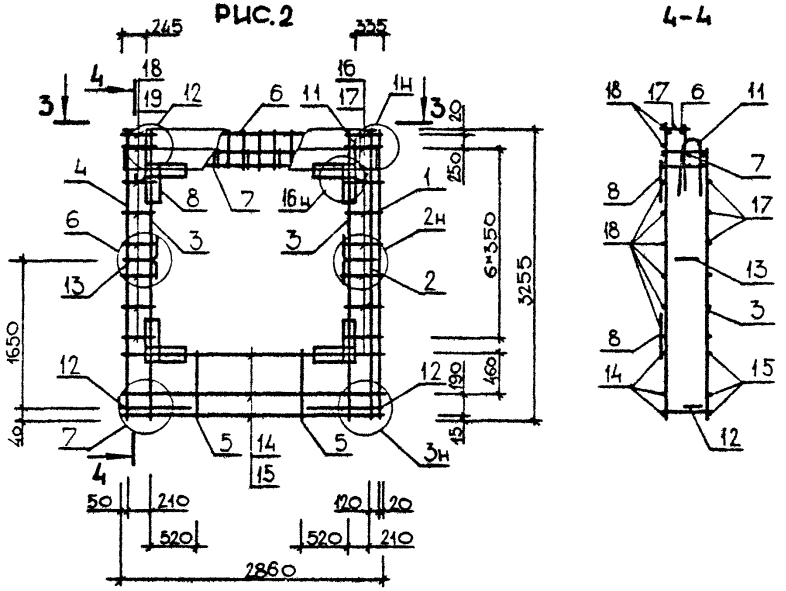

ТАБЛИЦУ ИСПОЛНЕНИЙ СМ. НА ЛИСТЕ 3

НАЧ.ОТД.	Шевченка		
Н.КОНТР.	Ребров		
ГЛ.СПЕЦ.	Ничипоренко		
ПРОВЕРИЛ	Литвиненко		
РАЗРАБ.	Скорсбогат		

1.090.1-3ПВ.2-2 05СБ

Каркас пространственный
1КП0 29.33– 4КП0 29.33
Сборочный чертеж

СТАДИЯ	МАССА	МАСШТАБ
Р	см таб.	
ЛИСТ 1	ЛИСТОВ 3	

ГОСГРАЖДАНСТРОЙ
КиевЗНИИЭП

Инв.№ подл. | Подпись и дата | Взам.инв.№

РИС.3

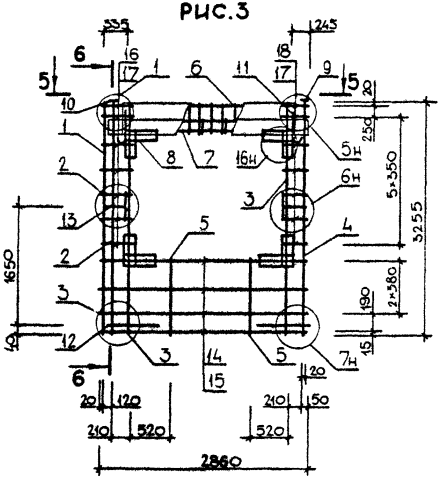

6-6

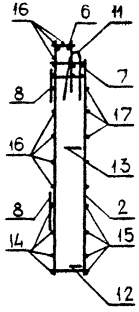

РИС.4

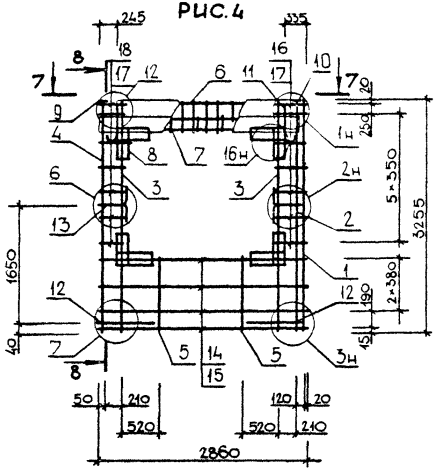

8-8

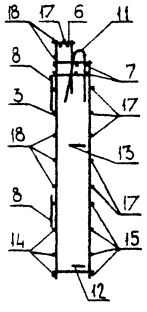

5-5

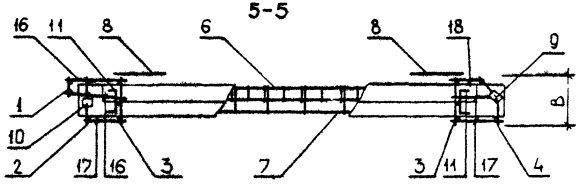

7-7

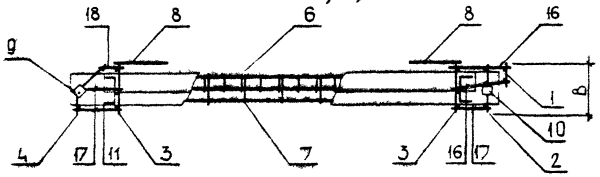

ТАБЛИЦУ ИСПОЛНЕНИЙ СМ. НА ЛИСТЕ 3

1.090.1-3ПВ.2-2 05 СБ		ЛИСТ 2
20909 30	ФОРМАТ А3	

ОБОЗНАЧЕНИЕ	МАРКА	РИС	В,ММ	МАССА,КГ
I.090.I-3ПВ.2-2 05	IКП0 29.33.3,5-I	I	325	49,030
-0I	IКП0 29.33.3,5-2	I	325	52,420
-02	IКП0 29.33.4,0-I	I	375	50,870
-03	IКП0 29.33.4,0-2	I	375	54,250
-04	2КП0 29.33.3,5-I	2	325	49,030
-05	2КП0 29.33.3,5-2	2	325	52,420
-06	2КП0 29.33.4,0-I	2	375	50,870
-07	2КП0 29.33.4,0-2	2	375	54,250
-08	3КП0 29.33.3,5-I	3	325	49,970
-09	3КП0 29.33.3,5-2	3	325	53,360
-I0	3КП0 29.33.4,0-I	3	375	5I,8I0
-II	3КП0 29.33.4,0-2	3	375	55,200
-I2	4КП0 29.33.3,5-I	4	325	49,970
-I3	4КП0 29.33.3,5-2	4	325	53,360
-I4	4КП0 29.33.4,0-I	4	375	5I,8I0
-I5	4КП0 29.33.4,0-2	4	375	55,200

ФОРМАТ	ЗОНА	ПОЗ	ОБОЗНАЧЕНИЕ	НАИМЕНОВАНИЕ	КОЛ	ПРИМЕЧАНИЕ
				ДОКУМЕНТАЦИЯ		
А3			1.090.1-3ПВ.2-2 06СБ	СБОРОЧНЫЙ ЧЕРТЕЖ		
А3			1.090.1-3ПВ.2-2 00Д1	УЗЛЫ АРМАТУРНЫЕ		
А4			1.090.1-3ПВ.2-2 00ТО	ТЕХНИЧЕСКОЕ ОПИСАНИЕ		
				СБОРОЧНЫЕ ЕДИНИЦЫ		
А4		9	1.090.1-3ПВ.2-3 29	СЕТКА С45	4	
А4		10	1.090.1-3ПВ.2-3 31-02	ИЗДЕЛИЕ ЗАКЛАДНОЕ МН3	2	
				ДЕТАЛИ		
А4		11	1.090.1-3ПВ.2-3 33-02	ПЕТЛЯ СТРОПОВОЧНАЯ ПС3	2	
				СТЕРЖЕНЬ ГНУТЫЙ		
А4		13	1.090.1-3ПВ.2-3 34-03	АН4	2	
А4		14	1.090.1-3ПВ.2-3 34	АН1	2	
				СТ. ОТД. ГОСТ 6727-80		
ВЧ		15	5.041.2680	Ф5 ВР-I L=2680	4	0.37КГ
БЧ		16	5.041.2560	Ф5 ВР-I L=2560	4	0.36КГ
ВЧ		17	5.041.520	Ф5 ВР-I L=520	18	0.07КГ
БЧ		18	5.041.400	Ф5 ВР-I L=400	5	0.06КГ
БЧ		19	5.041.250	Ф5 ВР-I L=250	13	0.03КГ
			ПЕРЕМЕННЫЕ ДАННЫЕ	ДЛЯ ИСПОЛНЕНИЙ:		
				1.090.1-3ПВ.2-2 06 1КПО 33.33.3,5-1		
				СБОРОЧНЫЕ ЕДИНИЦЫ		
				КАРКАС ПЛОСКИЙ		
А4		1	1.090.1-3ПВ.2-3 09	КР29	1	
А4		2	1.090.1-3ПВ.2-3 01-02	КР3	1	
А4		3	1.090.1-3ПВ.2-3 05-02	КР19	4	
А4		4	1.090.1-3ПВ.2-3 12-02	КР41	2	
				СЕТКА		
А4		5	1.090.1-3ПВ.2-3 19	С5	1	
А4		6	1.090.1-3ПВ.2-3 21-02	С15	1	
А4		7	1.090.1-3ПВ.2-3 28-02	С43	1	
А4		8	1.090.1-3ПВ.2-3 28	С41	1	
				ДЕТАЛИ		
А4		12	1.090.1-3ПВ.2-3 34-01	СТЕРЖЕНЬ ГНУТЫЙ АН2	2	

		1.090.1-3ПВ.2-2 06	
НАЧОТД	Шевченко	Каркас пространственный ПКПО 33.33, 2КПО 33.33	СТАДИЯ: Р; ЛИСТ: 1; ЛИСТОВ: 4
НКОНТР	Ребров		ГОСГРАЖДАНСТРОЙ КиевЗНИИЭП
ГЛСПЕЦ	Ничипоренко		
ПРОВЕРИЛ	Скоробогат		
РАЗРАБ	Пинчук		

ФОРМАТ А4

ЭПВЦ КиевЗНИИЭП

ОПЕРАТОР ТЛП КОРТ

Гребнева

ФОРМАТ	ЗОНА	ПОЗ	ОБОЗНАЧЕНИЕ	НАИМЕНОВАНИЕ	КОЛ	ПРИМЕЧАНИЕ
				1.090.1-3ПВ.2-2 06-01 1КПО 33.33.3,5-2		
				СБОРОЧНЫЕ ЕДИНИЦЫ		
				КАРКАС ПЛОСКИЙ		
А4		1	1.090.1-3ПВ.2-3 09	КР29	1	
А4		2	1.090.1-3ПВ.2-3 01-02	КР3	1	
А4		3	1.090.1-3ПВ.2-3 05-02	КР19	4	
А4		4	1.090.1-3ПВ.2-3 12-02	КР41	2	
				СЕТКА		
А4		5	1.090.1-3ПВ.2-3 19-02	С7	1	
А4		6	1.090.1-3ПВ.2-3 22-02	С19	1	
А4		7	1.090.1-3ПВ.2-3 28-02	С43	1	
А4		8	1.090.1-3ПВ.2-3 28	С41	1	
				ДЕТАЛИ		
А4		12	1.090.1-3ПВ.2-3 34-01	СТЕРЖЕНЬ ГНУТЫЙ АН2	2	
				1.090.1-3ПВ.2-2 06-02 1КПО 33.33.4,0-1		
				СБОРОЧНЫЕ ЕДИНИЦЫ		
				КАРКАС ПЛОСКИЙ		
А4		1	1.090.1-3ПВ.2-3 09-01	КР30	1	
А4		2	1.090.1-3ПВ.2-3 01-03	КР4	1	
А4		3	1.090.1-3ПВ.2-3 05-03	КР20	4	
А4		4	1.090.1-3ПВ.2-3 12-03	КР42	2	
				СЕТКА		
А4		5	1.090.1-3ПВ.2-3 19-01	С6	1	
А4		6	1.090.1-3ПВ.2-3 21-03	С16	1	
А4		7	1.090.1-3ПВ.2-3 28-03	С44	1	
А4		8	1.090.1-3ПВ.2-3 28-01	С42	1	
				ДЕТАЛИ		
А4		12	1.090.1-3ПВ.2-3 34-02	СТЕРЖЕНЬ ГНУТЫЙ АН3	2	
				1.090.1-3ПВ.2-2 06-03 1КПО 33.33.4,0-2		
				СБОРОЧНЫЕ ЕДИНИЦЫ		
				КАРКАС ПЛОСКИЙ		
А4		1	1.090.1-3ПВ.2-3 09-01	КР30	1	
А4		2	1.090.1-3ПВ.2-3 01-03	КР4	1	
А4		3	1.090.1-3ПВ.2-3 05-03	КР20	4	
А4		4	1.090.1-3ПВ.2-3 12-03	КР42	2	
				СЕТКА		
А4		5	1.090.1-3ПВ.2-3 19-03	С8	1	
А4		6	1.090.1-3ПВ.2-3 22-03	С20	1	

ВЗАМ ИНВ № | ПОДПИСЬ И ДАТА | ИНВ №ПОДЛ

	1.090.1-3ПВ.2-2 06	ЛИСТ 2

20409 32

ФОРМАТ А4

ФОРМАТ	ЗОНА	ПОЗ	ОБОЗНАЧЕНИЕ	НАИМЕНОВАНИЕ	КОЛ	ПРИМЕЧАНИЕ
А4		7	1.090.1-3ПВ.2-3 28-03	С44	1	
А4		8	1.090.1-3ПВ.2-3 28-01	С42	1	
				ДЕТАЛИ		
А4		12	1.090.1-3ПВ.2-3 34-02	СТЕРЖЕНЬ ГНУТЫЙ АН3	2	
				1.090.1-3ПВ.2-2 06-04 2КПО 33.33.3,5-1		
				СБОРОЧНЫЕ ЕДИНИЦЫ		
				КАРКАС ПЛОСКИЙ		
А4		1	1.090.1-3ПВ.2-3 09	КР29	1	
А4		2	1.090.1-3ПВ.2-3 01-02	КР3	1	
А4		3	1.090.1-3ПВ.2-3 05-02	КР19	4	
А4		4	1.090.1-3ПВ.2-3 12-02	КР41	2	
				СЕТКА		
А4		5	1.090.1-3ПВ.2-3 19	С5	1	
А4		6	1.090.1-3ПВ.2-3 21-02	С15	1	
А4		7	1.090.1-3ПВ.2-3 28-02	С43	1	
А4		8	1.090.1-3ПВ.2-3 28	С41	1	
				ДЕТАЛИ		
А4		12	1.090.1-3ПВ.2-3 34-01	СТЕРЖЕНЬ ГНУТЫЙ АН2	2	
				1.090.1-3ПВ.2-2 06-05 2КПО 33.33.3,5-2		
				СБОРОЧНЫЕ ЕДИНИЦЫ		
				КАРКАС ПЛОСКИЙ		
А4		1	1.090.1-3ПВ.2-3 09	КР29	1	
А4		2	1.090.1-3ПВ.2-3 01-02	КР3	1	
А4		3	1.090.1-3ПВ.2-3 05-02	КР19	4	
А4		4	1.090.1-3ПВ.2-3 12-02	КР41	2	
				СЕТКА		
А4		5	1.090.1-3ПВ.2-3 19-02	С7	1	
А4		6	1.090.1-3ПВ.2-3 22-02	С19	1	
А4		7	1.090.1-3ПВ.2-3 28-02	С43	1	
А4		8	1.090.1-3ПВ.2-3 28	С41	1	
				ДЕТАЛИ		
А4		12	1.090.1-3ПВ.2-3 34-01	СТЕРЖЕНЬ ГНУТЫЙ АН2	2	
				1.090.1-3ПВ.2-2 06-06 2КПО 33.33.4,0-1		
				СБОРОЧНЫЕ ЕДИНИЦЫ		

ЭПВЦ Киев ЗНИИЭП — Оператор ТПП КОРТ — Гребнева

ФОРМАТ	ЗОНА	ПОЗ.	ОБОЗНАЧЕНИЕ	НАИМЕНОВАНИЕ	КОЛ	ПРИМЕЧАНИЕ
				КАРКАС ПЛОСКИЙ		
А4		1	1.090.1-3ПВ.2-3 09-01	КР30	1	
А4		2	1.090.1-3ПВ.2-3 01-03	КР4	1	
А4		3	1.090.1-3ПВ.2-3 05-03	КР20	4	
А4		4	1.090.1-3ПВ.2-3 12-03	КР42	2	
				СЕТКА		
А4		5	1.090.1-3ПВ.2-3 19-01	С6	1	
А4		6	1.090.1-3ПВ.2-3 21-03	С16	1	
А4		7	1.090.1-3ПВ.2-3 28-03	С44	1	
А4		8	1.090.1-3ПВ.2-3 28-01	С42	1	
				ДЕТАЛИ		
А4		12	1.090.1-3ПВ.2-3 34-02	СТЕРЖЕНЬ ГНУТЫЙ АН3	2	
				1.090.1-3ПВ.2-2 06-07 2КПО 33.33.4,0-2		
				СБОРОЧНЫЕ ЕДИНИЦЫ		
				КАРКАС ПЛОСКИЙ		
А4		1	1.090.1-3ПВ.2-3 09-01	КР30	1	
А4		2	1.090.1-3ПВ.2-3 01-03	КР4	1	
А4		3	1.090.1-3ПВ.2-3 05-03	КР20	4	
А4		4	1.090.1-3ПВ.2-3 12-03	КР42	2	
				СЕТКА		
А4		5	1.090.1-3ПВ.2-3 19-03	С8	1	
А4		6	1.090.1-3ПВ.2-3 22-03	С20	1	
А4		7	1.090.1-3ПВ.2-3 28-03	С44	1	
А4		8	1.090.1-3ПВ.2-3 28-01	С42	1	
				ДЕТАЛИ		
А4		12	1.090.1-3ПВ.2-3 34-02	СТЕРЖЕНЬ ГНУТЫЙ АН3	2	

ВЗАМ.ИНВ.№ | ПОДПИСЬ И ДАТА | ИНВ.N ПОДЛ

РИС.1

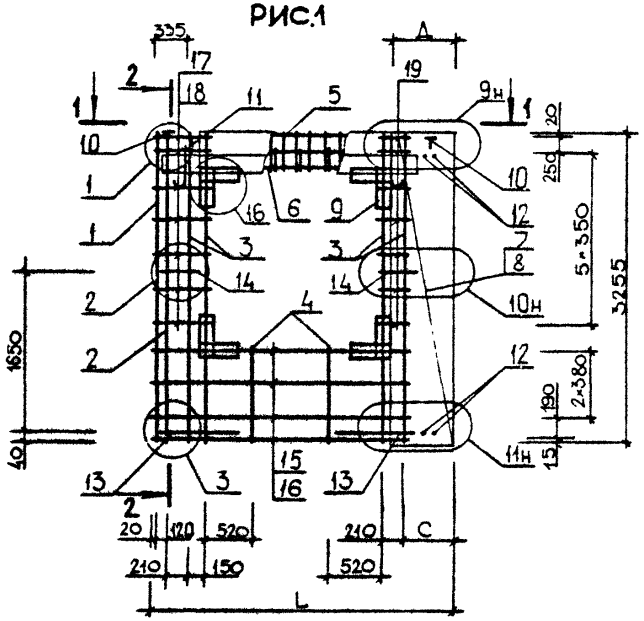

2-2

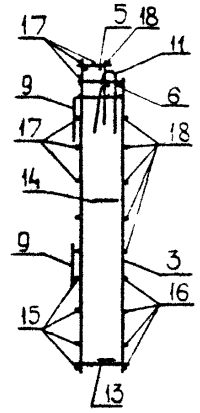

РИС.2

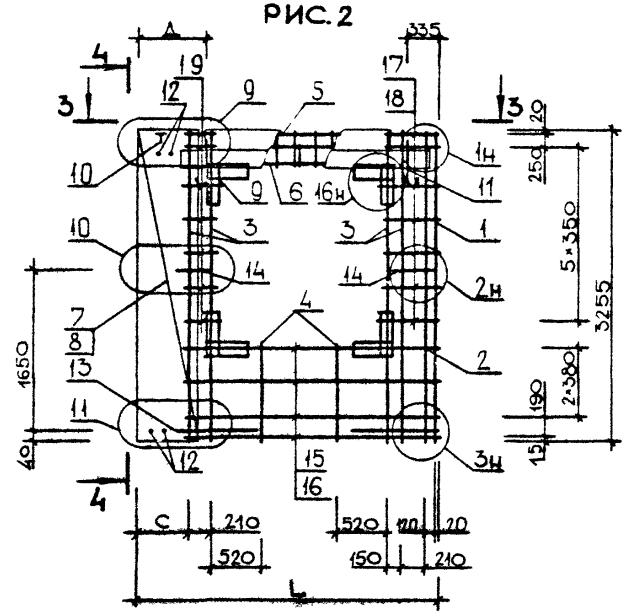

4-4

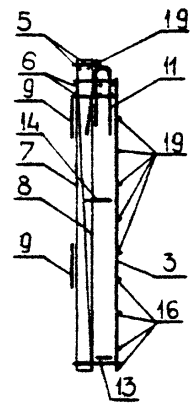

1-1

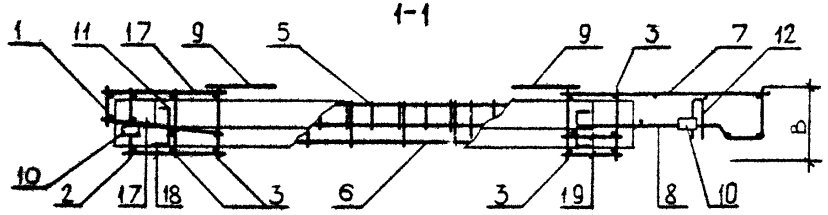

3-3

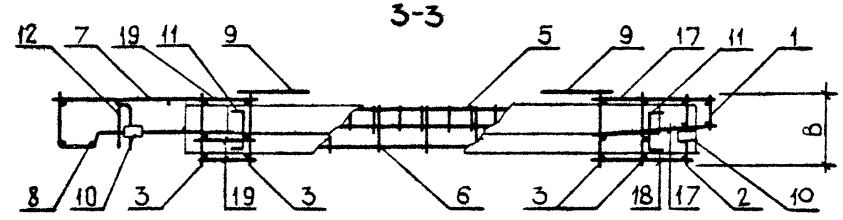

ОБОЗНАЧЕНИЕ	МАРКА	РИС	В,мм	L,мм	С,мм	Д,мм	МАССА,КГ
I.090.I-3ПВ.2-2 06	IКП0 33.33.3,5-I	I	325	3235	575	770	6I,850
-0I	IКП0 33.33.3,5-2	I	325	3235	575	770	65,070
-02	IКП0 33.33.4,0-I	I	375	3285	625	820	62,550
-03	IКП0 33.33.4,0-2	I	375	3285	625	820	65,770
-04	2КП0 33.33.3,5-I	2	325	3235	575	770	6I,850
-05	2КП0 33.33.3,5-2	2	325	3235	575	770	65,070
-06	2КП0 33.33.4,0-I	2	375	3285	625	820	62,550
-07	2КП0 33.33.4,0-2	2	375	3285	625	820	65,770

НАЧ.ОТД.	Шевченко	
Н.КОНТР.	Ребров	
ГЛ.СПЕЦ.	Ничипоренко	
ПРОВЕРИЛ	Литвиненко	
РАЗРАБ	Скоробогат	

1.090.1-3ПВ.2-2 06СБ

Каркас пространственный IКП0 33.33, 2КП0 33.33
Сборочный чертеж

СТАДИЯ	МАССА	МАСШТАБ
Р	СМ ТАБЛ	
ЛИСТ	ЛИСТОВ 1	

ГОСГРАЖДАНСТРОЙ
КиевЗНИИЭП

20409 34

ФОРМАТ А3

ФОРМАТ	ЗОНА	ПОЗ	ОБОЗНАЧЕНИЕ	НАИМЕНОВАНИЕ	КОЛ	ПРИМЕЧАНИЕ
				ДОКУМЕНТАЦИЯ		
А3			1.090.1-3ПВ.2-2 07СБ	СБОРОЧНЫЙ ЧЕРТЕЖ		
А3			1.090.1-3ПВ.2-2 00Д1	УЗЛЫ АРМАТУРНЫЕ		
А4			1.090.1-3ПВ.2-2 00ТО	ТЕХНИЧЕСКОЕ ОПИСАНИЕ		
				СБОРОЧНЫЕ ЕДИНИЦЫ		
А4		7	1.090.1-3ПВ.2-3 29	СЕТКА С45	8	
				ИЗДЕЛИЕ ЗАКЛАДНОЕ		
А4		8	1.090.1-3ПВ.2-3 31-02	МН3	2	
А4		9	1.090.1-3ПВ.2-3 31-01	МН2	1	
				ДЕТАЛИ		
А4		10	1.090.1-3ПВ.2-3 33-02	ПЕТЛЯ СТРОПОВОЧНАЯ ПС3	4	
				СТЕРЖЕНЬ ГНУТЫЙ		
А4		11	1.090.1-3ПВ.2-3 34-03	АН4	2	
А4		12	1.090.1-3ПВ.2-3 34	АН1	2	
			ПЕРЕМЕННЫЕ ДАННЫЕ	ДЛЯ ИСПОЛНЕНИЙ:		
				1.090.1-3ПВ.2-2 07 1КПО 60.33.3,5-1		
				СБОРОЧНЫЕ ЕДИНИЦЫ		
				КАРКАС ПЛОСКИЙ		
А4		1	1.090.1-3ПВ.2-3 09	КР29	2	
А4		2	1.090.1-3ПВ.2-3 01-02	КР3	2	
А4		3	1.090.1-3ПВ.2-3 05-02	КР19	5	
А4		4	1.090.1-3ПВ.2-3 12	КР39	4	
				СЕТКА		
А4		5	1.090.1-3ПВ.2-3 18	С1	2	
А4		6	1.090.1-3ПВ.2-3 26	С33	1	
				ДЕТАЛИ		
				СТ. ОТД. ГОСТ 6727-80		
БЧ		13	5.041.5950	⌀5 ВР-I L=5950	3	0.83КГ
БЧ		14	5.041.5710	⌀5 ВР-I L=5710	3	0.79КГ
БЧ		15	5.041.370	⌀5 ВР-I L=370	38	0.05КГ
БЧ		16	5.041.250	⌀5 ВР-I L=250	12	0.03КГ
БЧ		17	5.041.790	⌀5 ВР-I L=790	15	0.11КГ

			1.090.1-3ПВ.2-2 07	
НАЧ.ОТД.	Шевченко		Каркас пространственный 1КПО 60.33, 2КПО 60.33	СТАДИЯ: Р; ЛИСТ: 1; ЛИСТОВ: 5
НАЧ.КОНТР.	Ребров			ГОСГРАЖДАНСТРОЙ КиевЗНИИЭП
ГЛ.СПЕЦ.	Чиликренко			
ПРОВЕРИЛ	Скоробогат			
РАЗРАБ.	Пинчук			

ФОРМАТ А4

ЭПВЦ Киев ЗНИИЭП

ОПЕРАТОР ТЛП КОРТ

Гребнева

ФОРМАТ	ЗОНА	ПОЗ	ОБОЗНАЧЕНИЕ	НАИМЕНОВАНИЕ	КОЛ	ПРИМЕЧАНИЕ
				1.090.1-3ПВ.2-2 07-01 1КПО 60.33.3,5-2		
				СБОРОЧНЫЕ ЕДИНИЦЫ		
				КАРКАС ПЛОСКИЙ		
А4		1	1.090.1-3ПВ.2-3 09	КР29	2	
А4		2	1.090.1-3ПВ.2-3 01-02	КР3	2	
А4		3	1.090.1-3ПВ.2-3 05-02	КР19	5	
А4		4	1.090.1-3ПВ.2-3 12	КР39	4	
				СЕТКА		
А4		5	1.090.1-3ПВ.2-3 18-02	С3	2	
А4		6	1.090.1-3ПВ.2-3 27	С37	1	
				ДЕТАЛИ		
				СТ. ОТД. ГОСТ 6727-80		
БЧ		13	5.041.5950	⌀5 ВР-I L=5950	3	0.83КГ
БЧ		14	5.041.5710	⌀5 ВР-I L=5710	3	0.79КГ
БЧ		15	5.041.370	⌀5 ВР-I L=370	38	0.05КГ
БЧ		16	5.041.250	⌀5 ВР-I L=250	12	0.03КГ
БЧ		17	5.041.790	⌀5 ВР-I L=790	15	0.11КГ
				1.090.1-3ПВ.2-2 07-02 1КПО 60.33.4,0-1		
				СБОРОЧНЫЕ ЕДИНИЦЫ		
				КАРКАС ПЛОСКИЙ		
А4		1	1.090.1-3ПВ.2-3 09-01	КР30	2	
А4		2	1.090.1-3ПВ.2-3 01-03	КР4	2	
А4		3	1.090.1-3ПВ.2-3 05-03	КР20	5	
А4		4	1.090.1-3ПВ.2-3 12-01	КР40	4	
				СЕТКА		
А4		5	1.090.1-3ПВ.2-3 18-01	С2	2	
А4		6	1.090.1-3ПВ.2-3 26-01	С34	1	
				ДЕТАЛИ		
				СТ. ОТД. ГОСТ 6727-80		
БЧ		13	5.041.5950	⌀5 ВР-I L=5950	3	0.83КГ
БЧ		14	5.041.5710	⌀5 ВР-I L=5710	3	0.79КГ
БЧ		15	5.041.370	⌀5 ВР-I L=370	38	0.05КГ
БЧ		16	5.041.250	⌀5 ВР-I L=250	12	0.03КГ
БЧ		17	5.041.790	⌀5 ВР-I L=790	15	0.11КГ
				1.090.1-3ПВ.2-2 07-03 1КПО 60.33.4,0-2		
				СБОРОЧНЫЕ ЕДИНИЦЫ		
				КАРКАС ПЛОСКИЙ		
А4		1	1.090.1-3ПВ.2-3 09-01	КР30	2	

ВЗАМ.ИНВ.№

ПОДПИСЬ И ДАТА

ИНВ.№ ПОДЛ.

	1.090.1-3ПВ.2-2 07	ЛИСТ 2

20409 35

ФОРМАТ А4

ФОРМАТ	ЗОНА	ПОЗ.	ОБОЗНАЧЕНИЕ	НАИМЕНОВАНИЕ	КОЛ	ПРИМЕЧАНИЕ
				КР4	2	
				КР20	5	
				КР40	4	
				СЕТКА		
				С4	2	
				С38	1	
				ДЕТАЛИ		
				СТ. ОТД. ГОСТ 6727-80		
ВЧ		13	5.041.5950	Ф5 ВР-I L=5950	3	0.83КГ
ВЧ		14	5.041.5710	Ф5 ВР-I L=5710	3	0.79КГ
ВЧ		15	5.041.370	Ф5 ВР-I L=370	38	0.05КГ
ВЧ		16	5.041.250	Ф5 ВР-I L=250	12	0.03КГ
ВЧ		17	5.041.790	Ф5 ВР-I L=790	15	0.11КГ
				1.090.1-3ПВ.2-2 07-04 2КПО 60.33.3,5-1		
				СБОРОЧНЫЕ ЕДИНИЦЫ		
				КАРКАС ПЛОСКИЙ		
А4		1	1.090.1-3ПВ.2-3 09	КР29	2	
А4		2	1.090.1-3ПВ.2-3 01-02	КР3	2	
А4		3	1.090.1-3ПВ.2-3 05-02	КР19	5	
А4		4	1.090.1-3ПВ.2-3 12-02	КР41	4	
				СЕТКА		
А4		5	1.090.1-3ПВ.2-3 18	С1	2	
А4		6	1.090.1-3ПВ.2-3 26	С33	1	
				ДЕТАЛИ		
				СТ. ОТД. ГОСТ 6727-80		
ВЧ		13	5.041.5950	Ф5 ВР-I L=5950	4	0.83КГ
ВЧ		14	5.041.5710	Ф5 ВР-I L=5710	4	0.79КГ
ВЧ		15	5.041.370	Ф5 ВР-I L=370	36	0.05КГ
ВЧ		16	5.041.250	Ф5 ВР-I L=250	10	0.03КГ
ВЧ		17	5.041.790	Ф5 ВР-I L=790	13	0.11КГ
				1.090.1-3ПВ.2-2 07-05 2КПО 60.33.3,5-2		
				СБОРОЧНЫЕ ЕДИНИЦЫ		
				КАРКАС ПЛОСКИЙ		
А4		1	1.090.1-3ПВ.2-3 09	КР29	2	
А4		2	1.090.1-3ПВ.2-3 01-02	КР3	2	
А4		3	1.090.1-3ПВ.2-3 05-02	КР19	5	
А4		4	1.090.1-3ПВ.2-3 12-02	КР41	4	
				СЕТКА		
А4		5	1.090.1-3ПВ.2-3 18-02	С3	2	
А4		6	1.090.1-3ПВ.2-3 27	С37	1	

ФОРМАТ А4

ЭПВЦ Киев ЗНИИЭП
ОПЕРАТОР ТЛП КОРТ
Гребнева

ФОРМАТ	ЗОНА	ПОЗ.	ОБОЗНАЧЕНИЕ	НАИМЕНОВАНИЕ	КОЛ	ПРИМЕЧАНИЕ
				ДЕТАЛИ		
				СТ. ОТД. ГОСТ 6727-80		
ВЧ		13	5.041.5950	Ф5 ВР-I L=5950	4	0.83КГ
ВЧ		14	5.041.5710	Ф5 ВР-I L=5710	4	0.79КГ
ВЧ		15	5.041.370	Ф5 ВР-I L=370	36	0.05КГ
ВЧ		16	5.041.250	Ф5 ВР-I L=250	10	0.03КГ
ВЧ		17	5.041.790	Ф5 ВР-I L=790	13	0.11КГ
				1.090.1-3ПВ.2-2 07-06 2КПО 60.33.4,0-1		
				СБОРОЧНЫЕ ЕДИНИЦЫ		
				КАРКАС ПЛОСКИЙ		
А4		1	1.090.1-3ПВ.2-3 09-01	КР30	2	
А4		2	1.090.1-3ПВ.2-3 01-03	КР4	2	
А4		3	1.090.1-3ПВ.2-3 05-03	КР20	5	
А4		4	1.090.1-3ПВ.2-3 12-03	КР42	4	
				СЕТКА		
А4		5	1.090.1-3ПВ.2-3 18-01	С2	2	
А4		6	1.090.1-3ПВ.2-3 26-01	С34	1	
				ДЕТАЛИ		
				СТ. ОТД. ГОСТ 6727-80		
ВЧ		13	5.041.5950	Ф5 ВР-I L=5950	4	0.83КГ
ВЧ		14	5.041.5710	Ф5 ВР-I L=5710	4	0.79КГ
ВЧ		15	5.041.370	Ф5 ВР-I L=370	36	0.05КГ
ВЧ		16	5.041.250	Ф5 ВР-I L=250	10	0.03КГ
ВЧ		17	5.041.790	Ф5 ВР-I L=790	13	0.11КГ
				1.090.1-3ПВ.2-2 07-07 2КПО 60.33.4,0-2		
				СБОРОЧНЫЕ ЕДИНИЦЫ		
				КАРКАС ПЛОСКИЙ		
А4		1	1.090.1-3ПВ.2-3 09-01	КР30	2	
А4		2	1.090.1-3ПВ.2-3 01-03	КР4	2	
А4		3	1.090.1-3ПВ.2-3 05-03	КР20	5	
А4		4	1.090.1-3ПВ.2-3 12-03	КР42	4	
				СЕТКА		
А4		5	1.090.1-3ПВ.2-3 18-03	С4	2	
А4		6	1.090.1-3ПВ.2-3 27-01	С38	1	
				ДЕТАЛИ		
				СТ. ОТД. ГОСТ 6727-80		
ВЧ		13	5.041.5950	Ф5 ВР-I L=5950	4	0.83КГ
ВЧ		14	5.041.5710	Ф5 ВР-I L=5710	4	0.79КГ
ВЧ		15	5.041.370	Ф5 ВР-I L=370	36	0.05КГ
ВЧ		16	5.041.250	Ф5 ВР-I L=250	10	0.03КГ

ВЗАМ ИНВ № | ПОДПИСЬ И ДАТА | ИНВ № ПОДЛ

20409 36 ФОРМАТ А4

ФОРМАТ	ЗОНА	ПОЗ	ОБОЗНАЧЕНИЕ	НАИМЕНОВАНИЕ	КОЛ	ПРИМЕЧАНИЕ
БЧ		17	5.041.790	Ф5 ВР-I L=790	13	0.11КГ

1.090.1-3ПВ.2-2 07

ЛИСТ 5

ФОРМАТ А4.

ЭПВЦ Киев ЗНИИЭП

ОПЕРАТОР ТЛП КОРТ

ФОРМАТ	ЗОНА	ПОЗ	ОБОЗНАЧЕНИЕ	НАИМЕНОВАНИЕ	КОЛ	ПРИМЕЧАНИЕ

ВЗАМ ИНВ № | ПОДПИСЬ И ДАТА | ИНВ №ПОДЛ

ЛИСТ

20409 37

ФОРМАТ А4

РИС. 1

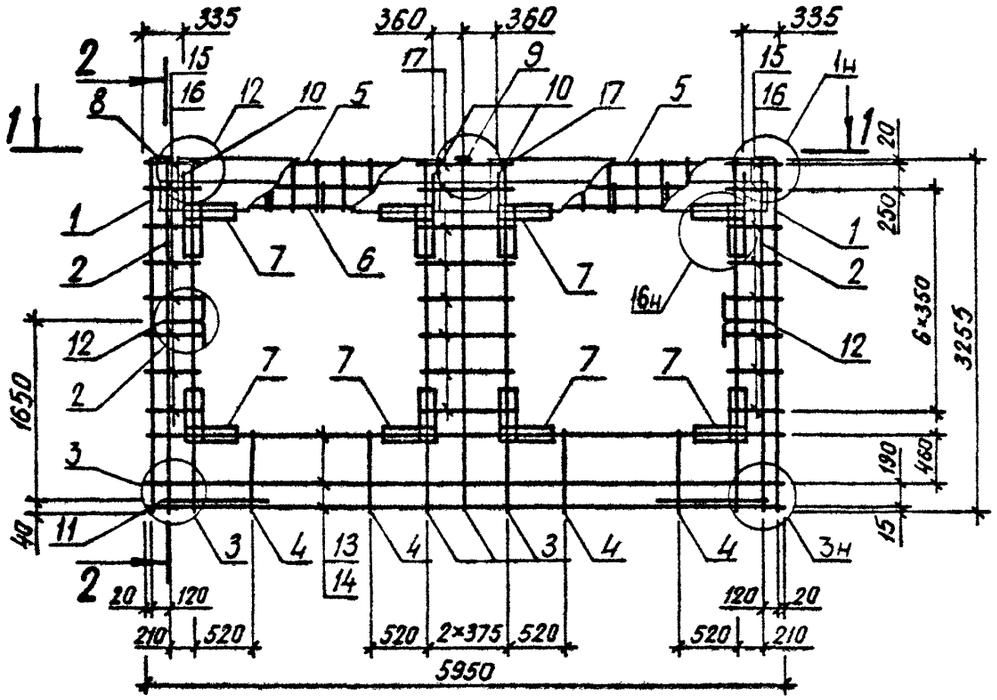

2 – 2

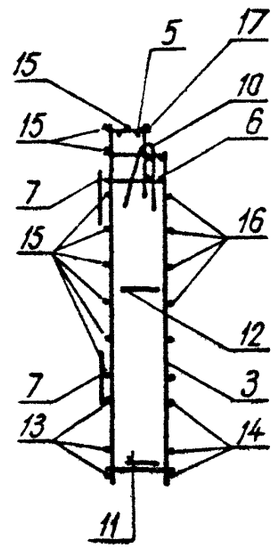

1 – 1

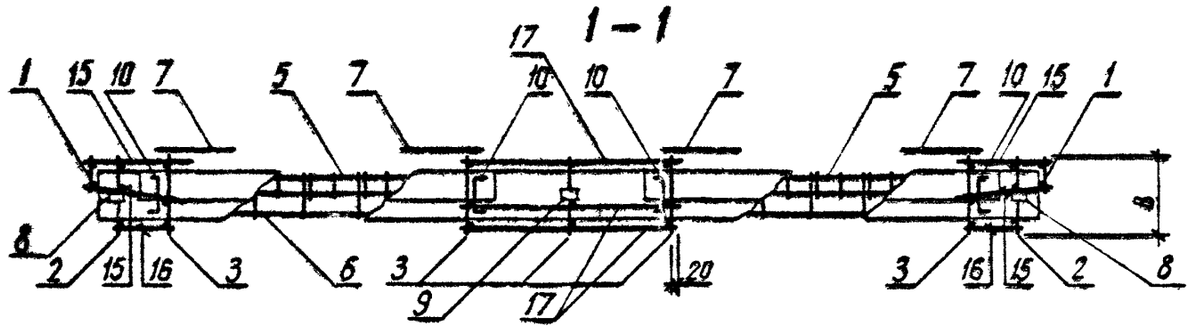

ТАБЛИЦУ ИСПОЛНЕНИЯ СМ. НА ЛИСТЕ 3

НАЧ ОТД	Шевченко		
Н КОНТР	Ребров		
ГЛ СПЕЦ	Ничипоренко		
ПРОВЕРИЛ	Ничипоренко		
РАЗРАБ	Литвиненко		

1.090.1-3ПВ.2-2 07СБ

Каркас пространственный 1КП0 60.33, 2КП0 60.33 Сборочный чертеж

СТАДИЯ	МАССА	МАСШТАБ
Р	см табл	

ЛИСТ 1 ЛИСТОВ 3

ГОСГРАЖДАНСТРОЙ КиевЗНИИЭП

ФОРМАТ А3

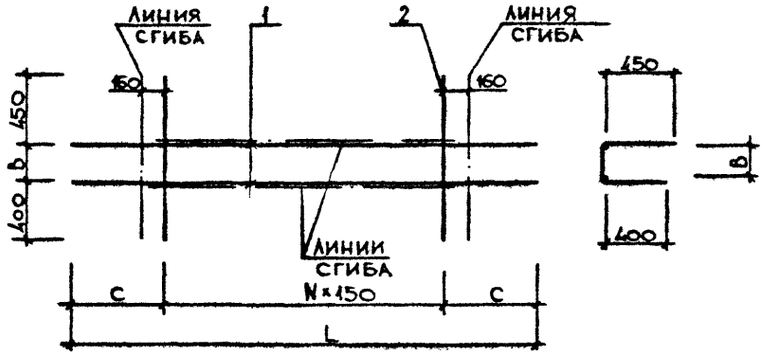

ОБОЗНАЧЕНИЕ	МАРКА	L, мм	B, мм	C, мм	N	МАССА, кг
I.090.I-3ПВ.2-6 19	С9	3000	I50	750	I0	5,230
-0I	CI0	3000	200	750	I0	5,3I0
-02	CII	2I00	I50	600	6	3,560
-03	CI2	2I00	200	600	6	3,6I0

НАЧОТД.	Шевченко	
Н.КОНТР.	Ребров	
ГЛ.СПЕЦ	Никипоренко	
ПРОВЕРИЛ	Никипоренко	
РАЗРАБ.	Гресько	

1.090.1-3ПВ.2-6 19СБ

СЕТКА
С9 – CI2
СБОРОЧНЫЙ ЧЕРТЕЖ

СТАДИЯ	МАССА	МАСШТАБ
Р	СМ ТАБЛ	
ЛИСТ	ЛИСТОВ 1	

ГОСГРАЖДАНСТРОЙ
КиевЗНИИЭП

ФОРМАТ А4

ЭПВЦ КиевЗНИИЭП
ОПЕРАТОР ТЛП КОРТ

ВЗАМ. ИНВ.№
ПОДП. И ДАТА
ИНВ.№ ПОДЛ.

ЛИСТ

20409 39

ФОРМАТ А4

ФОРМАТ	ЗОНА	ПОЗ	ОБОЗНАЧЕНИЕ	НАИМЕНОВАНИЕ	КОЛ	ПРИМЕЧАНИЕ
				ДОКУМЕНТАЦИЯ		
А4			1.090.1-3ПВ.2-6 20СВ	СВОРОЧНЫЙ ЧЕРТЕЖ		
			ПЕРЕМЕННЫЕ ДАННЫЕ	ДЛЯ ИСПОЛНЕНИЙ:		
				1.090.1-3ПВ.2-6 20 С13		
				ДЕТАЛИ		
ВЧ	1		10.013.3600	СТ. ОТД. ГОСТ 5781-82 Ф10 А-III L=3600	2	2.22КГ
ВЧ	2		5.041.1140	СТ. ОТД. ГОСТ 6727-80 Ф5 ВР-I L=1140	15	0.16КГ
				1.090.1-3ПВ.2-6 20-01 С14		
				ДЕТАЛИ		
ВЧ	1		10.013.3600	СТ. ОТД. ГОСТ 5781-82 Ф10 А-III L=3600	2	2.22КГ
ВЧ	2		5.041.1190	СТ. ОТД. ГОСТ 6727-80 Ф5 ВР-I L=1190	15	0.16КГ
				1.090.1-3ПВ.2-6 20-02 С15		
				ДЕТАЛИ		
ВЧ	1		12.013.3900	СТ. ОТД. ГОСТ 5781-82 Ф12 А-III L=3900	2	3.46КГ
ВЧ	2		5.041.1140	СТ. ОТД. ГОСТ 6727-80 Ф5 ВР-I L=1140	15	0.16КГ
				1.090.1-3ПВ.2-6 20-03 С16		
				ДЕТАЛИ		
ВЧ	1		12.013.3900	СТ. ОТД. ГОСТ 5781-82 Ф12 А-III L=3900	2	3.46КГ

			1.090.1-3ПВ.2-6 20			
НАЧ ОТД	Шевченко		СЕТКА СI3 – СI6	СТАДИЯ	ЛИСТ	ЛИСТОВ
				Р	1	2
Н.КОНТР	Ребров			ГОСГРАЖДАНСТРОЙ КиевЗНИИЭП		
ГЛ.СПЕЦ.	Нинуренко					
ПРОВЕРИЛ	Скоробогат					
РАЗРАБ	Пинчук					

ФОРМАТ А4

ЭПВЦ КиевЗНИИЭП

ОПЕРАТОР ТЛП КОРТ

Гребнева

ФОРМАТ	ЗОНА	ПОЗ	ОБОЗНАЧЕНИЕ	НАИМЕНОВАНИЕ	КОЛ	ПРИМЕЧАНИЕ
БЧ		2	5.041.1190	СТ. ОТД. ГОСТ 6727-80 Ф5 ВР-I L=1190	15	0.16КГ

ВЗАМ.ИНВ.№

ПОДПИСЬ И ДАТА

ИНВ.№ПОДЛ.

	1.090.1-3ПВ.2-6 20	Лист 2

20409 40

ФОРМАТ А4

ФОРМАТ	ЗОНА	ПОЗ	ОБОЗНАЧЕНИЕ	НАИМЕНОВАНИЕ	КОЛ	ПРИМЕЧАНИЕ
				ДОКУМЕНТАЦИЯ		
А3			1.090.1-3ПВ.2-2 08СБ	СБОРОЧНЫЙ ЧЕРТЕЖ		
А3			1.090.1-3ПВ.2-2 00Д1	УЗЛЫ АРМАТУРНЫЕ		
А4			1.090.1-3ПВ.2-2 00ТО	ТЕХНИЧЕСКОЕ ОПИСАНИЕ		
				СБОРОЧНЫЕ ЕДИНИЦЫ		
А4		7	1.090.1-3ПВ.2-3 29	СЕТКА С45	8	
				ИЗДЕЛИЕ ЗАКЛАДНОЕ		
А4		8	1.090.1-3ПВ.2-3 31-02	МН3	2	
А4		9	1.090.1-3ПВ.2-3 31-01	МН2	1	
				ДЕТАЛИ		
				СТЕРЖЕНЬ ГНУТЫЙ		
А4		11	1.090.1-3ПВ.2-3 34-03	АН4	2	
А4		12	1.090.1-3ПВ.2-3 34	АН1	2	
			ПЕРЕМЕННЫЕ ДАННЫЕ	ДЛЯ ИСПОЛНЕНИЙ:		
				1.090.1-3ПВ.2-2 08 ЗКПО 60.33.3,5-1		
				СБОРОЧНЫЕ ЕДИНИЦЫ		
				КАРКАС ПЛОСКИЙ		
А4		1	1.090.1-3ПВ.2-3 09	КР29	2	
А4		2	1.090.1-3ПВ.2-3 01-02	КР3	2	
А4		3	1.090.1-3ПВ.2-3 05-02	КР19	8	
А4		4	1.090.1-3ПВ.2-3 12-02	КР41	4	
				СЕТКА		
А4		5	1.090.1-3ПВ.2-3 19	С5	2	
А4		6	1.090.1-3ПВ.2-3 26-02	С35	1	
				ДЕТАЛИ		
А4		10	1.090.1-3ПВ.2-3 33-02	ПЕТЛЯ СТРОПОВОЧНАЯ ПС3 СТ. ОТД. ГОСТ 6727-80	4	
БЧ		13	5.041.5950	⌀5 ВР-I L=5950	4	0.83КГ
БЧ		14	5.041.5710	⌀5 ВР-I L=5710	4	0.79КГ
БЧ		15	5.041.520	⌀5 ВР-I L=520	36	0.07КГ
БЧ		16	5.041.400	⌀5 ВР-I L=400	10	0.06КГ
БЧ		17	5.041.1090	⌀5 ВР-I L=1090	13	0.15КГ

1.090.1-3ПВ.2-2 08

НАЧ.ОТД.	Шевченко		
Н.КОНТР.	Ребров		
ГЛ.СПЕЦ.	Ничипоренко		
ПРОВЕРИЛ	Скарбагат		
РАЗРАБ.	Пичук		

Каркас пространственный
ЗКПО 60.33, 4КПО 60.33

СТАДИЯ	ЛИСТ	ЛИСТОВ
Р	1	5

ГОСГРАЖДАНСТРОЙ
КиевЗНИИЭП

ФОРМАТ А4

ФОРМАТ	ЗОНА	ПОЗ.	ОБОЗНАЧЕНИЕ	НАИМЕНОВАНИЕ	КОЛ	ПРИМЕЧАНИЕ
				1.090.1-3ПВ.2-2 08-01 ЗКПО 60.33.3,5-2		
				СБОРОЧНЫЕ ЕДИНИЦЫ		
				КАРКАС ПЛОСКИЙ		
А4		1	1.090.1-3ПВ.2-3 09	КР29	2	
А4		2	1.090.1-3ПВ.2-3 01-02	КР3	2	
А4		3	1.090.1-3ПВ.2-3 05-02	КР19	8	
А4		4	1.090.1-3ПВ.2-3 12-02	КР41	4	
				СЕТКА		
А4		5	1.090.1-3ПВ.2-3 19-02	С7	2	
А4		6	1.090.1-3ПВ.2-3 27-02	С39	1	
				ДЕТАЛИ		
А4		10	1.090.1-3ПВ.2-3 33-02	ПЕТЛЯ СТРОПОВОЧНАЯ ПС3 СТ. ОТД. ГОСТ 6727-80	4	
БЧ		13	5.041.5950	⌀5 ВР-I L=5950	4	0.83КГ
БЧ		14	5.041.5710	⌀5 ВР-I L=5710	4	0.79КГ
БЧ		15	5.041.520	⌀5 ВР-I L=520	36	0.07КГ
БЧ		16	5.041.400	⌀5 ВР-I L=400	10	0.06КГ
БЧ		17	5.041.1090	⌀5 ВР-I L=1090	13	0.15КГ
				1.090.1-3ПВ.2-2 08-02 ЗКПО 60.33.4,0-1		
				СБОРОЧНЫЕ ЕДИНИЦЫ		
				КАРКАС ПЛОСКИЙ		
А4		1	1.090.1-3ПВ.2-3 09-01	КР30	2	
А4		2	1.090.1-3ПВ.2-3 01-03	КР4	2	
А4		3	1.090.1-3ПВ.2-3 05-03	КР20	8	
А4		4	1.090.1-3ПВ.2-3 12-03	КР42	4	
				СЕТКА		
А4		5	1.090.1-3ПВ.2-3 19-01	С6	2	
А4		6	1.090.1-3ПВ.2-3 26-03	С36	1	
				ДЕТАЛИ		
А4		10	1.090.1-3ПВ.2-3 33-03	ПЕТЛЯ СТРОПОВОЧНАЯ ПС4 СТ. ОТД. ГОСТ 6727-80	4	
БЧ		13	5.041.5950	⌀5 ВР-I L=5950	4	0.83КГ
БЧ		14	5.041.5710	⌀5 ВР-I L=5710	4	0.79КГ
БЧ		15	5.041.520	⌀5 ВР-I L=520	36	0.07КГ
БЧ		16	5.041.400	⌀5 ВР-I L=400	10	0.06КГ
БЧ		17	5.041.1090	⌀5 ВР-I L=1090	13	0.15КГ
				1.090.1-3ПВ.2-2 08-03 ЗКПО 60.33.4,0-2		
				СБОРОЧНЫЕ ЕДИНИЦЫ		

1.090.1-3ПВ.2-2 08

ЛИСТ 2

20409 41

ФОРМАТ А4

ФОРМАТ	ЗОНА	ПОЗ	ОБОЗНАЧЕНИЕ	НАИМЕНОВАНИЕ	КОЛ	ПРИМЕЧАНИЕ
				КАРКАС ПЛОСКИЙ		
А4		1	1.090.1-3ПВ.2-3 09-01	КР30	2	
А4		2	1.090.1-3ПВ.2-3 01-03	КР4	2	
А4		3	1.090.1-3ПВ.2-3 05-03	КР20	8	
А4		4	1.090.1-3ПВ.2-3 12-03	КР42	4	
				СЕТКА		
А4		5	1.090.1-3ПВ.2-3 19-03	С8	2	
А4		6	1.090.1-3ПВ.2-3 27-03	С40	1	
				ДЕТАЛИ		
А4		10	1.090.1-3ПВ.2-3 33-03	ПЕТЛЯ СТРОПОВОЧНАЯ ПС4 СТ. ОТД. ГОСТ 6727-80	4	
БЧ		13	5.041.5950	Ф5 ВР-I L=5950	4	0.83КГ
БЧ		14	5.041.5710	Ф5 ВР-I L=5710	4	0.79КГ
БЧ		15	5.041.520	Ф5 ВР-I L=520	36	0.07КГ
БЧ		16	5.041.400	Ф5 ВР-I L=400	10	0.06КГ
БЧ		17	5.041.1090	Ф5 ВР-I L=1090	13	0.15КГ
				1.090.1-3ПВ.2-2 08-04 4КПО 60.33.3,5-1		
				СБОРОЧНЫЕ ЕДИНИЦЫ		
				КАРКАС ПЛОСКИЙ		
А4		1	1.090.1-3ПВ.2-3 09	КР29	2	
А4		2	1.090.1-3ПВ.2-3 01-02	КР3	2	
А4		3	1.090.1-3ПВ.2-3 05-02	КР19	8	
А4		4	1.090.1-3ПВ.2-3 13-02	КР45	4	
				СЕТКА		
А4		5	1.090.1-3ПВ.2-3 19	С5	2	
А4		6	1.090.1-3ПВ.2-3 26-02	С35	1	
				ДЕТАЛИ		
А4		10	1.090.1-3ПВ.2-3 33-03	ПЕТЛЯ СТРОПОВОЧНАЯ ПС4 СТ. ОТД. ГОСТ 6727-80	4	
БЧ		13	5.041.5950	Ф5 ВР-I L=5950	6	0.83КГ
БЧ		14	5.041.5710	Ф5 ВР-I L=5710	6	0.79КГ
БЧ		15	5.041.520	Ф5 ВР-I L=520	32	0.07КГ
БЧ		16	5.041.400	Ф5 ВР-I L=400	6	0.06КГ
БЧ		17	5.041.1090	Ф5 ВР-I L=1090	9	0.15КГ
				1.090.1-3ПВ.2-2 08-05 4КПО 60.33.3,5-2		
				СБОРОЧНЫЕ ЕДИНИЦЫ		
				КАРКАС ПЛОСКИЙ		
А4		1	1.090.1-3ПВ.2-3 09	КР29	2	
А4		2	1.090.1-3ПВ.2-3 01-02	КР3	2	
А4		3	1.090.1-3ПВ.2-3 05-02	КР19	8	
А4		4	1.090.1-3ПВ.2-3 13-02	КР45	4	

Киев ЗНИИЭП | ТЛП КОРТ

1.090.1-3ПВ.2-2 08 — ЛИСТ 3

ФОРМАТ А4

ФОРМАТ	ЗОНА	ПОЗ	ОБОЗНАЧЕНИЕ	НАИМЕНОВАНИЕ	КОЛ	ПРИМЕЧАНИЕ
				СЕТКА		
А4		5	1.090.1-3ПВ.2-3 19-02	С7	2	
А4		6	1.090.1-3ПВ.2-3 27-02	С39	1	
				ДЕТАЛИ		
А4		10	1.090.1-3ПВ.2-3 33-03	ПЕТЛЯ СТРОПОВОЧНАЯ ПС4 СТ. ОТД. ГОСТ 6727-80	4	
БЧ		13	5.041.5950	Ф5 ВР-I L=5950	6	0.83КГ
БЧ		14	5.041.5710	Ф5 ВР-I L=5710	6	0.79КГ
БЧ		15	5.041.520	Ф5 ВР-I L=520	32	0.07КГ
БЧ		16	5.041.400	Ф5 ВР-I L=400	6	0.06КГ
БЧ		17	5.041.1090	Ф5 ВР-I L=1090	9	0.15КГ
				1.090.1-3ПВ.2-2 08-06 4КПО 60.33.4,0-1		
				СБОРОЧНЫЕ ЕДИНИЦЫ		
				КАРКАС ПЛОСКИЙ		
А4		1	1.090.1-3ПВ.2-3 09-01	КР30	2	
А4		2	1.090.1-3ПВ.2-3 01-03	КР4	2	
А4		3	1.090.1-3ПВ.2-3 05-03	КР20	8	
А4		4	1.090.1-3ПВ.2-3 13-03	КР46	4	
				СЕТКА		
А4		5	1.090.1-3ПВ.2-3 19-01	С6	2	
А4		6	1.090.1-3ПВ.2-3 26-03	С36	1	
				ДЕТАЛИ		
А4		10	1.090.1-3ПВ.2-3 33-03	ПЕТЛЯ СТРОПОВОЧНАЯ ПС4 СТ. ОТД. ГОСТ 6727-80	4	
БЧ		13	5.041.5950	Ф5 ВР-I L=5950	6	0.83КГ
БЧ		14	5.041.5710	Ф5 ВР-I L=5710	6	0.79КГ
БЧ		15	5.041.520	Ф5 ВР-I L=520	32	0.07КГ
БЧ		16	5.041.400	Ф5 ВР-I L=400	6	0.06КГ
БЧ		17	5.041.1090	Ф5 ВР-I L=1090	9	0.15КГ
				1.090.1-3ПВ.2-2 08-07 4КПО 60.33.4,0-2		
				СБОРОЧНЫЕ ЕДИНИЦЫ		
				КАРКАС ПЛОСКИЙ		
А4		1	1.090.1-3ПВ.2-3 09-01	КР30	2	
А4		2	1.090.1-3ПВ.2-3 01-03	КР4	2	
А4		3	1.090.1-3ПВ.2-3 05-03	КР20	8	
А4		4	1.090.1-3ПВ.2-3 13-03	КР46	4	
				СЕТКА		
А4		5	1.090.1-3ПВ.2-3 19-03	С8	2	
А4		6	1.090.1-3ПВ.2-3 27-03	С40	1	
				ДЕТАЛИ		

ЭПВЦ Киев ЗНИИЭП | ОПЕРАТОР ТЛП КОРТ | Гредиева

ИНВ № ПОДЛ | ПОДПИСЬ И ДАТА | ВЗАМ ИНВ №

1.090.1-3ПВ.2-2 08 — ЛИСТ 4

20409 42

ФОРМАТ А4

ФОРМАТ	ЗОНА	ПОЗ	ОБОЗНАЧЕНИЕ	НАИМЕНОВАНИЕ	КОЛ	ПРИМЕЧАНИЕ
А4		10	1.090.1-3ПВ.2-3 33-03	ПЕТЛЯ СТРОПОВОЧНАЯ ПС4 СТ. ОТД. ГОСТ 6727-80	4	
ВЧ		13	5.041.5950	Ф5 ВР-I L=5950	6	0.83КГ
ВЧ		14	5.041.5710	Ф5 ВР-I L=5710	6	0.79КГ
ВЧ		15	5.041.520	Ф5 ВР-I L=520	32	0.07КГ
ВЧ		16	5.041.400	Ф5 ВР-I L=400	6	0.06КГ
ВЧ		17	5.041.1090	Ф5 ВР-I L=1090	9	0.15КГ

Киев ЗНИИЭП

1.090.1-3ПВ.2-2 08

ЛИСТ 5

ФОРМАТ А4

ЭПВЦ Киев ЗНИИЭП

ОПЕРАТОР ТЛП КОРТ

ФОРМАТ	ЗОНА	ПОЗ	ОБОЗНАЧЕНИЕ	НАИМЕНОВАНИЕ	КОЛ	ПРИМЕЧАНИЕ

ВЗАМ ИНВ №

ПОДПИСЬ И ДАТА

ИНВ № ПОДЛ

ЛИСТ

20409 43

ФОРМАТ А4

РИС. 1

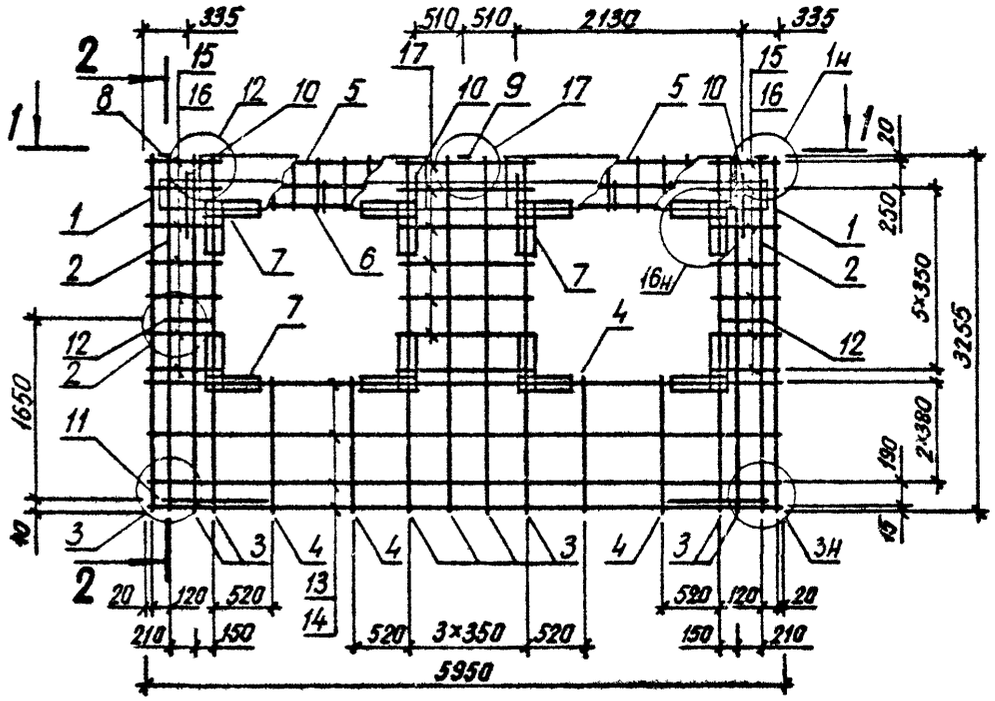

2 – 2

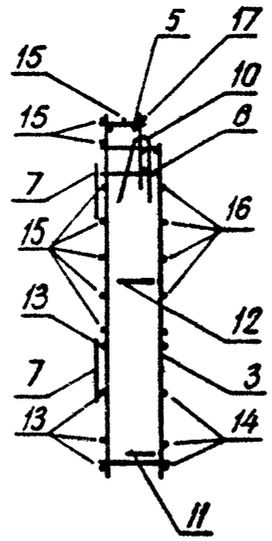

1 – 1

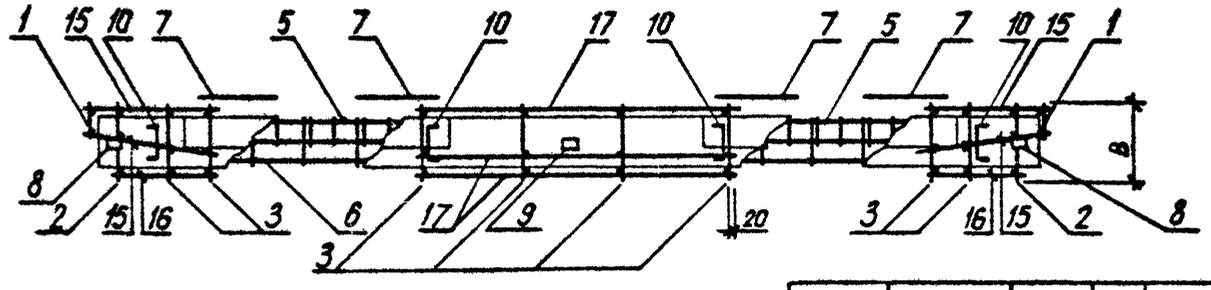

ТАБЛИЦУ ИСПОЛНЕНИЯ СМ. НА ЛИСТЕ 3

			1.090.1-3ПВ.2-2 08СБ
			Каркас пространственный 3КП0 60.33, 4КП0 60.33 Сборочный чертеж
НАЧ ОТД	Шевченко		
Н КОНТР	Ребров		
ГЛ СПЕЦ	Ничипоренко		
ПРОВЕРИЛ	Скоробогат		
РАЗРАБ	Чупрыненко		

СТАДИЯ	МАССА	МАСШТАБ
Р	СМ ТАБЛ	
ЛИСТ 1	ЛИСТОВ 3	

ГОСГРАЖДАНСТРОЙ КиевЗНИИЭП

20409 44 ФОРМАТ А3

РИС. 2

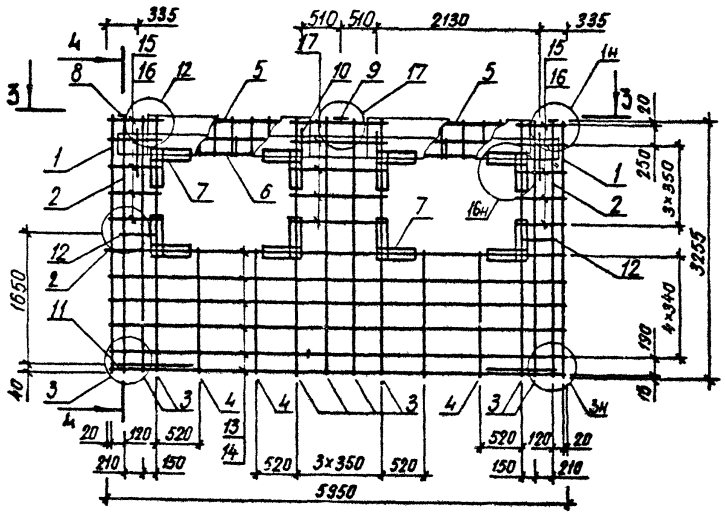

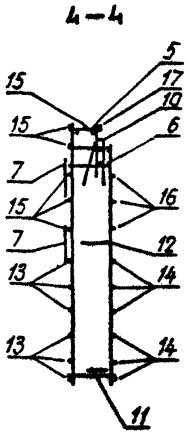

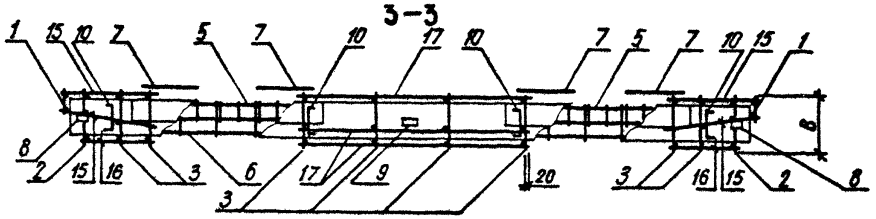

ТАБЛИЦУ ИСПОЛНЕНИЯ СМ. НА ЛИСТЕ 3

ОБОЗНАЧЕНИЕ	МАРКА	РИС	В, ММ	МАССА, КГ
I.090.I-3ПВ.2-2 08	3КП0 60.33.3,5-I	I	325	I02,430
-0I	3КП0 60.33.3,5-2	I	325	I08,970
-02	3КП0 60.33.4,0-I	I	375	I07,3I0
-03	3КП0 60.33.4,0-2	I	375	II3,850
-04	4КП0 60.33.3,5-I	2	325	I09,700
-05	4КП0 60.33.3,5-2	2	325	II6,240
-06	4КП0 60.33.4,0-I	2	375	II0,770
-07	4КП0 60.33.4,0-2	2	375	II7,3I0

ФОРМАТ	ЗОНА	ПОЗ	ОБОЗНАЧЕНИЕ	НАИМЕНОВАНИЕ	КОЛ	ПРИМЕЧАНИЕ
				ДОКУМЕНТАЦИЯ		
А3			1.090.1-3ПВ.2-2 09СБ	СБОРОЧНЫЙ ЧЕРТЕЖ		
А3			1.090.1-3ПВ.2-2 00Д1	УЗЛЫ АРМАТУРНЫЕ		
А4			1.090.1-3ПВ.2-2 00ТО	ТЕХНИЧЕСКОЕ ОПИСАНИЕ		
				СБОРОЧНЫЕ ЕДИНИЦЫ		
А4		6	1.090.1-3ПВ.2-3 29	СЕТКА С45	2	
А4		7	1.090.1-3ПВ.2-3 31-02	ИЗДЕЛИЕ ЗАКЛАДНОЕ МН3	2	
				ДЕТАЛИ		
А4		8	1.090.1-3ПВ.2-3 33-02	ПЕТЛЯ СТРОПОВОЧНАЯ ПС3	2	
				СТЕРЖЕНЬ ГНУТЫЙ		
А4		9	1.090.1-3ПВ.2-3 34-01	АН2	2	
А4		10	1.090.1-3ПВ.2-3 34	АН1	2	
				СТ. ОТД. ГОСТ 5781-82		
ВЧ		11	8.013.1930	Ф8 А-III L=1930	2	0.76КГ
				СТ. ОТД. ГОСТ 6727-80		
ВЧ		12	5.041.830	Ф5 ВР-I L=830	5	0.11КГ
ВЧ		13	5.041.2950	Ф5 ВР-I L=2950	2	0.41КГ
ВЧ		14	5.041.2710	Ф5 ВР-I L=2710	2	0.38КГ
ВЧ		15	5.041.520	Ф5 ВР-I L=520	8	0.07КГ
ВЧ		16	5.041.400	Ф5 ВР-I L=400	8	0.06КГ
ВЧ		17	5.041.1350	Ф5 ВР-I L=1350	8	0.19КГ
ВЧ		18	5.041.1200	Ф5 ВР-I L=1200	8	0.17КГ
ВЧ		19	5.041.370	Ф5 ВР-I L=370	22	0.05КГ
			ПЕРЕМЕННЫЕ ДАННЫЕ	ДЛЯ ИСПОЛНЕНИЙ:		
				1.090.1-3ПВ.2-2 09 1КПД 30.33.3,5-2		
				СБОРОЧНЫЕ ЕДИНИЦЫ		
				КАРКАС ПЛОСКИЙ		
А4		1	1.090.1-3ПВ.2-3 09	КР29	2	
А4		2	1.090.1-3ПВ.2-3 01-02	КР3	2	
А4		3	1.090.1-3ПВ.2-3 05-02	КР19	5	
А4		4	1.090.1-3ПВ.2-3 06-02	КР23	1	
А4		5	1.090.1-3ПВ.2-3 16	КР55	1	
				1.090.1-3ПВ.2-2 09-01 1КПД 30.33.4,0-2		

		1.090.1-3ПВ.2-2 09	
НАЧ.ОТД.	Шевченко	Каркас пространственный 1КПД 30.33, 2КПД 30.33	СТАДИЯ: Р; ЛИСТ: 1; ЛИСТОВ: 2
Н.КОНТР.	Ребров		ГОСГРАЖДАНСТРОЙ КиевЗНИИЭП
ГЛ.СПЕЦ.	Кожухаренко		
ПРОВЕРИЛ	Скворцов		
РАЗРАБ.	Сычук		

ФОРМАТ А4

ОПЕРАТОР ТЛП КОРТ

Гребнева

ЭПВЦ Киев ЗНИИЭП

ФОРМАТ	ЗОНА	ПОЗ	ОБОЗНАЧЕНИЕ	НАИМЕНОВАНИЕ	КОЛ	ПРИМЕЧАНИЕ
				СБОРОЧНЫЕ ЕДИНИЦЫ		
				КАРКАС ПЛОСКИЙ		
А4		1	1.090.1-3ПВ.2-3 09-01	КР30	2	
А4		2	1.090.1-3ПВ.2-3 01-03	КР4	2	
А4		3	1.090.1-3ПВ.2-3 05-03	КР20	5	
А4		4	1.090.1-3ПВ.2-3 06-03	КР24	1	
А4		5	1.090.1-3ПВ.2-3 16-01	КР56	1	
				1.090.1-3ПВ.2-2 09-02 2КПД 30.33.3,5-2		
				СБОРОЧНЫЕ ЕДИНИЦЫ		
				КАРКАС ПЛОСКИЙ		
А4		1	1.090.1-3ПВ.2-3 09	КР29	2	
А4		2	1.090.1-3ПВ.2-3 01-02	КР3	2	
А4		3	1.090.1-3ПВ.2-3 05-02	КР19	5	
А4		4	1.090.1-3ПВ.2-3 06-02	КР23	1	
А4		5	1.090.1-3ПВ.2-3 16	КР55	1	
				1.090.1-3ПВ.2-2 09-03 2КПД 30.33.4,0-2		
				СБОРОЧНЫЕ ЕДИНИЦЫ		
				КАРКАС ПЛОСКИЙ		
А4		1	1.090.1-3ПВ.2-3 09-01	КР30	2	
А4		2	1.090.1-3ПВ.2-3 01-03	КР4	2	
А4		3	1.090.1-3ПВ.2-3 05-03	КР20	5	
А4		4	1.090.1-3ПВ.2-3 06-03	КР24	1	
А4		5	1.090.1-3ПВ.2-3 16-01	КР56	1	

ВЗАМ.ИНВ.№

ПОДПИСЬ И ДАТА

ИНВ.№ ПОДЛ.

		1.090.1-3ПВ.2-2 09	ЛИСТ 2

ФОРМАТ А4

РИС. 1

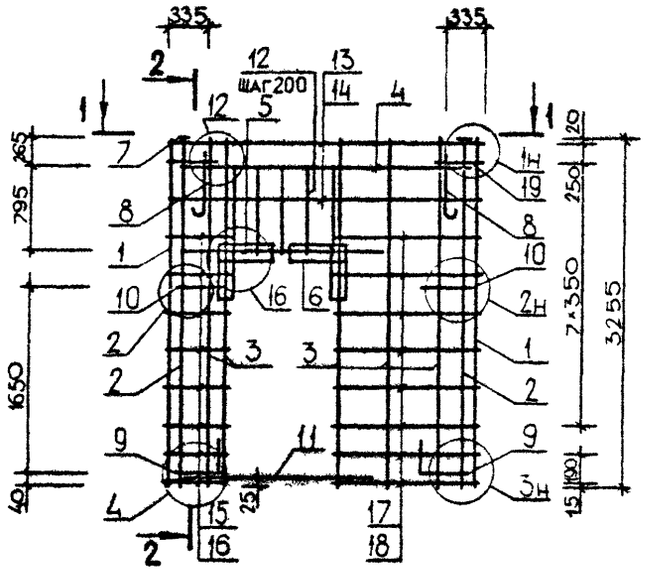

2-2

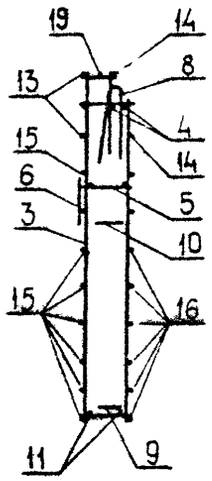

1-1

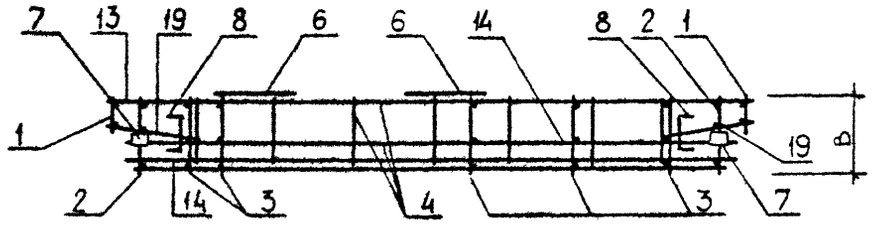

РИС.2

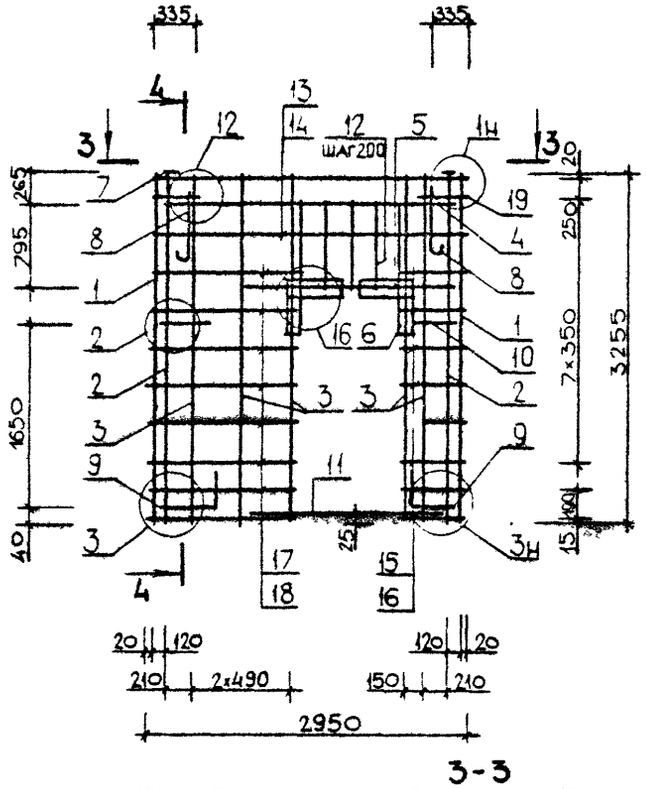

4-4

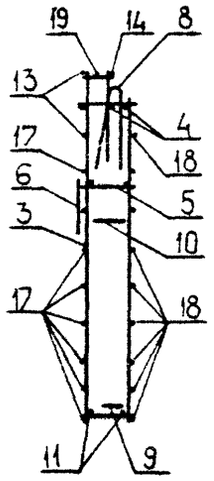

3-3

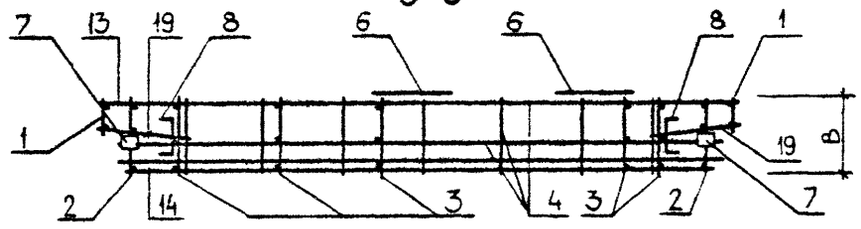

ОБОЗНАЧЕНИЕ	МАРКА	РИС	В, ММ	МАССА, КГ
I.090.I-3ПВ.2-2 09	IКПД 30.33.3,5-2	I	325	57,3I0
-0I	IКПД 30.33.4,0-2	I	375	57,870
-02	2КПД 30.33.3,5-2	2	325	57,3I0
-03	2КПД 30.33.4,0-2	2	375	57,870

НАЧ ОТД	Шевченко		
Н КОНТР	Ребров		
ГЛ СПЕЦ	Ничипоренко		
ПРОВЕРИЛ	Ничипоренко		
РАЗРАБ.	Скообогат		

1.090.1-3ПВ.2-2 09СБ

Каркас пространственный IКПД 30.33, 2КПД 30.33 Сборочный чертеж

СТАДИЯ	МАССА	МАСШТАБ
Р	СМ ТАБЛ	
ЛИСТ	ЛИСТОВ 1	

ГОСГРАЖДАНСТРОЙ КиевЗНИИЭП

20409 48

ФОРМАТ А3

ФОРМАТ	ЗОНА	ПОЗ	ОБОЗНАЧЕНИЕ	НАИМЕНОВАНИЕ	КОЛ	ПРИМЕЧАНИЕ
				ДОКУМЕНТАЦИЯ		
А4			1.090.1-3ПВ.2-2 10СБ	СБОРОЧНЫЙ ЧЕРТЕЖ		
А3			1.090.1-3ПВ.2-2 00Д1	УЗЛЫ АРМАТУРНЫЕ		
А4			1.090.1-3ПВ.2-2 00ТО	ТЕХНИЧЕСКОЕ ОПИСАНИЕ		
				СБОРОЧНЫЕ ЕДИНИЦЫ		
А4		6	1.090.1-3ПВ.2-3 29	СЕТКА С45	2	
А4		7	1.090.1-3ПВ.2-3 31-02	ИЗДЕЛИЕ ЗАКЛАДНОЕ МН3	2	
				ДЕТАЛИ		
А4		8	1.090.1-3ПВ.2-3 33-02	ПЕТЛЯ СТРОПОВОЧНАЯ ПС3	2	
				СТЕРЖЕНЬ ГНУТЫЙ		
А4		9	1.090.1-3ПВ.2-3 34-01	АН2	2	
А4		10	1.090.1-3ПВ.2-3 34	АН1	2	
				СТ. ОТД. ГОСТ 5781-82		
ВЧ		11	8.013.2430	Ф8 А-III L=2430	2	0.96КГ
				СТ. ОТД. ГОСТ 6727-80		
ВЧ		12	5.041.830	Ф5 ВР-I L=830	8	0.11КГ
ВЧ		13	5.041.2950	Ф5 ВР-I L=2950	2	0.41КГ
ВЧ		14	5.041.2710	Ф5 ВР-I L=2710	2	0.38КГ
ВЧ		15	5.041.670	Ф5 ВР-I L=670	16	0.09КГ
ВЧ		16	5.041.550	Ф5 ВР-I L=550	16	0.08КГ
ВЧ		17	5.041.370	Ф5 ВР-I L=370	22	0.05КГ
			ПЕРЕМЕННЫЕ ДАННЫЕ	ДЛЯ ИСПОЛНЕНИЙ:		
				1.090.1-3ПВ.2-2 10 ЗКПД 30.33.3,5-2		
				СБОРОЧНЫЕ ЕДИНИЦЫ		
				КАРКАС ПЛОСКИЙ		
А4		1	1.090.1-3ПВ.2-3 09	КР29	2	
А4		2	1.090.1-3ПВ.2-3 01-02	КР3	2	
А4		3	1.090.1-3ПВ.2-3 05-02	КР19	4	
А4		4	1.090.1-3ПВ.2-3 06-02	КР23	1	
А4		5	1.090.1-3ПВ.2-3 16-02	КР57	1	
				1.090.1-3ПВ.2-2 10-01 ЗКПД 30.33.4,0-2		
				СБОРОЧНЫЕ ЕДИНИЦЫ		

		1.090.1-3ПВ.2-2 10	
НАЧОТД	Шевченко		
Н.КОНТР	Ребров		
ГЛ.СПЕЦ	Немировенко	Каркас пространственный ЗКПД 30.33	СТАДИЯ: Р; ЛИСТ: 1; ЛИСТОВ: 2
ПРОВЕРИЛ	Скарабогат		ГОСГРАЖДАНСТРОЙ КиевЗНИИЭП
РАЗРАБ	Ничук		

ФОРМАТ А4

ФОРМАТ	ЗОНА	ПОЗ	ОБОЗНАЧЕНИЕ	НАИМЕНОВАНИЕ	КОЛ	ПРИМЕЧАНИЕ
				КАРКАС ПЛОСКИЙ		
А4		1	1.090.1-3ПВ.2-3 09-01	КР30	2	
А4		2	1.090.1-3ПВ.2-3 01-03	КР4	2	
А4		3	1.090.1-3ПВ.2-3 05-03	КР20	4	
А4		4	1.090.1-3ПВ.2-3 06-03	КР24	1	
А4		5	1.090.1-3ПВ.2-3 16-03	КР58	1	

ЭПВЦ Киев ЗНИИЭП — ОПЕРАТОР ТЛП КОРТ — Гребнева

ВЗАМ ИНВ № | ПОДПИСЬ И ДАТА | ИНВ №ПОДЛ

	1.090.1-3ПВ.2-2 10	ЛИСТ 2

20409 49

ФОРМАТ А4

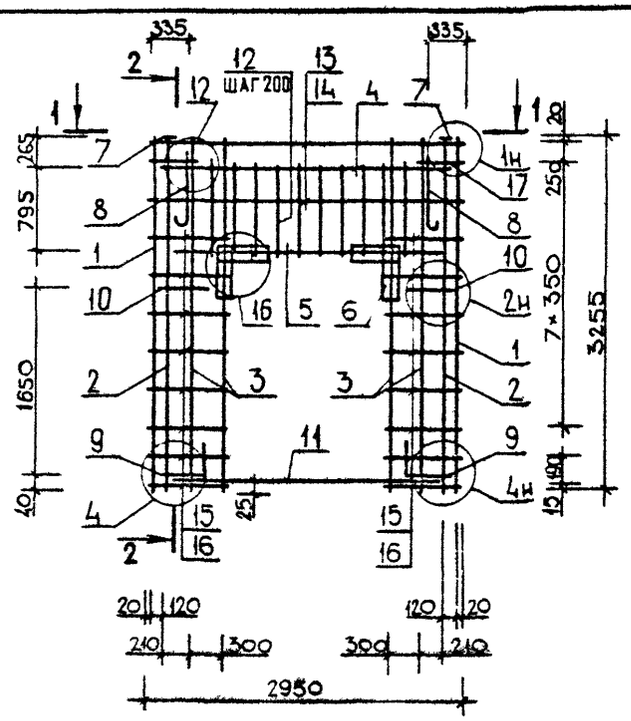

1-1

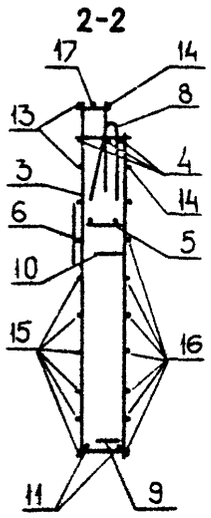

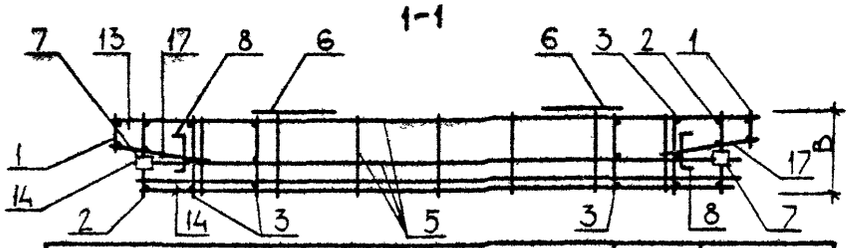

ОБОЗНАЧЕНИЕ	МАРКА	В, ММ	МАССА, КГ
I.090.I-3ПВ.2-2 I0	ЗКПД 30.33.3,5-2	325	54,I70
-0I	ЗКПД 30.33.4,0-2	375	54,690

НАЧ ОТД	Шевченко		
Н КОНТР	Ребров		
ГЛ СПЕЦ	Ничипоренко		
ПРОВЕРИЛ	Ничипоренко		
РАЗРАБ	Скоробогат		

1.090.1-3ПВ.2-2 10СБ

Каркас пространственный ЗКПД 30.33

Сборочный чертеж

СТАДИЯ	МАССА	МАСШТАБ
Р	СМ ТАБЛ	
ЛИСТ	ЛИСТОВ 1	

ГОСГРАЖДАНСТРОЙ КиевЗНИИЭП

ФОРМАТ А4

ЭПВЦ КиевЗНИИЭП ОПЕРАТОР ТЛП КОРТ

ВЗАМ. ИНВ № | ПОДП. И ДАТА | ИНВ № ПОДЛ.

ЛИСТ

20909 50

ФОРМАТ А4

ФОРМАТ	ЗОНА	ПОЗ	ОБОЗНАЧЕНИЕ	НАИМЕНОВАНИЕ	КОЛ	ПРИМЕЧАНИЕ
				ДОКУМЕНТАЦИЯ		
А4			1.090.1-3ПВ.2-2 11СБ	СБОРОЧНЫЙ ЧЕРТЕЖ		
А3			1.090.1-3ПВ.2-2 00Д1	УЗЛЫ АРМАТУРНЫЕ		
А4			1.090.1-3ПВ.2-2 00ТО	ТЕХНИЧЕСКОЕ ОПИСАНИЕ		
				СБОРОЧНЫЕ ЕДИНИЦЫ		
А4		6	1.090.1-3ПВ.2-3 29	СЕТКА С45	2	
А4		7	1.090.1-3ПВ.2-3 31-02	ИЗДЕЛИЕ ЗАКЛАДНОЕ МН3	2	
				ДЕТАЛИ		
А4		8	1.090.1-3ПВ.2-3 33-01	ПЕТЛЯ СТРОПОВОЧНАЯ ПС2	2	
				СТЕРЖЕНЬ ГНУТЫЙ		
А4		9	1.090.1-3ПВ.2-3 34-01	АН2	2	
А4		10	1.090.1-3ПВ.2-3 34	АН1	2	
				СТ. ОТД. ГОСТ 5781-82		
ВЧ		11	8.013.3030	Ф8 А-Ш L=3030	2	1.20КГ
				СТ. ОТД. ГОСТ 6727-80		
ВЧ		12	5.041.370	Ф5 ВР-I L=370	44	0.05КГ
ВЧ		13	5.041.250	Ф5 ВР-I L=250	18	0.03КГ
			ПЕРЕМЕННЫЕ ДАННЫЕ	ДЛЯ ИСПОЛНЕНИЙ:		
				1.090.1-3ПВ.2-2 11 4КПД 30.33.3,5-1		
				СБОРОЧНЫЕ ЕДИНИЦЫ		
				КАРКАС ПЛОСКИЙ		
А4		1	1.090.1-3ПВ.2-3 09	КР29	2	
А4		2	1.090.1-3ПВ.2-3 01-02	КР3	2	
А4		3	1.090.1-3ПВ.2-3 05-02	КР19	2	
				СЕТКА		
А4		4	1.090.1-3ПВ.2-3 18	С1	1	
А4		5	1.090.1-3ПВ.2-3 21	С13	1	
				1.090.1-3ПВ.2-2 11-01 4КПД 30.33.3,5-2		
				СБОРОЧНЫЕ ЕДИНИЦЫ		
				КАРКАС ПЛОСКИЙ		
А4		1	1.090.1-3ПВ.2-3 09	КР29	2	
А4		2	1.090.1-3ПВ.2-3 01-02	КР3	2	

1.090.1-3ПВ.2-2 11

НАЧ ОТД	Шевченко	
Н КОНТР	Ребров	
ГЛ СПЕЦ	Никифоренко	
ПРОВЕРИЛ	Скорабогат	
РАЗРАБ	Пинчук	

Каркас пространственный 4КПД 30.33

СТАДИЯ	ЛИСТ	ЛИСТОВ
Р	1	2

ГОСГРАЖДАНСТРОЙ КиевЗНИИЭП

ФОРМАТ А4

ФОРМАТ	ЗОНА	ПОЗ	ОБОЗНАЧЕНИЕ	НАИМЕНОВАНИЕ	КОЛ	ПРИМЕЧАНИЕ
А4		3	1.090.1-3ПВ.2-3 05-02	КР19	2	
				СЕТКА		
А4		4	1.090.1-3ПВ.2-3 18-02	С3	1	
А4		5	1.090.1-3ПВ.2-3 22	С17	1	
				1.090.1-3ПВ.2-2 11-02 4КПД 30.33.4,0-1		
				СБОРОЧНЫЕ ЕДИНИЦЫ		
				КАРКАС ПЛОСКИЙ		
А4		1	1.090.1-3ПВ.2-3 09-01	КР30	2	
А4		2	1.090.1-3ПВ.2-3 01-03	КР4	2	
А4		3	1.090.1-3ПВ.2-3 05-03	КР20	2	
				СЕТКА		
А4		4	1.090.1-3ПВ.2-3 18-01	С2	1	
А4		5	1.090.1-3ПВ.2-3 21-01	С14	1	
				1.090.1-3ПВ.2-2 11-03 4КПД 30.33.4,0-2		
				СБОРОЧНЫЕ ЕДИНИЦЫ		
				КАРКАС ПЛОСКИЙ		
А4		1	1.090.1-3ПВ.2-3 09-01	КР30	2	
А4		2	1.090.1-3ПВ.2-3 01-03	КР4	2	
А4		3	1.090.1-3ПВ.2-3 05-03	КР20	2	
				СЕТКА		
А4		4	1.090.1-3ПВ.2-3 18-03	С4	1	
А4		5	1.090.1-3ПВ.2-3 22-01	С18	1	

Гребнева

ОПЕРАТОР ТЛП КОРТ

ЭПВЦ Киев ЗНИИЭП

ВЗАМ ИНВ №

ПОДПИСЬ И ДАТА

ИНВ № ПОДЛ

1.090.1-3ПВ.2-2 11

ЛИСТ 2

20409 51

ФОРМАТ А4

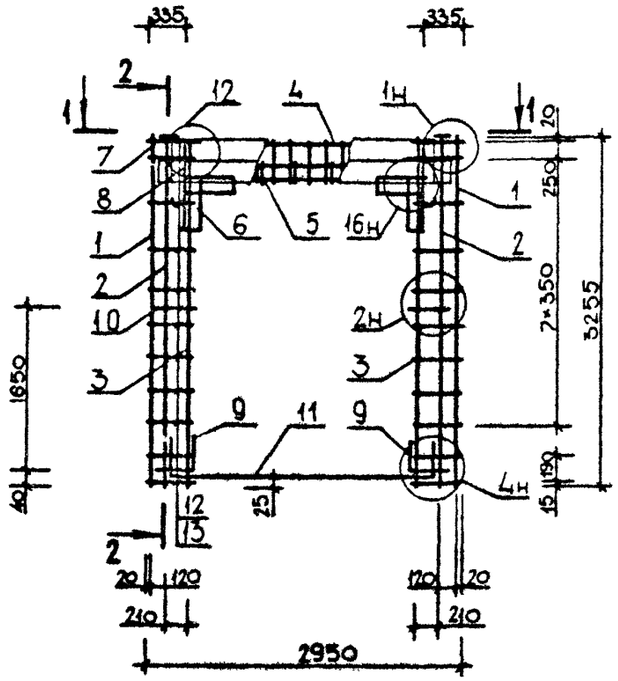

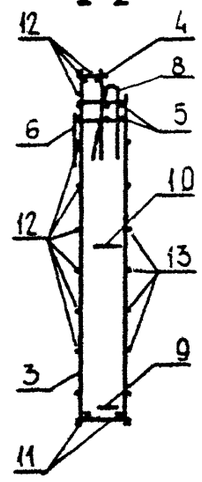

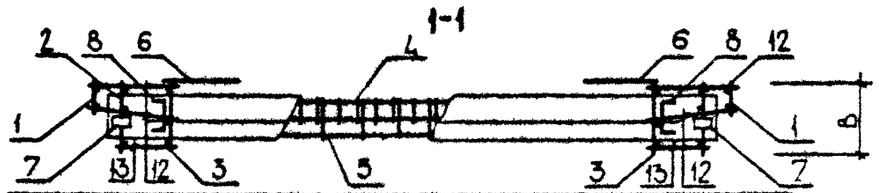

ОБОЗНАЧЕНИЕ	МАРКА	В, ММ	МАССА, КГ
1.090.1-3ПВ.2-2 II	4КПД 30.33.3,5-I	325	50,360
-01	4КПД 30.33.3,5-2	325	53,750
-02	4КПД 30.33.4,0-I	375	50,870
-03	4КПД 30.33.4,0-2	375	54,260

1.090.1-3ПВ.2-2 11СБ

НАЧ ОТД	Шевченко		
Н КОНТР	Ребров		
ГЛ СПЕЦ	Ничипоренко		
ПРОВЕРИЛ	Ничипоренко		
РАЗРАБ	Скоробрат		

Каркас пространственный 4КПД 30.33
Сборочный чертеж

СТАДИЯ	МАССА	МАСШТАБ
Р	СМ ТАБЛ	
ЛИСТ	ЛИСТОВ 1	

ГОСГРАЖДАНСТРОЙ
КиевЗНИИЭП

ФОРМАТ А4

ЭПВЦ КиевЗНИИЭП
ОПЕРАТОР ТЛП КОРТ

ВЗАМ. ИНВ. №
ПОДП. И ДАТА
ИНВ. № ПОДЛ.

ЛИСТ

20409 52

ФОРМАТ А4

ФОРМАТ	ЗОНА	ПОЗ	ОБОЗНАЧЕНИЕ	НАИМЕНОВАНИЕ	КОЛ	ПРИМЕЧАНИЕ
				ДОКУМЕНТАЦИЯ		
А4			1.090.1-3ПВ.2-2 12СБ	СБОРОЧНЫЙ ЧЕРТЕЖ		
А3			1.090.1-3ПВ.2-2 ООД1	УЗЛЫ АРМАТУРНЫЕ		
А4			1.090.1-3ПВ.2-2 ООТО	ТЕХНИЧЕСКОЕ ОПИСАНИЕ		
				СБОРОЧНЫЕ ЕДИНИЦЫ		
А4		6	1.090.1-3ПВ.2-3 29	СЕТКА С45	2	
А4		7	1.090.1-3ПВ.2-3 31	ИЗДЕЛИЕ ЗАКЛАДНОЕ МН1	2	
				ДЕТАЛИ		
А4		8	1.090.1-3ПВ.2-3 33-01	ПЕТЛЯ СТРОПОВОЧНАЯ ПС2	2	
				СТЕРЖЕНЬ ГНУТЫЙ		
А4		9	1.090.1-3ПВ.2-3 34-01	АН2	2	
А4		10	1.090.1-3ПВ.2-3 34	АН1	2	
				СТ. ОТД. ГОСТ 5781-82		
ВЧ		11	8.013.3030	Ф8 А-Ш L=3030	2	1.20КГ
				СТ. ОТД. ГОСТ 6727-80		
ВЧ		13	5.041.250	Ф5 ВР-I L=250	20	0.03КГ
			ПЕРЕМЕННЫЕ ДАННЫЕ	ДЛЯ ИСПОЛНЕНИЙ:		
				1.090.1-3ПВ.2-2 12		
				1КПД 28.33.3,5-1		
				СБОРОЧНЫЕ ЕДИНИЦЫ		
А4		1	1.090.1-3ПВ.2-3 02-02	КАРКАС ГНУТЫЙ КР7	1	
А4		2	1.090.1-3ПВ.2-3 05-02	КАРКАС ПЛОСКИЙ КР19	2	
А4		3	1.090.1-3ПВ.2-3 03-02	КАРКАС ГНУТЫЙ КР11	1	
				СЕТКА		
А4		4	1.090.1-3ПВ.2-3 18	С1	1	
А4		5	1.090.1-3ПВ.2-3 21	С13	1	
				ДЕТАЛИ		
				СТ. ОТД. ГОСТ 6727-80		
ВЧ		12	5.041.120	Ф5 ВР-I L=120	22	0.02КГ
				1.090.1-3ПВ.2-2 12-01		
				1КПД 28.33.3,5-2		
				СБОРОЧНЫЕ ЕДИНИЦЫ		

1.090.1-3ПВ.2-2 12

НАЧ.ОТД	Шевченко		Каркас пространственный ІКПД 28.33	СТАДИЯ	ЛИСТ	ЛИСТОВ
Н.КОНТР	Ребров			Р	1	2
ГЛ.СПЕЦ.	Начипаренко			ГОСГРАЖДАНСТРОЙ КиевЗНИИЭП		
ПРОВЕРИЛ	Скоробогат					
РАЗРАБ	Пинчук					

ФОРМАТ А4

ФОРМАТ	ЗОНА	ПОЗ	ОБОЗНАЧЕНИЕ	НАИМЕНОВАНИЕ	КОЛ	ПРИМЕЧАНИЕ
А4		1	1.090.1-3ПВ.2-3 02-02	КАРКАС ГНУТЫЙ КР7	1	
А4		2	1.090.1-3ПВ.2-3 05-02	КАРКАС ПЛОСКИЙ КР19	2	
А4		3	1.090.1-3ПВ.2-3 03-02	КАРКАС ГНУТЫЙ КР11	1	
				СЕТКА		
А4		4	1.090.1-3ПВ.2-3 18-02	С3	1	
А4		5	1.090.1-3ПВ.2-3 22	С17	1	
				ДЕТАЛИ		
				СТ. ОТД. ГОСТ 6727-80		
Ч		12	5.041.120	Ф5 ВР-I L=120	22	0.02КГ
				1.090.1-3ПВ.2-2 12-02		
				1КПД 28.33.4,0-1		
				СБОРОЧНЫЕ ЕДИНИЦЫ		
А4		1	1.090.1-3ПВ.2-3 02-03	КАРКАС ГНУТЫЙ КР8	1	
А4		2	1.090.1-3ПВ.2-3 05-03	КАРКАС ПЛОСКИЙ КР20	2	
А4		3	1.090.1-3ПВ.2-3 03-03	КАРКАС ГНУТЫЙ КР12	1	
				СЕТКА		
А4		4	1.090.1-3ПВ.2-3 18-01	С2	1	
А4		5	1.090.1-3ПВ.2-3 21-01	С14	1	
				ДЕТАЛИ		
				СТ. ОТД. ГОСТ 6727-80		
ВЧ		12	5.041.75	Ф5 ВР-I L=75	22	.010КГ
				1.090.1-3ПВ.2-2 12-03		
				1КПД 28.33.4,0-2		
				СБОРОЧНЫЕ ЕДИНИЦЫ		
А4		1	1.090.1-3ПВ.2-3 02-03	КАРКАС ГНУТЫЙ КР8	1	
А4		2	1.090.1-3ПВ.2-3 05-03	КАРКАС ПЛОСКИЙ КР20	2	
А4		3	1.090.1-3ПВ.2-3 03-03	КАРКАС ГНУТЫЙ КР12	1	
				СЕТКА		
А4		4	1.090.1-3ПВ.2-3 18-03	С4	1	
А4		5	1.090.1-3ПВ.2-3 22-01	С18	1	
				ДЕТАЛИ		
				СТ. ОТД. ГОСТ 6727-80		
ВЧ		12	5.041.75	Ф5 ВР-I L=75	22	010КГ

ЭПВЦ Киев ЗНИИЭП | ОПЕРАТОР ТЛП КОРТ | Гребнево | ВЗАМ.ИНВ.№ | ПОДПИСЬ И ДАТА | ИНВ.№ ПОДЛ.

1.090.1-3ПВ.2-2 12 | ЛИСТ 2

20409 53

ФОРМАТ А4

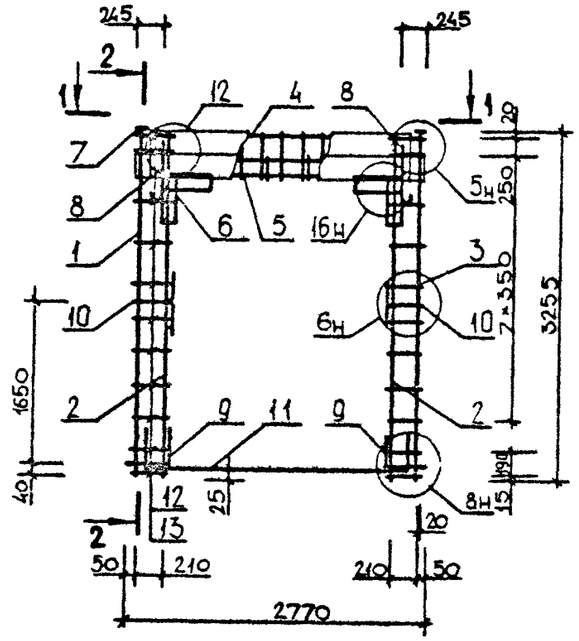

2-2

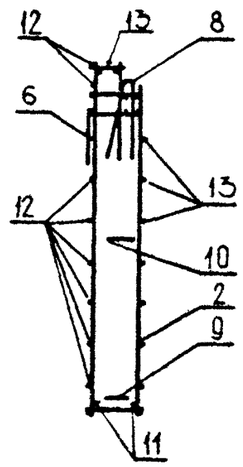

1-1

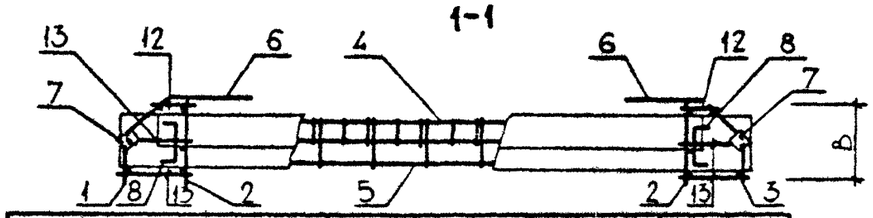

ОБОЗНАЧЕНИЕ	МАРКА	В, ММ	МАССА, КГ
I.090.I-3ПВ.2-2 I2	IКПД 28.33.3,5-I	325	45,400
-0I	IКПД 28.33.3,5-2	325	48,780
-02	IКПД 28.33.4,0-I	375	45,7I0
-03	IКПД 28.33.4,0-2	375	49,090

1.090.1-3ПВ.2-2 12СБ

НАЧ ОТД	Шевченко	
Н КОНТР	Ребров	
ГЛ СПЕЦ	Никипоренко	
ПРОВЕРИЛ	Никипоренко	
РАЗРАБ.	Скоробогат	

Каркас пространственный IКПД 28.33 Сборочный чертеж

СТАДИЯ	МАССА	МАСШТАБ
Р	СМ ТАБЛ	
ЛИСТ	ЛИСТОВ 1	

ГОСГРАЖДАНСТРОЙ КиевЗНИИЭП

ФОРМАТ А4

ЭПВЦ КиевЗНИИЭП ОПЕРАТОР ТЛП КОРТ

ВЗАМ ИНВ № | ПОДП И ДАТА | ИНВ № ПОДЛ

ЛИСТ

20409 54

ФОРМАТ А4

ФОРМАТ	ЗОНА	ПОЗ	ОБОЗНАЧЕНИЕ	НАИМЕНОВАНИЕ	КОЛ	ПРИМЕЧАНИЕ
				ДОКУМЕНТАЦИЯ		
А3			1.090.1-3ПВ.2-2 13СБ	СБОРОЧНЫЙ ЧЕРТЕЖ		
А3			1.090.1-3ПВ.2-2 ООД1	УЗЛЫ АРМАТУРНЫЕ		
А4			1.090.1-3ПВ.2-2 ООТО	ТЕХНИЧЕСКОЕ ОПИСАНИЕ		
				СБОРОЧНЫЕ ЕДИНИЦЫ		
А4	7		1.090.1-3ПВ.2-3 29	СЕТКА С45	2	
				ИЗДЕЛИЕ ЗАКЛАДНОЕ		
А4	8		1.090.1-3ПВ.2-3 31	МН1	1	
А4	9		1.090.1-3ПВ.2-3 31-02	МН3	1	
				ДЕТАЛИ		
А4	10		1.090.1-3ПВ.2-3 33-01	ПЕТЛЯ СТРОПОВОЧНАЯ ПС2	2	
				СТЕРЖЕНЬ ГНУТЫЙ		
А4	11		1.090.1-3ПВ.2-3 34-01	АН2	2	
А4	12		1.090.1-3ПВ.2-3 34	АН1	2	
				СТ. ОТД. ГОСТ 5781-82		
БЧ	13		8.013.3030	Ф8 А-III L=3030	2	1.20КГ
				СТ. ОТД. ГОСТ 6727-80		
БЧ	14		5.041.370	Ф5 ВР-I L=370	22	0.05КГ
БЧ	15		5.041.250	Ф5 ВР-I L=250	19	0.03КГ
			ПЕРЕМЕННЫЕ ДАННЫЕ	ДЛЯ ИСПОЛНЕНИЙ:		
				1.090.1-3ПВ.2-2 13 1КПД 29.33.3,5-1		
				СБОРОЧНЫЕ ЕДИНИЦЫ		
				КАРКАС ПЛОСКИЙ		
А4	1		1.090.1-3ПВ.2-3 09	КР29	1	
А4	2		1.090.1-3ПВ.2-3 01-02	КР3	1	
А4	3		1.090.1-3ПВ.2-3 05-02	КР19	2	
А4	4		1.090.1-3ПВ.2-3 03-02	КАРКАС ГНУТЫЙ КР11	1	
				СЕТКА		
А4	5		1.090.1-3ПВ.2-3 18	С1	1	
А4	6		1.090.1-3ПВ.2-3 21	С13	1	
				ДЕТАЛИ		
БЧ	16		5.041.120	СТ. ОТД. ГОСТ 6727-80 Ф5 ВР-I L=120	11	0.02КГ

			1.090.1-3ПВ.2-2 13
НАЧ.ОТД.	Шевченко		
Н.КОНТР.	Ребров		
ГЛ.СПЕЦ.	Гончаренко		
ПРОВЕРИЛ	Скоробогат		
РАЗРАБ.	Гинчук		

Каркас пространственный ПКПД 29.33, 2КПД 29.33

СТАДИЯ	ЛИСТ	ЛИСТОВ
Р	1	4

ГОСГРАЖДАНСТРОЙ КиевЗНИИЭП

ФОРМАТ А4

ЭПВЦ Киев ЗНИИЭП | ОПЕРАТОР ТЛП КОРТ | Гребнева

ФОРМАТ	ЗОНА	ПОЗ	ОБОЗНАЧЕНИЕ	НАИМЕНОВАНИЕ	КОЛ	ПРИМЕЧАНИЕ
				1.090.1-3ПВ.2-2 13-01 1КПД 29.33.3,5-2		
				СБОРОЧНЫЕ ЕДИНИЦЫ		
				КАРКАС ПЛОСКИЙ		
А4	1		1.090.1-3ПВ.2-3 09	КР29	1	
А4	2		1.090.1-3ПВ.2-3 01-02	КР3	1	
А4	3		1.090.1-3ПВ.2-3 05-02	КР19	2	
А4	4		1.090.1-3ПВ.2-3 03-02	КАРКАС ГНУТЫЙ КР11	1	
				СЕТКА		
А4	5		1.090.1-3ПВ.2-3 18-02	С3	1	
А4	6		1.090.1-3ПВ.2-3 22	С17	1	
				ДЕТАЛИ		
				СТ. ОТД. ГОСТ 6727-80		
ВЧ	16		5.041.120	Ф5 ВР-I L=120	11	0.02КГ
				1.090.1-3ПВ.2-2 13-02 1КПД 29.33.4,0-1		
				СБОРОЧНЫЕ ЕДИНИЦЫ		
				КАРКАС ПЛОСКИЙ		
А4	1		1.090.1-3ПВ.2-3 09-01	КР30	1	
А4	2		1.090.1-3ПВ.2-3 01-03	КР4	1	
А4	3		1.090.1-3ПВ.2-3 05-03	КР20	2	
А4	4		1.090.1-3ПВ.2-3 03-03	КАРКАС ГНУТЫЙ КР12	1	
				СЕТКА		
А4	5		1.090.1-3ПВ.2-3 18-01	С2	1	
А4	6		1.090.1-3ПВ.2-3 21-01	С14	1	
				ДЕТАЛИ		
				СТ. ОТД. ГОСТ 6727-80		
ВЧ	16		5.041.75	Ф5 ВР-I L=75	11	.01ОКГ
				1.090.1-3ПВ.2-2 13-03 1КПД 29.33.4,0-2		
				СБОРОЧНЫЕ ЕДИНИЦЫ		
				КАРКАС ПЛОСКИЙ		
А4	1		1.090.1-3ПВ.2-3 09-01	КР30	1	
А4	2		1.090.1-3ПВ.2-3 01-03	КР4	1	
А4	3		1.090.1-3ПВ.2-3 05-03	КР20	2	
А4	4		1.090.1-3ПВ.2-3 03-03	КАРКАС ГНУТЫЙ КР12	1	
				СЕТКА		
А4	5		1.090.1-3ПВ.2-3 18-03	С4	1	
А4	6		1.090.1-3ПВ.2-3 22-01	С18	1	
				ДЕТАЛИ		

ВЗАМ.ИНВ.№ | ПОДПИСЬ И ДАТА | ИНВ.№ ПОДЛ.

1.090.1-3ПВ.2-2 13 | ЛИСТ 2

20409 55

ФОРМАТ А4

ФОРМАТ	ЗОНА	ПОЗ	ОБОЗНАЧЕНИЕ	НАИМЕНОВАНИЕ	КОЛ	ПРИМЕЧАНИЕ
БЧ	16		5.041.75	СТ. ОТД. ГОСТ 6727-80 Ф5 ВР-I L=75	11	.010КГ
				1.090.1-3ПВ.2-2 13-04 2КПД 29.33.3,5-1		
				СБОРОЧНЫЕ ЕДИНИЦЫ		
				КАРКАС ПЛОСКИЙ		
А4	1		1.090.1-3ПВ.2-3 09	КР29	1	
А4	2		1.090.1-3ПВ.2-3 01-02	КР3	1	
А4	3		1.090.1-3ПВ.2-3 05-02	КР19	2	
А4	4		1.090.1-3ПВ.2-3 02-02	КАРКАС ГНУТЫЙ КР7	1	
				СЕТКА		
А4	5		1.090.1-3ПВ.2-3 18	С1	1	
А4	6		1.090.1-3ПВ.2-3 21	С13	1	
				ДЕТАЛИ		
				СТ. ОТД. ГОСТ 6727-80		
БЧ	16		5.041.120	Ф5 ВР-I L=120	11	0.02КГ
				1.090.1-3ПВ.2-2 13-05 2КПД 29.33.3,5-2		
				СБОРОЧНЫЕ ЕДИНИЦЫ		
				КАРКАС ПЛОСКИЙ		
А4	1		1.090.1-3ПВ.2-3 09	КР29	1	
А4	2		1.090.1-3ПВ.2-3 01-02	КР3	1	
А4	3		1.090.1-3ПВ.2-3 05-02	КР19	2	
А4	4		1.090.1-3ПВ.2-3 02-02	КАРКАС ГНУТЫЙ КР7	1	
				СЕТКА		
А4	5		1.090.1-3ПВ.2-3 18-02	С3	1	
А4	6		1.090.1-3ПВ.2-3 22	С17	1	
				ДЕТАЛИ		
				СТ. ОТД. ГОСТ 6727-80		
БЧ	16		5.041.120	Ф5 ВР-I L=120	11	0.02КГ
				1.090.1-3ПВ.2-2 13-06 2КПД 29.33.4,0-1		
				СБОРОЧНЫЕ ЕДИНИЦЫ		
				КАРКАС ПЛОСКИЙ		
А4	1		1.090.1-3ПВ.2-3 09-01	КР30	1	
А4	2		1.090.1-3ПВ.2-3 01-03	КР4	1	
А4	3		1.090.1-3ПВ.2-3 05-03	КР20	2	
А4	4		1.090.1-3ПВ.2-3 02-03	КАРКАС ГНУТЫЙ КР8	1	

ФОРМАТ А4

ЭПВЦ Киев ЗНИИЭП
ОПЕРАТОР ТПП КОРТ
Гребнева

ФОРМАТ	ЗОНА	ПОЗ	ОБОЗНАЧЕНИЕ	НАИМЕНОВАНИЕ	КОЛ	ПРИМЕЧАНИЕ
				СЕТКА		
А4	5		1.090.1-3ПВ.2-3 18-01	С2	1	
А4	6		1.090.1-3ПВ.2-3 21-01	С14	1	
				ДЕТАЛИ		
				СТ. ОТД. ГОСТ 6727-80		
БЧ	16		5.041.75	Ф5 ВР-I L=75	11	.010КГ
				1.090.1-3ПВ.2-2 13-07 2КПД 29.33.4,0-2		
				СБОРОЧНЫЕ ЕДИНИЦЫ		
				КАРКАС ПЛОСКИЙ		
А4	1		1.090.1-3ПВ.2-3 09-01	КР30	1	
А4	2		1.090.1-3ПВ.2-3 01-03	КР4	1	
А4	3		1.090.1-3ПВ.2-3 05-03	КР20	2	
А4	4		1.090.1-3ПВ.2-3 02-03	КАРКАС ГНУТЫЙ КР8	1	
				СЕТКА		
А4	5		1.090.1-3ПВ.2-3 18-03	С4	1	
А4	6		1.090.1-3ПВ.2-3 22-01	С18	1	
				ДЕТАЛИ		
				СТ. ОТД. ГОСТ 6727-80		
БЧ	16		5.041.75	Ф5 ВР-I L=75	11	.010КГ

ВЗАМ ИНВ № | ПОДПИСЬ И ДАТА | ИНВ № ПОДЛ

20409 56

ФОРМАТ А4

РИС. 1

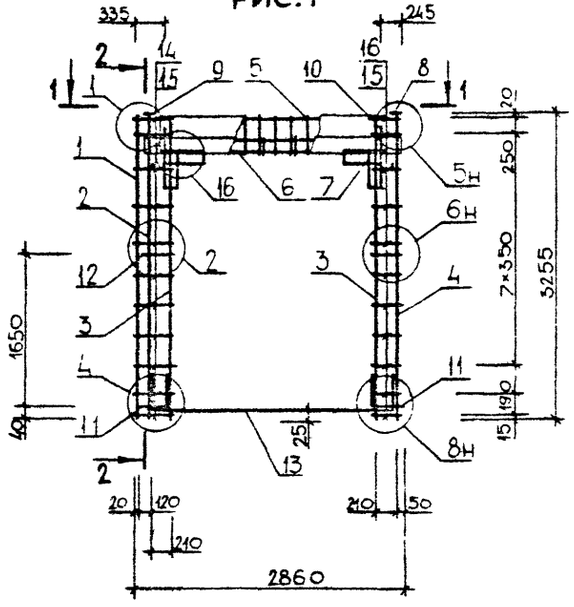

РИС. 2

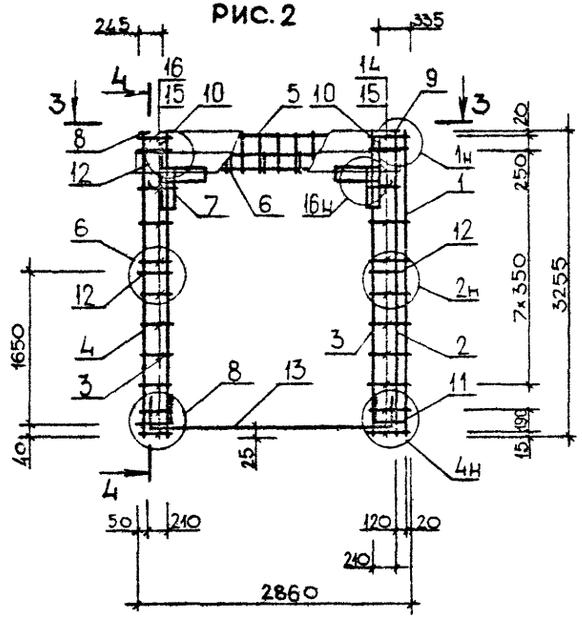

ОБОЗНАЧЕНИЕ	МАРКА	РИС	В, ММ	МАССА, КГ
I.090.I-3ПВ.2-2 I3	IКПД 29.33.3,5-I	I	325	47,880
-0I	IКПД 29.33.3,5-2	I	325	5I,270
-02	IКПД 29.33.4,0-I	I	375	48,290
-03	IКПД 29.33.4,0-2	I	375	5I,680
-04	2КПД 29.33.3,5-I	2	325	47,880
-05	2КПД 29.33.3,5-2	2	325	5I,270
-06	2КПД 29.33.4,0-I	2	375	48,290
-07	2КПД 29.33.4,0-2	2	375	5I,680

НАЧ.ОТД	Шевченко	
Н.КОНТР	Ребров	
ГЛ.СПЕЦ	Ничипаренко	
ПРОВЕРИЛ	Ничипаренко	
РАЗРАБ.	Скоробогат	

1.090.1-3ПВ.2-2 13СБ

Каркас пространственный IКПД 29.33, 2КПД 29.33 Сборочный чертеж

СТАДИЯ	МАССА	МАСШТАБ
Р	СМ ТАБЛ	
ЛИСТ	ЛИСТОВ 1	

ГОСГРАЖДАНСТРОЙ
К:іевЗНИИЭП

ФОРМАТ А3

ФОРМАТ	ЗОНА	ПОЗ	ОБОЗНАЧЕНИЕ	НАИМЕНОВАНИЕ	КОЛ	ПРИМЕЧАНИЕ
				ДОКУМЕНТАЦИЯ		
А3			1.090.1-3ПВ.2-2 14СБ	СБОРОЧНЫЙ ЧЕРТЕЖ		
А3			1.090.1-3ПВ.2-2 00Д1	УЗЛЫ АРМАТУРНЫЕ		
А4			1.090.1-3ПВ.2-2 00ТО	ТЕХНИЧЕСКОЕ ОПИСАНИЕ		
				СБОРОЧНЫЕ ЕДИНИЦЫ		
А4		8	1.090.1-3ПВ.2-3 29	СЕТКА С45	4	
				ИЗДЕЛИЕ ЗАКЛАДНОЕ		
А4		9	1.090.1-3ПВ.2-3 31	МН1	1	
А4		10	1.090.1-3ПВ.2-3 31-02	МН3	1	
				ДЕТАЛИ		
А4		11	1.090.1-3ПВ.2-3 33-02	ПЕТЛЯ СТРОПОВОЧНАЯ ПС3	2	
				СТЕРЖЕНЬ ГНУТЫЙ		
А4		12	1.090.1-3ПВ.2-3 34-03	АН4	2	
А4		13	1.090.1-3ПВ.2-3 34	АН1	2	
				СТ. ОТД. ГОСТ 6727-80		
БЧ		15	5.041.2710	Ф5 ВР-I L=2710	3	0.38КГ
БЧ		16	5.041.670	Ф5 ВР-I L=670	8	0.09КГ
БЧ		17	5.041.550	Ф5 ВР-I L=550	14	0.08КГ
БЧ		19	5.041.370	Ф5 ВР-I L=370	11	0.05КГ
			ПЕРЕМЕННЫЕ ДАННЫЕ	ДЛЯ ИСПОЛНЕНИЙ:		
				1.090.1-3ПВ.2-2 14		
				3КПД 29.33.3,5-2		
				СБОРОЧНЫЕ ЕДИНИЦЫ		
				КАРКАС ПЛОСКИЙ		
А4		1	1.090.1-3ПВ.2-3 09	КР29	1	
А4		2	1.090.1-3ПВ.2-3 01-02	КР3	1	
А4		3	1.090.1-3ПВ.2-3 05-02	КР19	4	
А4		4	1.090.1-3ПВ.2-3 03-02	КАРКАС ГНУТЫЙ КР11	1	
А4		5	1.090.1-3ПВ.2-3 12	КАРКАС ПЛОСКИЙ КР39	2	
				СЕТКА		
А4		6	1.090.1-3ПВ.2-3 20	С9	1	
А4		7	1.090.1-3ПВ.2-3 23	С21	1	
				ДЕТАЛИ		
				СТ. ОТД. ГОСТ 6727-80		
БЧ		14	5.041.2710	Ф5 ВР-I L=2710	3	0.38КГ
БЧ		18	5.041.420	Ф5 ВР-I L=420	8	0.06КГ

1.090.1-3ПВ.2-2 14

НАЧ ОТД	Шевченко	
Н КОНТР	Ребров	
ГЛ СПЕЦ	Ничипоренко	
ПРОВЕРИЛ	Скоробогат	
РАЗРАБ.	Пинчук	

Каркас пространственный 3КПД 29.33, 4КПД 29.33

СТАДИЯ	ЛИСТ	ЛИСТОВ
Р	1	3

ГОСГРАЖДАНСТРОЙ КиевЗНИИЭП

ФОРМАТ А4

ЭПВЦ Киев ЗНИИЭП

ОПЕРАТОР ТЛП КОРТ

Гребнева

ВЗАМ ИНВ №

ПОДПИСЬ И ДАТА

ИНВ № ПОДЛ

ФОРМАТ	ЗОНА	ПОЗ	ОБОЗНАЧЕНИЕ	НАИМЕНОВАНИЕ	КОЛ	ПРИМЕЧАНИЕ
				1.090.1-3ПВ.2-2 14-01		
				3КПД 29.33.4,0-2		
				СБОРОЧНЫЕ ЕДИНИЦЫ		
				КАРКАС ПЛОСКИЙ		
А4		1	1.090.1-3ПВ.2-3 09-01	КР30	1	
А4		2	1.090.1-3ПВ.2-3 01-03	КР4	1	
А4		3	1.090.1-3ПВ.2-3 05-03	КР20	4	
А4		4	1.090.1-3ПВ.2-3 03-03	КАРКАС ГНУТЫЙ КР12	1	
А4		5	1.090.1-3ПВ.2-3 12-01	КАРКАС ПЛОСКИЙ КР40	2	
				СЕТКА		
А4		6	1.090.1-3ПВ.2-3 20-01	С10	1	
А4		7	1.090.1-3ПВ.2-3 23-01	С22	1	
				ДЕТАЛИ		
				СТ. ОТД. ГОСТ 6727-80		
БЧ		14	5.041.2655	Ф5 ВР-I L=2655	3	0.37КГ
БЧ		18	5.041.375	Ф5 ВР-I L=375	8	0.05КГ
				1.090.1-3ПВ.2-2 14-02		
				4КПД 29.33.3,5-2		
				СБОРОЧНЫЕ ЕДИНИЦЫ		
				КАРКАС ПЛОСКИЙ		
А4		1	1.090.1-3ПВ.2-3 09	КР29	1	
А4		2	1.090.1-3ПВ.2-3 01-02	КР3	1	
А4		3	1.090.1-3ПВ.2-3 05-02	КР19	4	
А4		4	1.090.1-3ПВ.2-3 02-02	КАРКАС ГНУТЫЙ КР7	1	
А4		5	1.090.1-3ПВ.2-3 12	КАРКАС ПЛОСКИЙ КР39	2	
				СЕТКА		
А4		6	1.090.1-3ПВ.2-3 20	С9	1	
А4		7	1.090.1-3ПВ.2-3 23	С21	1	
				ДЕТАЛИ		
				СТ. ОТД. ГОСТ 6727-80		
БЧ		14	5.041.2710	Ф5 ВР-I L=2710	3	0.38КГ
БЧ		18	5.041.420	Ф5 ВР-I L=420	8	0.06КГ
				1.090.1-3ПВ.2-2 14-03		
				4КПД 29.33.4,0-2		
				СБОРОЧНЫЕ ЕДИНИЦЫ		
				КАРКАС ПЛОСКИЙ		
А4		1	1.090.1-3ПВ.2-3 09-01	КР30	1	
А4		2	1.090.1-3ПВ.2-3 01-03	КР4	1	
А4		3	1.090.1-3ПВ.2-3 05-03	КР20	4	
А4		4	1.090.1-3ПВ.2-3 02-03	КАРКАС ГНУТЫЙ КР8	1	
А4		5	1.090.1-3ПВ.2-3 12-01	КАРКАС ПЛОСКИЙ КР40	2	

1.090.1-3ПВ.2-2 14

ЛИСТ 2

20409 58

ФОРМАТ А4

ФОРМАТ	ЗОНА	ПОЗ	ОБОЗНАЧЕНИЕ	НАИМЕНОВАНИЕ	КОЛ	ПРИМЕЧАНИЕ
				СЕТКА		
А4		6	1.090.1-3ПВ.2-3 20-01	С10	1	
А4		7	1.090.1-3ПВ.2-3 23-01	С22	1	
				ДЕТАЛИ		
				СТ. ОТД. ГОСТ 6727-80		
БЧ		14	5.041.2655	Ф5 ВР-I L=2655	3	0.37КГ
ВЧ		18	5.041.375	Ф5 ВР-I L=375	8	0.05КГ

ЭПВЦ Киев ЗНИИЭП
ОПЕРАТОР ТЛП КОРТ
ИНВ.№ПОДЛ | ПОДПИСЬ И ДАТА | ВЗАМ.ИНВ.№

ФОРМАТ	ЗОНА	ПОЗ	ОБОЗНАЧЕНИЕ	НАИМЕНОВАНИЕ	КОЛ	ПРИМЕЧАНИЕ

РИС.1

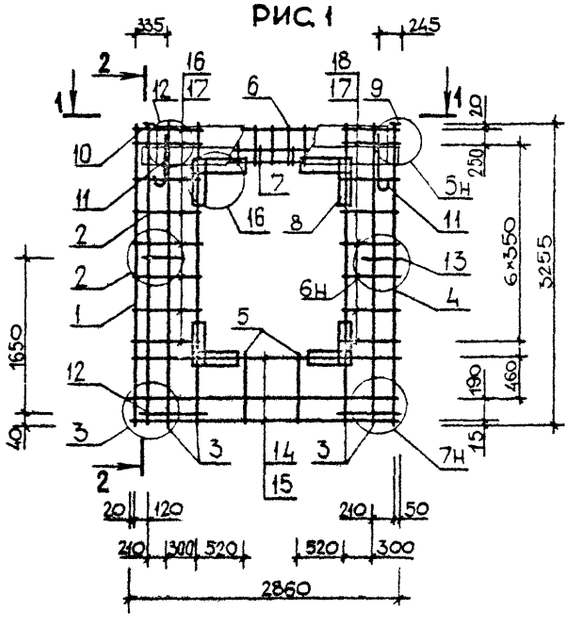

2-2

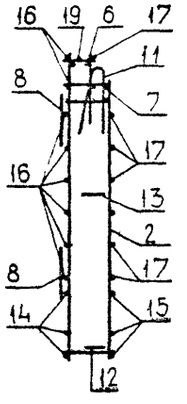

РИС.2

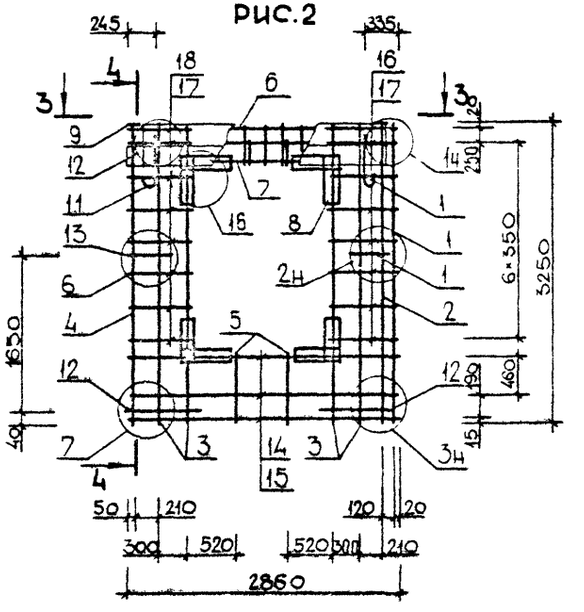

4-4

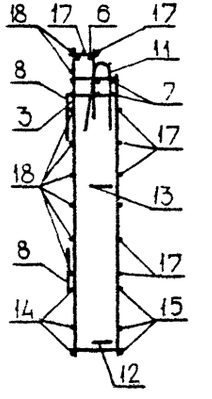

1-1

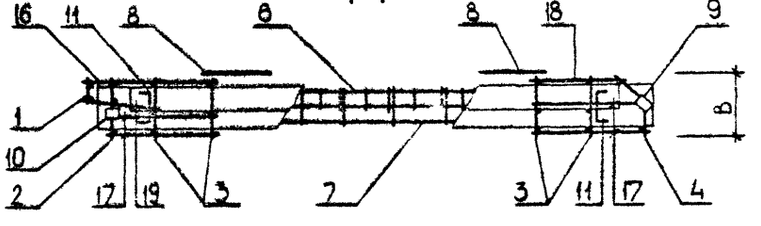

3-3

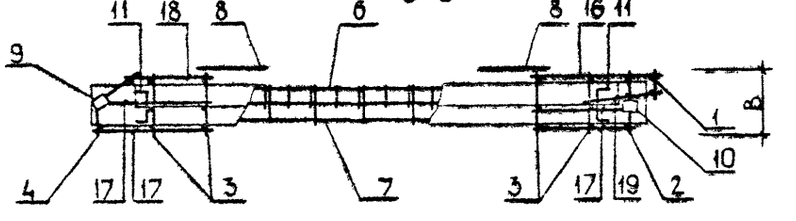

ОБОЗНАЧЕНИЕ	МАРКА	РИС	В, ММ	МАССА, КГ
1.090.1-3ПВ.2-2 14	3КПД 29.33.3,5-2	1	325	56,400
-01	3КПД 29.33.4,0-2	1	375	56,890
-02	4КПД 29.33.3,5-2	2	325	56,400
-03	4КПД 29.33.4,0-2	2	375	56,890

НАЧ.ОТД	Шевченко	
Н.КОНТР	Ребров	
ГЛ.СПЕЦ	Ничипоренко	
ПРОВЕРИЛ	Ничипоренко	
РАЗРАБ.	Скоробогат	

1.090.1-3ПВ.2-2 14СБ

Каркас пространственный 3КПД 29.33, 4КПД 29.33 Сборочный чертеж

СТАДИЯ	МАССА	МАСШТАБ
Р	СМ ТАБЛ	
ЛИСТ	ЛИСТОВ 1	

ГОСГРАЖДАНСТРОЙ КиевЗНИИЭП

20409 60

ФОРМАТ А3

ФОРМАТ	ЗОНА	ПОЗ	ОБОЗНАЧЕНИЕ	НАИМЕНОВАНИЕ	КОЛ	ПРИМЕЧАНИЕ
				ДОКУМЕНТАЦИЯ		
А4			1.090.1-3ПВ.2-2 15СБ	СБОРОЧНЫЙ ЧЕРТЕЖ		
А3			1.090.1-3ПВ.2-2 00Д1	УЗЛЫ АРМАТУРНЫЕ		
А4			1.090.1-3ПВ.2-2 00ТО	ТЕХНИЧЕСКОЕ ОПИСАНИЕ		
				СБОРОЧНЫЕ ЕДИНИЦЫ		
А4		7	1.090.1-3ПВ.2-3 29	СЕТКА С45	4	
А4		8	1.090.1-3ПВ.2-3 31-02	ИЗДЕЛИЕ ЗАКЛАДНОЕ МН3	2	
				ДЕТАЛИ		
А4		9	1.090.1-3ПВ.2-3 33-02	ПЕТЛЯ СТРОПОВОЧНАЯ ПС3	2	
				СТЕРЖЕНЬ ГНУТЫЙ		
А4		10	1.090.1-3ПВ.2-3 34-03	АН4	2	
А4		11	1.090.1-3ПВ.2-3 34	АН1	2	
				СТ. ОТД. ГОСТ 6727-80		
ВЧ		12	5.041.2950	Ф5 ВР-I L=2950	3	0.41КГ
ВЧ		13	5.041.2710	Ф5 ВР-I L=2710	3	0.38КГ
ВЧ		14	5.041.670	Ф5 ВР-I L=670	16	0.09КГ
ВЧ		15	5.041.550	Ф5 ВР-I L=550	14	0.08КГ
ВЧ		16	5.041.370	Ф5 ВР-I L=370	22	0.05КГ
			ПЕРЕМЕННЫЕ ДАННЫЕ	ДЛЯ ИСПОЛНЕНИЙ:		
				1.090.1-3ПВ.2-2 15 КПД 30.33.3,5-2		
				СБОРОЧНЫЕ ЕДИНИЦЫ		
				КАРКАС ПЛОСКИЙ		
А4		1	1.090.1-3ПВ.2-3 09	КР29	2	
А4		2	1.090.1-3ПВ.2-3 01-02	КР3	2	
А4		3	1.090.1-3ПВ.2-3 05-02	КР19	4	
А4		4	1.090.1-3ПВ.2-3 12	КР39	2	
				СЕТКА		
А4		5	1.090.1-3ПВ.2-3 20	С9	1	
А4		6	1.090.1-3ПВ.2-3 23	С21	1	
				1.090.1-3ПВ.2-2 15-01 КПД 30.33.4,0-2		
				СБОРОЧНЫЕ ЕДИНИЦЫ		

			1.090.1-3ПВ.2-2 15		
НАЧ.ОТД	Шевченко		Каркас пространственный КПД 30.33	СТАДИЯ	ЛИСТ	ЛИСТОВ
Н.КОНТР	Ребров			Р	1	2
ГЛ.СПЕЦ	Никипренко			ГОСГРАЖДАНСТРОЙ КиевЗНИИЭП		
ПРОВЕРИЛ	Скоробогат					
РАЗРАБ	Пинчук					

ФОРМАТ А4

ФОРМАТ	ЗОНА	ПОЗ	ОБОЗНАЧЕНИЕ	НАИМЕНОВАНИЕ	КОЛ	ПРИМЕЧАНИЕ
				КАРКАС ПЛОСКИЙ		
А4		1	1.090.1-3ПВ.2-3 09-01	КР30	2	
А4		2	1.090.1-3ПВ.2-3 01-03	КР4	2	
А4		3	1.090.1-3ПВ.2-3 05-03	КР20	4	
А4		4	1.090.1-3ПВ.2-3 12-01	КР40	2	
				СЕТКА		
А4		5	1.090.1-3ПВ.2-3 20-01	С10	1	
А4		6	1.090.1-3ПВ.2-3 23-01	С22	1	

ЭПВЦ КиевЗНИИЭП — ОПЕРАТОР ТПП КОРТ — Гребнева

ВЗАМ ИНВ № | ПОДПИСЬ И ДАТА | ИНВ №ПОДЛ

1.090.1-3ПВ.2-2 15		ЛИСТ 2

ФОРМАТ А4

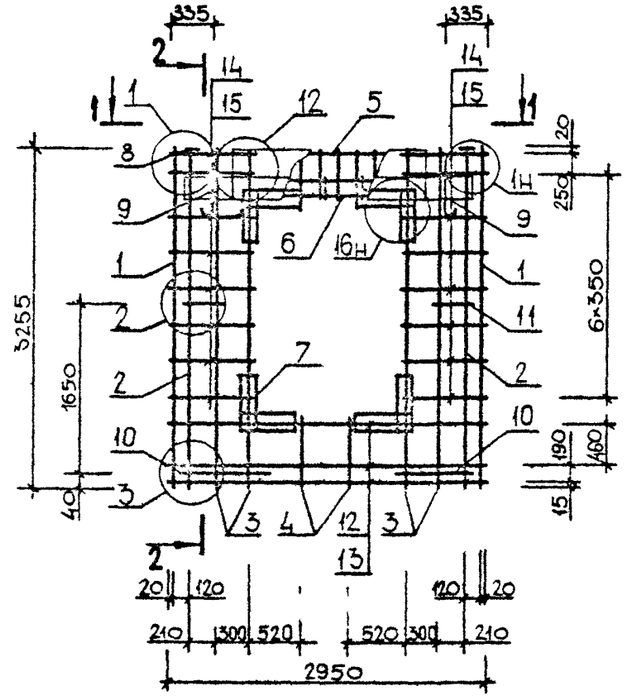

2-2

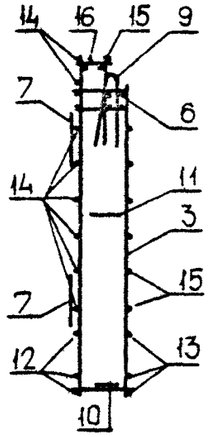

1-1

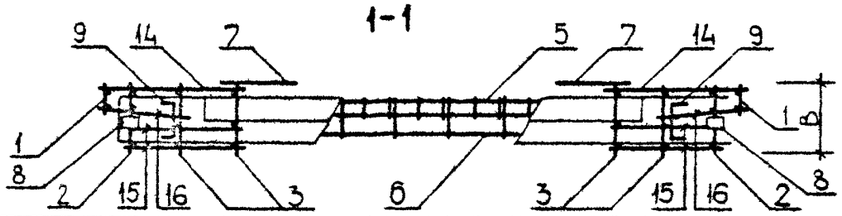

ОБОЗНАЧЕНИЕ	МАРКА	В,ММ	МАССА,КГ
I.090.I-3ПВ.2-2 I5	КПД 30.33.3,5-2	325	58,9I0
-0I	КПД 30.33.4,0-2	375	59,5I0

НАЧОТД	Шевченко	
НКОНТР	Ребров	
ГП СПЕЦ	Ничипоренко	
ПРОВЕРИЛ	Ничипоренко	
РАЗРАБ	Спасобедат	

1.090.1-3ПВ.2-2 15СБ

Каркас пространственный КПД 30.33 Сборочный чертеж

СТАДИЯ	МАССА	МАСШТАБ
Р	СМ ТАБЛ	

ЛИСТ | ЛИСТОВ 1

ГОСГРАЖДАНСТРОЙ КиевЗНИИЭП

ФОРМАТ А4

ЭПВЦ КиевЗНИИЭП

ОПЕРАТОР ТЛП КОРТ

ВЗАМ ИНВ № | ПОДП И ДАТА | ИНВ № ПОДЛ

ЛИСТ

20409 62

ФОРМАТ А4

ФОРМАТ	ЗОНА	ПОЗ	ОБОЗНАЧЕНИЕ	НАИМЕНОВАНИЕ	КОЛ	ПРИМЕЧАНИЕ
				ДОКУМЕНТАЦИЯ		
А4			1.090.1-3ПВ.2-2 16СБ	СБОРОЧНЫЙ ЧЕРТЕЖ		
А3			1.090.1-3ПВ.2-2 00Д1	УЗЛЫ АРМАТУРНЫЕ		
А4			1.090.1-3ПВ.2-2 00ТО	ТЕХНИЧЕСКОЕ ОПИСАНИЕ		
				СБОРОЧНЫЕ ЕДИНИЦЫ		
А4		7	1.090.1-3ПВ.2-3 29	СЕТКА С45	4	
А4		8	1.090.1-3ПВ.2-3 31	ИЗДЕЛИЕ ЗАКЛАДНОЕ МН1	2	
				ДЕТАЛИ		
А4		9	1.090.1-3ПВ.2-3 33-02	ПЕТЛЯ СТРОПОВОЧНАЯ ПС3	2	
				СТЕРЖЕНЬ ГНУТЫЙ		
А4		10	1.090.1-3ПВ.2-3 34-03	АН4	2	
А4		11	1.090.1-3ПВ.2-3 34	АН1	2	
				СТ. ОТД. ГОСТ 6727-80		
БЧ		13	5.041.2710	Ф5 ВР-I L=2710	3	0.38КГ
БЧ		15	5.041.550	Ф5 ВР-I L=550	14	0.08КГ
			ПЕРЕМЕННЫЕ ДАННЫЕ	ДЛЯ ИСПОЛНЕНИЙ:		
				1.090.1-3ПВ.2-2 16 2КПД 28.33.3,5-2		
				СБОРОЧНЫЕ ЕДИНИЦЫ		
А4		1	1.090.1-3ПВ.2-3 03-02	КАРКАС ГНУТЫЙ КР11	1	
А4		2	1.090.1-3ПВ.2-3 05-02	КАРКАС ПЛОСКИЙ КР19	4	
А4		3	1.090.1-3ПВ.2-3 02-02	КАРКАС ГНУТЫЙ КР7	1	
А4		4	1.090.1-3ПВ.2-3 12	КАРКАС ПЛОСКИЙ КР39	2	
				СЕТКА		
А4		5	1.090.1-3ПВ.2-3 20	С9	1	
А4		6	1.090.1-3ПВ.2-3 23	С21	1	
				ДЕТАЛИ		
				СТ. ОТД. ГОСТ 6727-80		
БЧ		12	5.041.2450	Ф5 ВР-I L=2450	3	0.34КГ
БЧ		14	5.041.420	Ф5 ВР-I L=420	16	0.06КГ
				1.090.1-3ПВ.2-2 16-01 2КПД 28.33.4,0-2		
				СБОРОЧНЫЕ ЕДИНИЦЫ		

1.090.1-3ПВ.2-2 16

НАЧ ОТД	Шевченко	
Н.КОНТР	Ребров	
ГЛ.СПЕЦ	Начипоренко	
ПРОВЕРИЛ	Скоробогат	
РАЗРАБ	Пинчук	

Каркас пространственный 2КПД 28.33

СТАДИЯ	ЛИСТ	ЛИСТОВ
Р	1	2

ГОСГРАЖДАНСТРОЙ КиевЗНИИЭП

ФОРМАТ А4

ЭПВЦ Киев ЗНИИЭП

ОПЕРАТОР ТЛП КОРТ

Гребнева

ФОРМАТ	ЗОНА	ПОЗ	ОБОЗНАЧЕНИЕ	НАИМЕНОВАНИЕ	КОЛ	ПРИМЕЧАНИЕ
А4		1	1.090.1-3ПВ.2-3 03-03	КАРКАС ГНУТЫЙ КР12	1	
А4		2	1.090.1-3ПВ.2-3 05-03	КАРКАС ПЛОСКИЙ КР20	4	
А4		3	1.090.1-3ПВ.2-3 02-03	КАРКАС ГНУТЫЙ КР8	1	
А4		4	1.090.1-3ПВ.2-3 12-01	КАРКАС ПЛОСКИЙ КР40	2	
				СЕТКА		
А4		5	1.090.1-3ПВ.2-3 20-01	С10	1	
А4		6	1.090.1-3ПВ.2-3 23-01	С22	1	
				ДЕТАЛИ		
				СТ. ОТД. ГОСТ 6727-80		
БЧ		12	5.041.2360	Ф5 ВР-I L=2360	3	0.33КГ
БЧ		14	5.041.375	Ф5 ВР-I L=375	16	0.05КГ

ВЗАМ ИНВ №

ПОДПИСЬ И ДАТА

ИНВ № ПОДЛ

1.090.1-3ПВ.2-2 16

ЛИСТ 2

20409 63

ФОРМАТ А4

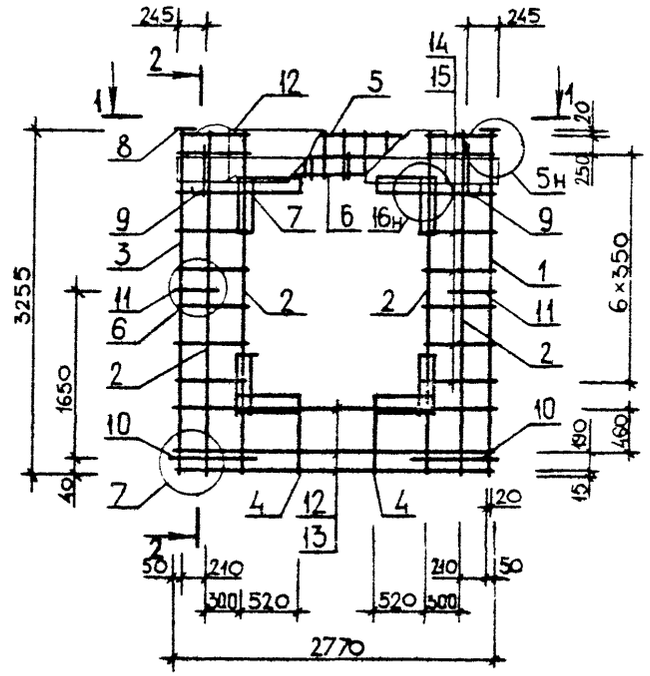

2-2

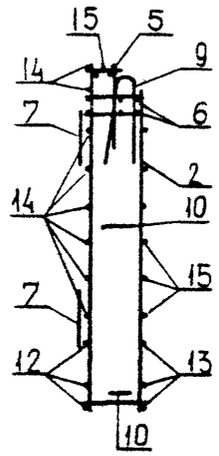

1-1

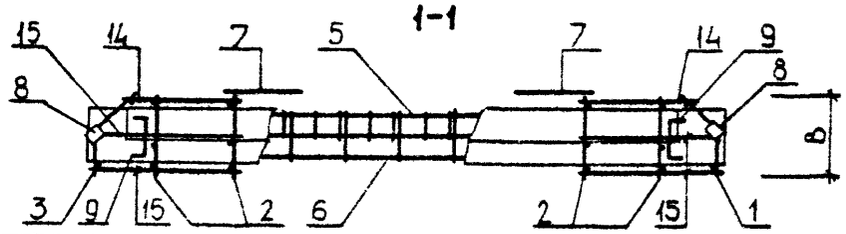

ОБОЗНАЧЕНИЕ	МАРКА	В, ММ	МАССА, КГ
I.090.I-3ПВ.2-2 I6	2КПД 28.33.3,5-2	325	53,880
-0I	2КПД 28.33.4,0-2	375	54,280

ЧАЧОТД	Щевченко	
Н.КОНТР	Ребров	
ГЛ.СПЕЦ	Ничипоренко	
ПРОВЕРИЛ	Ничипоренко	
РАЗРАБ	Скоробогат	

1.090.1-3ПВ.2-2 16СБ

Каркас пространственный 2КПД 28.33 Сборочный чертеж

СТАДИЯ	МАССА	МАСШТАБ
Р	СМ ТАБЛ	
ЛИСТ	ЛИСТОВ 1	

ГОСГРАЖДАНСТРОЙ КиевЗНИИЭП

ФОРМАТ А4

ЭПВЦ КиевЗНИИЭП | ОПЕРАТОР ТПП КОРТ

ВЗАМ ИНВ № | ПОДП И ДАТА | ИНВ № ПОДЛ

ЛИСТ

20409 64

ФОРМАТ А4

ФОРМАТ	ЗОНА	ПОЗ	ОБОЗНАЧЕНИЕ	НАИМЕНОВАНИЕ	КОЛ	ПРИМЕЧАНИЕ
				ДОКУМЕНТАЦИЯ		
А4			1.090.1-3ПВ.2-2 17СБ	СБОРОЧНЫЙ ЧЕРТЕЖ		
А3			1.090.1-3ПВ.2-2 00Д1	УЗЛЫ АРМАТУРНЫЕ		
А4			1.090.1-3ПВ.2-2 00ТО	ТЕХНИЧЕСКОЕ ОПИСАНИЕ		
				СБОРОЧНЫЕ ЕДИНИЦЫ		
А4		6	1.090.1-3ПВ.2-3 15	КАРКАС ПЛОСКИЙ КР51	1	
А4		9	1.090.1-3ПВ.2-3 29	СЕТКА С45	8	
А4		10	1.090.1-3ПВ.2-3 31-02	ИЗДЕЛИЕ ЗАКЛАДНОЕ МН3	2	
				ДЕТАЛИ		
А4		11	1.090.1-3ПВ.2-3 33-02	ПЕТЛЯ СТРОПОВОЧНАЯ ПС3	2	
А4		12	1.090.1-3ПВ.2-3 34-03	СТЕРЖЕНЬ ГНУТЫЙ АН4	2	
				СТ. ОТД. ГОСТ 6727-80		
БЧ		13	5.041.2950	Ф5 ВР-I L=2950	5	0.41КГ
БЧ		14	5.041.2710	Ф5 ВР-I L=2710	5	0.38КГ
БЧ		15	5.041.510	Ф5 ВР-I L=510	12	0.07КГ
БЧ		16	5.041.400	Ф5 ВР-I L=400	10	0.06КГ
			ПЕРЕМЕННЫЕ ДАННЫЕ	ДЛЯ ИСПОЛНЕНИЙ:		
				1.090.1-3ПВ.2-2 17 КПЛ 30.33.3,5-2		
				СБОРОЧНЫЕ ЕДИНИЦЫ		
				КАРКАС ПЛОСКИЙ		
А4		1	1.090.1-3ПВ.2-3 09	КР29	1	
А4		2	1.090.1-3ПВ.2-3 01-02	КР3	2	
А4		3	1.090.1-3ПВ.2-3 05-02	КР19	4	
А4		4	1.090.1-3ПВ.2-3 11-02	КР37	2	
А4		5	1.090.1-3ПВ.2-3 14	КР47	2	
				СЕТКА		
А4		7	1.090.1-3ПВ.2-3 19-02	С7	1	
А4		8	1.090.1-3ПВ.2-3 23-02	С23	1	
				1.090.1-3ПВ.2-2 17-01 КПЛ 30.33,4,0-2		
				СБОРОЧНЫЕ ЕДИНИЦЫ		
				КАРКАС ПЛОСКИЙ		
А4		1	1.090.1-3ПВ.2-3 09-01	КР30	1	

1.090.1-3ПВ.2-2 17

НАЧ ОТД	Шевченко	
Н КОНТР	Реорав	
ГЛ СПЕЦ	Мичиловенко	
ПРОВЕРИЛ	Скоробогат	
РАЗРАБ	Панчук	

Каркас пространственный КПЛ 30.33

СТАДИЯ	ЛИСТ	ЛИСТОВ
Р	1	2

ГОСГРАЖДАНСТРОЙ КиевЗНИИЭП

ФОРМАТ А4

ФОРМАТ	ЗОНА	ПОЗ	ОБОЗНАЧЕНИЕ	НАИМЕНОВАНИЕ	КОЛ	ПРИМЕЧАНИЕ
А4		2	1.090.1-3ПВ.2-3 01-03	КР4	2	
А4		3	1.090.1-3ПВ.2-3 05-03	КР20	4	
А4		4	1.090.1-3ПВ.2-3 11-03	КР38	2	
А4		5	1.090.1-3ПВ.2-3 14-01	КР48	2	
				СЕТКА		
А4		7	1.090.1-3ПВ.2-3 19-03	С8	1	
А4		8	1.090.1-3ПВ.2-3 23-03	С24	1	

ЭПВЦ Киев ЗНИИЭП

ОПЕРАТОР ТЛП КОРТ

Гребнева

ВЗАМ ИНВ №

ПОДПИСЬ И ДАТА

ИНВ № ПОДЛ

1.090.1-3ПВ.2-2 17

ЛИСТ 2

20409 65

ФОРМАТ А4

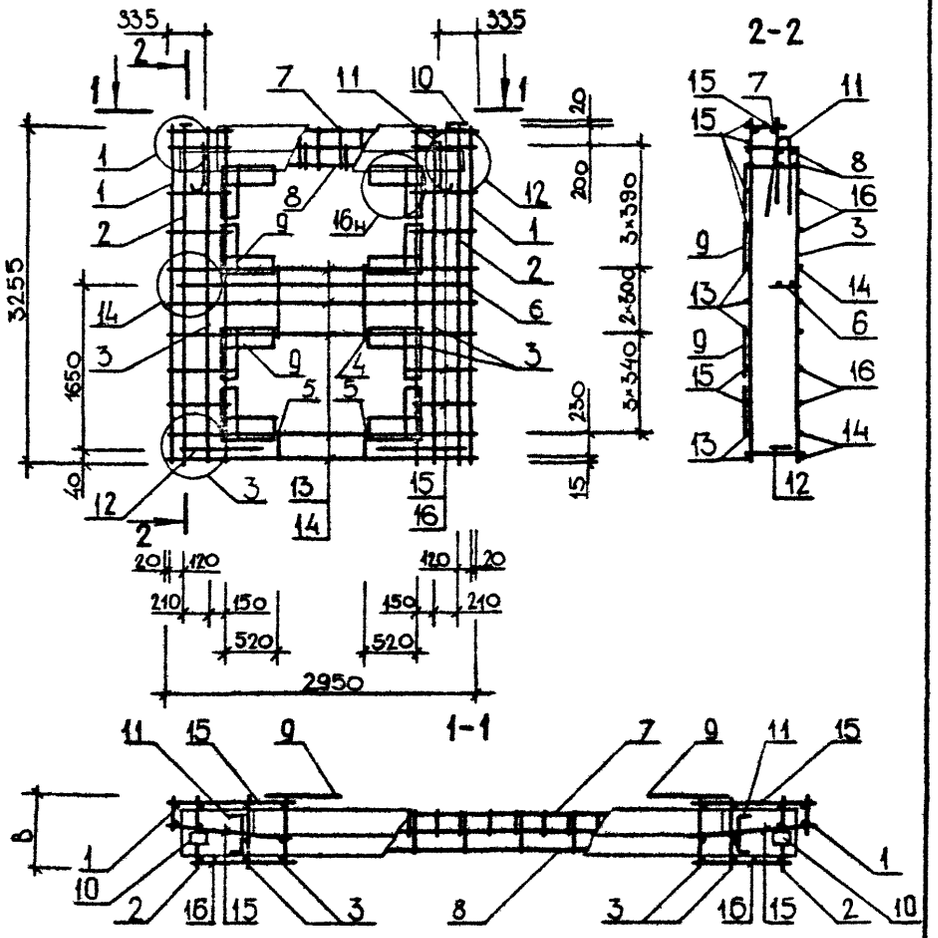

ОБОЗНАЧЕНИЕ	МАРКА	В, ММ	МАССА, КГ
I.090.I-3ПВ.2-2 I7	КПП 30.33.3,5-2	325	63,430
-0I	КПП 30.33.4,0-2	375	64,020

НАЧ.ОТД.	Шевченко	
Н.КОНТР.	Ребров	
ГЛ.СПЕЦ.	Ничипаренко	
ПРОВЕРИЛ	Ничипаренко	
РАЗРАБ.	Скоробогат	

1.090.1 – 3ПВ.2-2 17СБ

Каркас пространственный КПП 30.33 Сборочный чертеж

СТАДИЯ	МАССА	МАСШТАБ
Р	СМ ТАБЛ	
ЛИСТ	ЛИСТОВ 1	

ГОСГРАЖДАНСТРОЙ КиевЗНИИЭП

ФОРМАТ А4

ЭПВЦ КиевЗНИИЭП ОПЕРАТОР ТЛП КОРТ

ВЗАМ. ИНВ.№ | ПОДП. И ДАТА | ИНВ.№ ПОДЛ.

ЛИСТ

20409 66

ФОРМАТ А4

ФОРМАТ	ЗОНА	ПОЗ	ОБОЗНАЧЕНИЕ	НАИМЕНОВАНИЕ	КОЛ	ПРИМЕЧАНИЕ
				ДОКУМЕНТАЦИЯ		
А4			1.090.1-3ПВ.2-2 18СБ	СБОРОЧНЫЙ ЧЕРТЕЖ		
А3			1.090.1-3ПВ.2-2 00Д1	УЗЛЫ АРМАТУРНЫЕ		
А4			1.090.1-3ПВ.2-2 00ТО	ТЕХНИЧЕСКОЕ ОПИСАНИЕ		
				СБОРОЧНЫЕ ЕДИНИЦЫ		
А4		6	1.090.1-3ПВ.2-3 15	КАРКАС ПЛОСКИЙ КР51	1	
А4		9	1.090.1-3ПВ.2-3 29	СЕТКА С45	8	
А4		10	1.090.1-3ПВ.2-3 31	ИЗДЕЛИЕ ЗАКЛАДНОЕ МН1	2	
				ДЕТАЛИ		
А4		11	1.090.1-3ПВ.2-3 33-02	ПЕТЛЯ СТРОПОВОЧНАЯ ПС3	2	
А4		12	1.090.1-3ПВ.2-3 34-03	СТЕРЖЕНЬ ГНУТЫЙ АН4	2	
				СТ. ОТД. ГОСТ 6727-80		
ВЧ		14	5.041.2710	Ф5 ВР-I L=2710	5	0.38КГ
ВЧ		16	5.041.400	Ф5 ВР-I L=400	8	0.06КГ
			ПЕРЕМЕННЫЕ ДАННЫЕ	ДЛЯ ИСПОЛНЕНИЙ:		
				1.090.1-3ПВ.2-2 18 КПЛ 28.33.3,5-2		
				СБОРОЧНЫЕ ЕДИНИЦЫ		
А4		1	1.090.1-3ПВ.2-3 02-02	КАРКАС ГНУТЫЙ КР7	2	
А4		2	1.090.1-3ПВ.2-3 05-02	КАРКАС ПЛОСКИЙ КР19	4	
А4		3	1.090.1-3ПВ.2-3 03-02	КАРКАС ГНУТЫЙ КР11	1	
				КАРКАС ПЛОСКИЙ		
А4		4	1.090.1-3ПВ.2-3 11-02	КР37	2	
А4		5	1.090.1-3ПВ.2-3 14	КР47	2	
				СЕТКА		
А4		7	1.090.1-3ПВ.2-3 19-02	С7	1	
А4		8	1.090.1-3ПВ.2-3 23-02	С23	1	
				ДЕТАЛИ		
				СТ. ОТД. ГОСТ 6727-80		
ВЧ		13	5.041.2450	Ф5 ВР-I L=2450	5	0.34КГ
ВЧ		15	5.041.270	Ф5 ВР-I L=270	34	0.04КГ
				1.090.1-3ПВ.2-2 18-01 КПЛ 28.33.4,0-2		

1.090.1-3ПВ.2-2 18

НАЧ.ОТД	Шевченко	
Н.КОНТР	Ребров	
ГЛ.СПЕЦ.	Ничипаренко	
ПРОВЕРИЛ	Скоробогат	
РАЗРАБ.	Пинчук	

Каркас пространственный КПЛ 28.33

СТАДИЯ	ЛИСТ	ЛИСТОВ
Р	1	2

ГОСГРАЖДАНСТРОЙ КиевЗНИИЭП

ФОРМАТ А4

Гребнева

ОПЕРАТОР ТЛП КОРТ.

ЭПВЦ Киев ЗНИИЭП

ФОРМАТ	ЗОНА	ПОЗ	ОБОЗНАЧЕНИЕ	НАИМЕНОВАНИЕ	КОЛ	ПРИМЕЧАНИЕ
				СБОРОЧНЫЕ ЕДИНИЦЫ		
А4		1	1.090.1-3ПВ.2-3 02-03	КАРКАС ГНУТЫЙ КР8	2	
А4		2	1.090.1-3ПВ.2-3 05-03	КАРКАС ПЛОСКИЙ КР20	4	
А4		3	1.090.1-3ПВ.2-3 03-03	КАРКАС ГНУТЫЙ КР12	1	
				КАРКАС ПЛОСКИЙ		
А4		4	1.090.1-3ПВ.2-3 11-03	КР38	2	
А4		5	1.090.1-3ПВ.2-3 14-01	КР48	2	
				СЕТКА		
А4		7	1.090.1-3ПВ.2-3 19-03	С8	1	
А4		8	1.090.1-3ПВ.2-3 23-03	С24	1	
				ДЕТАЛИ		
				СТ. ОТД. ГОСТ 6727-80		
ВЧ		13	5.041.2360	Ф5 ВР-I L=2360	5	0.33КГ
ВЧ		15	5.041.225	Ф5 ВР-I L=225	34	0.03КГ

ВЗАМ ИНВ №

ПОДПИСЬ И ДАТА

ИНВ №ПОДЛ

1.090.1-3ПВ.2-2 18

ЛИСТ 2

20409 67

ФОРМАТ А4

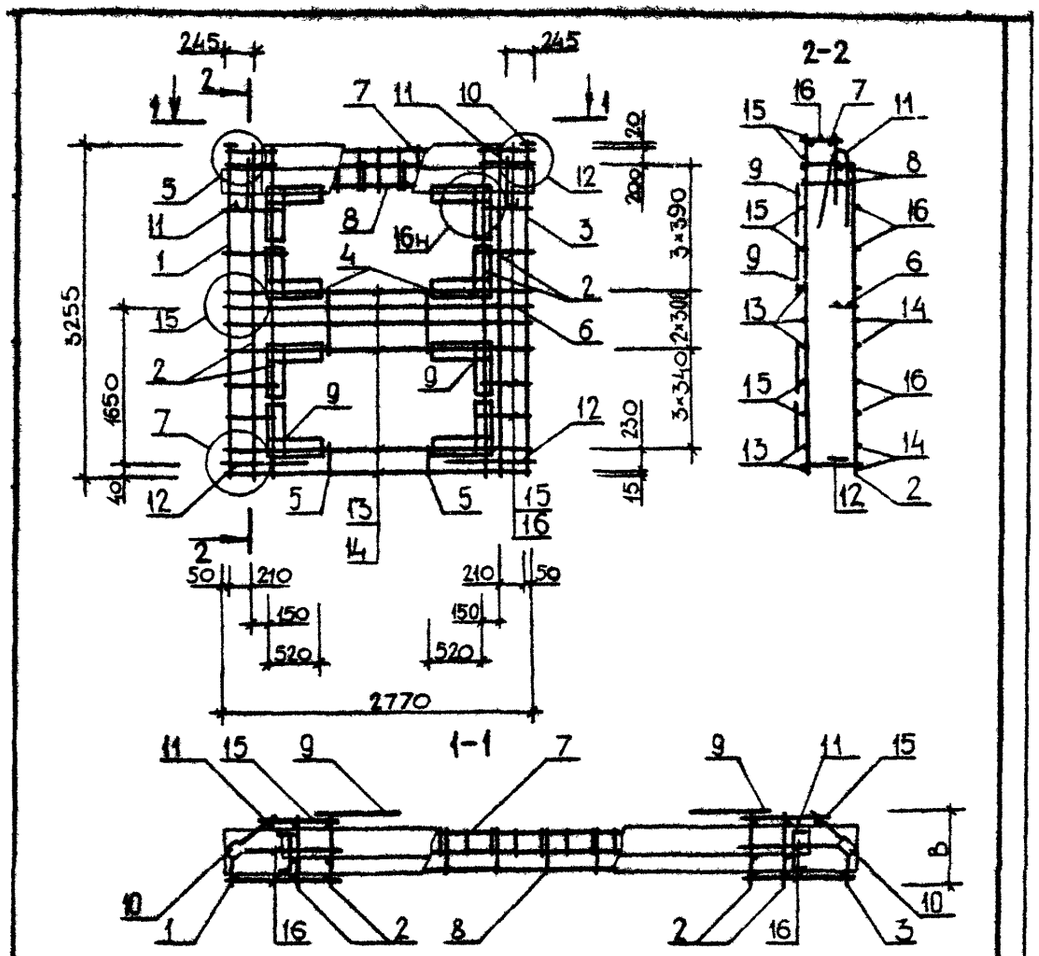

ОБОЗНАЧЕНИЕ	МАРКА	В, ММ	МАССА, КГ
I.090.I-3ПВ.2-2 I8	КПД 28.33.3,5-2	325	65,850
-0I	КПД 28.33.4,0-2	375	66,230

НАЧ ОТД.	Шевченко		
Н КОНТР	Ребров		
ГП СПЕЦ	Ничипоренко		
ПРОВЕРИЛ	Ничипоренко		
РАЗРАБ.	Скоробогат		

1.090.1 – 3ПВ.2-2 18СБ

Каркас пространственный КПД 28.33

Сборочный чертеж

СТАДИЯ	МАССА	МАСШТАБ
Р	СМ ТАБЛ	
ЛИСТ	ЛИСТОВ 1	

ГОСГРАЖДАНСТРОЙ КиевЗНИИЭП

ФОРМАТ А4

ЭПВЦ КиевЗНИИЭП | ОПЕРАТОР ТПП КОРТ

ВЗАМ. ИНВ № | ПОДП И ДАТА | ИНВ № ПОДЛ

ЛИСТ

20409 68

ФОРМАТ А4

ФОРМАТ	ЗОНА	ПОЗ	ОБОЗНАЧЕНИЕ	НАИМЕНОВАНИЕ	КОЛ	ПРИМЕЧАНИЕ
				ДОКУМЕНТАЦИЯ		
А3			1.090.1-3ПВ.2-2 19СБ	СВОРОЧНЫЙ ЧЕРТЕЖ		
А3			1.090.1-3ПВ.2-2 00Д1	УЗЛЫ АРМАТУРНЫЕ		
А4			1.090.1-3ПВ.2-2 00ТО	ТЕХНИЧЕСКОЕ ОПИСАНИЕ		
				СБОРОЧНЫЕ ЕДИНИЦЫ		
А4		7	1.090.1-3ПВ.2-3 15	КАРКАС ПЛОСКИЙ КР51	1	
А4		10	1.090.1-3ПВ.2-3 29	СЕТКА С45	8	
				ИЗДЕЛИЕ ЗАКЛАДНОЕ		
А4		11	1.090.1-3ПВ.2-3 31	МН1	1	
А4		12	1.090.1-3ПВ.2-3 31-02	МН3	1	
				ДЕТАЛИ		
А4		13	1.090.1-3ПВ.2-3 33-02	ПЕТЛЯ СТРОПОВОЧНАЯ ПС3	2	
А4		14	1.090.1-3ПВ.2-3 34-03	СТЕРЖЕНЬ ГНУТЫЙ АН4	2	
				СТ. ОТД. ГОСТ 6727-80		
ВЧ		15	5.041.2710	Ф5 ВР-I L=2710	5	0.38КГ
ВЧ		16	5.041.2710	Ф5 ВР-I L=2710	5	0.38КГ
ВЧ		18	5.041.400	Ф5 ВР-I L=400	9	0.06КГ
ВЧ		19	5.041.520	Ф5 ВР-I L=520	17	0.07КГ
			ПЕРЕМЕННЫЕ ДАННЫЕ	ДЛЯ ИСПОЛНЕНИЙ:		
				1.090.1-3ПВ.2-2 19 1КПЛ 29.33.3,5-2		
				СБОРОЧНЫЕ ЕДИНИЦЫ		
А4		1	1.090.1-3ПВ.2-3 09	КАРКАС ПЛОСКИЙ КР29	1	
А4		2	1.090.1-3ПВ.2-3 01-02	КР3	1	
А4		3	1.090.1-3ПВ.2-3 03-02	КАРКАС ГНУТЫЙ КР11	1	
				КАРКАС ПЛОСКИЙ		
А4		4	1.090.1-3ПВ.2-3 05-02	КР19	4	
А4		5	1.090.1-3ПВ.2-3 11-02	КР37	2	
А4		6	1.090.1-3ПВ.2-3 14	КР47	2	
				СЕТКА		
А4		8	1.090.1-3ПВ.2-3 19-02	С7	1	
А4		9	1.090.1-3ПВ.2-3 23-02	С23	1	
				ДЕТАЛИ		
				СТ. ОТД. ГОСТ 6727-80		
ВЧ		17	5.041.270	Ф5 ВР-I L=270	6	0.04КГ

		1.090.1-3ПВ.2-2 19	
НАЧ.ОТД	Шевченко		
Н.КОНТР	Федров	Каркас пространственный ПКПЛ 29.33, 2КПЛ 29.33	СТАДИЯ: Р; ЛИСТ: 1; ЛИСТОВ: 3
ГЛ.СПЕЦ	Нилипренко		ГОСГРАЖДАНСТРОЙ КиевЗНИИЭП
ПРОВЕРИЛ	Сидоренко		
РАЗРАБ	Линчук		

ФОРМАТ А4

ФОРМАТ	ЗОНА	ПОЗ	ОБОЗНАЧЕНИЕ	НАИМЕНОВАНИЕ	КОЛ	ПРИМЕЧАНИЕ
				1.090.1-3ПВ.2-2 19-01 1КПЛ 29.33.4,0-2		
				СБОРОЧНЫЕ ЕДИНИЦЫ		
				КАРКАС ПЛОСКИЙ		
А4		1	1.090.1-3ПВ.2-3 09-01	КР30	1	
А4		2	1.090.1-3ПВ.2-3 01-03	КР4	1	
А4		3	1.090.1-3ПВ.2-3 03-03	КАРКАС ГНУТЫЙ КР12	1	
				КАРКАС ПЛОСКИЙ		
А4		4	1.090.1-3ПВ.2-3 05-03	КР20	4	
А4		5	1.090.1-3ПВ.2-3 11-03	КР38	2	
А4		6	1.090.1-3ПВ.2-3 14-01	КР48	2	
				СЕТКА		
А4		8	1.090.1-3ПВ.2-3 19-03	С8	1	
А4		9	1.090.1-3ПВ.2-3 23-03	С24	1	
				ДЕТАЛИ		
				СТ. ОТД. ГОСТ 6727-80		
ВЧ		17	5.041.225	Ф5 ВР-I L=225	6	0.03КГ
				1.090.1-3ПВ.2-2 19-02 2КПЛ 29.33.3,5-2		
				СБОРОЧНЫЕ ЕДИНИЦЫ		
				КАРКАС ПЛОСКИЙ		
А4		1	1.090.1-3ПВ.2-3 09	КР29	1	
А4		2	1.090.1-3ПВ.2-3 01-02	КР3	1	
А4		3	1.090.1-3ПВ.2-3 02-02	КАРКАС ГНУТЫЙ КР7	1	
				КАРКАС ПЛОСКИЙ		
А4		4	1.090.1-3ПВ.2-3 05-02	КР19	4	
А4		5	1.090.1-3ПВ.2-3 11-02	КР37	2	
А4		6	1.090.1-3ПВ.2-3 14	КР47	2	
				СЕТКА		
А4		8	1.090.1-3ПВ.2-3 19-02	С7	1	
А4		9	1.090.1-3ПВ.2-3 23-02	С23	1	
				ДЕТАЛИ		
				СТ. ОТД. ГОСТ 6727-80		
ВЧ		17	5.041.270	Ф5 ВР-I L=270	6	0.04КГ
				1.090.1-3ПВ.2-2 19-03 2КПЛ 29.33.4,0-2		
				СБОРОЧНЫЕ ЕДИНИЦЫ		
				КАРКАС ПЛОСКИЙ		
А4		1	1.090.1-3ПВ.2-3 09-01	КР30	1	
А4		2	1.090.1-3ПВ.2-3 01-03	КР4	1	
А4		3	1.090.1-3ПВ.2-3 02-03	КАРКАС ГНУТЫЙ КР8	1	

ЭПВЦ Киев ЗНИИЭП — ОПЕРАТОР ТПП КОРТ — Графчева — Шевченко

ИНВ.№ ПОДЛ | ПОДПИСЬ И ДАТА | ВЗАМ.ИНВ.№

	1.090.1-3ПВ.2-2 19
	ЛИСТ 2

ФОРМАТ А4

ФОРМАТ	ЗОНА	ПОЗ	ОБОЗНАЧЕНИЕ	НАИМЕНОВАНИЕ	КОЛ	ПРИМЕЧАНИЕ
				КАРКАС ПЛОСКИЙ		
А4		4	1.090.1-3ПВ.2-3 05-03	КР20	4	
А4		5	1.090.1-3ПВ.2-3 11-03	КР38	2	
А4		6	1.090.1-3ПВ.2-3 14-01	КР48	2	
				СЕТКА		
А4		8	1.090.1-3ПВ.2-3 19-03	С8	1	
А4		9	1.090.1-3ПВ.2-3 23-03	С24	1	
				ДЕТАЛИ		
				СТ. ОТД. ГОСТ 6727-80		
ВЧ		17	5.041.225	Ø5 ВР-I L=225	6	0.03КГ

ЭПВЦ Киев ЗНИИЭП

ОПЕРАТОР ТЛП КОРТ

ФОРМАТ	ЗОНА	ПОЗ	ОБОЗНАЧЕНИЕ	НАИМЕНОВАНИЕ	КОЛ	ПРИМЕЧАНИЕ

ВЗАМ. ИНВ. №

ПОДПИСЬ И ДАТА

ИНВ. №ПОДЛ.

РИС. 1

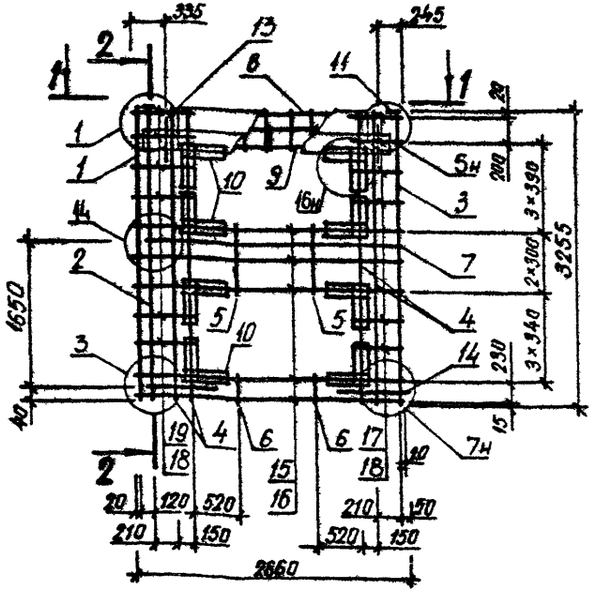

2 - 2

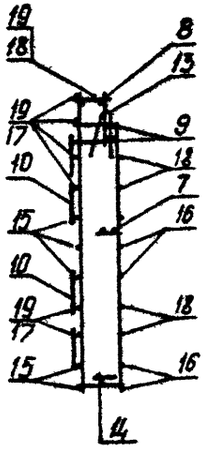

РИС. 2

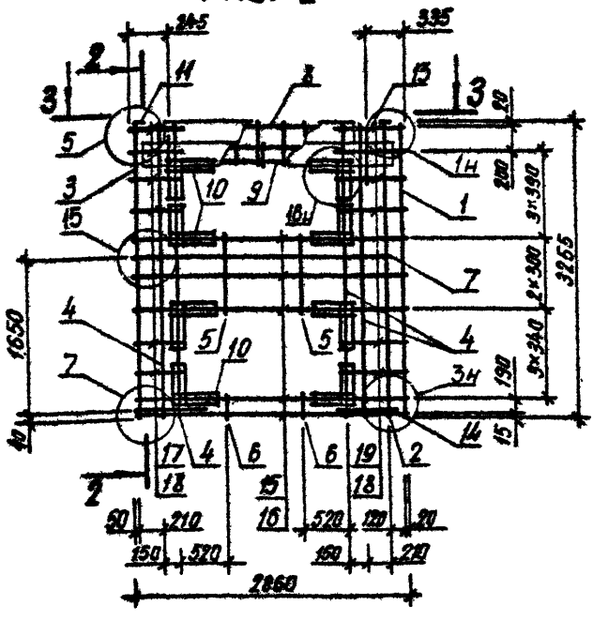

1 - 1

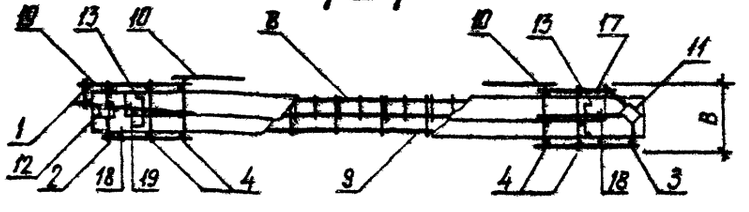

3 - 3

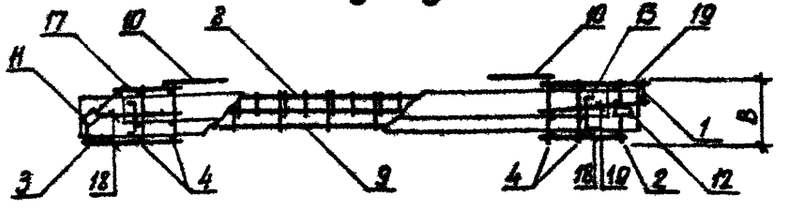

ОБОЗНАЧЕНИЕ	МАРКА	РИС	В, ММ	МАССА, КГ
I.090.I-3ПВ.2-2 I9	IКШ 29.33.3,5-2	I	325	63,840
-0I	IКШ 29.33.4,0-2	I	375	64,4I0
-02	2КШ 29.33.3,5-2	2	325	63,840
-03	2КШ 29.33.4,0-2	2	375	64,4I0

НАЧ ОТД	Шевченко	
Н КОНТР	Ребров	
ГЛ СПЕЦ	Ничипоренко	
ПРОВЕРИЛ	Скоробогат	
РАЗРАБ	Литвиненко	

1.090.1-3ПВ.2-2 19СБ

Каркас пространственный IКШ 29.33, 2КШ 29.33

Сборочный чертеж

СТАДИЯ	МАССА	МАСШТАБ
Р	СМ ТАБЛ	
ЛИСТ	ЛИСТОВ 1	

ГОСГРАЖДАНСТРОЙ КиевЗНИИЭП

ФОРМАТ А3

ФОРМАТ	ЗОНА	ПОЗ	ОБОЗНАЧЕНИЕ	НАИМЕНОВАНИЕ	КОЛ.	ПРИМЕЧАНИЕ
				ДОКУМЕНТАЦИЯ		
А3			1.090.1-3ПВ.2-2 20СБ	СБОРОЧНЫЙ ЧЕРТЕЖ		
А3			1.090.1-3ПВ.2-2 00Д1	УЗЛЫ АРМАТУРНЫЕ		
А4			1.090.1-3ПВ.2-2 00ТО	ТЕХНИЧЕСКОЕ ОПИСАНИЕ		
				СБОРОЧНЫЕ ЕДИНИЦЫ		
А4		6	1.090.1-3ПВ.2-3 15	КАРКАС ПЛОСКИЙ КР51	1	
А4		7	1.090.1-3ПВ.2-3 29	СЕТКА С45	4	
А4		8	1.090.1-3ПВ.2-3 31-02	ИЗДЕЛИЕ ЗАКЛАДНОЕ МН3	2	
				ДЕТАЛИ		
				СТЕРЖЕНЬ ГНУТЫЙ		
А4		10	1.090.1-3ПВ.2-3 34-03	АН4	2	
А4		11	1.090.1-3ПВ.2-3 34	АН1	2	
				СТ. ОТД. ГОСТ 6727-80		
ВЧ		12	5.041.2950	Ф5 ВР-I L=2950	8	0.41КГ
ВЧ		13	5.041.2710	Ф5 ВР-I L=2710	8	0.38КГ
ВЧ		14	5.041.370	Ф5 ВР-I L=370	22	0.05КГ
ВЧ		15	5.041.250	Ф5 ВР-I L=250	2	0.03КГ
ВЧ		16	5.041.1570	Ф5 ВР-I L=1570	2	0.22КГ
ВЧ		17	5.041.1450	Ф5 ВР-I L=1450	2	0.20КГ
ВЧ		18	5.041.390	Ф5 ВР-I L=390	2	0.05КГ
			ПЕРЕМЕННЫЕ ДАННЫЕ	ДЛЯ ИСПОЛНЕНИЙ:		
				1.090.1-3ПВ.2-2 20 1КПЛ 30.33.3,5-2		
				СБОРОЧНЫЕ ЕДИНИЦЫ		
				КАРКАС ПЛОСКИЙ		
А4		1	1.090.1-3ПВ.2-3 09	КР29	2	
А4		2	1.090.1-3ПВ.2-3 01	КР1	2	
А4		3	1.090.1-3ПВ.2-3 05	КР17	2	
А4		4	1.090.1-3ПВ.2-3 06	КР21	2	
А4		5	1.090.1-3ПВ.2-3 11	КР35	1	
				ДЕТАЛИ		
А4		9	1.090.1-3ПВ.2-3 33-02	ПЕТЛЯ СТРОПОВОЧНАЯ ПС3	2	
				1.090.1-3ПВ.2-2 20-01 1КПЛ 30.33.4,0-2		

		1.090.1-3ПВ.2-2 20	
НАЧ.ОТД.	Шевченко	Каркас пространственный 1КПЛ 30.33, 2КПЛ 30.33	СТАДИЯ: Р; ЛИСТ: 1; ЛИСТОВ: 2
Н.КОНТР.	Ребров		
ГЛ.СПЕЦ.	Нечипоренко		ГОСГРАЖДАНСТРОЙ КиевЗНИИЭП
ПРОВЕРИЛ	Скоробогат		
РАЗРАБ.	Линчук		

ФОРМАТ А4

ЭПВЦ Киев ЗНИИЭП

ОПЕРАТОР ТПП КОРТ

Гребнева

ФОРМАТ	ЗОНА	ПОЗ	ОБОЗНАЧЕНИЕ	НАИМЕНОВАНИЕ	КОЛ.	ПРИМЕЧАНИЕ
				СБОРОЧНЫЕ ЕДИНИЦЫ		
				КАРКАС ПЛОСКИЙ		
А4		1	1.090.1-3ПВ.2-3 09-01	КР30	2	
А4		2	1.090.1-3ПВ.2-3 01-01	КР2	2	
А4		3	1.090.1-3ПВ.2-3 05-01	КР18	2	
А4		4	1.090.1-3ПВ.2-3 06-01	КР22	2	
А4		5	1.090.1-3ПВ.2-3 11-01	КР36	1	
				ДЕТАЛИ		
А4		9	1.090.1-3ПВ.2-3 33-03	ПЕТЛЯ СТРОПОВОЧНАЯ ПС4	2	
				1.090.1-3ПВ.2-2 20-02 2КПЛ 30.33.3,5-2		
				СБОРОЧНЫЕ ЕДИНИЦЫ		
				КАРКАС ПЛОСКИЙ		
А4		1	1.090.1-3ПВ.2-3 09	КР29	2	
А4		2	1.090.1-3ПВ.2-3 01	КР1	2	
А4		3	1.090.1-3ПВ.2-3 05	КР17	2	
А4		4	1.090.1-3ПВ.2-3 06	КР21	2	
А4		5	1.090.1-3ПВ.2-3 11	КР35	1	
				ДЕТАЛИ		
А4		9	1.090.1-3ПВ.2-3 33-02	ПЕТЛЯ СТРОПОВОЧНАЯ ПС3	2	
				1.090.1-3ПВ.2-2 20-03 2КПЛ 30.33.4,0-2		
				СБОРОЧНЫЕ ЕДИНИЦЫ		
				КАРКАС ПЛОСКИЙ		
А4		1	1.090.1-3ПВ.2-3 09-01	КР30	2	
А4		2	1.090.1-3ПВ.2-3 01-01	КР2	2	
А4		3	1.090.1-3ПВ.2-3 05-01	КР18	2	
А4		4	1.090.1-3ПВ.2-3 06-01	КР22	2	
А4		5	1.090.1-3ПВ.2-3 11-01	КР36	1	
				ДЕТАЛИ		
А4		9	1.090.1-3ПВ.2-3 33-03	ПЕТЛЯ СТРОПОВОЧНАЯ ПС4	2	

ВЗАМ.ИНВ.№

ПОДПИСЬ И ДАТА

ИНВ.№ ПОДЛ.

	1.090.1-3ПВ.2-2 20	ЛИСТ 2

20409 72

ФОРМАТ А4

РИС. 1

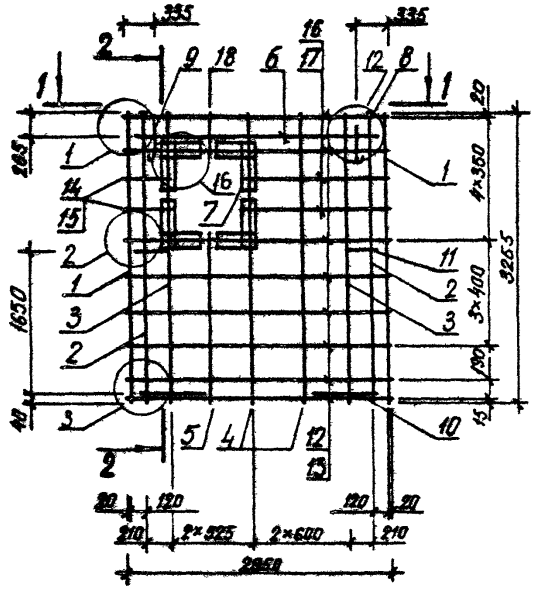

2 – 2

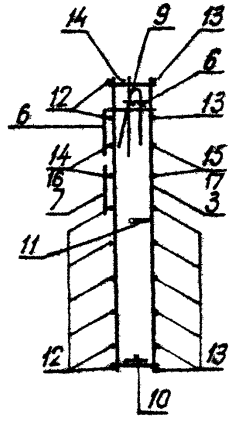

РИС. 2

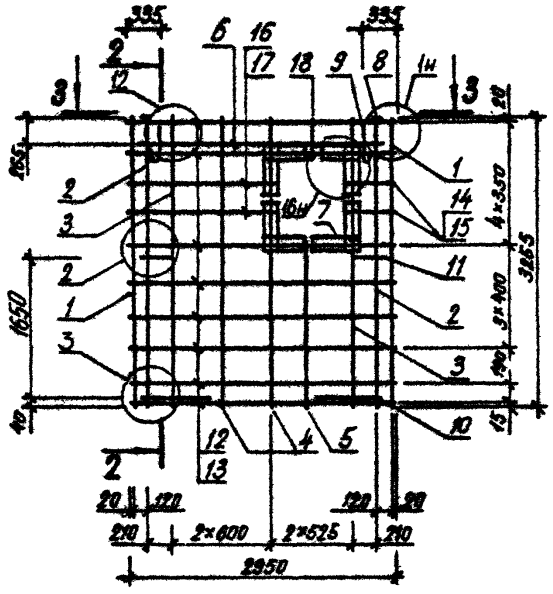

1 – 1

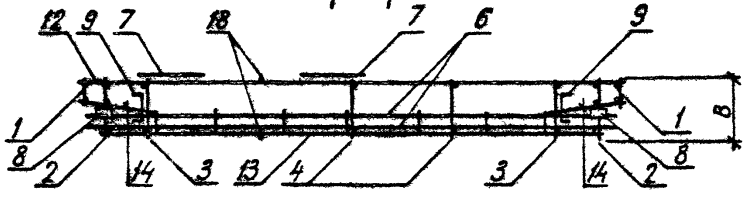

3 – 3

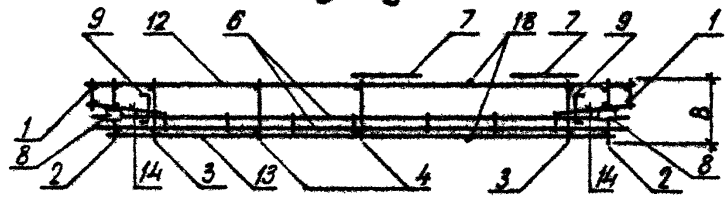

ОБОЗНАЧЕНИЕ	МАРКА	РИС	В, ММ	МАССА, КГ
1.090.1-3ПВ.2-2 20	1КП1 30.33.3,5-2	1	325	46,510
-01	1КП1 30.33.4,0-2	1	375	48,900
-02	2КП1 30.33.3,5-2	2	325	46,510
-03	2КП1 30.33.4,0-2	2	375	48,900

НАЧ ОТД	Шевченко	
Н КОНТР	Ребров	
ГЛ СПЕЦ	Никипоренко	
ПРОВЕРИЛ	Скоробогат	
РАЗРАБ	Литвиненко	

1.090.1-3ПВ.2-2 20СБ

Каркас пространственный 1КП1 30.33, 2КП1 30.33
Сборочный чертеж

СТАДИЯ	МАССА	МАСШТАБ
Р	СМ ТАБЛ	
ЛИСТ	ЛИСТОВ 1	

ГОСГРАЖДАНСТРОЙ
КиевЗНИИЭП

ФОРМАТ	ЗОНА	ПОЗ	ОБОЗНАЧЕНИЕ	НАИМЕНОВАНИЕ	КОЛ	ПРИМЕЧАНИЕ
				ДОКУМЕНТАЦИЯ		
А3			1.090.1-3ПВ.2-2 21СБ	СВОРОЧНЫЙ ЧЕРТЕЖ		
А3			1.090.1-3ПВ.2-2 00Д1	УЗЛЫ АРМАТУРНЫЕ		
А4			1.090.1-3ПВ.2-2 00ТО	ТЕХНИЧЕСКОЕ ОПИСАНИЕ		
				СВОРОЧНЫЕ ЕДИНИЦЫ		
А4		7	1.090.1-3ПВ.2-3 15	КАРКАС ПЛОСКИЙ КР51	1	
А4		8	1.090.1-3ПВ.2-3 29	СЕТКА С45	4	
А4		9	1.090.1-3ПВ.2-3 31-02	ИЗДЕЛИЕ ЗАКЛАДНОЕ МН3	2	
				ДЕТАЛИ		
				СТЕРЖЕНЬ ГНУТЫЙ		
А4		11	1.090.1-3ПВ.2-3 34-03	АН4	2	
А4		12	1.090.1-3ПВ.2-3 34	АН1	2	
				СТ. ОТД. ГОСТ 6727-80		
ВЧ		13	5.041.2950	Ф5 ВР-I L=2950	9	0.41КГ
ВЧ		14	5.041.2710	Ф5 ВР-I L=2710	9	0.38КГ
ВЧ		15	5.041.1570	Ф5 ВР-I L=1570	2	0.22КГ
ВЧ		16	5.041.1450	Ф5 ВР-I L=1450	2	0.20КГ
ВЧ		17	5.041.370	Ф5 ВР-I L=370	24	0.05КГ
ВЧ		18	5.041.250	Ф5 ВР-I L=250	2	0.03КГ
			ПЕРЕМЕННЫЕ ДАННЫЕ	ДЛЯ ИСПОЛНЕНИЙ:		
				1.090.1-3ПВ.2-2 21 3КПЛ 30.33.3,5-2		
				СВОРОЧНЫЕ ЕДИНИЦЫ		
				КАРКАС ПЛОСКИЙ		
А4		1	1.090.1-3ПВ.2-3 09	КР29	2	
А4		2	1.090.1-3ПВ.2-3 01	КР1	2	
А4		3	1.090.1-3ПВ.2-3 05	КР17	2	
А4		4	1.090.1-3ПВ.2-3 06	КР21	2	
А4		5	1.090.1-3ПВ.2-3 11	КР35	1	
А4		6	1.090.1-3ПВ.2-3 14-02	КР49	1	
				ДЕТАЛИ		
А4		10	1.090.1-3ПВ.2-3 33-02	ПЕТЛЯ СТРОПОВОЧНАЯ ПС3	2	
				1.090.1-3ПВ.2-2 21-01 3КПЛ 30.33.4,0-2		

		1.090.1-3ПВ.2-2 21		
НАЧ.ОТД.	Шевченко	Каркас пространственный 3КПЛ 30.33, 4КПЛ 30.33	СТАДИЯ	ЛИСТ / ЛИСТОВ
Н.КОНТР	Ребров		Р	1 / 2
ГЛ.СПЕЦ.	Ничипоренко		ГОСГРАЖДАНСТРОЙ КиевЗНИИЭП	
ПРОВЕРИЛ	Скородосот			
РАЗРАБ	Пинчук			

ФОРМАТ А4

Гребнева

ОПЕРАТОР ТЛП КОРТ

ЭПВЦ Киев ЗНИИЭП

ФОРМАТ	ЗОНА	ПОЗ	ОБОЗНАЧЕНИЕ	НАИМЕНОВАНИЕ	КОЛ	ПРИМЕЧАНИЕ
				СВОРОЧНЫЕ ЕДИНИЦЫ		
				КАРКАС ПЛОСКИЙ		
А4		1	1.090.1-3ПВ.2-3 09-01	КР30	2	
А4		2	1.090.1-3ПВ.2-3 01-01	КР2	2	
А4		3	1.090.1-3ПВ.2-3 05-01	КР18	2	
А4		4	1.090.1-3ПВ.2-3 06-01	КР22	2	
А4		5	1.090.1-3ПВ.2-3 11-01	КР36	1	
А4		6	1.090.1-3ПВ.2-3 14-03	КР50	1	
				ДЕТАЛИ		
А4		10	1.090.1-3ПВ.2-3 33-03	ПЕТЛЯ СТРОПОВОЧНАЯ ПС4	2	
				1.090.1-3ПВ.2-2 21-02 4КПЛ 30.33.3,5-2		
				СВОРОЧНЫЕ ЕДИНИЦЫ		
				КАРКАС ПЛОСКИЙ		
А4		1	1.090.1-3ПВ.2-3 09	КР29	2	
А4		2	1.090.1-3ПВ.2-3 01	КР1	2	
А4		3	1.090.1-3ПВ.2-3 05	КР17	2	
А4		4	1.090.1-3ПВ.2-3 06	КР21	2	
А4		5	1.090.1-3ПВ.2-3 11	КР35	1	
А4		6	1.090.1-3ПВ.2-3 14-02	КР49	1	
				ДЕТАЛИ		
А4		10	1.090.1-3ПВ.2-3 33-02	ПЕТЛЯ СТРОПОВОЧНАЯ ПС3	2	
				1.090.1-3ПВ.2-2 21-03 4КПЛ 30.33.4,0-2		
				СВОРОЧНЫЕ ЕДИНИЦЫ		
				КАРКАС ПЛОСКИЙ		
А4		1	1.090.1-3ПВ.2-3 09-01	КР30	2	
А4		2	1.090.1-3ПВ.2-3 01-01	КР2	2	
А4		3	1.090.1-3ПВ.2-3 05-01	КР18	2	
А4		4	1.090.1-3ПВ.2-3 06-01	КР22	2	
А4		5	1.090.1-3ПВ.2-3 11-01	КР36	1	
А4		6	1.090.1-3ПВ.2-3 14-03	КР50	1	
				ДЕТАЛИ		
А4		10	1.090.1-3ПВ.2-3 33-03	ПЕТЛЯ СТРОПОВОЧНАЯ ПС4	2	

ВЗАМ.ИНВ.№

ПОДПИСЬ И ДАТА

ИНВ.№ПОДЛ.

	1.090.1-3ПВ.2-2 21	ЛИСТ 2

20409 74

ФОРМАТ А4

РИС. 1

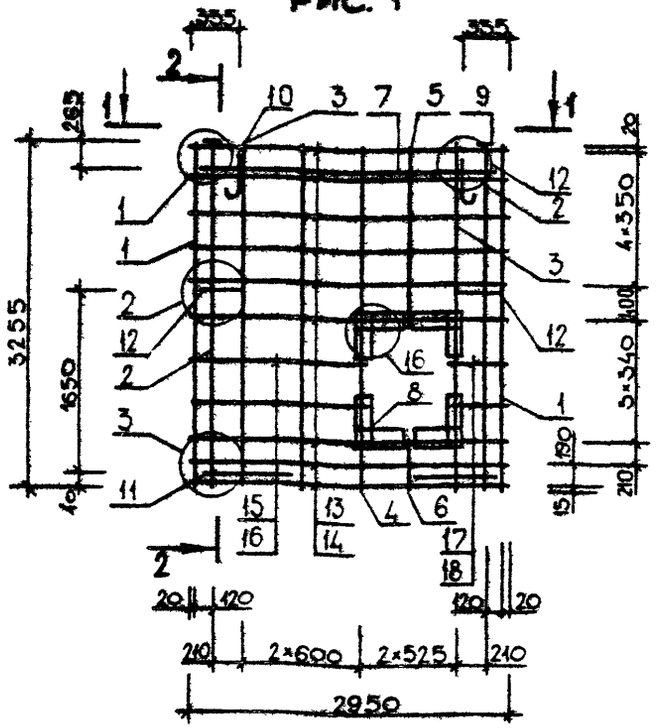

2-2

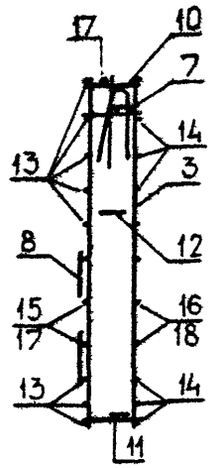

РИС. 2

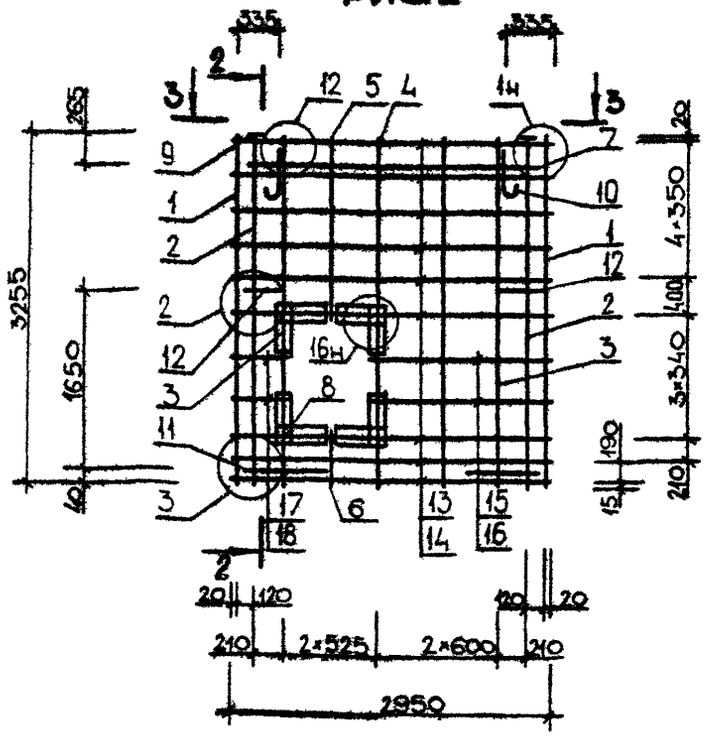

1-1

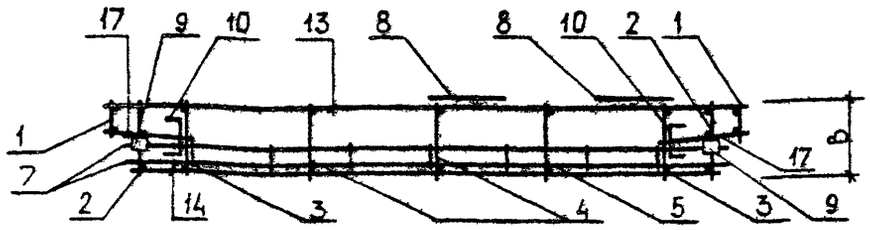

3-3

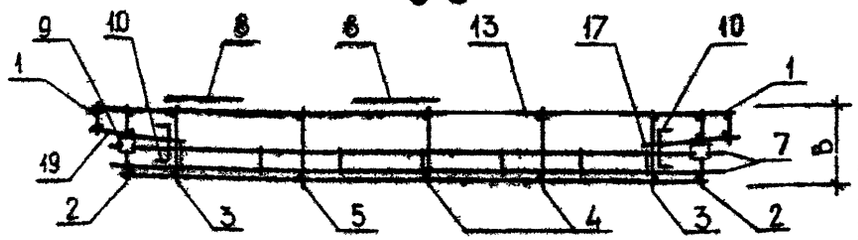

ОБОЗНАЧЕНИЕ	МАРКА	РИС	В,мм	МАССА,КГ
I.090.I-3ПВ.2-2 2I	3КПЛ 30.33.3,5-2	I	325	47,570
-0I	3КПЛ 30.33.4,0-2	I	375	49,980
-02	4КПЛ 30.33.3,5-2	2	325	47,570
-03	4КПЛ 30.33.4,0-2	2	375	49,980

НАЧ.ОТД.	Шевченко		
Н.КОНТР.	Ребров		
ГЛ.СПЕЦ.	Ничугоренко		
ПРОВЕРИЛ	Литвиненко		
РАЗРАБ.	Скособоротов		

1.090.1-3ПВ.2-2 21СБ

Каркас пространственный 3КПЛ 30.33, 4КПЛ 30.33

Сборочный чертеж

СТАДИЯ	МАССА	МАСШТАБ
Р	см / ТАБЛ	
ЛИСТ	ЛИСТОВ 1	

ГОСГРАЖДАНСТРОЙ
КиевЗНИИЭП

ФОРМАТ А3

ФОРМАТ	ЗОНА	ПОЗ	ОБОЗНАЧЕНИЕ	НАИМЕНОВАНИЕ	КОЛ	ПРИМЕЧАНИЕ
				ДОКУМЕНТАЦИЯ		
А3			1.090.1-3ПВ.2-2 22СВ	СБОРОЧНЫЙ ЧЕРТЕЖ		
А3			1.090.1-3ПВ.2-2 00Д1	УЗЛЫ АРМАТУРНЫЕ		
А4			1.090.1-3ПВ.2-2 00ТО	ТЕХНИЧЕСКОЕ ОПИСАНИЕ		
				СБОРОЧНЫЕ ЕДИНИЦЫ		
А4		7	1.090.1-3ПВ.2-3 29	СЕТКА С45	4	
А4		8	1.090.1-3ПВ.2-3 31-02	ИЗДЕЛИЕ ЗАКЛАДНОЕ МН3	2	
				ДЕТАЛИ		
				СТЕРЖЕНЬ ГНУТЫЙ		
А4		10	1.090.1-3ПВ.2-3 34-03	АН4	2	
А4		11	1.090.1-3ПВ.2-3 34	АН1	2	
				СТ. ОТД. ГОСТ 6727-80		
ВЧ		12	5.041.270	Ф5 ВР-I L=370	24	0.05КГ
ВЧ		13	5.041.250	Ф5 ВР-I L=250	2	0.03КГ
ВЧ		14	5.041.1570	Ф5 ВР-I L=1570	4	0.22КГ
ВЧ		15	5.041.1450	Ф5 ВР-I L=1450	4	0.20КГ
ВЧ		16	5.041.2950	Ф5 ВР-I L=2950	6	0.41КГ
ВЧ		17	5.041.2710	Ф5 ВР-I L=2710	6	0.38КГ
				ДЛЯ ИСПОЛНЕНИЙ:		
			ПЕРВИЧНЫЕ ДАННЫЕ	1.090.1-3ПВ.2-2 22 5КПД 30.33.3,5-2		
				СБОРОЧНЫЕ ЕДИНИЦЫ		
				КАРКАС ПЛОСКИЙ		
А4		1	1.090.1-3ПВ.2-3 09	КР29	2	
А4		2	1.090.1-3ПВ.2-3 01	КР1	2	
А4		3	1.090.1-3ПВ.2-3 05	КР17	4	
А4		4	1.090.1-3ПВ.2-3 11	КР35	1	
				СЕТКА		
А4		5	1.090.1-3ПВ.2-3 20-02	С11	1	
А4		6	1.090.1-3ПВ.2-3 24-02	С27	1	
				ДЕТАЛИ		
А4		9	1.090.1-3ПВ.2-3 33-02	ПЕТЛЯ СТРОПОВОЧНАЯ ПС3	2	
				1.090.1-3ПВ.2-2 22-01 5КПД 30.33.4,0-2		

				1.090.1-3ПВ.2-2 22			
НАЧ.ОТД.	Шевченко			Каркас пространственный 5КПД 30.33, 6КПД 30.33	СТАДИЯ	ЛИСТ	ЛИСТОВ
Н.КОНТР.	Ребров				Р	1	2
ГЛ.СПЕЦ.	Начипоренко				ГОСГРАЖДАНСТРОЙ КиевЗНИИЭП		
ПРОВЕРИЛ	Скоробогат						
РАЗРАБ.	Пинчук						

ФОРМАТ А4

ЭПВЦ Киев ЗНИИЭП — ОПЕРАТОР ТЛП КОРТ — Гребнева, Ребров

ФОРМАТ	ЗОНА	ПОЗ	ОБОЗНАЧЕНИЕ	НАИМЕНОВАНИЕ	КОЛ	ПРИМЕЧАНИЕ
				СБОРОЧНЫЕ ЕДИНИЦЫ		
				КАРКАС ПЛОСКИЙ		
А4		1	1.090.1-3ПВ.2-3 09-01	КР30	2	
А4		2	1.090.1-3ПВ.2-3 01-01	КР2	2	
А4		3	1.090.1-3ПВ.2-3 05-01	КР18	4	
А4		4	1.090.1-3ПВ.2-3 11-01	КР36	1	
				СЕТКА		
А4		5	1.090.1-3ПВ.2-3 20-03	С12	1	
А4		6	1.090.1-3ПВ.2-3 24-03	С28	1	
				ДЕТАЛИ		
А4		9	1.090.1-3ПВ.2-3 33-03	ПЕТЛЯ СТРОПОВОЧНАЯ ПС4	2	
				1.090.1-3ПВ.2-2 22-02 6КПД 30.33.3,5-2		
				СБОРОЧНЫЕ ЕДИНИЦЫ		
				КАРКАС ПЛОСКИЙ		
А4		1	1.090.1-3ПВ.2-3 09	КР29	2	
А4		2	1.090.1-3ПВ.2-3 01	КР1	2	
А4		3	1.090.1-3ПВ.2-3 05	КР17	4	
А4		4	1.090.1-3ПВ.2-3 11	КР35	1	
				СЕТКА		
А4		5	1.090.1-3ПВ.2-3 20-02	С11	1	
А4		6	1.090.1-3ПВ.2-3 25-02	С31	1	
				ДЕТАЛИ		
А4		9	1.090.1-3ПВ.2-3 33-02	ПЕТЛЯ СТРОПОВОЧНАЯ ПС3	2	
				1.090.1-3ПВ.2-2 22-03 6КПД 30.33.4,0-2		
				СБОРОЧНЫЕ ЕДИНИЦЫ		
				КАРКАС ПЛОСКИЙ		
А4		1	1.090.1-3ПВ.2-3 09-01	КР30	2	
А4		2	1.090.1-3ПВ.2-3 01-01	КР2	2	
А4		3	1.090.1-3ПВ.2-3 05-01	КР18	4	
А4		4	1.090.1-3ПВ.2-3 11-01	КР36	1	
				СЕТКА		
А4		5	1.090.1-3ПВ.2-3 20-03	С12	1	
А4		6	1.090.1-3ПВ.2-3 25-03	С32	1	
				ДЕТАЛИ		
А4		9	1.090.1-3ПВ.2-3 33-03	ПЕТЛЯ СТРОПОВОЧНАЯ ПС4	2	

ВЗАМ.ИНВ.№ | ПОДПИСЬ И ДАТА | ИНВ.№ПОДЛ.

1.090.1-3ПВ.2-2 22		ЛИСТ 2

20409 76

ФОРМАТ А4

РИС. 1

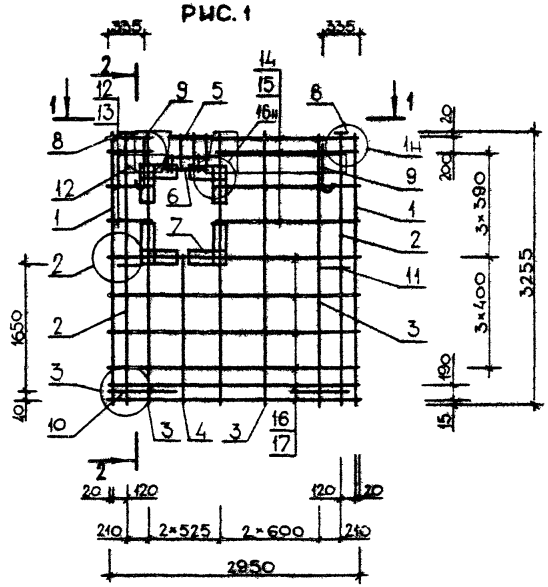

2-2

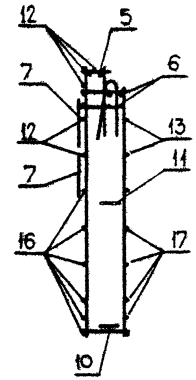

РИС. 2

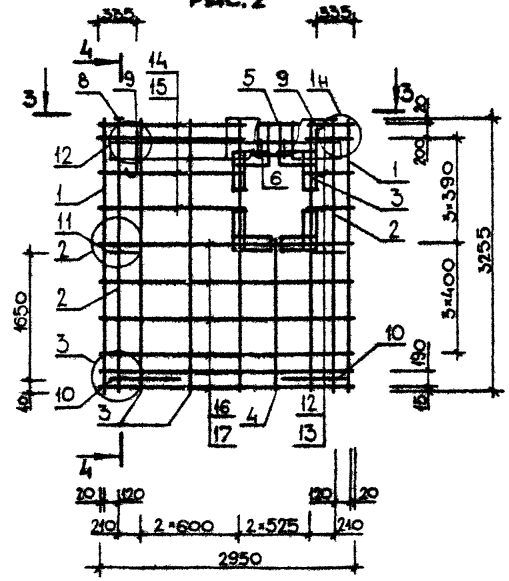

4-4

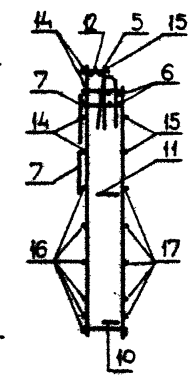

1-1

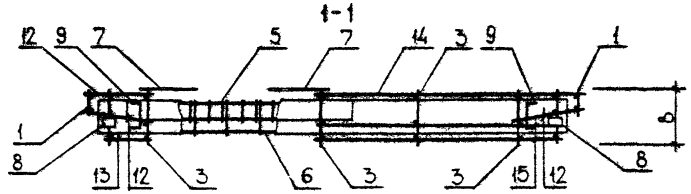

3-3

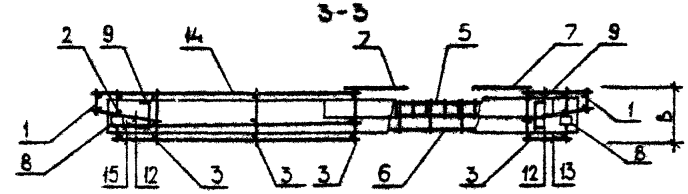

ОБОЗНАЧЕНИЕ	МАРКА	РИС	В, ММ	МАССА, КГ
1.090.1-3ПВ.2-2 22	5КШ 30.33.3,5-2	I	325	49,870
-01	5КШ 30.33.4,0-2	I	375	52,330
-02	6КШ 30.33.3,5-2	2	325	49,870
-03	6КШ 30.33.4,0-2	2	375	52,330

НАЧОТД	Шевченко	
Н.КОНТР	Ребров	
ГЛ.СПЕЦ	Ничипоренко	
ПРОВЕРИЛ	Литвиненко	
РАЗРАБ	Скоробогат	

1.090.1-3ПВ.2-2 22СБ

Каркас пространственный 5КШ 30.33, 6КШ 30.33 Сборочный чертеж

СТАДИЯ	МАССА	МАСШТАБ
Р	СМ ТАБЛ	
ЛИСТ	ЛИСТОВ 1	

ГОСГРАЖДАНСТРОЙ КиевЗНИИЭП

ФОРМАТ А3

ФОРМАТ	ЗОНА	ПОЗ	ОБОЗНАЧЕНИЕ	НАИМЕНОВАНИЕ	КОЛ.	ПРИМЕЧАНИЕ
				ДОКУМЕНТАЦИЯ		
А3			1.090.1-3ПВ.2-2 23СБ	СБОРОЧНЫЙ ЧЕРТЕЖ		
А3			1.090.1-3ПВ.2-2 00Д1	УЗЛЫ АРМАТУРНЫЕ		
А4			1.090.1-3ПВ.2-2 00ТО	ТЕХНИЧЕСКОЕ ОПИСАНИЕ		
				СБОРОЧНЫЕ ЕДИНИЦЫ		
А4		6	1.090.1-3ПВ.2-3 15	КАРКАС ПЛОСКИЙ КР51	1	
А4		7	1.090.1-3ПВ.2-3 29	СЕТКА С45	4	
А4		8	1.090.1-3ПВ.2-3 31-02	ИЗДЕЛИЕ ЗАКЛАДНОЕ МН3	2	
				ДЕТАЛИ		
А4		10	1.090.1-3ПВ.2-3 34-03	СТЕРЖЕНЬ ГНУТЫЙ АН4	2	
А4		11	1.090.1-3ПВ.2-3 34	АН1	2	
ВЧ		12	5.041.2950	СТ. ОТД. ГОСТ 6727-80 Ø5 ВР-I L=2950	9	0.41КГ
ВЧ		13	5.041.2710	Ø5 ВР-I L=2710	9	0.38КГ
ВЧ		14	5.041.1570	Ø5 ВР-I L=1570	2	0.22КГ
ВЧ		15	5.041.1450	Ø5 ВР-I L=1450	2	0.20КГ
ВЧ		16	5.041.370	Ø5 ВР-I L=370	24	0.05КГ
ВЧ		17	5.041.250	Ø5 ВР-I L=250	2	0.03КГ
			ПЕРВЫЕННЫЕ ПАННЫЕ	ДЛЯ ИСПОЛНЕНИЙ:		
				1.090.1-3ПВ.2-2 23 7КПЛ 30.33.3,5-2		
				СБОРОЧНЫЕ ЕДИНИЦЫ		
А4		1	1.090.1-3ПВ.2-3 09	КАРКАС ПЛОСКИЙ КР29	2	
А4		2	1.090.1-3ПВ.2-3 01	КР1	2	
А4		3	1.090.1-3ПВ.2-3 05	КР17	4	
А4		4	1.090.1-3ПВ.2-3 10	КР33	1	
А4		5	1.090.1-3ПВ.2-3 14-02	КР49	1	
				ДЕТАЛИ		
А4		9	1.090.1-3ПВ.2-3 33-02	ПЕТЛЯ СТРОПОВОЧНАЯ ПС3	2	
				1.090.1-3ПВ.2-2 23-01 7КПЛ 30.33.4,0-2		

1.090.1-3ПВ.2-2 23

НАЧ ОТД	Шевченко	
Н КОНТР	Ребров	
ГЛ СПЕЦ	Ничипоренко	
ПРОВЕРИЛ	Скоробогат	
РАЗРАБ.	Пинчук	

Каркас пространственный 7КПЛ 30.33, 8КПЛ 30.33

СТАДИЯ	ЛИСТ	ЛИСТОВ
Р	1	2

ГОСГРАЖДАНСТРОЙ КиевЗНИИЭП

ФОРМАТ А4

ЭПВЦ Киев ЗНИИЭП

ОПЕРАТОР ТЛП КОРТ

Гребнева

ФОРМАТ	ЗОНА	ПОЗ.	ОБОЗНАЧЕНИЕ	НАИМЕНОВАНИЕ	КОЛ	ПРИМЕЧАНИЕ
				СБОРОЧНЫЕ ЕДИНИЦЫ		
А4		1	1.090.1-3ПВ.2-3 09-01	КАРКАС ПЛОСКИЙ КР30	2	
А4		2	1.090.1-3ПВ.2-3 01-01	КР2	2	
А4		3	1.090.1-3ПВ.2-3 05-01	КР18	4	
А4		4	1.090.1-3ПВ.2-3 10-01	КР34	1	
А4		5	1.090.1-3ПВ.2-3 14-03	КР50	1	
				ДЕТАЛИ		
А4		9	1.090.1-3ПВ.2-3 33-03	ПЕТЛЯ СТРОПОВОЧНАЯ ПС4	2	
				1.090.1-3ПВ.2-2 23-02 8КПЛ 30.33.3,5-2		
				СБОРОЧНЫЕ ЕДИНИЦЫ		
А4		1	1.090.1-3ПВ.2-3 09	КАРКАС ПЛОСКИЙ КР29	2	
А4		2	1.090.1-3ПВ.2-3 01	КР1	2	
А4		3	1.090.1-3ПВ.2-3 05	КР17	4	
А4		4	1.090.1-3ПВ.2-3 10	КР33	1	
А4		5	1.090.1-3ПВ.2-3 14-02	КР49	1	
				ДЕТАЛИ		
А4		9	1.090.1-3ПВ.2-3 33-02	ПЕТЛЯ СТРОПОВОЧНАЯ ПС3	2	
				1.090.1-3ПВ.2-2 23-03 8КПЛ 30.33.4,0-2		
				СБОРОЧНЫЕ ЕДИНИЦЫ		
А4		1	1.090.1-3ПВ.2-3 09-01	КАРКАС ПЛОСКИЙ КР30	2	
А4		2	1.090.1-3ПВ.2-3 01-01	КР2	2	
А4		3	1.090.1-3ПВ.2-3 05-01	КР18	4	
А4		4	1.090.1-3ПВ.2-3 10-01	КР34	1	
А4		5	1.090.1-3ПВ.2-3 14-03	КР50	1	
				ДЕТАЛИ		
А4		9	1.090.1-3ПВ.2-3 33-03	ПЕТЛЯ СТРОПОВОЧНАЯ ПС4	2	

ВЗАМ ИНВ №

ПОДПИСЬ И ДАТА

ИНВ № ПОДЛ

1.090.1-3ПВ.2-2 23

ЛИСТ 2

20409 78

ФОРМАТ А4

РИС. 1

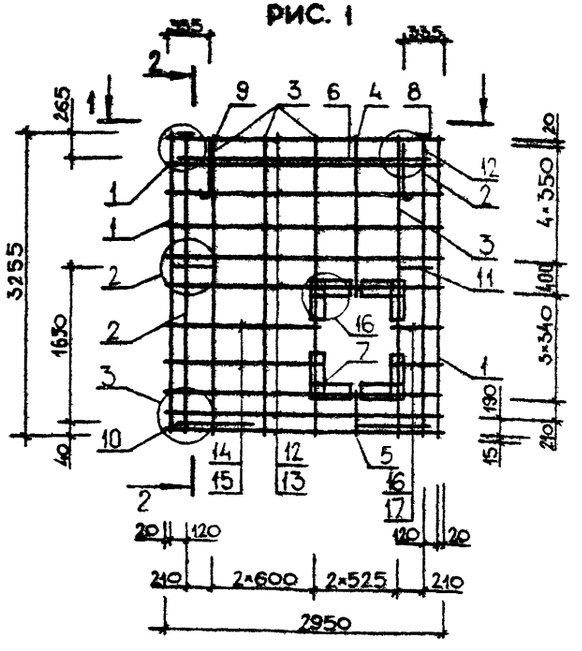

РИС.2

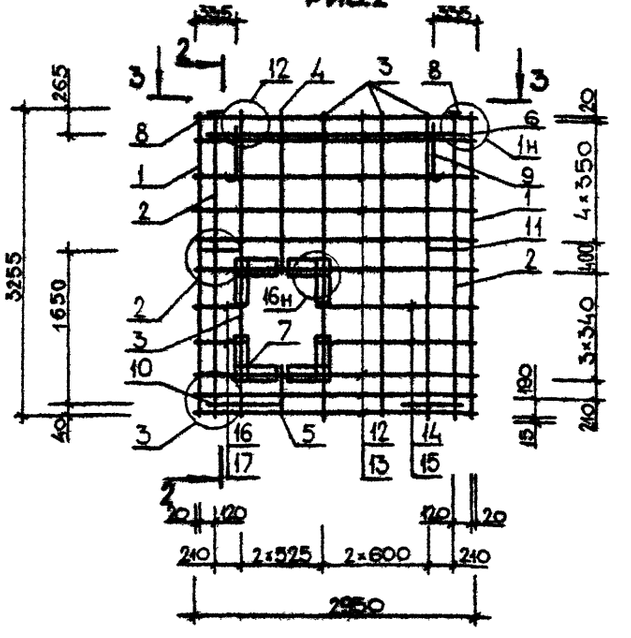

1-1

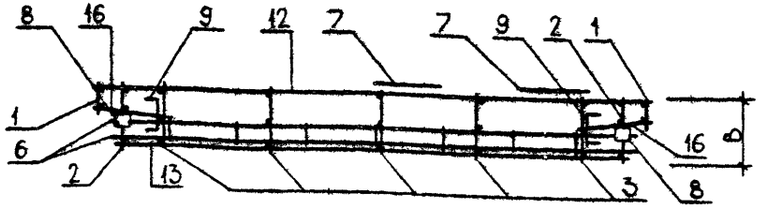

3-3

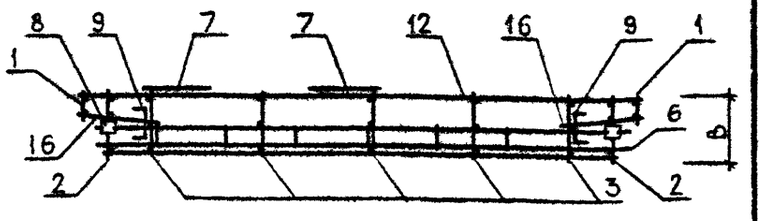

ОБОЗНАЧЕНИЕ	МАРКА	РИС	В, ММ	МАССА, КГ
I.090.I-3ПВ.2-2 23	7КПЛ 30.33.3,5-2	I	325	47,800
-01	7КПЛ 30.33.4,0-2	I	375	50,210
-02	8КПЛ 30.33.3,5-2	2	325	47,800
-03	8КПЛ 30.33.4,0-2	2	375	50,210

НАЧ.ОТД.	Шевченко	
Н.КОНТР.	Ребров	
ГЛ.СПЕЦ.	Ничипоренко	
ПРОВЕРИЛ	Литвиненко	
РАЗРАБ.	Скоробогатов	

1.090.1-3ПВ.2-2 23СБ

Каркас пространственный 7КПЛ 30.33, 8КПЛ 30.33 Сборочный чертеж

СТАДИЯ	МАССА	МАСШТАБ
Р	СМ ТАБЛ	
ЛИСТ	ЛИСТОВ 1	

ГОСГРАЖДАНСТРОЙ КиевЗНИИЭП

ФОРМАТ А3

ФОРМАТ	ЗОНА	ПОЗ	ОБОЗНАЧЕНИЕ	НАИМЕНОВАНИЕ	КОЛ	ПРИМЕЧАНИЕ
				ДОКУМЕНТАЦИЯ		
А3			1.090.1-3ПВ.2-2 24СБ	СБОРОЧНЫЙ ЧЕРТЕЖ		
А3			1.090.1-3ПВ.2-2 00Д1	УЗЛЫ АРМАТУРНЫЕ		
А4			1.090.1-3ПВ.2-2 00ТО	ТЕХНИЧЕСКОЕ ОПИСАНИЕ		
				СБОРОЧНЫЕ ЕДИНИЦЫ		
А4		5	1.090.1-3ПВ.2-3 31-02	ИЗДЕЛИЕ ЗАКЛАДНОЕ МН3	2	
				ДЕТАЛИ		
				СТЕРЖЕНЬ ГНУТЫЙ		
А4		7	1.090.1-3ПВ.2-3 34-03	АН4	2	
А4		8	1.090.1-3ПВ.2-3 34	АН1	2	
				СТ. ОТД. ГОСТ 6727-80		
ВЧ		11	5.041.370	Ф5 ВР-I L=370	14	0.05КГ
			ПЕРЕМЕННЫЕ ДАННЫЕ	ДЛЯ ИСПОЛНЕНИЙ:		
				1.090.1-3ПВ.2-2 24 КП 30.33.3,5		
				СБОРОЧНЫЕ ЕДИНИЦЫ		
				КАРКАС ПЛОСКИЙ		
А4		1	1.090.1-3ПВ.2-3 09	КР29	2	
А4		2	1.090.1-3ПВ.2-3 01	КР1	2	
А4		3	1.090.1-3ПВ.2-3 05	КР17	3	
А4		4	1.090.1-3ПВ.2-3 15	КР51	1	
				ДЕТАЛИ		
А4		6	1.090.1-3ПВ.2-3 33-03	ПЕТЛЯ СТРОПОВОЧНАЯ ПС4	2	
				СТ. ОТД. ГОСТ 6727-80		
ВЧ		9	5.041.2950	Ф5 ВР-I L=2950	7	0.41КГ
ВЧ		10	5.041.2710	Ф5 ВР-I L=2710	6	0.38КГ
				1.090.1-3ПВ.2-2 24-01 КП 30.33.4,0		
				СБОРОЧНЫЕ ЕДИНИЦЫ		
				КАРКАС ПЛОСКИЙ		
А4		1	1.090.1-3ПВ.2-3 09-01	КР30	2	
А4		2	1.090.1-3ПВ.2-3 01-01	КР2	2	

1.090.1-3ПВ.2-2 24

НАЧ.ОТД.	Шевченко	
Н.КОНТР.	Ребров	
ГЛ.СПЕЦ.	Ничипоренко	
ПРОВЕРИЛ	Скоробогат	
РАЗРАБ	Пинчук	

Каркас пространственный КП 30.33, КП 24.33

СТАДИЯ	ЛИСТ	ЛИСТОВ
Р	1	2

ГОСГРАЖДАНСТРОЙ КиевЗНИИЭП

ФОРМАТ А4

Гребнева

ОПЕРАТОР ТЛП КОРТ

ЭПВЦ Киев ЗНИИЭП

ФОРМАТ	ЗОНА	ПОЗ.	ОБОЗНАЧЕНИЕ	НАИМЕНОВАНИЕ	КОЛ	ПРИМЕЧАНИЕ
А4		3	1.090.1-3ПВ.2-3 05-01	КР18	3	
А4		4	1.090.1-3ПВ.2-3 15	КР51	1	
				ДЕТАЛИ		
А4		6	1.090.1-3ПВ.2-3 33-03	ПЕТЛЯ СТРОПОВОЧНАЯ ПС4	2	
				СТ. ОТД. ГОСТ 6727-80		
ВЧ		9	5.041.2950	Ф5 ВР-I L=2950	7	0.41КГ
ВЧ		10	5.041.2710	Ф5 ВР-I L=2710	6	0.38КГ
				1.090.1-3ПВ.2-2 24-02 КП 24.33.3,5		
				СБОРОЧНЫЕ ЕДИНИЦЫ		
				КАРКАС ПЛОСКИЙ		
А4		1	1.090.1-3ПВ.2-3 09	КР29	2	
А4		2	1.090.1-3ПВ.2-3 01	КР1	2	
А4		3	1.090.1-3ПВ.2-3 05	КР17	2	
А4		4	1.090.1-3ПВ.2-3 15-01	КР52	1	
				ДЕТАЛИ		
А4		6	1.090.1-3ПВ.2-3 33-02	ПЕТЛЯ СТРОПОВОЧНАЯ ПС3	2	
				СТ. ОТД. ГОСТ 6727-80		
ВЧ		9	5.041.2350	Ф5 ВР-I L=2350	7	0.33КГ
ВЧ		10	5.041.2110	Ф5 ВР-I L=2110	6	0.29КГ
				1.090.1-3ПВ.2-2 24-03 КП 24.33.4,0		
				СБОРОЧНЫЕ ЕДИНИЦЫ		
				КАРКАС ПЛОСКИЙ		
А4		1	1.090.1-3ПВ.2-3 09-01	КР30	2	
А4		2	1.090.1-3ПВ.2-3 01-01	КР2	2	
А4		3	1.090.1-3ПВ.2-3 05-01	КР18	2	
А4		4	1.090.1-3ПВ.2-3 15-01	КР52	1	
				ДЕТАЛИ		
А4		6	1.090.1-3ПВ.2-3 33-02	ПЕТЛЯ СТРОПОВОЧНАЯ ПС3	2	
				СТ. ОТД. ГОСТ 6727-80		
ВЧ		9	5.041.2350	Ф5 ВР-I L=2350	7	0.33КГ
ВЧ		10	5.041.2110	Ф5 ВР-I L=2110	6	0.29КГ

ВЗАМ ИНВ №

ПОДПИСЬ И ДАТА

ИНВ № ПОДЛ

1.090.1-3ПВ.2-2 24

ЛИСТ 2

20409 80

ФОРМАТ А4

РИС. 1

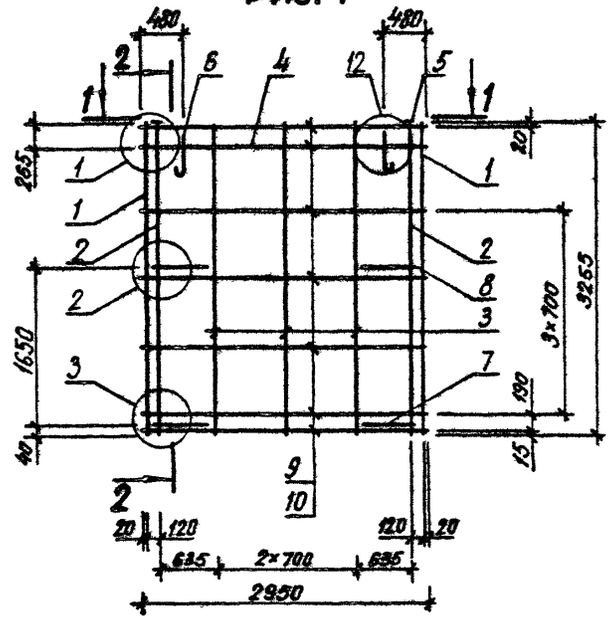

2 – 2

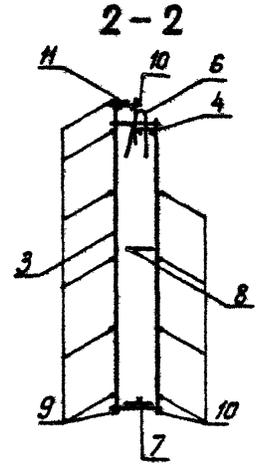

РИС. 2

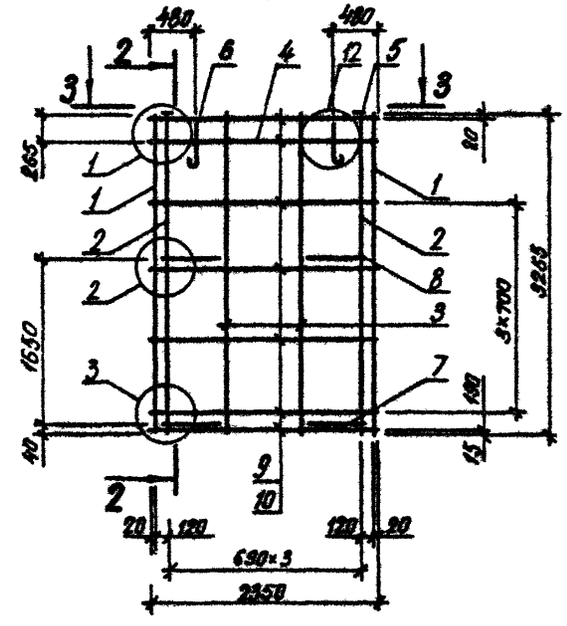

1 – 1

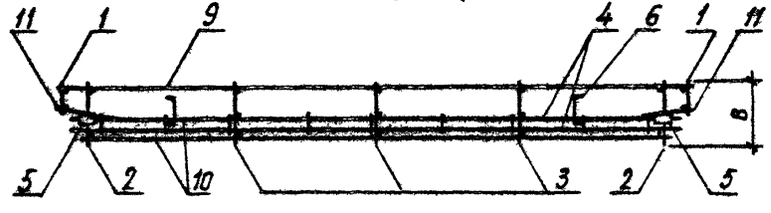

3 – 3

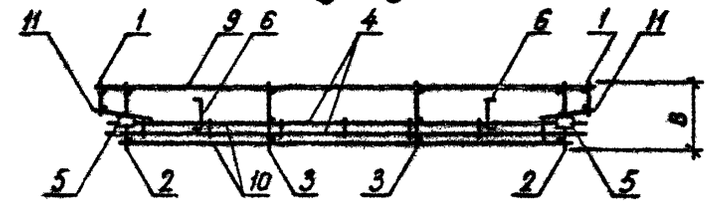

ОБОЗНАЧЕНИЕ	МАРКА	РИС	B, мм	L, мм	МАССА, кг
1.090.1-3ПВ.2-2 24	КП 30.33.3,5	I	325	2950	41,510
-01	КП 30.33.4,0	I	375	2950	41,900
-02	КП 24.33.3,5	2	325	2350	34,730
-03	КП 24.33.4,0	2	375	2350	35,060

НАЧ ОТД	Шевченко	
Н КОНТР	Ребров	
ГЛ СПЕЦ	Ничипоренко	
ПРОВЕРИЛ	Скоробогат	
РАЗРАБ	Литвиненко	

1.090.1-3ПВ.2-2 24СБ

Каркас пространственный КП 30.33, КП 24.33
Сборочный чертеж

СТАДИЯ	МАССА	МАСШТАБ
Р	СМ ТАБЛ	
ЛИСТ	ЛИСТОВ 1	

ГОСГРАЖДАНСТРОЙ
КиевЗНИИЭП

ФОРМАТ А3

ФОРМАТ	ЗОНА	ПОЗ	ОБОЗНАЧЕНИЕ	НАИМЕНОВАНИЕ	КОЛ	ПРИМЕЧАНИЕ
				ДОКУМЕНТАЦИЯ		
А3			1.090.1-3ПВ.2-2 25СВ	СВОРОЧНЫЙ ЧЕРТЕЖ		
А3			1.090.1-3ПВ.2-2 00Д1	УЗЛЫ АРМАТУРНЫЕ		
А4			1.090.1-3ПВ.2-2 00ТО	ТЕХНИЧЕСКОЕ ОПИСАНИЕ		
				СВОРОЧНЫЕ ЕДИНИЦЫ		
А4		5	1.090.1-3ПВ.2-3 31-02	ИЗДЕЛИЕ ЗАКЛАДНОЕ МН3	2	
				ДЕТАЛИ		
				СТЕРЖЕНЬ ГНУТЫЙ		
А4		7	1.090.1-3ПВ.2-3 34-03	АН4	2	
А4		8	1.090.1-3ПВ.2-3 34	АН1	2	
				СТ. ОТД. ГОСТ 6727-80		
ВЧ		11	5.041.370	Ф5 ВР-I L=370	14	0.05КГ
			ПЕРЕМЕННЫЕ ДАННЫЕ	ДЛЯ ИСПОЛНЕНИЙ:		
				1.090.1-3ПВ.2-2 25 КП 18.33.3,5		
				СВОРОЧНЫЕ ЕДИНИЦЫ		
				КАРКАС ПЛОСКИЙ		
А4		1	1.090.1-3ПВ.2-3 09	КР29	2	
А4		2	1.090.1-3ПВ.2-3 01	КР1	2	
А4		3	1.090.1-3ПВ.2-3 05	КР17	1	
А4		4	1.090.1-3ПВ.2-3 15-02	КР53	1	
				ДЕТАЛИ		
А4		6	1.090.1-3ПВ.2-3 33-02	ПЕТЛЯ СТРОПОВОЧНАЯ ПС3 СТ. ОТД. ГОСТ 6727-80	2	
ВЧ		9	5.041.1750	Ф5 ВР-I L=1750	7	0.24КГ
ВЧ		10	5.041.1510	Ф5 ВР-I L=1510	6	0.21КГ
				1.090.1-3ПВ.2-3 01-02 КП 18.33.4,0		
				СВОРОЧНЫЕ ЕДИНИЦЫ		
				КАРКАС ПЛОСКИЙ		
А4		1	1.090.1-3ПВ.2-3 09-01	КР30	2	
А4		2	1.090.1-3ПВ.2-3 01-01	КР2	2	

		1.090.1-3ПВ.2-2 25	
НАЧ.ОТД.	Шевченко		
Н.КОНТР.	Ребров	Каркас пространственный КП I8.33, КП I2.33	СТАДИЯ: Р; ЛИСТ: 1; ЛИСТОВ: 2
ГЛ.СПЕЦ.	Ничипоренко		ГОСГРАЖДАНСТРОЙ КиевЗНИИЭП
ПРОВЕРИЛ	Скоробогат		
РАЗРАБ.	Пинчук		

ФОРМАТ А4

ФОРМАТ	ЗОНА	ПОЗ	ОБОЗНАЧЕНИЕ	НАИМЕНОВАНИЕ	КОЛ	ПРИМЕЧАНИЕ
А4		3	1.090.1-3ПВ.2-3 05-01	КР18	1	
А4		4	1.090.1-3ПВ.2-3 15-02	КР53	1	
				ДЕТАЛИ		
А4		6	1.090.1-3ПВ.2-3 33-02	ПЕТЛЯ СТРОПОВОЧНАЯ ПС3 СТ. ОТД. ГОСТ 6727-80	2	
ВЧ		9	5.041.1750	Ф5 ВР-I L=1750	7	0.24КГ
ВЧ		10	5.041.1510	Ф5 ВР-I L=1510	6	0.21КГ
				1.090.1-3ПВ.2-2 25-02 КП 12.33.3,5		
				СВОРОЧНЫЕ ЕДИНИЦЫ		
				КАРКАС ПЛОСКИЙ		
А4		1	1.090.1-3ПВ.2-3 09	КР29	2	
А4		2	1.090.1-3ПВ.2-3 01	КР1	2	
А4		3	1.090.1-3ПВ.2-3 05	КР17	1	
А4		4	1.090.1-3ПВ.2-3 15-03	КР54	1	
				ДЕТАЛИ		
А4		6	1.090.1-3ПВ.2-3 33-01	ПЕТЛЯ СТРОПОВОЧНАЯ ПС2 СТ. ОТД. ГОСТ 6727-80	2	
ВЧ		9	5.041.1150	Ф5 ВР-I L=1150	7	0.16КГ
ВЧ		10	5.041.910	Ф5 ВР-I L=910	6	0.13КГ
				1.090.1-3ПВ.2-2 25-03 КП 12.33.4,0		
				СВОРОЧНЫЕ ЕДИНИЦЫ		
				КАРКАС ПЛОСКИЙ		
А4		1	1.090.1-3ПВ.2-3 09-01	КР30	2	
А4		2	1.090.1-3ПВ.2-3 01-01	КР2	2	
А4		3	1.090.1-3ПВ.2-3 05-01	КР18	1	
А4		4	1.090.1-3ПВ.2-3 15-03	КР54	1	
				ДЕТАЛИ		
А4		6	1.090.1-3ПВ.2-3 33-01	ПЕТЛЯ СТРОПОВОЧНАЯ ПС2 СТ. ОТД. ГОСТ 6727-80	2	
ВЧ		9	5.041.1150	Ф5 ВР-I L=1150	7	0.16КГ
ВЧ		10	5.041.910	Ф5 ВР-I L=910	6	0.13КГ

ЭПВЦ Киев ЗНИИЭП — ОПЕРАТОР ТЛП КОРТ — Гребнева

ВЗАМ ИНВ № | ПОДПИСЬ И ДАТА | ИНВ №ПОДЛ

	1.090.1-3ПВ.2-2 25	ЛИСТ 2

20409 82

ФОРМАТ А4

РИС. 1

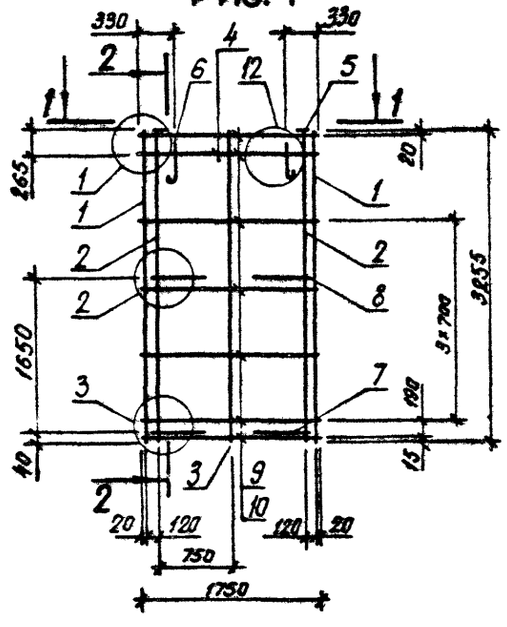

2 – 2

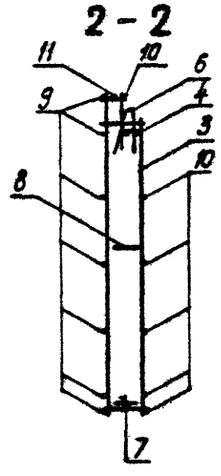

1 – 1

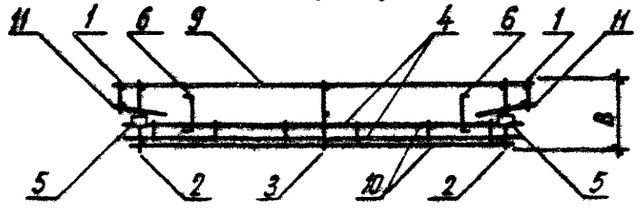

РИС. 2

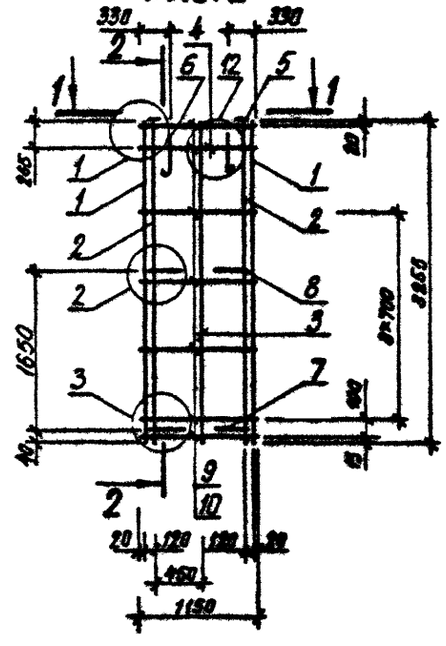

ОБОЗНАЧЕНИЕ	МАРКА	РИС	В, ММ	L, ММ	МАССА, КГ
1.090.1-3ПВ.2-2 25	КП 18.33.3,5	1	325	1750	29,860
-01	КП 18.33.4,0	1	375	1750	30,140
-02	КП 12.33.3,5	2	325	1150	25,460
-03	КП 12.33.4,0	2	375	1150	25,740

НАЧОТД	Шевченко		
Н.КОНТР	Ребров		
ГЛ.СПЕЦ	Ничипоренко		
ПРОВЕРИЛ	Ничипоренко		
РАЗРАБ	Литвиненко		

1.090.1-3ПВ.2-2 25СБ

Каркас пространственный КП 18.33, КП 12.33
Сборочный чертеж

СТАДИЯ	МАССА	МАСШТАБ
Р	СМ ТАБЛ	
ЛИСТ	ЛИСТОВ 1	

ГОСГРАЖДАНСТРОЙ
КиевЗНИИЭП

ФОРМАТ	ЗОНА	ПОЗ	ОБОЗНАЧЕНИЕ	НАИМЕНОВАНИЕ	КОЛ	ПРИМЕЧАНИЕ
				ДОКУМЕНТАЦИЯ		
А4			1.090.1-3ПВ.2-2 26СБ	СБОРОЧНЫЙ ЧЕРТЕЖ		
А3			1.090.1-3ПВ.2-2 00Д1	УЗЛЫ АРМАТУРНЫЕ		
А4			1.090.1-3ПВ.2-2 00ТО	ТЕХНИЧЕСКОЕ ОПИСАНИЕ		
				СБОРОЧНЫЕ ЕДИНИЦЫ		
А4		4	1.090.1-3ПВ.2-3 15	КАРКАС ПЛОСКИЙ КР51	1	
А4		5	1.090.1-3ПВ.2-3 31	ИЗДЕЛИЕ ЗАКЛАДНОЕ МН1	2	
				ДЕТАЛИ		
А4		6	1.090.1-3ПВ.2-3 33-02	ПЕТЛЯ СТРОПОВОЧНАЯ ПС3	2	
				СТЕРЖЕНЬ ГНУТЫЙ		
А4		7	1.090.1-3ПВ.2-3 34-03	АН4	2	
А4		8	1.090.1-3ПВ.2-3 34	АН1	2	
				СТ. ОТД. ГОСТ 6727-80		
ВЧ		10	5.041.2710	Ф5 ВР-I L=2710	6	0.38КГ
			ПЕРЕМЕННЫЕ ДАННЫЕ	ДЛЯ ИСПОЛНЕНИЙ:		
				1.090.1-3ПВ.2-2 26 КП 28.33.3,5		
				СБОРОЧНЫЕ ЕДИНИЦЫ		
А4		1	1.090.1-3ПВ.2-3 02	КАРКАС ГНУТЫЙ КР5	1	
А4		2	1.090.1-3ПВ.2-3 05	КАРКАС ПЛОСКИЙ КР17	5	
А4		3	1.090.1-3ПВ.2-3 03	КАРКАС ГНУТЫЙ КР9	1	
				ДЕТАЛИ		
				СТ. ОТД. ГОСТ 6727-80		
ВЧ		9	5.041.2450	Ф5 ВР-I L=2450	7	0.34КГ
				1.090.1-3ПВ.2-2 26-01 КП 28.33.4,0		
				СБОРОЧНЫЕ ЕДИНИЦЫ		
А4		1	1.090.1-3ПВ.2-3 02-01	КАРКАС ГНУТЫЙ КР6	1	
А4		2	1.090.1-3ПВ.2-3 05-01	КАРКАС ПЛОСКИЙ КР18	5	
А4		3	1.090.1-3ПВ.2-3 03-01	КАРКАС ГНУТЫЙ КР10	1	
				ДЕТАЛИ		

		1.090.1-3ПВ.2-2 26	
НАЧ.ОТД	Шевченко	Каркас пространственный КП 28.33	СТАДИЯ: Р; ЛИСТ: 1; ЛИСТОВ: 2
Н.КОНТР	Ребров		ГОССТРОЙ КиевЗНИИЭП
ГЛ.СПЕЦ.	Ничипоренко		
ПРОВЕРИЛ	Скоробогат		
РАЗРАБ.	Пинчук		

ФОРМАТ А4

ЭПВЦ Киев ЗНИИЭП — ОПЕРАТОР ТЛП КОРТ — Гребнева

ФОРМАТ	ЗОНА	ПОЗ	ОБОЗНАЧЕНИЕ	НАИМЕНОВАНИЕ	КОЛ	ПРИМЕЧАНИЕ
ВЧ		9	5.041.2360	СТ. ОТД. ГОСТ 6727-80 Ф5 ВР-I L=2360	7	0.33КГ

ВЗАМ ИНВ № | ПОДПИСЬ И ДАТА | ИНВ №ПОДЛ

1.090.1-3ПВ.2-2 26 — ЛИСТ 2

20409 84

ФОРМАТ А4

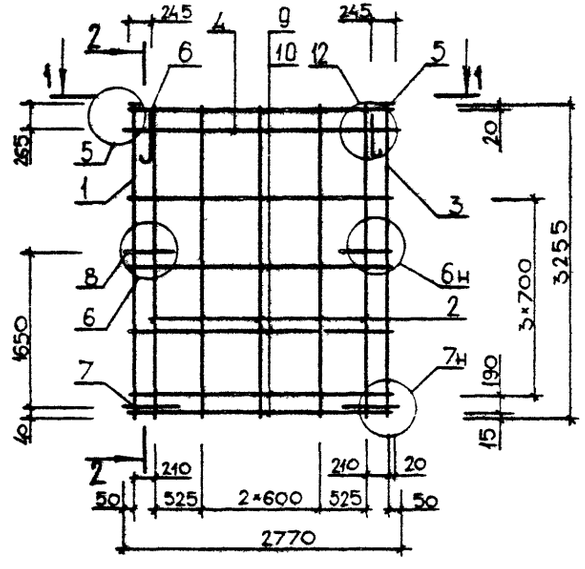

ОБОЗНАЧЕНИЕ	МАРКА	В, ММ	МАССА, КГ
I.090.I-3ПВ.2-2 26	КП 28.33.3,5	325	38,980
-01	КП 28.33.4,0	375	39,330

Нач.отд.	Шевченко	
Н.контр.	Ребров	
Гл.спец.	Мельниченко	
Проверил	Мельниченко	
Разраб.	Скоробогат	

I.090.1-3ПВ.2-2 26СБ

Каркас пространственный КП 28.33
Сборочный чертеж

СТАДИЯ	МАССА	МАСШТАБ
Р	см табл	

ЛИСТ | ЛИСТОВ 1

ГОСГРАЖДАНСТРОЙ
КиевЗНИИЭП

ФОРМАТ А4

ЭПВЦ КиевЗНИИЭП | ОПЕРАТОР ТЛП КОРТ

ИНВ № ПОДЛ | ПОДП И ДАТА | ВЗАМ. ИНВ №

ЛИСТ

20409 85

ФОРМАТ А4

ФОРМАТ	ЗОНА	ПОЗ	ОБОЗНАЧЕНИЕ	НАИМЕНОВАНИЕ	КОЛ	ПРИМЕЧАНИЕ
				ДОКУМЕНТАЦИЯ		
А3			1.090.1-3ПВ.2-2 27СВ	СВОРОЧНЫЙ ЧЕРТЕЖ		
А3			1.090.1-3ПВ.2-2 00ДТ	УЗЛЫ АРМАТУРНЫЕ		
А4			1.090.1-3ПВ.2-2 00ТО	ТЕХНИЧЕСКОЕ ОПИСАНИЕ		
				СВОРОЧНЫЕ ЕДИНИЦЫ		
А4	5		1.090.1-3ПВ.2-3 15	КАРКАС ПЛОСКИЙ КР51	1	
А4	6		1.090.1-3ПВ.2-3 31	ИЗДЕЛИЕ ЗАКЛАДНОЕ МН1	1	
				ДЕТАЛИ		
				СТ. ОТД. ГОСТ 5781-82		
ВЧ	7		8.013.3030	Ф8 А-III L=3030	1	1.20КГ
				СТЕРЖЕНЬ ГНУТЫЙ		
А4	9		1.090.1-3ПВ.2-3 34-03	АН4	2	
А4	10		1.090.1-3ПВ.2-3 34	АН1	2	
				СТ. ОТД. ГОСТ 6727-80		
ВЧ	12		5.041.2710	Ф5 ВР-I L=2710	6	0.38КГ
ВЧ	13		5.041.370	Ф5 ВР-I L=370	7	0.05КГ
ВЧ	14		5.041.250	Ф5 ВР-I L=250	1	0.03КГ
			ПЕРВИЧНЫЕ ДАННЫЕ	ДЛЯ ИСПОЛНЕНИЙ:		
				1.090.1-3ПВ.2-2 27 1КП 29.33.3,5		
				СВОРОЧНЫЕ ЕДИНИЦЫ		
				КАРКАС ПЛОСКИЙ		
А4	1		1.090.1-3ПВ.2-3 09	КР29	1	
А4	2		1.090.1-3ПВ.2-3 01	КР1	1	
А4	3		1.090.1-3ПВ.2-3 03	КАРКАС ГНУТЫЙ КР9	1	
А4	4		1.090.1-3ПВ.2-3 05	КАРКАС ПЛОСКИЙ КР17	4	
				ДЕТАЛИ		
А4	8		1.090.1-3ПВ.2-3 33-02	ПЕТЛЯ СТРОПОВОЧНАЯ ПС3 СТ. ОТД. ГОСТ 6727-80	2	
ВЧ	11		5.041.2710	Ф5 ВР-I L=2710	7	0.38КГ
				1.090.1-3ПВ.2-2 27-01 1КП 29.33.4,0		
				СВОРОЧНЫЕ ЕДИНИЦЫ		

		1.090.1-3ПВ.2-2 27	
НАЧ ОТД	Шевченко	Каркас пространственный 1КП 29.33, 2КП 29.33	СТАДИЯ: Р; ЛИСТ: 1; ЛИСТОВ: 2
Н КОНТР	Ребрав		ГОСГРАЖДАНСТРОЙ КиевЗНИИЭП
ГП СПЕЦ	Ничипоренко		
ПРОВЕРИЛ	Скоробогат		
РАЗРАБ	Пинчук		

ФОРМАТ А4

ЭПВЦ Киев ЗНИИЭП

ОПЕРАТОР ТПП КОРТ Гребнева

ВЗАМ ИНВ № | ПОДПИСЬ И ДАТА | ИНВ № ПОДЛ

ФОРМАТ	ЗОНА	ПОЗ	ОБОЗНАЧЕНИЕ	НАИМЕНОВАНИЕ	КОЛ	ПРИМЕЧАНИЕ
				КАРКАС ПЛОСКИЙ		
А4	1		1.090.1-3ПВ.2-3 09-01	КР30	1	
А4	2		1.090.1-3ПВ.2-3 01-01	КР2	1	
А4	3		1.090.1-3ПВ.2-3 03-01	КАРКАС ГНУТЫЙ КР10	1	
А4	4		1.090.1-3ПВ.2-3 05-01	КАРКАС ПЛОСКИЙ КР18	4	
				ДЕТАЛИ		
А4	8		1.090.1-3ПВ.2-3 33-03	ПЕТЛЯ СТРОПОВОЧНАЯ ПС4 СТ. ОТД. ГОСТ 6727-80	2	
ВЧ	11		5.041.2655	Ф5 ВР-I L=2655	7	0.37КГ
				1.090.1-3ПВ.2-2 27-02 2КП 29.33.3,5		
				СВОРОЧНЫЕ ЕДИНИЦЫ		
				КАРКАС ПЛОСКИЙ		
А4	1		1.090.1-3ПВ.2-3 09	КР29	1	
А4	2		1.090.1-3ПВ.2-3 01	КР1	1	
А4	3		1.090.1-3ПВ.2-3 02	КАРКАС ГНУТЫЙ КР5	1	
А4	4		1.090.1-3ПВ.2-3 05	КАРКАС ПЛОСКИЙ КР17	4	
				ДЕТАЛИ		
А4	8		1.090.1-3ПВ.2-3 33-02	ПЕТЛЯ СТРОПОВОЧНАЯ ПС3 СТ. ОТД. ГОСТ 6727-80	2	
ВЧ	11		5.041.2710	Ф5 ВР-I L=2710	7	0.38КГ
				1.090.1-3ПВ.2-2 27-03 2КП 29.33.4,0		
				СВОРОЧНЫЕ ЕДИНИЦЫ		
				КАРКАС ПЛОСКИЙ		
А4	1		1.090.1-3ПВ.2-3 09-01	КР30	1	
А4	2		1.090.1-3ПВ.2-3 01-01	КР2	1	
А4	3		1.090.1-3ПВ.2-3 02-01	КАРКАС ГНУТЫЙ КР6	1	
А4	4		1.090.1-3ПВ.2-3 05-01	КАРКАС ПЛОСКИЙ КР18	4	
				ДЕТАЛИ		
А4	8		1.090.1-3ПВ.2-3 33-03	ПЕТЛЯ СТРОПОВОЧНАЯ ПС4 СТ. ОТД. ГОСТ 6727-80	2	
ВЧ	11		5.041.2655	Ф5 ВР-I L=2655	7	0.37КГ

	1.090.1-3ПВ.2-2 27	Лист 2

20409 86

ФОРМАТ А4

РИС. 1

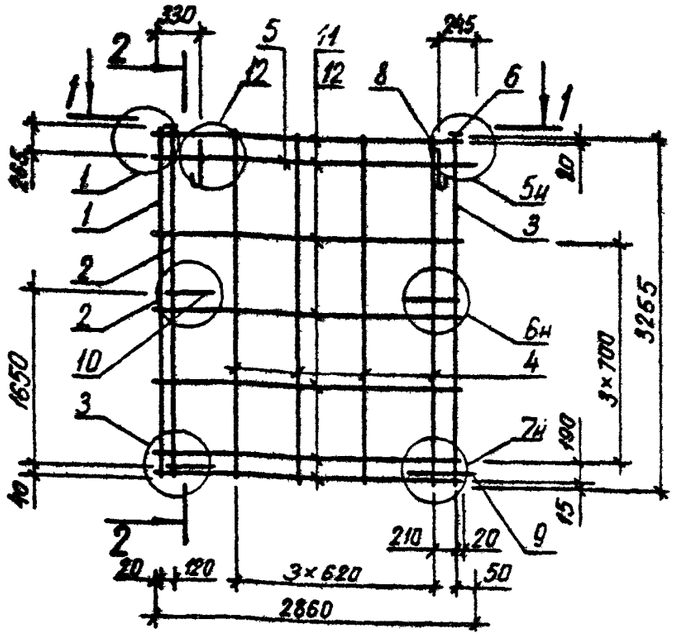

2 – 2

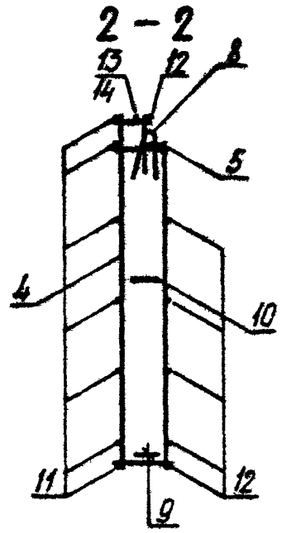

РИС. 2

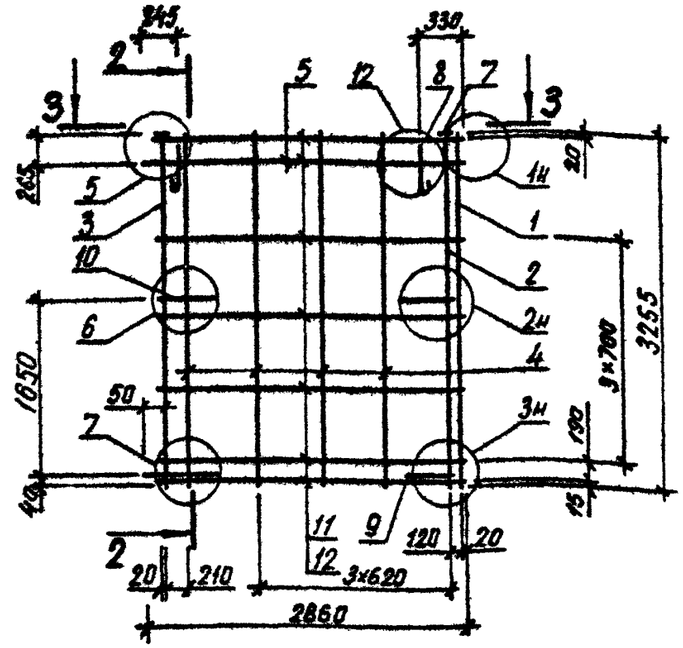

1 – 1

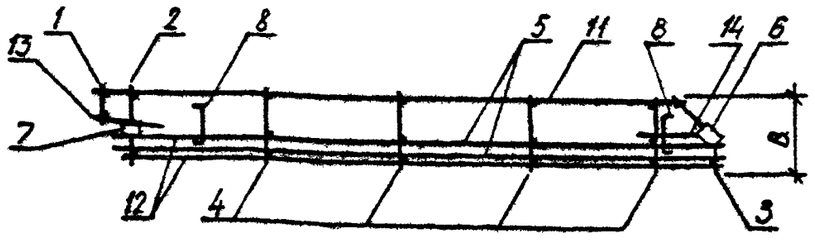

3 – 3

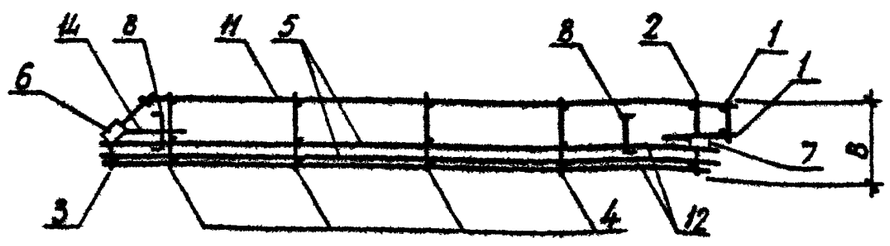

ОБОЗНАЧЕНИЕ	МАРКА	РИС	В, ММ	МАССА, КГ
I.090.I-3ПВ.2-2 27	IКП 29.33.3,5	I	325	39,790
-01	IКП 29.33.4,0	I	375	42,070
-02	2КП 29.33.3,5	2	325	39,790
-03	2КП 29.33.4,0	2	375	42,070

НАЧ.ОТД	Шевченко	
Н.КОНТР	Ребров	
ГП.СПЕЦ	Ничипоренко	
ПРОВЕРИЛ	Ничипоренко	
РАЗРАБ.	Литвиненко	

1.090.1-3ПВ.2-2 27СБ

Каркас пространственный IКП 29.33, 2КП 29.33
Сборочный чертеж

СТАДИЯ	МАССА	МАСШТАБ
Р	СМ ТАБЛ	
ЛИСТ	ЛИСТОВ 1	

ГОСГРАЖДАНСТРОЙ
К:1евЗНИИЭП

20409 87

ФОРМАТ А3

ФОРМАТ	ЗОНА	ПОЗ	ОБОЗНАЧЕНИЕ	НАИМЕНОВАНИЕ	КОЛ	ПРИМЕЧАНИЕ
				ДОКУМЕНТАЦИЯ		
А3			1.090.1-3ПВ.2-2 28СВ	СБОРОЧНЫЙ ЧЕРТЕЖ		
А3			1.090.1-3ПВ.2-2 00Д1	УЗЛЫ АРМАТУРНЫЕ		
А4			1.090.1-3ПВ.2-2 00ТО	ТЕХНИЧЕСКОЕ ОПИСАНИЕ		
				СБОРОЧНЫЕ ЕДИНИЦЫ		
А4	5		1.090.1-3ПВ.2-3 15-02	КАРКАС ПЛОСКИЙ КР53	1	
				ИЗДЕЛИЕ ЗАКЛАДНОЕ		
А4	6		1.090.1-3ПВ.2-3 31	МН1	1	
А4	7		1.090.1-3ПВ.2-3 31-02	МН3	1	
				ДЕТАЛИ		
				СТЕРЖЕНЬ ГНУТЫЙ		
А4	9		1.090.1-3ПВ.2-3 34-03	АН4	2	
А4	10		1.090.1-3ПВ.2-3 34	АН1	2	
				СТ. ОТД. ГОСТ 6727-80		
ВЧ	12		5.041.1510	Ф5 ВР-I L=1510	6	0.21КГ
ВЧ	13		5.041.370	Ф5 ВР-I L=370	7	0.05КГ
ВЧ	14		5.041.250	Ф5 ВР-I L=250	1	0.03КГ
			ПЕРЕМЕННЫЕ ДАННЫЕ	ДЛЯ ИСПОЛНЕНИЙ:		
				1.090.1-3ПВ.2-2 28 1КП 17.33.3,5		
				СБОРОЧНЫЕ ЕДИНИЦЫ		
				КАРКАС ПЛОСКИЙ		
А4	1		1.090.1-3ПВ.2-3 09	КР29	1	
А4	2		1.090.1-3ПВ.2-3 01	КР1	1	
А4	3		1.090.1-3ПВ.2-3 03	КАРКАС ГНУТЫЙ КР9	1	
А4	4		1.090.1-3ПВ.2-3 05	КАРКАС ПЛОСКИЙ КР17	2	
				ДЕТАЛИ		
А4	8		1.090.1-3ПВ.2-3 33-01	ПЕТЛЯ СТРОПОВОЧНАЯ ПС2	2	
				СТ. ОТД. ГОСТ 6727-80		
ВЧ	11		5.041.1510	Ф5 ВР-I L=1510	7	0.21КГ
				1.090.1-3ПВ.2-2 28-01 1КП 17.33.4,0		
				СБОРОЧНЫЕ ЕДИНИЦЫ		

				КАРКАС ПЛОСКИЙ		
А4	1		1.090.1-3ПВ.2-3 09-01	КР30	1	
А4	2		1.090.1-3ПВ.2-3 01-01	КР2	1	
А4	3		1.090.1-3ПВ.2-3 03-01	КАРКАС ГНУТЫЙ КР10	1	
А4	4		1.090.1-3ПВ.2-3 05-01	КАРКАС ПЛОСКИЙ КР18	2	
				ДЕТАЛИ		
А4	8		1.090.1-3ПВ.2-3 33-02	ПЕТЛЯ СТРОПОВОЧНАЯ ПС3	2	
				СТ. ОТД. ГОСТ 6727-80		
ВЧ	11		5.041.1465	Ф5 ВР-I L=1465	7	0.20КГ
				1.090.1-3ПВ.2-2 28-02 2КП 17.33.3,5		
				СБОРОЧНЫЕ ЕДИНИЦЫ		
				КАРКАС ПЛОСКИЙ		
А4	1		1.090.1-3ПВ.2-3 09	КР29	1	
А4	2		1.090.1-3ПВ.2-3 01	КР1	1	
А4	3		1.090.1-3ПВ.2-3 02	КАРКАС ГНУТЫЙ КР5	1	
А4	4		1.090.1-3ПВ.2-3 05	КАРКАС ПЛОСКИЙ КР17	2	
				ДЕТАЛИ		
А4	8		1.090.1-3ПВ.2-3 33-01	ПЕТЛЯ СТРОПОВОЧНАЯ ПС2	2	
				СТ. ОТД. ГОСТ 6727-80		
ВЧ	11		5.041.1510	Ф5 ВР-I L=1510	7	0.21КГ
				1.090.1-3ПВ.2-2 28-03 2КП 17.33.4,0		
				СБОРОЧНЫЕ ЕДИНИЦЫ		
				КАРКАС ПЛОСКИЙ		
А4	1		1.090.1-3ПВ.2-3 09-01	КР30	1	
А4	2		1.090.1-3ПВ.2-3 01-01	КР2	1	
А4	3		1.090.1-3ПВ.2-3 02-01	КАРКАС ГНУТЫЙ КР6	1	
А4	4		1.090.1-3ПВ.2-3 05-01	КАРКАС ПЛОСКИЙ КР18	2	
				ДЕТАЛИ		
А4	8		1.090.1-3ПВ.2-3 33-02	ПЕТЛЯ СТРОПОВОЧНАЯ ПС3	2	
				СТ. ОТД. ГОСТ 6727-80		
ВЧ	11		5.041.1465	Ф5 ВР-I L=1465	7	0.20КГ

НАЧ.ОТД.	Шевченко		1.090.1-3ПВ.2-2 28
Н.КОНТР.	Ребров		
ГЛ.СПЕЦ	Мичипоренко		Каркас пространственный 1КП 17.33, 2КП 17.33
ПРОВЕРИЛ	Скоробогат		
РАЗРАБ	Пинчук		

СТАДИЯ	ЛИСТ	ЛИСТОВ
Р	1	2

ГОСГРАЖДАНСТРОЙ КиевЗНИИЭП

ФОРМАТ А4

ЭПВЦ Киев ЗНИИЭП — ОПЕРАТОР ТЛП КОРТ — Гребнева

ВЗАМ.ИНВ.№ | ПОДПИСЬ И ДАТА | ИНВ.№ ПОДЛ.

1.090.1-3ПВ.2-2 28 — ЛИСТ 2

20409 88

ФОРМАТ А4

РИС. 1

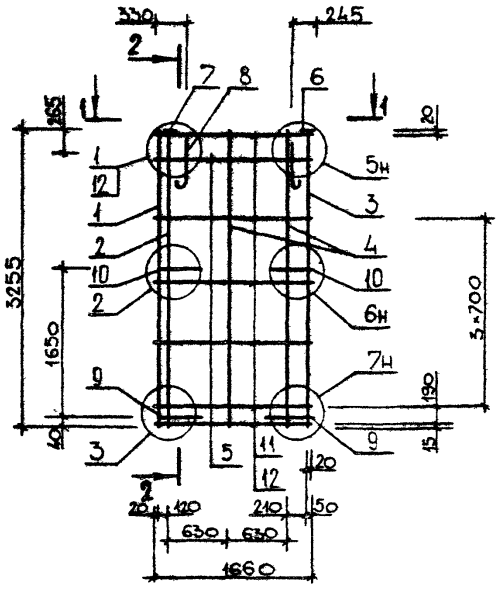

2-2

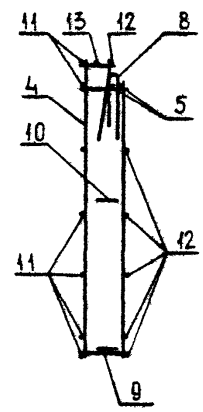

1-1

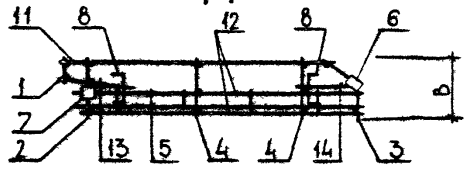

РИС. 2

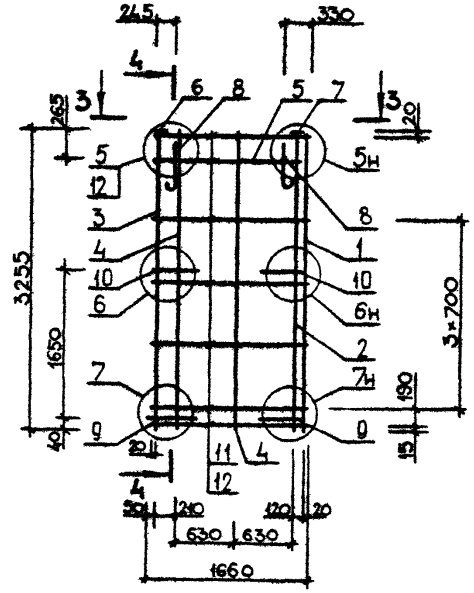

4-4

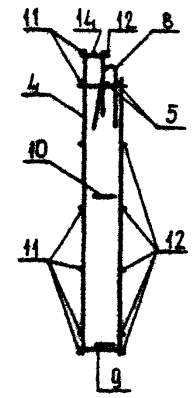

3-3

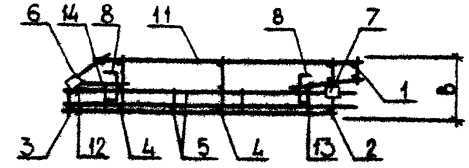

ОБОЗНАЧЕНИЕ	МАРКА	РИС	В, ММ	МАССА, КГ
1.090.1-3ПВ.2-2 28	1КП 17.33.3,5	I	325	28,200
-01	1КП 17.33.4,0	I	375	29,860
-02	2КП 17.33.3,5	2	325	28,200
-03	2КП 17.33.4,0	2	375	29,860

НАЧ.ОТД.	Шевченко	
Н.КОНТР.	Ребров	
ГЛ.СПЕЦ.	Ничипоренко	
ПРОВЕРИЛ	Литвиненко	
РАЗРАБ.	Скоробогат	

1.090.1-3ПВ.2-2 28СБ

Каркас пространственный 1КП 17.33, 2КП 17.33
Сборочный чертеж

СТАДИЯ	МАССА	МАСШТАБ
Р	см. табл.	
ЛИСТ	ЛИСТОВ 1	

ГОСГРАЖДАНСТРОЙ
КиевЗНИИЭП

ФОРМАТ А3

ФОРМАТ	ЗОНА	ПОЗ	ОБОЗНАЧЕНИЕ	НАИМЕНОВАНИЕ	КОЛ	ПРИМЕЧАНИЕ
				ДОКУМЕНТАЦИЯ		
А3			1.090.1-3ПВ.2-2 29СВ	СБОРОЧНЫЙ ЧЕРТЕЖ		
А3			1.090.1-3ПВ.2-2 00Д1	УЗЛЫ АРМАТУРНЫЕ		
А4			1.090.1-3ПВ.2-2 00ТО	ТЕХНИЧЕСКОЕ ОПИСАНИЕ		
				СБОРОЧНЫЕ ЕДИНИЦЫ		
А4		5	1.090.1-3ПВ.2-3 15-03	КАРКАС ПЛОСКИЙ КР54	1	
				ИЗДЕЛИЕ ЗАКЛАДНОЕ		
А4		6	1.090.1-3ПВ.2-3 31	МН1	1	
А4		7	1.090.1-3ПВ.2-3 31-02	МН3	1	
				ДЕТАЛИ		
А4		8	1.090.1-3ПВ.2-3 33-01	ПЕТЛЯ СТРОПОВОЧНАЯ ПС2	2	
				СТЕРЖЕНЬ ГНУТЫЙ		
А4		9	1.090.1-3ПВ.2-3 34-03	АН4	2	
А4		10	1.090.1-3ПВ.2-3 34	АН1	2	
				СТ. ОТД. ГОСТ 6727-80		
ВЧ		12	5.041.910	Ф5 ВР-I L=910	6	0.13КГ
ВЧ		13	5.041.370	Ф5 ВР-I L=370	7	0.05КГ
ВЧ		14	5.041.250	Ф5 ВР-I L=250	1	0.03КГ
			ПЕРЕМЕННЫЕ ДАННЫЕ	ДЛЯ ИСПОЛНЕНИЙ:		
				1.090.1-3ПВ.2-2 29		
				1КП 11.33.3,5		
				СБОРОЧНЫЕ ЕДИНИЦЫ		
				КАРКАС ПЛОСКИЙ		
А4		1	1.090.1-3ПВ.2-3 09	КР29	1	
А4		2	1.090.1-3ПВ.2-3 01	КР1	1	
А4		3	1.090.1-3ПВ.2-3 03	КАРКАС ГНУТЫЙ КР9	1	
А4		4	1.090.1-3ПВ.2-3 05	КАРКАС ПЛОСКИЙ КР17	1	
				ДЕТАЛИ		
				СТ. ОТД. ГОСТ 6727-80		
ВЧ		11	5.041.910	Ф5 ВР-I L=910	7	0.13КГ
				1.090.1-3ПВ.2-2 29-01		
				1КП 11.33.4,0		
				СБОРОЧНЫЕ ЕДИНИЦЫ		

1.090.1-3ПВ.2-2 29

НАЧ.ОТД.	Шевченко		
Н.КОНТР	Ребров		
ГЛ.СПЕЦ.	Ничипоренко		
ПРОВЕРИЛ	Скоробогат		
РАЗРАБ.	Пинчук		

Каркас пространственный
1КП II.33, 2КП II.33

СТАДИЯ	ЛИСТ	ЛИСТОВ
Р	1	2

ГОСГРАЖДАНСТРОЙ
КиевЗНИИЭП

ФОРМАТ А4

Гребнева

ОПЕРАТОР ТЛП КОРТ

ЭПВЦ Киев ЗНИИЭП

ФОРМАТ	ЗОНА	ПОЗ	ОБОЗНАЧЕНИЕ	НАИМЕНОВАНИЕ	КОЛ	ПРИМЕЧАНИЕ
				КАРКАС ПЛОСКИЙ		
А4		1	1.090.1-3ПВ.2-3 09-01	КР30	1	
А4		2	1.090.1-3ПВ.2-3 01-01	КР2	1	
А4		3	1.090.1-3ПВ.2-3 03-01	КАРКАС ГНУТЫЙ КР10	1	
А4		4	1.090.1-3ПВ.2-3 05-01	КАРКАС ПЛОСКИЙ КР18	1	
				ДЕТАЛИ		
				СТ. ОТД. ГОСТ 6727-80		
ВЧ		11	5.041.855	Ф5 ВР-I L=855	7	0.12КГ
				1.090.1-3ПВ.2-2 29-02		
				2КП 11.33.3,5		
				СБОРОЧНЫЕ ЕДИНИЦЫ		
				КАРКАС ПЛОСКИЙ		
А4		1	1.090.1-3ПВ.2-3 09	КР29	1	
А4		2	1.090.1-3ПВ.2-3 01	КР1	1	
А4		3	1.090.1-3ПВ.2-3 02	КАРКАС ГНУТЫЙ КР5	1	
А4		4	1.090.1-3ПВ.2-3 05	КАРКАС ПЛОСКИЙ КР17	1	
				ДЕТАЛИ		
				СТ. ОТД. ГОСТ 6727-80		
ВЧ		11	5.041.910	Ф5 ВР-I L=910	7	0.13КГ
				1.090.1-3ПВ.2-2 29-03		
				2КП 11.33.4,0		
				СБОРОЧНЫЕ ЕДИНИЦЫ		
				КАРКАС ПЛОСКИЙ		
А4		1	1.090.1-3ПВ.2-3 09-01	КР30	1	
А4		2	1.090.1-3ПВ.2-3 01-01	КР2	1	
А4		3	1.090.1-3ПВ.2-3 02-01	КАРКАС ГНУТЫЙ КР6	1	
А4		4	1.090.1-3ПВ.2-3 05-01	КАРКАС ПЛОСКИЙ КР18	1	
				ДЕТАЛИ		
				СТ. ОТД. ГОСТ 6727-80		
ВЧ		11	5.041.855	Ф5 ВР-I L=855	7	0.12КГ

ВЗАМ.ИНВ.№

ПОДПИСЬ И ДАТА

ИНВ.№ ПОДЛ.

1.090.1-3ПВ.2-2 29

ЛИСТ 2

20409 90

ФОРМАТ А4

РИС. 1

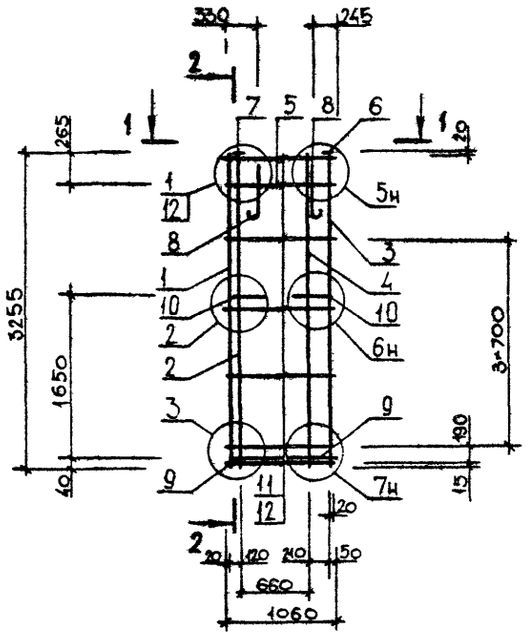

2-2

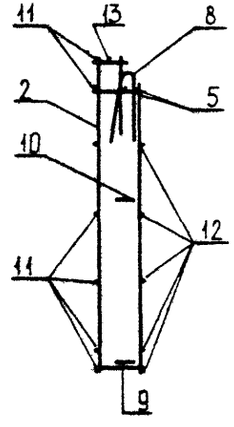

РИС. 2

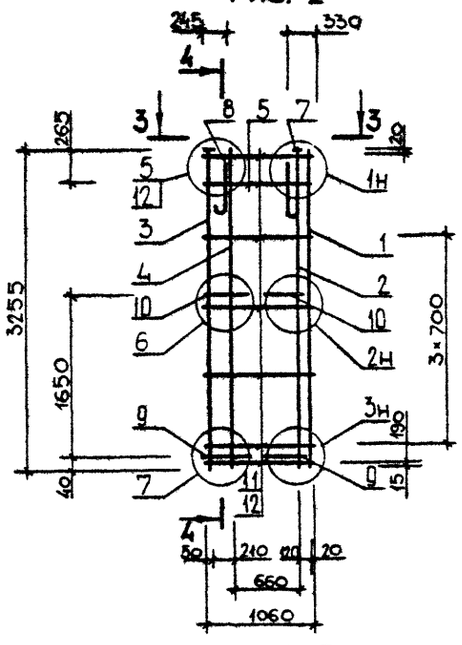

4-4

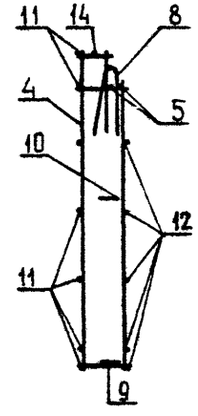

1-1

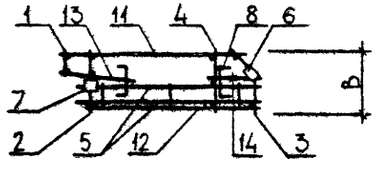

3-3

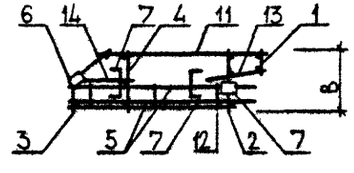

ОБОЗНАЧЕНИЕ	МАРКА	РИС	В,ММ	МАССА,КГ
I.090.I-3ПВ.2-2 29	IKП II.33.3,5	I	325	23,330
-0I	IKП II.33.4,0	I	375	23,530
-02	2KП II.33.3,5	2	325	23,330
-03	2KП II.33.4,0	2	375	23,530

НАЧОТД	Шевченко		
Н.КОНТР	Ребров		
ГЛ.СПЕЦ	Ничипоренко		
ПРОВЕРИЛ	Литвиненко		
РАЗРАБ.	Скоробогат		

1.090.1-3ПВ.2-2 29СБ

Каркас пространственный IKП II.33, 2KП II.33 Сборочный чертеж

СТАДИЯ	МАССА	МАСШТАБ
Р	СМ ТАБЛ	
ЛИСТ	ЛИСТОВ 1	

ГОСГРАЖДАНСТРОЙ КиевЗНИИЭП

ФОРМАТ А3

ФОРМАТ	ЗОНА	ПОЗ	ОБОЗНАЧЕНИЕ	НАИМЕНОВАНИЕ	КОЛ	ПРИМЕЧАНИЕ
				ДОКУМЕНТАЦИЯ		
А3			1.090.1-3ПВ.2-2 30СБ	СБОРОЧНЫЙ ЧЕРТЕЖ		
А3			1.090.1-3ПВ.2-2 00Д1	УЗЛЫ АРМАТУРНЫЕ		
А4			1.090.1-3ПВ.2-2 00ТО	ТЕХНИЧЕСКОЕ ОПИСАНИЕ		
				СБОРОЧНЫЕ ЕДИНИЦЫ		
А4		4	1.090.1-3ПВ.2-3 15	КАРКАС ПЛОСКИЙ КР51	1	
А4		7	1.090.1-3ПВ.2-3 31-02	ИЗДЕЛИЕ ЗАКЛАДНОЕ МН3	2	
				ДЕТАЛИ		
А4		8	1.090.1-3ПВ.2-3 33-03	ПЕТЛЯ СТРОПОВОЧНАЯ ПС4	2	
				СТЕРЖЕНЬ ГНУТЫЙ		
А4		10	1.090.1-3ПВ.2-3 34-03	АН4	2	
А4		11	1.090.1-3ПВ.2-3 34	АН1	2	
				СТ. ОТД. ГОСТ 6727-80		
ВЧ		12	5.041.2680	Ф5 ВР-I L=2680	7	0.37КГ
ВЧ		13	5.041.2560	Ф5 ВР-I L=2560	6	0.36КГ
ВЧ		14	5.041.370	Ф5 ВР-I L=370	7	0.05КГ
			ПЕРЕМЕННЫЕ ДАННЫЕ	ДЛЯ ИСПОЛНЕНИЙ:		
				1.090.1-3ПВ.2-2 30 1КП 33.33.3,5		
				СБОРОЧНЫЕ ЕДИНИЦЫ		
				КАРКАС ПЛОСКИЙ		
А4		1	1.090.1-3ПВ.2-3 09	КР29	1	
А4		2	1.090.1-3ПВ.2-3 01	КР1	1	
А4		3	1.090.1-3ПВ.2-3 05	КР17	4	
				СЕТКА		
А4		5	1.090.1-3ПВ.2-3 28-02	С43	1	
А4		6	1.090.1-3ПВ.2-3 28	С41	1	
				ДЕТАЛИ		
А4		9	1.090.1-3ПВ.2-3 34-01	СТЕРЖЕНЬ ГНУТЫЙ АН2	2	
				1.090.1-3ПВ.2-2 30-01 1КП 33.33.4,0		
				СБОРОЧНЫЕ ЕДИНИЦЫ		

1.090.1-3ПВ.2-2 30

НАЧ.ОТД.	Шевченко		
Н.КОНТР.	Рябров		
ГЛ.СПЕЦ.	Ничипоренко		
ПРОВЕРИЛ	Скоробогат		
РАЗРАБ.	Пинчук		

Каркас пространственный

1КП 33.33, 2КП 33.33

СТАДИЯ	ЛИСТ	ЛИСТОВ
Р	1	2

ГОСГРАЖДАНСТРОЙ КиевЗНИИЭП

ФОРМАТ А4

Гребнева

ОПЕРАТОР ТЛП КОРТ

ЭПВЦ Киев ЗНИИЭП

ВЗАМ.ИНВ.№

ПОДПИСЬ И ДАТА

ИНВ.№ПОДЛ.

ФОРМАТ	ЗОНА	ПОЗ	ОБОЗНАЧЕНИЕ	НАИМЕНОВАНИЕ	КОЛ	ПРИМЕЧАНИЕ
				КАРКАС ПЛОСКИЙ		
А4		1	1.090.1-3ПВ.2-3 09-01	КР30	1	
А4		2	1.090.1-3ПВ.2-3 01-01	КР2	1	
А4		3	1.090.1-3ПВ.2-3 05-01	КР18	4	
				СЕТКА		
А4		5	1.090.1-3ПВ.2-3 28-03	С44	1	
А4		6	1.090.1-3ПВ.2-3 28-01	С42	1	
				ДЕТАЛИ		
А4		9	1.090.1-3ПВ.2-3 34-02	СТЕРЖЕНЬ ГНУТЫЙ АН3	2	
				1.090.1-3ПВ.2-2 30-02 2КП 33.33.3,5		
				СБОРОЧНЫЕ ЕДИНИЦЫ		
				КАРКАС ПЛОСКИЙ		
А4		1	1.090.1-3ПВ.2-3 09	КР29	1	
А4		2	1.090.1-3ПВ.2-3 01	КР1	1	
А4		3	1.090.1-3ПВ.2-3 05	КР17	4	
				СЕТКА		
А4		5	1.090.1-3ПВ.2-3 28-02	С43	1	
А4		6	1.090.1-3ПВ.2-3 28	С41	1	
				ДЕТАЛИ		
А4		9	1.090.1-3ПВ.2-3 34-01	СТЕРЖЕНЬ ГНУТЫЙ АН2	2	
				1.090.1-3ПВ.2-2 30-03 2КП 33.33.4,0		
				СБОРОЧНЫЕ ЕДИНИЦЫ		
				КАРКАС ПЛОСКИЙ		
А4		1	1.090.1-3ПВ.2-3 09-01	КР30	1	
А4		2	1.090.1-3ПВ.2-3 01-01	КР2	1	
А4		3	1.090.1-3ПВ.2-3 05-01	КР18	4	
				СЕТКА		
А4		5	1.090.1-3ПВ.2-3 28-03	С44	1	
А4		6	1.090.1-3ПВ.2-3 28-01	С42	1	
				ДЕТАЛИ		
А4		9	1.090.1-3ПВ.2-3 34-02	СТЕРЖЕНЬ ГНУТЫЙ АН3	2	

1.090.1-3ПВ.2-2 30

ЛИСТ 2

20409 92

ФОРМАТ А4

РИС. 1

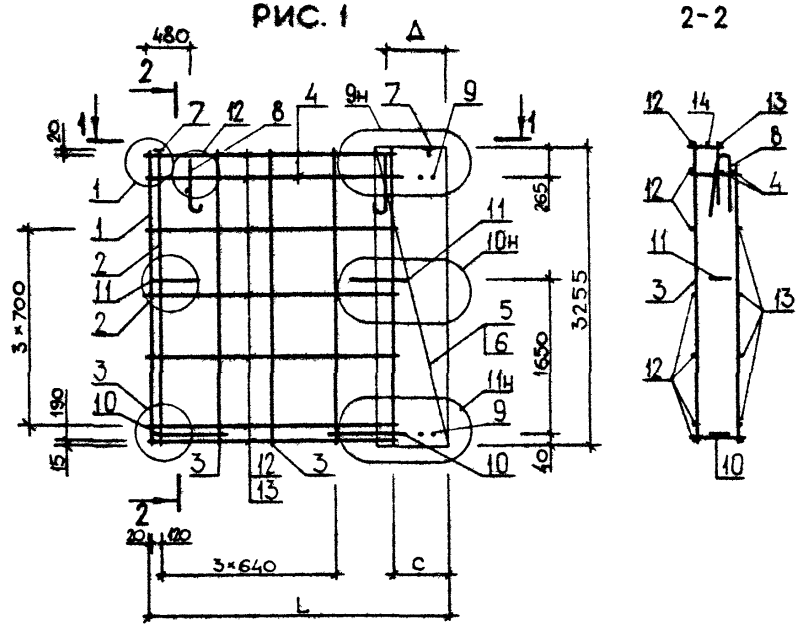

РИС.2

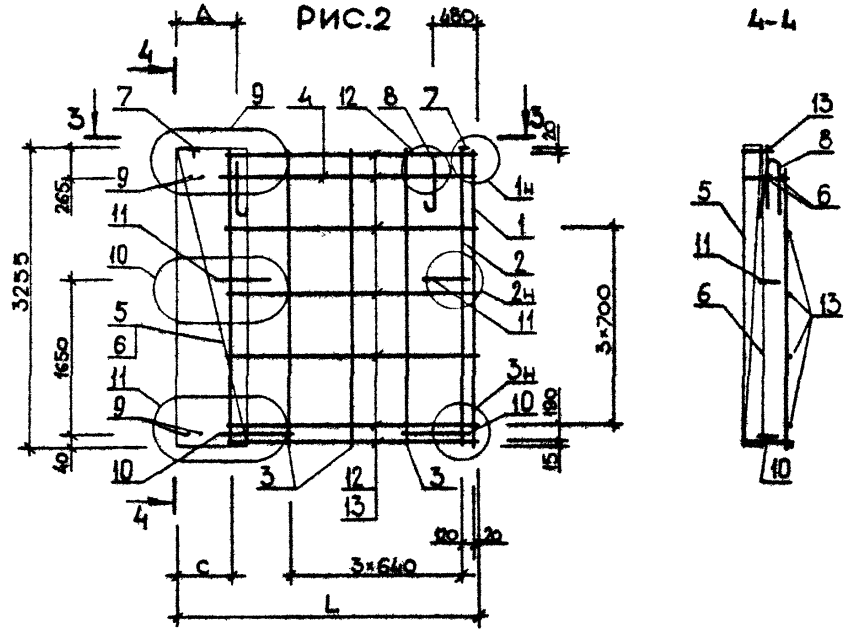

ОБОЗНАЧЕНИЕ	МАРКА	РИС	В, мм	L, мм	С, мм	Д, мм	МАССА, КГ
1.090.1-3ПВ.2-2 30	1КП 33.33.3,5	1	325	3235	575	590	47,200
-01	1КП 33.33.4,0	1	375	3285	625	640	47,720
-02	2КП 33.33.3,5	2	325	3235	575	590	47,200
-03	2КП 33.33.4,0	2	375	3285	625	640	47,720

НАЧОТД	Цевченко		
Н.КОНТР	Ребров		
ГЛ.СПЕЦ	Ничипоренко		
ПРОВЕРИЛ	Литвиченко		
РАЗРАБ.	Скоробогат		

1.090.1-3ПВ.2-2 30СБ

Каркас пространственный 1КП 33.33, 2КП 33.33 Сборочный чертеж

СТАДИЯ	МАССА	МАСШТАБ
Р	СМ ТАБЛ	
ЛИСТ	ЛИСТОВ 1	

ГОСГРАЖДАНСТРОЙ КиевЗНИИЭП

ФОРМАТ А3

ФОРМАТ	ЗОНА	ПОЗ	ОБОЗНАЧЕНИЕ	НАИМЕНОВАНИЕ	КОЛ	ПРИМЕЧАНИЕ
				ДОКУМЕНТАЦИЯ		
А3			1.090.1-3ПВ.2-2 31СВ	СВОРОЧНЫЙ ЧЕРТЕЖ		
А3			1.090.1-3ПВ.2-2 00Д1	УЗЛЫ АРМАТУРНЫЕ		
А4			1.090.1-3ПВ.2-2 00ТО	ТЕХНИЧЕСКОЕ ОПИСАНИЕ		
				СВОРОЧНЫЕ ЕДИНИЦЫ		
А4	4		1.090.1-3ПВ.2-3 15-02	КАРКАС ПЛОСКИЙ КР53	1	
А4	7		1.090.1-3ПВ.2-3 31-02	ИЗДЕЛИЕ ЗАКЛАДНОЕ МН3	2	
				ДЕТАЛИ		
А4	8		1.090.1-3ПВ.2-3 33-02	ПЕТЛЯ СТРОПОВОЧНАЯ ПС3	2	
				СТЕРЖЕНЬ ГНУТЫЙ		
А4	10		1.090.1-3ПВ.2-3 34-03	АН4	2	
А4	11		1.090.1-3ПВ.2-3 34	АН1	2	
				СТ. ОТД. ГОСТ 6727-80		
ВЧ	12		5.041.1480	Ф5 ВР-I L=1480	7	0.21КГ
ВЧ	13		5.041.1360	Ф5 ВР-I L=1360	6	0.19КГ
ВЧ	14		5.041.370	Ф5 ВР-I L=370	7	0.05КГ
			ПЕРЕМЕННЫЕ ДАННЫЕ	ДЛЯ ИСПОЛНЕНИЙ:		
				1.090.1-3ПВ.2-2 31 1КП 21.33.3,5		
				СВОРОЧНЫЕ ЕДИНИЦЫ		
				КАРКАС ПЛОСКИЙ		
А4	1		1.090.1-3ПВ.2-3 09	КР29	1	
А4	2		1.090.1-3ПВ.2-3 01	КР1	1	
А4	3		1.090.1-3ПВ.2-3 05	КР17	2	
				СЕТКА		
А4	5		1.090.1-3ПВ.2-3 28-02	С43	1	
А4	6		1.090.1-3ПВ.2-3 28	С41	1	
				ДЕТАЛИ		
А4	9		1.090.1-3ПВ.2-3 34-01	СТЕРЖЕНЬ ГНУТЫЙ АН2	2	
				1.090.1-3ПВ.2-2 31-01 1КП 21.33.4,0		
				СВОРОЧНЫЕ ЕДИНИЦЫ		

		1.090.1-3ПВ.2-2 31	
НАЧ ОТД	Шевченко		
Н КОНТР	Ребрав		
ГЛ СПЕЦ.	Ничипоренко	Каркас пространственный 1КП 21.33, 2КП 21.33	СТАДИЯ: Р; ЛИСТ: 1; ЛИСТОВ: 2
ПРОВЕРИЛ	Скородагат		ГОСГРАЖДАНСТРОЙ КиевЗНИИЭП
РАЗРАБ	Пинчук		

ФОРМАТ А4

ЭПВЦ Киев ЗНИИЭП
ОПЕРАТОР ТЛП КОРТ
Гребнева

ФОРМАТ	ЗОНА	ПОЗ	ОБОЗНАЧЕНИЕ	НАИМЕНОВАНИЕ	КОЛ	ПРИМЕЧАНИЕ
				КАРКАС ПЛОСКИЙ		
А4	1		1.090.1-3ПВ.2-3 09-01	КР30	1	
А4	2		1.090.1-3ПВ.2-3 01-01	КР2	1	
А4	3		1.090.1-3ПВ.2-3 05-01	КР18	2	
				СЕТКА		
А4	5		1.090.1-3ПВ.2-3 28-03	С44	1	
А4	6		1.090.1-3ПВ.2-3 28-01	С42	1	
				ДЕТАЛИ		
А4	9		1.090.1-3ПВ.2-3 34-02	СТЕРЖЕНЬ ГНУТЫЙ АН3	2	
				1.090.1-3ПВ.2-2 31-02 2КП 21.33.3,5		
				СВОРОЧНЫЕ ЕДИНИЦЫ		
				КАРКАС ПЛОСКИЙ		
А4	1		1.090.1-3ПВ.2-3 09	КР29	1	
А4	2		1.090.1-3ПВ.2-3 01	КР1	1	
А4	3		1.090.1-3ПВ.2-3 05	КР17	2	
				СЕТКА		
А4	5		1.090.1-3ПВ.2-3 28-02	С43	1	
А4	6		1.090.1-3ПВ.2-3 28	С41	1	
				ДЕТАЛИ		
А4	9		1.090.1-3ПВ.2-3 34-01	СТЕРЖЕНЬ ГНУТЫЙ АН2	2	
				1.090.1-3ПВ.2-2 31-03 2КП 21.33.4,0		
				СВОРОЧНЫЕ ЕДИНИЦЫ		
				КАРКАС ПЛОСКИЙ		
А4	1		1.090.1-3ПВ.2-3 09-01	КР30	1	
А4	2		1.090.1-3ПВ.2-3 01-01	КР2	1	
А4	3		1.090.1-3ПВ.2-3 05-01	КР18	2	
				СЕТКА		
А4	5		1.090.1-3ПВ.2-3 28-03	С44	1	
А4	6		1.090.1-3ПВ.2-3 28-01	С42	1	
				ДЕТАЛИ		
А4	9		1.090.1-3ПВ.2-3 34-02	СТЕРЖЕНЬ ГНУТЫЙ АН3	2	

ВЗАМ.ИНВ.№ | ПОДПИСЬ И ДАТА | ИНВ.№ ПОДЛ.

	1.090.1-3ПВ.2-2 31	ЛИСТ 2

20409 94

ФОРМАТ А4

РИС. 1

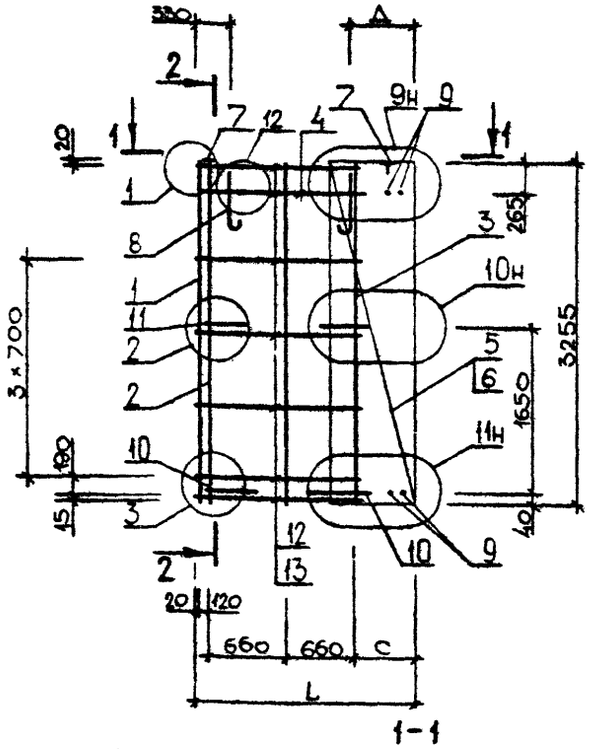

2-2

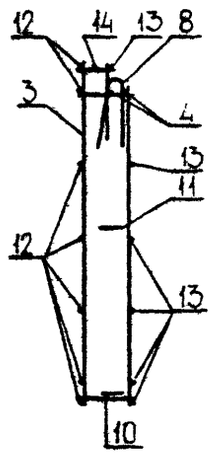

1-1

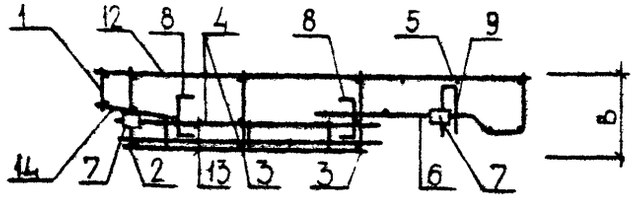

РИС. 2

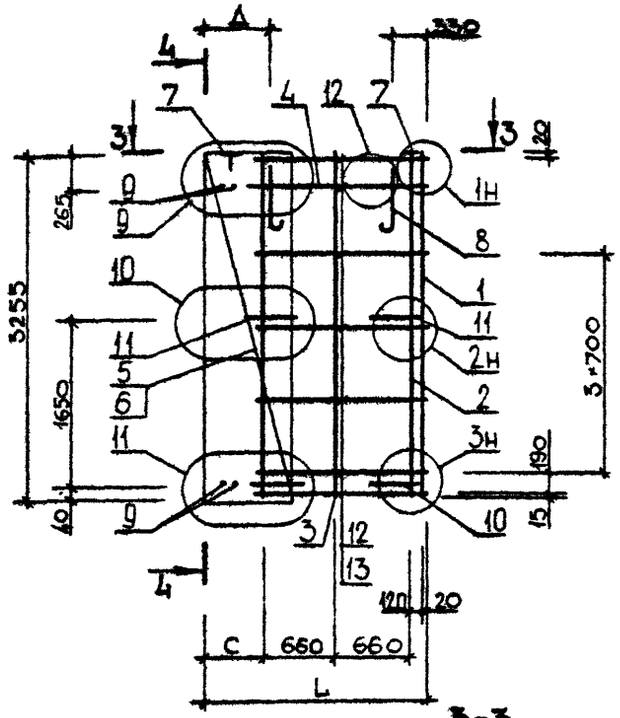

4-4

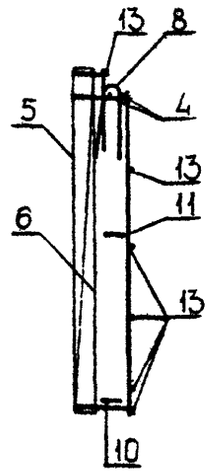

3-3

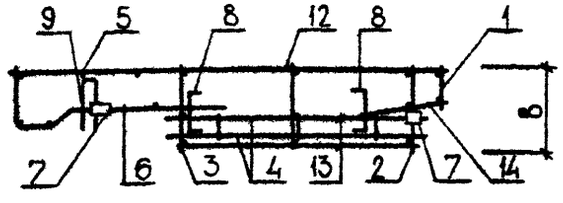

ОБОЗНАЧЕНИЕ	МАРКА	РИС	В,ММ	L,ММ	С,ММ	Д,ММ	МАССА,КГ
I.090.I-3ПВ.2-2 3I	IКП 2I.33.3,5	I	325	2035	575	590	35,550
-0I	IКП 2I.33.4,0	I	375	2085	625	640	35,960
-02	2КП 2I.33.3,5	2	325	2035	575	590	35,550
-03	2КП 2I.33.4,0	2	375	2085	625	640	35,960

НАЧ.ОТД.	Шевченко	
Н.КОНТР.	Ребров	
ГЛ.СПЕЦ.	Ничипоренко	
ПРОВЕРИЛ	Ничипоренко	
РАЗРАБ.	Скоробогат	

1.090.1-3ПВ.2-2 3ICБ

Каркас пространственный IКП 2I.33, 2КП 2I.33
Сборочный чертеж

СТАДИЯ	МАССА	МАСШТАБ
Р	СМ ТАБЛ	
ЛИСТ	ЛИСТОВ 1	

ГОСГРАЖДАНСТРОЙ
КиевЗНИИЭП

ФОРМАТ А3

ФОРМАТ	ЗОНА	ПОЗ	ОБОЗНАЧЕНИЕ	НАИМЕНОВАНИЕ	КОЛ	ПРИМЕЧАНИЕ
				ДОКУМЕНТАЦИЯ		
А3			1.090.1-3ПВ.2-2 32СБ	СВОРОЧНЫЙ ЧЕРТЕЖ		
А3			1.090.1-3ПВ.2-2 00Д1	УЗЛЫ АРМАТУРНЫЕ		
А4			1.090.1-3ПВ.2-2 00ТО	ТЕХНИЧЕСКОЕ ОПИСАНИЕ		
				СВОРОЧНЫЕ ЕДИНИЦЫ		
А4	4		1.090.1-3ПВ.2-3 15-03	КАРКАС ПЛОСКИЙ КР54	1	
А4	7		1.090.1-3ПВ.2-3 31-02	ИЗДЕЛИЕ ЗАКЛАДНОЕ МН3	2	
				ДЕТАЛИ		
А4	8		1.090.1-3ПВ.2-3 33-01	ПЕТЛЯ СТРОПОВОЧНАЯ ПС2	2	
				СТЕРЖЕНЬ ГНУТЫЙ		
А4	10		1.090.1-3ПВ.2-3 34-03	АН4	2	
А4	11		1.090.1-3ПВ.2-3 34	АН1	2	
				СТ. ОТД. ГОСТ 6727-80		
ВЧ	12		5.041.880	⌀5 ВР-I L=880	7	0.12КГ
ВЧ	13		5.041.760	⌀5 ВР-I L=760	6	0.11КГ
ВЧ	14		5.041.370	⌀5 ВР-I L=370	7	0.05КГ
			ПЕРВИЧНАЯ ДАННАЯ	ДЛЯ ИСПОЛНЕНИЙ:		
				1.090.1-3ПВ.2-2 32 1КП 15.33.3,5		
				СВОРОЧНЫЕ ЕДИНИЦЫ		
				КАРКАС ПЛОСКИЙ		
А4	1		1.090.1-3ПВ.2-3 09	КР29	1	
А4	2		1.090.1-3ПВ.2-3 01	КР1	1	
А4	3		1.090.1-3ПВ.2-3 05	КР17	1	
				СЕТКА		
А4	5		1.090.1-3ПВ.2-3 28-02	С43	1	
А4	6		1.090.1-3ПВ.2-3 28	С41	1	
				ДЕТАЛИ		
А4	9		1.090.1-3ПВ.2-3 34-01	СТЕРЖЕНЬ ГНУТЫЙ АН2	2	
				1.090.1-3ПВ.2-2 32-01 1КП 15.33.4,0		
				СВОРОЧНЫЕ ЕДИНИЦЫ		

			1.090.1-3ПВ.2-2 32
НАЧ.ОТД.	Шевченко		Каркас пространственный ПКП I5.33, 2КП I5.33
Н.КОНТР.	Ребров		
ГП.СПЕЦ.	Ничипоренко		
ПРОВЕРИЛ	Скоробогат		
РАЗРАБ.	Пинчук		

СТАДИЯ	ЛИСТ	ЛИСТОВ
Р	1	2

ГОСГРАЖДАНСТРОЙ КиевЗНИИЭП

ФОРМАТ А4

ЭПВЦ Киев ЗНИИЭП — ОПЕРАТОР ТЛП КОРТ — Гребнева

ФОРМАТ	ЗОНА	ПОЗ	ОБОЗНАЧЕНИЕ	НАИМЕНОВАНИЕ	КОЛ	ПРИМЕЧАНИЕ
				КАРКАС ПЛОСКИЙ		
А4	1		1.090.1-3ПВ.2-3 09-01	КР30	1	
А4	2		1.090.1-3ПВ.2-3 01-01	КР2	1	
А4	3		1.090.1-3ПВ.2-3 05-01	КР18	1	
				СЕТКА		
А4	5		1.090.1-3ПВ.2-3 28-03	С44	1	
А4	6		1.090.1-3ПВ.2-3 28-01	С42	1	
				ДЕТАЛИ		
А4	9		1.090.1-3ПВ.2-3 34-02	СТЕРЖЕНЬ ГНУТЫЙ АН3	2	
				1.090.1-3ПВ.2-2 32-02 2КП 15.33.3,5		
				СВОРОЧНЫЕ ЕДИНИЦЫ		
				КАРКАС ПЛОСКИЙ		
А4	1		1.090.1-3ПВ.2-3 09	КР29	1	
А4	2		1.090.1-3ПВ.2-3 01	КР1	1	
А4	3		1.090.1-3ПВ.2-3 05	КР17	1	
				СЕТКА		
А4	5		1.090.1-3ПВ.2-3 28-02	С43	1	
А4	6		1.090.1-3ПВ.2-3 28	С41	1	
				ДЕТАЛИ		
А4	9		1.090.1-3ПВ.2-3 34-01	СТЕРЖЕНЬ ГНУТЫЙ АН2	2	
				1.090.1-3ПВ.2-2 32-03 2КП 15.33.4,0		
				СВОРОЧНЫЕ ЕДИНИЦЫ		
				КАРКАС ПЛОСКИЙ		
А4	1		1.090.1-3ПВ.2-3 09-01	КР30	1	
А4	2		1.090.1-3ПВ.2-3 01-01	КР2	1	
А4	3		1.090.1-3ПВ.2-3 05-01	КР18	1	
				СЕТКА		
А4	5		1.090.1-3ПВ.2-3 28-03	С44	1	
А4	6		1.090.1-3ПВ.2-3 28-01	С42	1	
				ДЕТАЛИ		
А4	9		1.090.1-3ПВ.2-3 34-02	СТЕРЖЕНЬ ГНУТЫЙ АН3	2	

ВЗАМ.ИНВ.№ | ПОДПИСЬ И ДАТА | ИНВ.№ ПОДЛ.

	1.090.1-3ПВ.2-2 32	ЛИСТ 2

20409 96

ФОРМАТ А4

РИС.1

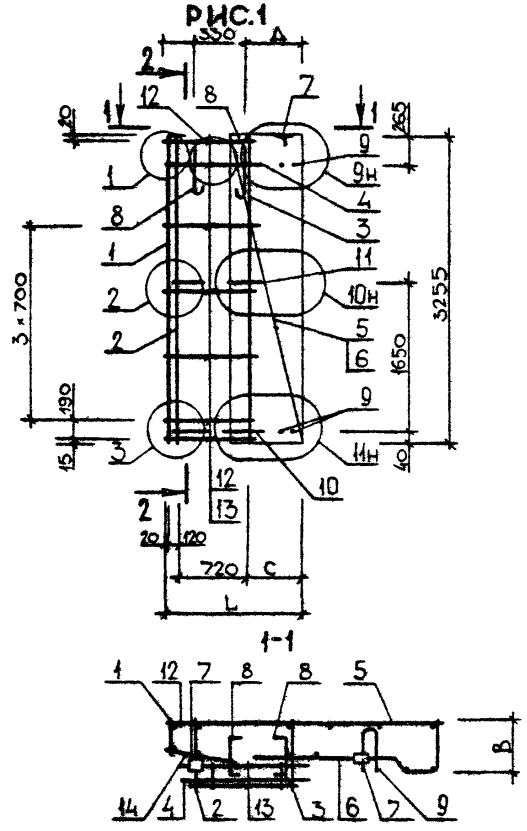

РИС.2

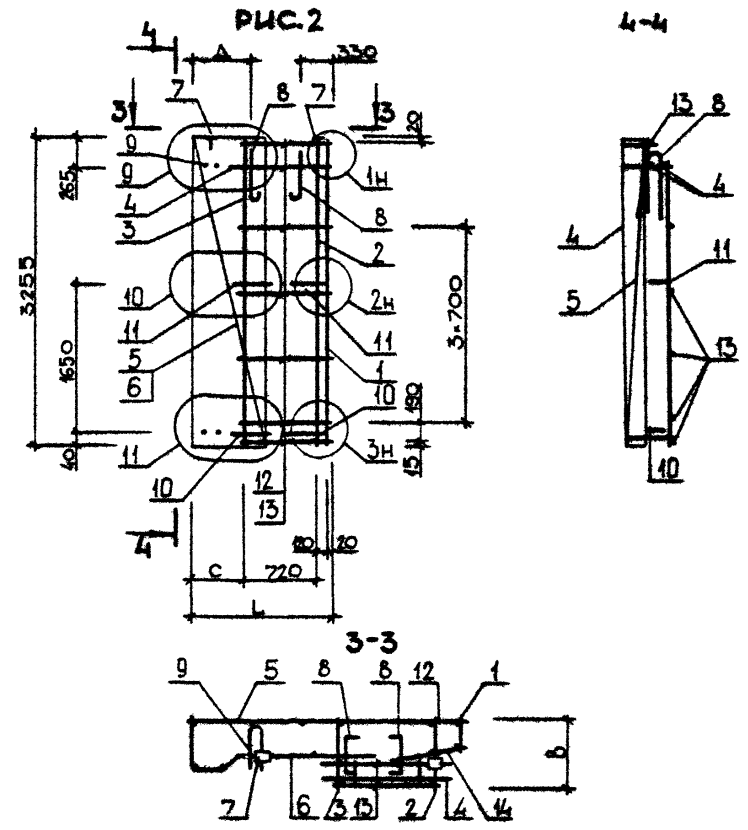

ОБОЗНАЧЕНИЕ	МАРКА	РИС	В,ММ	L,ММ	С,ММ	Д,ММ	МАССА,КГ
1.090.1-3ПВ.2-2 32	1КП 15.33.3,5	1	325	1435	575	590	29,280
-01	1КП 15.33.4,0	1	375	1485	625	640	29,640
-02	2КП 15.33.3,5	2	325	1435	575	590	29,280
-03	2КП 15.33.4,0	2	375	1485	625	640	29,640

НАЧ.ОТД	Шевченко		
Н.КОНТР	Ребров		
ГЛ.СПЕЦ	Никипоренко		
ПРОВЕРИЛ	Никипоренко		
РАЗРАБ	Скоробогат		

1.090.1-3ПВ.2-2 32СБ

Каркас пространственный 1КП 15.33, 2КП 15.33
Сборочный чертеж

СТАДИЯ	МАССА	МАСШТАБ
Р	см / табл	
ЛИСТ	ЛИСТОВ 1	

ГОСГРАЖДАНСТРОЙ
КиевЗНИИЭП

ФОРМАТ А3

ФОРМАТ	ЗОНА	ПОЗ	ОБОЗНАЧЕНИЕ	НАИМЕНОВАНИЕ	КОЛ.	ПРИМЕЧАНИЕ
				ДОКУМЕНТАЦИЯ		
А4			1.090.1-3ПВ.2-2 33СВ	СБОРОЧНЫЙ ЧЕРТЕЖ		
А3			1.090.1-3ПВ.2-2 00Д1	УЗЛЫ АРМАТУРНЫЕ		
А4			1.090.1-3ПВ.2-2 00ТО	ТЕХНИЧЕСКОЕ ОПИСАНИЕ		
				СБОРОЧНЫЕ ЕДИНИЦЫ		
А4		4	1.090.1-3ПВ.2-3 15	КАРКАС ПЛОСКИЙ КР51	1	
А4		5	1.090.1-3ПВ.2-3 31-02	ИЗДЕЛИЕ ЗАКЛАДНОЕ МН3	2	
				ДЕТАЛИ		
А4		6	1.090.1-3ПВ.2-3 33-01	ПЕТЛЯ СТРОПОВОЧНАЯ ПС2	2	
А4		7	1.090.1-3ПВ.2-3 34-03	СТЕРЖЕНЬ ГНУТЫЙ АН4	2	
				СТ. ОТД. ГОСТ 6727-80		
ВЧ		8	5.041.2950	Ф5 ВР-I L=2950	5	0.41КГ
ВЧ		9	5.041.2710	Ф5 ВР-I L=2710	4	0.38КГ
ВЧ		10	5.041.370	Ф5 ВР-I L=370	10	0.05КГ
			ПЕРЕМЕННЫЕ ДАННЫЕ	ДЛЯ ИСПОЛНЕНИЙ:		
				1.090.1-3ПВ.2-2 33 КП 30.16.3,5		
				СБОРОЧНЫЕ ЕДИНИЦЫ		
				КАРКАС ПЛОСКИЙ		
А4		1	1.090.1-3ПВ.2-3 09-02	КР31	2	
А4		2	1.090.1-3ПВ.2-3 08	КР27	2	
А4		3	1.090.1-3ПВ.2-3 07	КР25	3	
				1.090.1-3ПВ.2-2 33-01 КП 30.16.4,0		
				СБОРОЧНЫЕ ЕДИНИЦЫ		
				КАРКАС ПЛОСКИЙ		
А4		1	1.090.1-3ПВ.2-3 09-03	КР32	2	
А4		2	1.090.1-3ПВ.2-3 08-01	КР28	2	
А4		3	1.090.1-3ПВ.2-3 07-01	КР26	3	

1.090.1-3ПВ.2-2 33

НАЧ ОТД	Шевченко	
Н КОНТР	Ребров	
ГЛ СПЕЦ.	Ничипаренко	
ПРОВЕРИЛ	Скоробогат	
РАЗРАБ	Пинчук	

Каркас пространственный КП 30.16

СТАДИЯ	ЛИСТ	ЛИСТОВ
Р		1

ГОСГРАЖДАНСТРОЙ КиевЗНИИЭП

ФОРМАТ А4

ЭПВЦ КиевЗНИИЭП

ОПЕРАТОР ТПП КОРТ

Гребнева

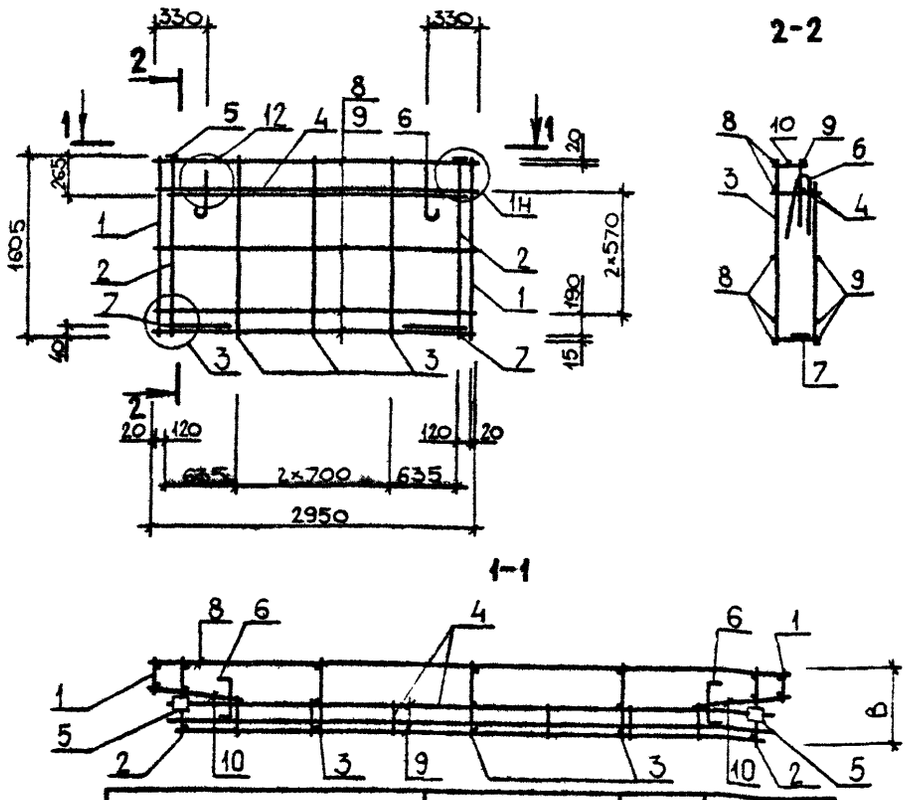

ОБОЗНАЧЕНИЕ	МАРКА	В,ММ	МАССА,КГ
I.090.I-3ПВ.2-2 33	КП 30.I6.3,5	325	26,460
-0I	КП 30.I6.4,0	375	26,680

ВЗАМ ИНВ №

ПОДПИСЬ И ДАТА

ИНВ № ПОДЛ

1.090.1-3ПВ.2-2 33СБ

НАЧ ОТД	Шевченко	
Н КОНТР	Ребров	
ГЛ СПЕЦ	Ничипаренко	
ПРОВЕРИЛ	Литвиненко	
РАЗРАБ.	Скоробогат	

Каркас пространственный КП 30.I6 Сборочный чертеж

СТАДИЯ	МАССА	МАСШТАБ
Р	СМ ТАБЛ	

ЛИСТ | ЛИСТОВ 1

ГОСГРАЖДАНСТРОЙ КиевЗНИИЭП

20409 98

ФОРМАТ А4

ФОРМАТ	ЗОНА	ПОЗ	ОБОЗНАЧЕНИЕ	НАИМЕНОВАНИЕ	КОЛ	ПРИМЕЧАНИЕ
				ДОКУМЕНТАЦИЯ		
А4			1.090.1-3ПВ.2-2 34СБ	СВОРОЧНЫЙ ЧЕРТЕЖ		
А3			1.090.1-3ПВ.2-2 00Д1	УЗЛЫ АРМАТУРНЫЕ		
А4			1.090.1-3ПВ.2-2 00ТО	ТЕХНИЧЕСКОЕ ОПИСАНИЕ		
				СВОРОЧНЫЕ ЕДИНИЦЫ		
А4		4	1.090.1-3ПВ.2-3 15	КАРКАС ПЛОСКИЙ КР51	1	
А4		5	1.090.1-3ПВ.2-3 31	ИЗДЕЛИЕ ЗАКЛАДНОЕ МН1	2	
				ДЕТАЛИ		
А4		6	1.090.1-3ПВ.2-3 33-01	ПЕТЛЯ СТРОПОВОЧНАЯ ПС2	2	
А4		7	1.090.1-3ПВ.2-3 34-03	СТЕРЖЕНЬ ГНУТЫЙ АН4	2	
ВЧ		9	5.041.2710	СТ. ОТД. ГОСТ 6727-80 Ф5 ВР-I L=2710	4	0.38КГ
			ПЕРЕМЕННЫЕ ДАННЫЕ	ДЛЯ ИСПОЛНЕНИЙ:		
				1.090.1-3ПВ.2-2 34 КП 28.16.3,5		
				СВОРОЧНЫЕ ЕДИНИЦЫ		
А4		1	1.090.1-3ПВ.2-3 04	КАРКАС ГНУТЫЙ КР13	1	
А4		2	1.090.1-3ПВ.2-3 07	КАРКАС ПЛОСКИЙ КР25	5	
А4		3	1.090.1-3ПВ.2-3 04-02	КАРКАС ГНУТЫЙ КР15	1	
				ДЕТАЛИ		
ВЧ		8	5.041.2450	СТ. ОТД. ГОСТ 6727-80 Ф5 ВР-I L=2450	5	0.34КГ
				1.090.1-3ПВ.2-2 34-01 КП 28.16.4,0		
				СВОРОЧНЫЕ ЕДИНИЦЫ		
А4		1	1.090.1-3ПВ.2-3 04-01	КАРКАС ГНУТЫЙ КР14	1	
А4		2	1.090.1-3ПВ.2-3 07-01	КАРКАС ПЛОСКИЙ КР26	5	
А4		3	1.090.1-3ПВ.2-3 04-03	КАРКАС ГНУТЫЙ КР16	1	
				ДЕТАЛИ		

1.090.1-3ПВ.2-2 34

НАЧ.ОТД	Шевченко	
Н.КОНТР	Ребров	
ГЛ.СПЕЦ	Пичугренко	
ПРОВЕРИЛ	Скоробогат	
РАЗРАБ	Гунчук	

Каркас пространственный КП 28.16

СТАДИЯ	ЛИСТ	ЛИСТОВ
Р	1	2

ГОСГРАЖДАНСТРОЙ КиевЗНИИЭП

ФОРМАТ А4

ФОРМАТ	ЗОНА	ПОЗ	ОБОЗНАЧЕНИЕ	НАИМЕНОВАНИЕ	КОЛ	ПРИМЕЧАНИЕ
ВЧ		8	5.041.2360	СТ. ОТД. ГОСТ 6727-80 Ф5 ВР-I L=2360	5	0.33КГ

ЭПВЦ Киев ЗНИИЭП — ОПЕРАТОР ТЛП КОРТ — Гребнева

ВЗАМ.ИНВ.№ | ПОДПИСЬ И ДАТА | ИНВ.№ ПОДЛ.

1.090.1-3ПВ.2-2 34

ЛИСТ 2

20409 99 ФОРМАТ А4

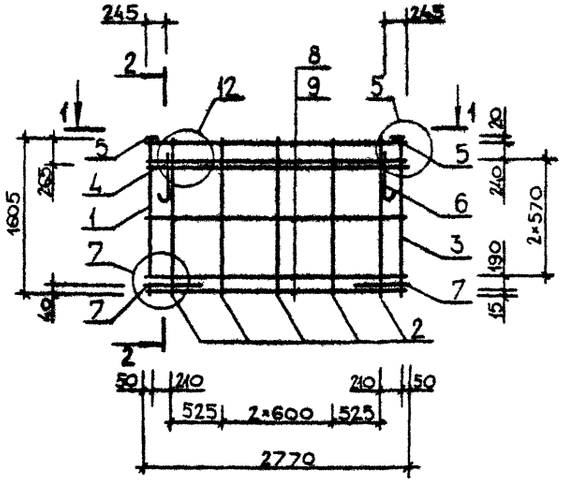

2-2

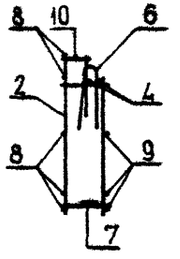

1-1

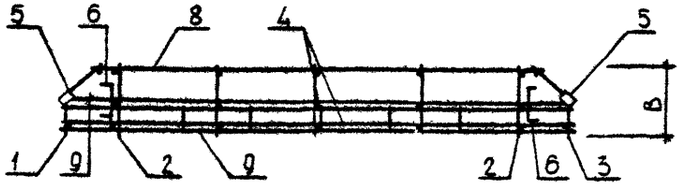

ОБОЗНАЧЕНИЕ	МАРКА	В, мм	МАССА, кг
I.090.I-3ПВ.2-2 34	КП 28.I6.3,5	325	26,I50
-0I	КП 28.I6.4,0	375	26,330

НАЧ.ОТД.	Шевченко	
Н.КОНТР	Ребров	
ГЛ.СПЕЦ	Ничипоренко	
ПРОВЕРИЛ	Ничипоренко	
РАЗРАБ.	Скарабагат	

1.090.1-3ПВ.2-2 34СБ

Каркас пространственный КП 28.I6

Сборочный чертеж

СТАДИЯ	МАССА	МАСШТАБ
Р	СМ ТАБЛ	
ЛИСТ	ЛИСТОВ 1	

ГОСГРАЖДАНСТРОЙ КиевЗНИИЭП

ФОРМАТ А4

ЭПВЦ КиевЗНИИЭП — ОПЕРАТОР ТПП КОРТ

ВЗАМ. ИНВ. № | ПОДП. И ДАТА | ИНВ. № ПОДЛ.

ЛИСТ

20409 100

ФОРМАТ А4

ФОРМАТ	ЗОНА	ПОЗ	ОБОЗНАЧЕНИЕ	НАИМЕНОВАНИЕ	КОЛ	ПРИМЕЧАНИЕ
				ДОКУМЕНТАЦИЯ		
А3			1.090.1-3ПВ.2-2 35СБ	СБОРОЧНЫЙ ЧЕРТЕЖ		
А3			1.090.1-3ПВ.2-2 ООД1	УЗЛЫ АРМАТУРНЫЕ		
А4			1.090.1-3ПВ.2-2 ООТО	ТЕХНИЧЕСКОЕ ОПИСАНИЕ		
				СБОРОЧНЫЕ ЕДИНИЦЫ		
А4		5	1.090.1-3ПВ.2-3 15	КАРКАС ПЛОСКИЙ КР51	1	
				ИЗДЕЛИЕ ЗАКЛАДНОЕ		
А4		6	1.090.1-3ПВ.2-3 31	МН1	1	
А4		7	1.090.1-3ПВ.2-3 31-02	МН3	1	
				ДЕТАЛИ		
А4		8	1.090.1-3ПВ.2-3 33-01	ПЕТЛЯ СТРОПОВОЧНАЯ ПС2	2	
А4		9	1.090.1-3ПВ.2-3 34-03	СТЕРЖЕНЬ ГНУТЫЙ АН4	2	
				СТ. ОТД. ГОСТ 6727-80		
БЧ		11	5.041.2710	Ф5 ВР-I L=2710	4	0.38КГ
БЧ		12	5.041.370	Ф5 ВР-I L=370	5	0.05КГ
БЧ		13	5.041.250	Ф5 ВР-I L=250	1	0.03КГ
			ПЕРЕМЕННЫЕ ДАННЫЕ	ДЛЯ ИСПОЛНЕНИЙ:		
				1.090.1-3ПВ.2-2 35 1КП 29.16.3,5		
				СБОРОЧНЫЕ ЕДИНИЦЫ		
				КАРКАС ПЛОСКИЙ		
А4		1	1.090.1-3ПВ.2-3 09-02	КР31	1	
А4		2	1.090.1-3ПВ.2-3 08	КР27	1	
А4		3	1.090.1-3ПВ.2-3 04-02	КАРКАС ГНУТЫЙ КР15	1	
А4		4	1.090.1-3ПВ.2-3 07	КАРКАС ПЛОСКИЙ КР25	4	
				ДЕТАЛИ		
				СТ. ОТД. ГОСТ 6727-80		
БЧ		10	5.041.2700	Ф5 ВР-I L=2700	5	0.37КГ
				1.090.1-3ПВ.2-2 35-01 1КП 29.16.4,0		
				СБОРОЧНЫЕ ЕДИНИЦЫ		

1.090.1-3ПВ.2-2 35

НАЧ.ОТД.	Шевченко		
Н.КОНТР.	Ребров		
ГЛ.СПЕЦ.	Ничипоренко		
ПРОВЕРИЛ	Скоробогат		
РАЗРАБ.	Линчук		

Каркас пространственный
1КП 29.16, 2КП 29.16

СТАДИЯ	ЛИСТ	ЛИСТОВ
Р	1	2

ГОСГРАЖДАНСТРОЙ
КиевЗНИИЭП

ФОРМАТ А4

Гребнева

ОПЕРАТОР ТЛП КОРТ

ЭПВЦ Киев ЗНИИЭП

ФОРМАТ	ЗОНА	ПОЗ	ОБОЗНАЧЕНИЕ	НАИМЕНОВАНИЕ	КОЛ	ПРИМЕЧАНИЕ
				КАРКАС ПЛОСКИЙ		
А4		1	1.090.1-3ПВ.2-3 09-03	КР32	1	
А4		2	1.090.1-3ПВ.2-3 08-01	КР28	1	
А4		3	1.090.1-3ПВ.2-3 04-03	КАРКАС ГНУТЫЙ КР16	1	
А4		4	1.090.1-3ПВ.2-3 07-01	КАРКАС ПЛОСКИЙ КР26	4	
				ДЕТАЛИ		
				СТ. ОТД. ГОСТ 6727-80		
БЧ		10	5.041.2655	Ф5 ВР-I L=2655	5	0.37КГ
				1.090.1-3ПВ.2-2 35-02 2КП 29.16.3,5		
				СБОРОЧНЫЕ ЕДИНИЦЫ		
				КАРКАС ПЛОСКИЙ		
А4		1	1.090.1-3ПВ.2-3 09-02	КР31	1	
А4		2	1.090.1-3ПВ.2-3 08	КР27	1	
А4		3	1.090.1-3ПВ.2-3 04	КАРКАС ГНУТЫЙ КР13	1	
А4		4	1.090.1-3ПВ.2-3 07	КАРКАС ПЛОСКИЙ КР25	4	
				ДЕТАЛИ		
				СТ. ОТД. ГОСТ 6727-80		
БЧ		10	5.041.2700	Ф5 ВР-I L=2700	5	0.37КГ
				1.090.1-3ПВ.2-2 35-03 2КП 29.16.4,0		
				СБОРОЧНЫЕ ЕДИНИЦЫ		
				КАРКАС ПЛОСКИЙ		
А4		1	1.090.1-3ПВ.2-3 09-03	КР32	1	
А4		2	1.090.1-3ПВ.2-3 08-01	КР28	1	
А4		3	1.090.1-3ПВ.2-3 04-01	КАРКАС ГНУТЫЙ КР14	1	
А4		4	1.090.1-3ПВ.2-3 07-01	КАРКАС ПЛОСКИЙ КР26	4	
				ДЕТАЛИ		
				СТ. ОТД. ГОСТ 6727-80		
БЧ		10	5.041.2655	Ф5 ВР-I L=2655	5	0.37КГ

ВЗАМ ИНВ №

ПОДПИСЬ И ДАТА

ИНВ №ПОДЛ

1.090.1-3ПВ.2-2 35

ЛИСТ 2

20409 101

ФОРМАТ А4

РИС. 1

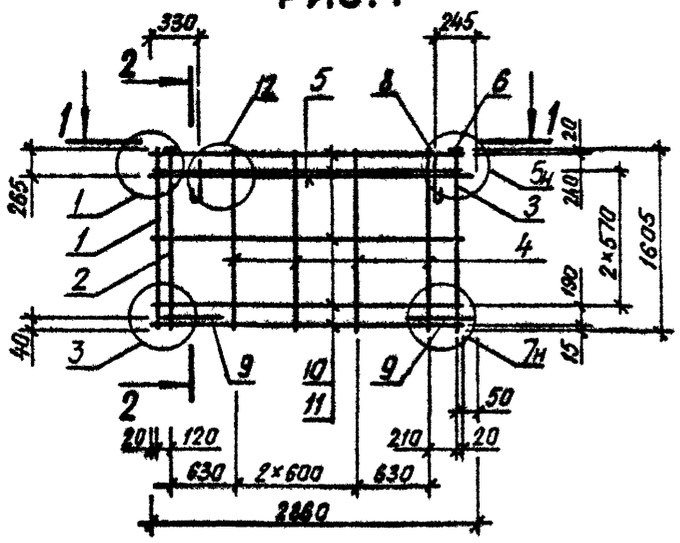

2 – 2

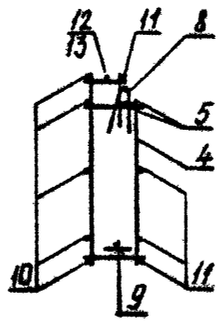

1 – 1

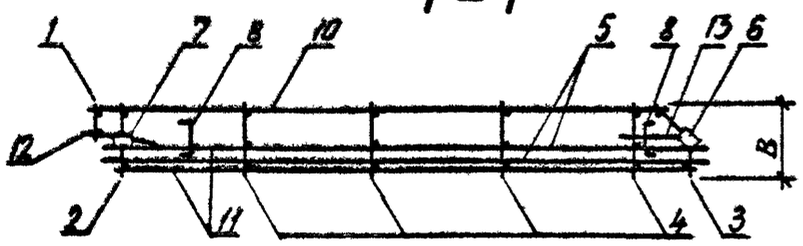

РИС. 2

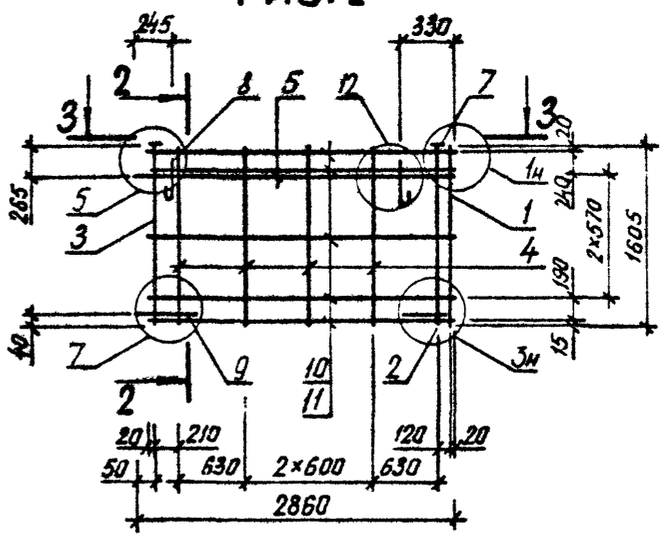

3 – 3

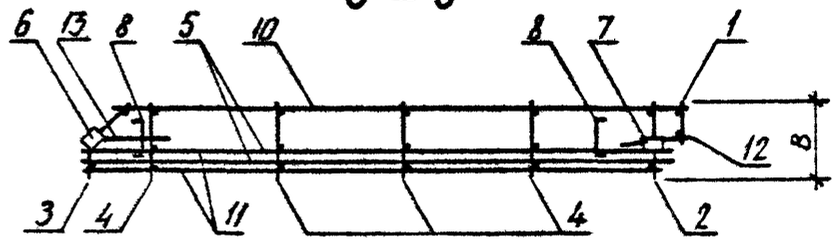

ОБОЗНАЧЕНИЕ	МАРКА	РИС	В, ММ	МАССА, КГ
I.090.I-3ПВ.2-2 35	IКП 29.I6.3,5	I	325	26,340
-0I	IКП 29.I6.4,0	I	375	26,540
-02	2КП 29.I6.3,5	2	325	26,340
-03	2КП 29.I6.4,0	2	375	26,540

НАЧ ОТД	Шевченко		
Н КОНТР	Ребров		
ГЛ СПЕЦ	Ничипоренко		
ПРОВЕРИЛ	Скоробогат		
РАЗРАБ.	Литвиненко		

1.090.1-3ПВ.2-2 35СБ

Каркас пространственный IКП 29.I6, 2КП 29.I6 Сборочный чертеж

СТАДИЯ	МАССА	МАСШТАБ
Р	СМ ТАБЛ	
ЛИСТ	ЛИСТОВ 1	

ГОСГРАЖДАНСТРОЙ КиевЗНИИЭП

20409 102

ФОРМАТ А3

ФОРМАТ	ЗОНА	ПОЗ	ОБОЗНАЧЕНИЕ	НАИМЕНОВАНИЕ	КОЛ	ПРИМЕЧАНИЕ
				ДОКУМЕНТАЦИЯ		
А3			1.090.1-3ПВ.2-2 36СБ	СВОРОЧНЫЙ ЧЕРТЕЖ		
А3			1.090.1-3ПВ.2-2 00Д1	УЗЛЫ АРМАТУРНЫЕ		
А4			1.090.1-3ПВ.2-2 00ТО	ТЕХНИЧЕСКОЕ ОПИСАНИЕ		
				СБОРОЧНЫЕ ЕДИНИЦЫ		
А4		4	1.090.1-3ПВ.2-3 15	КАРКАС ПЛОСКИЙ КР51	1	
А4		7	1.090.1-3ПВ.2-3 31-02	ИЗДЕЛИЕ ЗАКЛАДНОЕ МН3	2	
				ДЕТАЛИ		
А4		10	1.090.1-3ПВ.2-3 34-03	СТЕРЖЕНЬ ГНУТЫЙ АН4 СТ. ОТД. ГОСТ 6727-80	2	
ВЧ		11	5.041.2680	Ф5 ВР-I L=2680	5	0.37КГ
ВЧ		12	5.041.2560	Ф5 ВР-I L=2560	4	0.36КГ
ВЧ		13	5.041.370	Ф5 ВР-I L=370	5	0.05КГ
			ПЕРЕМЕННЫЕ ДАННЫЕ	ДЛЯ ИСПОЛНЕНИЙ:		
				1.090.1-3ПВ.2-2 36 1КП 33.16.3,5		
				СБОРОЧНЫЕ ЕДИНИЦЫ		
				КАРКАС ПЛОСКИЙ		
А4		1	1.090.1-3ПВ.2-3 09-02	КР31	1	
А4		2	1.090.1-3ПВ.2-3 08	КР27	1	
А4		3	1.090.1-3ПВ.2-3 07	КР25	4	
				СЕТКА		
А4		5	1.090.1-3ПВ.2-3 30-02	С48	1	
А4		6	1.090.1-3ПВ.2-3 30	С46	1	
				ДЕТАЛИ		
А4		8	1.090.1-3ПВ.2-3 33-01	ПЕТЛЯ СТРОПОВОЧНАЯ ПС2	2	
А4		9	1.090.1-3ПВ.2-3 34-01	СТЕРЖЕНЬ ГНУТЫЙ АН2	2	
				1.090.1-3ПВ.2-2 36-01 1КП 33.16.4,0		
				СБОРОЧНЫЕ ЕДИНИЦЫ		
А4		1	1.090.1-3ПВ.2-3 09-03	КАРКАС ПЛОСКИЙ КР32	1	

			1.090.1-3ПВ.2-2 36
НАЧ.ОТД.	Шевченко		Каркас пространственный 1КП 33.16, 2КП 33.16
Н.КОНТР.	Ребзов		
ГЛ.СПЕЦ.	Ничипоренко		
ПРОВЕРИЛ	Скворцов		
РАЗРАБ.	Пичук		

СТАДИЯ	ЛИСТ	ЛИСТОВ
Р	1	2

ГОСГРАЖДАНСТРОЙ КиевЗНИИЭП

ФОРМАТ А4

ФОРМАТ	ЗОНА	ПОЗ	ОБОЗНАЧЕНИЕ	НАИМЕНОВАНИЕ	КОЛ	ПРИМЕЧАНИЕ
А4		2	1.090.1-3ПВ.2-3 08-01	КР28	1	
А4		3	1.090.1-3ПВ.2-3 07-01	КР26	4	
				СЕТКА		
А4		5	1.090.1-3ПВ.2-3 30-03	С49	1	
А4		6	1.090.1-3ПВ.2-3 30-01	С47	1	
				ДЕТАЛИ		
А4		8	1.090.1-3ПВ.2-3 33-02	ПЕТЛЯ СТРОПОВОЧНАЯ ПС3	2	
А4		9	1.090.1-3ПВ.2-3 34-02	СТЕРЖЕНЬ ГНУТЫЙ АН3	2	
				1.090.1-3ПВ.2-2 36-02 2КП 33.16.3,5		
				СБОРОЧНЫЕ ЕДИНИЦЫ		
				КАРКАС ПЛОСКИЙ		
А4		1	1.090.1-3ПВ.2-3 09-02	КР31	1	
А4		2	1.090.1-3ПВ.2-3 08	КР27	1	
А4		3	1.090.1-3ПВ.2-3 07	КР25	4	
				СЕТКА		
А4		5	1.090.1-3ПВ.2-3 30-02	С48	1	
А4		6	1.090.1-3ПВ.2-3 30	С46	1	
				ДЕТАЛИ		
А4		8	1.090.1-3ПВ.2-3 33-01	ПЕТЛЯ СТРОПОВОЧНАЯ ПС2	2	
А4		9	1.090.1-3ПВ.2-3 34-01	СТЕРЖЕНЬ ГНУТЫЙ АН2	2	
				1.090.1-3ПВ.2-2 36-03 2КП 33.16.4,0		
				СБОРОЧНЫЕ ЕДИНИЦЫ		
				КАРКАС ПЛОСКИЙ		
А4		1	1.090.1-3ПВ.2-3 09-03	КР32	1	
А4		2	1.090.1-3ПВ.2-3 08-01	КР28	1	
А4		3	1.090.1-3ПВ.2-3 07-01	КР26	4	
				СЕТКА		
А4		5	1.090.1-3ПВ.2-3 30-03	С49	1	
А4		6	1.090.1-3ПВ.2-3 30-01	С47	1	
				ДЕТАЛИ		
А4		8	1.090.1-3ПВ.2-3 33-02	ПЕТЛЯ СТРОПОВОЧНАЯ ПС3	2	
А4		9	1.090.1-3ПВ.2-3 34-02	СТЕРЖЕНЬ ГНУТЫЙ АН3	2	

	1.090.1-3ПВ.2-2 36	ЛИСТ 2

20409 103

ФОРМАТ А4

РИС. 1

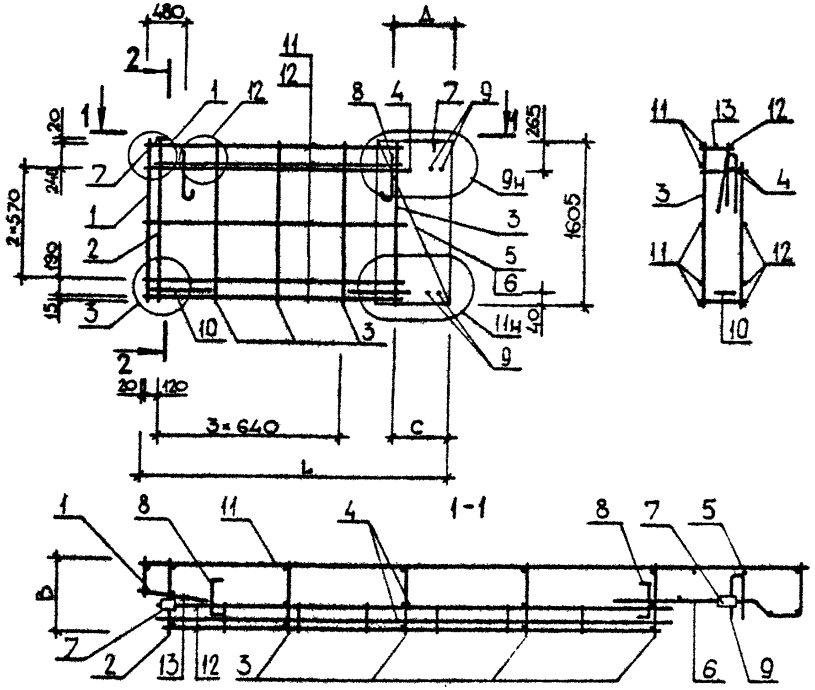

РИС. 2

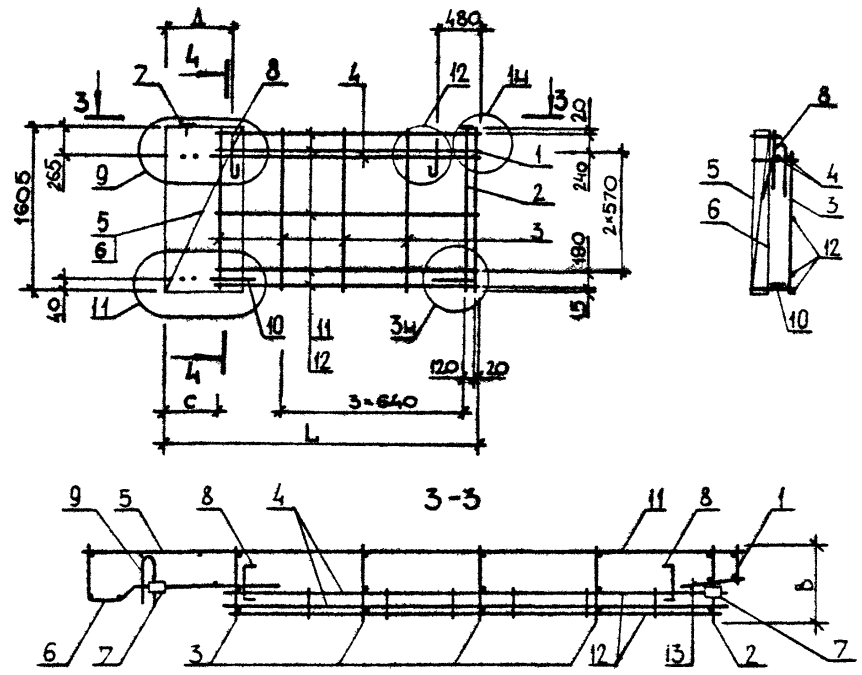

ОБОЗНАЧЕНИЕ	МАРКА	РИС	В,ММ	L,ММ	С,ММ	Д,ММ	МАССА,КГ
I.090.I-3ПВ.2-2 36	IКП 33.I6.3,5	I	325	3235	575	590	3I,240
-0I	IКП 33.I6.4,0	I	375	3285	625	640	32,950
-02	2КП 33.I6.3,5	2	325	3235	575	590	3I,240
-03	2КП 33.I6.4,0	2	375	3285	625	640	32,950

НАЧ.ОТД.	Шевченко		
Н.КОНТР.	Ребров		
ГЛ.СПЕЦ.	Ничипоренко		
ПРОВЕРИЛ	Ничипоренко		
РАЗРАБ.	Скособогат		

1.090.1-3ПВ.2-2 36СБ

Каркас пространственный IКП 33.I6, 2КП 33.I6
Сборочный чертеж

СТАДИЯ	МАССА	МАСШТАБ
Р	СМ ТАБЛ	
ЛИСТ	ЛИСТОВ 1	

ГОСГРАЖДАНСТРОЙ
КиевЗНИИЭП

ФОРМАТ	ЗОНА	ПОЗ	ОБОЗНАЧЕНИЕ	НАИМЕНОВАНИЕ	КОЛ.	ПРИМЕЧАНИЕ
				ДОКУМЕНТАЦИЯ		
А4			1.090.1-3ПВ.2-2 37СБ	СБОРОЧНЫЙ ЧЕРТЕЖ		
А3			1.090.1-3ПВ.2-2 ООД1	УЗЛЫ АРМАТУРНЫЕ		
А4			1.090.1-3ПВ.2-2 ООТО	ТЕХНИЧЕСКОЕ ОПИСАНИЕ		
				СБОРОЧНЫЕ ЕДИНИЦЫ		
				ИЗДЕЛИЕ ЗАКЛАДНОЕ		
А4	2		1.090.1-3ПВ.2-3 32	МН4	2	
А4	3		1.090.1-3ПВ.2-3 32-01	МН5	3	
				ДЕТАЛИ		
А4	4		1.090.1-3ПВ.2-3 33-01	ПЕТЛЯ СТРОПОВОЧНАЯ ПС2	4	
ВЧ	5		5.041.5950	СТ. ОТД. ГОСТ 6727-80 Ф5 ВР-I L=5950	6	0.83КГ
			ПЕРЕМЕННЫЕ ДАННЫЕ	ДЛЯ ИСПОЛНЕНИЙ:		
				1.090.1-3ПВ.2-2 37 КШ 60.2,6		
				СБОРОЧНЫЕ ЕДИНИЦЫ		
А4	1		1.090.1-3ПВ.2-3 17	КАРКАС ПЛОСКИЙ КР59	7	
				ДЕТАЛИ		
ВЧ	6		5.041.230	СТ. ОТД. ГОСТ 6727-80 Ф5 ВР-I L=230	4	0.03КГ
				1.090.1-3ПВ.2-2 37-01 КШ 60.3,1		
				СБОРОЧНЫЕ ЕДИНИЦЫ		
А4	1		1.090.1-3ПВ.2-3 17-01	КАРКАС ПЛОСКИЙ КР60	7	
				ДЕТАЛИ		
ВЧ	6		5.041.270	СТ. ОТД. ГОСТ 6727-80 Ф5 ВР-I L=270	4	0.04КГ

1.090.1-3ПВ.2-2 37

НАЧ ОТД	Шевченко		
Н.КОНТР	Ребров		
ГП СПЕЦ	Ничипоренко		
ПРОВЕРИЛ	Скоробогат		
РАЗРАБ	Пимчук		

Каркас пространственный КШ 60

СТАДИЯ	ЛИСТ	ЛИСТОВ
Р		1

ГОСГРАЖДАНСТРОЙ КиевЗНИИЭП

ФОРМАТ А4

ЭПВЦ КиевЗНИИЭП | ОПЕРАТОР ТПП КОРТ Гревцева | ВЗАМ. ИНВ.№ | ПОДПИСЬ И ДАТА | ИНВ.№ ПОДЛ.

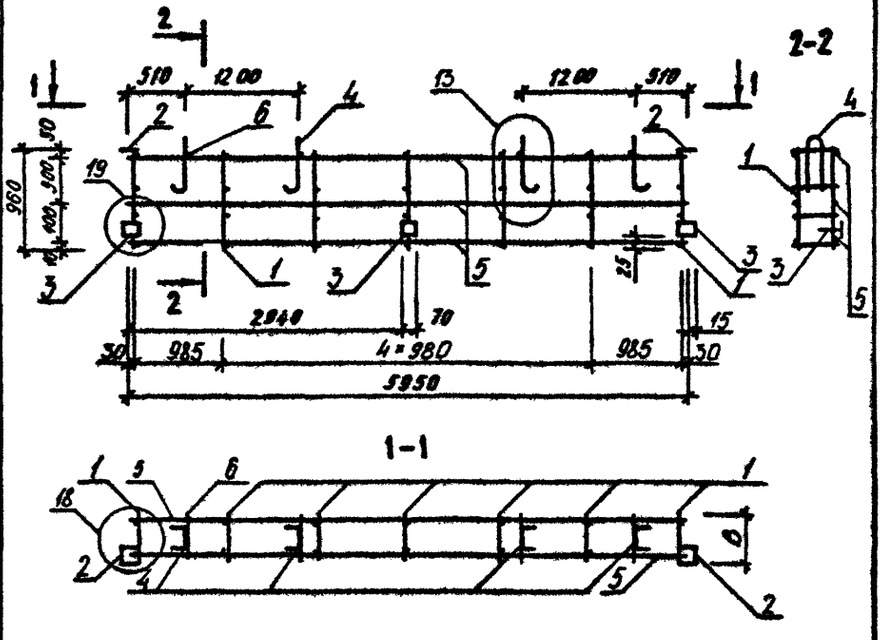

ОБОЗНАЧЕНИЕ	МАРКА	В,ММ	МАССА,КГ
1.090.1-3ПВ.2-2 37	КШ 60.2,6	190	17,150
-01	КШ 60.3,1	240	17,300

1.090.1-3ПВ.2-2 37СБ

Каркас пространственный КШ 60 Сборочный чертеж

НАЧ ОТД	Шевченко	
Н.КОНТР	Ребров	
ГП СПЕЦ	Ничипоренко	
ПРОВЕРИЛ	Литвиненко	
РАЗРАБ	Федько	

СТАДИЯ	МАССА	МАСШТАБ
Р	СМ ТАБЛ	
ЛИСТ	ЛИСТОВ 1	

ГОСГРАЖДАНСТРОЙ КиевЗНИИЭП

ФОРМАТ А4

ФОРМАТ	ЗОНА	ПОЗ	ОБОЗНАЧЕНИЕ	НАИМЕНОВАНИЕ	КОЛ	ПРИМЕЧАНИЕ
				ДОКУМЕНТАЦИЯ		
А4			1.090.1-3ПВ.2-2 38СБ	СБОРОЧНЫЙ ЧЕРТЕЖ		
А3			1.090.1-3ПВ.2-2 ООД1	УЗЛЫ АРМАТУРНЫЕ		
А4			1.090.1-3ПВ.2-2 ООТО	ТЕХНИЧЕСКОЕ ОПИСАНИЕ		
				СБОРОЧНЫЕ ЕДИНИЦЫ		
				ИЗДЕЛИЕ ЗАКЛАДНОЕ		
А4		2	1.090.1-3ПВ.2-3 32	МН4	2	
А4		3	1.090.1-3ПВ.2-3 32-01	МН5	2	
				ДЕТАЛИ		
А4		4	1.090.1-3ПВ.2-3 33-01	ПЕТЛЯ СТРОПОВОЧНАЯ ПС2	2	
ВЧ		5	5.041.2950	СТ. ОТД. ГОСТ 6727-80 Ф5 ВР-I L=2950	6	0.41КГ
			ПЕРЕМЕННЫЕ ДАННЫЕ	ДЛЯ ИСПОЛНЕНИЙ:		
				1.090.1-3ПВ.2-2 38 КПП 30.2,6		
				СБОРОЧНЫЕ ЕДИНИЦЫ		
А4		1	1.090.1-3ПВ.2-3 17	КАРКАС ПЛОСКИЙ КР59	4	
				ДЕТАЛИ		
ВЧ		6	5.041.230	СТ. ОТД. ГОСТ 6727-80 Ф5 ВР-I L=230	2	0.03КГ
				1.090.1-3ПВ.2-2 38-01 КПП 30.3,1		
				СБОРОЧНЫЕ ЕДИНИЦЫ		
А4		1	1.090.1-3ПВ.2-3 17-01	КАРКАС ПЛОСКИЙ КР60	4	
				ДЕТАЛИ		
ВЧ		6	5.041.270	СТ. ОТД. ГОСТ 6727-80 Ф5 ВР-I L=270	2	0.04КГ

1.090.1-3ПВ.2-2 38

НАЧ.ОТД.	Шевченко	
Н.КОНТР	Ребров	
ГЛ.СПЕЦ	Ничипаренко	
ПРОВЕРИЛ	Скоробогат	
РАЗРАБ	Пинчук	

Каркас пространственный КПП 30

СТАДИЯ	ЛИСТ	ЛИСТОВ
Р		1

ГОСГРАЖДАНСТРОЙ КиевЗНИИЭП

ФОРМАТ А4

ЭПВЦ КиевЗНИИЭП

ОПЕРАТОР ТЛП КОРТ

Гребнева

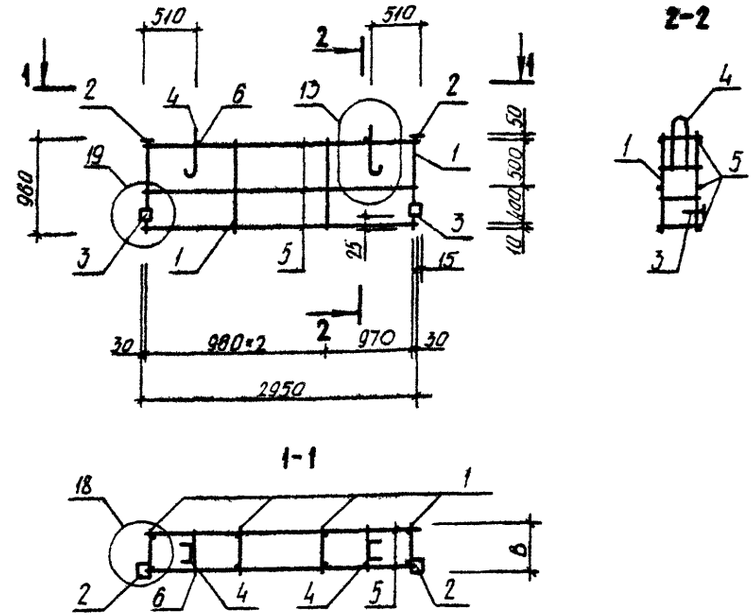

ОБОЗНАЧЕНИЕ	МАРКА	В,ММ	МАССА,КГ
I.090.I-3ПВ.2-2 38	КПП 30.2,6	I90	9,950
-0I	КПП 30.3,I	240	I0,040

ВЗАМ ИНВ №

ПОДПИСЬ И ДАТА

ИНВ № ПОДЛ

1.090.1-3ПВ.2-2 38СБ

НАЧ.ОТД	Шевченко	
Н.КОНТР	Ребров	
ГЛ.СПЕЦ	Ничипаренко	
ПРОВЕРИЛ	Ничипаренко	
РАЗРАБ.	Федько	

Каркас пространственный КПП 30 Сборочный чертеж

СТАДИЯ	МАССА	МАСШТАБ
Р	СМ ТАБЛ	

ЛИСТ | ЛИСТОВ 1

ГОСГРАЖДАНСТРОЙ КиевЗНИИЭП

20409 106

ФОРМАТ А4

ФОРМАТ	ЗОНА	ПОЗ	ОБОЗНАЧЕНИЕ	НАИМЕНОВАНИЕ	КОЛ	ПРИМЕЧАНИЕ
				ДОКУМЕНТАЦИЯ		
А4			1.090.1-3ПВ.2-2 39СБ	СБОРОЧНЫЙ ЧЕРТЕЖ		
А3			1.090.1-3ПВ.2-2 ООД1	УЗЛЫ АРМАТУРНЫЕ		
А4			1.090.1-3ПВ.2-2 ООТО	ТЕХНИЧЕСКОЕ ОПИСАНИЕ		
				СБОРОЧНЫЕ ЕДИНИЦЫ		
А4	2		1.090.1-3ПВ.2-3 32	ИЗДЕЛИЕ ЗАКЛАДНОЕ МН4	2	
А4	3		1.090.1-3ПВ.2-3 32-01	МН5	2	
				ДЕТАЛИ		
А4	4		1.090.1-3ПВ.2-3 33	ПЕТЛЯ СТРОПОВОЧНАЯ ПС1	2	
ВЧ	5		5.041.1750	СТ. ОТД. ГОСТ 6727-80 Ф5 ВР-I L=1750	6	0.24КГ
			ПЕРЕМЕННЫЕ ДАННЫЕ	ДЛЯ ИСПОЛНЕНИЙ:		
				1.090.1-3ПВ.2-2 39 КШ 18.2,6		
				СБОРОЧНЫЕ ЕДИНИЦЫ		
А4	1		1.090.1-3ПВ.2-3 17	КАРКАС ПЛОСКИЙ КР59	3	
				ДЕТАЛИ		
ВЧ	6		5.041.230	СТ. ОТД. ГОСТ 6727-80 Ф5 ВР-I L=230	2	0.03КГ
				1.090.1-3ПВ.2-2 39-01 КШ 18.3,1		
				СБОРОЧНЫЕ ЕДИНИЦЫ		
А4	1		1.090.1-3ПВ.2-3 17-01	КАРКАС ПЛОСКИЙ КР60	3	
				ДЕТАЛИ		
ВЧ	6		5.041.270	СТ. ОТД. ГОСТ 6727-80 Ф5 ВР-I L=270	2	0.04КГ

1.090.1-3ПВ.2-2 39

НАЧ ОТД	Шевченко		
Н.КОНТР	Ребров		
ГЛ СПЕЦ	Ничипаренко		
ПРОВЕРИЛ	Скоробогат		
РАЗРАБ	Пинчук		

Каркас пространственный КШ I8

СТАДИЯ	ЛИСТ	ЛИСТОВ
Р		1

ГОСГРАЖДАНСТРОЙ КиевЗНИИЭП

ФОРМАТ А4

ЭПВЦ КиевЗНИИЭП | ОПЕРАТОР ТПП КОРТ | Гребнева

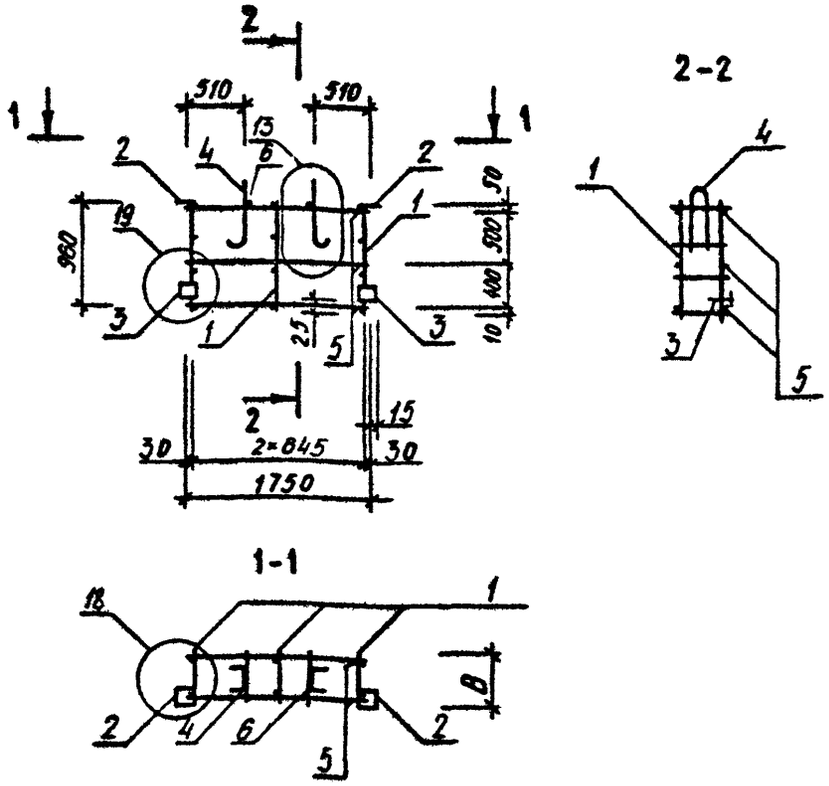

ОБОЗНАЧЕНИЕ	МАРКА	В,ММ	МАССА,КГ
I.090.I-3ПВ.2-2 39	КШ I8.2,6	I90	7,460
-0I	КШ I8.3,I	240	7,520

ВЗАМ ИНВ.№ | ПОДПИСЬ И ДАТА | ИНВ.№ ПОДЛ

1.090.1-3ПВ.2-2 39СБ

НАЧ ОТД	Шевченко		
Н.КОНТР	Ребров		
ГЛ СПЕЦ	Ничипаренко		
ПРОВЕРИЛ	Литвиненко		
РАЗРАБ	Скоробогат		

Каркас пространственный КШ I8 Сборочный чертеж

СТАДИЯ	МАССА	МАСШТАБ
Р	СМ ТАБЛ	
ЛИСТ	ЛИСТОВ 1	

ГОСГРАЖДАНСТРОЙ КиевЗНИИЭП

ФОРМАТ	ЗОНА	ПОЗ	ОБОЗНАЧЕНИЕ	НАИМЕНОВАНИЕ	КОЛ	ПРИМЕЧАНИЕ
				ДОКУМЕНТАЦИЯ		
А4			1.090.1-3ПВ.2-2 40СБ	СБОРОЧНЫЙ ЧЕРТЕЖ		
А3			1.090.1-3ПВ.2-2 ОД1	УЗЛЫ АРМАТУРНЫЕ		
А4			1.090.1-3ПВ.2-2 ООТО	ТЕХНИЧЕСКОЕ ОПИСАНИЕ		
				СБОРОЧНЫЕ ЕДИНИЦЫ		
А4		2	1.090.1-3ПВ.2-3 32	ИЗДЕЛИЕ ЗАКЛАДНОЕ МН4	2	
А4		3	1.090.1-3ПВ.2-3 32-01	МН5	2	
				ДЕТАЛИ		
А4		4	1.090.1-3ПВ.2-3 33	ПЕТЛЯ СТРОПОВОЧНАЯ ПС1 СТ. ОТД. ГОСТ 6727-80	2	
ВЧ		5	5.041.1150	ф5 ВР-I L=1150	6	0.16КГ
			ПЕРЕМЕННЫЕ ДАННЫЕ	ДЛЯ ИСПОЛНЕНИЙ:		
				1.090.1-3ПВ.2-2 40 КШ I2.2,6		
				СБОРОЧНЫЕ ЕДИНИЦЫ		
А4		1	1.090.1-3ПВ.2-3 17	КАРКАС ПЛОСКИЙ КР59	2	
				ДЕТАЛИ		
ВЧ		6	5.041.230	СТ. ОТД. ГОСТ 6727-80 ф5 ВР-I L=230	2	0.03КГ
				1.090.1-3ПВ.2-2 40-01 КШ I2.3,1		
				СБОРОЧНЫЕ ЕДИНИЦЫ		
А4		1	1.090.1-3ПВ.2-3 17-01	КАРКАС ПЛОСКИЙ КР60	2	
				ДЕТАЛИ		
ВЧ		6	5.041.270	СТ. ОТД. ГОСТ 6727-80 ф5 ВР-I L=270	2	0.04КГ

		1.090.1-3ПВ.2-2 40	
НАЧ.ОТД.	Шевченко		
Н.КОНТР	Ребров	Каркас пространственный КШ I2	СТАДИЯ: Р; ЛИСТ: ; ЛИСТОВ: 1
ГП.СПЕЦ.	Ничипоренко		ГОСГРАЖДАНСТРОЙ КиевЗНИИЭП
ПРОВЕРИЛ	Скоробогат		
РАЗРАБ	Пинчук		

ФОРМАТ А4

ЭПВЦ КиевЗНИИЭП | ОПЕРАТОР ТПП КОРТ | Гребнева

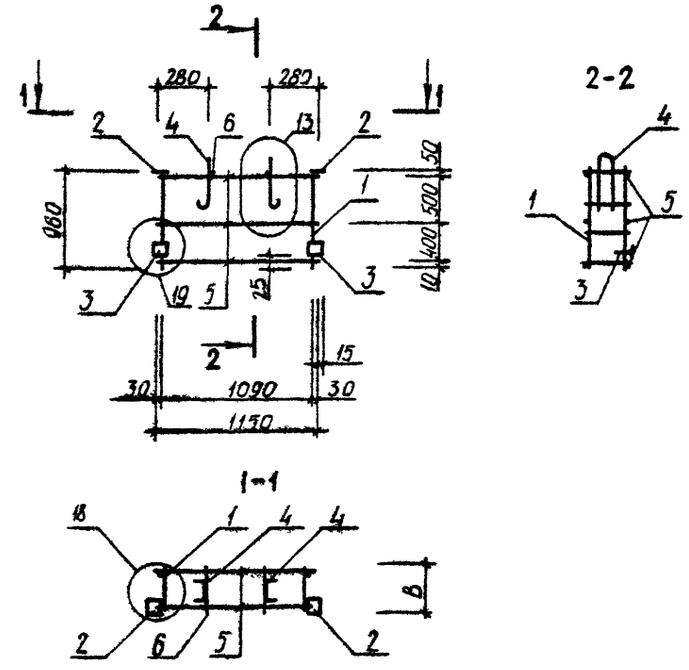

ОБОЗНАЧЕНИЕ	МАРКА	В,ММ	МАССА,КГ
I.090.I-3ПВ.2-2 40	КШ I2.2,6	I90	6,460
-0I	КШ I2.3,I	240	6,5I0

ВЗАИМ. ИНВ.№ | ПОДПИСЬ И ДАТА | ИНВ.№ ПОДЛ.

		1.090.1-3ПВ.2-2 40СБ	
НАЧ.ОТД.	Шевченко	Каркас пространственный КШ I2 Сборочный чертеж	СТАДИЯ: Р; МАССА: СМ ТАБЛ; МАСШТАБ:
Н.КОНТР	Ребров		ЛИСТ: ; ЛИСТОВ: 1
ГП СПЕЦ	Ничипоренко		ГОСГРАЖДАНСТРОЙ КиевЗНИИЭП
ПРОВЕРИЛ	Литвиненко		
РАЗРАБ.	Скоробогат		

20409 108

ФОРМАТ А4

ФОРМАТ	ЗОНА	ПОЗ	ОБОЗНАЧЕНИЕ	НАИМЕНОВАНИЕ	КОЛ	ПРИМЕЧАНИЕ
				ДОКУМЕНТАЦИЯ		
А4			1.090.1-3ПВ.2-2 41СБ	СВОРОЧНЫЙ ЧЕРТЕЖ		
А3			1.090.1-3ПВ.2-2 ООД1	УЗЛЫ АРМАТУРНЫЕ		
А4			1.090.1-3ПВ.2-2 ООТО	ТЕХНИЧЕСКОЕ ОПИСАНИЕ		
				СВОРОЧНЫЕ ЕДИНИЦЫ		
А4	2		1.090.1-3ПВ.2-3 32	ИЗДЕЛИЕ ЗАКЛАДНОЕ МН4	2	
А4	3		1.090.1-3ПВ.2-3 32-02	МН6	2	
				ДЕТАЛИ		
А4	4		1.090.1-3ПВ.2-3 33	ПЕТЛЯ СТРОПОВОЧНАЯ ПС1	2	
				СТ. ОТД. ГОСТ 6727-80		
ВЧ	5		5.041.2770	Ф5 ВР-I L=2770	6	0.39КГ
			ПЕРЕМЕННЫЕ ДАННЫЕ	ДЛЯ ИСПОЛНЕНИЙ:		
				1.090.1-3ПВ.2-2 41 КПП 28.2,6		
				СВОРОЧНЫЕ ЕДИНИЦЫ		
А4	1		1.090.1-3ПВ.2-3 17	КАРКАС ПЛОСКИЙ КР59	4	
				ДЕТАЛИ		
				СТ. ОТД. ГОСТ 6727-80		
ВЧ	6		5.041.230	Ф5 ВР-I L=230	2	0.03КГ
				1.090.1-3ПВ.2-2 41-01 КПП 28.3,1		
				СВОРОЧНЫЕ ЕДИНИЦЫ		
А4	1		1.090.1-3ПВ.2-3 17-01	КАРКАС ПЛОСКИЙ КР60	4	
				ДЕТАЛИ		
				СТ. ОТД. ГОСТ 6727-80		
ВЧ	6		5.041.270	Ф5 ВР-I L=270	2	0.04КГ

1.090.1-3ПВ.2-2 41

НАЧ.ОТД	Шевченко		Каркас пространственный КПП 28	СТАДИЯ	ЛИСТ	ЛИСТОВ
Н.КОНТР	Ребров			Р		1
ГЛ.СПЕЦ	Ничипоренко			ГОСГРАЖДАНСТРОЙ КиевЗНИИЭП		
ПРОВЕРИЛ	Скворцов					
РАЗРАБ	Пичук					

ФОРМАТ А4

ЭПВЦ КиевЗНИИЭП | ОПЕРАТОР ТПП КОРТ | Гребнева

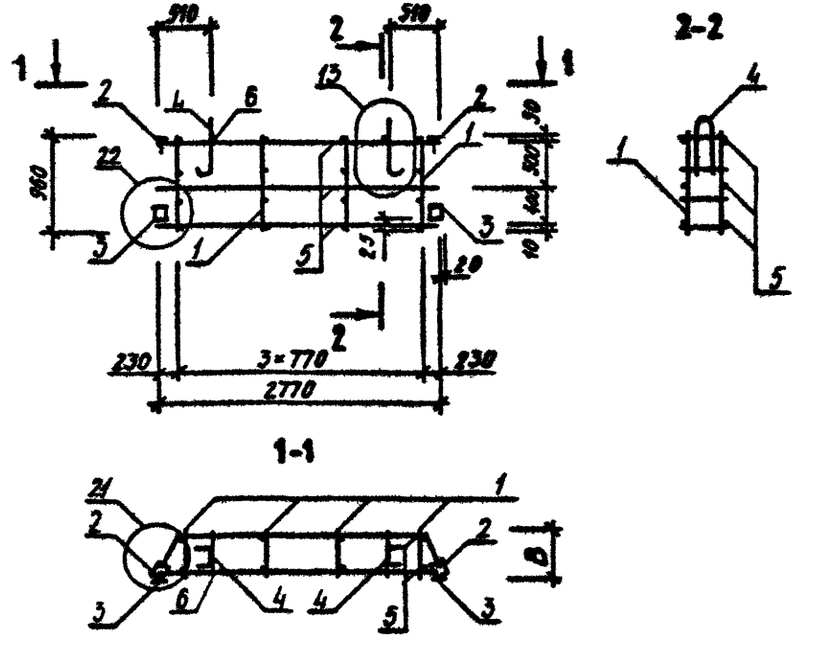

ОБОЗНАЧЕНИЕ	МАРКА	В,ММ	МАССА,КГ
1.090.1-3ПВ.2-2 41	КПП 28.2,6	190	8.800
-01	КПП 28.3,1	240	8.890

ВЗАИМ.ИНВ.№ | ПОДПИСЬ И ДАТА | ИНВ.№ ПОДЛ

1.090.1-3ПВ.2-2 41СБ

НАЧ.ОТД	Шевченко		Каркас пространственный КПП 28 Сборочный чертеж	СТАДИЯ	МАССА	МАСШТАБ
Н.КОНТР	Ребров			Р	СМ ТАБЛ	
ГЛ.СПЕЦ	Ничипоренко			ЛИСТ	ЛИСТОВ 1	
ПРОВЕРИЛ	Литвиненко			ГОСГРАЖДАНСТРОЙ КиевЗНИИЭП		
РАЗРАБ	Федько					

ФОРМАТ А4

ФОРМАТ	ЗОНА	ПОЗ	ОБОЗНАЧЕНИЕ	НАИМЕНОВАНИЕ	КОЛ	ПРИМЕЧАНИЕ
				ДОКУМЕНТАЦИЯ		
А3			1.090.1-3ПВ.2-2 42СБ	СВОРОЧНЫЙ ЧЕРТЕЖ		
А3			1.090.1-3ПВ.2-2 ООД1	УЗЛЫ АРМАТУРНЫЕ		
А4			1.090.1-3ПВ.2-2 ООТО	ТЕХНИЧЕСКОЕ ОПИСАНИЕ		
				СВОРОЧНЫЕ ЕДИНИЦЫ		
				ИЗДЕЛИЕ ЗАКЛАДНОЕ		
А4	2		1.090.1-3ПВ.2-3 32	МН4	2	
А4	3		1.090.1-3ПВ.2-3 32-01	МН5	1	
А4	4		1.090.1-3ПВ.2-3 32-02	МН6	1	
				ДЕТАЛИ		
А4	5		1.090.1-3ПВ.2-3 33-01	ПЕТЛЯ СТРОПОВОЧНАЯ ПС2	2	
ВЧ	6		5.041.2860	СТ. ОТД. ГОСТ 6727-80 Ф5 ВР-I L=2860	6	0.40КГ
			ПЕРЕМЕННЫЕ ДАННЫЕ	ДЛЯ ИСПОЛНЕНИЙ:		
				1.090.1-3ПВ.2-2 42 1КПП 29.2,6		
				СВОРОЧНЫЕ ЕДИНИЦЫ		
А4	1		1.090.1-3ПВ.2-3 17	КАРКАС ПЛОСКИЙ КР59	4	
				ДЕТАЛИ		
ВЧ	7		5.041.230	СТ. ОТД. ГОСТ 6727-80 Ф5 ВР-I L=230	2	0.03КГ
				1.090.1-3ПВ.2-2 42-01 1КПП 29.3,1		
				СВОРОЧНЫЕ ЕДИНИЦЫ		
А4	1		1.090.1-3ПВ.2-3 17-01	КАРКАС ПЛОСКИЙ КР60	4	
				ДЕТАЛИ		
ВЧ	7		5.041.270	СТ. ОТД. ГОСТ 6727-80 Ф5 ВР-I L=270	2	0.04КГ

			1.090.1-3ПВ.2-2 42
НАЧ ОТД.	Шевченко		Каркас пространственный 1КПП 29, 2КПП 29
Н КОНТР.	Ребров		
ГЛ СПЕЦ	Ничипоренко		
ПРОВЕРИЛ	Скарабогат		
РАЗРАБ	Пинчук		

СТАДИЯ	ЛИСТ	ЛИСТОВ
Р	1	2

ГОСГРАЖДАНСТРОЙ КиевЗНИИЭП

ФОРМАТ А4

ЭПВЦ КиевЗНИИЭП

ОПЕРАТОР ТЛП КОРТ

Гребнева

ФОРМАТ	ЗОНА	ПОЗ	ОБОЗНАЧЕНИЕ	НАИМЕНОВАНИЕ	КОЛ	ПРИМЕЧАНИЕ
				1.090.1-3ПВ.2-2 42-02 2КПП 29.2,6		
				СВОРОЧНЫЕ ЕДИНИЦЫ		
А4	1		1.090.1-3ПВ.2-3 17	КАРКАС ПЛОСКИЙ КР59	4	
				ДЕТАЛИ		
ВЧ	7		5.041.230	СТ. ОТД. ГОСТ 6727-80 Ф5 ВР-I L=230	2	0.03КГ
				1.090.1-3ПВ.2-2 42-03 2КПП 29.3,1		
				СВОРОЧНЫЕ ЕДИНИЦЫ		
А4	1		1.090.1-3ПВ.2-3 17-01	КАРКАС ПЛОСКИЙ КР60	4	
				ДЕТАЛИ		
ВЧ	7		5.041.270	СТ. ОТД. ГОСТ 6727-80 Ф5 ВР-I L=270	2	0.04КГ

ВЗАМ. ИНВ №

ПОДПИСЬ И ДАТА

ИНВ №ПОДЛ

	1.090.1-3ПВ.2-2 42	ЛИСТ 2

20409 110

ФОРМАТ А4

РИС. 1

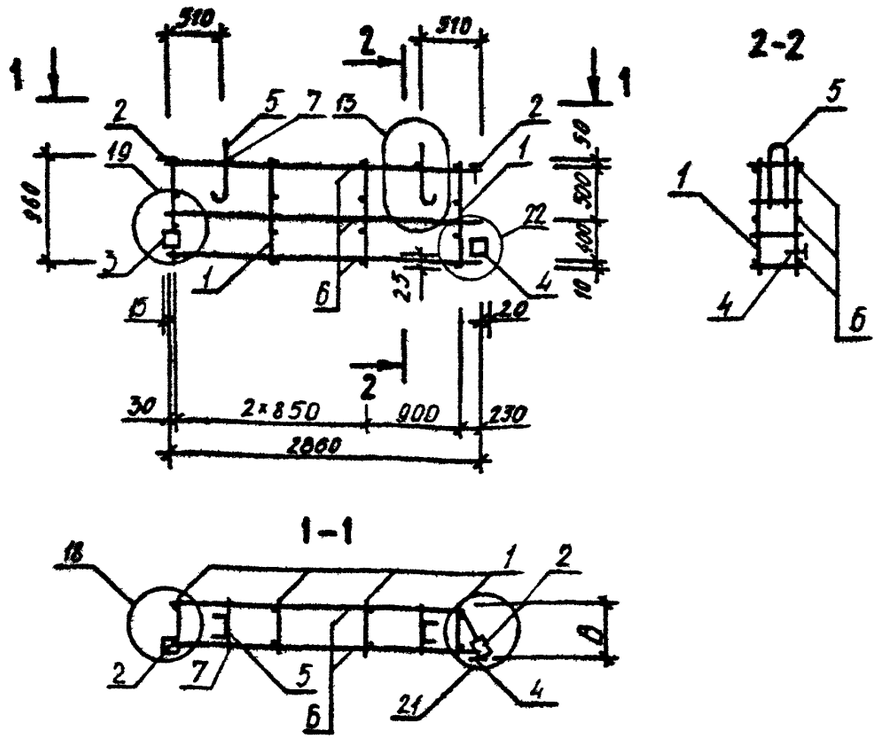

РИС. 2

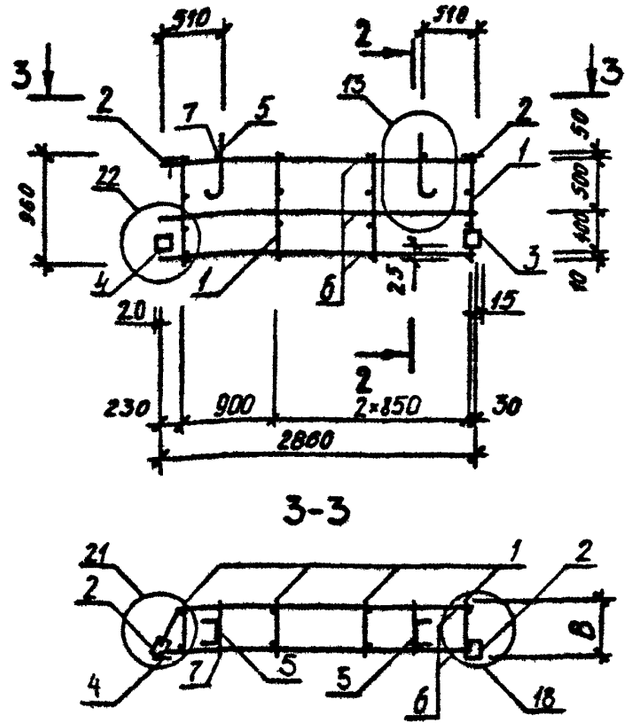

ОБОЗНАЧЕНИЕ	МАРКА	РИС	В, ММ	МАССА, КГ
I.090.I-3ПВ.2-2 42	IКШ 29.2,6	I	I90	9,880
-0I	IКШ 29.3,I	I	240	9,960
-02	2КШ 29.2,6	2	I90	9,880
-03	2КШ 29.3,I	2	240	9,960

НАЧ.ОТД	Шевченко	
Н.КОНТР	Ребров	
ГЛ.СПЕЦ	Ничипоренко	
ПРОВЕРИЛ	Ничипоренко	
РАЗРАБ.	Февько	

1.090.1-3ПВ.2-2 42СБ

Каркас пространственный IКШ 29, 2КШ 29 Сборочный чертеж

СТАДИЯ	МАССА	МАСШТАБ
Р	СМ ТАБЛ	
ЛИСТ	ЛИСТОВ 1	

ГОСГРАЖДАНСТРОЙ КлевЗНИИЭП

ФОРМАТ А3

ФОРМАТ	ЗОНА	ПОЗ	ОБОЗНАЧЕНИЕ	НАИМЕНОВАНИЕ	КОЛ	ПРИМЕЧАНИЕ
				ДОКУМЕНТАЦИЯ		
А3			1.090.1-3ПВ.2-2 43СБ	СВОРОЧНЫЙ ЧЕРТЕЖ		
А3			1.090.1-3ПВ.2-2 ООД1	УЗЛЫ АРМАТУРНЫЕ		
А4			1.090.1-3ПВ.2-2 ООТО	ТЕХНИЧЕСКОЕ ОПИСАНИЕ		
				СВОРОЧНЫЕ ЕДИНИЦЫ		
				ИЗДЕЛИЕ ЗАКЛАДНОЕ		
А4	2		1.090.1-3ПВ.2-3 32	МН4	2	
А4	3		1.090.1-3ПВ.2-3 32-01	МН5	1	
А4	4		1.090.1-3ПВ.2-3 32-02	МН6	1	
				ДЕТАЛИ		
А4	5		1.090.1-3ПВ.2-3 33	ПЕТЛЯ СТРОПОВОЧНАЯ ПС1	2	
ВЧ	6		5.041.1660	СТ. ОТД. ГОСТ 6727-80 Ф5 ВР-I L=1660	6	0.23КГ
				ПЕРЕМЕННЫЕ ДАННЫЕ		
				ДЛЯ ИСПОЛНЕНИЙ:		
				1.090.1-3ПВ.2-2 43 1КПП 17.2,6		
				СВОРОЧНЫЕ ЕДИНИЦЫ		
А4	1		1.090.1-3ПВ.2-3 17	КАРКАС ПЛОСКИЙ КР59	3	
				ДЕТАЛИ		
ВЧ	7		5.041.230	СТ. ОТД. ГОСТ 6727-80 Ф5 ВР-I L=230	2	0.03КГ
				1.090.1-3ПВ.2-2 43-01 1КПП 17.3,1		
				СВОРОЧНЫЕ ЕДИНИЦЫ		
А4	1		1.090.1-3ПВ.2-3 17-01	КАРКАС ПЛОСКИЙ КР60	3	
				ДЕТАЛИ		
ВЧ	7		5.041.270	СТ. ОТД. ГОСТ 6727-80 Ф5 ВР-I L=270	2	0.04КГ

			1.090.1-3ПВ.2-2 43
НАЧ.ОТД.	Шевченко		Каркас пространственный ПКП I7, 2КП I7
Н.КОНТР.	Ребров		СТАДИЯ: Р; ЛИСТ: 1; ЛИСТОВ: 2
ГЛ.СПЕЦ.	Ничипаренко		ГОСГРАЖДАНСТРОЙ КиевЗНИИЭП
ПРОВЕРИЛ	Скоробогат		
РАЗРАБ	Пинчук		

ФОРМАТ А4

Гребнева

ЭПВЦ Киев ЗНИИЭП

ОПЕРАТОР ТЛП КОРТ

ФОРМАТ	ЗОНА	ПОЗ	ОБОЗНАЧЕНИЕ	НАИМЕНОВАНИЕ	КОЛ	ПРИМЕЧАНИЕ
				1.090.1-3ПВ.2-2 43-02 2КПП 17.2,6		
				СВОРОЧНЫЕ ЕДИНИЦЫ		
А4	1		1.090.1-3ПВ.2-3 17	КАРКАС ПЛОСКИЙ КР59	3	
				ДЕТАЛИ		
ВЧ	7		5.041.230	СТ. ОТД. ГОСТ 6727-80 Ф5 ВР-I L=230	2	0.03КГ
				1.090.1-3ПВ.2-2 43-03 2КПП 17.3,1		
				СВОРОЧНЫЕ ЕДИНИЦЫ		
А4	1		1.090.1-3ПВ.2-3 17-01	КАРКАС ПЛОСКИЙ КР60	3	
				ДЕТАЛИ		
ВЧ	7		5.041.270	СТ. ОТД. ГОСТ 6727-80 Ф5 ВР-I L=270	2	0.04КГ

ВЗАМ.ИНВ.№

ПОДПИСЬ И ДАТА

ИНВ.№ ПОДЛ.

	1.090.1-3ПВ.2-2 43	ЛИСТ 2

20409 112

ФОРМАТ А4

Рис.1

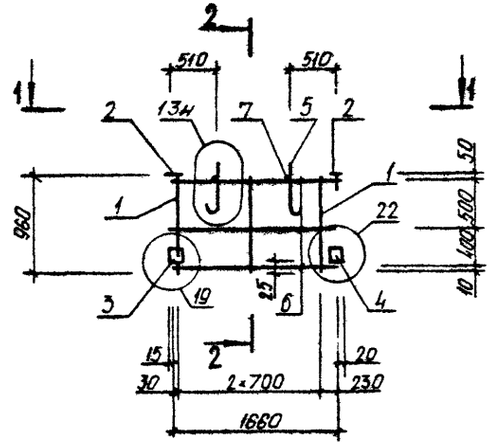

2-2

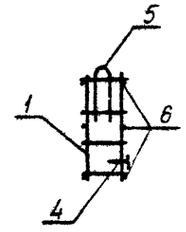

Рис.2

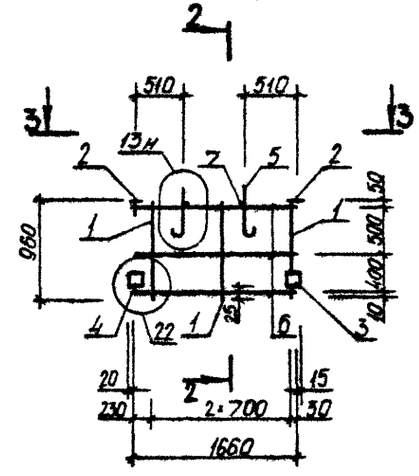

1-1

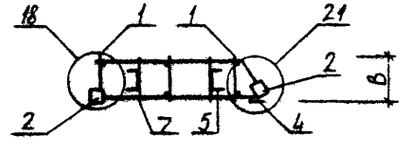

3-3

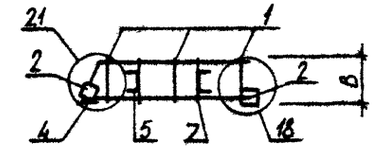

ОБОЗНАЧЕНИЕ	МАРКА	РИС	В,ММ	МАССА,КГ
1.090.1-3ПВ.2-2 43	1КПП 17.2,6	1	190	7,380
-01	1КПП 17.3,1	1	240	7,450
-02	2КПП 17.2,6	2	190	7,380
-03	2КПП 17.3,1	2	240	7,450

НАЧ.ОТД	Шевченко		
Н.КОНТР	Ребров		
ГП.СПЕЦ	Ничипоренко		
ПРОВЕРИЛ	Ничипоренко		
РАЗРАБ.	Федько		

1.090.1-3ПВ.2-2 43СБ

Каркас пространственный 1КПП 17, 2КПП 17
Сборочный чертеж

СТАДИЯ	МАССА	МАСШТАБ
Р	см таб.	
ЛИСТ	ЛИСТОВ 1	

ГОСГРАЖДАНСТРОЙ
КиевЗНИИЭП

ФОРМАТ А3

ФОРМАТ	ЗОНА	ПОЗ	ОБОЗНАЧЕНИЕ	НАИМЕНОВАНИЕ	КОЛ	ПРИМЕЧАНИЕ
				ДОКУМЕНТАЦИЯ		
А3			1.090.1-3ПВ.2-2 44СБ	СБОРОЧНЫЙ ЧЕРТЕЖ		
А3			1.090.1-3ПВ.2-2 ООД1	УЗЛЫ АРМАТУРНЫЕ		
А4			1.090.1-3ПВ.2-2 ООТО	ТЕХНИЧЕСКОЕ ОПИСАНИЕ		
				СБОРОЧНЫЕ ЕДИНИЦЫ		
				ИЗДЕЛИЕ ЗАКЛАДНОЕ		
А4	2		1.090.1-3ПВ.2-3 32	МН4	2	
А4	3		1.090.1-3ПВ.2-3 32-01	МН5	1	
А4	4		1.090.1-3ПВ.2-3 32-02	МН6	1	
				ДЕТАЛИ		
А4	5		1.090.1-3ПВ.2-3 33	ПЕТЛЯ СТРОПОВОЧНАЯ ПС1	2	
ВЧ	6		5.041.1060	СТ. ОТД. ГОСТ 6727-80 Ф5 ВР-I L=1060	6	0.15КГ
			ПЕРЕМЕННЫЕ ДАННЫЕ	ДЛЯ ИСПОЛНЕНИЙ:		
				1.090.1-3ПВ.2-2 44 1КШ 11.2,6		
				СБОРОЧНЫЕ ЕДИНИЦЫ		
А4	1		1.090.1-3ПВ.2-3 17	КАРКАС ПЛОСКИЙ КР59	2	
				ДЕТАЛИ		
ВЧ	7		5.041.230	СТ. ОТД. ГОСТ 6727-80 Ф5 ВР-I L=230	2	0.03КГ
				1.090.1-3ПВ.2-2 44-01 1КШ 11.3,1		
				СБОРОЧНЫЕ ЕДИНИЦЫ		
А4	1		1.090.1-3ПВ.2-3 17-01	КАРКАС ПЛОСКИЙ КР60	2	
				ДЕТАЛИ		
ВЧ	7		5.041.270	СТ. ОТД. ГОСТ 6727-80 Ф5 ВР-I L=270	2	0.04КГ

1.090.1-3ПВ.2-2 44

НАЧ.ОТД.	Шевченко	
Н.КОНТР.	Ребров	
ГЛ.СПЕЦ.	Жичипоренко	
ПРОВЕРИЛ	Скоробогат	
РАЗРАБ.	Пинчук	

Каркас пространственный 1КШ 11, 2КШ 11

СТАДИЯ	ЛИСТ	ЛИСТОВ
Р	1	2

ГОСГРАЖДАНСТРОЙ КиевЗНИИЭП

ФОРМАТ А4

Гребнева

ЭПВЦ Киев ЗНИИЭП

ОПЕРАТОР ТЛП КОРТ

ФОРМАТ	ЗОНА	ПОЗ.	ОБОЗНАЧЕНИЕ	НАИМЕНОВАНИЕ	КОЛ	ПРИМЕЧАНИЕ
				1.090.1-3ПВ.2-2 44-02 2КШ 11.2,6		
				СБОРОЧНЫЕ ЕДИНИЦЫ		
А4	1		1.090.1-3ПВ.2-3 17	КАРКАС ПЛОСКИЙ КР59	2	
				ДЕТАЛИ		
ВЧ	7		5.041.230	СТ. ОТД. ГОСТ 6727-80 Ф5 ВР-I L=230	2	0.03КГ
				1.090.1-3ПВ.2-2 44-03 2КШ 11.3,1		
				СБОРОЧНЫЕ ЕДИНИЦЫ		
А4	1		1.090.1-3ПВ.2-3 17-01	КАРКАС ПЛОСКИЙ КР60	2	
				ДЕТАЛИ		
ВЧ	7		5.041.270	СТ. ОТД. ГОСТ 6727-80 Ф5 ВР-I L=270	2	0,04КГ

ВЗАМ.ИНВ.№

ПОДПИСЬ И ДАТА

ИНВ.№ ПОДЛ.

1.090.1-3ПВ.2-2 44

ЛИСТ 2

20409 114

ФОРМАТ А4

Рис.1

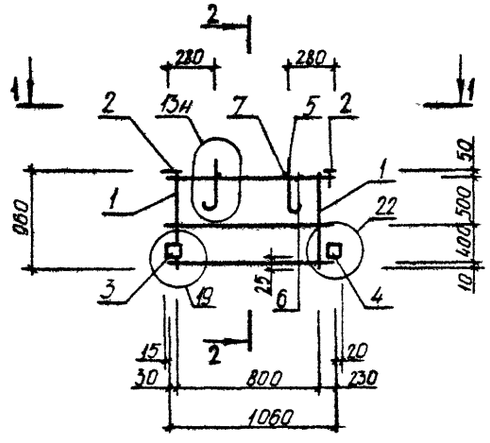

2-2

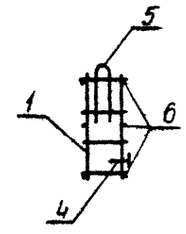

Рис.2

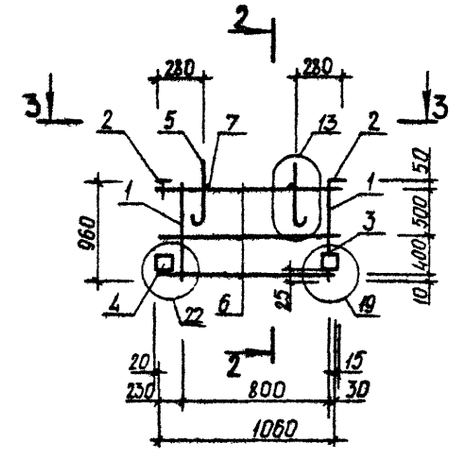

1-1

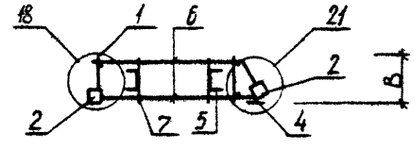

3-3

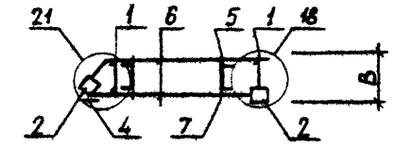

ОБОЗНАЧЕНИЕ	МАРКА	РИС	В,ММ	МАССА,КГ
I.090.I-3ПВ.2-2 44	IКШ II.2,6	I	I90	6,390
-0I	IКШ II.3,I	I	240	6,440
-02	2КШ II.2,6	2	I90	6,390
-03	2КШ II.3,I	2	240	6,440

НАЧ.ОТД	Шебченко		
Н.КОНТР	Ребров		
ГП.СПЕЦ	Ничипоренко		
ПРОВЕРИЛ	Скоробогат		
РАЗРАБ.	Федько		

1.090.1-3ПВ.2-2 44СБ

Каркас пространственный IКШ II, 2КШ II
Сборочный чертеж

СТАДИЯ	МАССА	МАСШТАБ
Р	СМ ТАБЛ	
ЛИСТ	ЛИСТОВ 1	

ГОСГРАЖДАНСТРОЙ
КиевЗНИИЭП

ФОРМАТ	ЗОНА	ПОЗ	ОБОЗНАЧЕНИЕ	НАИМЕНОВАНИЕ	КОЛ	ПРИМЕЧАНИЕ
				ДОКУМЕНТАЦИЯ		
А3			1.090.1-3ПВ.2-2 45СВ	СБОРОЧНЫЙ ЧЕРТЕЖ		
А3			1.090.1-3ПВ.2-2 00Д1	УЗЛЫ АРМАТУРНЫЕ		
А4			1.090.1-3ПВ.2-2 00ТО	ТЕХНИЧЕСКОЕ ОПИСАНИЕ		
				СБОРОЧНЫЕ ЕДИНИЦЫ		
				ИЗДЕЛИЕ ЗАКЛАДНОЕ		
А4		2	1.090.1-3ПВ.2-3 32	МН4	2	
А4		3	1.090.1-3ПВ.2-3 32-01	МН5	2	
				ДЕТАЛИ		
А4		4	1.090.1-3ПВ.2-3 33-01	ПЕТЛЯ СТРОПОВОЧНАЯ ПС2	2	
				СТ. ОТД. ГОСТ 6727-80		
ВЧ		7	5.041.420	Ф5 ВР-I L=420	1	0.06КГ
			ПЕРЕМЕННЫЕ ДАННЫЕ	ДЛЯ ИСПОЛНЕНИЙ:		
				1.090.1-3ПВ.2-2 45 1КПП 33.2,6		
				СБОРОЧНЫЕ ЕДИНИЦЫ		
А4		1	1.090.1-3ПВ.2-3 17	КАРКАС ПЛОСКИЙ КР59	5	
				ДЕТАЛИ		
				СТ. ОТД. ГОСТ 6727-80		
ВЧ		5	5.041.3225	Ф5 ВР-I L=3225	6	0.45КГ
ВЧ		6	5.041.230	Ф5 ВР-I L=230	2	0.03КГ
				1.090.1-3ПВ.2-2 45-01 1КПП 33.3,1		
				СБОРОЧНЫЕ ЕДИНИЦЫ		
А4		1	1.090.1-3ПВ.2-3 17-01	КАРКАС ПЛОСКИЙ КР60	5	
				ДЕТАЛИ		
				СТ. ОТД. ГОСТ 6727-80		
ВЧ		5	5.041.3275	Ф5 ВР-I L=3275	6	0.45КГ
ВЧ		6	5.041.270	Ф5 ВР-I L=270	2	0.04КГ

1.090.1-3ПВ.2-2 45

НАЧ.ОТД.	Шевченко	
Н.КОНТР	Ребров	
ГЛ.СПЕЦ	Ничипаренко	
ПРОВЕРИЛ	Скорабагат	
РАЗРАБ	Пинчук	

Каркас пространственный 1КПП 33, 2КПП 33

СТАДИЯ	ЛИСТ	ЛИСТОВ
Р	1	2

ГОСГРАЖДАНСТРОЙ КиевЗНИИЭП

ФОРМАТ А4

ЭПВЦ Киев ЗНИИЭП

ОПЕРАТОР ТЛП КОРТ

Гребнева

ФОРМАТ	ЗОНА	ПОЗ	ОБОЗНАЧЕНИЕ	НАИМЕНОВАНИЕ	КОЛ	ПРИМЕЧАНИЕ
				1.090.1-3ПВ.2-2 45-02 2КПП 33.2,6		
				СБОРОЧНЫЕ ЕДИНИЦЫ		
А4		1	1.090.1-3ПВ.2-3 17	КАРКАС ПЛОСКИЙ КР59	5	
				ДЕТАЛИ		
				СТ. ОТД. ГОСТ 6727-80		
ВЧ		5	5.041.3225	Ф5 ВР-I L=3225	6	0.45КГ
ВЧ		6	5.041.230	Ф5 ВР-I L=230	2	0.03КГ
				1.090.1-3ПВ.2-2 45-03 2КПП 33.3,1		
				СБОРОЧНЫЕ ЕДИНИЦЫ		
А4		1	1.090.1-3ПВ.2-3 17-01	КАРКАС ПЛОСКИЙ КР60	5	
				ДЕТАЛИ		
				СТ. ОТД. ГОСТ 6727-80		
ВЧ		5	5.041.3275	Ф5 ВР-I L=3275	6	0.45КГ
ВЧ		6	5.041.270	Ф5 ВР-I L=270	2	0.04КГ

ВЗАМ ИНВ №

ПОДПИСЬ И ДАТА

ИНВ №ПОДЛ

1.090.1-3ПВ.2-2 45

ЛИСТ 2

20409 116

ФОРМАТ А4

РИС. 1

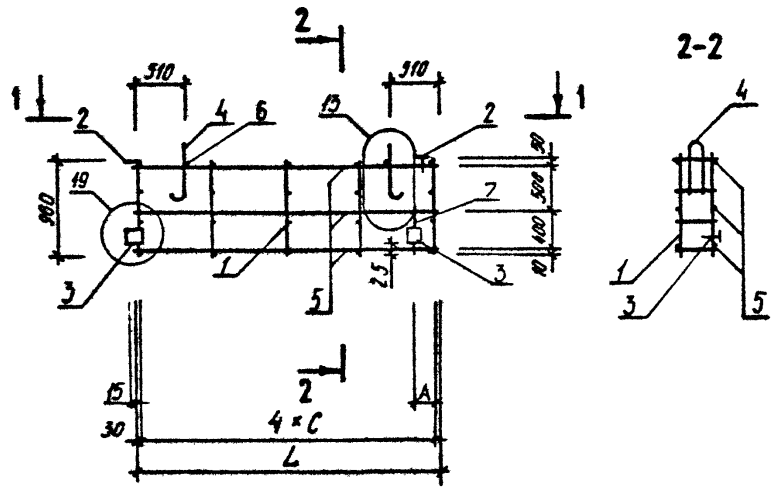

РИС. 2

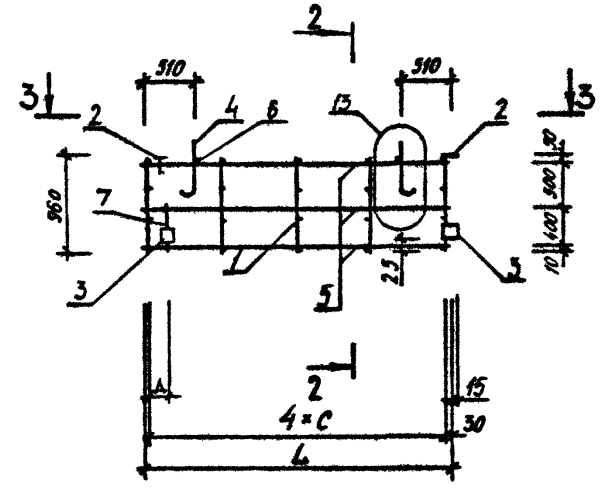

ОБОЗНАЧЕНИЕ	МАРКА	РИС	Б,ММ	L,ММ	С,ММ	Д,ММ	МАССА,КГ
1.090.1-3ПВ.2-2 45	1КШ 33.2,6	1	190	3225	790	260	10,740
-01	1КШ 33.3,1	1	240	3275	800	300	10,880
-02	2КШ 33.2,6	2	190	3225	790	260	10,740
-03	2КШ 33.3,1	2	240	3275	800	300	10,880

НАЧ.ОТД	Шевченко	
Н.КОНТР	Ребров	
ГЛ.СПЕЦ	Ничипоренко	
ПРОВЕРИЛ	Ничипоренко	
РАЗРАБ.	Федько	

1.090.1-3ПВ.2-2 45СБ

Каркас пространственный 1КШ 33, 2КШ 33 Сборочный чертеж

СТАДИЯ	МАССА	МАСШТАБ
Р	СМ ТАБЛ	
ЛИСТ	ЛИСТОВ 1	

ГОСГРАЖДАНСТРОЙ КиевЗНИИЭП

ФОРМАТ А3

ФОРМАТ	ЗОНА	ПОЗ	ОБОЗНАЧЕНИЕ	НАИМЕНОВАНИЕ	КОЛ	ПРИМЕЧАНИЕ
				ДОКУМЕНТАЦИЯ		
А3			1.090.1-3ПВ.2-2 46СБ	СБОРОЧНЫЙ ЧЕРТЕЖ		
А3			1.090.1-3ПВ.2-2 ООД1	УЗЛЫ АРМАТУРНЫЕ		
А4			1.090.1-3ПВ.2-2 ООТО	ТЕХНИЧЕСКОЕ ОПИСАНИЕ		
				СБОРОЧНЫЕ ЕДИНИЦЫ		
				ИЗДЕЛИЕ ЗАКЛАДНОЕ		
А4		2	1.090.1-3ПВ.2-3 32	МН4	2	
А4		3	1.090.1-3ПВ.2-3 32-01	МН5	2	
				ДЕТАЛИ		
А4		4	1.090.1-3ПВ.2-3 33	ПЕТЛЯ СТРОПОВОЧНАЯ ПС1	2	
				СТ. ОТД. ГОСТ 6727-80		
БЧ		7	5.041.420	Ф5 ВР-I L=420	1	0.06КГ
			ПЕРЕМЕННЫЕ ДАННЫЕ	ДЛЯ ИСПОЛНЕНИЙ:		
				1.090.1-3ПВ.2-2 46 1КПП 21.2,6		
				СБОРОЧНЫЕ ЕДИНИЦЫ		
А4		1	1.090.1-3ПВ.2-3 17	КАРКАС ПЛОСКИЙ КР59	3	
				ДЕТАЛИ		
				СТ. ОТД. ГОСТ 6727-80		
БЧ		5	5.041.2025	Ф5 ВР-I L=2025	6	0.28КГ
БЧ		6	5.041.230	Ф5 ВР-I L=230	2	0.03КГ
				1.090.1-3ПВ.2-2 46-01 1КПП 21.3,1		
				СБОРОЧНЫЕ ЕДИНИЦЫ		
А4		1	1.090.1-3ПВ.2-3 17-01	КАРКАС ПЛОСКИЙ КР60	3	
				ДЕТАЛИ		
				СТ. ОТД. ГОСТ 6727-80		
БЧ		5	5.041.2075	Ф5 ВР-I L=2075	6	0.29КГ
БЧ		6	5.041.270	Ф5 ВР-I L=270	2	0.04КГ

		1.090.1-3ПВ.2-2 46	
НАЧ.ОТД	Шевченко	Каркас пространственный 1КПП 21, 2КПП 21	СТАДИЯ: Р; ЛИСТ: 1; ЛИСТОВ: 2
Н.КОНТР	Ребров		ГОСГРАЖДАНСТРОЙ КиевЗНИИЭП
ГЛ.СПЕЦ	Ничипоренко		
ПРОВЕРИЛ	Скоробогат		
РАЗРАБ.	Пинчук		

ФОРМАТ А4

ЭПВЦ Киев ЗНИИЭП

ОПЕРАТОР ТПП КОРТ

Гребнева

ФОРМАТ	ЗОНА	ПОЗ.	ОБОЗНАЧЕНИЕ	НАИМЕНОВАНИЕ	КОЛ	ПРИМЕЧАНИЕ
				1.090.1-3ПВ.2-2 46-02 2КПП 21.2,6		
				СБОРОЧНЫЕ ЕДИНИЦЫ		
А4		1	1.090.1-3ПВ.2-3 17	КАРКАС ПЛОСКИЙ КР59	3	
				ДЕТАЛИ		
				СТ. ОТД. ГОСТ 6727-80		
БЧ		5	5.041.2025	Ф5 ВР-I L=2025	6	0.28КГ
БЧ		6	5.041.230	Ф5 ВР-I L=230	2	0.03КГ
				1.090.1-3ПВ.2-2 46-03 2КПП 21.3,1		
				СБОРОЧНЫЕ ЕДИНИЦЫ		
А4		1	1.090.1-3ПВ.2-3 17-01	КАРКАС ПЛОСКИЙ КР60		
				ДЕТАЛИ		
				СТ. ОТД. ГОСТ 6727-80		
БЧ		5	5.041.2075	Ф5 ВР-I L=2075	6	0.29КГ
БЧ		6	5.041.270	Ф5 ВР-I L=270	2	0.04КГ

ВЗАМ ИНВ №

ПОДПИСЬ И ДАТА

ИНВ Н-ПОДЛ

	1.090.1-3ПВ.2-2 46	ЛИСТ 2

20409 118

ФОРМАТ А4

РИС. 1

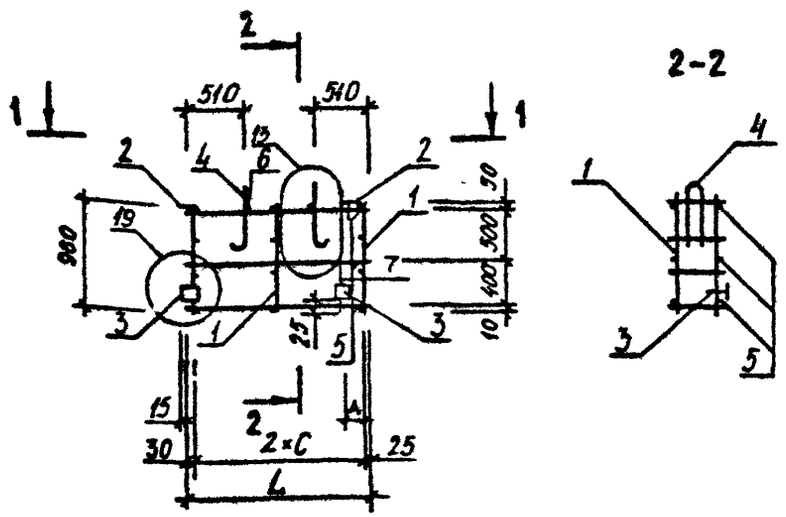

2-2

1-1

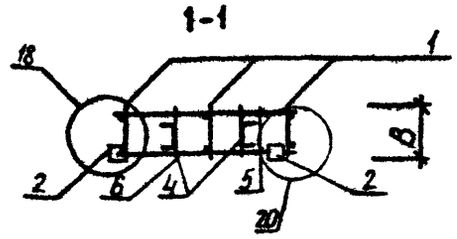

РИС. 2

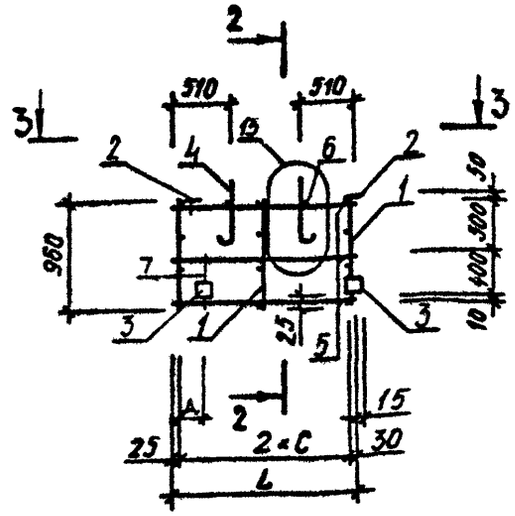

3-3

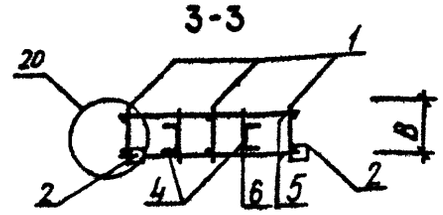

ОБОЗНАЧЕНИЕ	МАРКА	РИС	B, ММ	L, ММ	C, ММ	Д, ММ	МАССА, КГ
I.090.I-3ПВ.2-2 46	IКШ 2I.2,6	I	I90	2025	985	260	7,750
-0I	IКШ 2I.3,I	I	240	2075	IOIO	300	7,850
-02	2КШ 2I.2,6	2	I90	2025	985	260	7,750
-03	2КШ 2I.3,I	2	240	2075	IOIO	300	7,850

НАЧ ОТД	Шевченко		
Н.КОНТР	Ребров		
ГЛ СПЕЦ	Ничигоренко		
ПРОВЕРИЛ	Литвиченко		
РАЗРАБ.	Фейько		

1.090.1-3ПВ.2-2 46СБ

Каркас пространственный IКШ 2I, 2КШ 2I
Сборочный чертеж

СТАДИЯ	МАССА	МАСШТАБ
Р	СМ ТАБЛ	
ЛИСТ	ЛИСТОВ 1	

ГОСГРАЖДАНСТРОЙ
КиевЗНИИЭП

20409 119

ФОРМАТ А3

ФОРМАТ	ЗОНА	ПОЗ	ОБОЗНАЧЕНИЕ	НАИМЕНОВАНИЕ	КОЛ	ПРИМЕЧАНИЕ
				ДОКУМЕНТАЦИЯ		
А3			1.090.1-3ПВ.2-2 47СБ	СБОРОЧНЫЙ ЧЕРТЕЖ		
А3			1.090.1-3ПВ.2-2 ООД1	УЗЛЫ АРМАТУРНЫЕ		
А4			1.090.1-3ПВ.2-2 ООТО	ТЕХНИЧЕСКОЕ ОПИСАНИЕ		
				СБОРОЧНЫЕ ЕДИНИЦЫ		
				ИЗДЕЛИЕ ЗАКЛАДНОЕ		
А4		2	1.090.1-3ПВ.2-3 32	МН4	2	
А4		3	1.090.1-3ПВ.2-3 32-01	МН5	2	
				ДЕТАЛИ		
А4		4	1.090.1-3ПВ.2-3 33	ПЕТЛЯ СТРОПОВОЧНАЯ ПС1	2	
				СТ. ОТД. ГОСТ 6727-80		
ВЧ		7	5.041.420	Ф5 ВР-I L=420	1	0.06КГ
			ПЕРЕМЕННЫЕ ДАННЫЕ	ДЛЯ ИСПОЛНЕНИЙ:		
				1.090.1-3ПВ.2-2 47 1КПП 15.2,6		
				СБОРОЧНЫЕ ЕДИНИЦЫ		
А4		1	1.090.1-3ПВ.2-3 17	КАРКАС ПЛОСКИЙ КР59	3	
				ДЕТАЛИ		
				СТ. ОТД. ГОСТ 6727-80		
ВЧ		5	5.041.1425	Ф5 ВР-I L=1425	6	0.20КГ
ВЧ		6	5.041.230	Ф5 ВР-I L=230	2	0.03КГ
				1.090.1-3ПВ.2-2 47-01 1КПП 15.3,1		
				СБОРОЧНЫЕ ЕДИНИЦЫ		
А4		1	1.090.1-3ПВ.2-3 17-01	КАРКАС ПЛОСКИЙ КР60	3	
				ДЕТАЛИ		
				СТ. ОТД. ГОСТ 6727-80		
ВЧ		5	5.041.1450	Ф5 ВР-I L=1450	6	0.20КГ
ВЧ		6	5.041.270	Ф5 ВР-I L=270	2	0.04КГ

1.090.1-3ПВ.2-2 47

НАЧ ОТД	Шевченко	
Н КОНТР	Ребров	
ГЛ.СПЕЦ	Ничипоренко	
ПРОВЕРИЛ	Скоробогат	
РАЗРАБ.	Пинчук	

Каркас пространственный ІКПП І5, 2КПП І5

СТАДИЯ	ЛИСТ	ЛИСТОВ
Р	1	2

ГОСГРАЖДАНСТРОЙ КиевЗНИИЭП

ФОРМАТ А4

ЭПВЦ Киев ЗНИИЭП

ОПЕРАТОР ТЛП КОРТ

Гребнева

ВЗАМ ИНВ №

ПОДПИСЬ И ДАТА

ИНВ № ПОДЛ

ФОРМАТ	ЗОНА	ПОЗ	ОБОЗНАЧЕНИЕ	НАИМЕНОВАНИЕ	КОЛ	ПРИМЕЧАНИЕ
				1.090.1-3ПВ.2-2 47-02 2КПП 15.2,6		
				СБОРОЧНЫЕ ЕДИНИЦЫ		
А4		1	1.090.1-3ПВ.2-3 17	КАРКАС ПЛОСКИЙ КР59	3	
				ДЕТАЛИ		
				СТ. ОТД. ГОСТ 6727-80		
ВЧ		5	5.041.1425	Ф5 ВР-I L=1425	6	0.20КГ
ВЧ		6	5.041.230	Ф5 ВР-I L=230	2	0.03КГ
				1.090.1-3ПВ.2-2 47-03 2КПП 15.3,1		
				СБОРОЧНЫЕ ЕДИНИЦЫ		
А4		1	1.090.1-3ПВ.2-3 17-01	КАРКАС ПЛОСКИЙ КР60	3	
				ДЕТАЛИ		
				СТ. ОТД. ГОСТ 6727-80		
ВЧ		5	5.041.1450	Ф5 ВР-I L=1450	6	0.20КГ
ВЧ		6	5.041.270	Ф5 ВР-I L=270	2	0.04КГ

1.090.1-3ПВ.2-2 47

ЛИСТ 2

20409 120

ФОРМАТ А4

РИС. 1

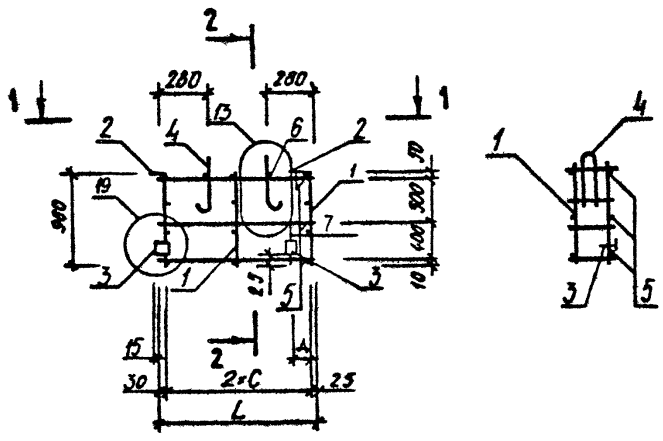

РИС. 2

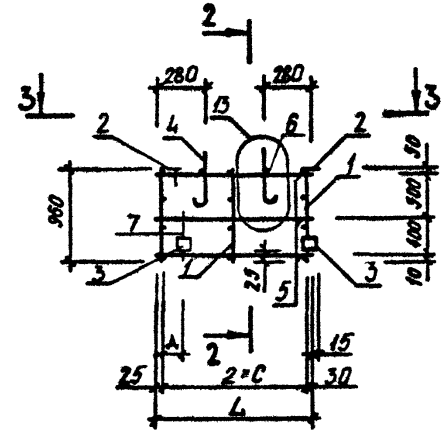

1-1

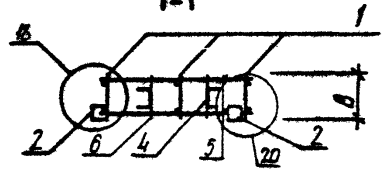

3-3

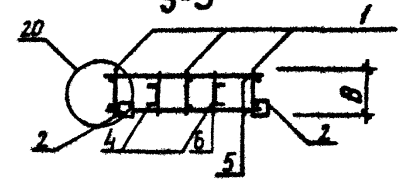

ОБОЗНАЧЕНИЕ	МАРКА	РИС	В, ММ	L, ММ	С, ММ	Д, ММ	МАССА, КГ
1.090.1-3ПВ.2-2 47	1КШ 15.2,6	1	190	1425	685	260	7,250
-01	1КШ 15.3,1	1	240	1475	710	300	7,330
-02	2КШ 15.2,6	2	190	1425	685	260	7,250
-03	2КШ 15.3,1	2	240	1475	710	300	7,330

НАЧ.ОТД	Шевченко	
Н.КОНТР	Ребров	
ГЛ.СПЕЦ	Ничипоренко	
ПРОВЕРИЛ	Скоробогат	
РАЗРАБ.	Федько	

1.090.1-3ПВ.2-2 47СБ

Каркас пространственный 1КШ 15, 2КШ 15 Сборочный чертеж

СТАДИЯ	МАССА	МАСШТАБ
Р	СМ ТАБЛ	
ЛИСТ	ЛИСТОВ 1	

ГОСГРАЖДАНСТРОЙ КиевЗНИИЭП

ФОРМАТ А3

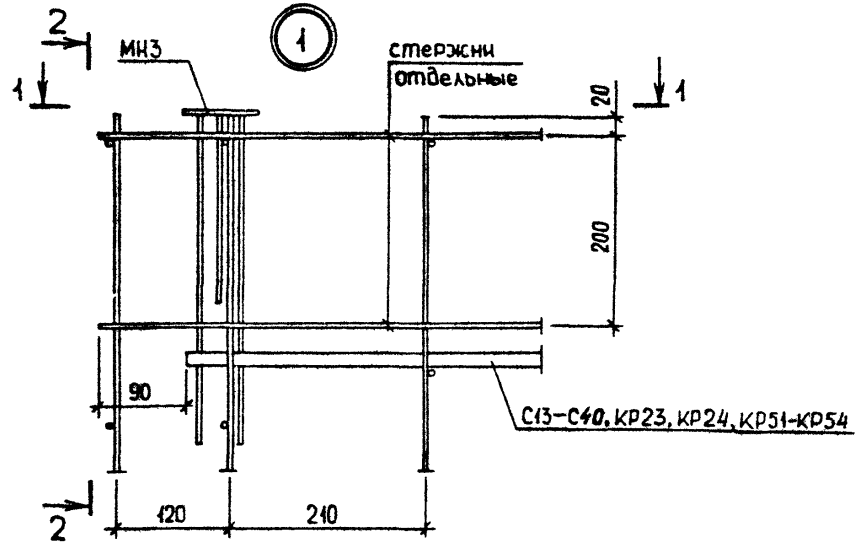

2 - 2

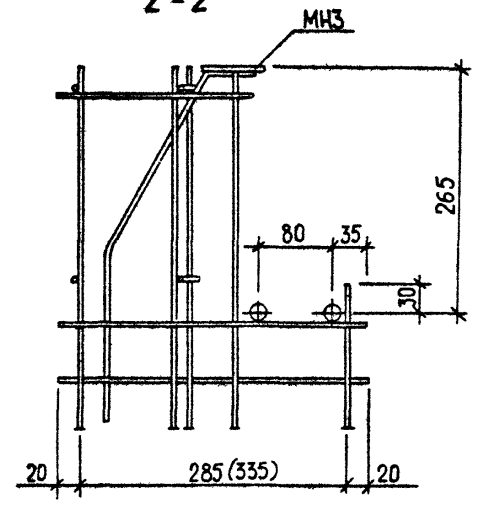

1 - 1

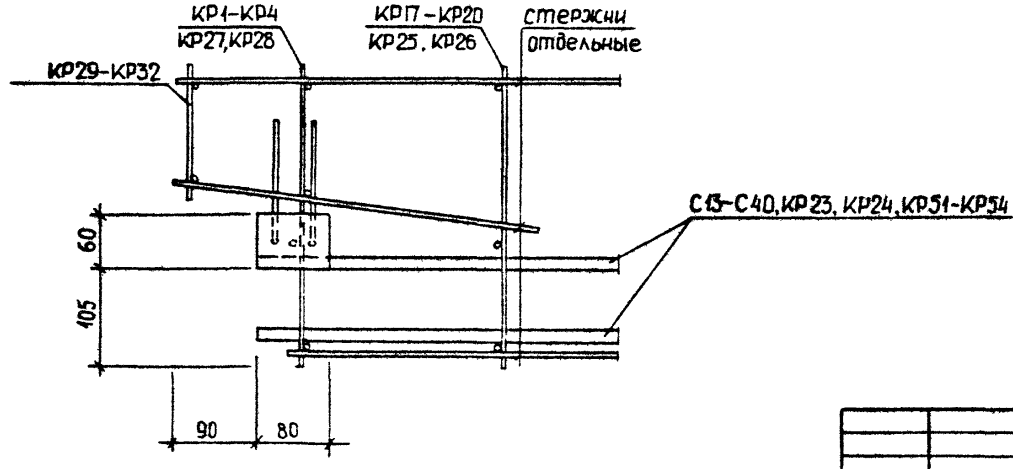

				1.090.1-3ПВ. 2-2 ООД1		
НАЧ ОТД	Шевченко					
Н КОНТР	Федов			УЗЛЫ АРМАТУРНЫЕ	СТАДИЯ	ЛИСТ	ЛИСТОВ
ГП СПЕЦ	Ничипоренко				Р	1	13
ПРОВЕРИЛ	Скорбогат				ГОСГРАЖДАНСТРОЙ КиевЗНИИЭП		
РАЗРАБ	Гоевский						

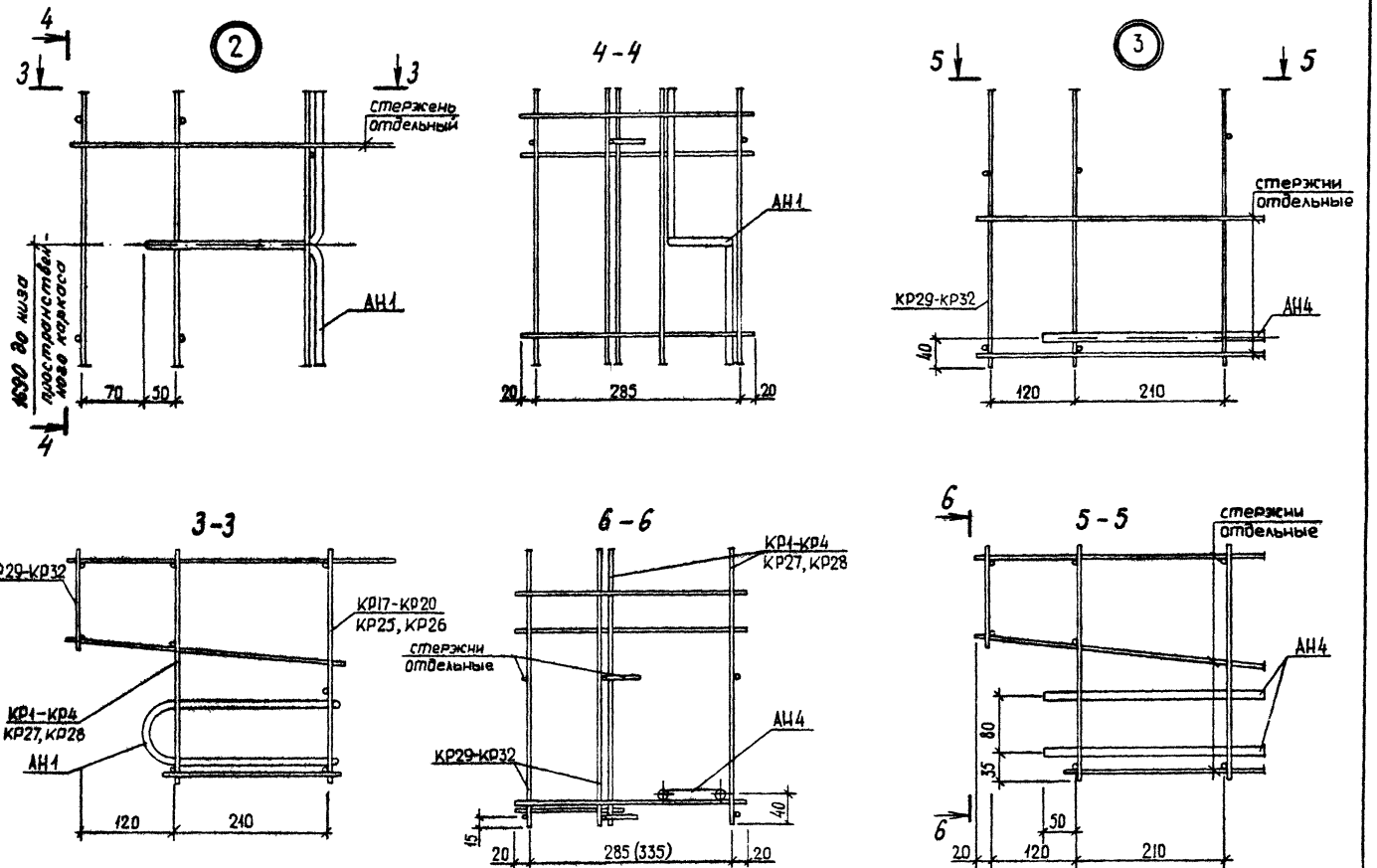

1.090.1-3ПВ.2-2 ООД1

лист 2

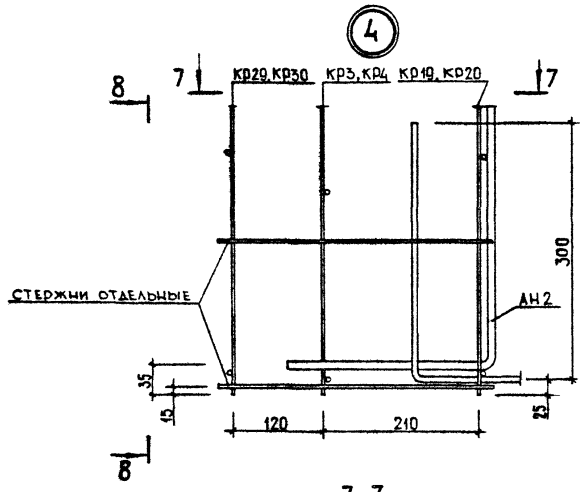
4
8
7
КР29, КР30
КР3, КР4
КР19, КР20
7
300
СТЕРЖНИ ОТДЕЛЬНЫЕ
АН2
35
15
120
210
25
8

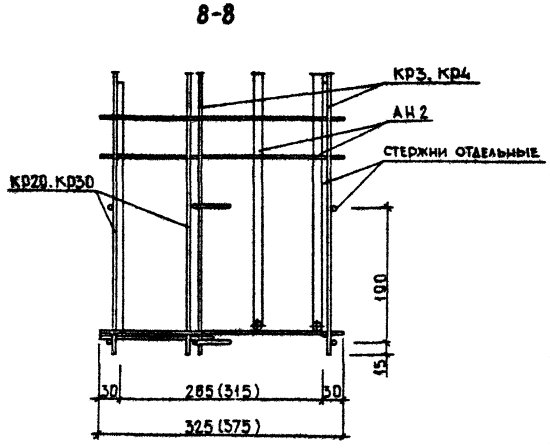
8-8
КР3, КР4
АН2
СТЕРЖНИ ОТДЕЛЬНЫЕ
КР29, КР30
100
15
30
285 (315)
30
325 (375)

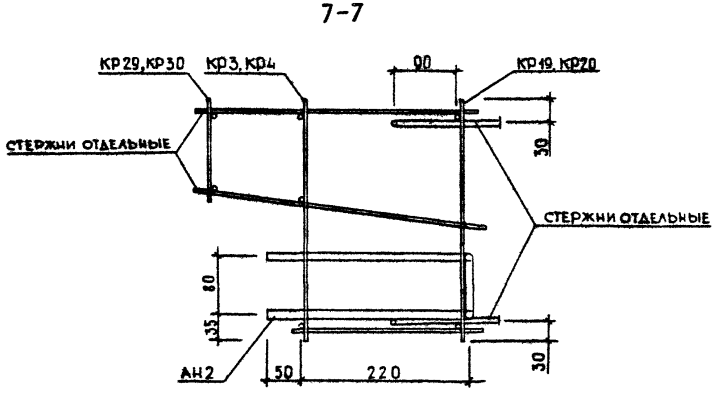
7-7
КР29, КР30
КР3, КР4
90
КР19, КР20
СТЕРЖНИ ОТДЕЛЬНЫЕ
30
СТЕРЖНИ ОТДЕЛЬНЫЕ
80
35
АН2
50
220
30

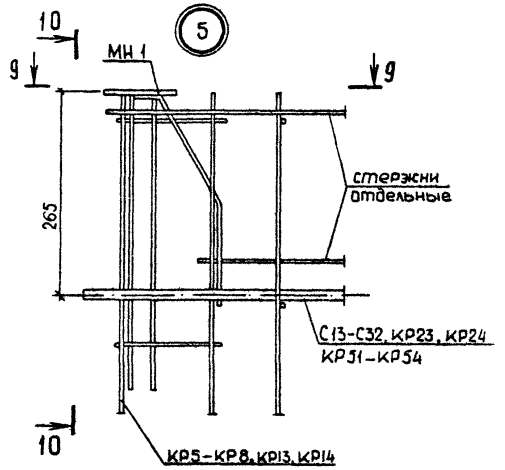
10
9
МН1
5
9
265
стержни отдельные
С13-С32, КР23, КР24
КР31-КР54
10
КР5-КР8, КР13, КР14

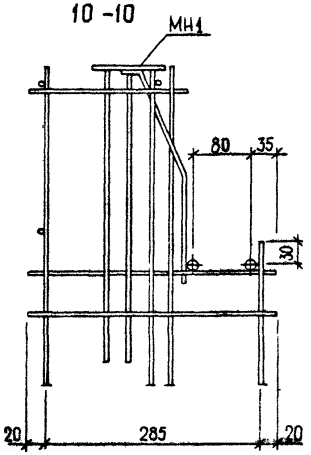
10-10
МН1
80
35
30
20
285
20

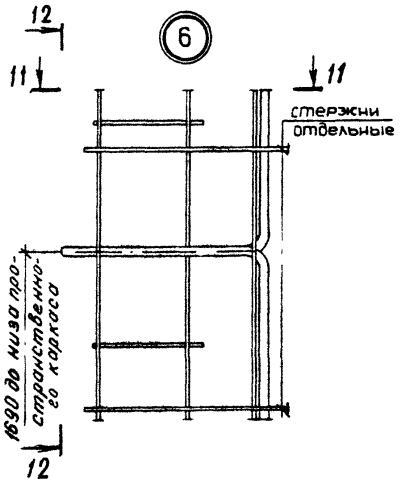
12
11
6
11
стержни отдельные
1690 до низа пространственного каркаса
12

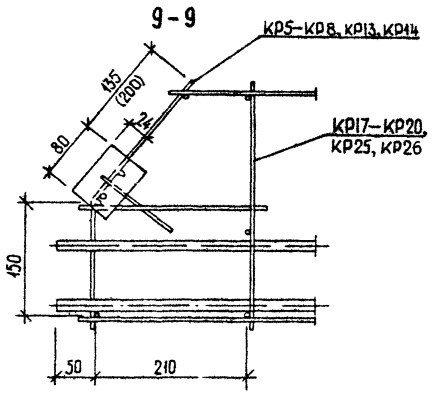
9-9
КР5-КР8, КР13, КР14
435
(200)
80
КР17-КР20,
КР25, КР26
150
50
210

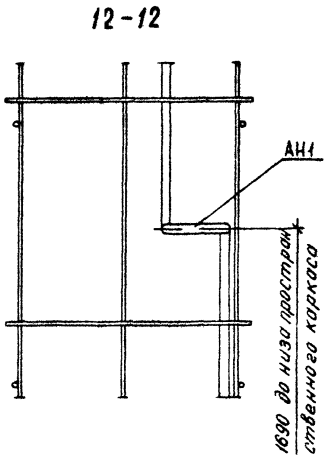
12-12
АН1
1690 до низа пространственного каркаса

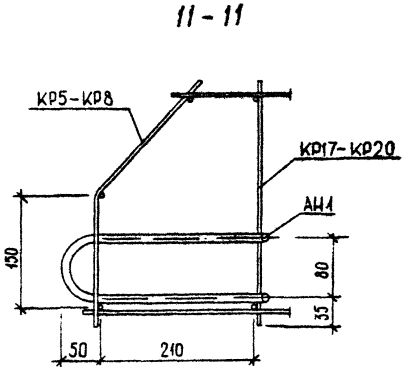
11-11
КР5-КР8
КР17-КР20
АН1
150
80
35
50
210

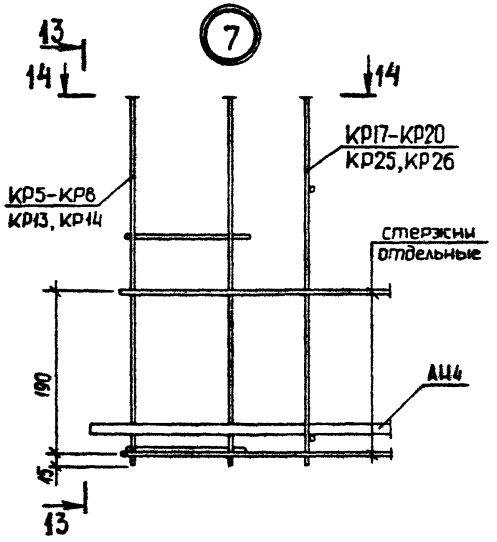

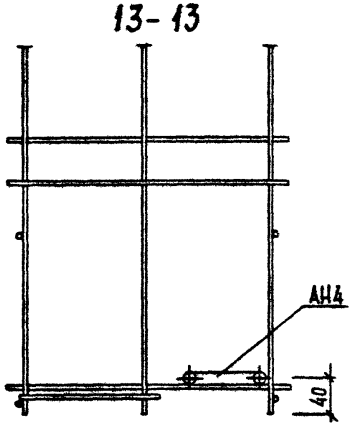

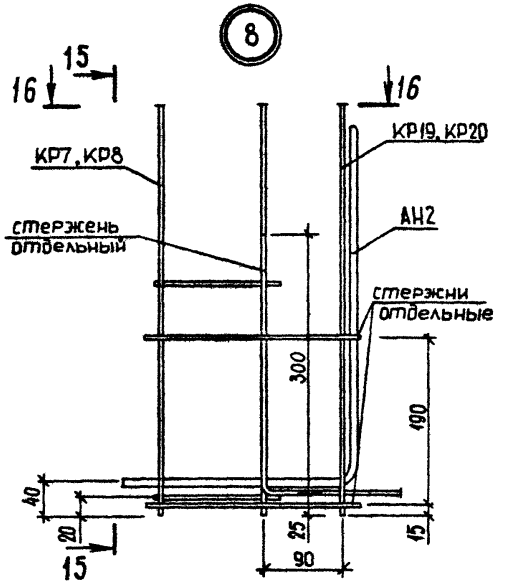

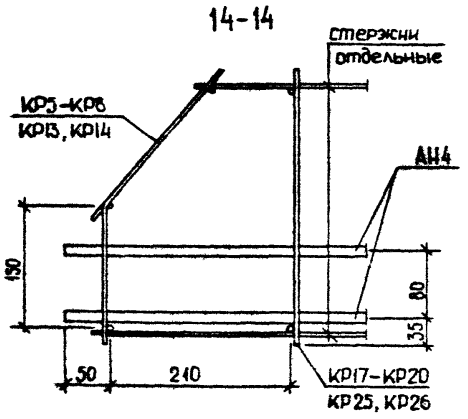

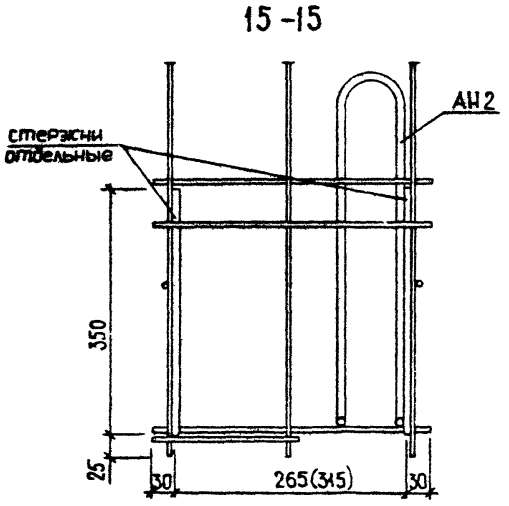

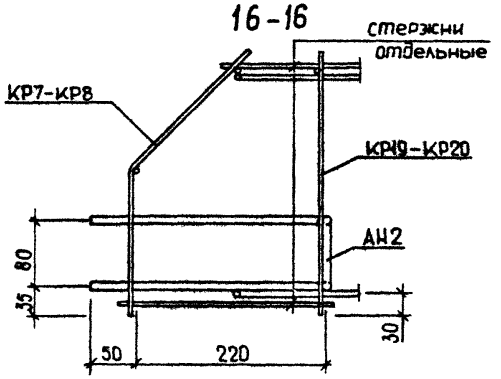

1.090.1-3ПВ.2-2 ОВ.1	Лист 5

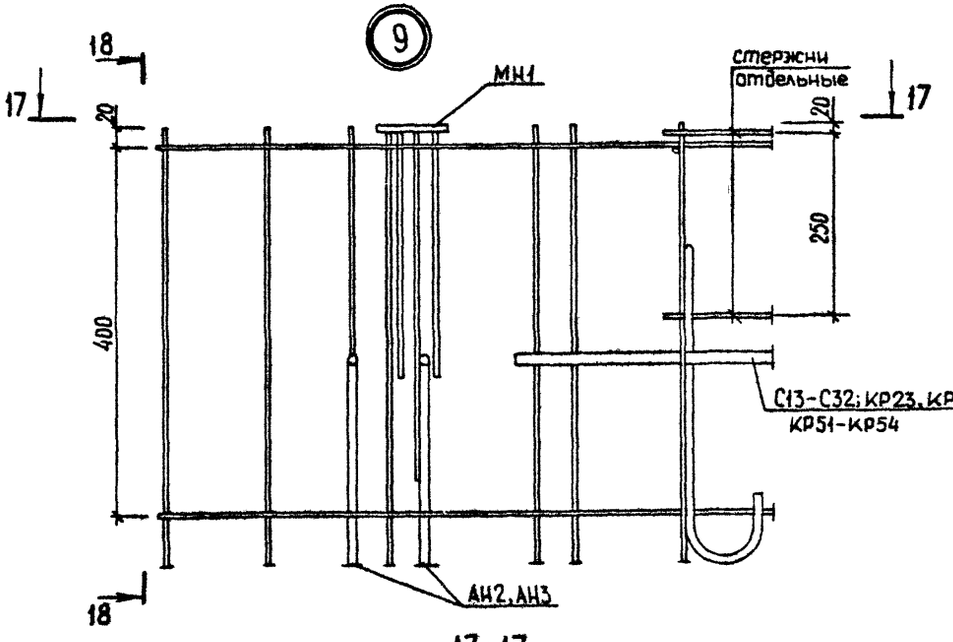

18-18

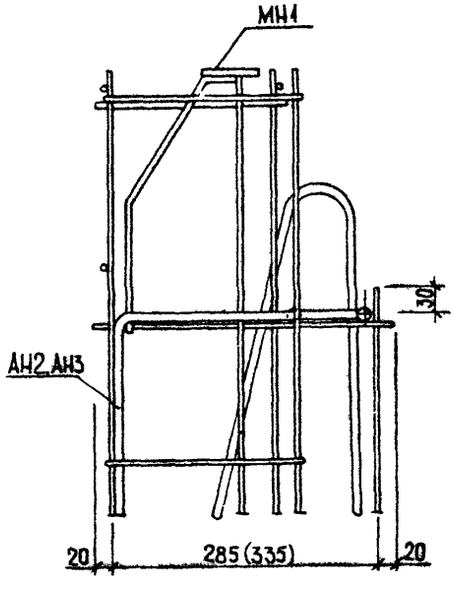

17-17

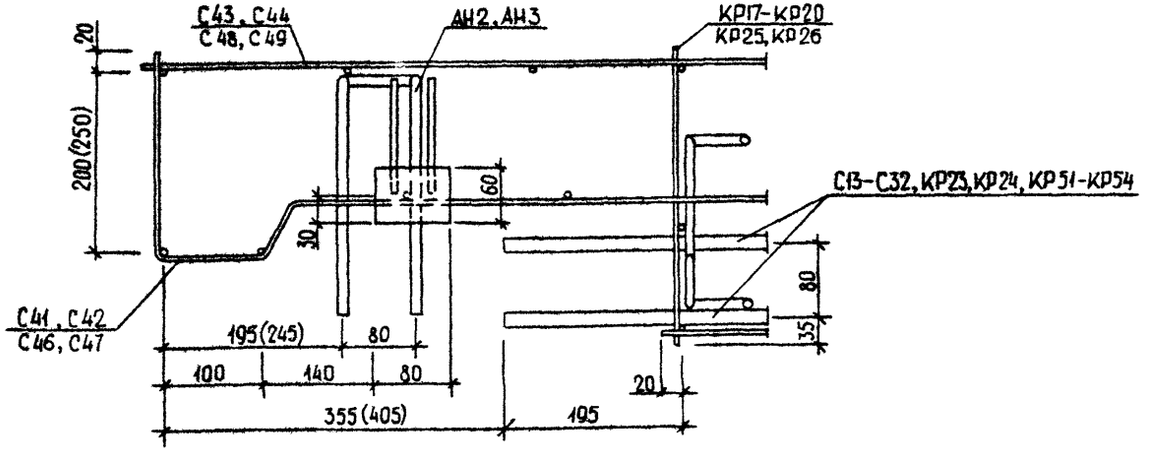

1.090.1-3ПВ.2-2 ООД1	Лист 6

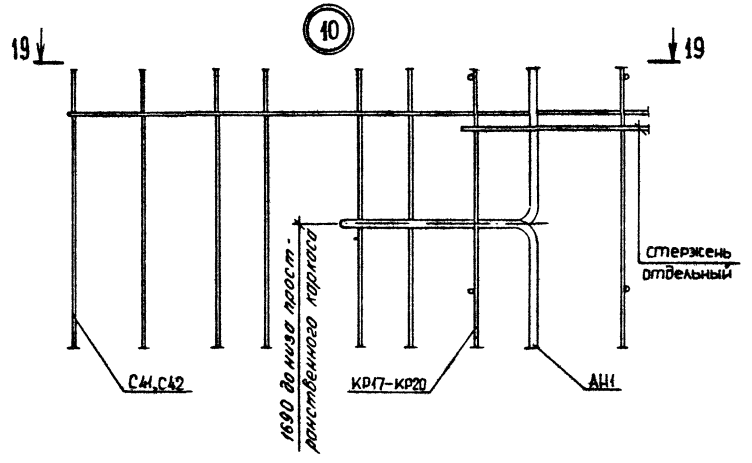

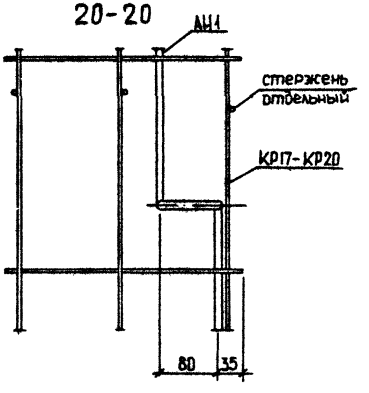

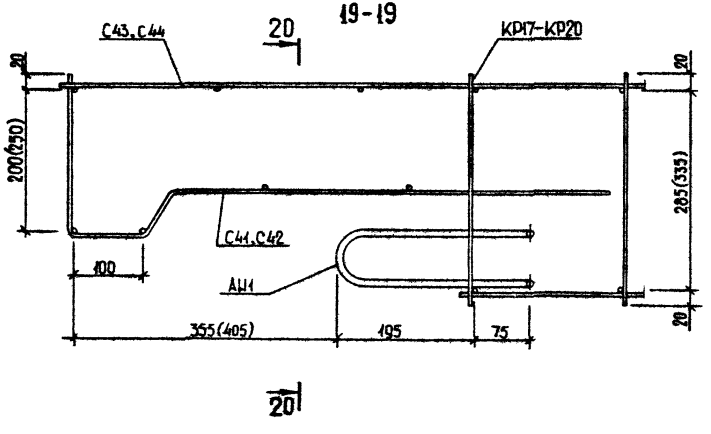

1.090.1-3ПВ.2-2 00Д1	Лист 7

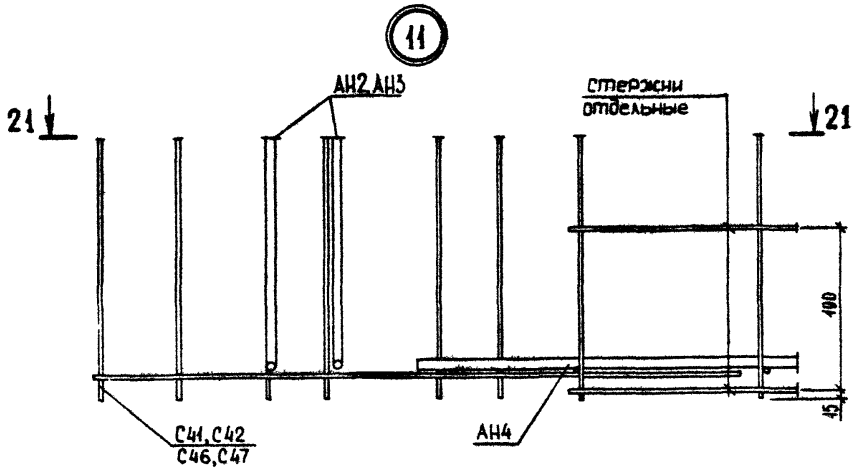

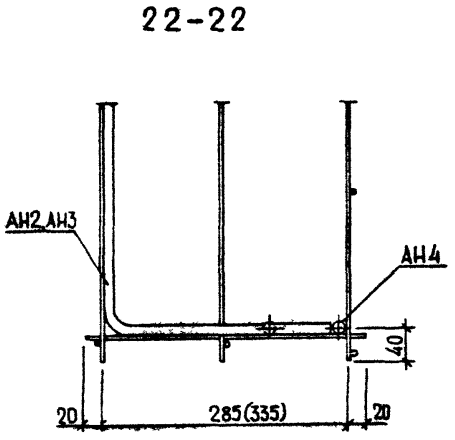

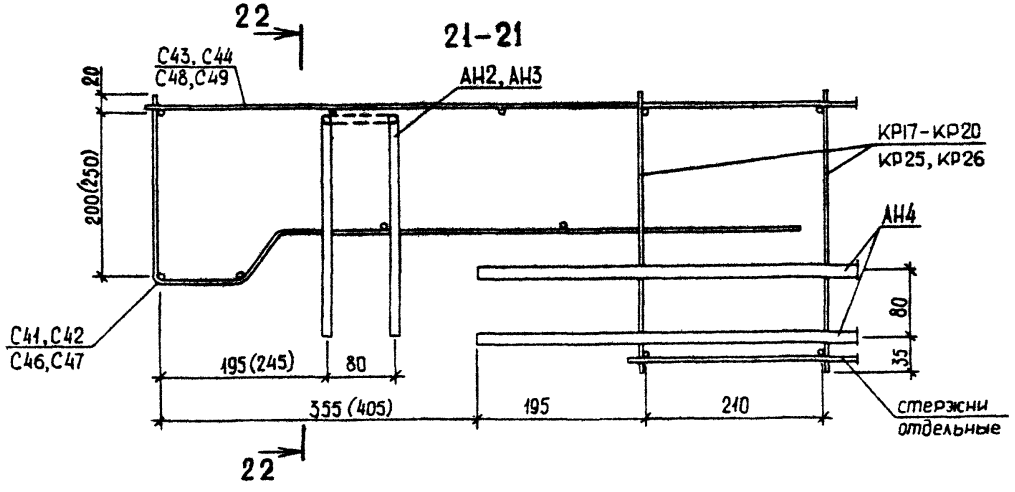

1.090.1-3ПВ.2-2 ООД1	Лист 8

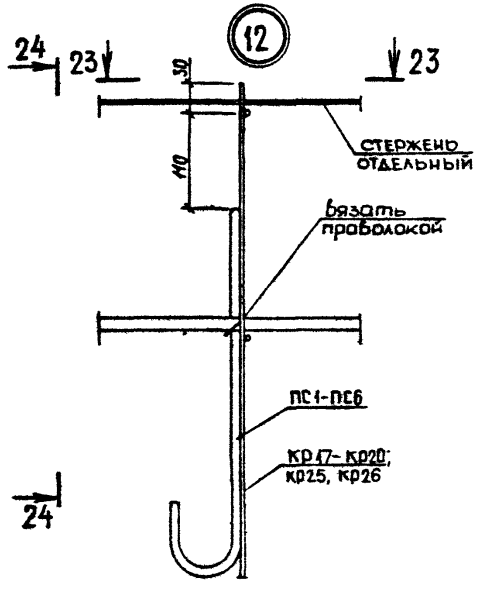

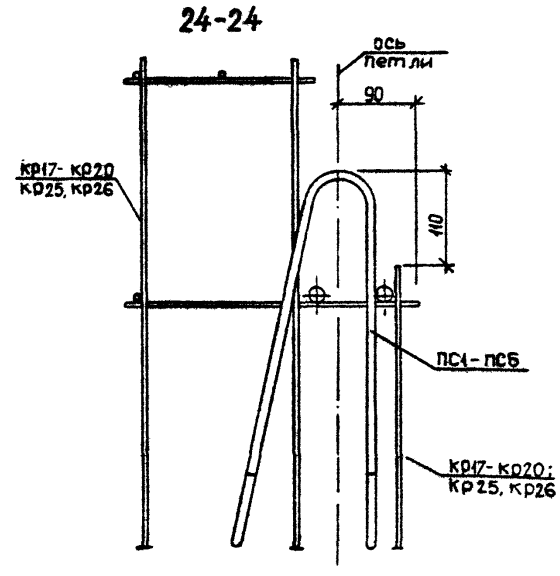

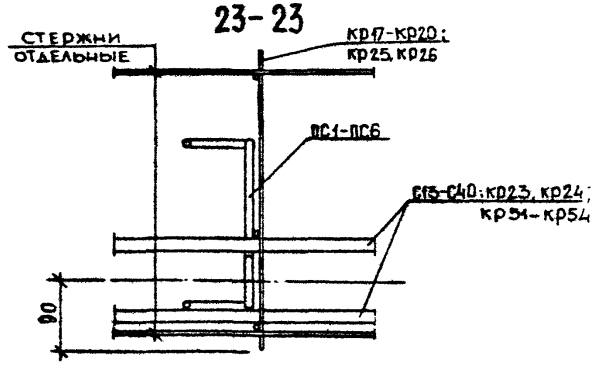

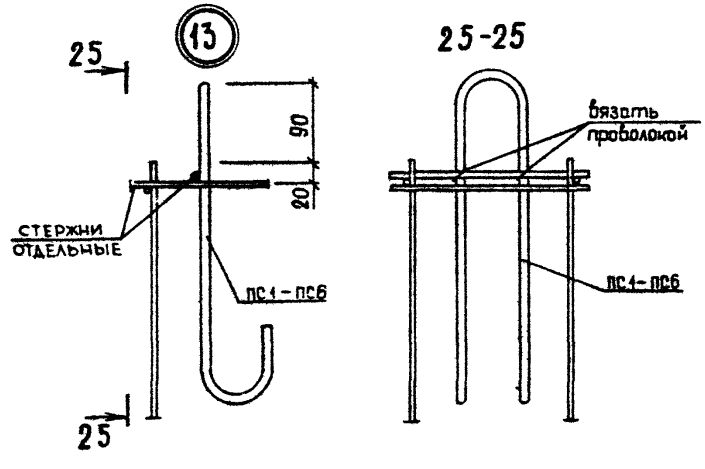

1.090.1-3ПВ.2-2 ОДД1	Лист 9

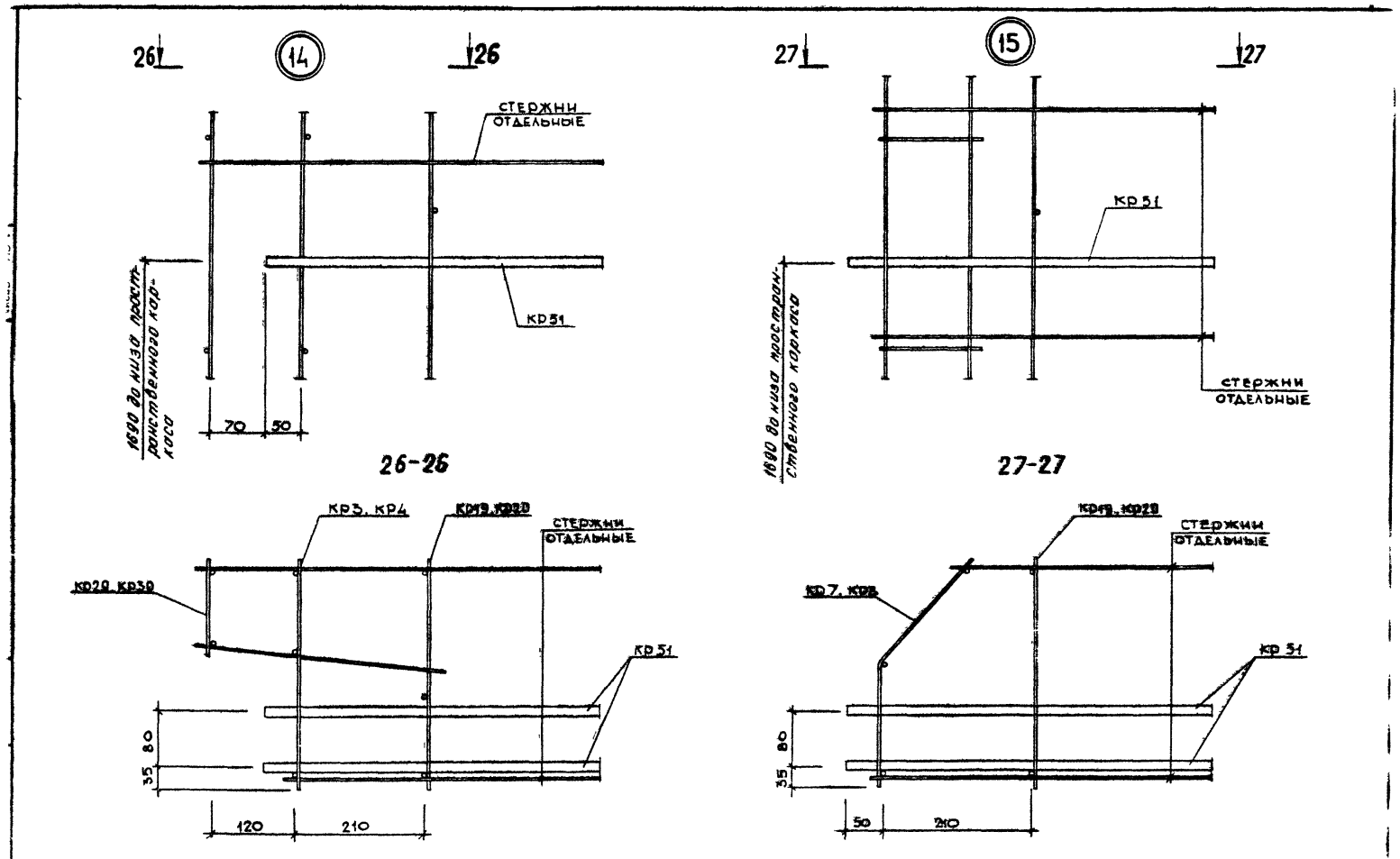

1.090.1-3ПВ.2-2 ООД1

ЛИСТ 10

20409 131 ФОРМАТ А3

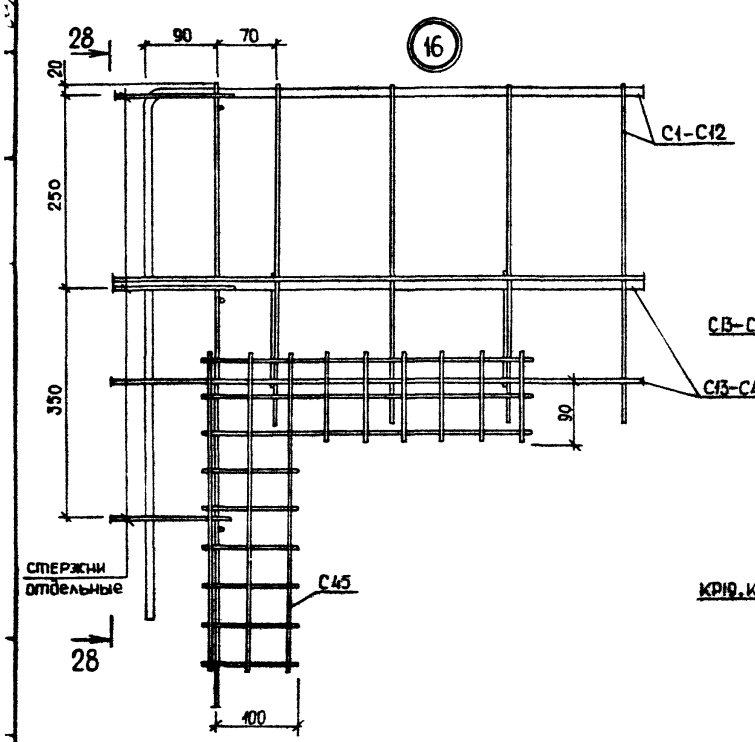

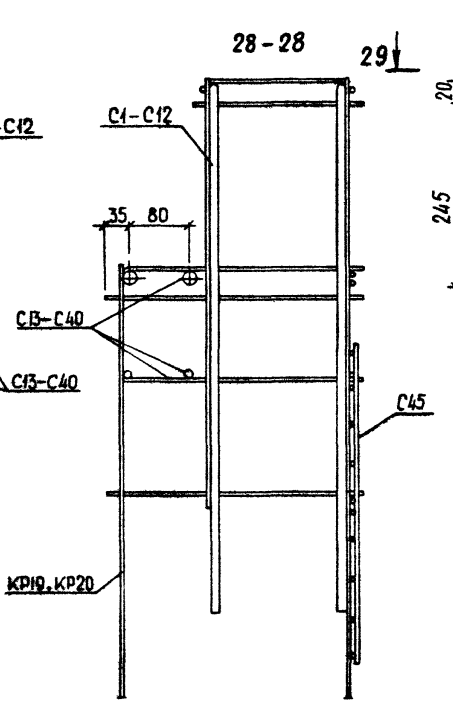

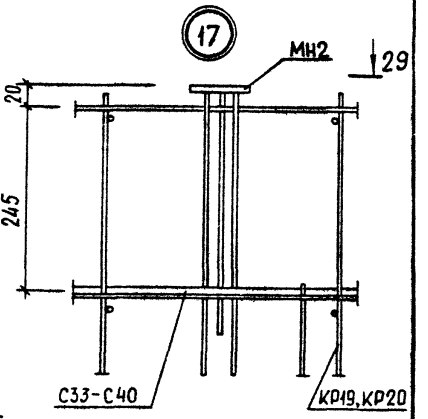

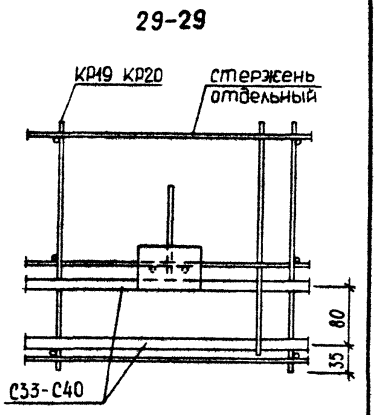

1.090.1-3ПВ.2-2 ОДД1

лист 11

ФОРМАТ А3

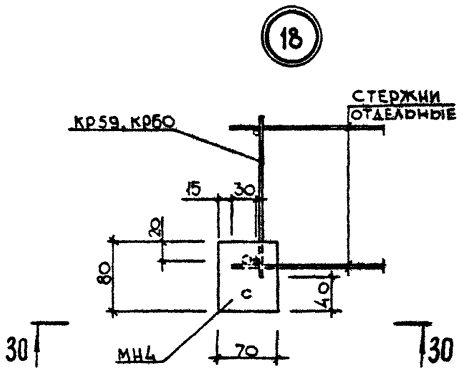

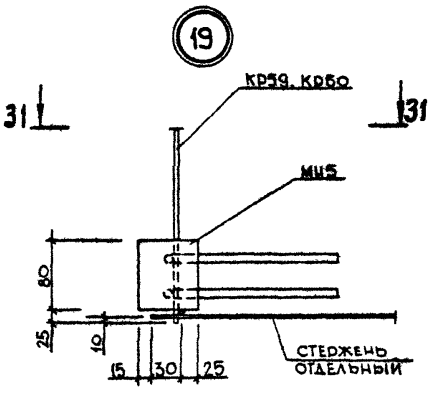

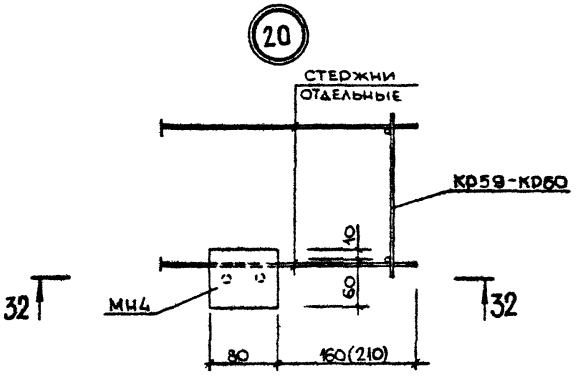

30-30

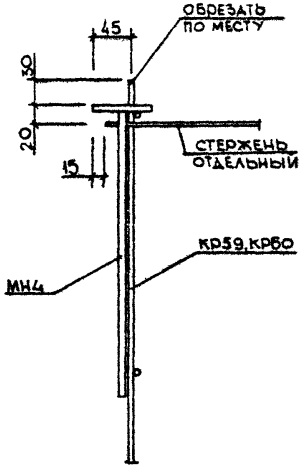

31-31

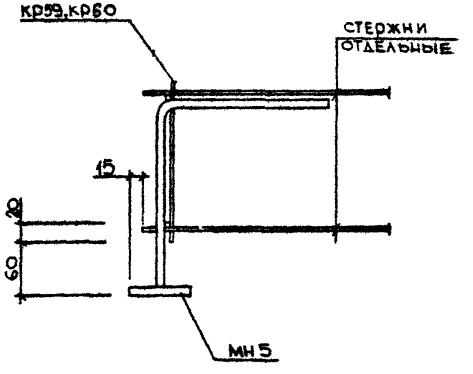

32-32

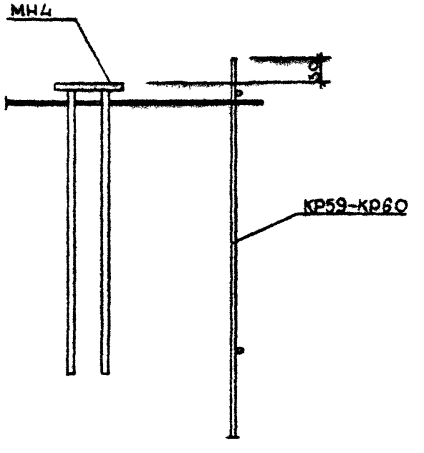

Примечание:

Размеры в скобках даны для панелей толщиной 310 мм.

(21)

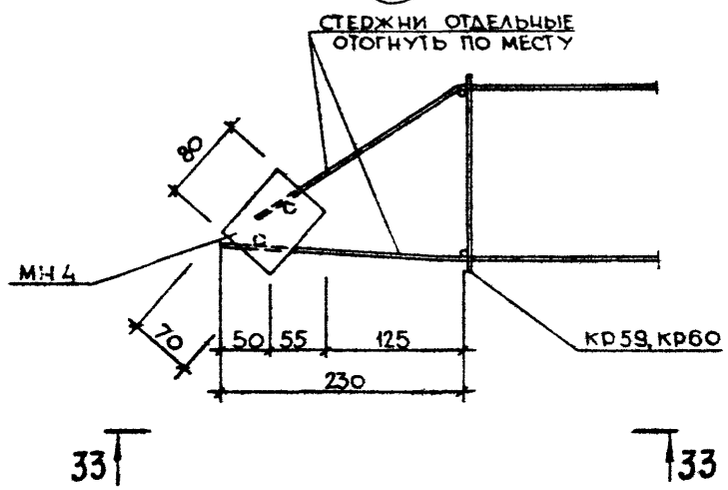

(22)

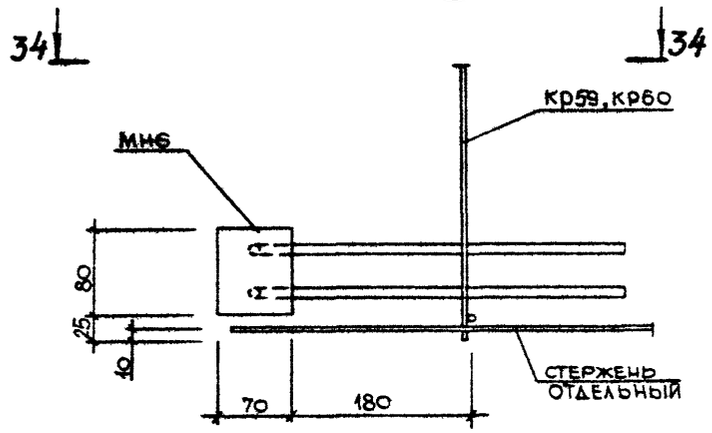

33-33

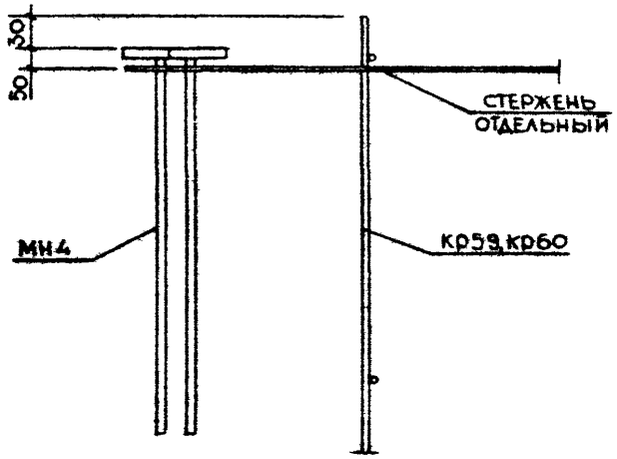

34-34

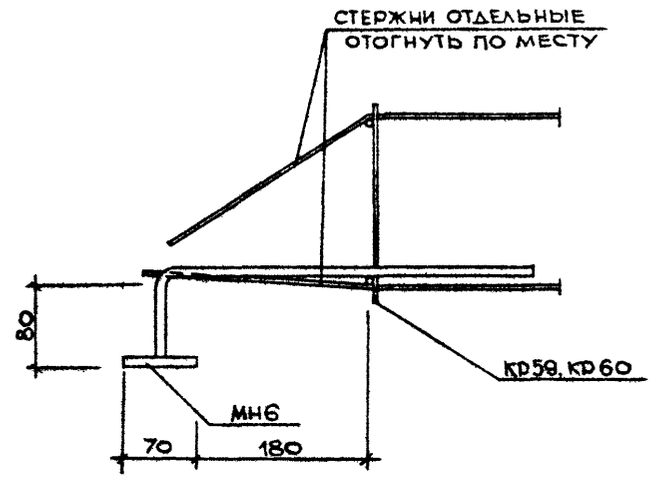

gost.e-ecolog.ru