ТИПОВЫЕ КОНСТРУКЦИИ, ИЗДЕЛИЯ И УЗЛЫ ЗДАНИЙ И СООРУЖЕНИЙ

СЕРИЯ 1.090.1-3 пв

СБОРНЫЕ ЖЕЛЕЗОБЕТОННЫЕ КОНСТРУКЦИИ МЕЖВИДОВОГО ПРИМЕНЕНИЯ КРУПНОПАНЕЛЬНЫХ ОБЩЕСТВЕННЫХ ЗДАНИЙ И ВСПОМОГАТЕЛЬНЫХ ЗДАНИЙ ПРОМЫШЛЕННЫХ ПРЕДПРИЯТИЙ С ВЫСОТОЙ ЭТАЖА 3.0 И 3.3 м ДЛЯ СТРОИТЕЛЬСТВА НА ПРОСАДОЧНЫХ ГРУНТАХ И НА ПОДРАБАТЫВАЕМЫХ ТЕРРИТОРИЯХ

ВЫПУСК 2-1

ПАНЕЛИ НАРУЖНЫХ СТЕН ОДНОСЛОЙНЫЕ ДЛЯ ЗДАНИЙ С ВЫСОТОЙ ЭТАЖА 3.3 м

РАБОЧИЕ ЧЕРТЕЖИ

РАЗРАБОТАНЫ

КИЕВЗНИИЭП

ЗАМ. ДИРЕКТОРА Л. ДМИТРИЕВ

НАЧ. ОТДЕЛА В. ШЕВЧЕНКО

ГЛ. ИНЖ. ПРОЕКТА В. НИЧИПОРЕНКО

ЦНИИЭП торгово-бытовых зданий и туристских комплексов

ДИРЕКТОР ИН-ТА В. ЛЕПОКИЙ

НАЧ. ОТДЕЛА Б. ВОЛЫНСКИЙ

ГЛ. ИНЖ. ПРОЕКТА Р. КОНОВАЛОВА

УТВЕРЖДЕНЫ И ВВЕДЕНЫ В ДЕЙСТВИЕ

С 01.01.1985 г. Госстроем СССР

ПРОТОКОЛ ОТ 01.11.1984 Г. № ИИ-32

gost.e-ecolog.ru

ОБОЗНАЧЕНИЕ	НАИМЕНОВАНИЕ	СТР.
I.090.I-3ПВ.2-I ОСС	СОДЕРЖАНИЕ	3
I.090.I-3ПВ.2-I ОСТО	ТЕХНИЧЕСКОЕ ОПИСАНИЕ	4
I.090.I-3ПВ.2-I 0I	ПАНЕЛЬ IIПСО 30.33 - 3ПСО 30.33	I0
I.090.I-3ПВ.2-I 02	ПАНЕЛЬ 4ПСО 30.33 - 6ПСО 30.33	I3
I.090.I-3ПВ.2-I 03	ПАНЕЛЬ 7ПСО 30.33 - 9ПСО 30.33	I6
I.090.I-3ПВ.2-I 04	ПАНЕЛЬ IIПСО 28.33, 2ПСО 28.33	I9
I.090.I-3ПВ.2-I 05	ПАНЕЛЬ IIПСО 29.33 - 4ПСО 29.33	22
I.090.I-3ПВ.2-I 06	ПАНЕЛЬ IIПСО 33.33, 2ПСО 33.33	27
I.090.I-3ПВ.2-I 07	ПАНЕЛЬ IIПСО 60.33, 2ПСО 60.33	30
I.090.I-3ПВ.2-I 08	ПАНЕЛЬ 3ПСО 60.33, 4ПСО 60.33	33
I.090.I-3ПВ.2-I 09	ПАНЕЛЬ IIПСД 30.33, 2ПСД 30.33	36
I.090.I-3ПВ.2-I I0	ПАНЕЛЬ 3ПСД 30.33	38
I.090.I-3ПВ.2-I II	ПАНЕЛЬ 4ПСД 30.33	39
I.090.I-3ПВ.2-I I2	ПАНЕЛЬ IIПСД 28.33	4I
I.090.I-3ПВ.2-I I3	ПАНЕЛЬ IIПСД 29.33, 2ПСД 29.33	43
I.090.I-3ПВ.2-I I4	ПАНЕЛЬ 3ПСД 29.33, 4ПСД 29.33	46
I.090.I-3ПВ.2-I I5	ПАНЕЛЬ ПСД 30.33	48
I.090.I-3ПВ.2-I I6	ПАНЕЛЬ 2ПСД 28.33	49
I.090.I-3ПВ.2-I I7	ПАНЕЛЬ ПСЛ 30.33	50
I.090.I-3ПВ.2-I I8	ПАНЕЛЬ ПСЛ 28.33	5I
I.090.I-3ПВ.2-I I9	ПАНЕЛЬ IIПСЛ 29.33, 2ПСЛ 29.33	52
I.090.I-3ПВ.2-I 20	ПАНЕЛЬ IIПСЛ 30.33, 2ПСЛ 30.33	54
I.090.I-3ПВ.2-I 2I	ПАНЕЛЬ 3ПСЛ 30.33, 4ПСЛ 30.33	56
I.090.I-3ПВ.2-I 22	ПАНЕЛЬ 5ПСЛ 30.33, 6ПСЛ 30.33	58
I.090.I-3ПВ.2-I 23	ПАНЕЛЬ 7ПСЛ 30.33, 8ПСЛ 30.33	60
I.090.I-3ПВ.2-I 24	ПАНЕЛЬ ПС 30.33, ПС 24.33	62
I.090.I-3ПВ.2-I 25	ПАНЕЛЬ ПС I8.33, ПС I2.33	64
I.090.I-3ПВ.2-I 26	ПАНЕЛЬ ПС 28.33	66
I.090.I-3ПВ.2-I 27	ПАНЕЛЬ IIПС 29.33, 2ПС 29.33	67
I.090.I-3ПВ.2-I 28	ПАНЕЛЬ IIПС I7.33, 2ПС I7.33	69
I.090.I-3ПВ.2-I 29	ПАНЕЛЬ IIПС II.33, 2ПС II.33	7I
I.090.I-3ПВ.2-I 30	ПАНЕЛЬ IIПС 33.33, 2ПС 33.33	73
I.090.I-3ПВ.2-I 3I	ПАНЕЛЬ IIПС 2I.33, 2ПС 2I.33	75
I.090.I-3ПВ.2-I 32	ПАНЕЛЬ IIПС I5.33, 2ПС I5.33	77
I.090.I-3ПВ.2-I 33	ПАНЕЛЬ ПС 30.I6	79
I.090.I-3ПВ.2-I 34	ПАНЕЛЬ ПС 28.I6	80
I.090.I-3ПВ.2-I 35	ПАНЕЛЬ IIПС 29.I6, 2ПС 297I6	8I
I.090.I-3ПВ.2-I 36	ПАНЕЛЬ IIПС 33.I6, 2ПС 33.I6	83
I.090.I-3ПВ.2-I 37	ПАНЕЛЬ ПСП 60.I0	85
I.090.I-3ПВ.2-I 38	ПАНЕЛЬ ПСП 30.I0	86
I.090.I-3ПВ.2-I 39	ПАНЕЛЬ ПСП I8.I0	87
I.090.I-3ПВ.2-I 40	ПАНЕЛЬ ПСП I2.I0	88
I.090.I-3ПВ.2-I 4I	ПАНЕЛЬ ПСП 28.I0	89
I.090.I-3ПВ.2-I 42	ПАНЕЛЬ IIПСП 29.I0, 2ПСП 29.I0	90
I.090.I-3ПВ.2-I 43	ПАНЕЛЬ IIПСП I7.I0, 2ПСП I7.I0	92
I.090.I-3ПВ.2-I 44	ПАНЕЛЬ IIПСП II.I0, 2ПСПII.I0	94
I.090.I-3ПВ.2-I 45	ПАНЕЛЬ IIПСП 33.I0, 2ПСП 33.I0	96
I.090.I-3ПВ.2-I 46	ПАНЕЛЬ IIПСП 2I.I0, 2ПСП 2I.I0	98
I.090.I-3ПВ.2-I 47	ПАНЕЛЬ IIПСП I5.I0, 2ПСП I5.I0	I00
I.090.I-3ПВ.2-I ООДI	УЗЛЫ ОПАЛУБОЧНЫЕ	I02
I.090.I-3ПВ.2-I ОСРС	ВЕДОМОСТЬ РАСХОДА СТАЛИ НА ЭЛЕМЕНТ,КГ	II7

ЭПВЦ КиевЗНИИЭП — Оператор ТПП КОРТ — Гребнева

Взам. инв. № | Подп. и дата | Инв. № подл.

			I.090.I-3ПВ.2-I ОСС		
Нач.отд.	Шевченко		СОДЕРЖАНИЕ	СТАДИЯ: Р	ЛИСТ: 1 / ЛИСТОВ: 2
Н.контр.	Ребров			ГОССТРОЙ КиевЗНИИЭП	
Гл.спец.	Ничипоренко				
Проверил	Скоробогат				
Разраб.	Федько				

Формат А4

	I.090.I-3ПВ.2-I ОСС	ЛИСТ 2

20408 3

Формат А4

I. ОБЩИЕ ДАННЫЕ

I.I. Выпуск 2-I "Панели наружных стен однослойные для зданий с высотой этажа 3,3 м" входит в состав серии I.090.I-3пв "Сборные железобетонные конструкции межвидового применения крупнопанельных общественных зданий и вспомогательных зданий промышленных предприятий с высотой этажа 3,0 и 3,3 м для строительства на просадочных грунтах и на подрабатываемых территориях.

I.2. Выпуск содержит техническое описание, спецификации, сборочные чертежи, расход стали панелей наружных стен, опалубочные узлы.

I.3. Настоящий выпуск следует рассматривать совместно с выпуском 2-2 "Панели наружных стен однослойные для зданий с высотой этажа 3,3 м. Пространственные каркасы" и выпуском 2-3 "Панели наружных стен однослойные для зданий с высотой этажа 3,3 м. Арматурные и закладные изделия".

I.4. Панели запроектированы в соответствии с требованиями СНиП II-2I-75 "Бетонные и железобетонные конструкции. Нормы проектирования", постановления Госстроя СССР от II марта I98I г. № 34 "О повышении расчетных сопротивлений металлопроката, используемого при изготовлении строительных конструкций", ВСН 32-77 "Инструкция по проектированию конструкций панельных жилых зданий", ГОСТ I30I5.0-83 "Конструкции и изделия бетонные и железобетонные сборные. Общие технические требования", ГОСТ II024-84 "Панели стеновые наружные бетонные и железобетонные для жилых и общественных зданий. Общие технические условия".

				1.090.1-3ПВ.2-1 ООТО		
НАЧОТД	Шевченко			ТЕХНИЧЕСКОЕ ОПИСАНИЕ	СТАДИЯ	ЛИСТ	ЛИСТОВ
НКОНТР	Ребров				Р	1	12
ГПСПЕЦ	Ничипоренко				ГОСГРАЖДАНСТРОЙ КиевЗНИИЭП		
ПРОВЕРИЛ	Скоробогат						
РАЗРАБ	Федько						

ФОРМАТ А4

ЭПВЦ КиевЗНИИЭП | ОПЕРАТОР ТПП КОРТ | Гребнева

ВЗАМ ИНВ № | ПОДП И ДАТА | ИНВ № ПОДЛ

2. КОНСТРУКЦИЯ ПАНЕЛЕЙ

2.I. Панели запроектированы из легкого бетона на пористых неорганических заполнителях марки по прочности на сжатие М75, толщиной 350 и 400 мм – этажные, 260 и 3I0 мм – парапетные. Высота этажных панелей 3275 и I625 мм, парапетных – I000 мм. В качестве заполнителя применен гравий керамзитовый по ГОСТ 9759-83. Морозостойкость бетона должна быть не менее Мрз25. Плотность легкого бетона в панелях (в высушенном до постоянной массы состоянии) принята II00 кг/м^3.

Отделка наружных поверхностей панелей принята в виде декоративного слоя раствора марки по прочности на сжатие М100, толщиной 20 мм. Цвет и вид отделки назначается в конкретном проекте.

Вертикальные грани наружного слоя панелей запроектированы из условия устройства стыков, заделываемых герметиком, с поэтажным отводом воды, случайно проникшей в вертикальные стыки, для чего в них предусмотрены каналы (декомпрессионные полости). На нижней горизонтальной грани также предусмотрена декомпрессионная полость. По вертикальным граням внутреннего слоя панелей предусмотрены арматурные выпуски и стержни гнутые (анкеры) для соединения панелей между собой и с внутренними стенами, а также шпонки, обеспечивающие совместную работу конструкций после заполнения стыков бетоном. На верхней горизонтальной грани установлены строповочные петли и закладные изделия.

Панели без проемов и простенки шириной более 450 мм панелей с проемами армированы конструктивно. Простенки шириной менее 450 мм и перемычки панелей армированы по расчету на унифицированные нагрузки 600 и 800 кгс/м^2 на перекрытие пролетом 7,2 м.

1.090.1-3ПВ.2-1 ООТО		ЛИСТ 2

20408. 4 ФОРМАТ А4

2.2. Армирование панелей производится сварными пространственными каркасами, которые устанавливаются в формующее оборудование в собранном виде, включая петлевые выпуски и закладные изделия. Пространственные каркасы состоят из плоских арматурных каркасов, арматурных сеток, отдельных стержней, петлевых выпусков и закладных изделий.

2.3. Арматурная сталь принята в соответствии со СНиП П-21-75 и письмом Госстроя СССР от 15 апреля 1980 г. № 42-Д "О мерах по предотвращению перерасхода арматурной стали при проектировании и изготовлении железобетонных конструкций для промышленного, жилищно-гражданского и сельского строительства": для плоских каркасов, сеток и отдельных стержней – сталь класса А-Ш по ГОСТ 5781-82 и класса Вр-I по ГОСТ 6727-80; для стержней гнутых (анкеров) – сталь класса А-I по ГОСТ 5781-82; для строповочных петель – сталь класса Ас-П марки 10ГТ по ГОСТ 5781-82; для закладных изделий – сталь класса А-Ш по ГОСТ 5781-82. Для закладных изделий принята полосовая сталь по ГОСТ 103-76 марки ВСт3кп2 по ГОСТ 380-71*.

2.4. Размеры панелей не должны иметь отклонения от проектных размеров, указанных в рабочих чертежах, превышающие установленные ГОСТ 11024-72. Масса панелей при отпуске потребителю не должна превышать проектную массу более чем на 7%.

3. ИЗГОТОВЛЕНИЕ ПАНЕЛЕЙ

3.1. Панели должны изготавливаться в соответствии с требованиями ГОСТ 11024-84 по рабочим чертежам в инвентарной заводской оснастке. При этом необходимо выполнять следующие требования:

а) панели изготавливаются в горизонтальных формах фасадной стороной вниз;

ЭПВЦ КиевЗНИИЭП | ОПЕРАТОР ТЛП КОРТ | Гребнева

ИНВ № ПОДЛ | ПОДП И ДАТА | ВЗАМ. ИНВ №

б) армирование панелей производится сварными пространственными каркасами, которые устанавливаются в форму в собранном виде при закрытых бортах. Все арматурные выпуски фиксируются в проектном положении бортовыми коробочками формы. Фиксация пространственных каркасов в проектном положении в форме должна обеспечиваться при помощи пластмассовых или цементных фиксаторов;

в) термообработку панелей производить при температуре не выше 70°С, допускается воздействие температуры до 85°С на срок не более 30 минут;

г) распалубку панелей производить при достижении бетоном прочности не менее 70% проектной с применением кантователя, обеспечивающего угол подъема изделия не менее 70° к горизонту;

д) контроль качества при изготовлении должен производиться путем систематического пооперационного контроля: прочности бетонных кубов и арматуры; точности укладки пространственных каркасов; толщин защитных слоев.

3.2. Заполнение проемов столярными изделиями производится на заводе после термообработки панелей. Для крепления деревянных коробок окон и дверей в панелях предусмотрены деревянные антисептированные пробки. Столярные изделия приняты для толщины панелей 350 мм по ГОСТ 11214-78, для толщины 400 мм по ГОСТ 16289-80. Узлы установки дверных и оконных блоков см. ООД1 лист 14.

3.3. Для предохранения от коррозии лицевых поверхностей закладных изделий они должны быть покрыты антикоррозионной обмазкой слоем 0,5 мм.

3.4. Минимальная прочность бетона к моменту отпуска изделия с завода, если она не оговорена в проекте, должна быть не менее 80% проектной марки бетона, влажность панелей не должна быть более 12%.

3.5. При отпуске с завода панели должны иметь максимальную готовность в соответствии с требованиями ГОСТ 11024-84, а именно:

а) офактуренную наружную поверхность. Примеры вариантов отделок панелей даны в выпуске 0-I "Указания по применению изделий";

б) поверхность с внутренней стороны, подготовленную под окраску или оклейку обоями;

в) проемы в панелях должны быть заполнены оконными и дверными остекленными блоками с установленными подоконными досками и сливами. Оконные и дверные блоки по наружному контуру в местах примыкания к бетону должны быть герметизированы.

Узлы установки оконных и дверных блоков приведены в док. ООДП.

Примеры доработки документации для выполнения изделий полной заводской готовности приведены в выпуске 0-I документ I8.

3.6. Приемка панелей ОТК завода-изготовителя и контрольная выборочная проверка производится в соответствии с требованиями ГОСТ 11024-84. При освоении производства панелей и при изменении технологии их изготовления рекомендуется провести испытания панелей и оценку их прочности и трещиностойкости по ГОСТ 8829-77 "Конструкции и изделия железобетонные сборные. Методы испытаний и оценки прочности, жесткости и трещиностойкости". Указания по испытанию панелей приведены ниже.

3.7. Указания по грунтовке торцов панелей см. на листе 9 Рис.I.

4. УКАЗАНИЯ ПО ХРАНЕНИЮ И ТРАНСПОРТИРОВКЕ ПАНЕЛЕЙ

4.I. Хранение и транспортирование панелей должны выполняться в соответствии с требованиями ГОСТ 11024-84. Подъем панелей производить с применением самобалансирующих траверс, обеспечивающих вертикальное положение панелей, наклон строп к вертикали допускается не более I5°. Опирание панелей при хранении и транспортировании должно производиться на специальные прокладки (деревянные, резиновые и т.п.).

ЭПВЦ КиевЗНИИЭП
Оператор ТПП КОРТ
Гребнева
Инв.№ подл. | Подп. и дата | Взам. инв.№

5. МАРКИРОВКА ПАНЕЛЕЙ

5.I. Маркировка панелей выполнена в соответствии с ГОСТ 23009-78 "Конструкции и изделия бетонные и железобетонные сборные. Условные обозначения марок". Марка содержит обозначение основных характеристик панели и состоит из буквенно-цифровых групп.

Цифра в первой группе означает:

- в панелях с оконными и дверными проемами - отличие в размерах или расположении проема, отличие в типах или расположении вертикальных торцов панели (зеркальность);

- в панелях без проемов - отличие в типах или расположении вертикальных торцов панели (зеркальность).

Группа букв означает:

ПСО - панель стеновая с оконным проемом;

ПСЛ - панель стеновая для лестничных клеток;

ПСД - панель стеновая с дверным проемом;

ПС - панель стеновая без проема (глухая);

ПСП - панель стеновая парапетная.

Группа цифр (записаны через точку) обозначает габарит панели (длина, высота, толщина) в дециметрах.

Во второй группе цифра означает тип несущей способности перемычки панели:

I - унифицированная нагрузка 600 кгс/м^2 на перекрытие пролетом 7,2 м; 2 - унифицированная нагрузка 800 кгс/м^2 на перекрытие пролетом 7,2 м.

Буква П означает вид бетона - бетон на пористых заполнителях.

Третья группа ПВ указывает на применение изделий, предназ-

20408 6 Формат А4

наченных для строительства зданий на просадочных грунтах и на подрабатываемых территориях.

5.2. Марки проставляются на чертежах и спецификациях проекта в заказах заводам-изготовителям и на изделиях. Каждая изготовленная панель должна иметь маркировку согласно ГОСТ 13015.2-81 "Конструкции и изделия бетонные и железобетонные сборные. Правила маркировки", выполненные несмываемой краской. Должны быть нанесены: марка панели, индекс предприятия, масса панели, дата изготовления.

Внесение изменений в обозначение марок не допускается.

6. РАСЧЕТНЫЕ НАГРУЗКИ НА ПАНЕЛИ

6.1. Панели наружных стен рассчитаны по указаниям ВСН 32-77 и СНиП II-21-75. Несущая способность панелей без проемов (глухих) и простенков панелей проемами определяется несущей способностью опорных сечений (комбинированным стыком) согласно п.п.12.48, 12.60 и приложения 4 ВСН 32-77. Расчетные нагрузки на стык панелей при толщине 350 мм (y_{on}=16,1 см; $h_к$=15,5 см; $h_{вл}$=7 см) даны в табл.1, а при толщине 400 мм (y_{on}=18,4 см; $h_к$=20,5 см; $h_{вл}$=7 см) - в табл.2.

6.2. Несущая способность перемычек определена согласно п.п. 12.68-12.77 ВСН 32-77 на изгиб от вертикальной нагрузки (от опирающихся на перемычку перекрытий) и на усилия от перекоса равного 1/2000 пролета перемычки, возникающего при изгибе стены в собственной плоскости. При типе несущей способности перемычки 1 погонная нагрузка равна 3,35 тс/м, при типе 2 - 4,07 тс/м.

ЭПВЦ КиевЗНИИЭП
ОПЕРАТОР ТЛП КОРТ
Гребнева

РАСЧЕТНАЯ СХЕМА СТЫКА

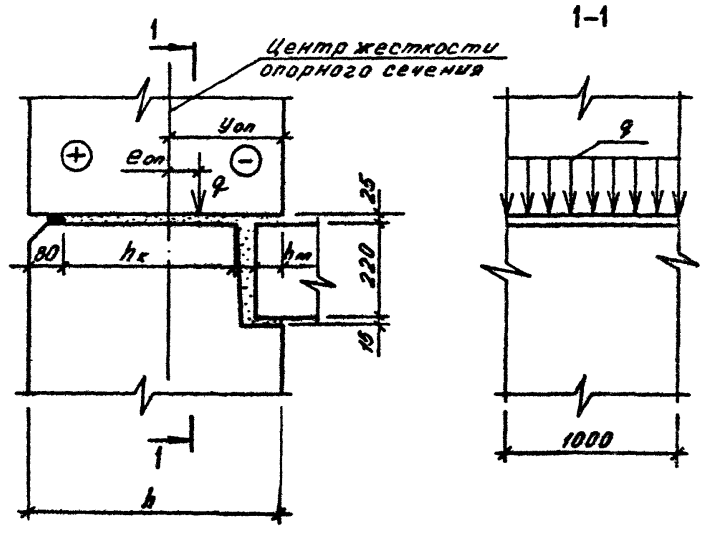

Таблица 1

e_{on} (см)	q (тс/м)	e_{on} (см)	q (тс/м)
0,0	38,0	0,0	38,0
1,0	43,0	-1,0	33,0
2,0	48,0	-2,0	30,0
3,0	45,0	-3,0	27,0
4,0	42,0	-4,0	24,0
5,0	39,0	-5,0	22,0
6,0	37,0	-6,0	19,0

ВЗАМ. ИНВ. №
ПОДП. И ДАТА
ИНВ. № ПОДЛ.

Таблица 2

$e_{оп}$ (см)	q (тс/м)	$e_{оп}$ (см)	q (тс/м)
0.0	47.0	0.0	47.0
I.0	53.0	-I.0	4I.0
2.0	60.0	-2.0	37.0
3.0	57.0	-3.0	34.0
4.0	54.0	-4.0	3I.0
5.0	5I.0	-5.0	28.0
6.0	48.0	-6.0	24.0

7. УКАЗАНИЯ ПО ГРУНТОВКЕ ТОРЦОВ ПАНЕЛЕЙ

7.I. Материалы для грунтовки должны применяться в соответствии с данными конкретного проекта.

Пунктирной линией на Рис.I обозначена грунтуемая часть верхней и боковых поверхностей.

РИС.I

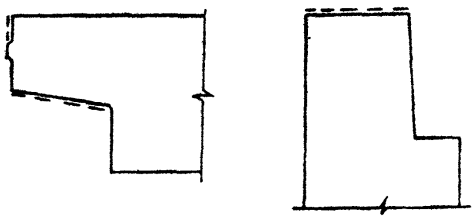

ЭПВЦ КиевЗНИИЭП
ОПЕРАТОР ТПП КОРТ
Гребнева

8. ИСПЫТАНИЯ СТЕНОВЫХ ПАНЕЛЕЙ

8.I. Испытания стеновых панелей неразрушающими методами контролируются численными значениями единичных показателей качества, обеспечивающих заданную проектом прочность, жесткость и трещиностойкость конструкций в соответствии с требованиями ГОСТ 8829-77.

Партия изготовленных панелей признается годной, если каждый из контролируемых показателей всех испытанных панелей не отличается от их проектных значений более, чем на величину предельно допускаемых отклонений.

8.2. При проведении испытаний неразрушающими методами непосредственно в конструкции должны контролироваться следующие показатели:

а) геометрические размеры и форма поверхностей панелей по ГОСТ I30I5.0-83;

б) прочность бетона на участках, указанных на схемах панелей (л.12) по ГОСТ I7624-78 или ГОСТ 2I243-75, ГОСТ 26690.0-77 - ГОСТ 26690.4-77 (допускается традиционный способ по ГОСТ I0I80-78);

в) толщина защитного слоя определяется по ГОСТ 22904-78 (допускается вырубка борозд по ГОСТ I30I5.0-8I).

Допускаемые отклонения от номинальных значений, указанных в рабочих чертежах, должны приниматься по ГОСТ II024-84. Статический контроль прочности бетона панелей осуществляется по ГОСТ I8I05.0-80 - I8I05.I-80.

8.3. Виды, классы, марки, механические свойства арматурных сталей, марки углеродистой стали для закладных изделий контролируются по ГОСТ I0922-75 в процессе входного контроля.

ВЗАМ. ИНВ. №
ПОДП. И ДАТА
ИНВ. № ПОДЛ.
20408 8 ФОРМАТ А4

8.4. Качество выполнения сварных соединений арматурных и закладных изделий контролируются по ГОСТ 10922-75 или ультразвуковым методом по ГОСТ 23858-79 в процессе операционного контроля.

8.5. Качество, диаметр и взаимное расположение арматурных изделий и закладных изделий должны контролироваться в каждой панели путем осмотра.

8.6. План контроля и количество контролируемых панелей принять по ГОСТ 11024-72.

8.7. Характер и величина ширины раскрытия трещин, допускаемых при изготовлении панелей, должны соответствовать требованиям ГОСТ 13015.0-83.

ЭПВЦ КиевЗНИИЭП
ОПЕРАТОР ТЛП КОРТ
Гребнева
ВЗАМ. ИНВ. №
ПОДП. И ДАТА
ИНВ. № ПОДЛ.

Контрольные участки на схемах панелей

Схема 1

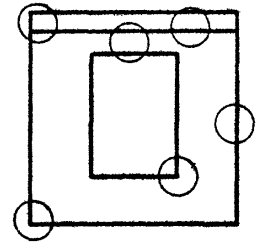

Схема 2

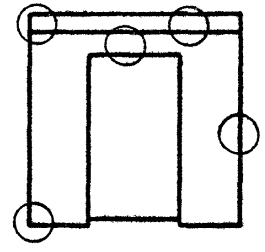

Схема 3

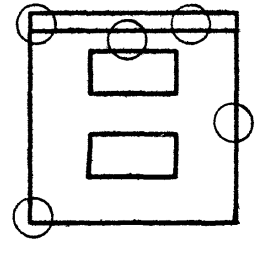

Схема 4

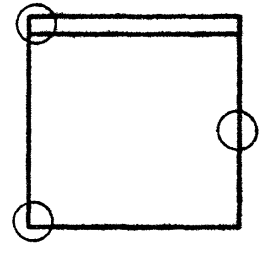

Схема 5

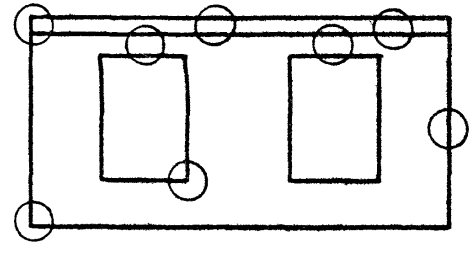

ФОРМАТ	ЗОНА	ПОЗ	ОБОЗНАЧЕНИЕ	НАИМЕНОВАНИЕ	КОЛ	ПРИМЕЧАНИЕ
				ДОКУМЕНТАЦИЯ		
А3			1.090.1-3ПВ.2-1 01СБ	СБОРОЧНЫЙ ЧЕРТЕЖ		
А3			1.090.1-3ПВ.2-1 00Д1	УЗЛЫ ОПАЛУБОЧНЫЕ		
А3			1.090.1-3ПВ.2-1 00РС	ВЕДОМОСТЬ РАСХОДА СТАЛИ НА ЭЛЕМЕНТ		
А4			1.090.1-3ПВ.2-1 00ТО	ТЕХНИЧЕСКОЕ ОПИСАНИЕ		
				ДЕТАЛИ		
ВЧ		2	50.100.120.100	ПРОБКА ДЕРЕВЯННАЯ 50Х100 L=100	4	
				МАТЕРИАЛЫ		
				ПИЛОМАТЕРИАЛ		.002М3
			ПЕРЕМЕННЫЕ ДАННЫЕ	ДЛЯ ИСПОЛНЕНИЙ:		
				1.090.1-3ПВ.2-1 01 1ПСО 30.33.3,5-1П-ПВ		
				СБОРОЧНЫЕ ЕДИНИЦЫ		
А4		1	1.090.1-3ПВ.2-2 01	КАРКАС ПОСТРАНСТВ. 1КПО 30.33.3,5-1	1	
				МАТЕРИАЛЫ		
		3		БЕТОН ЛЕГКИЙ М75		1.55М3
		4		РАСТВОР ЦЕМЕНТНЫЙ М100		0.11М3
				1.090.1-3ПВ.2-1 01-01 1ПСО 30.33.3,5-2П-ПВ		
				СБОРОЧНЫЕ ЕДИНИЦЫ		
А4		1	1.090.1-3ПВ.2-2 01-01	КАРКАС ПОСТРАНСТВ. 1КПО 30.33.3,5-2	1	
				МАТЕРИАЛЫ		
		3		БЕТОН ЛЕГКИЙ М75		1.55М3
		4		РАСТВОР ЦЕМЕНТНЫЙ М100		0.11М3

		1.090.1-3ПВ.2-1 01	
НАЧОТД	Шевченко	ПАНЕЛЬ 1ПСО 30.33 - 3ПСО 30.33	СТАДИЯ Р; ЛИСТ 1; ЛИСТОВ 4
Н.КОНТР	Ребров		ГОСГРАЖДАНСТРОЙ КиевЗНИИЭП
ГЛ.СПЕЦ	Ничипоренко		
ПРОВЕРИЛ	Скоробогат		
РАЗРАБ	Пинчук		

Гребнева

ЭПВЦ Киев ЗНИИЭП — ОПЕРАТОР ТЛП КОРТ

ФОРМАТ	ЗОНА	ПОЗ.	ОБОЗНАЧЕНИЕ	НАИМЕНОВАНИЕ	КОЛ	ПРИМЕЧАНИЕ
				1.090.1-3ПВ.2-1 01-02 1ПСО 30.33.4,0-1П-ПВ		
				СБОРОЧНЫЕ ЕДИНИЦЫ		
А4		1	1.090.1-3ПВ.2-2 01-02	КАРКАС ПОСТРАНСТВ. 1КПО 30.33.4,0-1	1	
				МАТЕРИАЛЫ		
		3		БЕТОН ЛЕГКИЙ М75		1.81М3
		4		РАСТВОР ЦЕМЕНТНЫЙ М100		0.11М3
				1.090.1-3ПВ.2-1 01-03 1ПСО 30.33.4,0-2П-ПВ		
				СБОРОЧНЫЕ ЕДИНИЦЫ		
А4		1	1.090.1-3ПВ.2-2 01-03	КАРКАС ПОСТРАНСТВ. 1КПО 30.33.4,0-2	1	
				МАТЕРИАЛЫ		
		3		БЕТОН ЛЕГКИЙ М75		1.81М3
		4		РАСТВОР ЦЕМЕНТНЫЙ М100		0.11М3
				1.090.1-3ПВ.2-1 01-04 2ПСО 30.33.3,5-1П-ПВ		
				СБОРОЧНЫЕ ЕДИНИЦЫ		
А4		1	1.090.1-3ПВ.2-2 01-04	КАРКАС ПОСТРАНСТВ. 2КПО 30.33.3,5-1	1	
				МАТЕРИАЛЫ		
		3		БЕТОН ЛЕГКИЙ М75		1.76М3
		4		РАСТВОР ЦЕМЕНТНЫЙ М100		0.12М3
				1.090.1-3ПВ.2-1 01-05 2ПСО 30.33.3,5-2П-ПВ		
				СБОРОЧНЫЕ ЕДИНИЦЫ		
А4		1	1.090.1-3ПВ.2-2 01-05	КАРКАС ПОСТРАНСТВ. 2КПО 30.33.3,5-2	1	
				МАТЕРИАЛЫ		
		3		БЕТОН ЛЕГКИЙ М75		1.76М3
		4		РАСТВОР ЦЕМЕНТНЫЙ М100		0.12М3

Взам.инв.№ | Подпись и дата | Инв.№ подл.

	1.090.1-3ПВ.2-1 01	ЛИСТ 2

ФОРМАТ	ЗОНА	ПОЗ.	ОБОЗНАЧЕНИЕ	НАИМЕНОВАНИЕ	КОЛ	ПРИМЕЧАНИЕ
				1.090.1-3ПВ.2-1 01-06 2ПСО 30.33.4,0-1П-ПВ		
				СБОРОЧНЫЕ ЕДИНИЦЫ		
А4		1	1.090.1-3ПВ.2-2 01-06	КАРКАС ПОСТРАНСТВ. 2КПО 30.33.4,0-1	1	
				МАТЕРИАЛЫ		
		3		БЕТОН ЛЕГКИЙ М75		2.05М3
		4		РАСТВОР ЦЕМЕНТНЫЙ М100		0.12М3
				1.090.1-3ПВ.2-1 01-07 2ПСО 30.33.4,0-2П-ПВ		
				СБОРОЧНЫЕ ЕДИНИЦЫ		
А4		1	1.090.1-3ПВ.2-2 01-07	КАРКАС ПОСТРАНСТВ. 2КПО 30.33.4,0-2	1	
				МАТЕРИАЛЫ		
		3		БЕТОН ЛЕГКИЙ М75		2.05М3
		4		РАСТВОР ЦЕМЕНТНЫЙ М100		0.12М3
				1.090.1-3ПВ.2-1 01-08 3ПСО 30.33.3,5-1П-ПВ		
				СБОРОЧНЫЕ ЕДИНИЦЫ		
А4		1	1.090.1-3ПВ.2-2 01-08	КАРКАС ПОСТРАНСТВ. 3КПО 30.33.3,5-1	1	
				МАТЕРИАЛЫ		
		3		БЕТОН ЛЕГКИЙ М75		2.17М3
		4		РАСТВОР ЦЕМЕНТНЫЙ М100		0.15М3
				1.090.1-3ПВ.2-1 01-09 3ПСО 30.33.3,5-2П-ПВ		
				СБОРОЧНЫЕ ЕДИНИЦЫ		
А4		1	1.090.1-3ПВ.2-2 01-09	КАРКАС ПОСТРАНСТВ. 3КПО 30.33.3,5-2	1	
				МАТЕРИАЛЫ		
		3		БЕТОН ЛЕГКИЙ М75		2.17М3
		4		РАСТВОР ЦЕМЕНТНЫЙ М100		0.15М3

ЭПВЦ Киев ЗНИИЭП
Оператор ТЛП КОРТ
Гребнева
Взам инв №
Подпись и дата
Инв №подл

ФОРМАТ	ЗОНА	ПОЗ	ОБОЗНАЧЕНИЕ	НАИМЕНОВАНИЕ	КОЛ	ПРИМЕЧАНИЕ
				1.090.1-3ПВ.2-1 01-10 3ПСО 30.33.4,0-1П-ПВ		
				СБОРОЧНЫЕ ЕДИНИЦЫ		
А4		1	1.090.1-3ПВ.2-2 01-10	КАРКАС ПОСТРАНСТВ. 3КПО 30.33.4,0-1	1	
				МАТЕРИАЛЫ		
		3		БЕТОН ЛЕГКИЙ М75		2.53М3
		4		РАСТВОР ЦЕМЕНТНЫЙ М100		0.15М3
				1.090.1-3ПВ.2-1 01-11 3ПСО 30.33.4,0-2П-ПВ		
				СБОРОЧНЫЕ ЕДИНИЦЫ		
А4		1	1.090.1-3ПВ.2-2 01-11	КАРКАС ПОСТРАНСТВ. 3КПО 30.33.4,0-2	1	
				МАТЕРИАЛЫ		
		3		БЕТОН ЛЕГКИЙ М75		2.53М3
		4		РАСТВОР ЦЕМЕНТНЫЙ М100		0.15М3

20408 11

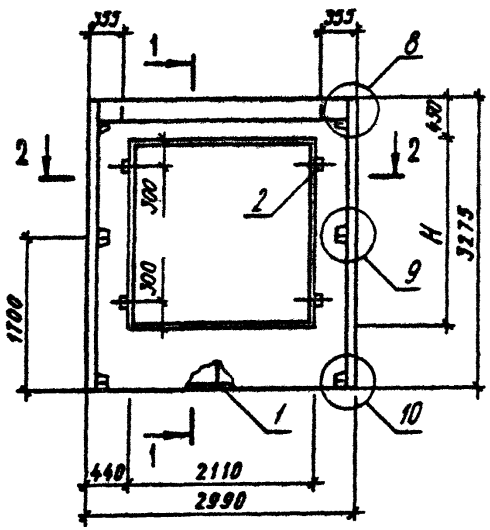

1-1

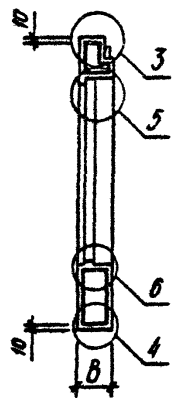

2-2

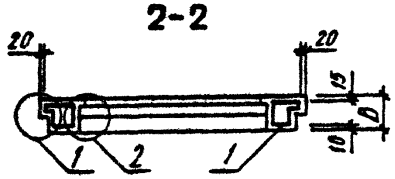

ОБОЗНАЧЕНИЕ	МАРКА	В,мм	Н,мм	МАССА,т
I.090.I-3ПВ.2-I 0I	1ПС0 30.33.3,5-II-ПВ	350	2II0	I,9I0
-0I	1ПС0 30.33.3,5-2II-ПВ	350	2II0	I,9I0
-02	1ПС0 30.33.4,0-II-ПВ	400	2II0	2,I90
-03	1ПС0 30.33.4,0-2II-ПВ	400	2II0	2,I90
-04	2ПС0 30.33.3,5-II-ПВ	350	I8I0	2,I70
-05	2ПС0 30.33.3,5-2II-ПВ	350	I8I0	2,I70
-06	2ПС0 30.33.4,0-II-ПВ	400	I8I0	2,480
-07	2ПС0 30.33.4,0-2II-ПВ	400	I8I0	2,480
-08	3ПС0 30.33.3,5-II-ПВ	350	I2I0	2,660
-09	3ПС0 30.33.3,5-2II-ПВ	350	I2I0	2,660
-I0	3ПС0 30.33.4,0-II-ПВ	400	I2I0	3,050
-II	3ПС0 30.33.4,0-2II-ПВ	400	I2I0	3,050

ВИД ПАНЕЛИ ДАН С ВНУТРЕННЕЙ СТОРОНЫ

НАЧ.ОТД.	Шевченко	
Н.КОНТР.	Ребров	
ГЛ.СПЕЦ.	Ничипаренко	
ПРОВЕРИЛ	Скоробогат	
РАЗРАБ.	Федько	

1.090.1-3ПВ.2-1 01СБ

ПАНЕЛЬ
1ПС0 30.33- 3ПС0 30.33
СБОРОЧНЫЙ ЧЕРТЕЖ

СТАДИЯ	МАССА	МАСШТАБ
Р	СМ ТАБЛ	
ЛИСТ	ЛИСТОВ 1	

ГОСГРАЖДАНСТРОЙ
КиевЗНИИЭП

ФОРМАТ А3

ФОРМАТ	ЗОНА	ПОЗ	ОБОЗНАЧЕНИЕ	НАИМЕНОВАНИЕ	КОЛ	ПРИМЕЧАНИЕ
				ДОКУМЕНТАЦИЯ		
А3			1.090.1-3ПВ.2-1 02СБ	СБОРОЧНЫЙ ЧЕРТЕЖ		
А3			1.090.1-3ПВ.2-1 00Д1	УЗЛЫ ОПАЛУБОЧНЫЕ		
А3			1.090.1-3ПВ.2-1 00РС	ВЕДОМОСТЬ РАСХОДА СТАЛИ НА ЭЛЕМЕНТ		
А4			1.090.1-3ПВ.2-1 00ТО	ТЕХНИЧЕСКОЕ ОПИСАНИЕ		
				ДЕТАЛИ		
БЧ		2	50.100.120.100	ПРОВКА ДЕРЕВЯННАЯ 50Х100 L=100	4	
				МАТЕРИАЛЫ		
				ПИЛОМАТЕРИАЛ		.002М3
			ПЕРЕМЕННЫЕ ДАННЫЕ	ДЛЯ ИСПОЛНЕНИЙ:		
				1.090.1-3ПВ.2-1 02 4ПСО 30.33.3,5-1П-ПВ		
				СБОРОЧНЫЕ ЕДИНИЦЫ		
А4		1	1.090.1-3ПВ.2-2 02	КАРКАС ПОСТРАНСТВ. 4КПО 30.33.3,5-1	1	
				МАТЕРИАЛЫ		
		3		БЕТОН ЛЕГКИЙ М75		1.94М3
		4		РАСТВОР ЦЕМЕНТНЫЙ М100		0.14М3
				1.090.1-3ПВ.2-1 02-01 4ПСО 30.33.3,5-2П-ПВ		
				СБОРОЧНЫЕ ЕДИНИЦЫ		
А4		1	1.090.1-3ПВ.2-2 02-01	КАРКАС ПОСТРАНСТВ. 4КПО 30.33.3,5-2	1	
				МАТЕРИАЛЫ		
		3		БЕТОН ЛЕГКИЙ М75		1.94М3
		4		РАСТВОР ЦЕМЕНТНЫЙ М100		0.14М3

		1.090.1-3ПВ.2-1 02	
НАЧ.ОТД.	Шевченко	ПАНЕЛЬ 4ПСО 30.33 – 6ПСО 30.33	СТАДИЯ: Р; ЛИСТ: 1; ЛИСТОВ: 4
Н.КОНТР.	Ребров		ГОССТРАЖДАНСТРОЙ КиевЗНИИЭП
ГЛ.СПЕЦ.	Ничипренко		
ПРОВЕРИЛ	Скоробогат		
РАЗРАБ.	Пинчук		

ФОРМАТ А4

Гребнево

ЭПВЦ Киев ЗНИИЭП

ОПЕРАТОР ТЛП КОРТ

ФОРМАТ	ЗОНА	ПОЗ	ОБОЗНАЧЕНИЕ	НАИМЕНОВАНИЕ	КОЛ	ПРИМЕЧАНИЕ
				1.090.1-3ПВ.2-1 02-02 4ПСО 30.33.4,0-1П-ПВ		
				СБОРОЧНЫЕ ЕДИНИЦЫ		
А4		1	1.090.1-3ПВ.2-2 02-02	КАРКАС ПОСТРАНСТВ. 4КПО 30.33.4,0-1	1	
				МАТЕРИАЛЫ		
		3		БЕТОН ЛЕГКИЙ М75		2.26М3
		4		РАСТВОР ЦЕМЕНТНЫЙ М100		0.14М3
				1.090.1-3ПВ.2-1 02-03 4ПСО 30.33.4,0-2П-ПВ		
				СБОРОЧНЫЕ ЕДИНИЦЫ		
А4		1	1.090.1-3ПВ.2-2 02-03	КАРКАС ПОСТРАНСТВ. 4КПО 30.33.4,0-2	1	
				МАТЕРИАЛЫ		
		3		БЕТОН ЛЕГКИЙ М75		2.26М3
		4		РАСТВОР ЦЕМЕНТНЫЙ М100		0.14М3
				1.090.1-3ПВ.2-1 02-04 5ПСО 30.33.3,5-1П-ПВ		
				СБОРОЧНЫЕ ЕДИНИЦЫ		
А4		1	1.090.1-3ПВ.2-2 02-04	КАРКАС ПОСТРАНСТВ. 5КПО 30.33.3,5-1	1	
				МАТЕРИАЛЫ		
		3		БЕТОН ЛЕГКИЙ М75		2.11М3
		4		РАСТВОР ЦЕМЕНТНЫЙ М100		0.15М3
				1.090.1-3ПВ.2-1 02-05 5ПСО 30.33.3,5-2П-ПВ		
				СБОРОЧНЫЕ ЕДИНИЦЫ		
А4		1	1.090.1-3ПВ.2-2 02-05	КАРКАС ПОСТРАНСТВ. 5КПО 30.33.3,5-2	1	
				МАТЕРИАЛЫ		
		3		БЕТОН ЛЕГКИЙ М75		2.11М3
		4		РАСТВОР ЦЕМЕНТНЫЙ М100		0.15М3

ВЗАМ.ИНВ.№ | ПОДПИСЬ И ДАТА | ИНВ.№ ПОДЛ.

1.090.1-3ПВ.2-1 02

ЛИСТ 2

ФОРМАТ А4

ФОРМАТ	ЗОНА	ПОЗ	ОБОЗНАЧЕНИЕ	НАИМЕНОВАНИЕ	КОЛ	ПРИМЕЧАНИЕ
				1.090.1-3ПВ.2-1 02-06 5ПСО 30.33.4,0-1П-ПВ		
				СБОРОЧНЫЕ ЕДИНИЦЫ		
А4		1	1.090.1-3ПВ.2-2 02-06	КАРКАС ПОСТРАНСТВ. 5КПО 30.33.4,0-1	1	
				МАТЕРИАЛЫ		
		3		БЕТОН ЛЕГКИЙ М75		2.46М3
		4		РАСТВОР ЦЕМЕНТНЫЙ М100		0.15М3
				1.090.1-3ПВ.2-1 02-07 5ПСО 30.33.4,0-2П-ПВ		
				СБОРОЧНЫЕ ЕДИНИЦЫ		
А4		1	1.090.1-3ПВ.2-2 02-07	КАРКАС ПОСТРАНСТВ. 5КПО 30.33.4,0-2	1	
				МАТЕРИАЛЫ		
		3		БЕТОН ЛЕГКИЙ М75		2.46М3
		4		РАСТВОР ЦЕМЕНТНЫЙ М100		0.15М3
				1.090.1-3ПВ.2-1 02-08 6ПСО 30.33.3,5-1П-ПВ		
				СБОРОЧНЫЕ ЕДИНИЦЫ		
А4		1	1.090.1-3ПВ.2-2 02-08	КАРКАС ПОСТРАНСТВ. 6КПО 30.33.3,5-1	1	
				МАТЕРИАЛЫ		
		3		БЕТОН ЛЕГКИЙ М75		2.29М3
		4		РАСТВОР ЦЕМЕНТНЫЙ М100		0.16М3
				1.090.1-3ПВ.2-1 02-09 6ПСО 30.33.3,5-2П-ПВ		
				СБОРОЧНЫЕ ЕДИНИЦЫ		
А4		1	1.090.1-3ПВ.2-2 02-09	КАРКАС ПОСТРАНСТВ. 6КПО 30.33.3,5-2	1	
				МАТЕРИАЛЫ		
		3		БЕТОН ЛЕГКИЙ М75		2.29М3
		4		РАСТВОР ЦЕМЕНТНЫЙ М100		0.16М3

Гребнева
ОПЕРАТОР ТЛП КОРТ
ЭПВЦ Киев ЗНИИЭП

ФОРМАТ	ЗОНА	ПОЗ	ОБОЗНАЧЕНИЕ	НАИМЕНОВАНИЕ	КОЛ	ПРИМЕЧАНИЕ
				1.090.1-3ПВ.2-1 02-10 6ПСО 30.33.4,0-1П-ПВ		
				СБОРОЧНЫЕ ЕДИНИЦЫ		
А4		1	1.090.1-3ПВ.2-2 02-10	КАРКАС ПОСТРАНСТВ. 6КПО 30.33.4,0-1	1	
				МАТЕРИАЛЫ		
		3		БЕТОН ЛЕГКИЙ М75		2.67М3
		4		РАСТВОР ЦЕМЕНТНЫЙ М100		0.16М3
				1.090.1-3ПВ.2-1 02-11 6ПСО 30.33.4,0-2П-ПВ		
				СБОРОЧНЫЕ ЕДИНИЦЫ		
А4		1	1.090.1-3ПВ.2-2 02-11	КАРКАС ПОСТРАНСТВ. 6КПО 30.33.4,0-2	1	
				МАТЕРИАЛЫ		
		3		БЕТОН ЛЕГКИЙ М75		2.67М3
		4		РАСТВОР ЦЕМЕНТНЫЙ М100		0.16М3

ИНВ.№ ПОДЛ. | ПОДПИСЬ И ДАТА | ВЗАМ.ИНВ.№

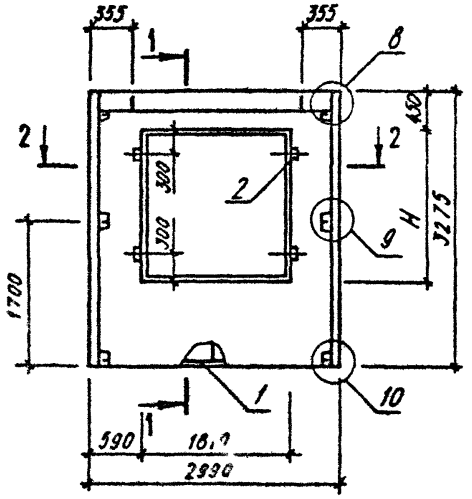

1-1

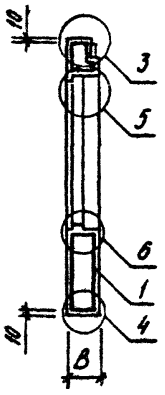

2-2

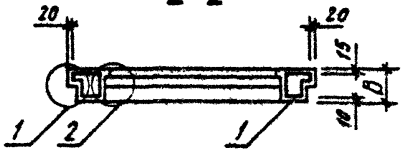

ОБОЗНАЧЕНИЕ	МАРКА	В,ММ	Н,ММ	МАССА,Т
I.090.I-3ПВ.2-I 02	4ПСО 30.33.3,5-II-ПВ	350	I8I0	2,380
-0I	4ПСО 30.33.3,5-2II-ПВ	350	I8I0	2,380
-02	4ПСО 30.33.4,0-II-ПВ	400	I8I0	2,730
-03	4ПСО 30.33.4,0-2II-ПВ	400	I8I0	2,730
-04	5ПСО 30.33.3,5-II-ПВ	350	I5I0	2,590
-05	5ПСО 30.33.3,5-2II-ПВ	350	I5I0	2,590
-06	5ПСО 30.33.4,0-II-ПВ	400	I5I0	2,970
-07	5ПСО 30.33.4,0-2II-ПВ	400	I5I0	2,970
-08	6ПСО 30.33.3,5-II-ПВ	350	I2I0	2,8I0
-09	6ПСО 30.33.3,5-2II-ПВ	350	I2I0	2.8I0
-I0	6ПСО 30.33.4,0-II-ПВ	400	I2I0	3,200
-II	6ПСО 30.33.4,0-2II-ПВ	400	I2I0	3,200

ВИД ПАНЕЛИ ДАН С ВНУТРЕННЕЙ СТОРОНЫ

НАЧ.ОТД	Шевченко	
Н.КОНТР	Ребров	
ГЛ.СПЕЦ	Ничипоренко	
ПРОВЕРИЛ	Скоробагат	
РАЗРАБ.	Федько	

1.090.1-3ПВ.2-1 02СБ

Панель 4ПСО 30.33- 6ПСО 30.33
СБОРОЧНЫЙ ЧЕРТЕЖ

СТАДИЯ	МАССА	МАСШТАБ
Р	СМ ТАБЛ	
ЛИСТ	ЛИСТОВ 1	

ГОСГРАЖДАНСТРОЙ
КиевЗНИИЭП

20408 15

ФОРМАТ А3

ФОРМАТ	ЗОНА	ПОЗ	ОБОЗНАЧЕНИЕ	НАИМЕНОВАНИЕ	КОЛ	ПРИМЕЧАНИЕ
				ДОКУМЕНТАЦИЯ		
А3			1.090.1-3ПВ.2-1 03СВ	СБОРОЧНЫЙ ЧЕРТЕЖ		
А3			1.090.1-3ПВ.2-1 00Д1	УЗЛЫ ОПАЛУБОЧНЫЕ		
А3			1.090.1-3ПВ.2-1 00РС	ВЕДОМОСТЬ РАСХОДА СТАЛИ НА ЭЛЕМЕНТ		
А4			1.090.1-3ПВ.2-1 00ТО	ТЕХНИЧЕСКОЕ ОПИСАНИЕ		
				ДЕТАЛИ		
ВЧ	2		50.100.120.100	ПРОБКА ДЕРЕВЯННАЯ 50Х100 L=100	4	
				МАТЕРИАЛЫ		
				ПИЛОМАТЕРИАЛ		.002М3
			ПЕРЕМЕННЫЕ ДАННЫЕ	ДЛЯ ИСПОЛНЕНИЙ:		
				1.090.1-3ПВ.2-1 03 7ПСО 30.33.3,5-2П-ПВ		
				СБОРОЧНЫЕ ЕДИНИЦЫ		
А4	1		1.090.1-3ПВ.2-2 03	КАРКАС ПРОСТРАНСТВ. 7КПО 30.33.3,5-2	1	
				МАТЕРИАЛЫ		
	3			БЕТОН ЛЕГКИЙ М75		2.12М3
	4			РАСТВОР ЦЕМЕНТНЫЙ М100		0.15М3
				1.090.1-3ПВ.2-1 03-01 7ПСО 30.33.4,0-2П-ПВ		
				СБОРОЧНЫЕ ЕДИНИЦЫ		
А4	1		1.090.1-3ПВ.2-2 03-01	КАРКАС ПРОСТРАНСТВ. 7КПО 30.33.4,0-2	1	
				МАТЕРИАЛЫ		
	3			БЕТОН ЛЕГКИЙ М75		2.46М3
	4			РАСТВОР ЦЕМЕНТНЫЙ М100		0.15М3

НАЧ.ОТД	Шевченко		
Н.КОНТР	Ребров		
ГЛ.СПЕЦ	Николаенко		
ПРОВЕРИЛ	Скоробогат		
РАЗРАБ	Пинчук		

1.090.1-3ПВ.2-1 03

ПАНЕЛЬ

7ПСО 30.33 – 9ПСО 30.33

СТАДИЯ	ЛИСТ	ЛИСТОВ
Р	1	2

ГОСГРАЖДАНСТРОЙ КиевЗНИИЭП

ФОРМАТ А4

Гребнева

ОПЕРАТОР ТЛП КОРТ

ЭПВЦ Киев ЗНИИЭП

ФОРМАТ	ЗОНА	ПОЗ.	ОБОЗНАЧЕНИЕ	НАИМЕНОВАНИЕ	КОЛ	ПРИМЕЧАНИЕ
				1.090.1-3ПВ.2-1 03-02 8ПСО 30.33.3,5-2П-ПВ		
				СБОРОЧНЫЕ ЕДИНИЦЫ		
А4	1		1.090.1-3ПВ.2-2 03-02	КАРКАС ПРОСТРАНСТВ. 8КПО 30.33.3,5-2	1	
				МАТЕРИАЛЫ		
	3			БЕТОН ЛЕГКИЙ М75		2.48М3
	4			РАСТВОР ЦЕМЕНТНЫЙ М100		0.17М3
				1.090.1-3ПВ.2-1 03-03 8ПСО 30.33.4,0-2П-ПВ		
				СБОРОЧНЫЕ ЕДИНИЦЫ		
А4	1		1.090.1-3ПВ.2-2 03-03	КАРКАС ПРОСТРАНСТВ. 8КПО 30.33.4,0-2	1	
				МАТЕРИАЛЫ		
	3			БЕТОН ЛЕГКИЙ М75		2.88М3
	4			РАСТВОР ЦЕМЕНТНЫЙ М100		0.17М3
				1.090.1-3ПВ.2-1 03-04 9ПСО 30.33.3,5-2П-ПВ		
				СБОРОЧНЫЕ ЕДИНИЦЫ		
А4	1		1.090.1-3ПВ.2-2 03-04	КАРКАС ПРОСТРАНСТВ. 9КПО 30.33.3,5-2	1	
				МАТЕРИАЛЫ		
	3			БЕТОН ЛЕГКИЙ М75		2.48М3
	4			РАСТВОР ЦЕМЕНТНЫЙ М100		0.17М3
				1.090.1-3ПВ.2-1 03-05 9ПСО 30.33.4,0-2П-ПВ		
				СБОРОЧНЫЕ ЕДИНИЦЫ		
А4	1		1.090.1-3ПВ.2-2 03-05	КАРКАС ПРОСТРАНСТВ. 9КПО 30.33.4,0-2	1	
				МАТЕРИАЛЫ		
	3			БЕТОН ЛЕГКИЙ М75		2.88М3
	4			РАСТВОР ЦЕМЕНТНЫЙ М100		0.17М3

ВЗАМ.ИНВ.№ | ПОДПИСЬ И ДАТА | ИНВ.№ ПОДЛ.

1.090.1-3ПВ.2-1 03

ЛИСТ 2

20408 16 ФОРМАТ А4

РИС. 1

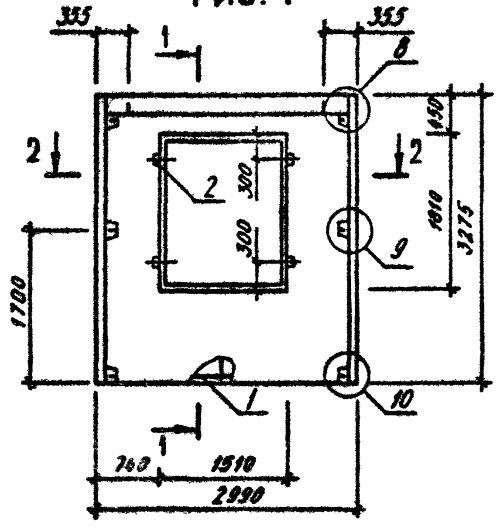

РИС. 2

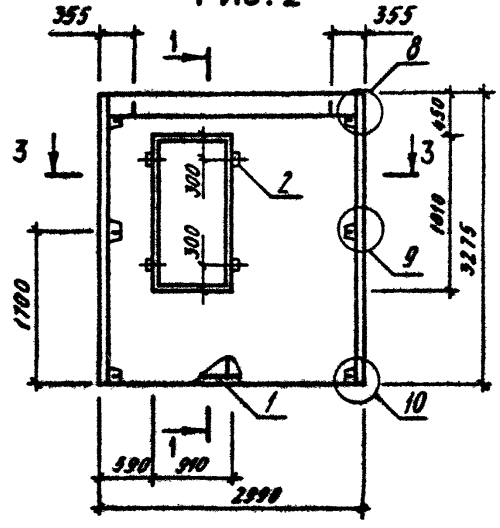

1-1

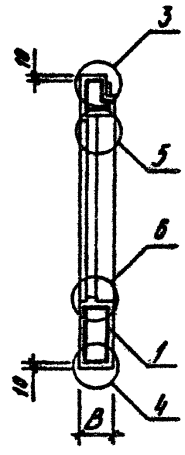

2-2

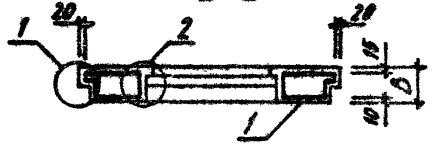

3-3

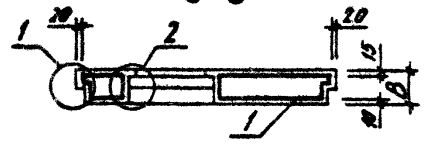

ТАБЛИЦУ ИСПОЛНЕНИЙ СМ. НА ЛИСТЕ 2

			1.090.1-3ПВ.2-1 ОЗСБ
			ПАНЕЛЬ 7ПСО 30.33-9ПСО 30.33 СБОРОЧНЫЙ ЧЕРТЕЖ
НАЧ.ОТД.	Шевченко		
Н.КОНТР	Ребров		
ГЛ.СПЕЦ.	Ничипоренко		
ПРОВЕРИЛ	Скорабогат		
РАЗРАБ.	Федько		

СТАДИЯ	МАССА	МАСШТАБ
Р	СМ ТАБЛ	
ЛИСТ 1	ЛИСТОВ 2	

ГОСГРАЖДАНСТРОЙ
КиевЗНИИЭП

20408 17

ФОРМАТ А3

РИС. 3

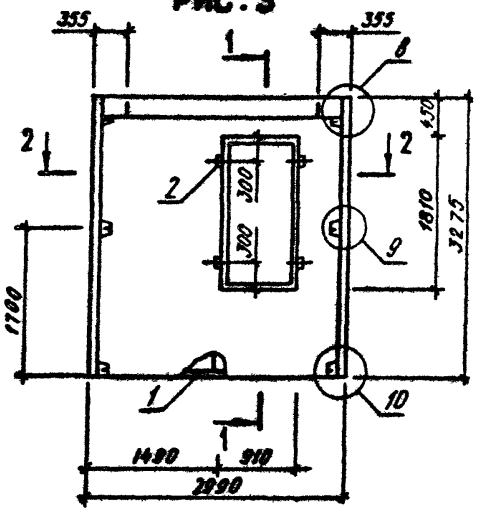

1-1

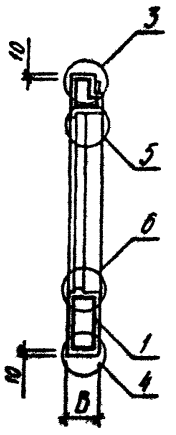

2-2

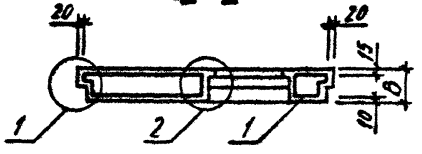

ОБОЗНАЧЕНИЕ	МАРКА	РИС	В,ММ	МАССА,Т
I.090.I-3ПВ.2-I 03	7ПС0 30.33.3,5-2П-ПВ	I	350	2,580
-0I	7ПС0 30.33.4,0-2П-ПВ	I	400	2,980
-02	8ПС0 30.33.3,5-2П-ПВ	2	350	3,030
-03	8ПС0 30.33.4,0-2П-ПВ	2	400	3,470
-04	9ПС0 30.33.3,5-2П-ПВ	3	350	3,030
-05	9ПС0 30.33.4,0-2П-ПВ	3	400	3,470

ФОРМАТ	ЗОНА	ПОЗ	ОБОЗНАЧЕНИЕ	НАИМЕНОВАНИЕ	КОЛ	ПРИМЕЧАНИЕ
				ДОКУМЕНТАЦИЯ		
А3			1.090.1-3ПВ.2-1 04СБ	СБОРОЧНЫЙ ЧЕРТЕЖ		
А3			1.090.1-3ПВ.2-1 00Д1	УЗЛЫ ОПАЛУБОЧНЫЕ		
А3			1.090.1-3ПВ.2-1 00РС	ВЕДОМОСТЬ РАСХОДА СТАЛИ НА ЭЛЕМЕНТ		
А4			1.090.1-3ПВ.2-1 00ТО	ТЕХНИЧЕСКОЕ ОПИСАНИЕ		
				ДЕТАЛИ		
ВЧ		2	50.100.120.100	ПРОБКА ДЕРЕВЯННАЯ 50Х100 L=100	4	
				МАТЕРИАЛЫ		
				ПИЛОМАТЕРИАЛ		.002М3
			ПЕРЕМЕННЫЕ ДАННЫЕ	ДЛЯ ИСПОЛНЕНИЙ:		
				1.090.1-3ПВ.2-1 04 1ПСО 28.33.3,5-1П-ПВ		
				СБОРОЧНЫЕ ЕДИНИЦЫ		
А4		1	1.090.1-3ПВ.2-2 04	КАРКАС ПОСТРАНСТВ. 1КПО 28.33.3,5-1	1	
				МАТЕРИАЛЫ		
		3		БЕТОН ЛЕГКИЙ М75		1.38М3
		4		РАСТВОР ЦЕМЕНТНЫЙ М100		0.08М3
				1.090.1-3ПВ.2-1 04-01 1ПСО 28.33.3,5-2П-ПВ		
				СБОРОЧНЫЕ ЕДИНИЦЫ		
А4		1	1.090.1-3ПВ.2-2 04-01	КАРКАС ПОСТРАНСТВ. 1КПО 28.33.3,5-2	1	
				МАТЕРИАЛЫ		
		3		БЕТОН ЛЕГКИЙ М75		1.38М3
		4		РАСТВОР ЦЕМЕНТНЫЙ М100		0.08М3

		1.090.1-3ПВ.2-1 04	
НАЧОТД	Шевченко	ПАНЕЛЬ	СТАДИЯ: Р; ЛИСТ: 1; ЛИСТОВ: 3
НКОНТР	Ребров	1ПСО 28.33, 2ПСО 28.33	ГОСГРАЖДАНСТРОЙ КиевЗНИИЭП
ГИПСПЕЦ	Ничипаренко		
ПРОВЕРИЛ	Скоробогат		
РАЗРАБ.	Пинчук		

ФОРМАТ А4

Гребнево

ЭПВЦ Киев ЗНИИЭП

ОПЕРАТОР ТЛП КОРТ

ФОРМАТ	ЗОНА	ПОЗ	ОБОЗНАЧЕНИЕ	НАИМЕНОВАНИЕ	КОЛ	ПРИМЕЧАНИЕ
				1.090.1-3ПВ.2-1 04-02 1ПСО 28.33.4,0-1П-ПВ		
				СБОРОЧНЫЕ ЕДИНИЦЫ		
А4		1	1.090.1-3ПВ.2-2 04-02	КАРКАС ПОСТРАНСТВ. 1КПО 28.33.4,0-1	1	
				МАТЕРИАЛЫ		
		3		БЕТОН ЛЕГКИЙ М75		1.55М3
		4		РАСТВОР ЦЕМЕНТНЫЙ М100		0.07М3
				1.090.1-3ПВ.2-1 04-03 1ПСО 28.33.4,0-2П-ПВ		
				СБОРОЧНЫЕ ЕДИНИЦЫ		
А4		1	1.090.1-3ПВ.2-2 04-03	КАРКАС ПОСТРАНСТВ. 1КПО 28.33.4,0-2	1	
				МАТЕРИАЛЫ		
		3		БЕТОН ЛЕГКИЙ М75		1.55М3
		4		РАСТВОР ЦЕМЕНТНЫЙ М100		0.07М3
				1.090.1-3ПВ.2-1 04-04 2ПСО 28.33.3,5-1П-ПВ		
				СБОРОЧНЫЕ ЕДИНИЦЫ		
А4		1	1.090.1-3ПВ.2-2 04-04	КАРКАС ПОСТРАНСТВ. 2КПО 28.33.3,5-1	1	
				МАТЕРИАЛЫ		
		3		БЕТОН ЛЕГКИЙ М75		1.58М3
		4		РАСТВОР ЦЕМЕНТНЫЙ М100		0.09М3
				1.090.1-3ПВ.2-1 04-05 2ПСО 28.33.3,5-2П-ПВ		
				СБОРОЧНЫЕ ЕДИНИЦЫ		
А4		1	1.090.1-3ПВ.2-2 04-05	КАРКАС ПОСТРАНСТВ. 2КПО 28.33.3,5-2	1	
				МАТЕРИАЛЫ		
		3		БЕТОН ЛЕГКИЙ М75		1.58М3
		4		РАСТВОР ЦЕМЕНТНЫЙ М100		0.09М3

ВЗАМ ИНВ № | ПОДПИСЬ И ДАТА | ИНВ № ПОДЛ

	1.090.1-3ПВ.2-1 04	ЛИСТ 2

20408 19

ФОРМАТ А4

ФОРМАТ	ЗОНА	ПОЗ.	ОБОЗНАЧЕНИЕ	НАИМЕНОВАНИЕ	КОЛ	ПРИМЕЧАНИЕ
				1.090.1-3ПВ.2-1 04-06 2ПСО 28.33.4,0-1П-ПВ		
				СБОРОЧНЫЕ ЕДИНИЦЫ		
А4		1	1.090.1-3ПВ.2-2 04-06	КАРКАС ПОСТРАНСТВ. 2КПО 28.33.4,0-1	1	
				МАТЕРИАЛЫ		
		3		БЕТОН ЛЕГКИЙ М75		1.79М3
		4		РАСТВОР ЦЕМЕНТНЫЙ М100		0.09М3
				1.090.1-3ПВ.2-1 04-07 2ПСО 28.33.4,0-2П-ПВ		
				СБОРОЧНЫЕ ЕДИНИЦЫ		
А4		1	1.090.1-3ПВ.2-2 04-07	КАРКАС ПОСТРАНСТВ. 2КПО 28.33.4,0-2	1	
				МАТЕРИАЛЫ		
		3		БЕТОН ЛЕГКИЙ М75		1.79М3
		4		РАСТВОР ЦЕМЕНТНЫЙ М100		0.09М3

ЭПВЦ Киев ЗНИИЭП
ОПЕРАТОР ТЛП КОРТ
ИНВ №ПОДЛ | ПОДПИСЬ И ДАТА | ВЗАИМ ИНВ №

ФОРМАТ	ЗОНА	ПОЗ.	ОБОЗНАЧЕНИЕ	НАИМЕНОВАНИЕ	КОЛ	ПРИМЕЧАНИЕ

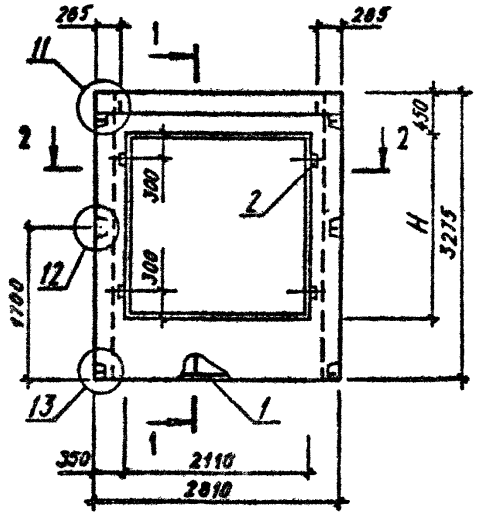

1-1

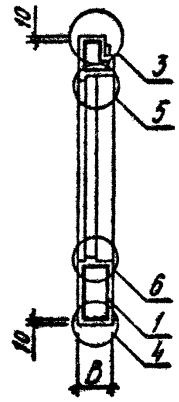

2-2

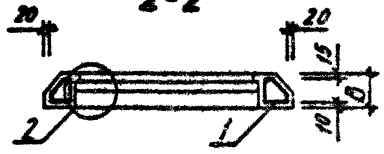

ОБОЗНАЧЕНИЕ	МАРКА	В,мм	Н,мм	МАССА,Т
I.090.I-3ПВ.2-I 04	IIIСО 28.33.3,5-III-ПВ	350	2II0	I,660
-0I	IIIСО 28.33.3,5-2II-ПВ	350	2II0	I,660
-02	IIIСО 28.33.4,0-III-ПВ	400	2II0	I,840
-03	IIIСО 28.33.4.0-2II-ПВ	400	2II0	I,840
-04	2IIСО 28.33.3,5-III-ПВ	350	I8I0	I,9I0
-05	2IIСО 28.33.3,5-2II-ПВ	350	I8I0	I,9I0
-06	2IIСО 28.33.4,0-III-ПВ	400	I8I0	2,I20
-07	2IIСО 28.33.4,0-2II-ПВ	400	I8I0	2,I20

ВИД ПАНЕЛИ ДАН С ВНУТРЕННЕЙ СТОРОНЫ

НАЧОТД.	Шевченка		
НКОНТР	Ребров		
ГП.СПЕЦ	Ничипоренко		
ПРОВЕРИЛ	Скародагат		
РАЗРАБ.	Федько		

I.090.1-3ПВ.2-1 04СБ

[redacted]

IIIСО 28.33,2IIСО 28.33
СБОРОЧНЫЙ ЧЕРТЕЖ

СТАДИЯ	МАССА	МАСШТАБ
Р	СМ ТАБЛ	
ЛИСТ	ЛИСТОВ 1	

ГОСГРАЖДАНСТРОЙ
КиевЗНИИЭП

20408 21

ФОРМАТ А3

ФОРМАТ	ЗОНА	ПОЗ	ОБОЗНАЧЕНИЕ	НАИМЕНОВАНИЕ	КОЛ	ПРИМЕЧАНИЕ
				ДОКУМЕНТАЦИЯ		
А3			1.090.1-3ПВ.2-1 05СВ	СБОРОЧНЫЙ ЧЕРТЕЖ		
А3			1.090.1-3ПВ.2-1 00Д1	УЗЛЫ ОПАЛУБОЧНЫЕ		
А3			1.090.1-3ПВ.2-1 00РС	ВЕДОМОСТЬ РАСХОДА СТАЛИ НА ЭЛЕМЕНТ		
А4			1.090.1-3ПВ.2-1 00ТО	ТЕХНИЧЕСКОЕ ОПИСАНИЕ		
				ДЕТАЛИ		
БЧ		2	50.100.120.100	ПРОВКА ДЕРЕВЯННАЯ 50Х100 L=100	4	
				МАТЕРИАЛЫ		
				ПИЛОМАТЕРИАЛ		.002М3
			ПЕРЕМЕННЫЕ ДАННЫЕ	ДЛЯ ИСПОЛНЕНИЙ:		
				1.090.1-3ПВ.2-1 05 1ПСО 29.33.3,5-1П-ПВ		
				СБОРОЧНЫЕ ЕДИНИЦЫ		
А4		1	1.090.1-3ПВ.2-2 05	КАРКАС ПОСТРАНСТВ. 1КПО 29.33.3,5-1	1	
				МАТЕРИАЛЫ		
		3		БЕТОН ЛЕГКИЙ М75		1.46М3
		4		РАСТВОР ЦЕМЕНТНЫЙ М100		0.10М3
				1.090.1-3ПВ.2-1 05-01 1ПСО 29.33.3,5-2П-ПВ		
				СБОРОЧНЫЕ ЕДИНИЦЫ		
А4		1	1.090.1-3ПВ.2-2 05-01	КАРКАС ПОСТРАНСТВ. 1КПО 29.33.3,5-2	1	
				МАТЕРИАЛЫ		
		3		БЕТОН ЛЕГКИЙ М75		1.46М3
		4		РАСТВОР ЦЕМЕНТНЫЙ М100		0.10М3

1.090.1-3ПВ.2-1 05

НАЧ ОТД	Шевченко	
Н.КОНТР	Ребров	
ГЛ СПЕЦ	Ничипоренко	
ПРОВЕРИЛ	Скоробогат	
РАЗРАБ	Гинчук	

ПАНЕЛЬ

1ПСО 29.33 - 4ПСО 29.33

СТАДИЯ	ЛИСТ	ЛИСТОВ
Р	1	5

ГОСГРАЖДАНСТРОЙ КиевЗНИИЭП

ЭПВЦ Киев ЗНИИЭП

ОПЕРАТОР ТЛП КОРТ

Гребнева

ВЗАМ ИНВ №

ПОДПИСЬ И ДАТА

ИНВ № ПОДЛ

ФОРМАТ	ЗОНА	ПОЗ.	ОБОЗНАЧЕНИЕ	НАИМЕНОВАНИЕ	КОЛ	ПРИМЕЧАНИЕ
				1.090.1-3ПВ.2-1 05-02 1ПСО 29.33.4,0-1П-ПВ		
				СБОРОЧНЫЕ ЕДИНИЦЫ		
А4		1	1.090.1-3ПВ.2-2 05-02	КАРКАС ПОСТРАНСТВ. 1КПО 29.33.4,0-1	1	
				МАТЕРИАЛЫ		
		3		БЕТОН ЛЕГКИЙ М75		1.68М3
		4		РАСТВОР ЦЕМЕНТНЫЙ М100		0.09М3
				1.090.1-3ПВ.2-1 05-03 1ПСО 29.33.4,0-2П-ПВ		
				СБОРОЧНЫЕ ЕДИНИЦЫ		
А4		1	1.090.1-3ПВ.2-2 05-03	КАРКАС ПОСТРАНСТВ. 1КПО 29.33.4,0-2	1	
				МАТЕРИАЛЫ		
		3		БЕТОН ЛЕГКИЙ М75		1.68М3
		4		РАСТВОР ЦЕМЕНТНЫЙ М100		0.09М3
				1.090.1-3ПВ.2-1 05-04 2ПСО 29.33.3,5-1П-ПВ		
				СБОРОЧНЫЕ ЕДИНИЦЫ		
А4		1	1.090.1-3ПВ.2-2 05-04	КАРКАС ПОСТРАНСТВ. 2КПО 29.33.3,5-1	1	
				МАТЕРИАЛЫ		
		3		БЕТОН ЛЕГКИЙ М75		1.46М3
		4		РАСТВОР ЦЕМЕНТНЫЙ М100		0.10М3
				1.090.1-3ПВ.2-1 05-05 2ПСО 29.33.3,5-2П-ПВ		
				СБОРОЧНЫЕ ЕДИНИЦЫ		
А4		1	1.090.1-3ПВ.2-2 05-05	КАРКАС ПОСТРАНСТВ. 2КПО 29.33.3,5-2	1	
				МАТЕРИАЛЫ		
		3		БЕТОН ЛЕГКИЙ М75		1.46М3
		4		РАСТВОР ЦЕМЕНТНЫЙ М100		0.10М3

1.090.1-3ПВ.2-1 05

ЛИСТ 2

20408 22 ФОРМАТ А4

ФОРМАТ	ЗОНА	ПОЗ	ОБОЗНАЧЕНИЕ	НАИМЕНОВАНИЕ	КОЛ	ПРИМЕЧАНИЕ
				1.090.1-3ПВ.2-1 05-06 2ПСО 29.33.4,0-1П-ПВ		
				СБОРОЧНЫЕ ЕДИНИЦЫ		
А4		1	1.090.1-3ПВ.2-2 05-06	КАРКАС ПОСТРАНСТВ. 2КПО 29.33.4,0-1	1	
				МАТЕРИАЛЫ		
		3		БЕТОН ЛЕГКИЙ М75		1.68М3
		4		РАСТВОР ЦЕМЕНТНЫЙ М100		0.09М3
				1.090.1-3ПВ.2-1 05-07 2ПСО 29.33.4,0-2П-ПВ		
				СБОРОЧНЫЕ ЕДИНИЦЫ		
А4		1	1.090.1-3ПВ.2-2 05-07	КАРКАС ПОСТРАНСТВ. 2КПО 29.33.4,0-2	1	
				МАТЕРИАЛЫ		
		3		БЕТОН ЛЕГКИЙ М75		1.68М3
		4		РАСТВОР ЦЕМЕНТНЫЙ М100		0.09М3
				1.090.1-3ПВ.2-1 05-08 3ПСО 29.33.3,5-1П-ПВ		
				СБОРОЧНЫЕ ЕДИНИЦЫ		
А4		1	1.090.1-3ПВ.2-2 05-08	КАРКАС ПОСТРАНСТВ. 3КПО 29.33.3,5-1	1	
				МАТЕРИАЛЫ		
		3		БЕТОН ЛЕГКИЙ М75		1.67М3
		4		РАСТВОР ЦЕМЕНТНЫЙ М100		0.11М3
				1.090.1-3ПВ.2-1 05-09 3ПСО 29.33.3,5-2П-ПВ		
				СБОРОЧНЫЕ ЕДИНИЦЫ		
А4		1	1.090.1-3ПВ.2-2 05-09	КАРКАС ПОСТРАНСТВ. 3КПО 29.33.3,5-2	1	
				МАТЕРИАЛЫ		
		3		БЕТОН ЛЕГКИЙ М75		1.67М3
		4		РАСТВОР ЦЕМЕНТНЫЙ М100		0.11М3

ЭПВЦ Киев ЗНИИЭП
ОПЕРАТОР ТЛП КОРТ
Гребнева

ФОРМАТ	ЗОНА	ПОЗ	ОБОЗНАЧЕНИЕ	НАИМЕНОВАНИЕ	КОЛ	ПРИМЕЧАНИЕ
				1.090.1-3ПВ.2-1 05-10 3ПСО 29.33.4,0-1П-ПВ		
				СБОРОЧНЫЕ ЕДИНИЦЫ		
А4		1	1.090.1-3ПВ.2-2 05-10	КАРКАС ПОСТРАНСТВ. 3КПО 29.33.4,0-1	1	
				МАТЕРИАЛЫ		
		3		БЕТОН ЛЕГКИЙ М75		1.92М3
		4		РАСТВОР ЦЕМЕНТНЫЙ М100		0.10М3
				1.090.1-3ПВ.2-1 05-11 3ПСО 29.33.4,0-2П-ПВ		
				СБОРОЧНЫЕ ЕДИНИЦЫ		
А4		1	1.090.1-3ПВ.2-2 05-11	КАРКАС ПОСТРАНСТВ. 3КПО 29.33.4,0-2	1	
				МАТЕРИАЛЫ		
		3		БЕТОН ЛЕГКИЙ М75		1.92М3
		4		РАСТВОР ЦЕМЕНТНЫЙ М100		0.10М3
				1.090.1-3ПВ.2-1 05-12 4ПСО 29.33.3,5-1П-ПВ		
				СБОРОЧНЫЕ ЕДИНИЦЫ		
А4		1	1.090.1-3ПВ.2-2 05-12	КАРКАС ПОСТРАНСТВ. 4КПО 29.33.3,5-1	1	
				МАТЕРИАЛЫ		
		3		БЕТОН ЛЕГКИЙ М75		1.67М3
		4		РАСТВОР ЦЕМЕНТНЫЙ М100		0.11М3
				1.090.1-3ПВ.2-1 05-13 4ПСО 29.33.3,5-2П-ПВ		
				СБОРОЧНЫЕ ЕДИНИЦЫ		
А4		1	1.090.1-3ПВ.2-2 05-13	КАРКАС ПОСТРАНСТВ. 4КПО 29.33.3,5-2	1	
				МАТЕРИАЛЫ		
		3		БЕТОН ЛЕГКИЙ М75		1.67М3
		4		РАСТВОР ЦЕМЕНТНЫЙ М100		0.11М3

ВЗАМ ИНВ № | ПОДПИСЬ И ДАТА | ИНВ № ПОДЛ

ФОРМАТ	ЗОНА	ПОЗ	ОБОЗНАЧЕНИЕ	НАИМЕНОВАНИЕ	КОЛ	ПРИМЕЧАНИЕ
				1.090.1-3ПВ.2-1 05-14 4ПСО 29.33.4,0-1П-ПВ		
				СБОРОЧНЫЕ ЕДИНИЦЫ		
А4		1	1.090.1-3ПВ.2-2 05-14	КАРКАС ПОСТРАНСТВ. 4КПО 29.33.4,0-1	1	
				МАТЕРИАЛЫ		
		3		БЕТОН ЛЕГКИЙ М75		1.92М3
		4		РАСТВОР ЦЕМЕНТНЫЙ М100		0.10М3
				1.090.1-3ПВ.2-1 05-15 4ПСО 29.33.4,0-2П-ПВ		
				СБОРОЧНЫЕ ЕДИНИЦЫ		
А4		1	1.090.1-3ПВ.2-2 05-15	КАРКАС ПОСТРАНСТВ. 4КПО 29.33.4,0-2	1	
				МАТЕРИАЛЫ		
		3		БЕТОН ЛЕГКИЙ М75		1.92М3
		4		РАСТВОР ЦЕМЕНТНЫЙ М100		0.10М3

ЭПВЦ Киев ЗНИИЭП
ОПЕРАТОР ТЛП КОРТ
ИНВ №ПОДЛ | ПОДПИСЬ И ДАТА | ВЗАМ ИНВ №

ФОРМАТ	ЗОНА	ПОЗ	ОБОЗНАЧЕНИЕ	НАИМЕНОВАНИЕ	КОЛ	ПРИМЕЧАНИЕ

РИС. 1

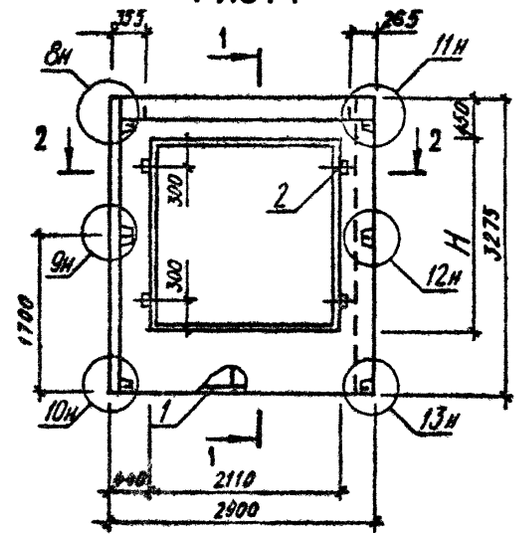

РИС. 2

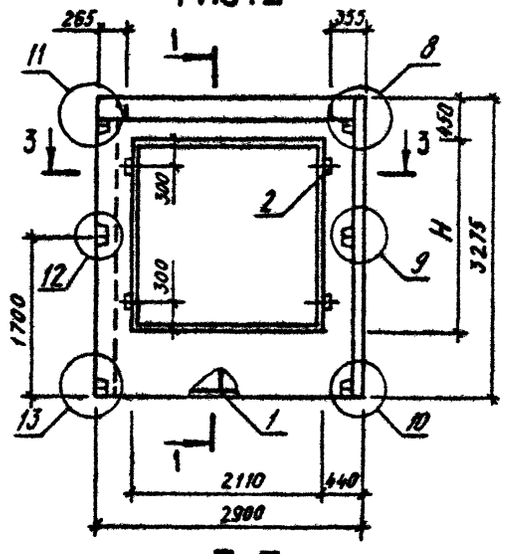

1-1

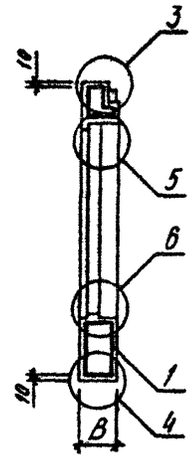

2-2

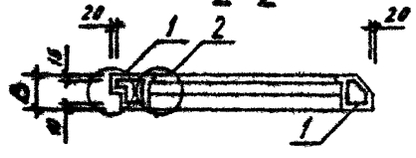

3-3

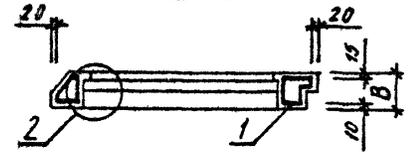

ВИД ПАНЕЛИ ДАН С ВНУТРЕННЕЙ СТОРОНЫ

ТАБЛИЦУ ИСПОЛНЕНИЙ СМ. НА ЛИСТЕ 2

НАЧ.ОТД	Шевченко	
Н.КОНТР	Ребров	
ГЛ.СПЕЦ	Ничипоренко	
ПРОВЕРИЛ	Скарабогат	
РАЗРАБ.	Федько	

1.090.1-3ПВ.2-1 05СБ

ПАНЕЛЬ
1ПО 29.33-4ПО 29.33
СБОРОЧНЫЙ ЧЕРТЕЖ

СТАДИЯ	МАССА	МАСШТАБ
Р	СМ ТАБЛ	
ЛИСТ 1	ЛИСТОВ 2	

ГОСГРАЖДАНСТРОЙ
КиевЗНИИЭП

ФОРМАТ А3

ОБОЗНАЧЕНИЕ	МАРКА	РМС	В,ММ	Н,ММ	МАССА,Т
I.090.I-3ПВ.2-I 05	IПСО 29.33.3,5-IП-ПВ	I	350	2II0	I,790
-0I	IПСО 29.33.3,5-2П-ПВ	I	350	2II0	I,790
-02	IПСО 29.33.4,0-IП-ПВ	I	400	2II0	2,020
-03	IПСО 29.33.4,0-2П-ПВ	I	400	2II0	2,020
-04	2ПСО 29.33.3,5-IП-ПВ	2	350	2II0	I,790
-05	2ПСО 29.33.3,5-2П-ПВ	2	350	2II0	I,790
-06	2ПСО 29.33.4,0-IП-ПВ	2	400	2II0	2,020
-07	2ПСО 29.33.4,0-2П-ПВ	2	400	2II0	2,020
-08	3ПСО 29.33.3,5-IП-ПВ	I	350	I8I0	2,040
-09	3ПСО 29.33.3,5-2П-ПВ	I	350	I8I0	2,040
-I0	3ПСО 29.33.4,0-IП-ПВ	I	400	I8I0	2,300
-II	3ПСО 29.33.4,0-2П-ПВ	I	400	I8I0	2,300
-I2	4ПСО 29.33.3,5-IП-ПВ	2	350	I8I0	2,040
-I3	4ПСО 29.33.3,5-2П-ПВ	2	350	I8I0	2,040
-I4	4ПСО 29.33.4,0-IП-ПВ	2	400	I8I0	2,300
-I5	4ПСО 29.33.4,0-2П-ПВ	2	400	I8I0	2,300

ФОРМАТ	ЗОНА	ПОЗ	ОБОЗНАЧЕНИЕ	НАИМЕНОВАНИЕ	КОЛ	ПРИМЕЧАНИЕ
				ДОКУМЕНТАЦИЯ		
А3			1.090.1-3ПВ.2-1 06СБ	СБОРОЧНЫЙ ЧЕРТЕЖ		
А3			1.090.1-3ПВ.2-1 00Д1	УЗЛЫ ОПАЛУБОЧНЫЕ		
А3			1.090.1-3ПВ.2-1 00РС	ВЕДОМОСТЬ РАСХОДА СТАЛИ НА ЭЛЕМЕНТ		
А4			1.090.1-3ПВ.2-1 00ТО	ТЕХНИЧЕСКОЕ ОПИСАНИЕ		
				ДЕТАЛИ		
ВЧ	2		50.100.120.100	ПРОБКА ДЕРЕВЯННАЯ 50Х100 L=100	4	
				МАТЕРИАЛЫ		
				ПИЛОМАТЕРИАЛ		.002М3
			ПЕРЕМЕННЫЕ ДАННЫЕ	ДЛЯ ИСПОЛНЕНИЙ:		
				1.090.1-3ПВ.2-1 06 1ПСО 33.33.3,5-1П-ПВ		
				СБОРОЧНЫЕ ЕДИНИЦЫ		
А4	1		1.090.1-3ПВ.2-2 06	КАРКАС ПРОСТРАНСТВ. 1КПО 33.33.3,5-1	1	
				МАТЕРИАЛЫ		
	3			БЕТОН ЛЕГКИЙ М75		2.06М3
	4			РАСТВОР ЦЕМЕНТНЫЙ М100		0.15М3
				1.090.1-3ПВ.2-1 06-01 1ПСО 33.33.3,5-2П-ПВ		
				СБОРОЧНЫЕ ЕДИНИЦЫ		
А4	1		1.090.1-3ПВ.2-2 06-01	КАРКАС ПРОСТРАНСТВ. 1КПО 33.33.3,5-2	1	
				МАТЕРИАЛЫ		
	3			БЕТОН ЛЕГКИЙ М75		2.06М3
	4			РАСТВОР ЦЕМЕНТНЫЙ М100		0.15М3

		1.090.1-3ПВ.2-1 06	
НАЧОТД	Шевченко	ПАНЕЛЬ 1ПСО 33.33, 2ПСО 33.33	СТАДИЯ: Р; ЛИСТ: 1; ЛИСТОВ: 3
НКОНТР	Ребров		
ГЛСПЕЦ	Начипоренко		ГОСГРАЖДАНСТРОЙ КиевЗНИИЭП
ПРОВЕРИЛ	Скоробогат		
РАЗРАБ	Пинчук		

ЭПВЦ КиевЗНИИЭП — ОПЕРАТОР ТЛП КОРТ — Гребнева

ВЗАМ.ИНВ.№ | ПОДПИСЬ И ДАТА | ИНВ.№ ПОДЛ.

ФОРМАТ	ЗОНА	ПОЗ	ОБОЗНАЧЕНИЕ	НАИМЕНОВАНИЕ	КОЛ	ПРИМЕЧАНИЕ
				1.090.1-3ПВ.2-1 06-02 1ПСО 33.33.4,0-1П-ПВ		
				СБОРОЧНЫЕ ЕДИНИЦЫ		
А4	1		1.090.1-3ПВ.2-2 06-02	КАРКАС ПРОСТРАНСТВ. 1КПО 33.33.4,0-1	1	
				МАТЕРИАЛЫ		
	3			БЕТОН ЛЕГКИЙ М75		2.49М3
	4			РАСТВОР ЦЕМЕНТНЫЙ М100		0.16М3
				1.090.1-3ПВ.2-1 06-03 1ПСО 33.33.4,0-2П-ПВ		
				СБОРОЧНЫЕ ЕДИНИЦЫ		
А4	1		1.090.1-3ПВ.2-2 06-03	КАРКАС ПРОСТРАНСТВ. 1КПО 33.33.4,0-2	1	
				МАТЕРИАЛЫ		
	3			БЕТОН ЛЕГКИЙ М75		2.49М3
	4			РАСТВОР ЦЕМЕНТНЫЙ М100		0.16М3
				1.090.1-3ПВ.2-1 06-04 2ПСО 33.33.3,5-1П-ПВ		
				СБОРОЧНЫЕ ЕДИНИЦЫ		
А4	1		1.090.1-3ПВ.2-2 06-04	КАРКАС ПРОСТРАНСТВ. 2КПО 33.33.3,5-1	1	
				МАТЕРИАЛЫ		
	3			БЕТОН ЛЕГКИЙ М75		2.06М3
	4			РАСТВОР ЦЕМЕНТНЫЙ М100		0.15М3
				1.090.1-3ПВ.2-1 06-05 2ПСО 33.33.3,5-2П-ПВ		
				СБОРОЧНЫЕ ЕДИНИЦЫ		
А4	1		1.090.1-3ПВ.2-2 06-05	КАРКАС ПРОСТРАНСТВ. 2КПО 33.33.3,5-2	1	
				МАТЕРИАЛЫ		
	3			БЕТОН ЛЕГКИЙ М75		2.06М3
	4			РАСТВОР ЦЕМЕНТНЫЙ М100		0.15М3

ФОРМАТ	ЗОНА	ПОЗ.	ОБОЗНАЧЕНИЕ	НАИМЕНОВАНИЕ	КОЛ.	ПРИМЕЧАНИЕ
				1.090.1-3ПВ.2-1 06-06 2ПСО 33.33.4,0-1П-ПВ		
				СВОРОЧНЫЕ ЕДИНИЦЫ		
А4	1		1.090.1-3ПВ.2-2 06-06	КАРКАС ПОСТРАНСТВ. 2КПО 33.33.4,0-1	1	
				МАТЕРИАЛЫ		
		3		БЕТОН ЛЕГКИЙ М75		2.49М3
		4		РАСТВОР ЦЕМЕНТНЫЙ М100		0.16М3
				1.090.1-3ПВ.2-1 06-07 2ПСО 33.33.4,0-2П-ПВ		
				СВОРОЧНЫЕ ЕДИНИЦЫ		
А4	1		1.090.1-3ПВ.2-2 06-07	КАРКАС ПОСТРАНСТВ. 2КПО 33.33.4,0-2	1	
				МАТЕРИАЛЫ		
		3		БЕТОН ЛЕГКИЙ М75		2.49М3
		4		РАСТВОР ЦЕМЕНТНЫЙ М100		0.16М3

ЭПВЦ Киев ЗНИИЭП
ОПЕРАТОР ТЛП КОРТ

ФОРМАТ	ЗОНА	ПОЗ.	ОБОЗНАЧЕНИЕ	НАИМЕНОВАНИЕ	КОЛ.	ПРИМЕЧАНИЕ

ИНВ.№ ПОДЛ. | ПОДПИСЬ И ДАТА | ВЗАМ.ИНВ.№

РИС. 1

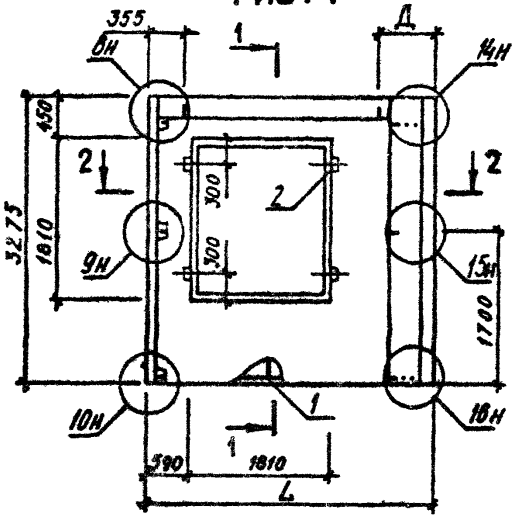

РИС. 2

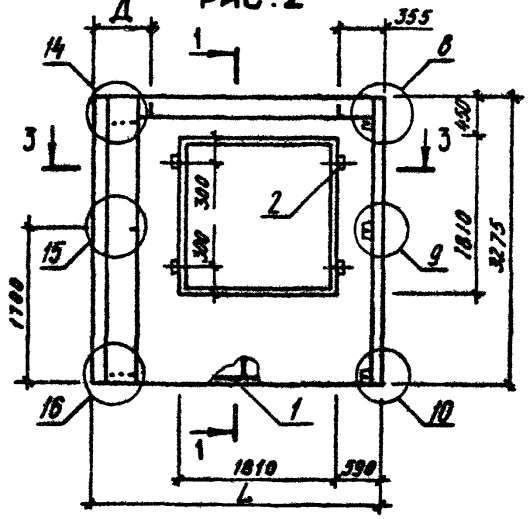

1-1

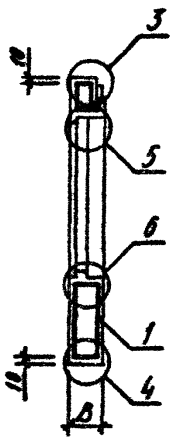

2-2

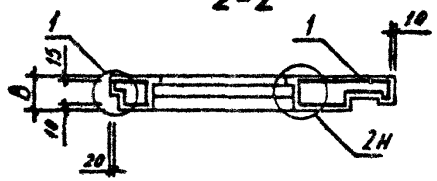

3-3

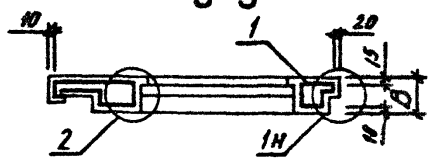

ОБОЗНАЧЕНИЕ	МАРКА	РИС	L, мм	B, мм	Д, мм	МАССА, т
I.090.I-3ПВ.2-I 06	1ПС0 33.33.3,5-II-ПВ	I	3265	350	780	2,550
01	1ПС0 33.33.3,5-2II-ПВ	I	3265	350	780	2,550
-02	1ПС0 33.33.4,0-II-ПВ	I	3315	400	830	3,030
-03	1ПС0 33.33.4,0-2II-ПВ	I	3315	400	830	3,030
-04	2ПС0 33.33.3,5-II-ПВ	2	3265	350	780	2,550
-05	2ПС0 33.33.3,5-2II-ПВ	2	3265	350	780	2,550
-06	2ПС0 33.33.4,0-II-ПВ	2	3315	400	830	3,030
-07	2ПС0 33.33.4,0-2II-ПВ	2	3315	400	830	3,030

ВИД ПАНЕЛИ ДАН С ВНУТРЕННЕЙ СТОРОНЫ

НАЧ.ОТД	Шевченко	
Н.КОНТР	Ребров	
ГЛ.СПЕЦ	Ничипоренко	
ПРОВЕРИЛ	Скоробогат	
РАЗРАБ.	Федько	

1.090.1-3ПВ.2-1 06СБ

[illegible] 1ПС0 33.33,2ПС0 33.33
СБОРОЧНЫЙ ЧЕРТЕЖ

СТАДИЯ	МАССА	МАСШТАБ
Р	СМ ТАБЛ	
ЛИСТ	ЛИСТОВ 1	

ГОСГРАЖДАНСТРОЙ
КиевЗНИИЭП

20408 29

ФОРМАТ А3

ФОРМАТ	ЗОНА	ПОЗ	ОБОЗНАЧЕНИЕ	НАИМЕНОВАНИЕ	КОЛ	ПРИМЕЧАНИЕ
				ДОКУМЕНТАЦИЯ		
А3			1.090.1-3ПВ.2-1 07СБ	СВОРОЧНЫЙ ЧЕРТЕЖ		
А3			1.090.1-3ПВ.2-1 00Д1	УЗЛЫ ОПАЛУБОЧНЫЕ		
А3			1.090.1-3ПВ.2-1 00РС	ВЕДОМОСТЬ РАСХОДА СТАЛИ НА ЭЛЕМЕНТ		
А4			1.090.1-3ПВ.2-1 00ТО	ТЕХНИЧЕСКОЕ ОПИСАНИЕ		
				ДЕТАЛИ		
ВЧ		2	50.100.120.100	ПРОБКА ДЕРЕВЯННАЯ 50Х100 L=100	8	
				МАТЕРИАЛЫ		
				ПИЛОМАТЕРИАЛ		.004М3
			ПЕРВИЧНЫЕ ДАННЫЕ	ДЛЯ ИСПОЛНЕНИЙ:		
				1.090.1-3ПВ.2-1 07 1ПСО 60.33.3,5-1П-ПВ		
				СВОРОЧНЫЕ ЕДИНИЦЫ		
А4		1	1.090.1-3ПВ.2-2 07	КАРКАС ПОСТРАНСТВ. 1КПО 60.33.3,5-1	1	
				МАТЕРИАЛЫ		
		3		БЕТОН ЛЕГКИЙ М75		3.25М3
		4		РАСТВОР ЦЕМЕНТНЫЙ М100		0.23М3
				1.090.1-3ПВ.2-1 07-01 1ПСО 60.33.3,5-2П-ПВ		
				СВОРОЧНЫЕ ЕДИНИЦЫ		
А4		1	1.090.1-3ПВ.2-2 07-01	КАРКАС ПОСТРАНСТВ. 1КПО 60.33.3,5-2	1	
				МАТЕРИАЛЫ		
		3		БЕТОН ЛЕГКИЙ М75		3.25М3
		4		РАСТВОР ЦЕМЕНТНЫЙ М100		0.23М3

НАЧ.ОТД	Шевченко		1.090.1-3ПВ.2-1 07
Н.КОНТР	Ребров		
ГЛ.СПЕ...	Ничипоренко		
ПРОВЕРИЛ	Скоробогат		ПАНЕЛЬ 1ПСО 60.33, 2ПСО 60.33
РАЗРАБ	Пинчук		

СТАДИЯ	ЛИСТ	ЛИСТОВ
Р	1	3

ГОСГРАЖДАНСТРОЙ КиевЗНИИЭП

ЭПВЦ КиевЗНИИЭП — ОПЕРАТОР ТПП КОРТ — Гребнева

ФОРМАТ	ЗОНА	ПОЗ	ОБОЗНАЧЕНИЕ	НАИМЕНОВАНИЕ	КОЛ	ПРИМЕЧАНИЕ
				1.090.1-3ПВ.2-1 07-02 1ПСО 60.33.4,0-1П-ПВ		
				СВОРОЧНЫЕ ЕДИНИЦЫ		
А4		1	1.090.1-3ПВ.2-2 07-02	КАРКАС ПОСТРАНСТВ. 1КПО 60.33.4,0-1	1	
				МАТЕРИАЛЫ		
		3		БЕТОН ЛЕГКИЙ М75		3.77М3
		4		РАСТВОР ЦЕМЕНТНЫЙ М100		0.23М3
				1.090.1-3ПВ.2-1 07-03 1ПСО 60.33.4,0-2П-ПВ		
				СВОРОЧНЫЕ ЕДИНИЦЫ		
А4		1	1.090.1-3ПВ.2-2 07-03	КАРКАС ПОСТРАНСТВ. 1КПО 60.33.4,0-2	1	
				МАТЕРИАЛЫ		
		3		БЕТОН ЛЕГКИЙ М75		3.77М3
		4		РАСТВОР ЦЕМЕНТНЫЙ М100		0.23М3
				1.090.1-3ПВ.2-1 07-04 2ПСО 60.33.3,5-1П-ПВ		
				СВОРОЧНЫЕ ЕДИНИЦЫ		
А4		1	1.090.1-3ПВ.2-2 07-04	КАРКАС ПОСТРАНСТВ. 2КПО 60.33.3,5-1	1	
				МАТЕРИАЛЫ		
		3		БЕТОН ЛЕГКИЙ М75		3.66М3
		4		РАСТВОР ЦЕМЕНТНЫЙ М100		0.25М3
				1.090.1-3ПВ.2-1 07-05 2ПСО 60.33.3,5-2П-ПВ		
				СВОРОЧНЫЕ ЕДИНИЦЫ		
А4		1	1.090.1-3ПВ.2-2 07-05	КАРКАС ПОСТРАНСТВ. 2КПО 60.33.3,5-2	1	
				МАТЕРИАЛЫ		
		3		БЕТОН ЛЕГКИЙ М75		3.66М3
		4		РАСТВОР ЦЕМЕНТНЫЙ М100		0.25М3

ВЗАМ.ИНВ.№ | ПОДПИСЬ И ДАТА | ИНВ.№ПОДЛ.

1.090.1-3ПВ.2-1 07 — ЛИСТ 2

ФОРМАТ	ЗОНА	ПОЗ.	ОБОЗНАЧЕНИЕ	НАИМЕНОВАНИЕ	КОЛ	ПРИМЕЧАНИЕ
				1.090.1-3ШВ.2-1 07-06 2ПСО 60.33.4,0-1П-ШВ		
				СБОРОЧНЫЕ ЕДИНИЦЫ		
А4		1	1.090.1-3ШВ.2-2 07-06	КАРКАС ПОСТРАНСТВ. 2ИЮ 60.33.4,0-1	1	
				МАТЕРИАЛЫ		
		3		БЕТОН ЛЕГКИЙ М75		4.25М3
		4		РАСТВОР ЦЕМЕНТНЫЙ М100		0.25М3
				1.090.1-3ШВ.2-1 07-07 2ПСО 60.33.4,0-2П-ШВ		
				СБОРОЧНЫЕ ЕДИНИЦЫ		
А4		1	1.090.1-3ШВ.2-2 07-07	КАРКАС ПОСТРАНСТВ. 2ИЮ 60.33.4,0-2	1	
				МАТЕРИАЛЫ		
		3		БЕТОН ЛЕГКИЙ М75		4.25М3
		4		РАСТВОР ЦЕМЕНТНЫЙ М100		0.25М3

ЭПВЦ Киев ЗНИИЭП
ОПЕРАТОР ТЛП КОРТ
ИНВ № ПОДЛ | ПОДПИСЬ И ДАТА | ВЗАМ ИНВ №

20408 31 ФОРМАТ А4

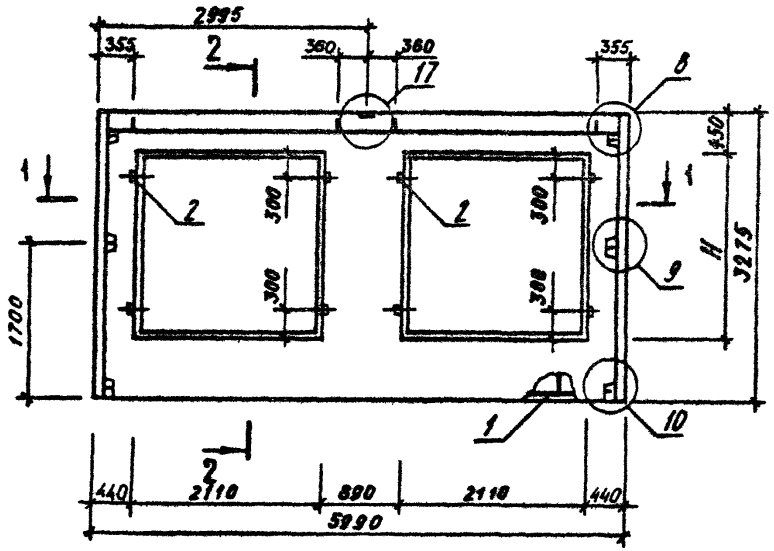

1-1

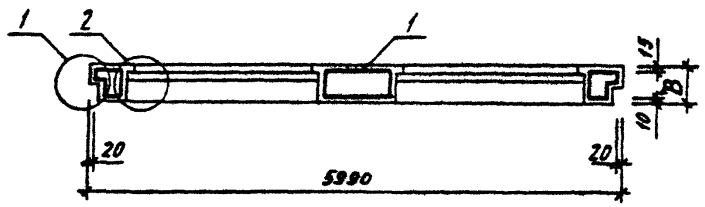

2-2

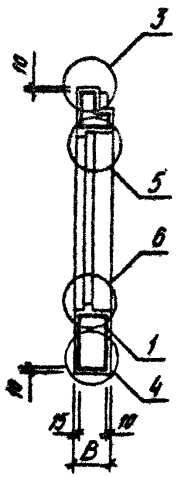

ОБОЗНАЧЕНИЕ	МАРКА	В,ММ	Н,ММ	МАССА,Т
I.090.I-3ПВ.2-I 07	1ПС0 60.33.3,5-II-ПВ	350	2II0	3,980
-0I	1ПС0 60.33.3,5-2II-ПВ	350	2II0	3,980
-02	1ПС0 60.33.4,0-II-ПВ	400	2II0	4,560
-03	1ПС0 60.33.4,0-2II-ПВ	400	2II0	4,560
-04	2ПС0 60.33.3,5-II-ПВ	350	I8I0	4,480
-05	2ПС0 60.33.3,5-2II-ПВ	350	I8I0	4,480
-06	2ПС0 60.33.4,0-II-ПВ	400	I8I0	5,I30
-07	2ПС0 60.33.4,0-2II-ПВ	400	I8I0	5,I30

ВИД ПАНЕЛИ ДАН С ВНУТРЕННЕЙ СТОРОНЫ

			1.090.1-3ПВ.2-1 07СБ
			ПАНЕЛЬ 1ПС0 60.33,2ПС0 60.33 СБОРОЧНЫЙ ЧЕРТЕЖ
НАЧ.ОТД	Шевченко		
Н.КОНТР	Ребров		
ГЛ.СПЕЦ	Ничипоренко		
ПРОВЕРИЛ	Скоробогат		
РАЗРАБ.	Федько		

СТАДИЯ	МАССА	МАСШТАБ
Р	СМ ТАБЛ	
ЛИСТ	ЛИСТОВ 1	

ГОСГРАЖДАНСТРОЯ
КиевЗНИИЭП

ФОРМАТ	ЗОНА	ПОЗ	ОБОЗНАЧЕНИЕ	НАИМЕНОВАНИЕ	КОЛ	ПРИМЕЧАНИЕ
				ДОКУМЕНТАЦИЯ		
А3			1.090.1-3ПВ.2-1 08СБ	СБОРОЧНЫЙ ЧЕРТЕЖ		
А3			1.090.1-3ПВ.2-1 00Д1	УЗЛЫ ОПАЛУБОЧНЫЕ		
А3			1.090.1-3ПВ.2-1 00РС	ВЕДОМОСТЬ РАСХОДА СТАЛИ НА ЭЛЕМЕНТ		
А4			1.090.1-3ПВ.2-1 00ТО	ТЕХНИЧЕСКОЕ ОПИСАНИЕ		
				ДЕТАЛИ		
ВЧ		2	50.100.120.100	ПРОБКА ДЕРЕВЯННАЯ 50Х100 L=100	8	
				МАТЕРИАЛЫ		
				ПИЛОМАТЕРИАЛ		.004М3
			ПЕРЕМЕННЫЕ ДАННЫЕ	ДЛЯ ИСПОЛНЕНИЙ:		
				1.090.1-3ПВ.2-1 08 3ПСО 60.33.3,5-1П-ПВ		
				СБОРОЧНЫЕ ЕДИНИЦЫ		
А4		1	1.090.1-3ПВ.2-2 08	КАРКАС ПОСТРАНСТВ. 3КПО 60.33.3,5-1	1	
				МАТЕРИАЛЫ		
		3		БЕТОН ЛЕГКИЙ М75		4.02М3
		4		РАСТВОР ЦЕМЕНТНЫЙ М100		0.27М3
				1.090.1-3ПВ.2-1 08-01 3ПСО 60.33.3,5-2П-ПВ		
				СБОРОЧНЫЕ ЕДИНИЦЫ		
А4		1	1.090.1-3ПВ.2-2 08-01	КАРКАС ПОСТРАНСТВ. 3КПО 60.33.3,5-2	1	
				МАТЕРИАЛЫ		
		3		БЕТОН ЛЕГКИЙ М75		4.02М3
		4		РАСТВОР ЦЕМЕНТНЫЙ М100		0.27М3

		1.090.1-3ПВ.2-1 08	
НАЧ ОТД	Шевченко	ПАНЕЛЬ	СТАДИЯ: Р; ЛИСТ: 1; ЛИСТОВ: 3
Н КОНТР	Ребров	3ПСО 60.33, 4ПСО 60.33	ГОССТРОЙ ГОСГРАЖДАНСТРОЙ КиевЗНИИЭП
ГЛ.СПЕЦ	Ничипоренко		
ПРОВЕРИЛ	Скоробогат		
РАЗРАБ	Пинчук		

ЭПВЦ Киев ЗНИИЭП

ОПЕРАТОР ТЛП КОРТ

Гребнева

ФОРМАТ	ЗОНА	ПОЗ	ОБОЗНАЧЕНИЕ	НАИМЕНОВАНИЕ	КОЛ	ПРИМЕЧАНИЕ
				1.090.1-3ПВ.2-1 08-02 3ПСО 60.33.4,0-1П-ПВ		
				СБОРОЧНЫЕ ЕДИНИЦЫ		
А4		1	1.090.1-3ПВ.2-2 08-02	КАРКАС ПОСТРАНСТВ. 3КПО 60.33.4,0-1	1	
				МАТЕРИАЛЫ		
		3		БЕТОН ЛЕГКИЙ М75		4.66М3
		4		РАСТВОР ЦЕМЕНТНЫЙ М100		0.27М3
				1.090.1-3ПВ.2-1 08-03 3ПСО 60.33.4,0-2П-ПВ		
				СБОРОЧНЫЕ ЕДИНИЦЫ		
А4		1	1.090.1-3ПВ.2-2 08-03	КАРКАС ПОСТРАНСТВ. 3КПО 60.33.4,0-2	1	
				МАТЕРИАЛЫ		
		3		БЕТОН ЛЕГКИЙ М75		4.66М3
		4		РАСТВОР ЦЕМЕНТНЫЙ М100		0.27М3
				1.090.1-3ПВ.2-1 08-04 4ПСО 60.33.3,5-1П-ПВ		
				СБОРОЧНЫЕ ЕДИНИЦЫ		
А4		1	1.090.1-3ПВ.2-2 08-04	КАРКАС ПОСТРАНСТВ. 4КПО 60.33.3,5-1	1	
				МАТЕРИАЛЫ		
		3		БЕТОН ЛЕГКИЙ М75		4.74М3
		4		РАСТВОР ЦЕМЕНТНЫЙ М100		0.31М3
				1.090.1-3ПВ.2-1 08-05 4ПСО 60.33.3,5-2П-ПВ		
				СБОРОЧНЫЕ ЕДИНИЦЫ		
А4		1	1.090.1-3ПВ.2-2 08-05	КАРКАС ПОСТРАНСТВ. 4КПО 60.33.3,5-2	1	
				МАТЕРИАЛЫ		
		3		БЕТОН ЛЕГКИЙ М75		4.74М3
		4		РАСТВОР ЦЕМЕНТНЫЙ М100		0.31М3

ВЗАМ ИНВ №

ПОДПИСЬ И ДАТА

ИНВ № ПОДЛ

	1.090.1-3ПВ.2-1 08	ЛИСТ 2

ФОРМАТ	ЗОНА	ПОЗ	ОБОЗНАЧЕНИЕ	НАИМЕНОВАНИЕ	КОЛ	ПРИМЕЧАНИЕ
				1.090.1-3ПВ.2-1 08-06 4ПСО 60.33.4,0-1П-ПВ		
				СБОРОЧНЫЕ ЕДИНИЦЫ		
А4		1	1.090.1-3ПВ.2-2 08-06	КАРКАС ПОСТРАНСТВ. 4КПО 60.33.4,0-1	1	
				МАТЕРИАЛЫ		
		3		БЕТОН ЛЕГКИЙ М75		5.49М3
		4		РАСТВОР ЦЕМЕНТНЫЙ М100		0.31М3
				1.090.1-3ПВ.2-1 08-07 4ПСО 60.33.4,0-2П-ПВ		
				СБОРОЧНЫЕ ЕДИНИЦЫ		
А4		1	1.090.1-3ПВ.2-2 08-07	КАРКАС ПОСТРАНСТВ. 4КПО 60.33.4,0-2	1	
				МАТЕРИАЛЫ		
		3		БЕТОН ЛЕГКИЙ М75		5.49М3
		4		РАСТВОР ЦЕМЕНТНЫЙ М100		0.31М3

ЭПВЦ КиевЗНИИЭП
ОПЕРАТОР ТЛП КОРТ
ВЗАМ ИНВ №
ПОДПИСЬ И ДАТА
ИНВ №ПОДЛ

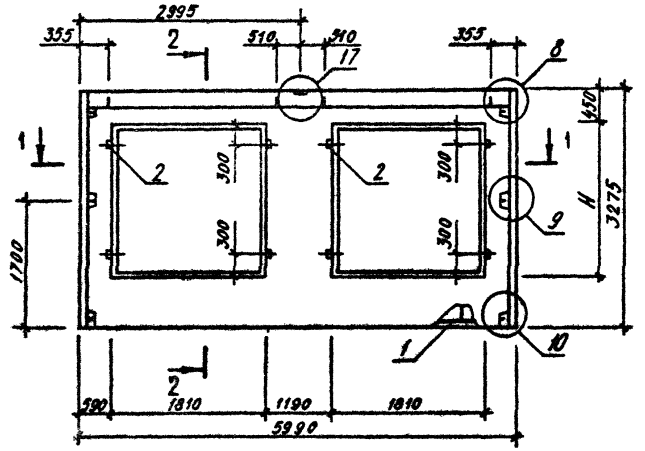

1-1

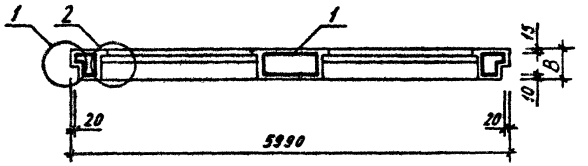

2-2

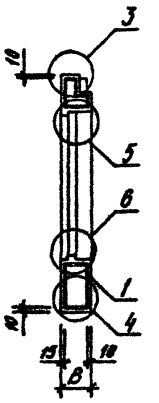

ОБОЗНАЧЕНИЕ	МАРКА	В, мм	Н, мм	МАССА, Т
I.090.I-3ПВ.2-I 08	3ПС0 60.33.3,5-III-ПВ	350	I8I0	4,9I0
-0I	3ПС0 60.33.3,5-2II-ПВ	350	I8I0	4,9I0
-02	3ПС0 60.33.4,0-III-ПВ	400	I8I0	5,620
-03	3ПС0 60.33.4,0-2II-ПВ	400	I8I0	5,620
-04	4ПС0 60.33.3,5-III-ПВ	350	I2I0	5,780
-05	4ПС0 60.33.3,5-2II-ПВ	350	I2I0	5,780
-06	4ПС0 60.33.4,0-III-ПВ	400	I2I0	6,600
-07	4ПС0 60.33.4,0-2II-ПВ	400	I2I0	6,600

ВИД ПАНЕЛИ ДАН С ВНУТРЕННЕЙ СТОРОНЫ

НАЧ.ОТД.	Шевченко		
Н.КОНТР.	Ребров		
ГЛ.СПЕЦ.	Ничипоренко		
ПРОВЕРИЛ	Скоробогат		
РАЗРАБ.	Федько		

I.090.1-3ПВ.2-1 08СБ

[illegible] 3ПС 60.33,4ПС 60.33 СБОРОЧНЫЙ ЧЕРТЕЖ

СТАДИЯ	МАССА	МАСШТАБ
Р	СМ ТАБЛ	
ЛИСТ	ЛИСТОВ 1	

ГОСГРАЖДАНСТРОЙ КиевЗНИИЭП

ФОРМАТ А3

ФОРМАТ	ЗОНА	ПОЗ	ОБОЗНАЧЕНИЕ	НАИМЕНОВАНИЕ	КОЛ	ПРИМЕЧАНИЕ
				ДОКУМЕНТАЦИЯ		
А3			1.090.1-3ПВ.2-1 09СБ	СВОРОЧНЫЙ ЧЕРТЕЖ		
А3			1.090.1-3ПВ.2-1 00Д1	УЗЛЫ ОПАЛУБОЧНЫЕ		
А3			1.090.1-3ПВ.2-1 00РС	ВЕДОМОСТЬ РАСХОДА СТАЛИ НА ЭЛЕМЕНТ		
А4			1.090.1-3ПВ.2-1 00ТО	ТЕХНИЧЕСКОЕ ОПИСАНИЕ		
				ДЕТАЛИ		
БЧ	2		50.100.120.100	ПРОБКА ДЕРЕВЯННАЯ 50Х100 L=100	6	
				МАТЕРИАЛЫ		
	4			РАСТВОР ЦЕМЕНТНЫЙ М100		0.16М3
				ПИЛОМАТЕРИАЛ		.003М3
			ПЕРЕМЕННЫЕ ДАННЫЕ	ДЛЯ ИСПОЛНЕНИЙ:		
				1.090.1-3ПВ.2-1 09 1ПСД 30.33.3,5-2П-ПВ		
				СВОРОЧНЫЕ ЕДИНИЦЫ		
А4	1		1.090.1-3ПВ.2-2 09	КАРКАС ПОСТРАНСТВ. 1КПД 30.33.3,5-2	1	
				МАТЕРИАЛЫ		
	3			БЕТОН ЛЕГКИЙ М75		2.27М3
				1.090.1-3ПВ.2-1 09-01 1ПСД 30.33.4,0-2П-ПВ		
				СВОРОЧНЫЕ ЕДИНИЦЫ		
А4	1		1.090.1-3ПВ.2-2 09-01	КАРКАС ПОСТРАНСТВ. 1КПД 30.33.4,0-2	1	
				МАТЕРИАЛЫ		
	3			БЕТОН ЛЕГКИЙ М75		2.64М3

НАЧ.ОТД	Шевченко		1.090.1-3ПВ.2-1 09
Н.КОНТР	Ребров		
ГЛ.СПЕЦ	Ничипоренко		ПАНЕЛЬ
ПРОВЕРИЛ	Скороворотт		1ПСД 30.33, 2ПСД 30.33
РАЗРАБ	Лимчук		

СТАДИЯ	ЛИСТ	ЛИСТОВ
Р	1	2

ГОСГРАЖДАНСТРОЙ
КиевЗНИИЭП

ЭПВЦ Киев ЗНИИЭП — ОПЕРАТОР ГЛП КОРТ — Гребнева

ФОРМАТ	ЗОНА	ПОЗ	ОБОЗНАЧЕНИЕ	НАИМЕНОВАНИЕ	КОЛ	ПРИМЕЧАНИЕ
				1.090.1-3ПВ.2-1 09-02 2ПСД 30.33.3,5-2П-ПВ		
				СВОРОЧНЫЕ ЕДИНИЦЫ		
А4	1		1.090.1-3ПВ.2-2 09-02	КАРКАС ПОСТРАНСТВ. 2КПД 30.33.3,5-2	1	
				МАТЕРИАЛЫ		
	3			БЕТОН ЛЕГКИЙ М75		2.27М3
				1.090.1-3ПВ.2-1 09-03 2ПСД 30.33.4,0-2П-ПВ		
				СВОРОЧНЫЕ ЕДИНИЦЫ		
А4	1		1.090.1-3ПВ.2-2 09-03	КАРКАС ПОСТРАНСТВ. 2КПД 30.33.4,0-2	1	
				МАТЕРИАЛЫ		
	3			БЕТОН ЛЕГКИЙ М75		2.64М3

ВЗАМ.ИНВ.№ | ПОДПИСЬ И ДАТА | ИНВ.№ПОДЛ

1.090.1-3ПВ.2-1 09 — ЛИСТ 2

РИС. 1

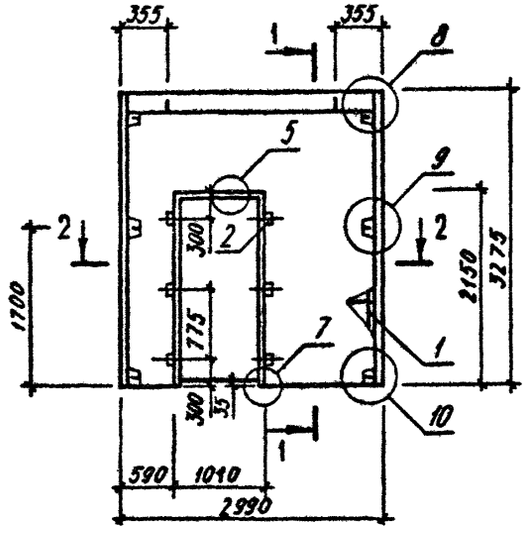

РИС. 2

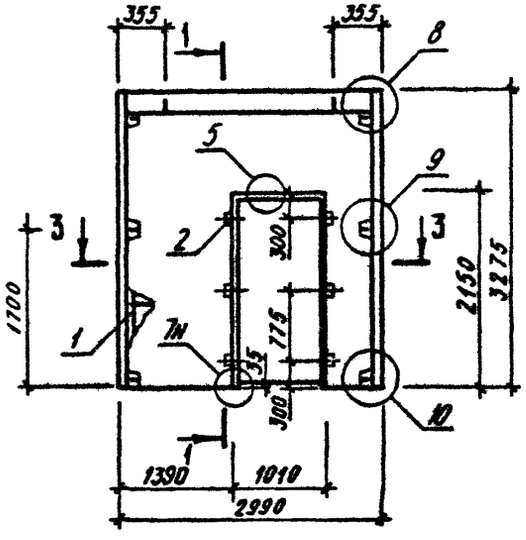

1-1

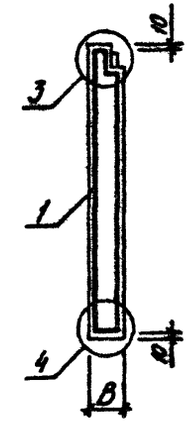

2-2

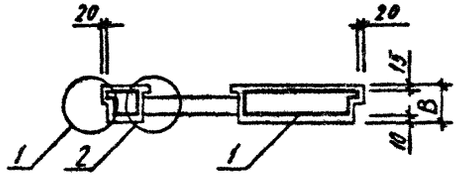

3-3

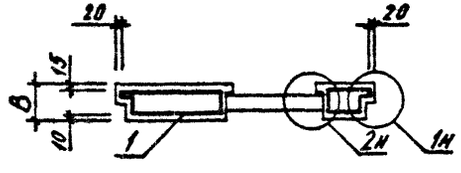

ВИД ПАНЕЛИ ДАН С ВНУТРЕННЕЙ СТОРОНЫ

ОБОЗНАЧЕНИЕ	МАРКА	РИС	В,ММ	МАССА,Т
I.090.I-3ПВ.2-I 09	IПСД 30.33.3,5-2П-ПВ	I	350	2,780
-0I	IПСД 30.33.4,0-2П-ПВ	I	400	3,I90
-02	2ПСД 30.33.3,5-2П-ПВ	2	350	2,780
-03	2ПСД 30.33.4,0-2П-ПВ	2	400	3,I90

НАЧ.ОТД.	Шевченко	
Н.КОНТР	Ребров	
ГЛ.СПЕЦ	Ничипоренко	
ПРОВЕРИЛ	Скоробогат	
РАЗРАБ.	Федько	

1.090.1-3ПВ.2-1 09 СБ

ПАНЕЛЬ
IПСД 30.33,2ПСД 30.33
СБОРОЧНЫЙ ЧЕРТЕЖ

СТАДИЯ	МАССА	МАСШТАБ
Р	СМ ТАБЛ	
ЛИСТ	ЛИСТОВ 1	

ГОСГРАЖДАНСТРОЙ
КиевЗНИИЭП

ФОРМАТ А3

ФОРМАТ	ЗОНА	ПОЗ	ОБОЗНАЧЕНИЕ	НАИМЕНОВАНИЕ	КОЛ	ПРИМЕЧАНИЕ
				ДОКУМЕНТАЦИЯ		
А4			1.090.1-3ПВ.2-1 10СВ	СВОРОЧНЫЙ ЧЕРТЕЖ		
А3			1.090.1-3ПВ.2-1 00Д1	УЗЛЫ ОПАЛУБОЧНЫЕ		
А3			1.090.1-3ПВ.2-1 00РС	ВЕДОМОСТЬ РАСХОДА СТАЛИ НА ЭЛЕМЕНТ		
А4			1.090.1-3ПВ.2-1 00ТО	ТЕХНИЧЕСКОЕ ОПИСАНИЕ		
				ДЕТАЛИ		
ВЧ		2	50.100.120.100	ПРОБКА ДЕРЕВЯННАЯ 50Х100 L=100	6	
				МАТЕРИАЛЫ		
		4		РАСТВОР ЦЕМЕНТНЫЙ М100		0.14М3
				ПИЛОМАТЕРИАЛ		.003М3
			ПЕРЕМЕННЫЕ ДАННЫЕ	ДЛЯ ИСПОЛНЕНИЙ:		
				1.090.1-3ПВ.2-1 10 ЗПСД 30.33.3,5-2П-ПВ		
				СВОРОЧНЫЕ ЕДИНИЦЫ		
А4		1	1.090.1-3ПВ.2-2 10	КАРКАС ПРОСТРАНСТВ. ЗКПД 30.33.3,5-2	1	
				МАТЕРИАЛЫ		
		3		БЕТОН ЛЕГКИЙ М75		1.93М3
				1.090.1-3ПВ.2-1 10-01 ЗПСД 30.33.4,0-2П-ПВ		
				СВОРОЧНЫЕ ЕДИНИЦЫ		
А4		1	1.090.1-3ПВ.2-2 10-01	КАРКАС ПРОСТРАНСТВ. ЗКПД 30.33.4,0-2	1	
				МАТЕРИАЛЫ		
		3		БЕТОН ЛЕГКИЙ М75		2.26М3

1.090.1-3ПВ.2-1 10

НАЧОТД	Шевченко	
Н.КОНТР	Ребров	
ГП.СПЕЦ	Ничипоренко	
ПРОВЕРИЛ	Скоробогат	
РАЗРАБ	Пинчук	

ПАНЕЛЬ ЗПСД 30.33

СТАДИЯ	ЛИСТ	ЛИСТОВ
Р		1

ГОСГРАЖДАНСТРОЙ КиевЗНИИЭП

ЭПВЦ КиевЗНИИЭП | ОПЕРАТОР ТПП КОРТ | Гребнева

ВЗАМ. ИНВ № | ПОДПИСЬ И ДАТА | ИНВ.№ ПОДЛ.

1-1

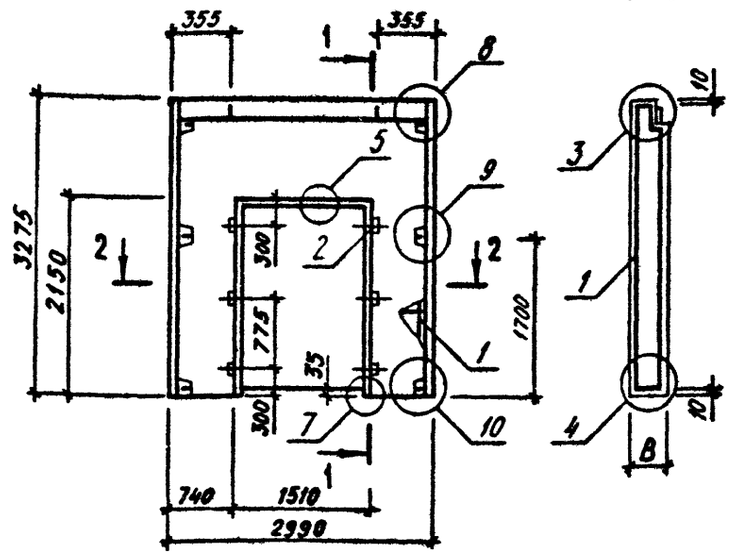

2-2

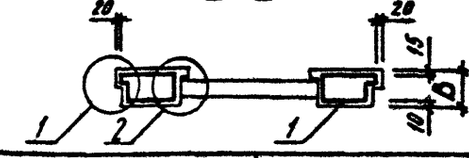

ОБОЗНАЧЕНИЕ	МАРКА	В, мм	МАССА, Т
1.090.1-3ПВ.2-1 10	ЗПСД 30.33.3,5-2П-ПВ	350	2,370
-01	ЗПСД 30.33.4,0-2П-ПВ	400	2,730

ВИД ПАНЕЛИ ДАН С ВНУТРЕННЕЙ СТОРОНЫ

1.090.1-3ПВ.2-1 10СБ

НАЧОТД	Шевченко	
Н.КОНТР	Ребров	
ГП.СПЕЦ	Ничипоренко	
ПРОВЕРИЛ	Скоробогат	
РАЗРАБ	Федас	

ПАНЕЛЬ ЗПСД 30.33 СБОРОЧНЫЙ ЧЕРТЕЖ

СТАДИЯ	МАССА	МАСШТАБ
Р	СМ ТАБЛ	
ЛИСТ	ЛИСТОВ 1	

ГОСГРАЖДАНСТРОЙ КиевЗНИИЭП

ФОРМАТ	ЗОНА	ПОЗ	ОБОЗНАЧЕНИЕ	НАИМЕНОВАНИЕ	КОЛ	ПРИМЕЧАНИЕ
				ДОКУМЕНТАЦИЯ		
А4			1.090.1-3ПВ.2-1 11СВ	СБОРОЧНЫЙ ЧЕРТЕЖ		
А3			1.090.1-3ПВ.2-1 00Д1	УЗЛЫ ОПАЛУБОЧНЫЕ		
А3			1.090.1-3ПВ.2-1 00РС	ВЕДОМОСТЬ РАСХОДА СТАЛИ НА ЭЛЕМЕНТ		
А4			1.090.1-3ПВ.2-1 00ТО	ТЕХНИЧЕСКОЕ ОПИСАНИЕ		
				ДЕТАЛИ		
БЧ		2	50.100.120.100	ПРОБКА ДЕРЕВЯННАЯ 50Х100 L=100	6	
				МАТЕРИАЛЫ		
		4		РАСТВОР ЦЕМЕНТНЫЙ М100		0.08М3
				ПИЛОМАТЕРИАЛ		.003М3
			ПЕРЕМЕННЫЕ ДАННЫЕ	ДЛЯ ИСПОЛНЕНИЙ:		
				1.090.1-3ПВ.2-1 11 4ПСД 30.33.3,5-1П-ПВ		
				СБОРОЧНЫЕ ЕДИНИЦЫ		
А4		1	1.090.1-3ПВ.2-2 11	КАРКАС ПОСТРАНСТВ. 4КПД 30.33.3,5-1	1	
				МАТЕРИАЛЫ		
		3		БЕТОН ЛЕГКИЙ М75		1.04М3
				1.090.1-3ПВ.2-1 11-01 4ПСД 30.33.3,5-2П-ПВ		
				СБОРОЧНЫЕ ЕДИНИЦЫ		
А4		1	1.090.1-3ПВ.2-2 11-01	КАРКАС ПОСТРАНСТВ. 4КПД 30.33.3,5-2	1	
				МАТЕРИАЛЫ		
		3		БЕТОН ЛЕГКИЙ М75		1.04М3

1.090.1-3ПВ.2-1 11

НАЧ ОТД	Шевченко		ПАНЕЛЬ 4ПСД 30.33	СТАДИЯ	ЛИСТ	ЛИСТОВ
Н КОНТР	Ребров			Р	1	2
ГЛ СПЕЦ	Ничипоренко			ГОСГРАЖДАНСТРОЙ КиевЗНИИЭП		
ПРОВЕРИЛ	Скоробогат					
РАЗРАБ	Пинчук					

ФОРМАТ А4

ЭПВЦ Киев ЗНИИЭП

ОПЕРАТОР ТЛП КОРТ

Гребнева

ФОРМАТ	ЗОНА	ПОЗ.	ОБОЗНАЧЕНИЕ	НАИМЕНОВАНИЕ	КОЛ	ПРИМЕЧАНИЕ
				1.090.1-3ПВ.2-1 11-02 4ПСД 30.33.4,0-1П-ПВ		
				СБОРОЧНЫЕ ЕДИНИЦЫ		
А4		1	1.090.1-3ПВ.2-2 11-02	КАРКАС ПОСТРАНСТВ. 4КПД 30.33.4,0-1	1	
				МАТЕРИАЛЫ		
		3		БЕТОН ЛЕГКИЙ М75		1.22М3
				1.090.1-3ПВ.2-1 11-03 4ПСД 30.33.4,0-2П-ПВ		
				СБОРОЧНЫЕ ЕДИНИЦЫ		
А4		1	1.090.1-3ПВ.2-2 11-03	КАРКАС ПОСТРАНСТВ. 4КПД 30.33.4,0-2	1	
				МАТЕРИАЛЫ		
		3		БЕТОН ЛЕГКИЙ М75		1.22М3

ВЗАМ ИНВ №

ПОДПИСЬ И ДАТА

ИНВ № ПОДЛ

1.090.1-3ПВ.2-1 11

ЛИСТ 2

20408 39

ФОРМАТ А4

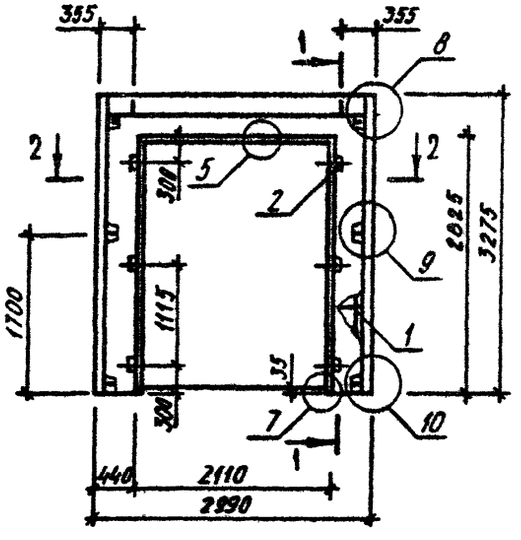

1-1

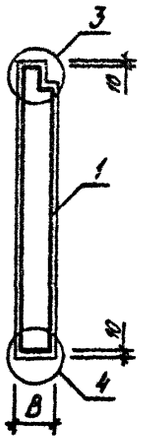

2-2

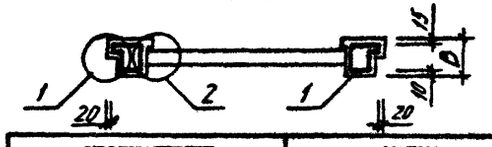

ОБОЗНАЧЕНИЕ	МАРКА	В, мм	МАССА, Т
I.090.I-3ПВ.2-I II	4ПСД 30.33.3,5-IIп-IIв	350	I,290
-0I	4ПСД 30.33.3,5-2п-IIв	350	I,290
-02	4ПСД 30.33.4,0-IIп-IIв	400	I,500
-03	4ПСД 30.33.4,0-2п-IIв	400	I,500

ВИД ПАНЕЛИ ДАН С ВНУТРЕННЕЙ СТОРОНЫ

НАЧ.ОТД	Шевченко	
Н.КОНТР	Ребров	
ГЛ.СПЕЦ	Ничипоренко	
ПРОВЕРИЛ	Скоробогат	
РАЗРАБ.	Фебко	

1.090.1-3ПВ.2-1 11СБ

ПАНЕЛЬ
4ПСД 30.33
СБОРОЧНЫЙ ЧЕРТЕЖ

СТАДИЯ	МАССА	МАСШТАБ
Р	СМ ТАБЛ	
ЛИСТ	ЛИСТОВ 1	

ГОСГРАЖДАНСТРОЙ
КиевЗНИИЭП

ЭПВЦ КиевЗНИИЭП ОПЕРАТОР ТЛП КОРТ

ИНВ № ПОДЛ | ПОДП И ДАТА | ВЗАМ. ИНВ №

ЛИСТ

ФОРМАТ	ЗОНА	ПОЗ	ОБОЗНАЧЕНИЕ	НАИМЕНОВАНИЕ	КОЛ	ПРИМЕЧАНИЕ
				ДОКУМЕНТАЦИЯ		
А4			1.090.1-3ПВ.2-1 12СВ	СВОРОЧНЫЙ ЧЕРТЕЖ		
А3			1.090.1-3ПВ.2-1 00Д1	УЗЛЫ ОПАЛУБОЧНЫЕ		
А3			1.090.1-3ПВ.2-1 00РС	ВЕДОМОСТЬ РАСХОДА СТАЛИ НА ЭЛЕМЕНТ		
А4			1.090.1-3ПВ.2-1 00ТО	ТЕХНИЧЕСКОЕ ОПИСАНИЕ		
				ДЕТАЛИ		
БЧ		2	50.100.120.100	ПРОВКА ДЕРЕВЯННАЯ 50Х100 L=100	6	
				МАТЕРИАЛЫ		
				ПИЛОМАТЕРИАЛ		.003М3
			ПЕРЕМЕННЫЕ ДАННЫЕ	ДЛЯ ИСПОЛНЕНИЙ:		
				1.090.1-3ПВ.2-1 12 1ПСД 28.33.3,5-1П-ПВ		
				СВОРОЧНЫЕ ЕДИНИЦЫ		
А4		1	1.090.1-3ПВ.2-2 12	КАРКАС ПОСТРАНСТВ. 1КПД 28.33.3,5-1	1	
				МАТЕРИАЛЫ		
		3		БЕТОН ЛЕГКИЙ М75		0.87М3
		4		РАСТВОР ЦЕМЕНТНЫЙ М100		0.05М3
				1.090.1-3ПВ.2-1 12-01 1ПСД 28.33.3,5-2П-ПВ		
				СВОРОЧНЫЕ ЕДИНИЦЫ		
А4		1	1.090.1-3ПВ.2-2 12-01	КАРКАС ПОСТРАНСТВ. 1КПД 28.33.3,5-2	1	
				МАТЕРИАЛЫ		
		3		БЕТОН ЛЕГКИЙ М75		0.87М3
		4		РАСТВОР ЦЕМЕНТНЫЙ М100		0.05М3

		1.090.1-3ПВ.2-1 12	
НАЧОТД	Шевченко	ПАНЕЛЬ	СТАДИЯ: Р; ЛИСТ: 1; ЛИСТОВ: 2
НКОНТР	Ребров	1ПСД 28.33	ГОСГРАЖДАНСТРОЙ КиевЗНИИЭП
ГПСПЕЦ	Кичипоренко		
ПРОВЕРИЛ	Скоробогат		
РАЗРАБ	Пинчук		

ФОРМАТ А4

ЭПВЦ Киев ЗНИИЭП

ОПЕРАТОР ТЛП КОРТ

Гребенко

ФОРМАТ	ЗОНА	ПОЗ	ОБОЗНАЧЕНИЕ	НАИМЕНОВАНИЕ	КОЛ	ПРИМЕЧАНИЕ
				1.090.1-3ПВ.2-1 12-02 1ПСД 28.33.4,0-1П-ПВ		
				СВОРОЧНЫЕ ЕДИНИЦЫ		
А4		1	1.090.1-3ПВ.2-2 12-02	КАРКАС ПОСТРАНСТВ. 1КПД 28.33.4,0-1	1	
				МАТЕРИАЛЫ		
		3		БЕТОН ЛЕГКИЙ М75		0.96М3
		4		РАСТВОР ЦЕМЕНТНЫЙ М100		0.04М3
				1.090.1-3ПВ.2-1 12-03 1ПСД 28.33.4,0-2П-ПВ		
				СВОРОЧНЫЕ ЕДИНИЦЫ		
А4		1	1.090.1-3ПВ.2-2 12-03	КАРКАС ПОСТРАНСТВ. 1КПД 28.33.4,0-2	1	
				МАТЕРИАЛЫ		
		3		БЕТОН ЛЕГКИЙ М75		0.96М3
		4		РАСТВОР ЦЕМЕНТНЫЙ М100		0.04М3

ВЗАМ ИНВ №

ПОДПИСЬ И ДАТА

ИНВ №ПОДЛ

	1.090.1-3ПВ.2-1 12	Лист 2

20408 41

ФОРМАТ А4

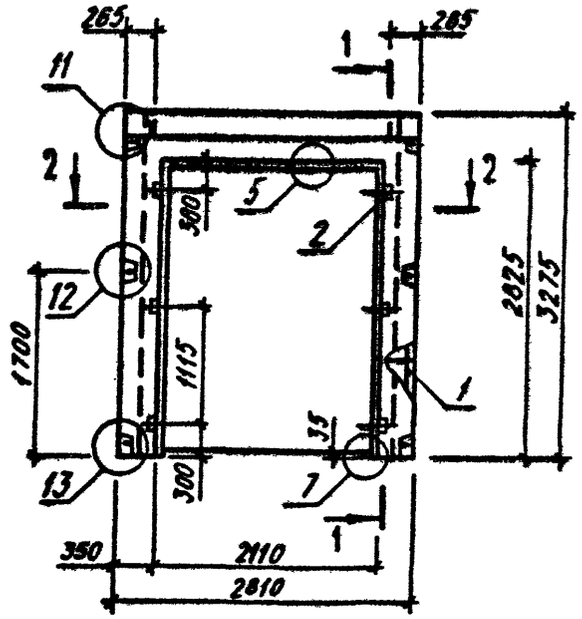

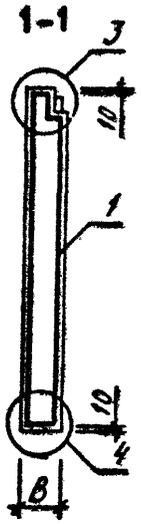

2-2

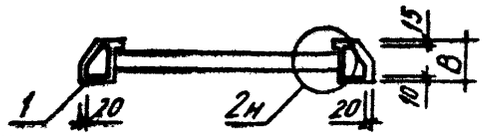

ОБОЗНАЧЕНИЕ	МАРКА	В.ММ	МАССА,Т
I.090.I-3ПВ.2-I I2	IIIСД 28.33.3,5-III-IIВ	350	I,040
-0I	IIIСД 28.33.3,5-2II-IIВ	350	I,040
-02	IIIСД 28.33.4,0-III-IIВ	400	I,I40
-03	IIIСД 28.33.4,0-2II-IIВ	400	I,I40

ВИД ПАНЕЛИ ДАН С ВНУТРЕННЕЙ СТОРОНЫ

	1.090.1-3ПВ.2-1 12СБ	
	ПАНЕЛЬ IIIСД 28.33 СБОРОЧНЫЙ ЧЕРТЕЖ	СТАДИЯ: Р; МАССА: СМ ТАБЛ; МАСШТАБ:
		ЛИСТ; ЛИСТОВ 1
НАЧОТД. Шевченко		ГОСГРАЖДАНСТРОЙ КиевЗНИИЭП
НКОНТР Ребров		
ГП СПЕЦ Ничипоренко		
ПРОВЕРИЛ Скоробогат		
РАЗРАБ Федько		

ЭПВЦ КиевЗНИИЭП | ОПЕРАТОР ТПП КОРТ

ВЗАМ ИНВ № | ПОДП И ДАТА | ИНВ № ПОДЛ

ЛИСТ

ФОРМАТ	ЗОНА	ПОЗ	ОБОЗНАЧЕНИЕ	НАИМЕНОВАНИЕ	КОЛ	ПРИМЕЧАНИЕ
				ДОКУМЕНТАЦИЯ		
А3			1.090.1-3ПВ.2-1 13СБ	СВОРОЧНЫЙ ЧЕРТЕЖ		
А3			1.090.1-3ПВ.2-1 00Д1	УЗЛЫ ОПАЛУБОЧНЫЕ		
А3			1.090.1-3ПВ.2-1 00РС	ВЕДОМОСТЬ РАСХОДА СТАЛИ НА ЭЛЕМЕНТ		
А4			1.090.1-3ПВ.2-1 00ТО	ТЕХНИЧЕСКОЕ ОПИСАНИЕ		
				ДЕТАЛИ		
ВЧ	2		50.100.120.100	ПРОВКА ДЕРЕВЯННАЯ 50Х100 L=100	6	
				МАТЕРИАЛЫ		
				ПИЛОМАТЕРИАЛ		.003М3
			ПЕРЕМЕННЫЕ ДАННЫЕ	ДЛЯ ИСПОЛНЕНИЙ:		
				1.090.1-3ПВ.2-1 13 1ПСД 29.33.3,5-1П-ПВ		
				СВОРОЧНЫЕ ЕДИНИЦЫ		
А4	1		1.090.1-3ПВ.2-2 13	КАРКАС ПОСТРАНСТВ. 1КПД 29.33.3,5-1	1	
				МАТЕРИАЛЫ		
	3			БЕТОН ЛЕГКИЙ М75		0.95М3
	4			РАСТВОР ЦЕМЕНТНЫЙ М100		0.07М3
				1.090.1-3ПВ.2-1 13-01 1ПСД 29.33.3,5-2П-ПВ		
				СВОРОЧНЫЕ ЕДИНИЦЫ		
А4	1		1.090.1-3ПВ.2-2 13-01	КАРКАС ПОСТРАНСТВ. 1КПД 29.33.3,5-2	1	
				МАТЕРИАЛЫ		
	3			БЕТОН ЛЕГКИЙ М75		0.95М3
	4			РАСТВОР ЦЕМЕНТНЫЙ М100		0.07М3

		1.090.1-3ПВ.2-1 13	
НАЧОТД	Шевченко	ПАНЕЛЬ	СТАДИЯ: Р; ЛИСТ: 1; ЛИСТОВ: 3
НКОНТР	Ребров	1ПСД 29.33, 2ПСД 29.33	ГОСГРАЖДАНСТРОЙ КиевЗНИИЭП
ГЛ.СПЕЦ	Ничипоренко		
ПРОВЕРИЛ	Скоробогат		
РАЗРАБ.	Пинчук		

ФОРМАТ А4

ФОРМАТ	ЗОНА	ПОЗ.	ОБОЗНАЧЕНИЕ	НАИМЕНОВАНИЕ	КОЛ	ПРИМЕЧАНИЕ
				1.090.1-3ПВ.2-1 13-02 1ПСД 29.33.4,0-1П-ПВ		
				СВОРОЧНЫЕ ЕДИНИЦЫ		
А4	1		1.090.1-3ПВ.2-2 13-02	КАРКАС ПОСТРАНСТВ. 1КПД 29.33.4,0-1	1	
				МАТЕРИАЛЫ		
	3			БЕТОН ЛЕГКИЙ М75		1.09М3
	4			РАСТВОР ЦЕМЕНТНЫЙ М100		0.06М3
				1.090.1-3ПВ.2-1 13-03 1ПСД 29.33.4,0-2П-ПВ		
				СВОРОЧНЫЕ ЕДИНИЦЫ		
А4	1		1.090.1-3ПВ.2-2 13-03	КАРКАС ПОСТРАНСТВ. 1КПД 29.33.4,0-2	1	
				МАТЕРИАЛЫ		
	3			БЕТОН ЛЕГКИЙ М75		1.09М3
	4			РАСТВОР ЦЕМЕНТНЫЙ М100		0.06М3
				1.090.1-3ПВ.2-1 13-04 2ПСД 29.33.3,5-1П-ПВ		
				СВОРОЧНЫЕ ЕДИНИЦЫ		
А4	1		1.090.1-3ПВ.2-2 13-04	КАРКАС ПОСТРАНСТВ. 2КПД 29.33.3,5-1	1	
				МАТЕРИАЛЫ		
	3			БЕТОН ЛЕГКИЙ М75		0.95М3
	4			РАСТВОР ЦЕМЕНТНЫЙ М100		0.07М3
				1.090.1-3ПВ.2-1 13-05 2ПСД 29.33.3,5-2П-ПВ		
				СВОРОЧНЫЕ ЕДИНИЦЫ		
А4	1		1.090.1-3ПВ.2-2 13-05	КАРКАС ПОСТРАНСТВ. 2КПД 29.33.3,5-2	1	
				МАТЕРИАЛЫ		
	3			БЕТОН ЛЕГКИЙ М75		0.95М3
	4			РАСТВОР ЦЕМЕНТНЫЙ М100		0.07М3

Гребнева
ОПЕРАТОР ТЛП КОРТ
ЭПВЦ Киев ЗНИИЭП
ВЗАМ ИНВ №
ПОДПИСЬ И ДАТА
ИНВ № ПОДЛ

	1.090.1-3ПВ.2-1 13	ЛИСТ 2

ФОРМАТ А4

ФОРМАТ	ЗОНА	ПОЗ	ОБОЗНАЧЕНИЕ	НАИМЕНОВАНИЕ	КОЛ	ПРИМЕЧАНИЕ
				1.090.1-3ПВ.2-1 13-06 2ПСД 29.33.4,0-1П-ПВ		
				СБОРОЧНЫЕ ЕДИНИЦЫ		
А4	1		1.090.1-3ПВ.2-2 13-06	КАРКАС ПОСТРАНСТВ. 2КПД 29.33.4,0-1	1	
				МАТЕРИАЛЫ		
	3			БЕТОН ЛЕГКИЙ М75		1.09М3
	4			РАСТВОР ЦЕМЕНТНЫЙ М100		0.06М3
				1.090.1-3ПВ.2-1 13-07 2ПСД 29.33.4,0-2П-ПВ		
				СБОРОЧНЫЕ ЕДИНИЦЫ		
А4	1		1.090.1-3ПВ.2-2 13-07	КАРКАС ПОСТРАНСТВ. 2КПД 29.33.4,0-2	1	
				МАТЕРИАЛЫ		
	3			БЕТОН ЛЕГКИЙ М75		1.09М3
	4			РАСТВОР ЦЕМЕНТНЫЙ М100		0.06М3

ЭПВЦ Киев ЗНИИЭП
ОПЕРАТОР ТЛП КОРТ

ФОРМАТ	ЗОНА	ПОЗ	ОБОЗНАЧЕНИЕ	НАИМЕНОВАНИЕ	КОЛ	ПРИМЕЧАНИЕ

ВЗАМ.ИНВ.№
ПОДПИСЬ И ДАТА
ИНВ.№ ПОДЛ.

РИС. 1

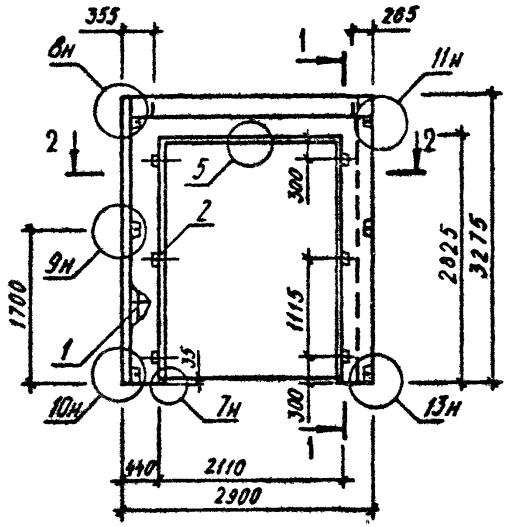

РИС. 2

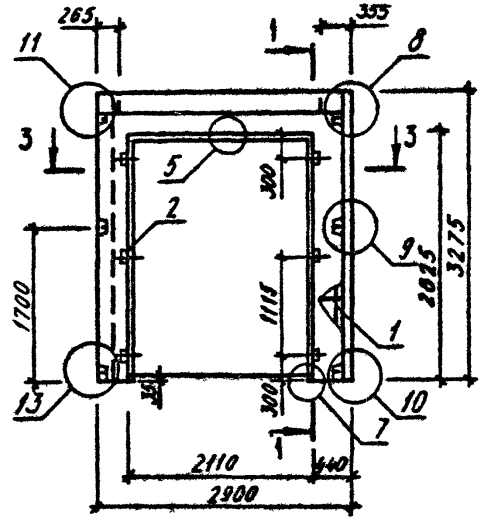

1-1

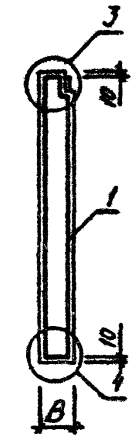

2-2

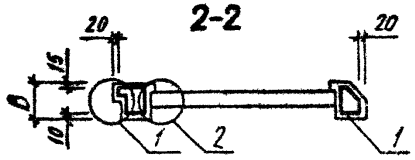

3-3

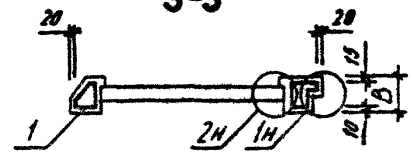

ОБОЗНАЧЕНИЕ	МАРКА	РИС	В,ММ	МАССА,Т
I.090.I-3ПВ.2-I I3	1ПСД 29.33.3,5-III-ПВ	I	350	I,I70
-0I	1ПСД 29.33.3,5-2П-ПВ	I	350	I,I70
-02	1ПСД 29.33.4,0-III-ПВ	I	400	I,320
-03	1ПСД 29.33.4,0-2П-ПВ	I	400	I,320
-04	2ПСД 29.33.3,5-III-ПВ	2	350	I,I70
-05	2ПСД 29.33.3,5-2П-ПВ	2	350	I,I70
-06	2ПСД 29.33.4,0-III-ПВ	2	400	I,320
-07	2ПСД 29.33.4,0-2П-ПВ	2	400	I,320

ВИД ПАНЕЛИ ДАН С ВНУТРЕННЕЙ СТОРОНЫ

НАЧ.ОТД	Шевченко	
Н.КОНТР	Ребров	
ГЛ.СПЕЦ	Ничипоренко	
ПРОВЕРИЛ	Скоробогат	
РАЗРАБ.	Федько	

1.090.1-3ПВ.2-1 I3СБ

ПАНЕЛЬ
1ПСД 29.33,2ПСД 29.33
СБОРОЧНЫЙ ЧЕРТЕЖ

СТАДИЯ	МАССА	МАСШТАБ
Р	СМ ТАБЛ	
ЛИСТ	ЛИСТОВ 1	

ГОСГРАЖДАНСТРОЙ
КиевЗНИИЭП

20408 45 ФОРМАТ А3

ФОРМАТ	ЗОНА	ПОЗ	ОБОЗНАЧЕНИЕ	НАИМЕНОВАНИЕ	КОЛ	ПРИМЕЧАНИЕ
				ДОКУМЕНТАЦИЯ		
А3			1.090.1-3ПВ.2-1 14СВ	СБОРОЧНЫЙ ЧЕРТЕЖ		
А3			1.090.1-3ПВ.2-1 00Д1	УЗЛЫ ОПАЛУБОЧНЫЕ		
А3			1.090.1-3ПВ.2-1 00РС	ВЕДОМОСТЬ РАСХОДА СТАЛИ НА ЭЛЕМЕНТ		
А4			1.090.1-3ПВ.2-1 00ТО	ТЕХНИЧЕСКОЕ ОПИСАНИЕ		
				ДЕТАЛИ		
ВЧ		2	50.100.120.100	ПРОБКА ДЕРЕВЯННАЯ 50Х100 L=100	6	
				МАТЕРИАЛЫ		
				ПИЛОМАТЕРИАЛ		.003М3
			ПЕРЕМЕННЫЕ ДАННЫЕ	ДЛЯ ИСПОЛНЕНИЙ:		
				1.090.1-3ПВ.2-1 14 3ПСД 29.33.3,5-2П-ПВ		
				СБОРОЧНЫЕ ЕДИНИЦЫ		
А4		1	1.090.1-3ПВ.2-2 14	КАРКАС ПРОСТРАНСТВ. 3КПД 29.33.3,5-2	1	
				МАТЕРИАЛЫ		
		3		БЕТОН ЛЕГКИЙ М75		1.86М3
		4		РАСТВОР ЦЕМЕНТНЫЙ М100		0.12М3
				1.090.1-3ПВ.2-1 14-01 3ПСД 29.33.4,0-2П-ПВ		
				СБОРОЧНЫЕ ЕДИНИЦЫ		
А4		1	1.090.1-3ПВ.2-2 14-01	КАРКАС ПРОСТРАНСТВ. 3КПД 29.33.4,0-2	1	
				МАТЕРИАЛЫ		
		3		БЕТОН ЛЕГКИЙ М75		2.14М3
		4		РАСТВОР ЦЕМЕНТНЫЙ М100		0.12М3

		1.090.1-3ПВ.2-1 14	
НАЧОТД	Шевченко	ПАНЕЛЬ	СТАДИЯ: Р; ЛИСТ: 1; ЛИСТОВ: 2
НКОНТР	Ребрик	3ПСД 29.33, 4ПСД 29.33	ГОСГРАЖДАНСТРОЙ КиевЗНИИЭП
ГП СПЕЦ	Ничипоренко		
ПРОВЕРИЛ	Скоробогат		
РАЗРАБ	Пинчук		

ФОРМАТ	ЗОНА	ПОЗ.	ОБОЗНАЧЕНИЕ	НАИМЕНОВАНИЕ	КОЛ	ПРИМЕЧАНИЕ
				1.090.1-3ПВ.2-1 14-02 4ПСД 29.33.3,5-2П-ПВ		
				СБОРОЧНЫЕ ЕДИНИЦЫ		
А4		1	1.090.1-3ПВ.2-2 14-02	КАРКАС ПРОСТРАНСТВ. 4КПД 29.33.3,5-2	1	
				МАТЕРИАЛЫ		
		3		БЕТОН ЛЕГКИЙ М75		1.86М3
		4		РАСТВОР ЦЕМЕНТНЫЙ М100		0.12М3
				1.090.1-3ПВ.2-1 14-03 4ПСД 29.33.4,0-2П-ПВ		
				СБОРОЧНЫЕ ЕДИНИЦЫ		
А4		1	1.090.1-3ПВ.2-2 14-03	КАРКАС ПРОСТРАНСТВ. 4КПД 29.33.4,0-2	1	
				МАТЕРИАЛЫ		
		3		БЕТОН ЛЕГКИЙ М75		2.14М3
		4		РАСТВОР ЦЕМЕНТНЫЙ М100		0.12М3

ЭПВЦ Киев ЗНИИЭП — ОПЕРАТОР ТЛП КОРТ — Гребнева

ВЗАМ.ИНВ.№ | ПОДПИСЬ И ДАТА | ИНВ.№ ПОДЛ.

	1.090.1-3ПВ.2-1 14	ЛИСТ 2

РИС.1

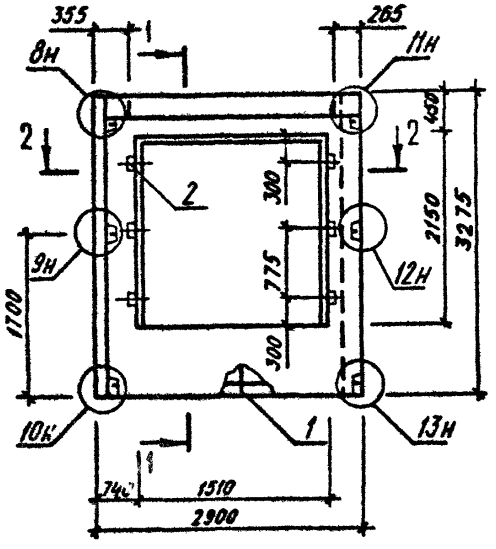

2-2

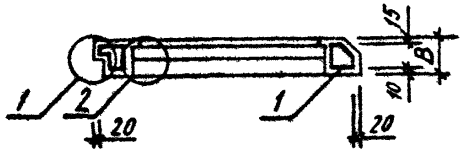

РИС.2

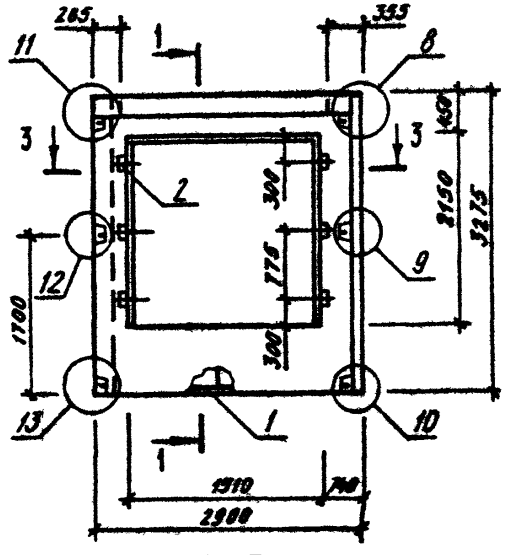

3-3

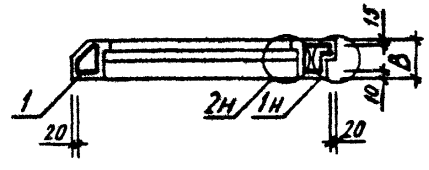

1-1

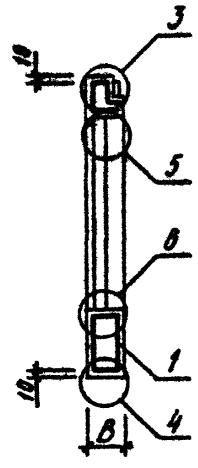

ВИД ПАНЕЛИ ДАН С ВНУТРЕННЕЙ СТОРОНЫ

ОБОЗНАЧЕНИЕ	МАРКА	РИС	В,ММ	МАССА,Т
I.090.I-3ПВ.2-I I4	3ПСД 29.33.3,5-2П-ПВ	I	350	2,260
-0I	3ПСД 29.33.4,0-2П-ПВ	I	400	2,560
-02	4ПСД 29.33.3,5-2П-ПВ	2	350	2,260
-03	4ПСД 29.33.4,0-2П-ПВ	2	400	2,560

НАЧОТД	Шевченко	
Н.КОНТР	Ребров	
ГЛ.СПЕЦ	Ничипоренко	
ПРОВЕРИЛ	Скоробогат	
РАЗРАБ.	Федько	

I.090.1-3ПВ.2-1 14СБ

[redacted]
3ПСД 29.33, 4ПСД 29.33
СБОРОЧНЫЙ ЧЕРТЕЖ

СТАДИЯ	МАССА	МАСШТАБ
Р	СМ ТАБЛ	
ЛИСТ	ЛИСТОВ 1	

ГОСГРАЖДАНСТРОЙ
КиевЗНИИЭП

ФОРМАТ	ЗОНА	ПОЗ	ОБОЗНАЧЕНИЕ	НАИМЕНОВАНИЕ	КОЛ.	ПРИМЕЧАНИЕ
				ДОКУМЕНТАЦИЯ		
А4			1.090.1-3ПВ.2-1 15СБ	СБОРОЧНЫЙ ЧЕРТЕЖ		
А3			1.090.1-3ПВ.2-1 00Д1	УЗЛЫ ОПАЛУБОЧНЫЕ		
А3			1.090.1-3ПВ.2-1 00РС	ВЕДОМОСТЬ РАСХОДА СТАЛИ НА ЭЛЕМЕНТ		
А4			1.090.1-3ПВ.2-1 00ТО	ТЕХНИЧЕСКОЕ ОПИСАНИЕ		
				ДЕТАЛИ		
БЧ	2		50.100.120.100	ПРОБКА ДЕРЕВЯННАЯ 50Х100 L=100	6	
				МАТЕРИАЛЫ		
	4			РАСТВОР ЦЕМЕНТНЫЙ М100		0.14М3
				ПИЛОМАТЕРИАЛ		.003М3
			ПЕРВИЧНЫЕ ДАННЫЕ	ДЛЯ ИСПОЛНЕНИЙ:		
				1.090.1-3ПВ.2-1 15 ПСД 30.33.3,5-2П-ПВ		
				СБОРОЧНЫЕ ЕДИНИЦЫ		
А4	1		1.090.1-3ПВ.2-2 15	КАРКАС ПРОСТРАНСТВ. КПД 30.33.3,5-2	1	
				МАТЕРИАЛЫ		
	3			БЕТОН ЛЕГКИЙ М75		1.93М3
				1.090.1-3ПВ.2-1 15-01 ПСД 30.33.4,0-2П-ПВ		
				СБОРОЧНЫЕ ЕДИНИЦЫ		
А4	1		1.090.1-3ПВ.2-2 15-01	КАРКАС ПРОСТРАНСТВ. КПД 30.33.4,0-2	1	
				МАТЕРИАЛЫ		
	3			БЕТОН ЛЕГКИЙ М75		2.26М3

	1.090.1-3ПВ.2-1 15		
НАЧ.ОТД.	Шевченко	ПАНЕЛЬ ПСД 30.33	СТАДИЯ: Р; ЛИСТ: ; ЛИСТОВ: 1
Н.КОНТР.	Ребров		ГОСГРАЖДАНСТРОЙ КиевЗНИИЭП
ГЛ.СПЕЦ.	Ничипоренко		
ПРОВЕРИЛ	Скоробогат		
РАЗРАБ.	Пинчук		

ЭПВЦ КиевЗНИИЭП — ОПЕРАТОР ТПП КОРТ — Гребнева

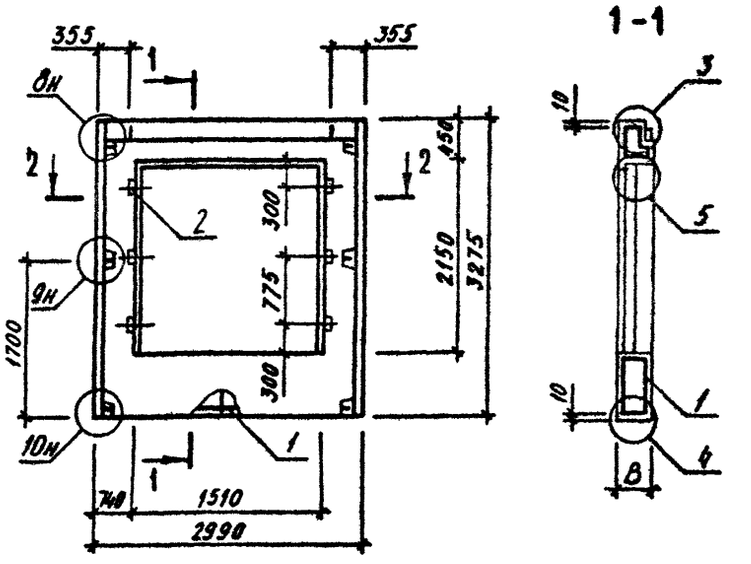

2-2

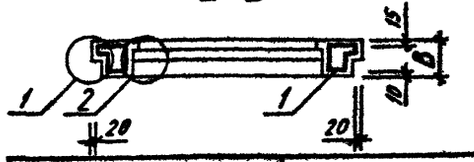

ОБОЗНАЧЕНИЕ	МАРКА	В,ММ	МАССА,Т
1.090.1-3ПВ.2-1 15	ПСД 30.33.3,5-2П-ПВ	350	2,370
-01	ПСД 30.33.4,0-2П-ПВ	400	2,730

ВИД ПАНЕЛИ, ДАН С ВНУТРЕННЕЙ СТОРОНЫ

ВЗАМ.ИНВ.№ — ПОДПИСЬ И ДАТА — ИНВ.№ ПОДЛ.

1.090.1-3ПВ.2-1 15СБ

НАЧ.ОТД.	Шевченко	ПАНЕЛЬ ПСД 30.33 СБОРОЧНЫЙ ЧЕРТЕЖ	СТАДИЯ: Р; МАССА: СМ ТАБЛ.; МАСШТАБ: ; ЛИСТ: ; ЛИСТОВ: 1
Н.КОНТР.	Ребров		ГОСГРАЖДАНСТРОЙ КиевЗНИИЭП
ГЛ.СПЕЦ.	Ничипоренко		
ПРОВЕРИЛ	Скоробогат		
РАЗРАБ.	Федько		

ФОРМАТ	ЗОНА	ПОЗ	ОБОЗНАЧЕНИЕ	НАИМЕНОВАНИЕ	КОЛ	ПРИМЕЧАНИЕ
				ДОКУМЕНТАЦИЯ		
А4			1.090.1-3ПВ.2-1 16СБ	СБОРОЧНЫЙ ЧЕРТЕЖ		
А3			1.090.1-3ПВ.2-1 00Д1	УЗЛЫ ОПАЛУБОЧНЫЕ		
А3			1.090.1-3ПВ.2-1 00РС	ВЕДОМОСТЬ РАСХОДА СТАЛИ НА ЭЛЕМЕНТ		
А4			1.090.1-3ПВ.2-1 00ТО	ТЕХНИЧЕСКОЕ ОПИСАНИЕ		
				ДЕТАЛИ		
БЧ		2	50.100.120.100	ПРОБКА ДЕРЕВЯННАЯ 50Х100 L=100	6	
				МАТЕРИАЛЫ		
				ПИЛОМАТЕРИАЛ		.003М3
			ПЕРЕМЕННЫЕ ДАННЫЕ	ДЛЯ ИСПОЛНЕНИЙ:		
				1.090.1-3ПВ.2-1 16 2ПСД 28.33.3,5-2П-ПВ		
				СБОРОЧНЫЕ ЕДИНИЦЫ		
А4		1	1.090.1-3ПВ.2-2 16	КАРКАС ПРОСТРАНСТВ. 2КПД 28.33.3,5-2	1	
				МАТЕРИАЛЫ		
		3		БЕТОН ЛЕГКИЙ М75		1.76М3
		4		РАСТВОР ЦЕМЕНТНЫЙ М100		0.10М3
				1.090.1-3ПВ.2-1 16-01 2ПСД 28.33.4,0-2П-ПВ		
				СБОРОЧНЫЕ ЕДИНИЦЫ		
А4		1	1.090.1-3ПВ.2-2 16-01	КАРКАС ПРОСТРАНСТВ. 2КПД 28.33.4,0-2	1	
				МАТЕРИАЛЫ		
		3		БЕТОН ЛЕГКИЙ М75		2.00М3
		4		РАСТВОР ЦЕМЕНТНЫЙ М100		0.10М3

1.090.1-3ПВ.2-1 16

НАЧ ОТД	Шевченко	
Н КОНТР	Ребров	
ГЛ СПЕЦ	Ничипаренко	
ПРОВЕРИЛ	Скоробогат	
РАЗРАБ	Пинчук	

ПАНЕЛЬ

2ПСД 28.33

СТАДИЯ	ЛИСТ	ЛИСТОВ
Р		1

ГОСГРАЖДАНСТРОЙ КиевЗНИИЭП

ФОРМАТ А4

ЭПВЦ КиевЗНИИЭП

ОПЕРАТОР ТЛП КОРТ

Гребнева

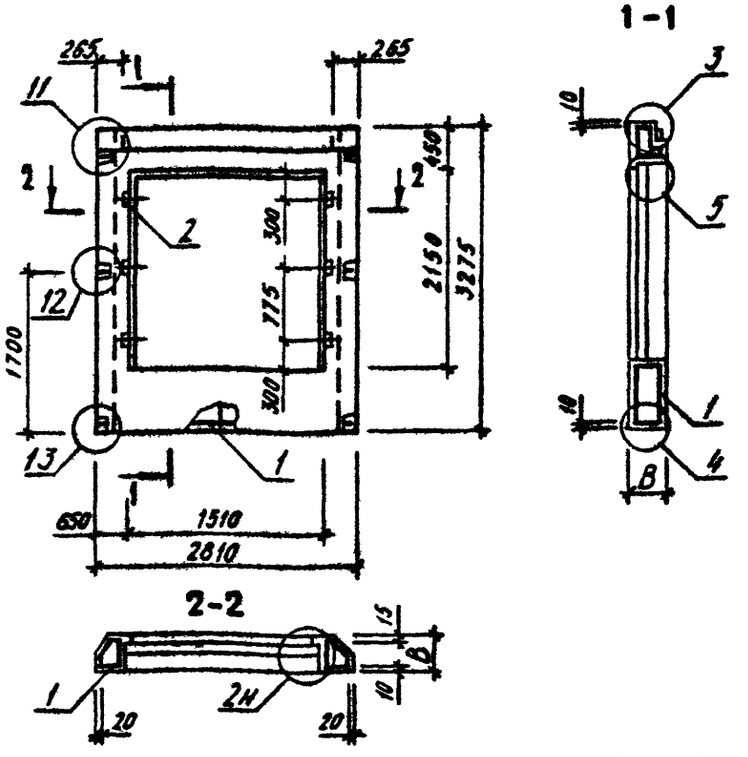

ОБОЗНАЧЕНИЕ	МАРКА	В,ММ	МАССА,Т
I.090.I-3ПВ.2-I I6	2ПСД 28.33.3,5-2П-ПВ	350	2,I20
-0I	2ПСД 28.33.4,0-2П-ПВ	400	2,370

ВИД ПАНЕЛИ ДАН С ВНУТРЕННЕЙ СТОРОНЫ

ВЗАМ. ИНВ.№

ПОДПИСЬ И ДАТА

ИНВ №ПОДЛ

1.090.1-3ПВ.2-1 16СБ

НАЧ ОТД.	Шевченко	
Н КОНТР	Ребров	
ГЛ СПЕЦ	Ничипаренко	
ПРОВЕРИЛ	Скоробогат	
РАЗРАБ.	Федько	

ПАНЕЛЬ

2ПСД 28.33

СБОРОЧНЫЙ ЧЕРТЕЖ

СТАДИЯ	МАССА	МАСШТАБ
Р	СМ ТАБЛ	

ЛИСТ | ЛИСТОВ 1

ГОСГРАЖДАНСТРОЙ КиевЗНИИЭП

20408 49

ФОРМАТ А4

ФОРМАТ	ЗОНА	ПОЗ	ОБОЗНАЧЕНИЕ	НАИМЕНОВАНИЕ	КОЛ	ПРИМЕЧАНИЕ
				ДОКУМЕНТАЦИЯ		
А4			1.090.1-3ПВ.2-1 17СВ	СБОРОЧНЫЙ ЧЕРТЕЖ		
А3			1.090.1-3ПВ.2-1 00Д1	УЗЛЫ ОПАЛУБОЧНЫЕ		
А3			1.090.1-3ПВ.2-1 00РС	ВЕДОМОСТЬ РАСХОДА СТАЛИ НА ЭЛЕМЕНТ		
А4			1.090.1-3ПВ.2-1 00ТО	ТЕХНИЧЕСКОЕ ОПИСАНИЕ		
				ДЕТАЛИ		
БЧ	2		50.100.120.100	ПРОБКА ДЕРЕВЯННАЯ 50Х100 L=100	8	
				МАТЕРИАЛЫ		
	4			РАСТВОР ЦЕМЕНТНЫЙ М100		0.14М3
				ПИЛОМАТЕРИАЛ		.004М3
			ПЕРЕМЕННЫЕ ДАННЫЕ	ДЛЯ ИСПОЛНЕНИЙ:		
				1.090.1-3ПВ.2-1 17 ПСЛ 30.33.3,5-2П-ПВ		
				СБОРОЧНЫЕ ЕДИНИЦЫ		
А4	1		1.090.1-3ПВ.2-2 17	КАРКАС ПРОСТРАНСТВ. КПЛ 30.33.3,5-2	1	
				МАТЕРИАЛЫ		
	3			БЕТОН ЛЕГКИЙ М75		1.93М3
				1.090.1-3ПВ.2-1 17-01 ПСЛ 30.33.4,0-2П-ПВ		
				СБОРОЧНЫЕ ЕДИНИЦЫ		
А4	1		1.090.1-3ПВ.2-2 17-01	КАРКАС ПРОСТРАНСТВ. КПЛ 30.33.4,0-2	1	
				МАТЕРИАЛЫ		
	3			БЕТОН ЛЕГКИЙ М75		2.26М3

				1.090.1-3ПВ.2-1 17			
Нач.отд.	Шевченко			ПАНЕЛЬ ПСЛ 30.33	СТАДИЯ	ЛИСТ	ЛИСТОВ
Н.контр	Ребров				Р		1
ГП спец	Ничипоренко				ГОСГРАЖДАНСТРОЙ КиевЗНИИЭП		
Проверил	Скоробогат						
Разраб	Гинчук						

Гребнева
ЭПВЦ КиевЗНИИЭП
Оператор ТПП КОРТ

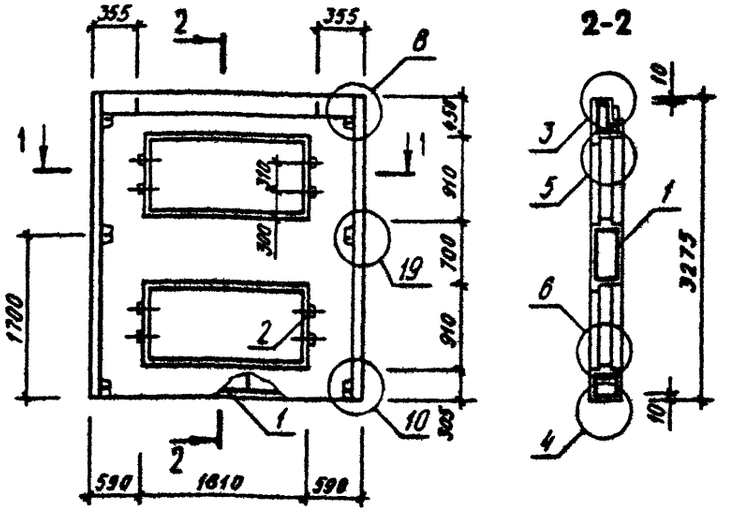

1-1

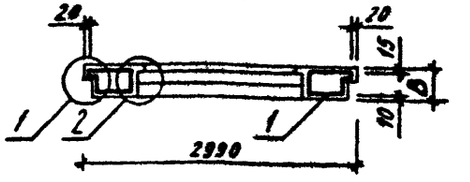

ОБОЗНАЧЕНИЕ	МАРКА	В,ММ	МАССА,Т
1.090.1-3ПВ.2-1 17	ПСЛ 30.33.3,5-2П-ПВ	350	2,370
-01	ПСЛ 30.33.4,0-2П-ПВ	400	2,730

ВИД ПАНЕЛИ ДАН С ВНУТРЕННЕЙ СТОРОНЫ

Взам инв №
Подпись и дата
Инв № подл

				1.090.1-3ПВ.2-1 17СБ			
Нач.отд.	Шевченко			ПАНЕЛЬ ПСЛ 30.33 СБОРОЧНЫЙ ЧЕРТЕЖ	СТАДИЯ	МАССА	МАСШТАБ
Н.контр	Ребров				Р	см таб	
ГП спец	Ничипоренко				ЛИСТ	ЛИСТОВ	1
Проверил	Скоробогат				ГОСГРАЖДАНСТРОЙ КиевЗНИИЭП		
Разраб	Федько						

ФОРМАТ	ЗОНА	ПОЗ	ОБОЗНАЧЕНИЕ	НАИМЕНОВАНИЕ	КОЛ	ПРИМЕЧАНИЕ
				ДОКУМЕНТАЦИЯ		
А4			1.090.1-3ПВ.2-1 18СВ	СБОРОЧНЫЙ ЧЕРТЕЖ		
А3			1.090.1-3ПВ.2-1 00Д1	УЗЛЫ ОПАЛУБОЧНЫЕ		
А3			1.090.1-3ПВ.2-1 00РС	ВЕДОМОСТЬ РАСХОДА СТАЛИ НА ЭЛЕМЕНТ		
А4			1.090.1-3ПВ.2-1 00ТО	ТЕХНИЧЕСКОЕ ОПИСАНИЕ		
				ДЕТАЛИ		
БЧ		2	50.100.120.100	ПРОБКА ДЕРЕВЯННАЯ 50Х100 L=100	8	
				МАТЕРИАЛЫ		
				ПИЛОМАТЕРИАЛ		.004М3
			ПЕРЕМЕННЫЕ ДАННЫЕ	ДЛЯ ИСПОЛНЕНИЙ:		
				1.090.1-3ПВ.2-1 18 ПСЛ 28.33.3,5-2П-ПВ		
				СБОРОЧНЫЕ ЕДИНИЦЫ		
А4		1	1.090.1-3ПВ.2-2 18	КАРКАС ПРОСТРАНСТВ. КПЛ 28.33.3,5-2	1	
				МАТЕРИАЛЫ		
		3		БЕТОН ЛЕГКИЙ М75		1.76М3
		4		РАСТВОР ЦЕМЕНТНЫЙ М100		0.10М3
				1.090.1-3ПВ.2-1 18-01 ПСЛ 28.33.4,0-2П-ПВ		
				СБОРОЧНЫЕ ЕДИНИЦЫ		
А4		1	1.090.1-3ПВ.2-2 18-01	КАРКАС ПРОСТРАНСТВ. КПЛ 28.33.4,0-2	1	
				МАТЕРИАЛЫ		
		3		БЕТОН ЛЕГКИЙ М75		1.99М3
		4		РАСТВОР ЦЕМЕНТНЫЙ М100		0.10М3

1.090.1-3ПВ.2-1 18

НАЧОТД	Шевченко	
НКОНТР	Ребров	
ГП СПЕЦ	Ничипоренко	
ПРОВЕРИЛ	Скоробогат	
РАЗРАБ	Литчук	

ПАНЕЛЬ
ПСЛ 28.33

СТАДИЯ	ЛИСТ	ЛИСТОВ
Р		1

ГОСГРАЖДАНСТРОЙ
КиевЗНИИЭП

ЭПВЦ КиевЗНИИЭП
ОПЕРАТОР ТЛП КОРТ Гребнева

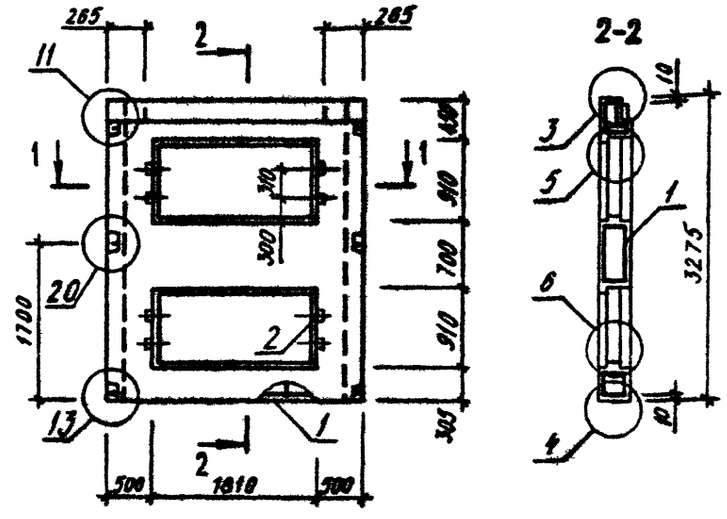

ОБОЗНАЧЕНИЕ	МАРКА	В,ММ	МАССА,Т
I.090.I-3ПВ.2-I I8	ПСЛ 28.33.3,5-2П-ПВ	350	2,I20
-0I	ПСЛ 28.33.4,0-2П-ПВ	400	2,360

ВИД ПАНЕЛИ ДАН С ВНУТРЕННЕЙ СТОРОНЫ

ВЗАМ.ИНВ.№
ПОДПИСЬ И ДАТА
ИНВ.N ПОДЛ.

1.090.1-3ПВ.2-1 18СБ

ПАНЕЛЬ
ПСЛ 28.33
СБОРОЧНЫЙ ЧЕРТЕЖ

НАЧОТД	Шевченко	
НКОНТР	Ребров	
ГП СПЕЦ	Ничипоренко	
ПРОВЕРИЛ	Скоробогат	
РАЗРАБ	Федько	

СТАДИЯ	МАССА	МАСШТАБ
Р	СМ ТАБЛ	
ЛИСТ	ЛИСТОВ 1	

ГОСГРАЖДАНСТРОЙ
КиевЗНИИЭП

ФОРМАТ	ЗОНА	ПОЗ	ОБОЗНАЧЕНИЕ	НАИМЕНОВАНИЕ	КОЛ	ПРИМЕЧАНИЕ
				ДОКУМЕНТАЦИЯ		
А3			1.090.1-3ПВ.2-1 19СВ	СБОРОЧНЫЙ ЧЕРТЕЖ		
А3			1.090.1-3ПВ.2-1 00ДИ	УЗЛЫ ОПАЛУБОЧНЫЕ		
А3			1.090.1-3ПВ.2-1 00РС	ВЕДОМОСТЬ РАСХОДА СТАЛИ НА ЭЛЕМЕНТ		
А4			1.090.1-3ПВ.2-1 00ТО	ТЕХНИЧЕСКОЕ ОПИСАНИЕ		
				ДЕТАЛИ		
ВЧ	2		50.100.120.100	ПРОБКА ДЕРЕВЯННАЯ 50Х100 L=100	8	
				МАТЕРИАЛЫ		
				ПИЛОМАТЕРИАЛ		.004М3
			ПЕРВИЧНЫЕ ДАННЫЕ	ДЛЯ ИСПОЛНЕНИЙ:		
				1.090.1-3ПВ.2-1 19 1ПСЛ 29.33.3,5-2П-ПВ		
				СБОРОЧНЫЕ ЕДИНИЦЫ		
А4	1		1.090.1-3ПВ.2-2 19	КАРКАС ПРОСТРАНСТВ. 1КПЛ 29.33.3,5-2	1	
				МАТЕРИАЛЫ		
	3			БЕТОН ЛЕГКИЙ М75		1.85М3
	4			РАСТВОР ЦЕМЕНТНЫЙ М100		0.12М3
				1.090.1-3ПВ.2-1 19-01 1ПСЛ 29.33.4,0-2П-ПВ		
				СБОРОЧНЫЕ ЕДИНИЦЫ		
А4	1		1.090.1-3ПВ.2-2 19-01	КАРКАС ПРОСТРАНСТВ. 1КПЛ 29.33.4,0-2	1	
				МАТЕРИАЛЫ		
	3			БЕТОН ЛЕГКИЙ М75		2.46М3
	4			РАСТВОР ЦЕМЕНТНЫЙ М100		0.12М3

НАЧОТД	Шевченко		1.090.1-3ПВ.2-1 19
НКОНТР	Ребров		
ГЛСПЕЦ	Ничипоренко		ПАНЕЛЬ 1ПСЛ 29.33, 2ПСЛ 29.33
ПРОВЕРИЛ	Скоробогат		СТАДИЯ: Р; ЛИСТ: 1; ЛИСТОВ: 2
РАЗРАБ	Пинчук		ГОСГРАЖДАНСТРОЙ КиевЗНИИЭП

Гребенюк

ОПЕРАТОР ТЛП КОРТ

ЭПВЦ Киев ЗНИИЭП

ФОРМАТ	ЗОНА	ПОЗ	ОБОЗНАЧЕНИЕ	НАИМЕНОВАНИЕ	КОЛ	ПРИМЕЧАНИЕ
				1.090.1-3ПВ.2-1 19-02 2ПСЛ 29.33.3,5-2П-ПВ		
				СБОРОЧНЫЕ ЕДИНИЦЫ		
А4	1		1.090.1-3ПВ.2-2 19-02	КАРКАС ПРОСТРАНСТВ. 2КПЛ 29.33.3,5-2	1	
				МАТЕРИАЛЫ		
	3			БЕТОН ЛЕГКИЙ М75		1.85М3
	4			РАСТВОР ЦЕМЕНТНЫЙ М100		0,12М3
				1.090.1-3ПВ.2-1 19-03 2ПСЛ 29.33.4,0-2П-ПВ		
				СБОРОЧНЫЕ ЕДИНИЦЫ		
А4	1		1.090.1-3ПВ.2-2 19-03	КАРКАС ПРОСТРАНСТВ. 2КПЛ 29.33.4,0-2	1	
				МАТЕРИАЛЫ		
	3			БЕТОН ЛЕГКИЙ М75		2.46М3
	4			РАСТВОР ЦЕМЕНТНЫЙ М100		0,12М3

ВЗАМ ИНВ № | ПОДПИСЬ И ДАТА | ИНВ № ПОДЛ

1.090.1-3ПВ.2-1 19

ЛИСТ 2

РИС. 1

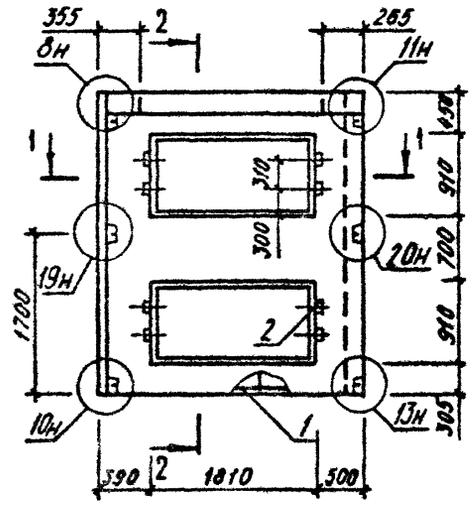

2-2

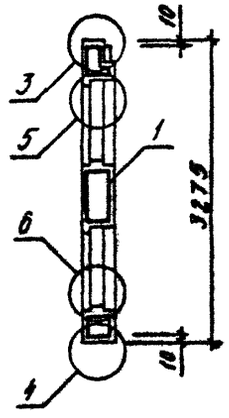

1-1

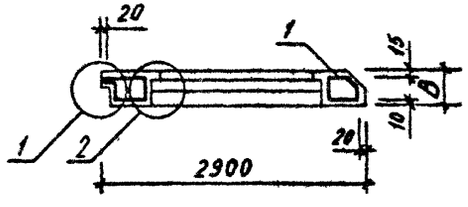

РИС. 2

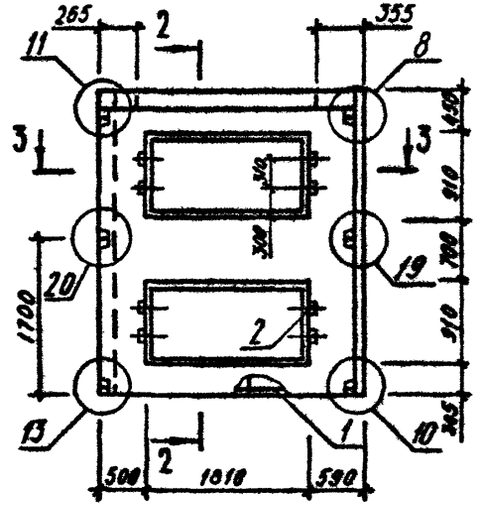

3-3

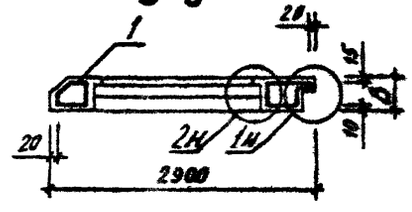

ВИД ПАНЕЛИ ДАН С ВНУТРЕННЕЙ СТОРОНЫ

ОБОЗНАЧЕНИЕ	МАРКА	РИС	В,ММ	МАССА,Т
I.090.I-3ПВ.2-I I9	1ПСЛ 29.33.3,5-2П-ПВ	I	350	2,250
-0I	1ПСЛ 29.33.4,0-2П-ПВ	I	400	2,920
-02	2ПСЛ 29.33.3,5-2П-ПВ	2	350	2,250
-03	2ПСЛ 29.33.4,0-2П-ПВ	2	400	2,920

НАЧ.ОТД.	Шевченко	
Н.КОНТР.	Ребров	
ГП.СПЕЦ.	Ничипоренко	
ПРОВЕРИЛ	Скоробогат	
РАЗРАБ.	Федько	

I.090.1-3ПВ.2-1 19СБ

Панель ПСЛ 29.33.2ПСЛ 29.33
СБОРОЧНЫЙ ЧЕРТЕЖ

СТАДИЯ	МАССА	МАСШТАБ
Р	см. табл.	
ЛИСТ	ЛИСТОВ 1	

ГОСГРАЖДАНСТРОЙ
КиевЗНИИЭП

ФОРМАТ	ЗОНА	ПОЗ	ОБОЗНАЧЕНИЕ	НАИМЕНОВАНИЕ	КОЛ	ПРИМЕЧАНИЕ
				ДОКУМЕНТАЦИЯ		
А3			1.090.1-3ПВ.2-1 20СБ	СБОРОЧНЫЙ ЧЕРТЕЖ		
А3			1.090.1-3ПВ.2-1 00Д1	УЗЛЫ ОПАЛУБОЧНЫЕ		
А3			1.090.1-3ПВ.2-1 00РС	ВЕДОМОСТЬ РАСХОДА СТАЛИ НА ЭЛЕМЕНТ		
А4			1.090.1-3ПВ.2-1 00ТО	ТЕХНИЧЕСКОЕ ОПИСАНИЕ		
				ДЕТАЛИ		
ВЧ		2	50.100.120.100	ПРОБКА ДЕРЕВЯННАЯ 50Х100 L=100	4	
				МАТЕРИАЛЫ		
		4		РАСТВОР ЦЕМЕНТНЫЙ М100		0.18М3
				ПИЛОМАТЕРИАЛ		.002М3
			ПЕРЕМЕННЫЕ ДАННЫЕ	ДЛЯ ИСПОЛНЕНИЙ:		
				1.090.1-3ПВ.2-1 20 1ПСЛ 30.33.3,5-2П-ПВ		
				СБОРОЧНЫЕ ЕДИНИЦЫ		
А4		1	1.090.1-3ПВ.2-2 20	КАРКАС ПРОСТРАНСТВ. 1КПЛ 30.33.3,5-2	1	
				МАТЕРИАЛЫ		
		3		БЕТОН ЛЕГКИЙ М75		2.74М3
				1.090.1-3ПВ.2-1 20-01 1ПСЛ 30.33.4,0-2П-ПВ		
				СБОРОЧНЫЕ ЕДИНИЦЫ		
А4		1	1.090.1-3ПВ.2-2 20-01	КАРКАС ПРОСТРАНСТВ. 1КПЛ 30.33.4,0-2	1	
				МАТЕРИАЛЫ		
		3		БЕТОН ЛЕГКИЙ М75		3.18М3

				1.090.1-3ПВ.2-1 20			
НАЧОТД	Шевченко			ПАНЕЛЬ	СТАДИЯ	ЛИСТ	ЛИСТОВ
НКОНТР	Ребров				Р	1	2
ГЛСПЕЦ	Николаенко			1ПСЛ 30.33, 2ПСЛ 30.33	ГОСГРАЖДАНСТРОЙ КиевЗНИИЭП		
ПРОВЕРИЛ	Скаробогат						
РАЗРАБ	Пинчук						

ЭПВЦ КиевЗНИИЭП — ОПЕРАТОР ТЛП КОРТ — Гребнева

ФОРМАТ	ЗОНА	ПОЗ	ОБОЗНАЧЕНИЕ	НАИМЕНОВАНИЕ	КОЛ	ПРИМЕЧАНИЕ
				1.090.1-3ПВ.2-1 20-02 2ПСЛ 30.33.3,5-2П-ПВ		
				СБОРОЧНЫЕ ЕДИНИЦЫ		
А4		1	1.090.1-3ПВ.2-2 20-02	КАРКАС ПРОСТРАНСТВ. 2КПЛ 30.33.3,5-2	1	
				МАТЕРИАЛЫ		
		3		БЕТОН ЛЕГКИЙ М75		2.74М3
				1.090.1-3ПВ.2-1 20-03 2ПСЛ 30.33.4,0-2П-ПВ		
				СБОРОЧНЫЕ ЕДИНИЦЫ		
А4		1	1.090.1-3ПВ.2-2 20-03	КАРКАС ПРОСТРАНСТВ. 2КПЛ 30.33.4,0-2	1	
				МАТЕРИАЛЫ		
		3		БЕТОН ЛЕГКИЙ М75		3.18М3

ВЗАМ.ИНВ.№ — ПОДПИСЬ И ДАТА — ИНВ.№ ПОДЛ.

	1.090.1-3ПВ.2-1 20		ПИС 2

РИС. 1

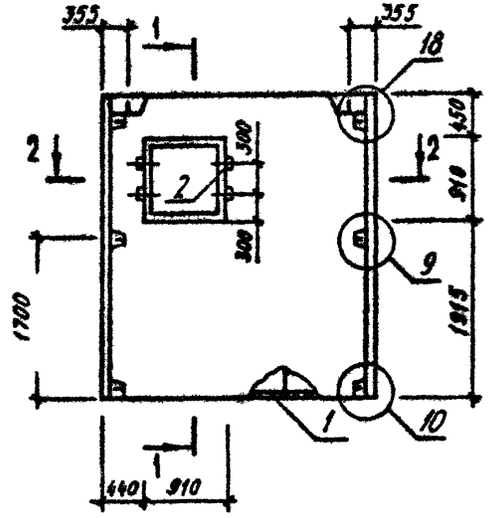

РИС. 2

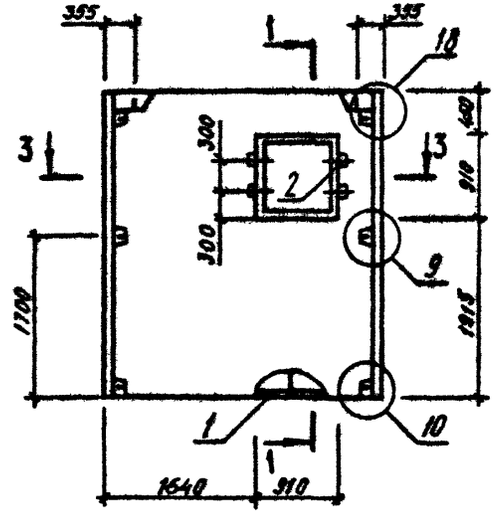

1-1

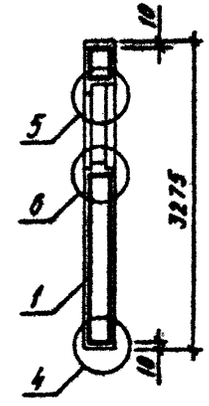

2-2

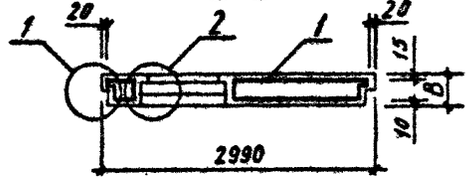

3-3

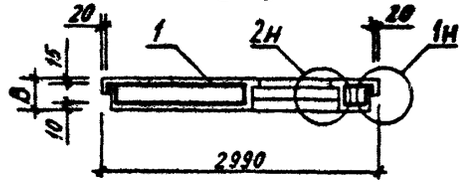

ВИД ПАНЕЛИ ДАН С ВНУТРЕННЕЙ СТОРОНЫ

ОБОЗНАЧЕНИЕ	МАРКА	РИС	В, мм	МАССА, Т
I.090.I-3ПВ.2-I 20	1ПСЛ 30.33.3,5-2П-ПВ	I	350	3,340
-0I	1ПСЛ 30.33.4,0-2П-ПВ	I	400	3,830
-02	2ПСЛ 30.33.3,5-2П-ПВ	2	350	3,340
-03	2ПСЛ 30.33.4,0-2П-ПВ	2	400	3,830

НАЧ.ОТД	Шевченко	
Н.КОНТР	Ребров	
ГЛ.СПЕЦ	Ничипоренко	
ПРОВЕРИЛ	Литвиненко	
РАЗРАБ.	Федько	

1.090.1-3ПВ.2-1 20СБ

[redacted]
ПСЛ 30.33.2ПСЛ 30.33
СБОРОЧНЫЙ ЧЕРТЕЖ

СТАДИЯ	МАССА	МАСШТАБ
Р	СМ ТАБЛ	
ЛИСТ	ЛИСТОВ 1	

ГОСГРАЖДАНСТРОЙ
КиевЗНИИЭП

ФОРМАТ А3

ФОРМАТ	ЗОНА	ПОЗ	ОБОЗНАЧЕНИЕ	НАИМЕНОВАНИЕ	КОЛ	ПРИМЕЧАНИЕ
				ДОКУМЕНТАЦИЯ		
А3			1.090.1-3ПВ.2-1 21СБ	СБОРОЧНЫЙ ЧЕРТЕЖ		
А3			1.090.1-3ПВ.2-1 00Д1	УЗЛЫ ОПАЛУБОЧНЫЕ		
А3			1.090.1-3ПВ.2-1 00РС	ВЕДОМОСТЬ РАСХОДА СТАЛИ НА ЭЛЕМЕНТ		
А4			1.090.1-3ПВ.2-1 00ТО	ТЕХНИЧЕСКОЕ ОПИСАНИЕ		
				ДЕТАЛИ		
ВЧ	2		50.100.120.100	ПРОБКА ДЕРЕВЯННАЯ 50Х100 L=100	4	
				МАТЕРИАЛЫ		
	4			РАСТВОР ЦЕМЕНТНЫЙ М100		0.18М3
				ПИЛОМАТЕРИАЛ		.002М3
			ПЕРЕМЕННЫЕ ДАННЫЕ	ДЛЯ ИСПОЛНЕНИЙ:		
				1.090.1-3ПВ.2-1 21 3ПСЛ 30.33.3,5-2П-ПВ		
				СБОРОЧНЫЕ ЕДИНИЦЫ		
А4	1		1.090.1-3ПВ.2-2 21	КАРКАС ПРОСТРАНСТВ. 3КПЛ 30.33.3,5-2	1	
				МАТЕРИАЛЫ		
	3			БЕТОН ЛЕГКИЙ М75		2.74М3
				1.090.1-3ПВ.2-1 21-01 3ПСЛ 30.33.4,0-2П-ПВ		
				СБОРОЧНЫЕ ЕДИНИЦЫ		
А4	1		1.090.1-3ПВ.2-2 21-01	КАРКАС ПРОСТРАНСТВ. 3КПЛ 30.33.4,0-2	1	
				МАТЕРИАЛЫ		
	3			БЕТОН ЛЕГКИЙ М75		3.18М3

			1.090.1-3ПВ.2-1 21
НАЧОТД	Шевченко		ПАНЕЛЬ 3ПСЛ 30.33, 4ПСЛ 30.33
НКОНТР	Ребров		
ГЛСПЕЦ	Ничипоренко		
ПРОВЕРИЛ	Скоробогат		
РАЗРАБ	Линчук		

СТАДИЯ	ЛИСТ	ЛИСТОВ
Р	1	2

ГОСГРАЖДАНСТРОЙ КиевЗНИИЭП

ФОРМАТ А4

Гребнево

ЭПВЦ Киев ЗНИИЭП

ОПЕРАТОР ТЛП КОРТ

ФОРМАТ	ЗОНА	ПОЗ	ОБОЗНАЧЕНИЕ	НАИМЕНОВАНИЕ	КОЛ	ПРИМЕЧАНИЕ
				1.090.1-3ПВ.2-1 21-02 4ПСЛ 30.33.3,5-2П-ПВ		
				СБОРОЧНЫЕ ЕДИНИЦЫ		
А4	1		1.090.1-3ПВ.2-2 21-02	КАРКАС ПРОСТРАНСТВ. 4КПЛ 30.33.3,5-2	1	
				МАТЕРИАЛЫ		
	3			БЕТОН ЛЕГКИЙ М75		2.74М3
				1.090.1-3ПВ.2-1 21-03 4ПСЛ 30.33.4,0-2П-ПВ		
				СБОРОЧНЫЕ ЕДИНИЦЫ		
А4	1		1.090.1-3ПВ.2-2 21-03	КАРКАС ПРОСТРАНСТВ. 4КПЛ 30.33.4,0-2	1	
				МАТЕРИАЛЫ		
	3			БЕТОН ЛЕГКИЙ М75		3.18М3

ВЗАМ.ИНВ.№

ПОДПИСЬ И ДАТА

ИНВ.№ПОДЛ.

	1.090.1-3ПВ.2-1 21	ЛИСТ 2

РИС. 1

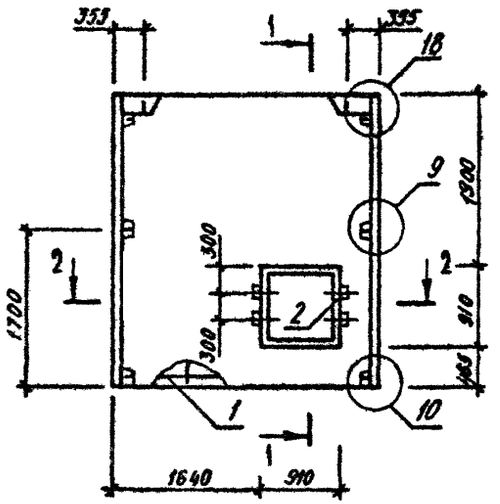

РИС. 2

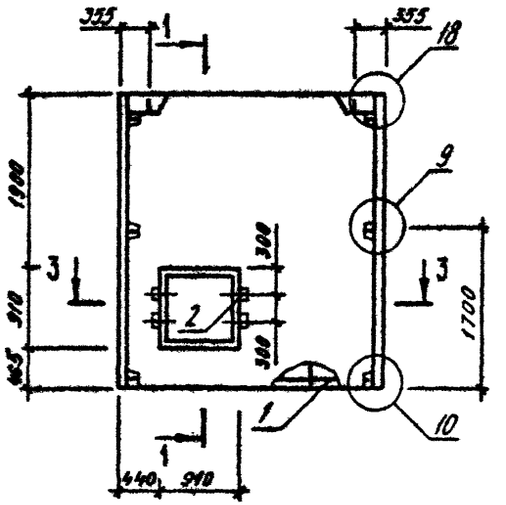

1-1

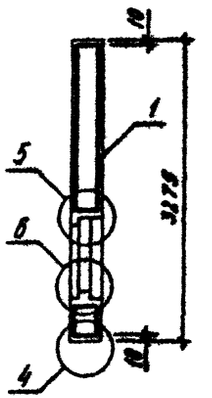

2-2

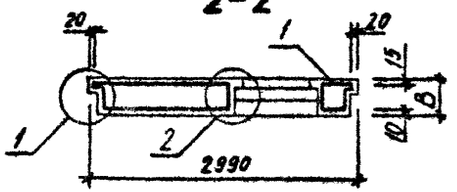

3-3

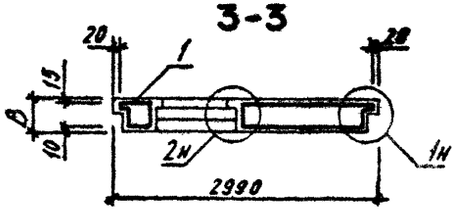

ВИД ПАНЕЛИ ДАН С ВНУТРЕННЕЙ СТОРОНЫ

ОБОЗНАЧЕНИЕ	МАРКА	РИС	В,ММ	МАССА,Т
I.090.I-3ПВ.2-I 2I	3ПСД 30.33.3,5-2П-ПВ	I	350	3,340
-0I	3ПСД 30.33.4,0-2П-ПВ	I	400	3,830
-02	4ПСД 30.33.3,5-2П-ПВ	2	350	3,340
-03	4ПСД 30.33.4,0-2П-ПВ	2	400	3,830

НАЧ.ОТД	Шевченко	
Н.КОНТР	Ребров	
ГЛ.СПЕЦ	Ничипоренко	
ПРОВЕРИЛ	Литвиненко	
РАЗРАБ.	Федько	

1.090.1-3ПВ.2-1 21СБ

[redacted] 3ПСД 30.33, 4ПСД 30.33
СБОРОЧНЫЙ ЧЕРТЕЖ

СТАДИЯ	МАССА	МАСШТАБ
Р	СМ ТАБЛ	
ЛИСТ	ЛИСТОВ 1	

ГОСГРАЖДАНСТРОЙ
КиевЗНИИЭП

ФОРМАТ	ЗОНА	ПОЗ	ОБОЗНАЧЕНИЕ	НАИМЕНОВАНИЕ	КОЛ	ПРИМЕЧАНИЕ
				ДОКУМЕНТАЦИЯ		
А3			1.090.1-3ПВ.2-1 22СВ	СВОРОЧНЫЙ ЧЕРТЕЖ		
А3			1.090.1-3ПВ.2-1 00Д1	УЗЛЫ ОПАЛУБОЧНЫЕ		
А3			1.090.1-3ПВ.2-1 00РС	ВЕДОМОСТЬ РАСХОДА СТАЛИ НА ЭЛЕМЕНТ		
А4			1.090.1-3ПВ.2-1 00ТО	ТЕХНИЧЕСКОЕ ОПИСАНИЕ		
				ДЕТАЛИ		
БЧ		2	50.100.120.100	ПРОБКА ДЕРЕВЯННАЯ 50Х100 L=100	4	
				МАТЕРИАЛЫ		
		4		РАСТВОР ЦЕМЕНТНЫЙ М100		0.18М3
				ПИЛОМАТЕРИАЛ		.002М3
			ПЕРЕМЕННЫЕ ДАННЫЕ	ДЛЯ ИСПОЛНЕНИЙ:		
				1.090.1-3ПВ.2-1 22 5ПСЛ 30.33.3,5-2П-ПВ		
				СВОРОЧНЫЕ ЕДИНИЦЫ		
А4		1	1.090.1-3ПВ.2-2 22	КАРКАС ПРОСТРАНСТВ. 5КПЛ 30.33.3,5-2	1	
				МАТЕРИАЛЫ		
		3		БЕТОН ЛЕГКИЙ М75		2.74М3
				1.090.1-3ПВ.2-1 22-01 5ПСЛ 30.33.4,0-2П-ПВ		
				СВОРОЧНЫЕ ЕДИНИЦЫ		
А4		1	1.090.1-3ПВ.2-2 22-01	КАРКАС ПРОСТРАНСТВ. 5КПЛ 30.33.4,0-2	1	
				МАТЕРИАЛЫ		
		3		БЕТОН ЛЕГКИЙ М75		3.18М3

1.090.1-3ПВ.2-1 22

НАЧ.ОТД	Шевченко		
Н.КОНТР	Ребров		
ГЛ.СПЕЦ	Ничипоренко		
ПРОВЕРИЛ	Скоробогат		
РАЗРАБ	Пинчук		

ПАНЕЛЬ

5ПСЛ 30.33, 6ПСЛ 30.33

СТАДИЯ	ЛИСТ	ЛИСТОВ
Р	1	2

ГОСГРАЖДАНСТРОЙ КиевЗНИИЭП

ЭПВЦ Киев ЗНИИЭП

ОПЕРАТОР ТЛП КОРТ

Гребнева

ВЗАМ.ИНВ.№

ПОДПИСЬ И ДАТА

ИНВ.№ ПОДЛ.

ФОРМАТ	ЗОНА	ПОЗ	ОБОЗНАЧЕНИЕ	НАИМЕНОВАНИЕ	КОЛ	ПРИМЕЧАНИЕ
				1.090.1-3ПВ.2-1 22-02 6ПСЛ 30.33.3,5-2П-ПВ		
				СВОРОЧНЫЕ ЕДИНИЦЫ		
А4		1	1.090.1-3ПВ.2-2 22-02	КАРКАС ПРОСТРАНСТВ. 6КПЛ 30.33.3,5-2	1	
				МАТЕРИАЛЫ		
		3		БЕТОН ЛЕГКИЙ М75		2.74М3
				1.090.1-3ПВ.2-1 22-03 6ПСЛ 30.33.4,0-2П-ПВ		
				СВОРОЧНЫЕ ЕДИНИЦЫ		
А4		1	1.090.1-3ПВ.2-2 22-03	КАРКАС ПРОСТРАНСТВ. 6КПЛ 30.33.4,0-2	1	
				МАТЕРИАЛЫ		
		3		БЕТОН ЛЕГКИЙ М75		3.18М3

1.090.1-3ПВ.2-1 22

ЛИСТ 2

20408 58 ФОРМАТ А2

РИС. 1

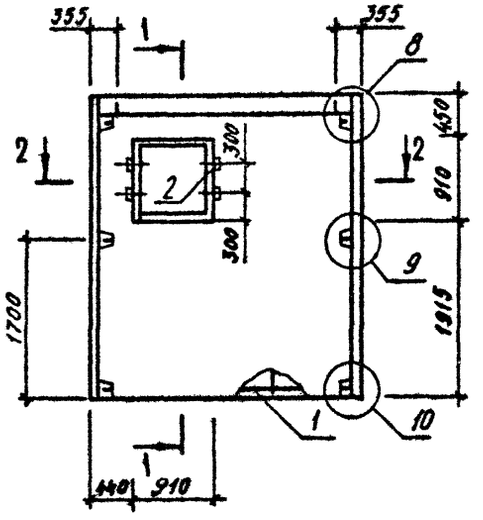

РИС. 2

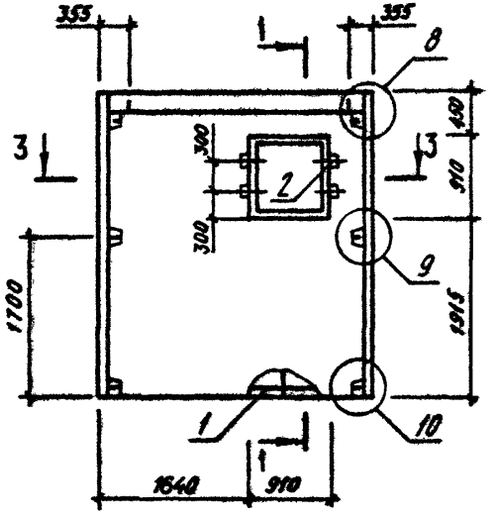

1-1

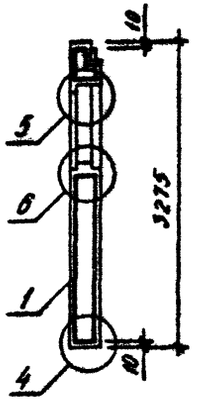

2-2

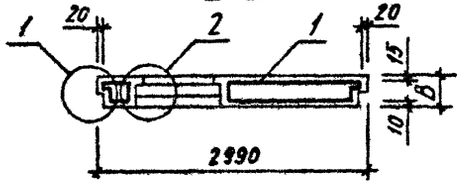

3-3

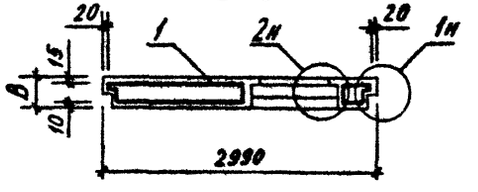

Вид панели дан с внутренней стороны

ОБОЗНАЧЕНИЕ	МАРКА	РИС	В,мм	МАССА,Т
I.090.I-3ПВ.2-I 22	5ПСЛ 30.33.3,5-2П-ПВ	I	350	3,340
-0I	5ПСЛ 30.33.4,0-2П-ПВ	I	400	3,830
-02	6ПСЛ 30.33.3,5-2П-ПВ	2	350	3,340
-03	6ПСЛ 30.33.4,0-2П-ПВ	2	400	3,830

НАЧ.ОТД	Шевченко	
Н.КОНТР	Ребров	
ГЛ.СПЕЦ	Ничипоренко	
ПРОВЕРИЛ	Литвиненко	
РАЗРАБ.	Федько	

1.090.1-3ПВ.2-1 22СБ

[redacted]ь,
5ПСЛ 30.33,6ПСЛ 30.33
СБОРОЧНЫЙ ЧЕРТЕЖ

СТАДИЯ	МАССА	МАСШТАБ
Р	см табл	
ЛИСТ	ЛИСТОВ 1	

ГОСГРАЖДАНСТРОЙ
КиевЗНИИЭП

ФОРМАТ А3

ФОРМАТ	ЗОНА	ПОЗ	ОБОЗНАЧЕНИЕ	НАИМЕНОВАНИЕ	КОЛ	ПРИМЕЧАНИЕ
				ДОКУМЕНТАЦИЯ		
А3			1.090.1-3ПВ.2-1 23СВ	СБОРОЧНЫЙ ЧЕРТЕЖ		
А3			1.090.1-3ПВ.2-1 00Д1	УЗЛЫ ОПАЛУБОЧНЫЕ		
А3			1.090.1-3ПВ.2-1 00РС	ВЕДОМОСТЬ РАСХОДА СТАЛИ НА ЭЛЕМЕНТ		
А4			1.090.1-3ПВ.2-1 00ТО	ТЕХНИЧЕСКОЕ ОПИСАНИЕ		
				ДЕТАЛИ		
ВЧ		2	50.100.120.100	ПРОБКА ДЕРЕВЯННАЯ 50Х100 L=100	4	
				МАТЕРИАЛЫ		
		4		РАСТВОР ЦЕМЕНТНЫЙ М100		0.18М3
				ПИЛОМАТЕРИАЛ		.002М3
			ПЕРЕМЕННЫЕ ДАННЫЕ	ДЛЯ ИСПОЛНЕНИЙ:		
				1.090.1-3ПВ.2-1 23 7ПСЛ 30.33.3,5-2П-ПВ		
				СБОРОЧНЫЕ ЕДИНИЦЫ		
А4		1	1.090.1-3ПВ.2-2 23	КАРКАС ПРОСТРАНСТВ. 7КПЛ 30.33.3,5-2	1	
				МАТЕРИАЛЫ		
		3		БЕТОН ЛЕГКИЙ М75		2.74М3
				1.090.1-3ПВ.2-1 23-01 7ПСЛ 30.33.4,0-2П-ПВ		
				СБОРОЧНЫЕ ЕДИНИЦЫ		
А4		1	1.090.1-3ПВ.2-2 23-01	КАРКАС ПРОСТРАНСТВ. 7КПЛ 30.33.4,0-2	1	
				МАТЕРИАЛЫ		
		3		БЕТОН ЛЕГКИЙ М75		3.18М3

1.090.1-3ПВ.2-1 23

НАЧ ОТД	Шевченко	
Н КОНТР	Ребров	
ГЛ СПЕЦ	Ничипоренко	
ПРОВЕРИЛ	Скоробогат	
РАЗРАБ	Линчук	

ПАНЕЛЬ

7ПСЛ 30.33, 8ПСЛ 30.33

СТАДИЯ	ЛИСТ	ЛИСТОВ
Р	1	2

ГОСГРАЖДАНСТРОЙ КиевЗНИИЭП

Гребнева

ОПЕРАТОР ТЛП КОРТ

ЭПВЦ Киев ЗНИИЭП

ВЗАМ ИНВ №

ПОДПИСЬ И ДАТА

ИНВ № ПОДЛ

ФОРМАТ	ЗОНА	ПОЗ.	ОБОЗНАЧЕНИЕ	НАИМЕНОВАНИЕ	КОЛ	ПРИМЕЧАНИЕ
				1.090.1-3ПВ.2-1 23-02 8ПСЛ 30.33.3,5-2П-ПВ		
				СБОРОЧНЫЕ ЕДИНИЦЫ		
А4		1	1.090.1-3ПВ.2-2 23-02	КАРКАС ПРОСТРАНСТВ. 8КПЛ 30.33.3,5-2	1	
				МАТЕРИАЛЫ		
		3		БЕТОН ЛЕГКИЙ М75		2.74М3
				1.090.1-3ПВ.2-1 23-03 8ПСЛ 30.33.4,0-2П-ПВ		
				СБОРОЧНЫЕ ЕДИНИЦЫ		
А4		1	1.090.1-3ПВ.2-2 23-03	КАРКАС ПРОСТРАНСТВ. 8КПЛ 30.33.4,0-2	1	
				МАТЕРИАЛЫ		
		3		БЕТОН ЛЕГКИЙ М75		3.18М3

1.090.1-3ПВ.2-1 23

ЛИСТ 2

20408 60

РИС. 1

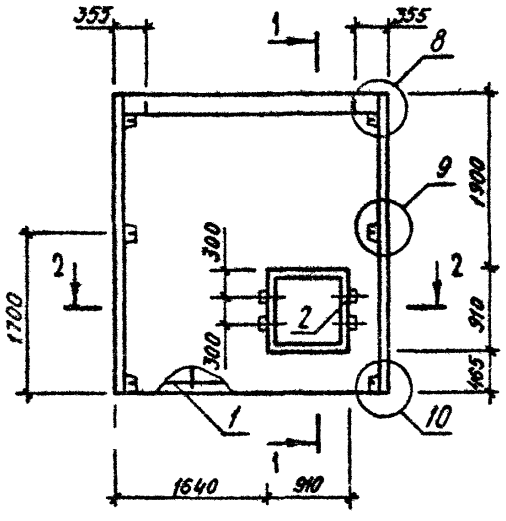

РИС. 2

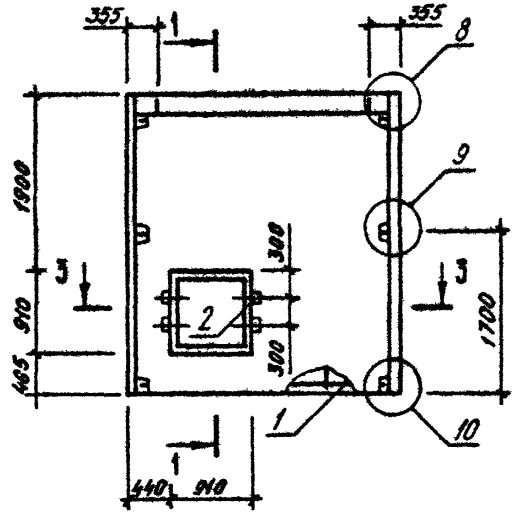

1-1

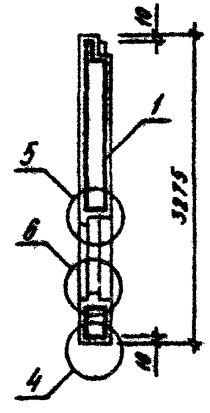

2-2

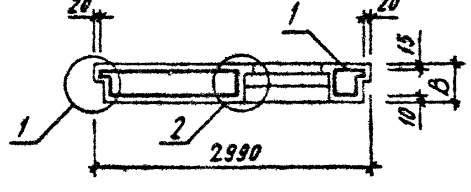

3-3

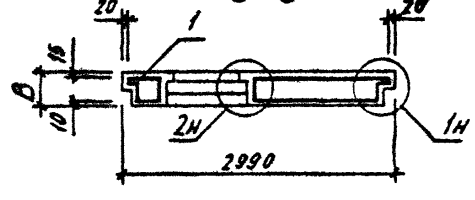

ВИД ПАНЕЛИ ДАН С ВНУТРЕННЕЙ СТОРОНЫ

ОБОЗНАЧЕНИЕ	МАРКА	РИС	В, ММ	МАССА, Т
I.090.I-3ПВ.2-I 23	7ПСЛ 30.33.3,5-2П-ПВ	I	350	3,340
-0I	7ПСЛ 30.33.4,0-2П-ПВ	I	400	3,830
-02	8ПСЛ 30.33.3,5-2П-ПВ	2	350	3,340
-03	8ПСЛ 30.33.4,0-2П-ПВ	2	400	3,830

НАЧ.ОТД	Шевченко	
Н.КОНТР	Ребров	
ГЛ.СПЕЦ	Ничипоренко	
ПРОВЕРИЛ	Литвиненко	
РАЗРАБ.	Федько	

I.090.1-3ПВ.2-1 23СБ

[redacted]

7ПСЛ 30.33, 8ПСЛ 30.33

СБОРОЧНЫЙ ЧЕРТЕЖ

СТАДИЯ	МАССА	МАСШТАБ
Р	СМ ТАБЛ	
ЛИСТ	ЛИСТОВ 1	

ГОСГРАЖДАНСТРОЙ

КиевЗНИИЭП

ФОРМАТ А3

ФОРМАТ	ЗОНА	ПОЗ	ОБОЗНАЧЕНИЕ	НАИМЕНОВАНИЕ	КОЛ	ПРИМЕЧАНИЕ
				ДОКУМЕНТАЦИЯ		
А4			1.090.1-3ПВ.2-1 24СБ	СБОРОЧНЫЙ ЧЕРТЕЖ		
А3			1.090.1-3ПВ.2-1 00Д1	УЗЛЫ ОПАЛУБОЧНЫЕ		
А3			1.090.1-3ПВ.2-1 00РС	ВЕДОМОСТЬ РАСХОДА СТАЛИ НА ЭЛЕМЕНТ		
А4			1.090.1-3ПВ.2-1 00ТО	ТЕХНИЧЕСКОЕ ОПИСАНИЕ		
			ПЕРЕМЕННЫЕ ДАННЫЕ	ДЛЯ ИСПОЛНЕНИЙ:		
				1.090.1-3ПВ.2-1 24 ПС 30.33.3,5-П-ПВ		
				СБОРОЧНЫЕ ЕДИНИЦЫ		
А4	1		1.090.1-3ПВ.2-2 24	КАРКАС ПРОСТРАНСТВ. КП 30.33.3,5	1	
				МАТЕРИАЛЫ		
	2			БЕТОН ЛЕГКИЙ М75		3.02М3
	3			РАСТВОР ЦЕМЕНТНЫЙ М100		0.20М3
				1.090.1-3ПВ.2-1 24-01 ПС 30.33.4,0-П-ПВ		
				СБОРОЧНЫЕ ЕДИНИЦЫ		
А4	1		1.090.1-3ПВ.2-2 24-01	КАРКАС ПРОСТРАНСТВ. КП 30.33.4,0	1	
				МАТЕРИАЛЫ		
	2			БЕТОН ЛЕГКИЙ М75		3.51М3
	3			РАСТВОР ЦЕМЕНТНЫЙ М100		0.20М3
				1.090.1-3ПВ.2-1 24-02 ПС 24.33.3,5-П-ПВ		
				СБОРОЧНЫЕ ЕДИНИЦЫ		
А4	1		1.090.1-3ПВ.2-2 24-02	КАРКАС ПРОСТРАНСТВ. КП 24.33.3,5	1	
				МАТЕРИАЛЫ		
	2			БЕТОН ЛЕГКИЙ М75		2.38М3
	3			РАСТВОР ЦЕМЕНТНЫЙ М100		0.16М3
				1.090.1-3ПВ.2-1 24-03 ПС 24.33.4,0-П-ПВ		
				СБОРОЧНЫЕ ЕДИНИЦЫ		
А4	1		1.090.1-3ПВ.2-2 24-03	КАРКАС ПРОСТРАНСТВ. КП 24.33.4,0	1	
				МАТЕРИАЛЫ		
	2			БЕТОН ЛЕГКИЙ М75		2.77М3
	3			РАСТВОР ЦЕМЕНТНЫЙ М100		0.16М3

		1.090.1-3ПВ.2-1 24	
НАЧОТД	Шевченко	ПАНЕЛЬ	СТАДИЯ: Р; ЛИСТ: 1; ЛИСТОВ: 2
НКОНТР	Ребров	ПС 30.33, ПС 24.33	ГОСГРАЖДАНСТРОЙ КиевЗНИИЭП
ГИПСПЕЦ	Ничипоренко		
ПРОВЕРИЛ	Скоробогат		
РАЗРАБ	Пинчук		

ОПЕРАТОР ТЛП КОРТ

ЭПВЦ Киев ЗНИИЭП

Гребнева

ВЗАМ.ИНВ.№ | ПОДПИСЬ И ДАТА | ИНВ.№ ПОДЛ.

1.090.1-3ПВ.2-1 24 — ЛИСТ 2

20408 62

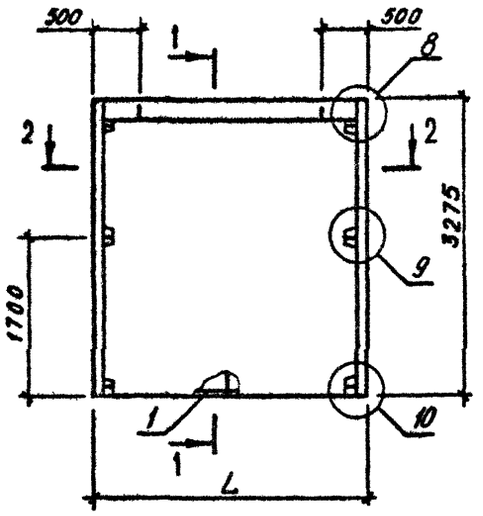

1-1

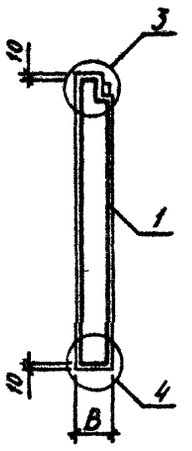

2-2

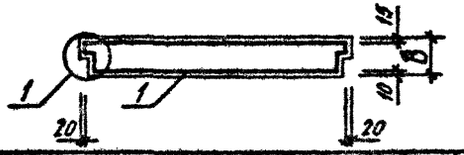

ОБОЗНАЧЕНИЕ	МАРКА	L, мм	B, мм	МАССА, т
1.090.1-3ПВ.2-1 24	ПС 30.33.3,5-П-ПВ	2990	350	3,670
-01	ПС 30.33.4,0-П-ПВ	2990	400	4,240
-02	ПС 24.33.3,5-П-ПВ	2390	350	2,900
-03	ПС 24.33.4,0-П-ПВ	2390	400	3,330

ВИД ПАНЕЛИ ДАН С ВНУТРЕННЕЙ СТОРОНЫ

1.090.1-3ПВ.2-1 24СБ

НАЧ.ОТД.	Шевченко	
Н.КОНТР	Ребров	
ГЛ.СПЕЦ	Ничипоренко	
ПРОВЕРИЛ	Литвиненко	
РАЗРАБ.	Федько	

ПАНЕЛЬ
ПС 30.33, ПС 24.33
СБОРОЧНЫЙ ЧЕРТЕЖ

СТАДИЯ	МАССА	МАСШТАБ
Р	СМ ТАБЛ	
ЛИСТ	ЛИСТОВ 1	

ГОСГРАЖДАНСТРОЙ
КиевЗНИИЭП

ЭПВЦ КиевЗНИИЭП
ОПЕРАТОР ТЛП КОРТ

ВЗАМ. ИНВ №
ПОДП. И ДАТА
ИНВ № ПОДЛ.

ЛИСТ

ФОРМАТ	ЗОНА	ПОЗ	ОБОЗНАЧЕНИЕ	НАИМЕНОВАНИЕ	КОЛ	ПРИМЕЧАНИЕ
				ДОКУМЕНТАЦИЯ		
А4			1.090.1-3ПВ.2-1 25СБ	СБОРОЧНЫЙ ЧЕРТЕЖ		
А3			1.090.1-3ПВ.2-1 00Д1	УЗЛЫ ОПАЛУБОЧНЫЕ		
А3			1.090.1-3ПВ.2-1 00РС	ВЕДОМОСТЬ РАСХОДА СТАЛИ НА ЭЛЕМЕНТ		
А4			1.090.1-3ПВ.2-1 00ТО	ТЕХНИЧЕСКОЕ ОПИСАНИЕ		
			ПЕРВИЧНЫЕ ДАННЫЕ	ДЛЯ ИСПОЛНЕНИЙ:		
				1.090.1-3ПВ.2-1 25 ПС 18.33.3,5-П-ПВ		
				СБОРОЧНЫЕ ЕДИНИЦЫ		
А4	1		1.090.1-3ПВ.2-2 25	КАРКАС ПРОСТРАНСТВ. КП 18.33.3,5	1	
				МАТЕРИАЛЫ		
	2			БЕТОН ЛЕГКИЙ М75		1.75М3
	3			РАСТВОР ЦЕМЕНТНЫЙ М100		0.12М3
				1.090.1-3ПВ.2-1 25-01 ПС 18.33.4,0-П-ПВ		
				СБОРОЧНЫЕ ЕДИНИЦЫ		
А4	1		1.090.1-3ПВ.2-2 25-01	КАРКАС ПРОСТРАНСТВ. КП 18.33.4,0	1	
				МАТЕРИАЛЫ		
	2			БЕТОН ЛЕГКИЙ М75		2.04М3
	3			РАСТВОР ЦЕМЕНТНЫЙ М100		0.12М3
				1.090.1-3ПВ.2-1 25-02 ПС 12.33.3,5-П-ПВ		
				СБОРОЧНЫЕ ЕДИНИЦЫ		
А4	1		1.090.1-3ПВ.2-2 25-02	КАРКАС ПРОСТРАНСТВ. КП 12.33.3,5	1	
				МАТЕРИАЛЫ		
	2			БЕТОН ЛЕГКИЙ М75		1.12М3
	3			РАСТВОР ЦЕМЕНТНЫЙ М100		0.08М3
				1.090.1-3ПВ.2-1 25-03 ПС 12.33.4,0-П-ПВ		
				СБОРОЧНЫЕ ЕДИНИЦЫ		
А4	1		1.090.1-3ПВ.2-2 25-03	КАРКАС ПРОСТРАНСТВ. КП 12.33.4,0	1	
				МАТЕРИАЛЫ		
	2			БЕТОН ЛЕГКИЙ М75		1.31М3
	3			РАСТВОР ЦЕМЕНТНЫЙ М100		0.08М3

НАЧ ОТД	Шевченко		
Н КОНТР	Ребров		
ГЛ СПЕЦ	Ничипоренко		
ПРОВЕРИЛ	Скоробогат		
РАЗРАБ	Пинчук		

1.090.1-3ПВ.2-1 25

ПАНЕЛЬ

ПС 18.33, ПС 12.33

СТАДИЯ	ЛИСТ	ЛИСТОВ
Р	1	2

ГОСГРАЖДАНСТРОЙ
КиевЗНИИЭП

ЭПВЦ Киев ЗНИИЭП
ОПЕРАТОР ТЛП КОРТ

ВЗАМ ИНВ № | ПОДПИСЬ И ДАТА | ИНВ № ПОДЛ

1.090.1-3ПВ.2-1 25

ЛИСТ 2

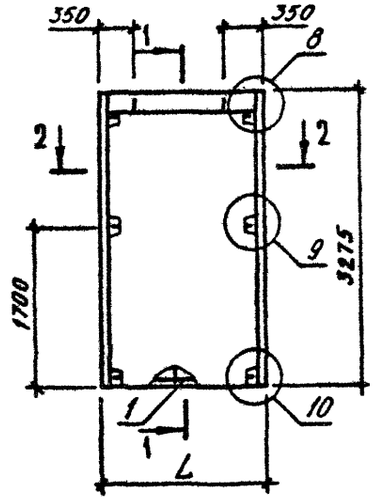

1-1

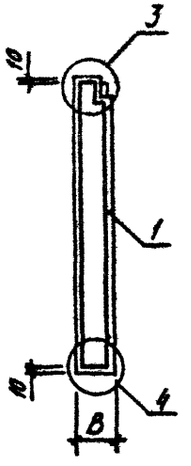

2-2

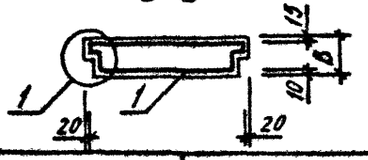

ОБОЗНАЧЕНИЕ	МАРКА	L, мм	B, мм	МАССА, т
I.090.I-3ПВ.2-I 25	ПС I8.33.3,5-П-ПВ	I790	350	2,I40
-0I	ПС I8.33.4,0-П-ПВ	I790	400	2,460
-02	ПС I2.33.3,5-П-ПВ	II90	350	I,370
-03	ПС I2.33.4,0-П-ПВ	II90	400	I,580

ВИД ПАНЕЛИ ДАН С ВНУТРЕННЕЙ СТОРОНЫ

		1.090.1-3ПВ.2-1 25СБ
ПАНЕЛЬ ПС I8.33, ПС I2.33 СБОРОЧНЫЙ ЧЕРТЕЖ	СТАДИЯ: Р	МАССА: СМ ТАБЛ	МАСШТАБ
	ЛИСТ	ЛИСТОВ 1
	ГОСГРАЖДАНСТРОЙ КиевЗНИИЭП	

НАЧ.ОТД.	Шевченко	
Н.КОНТР.	Ребров	
ГЛ.СПЕЦ.	Ничипоренко	
ПРОВЕРИЛ	Литвиненко	
РАЗРАБ.	Федько	

ЭПВЦ КиевЗНИИЭП — ОПЕРАТОР ТПП КОРТ

ВЗАМ. ИНВ № | ПОДП. И ДАТА | ИНВ № ПОДЛ.

ЛИСТ

20408 65

ФОРМАТ А4

ФОРМАТ	ЗОНА	ПОЗ.	ОБОЗНАЧЕНИЕ	НАИМЕНОВАНИЕ	КОЛ.	ПРИМЕЧАНИЕ
				ДОКУМЕНТАЦИЯ		
А4			1.090.1-3ПВ.2-1 26СБ	СБОРОЧНЫЙ ЧЕРТЕЖ		
А3			1.090.1-3ПВ.2-1 00ДИ	УЗЛЫ ОПАЛУБОЧНЫЕ		
А3			1.090.1-3ПВ.2-1 00РС	ВЕДОМОСТЬ РАСХОДА СТАЛИ НА ЭЛЕМЕНТ		
А4			1.090.1-3ПВ.2-1 00ТО	ТЕХНИЧЕСКОЕ ОПИСАНИЕ		
			ПЕРЕМЕННЫЕ ДАННЫЕ	ДЛЯ ИСПОЛНЕНИЙ:		
				1.090.1-3ПВ.2-1 26 ПС 28.33.3,5-П-ПВ		
				СБОРОЧНЫЕ ЕДИНИЦЫ		
А4	1		1.090.1-3ПВ.2-2 26	КАРКАС ПРОСТРАНСТВ. КП 28.33.3,5	1	
				МАТЕРИАЛЫ		
	2			БЕТОН ЛЕГКИЙ М75		2.85М3
	3			РАСТВОР ЦЕМЕНТНЫЙ М100		0.16М3
				1.090.1-3ПВ.2-1 26-01 ПС 28.33.4,0-П-ПВ		
				СБОРОЧНЫЕ ЕДИНИЦЫ		
А4	1		1.090.1-3ПВ.2-2 26-01	КАРКАС ПРОСТРАНСТВ. КП 28.33.4,0	1	
				МАТЕРИАЛЫ		
	2			БЕТОН ЛЕГКИЙ М75		3.25М3
	3			РАСТВОР ЦЕМЕНТНЫЙ М100		0.15М3

		1.090.1-3ПВ.2-1 26	
НАЧОТД.	Шевченко	ПАНЕЛЬ ПС 28.33	СТАДИЯ: Р; ЛИСТ: ; ЛИСТОВ: 1
Н.КОНТР.	Ребров		ГОСГРАЖДАНСТРОЙ КиевЗНИИЭП
ГЛ.СПЕЦ.	Ничипоренко		
ПРОВЕРИЛ	Скоробогат		
РАЗРАБ.	Пиччук		

ЭПВЦ КиевЗНИИЭП — ОПЕРАТОР ТПП КОРТ — Гребенко

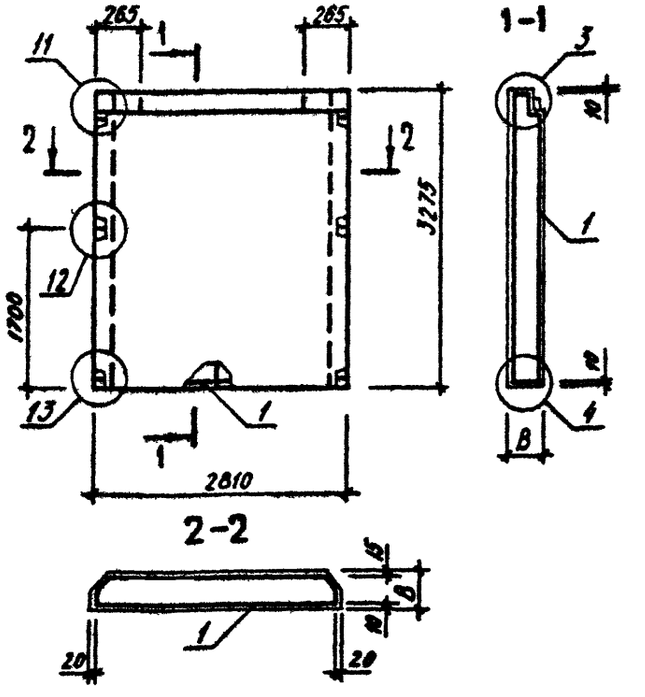

ОБОЗНАЧЕНИЕ	МАРКА	В,ММ	МАССА,Т
1.090.1-3ПВ.2-1 26	ПС 28.33.3,5-П-ПВ	350	3,420
-01	ПС 28.33.4,0-П-ПВ	400	3,850

ВИД ПАНЕЛИ ДАН С ВНУТРЕННЕЙ СТОРОНЫ

ВЗАМ.ИНВ.№ | ПОДПИСЬ И ДАТА | ИНВ.№ПОДЛ.

		1.090.1-3ПВ.2-1 26СБ	
НАЧОТД.	Шевченко	ПАНЕЛЬ ПС 28.33 СБОРОЧНЫЙ ЧЕРТЕЖ	СТАДИЯ: Р; МАССА: СМ ТАБЛ; МАСШТАБ:
Н.КОНТР.	Ребров		ЛИСТ: ; ЛИСТОВ: 1
ГЛ.СПЕЦ.	Ничипоренко		ГОСГРАЖДАНСТРОЙ КиевЗНИИЭП
ПРОВЕРИЛ	Литвиненко		
РАЗРАБ.	Фесько		

ФОРМАТ	ЗОНА	ПОЗ	ОБОЗНАЧЕНИЕ	НАИМЕНОВАНИЕ	КОЛ	ПРИМЕЧАНИЕ
				ДОКУМЕНТАЦИЯ		
А3			1.090.1-3ПВ.2-1 27СВ	СВОРОЧНЫЙ ЧЕРТЕЖ		
А3			1.090.1-3ПВ.2-1 00Д1	УЗЛЫ ОПАЛУБОЧНЫЕ		
А3			1.090.1-3ПВ.2-1 00РС	ВЕДОМОСТЬ РАСХОДА СТАЛИ НА ЭЛЕМЕНТ		
А4			1.090.1-3ПВ.2-1 00ТО	ТЕХНИЧЕСКОЕ ОПИСАНИЕ		
			ПЕРЕМЕННЫЕ ДАННЫЕ	ДЛЯ ИСПОЛНЕНИЙ:		
				1.090.1-3ПВ.2-1 27 1ПС 29.33.3,5-П-ПВ		
				СВОРОЧНЫЕ ЕДИНИЦЫ		
А4	1		1.090.1-3ПВ.2-2 27	КАРКАС ПРОСТРАНСТВ. 1КП 29.33.3,5	1	
				МАТЕРИАЛЫ		
	2			БЕТОН ЛЕГКИЙ М75		2.93М3
	3			РАСТВОР ЦЕМЕНТНЫЙ М100		0.18М3
				1.090.1-3ПВ.2-1 27-01 1ПС 29.33.4,0-П-ПВ		
				СВОРОЧНЫЕ ЕДИНИЦЫ		
А4	1		1.090.1-3ПВ.2-2 27-01	КАРКАС ПРОСТРАНСТВ. 1КП 29.33.4,0	1	
				МАТЕРИАЛЫ		
	2			БЕТОН ЛЕГКИЙ М75		3.37М3
	3			РАСТВОР ЦЕМЕНТНЫЙ М100		0.18М3
				1.090.1-3ПВ.2-1 27-02 2ПС 29.33.3,5-П-ПВ		
				СВОРОЧНЫЕ ЕДИНИЦЫ		
А4	1		1.090.1-3ПВ.2-2 27-02	КАРКАС ПРОСТРАНСТВ. 2КП 29.33.3,5	1	
				МАТЕРИАЛЫ		
	2			БЕТОН ЛЕГКИЙ М75		3.37М3
	3			РАСТВОР ЦЕМЕНТНЫЙ М100		0.18М3
А4	1		1.090.1-3ПВ.2-2 27-03	КАРКАС ПРОСТРАНСТВ. 2КП 29.33.4,0	1	

		1.090.1-3ПВ.2-1 27		
НАЧ.ОТД	Шевченко	ПАНЕЛЬ	СТАДИЯ	ЛИСТ	ЛИСТОВ
Н.КОНТР	Ребров		Р	1	2
ГЛ.СПЕЦ	Ничипоренко	1ПС 29.33, 2ПС 29.33	ГОСГРАЖДАНСТРОЙ КиевЗНИИЭП		
ПРОВЕРИЛ	Скоробогат				
РАЗРАБ.	Пинчук				

Графічева
ОПЕРАТОР ТПП КОРТ
ЭПВЦ Киев ЗНИИЭП

ВЗАМ.ИНВ.№ | ПОДПИСЬ И ДАТА | ИНВ.№ ПОДЛ.

1.090.1-3ПВ.2-1 27		ЛИСТ 2

20408 67 ФОРМАТ А4

РИС. 1

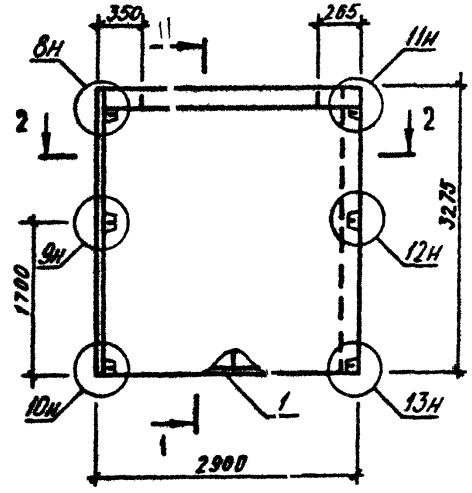

РИС. 2

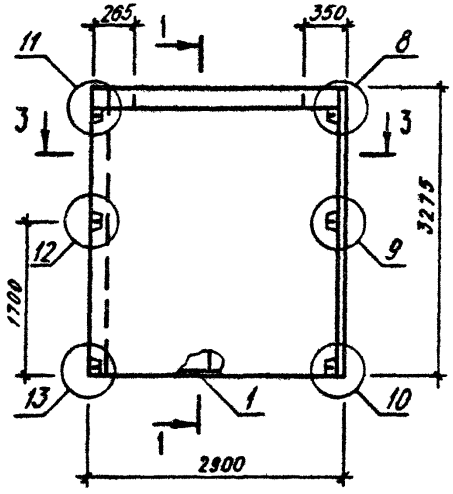

1 - 1

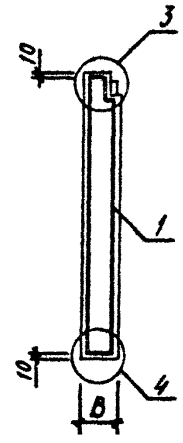

2-2

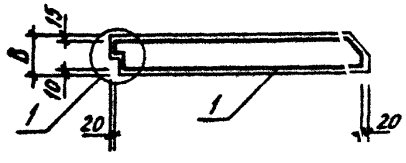

3-3

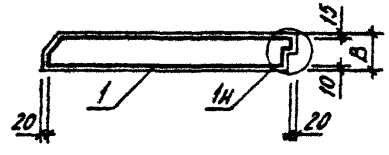

ВИД ПАНЕЛИ ДАН С ВНУТРЕННЕЙ СТОРОНЫ

ОБОЗНАЧЕНИЕ	МАРКА	РИС	В, ММ	МАССА, Т
I.090.I-3ПВ.2-I 27	1ПС 29.33.3,5-П-ПВ	I	350	3,550
-01	1ПС 29.33.4,0-П-ПВ	I	400	4,030
-02	2ПС 29.33.3,5-П-ПВ	2	350	3,550
-03	2ПС 29.33.4,0-П-ПВ	2	400	4,030

НАЧ.ОТД.	Шевченко	
Н.КОНТР.	Ребров	
ГЛ.СПЕЦ.	Нечипоренко	
ПРОВЕРИЛ	Литвиненко	
РАЗРАБ.	Федько	

1.090.1-3ПВ.2-1 27СБ

ПАНЕЛЬ
1ПС 29.33,2ПС 29.33
СБОРОЧНЫЙ ЧЕРТЕЖ

СТАДИЯ	МАССА	МАСШТАБ
Р	СМ ТАБЛ	
ЛИСТ	ЛИСТОВ 1	

ГОСГРАЖДАНСТРОЙ
КиевЗНИИЭП

ФОРМАТ	ЗОНА	ПОЗ	ОБОЗНАЧЕНИЕ	НАИМЕНОВАНИЕ	КОЛ	ПРИМЕЧАНИЕ
				ДОКУМЕНТАЦИЯ		
А3			1.090.1-3ПВ.2-1 28СБ	СБОРОЧНЫЙ ЧЕРТЕЖ		
А3			1.090.1-3ПВ.2-1 00Д1	УЗЛЫ ОПАЛУБОЧНЫЕ		
А3			1.090.1-3ПВ.2-1 00РС	ВЕДОМОСТЬ РАСХОДА СТАЛИ НА ЭЛЕМЕНТ		
А4			1.090.1-3ПВ.2-1 00ТО	ТЕХНИЧЕСКОЕ ОПИСАНИЕ		
			ПЕРЕМЕННЫЕ ДАННЫЕ	ДЛЯ ИСПОЛНЕНИЙ:		
				1.090.1-3ПВ.2-1 28 1ПС 17.33.3,5-П-ПВ		
				СБОРОЧНЫЕ ЕДИНИЦЫ		
А4	1		1.090.1-3ПВ.2-2 28	КАРКАС ПРОСТРАНСТВ. 1КП 17.33.3,5	1	
				МАТЕРИАЛЫ		
	2			БЕТОН ЛЕГКИЙ М75		1.67М3
	3			РАСТВОР ЦЕМЕНТНЫЙ М100		0.10М3
				1.090.1-3ПВ.2-1 28-01 1ПС 17.33.4,0-П-ПВ		
				СБОРОЧНЫЕ ЕДИНИЦЫ		
А4	1		1.090.1-3ПВ.2-2 28-01	КАРКАС ПРОСТРАНСТВ. 1КП 17.33.4,0	1	
				МАТЕРИАЛЫ		
	2			БЕТОН ЛЕГКИЙ М75		1.91М3
	3			РАСТВОР ЦЕМЕНТНЫЙ М100		0.10М3
				1.090.1-3ПВ.2-1 28-02 2ПС 17.33.3,5-П-ПВ		
				СБОРОЧНЫЕ ЕДИНИЦЫ		
А4	1		1.090.1-3ПВ.2-2 28-02	КАРКАС ПРОСТРАНСТВ. 2КП 17.33.3,5	1	
				МАТЕРИАЛЫ		
	2			БЕТОН ЛЕГКИЙ М75		1.67М3
	3			РАСТВОР ЦЕМЕНТНЫЙ М100		0.10М3
				1.090.1-3ПВ.2-1 28-03 2ПС 17.33.4,0-П-ПВ		
				СБОРОЧНЫЕ ЕДИНИЦЫ		
А4	1		1.090.1-3ПВ.2-2 28-03	КАРКАС ПРОСТРАНСТВ. 2КП 17.33.4,0	1	
				МАТЕРИАЛЫ		
	2			БЕТОН ЛЕГКИЙ М75		1.91М3
	3			РАСТВОР ЦЕМЕНТНЫЙ М100		0.10М3

		1.090.1-3ПВ.2-1 28		
НАЧОТД	Шевченко	ПАНЕЛЬ	СТАДИЯ	ЛИСТ	ЛИСТОВ
НКОНТР	Ребров		Р	1	2
ГЛСПЕЦ	Ничипоренко	1ПС 17.33, 2ПС 17.33	ГОСГРАЖДАНСТРОЙ КиевЗНИИЭП	
ПРОВЕРИЛ	Скоробогат			
РАЗРАБ	Пинчук			

ЭПВЦ Киев ЗНИИЭП — Оператор ТЛП КОРТ — Гребнева

ВЗАМ ИНВ № | ПОДПИСЬ И ДАТА | ИНВ № ПОДЛ

1.090.1-3ПВ.2-1 28 — ЛИСТ 2

20408 69 ФОРМАТ А4

РИС. 1

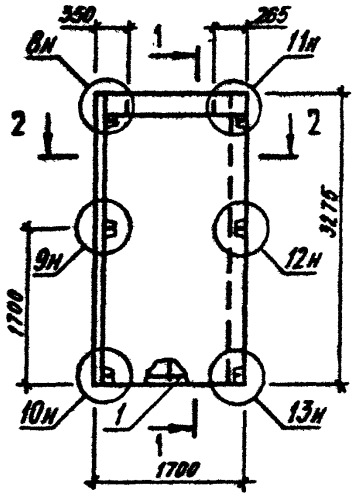

РИС. 2

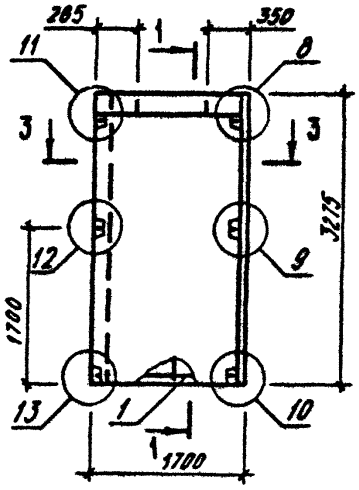

1-1

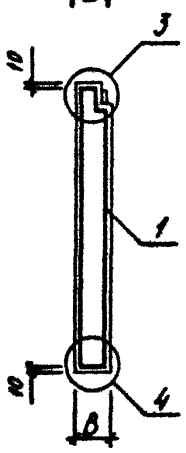

2-2

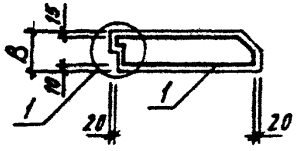

3-3

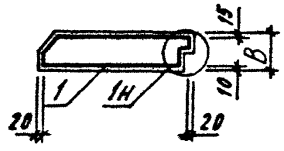

ВИД ПАНЕЛИ ДАН С ВНУТРЕННЕЙ СТОРОНЫ

ОБОЗНАЧЕНИЕ	МАРКА	РИС	В, мм	МАССА, Т
I.090.I-3ПВ.2-I 28	1ПС 17.33.3,5-П-ПВ	I	350	2,010
-01	1ПС I7.33.4,0-П-ПВ	I	400	2,280
-02	2ПС I7.33.3,5-П-ПВ	2	350	2,010
-03	2ПС I7.33.4,0-П-ПВ	2	400	2,280

НАЧ.ОТД	Шевченко	
Н.КОНТР	Ребров	
ГЛ.СПЕЦ	Ничипоренко	
ПРОВЕРИЛ	Скоробогат	
РАЗРАБ.	Федько	

1.090.1-3ПВ.2-1 28СБ

ПАНЕЛЬ
1ПС I7.33, 2ПС I7.33
СБОРОЧНЫЙ ЧЕРТЕЖ

СТАДИЯ	МАССА	МАСШТАБ
Р	см. табл.	
ЛИСТ	ЛИСТОВ 1	

ГОСГРАЖДАНСТРОЙ
КиевЗНИИЭП

ФОРМАТ	ЗОНА	ПОЗ	ОБОЗНАЧЕНИЕ	НАИМЕНОВАНИЕ	КОЛ	ПРИМЕЧАНИЕ
				ДОКУМЕНТАЦИЯ		
А3			1.090.1-3ПВ.2-1 29СБ	СБОРОЧНЫЙ ЧЕРТЕЖ		
А3			1.090.1-3ПВ.2-1 00Д1	УЗЛЫ ОПАЛУБОЧНЫЕ		
А3			1.090.1-3ПВ.2-1 00РС	ВЕДОМОСТЬ РАСХОДА СТАЛИ НА ЭЛЕМЕНТ		
А4			1.090.1-3ПВ 2-1 00ТО	ТЕХНИЧЕСКОЕ ОПИСАНИЕ		
			ПЕРЕМЕННЫЕ ДАННЫЕ	ДЛЯ ИСПОЛНЕНИЙ:		
				1.090.1-3ПВ.2-1 29 1ПС 11.33.3,5-П-ПВ		
				СБОРОЧНЫЕ ЕДИНИЦЫ		
А4	1		1.090.1-3ПВ.2-2 29	КАРКАС ПРОСТРАНСТВ. 1КП 11.33.3,5	1	
				МАТЕРИАЛЫ		
	2			БЕТОН ЛЕГКИЙ М75		1.03М3
	3			РАСТВОР ЦЕМЕНТНЫЙ М100		0.06М3
				1.090.1-3ПВ.2-1 29-01 1ПС 11.33.4,0-П-ПВ		
				СБОРОЧНЫЕ ЕДИНИЦЫ		
А4	1		1.090.1-3ПВ.2-2 29-01	КАРКАС ПРОСТРАНСТВ. 1КП 11.33.4,0	1	
				МАТЕРИАЛЫ		
	2			БЕТОН ЛЕГКИЙ М75		1.18М3
	3			РАСТВОР ЦЕМЕНТНЫЙ М100		0.06М3
				1.090.1-3ПВ.2-1 29-02 2ПС 11.33.3,5-П-ПВ		
				СБОРОЧНЫЕ ЕДИНИЦЫ		
А4	1		1.090.1-3ПВ.2-2 29-02	КАРКАС ПРОСТРАНСТВ. 2КП 11.33.3,5	1	
				МАТЕРИАЛЫ		
	2			БЕТОН ЛЕГКИЙ М75		1.03М3
	3			РАСТВОР ЦЕМЕНТНЫЙ М100		0.06М3
				1.090.1-3ПВ.2-1 29-03 2ПС 11.33.4,0-П-ПВ		
				СБОРОЧНЫЕ ЕДИНИЦЫ		
А4	1		1.090.1-3ПВ.2-2 29-03	КАРКАС ПРОСТРАНСТВ. 2КП 11.33.4,0	1	
				МАТЕРИАЛЫ		
	2			БЕТОН ЛЕГКИЙ М75		1.18М3
	3			РАСТВОР ЦЕМЕНТНЫЙ М100		0.06М3

1.090.1-3ПВ.2-1 29

НАЧОТД	Шевченко		
НКОНТР	Ребров		
ГЛСПЕЦ	Ничипоренко		
ПРОВЕРИЛ	Скоробогат		
РАЗРАБ	Пинчук		

ПАНЕЛЬ

1ПС 11.33, 2ПС 11.33

СТАДИЯ	ЛИСТ	ЛИСТОВ
Р	1	2

ГОСГРАЖДАНСТРОЙ КиевЗНИИЭП

ЭПВЦ КиевЗНИИЭП — ОПЕРАТОР ТЛП КОРТ — Гребнева

ВЗАМ ИНВ № | ПОДПИСЬ И ДАТА | ИНВ № ПОДЛ

1.090.1-3ПВ.2-1 29

ЛИСТ 2

20408 71 ФОРМАТ А4

РИС.1

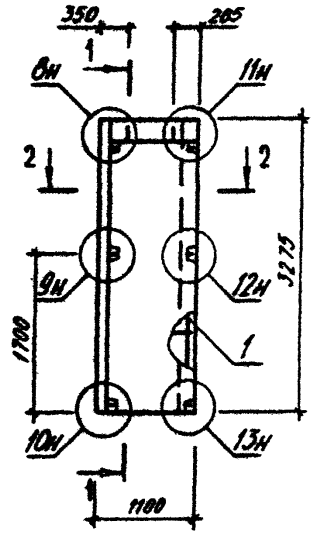

РИС.2

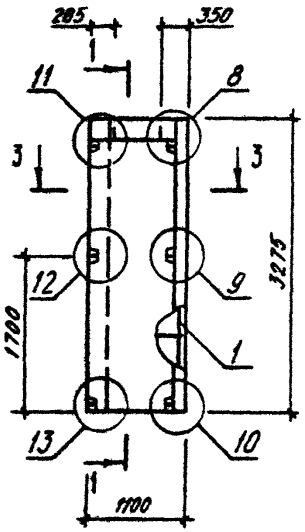

1-1

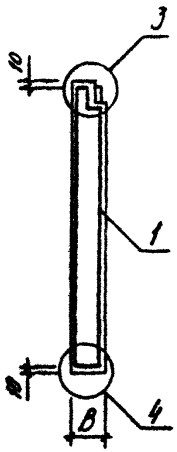

2-2

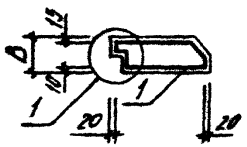

3-3

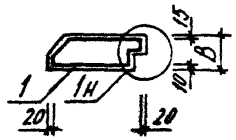

ВИД ПАНЕЛИ ДАН С ВНУТРЕННЕЙ СТОРОНЫ

ОБОЗНАЧЕНИЕ	МАРКА	РИС	В,мм	МАССА,Т
I.090.I-3ПВ.2-I 29	1ПС II.33.3,5-II-ПВ	I	350	I,250
-01	1ПС II.33.4,0-II-ПВ	I	400	I,410
-02	2ПС II.33.3,5-II-ПВ	2	350	I,250
-03	2ПС II.33.4,0-II-ПВ	2	400	I,410

НАЧ.ОТД.	Шевченко	
Н.КОНТР.	Ребров	
ГЛ.СПЕЦ.	Нечипоренко	
ПРОВЕРИЛ	Скоробогат.	
РАЗРАБ.	Федько	

1.090.1-3ПВ.2-1 29СБ

ПАНЕЛЬ
1ПС II.33,2ПС II.33
СБОРОЧНЫЙ ЧЕРТЕЖ

СТАДИЯ	МАССА	МАСШТАБ
Р	СМ ТАБЛ	
ЛИСТ	ЛИСТОВ 1	

ГОСГРАЖДАНСТРОЙ
КиевЗНИИЭП

20408 72 ФОРМАТ А3

ФОРМАТ	ЗОНА	ПОЗ	ОБОЗНАЧЕНИЕ	НАИМЕНОВАНИЕ	КОЛ	ПРИМЕЧАНИЕ
				ДОКУМЕНТАЦИЯ		
А3			1.090.1-3ПВ.2-1 ЭОСВ	СБОРОЧНЫЙ ЧЕРТЕЖ		
А3			1.090.1-3ПВ.2-1 ООД1	УЗЛЫ ОПАЛУБОЧНЫЕ		
А3			1.090.1-3ПВ.2-1 ООРС	ВЕДОМОСТЬ РАСХОДА СТАЛИ НА ЭЛЕМЕНТ		
А4			1.090.1-3ПВ.2-1 ООТО	ТЕХНИЧЕСКОЕ ОПИСАНИЕ		
			ПЕРЕЧЕНЬ ДАННЫХ	ДЛЯ ИСПОЛНЕНИЙ:		
				1.090.1-3ПВ.2-1 30 1ПС 33.33.3,5-П-ПВ		
				СБОРОЧНЫЕ ЕДИНИЦЫ		
А4	1		1.090.1-3ПВ.2-2 30	КАРКАС ПРОСТРАНСТВ. 1КП 33.33.3,5	1	
				МАТЕРИАЛЫ		
	2			БЕТОН ЛЕГКИЙ М75		3.16М3
	3			РАСТВОР ЦЕМЕНТНЫЙ М100		0.21М3
				1.090.1-3ПВ.2-1 30-01 1ПС 33.33.4,0-П-ПВ		
				СБОРОЧНЫЕ ЕДИНИЦЫ		
А4	1		1.090.1-3ПВ.2-2 30-01	КАРКАС ПРОСТРАНСТВ. 1КП 33.33.4,0	1	
				МАТЕРИАЛЫ		
	2			БЕТОН ЛЕГКИЙ М75		3.47М3
	3			РАСТВОР ЦЕМЕНТНЫЙ М100		0.22М3
				1.090.1-3ПВ.2-1 30-02 2ПС 33.33.3,5-П-ПВ		
				СБОРОЧНЫЕ ЕДИНИЦЫ		
А4	1		1.090.1-3ПВ.2-2 30-02	КАРКАС ПРОСТРАНСТВ. 2КП 33.33.3,5	1	
				МАТЕРИАЛЫ		

		1.090.1-3ПВ.2-1 30	
НАЧ ОТД	Шевченко	ПАНЕЛЬ	СТАДИЯ: Р; ЛИСТ: 1; ЛИСТОВ: 2
Н КОНТР	Ребров		
ГЛ СПЕЦ	Ничипоренко	1ПС 33.33, 2ПС 33.33	ГОСГРАЖДАНСТРОЙ КиевЗНИИЭП
ПРОВЕРИЛ	Скворбогат		
РАЗРАБ.	Пунчук		

ФОРМАТ	ЗОНА	ПОЗ	ОБОЗНАЧЕНИЕ	НАИМЕНОВАНИЕ	КОЛ	ПРИМЕЧАНИЕ
		2		БЕТОН ЛЕГКИЙ М75		3.16М3
		3		РАСТВОР ЦЕМЕНТНЫЙ М100		0.21М3
				1.090.1-3ПВ.2-1 30-03 2ПС 33.33.4,0-П-ПВ		
				СБОРОЧНЫЕ ЕДИНИЦЫ		
А4	1		1.090.1-3ПВ.2-2 30-03	КАРКАС ПРОСТРАНСТВ. 2КП 33.33.4,0	1	
				МАТЕРИАЛЫ		
	2			БЕТОН ЛЕГКИЙ М75		3.47М3
	3			РАСТВОР ЦЕМЕНТНЫЙ М100		0.22М3

ЭПВЦ КиевЗНИИЭП — ОПЕРАТОР ТЛП КОРТ — Гребнева

ВЗАМ. ИНВ. № | ПОДПИСЬ И ДАТА | ИНВ. №ПОДЛ

	1.090.1-3ПВ.2-1 30	ЛИСТ 2

20408 73 ФОРМАТ А4

РИС.1

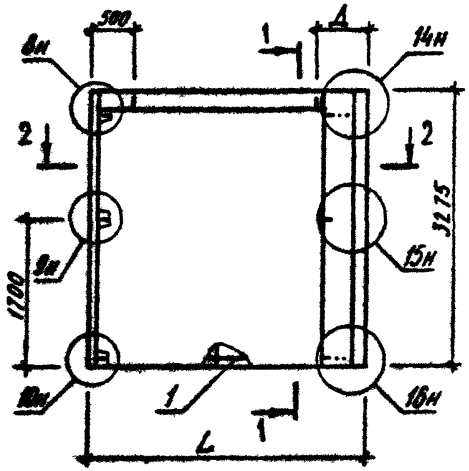

РИС. 2

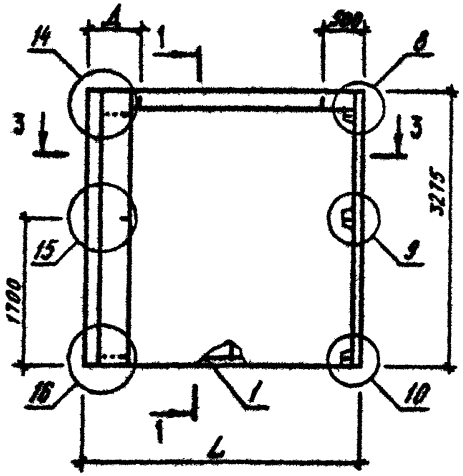

1-1

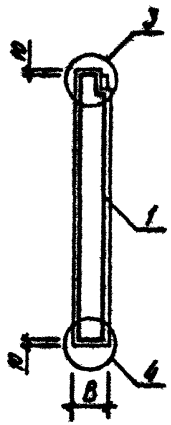

2-2

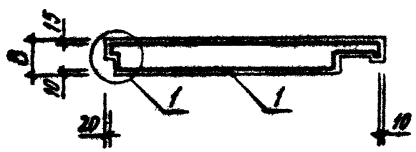

3-3

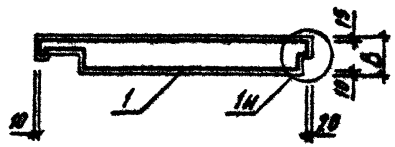

ВИД ПАНЕЛИ ДАН С ВНУТРЕННЕЙ СТОРОНЫ

ОБОЗНАЧЕНИЕ	МАРКА	РИС	L,ММ	В,ММ	Д,ММ	МАССА,Т
I.090.I-3ПВ.2-I 30	IIIС 33.33.3,5-П-IIВ	I	3265	350	600	3,860
-0I	IIIС 33.33.4,0-П-IIВ	I	33I5	400	650	4,5I0
-02	2IIС 33.33.3,5-П-IIВ	2	3265	350	600	3,860
-03	2IIС 33.33.4,0-П-IIВ	2	33I5	400	650	4,5I0

НАЧ.ОТД.	Шевченко	
Н.КОНТР.	Ребров	
ГЛ.СПЕЦ.	Ничипоренко	
ПРОВЕРИЛ	Скоробагат	
РАЗРАБ.	Федько	

1.090.1-3ПВ.2-1 30СБ

ПАНЕЛЬ
IIIС 33.33,2IIС 33.33
СБОРОЧНЫЙ ЧЕРТЕЖ

СТАДИЯ	МАССА	МАСШТАБ
Р	СМ ТАБЛ	
ЛИСТ	ЛИСТОВ 1	

ГОСГРАЖДАНСТРОЙ
КиевЗНИИЭП

20408 74

ФОРМАТ А3

ФОРМАТ	ЗОНА	ПОЗ	ОБОЗНАЧЕНИЕ	НАИМЕНОВАНИЕ	КОЛ	ПРИМЕЧАНИЕ
				ДОКУМЕНТАЦИЯ		
А3			1.090.1-3ПВ.2-1 31СБ	СВОРОЧНЫЙ ЧЕРТЕЖ		
А3			1.090.1-3ПВ.2-1 00Д1	УЗЛЫ ОПАЛУБОЧНЫЕ		
А3			1.090.1-3ПВ.2-1 00РС	ВЕДОМОСТЬ РАСХОДА СТАЛИ НА ЭЛЕМЕНТ		
А4			1.090.1-3ПВ.2-1 00ТО	ТЕХНИЧЕСКОЕ ОПИСАНИЕ		
			ПЕРЕМЕННЫЕ ДАННЫЕ	ДЛЯ ИСПОЛНЕНИЙ:		
				1.090.1-3ПВ.2-1 31 1ПС 21.33.3,5-П-ПВ		
				СБОРОЧНЫЕ ЕДИНИЦЫ		
А4	1		1.090.1-3ПВ.2-2 31	КАРКАС ПРОСТРАНСТВ. 1КП 21.33.3,5	1	
				МАТЕРИАЛЫ		
	2			БЕТОН ЛЕГКИЙ М75		1.89М3
	3			РАСТВОР ЦЕМЕНТНЫЙ М100		0.13М3
				1.090.1-3ПВ.2-1 31-01 1ПС 21.33.4,0-П-ПВ		
				СБОРОЧНЫЕ ЕДИНИЦЫ		
А4	1		1.090.1-3ПВ.2-2 31-01	КАРКАС ПРОСТРАНСТВ. 1КП 21.33.4,0	1	
				МАТЕРИАЛЫ		
	2			БЕТОН ЛЕГКИЙ М75		2.27М3
	3			РАСТВОР ЦЕМЕНТНЫЙ М100		0.14М3
				1.090.1-3ПВ.2-1 31-02 2ПС 21.33.3,5-П-ПВ		
				СБОРОЧНЫЕ ЕДИНИЦЫ		
А4	1		1.090.1-3ПВ.2-2 31-02	КАРКАС ПРОСТРАНСТВ. 2КП 21.33.3,5	1	
				МАТЕРИАЛЫ		
	2			БЕТОН ЛЕГКИЙ М75		1.89М3
	3			РАСТВОР ЦЕМЕНТНЫЙ М100		0.13М3
				1.090.1-3ПВ.2-1 31-03 2ПС 21.33.4,0-П-ПВ		
				СБОРОЧНЫЕ ЕДИНИЦЫ		
А4	1		1.090.1-3ПВ.2-2 31-03	КАРКАС ПРОСТРАНСТВ. 2КП 21.33.4,0	1	
				МАТЕРИАЛЫ		
	2			БЕТОН ЛЕГКИЙ М75		2.27М3
	3			РАСТВОР ЦЕМЕНТНЫЙ М100		0.14М3

ЭПВЦ Киев ЗНИИЭП — Оператор ТПП КОРТ — Гребнева

	1.090.1-3ПВ.2-1 31		
НАЧОТД	Шевченко	ПАНЕЛЬ	СТАДИЯ: Р; ЛИСТ: 1; ЛИСТОВ: 2
Н.КОНТР	Ребров	1ПС 21.33, 2ПС 21.33	ГОСГРАЖДАНСТРОЙ КиевЗНИИЭП
ГЛ.СПЕЦ	Ничипоренко		
ПРОВЕРИЛ	Скоробогат		
РАЗРАБ	Пинчук		

ФОРМАТ А4

Взам.инв.№ | Подпись и дата | Инв.№ подл.

1.090.1-3ПВ.2-1 31 — Лист 2

20408 75

ФОРМАТ А4

РИС.1

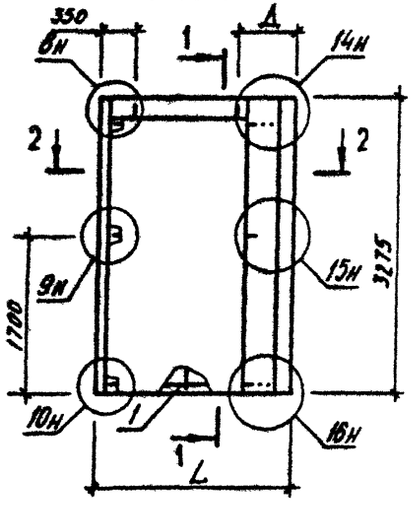

РИС.2

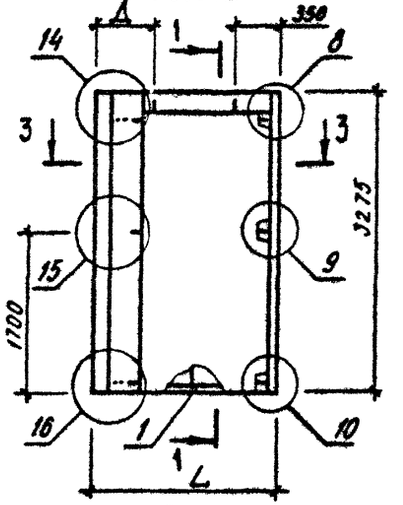

1-1

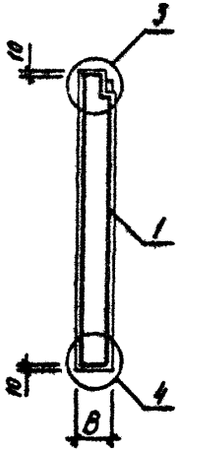

2-2

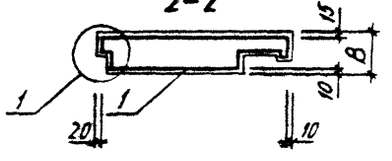

3-3

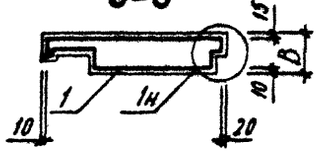

ВИД ПАНЕЛИ ДАН С ВНУТРЕННЕЙ СТОРОНЫ

ОБОЗНАЧЕНИЕ	МАРКА	РИС	L, ММ	В, ММ	Д, ММ	МАССА, Т
1.090.1-3ПВ.2-1 31	1ПС 21.33.3,5-П-ПВ	1	2065	350	600	2,330
-01	1ПС 21.33.4,0-П-ПВ	1	2115	400	650	2,750
-02	2ПС 21.33.3,5-П-ПВ	2	2065	350	600	2,330
-03	2ПС 21.33.4,0-П-ПВ	2	2115	400	650	2,750

НАЧОТД	Шевченко		
Н.КОНТР	Ребров		
ГЛ.СПЕЦ	Нечипоренко		
ПРОВЕРИЛ	Скорбогат		
РАЗРАБ.	Федяс		

1.090.1-3ПВ.2-1 31СБ

ПАНЕЛЬ
1ПС 21.33,2ПС 21.33
СБОРОЧНЫЙ ЧЕРТЕЖ

СТАДИЯ	МАССА	МАСШТАБ
Р	см. табл.	
ЛИСТ	ЛИСТОВ 1	

ГОСГРАЖДАНСТРОЙ
КиевЗНИИЭП

ДПАР 76

ФОРМАТ	ЗОНА	ПОЗ	ОБОЗНАЧЕНИЕ	НАИМЕНОВАНИЕ	КОЛ	ПРИМЕЧАНИЕ
				ДОКУМЕНТАЦИЯ		
А3			1.090.1-3ПВ.2-1 32СБ	СБОРОЧНЫЙ ЧЕРТЕЖ		
А3			1.090.1-3ПВ.2-1 00Д1	УЗЛЫ ОПАЛУБОЧНЫЕ		
А3			1.090.1-3ПВ.2-1 00РС	ВЕДОМОСТЬ РАСХОДА СТАЛИ НА ЭЛЕМЕНТ		
А4			1.090.1-3ПВ.2-1 00ТО	ТЕХНИЧЕСКОЕ ОПИСАНИЕ		
			ПЕРЕМЕННЫЕ ДАННЫЕ	ДЛЯ ИСПОЛНЕНИЙ:		
				1.090.1-3ПВ.2-1 32 1ПС 15.33.3,5-П-ПВ		
				СБОРОЧНЫЕ ЕДИНИЦЫ		
А4	1		1.090.1-3ПВ.2-2 32	КАРКАС ПРОСТРАНСТВ. 1КП 15.33.3,5	1	
				МАТЕРИАЛЫ		
	2			БЕТОН ЛЕГКИЙ М75		1.26М3
	3			РАСТВОР ЦЕМЕНТНЫЙ М100		0.10М3
				1.090.1-3ПВ.2-1 32-01 1ПС 15.33.4,0-П-ПВ		
				СБОРОЧНЫЕ ЕДИНИЦЫ		
А4	1		1.090.1-3ПВ.2-2 32-01	КАРКАС ПРОСТРАНСТВ. 1КП 15.33.4,0	1	
				МАТЕРИАЛЫ		
	2			БЕТОН ЛЕГКИЙ М75		1.55М3
	3			РАСТВОР ЦЕМЕНТНЫЙ М100		0.10М3
				1.090.1-3ПВ.2-1 32-02 2ПС 15.33.3,5-П-ПВ		
				СБОРОЧНЫЕ ЕДИНИЦЫ		
А4	1		1.090.1-3ПВ.2-2 32-02	КАРКАС ПРОСТРАНСТВ. 2КП 15.33.3,5	1	
				МАТЕРИАЛЫ		
	2			БЕТОН ЛЕГКИЙ М75		1.26М3
	3			РАСТВОР ЦЕМЕНТНЫЙ М100		0.10М3
				1.090.1-3ПВ.2-1 32-03 2ПС 15.33.4,0-П-ПВ		
				СБОРОЧНЫЕ ЕДИНИЦЫ		
А4	1		1.090.1-3ПВ.2-2 32-03	КАРКАС ПРОСТРАНСТВ. 2КП 15.33.4,0	1	
				МАТЕРИАЛЫ		
	2			БЕТОН ЛЕГКИЙ М75		1.55М3
	3			РАСТВОР ЦЕМЕНТНЫЙ М100		0.10М3

	1.090.1-3ПВ.2-1 32		
НАЧ.ОТД.	Шевченко	ПАНЕЛЬ	СТАДИЯ: Р; ЛИСТ: 1; ЛИСТОВ: 2
Н.КОНТР.	Ребров		
ГП.СПЕЦ.	Ничипренко	1ПС 15.33, 2ПС 15.33	ГОСГРАЖДАНСТРОЙ КиевЗНИИЭП
ПРОВЕРИЛ	Скорабогат		
РАЗРАБ.	Пинчук		

ЭПВЦ Киев ЗНИИЭП | ОПЕРАТОР ТПП КОРТ | Гребнева

ВЗАМ ИНВ № | ПОДПИСЬ И ДАТА | ИНВ № ПОДЛ

1.090.1-3ПВ.2-1.32 — Лист 2

22408 77 ФОРМАТ А4

РИС.1

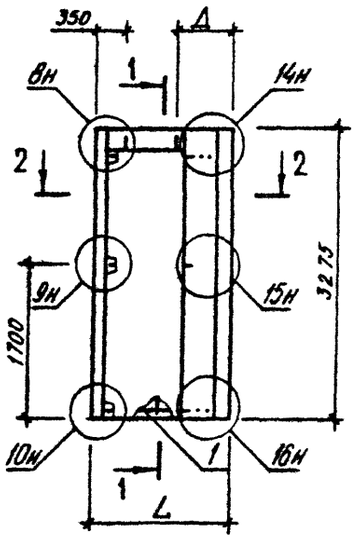

РИС.2

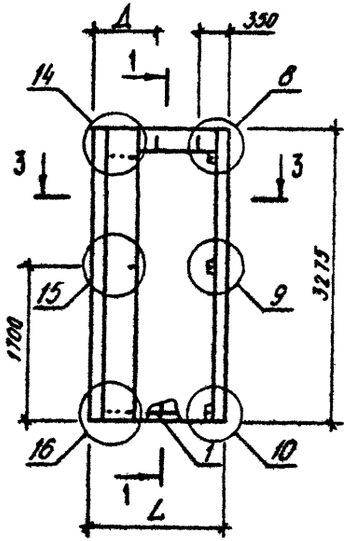

1-1

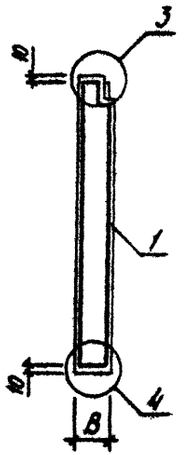

2-2

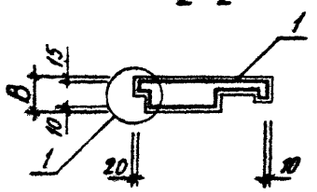

3-3

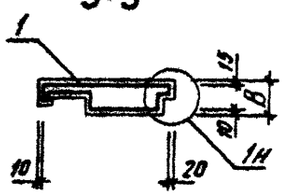

ВИД ПАНЕЛИ ДАН С ВНУТРЕННЕЙ СТОРОНЫ

ОБОЗНАЧЕНИЕ	МАРКА	РИС	L,мм	B,мм	Д,мм	МАССА,Т
I.090.1-3ПВ.2-I 32	1ПС I5.33.3,5-П-ПВ	I	I465	350	600	I,560
-0I	1ПС I5.33.4,0-П-ПВ	I	I5I5	400	650	I,88С
-02	2ПС I5.33.3,5-П-ПВ	2	I465	350	600	I,560
-03	2ПС I5.33.4,0-П-ПВ	2	I5I5	400	650	I,880

НАЧ.ОТД.	Шевченко		
Н.КОНТР.	Ребров		
ГЛ.СПЕЦ.	Нучипоренко		
ПРОВЕРИЛ	Скрообогат		
РАЗРАБ.	Федько		

1.090.1-3ПВ.2-1 32СБ

ПАНЕЛЬ
1ПС I5.33,2ПС I5.33
СБОРОЧНЫЙ ЧЕРТЕЖ

СТАДИЯ	МАССА	МАСШТАБ
Р	СМ ТАБЛ	
ЛИСТ	ЛИСТОВ 1	

ГОСГРАЖДАНСТРОЙ
КиевЗНИИЭП

20408 78

ФОРМАТ А3

ФОРМАТ	ЗОНА	ПОЗ	ОБОЗНАЧЕНИЕ	НАИМЕНОВАНИЕ	КОЛ.	ПРИМЕЧАНИЕ
				ДОКУМЕНТАЦИЯ		
А4			1.090.1-3ПВ.2-1 33СБ	СБОРОЧНЫЙ ЧЕРТЕЖ		
А3			1.090.1-3ПВ.2-1 00Д1	УЗЛЫ ОПАЛУБОЧНЫЕ		
А3			1.090.1-3ПВ.2-1 00РС	ВЕДОМОСТЬ РАСХОДА СТАЛИ НА ЭЛЕМЕНТ		
А4			1.090.1-3ПВ.2-1 00ТО	ТЕХНИЧЕСКОЕ ОПИСАНИЕ		
				МАТЕРИАЛЫ		
		3		РАСТВОР ЦЕМЕНТНЫЙ М100		0.10М3
			ПЕРЕМЕННЫЕ ДАННЫЕ	ДЛЯ ИСПОЛНЕНИЙ:		
				1.090.1-3ПВ.2-1 33 ПС 30.16.3,5-П-ПВ		
				СБОРОЧНЫЕ ЕДИНИЦЫ		
А4	1	1.090.1-3ПВ.2-2 33		КАРКАС ПРОСТРАНСТВ. КП 30.16.3,5	1	
				МАТЕРИАЛЫ		
		2		БЕТОН ЛЕГКИЙ М75		1.45М3
				1.090.1-3ПВ.2-1 33-01 ПС 30.16.4,0-П-ПВ		
				СБОРОЧНЫЕ ЕДИНИЦЫ		
А4	1	1.090.1-3ПВ.2-2 33-01		КАРКАС ПРОСТРАНСТВ. КП 30.16.4,0	1	
				МАТЕРИАЛЫ		
		2		БЕТОН ЛЕГКИЙ М75		1.69М3

1.090.1-3ПВ.2-1 33

				ПАНЕЛЬ	СТАДИЯ: Р; ЛИСТ: ; ЛИСТОВ: 1
НАЧОТД	Шевченко			ПС 30.16	ГОСГРАЖДАНСТРОЙ КиевЗНИИЭП
НКОНТР	Ребров				
ГП.СПЕЦ	Ничипаренко				
ПРОВЕРИЛ	Скоробогат				
РАЗРАБ	Линчук				

ЭПВЦ КиевЗНИИЭП | ОПЕРАТОР ТЛП КОРТ | Гребнева

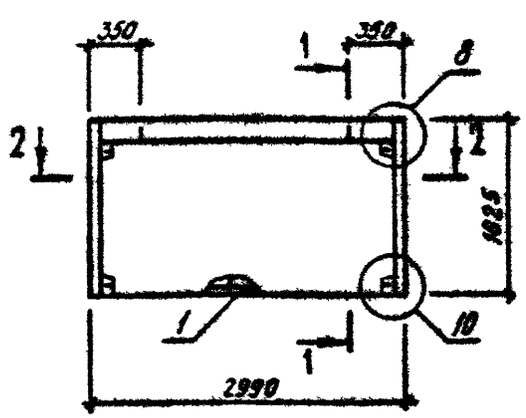

2-2

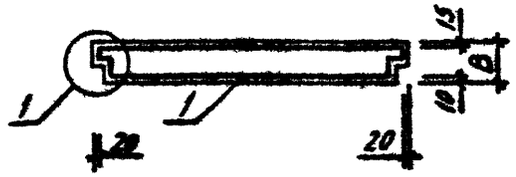

ОБОЗНАЧЕНИЕ	МАРКА	В, мм	МАССА, Т
1.090.1-3ПВ.2-1 33	ПС 30.16.3,5-П-ПВ	350	1,77
-01	ПС 30.16.4,0-П-ПВ	400	2,04

ВИД ПАНЕЛИ ДАН С ВНУТРЕННЕЙ СТОРОНЫ

ВЗАМ. ИНВ.№ | ПОДПИСЬ И ДАТА | ИНВ.№ ПОДЛ.

1.090.1-3ПВ.2-1 33СБ

				ПАНЕЛЬ ПС 30.16 СБОРОЧНЫЙ ЧЕРТЕЖ	СТАДИЯ: Р; МАССА: СМ ТАБЛ; МАСШТАБ: ; ЛИСТ: ; ЛИСТОВ: 1
НАЧОТД	Шевченко				ГОСГРАЖДАНСТРОЙ КиевЗНИИЭП
НКОНТР	Ребров				
ГП.СПЕЦ	Ничипаренко				
ПРОВЕРИЛ	Скоробогат				
РАЗРАБ	Федько				

Формат	Зона	Поз	Обозначение	Наименование	Кол	Примечание
				ДОКУМЕНТАЦИЯ		
А4			1.090.1-3ПВ.2-1 34СБ	СБОРОЧНЫЙ ЧЕРТЕЖ		
А3			1.090.1-3ПВ.2-1 00Д1	УЗЛЫ ОПАЛУБОЧНЫЕ		
А3			1.090.1-3ПВ.2-1 00ВС	ВЕДОМОСТЬ РАСХОДА СТАЛИ НА ЭЛЕМЕНТ		
А4			1.090.1-3ПВ.2-1 00ТО	ТЕХНИЧЕСКОЕ ОПИСАНИЕ		
				МАТЕРИАЛЫ		
		3		РАСТВОР ЦЕМЕНТНЫЙ М100		0.08М3
			ПЕРЕМЕННЫЕ ДАННЫЕ	ДЛЯ ИСПОЛНЕНИЙ:		
				1.090.1-3ПВ.2-1 34 ПС 28.16.3,5-П-ПВ		
				СБОРОЧНЫЕ ЕДИНИЦЫ		
А4	1		1.090.1-3ПВ.2-2 34	КАРКАС ПРОСТРАНСТВ. КП 28.16.3,5	1	
				МАТЕРИАЛЫ		
		2		БЕТОН ЛЕГКИЙ М75		1.37М3
				1.090.1-3ПВ.2-1 34-01 ПС 28.16.4,0-П-ПВ		
				СБОРОЧНЫЕ ЕДИНИЦЫ		
А4	1		1.090.1-3ПВ.2-2 34-01	КАРКАС ПРОСТРАНСТВ. КП 28.16.4,0	1	
				МАТЕРИАЛЫ		
		2		БЕТОН ЛЕГКИЙ М75		1.57М3

1.090.1-3ПВ.2-1 34

Нач.отд	Шевченко	
Н.контр	Ребров	
ГИП	Ничипоренко	
Проверил	Скоробогат	
Разраб	Пинчук	

ПАНЕЛЬ ПС 28.16

Стадия	Лист	Листов
Р		1

ГОСГРАЖДАНСТРОЙ КиевЗНИИЭП

Гребнева

ЭПВЦ КиевЗНИИЭП | Оператор ТПП КОРТ

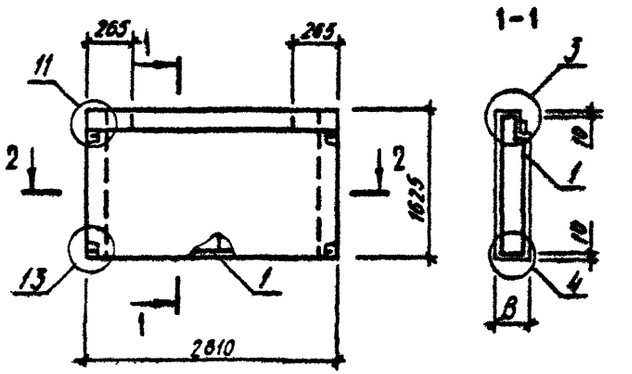

2-2

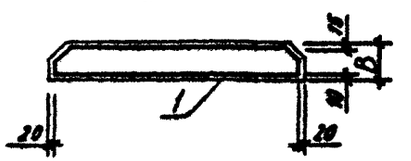

Обозначение	Марка	В,мм	Масса,т
1.090.1-3ПВ.2-1 34	ПС 28.16.3,5-П-ПВ	350	1,660
-01	ПС 28.16.4,0-П-ПВ	400	1,870

ВИД ПАНЕЛИ ДАН С ВНУТРЕННЕЙ СТОРОНЫ

Взам.инв.№ | Подпись и дата | Инв.№ подл.

1.090.1-3ПВ.2-1 34СБ

Нач.отд	Шевченко	
Н.контр	Ребров	
ГИП	Ничипоренко	
Проверил	Скоробогат	
Разраб	Фролка	

ПАНЕЛЬ ПС 28.16 СБОРОЧНЫЙ ЧЕРТЕЖ

Стадия	Масса	Масштаб
Р	см табл	
Лист	Листов 1	

ГОСГРАЖДАНСТРОЙ КиевЗНИИЭП

ФОРМАТ	ЗОНА	ПОЗ	ОБОЗНАЧЕНИЕ	НАИМЕНОВАНИЕ	КОЛ	ПРИМЕЧАНИЕ
				ДОКУМЕНТАЦИЯ		
А3			1.090.1-3ПВ.2-1 35СБ	СБОРОЧНЫЙ ЧЕРТЕЖ		
А3			1.090.1-3ПВ.2-1 00Д1	УЗЛЫ ОПАЛУБОЧНЫЕ		
А3			1.090.1-3ПВ.2-1 00РС	ВЕДОМОСТЬ РАСХОДА СТАЛИ НА ЭЛЕМЕНТ		
А4			1.090.1-3ПВ.2-1 00ТО	ТЕХНИЧЕСКОЕ ОПИСАНИЕ		
			ПЕРЕМЕННЫЕ ДАННЫЕ	ДЛЯ ИСПОЛНЕНИЙ:		
				1.090.1-3ПВ.2-1 35 1ПС 29.16.3,5-П-ПВ		
				СБОРОЧНЫЕ ЕДИНИЦЫ		
А4	1		1.090.1-3ПВ.2-2 35	КАРКАС ПРОСТРАНСТВ. 1КП 29.16.3,5	1	
				МАТЕРИАЛЫ		
	2			БЕТОН ЛЕГКИЙ М75		1.42М3
	3			РАСТВОР ЦЕМЕНТНЫЙ М100		0.09М3
				1.090.1-3ПВ.2-1 35-01 1ПС 29.16.4,0-П-ПВ		
				СБОРОЧНЫЕ ЕДИНИЦЫ		
А4	1		1.090.1-3ПВ.2-2 35-01	КАРКАС ПРОСТРАНСТВ. 1КП 29.16.4,0	1	
				МАТЕРИАЛЫ		
	2			БЕТОН ЛЕГКИЙ М75		1.64М3
	3			РАСТВОР ЦЕМЕНТНЫЙ М100		0.09М3
				1 090.1-3ПВ.2-1 35-02 2ПС 29.16.3,5-П-ПВ		
				СБОРОЧНЫЕ ЕДИНИЦЫ		
А4	1		1.090.1-3ПВ.2-2 35-02	КАРКАС ПРОСТРАНСТВ. 2КП 29.16.3,5	1	
				МАТЕРИАЛЫ		

1.090.1-3ПВ.2-1 35

НАЧ.ОТД.	Шевченко		
Н.КОНТР.	Ребров		
ГЛ.СПЕЦ.	Ничипоренко		
ПРОВЕРИЛ	Скоробогат		
РАЗРАБ.	Пинчук		

ПАНЕЛЬ
1ПС 29.16, 2ПС 29.16

СТАДИЯ	ЛИСТ	ЛИСТОВ
Р	1	2

ГОСГРАЖДАНСТРОЙ
КиевЗНИИЭП

Формат А4

Гребнева
ОПЕРАТОР ТПП КОРТ
ЭПВЦ Киев ЗНИИЭП

ФОРМАТ	ЗОНА	ПОЗ	ОБОЗНАЧЕНИЕ	НАИМЕНОВАНИЕ	КОЛ	ПРИМЕЧАНИЕ
		2		БЕТОН ЛЕГКИЙ М75		1.42М3
		3		РАСТВОР ЦЕМЕНТНЫЙ М100		0.09М3
				1.090.1-3ПВ.2-1 35-03 2ПС 29.16.4,0-П-ПВ		
				СБОРОЧНЫЕ ЕДИНИЦЫ		
А4	1		1.090.1-3ПВ.2-2 35-03	КАРКАС ПРОСТРАНСТВ. 2КП 29.16.4,0	1	
				МАТЕРИАЛЫ		
	2			БЕТОН ЛЕГКИЙ М75		1.64М3
	3			РАСТВОР ЦЕМЕНТНЫЙ М100		0.09М3

ИНВ.№ ПОДЛ. | ПОДПИСЬ И ДАТА | ВЗАМ.ИНВ.№

1.090.1-3ПВ.2-1 35

Лист 2

20408 81

Формат А4

РИС.1

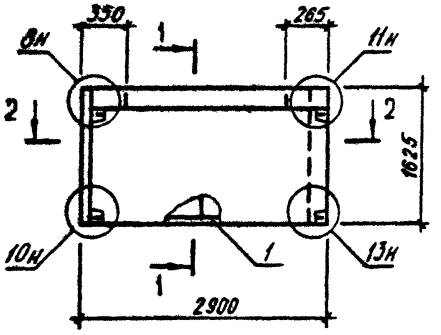

РИС.2

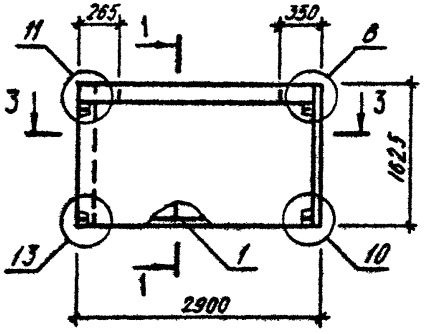

1-1

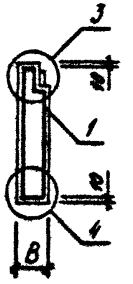

2-2

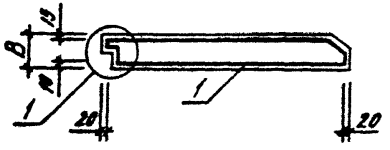

3-3

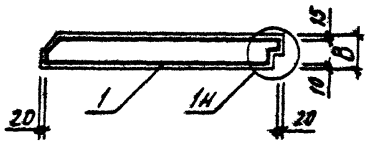

ВИД ПАНЕЛИ ДАН С ВНУТРЕННЕЙ СТОРОНЫ

ОБОЗНАЧЕНИЕ	МАРКА	РИС	В, мм	МАССА, Т
1.090.1-3ПВ.2-1 35	1ПС 29.16.3,5-П-ПВ	1	350	1,720
-01	1ПС 29.16.4,0-П-ПВ	1	400	1,960
-02	2ПС 29.16.3,5-П-ПВ	2	350	1,720
-03	2ПС 29.16.4,0-П-ПВ	2	400	1,960

НАЧОТД	Шевченко		
Н.КОНТР	Ребров		
ГП.СПЕЦ	Ничипоренко		
ПРОВЕРИЛ	Скоробогат		
РАЗРАБ.	Федько		

1.090.1-3ПВ.2-1 35СБ

ПАНЕЛЬ
1ПС 29.16,2ПС 29.16
СБОРОЧНЫЙ ЧЕРТЕЖ

СТАДИЯ	МАССА	МАСШТАБ
Р	СМ ТАБЛ	
ЛИСТ	ЛИСТОВ 1	

ГОСГРАЖДАНСТРОЙ
КиевЗНИИЭП

ФОРМАТ	ЗОНА	ПОЗ	ОБОЗНАЧЕНИЕ	НАИМЕНОВАНИЕ	КОЛ	ПРИМЕЧАНИЕ
				ДОКУМЕНТАЦИЯ		
А3			1.090.1-3ПВ.2-1 36СВ	СБОРОЧНЫЙ ЧЕРТЕЖ		
А3			1.090.1-3ПВ.2-1 00Д1	УЗЛЫ ОПАЛУБОЧНЫЕ		
А3			1.090.1-3ПВ.2-1 00РС	ВЕДОМОСТЬ РАСХОДА СТАЛИ НА ЭЛЕМЕНТ		
А4			1.090.1-3ПВ.2-1 00ТО	ТЕХНИЧЕСКОЕ ОПИСАНИЕ		
			ПЕРЕМЕННЫЕ ДАННЫЕ	ДЛЯ ИСПОЛНЕНИЙ:		
				1.090.1-3ПВ.2-1 36 1ПС 33.16.3,5-П-ПВ		
				СБОРОЧНЫЕ ЕДИНИЦЫ		
А4		1	1.090.1-3ПВ.2-2 36	КАРКАС ПРОСТРАНСТВ. 1КП 33.16.3,5	1	
				МАТЕРИАЛЫ		
		2		БЕТОН ЛЕГКИЙ М75		1.53М3
		3		РАСТВОР ЦЕМЕНТНЫЙ М100		0.11М3
				1.090.1-3ПВ.2-1 36-01 1ПС 33.16.4,0-П-ПВ		
				СБОРОЧНЫЕ ЕДИНИЦЫ		
А4		1	1.090.1-3ПВ.2-2 36-01	КАРКАС ПРОСТРАНСТВ. 1КП 33.16.4,0	1	
				МАТЕРИАЛЫ		
		2		БЕТОН ЛЕГКИЙ М75		1.82М3
		3		РАСТВОР ЦЕМЕНТНЫЙ М100		0.11М3
				1.090.1-3ПВ.2-1 36-02 2ПС 33.16.3,5-П-ПВ		
				СБОРОЧНЫЕ ЕДИНИЦЫ		
А4		1	1.090.1-3ПВ.2-2 36-02	КАРКАС ПРОСТРАНСТВ. 2КП 33.16.3,5	1	
				МАТЕРИАЛЫ		

1.090.1-3ПВ.2-1 36

НАЧ ОТД	Шевченко	
Н.КОНТР	Ребров	
ГЛ.СПЕЦ	Ничипоренко	
ПРОВЕРИЛ	Скоробогат	
РАЗРАБ.	Пинчук	

ПАНЕЛЬ

1ПС 33.16, 2ПС 33.16

СТАДИЯ	ЛИСТ	ЛИСТОВ
Р	1	2

ГОСГРАЖДАНСТРОЙ КиевЗНИИЭП

ЭПВЦ Киев ЗНИИЭП

ОПЕРАТОР ТЛП КОРТ

Гребнева

ВЗАМ ИНВ №

ПОДПИСЬ И ДАТА

ИНВ № ПОДЛ

ФОРМАТ	ЗОНА	ПОЗ	ОБОЗНАЧЕНИЕ	НАИМЕНОВАНИЕ	КОЛ	ПРИМЕЧАНИЕ
		2		БЕТОН ЛЕГКИЙ М75		1.53М3
		3		РАСТВОР ЦЕМЕНТНЫЙ М100		0.11М3
				1.090.1-3ПВ.2-1 36-03 2ПС 33.16.4,0-П-ПВ		
				СБОРОЧНЫЕ ЕДИНИЦЫ		
А4		1	1.090.1-3ПВ.2-2 36-03	КАРКАС ПРОСТРАНСТВ. 2КП 33.16.4,0	1	
				МАТЕРИАЛЫ		
		2		БЕТОН ЛЕГКИЙ М75		1.82М3
		3		РАСТВОР ЦЕМЕНТНЫЙ М100		0.11М3

1.090.1-3ПВ.2-1 36

ЛИСТ 2

20408 33 ФОРМАТ А4

РИС.1

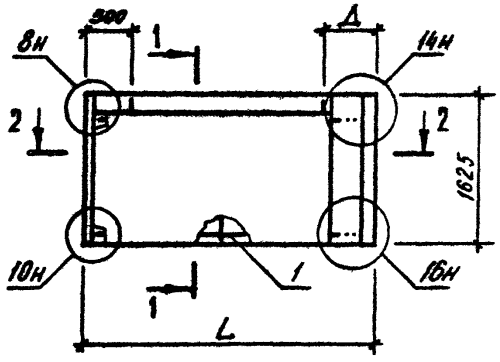

РИС.2

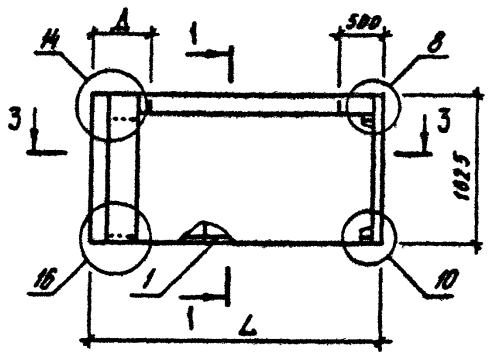

1-1

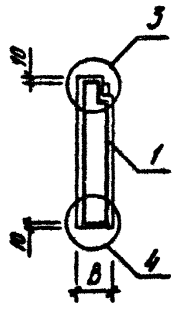

2-2

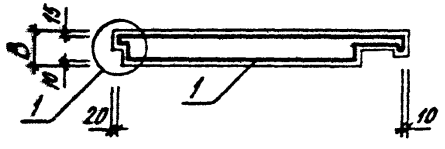

3-3

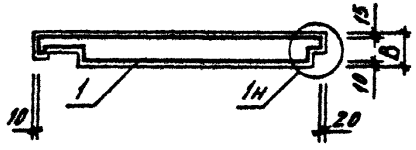

ВИД ПАНЕЛИ ДАН С ВНУТРЕННЕЙ СТОРОНЫ

ОБОЗНАЧЕНИЕ	МАРКА	РИС	L, ММ	В, ММ	Д, ММ	МАССА, Т
I.090.I-3ПВ.2-I 36	1ПС 33.I6.3,5-П-ПВ	I	3265	350	600	I,880
-01	1ПС 33.I6.4,0-П-ПВ	1	3315	400	650	2,200
-02	2ПС 33.I6.3,5-П-ПВ	2	3265	350	600	I,880
-03	2ПС 33.I6.4,0-П-ПВ	2	3315	400	650	2,200

НАЧ.ОТД.	Шевченко		
Н.КОНТР.	Ребров		
ГЛ.СПЕЦ.	Ничипоренко		
ПРОВЕРИЛ	Скоробогат		
РАЗРАБ.	Федько		

1.090.1-3ПВ.2-1 36СБ

ПАНЕЛЬ
1ПС 33.I6,2ПС 33.I6
СБОРОЧНЫЙ ЧЕРТЕЖ

СТАДИЯ	МАССА	МАСШТАБ
Р	СМ ТАБЛ	
ЛИСТ	ЛИСТОВ 1	

ГОСГРАЖДАНСТРОЙ
КиевЗНИИЭП

ФОРМАТ	ЗОНА	ПОЗ	ОБОЗНАЧЕНИЕ	НАИМЕНОВАНИЕ	КОЛ	ПРИМЕЧАНИЕ
				ДОКУМЕНТАЦИЯ		
А4			1.090.1-3ПВ.2-1 37СБ	СБОРОЧНЫЙ ЧЕРТЕЖ		
А3			1.090.1-3ПВ.2-1 00Д1	УЗЛЫ ОПАЛУБОЧНЫЕ		
А3			1.090.1-3ПВ.2-1 00РС	ВЕДОМОСТЬ РАСХОДА СТАЛИ НА ЭЛЕМЕНТ		
А4			1.090.1-3ПВ.2-1 00ТО	ТЕХНИЧЕСКОЕ ОПИСАНИЕ		
				ДЕТАЛИ		
ВЧ		2	40.100.120.120	ПРОБКА ДЕРЕВЯННАЯ 40Х100 L=120	16	
				МАТЕРИАЛЫ		
		4		РАСТВОР ЦЕМЕНТНЫЙ М100		0.12М3
				ПИЛОМАТЕРИАЛ		.008М3
			ПЕРЕМЕННЫЕ ДАННЫЕ	ДЛЯ ИСПОЛНЕНИЙ:		
				1.090.1-3ПВ.2-1 37 ПСП 60.10.2,6-П-ПВ		
				СБОРОЧНЫЕ ЕДИНИЦЫ		
А4		1	1.090.1-3ПВ.2-2 37	КАРКАС ПРОСТРАНСТВ. КПП 60.2,6	1	
				МАТЕРИАЛЫ		
		3		БЕТОН ЛЕГКИЙ М75		1.38М3
				1.090.1-3ПВ.2-1 37-01 ПСП 60.10.3,1-П-ПВ		
				СБОРОЧНЫЕ ЕДИНИЦЫ		
А4		1	1.090.1-3ПВ.2-2 37-01	КАРКАС ПРОСТРАНСТВ. КПП 60.3,1	1	
				МАТЕРИАЛЫ		
		3		БЕТОН ЛЕГКИЙ М75		1.68М3

1.090.1-3ПВ.2-1 37

НАЧОТД	Шевченко		ПАНЕЛЬ ПСП 60.10	СТАДИЯ	ЛИСТ	ЛИСТОВ
НКОНТР	Ребров			Р		1
ГЛСПЕЦ	Ничипоренко			ГОСГРАЖДАНСТРОЙ КиевЗНИИЭП		
ПРОВЕРИЛ	Скоробогат					
РАЗРАБ	Пинчук					

ФОРМАТ А4

ЭПВЦ КиевЗНИИЭП — ОПЕРАТОР ТПП КОРТ — Гребнева

1-1

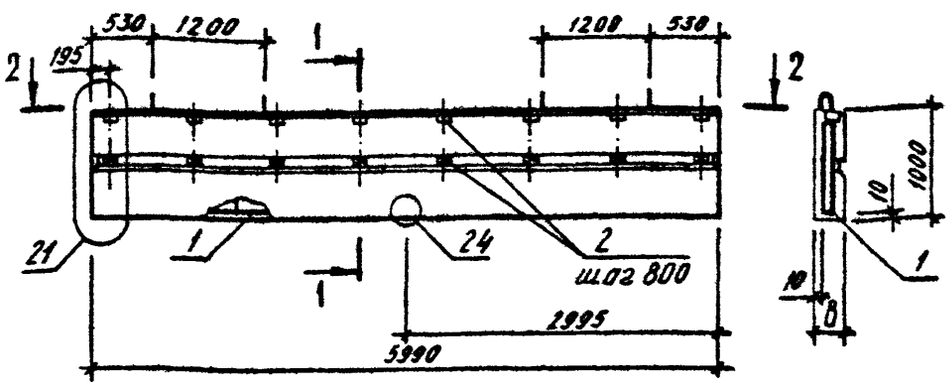

2-2

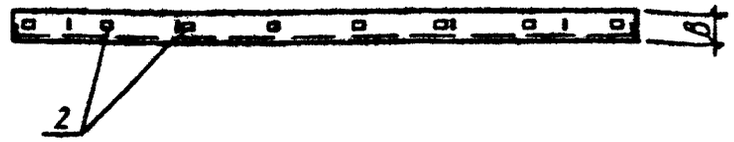

ОБОЗНАЧЕНИЕ	МАРКА	В,ММ	МАССА,Т
1.090.1-3ПВ.2-1 37	ПСП 60.10.2,6-П-ПВ	260	1,740
-01	ПСП 60.10.3,1-П-ПВ	310	2,060

ВИД ПАНЕЛИ ДАН С ВНУТРЕННЕЙ СТОРОНЫ

ВЗАМ. ИНВ.№ | ПОДПИСЬ И ДАТА | ИНВ.№ ПОДЛ.

1.090.1-3ПВ.2-1 37СБ

НАЧОТД	Шевченко		ПАНЕЛЬ ПСП 60.10 СБОРОЧНЫЙ ЧЕРТЕЖ	СТАДИЯ	МАССА	МАСШТАБ
НКОНТР	Ребров			Р	СМ ТАБЛ	
ГЛСПЕЦ	Ничипоренко			ЛИСТ	ЛИСТОВ 1	
ПРОВЕРИЛ	Скоробогат			ГОСГРАЖДАНСТРОЙ КиевЗНИИЭП		
РАЗРАБ	Ребров					

20-02 85

ФОРМАТ А4

ФОРМАТ	ЗОНА	ПОЗ	ОБОЗНАЧЕНИЕ	НАИМЕНОВАНИЕ	КОЛ	ПРИМЕЧАНИЕ
				ДОКУМЕНТАЦИЯ		
А4			1.090.1-3ПВ.2-1 38СВ	СБОРОЧНЫЙ ЧЕРТЕЖ		
А3			1.090.1-3ПВ.2-1 00Д1	УЗЛЫ ОПАЛУБОЧНЫЕ		
А3			1.090.1-3ПВ.2-1 00РС	ВЕДОМОСТЬ РАСХОДА СТАЛИ НА ЭЛЕМЕНТ		
А4			1.090.1-3ПВ.2-1 00ТО	ТЕХНИЧЕСКОЕ ОПИСАНИЕ		
				ДЕТАЛИ		
ВЧ	2		40.100.120.120	ПРОБКА ДЕРЕВЯННАЯ 40Х100 L=120	8	
				МАТЕРИАЛЫ		
	4			РАСТВОР ЦЕМЕНТНЫЙ М100		0.06М3
				ПИЛОМАТЕРИАЛ		.004М3
			ПЕРЕМЕННЫЕ ДАННЫЕ	ДЛЯ ИСПОЛНЕНИЙ:		
				1.090.1-3ПВ.2-1 38 ПСП 30.10.2,6-П-ПВ		
				СБОРОЧНЫЕ ЕДИНИЦЫ		
А4	1		1.090.1-3ПВ.2-2 38	КАРКАС ПРОСТРАНСТВ. КПП 30.2,6	1	
				МАТЕРИАЛЫ		
	3			БЕТОН ЛЕГКИЙ М75		0.69М3
				1.090.1-3ПВ.2-1 38-01 ПСП 30.10.3,1-П-ПВ		
				СБОРОЧНЫЕ ЕДИНИЦЫ		
А4	1		1.090.1-3ПВ.2-2 38-01	КАРКАС ПРОСТРАНСТВ. КПП 30.3,1	1	
				МАТЕРИАЛЫ		
	3			БЕТОН ЛЕГКИЙ М75		0.84М3

		1.090.1-3ПВ.2-1 38	
НАЧОТД	Шевченко	ПАНЕЛЬ ПСП 30.10	СТАДИЯ: Р; ЛИСТ: ; ЛИСТОВ: 1
НКОНТР	Ребров		ГОССТРОЙ КиевЗНИИЭП
ГИП СПЕЦ	Никоренко		
ПРОВЕРИЛ	Скороворот		
РАЗРАБ	Гунчук		

ЭПВЦ КиевЗНИИЭП | ОПЕРАТОР ТПП КОРТ Гребнева

1-1

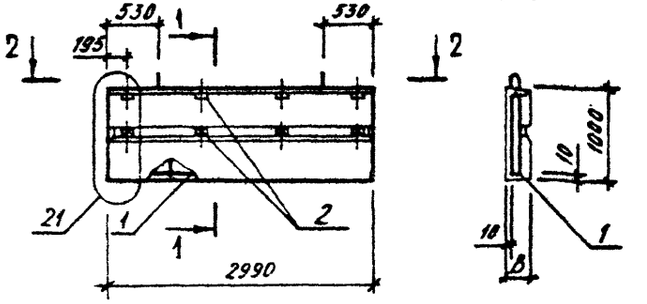

2-2

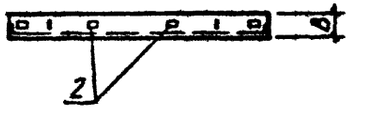

ОБОЗНАЧЕНИЕ	МАРКА	В,ММ	МАССА,Т
1.090.1-3ПВ.2-1 38	ПСП 30.10.2,6-П-ПВ	260	0,870
-01	ПСП 30.10.3,1-П-ПВ	310	1,030

ВИД ПЕНЕЛИ ДАН С ВНУТРЕННЕЙ СТОРОНЫ

ВЗАМ.ИНВ.№ | ПОДПИСЬ И ДАТА | ИНВ.№ ПОДЛ.

		1.090.1-3ПВ.2-1 38СБ	
НАЧОТД	Гребенка	ПАНЕЛЬ ПСП 30.10 СБОРОЧНЫЙ ЧЕРТЕЖ	СТАДИЯ: Р; МАССА: СМ ТАБЛ; МАСШТАБ:
НКОНТР	Ребров		ЛИСТ: ; ЛИСТОВ: 1
ГИП СПЕЦ			ГОССТРОЙ КиевЗНИИЭП
ПРОВЕРИЛ			
РАЗРАБ			

20408 ВЕ

ФОРМАТ	ЗОНА	ПОЗ	ОБОЗНАЧЕНИЕ	НАИМЕНОВАНИЕ	КОЛ	ПРИМЕЧАНИЕ
				ДОКУМЕНТАЦИЯ		
А4			1.090.1-3ПВ.2-1 39СВ	СБОРОЧНЫЙ ЧЕРТЕЖ		
А3			1.090.1-3ПВ.2-1 00Д1	УЗЛЫ ОПАЛУБОЧНЫЕ		
А3			1.090.1-3ПВ.2-1 00РС	ВЕДОМОСТЬ РАСХОДА СТАЛИ НА ЭЛЕМЕНТ		
А4			1.090.1-3ПВ.2-1 00ТО	ТЕХНИЧЕСКОЕ ОПИСАНИЕ		
				ДЕТАЛИ		
ВЧ	2		40.100.120.120	ПРОБКА ДЕРЕВЯННАЯ 40Х100 L=120	6	
				МАТЕРИАЛЫ		
	4			РАСТВОР ЦЕМЕНТНЫЙ М100		0.04М3
				ПИЛОМАТЕРИАЛ		0.003М3
			ПЕРЕМЕННЫЕ ДАННЫЕ	ДЛЯ ИСПОЛНЕНИЙ:		
				1.090.1-3ПВ.2-1 39 ПСП 18.10.2,6-П-ПВ		
				СБОРОЧНЫЕ ЕДИНИЦЫ		
А4	1		1.090.1-3ПВ.2-2 39	КАРКАС ПРОСТРАНСТВ. КПП 18.2,6	1	
				МАТЕРИАЛЫ		
	3			БЕТОН ЛЕГКИЙ М75		0.41М3
				1.090.1-3ПВ.2-1 39-01 ПСП 18.10.3,1-П-ПВ		
				СБОРОЧНЫЕ ЕДИНИЦЫ		
А4	1		1.090.1-3ПВ.2-2 39-01	КАРКАС ПРОСТРАНСТВ. КПП 18.3,1	1	
				МАТЕРИАЛЫ		
	3			БЕТОН ЛЕГКИЙ М75		0.50М3

		1.090.1-3ПВ.2-1 39	
НАЧ.ОТД.	Шевченко	ПАНЕЛЬ ПСП 18.10	СТАДИЯ: Р; ЛИСТ: ; ЛИСТОВ: 1
Н.КОНТР	Ребров		ГОСГРАЖДАНСТРОЙ КиевЗНИИЭП
ГЛ.СПЕЦ	Ничипоренко		
ПРОВЕРИЛ	Скоробогат		
РАЗРАБ.	Пинчук		

ЭПВЦ КиевЗНИИЭП | ОТВЕТСТВ. ТЛП КОРТ | Гребнева

1-1

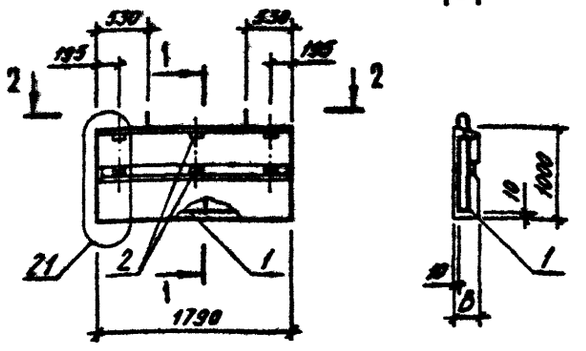

2-2

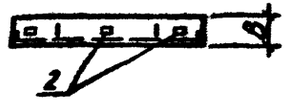

ОБОЗНАЧЕНИЕ	МАРКА	В,ММ	МАССА,Т
1.090.1-3ПВ.2-1 39	ПСП 18.10.2,6-П-ПВ	260	0,520
-01	ПСП 18.10.3,1-П-ПВ	310	0,620

ВИД ПАНЕЛИ ДАН С ВНУТРЕННЕЙ СТОРОНЫ

ВЗАМ. ИНВ.№ | ПОДПИСЬ И ДАТА | ИНВ.№ ПОДЛ.

1.090.1-3ПВ.2-1 39СБ

НАЧ.ОТД.	Шевченко	ПАНЕЛЬ ПСП 18.10 СБОРОЧНЫЙ ЧЕРТЕЖ	СТАДИЯ: Р; МАССА: СМ ТАБЛ; МАСШТАБ:
Н.КОНТР	Ребров		ЛИСТ: ; ЛИСТОВ: 1
ГЛ.СПЕЦ	Ничипоренко		ГОСГРАЖДАНСТРОЙ КиевЗНИИЭП
ПРОВЕРИЛ	Скоробогат		
РАЗРАБ.	Ресько		

ФОРМАТ	ЗОНА	ПОЗ	ОБОЗНАЧЕНИЕ	НАИМЕНОВАНИЕ	КОЛ.	ПРИМЕЧАНИЕ
				ДОКУМЕНТАЦИЯ		
А4			1.090.1-3ПВ.2-1 40СБ	СБОРОЧНЫЙ ЧЕРТЕЖ		
А3			1.090.1-3ПВ.2-1 00Д1	УЗЛЫ ОПАЛУБОЧНЫЕ		
А3			1.090.1-3ПВ.2-1 00РС	ВЕДОМОСТЬ РАСХОДА СТАЛИ НА ЭЛЕМЕНТ		
А4			1.090.1-3ПВ.2-1 00ТО	ТЕХНИЧЕСКОЕ ОПИСАНИЕ		
				ДЕТАЛИ		
ВЧ	2		40.100.120.120	ПРОБКА ДЕРЕВЯННАЯ 40Х100 L=120	4	
				МАТЕРИАЛЫ		
	4			РАСТВОР ЦЕМЕНТНЫЙ М100		0.02М3
				ПИЛОМАТЕРИАЛ		.002М3
			ПЕРЕМЕННЫЕ ДАННЫЕ	ДЛЯ ИСПОЛНЕНИЙ:		
				1.090.1-3ПВ.2-1 40 ПСП 12.10.2,6-П-ПВ		
				СБОРОЧНЫЕ ЕДИНИЦЫ		
А4	1		1.090.1-3ПВ.2-2 40	КАРКАС ПРОСТРАНСТВ. КПП 12.2,6	1	
				МАТЕРИАЛЫ		
	3			БЕТОН ЛЕГКИЙ М75		0.27М3
				1.090.1-3ПВ.2-1 40-01 ПСП 12.10.3,1-П-ПВ		
				СБОРОЧНЫЕ ЕДИНИЦЫ		
А4	1		1.090.1-3ПВ.2-2 40-01	КАРКАС ПРОСТРАНСТВ. КПП 12.3,1	1	
				МАТЕРИАЛЫ		
	3			БЕТОН ЛЕГКИЙ М75		0.33М3

1.090.1-3ПВ.2-1 40

НАЧОТД	Шевченко	
НКОНТР	Ребров	
ГЛСПЕЦ	Ничипоренко	
ПРОВЕРИЛ	Скоробогат	
РАЗРАБ	Пинчук	

ПАНЕЛЬ ПСП 12.10

СТАДИЯ	ЛИСТ	ЛИСТОВ
Р		1

ГОСГРАЖДАНСТРОЙ КиевЗНИИЭП

ЭПВЦ КиевЗНИИЭП — ОПЕРАТОР ТЛП КОРТ — Гребнева

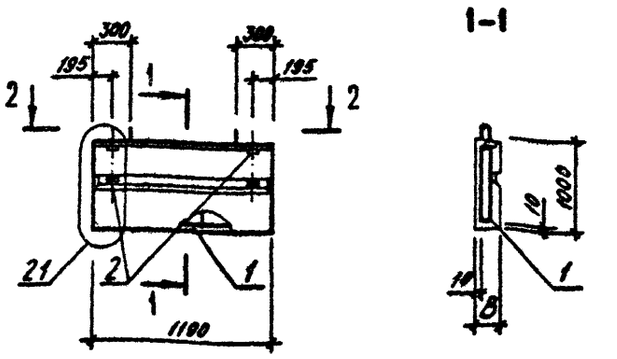

1-1

2-2

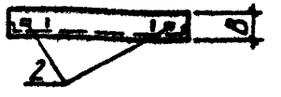

ОБОЗНАЧЕНИЕ	МАРКА	В,ММ	МАССА,Т
1.090.1-3ПВ.2-1 40	ПСП 12.10.2,6-П-ПВ	260	0,340
-01	ПСП 12.10.3,1-П-ПВ	310	0,410

ВИД ПАНЕЛИ ДАН С ВНУТРЕННЕЙ СТОРОНЫ

ВЗАМ. ИНВ.№ | ПОДПИСЬ И ДАТА | ИНВ.№ ПОДЛ.

1.090.1-3ПВ.2-1 40СБ

НАЧОТД	Шевченко	
НКОНТР	Ребров	
ГЛСПЕ...	Ничипоренко	
ПРОВЕРИЛ	Скоробогат	
РАЗРАБ	Фоськ	

ПАНЕЛЬ ПСП 12.10 СБОРОЧНЫЙ ЧЕРТЕЖ

СТАДИЯ	МАССА	МАСШТАБ
Р	СМ ТАБЛ	
ЛИСТ	ЛИСТОВ 1	

ГОСГРАЖДАНСТРОЙ КиевЗНИИЭП

ФОРМАТ	ЗОНА	ПОЗ	ОБОЗНАЧЕНИЕ	НАИМЕНОВАНИЕ	КОЛ	ПРИМЕЧАНИЕ
				ДОКУМЕНТАЦИЯ		
А4			1.090.1-3ПВ.2-1 41СВ	СБОРОЧНЫЙ ЧЕРТЕЖ		
А3			1.090.1-3ПВ.2-1 00Д1	УЗЛЫ ОПАЛУБОЧНЫЕ		
А3			1.090.1-3ПВ.2-1 00РС	ВЕДОМОСТЬ РАСХОДА СТАЛИ НА ЭЛЕМЕНТ		
А4			1.090.1-3ПВ.2-1 00ТО	ТЕХНИЧЕСКОЕ ОПИСАНИЕ		
				ДЕТАЛИ		
БЧ		2	40.100.120.120	ПРОБКА ДЕРЕВЯННАЯ 40Х100 L=120	8	
				МАТЕРИАЛЫ		
				ПИЛОМАТЕРИАЛ		.004М3
			ПЕРЕМЕННЫЕ ДАННЫЕ	ДЛЯ ИСПОЛНЕНИЙ:		
				1.090.1-3ПВ.2-1 41 ПСП 28.10.2,6-П-ПВ		
				СБОРОЧНЫЕ ЕДИНИЦЫ		
А4		1	1.090.1-3ПВ.2-2 41	КАРКАС ПРОСТРАНСТВ. КПП 28.2,6	1	
				МАТЕРИАЛЫ		
		3		БЕТОН ЛЕГКИЙ М75		0.62М3
		4		РАСТВОР ЦЕМЕНТНЫЙ М100		0.05М3
				1.090.1-3ПВ.2-1 41-01 ПСП 28.10.3,1-П-ПВ		
				СБОРОЧНЫЕ ЕДИНИЦЫ		
А4		1	1.090.1-3ПВ.2-2 41-01	КАРКАС ПРОСТРАНСТВ. КПП 28.3,1	1	
				МАТЕРИАЛЫ		
		3		БЕТОН ЛЕГКИЙ М75		0.74М3
		4		РАСТВОР ЦЕМЕНТНЫЙ М100		0.05М3

1.090.1-3ПВ.2-1 41

НАЧ ОТД	Шевченко	
Н КОНТР	Ребров	
ГЛ СПЕЦ	Ничипаренко	
ПРОВЕРИЛ	Скоробогат	
РАЗРАБ	Пончук	

ПАНЕЛЬ ПСП 28.10

СТАДИЯ	ЛИСТ	ЛИСТОВ
Р		1

ГОСГРАЖДАНСТРОЙ КиевЗНИИЭП

ФОРМАТ А4

ЭПВЦ КиевЗНИИЭП | ОПЕРАТОР ТЛП КОРТ | Гребнева

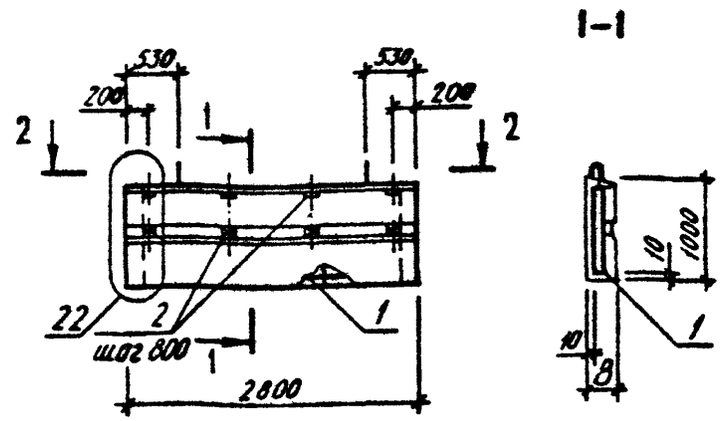

ОБОЗНАЧЕНИЕ	МАРКА	В,ММ	МАССА,Т
1.090.1-3ПВ.2-1 41	ПСП 28.10.2,6-П-ПВ	260	0,780
-01	ПСП 28.10.3,1-П-ПВ	310	0,910

ВИД ПАНЕЛИ ДАН С ВНУТРЕННЕЙ СТОРОНЫ

ВЗАМ. ИНВ №

ПОДПИСЬ И ДАТА

ИНВ № ПОДЛ

НАЧ ОТД	Шевченко	
Н КОНТР	Ребров	
ГЛ СПЕЦ	Ничипаренко	
ПРОВЕРИЛ	Скоробогат	
РАЗРАБ	Ребько	

1.090.1-3ПВ.2-1 41СБ

ПАНЕЛЬ ПСП 28.10 СБОРОЧНЫЙ ЧЕРТЕЖ

СТАДИЯ	МАССА	МАСШТАБ
Р	СМ ТАБЛ	

ЛИСТ | ЛИСТОВ 1

ГОСГРАЖДАНСТРОЙ КиевЗНИИЭП

20408 89

ФОРМАТ А4

ФОРМАТ	ЗОНА	ПОЗ	ОБОЗНАЧЕНИЕ	НАИМЕНОВАНИЕ	КОЛ	ПРИМЕЧАНИЕ
				ДОКУМЕНТАЦИЯ		
А3			1.090.1-3ПВ.2-1 42СБ	СБОРОЧНЫЙ ЧЕРТЕЖ		
А3			1.090.1-3ПВ.2-1 00Д1	УЗЛЫ ОПАЛУБОЧНЫЕ		
А3			1.090.1-3ПВ.2-1 00РС	ВЕДОМОСТЬ РАСХОДА СТАЛИ НА ЭЛЕМЕНТ		
А4			1.090.1-3ПВ.2-1 00ТО	ТЕХНИЧЕСКОЕ ОПИСАНИЕ		
				ДЕТАЛИ		
ВЧ		2	40.100.120.120	ПРОВКА ДЕРЕВЯННАЯ 40Х100 L=120	8	
				МАТЕРИАЛЫ		
				ПИЛОМАТЕРИАЛ		.004М3
			ПЕРЕМЕННЫЕ ДАННЫЕ	ДЛЯ ИСПОЛНЕНИЙ:		
				1.090.1-3ПВ.2-1 42 1ПСП 29.10.2,6-П-ПВ		
				СБОРОЧНЫЕ ЕДИНИЦЫ		
А4		1	1.090.1-3ПВ.2-2 42	КАРКАС ПРОСТРАНСТВ. 1КПП 29.2,6	1	
				МАТЕРИАЛЫ		
		3		БЕТОН ЛЕГКИЙ М75		0.67М3
		4		РАСТВОР ЦЕМЕНТНЫЙ М100		0.06М3
				1.090.1-3ПВ.2-1 42-01 1ПСП 29.10.3,1-П-ПВ		
				СБОРОЧНЫЕ ЕДИНИЦЫ		
А4		1	1.090.1-3ПВ.2-2 42-01	КАРКАС ПРОСТРАНСТВ. 1КПП 29.3,1	1	
				МАТЕРИАЛЫ		
		3		БЕТОН ЛЕГКИЙ М75		0.79М3
		4		РАСТВОР ЦЕМЕНТНЫЙ М100		0.05М3

1.090.1-3ПВ.2-1 42

НАЧ ОТД	Шевченко		
Н КОНТР	Ребров		
ГЛ СПЕЦ	Ничипоренко		
ПРОВЕРИЛ	Скоробогат		
РАЗРАБ	Линчук		

ПАНЕЛЬ

1ПСП 29.10, 2ПСП 29.10

СТАДИЯ	ЛИСТ	ЛИСТОВ
Р	1	2

ГОСГРАЖДАНСТРОЙ КиевЗНИИЭП

ФОРМАТ А4

ЭПВЦ Киев ЗНИИЭП

ОПЕРАТОР ТЛП КОРТ

Гребнева

ФОРМАТ	ЗОНА	ПОЗ	ОБОЗНАЧЕНИЕ	НАИМЕНОВАНИЕ	КОЛ	ПРИМЕЧАНИЕ
				1.090.1-3ПВ.2-1 42-02 2ПСП 29.10.2,6-П-ПВ		
				СБОРОЧНЫЕ ЕДИНИЦЫ		
А4		1	1.090.1-3ПВ.2-2 42-02	КАРКАС ПРОСТРАНСТВ. 2КПП 29.2,6	1	
				МАТЕРИАЛЫ		
		3		БЕТОН ЛЕГКИЙ М75		0.67М3
		4		РАСТВОР ЦЕМЕНТНЫЙ М100		0.06М3
				1.090.1-3ПВ.2-1 42-03 2ПСП 29.10.3,1-П-ПВ		
				СБОРОЧНЫЕ ЕДИНИЦЫ		
А4		1	1.090.1-3ПВ.2-2 42-03	КАРКАС ПРОСТРАНСТВ. 2КПП 29.3,1	1	
				МАТЕРИАЛЫ		
		3		БЕТОН ЛЕГКИЙ М75		0.79М3
		4		РАСТВОР ЦЕМЕНТНЫЙ М100		0.05М3

ВЗАМ ИНВ №

ПОДПИСЬ И ДАТА

ИНВ № ПОДЛ

1.090.1-3ПВ.2-1 42

ЛИСТ 2

20408 90 ФОРМАТ А4

РИС.1

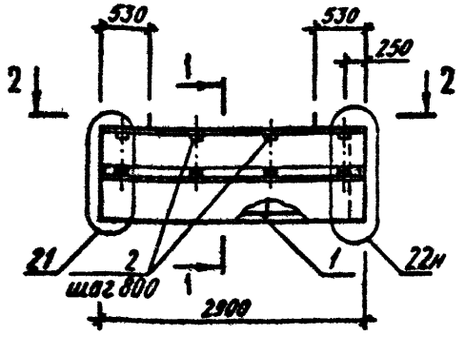

РИС.2

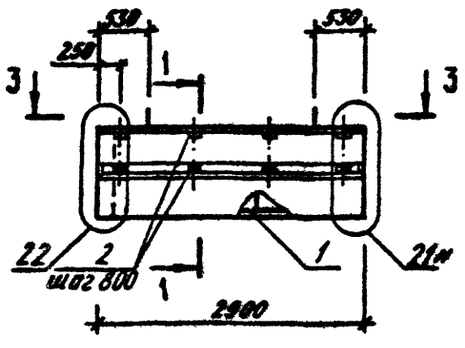

1-1

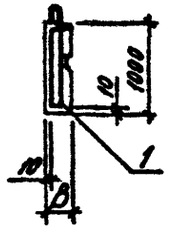

2-2

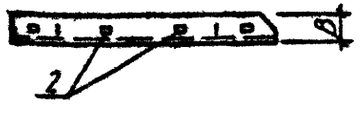

3-3

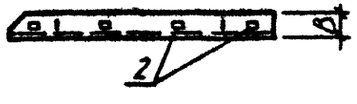

ВИД ПАНЕЛИ ДАН С ВНУТРЕННЕЙ СТОРОНЫ

ОБОЗНАЧЕНИЕ	МАРКА	РИС	В,ММ	МАССА,Т
I.090.I-3ПВ.2-I 42	1ПСП 29.10.2,6-П-ПВ	I	260	0,830
-01	1ПСП 29.10.3,I-П-ПВ	I	310	0,970
-02	2ПСП 29.10.2,6-П-ПВ	2	260	0,830
-03	2ПСП 29,10.3,I-П-ПВ	2	310	0,970

НАЧОТД	Шевченко		
Н.КОНТР	Ребров		
ГЛ.СПЕЦ	Нечипоренко		
ПРОВЕРИЛ	Скоробогат		
РАЗРАБ.	Федько		

1.090.1-3ПВ.2-1 42 СБ

Панель
1ПСП 29.10,2ПСП 29.10
СБОРОЧНЫЙ ЧЕРТЕЖ

СТАДИЯ	МАССА	МАСШТАБ
Р	СМ ТАБЛ	
ЛИСТ	ЛИСТОВ 1	

ГОСГРАЖДАНСТРОЙ
КиевЗНИИЭП

20408 91 ФОРМАТ А3

ФОРМАТ	ЗОНА	ПОЗ	ОБОЗНАЧЕНИЕ	НАИМЕНОВАНИЕ	КОЛ	ПРИМЕЧАНИЕ
				ДОКУМЕНТАЦИЯ		
А3			1.090.1-3ПВ.2-1 43СБ	СБОРОЧНЫЙ ЧЕРТЕЖ		
А3			1.090.1-3ПВ.2-1 00Д1	УЗЛЫ ОПАЛУБОЧНЫЕ		
А3			1.090.1-3ПВ.2-1 00РС	ВЕДОМОСТЬ РАСХОДА СТАЛИ НА ЭЛЕМЕНТ		
А4			1.090.1-3ПВ.2-1 00ТО	ТЕХНИЧЕСКОЕ ОПИСАНИЕ		
				ДЕТАЛИ		
ВЧ		2	40.100.120.120	ПРОВКА ДЕРЕВЯННАЯ 40Х100 L=120	6	
				МАТЕРИАЛЫ		
				ПИЛОМАТЕРИАЛ		.003М3
			ПЕРЕМЕННЫЕ ДАННЫЕ	ДЛЯ ИСПОЛНЕНИЙ:		
				1.090.1-3ПВ.2-1 43 1ПСП 17.10.2,6-П-ПВ		
				СБОРОЧНЫЕ ЕДИНИЦЫ		
А4		1	1.090.1-3ПВ.2-2 43	КАРКАС ПРОСТРАНСТВ. 1КПП 17.2,6	1	
				МАТЕРИАЛЫ		
		3		БЕТОН ЛЕГКИЙ М75		0.38М3
		4		РАСТВОР ЦЕМЕНТНЫЙ М100		0.03М3
				1.090.1-3ПВ.2-1 43-01 1ПСП 17.10.3,1-П-ПВ		
				СБОРОЧНЫЕ ЕДИНИЦЫ		
А4		1	1.090.1-3ПВ.2-2 43-01	КАРКАС ПРОСТРАНСТВ. 1КПП 17.3,1	1	
				МАТЕРИАЛЫ		
		3		БЕТОН ЛЕГКИЙ М75		0.46М3
		4		РАСТВОР ЦЕМЕНТНЫЙ М100		0.03М3

1.090.1-3ПВ.2-1 43

НАЧ ОТД	Шевченко	
Н КОНТР	Ребров	
ГЛ СПЕЦ	Начапоренко	
ПРОВЕРИЛ	Скоробогат	
РАЗРАБ	Пинчук	

ПАНЕЛЬ

1ПСП 17.10, 2ПСП 17.10

СТАДИЯ	ЛИСТ	ЛИСТОВ
Р	1	2

ГОСГРАЖДАНСТРОЙ КиевЗНИИЭП

ЭПВЦ Киев ЗНИИЭП

ОПЕРАТОР ТЛП КОРТ

Гребнева

ВЗАМ ИНВ №

ПОДПИСЬ И ДАТА

ИНВ № ПОДЛ

ФОРМАТ	ЗОНА	ПОЗ	ОБОЗНАЧЕНИЕ	НАИМЕНОВАНИЕ	КОЛ	ПРИМЕЧАНИЕ
				1.090.1-3ПВ.2-1 43-02 2ПСП 17.10.2,6-П-ПВ		
				СБОРОЧНЫЕ ЕДИНИЦЫ		
А4		1	1.090.1-3ПВ.2-2 43-02	КАРКАС ПРОСТРАНСТВ. 2КПП 17.2,6	1	
				МАТЕРИАЛЫ		
		3		БЕТОН ЛЕГКИЙ М75		0.38М3
		4		РАСТВОР ЦЕМЕНТНЫЙ М100		0.03М3
				1.090.1-3ПВ.2-1 43-03 2ПСП 17.10.3,1-П-ПВ		
				СБОРОЧНЫЕ ЕДИНИЦЫ		
А4		1	1.090.1-3ПВ.2-2 43-03	КАРКАС ПРОСТРАНСТВ. 2КПП 17.3,1	1	
				МАТЕРИАЛЫ		
		3		БЕТОН ЛЕГКИЙ М75		0.46М3
		4		РАСТВОР ЦЕМЕНТНЫЙ М100		0.03М3

1.090.1-3ПВ.2-1 43

ЛИСТ 2

20408 92 ФОРМАТ А4

РИС. 1

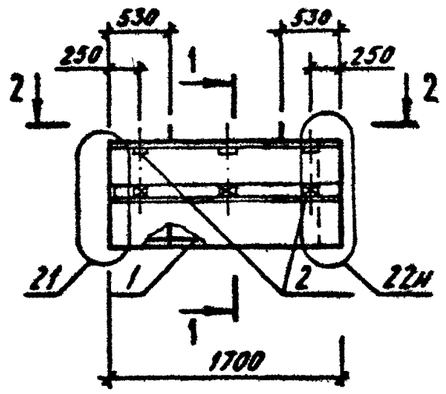

РИС. 2

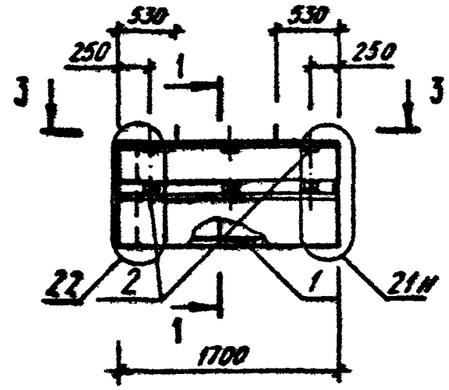

1-1

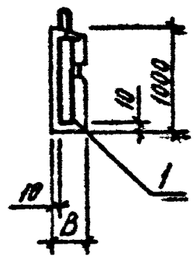

2-2

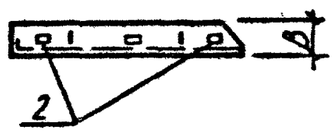

3-3

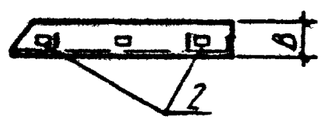

ВИД ПАНЕЛИ ДАН С ВНУТРЕННЕЙ СТОРОНЫ

ОБОЗНАЧЕНИЕ	МАРКА	РИС	В, ММ	МАССА, Т
1.090.1-3ПВ.2-1 43	1ПСП 17.10.2,6-П-ПВ	1	260	0,470
-01	1ПСП 17.10.3,1-П-ПВ	1	310	0,560
-02	2ПСП 17.10.2,6-П-ПВ	2	260	0,470
-03	2ПСП 17.10.3,1-П-ПВ	2	310	0,560

НАЧОТД	Шевченко		
Н.КОНТР	Ребров		
ГП.СПЕЦ	Ничипоренко		
ПРОВЕРИЛ	Скоробогат		
РАЗРАБ.	Резько		

1.090.1-3ПВ.2-1 43СБ

Панель
1ПСП 17.10, 2ПСП 17.10
СБОРОЧНЫЙ ЧЕРТЕЖ

СТАДИЯ	МАССА	МАСШТАБ
Р	см табл	
ЛИСТ	ЛИСТОВ 1	

ГОСГРАЖДАНСТРОЙ
КиевЗНИИЭП

20-08 93 формат А3

ФОРМАТ	ЗОНА	ПОЗ	ОБОЗНАЧЕНИЕ	НАИМЕНОВАНИЕ	КОЛ	ПРИМЕЧАНИЕ
				ДОКУМЕНТАЦИЯ		
А3			1.090.1-3ПВ.2-1 44-СБ	СБОРОЧНЫЙ ЧЕРТЕЖ		
А3			1.090.1-3ПВ.2-1 ООД1	УЗЛЫ ОПАЛУБОЧНЫЕ		
А3			1.090.1-3ПВ.2-1 ООРС	ВЕДОМОСТЬ РАСХОДА СТАЛИ НА ЭЛЕМЕНТ		
А4			1.090.1-3ПВ.2-1 ООТО	ТЕХНИЧЕСКОЕ ОПИСАНИЕ		
				ДЕТАЛИ		
БЧ	2		40.100.120.120	ПРОБКА ДЕРЕВЯННАЯ 40Х100 L=120	4	
				МАТЕРИАЛЫ		
				ПИЛОМАТЕРИАЛ		.002М3
			ПЕРЕМЕННЫЕ ДАННЫЕ	ДЛЯ ИСПОЛНЕНИЙ:		
				1.090.1-3ПВ.2-1 44 1ПСП 11.10.2,6-П-ПВ		
				СБОРОЧНЫЕ ЕДИНИЦЫ		
А4	1		1.090.1-3ПВ.2-2 44	КАРКАС ПРОСТРАНСТВ. 1КПП 11.2,6	1	
				МАТЕРИАЛЫ		
	3			БЕТОН ЛЕГКИЙ М75		0.24М3
	4			РАСТВОР ЦЕМЕНТНЫЙ М100		0.02М3
				1.090.1-3ПВ.2-1 44-01 1ПСП 11.10.3,1-П-ПВ		
				СБОРОЧНЫЕ ЕДИНИЦЫ		
А4	1		1.090.1-3ПВ.2-2 44-01	КАРКАС ПРОСТРАНСТВ. 1КПП 11.3,1	1	
				МАТЕРИАЛЫ		
	3			БЕТОН ЛЕГКИЙ М75		0.29М3
	4			РАСТВОР ЦЕМЕНТНЫЙ М100		0.02М3

		1.090.1-3ПВ.2-1 44	
НАЧ.ОТД.	Шевченко	ПАНЕЛЬ	СТАДИЯ: Р; ЛИСТ: 1; ЛИСТОВ: 2
Н.КОНТР.	Ребров	1ПСП 11.10, 2ПСП 11.10	ГОСГРАЖДАНСТРОЙ КиевЗНИИЭП
ГЛ.СПЕЦ.	Николаенко		
ПРОВЕРИЛ	Скоробогат		
РАЗРАБ.	Пинчук		

Формат А4

ФОРМАТ	ЗОНА	ПОЗ	ОБОЗНАЧЕНИЕ	НАИМЕНОВАНИЕ	КОЛ	ПРИМЕЧАНИЕ
				1.090.1-3ПВ.2-1 44-02 2ПСП 11.10.2,6-П-ПВ		
				СБОРОЧНЫЕ ЕДИНИЦЫ		
А4	1		1.090.1-3ПВ.2-2 44-02	КАРКАС ПРОСТРАНСТВ. 2КПП 11.2,6	1	
				МАТЕРИАЛЫ		
	3			БЕТОН ЛЕГКИЙ М75		0.24М3
	4			РАСТВОР ЦЕМЕНТНЫЙ М100		0.02М3
				1.090.1-3ПВ.2-1 44-03 2ПСП 11.10.3,1-П-ПВ		
				СБОРОЧНЫЕ ЕДИНИЦЫ		
А4	1		1.090.1-3ПВ.2-2 44-03	КАРКАС ПРОСТРАНСТВ. 2КПП 11.3,1	1	
				МАТЕРИАЛЫ		
	3			БЕТОН ЛЕГКИЙ М75		0.29М3
	4			РАСТВОР ЦЕМЕНТНЫЙ М100		0.02М3

Гребнево
ОПЕРАТОР ТПП КОРТ
ЭПВЦ Киев ЗНИИЭП
Инв.№ подл. | Подпись и дата | Взам.инв.№

	1.090.1-3ПВ.2-1 44	ЛИСТ 2

20408 94 Формат А4

РИС.1

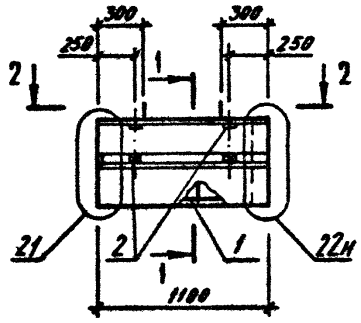

РИС.2

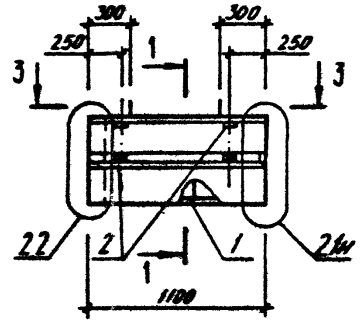

1-1

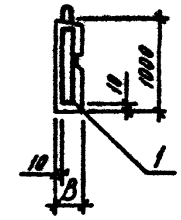

2-2

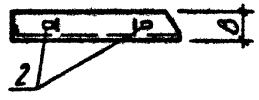

3-3

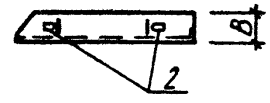

ВИД ПАНЕЛИ ДАН С ВНУТРЕННЕЙ СТОРОНЫ

ОБОЗНАЧЕНИЕ	МАРКА	РИС	В,ММ	МАССА,Т
I.090.I-3ПВ.2-I 44	1ПСП II.I0.2,6-П-ПВ	I	260	0,300
-0I	1ПСП II.I0.3,I-П-ПВ	I	3I0	0,350
-02	2ПСП II.I0.2,6-П-ПВ	2	260	0,300
-03	2ПСП II.I0.3,I-П-ПВ	2	3I0	0,350

НАЧ.ОТД	Шевченко	
Н.КОНТР	Ребров	
ГЛ.СПЕЦ	Ничипоренко	
ПРОВЕРИЛ	Скоробогат	
РАЗРАБ.	Федько	

1.090.1-3ПВ.2-1 44СБ

Панель ПСП II.I0.2ПСП II.I0
СБОРОЧНЫЙ ЧЕРТЕЖ

СТАДИЯ	МАССА	МАСШТАБ
Р	СМ ТАБЛ	
ЛИСТ	ЛИСТОВ 1	

ГОСГРАЖДАНСТРОЙ
КиевЗНИИЭП

20408 95 ФОРМАТ А3

ФОРМАТ	ЗОНА	ПОЗ	ОБОЗНАЧЕНИЕ	НАИМЕНОВАНИЕ	КОЛ	ПРИМЕЧАНИЕ
				ДОКУМЕНТАЦИЯ		
А3			1.090.1-3ПВ.2-1 45СБ	СБОРОЧНЫЙ ЧЕРТЕЖ		
А3			1.090.1-3ПВ.2-1 00Д1	УЗЛЫ ОПАЛУБОЧНЫЕ		
А3			1.090.1-3ПВ.2-1 00РС	ВЕДОМОСТЬ РАСХОДА СТАЛИ НА ЭЛЕМЕНТ		
А4			1.090.1-3ПВ.2-1 00ТО	ТЕХНИЧЕСКОЕ ОПИСАНИЕ		
				ДЕТАЛИ		
ВЧ	2		40.100.120.120	ПРОВКА ДЕРЕВЯННАЯ 40Х100 L=120	8	
				МАТЕРИАЛЫ		
				ПИЛОМАТЕРИАЛ		.004М3
			ПЕРЕМЕННЫЕ ДАННЫЕ	ДЛЯ ИСПОЛНЕНИЙ:		
				1.090.1-3ПВ.2-1 45 1ПСП 33.10.2,6-П-ПВ		
				СБОРОЧНЫЕ ЕДИНИЦЫ		
А4	1		1.090.1-3ПВ.2-2 45	КАРКАС ПРОСТРАНСТВ. 1КПП 33.2,6	1	
				МАТЕРИАЛЫ		
	3			БЕТОН ЛЕГКИЙ М75		0.72М3
	4			РАСТВОР ЦЕМЕНТНЫЙ М100		0.10М3
				1.090.1-3ПВ.2-1 45-01 1ПСП 33.10.3,1-П-ПВ		
				СБОРОЧНЫЕ ЕДИНИЦЫ		
А4	1		1.090.1-3ПВ.2-2 45-01	КАРКАС ПРОСТРАНСТВ. 1КПП 33.3,1	1	
				МАТЕРИАЛЫ		
	3			БЕТОН ЛЕГКИЙ М75		0.89М3
	4			РАСТВОР ЦЕМЕНТНЫЙ М100		0.10М3

НАЧ.ОТД.	Шевченко		
Н.КОНТР.	Ребров		
ГР.СПЕЦ.	Нечипоренко		
ПРОВЕРИЛ	Скоробогат		
РАЗРАБ.	Пинчук		

1.090.1-3ПВ.2-1 45

ПАНЕЛЬ

1ПСП 33.10, 2ПСП 33.10

СТАДИЯ	ЛИСТ	ЛИСТОВ
Р	1	2

ГОСГРАЖДАНСТРОЙ КиевЗНИИЭП

Гребнево

ЭПВЦ Киев ЗНИИЭП

ОПЕРАТОР ТПП КОРТ

ФОРМАТ	ЗОНА	ПОЗ	ОБОЗНАЧЕНИЕ	НАИМЕНОВАНИЕ	КОЛ	ПРИМЕЧАНИЕ
				1.090.1-3ПВ.2-1 45-02 2ПСП 33.10.2,6-П-ПВ		
				СБОРОЧНЫЕ ЕДИНИЦЫ		
А4	1		1.090.1-3ПВ.2-2 45-02	КАРКАС ПРОСТРАНСТВ. 2КПП 33.2,6	1	
				МАТЕРИАЛЫ		
	3			БЕТОН ЛЕГКИЙ М75		0.72М3
	4			РАСТВОР ЦЕМЕНТНЫЙ М100		0.10М3
				1.090.1-3ПВ.2-1 45-03 2ПСП 33.10.3,1-П-ПВ		
				СБОРОЧНЫЕ ЕДИНИЦЫ		
А4	1		1.090.1-3ПВ.2-2 45-03	КАРКАС ПРОСТРАНСТВ. 2КПП 33.3,1	1	
				МАТЕРИАЛЫ		
	3			БЕТОН ЛЕГКИЙ М75		0.90М3
	4			РАСТВОР ЦЕМЕНТНЫЙ М100		0.10М3

ВЗАМ.ИНВ.№

ПОДПИСЬ И ДАТА

ИНВ.№ ПОДЛ.

1.090.1-3ПВ.2-1 45

ЛИСТ 2

РИС.1

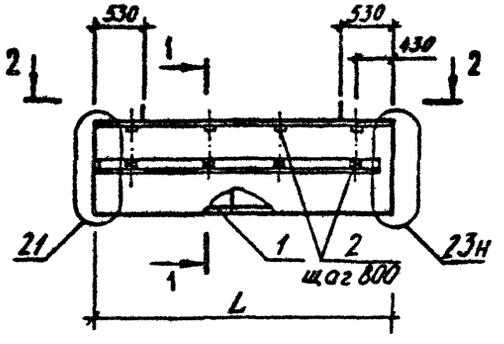

РИС.2

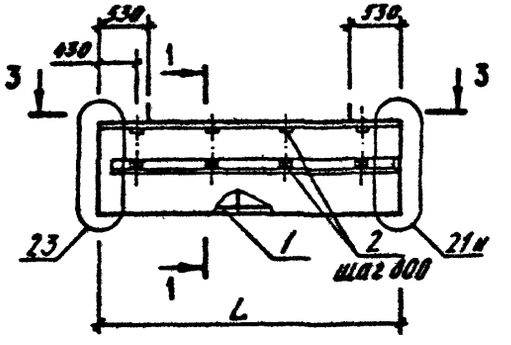

1-1

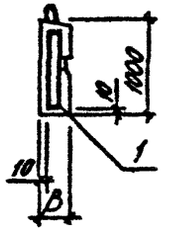

2-2

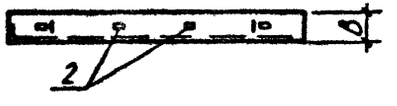

3-3

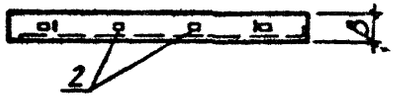

ВИД ПАНЕЛИ ДАН С ВНУТРЕННЕЙ СТОРОНЫ

ОБОЗНАЧЕНИЕ	МАРКА	РИС	L, мм	B, мм	МАССА, т
I.090.I-3ПВ.2-I 45	1ПСП 33.I0.2,6-П-ПВ	I	3265	260	0,970
-0I	1ПСП 33.I0.3,I-П-ПВ	I	33I5	3I0	I,I60
-02	2ПСП 33.I0.2,6-П-ПВ	2	3265	260	0,970
-03	2ПСП 33.I0.3,I-П-ПВ	2	33I5	3I0	I,I60

НАЧОТД.	Шевченко	
НКОНТР.	Ребров	
ГИСПЕЦ.	Нечипоренко	
ПРОВЕРИЛ	Скородзат	
РАЗРАБ.	Федько	

I.090.1-3ПВ.2-1 45СБ

[redacted]
1ПСП 33.10, 2ПСП 33.10
СБОРОЧНЫЙ ЧЕРТЕЖ

СТАДИЯ	МАССА	МАСШТАБ
Р	см. табл.	
ЛИСТ	ЛИСТОВ 1	

ГОСГРАЖДАНСТРОЙ
КиевЗНИИЭП

20408 97

ФОРМАТ А3

ФОРМАТ	ЗОНА	ПОЗ	ОБОЗНАЧЕНИЕ	НАИМЕНОВАНИЕ	КОЛ	ПРИМЕЧАНИЕ
				ДОКУМЕНТАЦИЯ		
А3			1.090.1-3ПВ.2-1 46СБ	СБОРОЧНЫЙ ЧЕРТЕЖ		
А3			1.090.1-3ПВ.2-1 00Д1	УЗЛЫ ОПАЛУБОЧНЫЕ		
А3			1.090.1-3ПВ.2-1 00РС	ВЕДОМОСТЬ РАСХОДА СТАЛИ НА ЭЛЕМЕНТ		
А4			1.090.1-3ПВ.2-1 00ТО	ТЕХНИЧЕСКОЕ ОПИСАНИЕ		
				ДЕТАЛИ		
ВЧ		2	40.100.120.120	ПРОБКА ДЕРЕВЯННАЯ 40Х100 L=120	6	
				МАТЕРИАЛЫ		
				ПИЛОМАТЕРИАЛ		.003М3
			ПЕРЕМЕННЫЕ ДАННЫЕ	ДЛЯ ИСПОЛНЕНИЙ:		
				1.090.1-3ПВ.2-1 46 1ПСП 21.10.2,6-П-ПВ		
				СБОРОЧНЫЕ ЕДИНИЦЫ		
А4		1	1.090.1-3ПВ.2-2 46	КАРКАС ПРОСТРАНСТВ. 1КПП 21.2,6	1	
				МАТЕРИАЛЫ		
		3		БЕТОН ЛЕГКИЙ М75		0.46М3
		4		РАСТВОР ЦЕМЕНТНЫЙ М100		0.06М3
				1.090.1-3ПВ.2-1 46-01 1ПСП 21.10.3,1-П-ПВ		
				СБОРОЧНЫЕ ЕДИНИЦЫ		
А4		1	1.090.1-3ПВ.2-2 46-01	КАРКАС ПРОСТРАНСТВ. 1КПП 21.3,1	1	
				МАТЕРИАЛЫ		
		3		БЕТОН ЛЕГКИЙ М75		0.57М3
		4		РАСТВОР ЦЕМЕНТНЫЙ М100		0.06М3

1.090.1-3ПВ.2-1 46

НАЧ.ОТД.	Шевченко	
Н.КОНТР.	Ребров	
ГЛ.СПЕЦ.	Ногаторенко	
ПРОВЕРИЛ	Скаробогат	
РАЗРАБ.	Пинчук	

ПАНЕЛЬ

1ПСП 21.10, 2ПСП 21.10

СТАДИЯ	ЛИСТ	ЛИСТОВ
Р	1	2

ГОСГРАЖДАНСТРОЙ КиевЗНИИЭП

Гребнева

ЭПВЦ КиевЗНИИЭП

ОПЕРАТОР ТПП КОРТ

ИНВ.№ ПОДЛ. | ПОДПИСЬ И ДАТА | ВЗАМ.ИНВ.№

ФОРМАТ	ЗОНА	ПОЗ.	ОБОЗНАЧЕНИЕ	НАИМЕНОВАНИЕ	КОЛ	ПРИМЕЧАНИЕ
				1.090.1-3ПВ.2-1 46-02 2ПСП 21.10.2,6-П-ПВ		
				СБОРОЧНЫЕ ЕДИНИЦЫ		
А4		1	1.090.1-3ПВ.2-2 46-02	КАРКАС ПРОСТРАНСТВ. 2КПП 21.2,6	1	
				МАТЕРИАЛЫ		
		3		БЕТОН ЛЕГКИЙ М75		0.46М3
		4		РАСТВОР ЦЕМЕНТНЫЙ М100		0.06М3
				1.090.1-3ПВ.2-1 46-03 2ПСП 21.10.3,1-П-ПВ		
				СБОРОЧНЫЕ ЕДИНИЦЫ		
А4		1	1.090.1-3ПВ.2-2 46-03	КАРКАС ПРОСТРАНСТВ. 2КПП 21.3,1	1	
				МАТЕРИАЛЫ		
		3		БЕТОН ЛЕГКИЙ М75		0.57М3
		4		РАСТВОР ЦЕМЕНТНЫЙ М100		0.06М3

1.090.1-3ПВ.2-1 46

ЛИСТ 2

РИС.1

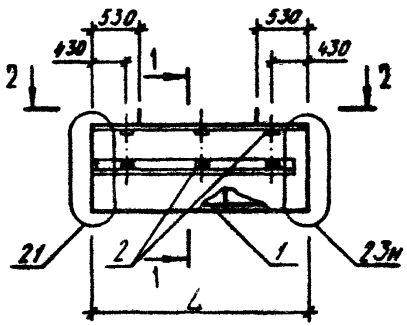

РИС.2

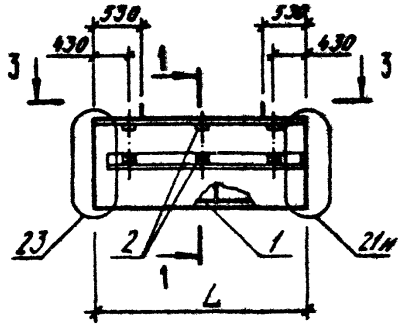

1-1

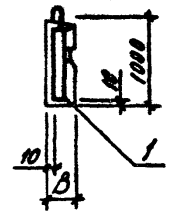

2-2

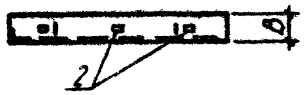

3-3

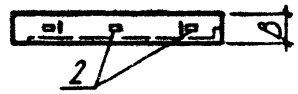

ВИД ПАНЕЛИ ДАН С ВНУТРЕННЕЙ СТОРОНЫ

ОБОЗНАЧЕНИЕ	МАРКА	РИС	L, ММ	B, ММ	МАССА, Т
I.090.I-3ПВ.2-I 46	IПСП 2I.I0.2,6-П-ПВ	I	2065	260	0,620
-0I	IПСП 2I.I0.3,I-П-ПВ	I	2II5	3I0	0,740
-02	2ПСП 2I.I0.2,6-П-ПВ	2	2065	260	0,620
-03	2ПСП 2I.I0.3,I-П-ПВ	2	2II5	3I0	0.740

НАЧОТД	Шевченко	
Н.КОНТР	Ребров	
ГЛ.СПЕЦ	Ничипоренко	
ПРОВЕРИЛ	Скоробогат	
РАЗРАБ.	Федько	

1.090.1-3ПВ.2-1 46 СБ

Изм.

IПСП 2I.I0, 2ПСП 2I.I0
СБОРОЧНЫЙ ЧЕРТЕЖ

СТАДИЯ	МАССА	МАСШТАБ
Р	СМ ТАБЛ	
ЛИСТ	ЛИСТОВ 1	

ГОСГРАЖДАНСТРОЙ
КиевЗНИИЭП

20408 99

ФОРМАТ А3

ФОРМАТ	ЗОНА	ПОЗ	ОБОЗНАЧЕНИЕ	НАИМЕНОВАНИЕ	КОЛ	ПРИМЕЧАНИЕ
				ДОКУМЕНТАЦИЯ		
А3			1.090.1-3ПВ.2-1 47СБ	СБОРОЧНЫЙ ЧЕРТЕЖ		
А3			1.090.1-3ПВ.2-1 00Д1	УЗЛЫ ОПАЛУБОЧНЫЕ		
А3			1.090.1-3ПВ.2-1 00РС	ВЕДОМОСТЬ РАСХОДА СТАЛИ НА ЭЛЕМЕНТ		
А4			1.090.1-3ПВ.2-1 00ТО	ТЕХНИЧЕСКОЕ ОПИСАНИЕ		
				ДЕТАЛИ		
ВЧ		2	40.100.120.120	ПРОБКА ДЕРЕВЯННАЯ 40Х100 L=120	4	
				МАТЕРИАЛЫ		
				ПИЛОМАТЕРИАЛ		.002М3
			ПЕРЕМЕННЫЕ ДАННЫЕ	ДЛЯ ИСПОЛНЕНИЙ:		
				1.090.1-3ПВ.2-1 47 1ПСП 15.10.2,6-П-ПВ		
				СБОРОЧНЫЕ ЕДИНИЦЫ		
А4		1	1.090.1-3ПВ.2-2 47	КАРКАС ПРОСТРАНСТВ. 1КПП 15.2,6	1	
				МАТЕРИАЛЫ		
		3		БЕТОН ЛЕГКИЙ М75		0.32М3
		4		РАСТВОР ЦЕМЕНТНЫЙ М100		0.04М3
				1.090.1-3ПВ.2-1 47-01 1ПСП 15.10.3,1-П-ПВ		
				СБОРОЧНЫЕ ЕДИНИЦЫ		
А4		1	1.090.1-3ПВ.2-2 47-01	КАРКАС ПРОСТРАНСТВ. 1КПП 15.3,1	1	
				МАТЕРИАЛЫ		
		3		БЕТОН ЛЕГКИЙ М75		0.41М3
		4		РАСТВОР ЦЕМЕНТНЫЙ М100		0.05М3

		1.090.1-3ПВ.2-1 47	
НАЧ.ОТД	Шевченко	ПАНЕЛЬ	СТАДИЯ: Р; ЛИСТ: 1; ЛИСТОВ: 2
НКОНТР	Ребров	1ПСП 15.10, 2ПСП 15.10	ГОСГРАЖДАНСТРОЙ КиевЗНИИЭП
ГЛСПЕЦ	Мачипоренко		
ПРОВЕРИЛ	Скоробогат		
РАЗРАБ	Пинчук		

ЭПВЦ Киев ЗНИИЭП
ОПЕРАТОР ТЛП КОРТ
Гребнева

ФОРМАТ	ЗОНА	ПОЗ.	ОБОЗНАЧЕНИЕ	НАИМЕНОВАНИЕ	КОЛ	ПРИМЕЧАНИЕ
				1.090.1-3ПВ.2-1 47-02 2ПСП 15.10.2,6-П-ПВ		
				СБОРОЧНЫЕ ЕДИНИЦЫ		
А4		1	1.090.1-3ПВ.2-2 47-02	КАРКАС ПРОСТРАНСТВ. 2КПП 15.2,6	1	
				МАТЕРИАЛЫ		
		3		БЕТОН ЛЕГКИЙ М75		0.32М3
		4		РАСТВОР ЦЕМЕНТНЫЙ М100		0.04М3
				1.090.1-3ПВ.2-1 47-03 2ПСП 15.10.3,1-П-ПВ		
				СБОРОЧНЫЕ ЕДИНИЦЫ		
А4		1	1.090.1-3ПВ.2-2 47-03	КАРКАС ПРОСТРАНСТВ. 2КПП 15.3,1	1	
				МАТЕРИАЛЫ		
		3		БЕТОН ЛЕГКИЙ М75		0.41М3
		4		РАСТВОР ЦЕМЕНТНЫЙ М100		0.05М3

ИНВ.№ ПОДЛ. | ПОДПИСЬ И ДАТА | ВЗАМ.ИНВ.№

20408 100 ФОРМАТ А4

РИС.1

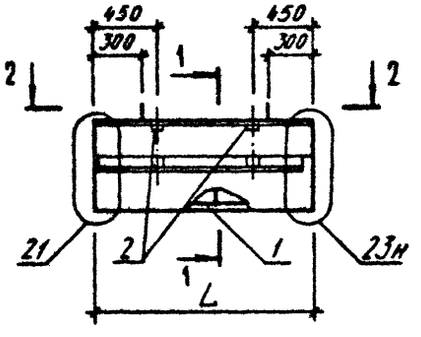

РИС. 2

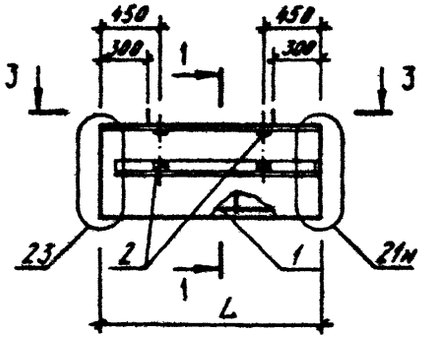

1-1

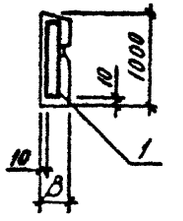

2-2

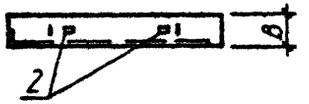

3-3

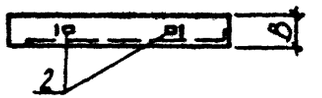

ВИД ПАНЕЛИ ДАН С ВНУТРЕННЕЙ СТОРОНЫ

ОБОЗНАЧЕНИЕ	МАРКА	РИС	L,ММ	B,ММ	МАССА,Т
I.090.I-3ПВ.2-I 47	IПСП I5.I0.2,6-П-ПВ	I	I465	260	0,440
-0I	IПСП I5.I0.3,I-П-ПВ	I	I5I5	3I0	0,530
-02	2ПСП I5.I0.2,6-П-ПВ	2	I465	260	0,440
-03	2ПСП I5.I0.3,I-П-ПВ	2	I5I5	3I0	0,530

НАЧ.ОТД	Шевченко	
Н.КОНТР	Ребров	
ГЛ.СПЕЦ	Ничипоренко	
ПРОВЕРИЛ	Скоробогат	
РАЗРАБ.	Федько	

I.090.I-3ПВ.2-I 47СБ

ПАНЕЛЬ
IПСП I5.I0,2ПСП I5.I0
СБОРОЧНЫЙ ЧЕРТЕЖ

СТАДИЯ	МАССА	МАСШТАБ
Р	СМ ТАБЛ	
ЛИСТ	ЛИСТОВ 1	

ГОСГРАЖДАНСТРОЙ
КиевЗНИИЭП

20408 101 ФОРМАТ А3

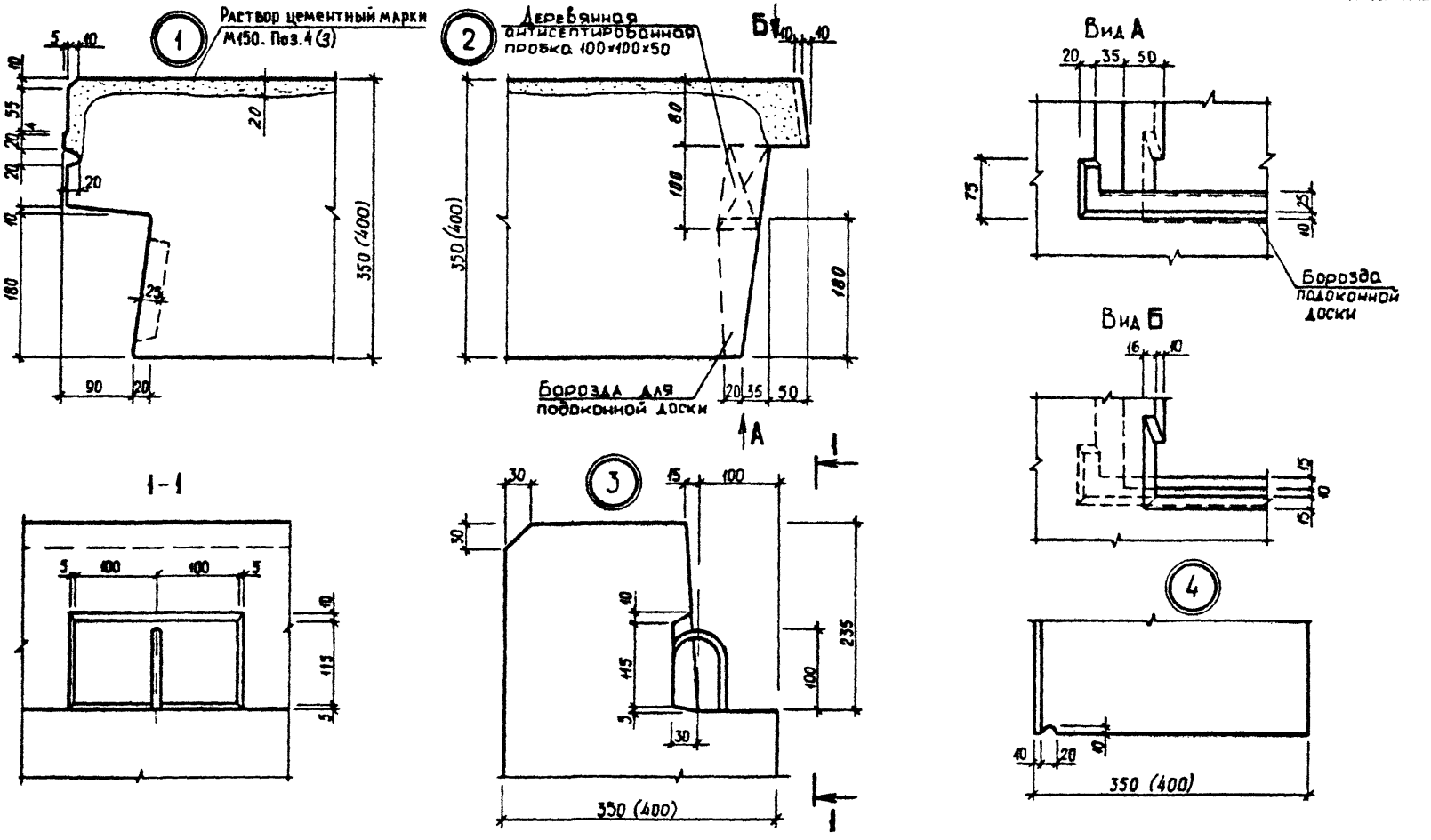

				1.090.1-3ПВ.2-1 ОДА1
НАЧ ОТД	Шевченко			УЗЛЫ ОПАЛУБОЧНЫЕ
Н КОНТР	Ребров			
ГЛ СПЕЦ	Ничипоренко			
ПРОВЕРИЛ	Скоробогат			
РАЗРАБ	Федько			

СТАДИЯ	ЛИСТ	ЛИСТОВ
Р	1	15

ГОСГРАЖДАНСТРОЙ КиевЗНИИЭП

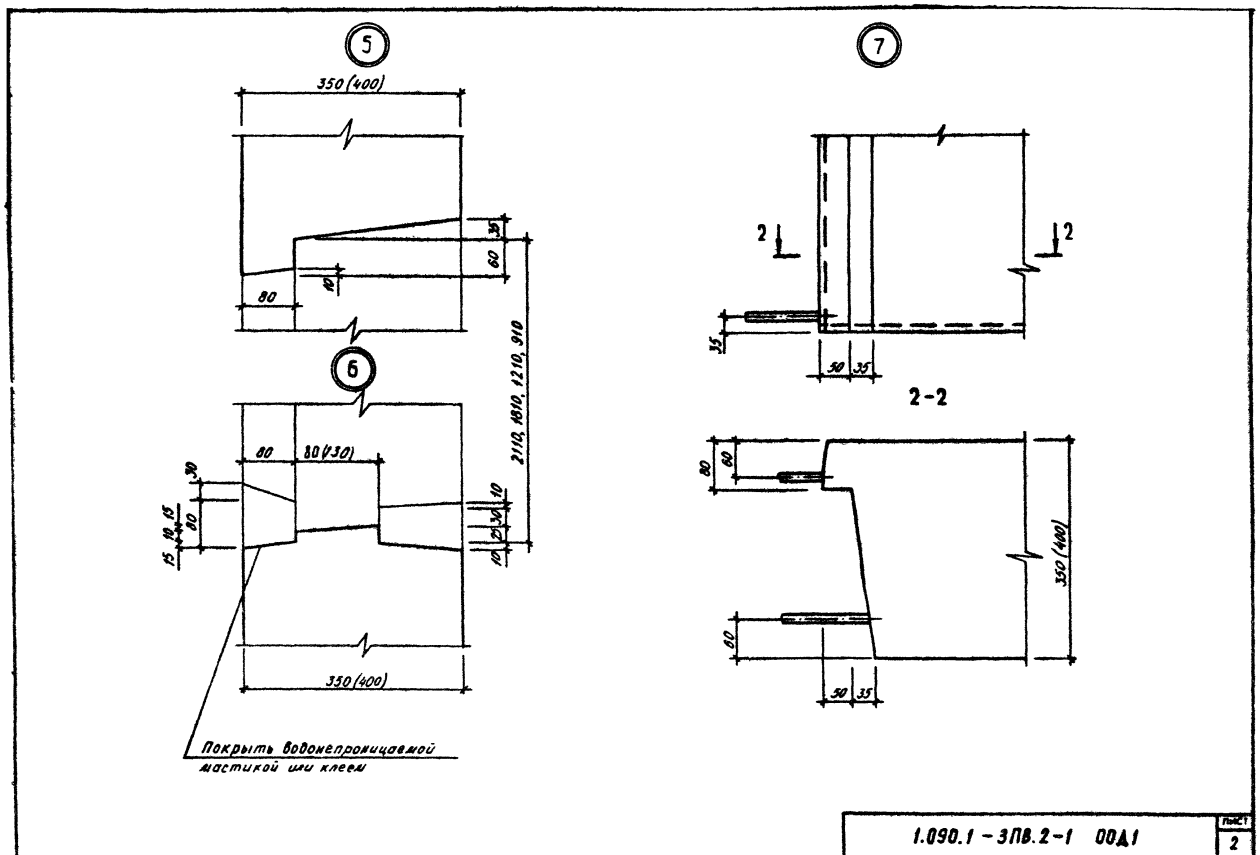

1.090.1 - 3ПВ.2-1 00Д1	ЛИСТ 2

20408 103 ФОРМАТ А3

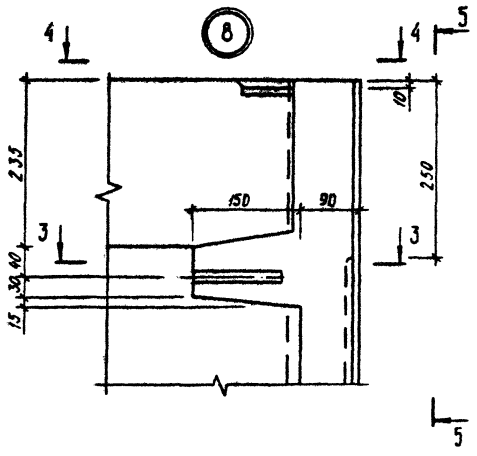

5 - 5

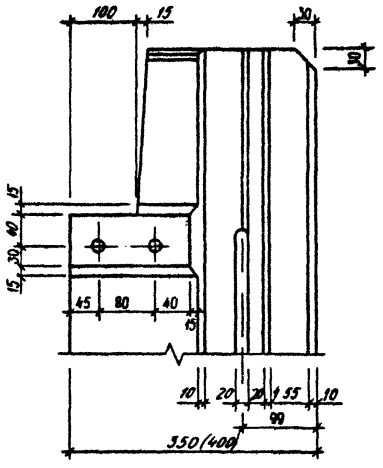

4 - 4

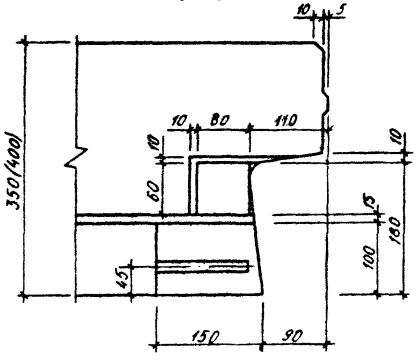

3 - 3

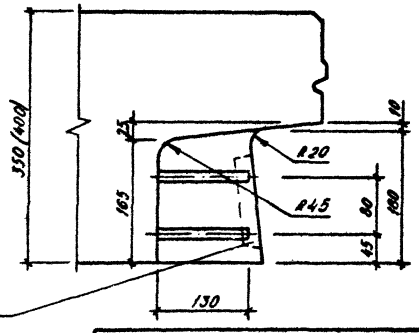

Разбивку шпонок по торцу панели см. на листе 14

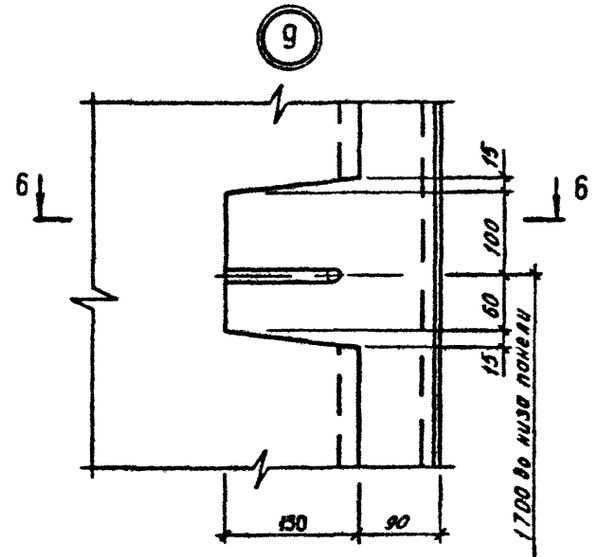

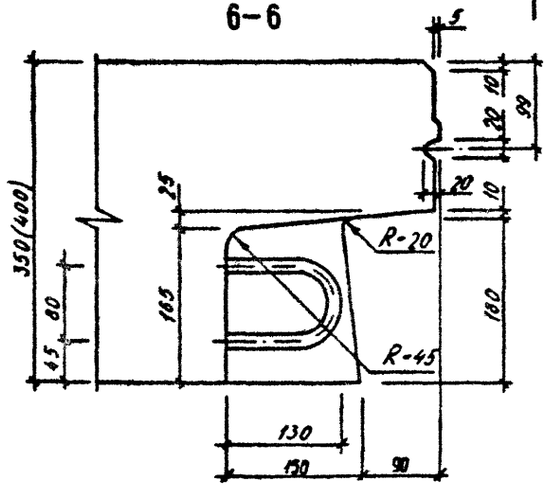

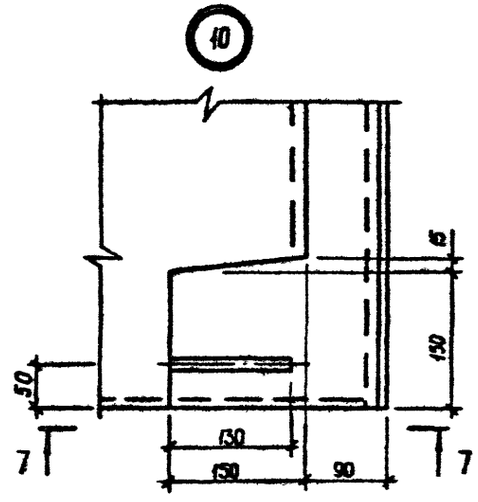

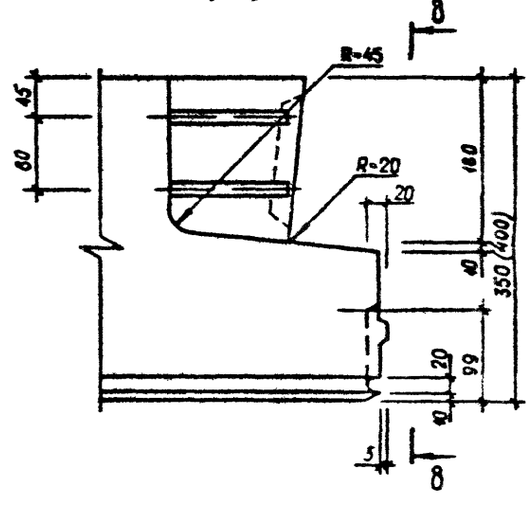

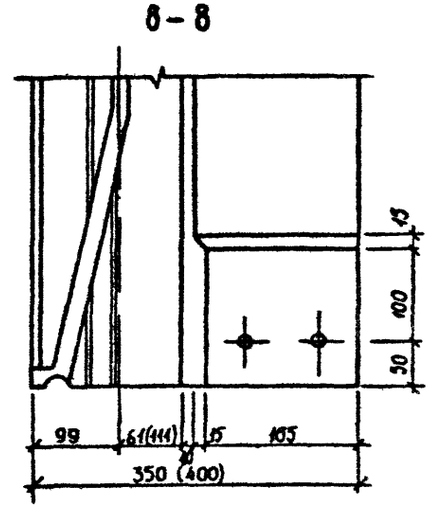

1.090.1-3ПВ.2-1 ОДА1	Лист 4

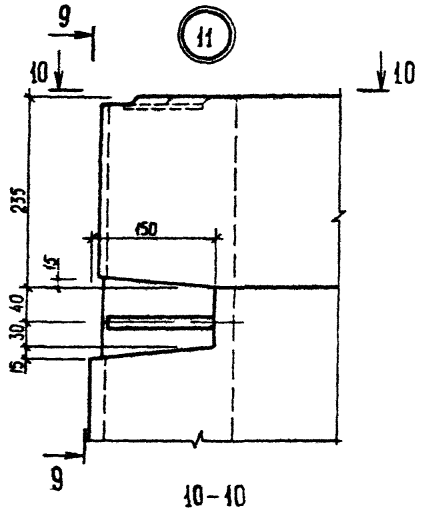

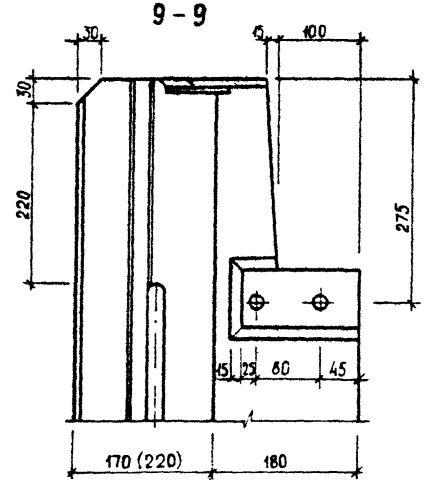

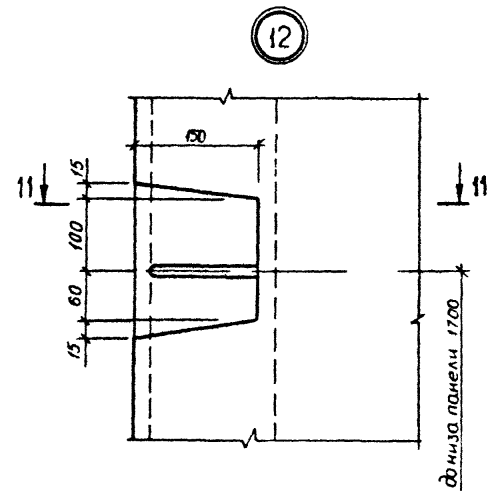

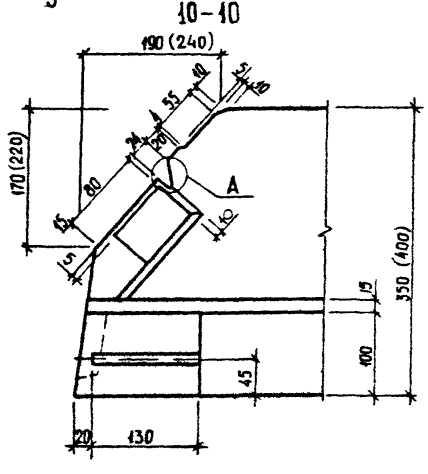

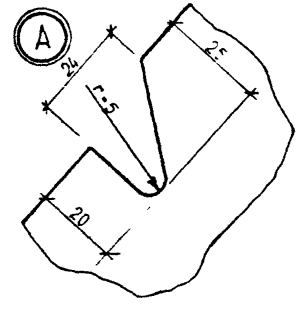

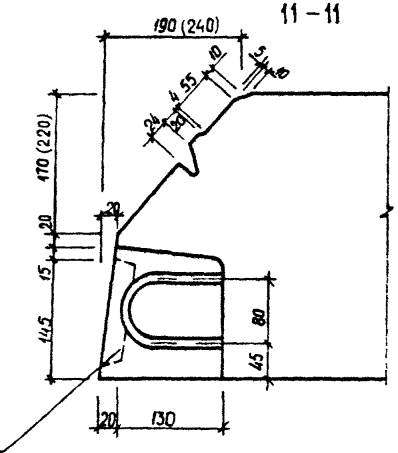

Разбивку шпонок по торцу панели см. на листе 14

1.090.1-3ПВ.2-1 ОДА1	Лист 5

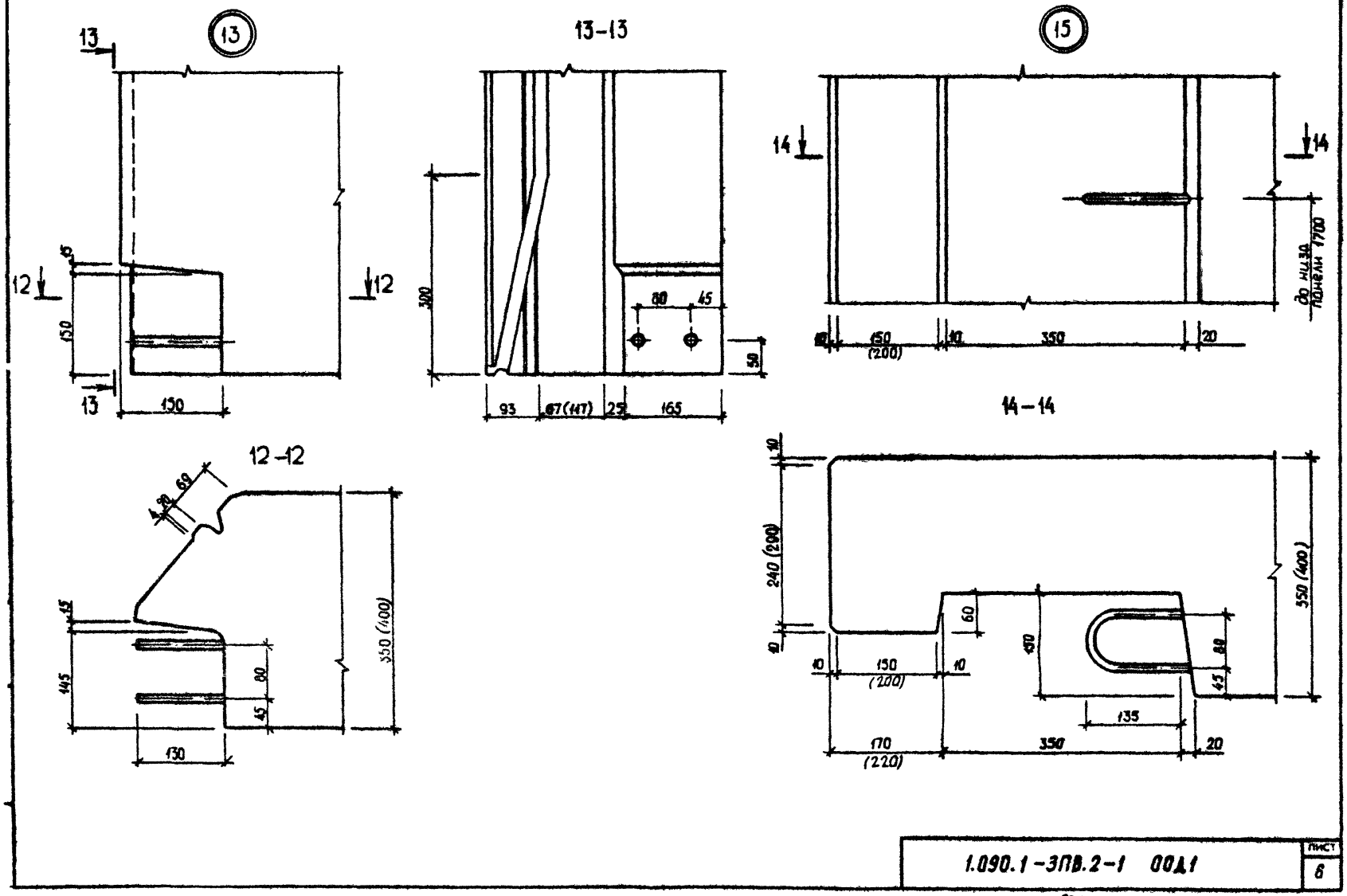

1.090.1-3ПВ.2-1 ОВД1	Лист 6

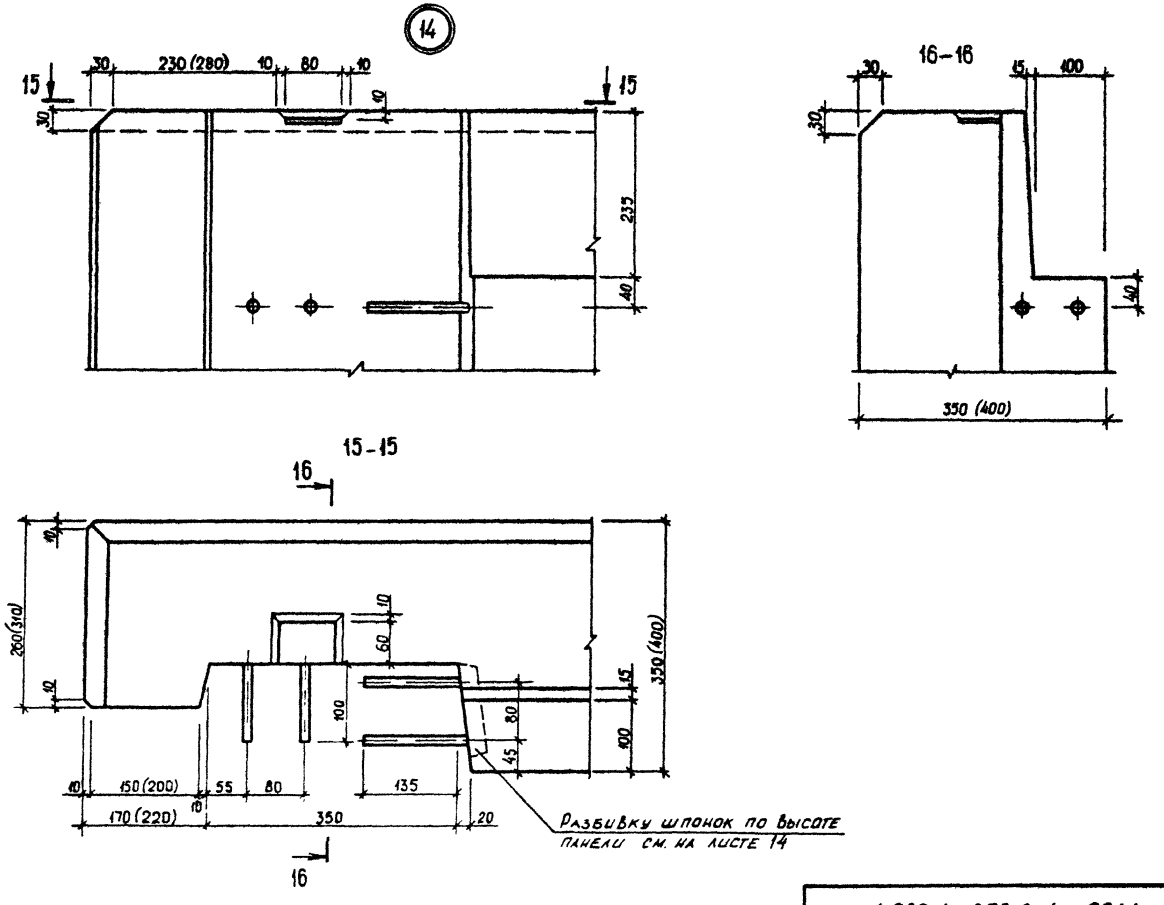

1.090.1-3ПВ.2-1 00Д1

Лист 7

20408 108 формат А3

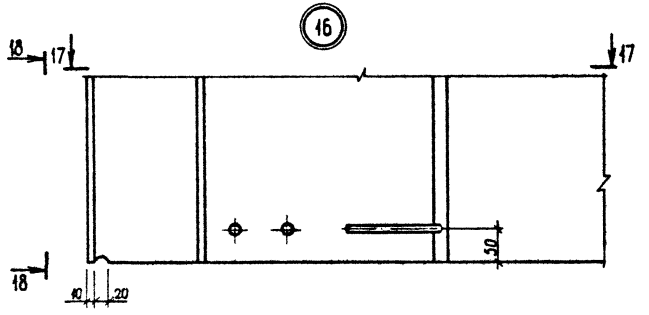

18–18

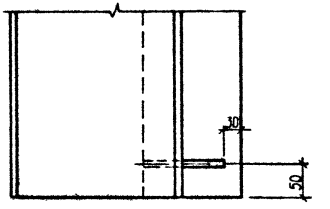

17–17

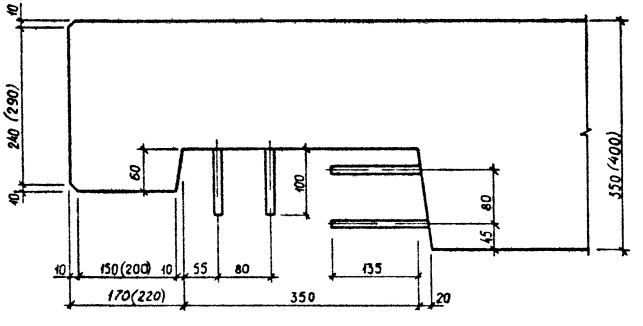

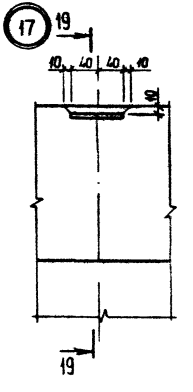

19–19

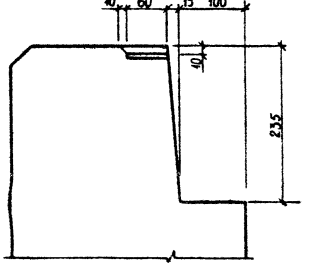

18

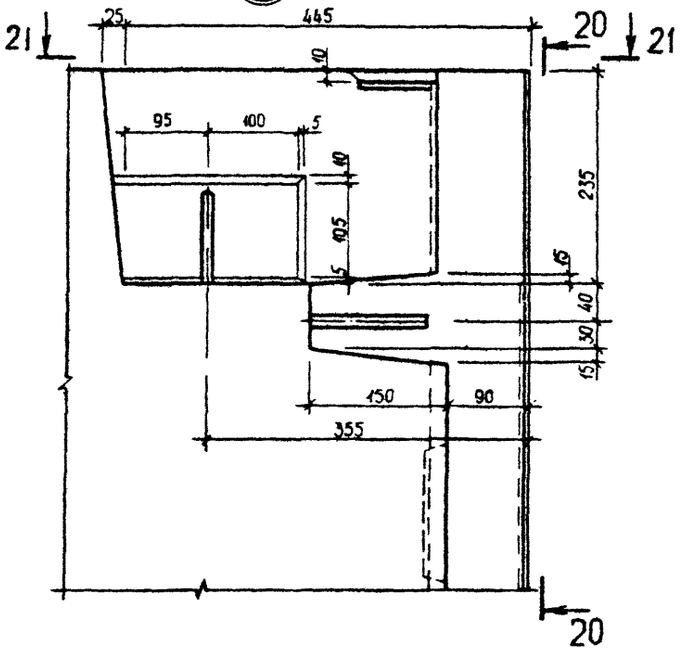
21
25
445
20
21
10
95
400
5
40
105
5
235
15
40
30
15
150
90
355
20

20-20

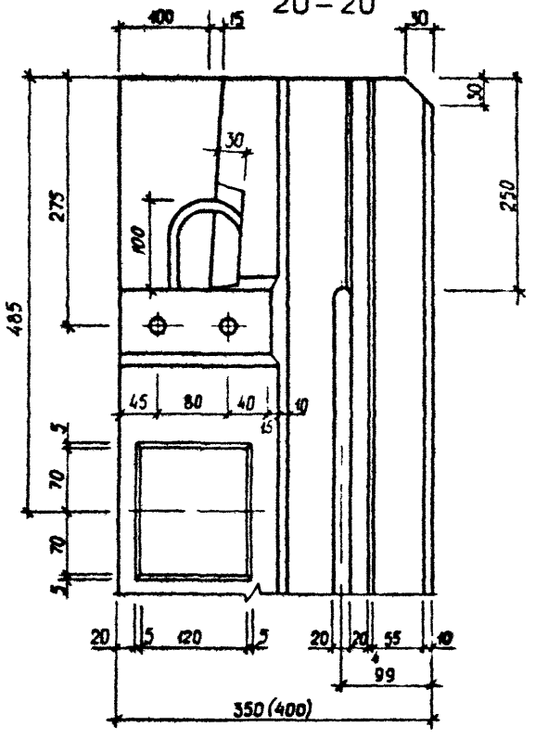
400
15
30
30
30
275
100
250
485
45
80
40
40
15
5
70
70
5
20
5
120
5
20
20
55
40
99
350(400)

21-21

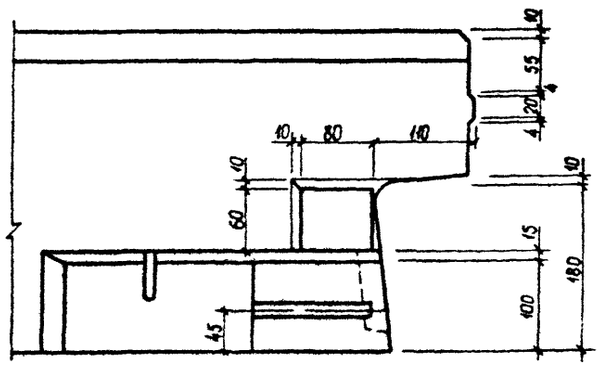
40
55
20
4
10
80
140
40
40
60
15
180
100
45

19

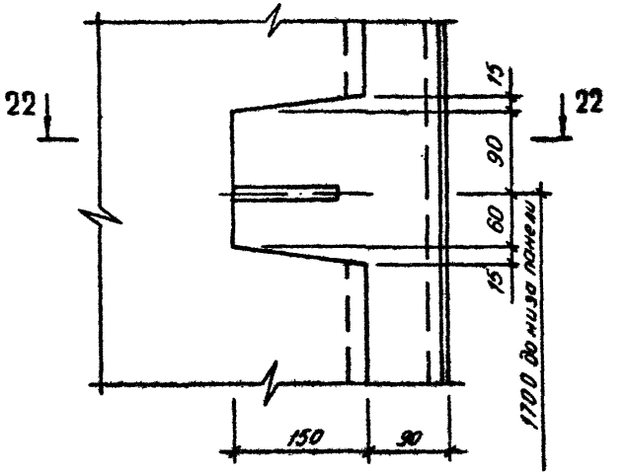

22-22

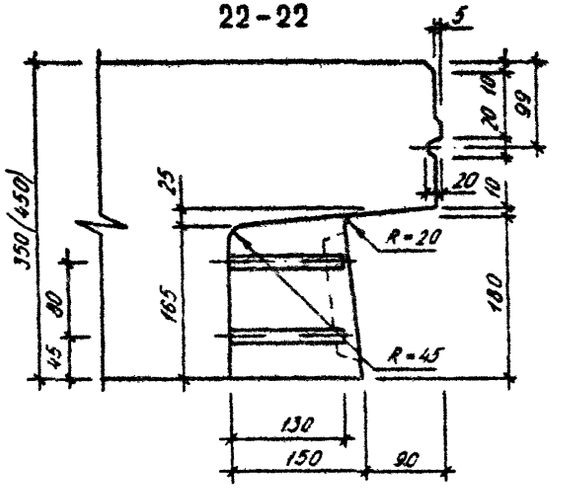

20

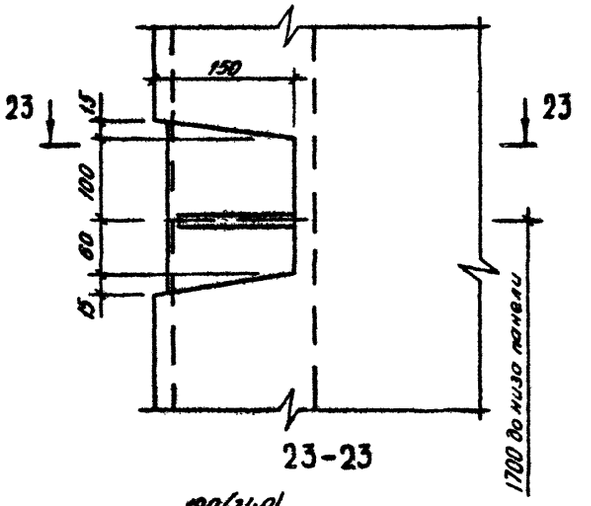

23-23

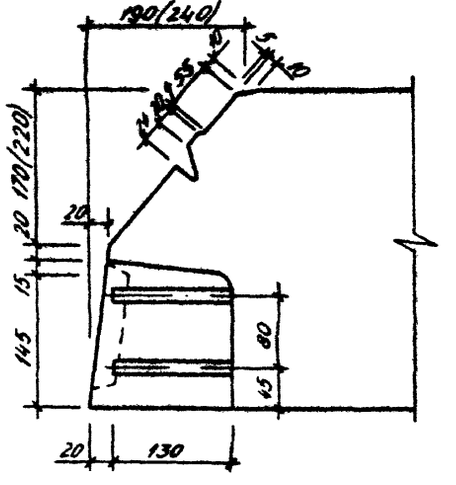

1.090.1-3ПВ.2-1 ОВА1	Лист 10

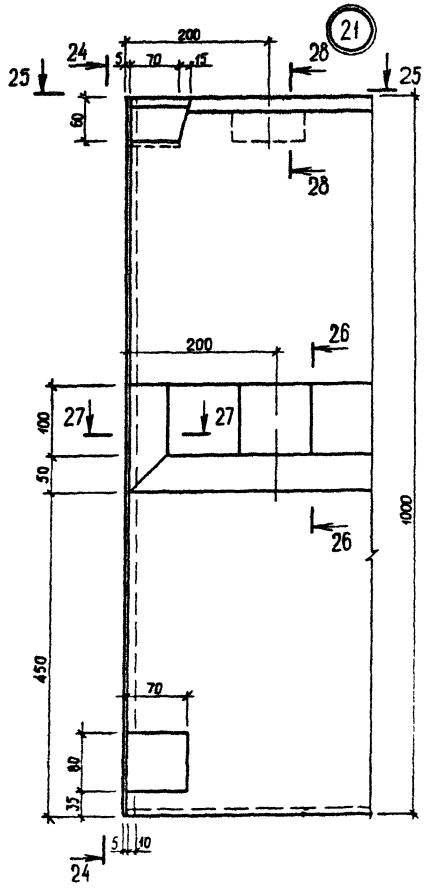

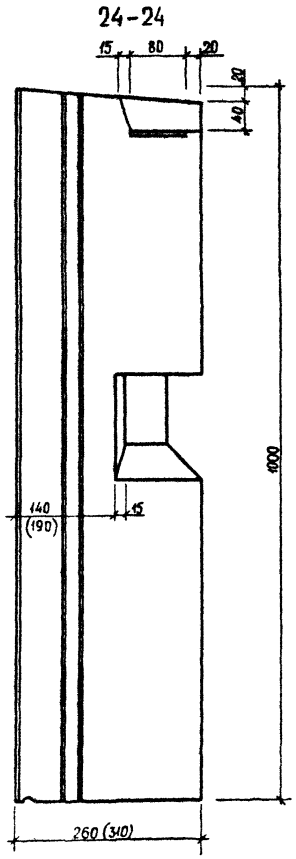

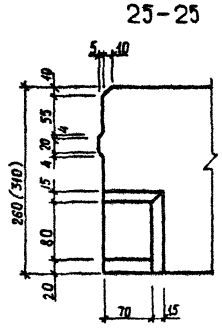

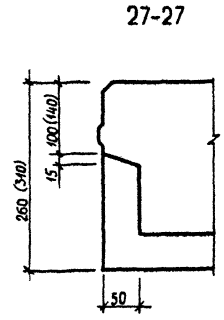

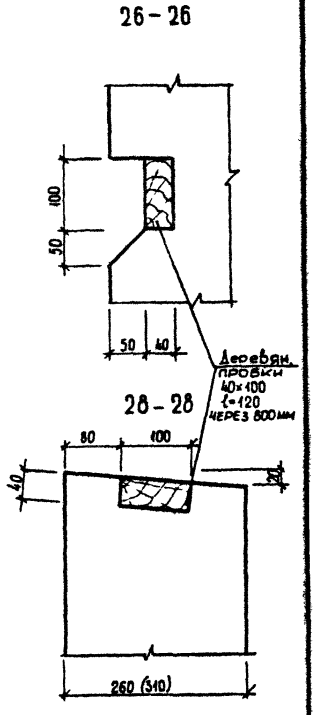

1.090.1-3ПВ.2-1 ОВА1	Лист 11

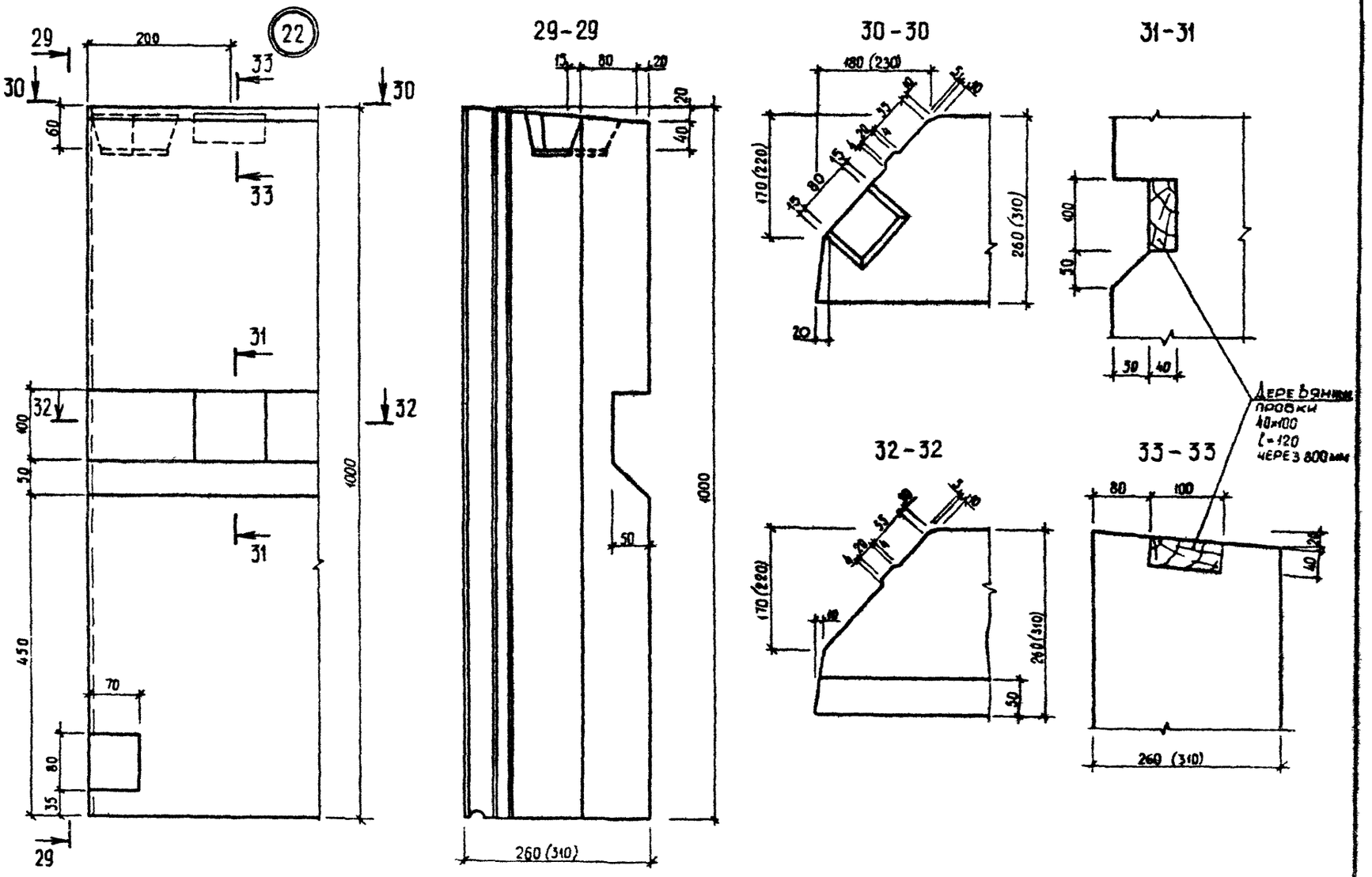

1.090.1-3П8.2-1 ОДА1

Лист 12

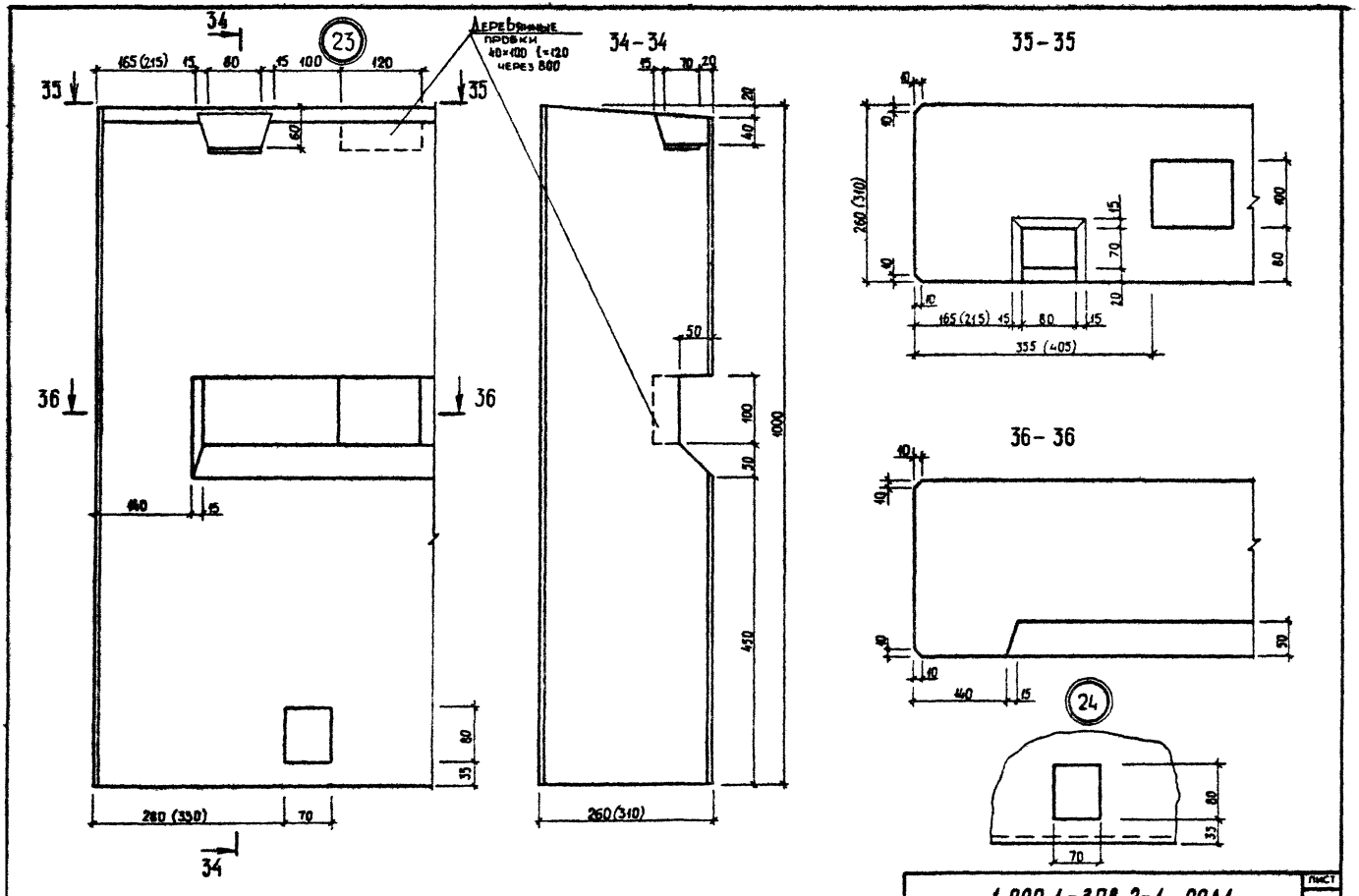
34
23
165 (215)
15
80
15
100
120
35
35
60
Деревянные пробки 40×100 t=120 через 800
34-34
15
70
20
20
40
50
100
30
450
1000
260 (310)
35-35
10
10
260 (310)
15
70
10
10
10
165 (215)
15
80
15
10
335 (405)
600
80
36
36
440
15
36-36
10
10
10
10
440
15
30
24
80
35
70
260 (310)
70
34
1.090.1-3ПВ.2-1 ООД1
ЛИСТ
13

Узлы установки оконных и дверных блоков

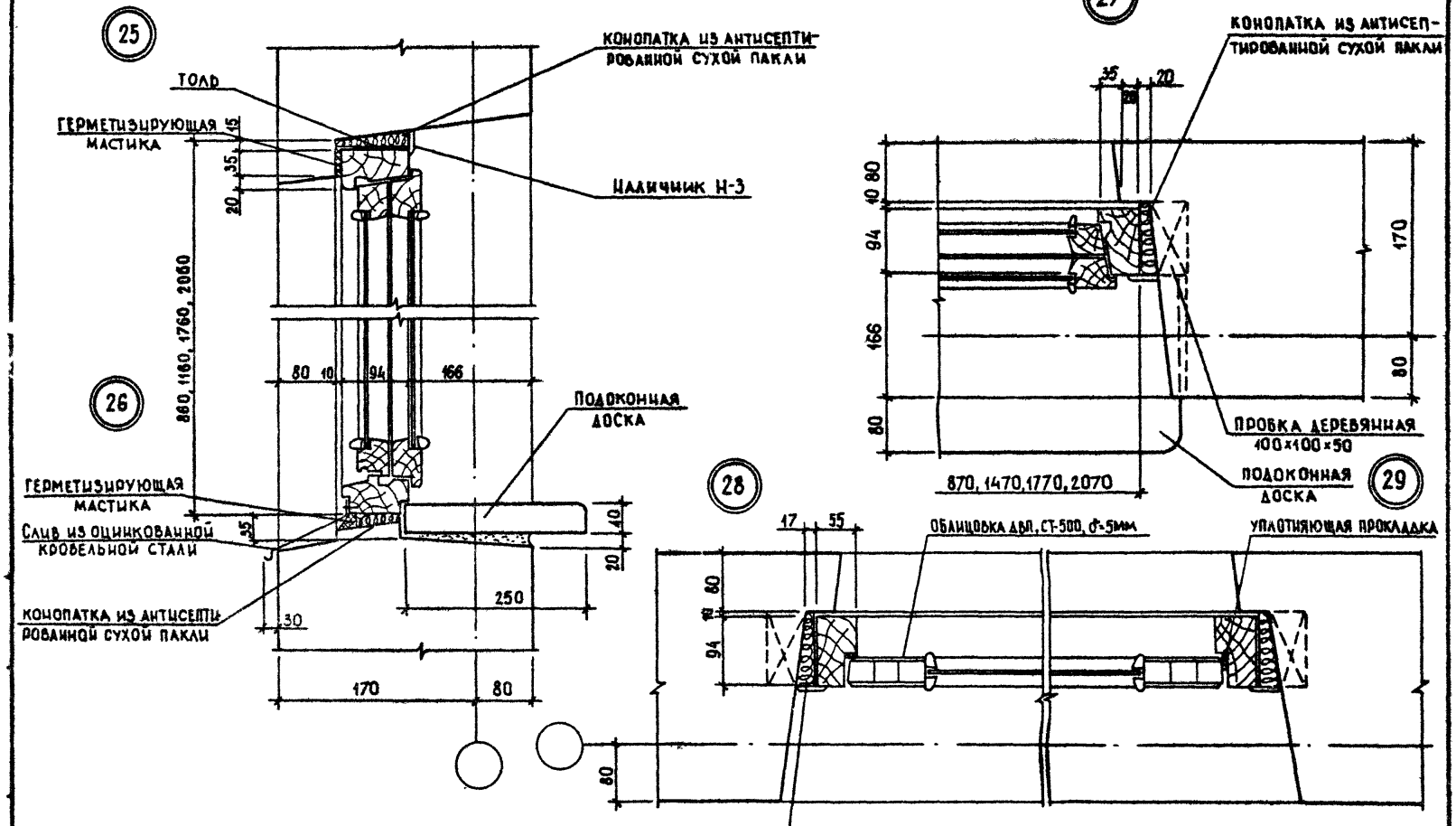

	1.090.1-3ПВ.2-1 ОДА1	Лист 14

Вид боковых торцов рядовых панелей и панелей внутреннего угла

Рядовая панель

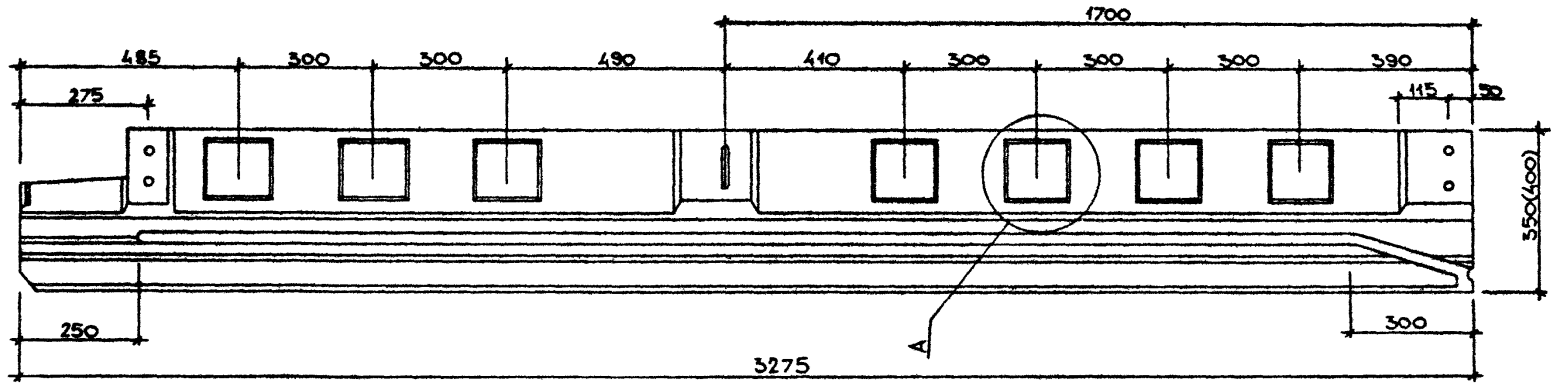

Панель внутреннего угла

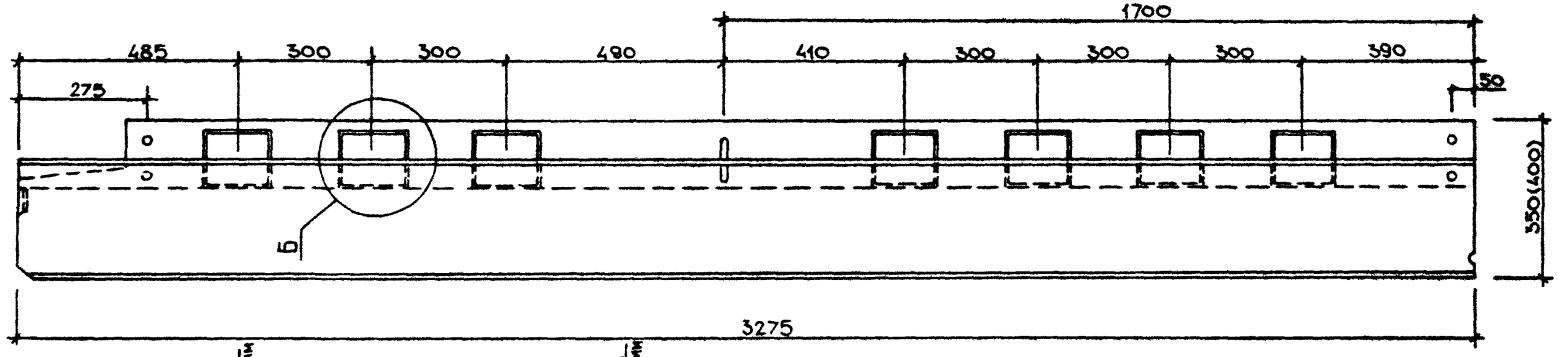

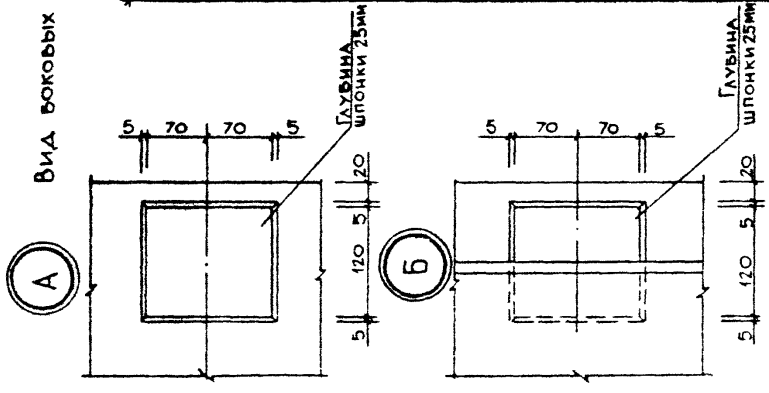

Рядовая панель

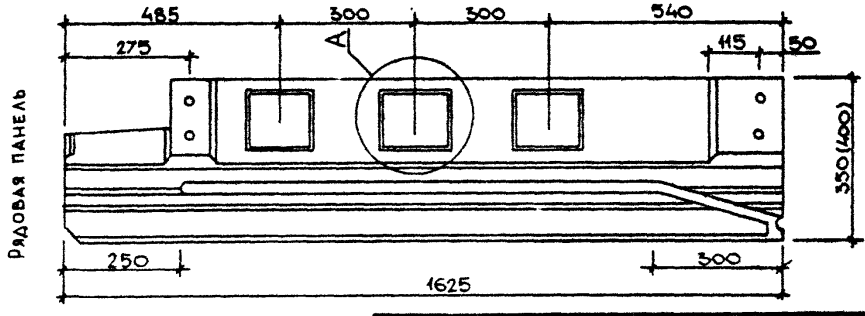

1.090.1-3ПВ.2-1 ОДА1

Лист 15

НАИМЕНОВАНИЕ	КОЛИЧЕСТВО НА МАРКУ																			
	1ПСО 30.33 .3,5-1П-ПВ	1ПСО 30.33 .3,5-2П-ПВ	1ПСО 30.33 .4,0-1П-ПВ	1ПСО 30.33 .4,0-2П-ПВ	2ПСО 30.33 .3,5-1П-ПВ	2ПСО 30.33 .3,5-2П-ПВ	2ПСО 30.33 .4,0-1П-ПВ	2ПСО 30.33 .4,0-2П-ПВ	3ПСО 30.33 .3,5-1П-ПВ	3ПСО 30.33 .3,5-2П-ПВ	3ПСО 30.33 .4,0-1П-ПВ	3ПСО 30.33 .4,0-2П-ПВ	4ПСО 30.33 .3,5-1П-ПВ	4ПСО 30.33 .3,5-2П-ПВ	4ПСО 30.33 .4,0-1П-ПВ	4ПСО 30.33 .4,0-2П-ПВ	5ПСО 30.33 .3,5-1П-ПВ	5ПСО 30.33 .3,5-2П-ПВ	5ПСО 30.33 .4,0-1П-ПВ	5ПСО 30.33 .4,0-2П-ПВ
ИЗДЕЛИЯ АРМАТУРНЫЕ																				
АРМАТУРА КЛАССА																				
А-I ГОСТ 5781-82																				
Ф12	6.340	6.340	6.340	6.340	6.340	6.340	6.340	6.340	6.340	6.340	6.340	6.340	6.340	6.340	6.340	6.340	6.340	6.340	6.340	6.340
ИТОГО КЛАССА А-I	6.340	6.340	6.340	6.340	6.340	6.340	6.340	6.340	6.340	6.340	6.340	6.340	6.340	6.340	6.340	6.340	6.340	6.340	6.340	6.340
АС-II ГОСТ 5781-82																				
Ф10	2.180	2.180	-	-	2.180	2.180	-	-	-	-	-	-	-	-	-	-	-	-	-	-
Ф12	-	-	3.580	3.580	-	-	3.580	3.580	3.580	3.580	3.580	3.580	3.580	3.580	3.580	3.580	3.580	3.580	3.580	3.580
ИТОГО КЛАССА АС-II	2.180	2.180	3.580	3.580	2.180	2.180	3.580	3.580	3.580	3.580	3.580	3.580	3.580	3.580	3.580	3.580	3.580	3.580	3.580	3.580
А-III ГОСТ 5781-82																				
Ф6	3.494	5.900	3.494	5.900	3.760	6.166	3.760	6.166	4.293	6.699	4.293	6.699	3.760	6.166	3.760	6.166	4.026	6.432	4.026	6.432
Ф8	13.44	13.44	13.44	13.44	13.44	13.44	13.44	13.44	13.44	13.44	13.44	13.44	18.87	18.87	18.87	18.87	18.87	18.87	18.87	18.87
Ф10	4.439	-	4.439	-	4.439	-	4.439	-	4.439	-	4.439	-	4.069	-	4.069	-	4.069	-	4.069	-
Ф12	-	6.925	-	6.925	-	6.925	-	6.925	-	6.925	-	6.925	-	6.392	-	6.392	-	6.392	-	6.392
Ф16	8.744	8.744	8.744	8.744	8.744	8.744	8.744	8.744	8.744	8.744	8.744	8.744	8.744	8.744	8.744	8.744	8.744	8.744	8.744	8.744
ИТОГО КЛАССА А-III	30.12	35.01	30.12	35.01	30.39	35.28	30.39	35.28	30.92	35.81	30.92	35.81	35.44	40.17	35.44	40.17	35.71	40.44	35.71	40.44
ВР-I ГОСТ 6727-80																				
Ф4	3.945	3.945	4.377	4.377	4.003	4.003	4.444	4.444	4.120	4.120	4.579	4.579	4.618	4.618	5.158	5.158	4.676	4.676	5.225	5.225
Ф5	8.323	6.817	8.428	6.921	8.938	7.431	9.042	7.535	10.17	8.660	10.27	8.764	9.619	8.112	9.709	8.202	10.15	8.643	10.24	8.733
ИТОГО КЛАССА ВР-I	12.27	10.76	12.80	11.30	12.94	11.43	13.49	11.98	14.29	12.78	14.85	13.34	14.24	12.73	14.87	13.36	14.83	13.32	15.47	13.96
ВСЕГО ИЗДЕЛИЙ АРМАТУРНЫХ	50.91	54.29	52.84	56.23	51.85	55.23	53.79	57.18	55.13	58.51	55.69	59.07	59.60	62.82	60.23	63.45	60.45	63.68	61.09	64.32
ИЗДЕЛИЯ ЗАКЛАДНЫЕ																				
ПРОКАТ МАРКИ ВСТ3КП2																				
ГОСТ 103-76																				
-60Х8	0.602	0.602	0.602	0.602	0.602	0.602	0.602	0.602	0.602	0.602	0.602	0.602	0.602	0.602	0.602	0.602	0.602	0.602	0.602	0.602
ИТОГО ГОСТ 103-76	0.602	0.602	0.602	0.602	0.602	0.602	0.602	0.602	0.602	0.602	0.602	0.602	0.602	0.602	0.602	0.602	0.602	0.602	0.602	0.602
ИТОГО МАРКИ ВСТ3КП2	0.602	0.602	0.602	0.602	0.602	0.602	0.602	0.602	0.602	0.602	0.602	0.602	0.602	0.602	0.602	0.602	0.602	0.602	0.602	0.602
ВСЕГО ИЗДЕЛИЙ ЗАКЛАДНЫХ	0.602	0.602	0.602	0.602	0.602	0.602	0.602	0.602	0.602	0.602	0.602	0.602	0.602	0.602	0.602	0.602	0.602	0.602	0.602	0.602
ОБЩИЙ РАСХОД	51.51	54.90	53.45	56.83	52.45	55.83	54.39	57.78	55.73	59.11	56.29	59.68	60.20	63.42	60.83	64.05	61.06	64.28	61.70	64.92

НАЧОТД	ШОВЧЕНКО		
НКОНТР	РЕПОВ		
ГЛСПЕЦ			
ПРОВЕРИЛ			
РАЗРАБ	ПИЧУК		

1.090.1-3ПВ.2-1 ООРС

ВЕДОМОСТЬ РАСХОДА СТАЛИ НА ЭЛЕМЕНТ, КГ

СТАДИЯ	ЛИСТ	ЛИСТОВ
Р	1	11

ГОСГРАЖДАНСТРОЙ
КиевЗНИИЭП

НАИМЕНОВАНИЕ	КОЛИЧЕСТВО НА МАРКУ																			
	6ПСО 30.33 .3,5-1П-ПВ	6ПСО 30.33 .3,5-2П-ПВ	6ПСО 30.33 .4,0-1П-ПВ	6ПСО 30.33 .4,0-2П-ПВ	7ПСО 30.33 .3,5-2П-ПВ	7ПСО 30.33 .4,0-2П-ПВ	8ПСО 30.33 .3,5-2П-ПВ	8ПСО 30.33 .4,0-2П-ПВ	9ПСО 30.33 .3,5-2П-ПВ	9ПСО 30.33 .4,0-2П-ПВ	1ПСО 28.33 .3,5-1П-ПВ	1ПСО 28.33 .3,5-2П-ПВ	1ПСО 28.33 .4,0-1П-ПВ	1ПСО 28.33 .4,0-2П-ПВ	2ПСО 28.33 .3,5-1П-ПВ	2ПСО 28.33 .3,5-2П-ПВ	2ПСО 28.33 .4,0-1П-ПВ	2ПСО 28.33 .4,0-2П-ПВ	1ПСО 29.33 .3,5-1П-ПВ	1ПСО 29.33 .3,5-2П-ПВ
ИЗДЕЛИЯ АРМАТУРНЫЕ																				
АРМАТУРА КЛАССА																				
А-I ГОСТ 5781-82																				
Ф12	6.340	6.340	6.340	6.340	6.340	6.340	6.340	6.340	6.340	6.340	6.340	6.340	6.340	6.340	6.340	6.340	6.340	6.340	6.340	6.340
ИТОГО КЛАССА А-I	6.340	6.340	6.340	6.340	6.340	6.340	6.340	6.340	6.340	6.340	6.340	6.340	6.340	6.340	6.340	6.340	6.340	6.340	6.340	6.340
АС-II ГОСТ 5781-82																				
Ф10	-	-	-	-	-	-	-	-	-	-	2.180	2.180	2.180	2.180	2.180	2.180	2.180	2.180	2.180	2.180
Ф12	3.580	3.580	3.580	3.580	3.580	3.580	3.580	3.580	3.580	3.580	-	-	-	-	-	-	-	-	-	-
ИТОГО КЛАССА АС-II	3.580	3.580	3.580	3.580	3.580	3.580	3.580	3.580	3.580	3.580	2.180	2.180	2.180	2.180	2.180	2.180	2.180	2.180	2.180	2.180
А-III ГОСТ 5781-82																				
Ф6	4.293	6.699	4.293	6.699	3.760	3.760	3.325	3.325	3.325	3.325	0.759	3.165	0.759	3.165	1.025	3.431	1.025	3.431	2.126	4.532
Ф8	18.87	18.87	18.87	18.87	18.87	18.87	25.95	25.95	25.95	25.95	13.21	13.21	13.21	13.21	13.21	13.21	13.21	13.21	13.33	13.33
Ф10	4.069	-	4.069	-	3.699	3.699	-	-	-	-	4.439	-	4.439	-	4.439	-	4.439	-	4.439	-
Ф12	-	6.392	-	6.392	-	-	-	-	-	-	-	6.925	-	6.925	-	6.925	-	6.925	-	6.925
Ф16	8.744	8.744	8.744	8.744	8.744	8.744	8.744	8.744	8.744	8.744	8.744	8.744	8.744	8.744	8.744	8.744	8.744	8.744	8.744	8.744
ИТОГО КЛАССА А-III	35.97	40.70	35.97	40.70	35.07	35.07	38.02	38.02	38.02	38.02	27.15	32.04	27.15	32.04	27.42	32.31	27.42	32.31	28.63	33.53
ВР-I ГОСТ 6727-80																				
Ф4	4.735	4.735	5.239	5.239	4.551	5.082	5.612	6.247	5.612	6.247	3.780	3.780	4.151	4.151	3.838	3.838	4.218	4.218	3.862	3.862
Ф5	10.68	9.174	10.77	9.264	9.535	9.612	9.264	9.264	9.264	9.264	6.497	4.990	6.463	4.957	7.111	5.604	7.078	5.571	7.414	5.907
ИТОГО КЛАССА ВР-I	15.42	13.91	16.01	14.50	14.09	14.69	14.88	15.51	14.88	15.51	10.28	8.770	10.61	9.108	10.95	9.443	11.30	9.789	11.28	9.770
ВСЕГО ИЗДЕЛИЙ АРМАТУРНЫХ	61.31	64.53	61.90	65.13	59.08	59.69	62.82	63.45	62.82	63.45	45.95	49.33	46.28	49.67	46.88	50.27	47.23	50.62	48.43	51.82
ИЗДЕЛИЯ ЗАКЛАДНЫЕ																				
ПРОКАТ МАРКИ ВСТ3КП2 ГОСТ 103-76																				
-60Х8	0.602	0.602	0.602	0.602	0.602	0.602	0.602	0.602	0.602	0.602	0.602	0.602	0.602	0.602	0.602	0.602	0.602	0.602	0.602	0.602
ИТОГО ГОСТ 103-76	0.602	0.602	0.602	0.602	0.602	0.602	0.602	0.602	0.602	0.602	0.602	0.602	0.602	0.602	0.602	0.602	0.602	0.602	0.602	0.602
ИТОГО МАРКИ ВСТ3КП2	0.602	0.602	0.602	0.602	0.602	0.602	0.602	0.602	0.602	0.602	0.602	0.602	0.602	0.602	0.602	0.602	0.602	0.602	0.602	0.602
ВСЕГО ИЗДЕЛИЙ ЗАКЛАДНЫХ	0.602	0.602	0.602	0.602	0.602	0.602	0.602	0.602	0.602	0.602	0.602	0.602	0.602	0.602	0.602	0.602	0.602	0.602	0.602	0.602
ОБЩИЙ РАСХОД	61.91	65.13	62.51	65.73	59.68	60.29	63.42	64.05	63.42	64.05	46.55	49.93	46.89	50.27	47.49	50.87	47.83	51.22	49.03	52.42

20408 118 формат А3

НАИМЕНОВАНИЕ	КОЛИЧЕСТВО НА МАРКУ																			
	1ПСО 29.33 .4,0-1П-ПВ	1ПСО 29.33 .4,0-2П-ПВ	2ПСО 29.33 .3,5-1П-ПВ	2ПСО 29.33 .3,5-2П-ПВ	2ПСО 29.33 .4,0-1П-ПВ	2ПСО 29.33 .4,0-2П-ПВ	3ПСО 29.33 .3,5-1П-ПВ	3ПСО 29.33 .3,5-2П-ПВ	3ПСО 29.33 .4,0-1П-ПВ	3ПСО 29.33 .4,0-2П-ПВ	4ПСО 29.33 .3,5-1П-ПВ	4ПСО 29.33 .3,5-2П-ПВ	4ПСО 29.33 .4,0-1П-ПВ	4ПСО 29.33 .4,0-2П-ПВ	1ПСО 33.33 .3,5-1П-ПВ	1ПСО 33.33 .3,5-2П-ПВ	1ПСО 33.33 .4,0-1П-ПВ	1ПСО 33.33 .4,0-2П-ПВ	2ПСО 33.33 .3,5-1П-ПВ	2ПСО 33.33 .3,5-2П-ПВ
ИЗДЕЛИЯ АРМАТУРНЫЕ																				
АРМАТУРА КЛАССА																				
А-I ГОСТ 5781-82																				
Ф12	6.340	6.340	6.340	6.340	6.340	6.340	6.340	6.340	6.340	6.340	6.340	6.340	6.340	6.340	9.440	9.440	9.440	9.440	9.440	9.440
ИТОГО КЛАССА А-I	6.340	6.340	6.340	6.340	6.340	6.340	6.340	6.340	6.340	6.340	6.340	6.340	6.340	6.340	9.440	9.440	9.440	9.440	9.440	9.440
АС-П ГОСТ 5781-82																				
Ф10	-	-	2.180	2.180	-	-	2.180	2.180	-	-	2.180	2.180	-	-	-	-	-	-	-	-
Ф12	3.580	3.580	-	-	3.580	3.580	-	-	3.580	3.580	-	-	3.580	3.580	3.580	3.580	3.580	3.580	3.580	3.580
ИТОГО КЛАССА АС-П	3.580	3.580	2.180	2.180	3.580	3.580	2.180	2.180	3.580	3.580	2.180	2.180	3.580	3.580	3.580	3.580	3.580	3.580	3.580	3.580
А-III ГОСТ 5781-82																				
Ф6	2.126	4.532	2.126	4.532	2.126	4.532	2.393	4.799	2.393	4.799	2.393	4.799	2.393	4.799	2.315	4.721	2.315	4.721	2.315	4.721
Ф8	13.33	13.33	13.33	13.33	13.33	13.33	13.33	13.33	13.33	13.33	13.33	13.33	13.33	13.33	15.29	15.29	15.29	15.29	15.29	15.29
Ф10	4.439	-	4.439	-	4.439	-	4.439	-	4.439	-	4.439	-	4.439	-	4.069	-	4.069	-	4.069	-
Ф12	-	6.925	-	6.925	-	6.925	-	6.925	-	6.925	-	6.925	-	6.925	-	6.392	-	6.392	-	6.392
Ф16	8.744	8.744	8.744	8.744	8.744	8.744	8.744	8.744	8.744	8.744	8.744	8.744	8.744	8.744	8.744	8.744	8.744	8.744	8.744	8.744
ИТОГО КЛАССА А-III	28.63	33.53	28.63	33.53	28.63	33.53	28.90	33.79	28.90	33.79	28.90	33.79	28.90	33.79	30.42	35.15	30.42	35.15	30.42	35.15
ВР-I ГОСТ 6727-80																				
Ф4	4.264	4.264	3.862	3.862	4.264	4.264	3.921	3.921	4.331	4.331	3.921	3.921	4.331	4.331	4.118	4.118	4.545	4.545	4.118	4.118
Ф5	7.446	5.939	7.414	5.907	7.446	5.939	8.030	6.523	8.060	6.553	8.030	6.523	8.060	6.553	13.68	12.18	13.96	12.46	13.68	12.18
ИТОГО КЛАССА ВР-I	11.71	10.20	11.28	9.770	11.71	10.20	11.95	10.44	12.39	10.88	11.95	10.44	12.39	10.88	17.80	16.30	18.51	17.00	17.80	16.30
ВСЕГО ИЗДЕЛИЙ АРМАТУРНЫХ	50.26	53.65	48.43	51.82	50.26	53.65	49.37	52.76	51.21	54.60	49.37	52.76	51.21	54.60	61.24	64.47	61.95	65.17	61.24	64.47
ИЗДЕЛИЯ ЗАКЛАДНЫЕ																				
ПРОКАТ МАРКИ ВСТ3КП2																				
ГОСТ 103-76																				
-60Х8	0.602	0.602	0.602	0.602	0.602	0.602	0.602	0.602	0.602	0.602	0.602	0.602	0.602	0.602	0.602	0.602	0.602	0.602	0.602	0.602
ИТОГО ГОСТ 103-76	0.602	0.602	0.602	0.602	0.602	0.602	0.602	0.602	0.602	0.602	0.602	0.602	0.602	0.602	0.602	0.602	0.602	0.602	0.602	0.602
ИТОГО МАРКИ ВСТ3КП2	0.602	0.602	0.602	0.602	0.602	0.602	0.602	0.602	0.602	0.602	0.602	0.602	0.602	0.602	0.602	0.602	0.602	0.602	0.602	0.602
ВСЕГО ИЗДЕЛИЙ ЗАКЛАДНЫХ	0.602	0.602	0.602	0.602	0.602	0.602	0.602	0.602	0.602	0.602	0.602	0.602	0.602	0.602	0.602	0.602	0.602	0.602	0.602	0.602
ОБЩИЙ РАСХОД	50.87	54.25	49.03	52.42	50.87	54.25	49.97	53.36	51.81	55.20	49.97	53.36	51.81	55.20	61.85	65.07	62.55	65.77	61.85	65.07

НАИМЕНОВАНИЕ	КОЛИЧЕСТВО НА МАРКУ																			
	2ПСО 33.33 .4,0-1П-ПВ	2ПСО 33.33 .4,0-2П-ПВ	1ПСО 60.33 .3,5-1П-ПВ	1ПСО 60.33 .3,5-2П-ПВ	1ПСО 60.33 .4,0-1П-ПВ	1ПСО 60.33 .4,0-2П-ПВ	2ПСО 60.33 .3,5-1П-ПВ	2ПСО 60.33 .3,5-2П-ПВ	2ПСО 60.33 .4,0-1П-ПВ	2ПСО 60.33 .4,0-2П-ПВ	3ПСО 60.33 .3,5-1П-ПВ	3ПСО 60.33 .3,5-2П-ПВ	3ПСО 60.33 .4,0-1П-ПВ	3ПСО 60.33 .4,0-2П-ПВ	4ПСО 60.33 .3,5-1П-ПВ	4ПСО 60.33 .3,5-2П-ПВ	4ПСО 60.33 .4,0-1П-ПВ	4ПСО 60.33 .4,0-2П-ПВ	1ПСД 30.33 .3,5-2П-ПВ	1ПСД 30.33 .4,0-2П-ПВ
ИЗДЕЛИЯ АРМАТУРНЫЕ																				
АРМАТУРА КЛАССА																				
А-I ГОСТ 5781-82																				
Ф12	9.440	9.440	6.340	6.340	6.340	6.340	6.340	6.340	6.340	6.340	6.340	6.340	6.340	6.340	6.340	6.340	6.340	6.340	6.200	6.200
ИТОГО КЛАССА А-I	9.440	9.440	6.340	6.340	6.340	6.340	6.340	6.340	6.340	6.340	6.340	6.340	6.340	6.340	6.340	6.340	6.340	6.340	6.200	6.200
АС-II ГОСТ 5781-82																				
Ф12	3.580	3.580	7.160	7.160	7.160	7.160	7.160	7.160	7.160	7.160	7.160	7.160	-	-	-	-	-	-	3.580	3.580
Ф14	-	-	-	-	-	-	-	-	-	-	-	-	11.00	11.00	11.00	11.00	11.00	11.00	-	-
ИТОГО КЛАССА АС-II	3.580	3.580	7.160	7.160	7.160	7.160	7.160	7.160	7.160	7.160	7.160	7.160	11.00	11.00	11.00	11.00	11.00	11.00	3.580	3.580
А-III ГОСТ 5781-82																				
Ф6	2.315	4.721	4.175	9.244	4.175	9.244	4.708	9.777	4.708	9.777	4.708	9.777	4.708	9.777	5.773	10.84	5.773	10.84	3.644	3.644
Ф8	15.29	15.29	21.58	21.58	21.58	21.58	21.58	21.58	21.58	21.58	29.72	29.72	29.72	29.72	29.72	29.72	29.72	29.72	23.10	23.10
Ф10	4.069	-	9.495	0.617	9.495	0.617	9.495	0.617	9.495	0.617	8.755	0.617	8.755	0.617	8.755	0.617	8.755	0.617	-	-
Ф12	-	6.392	-	13.85	-	13.85	-	13.85	-	13.85	-	12.78	-	12.78	-	12.78	-	12.78	-	-
Ф16	8.744	8.744	18.21	18.21	18.21	18.21	18.21	18.21	18.21	18.21	18.21	18.21	18.21	18.21	18.21	18.21	18.21	18.21	8.744	8.744
ИТОГО КЛАССА А-III	30.42	35.15	53.47	63.51	53.47	63.51	54.00	64.04	54.00	64.04	61.40	71.11	61.40	71.11	62.46	72.18	62.46	72.18	35.49	35.49
ВР-I ГОСТ 6727-80																				
Ф4	4.545	4.545	7.230	7.230	7.923	7.923	7.347	7.347	8.058	8.058	8.236	8.236	9.091	9.091	8.470	8.470	9.361	9.361	3.909	4.471
Ф5	13.96	12.46	16.23	13.05	16.43	13.26	17.45	14.28	17.66	14.49	18.40	15.22	18.58	15.41	20.52	17.35	20.70	17.53	7.525	7.525
ИТОГО КЛАССА ВР-I	18.51	17.00	23.46	20.28	24.36	21.18	24.80	21.63	25.72	22.55	26.64	23.46	27.67	24.50	28.99	25.82	30.06	26.89	11.43	12.00
ВСЕГО ИЗДЕЛИЙ АРМАТУРНЫХ	61.95	65.17	90.42	97.29	91.32	98.19	92.30	99.17	93.22	100.1	101.5	108.1	106.4	112.9	108.8	115.3	109.9	116.4	56.71	57.27
ИЗДЕЛИЯ ЗАКЛАДНЫЕ																				
ПРОКАТ МАРКИ ВСТ3КП2																				
ГОСТ 103-76																				
-60Х8	0.602	0.602	0.903	0.903	0.903	0.903	0.903	0.903	0.903	0.903	0.903	0.903	0.903	0.903	0.903	0.903	0.903	0.903	0.602	0.602
ИТОГО ГОСТ 103-76	0.602	0.602	0.903	0.903	0.903	0.903	0.903	0.903	0.903	0.903	0.903	0.903	0.903	0.903	0.903	0.903	0.903	0.903	0.602	0.602
ИТОГО МАРКИ ВСТ3КП2	0.602	0.602	0.903	0.903	0.903	0.903	0.903	0.903	0.903	0.903	0.903	0.903	0.903	0.903	0.903	0.903	0.903	0.903	0.602	0.602
ВСЕГО ИЗДЕЛИЙ ЗАКЛАДНЫХ	0.602	0.602	0.903	0.903	0.903	0.903	0.903	0.903	0.903	0.903	0.903	0.903	0.903	0.903	0.903	0.903	0.903	0.903	0.602	0.602
ОБЩИЙ РАСХОД	62.55	65.77	91.32	98.19	92.23	99.09	93.20	100.1	94.12	101.0	102.4	109.0	107.3	113.9	109.7	116.2	110.8	117.3	57.31	57.87

НАИМЕНОВАНИЕ	КОЛИЧЕСТВО НА МАРКУ																			
	2ПСД 30.33 .3,5- 2П-ПВ	2ПСД 30.33 .4,0- 2П-ПВ	3ПСД 30.33 .3,5- 2П-ПВ	3ПСД 30.33 .4,0- 2П-ПВ	4ПСД 30.33 .3,5- 1П-ПВ	4ПСД 30.33 .3,5- 2П-ПВ	4ПСД 30.33 .4,0- 1П-ПВ	4ПСД 30.33 .4,0- 2П-ПВ	1ПСД 28.33 .3,5- 1П-ПВ	1ПСД 28.33 .3,5- 2П-ПВ	1ПСД 28.33 .4,0- 1П-ПВ	1ПСД 28.33 .4,0- 2П-ПВ	1ПСД 29.33 .3,5- 1П-ПВ	1ПСД 29.33 .3,5- 2П-ПВ	1ПСД 29.33 .4,0- 1П-ПВ	1ПСД 29.33 .4,0- 2П-ПВ	2ПСД 29.33 .3,5- 1П-ПВ	2ПСД 29.33 .3,5- 2П-ПВ	2ПСД 29.33 .4,0- 1П-ПВ	2ПСД 29.33 .4,0- 2П-ПВ
ИЗДЕЛИЯ АРМАТУРНЫЕ																				
АРМАТУРА КЛАССА																				
А-I ГОСТ 5781-82																				
Ф12	6.200	6.200	6.200	6.200	6.200	6.200	6.200	6.200	6.200	6.200	6.200	6.200	6.200	6.200	6.200	6.200	6.200	6.200	6.200	6.200
ИТОГО КЛАССА А-I	6.200	6.200	6.200	6.200	6.200	6.200	6.200	6.200	6.200	6.200	6.200	6.200	6.200	6.200	6.200	6.200	6.200	6.200	6.200	6.200
АС-II ГОСТ 5781-82																				
Ф10	-	-	-	-	2.180	2.180	2.180	2.180	2.180	2.180	2.180	2.180	2.180	2.180	2.180	2.180	2.180	2.180	2.180	2.180
Ф12	3.580	3.580	3.580	3.580	-	-	-	-	-	-	-	-	-	-	-	-	-	-	-	-
ИТОГО КЛАССА АС-II	3.580	3.580	3.580	3.580	2.180	2.180	2.180	2.180	2.180	2.180	2.180	2.180	2.180	2.180	2.180	2.180	2.180	2.180	2.180	2.180
А-III ГОСТ 5781-82																				
Ф6	3.644	3.644	3.911	3.911	2.890	5.296	2.890	5.296	0.155	2.561	0.155	2.561	1.523	3.929	1.523	3.929	1.523	3.929	1.523	3.929
Ф8	23.10	23.10	20.79	20.79	15.83	15.83	15.83	15.83	15.60	15.60	15.60	15.60	15.72	15.72	15.72	15.72	15.72	15.72	15.72	15.72
Ф10	-	-	-	-	4.439	-	4.439	-	4.439	-	4.439	-	4.439	-	4.439	-	4.439	-	4.439	-
Ф12	-	-	-	-	-	6.925	-	6.925	-	6.925	-	6.925	-	6.925	-	6.925	-	6.925	-	6.925
Ф16	8.744	8.744	8.744	8.744	8.744	8.744	8.744	8.744	8.744	8.744	8.744	8.744	8.744	8.744	8.744	8.744	8.744	8.744	8.744	8.744
ИТОГО КЛАССА А-III	35.49	35.49	33.44	33.44	31.91	36.80	31.91	36.80	28.94	33.83	28.94	33.83	30.42	35.31	30.42	35.31	30.42	35.31	30.42	35.31
ВР-I ГОСТ 6727-80																				
Ф4	3.909	4.471	3.623	4.140	2.992	2.992	3.397	3.397	2.827	2.827	3.171	3.171	2.909	2.909	3.284	3.284	2.909	2.909	3.284	3.284
Ф5	7.525	7.525	6.726	6.726	6.480	4.973	6.584	5.078	4.654	3.147	4.620	3.114	5.567	4.060	5.602	4.096	5.567	4.060	5.602	4.096
ИТОГО КЛАССА ВР-I	11.43	12.00	10.35	10.87	9.472	7.965	9.981	8.474	7.481	5.974	7.791	6.284	8.476	6.969	8.886	7.379	8.476	6.969	8.886	7.379
ВСЕГО ИЗДЕЛИЙ АРМАТУРНЫХ	56.71	57.27	53.57	54.09	49.76	53.14	50.27	53.65	44.80	48.18	45.11	48.49	47.28	50.66	47.69	51.07	47.28	50.66	47.69	51.07
ИЗДЕЛИЯ ЗАКЛАДНЫЕ																				
ПРОКАТ МАРКИ ВСТ3КП2																				
ГОСТ 103-76																				
-60Х8	0.602	0.602	0.602	0.602	0.602	0.602	0.602	0.602	0.602	0.602	0.602	0.602	0.602	0.602	0.602	0.602	0.602	0.602	0.602	0.602
ИТОГО ГОСТ 103-76	0.602	0.602	0.602	0.602	0.602	0.602	0.602	0.602	0.602	0.602	0.602	0.602	0.602	0.602	0.602	0.602	0.602	0.602	0.602	0.602
ИТОГО МАРКУ ВСТ3КП2	0.602	0.602	0.602	0.602	0.602	0.602	0.602	0.602	0.602	0.602	0.602	0.602	0.602	0.602	0.602	0.602	0.602	0.602	0.602	0.602
ВСЕГО ИЗДЕЛИЙ ЗАКЛАДНЫХ	0.602	0.602	0.602	0.602	0.602	0.602	0.602	0.602	0.602	0.602	0.602	0.602	0.602	0.602	0.602	0.602	0.602	0.602	0.602	0.602
ОБЩИЙ РАСХОД	57.31	57.87	54.17	54.69	50.36	53.75	50.87	54.26	45.40	48.78	45.71	49.09	47.88	51.27	48.29	51.68	47.88	51.27	48.29	51.68

НАИМЕНОВАНИЕ	КОЛИЧЕСТВО НА МАРКУ																			
	3ПСД 29.33 .3,5- 2П-ПВ	3ПСД 29.33 .4,0- 2П-ПВ	4ПСД 29.33 .3,5- 2П-ПВ	4ПСД 29.33 .4,0- 2П-ПВ	ПСД 3 0.33. 3,5-2 П-ПВ	ПСД 3 0.33. 4,0-2 П-ПВ	2ПСД 28.33 .3,5- 2П-ПВ	2ПСД 28.33 .4,0- 2П-ПВ	ПСЛ 3 0.33. 3,5-2 П-ПВ	ПСЛ 3 0.33. 4,0-2 П-ПВ	ПСЛ 2 8.33. 3,5-2 П-ПВ	ПСЛ 2 8.33. 4,0-2 П-ПВ	1ПСЛ 29.33 .3,5- 2П-ПВ	1ПСЛ 29.33 .4,0- 2П-ПВ	2ПСЛ 29.33 .3,5- 2П-ПВ	2ПСЛ 29.33 .4,0- 2П-ПВ	1ПСЛ 30.33 .3,5- 2П-ПВ	1ПСЛ 30.33 .4,0- 2П-ПВ	2ПСЛ 30.33 .3,5- 2П-ПВ	2ПСЛ 30.33 .4,0- 2П-ПВ
ИЗДЕЛИЯ АРМАТУРНЫЕ																				
АРМАТУРА КЛАССА																				
А-I ГОСТ 5781-82																				
Ф12	6.340	6.340	6.340	6.340	6.340	6.340	6.340	6.340	3.240	3.240	3.240	3.240	3.240	3.240	3.240	3.240	6.340	6.340	6.340	6.340
ИТОГО КЛАССА А-I	6.340	6.340	6.340	6.340	6.340	6.340	6.340	6.340	3.240	3.240	3.240	3.240	3.240	3.240	3.240	3.240	6.340	6.340	6.340	6.340
АС-II ГОСТ 5781-82																				
Ф12	3.580	3.580	3.580	3.580	3.580	3.580	3.580	3.580	3.580	3.580	3.580	3.580	3.580	3.580	3.580	3.580	3.580	-	3.580	-
Ф14	-	-	-	-	-	-	-	-	-	-	-	-	-	-	-	-	-	5.500	-	5.500
ИТОГО КЛАССА АС-II	3.580	3.580	3.580	3.580	3.580	3.580	3.580	3.580	3.580	3.580	3.580	3.580	3.580	3.580	3.580	3.580	3.580	5.500	3.580	5.500
А-III ГОСТ 5781-82																				
Ф6	2.126	2.126	2.126	2.126	3.494	3.494	0.759	0.759	2.253	2.253	0.963	0.963	2.331	2.331	2.331	2.331	13.69	13.69	13.69	13.69
Ф8	18.75	18.75	18.75	18.75	18.87	18.87	18.63	18.63	18.87	18.87	22.21	22.21	18.75	18.75	18.75	18.75	0.868	0.868	0.868	0.868
Ф10	3.699	3.699	3.699	3.699	3.699	3.699	3.699	3.699	-	-	-	-	-	-	-	-	-	-	-	-
Ф12	-	-	-	-	-	-	-	-	11.31	11.31	11.31	11.31	11.31	11.31	11.31	11.31	-	-	-	-
Ф16	8.744	8.744	8.744	8.744	8.744	8.744	8.744	8.744	8.744	8.744	8.744	8.744	8.744	8.744	8.744	8.744	8.744	8.744	8.744	8.744
ИТОГО КЛАССА А-III	33.32	33.32	33.32	33.32	34.81	34.81	31.83	31.83	41.18	41.18	43.23	43.23	41.14	41.14	41.14	41.14	23.30	23.30	23.30	23.30
ВР-I ГОСТ 6727-80																				
Ф4	4.410	4.902	4.410	4.902	4.493	5.015	4.328	4.789	6.178	6.673	6.582	7.151	6.246	6.765	6.246	6.765	4.240	4.713	4.240	4.713
Ф5	8.144	8.147	8.144	8.147	9.088	9.164	7.192	7.131	8.654	8.744	8.621	8.436	9.035	9.088	9.035	9.088	8.443	8.443	8.443	8.443
ИТОГО КЛАССА ВР-I	12.55	13.05	12.55	13.05	13.58	14.18	11.52	11.92	14.83	15.42	15.20	15.59	15.28	15.85	15.28	15.85	12.68	13.16	12.68	13.16
ВСЕГО ИЗДЕЛИЙ АРМАТУРНЫХ	55.79	56.29	55.79	56.29	58.31	58.90	53.27	53.67	62.83	63.41	65.25	65.63	63.24	63.81	63.24	63.81	45.90	48.30	45.90	48.30
ИЗДЕЛИЯ ЗАКЛАДНЫЕ																				
ПРОКАТ МАРКИ ВСТ3КП2																				
ГОСТ 103-76																				
-60Х8	0.602	0.602	0.602	0.602	0.602	0.602	0.602	0.602	0.602	0.602	0.602	0.602	0.602	0.602	0.602	0.602	0.602	0.602	0.602	0.602
ИТОГО ГОСТ 103-76	0.602	0.602	0.602	0.602	0.602	0.602	0.602	0.602	0.602	0.602	0.602	0.602	0.602	0.602	0.602	0.602	0.602	0.602	0.602	0.602
ИТОГО МАРКИ ВСТ3КП2	0.602	0.602	0.602	0.602	0.602	0.602	0.602	0.602	0.602	0.602	0.602	0.602	0.602	0.602	0.602	0.602	0.602	0.602	0.602	0.602
ВСЕГО ИЗДЕЛИЙ ЗАКЛАДНЫХ	0.602	0.602	0.602	0.602	0.602	0.602	0.602	0.602	0.602	0.602	0.602	0.602	0.602	0.602	0.602	0.602	0.602	0.602	0.602	0.602
ОБЩИЙ РАСХОД	56.40	56.89	56.40	56.89	58.91	59.51	53.88	54.28	63.43	64.02	65.85	66.23	63.84	64.41	63.84	64.41	46.51	48.90	46.51	48.90

НАИМЕНОВАНИЕ	КОЛИЧЕСТВО НА МАРКУ																			
	3ПСЛ 30.33.3,5-2П-ПВ	3ПСЛ 30.33.4,0-2П-ПВ	4ПСЛ 30.33.3,5-2П-ПВ	4ПСЛ 30.33.4,0-2П-ПВ	5ПСЛ 30.33.3,5-2П-ПВ	5ПСЛ 30.33.4,0-2П-ПВ	6ПСЛ 30.33.3,5-2П-ПВ	6ПСЛ 30.33.4,0-2П-ПВ	7ПСЛ 30.33.3,5-2П-ПВ	7ПСЛ 30.33.4,0-2П-ПВ	8ПСЛ 30.33.3,5-2П-ПВ	8ПСЛ 30.33.4,0-2П-ПВ	ПС 30.33,5-П-ПВ	ПС 30.33,0-П-ПВ	ПС 24.33,5-П-ПВ	ПС 24.33,0-П-ПВ	ПС 18.33,5-П-ПВ	ПС 18.33,0-П-ПВ	ПС 12.33,5-П-ПВ	ПС 12.33,0-П-ПВ
ИЗДЕЛИЯ АРМАТУРНЫЕ																				
АРМАТУРА КЛАССА																				
А-I ГОСТ 5781-82																				
Ф12	6.340	6.340	6.340	6.340	6.340	6.340	6.340	6.340	6.340	6.340	6.340	6.340	6.340	6.340	6.340	6.340	6.340	6.340	6.340	6.340
ИТОГО КЛАССА А-I	6.340	6.340	6.340	6.340	6.340	6.340	6.340	6.340	6.340	6.340	6.340	6.340	6.340	6.340	6.340	6.340	6.340	6.340	6.340	6.340
АС-II ГОСТ 5781-82																				
Ф10	-	-	-	-	-	-	-	-	-	-	-	-	-	-	-	-	-	-	2.180	2.180
Ф12	3.580	-	3.580	-	3.580	-	3.580	-	3.580	-	3.580	-	-	-	3.580	3.580	3.580	3.580	-	-
Ф14	-	5.500	-	5.500	-	5.500	-	5.500	-	5.500	-	5.500	5.500	5.500	-	-	-	-	-	-
ИТОГО КЛАССА АС-II	3.580	5.500	3.580	5.500	3.580	5.500	3.580	5.500	3.580	5.500	3.580	5.500	5.500	5.500	3.580	3.580	3.580	3.580	2.180	2.180
А-III ГОСТ 5781-82																				
Ф6	13.88	13.88	13.88	13.88	13.85	13.85	13.85	13.85	14.11	14.11	14.11	14.11	11.49	11.49	9.963	9.963	8.438	8.438	8.438	8.438
Ф8	0.868	0.868	0.868	0.868	2.525	2.525	2.525	2.525	0.868	0.868	0.868	0.868	0.868	0.868	0.868	0.868	0.868	0.868	0.868	0.868
Ф16	8.744	8.744	8.744	8.744	8.744	8.744	8.744	8.744	8.744	8.744	8.744	8.744	8.744	8.744	6.850	6.850	4.956	4.956	3.062	3.062
ИТОГО КЛАССА А-III	23.50	23.50	23.50	23.50	25.12	25.12	25.12	25.12	23.72	23.72	23.72	23.72	21.10	21.10	17.68	17.68	14.26	14.26	12.37	12.37
ВР-I ГОСТ 6727-80																				
Ф4	4.328	4.814	4.328	4.814	5.019	5.559	5.019	5.559	4.326	4.817	4.326	4.817	2.119	2.506	1.757	2.090	1.395	1.674	1.373	1.652
Ф5	9.224	9.224	9.224	9.224	9.210	9.210	9.210	9.210	9.224	9.224	9.224	9.224	5.851	5.851	4.766	4.766	3.682	3.682	2.598	2.598
ИТОГО КЛАССА ВР-I	13.55	14.04	13.55	14.04	14.23	14.77	14.23	14.77	13.55	14.04	13.55	14.04	7.970	8.357	6.523	6.856	5.077	5.356	3.971	4.250
ВСЕГО ИЗДЕЛИЙ АРМАТУРНЫХ	46.97	49.37	46.97	49.37	49.27	51.73	49.27	51.73	47.19	49.60	47.19	49.60	40.91	41.30	34.12	34.46	29.26	29.54	24.86	25.14
ИЗДЕЛИЯ ЗАКЛАДНЫЕ																				
ПРОКАТ МАРКИ ВСТ3КП2 ГОСТ 103-76																				
-60Х8	0.602	0.602	0.602	0.602	0.602	0.602	0.602	0.602	0.602	0.602	0.602	0.602	0.602	0.602	0.602	0.602	0.602	0.602	0.602	0.602
ИТОГО ГОСТ 103-76	0.602	0.602	0.602	0.602	0.602	0.602	0.602	0.602	0.602	0.602	0.602	0.602	0.602	0.602	0.602	0.602	0.602	0.602	0.602	0.602
ИТОГО МАРКИ ВСТ3КП2	0.602	0.602	0.602	0.602	0.602	0.602	0.602	0.602	0.602	0.602	0.602	0.602	0.602	0.602	0.602	0.602	0.602	0.602	0.602	0.602
ВСЕГО ИЗДЕЛИЙ ЗАКЛАДНЫХ	0.602	0.602	0.602	0.602	0.602	0.602	0.602	0.602	0.602	0.602	0.602	0.602	0.602	0.602	0.602	0.602	0.602	0.602	0.602	0.602
ОБЩИЙ РАСХОД	47.57	49.98	47.57	49.98	49.87	52.33	49.87	52.33	47.80	50.21	47.80	50.21	41.51	41.90	34.73	35.06	29.86	30.14	25.46	25.74

НАИМЕНОВАНИЕ	КОЛИЧЕСТВО НА МАРКУ																			
	ПС 28.33.3,5-П-ПВ	ПС 28.33.4,0-П-ПВ	1ПС 29.33.3,5-П-ПВ	1ПС 29.33.4,0-П-ПВ	2ПС 29.33.3,5-П-ПВ	2ПС 29.33.4,0-П-ПВ	1ПС 17.33.3,5-П-ПВ	1ПС 17.33.4,0-П-ПВ	2ПС 17.33.3,5-П-ПВ	2ПС 17.33.4,0-П-ПВ	1ПС 11.33.3,5-П-ПВ	1ПС 11.33.4,0-П-ПВ	2ПС 11.33.3,5-П-ПВ	2ПС 11.33.4,0-П-ПВ	1ПС 33.33.3,5-П-ПВ	1ПС 33.33.4,0-П-ПВ	2ПС 33.33.3,5-П-ПВ	2ПС 33.33.4,0-П-ПВ	1ПС 21.33.3,5-П-ПВ	1ПС 21.33.4,0-П-ПВ
ИЗДЕЛИЯ АРМАТУРНЫЕ																				
АРМАТУРА КЛАССА																				
А-I ГОСТ 5781-82																				
Ф12	6.340	6.340	6.340	6.340	6.340	6.340	6.340	6.340	6.340	6.340	6.340	6.340	6.340	6.340	9.440	9.440	9.440	9.440	9.440	9.440
ИТОГО КЛАССА А-I	6.340	6.340	6.340	6.340	6.340	6.340	6.340	6.340	6.340	6.340	6.340	6.340	6.340	6.340	9.440	9.440	9.440	9.440	9.440	9.440
АС-II ГОСТ 5781-82																				
Ф10	-	-	-	-	-	-	2.180	-	2.180	-	2.180	2.180	2.180	2.180	-	-	-	-	-	-
Ф12	3.580	3.580	3.580	-	3.580	-	-	3.580	-	3.580	-	-	-	-	-	-	-	-	3.580	3.580
Ф14	-	-	-	5.500	-	5.500	-	-	-	-	-	-	-	-	5.500	5.500	5.500	5.500	-	-
ИТОГО КЛАССА АС-II	3.580	3.580	3.580	5.500	3.580	5.500	2.180	3.580	2.180	3.580	2.180	2.180	2.180	2.180	5.500	5.500	5.500	5.500	3.580	3.580
А-III ГОСТ 5781-82																				
Ф6	11.81	11.81	11.65	11.65	11.65	11.65	8.596	8.596	8.596	8.596	7.070	7.070	7.070	7.070	9.560	9.560	9.560	9.560	6.508	6.508
Ф8	0.631	0.631	1.511	1.511	1.511	1.511	0.750	0.750	0.750	0.750	0.750	0.750	0.750	0.750	0.868	0.868	0.868	0.868	0.868	0.868
Ф16	8.744	8.744	8.744	8.744	8.744	8.744	4.956	4.956	4.956	4.956	3.062	3.062	3.062	3.062	8.744	8.744	8.744	8.744	4.956	4.956
ИТОГО КЛАССА А-III	21.18	21.18	21.90	21.90	21.90	21.90	14.30	14.30	14.30	14.30	10.88	10.88	10.88	10.88	19.17	19.17	19.17	19.17	12.33	12.33
ВР-I ГОСТ 6727-80																				
Ф4	2.636	3.069	2.377	2.788	2.377	2.788	1.653	1.955	1.653	1.955	1.291	1.539	1.291	1.539	1.960	2.288	1.960	2.288	1.235	1.456
Ф5	4.644	4.556	5.292	5.238	5.292	5.238	3.123	3.080	3.123	3.080	2.039	1.986	2.039	1.986	10.53	10.72	10.53	10.72	8.361	8.548
ИТОГО КЛАССА ВР-I	7.280	7.626	7.669	8.026	7.669	8.026	4.776	5.035	4.776	5.035	3.330	3.525	3.330	3.525	12.49	13.01	12.49	13.01	9.596	10.00
ВСЕГО ИЗДЕЛИЙ АРМАТУРНЫХ	38.38	38.73	39.49	41.77	39.49	41.77	27.60	29.26	27.60	29.26	22.73	22.93	22.73	22.93	46.60	47.12	46.60	47.12	34.95	35.36
ИЗДЕЛИЯ ЗАКЛАДНЫЕ																				
ПРОКАТ МАРКИ ВСТ3КП2 ГОСТ 103-76																				
-60Х8	0.602	0.602	0.301	0.301	0.301	0.301	0.602	0.602	0.602	0.602	0.602	0.602	0.602	0.602	0.602	0.602	0.602	0.602	0.602	0.602
ИТОГО ГОСТ 103-76	0.602	0.602	0.301	0.301	0.301	0.301	0.602	0.602	0.602	0.602	0.602	0.602	0.602	0.602	0.602	0.602	0.602	0.602	0.602	0.602
ИТОГО МАРКИ ВСТ3КП2	0.602	0.602	0.301	0.301	0.301	0.301	0.602	0.602	0.602	0.602	0.602	0.602	0.602	0.602	0.602	0.602	0.602	0.602	0.602	0.602
ВСЕГО ИЗДЕЛИЙ ЗАКЛАДНЫХ	0.602	0.602	0.301	0.301	0.301	0.301	0.602	0.602	0.602	0.602	0.602	0.602	0.602	0.602	0.602	0.602	0.602	0.602	0.602	0.602
ОБЩИЙ РАСХОД	38.98	39.33	39.79	42.07	39.79	42.07	28.20	29.86	28.20	29.86	23.33	23.53	23.33	23.53	47.20	47.72	47.20	47.72	35.55	35.96

НАИМЕНОВАНИЕ	КОЛИЧЕСТВО НА МАРКУ																			
	2ПС 21.33.3,5-П-ПВ	2ПС 21.33.4,0-П-ПВ	1ПС 15.33.3,5-П-ПВ	1ПС 15.33.4,0-П-ПВ	2ПС 13,5-П-ПВ	2ПС 14,0-П-ПВ	ПС 30.16.3,5-П-ПВ	ПС 30.16.4,0-П-ПВ	ПС 28.16.3,5-П-ПВ	ПС 28.16.4,0-П-ПВ	1ПС 29.16.3,5-П-ПВ	1ПС 29.16.4,0-П-ПВ	2ПС 29.16.3,5-П-ПВ	2ПС 29.16.4,0-П-ПВ	3ПС 3.16.3,5-П-ПВ	1ПС 3.16.4,0-П-ПВ	2ПС 3.16.3,5-П-ПВ	2ПС 3.16.4,0-П-ПВ	ПСП 6 0.10.2,6-П-ПВ	ПСП 6 0.10.3,1-П-ПВ
ИЗДЕЛИЯ АРМАТУРНЫЕ																				
АРМАТУРА КЛАССА																				
А-I ГОСТ 5781-82																				
Ф12	9.440	9.440	9.440	9.440	9.440	9.440	3.240	3.240	3.240	3.240	3.240	3.240	3.240	3.240	6.340	6.340	6.340	6.340	-	-
ИТОГО КЛАССА А-I	9.440	9.440	9.440	9.440	9.440	9.440	3.240	3.240	3.240	3.240	3.240	3.240	3.240	3.240	6.340	6.340	6.340	6.340	-	-
АС-II ГОСТ 5781-82																				
Ф10	-	-	2.180	2.180	2.180	2.180	2.180	2.180	2.180	2.180	2.180	2.180	2.180	2.180	2.180	-	2.180	-	4.360	4.360
Ф12	3.580	3.580	-	-	-	-	-	-	-	-	-	-	-	-	-	3.580	-	3.580	-	-
ИТОГО КЛАССА АС-II	3.580	3.580	2.180	2.180	2.180	2.180	2.180	2.180	2.180	2.180	2.180	2.180	2.180	2.180	2.180	3.580	2.180	3.580	4.360	4.360
А-III ГОСТ 5781-82																				
Ф6	6.508	6.508	4.982	4.982	4.982	4.982	5.548	5.548	6.045	6.045	5.796	5.796	5.796	5.796	4.758	4.758	4.758	4.758	2.983	2.983
Ф8	0.868	0.868	0.868	0.868	0.868	0.868	0.868	0.868	0.631	0.631	0.750	0.750	0.750	0.750	0.868	0.868	0.868	0.868	0.631	0.631
Ф10	-	-	-	-	-	-	-	-	-	-	-	-	-	-	-	-	-	-	1.850	1.850
Ф16	4.956	4.956	3.062	3.062	3.062	3.062	8.744	8.744	8.744	8.744	8.744	8.744	8.744	8.744	8.744	8.744	8.744	8.744	-	-
ИТОГО КЛАССА А-III	12.33	12.33	8.912	8.912	8.912	8.912	15.16	15.16	15.42	15.42	15.29	15.29	15.29	15.29	14.37	14.37	14.37	14.37	5.464	5.464
ВР-I ГОСТ 6727-80																				
Ф4	1.235	1.456	0.873	1.039	0.873	1.039	1.203	1.424	1.494	1.740	1.349	1.582	1.349	1.582	1.136	1.325	1.136	1.325	0.479	0.605
Ф5	8.361	8.548	7.277	7.464	7.277	7.464	4.071	4.071	3.210	3.147	3.675	3.644	3.675	3.644	6.609	6.735	6.609	6.735	5.090	5.112
ИТОГО КЛАССА ВР-I	9.596	10.00	8.150	8.504	8.150	8.504	5.275	5.495	4.704	4.887	5.024	5.226	5.024	5.226	7.746	8.060	7.746	8.060	5.569	5.717
ВСЕГО ИЗДЕЛИЙ АРМАТУРНЫХ	34.95	35.36	28.68	29.04	28.68	29.04	25.85	26.07	25.54	25.73	25.73	25.94	25.73	25.94	30.64	32.35	30.64	32.35	15.39	15.54
ИЗДЕЛИЯ ЗАКЛАДНЫЕ																				
ПРОКАТ МАРКИ ВСТ3КП2																				
ГОСТ 103-76																				
-60Х8	0.602	0.602	0.602	0.602	0.602	0.602	0.602	0.602	0.602	0.602	0.602	0.602	0.602	0.602	0.602	0.602	0.602	0.602	-	-
-70Х8	-	-	-	-	-	-	-	-	-	-	-	-	-	-	-	-	-	-	1.760	1.760
ИТОГО ГОСТ 103-76	0.602	0.602	0.602	0.602	0.602	0.602	0.602	0.602	0.602	0.602	0.602	0.602	0.602	0.602	0.602	0.602	0.602	0.602	1.760	1.760
ИТОГО МАРКИ ВСТ3КП2	0.602	0.602	0.602	0.602	0.602	0.602	0.602	0.602	0.602	0.602	0.602	0.602	0.602	0.602	0.602	0.602	0.602	0.602	1.760	1.760
ВСЕГО ИЗДЕЛИЙ ЗАКЛАДНЫХ	0.602	0.602	0.602	0.602	0.602	0.602	0.602	0.602	0.602	0.602	0.602	0.602	0.602	0.602	0.602	0.602	0.602	0.602	1.760	1.760
ОБЩИЙ РАСХОД	35.55	35.96	29.28	29.64	29.28	29.64	26.46	26.68	26.15	26.33	26.34	26.54	26.34	26.54	31.24	32.95	31.24	32.95	17.15	17.30

НАИМЕНОВАНИЕ	КОЛИЧЕСТВО НА МАРКУ																			
	ПСП 3 0.10. 2,6-П -ПВ	ПСП 3 0.10. 3,1-П -ПВ	ПСП 1 8.10. 2,6-П -ПВ	ПСП 1 8.10. 3,1-П -ПВ	ПСП 1 2.10. 2,6-П -ПВ	ПСП 1 2.10. 3,1-П -ПВ	ПСП 2 8.10. 2,6-П -ПВ	ПСП 2 8.10. 3,1-П -ПВ	1ПСП 29.10 .2,6- П-ПВ	1ПСП 29.10 .3,1- П-ПВ	2ПСП 29.10 .2,6- П-ПВ	2ПСП 29.10 .3,1- П-ПВ	1ПСП 17.10 .2,6- П-ПВ	1ПСП 17.10 .3,1- П-ПВ	2ПСП 17.10 .2,6- П-ПВ	2ПСП 17.10 .3,1- П-ПВ	1ПСП 11.10 .2,6- П-ПВ	1ПСП 11.10 .3,1- П-ПВ	2ПСП 11.10 .2,6- П-ПВ	2ПСП 11.10 .3,1- П-ПВ
ИЗДЕЛИЯ АРМАТУРНЫЕ																				
АРМАТУРА КЛАССА																				
А-I ГОСТ 5781-82																				
Ø8	-	-	1.180	1.180	1.180	1.180	1.180	1.180	-	-	-	-	1.180	1.180	1.180	1.180	1.180	1.180	1.180	1.180
ИТОГО КЛАССА А-I	-	-	1.180	1.180	1.180	1.180	1.180	1.180	-	-	-	-	1.180	1.180	1.180	1.180	1.180	1.180	1.180	1.180
АС-II ГОСТ 5781-82																				
Ø10	2.180	2.180	-	-	-	-	-	-	2.180	2.180	2.180	2.180	-	-	-	-	-	-	-	-
ИТОГО КЛАССА АС-II	2.180	2.180	-	-	-	-	-	-	2.180	2.180	2.180	2.180	-	-	-	-	-	-	-	-
А-III ГОСТ 5781-82																				
Ø6	1.705	1.705	1.278	1.278	0.852	0.852	1.705	1.705	1.705	1.705	1.705	1.705	1.278	1.278	1.278	1.278	0.852	0.852	0.852	0.852
Ø8	0.631	0.631	0.631	0.631	0.631	0.631	0.631	0.631	0.631	0.631	0.631	0.631	0.631	0.631	0.631	0.631	0.631	0.631	0.631	0.631
Ø10	1.233	1.233	1.233	1.233	1.233	1.233	1.233	1.233	1.233	1.233	1.233	1.233	1.233	1.233	1.233	1.233	1.233	1.233	1.233	1.233
ИТОГО КЛАССА А-III	3.569	3.569	3.143	3.143	2.717	2.717	3.569	3.569	3.569	3.569	3.569	3.569	3.143	3.143	3.143	3.143	2.717	2.717	2.717	2.717
ВР-I ГОСТ 6727-80																				
Ø4	0.274	0.346	0.205	0.259	0.137	0.173	0.274	0.346	0.274	0.346	0.274	0.346	0.205	0.259	0.205	0.259	0.137	0.173	0.137	0.173
Ø5	2.524	2.535	1.523	1.535	1.023	1.034	2.374	2.385	2.449	2.460	2.449	2.460	1.448	1.459	1.448	1.459	0.948	0.959	0.948	0.959
ИТОГО КЛАССА ВР-I	2.798	2.881	1.729	1.794	1.160	1.207	2.648	2.731	2.723	2.806	2.723	2.806	1.654	1.719	1.654	1.719	1.085	1.132	1.085	1.132
ВСЕГО ИЗДЕЛИЙ АРМАТУРНЫХ	8.547	8.630	6.052	6.117	5.057	5.104	7.397	7.480	8.472	8.555	8.472	8.555	5.976	6.042	5.976	6.042	4.981	5.029	4.981	5.029
ИЗДЕЛИЯ ЗАКЛАДНЫЕ																				
ПРОКАТ МАРКИ ВСТ3КП2																				
ГОСТ 103-76																				
-70Х8	1.408	1.408	1.408	1.408	1.408	1.408	1.408	1.408	1.408	1.408	1.408	1.408	1.408	1.408	1.408	1.408	1.408	1.408	1.408	1.408
ИТОГО ГОСТ 103-76	1.408	1.408	1.408	1.408	1.408	1.408	1.408	1.408	1.408	1.408	1.408	1.408	1.408	1.408	1.408	1.408	1.408	1.408	1.408	1.408
ИТОГО МАРКИ ВСТ3КП2	1.408	1.408	1.408	1.408	1.408	1.408	1.408	1.408	1.408	1.408	1.408	1.408	1.408	1.408	1.408	1.408	1.408	1.408	1.408	1.408
ВСЕГО ИЗДЕЛИЙ ЗАКЛАДНЫХ	1.408	1.408	1.408	1.408	1.408	1.408	1.408	1.408	1.408	1.408	1.408	1.408	1.408	1.408	1.408	1.408	1.408	1.408	1.408	1.408
ОБЩИЙ РАСХОД	9.955	10.04	7.460	7.525	6.465	6.512	8.805	8.888	9.880	9.963	9.880	9.963	7.384	7.450	7.384	7.450	6.389	6.437	6.389	6.437

20408 126 ФОРМАТ А3

НАИМЕНОВАНИЕ	КОЛИЧЕСТВО НА МАРКУ											
	1ПСП 33.10 .2,6- П-ПВ	1ПСП 33.10 .3,1- П-ПВ	2ПСП 33.10 .2,6- П-ПВ	2ПСП 33.10 .3,1- П-ПВ	1ПСП 21.10 .2,6- П-ПВ	1ПСП 21.10 .3,1- П-ПВ	2ПСП 21.10 .2,6- П-ПВ	2ПСП 21.10 .3,1- П-ПВ	1ПСП 15.10 .2,6- П-ПВ	1ПСП 15.10 .3,1- П-ПВ	2ПСП 15.10 .2,6- П-ПВ	2ПСП 15.10 .3,1- П-ПВ
ИЗДЕЛИЯ АРМАТУРНЫЕ												
АРМАТУРА КЛАССА												
А-I ГОСТ 5781-82												
Ф8	-	-	-	-	1.180	1.180	1.180	1.180	1.180	1.180	1.180	1.180
ИТОГО КЛАССА А-I	-	-	-	-	1.180	1.180	1.180	1.180	1.180	1.180	1.180	1.180
АС-II ГОСТ 5781-82												
Ф10	2.180	2.180	2.180	2.180	-	-	-	-	-	-	-	-
ИТОГО КЛАССА АС-II	2.180	2.180	2.180	2.180	-	-	-	-	-	-	-	-
А-III ГОСТ 5781-82												
Ф6	2.131	2.131	2.131	2.131	1.278	1.278	1.278	1.278	1.278	1.278	1.278	1.278
Ф8	0.631	0.631	0.631	0.631	0.631	0.631	0.631	0.631	0.631	0.631	0.631	0.631
Ф10	1.233	1.233	1.233	1.233	1.233	1.233	1.233	1.233	1.233	1.233	1.233	1.233
ИТОГО КЛАССА А-III	3.995	3.995	3.995	3.995	3.143	3.143	3.143	3.143	3.143	3.143	3.143	3.143
ВР-I ГОСТ 6727-80												
Ф4	0.342	0.432	0.342	0.432	0.205	0.259	0.205	0.259	0.205	0.259	0.205	0.259
Ф5	2.812	2.865	2.812	2.865	1.811	1.864	1.811	1.864	1.311	1.343	1.311	1.343
ИТОГО КЛАССА ВР-I	3.154	3.297	3.154	3.297	2.016	2.123	2.016	2.123	1.516	1.602	1.516	1.602
ВСЕГО ИЗДЕЛИЙ АРМАТУРНЫХ	9.329	9.472	9.329	9.472	6.339	6.446	6.339	6.446	5.839	5.925	5.839	5.925
ИЗДЕЛИЯ ЗАКЛАДНЫЕ												
ПРОКАТ МАРКИ ВСТ3КП2												
ГОСТ 103-76												
-70X8	1.408	1.408	1.408	1.408	1.408	1.408	1.408	1.408	1.408	1.408	1.408	1.408
ИТОГО ГОСТ 103-76	1.408	1.408	1.408	1.408	1.408	1.408	1.408	1.408	1.408	1.408	1.408	1.408
ИТОГО МАРКИ ВСТ3КП2	1.408	1.408	1.408	1.408	1.408	1.408	1.408	1.408	1.408	1.408	1.408	1.408
ВСЕГО ИЗДЕЛИЙ ЗАКЛАДНЫХ	1.408	1.408	1.408	1.408	1.408	1.408	1.408	1.408	1.408	1.408	1.408	1.408
ОБЩИЙ РАСХОД	10.74	10.88	10.74	10.88	7.747	7.854	7.747	7.854	7.247	7.333	7.247	7.333

gost.e-ecolog.ru