ТИПОВЫЕ КОНСТРУКЦИИ, ИЗДЕЛИЯ И УЗЛЫ ЗДАНИЙ И СООРУЖЕНИЙ

СЕРИЯ 1.090.1-3 пв

СБОРНЫЕ ЖЕЛЕЗОБЕТОННЫЕ КОНСТРУКЦИИ МЕЖВИДОВОГО ПРИМЕНЕНИЯ КРУПНОПАНЕЛЬНЫХ ОБЩЕСТВЕННЫХ ЗДАНИЙ И ВСПОМОГАТЕЛЬНЫХ ЗДАНИЙ ПРОМЫШЛЕННЫХ ПРЕДПРИЯТИЙ С ВЫСОТОЙ ЭТАЖА 3,0 И 3,3 м ДЛЯ СТРОИТЕЛЬСТВА НА ПРОСАДОЧНЫХ ГРУНТАХ И НА ПОДРАБАТЫВАЕМЫХ ТЕРРИТОРИЯХ

ВЫПУСК 1-2

ПАНЕЛИ НАРУЖНЫХ СТЕН НУЛЕВОГО ЦИКЛА ОДНОСЛОЙНЫЕ ДЛЯ СБОРНО — МОНОЛИТНОГО ВАРИАНТА

РАБОЧИЕ ЧЕРТЕЖИ

20407
ЦЕНА 2-77

gost.e-ecolog.ru

ЦЕНТРАЛЬНЫЙ ИНСТИТУТ ТИПОВОГО ПРОЕКТИРОВАНИЯ
ГОССТРОЯ СССР

Москва, А-445, Смольная ул., 22

Сдано в печать X 1975 г.

Заказ № 10698 Тираж 200 экз.

ТИПОВЫЕ КОНСТРУКЦИИ, ИЗДЕЛИЯ И УЗЛЫ ЗДАНИЙ И СООРУЖЕНИЙ

СЕРИЯ 1.090.1-3 пв

СБОРНЫЕ ЖЕЛЕЗОБЕТОННЫЕ КОНСТРУКЦИИ МЕЖВИДОВОГО ПРИМЕНЕНИЯ КРУПНОПАНЕЛЬНЫХ ОБЩЕСТВЕННЫХ ЗДАНИЙ И ВСПОМОГАТЕЛЬНЫХ ЗДАНИЙ ПРОМЫШЛЕННЫХ ПРЕДПРИЯТИЙ С ВЫСОТОЙ ЭТАЖА 3,0 И 3,3 м ДЛЯ СТРОИТЕЛЬСТВА НА ПРОСАДОЧНЫХ ГРУНТАХ И НА ПОДРАБАТЫВАЕМЫХ ТЕРРИТОРИЯХ

ВЫПУСК 1-2

ПАНЕЛИ НАРУЖНЫХ СТЕН НУЛЕВОГО ЦИКЛА ОДНОСЛОЙНЫЕ ДЛЯ СБОРНО — МОНОЛИТНОГО ВАРИАНТА

РАБОЧИЕ ЧЕРТЕЖИ

РАЗРАБОТАНЫ

КИЕВЗНИИЭП

ЗАМ. ДИРЕКТОРА П. ДМИТРИЕВ

НАЧ. ОТДЕЛА В. ШЕВЧЕНКО

ГЛ. ИНЖ. ПРОЕКТА В. НИЧИПОРЕНКО

ЦНИИЭП ТОРГОВО-БЫТОВЫХ ЗДАНИЙ И ТУРИСТСКИХ КОМПЛЕКСОВ

ДИРЕКТОР ИН-ТА В. ЛЕПОКИЙ

НАЧ. ОТДЕЛА Б. ВОЛЫНСКИЙ

ГЛ. ИНЖ. ПРОЕКТА Р. КОНОВАЛОВА

УТВЕРЖДЕНЫ И ВВЕДЕНЫ В ДЕЙСТВИЕ С 01.01.1985 г. Госстроем СССР

ПРОТОКОЛ ОТ 01.11.1984 г. № ИИ-32

ОБОЗНАЧЕНИЕ	НАИМЕНОВАНИЕ	СТР.
I.090.I-3ПВ.I-2 ООС	СОДЕРЖАНИЕ	3
I.090.I-3ПВ.I-2 ООТО	ТЕХНИЧЕСКОЕ ОПИСАНИЕ	4
I.090.I-3ПВ.I-2 0I	ПАНЕЛЬ ЦОКОЛЬНАЯ ПСЦ 60.I9	9
I.090.I-3ПВ.I-2 02	ПАНЕЛЬ ЦОКОЛЬНАЯ ПСЦ 30.I9	II
I.090.I-3ПВ.I-2 03	ПАНЕЛЬ ЦОКОЛЬНАЯ ПСЦ I8.I9	I2
I.090.I-3ПВ.I-2 04	ПАНЕЛЬ ЦОКОЛЬНАЯ ПСЦ I2.I9	I3
I.090.I-3ПВ.I-2 05	ПАНЕЛЬ ЦОКОЛЬНАЯ ППСЦ 60.I9	I4
I.090.I-3ПВ.I-2 06	ПАНЕЛЬ ЦОКОЛЬНАЯ ППСЦ 30.I9	I6
I.090.I-3ПВ.I-2 07	ПАНЕЛЬ ЦОКОЛЬНАЯ 2ПСЦ 30.I9	I7
I.090.I-3ПВ.I-2 08	ПАНЕЛЬ ЦОКОЛЬНАЯ ППСЦ 29.I9, 2ПСЦ 29.I9	I8
I.090.I-3ПВ.I-2 09	ПАНЕЛЬ ЦОКОЛЬНАЯ ППСЦ I7.I9, 2ПСЦ I7.I9	20
I.090.I-3ПВ.I-2 I0	ПАНЕЛЬ ЦОКОЛЬНАЯ ППСЦ II.I9, 2ПСЦ II.I9	22
I.090.I-3ПВ.I-2 II	ПАНЕЛЬ ЦОКОЛЬНАЯ ПСЦ 28.I9	24
I.090.I-3ПВ.I-2 I2	ПАНЕЛЬ ЦОКОЛЬНАЯ ППСЦ 33.I9, 2ПСЦ 33.I9	25
I.090.I-3ПВ.I-2 I3	ПАНЕЛЬ ЦОКОЛЬНАЯ ППСЦ 2I.I9, 2ПСЦ 2I.I9	27
I.090.I-3ПВ.I-2 I4	ПАНЕЛЬ ЦОКОЛЬНАЯ ППСЦ I5.I9, 2ПСЦ I5.I9	29
I.090.I-3ПВ.I-2 ООДI	УЗЛЫ ОПАЛУБОЧНЫЕ	3I
I.090.I-3ПВ.I-2 I5	КАРКАС ПРОСТРАНСТВЕННЫЙ КП 60.23	34
I.090.I-3ПВ.I-2 I6	КАРКАС ПРОСТРАНСТВЕННЫЙ КП 30.23	36
I.090.I-3ПВ.I-2 I7	КАРКАС ПРОСТРАНСТВЕННЫЙ КП I8.23	37
I.090.I-3ПВ.I-2 I8	КАРКАС ПРОСТРАНСТВЕННЫЙ КП I2.23	38
I.090.I-3ПВ.I-2 I9	КАРКАС ПРОСТРАНСТВЕННЫЙ ПКП 60.23	39
I.090.I-3ПВ.I-2 20	КАРКАС ПРОСТРАНСТВЕННЫЙ ПКП 30.23	4I
I.090.I-3ПВ.I-2 2I	КАРКАС ПРОСТРАНСТВЕННЫЙ 2КП 30.23	42
I.090.I-3ПВ.I-2 22	КАРКАС ПРОСТРАНСТВЕННЫЙ ПКП 29.23, 2КП 29.23	44
I.090.I-3ПВ.I-2 23	КАРКАС ПРОСТРАНСТВЕННЫЙ ПКП I7.23, 2КП I7.23	46
I.090.I-3ПВ.I-2 24	КАРКАС ПРОСТРАНСТВЕННЫЙ ПКП II.23, 2КП II.23	48
I.090.I-3ПВ.I-2 25	КАРКАС ПРОСТРАНСТВЕННЫЙ КП 28.23	50
I.090.I-3ПВ.I-2 26	КАРКАС ПРОСТРАНСТВЕННЫЙ ПКП 33.23, 2КП 33.23	5I
I.090.I-3ПВ.I-2 27	КАРКАС ПРОСТРАНСТВЕННЫЙ ПКП 2I.23, 2КП 2I.23	53
I.090.I-3ПВ.I-2 28	КАРКАС ПРОСТРАНСТВЕННЫЙ ПКП I5.23, 2КП I5.23	55
I.090.I-3ПВ.I-2 ООД2	УЗЛЫ АРМАТУРНЫЕ	57
I.090.I-3ПВ.I-2 29	КАРКАС ПЛОСКИЙ КР1 – КР4	64
I.090.I-3ПВ.I-2 30	КАРКАС ГНУТЫЙ КР5, КР6	66
I.090.I-3ПВ.I-2 3I	СЕТКА С1 – С3	67
I.090.I-3ПВ.I-2 32	СЕТКА С4	68
I.090.I-3ПВ.I-2 33	ПЕТЛЯ СТРОПОВОЧНАЯ ПС1 – ПС6	69
I.090.I-3ПВ.I-2 34	СТЕРЖЕНЬ ГНУТЫЙ АН1, АН2	69
I.090.I-3ПВ.I-2 35	СТЕРЖЕНЬ ОТДЕЛЬНЫЙ ОС1 – ОС4	70
I.090.I-3ПВ.I-2 36	СТЕРЖЕНЬ ОТДЕЛЬНЫЙ ОС5 – ОС8	70
I.090.I-3ПВ.I-2 37	ВЕДОМОСТЬ РАСХОДА СТАЛИ НА ЭЛЕМЕНТ,кг	7I

I.090.I-3ПВ.I-2 ООС

НАЧОТД.	Шевченко	
Н.КОНТР.	Ребров	
ГЛ.СПЕЦ.	Ничипоренко	
ПРОВЕРИЛ	Скрябгам	
РАЗРАБ.	Федько	

СОДЕРЖАНИЕ

СТАДИЯ	ЛИСТ	ЛИСТОВ
Р	1	2

ГОСГРАЖДАНСТРОЙ КиевЗНИИЭП

ФОРМАТ А4

ОПЕРАТОР ТПП КОРТ Гребнева

ЭПВЦ КиевЗНИИЭП

ВЗАМ. ИНВ.№ | ПОДП. И ДАТА | ИНВ.№ ПОДЛ.

I.090.I-3ПВ.I-2 ООС — ЛИСТ 2

20407 3

ФОРМАТ А4

I. ОБЩИЕ ДАННЫЕ

I.I. Выпуск I-2 "Панели наружных стен нулевого цикла однослойные для сборно-монолитного варианта" входит в состав серии I.090.I-3пв "Сборные железобетонные конструкции межвидового применения крупнопанельных общественных зданий и вспомогательных зданий промышленных предприятий с высотой этажа 3,0 и 3,3 м для строительства на просадочных грунтах и на подрабатываемых территориях".

I.2. Выпуск содержит техническое описание, спецификации, сборочные чертежи и расход стали панелей наружных стен нулевого цикла, опалубочные узлы, спецификации и сборочные чертежи пространственных каркасов, арматурные узлы, спецификации и сборочные чертежи арматурных и закладных изделий.

I.3. Панели запроектированы в соответствии с требованиями СНиП II-2I-75 "Бетонные и железобетонные конструкции. Нормы проектирования", постановления Госстроя СССР от II марта I98I г. № 34 "О повышении расчетных сопротивлений металлопроката, используемого при изготовлении строительных конструкций", ВСН 32-77 "Инструкция по проектированию конструкций панельных жилых зданий", ГОСТ I30I5.0-83 "Конструкции и изделия бетонные и железобетонные сборные. Общие технические требования", ГОСТ II024-84 "Панели стеновые наружные бетонные и железобетонные для жилых и общественных зданий. Общие технические условия".

				1.090.1-3ПВ.1-2 ООТО		
НАЧОТД	Шевченко			ТЕХНИЧЕСКОЕ ОПИСАНИЕ	СТАДИЯ	ЛИСТ	ЛИСТОВ
Н.КОНТР.	Ребров				Р	1	10
ГЛ.СПЕЦ	Ничипоренко				ГОСГРАЖДАНСТРОЙ КиевЗНИИЭП		
ПРОВЕРИЛ	Литвиненко						
РАЗРАБ	Федько						

ЭПВЦ КиевЗНИИЭП | ОПЕРАТОР ТПП КОРТ | Гребнева

ИНВ № ПОДЛ | ПОДП. И ДАТА | ВЗАМ. ИНВ №

2. КОНСТРУКЦИИ ПАНЕЛЕЙ

2.I. Панели запроектированы из легкого бетона на пористых неорганических заполнителях марки по прочности на сжатие М150, толщиной 300 и 350 мм, высотой I865 мм. В качестве заполнителя применен гравий керамзитовый по ГОСТ 9759-83. Морозостойкость бетона должна быть не менее Мрз35. Плотность легкого бетона в панелях (в высушенном до постоянной массы состоянии) принята I300 кг/м^3.

Отделка наружных поверхностей панелей принята в виде декоративного слоя раствора марки по прочности на сжатие М150, толщиной 30 мм. Цвет и вид отделки назначается при конкретном проектировании.

По вертикальным граням внутреннего слоя панелей предусмотрены шпонки и арматурные выпуски для соединения панелей между собой и с внутренними стенами. На верхней горизонтальной грани установлены строповочные петли.

Несущая способность панелей определяется несущей способностью опорных сечений. Расчетные нагрузки на панели приведены ниже.

2.2. Армирование панелей производится сварными пространственными каркасами, которые устанавливаются в формующее оборудование в собранном виде, включая петлевые выпуски. Пространственные каркасы состоят из плоских арматурных каркасов, арматурных сеток, отдельных стержней, стержней гнутых и петель строповочных.

2.3. Арматурная сталь принята в соответствии со СНиП II-2I-75 и письмом Госстроя СССР от I5 апреля I980 г. № 42-Д "О мерах по предотвращению перерасхода арматурной стали при проектировании и изготовлении железобетонных конструкций для промышленного, жилищно-гражданского и сельского строительства": для плоских каркасов,

сеток и отдельных стержней - сталь класса А-III по ГОСТ 5781-82 и класса Вр-I по ГОСТ 6727-80; для строповочных петель - сталь класса Ас-II марки 10ГТ по ГОСТ 5781-82;
для петлевых выпусков (стержни гнутые) - сталь класса А-I по ГОСТ 5781-82.

2.4. Размеры панелей не должны иметь отклонения от проектных размеров, указанных в рабочих чертежах, превышающие установленные ГОСТ 11024-84. Масса панелей при отпуске потребителю не должна превышать проектную массу более, чем на 7%.

3. ИЗГОТОВЛЕНИЕ ПАНЕЛЕЙ

3.1. Панели должны изготавливаться в соответствии с требованиями ГОСТ 11024-84 по рабочим чертежам в инвентарной заводской оснастке. При этом необходимо выполнять следующие требования:

а) панели изготавливаются в горизонтальных формах фасадной стороной вниз;

б) армирование панелей производится сварными пространственными каркасами, которые устанавливаются в форму в собранном виде при закрытых бортах. Все петлевые выпуски фиксируются в проектном положении бортовыми коробочками формы. Фиксация пространственных каркасов в проектном положении в форме должна обеспечиваться при помощи пластмассовых или цементных фиксаторов;

в) термообработку панелей производить при температуре не выше 70°С, допускается воздействие температуры до 85°С на срок не более 30 минут;

г) распалубку панелей производить при достижении бетоном прочности не менее 70% проектной с применением кантователя, обеспечивающего угол подъема изделия не менее 70° к горизонту;

ЭПВЦ КиевЗНИИЭП
ОПЕРАТОР ТПП КОРТ
Гребнева
ИНВ № ПОДЛ | ПОДП И ДАТА | ВЗАМ ИНВ №

д) контроль качества панелей при изготовлении должен производиться путем систематического пооперационного контроля: прочности бетонных кубов и арматуры, точности укладки пространственных каркасов, толщин защитных слоев.

3.2. Для предохранения от коррозии лицевых поверхностей закладных деталей, они должны быть покрыты антикоррозийной обмазкой слоем 0,5 мм.

3.3. Минимальная прочность бетона к моменту отпуска изделий с завода, если она не оговорена в проекте, должна быть не менее 80% проектной марки бетона, влажность панелей не должна быть более 12%.

3.4. При отпуске с завода панели должны иметь максимальную готовность в соответствии с требованиями ГОСТ 11024-84.

3.5. Приемка панелей ОТК завода-изготовителя и контрольная выборочная проверка производится в соответствии с требованиями ГОСТ 11024-84. При освоении производства панелей и при изменении технологии их изготовления рекомендуется провести испытания панелей и оценку их прочности и трещиностойкости по ГОСТ 8829-77 "Конструкции и изделия железобетонные сборные. Методы испытаний и оценки прочности, жесткости и трещиностойкости". Указания по испытанию панелей приведены ниже.

3.6. Указания по грунтовке торцов панелей см. на листе 8 Рис.1.

4. УКАЗАНИЯ ПО ХРАНЕНИЮ И ТРАНСПОРТИРОВКЕ ПАНЕЛЕЙ

4.1. Хранение и транспортировка панелей должны выполняться в соответствии с требованиями ГОСТ 11024-84. Подъем панелей производится с применением самобалансирующих траверс, обеспечивающих

вертикальное положение панелей, наклон строп к вертикали допускается не более 15^{0}. Опирание панелей при хранении и транспортировке должно производиться на специальные прокладки (деревянные, резиновые и т.п.) в вертикальном положении.

5. МАРКИРОВКА ПАНЕЛЕЙ

5.I. Маркировка панелей выполнена в соответствии с ГОСТ 23009-78 "Конструкции и изделия бетонные и железобетонные сборные. Условные обозначения марок". Марка содержит обозначения основных характеристик панели и состоит из буквенно-цифровых групп.

Цифра первой группы означает отличие в типах или расположении вертикальных торцов панели (зеркальность), наличие проема.

Группа букв означает:

ПСЦ - панель стеновая нулевого цикла (цокольная).

Вторая группа цифр (записаны через точки) обозначает габариты панели (длина, высота, толщина) в дециметрах.

Буква "П" означает вид бетона - бетон на пористых заполнителях.

Третья группа "ПВ" указывает на применение изделий, предназначенных для строительства зданий на просадочных грунтах и на подрабатываемых территориях.

5.2. Марки проставляются на чертежах и спецификациях проекта в заказах заводам-изготовителям и на изделиях. Каждая изготовленная панель должна иметь маркировку согласно ГОСТ I3015.2-8I "Конструкции и изделия бетонные и железобетонные сборные. Правила маркировки", выполненную несмываемой краской. Должны быть нанесены марка панели, индекс предприятия, масса панели, марка бетона.

Внесение изменений в обозначение марок не допускается.

ЭПВЦ КиевЗНИИЭП
ОПЕРАТОР ТЛП КОРТ
Гребнева
ВЗАМ. ИНВ. №
ПОДП. И ДАТА
ИНВ. № ПОДЛ.

6. ИЗГОТОВЛЕНИЕ ПРОСТРАНСТВЕННЫХ КАРКАСОВ И АРМАТУРНЫХ ИЗДЕЛИЙ

6.I. Сборка пространственных каркасов выполняется из плоских каркасов, отдельных стержней и петлевых выпусков при помощи монтажных стержней в кондукторах. Все соединения следует производить сваркой в соответствии с требованиями ГОСТ I0922-75 "Арматурные изделия и закладные детали сварные для железобетонных конструкций. Технические требования и методы испытаний", СН 393-75 "Инструкции по сварке соединений арматуры и закладных деталей железобетонных конструкций". Качество сварки, выполняемой при сборке пространственных и плоских каркасов, должно быть не ниже требований, предъявляемых к соединениям с нормируемой прочностью по ГОСТ I0922-75.

7. МАРКИРОВКА ПРОСТРАНСТВЕННЫХ КАРКАСОВ И АРМАТУРНЫХ ИЗДЕЛИЙ

7.I. Маркировка пространственных каркасов имеет буквенно-цифровое обозначение.

Первая цифра означает отличие в типах торцов или их расположении (зеркальность), или же наличие проемов.

Группа букв означает:

КП - каркас пространственный.

Группа цифр (записаны через точки) обозначает габариты каркаса в дециметрах (длина, высота, толщина).

Марки арматурных и закладных изделий имеют буквенно-цифровое обозначение. Группа букв означает:

КР - каркас плоский;

С - сетка;

20407 6

АН – стержень гнутый;

ПС – петля строповочная.

Группа цифр обозначает порядковый номер изделия в сборке.

8. РАСЧЕТНЫЕ НАГРУЗКИ НА ПАНЕЛИ

8.1. Панели наружных цокольных стен рассчитаны по указаниям ВСН 32-77 и СНиП II-21-75. Несущая способность панелей определяется несущей способностью опорных сечений (комбинированным стыком) согласно п.п.12.48-12.60 и приложения 4 ВСН 32-77. Расчетные нагрузки на панели при толщине 300 мм ($y_{оп}$=14,0 см, $h_к$=13,5 см, $h_{пл}$= 7 см) даны в табл.1, а при толщине 350 мм ($y_{оп}$=17,0 см, $h_к$=18,5 см, $h_{пл}$=7 см) – в табл.2.

РАСЧЕТНАЯ СХЕМА СТЫКА

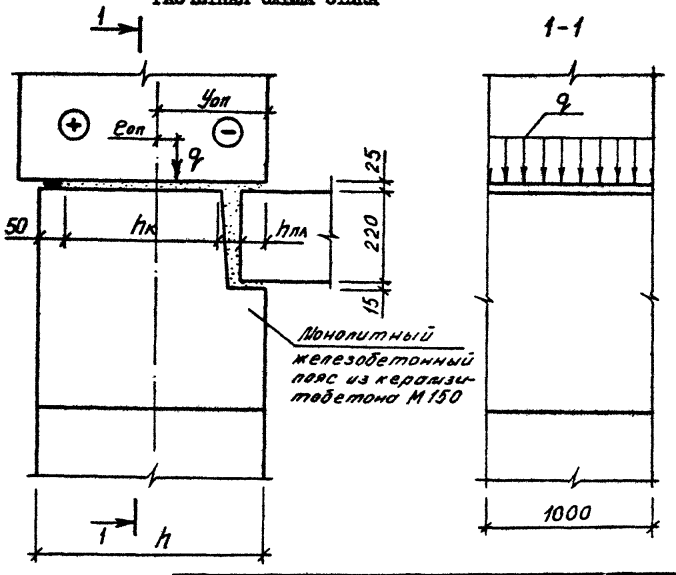

ЭПВЦ КиевЗНИИЭП
ОПЕРАТОР ТПП КОРТ
Гребнева

Таблица 1

$e_{оп}$ (см)	q (тс/м)	$e_{оп}$ (см)	q (тс/м)
0,0	77,0	0,0	77,0
1,0	87,0	-1,0	67,0
2,0	80,0	-2,0	59,0
3,0	73,0	-3,0	52,0
4,0	68,0	-4,0	47,0
5,0	64,0	-5,0	43,0
6,0	59,0	-6,0	39,0

Таблица 2

$e_{оп}$ (см)	q (тс/м)	$e_{оп}$ (см)	q (тс/м)
0,0	98,0	0,0	98,0
1,0	111,0	-1,0	85,0
2,0	103,0	-2,0	75,0
3,0	97,0	-3,0	67,0
4,0	91,0	-4,0	61,0
5,0	85,0	-5,0	56,0
6,0	80,0	-6,0	51,0

9. УКАЗАНИЯ ПО ГРУНТОВКЕ ТОРЦОВ ПАНЕЛЕЙ

9.1. Материалы для грунтовки должны применяться в соответствии с данными конкретного проекта. Пунктирной линией на Рис.1 обозначена грунтуемая часть боковой поверхности.

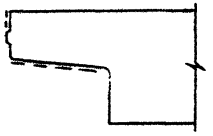

РИС.1

ИНВ. № ПОДЛ. | ПОДП. И ДАТА | ВЗАМ. ИНВ. №

10. ИСПЫТАНИЯ СТЕНОВЫХ ПАНЕЛЕЙ

10.1. Испытания стеновых панелей неразрушающими методами контролируются численными значениями единичных показателей качества, обеспечивающих заданную проектом прочность, жесткость и трещиностойкость конструкций в соответствии с требованиями ГОСТ 8829-77.

Партия изготовленных панелей признается годной, если каждый из контролируемых показателей всех испытанных панелей не отличается от их проектных значений более, чем на величину предельно допускаемых отклонений.

10.2. При проведении испытаний неразрушающими методами непосредственно в конструкции должны контролироваться следующие показатели:

а) геометрические размеры и форма поверхностей панелей по ГОСТ 13015.3-81;

б) прочность бетона на участках, указанных на схемах панелей (л.10) по ГОСТ 17624-78 или ГОСТ 21243-75, ГОСТ 26690.0-77 - ГОСТ 26690.4-77 (допускается традиционный способ по ГОСТ 10180-78);

в) толщина защитного слоя определяется по ГОСТ 22904-78 (допускается вырубка борозд по ГОСТ 13015.3-81).

Допускаемые отклонения от номинальных значений, указанных в рабочих чертежах, должны приниматься по ГОСТ 11024-72. Статический контроль прочности бетона панелей осуществляется по ГОСТ 18105.0-80 - 18105.1-80.

10.3. Виды, классы, марки, механические свойства арматурных сталей, марки углеродистой стали для закладных изделий контролируются по ГОСТ 10922-75 в процессе входного контроля.

10.4. Качество выполнения сварных соединений арматурных и закладных деталей контролируются по ГОСТ 10922-75 или ультразвуковым методом по ГОСТ 23858-79 в процессе контроля.

10.5. Качество, диаметр и взаимное расположение арматурных изделий и закладных деталей должны контролироваться в каждой панели путем осмотра.

10.6. План контроля и количество контролируемых панелей принять по ГОСТ 11024-72.

10.7. Характер и величина ширины раскрытия трещин, допускаемых при изготовлении панелей, должны соответствовать требованиям ГОСТ 13015.0-83.

Контрольные участки на схемах панелей

СХЕМА 1

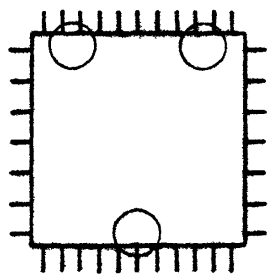

СХЕМА 2

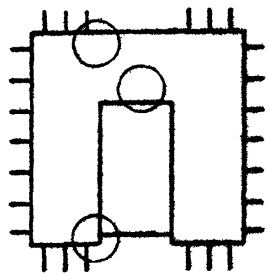

ЭПВЦ КиевЗНИИЭП | ОПЕРАТОР ТЛП КОРТ | Гребнева | ИНВ № ПОДЛ | ПОДП И ДАТА | ВЗАМ ИНВ №

20407 8 ФОРМАТ А4

ФОРМАТ	ЗОНА	ПОЗ	ОБОЗНАЧЕНИЕ	НАИМЕНОВАНИЕ	КОЛ	ПРИМЕЧАНИЕ
				ДОКУМЕНТАЦИЯ		
А3			1.090.1-3ПВ.1-2 01СБ	СБОРОЧНЫЙ ЧЕРТЕЖ		
А3			1.090.1-3ПВ.1-2 00Д1	УЗЛЫ ОПАЛУБОЧНЫЕ		
А3			1.090.1-3ПВ.1-2 00РС	ВЕДОМОСТЬ РАСХОДА СТАЛИ НА ЭЛЕМЕНТ		
А4			1.090.1-3ПВ.1-2 00ТО	ТЕХНИЧЕСКОЕ ОПИСАНИЕ		
				МАТЕРИАЛЫ		
		3		РАСТВОР ЦЕМЕНТНЫЙ М150		0.33М3
			ПЕРЕМЕННЫЕ ДАННЫЕ	ДЛЯ ИСПОЛНЕНИЙ:		
				1.090.1-3ПВ.1-2 01 ПСЦ 60.19.3,0-П-ПВ		
				СБОРОЧНЫЕ ЕДИНИЦЫ		
А4	1	1.090.1-3ПВ.1-2 15		КАРКАС ПРОСТРАНСТВ. КП 60.23.3,0	1	
				МАТЕРИАЛЫ		
		2		БЕТОН ЛЕГКИЙ М150		2.94М3
				1.090.1-3ПВ.1-2 01-01 ПСЦ 60.19.3,5-П-ПВ		
				СБОРОЧНЫЕ ЕДИНИЦЫ		
А4	1	1.090.1-3ПВ.1-2 15-01		КАРКАС ПРОСТРАНСТВ. КП 60.23.3,5	1	
				МАТЕРИАЛЫ		
		2		БЕТОН ЛЕГКИЙ М150		3.50М3

		1.090.1-3ПВ.1-2 01	
НАЧ.ОТД.	Шевченко	ПАНЕЛЬ ЦОКОЛЬНАЯ ПСЦ 60.19	СТАДИЯ: Р; ЛИСТ: ; ЛИСТОВ: 1
Н.КОНТР	Ребров		ГОСГРАЖДАНСТРОЙ КиевЗНИИЭП
ГЛ.СПЕЦ.	Ничипоренко		
ПРОВЕРИЛ	Скоробогат		
РАЗРАБ.	Пинчук		

ЭПВЦ Киев ЗНИИЭП — ОПЕРАТОР ТЛП КОРТ

ФОРМАТ	ЗОНА	ПОЗ	ОБОЗНАЧЕНИЕ	НАИМЕНОВАНИЕ	КОЛ	ПРИМЕЧАНИЕ

ВЗАМ.ИНВ.№ | ПОДПИСЬ И ДАТА | ИНВ.№ПОДЛ

ЛИСТ

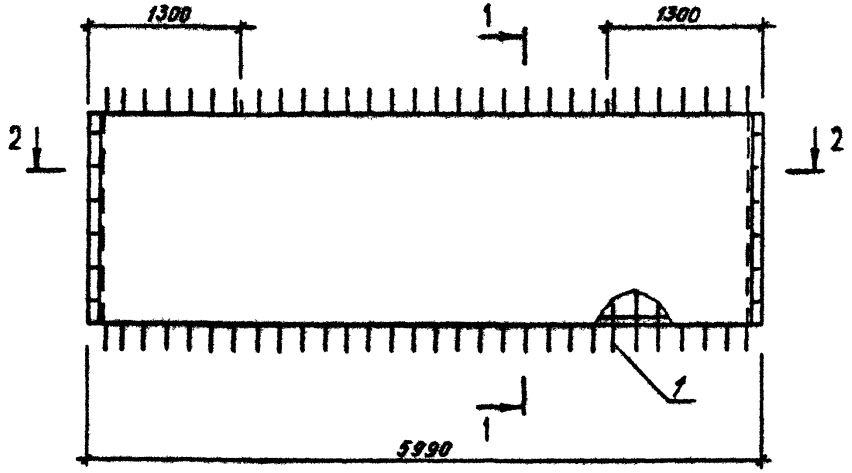

1-1

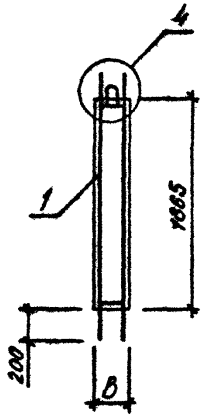

2-2

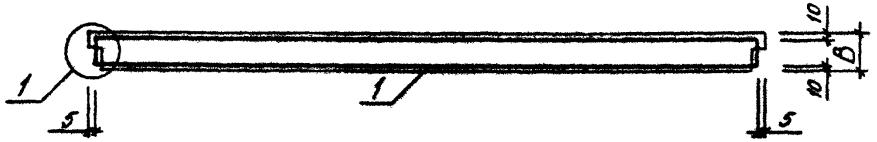

Вид панели дан с внутренней стороны

ОБОЗНАЧЕНИЕ	МАРКА	В,ММ	МАССА,Т
I.090.I-3ПВ.I-2 0I	ПСЦ 60.I9.3,0-П-ПВ	300	4,430
-0I	ПСЦ 60.I9.3,5-П-ПВ	350	5,I50

НАЧ.ОТД	Шевченко	
Н.КОНТР	Ребров	
ГЛ.СПЕЦ	Ничипоренко	
ПРОВЕРИЛ	Скоробогат	
РАЗРАБ.	Федько	

1.090.1-3ПВ.1-2 0I0Б

ПАНЕЛЬ ЦОКОЛЬНАЯ
ПСЦ 60.I9
СБОРОЧНЫЙ ЧЕРТЕЖ

СТАДИЯ	МАССА	МАСШТАБ
Р	СМ ТАБЛ	
ЛИСТ	ЛИСТОВ 1	

ГОСГРАЖДАНСТРОЙ
КиевЗНИИЭП

ФОРМАТ	ЗОНА	ПОЗ	ОБОЗНАЧЕНИЕ	НАИМЕНОВАНИЕ	КОЛ	ПРИМЕЧАНИЕ
				ДОКУМЕНТАЦИЯ		
А4			1.090.1-3ПВ.1-2 02СБ	СБОРОЧНЫЙ ЧЕРТЕЖ		
А3			1.090.1-3ПВ.1-2 00Д1	УЗЛЫ ОПАЛУБОЧНЫЕ		
А3			1.090.1-3ПВ.1-2 00РС	ВЕДОМОСТЬ РАСХОДА СТАЛИ НА ЭЛЕМЕНТ		
А4			1.090.1-3ПВ.1-2 00ТО	ТЕХНИЧЕСКОЕ ОПИСАНИЕ		
				МАТЕРИАЛЫ		
		3		РАСТВОР ЦЕМЕНТНЫЙ М150		0.17М3
			ПЕРЕМЕННЫЕ ДАННЫЕ	ДЛЯ ИСПОЛНЕНИЙ:		
				1.090.1-3ПВ.1-2 02 ПСЦ 30.19.3,0-П-ПВ		
				СБОРОЧНЫЕ ЕДИНИЦЫ		
А4		1	1.090.1-3ПВ.1-2 16	КАРКАС ПРОСТРАНСТВ. КП 30.23.3,0	1	
				МАТЕРИАЛЫ		
		2		БЕТОН ЛЕГКИЙ М150		1.43М3
				1.090.1-3ПВ.1-2 02-01 ПСЦ 30.19.3,5-П-ПВ		
				СБОРОЧНЫЕ ЕДИНИЦЫ		
А4		1	1.090.1-3ПВ.1-2 16-01	КАРКАС ПРОСТРАНСТВ. КП 30.23.3,5	1	
				МАТЕРИАЛЫ		
		2		БЕТОН ЛЕГКИЙ М150		1.71М3

1.090.1-3ПВ.1-2 02

НАЧ.ОТД.	Шевченко	
Н.КОНТР.	Ребров	
ГЛ.СПЕЦ.	Ничипоренко	
ПРОВЕРИЛ	Скарабогатов	
РАЗРАБ.	Пинчук	

ПАНЕЛЬ ЦОКОЛЬНАЯ ПСЦ 30.19

СТАДИЯ	ЛИСТ	ЛИСТОВ
Р		1

ГОСГРАЖДАНСТРОЙ КиевЗНИИЭП

ФОРМАТ А4

ЭПВЦ КиевЗНИИЭП | ОПЕРАТОР ТПП КОРТ | Гребнева

ВЗАМ. ИНВ № | ПОДПИСЬ И ДАТА | ИНВ. № ПОДЛ.

1-1

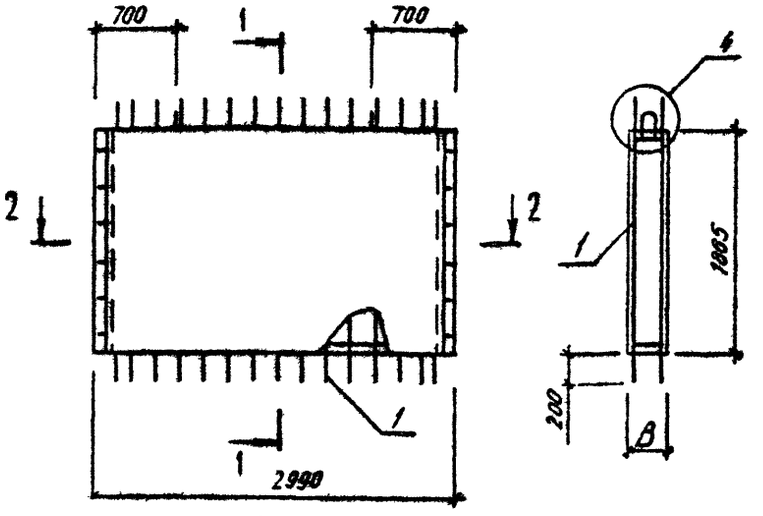

2-2

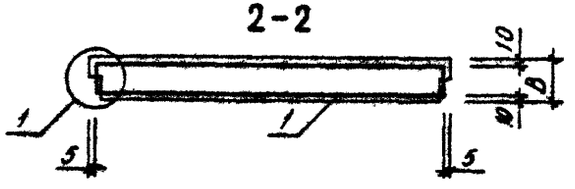

ОБОЗНАЧЕНИЕ	МАРКА	В,ММ	МАССА, Т
1.090.1-3ПВ.1-2 02	ПСЦ 30.19.3,0-П-ПВ	300	2,160
-01	ПСЦ 30.19.3,5-П-ПВ	350	2,520

ВИД ПАНЕЛИ ДАН С ВНУТРЕННЕЙ СТОРОНЫ

1.090.1-3ПВ.1-2 02СБ

ПАНЕЛЬ ЦОКОЛЬНАЯ ПСЦ 30.19 СБОРОЧНЫЙ ЧЕРТЕЖ

НАЧ.ОТД.	Шевченко	
Н.КОНТР.	Ребров	
ГЛ.СПЕЦ.	Ничипоренко	
ПРОВЕРИЛ	Ничипоренко	
РАЗРАБ.	Федько	

СТАДИЯ	МАССА	МАСШТАБ
Р	СМ ТАБЛ	
ЛИСТ	ЛИСТОВ 1	

ГОСГРАЖДАНСТРОЙ КиевЗНИИЭП

ФОРМАТ А4

ФОРМАТ	ЗОНА	ПОЗ	ОБОЗНАЧЕНИЕ	НАИМЕНОВАНИЕ	КОЛ.	ПРИМЕЧАНИЕ
				ДОКУМЕНТАЦИЯ		
А4			1.090.1-3ПВ.1-2 03СБ	СБОРОЧНЫЙ ЧЕРТЕЖ		
А3			1.090.1-3ПВ.1-2 00Д1	УЗЛЫ ОПАЛУБОЧНЫЕ		
А3			1.090.1-3ПВ.1-2 00РС	ВЕДОМОСТЬ РАСХОДА СТАЛИ НА ЭЛЕМЕНТ		
А4			1.090.1-3ПВ.1-2 00ТО	ТЕХНИЧЕСКОЕ ОПИСАНИЕ		
				МАТЕРИАЛЫ		
		3		РАСТВОР ЦЕМЕНТНЫЙ М150		0.18М3
			ПЕРЕМЕННЫЕ ДАННЫЕ	ДЛЯ ИСПОЛНЕНИЙ:		
				1.090.1-3ПВ.1-2 03 ПСЦ 18.19.3,0-П-ПВ		
				СБОРОЧНЫЕ ЕДИНИЦЫ		
А4		1	1.090.1-3ПВ.1-2 17	КАРКАС ПРОСТРАНСТВ. КП 18.23.3,0	1	
				МАТЕРИАЛЫ		
		2		БЕТОН ЛЕГКИЙ М150		0.83М3
				1.090.1-3ПВ.1-2 03-01 ПСЦ 18.19.3,5-П-ПВ		
				СБОРОЧНЫЕ ЕДИНИЦЫ		
А4		1	1.090.1-3ПВ.1-2 17-01	КАРКАС ПРОСТРАНСТВ. КП 18.23.3,5	1	
				МАТЕРИАЛЫ		
		2		БЕТОН ЛЕГКИЙ М150		0.99М3

		1.090.1-3ПВ.1-2 03	
НАЧ.ОТД.	Шевченко	ПАНЕЛЬ ЦОКОЛЬНАЯ ПСЦ 18.19	СТАДИЯ Р; ЛИСТ; ЛИСТОВ 1
Н.КОНТР	Ребров		ГОСГРАЖДАНСТРОЙ КиевЗНИИЭП
ГЛ.СПЕЦ.	Ничипоренко		
ПРОВЕРИЛ	Скороботт		
РАЗРАБ.	Гинчук		

ЭПВЦ КиевЗНИИЭП — ОПЕРАТОР ТЛП КОРТ — Гребнева

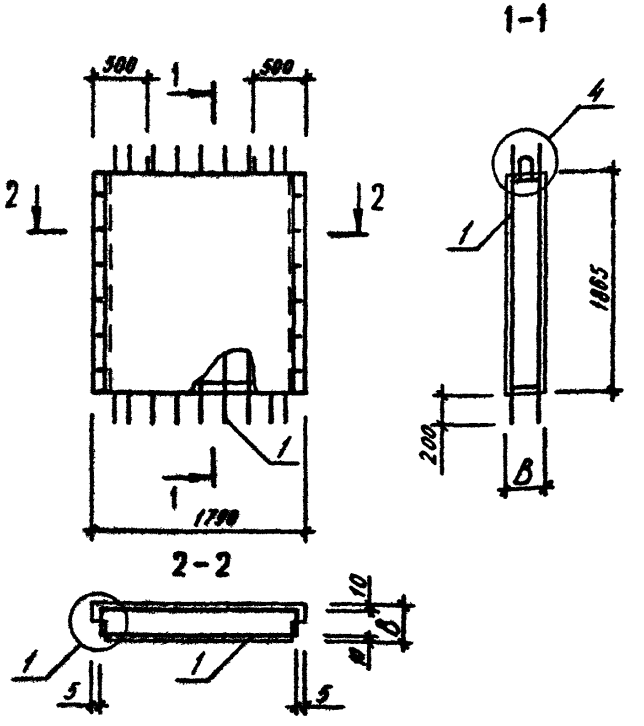

ОБОЗНАЧЕНИЕ	МАРКА	В,ММ	МАССА,Т
1.090.1-3ПВ.1-2 03	ПСЦ 18.19.3,0-П-ПВ	300	1,260
-01	ПСЦ 18.19.3,5-П-ПВ	350	1,470

ВИД ПАНЕЛИ ДАН С ВНУТРЕННЕЙ СТОРОНЫ

ВЗАМ.ИНВ.№ | ПОДПИСЬ И ДАТА | ИНВ.№ ПОДЛ.

		1.090.1-3ПВ.1-2 03СБ	
НАЧ.ОТД.	Шевченко	ПАНЕЛЬ ЦОКОЛЬНАЯ ПСЦ 18.19 СБОРОЧНЫЙ ЧЕРТЕЖ	СТАДИЯ Р; МАССА СМ ТАБЛ; МАСШТАБ
Н.КОНТР	Ребров		ЛИСТ; ЛИСТОВ 1
ГЛ.СПЕЦ.	Ничипоренко		ГОСГРАЖДАНСТРОЙ КиевЗНИИЭП
ПРОВЕРИЛ	Ничипоренко		
РАЗРАБ.	Федько		

ФОРМАТ	ЗОНА	ПОЗ	ОБОЗНАЧЕНИЕ	НАИМЕНОВАНИЕ	КОЛ	ПРИМЕЧАНИЕ
				ДОКУМЕНТАЦИЯ		
А4			1.090.1-3ПВ.1-2 04СВ	СВОРОЧНЫЙ ЧЕРТЕЖ		
А3			1.090.1-3ПВ.1-2 00Д1	УЗЛЫ ОПАЛУБОЧНЫЕ		
А3			1.090.1-3ПВ.1-2 00РС	ВЕДОМОСТЬ РАСХОДА СТАЛИ НА ЭЛЕМЕНТ		
А4			1.090.1-3ПВ.1-2 00ТО	ТЕХНИЧЕСКОЕ ОПИСАНИЕ		
				МАТЕРИАЛЫ		
		3		РАСТВОР ЦЕМЕНТНЫЙ М150		0.07М3
			ПЕРЕМЕННЫЕ ДАННЫЕ	ДЛЯ ИСПОЛНЕНИЙ:		
				1.090.1-3ПВ.1-2 04 ПСЦ 12.19.3,0-П-ПВ		
				СВОРОЧНЫЕ ЕДИНИЦЫ		
А4		1	1.090.1-3ПВ.1-2 18	КАРКАС ПРОСТРАНСТВ. КП 12.23.3,0	1	
				МАТЕРИАЛЫ		
		2		БЕТОН ЛЕГКИЙ М150		0.52М3
				1.090.1-3ПВ.1-2 04-01 ПСЦ 12.19.3,5-П-ПВ		
				СВОРОЧНЫЕ ЕДИНИЦЫ		
А4		1	1.090.1-3ПВ.1-2 18-01	КАРКАС ПРОСТРАНСТВ. КП 12.23.3,5	1	
				МАТЕРИАЛЫ		
		2		БЕТОН ЛЕГКИЙ М150		0.63М3

		1.090.1-3ПВ.1-2 04	
НАЧОТД	Шевченко	ПАНЕЛЬ ЦОКОЛЬНАЯ ПСЦ 12.19	СТАДИЯ Р; ЛИСТ; ЛИСТОВ 1
НКОНТР	Ребров		ГОСГРАЖДАНСТРОЙ КиевЗНИИЭП
ГИСПЕЦ	Ничипоренко		
ПРОВЕРИЛ	Скарсбогат		
РАЗРАБ	Пинчук		

ФОРМАТ А4

ЭПВЦ КиевЗНИИЭП — ОПЕРАТОР ТПП КОРТ — Гребнева

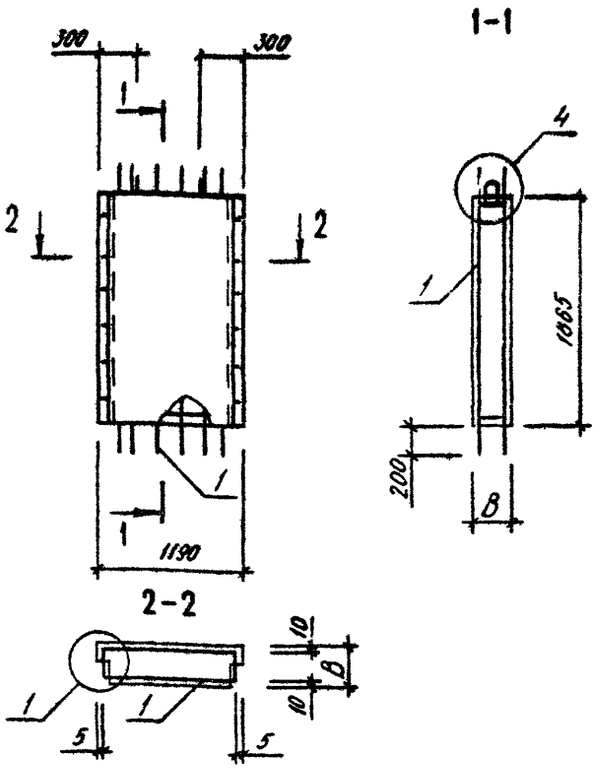

ОБОЗНАЧЕНИЕ	МАРКА	В,ММ	МАССА,Т
I.090.I-3ПВ.I-2 04	ПСЦ I2.I9.3,0-П-ПВ	300	0,800
-0I	ПСЦ I2.I9.3,5-П-ПВ	350	0,950

ВИД ПАНЕЛИ ДАН С ВНУТРЕННЕЙ СТОРОНЫ

ВЗАМ. ИНВ.№ — ПОДПИСЬ И ДАТА — ИНВ.№ ПОДЛ.

		1.090.1-3ПВ.1-2 04СВ
НАЧОТД	Шевченко	ПАНЕЛЬ ЦОКОЛЬНАЯ ПСЦ I2.I9 СБОРОЧНЫЙ ЧЕРТЕЖ
НКОНТР	Ребров	СТАДИЯ Р; МАССА СМ ТАБЛ; МАСШТАБ
ГИСПЕЦ	Ничипоренко	ЛИСТ; ЛИСТОВ 1
ПРОВЕРИЛ	Ничипоренко	ГОСГРАЖДАНСТРОЙ КиевЗНИИЭП
РАЗРАБ	Федько	

ФОРМАТ А4

ФОРМАТ	ЗОНА	ПОЗ	ОБОЗНАЧЕНИЕ	НАИМЕНОВАНИЕ	КОЛ	ПРИМЕЧАНИЕ
				ДОКУМЕНТАЦИЯ		
А3			1.090.1-3ПВ.1-2 05СБ	СБОРОЧНЫЙ ЧЕРТЕЖ		
А3			1.090.1-3ПВ.1-2 00Д1	УЗЛЫ ОПАЛУБОЧНЫЕ		
А3			1.090.1-3ПВ.1-2 00РС	ВЕДОМОСТЬ РАСХОДА СТАЛИ НА ЭЛЕМЕНТ		
А4			1.090.1-3ПВ.1-2 00ТО	ТЕХНИЧЕСКОЕ ОПИСАНИЕ		
				МАТЕРИАЛЫ		
		3		РАСТВОР ЦЕМЕНТНЫЙ М150		0.33М3
			ПЕРЕМЕННЫЕ ДАННЫЕ	ДЛЯ ИСПОЛНЕНИЙ:		
				1.090.1-3ПВ.1-2 05 1ПСЦ 60.19.3,0-П-ПВ		
				СБОРОЧНЫЕ ЕДИНИЦЫ		
А4	1		1.090.1-3ПВ.1-2 19	КАРКАС ПРОСТРАНСТВ. 1КП 60.23.3,0	1	
				МАТЕРИАЛЫ		
		2		БЕТОН ЛЕГКИЙ М150		2.88М3
				1.090.1-3ПВ.1-2 05-01 1ПСЦ 60.19.3,5-П-ПВ		
				СБОРОЧНЫЕ ЕДИНИЦЫ		
А4	1		1.090.1-3ПВ.1-2 19-01	КАРКАС ПРОСТРАНСТВ. 1КП 60.23.3,5	1	
				МАТЕРИАЛЫ		
		2		БЕТОН ЛЕГКИЙ М150		3.43М3

1.090.1-3ПВ.1-2 05

НАЧ ОТД	Шевченко		
Н КОНТР	Дейров		
ГЛ СПЕЦ	Ничипоренко		
ПРОВЕРИЛ	Скорабогат		
РАЗРАБ	Гинчук		

ПАНЕЛЬ ЦОКОЛЬНАЯ
1ПСЦ 60.19

СТАДИЯ	ЛИСТ	ЛИСТОВ
Р		1

ГОСГРАЖДАНСТРОЙ
КиевЗНИИЭП

ЭПВЦ Киев ЗНИИЭП
ОПЕРАТОР ТЛП КОРТ

ИНВ №ПОДЛ | ПОДПИСЬ И ДАТА | ВЗАМ ИНВ №

ЛИСТ

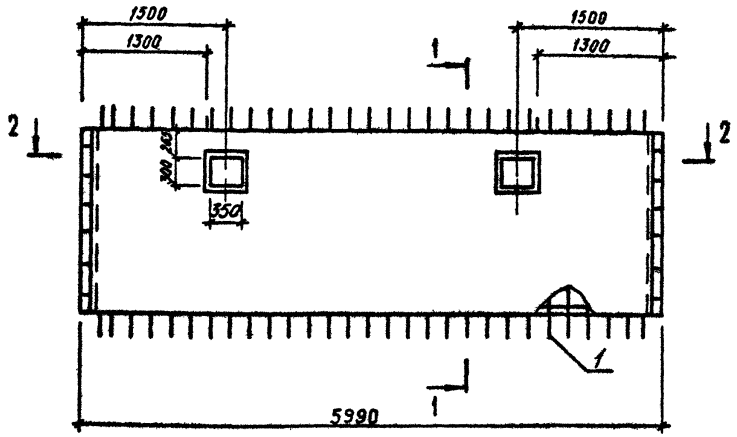

1-1

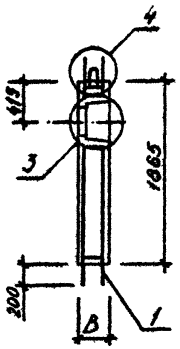

2-2

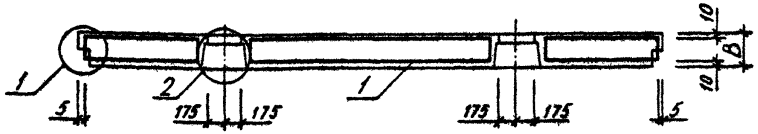

ВИД ПАНЕЛИ ДАН С ВНУТРЕННЕЙ СТОРОНЫ

ОБОЗНАЧЕНИЕ	МАРКА	В,ММ	МАССА,Т
I.090.I-3ПВ.I-2 05	ПЦЦ 60.I9.3,0-П-ПВ	300	4,340
-0I	ПЦЦ 60.I9.3,5-П-ПВ	350	5,050

НАЧ.ОТД.	Шевченко		
Н.КОНТР	Ребров		
ГЛ.СПЕЦ.	Ничипоренко		
ПРОВЕРИЛ	Скорабогат		
РАЗРАБ.	Ребько		

1.090.1-3ПВ.1-2 05СБ

ПАНЕЛЬ ЦОКОЛЬНАЯ ПЦЦ 60.I9 СБОРОЧНЫЙ ЧЕРТЕЖ

СТАДИЯ	МАССА	МАСШТАБ
Р	СМ ТАБЛ	
ЛИСТ	ЛИСТОВ 1	

ГОСГРАЖДАНСТРОЙ
КиевЗНИИЭП

20407 15

ФОРМАТ А3

ФОРМАТ	ЗОНА	ПОЗ	ОБОЗНАЧЕНИЕ	НАИМЕНОВАНИЕ	КОЛ.	ПРИМЕЧАНИЕ
				ДОКУМЕНТАЦИЯ		
А4			1.090.1-3ПВ.1-2 06СБ	СБОРОЧНЫЙ ЧЕРТЕЖ		
А3			1.090.1-3ПВ.1-2 00Д1	УЗЛЫ ОПАЛУБОЧНЫЕ		
А3			1.090.1-3ПВ.1-2 00РС	ВЕДОМОСТЬ РАСХОДА СТАЛИ НА ЭЛЕМЕНТ		
А4			1.090.1-3ПВ.1-2 00ТО	ТЕХНИЧЕСКОЕ ОПИСАНИЕ		
				МАТЕРИАЛЫ		
		3		РАСТВОР ЦЕМЕНТНЫЙ М150		0.16М3
			ПЕРЕМЕННЫЕ ДАННЫЕ	ДЛЯ ИСПОЛНЕНИЙ:		
				1.090.1-3ПВ.1-2 06 1ПСЦ 30.19.3,0-П-ПВ		
				СБОРОЧНЫЕ ЕДИНИЦЫ		
А4		1	1.090.1-3ПВ.1-2 20	КАРКАС ПРОСТРАНСТВ. 1КП 30.23.3,0	1	
				МАТЕРИАЛЫ		
		2		БЕТОН ЛЕГКИЙ М150		1.40М3
				1.090.1-3ПВ.1-2 06-01 1ПСЦ 30.19.3,5-П-ПВ		
				СБОРОЧНЫЕ ЕДИНИЦЫ		
А4		1	1.090.1-3ПВ.1-2 20-01	КАРКАС ПРОСТРАНСТВ. 1КП 30.23.3,5	1	
				МАТЕРИАЛЫ		
		2		БЕТОН ЛЕГКИЙ М150		1.67М3

		1.090.1-3ПВ.1-2 06	
НАЧ.ОТД.	Шевченко	ПАНЕЛЬ ЦОКОЛЬНАЯ 1ПСЦ 30.19	СТАДИЯ: Р; ЛИСТ: ; ЛИСТОВ: 1
Н.КОНТР	Ребров		ГОСГРАЖДАНСТРОЙ КиевЗНИИЭП
ГЛ.СПЕЦ	Ничипоренко		
ПРОВЕРИЛ	Скоробогат		
РАЗРАБ.	Пинчук		

ЭПВЦ КиевЗНИИЭП

ОПЕРАТОР ТПП КОРТ Гребнева

ВЗАМ. ИНВ.№

ПОДПИСЬ И ДАТА

ИНВ.№ПОДЛ.

1-1

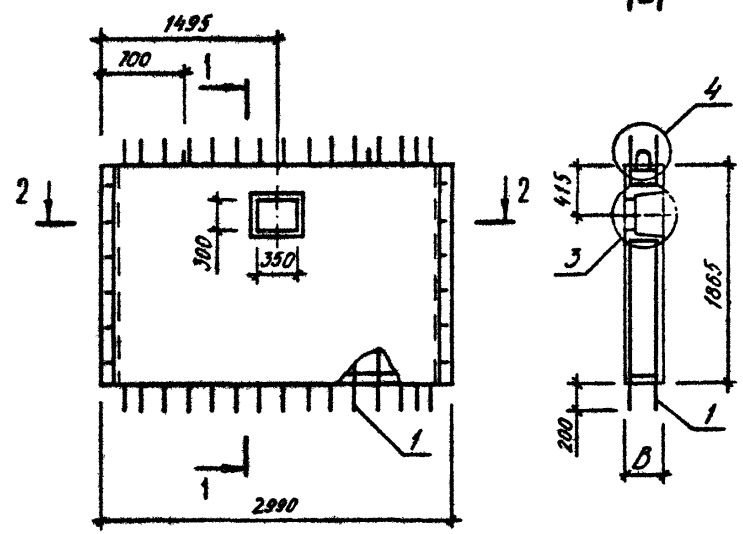

2-2

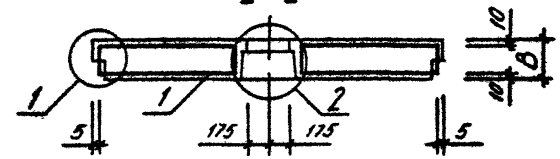

ОБОЗНАЧЕНИЕ	МАРКА	В,ММ	МАССА,Т
1.090.1-3ПВ.1-2 06	1ПСЦ 30.19.3,0-П-ПВ	300	2,120
-01	1ПСЦ 30.19.3,5-П-ПВ	350	2,470

ВИД ПАНЕЛИ ДАН С ВНУТРЕННЕЙ СТОРОНЫ

		1.090.1-3ПВ.1-2 06СБ	
НАЧ.ОТД.	Шевченко	ПАНЕЛЬ ЦОКОЛЬНАЯ 1ПСЦ 30.19 СБОРОЧНЫЙ ЧЕРТЕЖ	СТАДИЯ: Р; МАССА: СМ ТАБЛ.; МАСШТАБ:
Н.КОНТР	Ребров		ЛИСТ: ; ЛИСТОВ: 1
ГЛ.СПЕЦ	Ничипоренко		ГОСГРАЖДАНСТРОЙ КиевЗНИИЭП
ПРОВЕРИЛ	Ничипоренко		
РАЗРАБ.	Федько		

ФОРМАТ	ЗОНА	ПОЗ	ОБОЗНАЧЕНИЕ	НАИМЕНОВАНИЕ	КОЛ.	ПРИМЕЧАНИЕ
				ДОКУМЕНТАЦИЯ		
А4			1.090.1-3ПВ.1-2 07СБ	СБОРОЧНЫЙ ЧЕРТЕЖ		
А3			1.090.1-3ПВ.1-2 00Д1	УЗЛЫ ОПАЛУБОЧНЫЕ		
А3			1.090.1-3ПВ.1-2 00РС	ВЕДОМОСТЬ РАСХОДА СТАЛИ НА ЭЛЕМЕНТ		
А4			1.090.1-3ПВ.1-2 00ТО	ТЕХНИЧЕСКОЕ ОПИСАНИЕ		
				ДЕТАЛИ		
ВЧ	2		50.100.120.100	ПРОБКА ДЕРЕВЯННАЯ 50Х100 L=100	4	
				МАТЕРИАЛЫ		
	4			РАСТВОР ЦЕМЕНТНЫЙ М150		0.13М3
				ПИЛОМАТЕРИАЛ		.002М3
			ПЕРЕМЕННЫЕ ДАННЫЕ	ДЛЯ ИСПОЛНЕНИЙ:		
				1.090.1-3ПВ.1-2 07 2ПСЦ 30.19.3,0-П-ПВ		
				СБОРОЧНЫЕ ЕДИНИЦЫ		
А4	1		1.090.1-3ПВ.1-2 21	КАРКАС ПРОСТРАНСТВ. 2КП 30.23.3,0	1	
				МАТЕРИАЛЫ		
	3			БЕТОН ЛЕГКИЙ М150		1.02М3
				1.090.1-3ПВ.1-2 07-01 2ПСЦ 30.19.3,5-П-ПВ		
				СБОРОЧНЫЕ ЕДИНИЦЫ		
А4	1		1.090.1-3ПВ.1-2 21-01	КАРКАС ПРОСТРАНСТВ. 2КП 30.23.3,5	1	
				МАТЕРИАЛЫ		
	3			БЕТОН ЛЕГКИЙ М150		1.22М3

		1.090.1-3ПВ.1-2 07	
НАЧ.ОТД.	Шевченко	ПАНЕЛЬ ЦОКОЛЬНАЯ 2ПСЦ 30.19	СТАДИЯ: Р; ЛИСТ: ; ЛИСТОВ: 1
Н.КОНТР	Ребров		ГОСГРАЖДАНСТРОЙ КиевЗНИИЭП
ГЛ.СПЕЦ.	Ничипоренко		
ПРОВЕРИЛ	Скоробогат		
РАЗРАБ.	Пимчук		

ФОРМАТ А4

ЭПВЦ КиевЗНИИЭП | ОПЕРАТОР ТПП КОРТ | Гребнева

ВЗАМ. ИНВ.№ | ПОДПИСЬ И ДАТА | ИНВ.№ ПОДЛ.

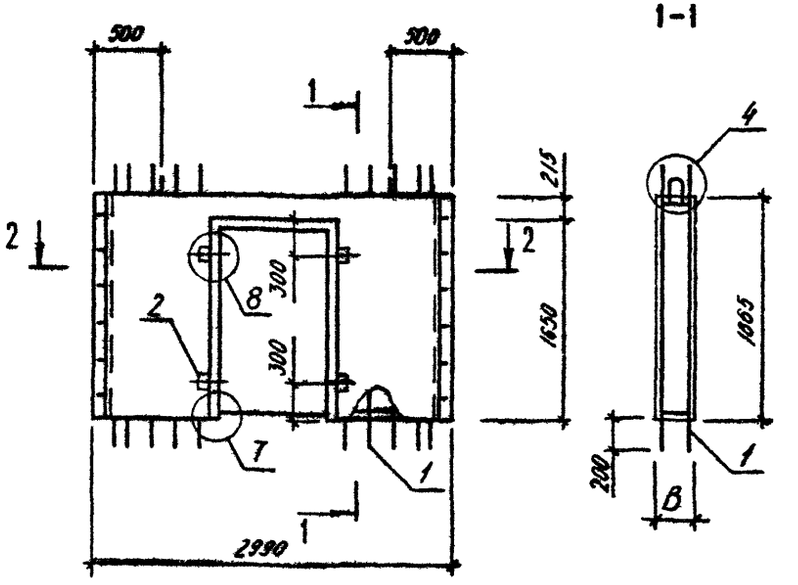

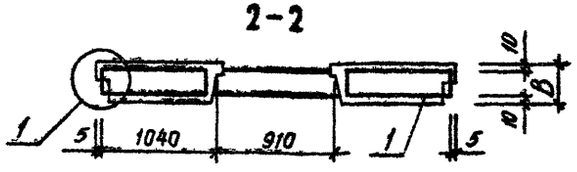

ОБОЗНАЧЕНИЕ	МАРКА	В,ММ	МАССА,Т
1.090.1-3ПВ.1-2 07	2ПСЦ 30.19.3,0-П-ПВ	300	1,560
-01	2ПСЦ 30.19.3,5-П-ПВ	350	1,810

ВИД ПАНЕЛИ ДАН С ВНУТРЕННЕЙ СТОРОНЫ

		1.090.1-3ПВ.1-2 07СБ	
НАЧ.ОТД.	Шевченко	ПАНЕЛЬ ЦОКОЛЬНАЯ 2ПСЦ 30.19 СБОРОЧНЫЙ ЧЕРТЕЖ	СТАДИЯ: Р; МАССА: СМ ТАБЛ; МАСШТАБ:
Н.КОНТР	Ребров		ЛИСТ: ; ЛИСТОВ: 1
ГЛ.СПЕЦ.	Ничипоренко		ГОСГРАЖДАНСТРОЙ КиевЗНИИЭП
ПРОВЕРИЛ	Скоробогат		
РАЗРАБ.	Федько		

20907 17

ФОРМАТ А4

ФОРМАТ	ЗОНА	ПОЗ	ОБОЗНАЧЕНИЕ	НАИМЕНОВАНИЕ	КОЛ	ПРИМЕЧАНИЕ
				ДОКУМЕНТАЦИЯ		
А3			1.090.1-3ПВ.1-2 08СБ	СБОРОЧНЫЙ ЧЕРТЕЖ		
А3			1.090.1-3ПВ.1-2 00Д1	УЗЛЫ ОПАЛУБОЧНЫЕ		
А3			1.090.1-3ПВ.1-2 00РС	ВЕДОМОСТЬ РАСХОДА СТАЛИ НА ЭЛЕМЕНТ		
А4			1.090.1-3ПВ.1-2 00ТО	ТЕХНИЧЕСКОЕ ОПИСАНИЕ		
			ПЕРЕМЕННЫЕ ДАННЫЕ	ДЛЯ ИСПОЛНЕНИЙ:		
				1.090.1-3ПВ.1-2 08 1ПСЦ 29.19.3,0-П-ПВ		
				СБОРОЧНЫЕ ЕДИНИЦЫ		
А4	1		1.090.1-3ПВ.1-2 22	КАРКАС ПРОСТРАНСТВ. 1КП 29.23.3,0	1	
				МАТЕРИАЛЫ		
	2			БЕТОН ЛЕГКИЙ М150		1.38М3
	3			РАСТВОР ЦЕМЕНТНЫЙ М150		0.15М3
				1.090.1-3ПВ.1-2 08-01 1ПСЦ 29.19.3,5-П-ПВ		
				СБОРОЧНЫЕ ЕДИНИЦЫ		
А4	1		1.090.1-3ПВ.1-2 22-01	КАРКАС ПРОСТРАНСТВ. 1КП 29.23.3,5	1	
				МАТЕРИАЛЫ		
	2			БЕТОН ЛЕГКИЙ М150		1.64М3
	3			РАСТВОР ЦЕМЕНТНЫЙ М150		0.15М3
				1.090.1-3ПВ.1-2 08-02 2ПСЦ 29.19.3,0-П-ПВ		
				СБОРОЧНЫЕ ЕДИНИЦЫ		
А4	1		1.090.1-3ПВ.1-2 22-02	КАРКАС ПРОСТРАНСТВ. 2КП 29.23.3,0	1	
				МАТЕРИАЛЫ		
	2			БЕТОН ЛЕГКИЙ М150		1.38М3
	3			РАСТВОР ЦЕМЕНТНЫЙ М150		0.15М3
				1.090.1-3ПВ.1-2 08-03 2ПСЦ 29.19.3,5-П-ПВ		
				СБОРОЧНЫЕ ЕДИНИЦЫ		
А4	1		1.090.1-3ПВ.1-2 22-03	КАРКАС ПРОСТРАНСТВ. 2КП 29.23.3,5	1	
				МАТЕРИАЛЫ		
	2			БЕТОН ЛЕГКИЙ М150		1.64М3
	3			РАСТВОР ЦЕМЕНТНЫЙ М150		0.15М3

			1.090.1-3ПВ.1-2 08
НАЧ ОТД	Шевченко		ПАНЕЛЬ ЦОКОЛЬНАЯ 1ПСЦ 29.19, 2ПСЦ 29.19
Н КОНТР	Ребров		СТАДИЯ: Р; ЛИСТ: 1; ЛИСТОВ: 2
ГЛ СПЕЦ	Ничипоренко		ГОСГРАЖДАНСТРОЙ КиевЗНИИЭП
ПРОВЕРИЛ	Скообсгат		
РАЗРАБ	Линчук		

ЭПВЦ Киев ЗНИИЭП
ОПЕРАТОР ТЛП КОРТ
Гребнева

ВЗАМ ИНВ № | ПОДПИСЬ И ДАТА | ИНВ № ПОДЛ

1.090.1-3ПВ.1-2 08 — ЛИСТ 2

РИС.1

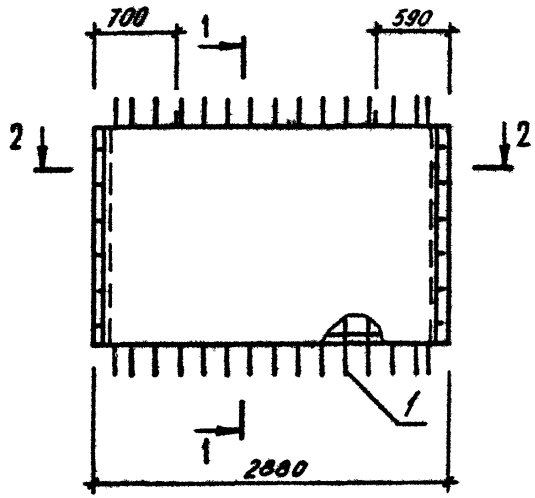

РИС.2

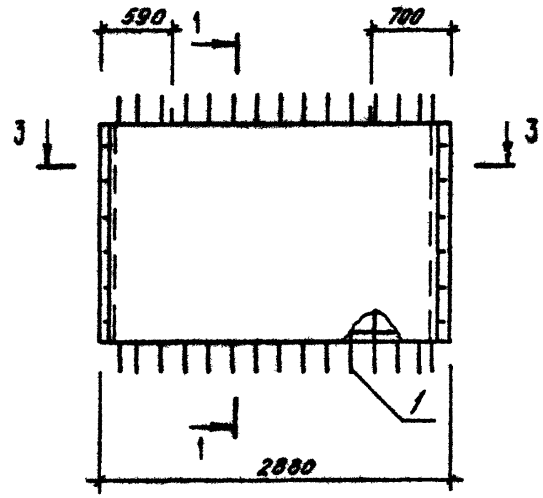

1-1

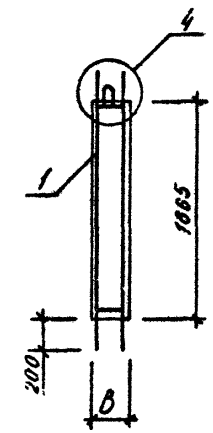

2-2

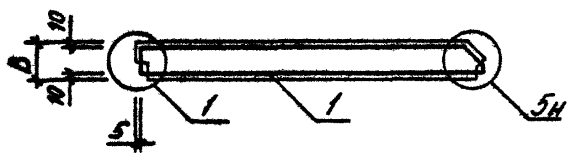

3-3

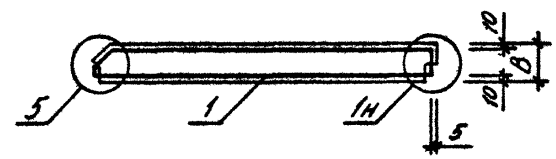

ВИД ПАНЕЛИ ДАН С ВНУТРЕННЕЙ СТОРОНЫ

ОБОЗНАЧЕНИЕ	МАРКА	РИС	В,ММ	МАССА,Т
I.090.I-3ПВ.I-2 08	1ПСЦ 29.I9,3,0-П-ПВ	I	300	2,070
-0I	1ПСЦ 29.I9.3,5-П-ПВ	I	350	2,400
-02	2ПСЦ 29.I9.3,0-П-ПВ	2	300	2,070
-03	2ПСЦ 29.I9.3,5-П-ПВ	2	350	2,400

НАЧОТД	Шевченко	
Н.КОНТР	Редров	
ГЛ.СПЕЦ	Ничипоренко	
ПРОВЕРИЛ	Скородзаст	
РАЗРАБ	Федько	

1.090.1-3ПВ.1-2 08СБ

ПАНЕЛЬ ЦОКОЛЬНАЯ
1ПСЦ 29.I9, 2ПСЦ 29.I9
СБОРОЧНЫЙ ЧЕРТЕЖ

СТАДИЯ	МАССА	МАСШТАБ
Р	СМ ТАБЛ	
ЛИСТ	ЛИСТОВ 1	

ГОСГРАЖДАНСТРОЙ
КиевЗНИИЭП

ФОРМАТ А3

ФОРМАТ	ЗОНА	ПОЗ	ОБОЗНАЧЕНИЕ	НАИМЕНОВАНИЕ	КОЛ	ПРИМЕЧАНИЕ
				ДОКУМЕНТАЦИЯ		
А3			1.090.1-3ПВ.1-2 09СВ	СБОРОЧНЫЙ ЧЕРТЕЖ		
А3			1.090.1-3ПВ.1-2 00Д1	УЗЛЫ ОПАЛУБОЧНЫЕ		
А3			1.090.1-3ПВ.1-2 00РС	ВЕДОМОСТЬ РАСХОДА СТАЛИ НА ЭЛЕМЕНТ		
А4			1.090.1-3ПВ.1-2 00ТО	ТЕХНИЧЕСКОЕ ОПИСАНИЕ		
			ПЕРЕМЕННЫЕ ДАННЫЕ	ДЛЯ ИСПОЛНЕНИЙ:		
				1.090.1-3ПВ.1-2 09 1ПСЦ 17.19.3,0-П-ПВ		
				СБОРОЧНЫЕ ЕДИНИЦЫ		
А4	1		1.090.1-3ПВ.1-2 23	КАРКАС ПРОСТРАНСТВ. 1КП 17.23.3,0	1	
				МАТЕРИАЛЫ		
	2			БЕТОН ЛЕГКИЙ М150		0.78М3
	3			РАСТВОР ЦЕМЕНТНЫЙ М150		0.09М3
				1.090.1-3ПВ.1-2 09-01 1ПСЦ 17.19.3,5-П-ПВ		
				СБОРОЧНЫЕ ЕДИНИЦЫ		
А4	1		1.090.1-3ПВ.1-2 23-01	КАРКАС ПРОСТРАНСТВ. 1КП 17.23.3,5	1	
				МАТЕРИАЛЫ		
	2			БЕТОН ЛЕГКИЙ М150		0.92М3
	3			РАСТВОР ЦЕМЕНТНЫЙ М150		0.08М3
				1.090.1-3ПВ.1-2 09-02 2ПСЦ 17.19.3,0-П-ПВ		
				СБОРОЧНЫЕ ЕДИНИЦЫ		
А4	1		1.090.1-3ПВ.1-2 23-02	КАРКАС ПРОСТРАНСТВ. 2КП 17.23.3,0	1	
				МАТЕРИАЛЫ		

		1.090.1-3ПВ.1-2 09	
НАЧ.ОТД.	Шевченко	ПАНЕЛЬ ЦОКОЛЬНАЯ 1ПСЦ 17.19, 2ПСЦ 17.19	СТАДИЯ: Р; ЛИСТ: 1; ЛИСТОВ: 2
Н.КОНТР.	Ребров		
ГЛ.СПЕЦ.	Ничипоренко		
ПРОВЕРИЛ	Скоробогат		ГОСГРАЖДАНСТРОЙ КиевЗНИИЭП
РАЗРАБ.	Линчук		

ЭПВЦ Киев ЗНИИЭП — ОПЕРАТОР ТЛП КОРТ — Гребнева

ФОРМАТ	ЗОНА	ПОЗ.	ОБОЗНАЧЕНИЕ	НАИМЕНОВАНИЕ	КОЛ	ПРИМЕЧАНИЕ
		2		БЕТОН ЛЕГКИЙ М150		0.78М3
		3		РАСТВОР ЦЕМЕНТНЫЙ М150		0.09М3
				1.090.1-3ПВ.1-2 09-03 2ПСЦ 17.19.3,5-П-ПВ		
				СБОРОЧНЫЕ ЕДИНИЦЫ		
А4	1		1.090.1-3ПВ.1-2 23-03	КАРКАС ПРОСТРАНСТВ. 2КП 17.23.3,5	1	
				МАТЕРИАЛЫ		
		2		БЕТОН ЛЕГКИЙ М150		0.92М3
		3		РАСТВОР ЦЕМЕНТНЫЙ М150		0.08М3

ВЗАМ.ИНВ.№ | ПОДПИСЬ И ДАТА | ИНВ.№ ПОДЛ.

	1.090.1-3ПВ.1-2 09	ЛИСТ 2

РИС.1

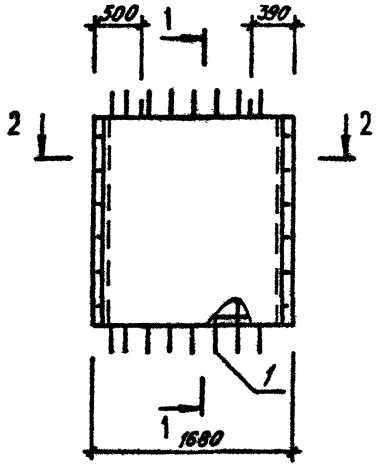

РИС.2

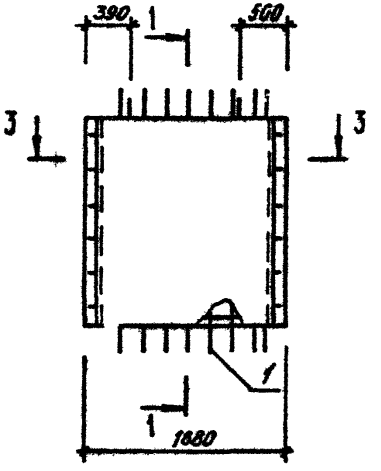

1-1

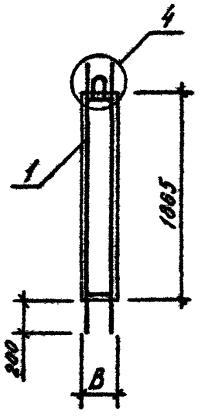

2-2

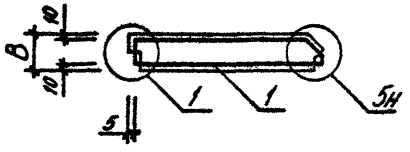

3-3

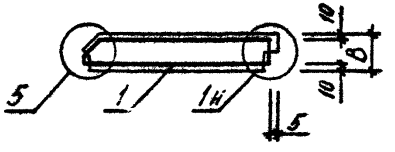

ВИД ПАНЕЛИ ДАН С ВНУТРЕННЕЙ СТОРОНЫ

ОБОЗНАЧЕНИЕ	МАРКА	РИС	В, ММ	МАССА, Т
I.090.I-3ПВ.I-2 09	1ПСЦ I7.I9.3,0-П-ПВ	I	300	I,I70
-0I	1ПСЦ I7.I9.3,5-П-ПВ	I	350	I,350
-02	2ПСЦ I7.I9.3,0-П-ПВ	2	300	I,I70
-03	2ПСЦ I7.I9.3,5-П-ПВ	2	350	I,350

НАЧ ОТД	Шевченко	
Н КОНТР	Ребров	
ГЛ СПЕЦ	Ничипоренко	
ПРОВЕРИЛ	Скорабогат	
РАЗРАБ	Федько	

1.090.1-3ПВ.1-2 09СБ

ПАНЕЛЬ ЦОКОЛЬНАЯ 1ПСЦ I7.I9, 2ПСЦ I7.I9 СБОРОЧНЫЙ ЧЕРТЕЖ

СТАДИЯ	МАССА	МАСШТАБ
Р	СМ ТАБЛ	
ЛИСТ	ЛИСТОВ 1	

ГОСГРАЖДАНСТРОЙ
КиевЗНИИЭП

20407 21

формат А3

ФОРМАТ	ЗОНА	ПОЗ	ОБОЗНАЧЕНИЕ	НАИМЕНОВАНИЕ	КОЛ.	ПРИМЕЧАНИЕ
				ДОКУМЕНТАЦИЯ		
А3			1.090.1-3ПВ.1-2 10СБ	СБОРОЧНЫЙ ЧЕРТЕЖ		
А3			1.090.1-3ПВ.1-2 00Д1	УЗЛЫ ОПАЛУБОЧНЫЕ		
А3			1.090.1-3ПВ.1-2 00РС	ВЕДОМОСТЬ РАСХОДА СТАЛИ НА ЭЛЕМЕНТ		
А4			1.090.1-3ПВ.1-2 00ТО	ТЕХНИЧЕСКОЕ ОПИСАНИЕ		
			ПЕРЕМЕННЫЕ ДАННЫЕ	ДЛЯ ИСПОЛНЕНИЙ:		
				1.090.1-3ПВ.1-2 10 1ПСЦ 11.19.3,0-П-ПВ		
				СБОРОЧНЫЕ ЕДИНИЦЫ		
А4		1	1.090.1-3ПВ.1-2 24	КАРКАС ПРОСТРАНСТВ. 1КП 11.23.3,0	1	
				МАТЕРИАЛЫ		
		2		БЕТОН ЛЕГКИЙ М150		0.47М3
		3		РАСТВОР ЦЕМЕНТНЫЙ М150		0.05М3
				1.090.1-3ПВ.1-2 10-01 1ПСЦ 11.19.3,5-П-ПВ		
				СБОРОЧНЫЕ ЕДИНИЦЫ		
А4		1	1.090.1-3ПВ.1-2 24-01	КАРКАС ПРОСТРАНСТВ. 1КП 11.23.3,5	1	
				МАТЕРИАЛЫ		
		2		БЕТОН ЛЕГКИЙ М150		0.56М3
		3		РАСТВОР ЦЕМЕНТНЫЙ М150		0.05М3
				1.090.1-3ПВ.1-2 10-02 2ПСЦ 11.19.3,0-П-ПВ		
				СБОРОЧНЫЕ ЕДИНИЦЫ		
А4		1	1.090.1-3ПВ.1-2 24-02	КАРКАС ПРОСТРАНСТВ. 2КП 11.23.3,0	1	
				МАТЕРИАЛЫ		

1.090.1-3ПВ.1-2 10

НАЧ.ОТД	Шевченко	
Н.КОНТР	Ребров	
ГЛ.СПЕЦ	Ничипоренко	
ПРОВЕРИЛ	Скоробогат	
РАЗРАБ	Пинчук	

ПАНЕЛЬ ЦОКОЛЬНАЯ

1ПСЦ 11.19, 2ПСЦ 11.19

СТАДИЯ	ЛИСТ	ЛИСТОВ
Р	1	2

ГОСГРАЖДАНСТРОЙ КиевЗНИИЭП

ФОРМАТ А4

ЭПВЦ Киев ЗНИИЭП

ОПЕРАТОР ТЛП КОРТ

Гребнева

ФОРМАТ	ЗОНА	ПОЗ	ОБОЗНАЧЕНИЕ	НАИМЕНОВАНИЕ	КОЛ	ПРИМЕЧАНИЕ
		2		БЕТОН ЛЕГКИЙ М150		0.47М3
		3		РАСТВОР ЦЕМЕНТНЫЙ М150		0.05М3
				1.090.1-3ПВ.1-2 10-03 2ПСЦ 11.19.3,5-П-ПВ		
				СБОРОЧНЫЕ ЕДИНИЦЫ		
А4		1	1.090.1-3ПВ.1-2 24-03	КАРКАС ПРОСТРАНСТВ. 2КП 11.23.3,5	1	
				МАТЕРИАЛЫ		
		2		БЕТОН ЛЕГКИЙ М150		0.56М3
		3		РАСТВОР ЦЕМЕНТНЫЙ М150		0.05М3

ВЗАМ ИНВ №

ПОДПИСЬ И ДАТА

ИНВ № ПОДЛ

1.090.1-3ПВ.1-2 10

ЛИСТ 2

РИС.1

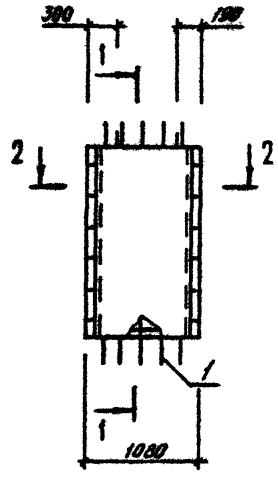

РИС.2

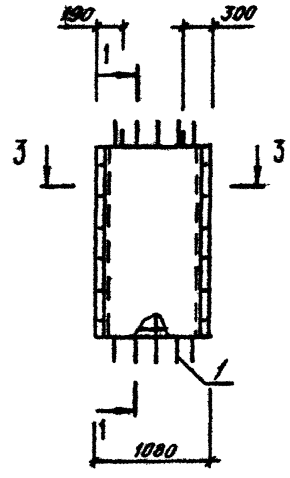

1-1

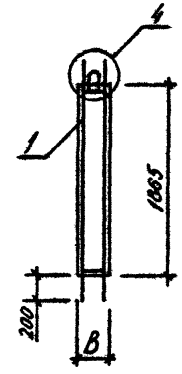

2-2

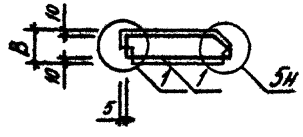

3-3

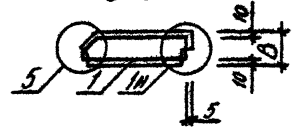

ВИД ПАНЕЛИ ДАН С ВНУТРЕННЕЙ СТОРОНЫ

ОБОЗНАЧЕНИЕ	МАРКА	РИС	В,ММ	МАССА,Т
I.090.I-3ПВ.I-2 I0	1ПСЦ II.I9.3,0-П-ПВ	I	300	0,7I0
-0I	1ПСЦ II.I9.3,5-П-ПВ	I	350	0,8I0
-02	2ПСЦ II.I9.3,0-П-ПВ	2	300	0,7I0
-03	2ПСЦ II.I9.3,5-П-ПВ	2	350	0,8I0

НАЧ.ОТД.	Шевченко	
Н.КОНТР	Ребров	
ГЛ.СПЕЦ.	Ничипоренко	
ПРОВЕРИЛ	Скородогат	
РАЗРАБ.	Ребько	

1.090.1-3ПВ.1-2 10СБ

ПАНЕЛЬ ЦОКОЛЬНАЯ 1ПСЦ II.I9, 2ПСЦ II.I9 СБОРОЧНЫЙ ЧЕРТЕЖ

СТАДИЯ	МАССА	МАСШТАБ
Р	СМ ТАБЛ	
ЛИСТ	ЛИСТОВ 1	

ГОСГРАЖДАНСТРОЙ
КиевЗНИИЭП

ФОРМАТ	ЗОНА	ПОЗ	ОБОЗНАЧЕНИЕ	НАИМЕНОВАНИЕ	КОЛ.	ПРИМЕЧАНИЕ
				ДОКУМЕНТАЦИЯ		
А4			1.090.1-3ПВ.1-2 11СВ	СВОРОЧНЫЙ ЧЕРТЕЖ		
А3			1.090.1-3ПВ.1-2 00Д1	УЗЛЫ ОПАЛУБОЧНЫЕ		
А3			1.090.1-3ПВ.1-2 00РС	ВЕДОМОСТЬ РАСХОДА СТАЛИ НА ЭЛЕМЕНТ		
А4			1.090.1-3ПВ.1-2 00ТО	ТЕХНИЧЕСКОЕ ОПИСАНИЕ		
			ПЕРЕМЕННЫЕ ДАННЫЕ	ДЛЯ ИСПОЛНЕНИЙ:		
				1.090.1-3ПВ.1-2 11 ПСЦ 28.19.3,0-П-ПВ		
				СВОРОЧНЫЕ ЕДИНИЦЫ		
А4	1		1.090.1-3ПВ.1-2 25	КАРКАС ПРОСТРАНСТВ. КП 28.23.3,0	1	
				МАТЕРИАЛЫ		
	2			БЕТОН ЛЕГКИЙ М150		1.34М3
	3			РАСТВОР ЦЕМЕНТНЫЙ М150		0.14М3
				1.090.1-3ПВ.1-2 11-01 ПСЦ 28.19.3,5-П-ПВ		
				СВОРОЧНЫЕ ЕДИНИЦЫ		
А4	1		1.090.1-3ПВ.1-2 25-01	КАРКАС ПРОСТРАНСТВ. КП 28.23.3,5	1	
				МАТЕРИАЛЫ		
	2			БЕТОН ЛЕГКИЙ М150		1.57М3
	3			РАСТВОР ЦЕМЕНТНЫЙ М150		0.13М3

	1.090.1-3ПВ.1-2 11	
НАЧ.ОТД. Шевченко	ПАНЕЛЬ ЦОКОЛЬНАЯ ПСЦ 28.19	СТАДИЯ Р; ЛИСТ; ЛИСТОВ 1
Н.КОНТР Ребров		ГОСГРАЖДАНСТРОЙ КиевЗНИИЭП
ГЛ.СПЕЦ Ничипоренко		
ПРОВЕРИЛ Скоробогат		
РАЗРАБ. Пинчук		

ЭПВЦ КиевЗНИИЭП | ОПЕРАТОР ТПП КОРТ Гребнева

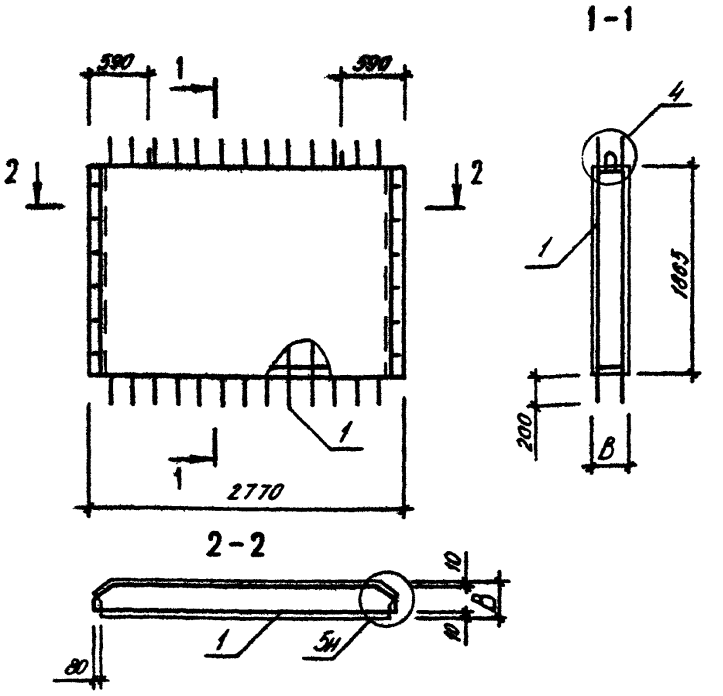

ОБОЗНАЧЕНИЕ	МАРКА	В,ММ	МАССА,Т
1.090.1-3ПВ.1-2 11	ПСЦ 28.19.3,0-П-ПВ	300	1,990
-01	ПСЦ 28.19.3,5-П-ПВ	350	2,280

ВИД ПАНЕЛИ ДАН С ВНУТРЕННЕЙ СТОРОНЫ

ВЗАМ. ИНВ.№ | ПОДПИСЬ И ДАТА | ИНВ.№ ПОДЛ.

	1.090.1-3ПВ.1-2 11СБ	
НАЧ.ОТД. Шевченко	ПАНЕЛЬ ЦОКОЛЬНАЯ ПСЦ 28.19 СБОРОЧНЫЙ ЧЕРТЕЖ	СТАДИЯ Р; МАССА СМ ТАБЛ; МАСШТАБ
Н.КОНТР Ребров		ЛИСТ; ЛИСТОВ 1
ГЛ.СПЕЦ Ничипоренко		ГОСГРАЖДАНСТРОЙ КиевЗНИИЭП
ПРОВЕРИЛ Скоробогат		
РАЗРАБ. Федько		

ФОРМАТ	ЗОНА	ПОЗ	ОБОЗНАЧЕНИЕ	НАИМЕНОВАНИЕ	КОЛ	ПРИМЕЧАНИЕ
				ДОКУМЕНТАЦИЯ		
А3			1.090.1-3ПВ.1-2 12СБ	СБОРОЧНЫЙ ЧЕРТЕЖ		
А3			1.090.1-3ПВ.1-2 00Д1	УЗЛЫ ОПАЛУБОЧНЫЕ		
А3			1.090.1-3ПВ.1-2 00РС	ВЕДОМОСТЬ РАСХОДА СТАЛИ НА ЭЛЕМЕНТ		
А4			1.090.1-3ПВ.1-2 00ТО	ТЕХНИЧЕСКОЕ ОПИСАНИЕ		
			ПЕРЕМЕННЫЕ ДАННЫЕ	ДЛЯ ИСПОЛНЕНИЙ:		
				1.090.1-3ПВ.1-2 12 1ПСЦ 33.19.3,0-П-ПВ		
				СБОРОЧНЫЕ ЕДИНИЦЫ		
А4	1		1.090.1-3ПВ.1-2 26	КАРКАС ПРОСТРАНСТВ. 1КП 33.23.3,0	1	
				МАТЕРИАЛЫ		
	2			БЕТОН ЛЕГКИЙ М150		1.46М3
	3			РАСТВОР ЦЕМЕНТНЫЙ М150		0.18М3
				1.090.1-3ПВ.1-2 12-01 1ПСЦ 33.19.3,5-П-ПВ		
				СБОРОЧНЫЕ ЕДИНИЦЫ		
А4	1		1.090.1-3ПВ.1-2 26-01	КАРКАС ПРОСТРАНСТВ. 1КП 33.23.3,5	1	
				МАТЕРИАЛЫ		
	2			БЕТОН ЛЕГКИЙ М150		1.73М3
	3			РАСТВОР ЦЕМЕНТНЫЙ М150		0.18М3
				1.090.1-3ПВ.1-2 12-02 2ПСЦ 33.19.3,0-П-ПВ		
				СБОРОЧНЫЕ ЕДИНИЦЫ		
А4	1		1.090.1-3ПВ.1-2 26-02	КАРКАС ПРОСТРАНСТВ. 2КП 33.23.3,0	1	
				МАТЕРИАЛЫ		
	2			БЕТОН ЛЕГКИЙ М150		1.46М3
	3			РАСТВОР ЦЕМЕНТНЫЙ М150		0.18М3
				1.090.1-3ПВ.1-2 12-03 2ПСЦ 33.19.3,5-П-ПВ		
				СБОРОЧНЫЕ ЕДИНИЦЫ		
А4	1		1.090.1-3ПВ.1-2 26-03	КАРКАС ПРОСТРАНСТВ. 2КП 33.23.3,5	1	
				МАТЕРИАЛЫ		
	2			БЕТОН ЛЕГКИЙ М150		1.73М3
	3			РАСТВОР ЦЕМЕНТНЫЙ М150		0.18М3

1.090.1-3ПВ.1-2 12

НАЧ.ОТД.	Шевченко	
Н.КОНТР.	Ребров	
ГЛ.СПЕЦ.	Ничипоренко	
ПРОВЕРИЛ	Скоробогат	
РАЗРАБ.	Пимчук	

ПАНЕЛЬ ЦОКОЛЬНАЯ
1ПСЦ 33.19, 2ПСЦ 33.19

СТАДИЯ	ЛИСТ	ЛИСТОВ
Р	1	2

ГОСГРАЖДАНСТРОЙ
КиевЗНИИЭП

ФОРМАТ А4

ЭПВЦ КиевЗНИИЭП
ОПЕРАТОР ТЛП КОРТ
Гребнева

ВЗАМ.ИНВ.№
ПОДПИСЬ И ДАТА
ИНВ.№ПОДЛ.

1.090.1-3ПВ.1-2 12

ЛИСТ 2

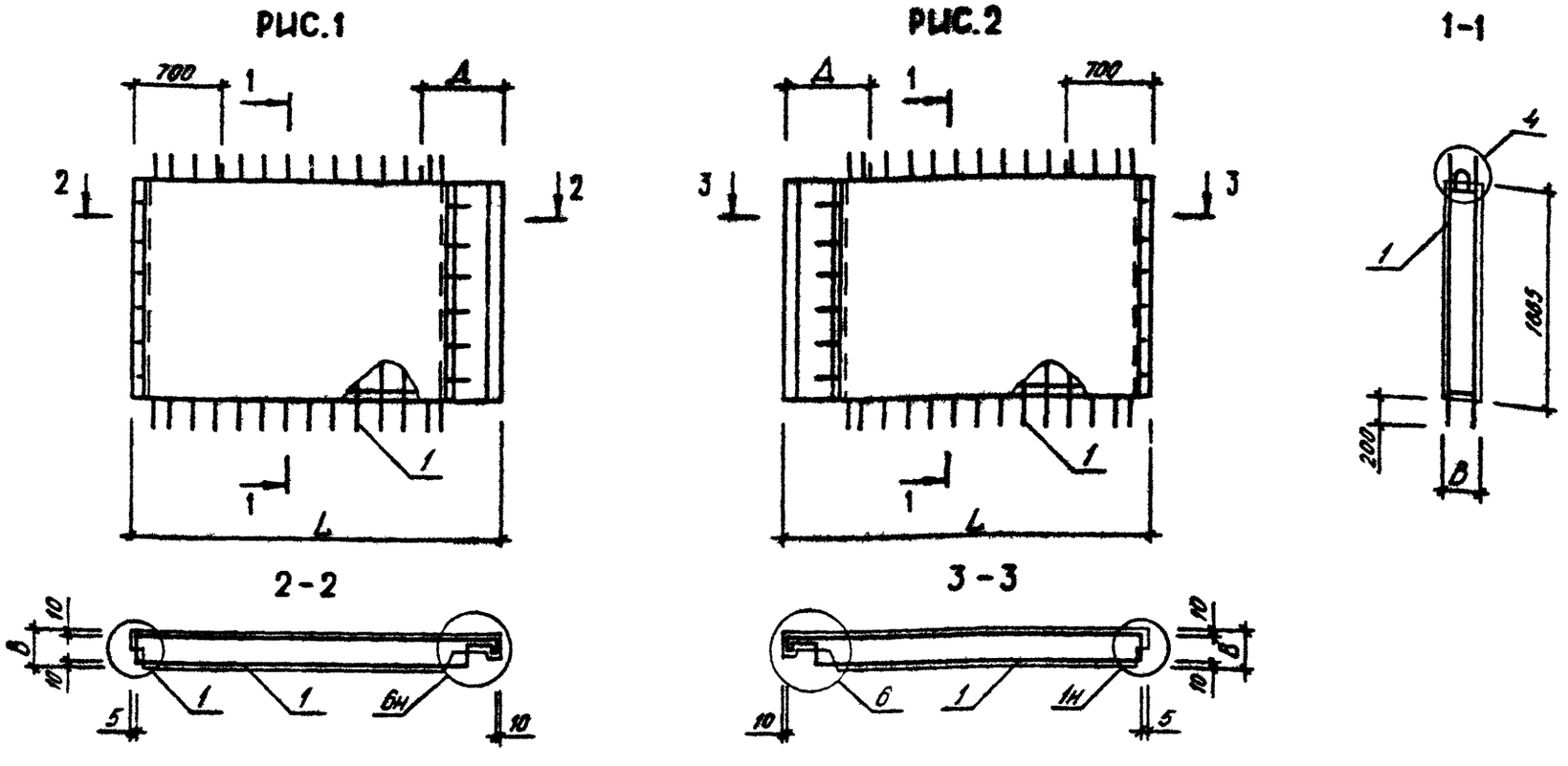

ВИД ПАНЕЛИ ДАН С ВНУТРЕННЕЙ СТОРОНЫ

ОБОЗНАЧЕНИЕ	МАРКА	РИС	L,ММ	В,ММ	Д,ММ	МАССА,Т
I.090.I-3ПВ.I-2 I2	IПСЦ 33.I9.3,0-П-ПВ	I	32I5	300	700	2,220
-0I	IПСЦ 33.I9.3,5-П-ПВ	I	3265	350	750	2,580
-02	2ПСЦ 33.I9.3,0-П-ПВ	2	32I5	300	700	2,220
-03	2ПСЦ 33.I9.3,5-П-ПВ	2	3265	350	750	2,580

НАЧ.ОТД	Шевченко	
Н.КОНТР	Ребров	
ГП.СПЕЦ	Ничипоренко	
ПРОВЕРИЛ	Ничипоренко	
РАЗРАБ.	Федько	

1.090.1-3ПВ.1-2 12СБ

ПАНЕЛЬ ЦОКОЛЬНАЯ
IПСЦ 33.I9, 2ПСЦ 33.I9
СБОРОЧНЫЙ ЧЕРТЕЖ

СТАДИЯ	МАССА	МАСШТАБ
Р	СМ ТАБЛ	
ЛИСТ	ЛИСТОВ 1	

ГОСГРАЖДАНСТРОЙ
КиевЗНИИЭП

20407 26

ФОРМАТ А3

ФОРМАТ	ЗОНА	ПОЗ	ОБОЗНАЧЕНИЕ	НАИМЕНОВАНИЕ	КОЛ.	ПРИМЕЧАНИЕ
				ДОКУМЕНТАЦИЯ		
А3			1.090.1-3ПВ.1-2 13СВ	СБОРОЧНЫЙ ЧЕРТЕЖ		
А3			1.090.1-3ПВ.1-2 00Д1	УЗЛЫ ОПАЛУБОЧНЫЕ		
А3			1.090.1-3ПВ.1-2 00РС	ВЕДОМОСТЬ РАСХОДА СТАЛИ НА ЭЛЕМЕНТ		
А4			1.090.1-3ПВ.1-2 00ТО	ТЕХНИЧЕСКОЕ ОПИСАНИЕ		
			ПЕРЕМЕННЫЕ ДАННЫЕ	ДЛЯ ИСПОЛНЕНИЙ:		
				1.090.1-3ПВ.1-2 13 1ПСЦ 21.19.3,0-П-ПВ		
				СБОРОЧНЫЕ ЕДИНИЦЫ		
А4		1	1.090.1-3ПВ.1-2 27	КАРКАС ПРОСТРАНСТВ. 1КП 21.23.3,0	1	
				МАТЕРИАЛЫ		
		2		БЕТОН ЛЕГКИЙ М150		0.85М3
		3		РАСТВОР ЦЕМЕНТНЫЙ М150		0.11М3
				1.090.1-3ПВ.1-2 13-01 1ПСЦ 21.19.3,5-П-ПВ		
				СБОРОЧНЫЕ ЕДИНИЦЫ		
А4		1	1.090.1-3ПВ.1-2 27-01	КАРКАС ПРОСТРАНСТВ. 1КП 21.23.3,5	1	
				МАТЕРИАЛЫ		
		2		БЕТОН ЛЕГКИЙ М150		1.01М3
		3		РАСТВОР ЦЕМЕНТНЫЙ М150		0.12М3
				1.090.1-3ПВ.1-2 13-02 2ПСЦ 21.19.3,0-П-ПВ		
				СБОРОЧНЫЕ ЕДИНИЦЫ		
А4		1	1.090.1-3ПВ.1-2 27-02	КАРКАС ПРОСТРАНСТВ. 2КП 21.23.3,0	1	
				МАТЕРИАЛЫ		

1.090.1-3ПВ.1-2 13

НАЧ ОТД.	Шевченко	
Н.КОНТР.	Ребров	
ГЛ.СПЕЦ.	Ничипоренко	
ПРОВЕРИЛ	Скоробогат	
РАЗРАБ.	Панчук	

ПАНЕЛЬ ЦОКОЛЬНАЯ

1ПСЦ 21.19, 2ПСЦ 21.19

СТАДИЯ	ЛИСТ	ЛИСТОВ
Р	1	2

ГОСГРАЖДАНСТРОЙ КиевЗНИИЭП

Гребнева

ОПЕРАТОР ТЛП КОРТ

ЭПВЦ Киев ЗНИИЭП

ФОРМАТ	ЗОНА	ПОЗ	ОБОЗНАЧЕНИЕ	НАИМЕНОВАНИЕ	КОЛ	ПРИМЕЧАНИЕ
		2		БЕТОН ЛЕГКИЙ М150		0.85М3
		3		РАСТВОР ЦЕМЕНТНЫЙ М150		0.11М3
				1.090.1-3ПВ.1-2 13-03 2ПСЦ 21.19.3,5-П-ПВ		
				СБОРОЧНЫЕ ЕДИНИЦЫ		
А4		1	1.090.1-3ПВ.1-2 27-03	КАРКАС ПРОСТРАНСТВ. 2КП 21.23.3,5	1	
				МАТЕРИАЛЫ		
		2		БЕТОН ЛЕГКИЙ М150		1.01М3
		3		РАСТВОР ЦЕМЕНТНЫЙ М150		0.12М3

ВЗАМ ИНВ №

ПОДПИСЬ И ДАТА

ИНВ №ПОДЛ

1.090.1-3ПВ.1-2 13

ЛИСТ 2

20407 27

ФОРМАТ А4

РИС.1

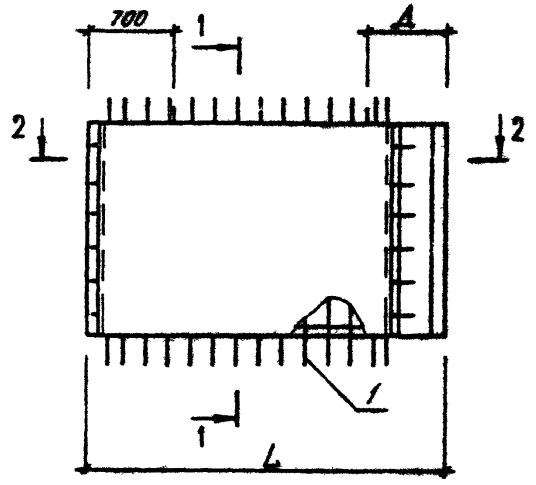

РИС.2

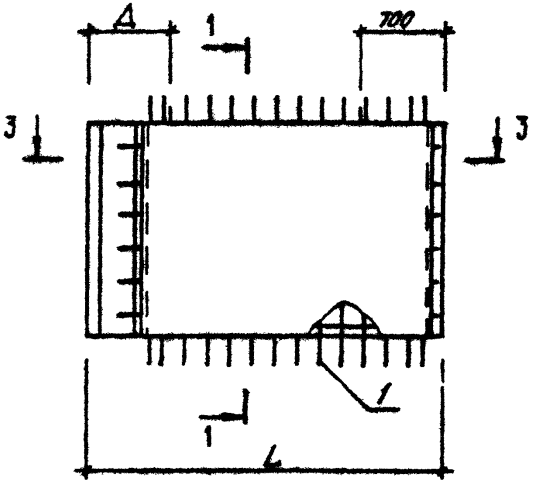

1-1

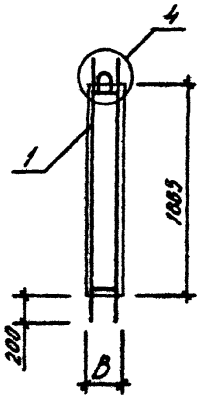

2-2

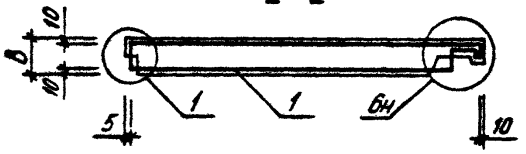

3-3

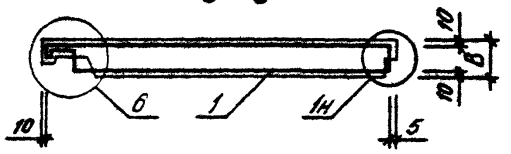

ВИД ПАНЕЛИ ДАН С ВНУТРЕННЕЙ СТОРОНЫ

ОБОЗНАЧЕНИЕ	МАРКА	РИС	L,ММ	В,ММ	Д,ММ	МАССА,Т
I.090.I-3ПВ.I-2 I2	1ПСЦ 33.I9.3,0-П-ПВ	I	3215	300	700	2,220
-0I	1ПСЦ 33.I9.3,5-П-ПВ	I	3265	350	750	2,580
-02	2ПСЦ 33.I9.3,0-П-ПВ	2	3215	300	700	2,220
-03	2ПСЦ 33.I9.3,5-П-ПВ	2	3265	350	750	2,580

НАЧ.ОТД.	Шевченко	
Н.КОНТР.	Ребров	
ГЛ.СПЕЦ.	Ничипоренко	
ПРОВЕРИЛ	Ничипоренко	
РАЗРАБ.	Федько	

1.090.1-3ПВ.1-2 12СБ

ПАНЕЛЬ ЦОКОЛЬНАЯ
1ПСЦ 33.I9, 2ПСЦ 33.I9
СБОРОЧНЫЙ ЧЕРТЕЖ

СТАДИЯ	МАССА	МАСШТАБ
Р	СМ ТАБЛ	
ЛИСТ	ЛИСТОВ 1	

ГОСГРАЖДАНСТРОЙ
КиевЗНИИЭП

ФОРМАТ А3

ФОРМАТ	ЗОНА	ПОЗ	ОБОЗНАЧЕНИЕ	НАИМЕНОВАНИЕ	КОЛ	ПРИМЕЧАНИЕ
				ДОКУМЕНТАЦИЯ		
А3			1.090.1-3ПВ.1-2 13СВ	СБОРОЧНЫЙ ЧЕРТЕЖ		
А3			1.090.1-3ПВ.1-2 00Д1	УЗЛЫ ОПАЛУБОЧНЫЕ		
А3			1.090.1-3ПВ.1-2 00РС	ВЕДОМОСТЬ РАСХОДА СТАЛИ НА ЭЛЕМЕНТ		
А4			1.090.1-3ПВ.1-2 00ТО	ТЕХНИЧЕСКОЕ ОПИСАНИЕ		
			ПЕРЕМЕННЫЕ ДАННЫЕ	ДЛЯ ИСПОЛНЕНИЙ:		
				1.090.1-3ПВ.1-2 13 1ПСЦ 21.19.3,0-П-ПВ		
				СБОРОЧНЫЕ ЕДИНИЦЫ		
А4	1		1.090.1-3ПВ.1-2 27	КАРКАС ПРОСТРАНСТВ. 1КП 21.23.3,0	1	
				МАТЕРИАЛЫ		
	2			БЕТОН ЛЕГКИЙ М150		0.85М3
	3			РАСТВОР ЦЕМЕНТНЫЙ М150		0.11М3
				1.090.1-3ПВ.1-2 13-01 1ПСЦ 21.19.3,5-П-ПВ		
				СБОРОЧНЫЕ ЕДИНИЦЫ		
А4	1		1.090.1-3ПВ.1-2 27-01	КАРКАС ПРОСТРАНСТВ. 1КП 21.23.3,5	1	
				МАТЕРИАЛЫ		
	2			БЕТОН ЛЕГКИЙ М150		1.01М3
	3			РАСТВОР ЦЕМЕНТНЫЙ М150		0.12М3
				1.090.1-3ПВ.1-2 13-02 2ПСЦ 21.19.3,0-П-ПВ		
				СБОРОЧНЫЕ ЕДИНИЦЫ		
А4	1		1.090.1-3ПВ.1-2 27-02	КАРКАС ПРОСТРАНСТВ. 2КП 21.23.3,0	1	
				МАТЕРИАЛЫ		

1.090.1-3ПВ.1-2 13

НАЧ.ОТД.	Шевченко	
Н.КОНТР.	Ребров	
ГЛ.СПЕЦ.	Ничипоренко	
ПРОВЕРИЛ	Скоробогат	
РАЗРАБ.	Панчук	

ПАНЕЛЬ ЦОКОЛЬНАЯ
1ПСЦ 21.19, 2ПСЦ 21.19

СТАДИЯ	ЛИСТ	ЛИСТОВ
Р	1	2

ГОСГРАЖДАНСТРОЙ
КиевЗНИИЭП

ЭПВЦ Киев ЗНИИЭП
ОПЕРАТОР ТЛП КОРТ
Гребнева

ФОРМАТ	ЗОНА	ПОЗ	ОБОЗНАЧЕНИЕ	НАИМЕНОВАНИЕ	КОЛ	ПРИМЕЧАНИЕ
		2		БЕТОН ЛЕГКИЙ М150		0.85М3
		3		РАСТВОР ЦЕМЕНТНЫЙ М150		0.11М3
				1.090.1-3ПВ.1-2 13-03 2ПСЦ 21.19.3,5-П-ПВ		
				СБОРОЧНЫЕ ЕДИНИЦЫ		
А4	1		1.090.1-3ПВ.1-2 27-03	КАРКАС ПРОСТРАНСТВ. 2КП 21.23.3,5	1	
				МАТЕРИАЛЫ		
	2			БЕТОН ЛЕГКИЙ М150		1.01М3
	3			РАСТВОР ЦЕМЕНТНЫЙ М150		0.12М3

ВЗАМ.ИНВ.№
ПОДПИСЬ И ДАТА
ИНВ.№ПОДЛ.

1.090.1-3ПВ.1-2 13

РИС.1

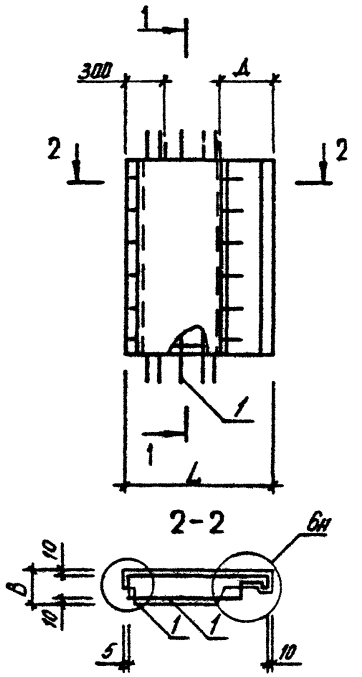

РИС.2

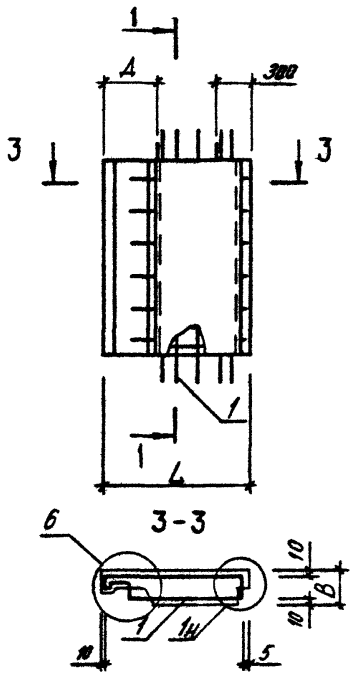

1-1

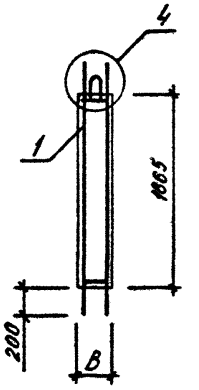

ВИД ПАНЕЛИ ДАН С ВНУТРЕННЕЙ СТОРОНЫ

ОБОЗНАЧЕНИЕ	МАРКА	РИС	L,ММ	В,ММ	Д,ММ	МАССА,Т
I.090.I-3ПВ.I-2 I4	1ПСЦ I5.I9.3,0-II-ПВ	I	I4I5	300	520	0,860
-0I	1ПСЦ I5.I9.3,5-II-ПВ	I	I465	350	570	I,000
-02	2ПСЦ I5.I9.3,0-II-ПВ	2	I4I5	300	520	0,860
-03	2ПСЦ I5.I9.3,5-II-ПВ	2	I465	350	570	I,000

НАЧ.ОТД.	Шевченко	
Н.КОНТР.	Ребров	
ГЛ.СПЕЦ.	Ничипоренко	
ПРОВЕРИЛ	Ничипоренко	
РАЗРАБ.	Федько	

1.090.1-3ПВ.1-2 14СБ

ПАНЕЛЬ ЦОКОЛЬНАЯ 1ПСЦ I5.I9, 2ПСЦ I5.I9 СБОРОЧНЫЙ ЧЕРТЕЖ

СТАДИЯ	МАССА	МАСШТАБ
Р	СМ ТАБЛ	
ЛИСТ	ЛИСТОВ 1	

ГОСГРАЖДАНСТРОЙ
КиевЗНИИЭП

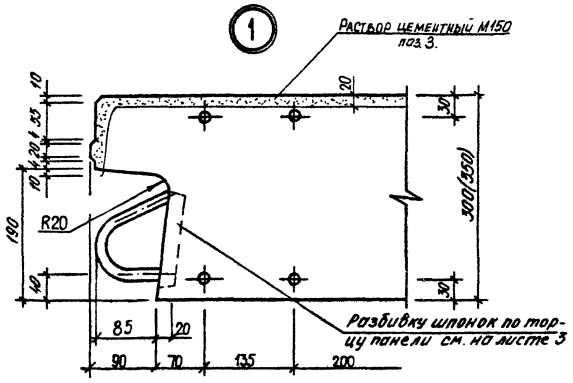

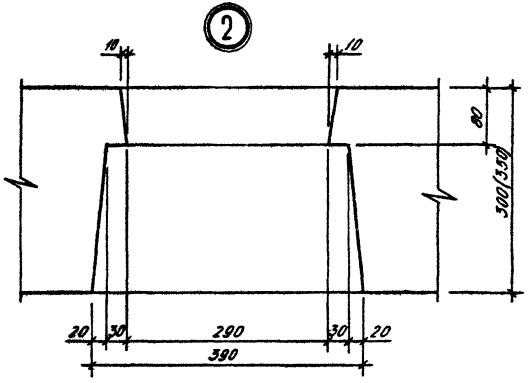

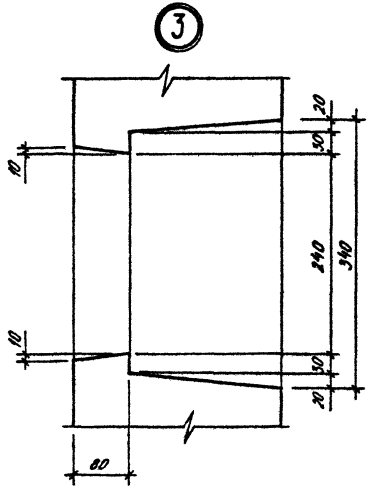

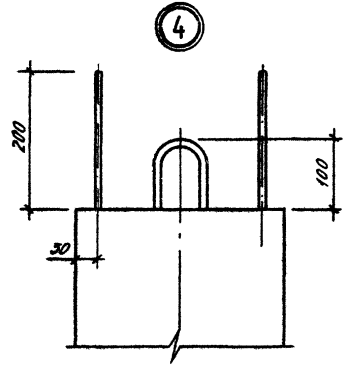

				1.090.1-3ПВ.1-2 ОДА1	
НАЧ.ОТД	Шевченко				
Н.КОНТР	Ребров			УЗЛЫ ОПАЛУБОЧНЫЕ	СТАДИЯ: Р; ЛИСТ: 1; ЛИСТОВ: 3
ГЛ.СПЕЦ	Ничипоренко				ГОСГРАЖДАНСТРОЙ КиевЗНИИЭП
ПРОВЕРИЛ	Скороворот				
РАЗРАБ.	Фебько				

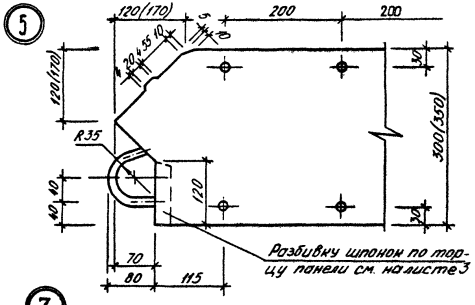
5
120(170)
200
200
120(170)
300(350)
R35
120
70
80
115
Разбивку шпонок по торцу панели см. на листе 3

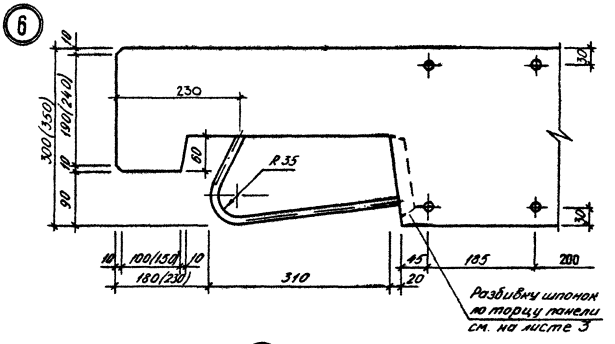
6
300(350)
100(240)
230
R35
90
100(130)
180(230)
310
45
185
200
20
Разбивку шпонок по торцу панели см. на листе 3

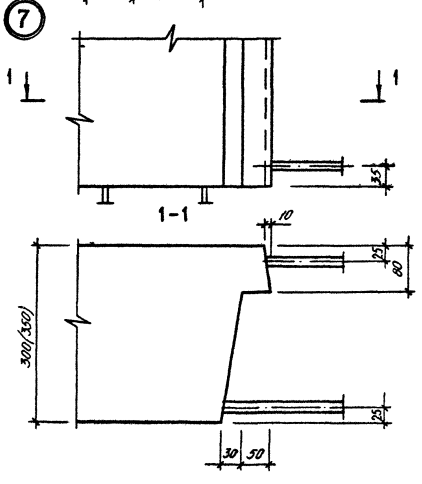
7
1
1
1-1
300(350)
25
80
30
50

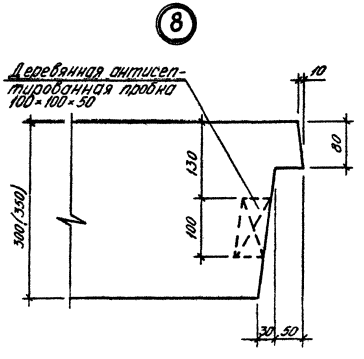
8
Деревянная антисептированная пробка 100×100×50
300(350)
130
100
80
30
50

Вид боковых торцов панелей

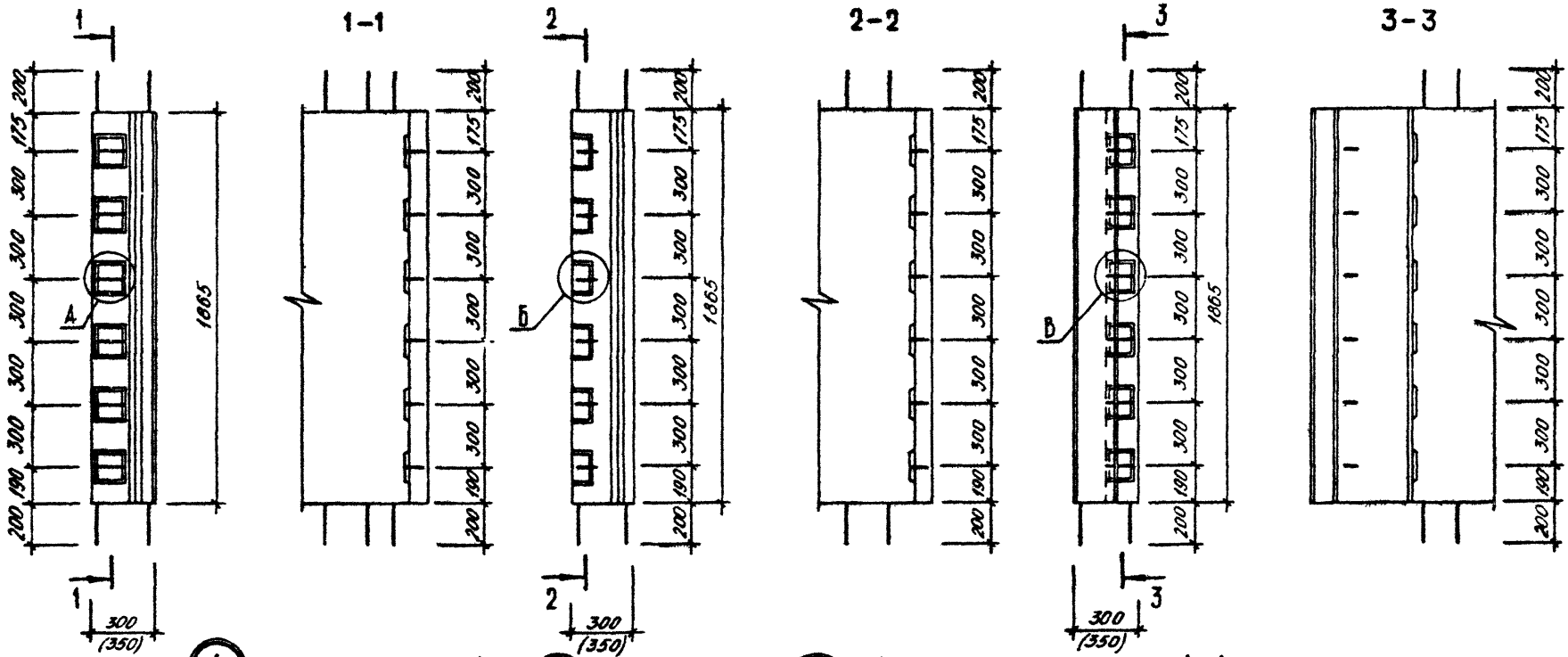

1.090.1-3ПВ.1-2 ОДД1

Лист 3

ФОРМАТ	ЗОНА	ПОЗ	ОБОЗНАЧЕНИЕ	НАИМЕНОВАНИЕ	КОЛ.	ПРИМЕЧАНИЕ
				ДОКУМЕНТАЦИЯ		
А3			1.090.1-3ПВ.1-2 15СБ	СВОРОЧНЫЙ ЧЕРТЕЖ		
А3			1.090.1-3ПВ.1-2 00Д2	УЗЛЫ АРМАТУРНЫЕ		
А4			1.090.1-3ПВ.1-2 00ТО	ТЕХНИЧЕСКОЕ ОПИСАНИЕ		
				ДЕТАЛИ		
А4		4	1.090.1-3ПВ.1-2 34-01	СТЕРЖЕНЬ ГНУТЫЙ АН2 СТ. ОТД. ГОСТ 6727-80	12	
ВЧ		5	5.041.5950	Ф5 ВР-I L=5950	7	0.83КГ
ВЧ		6	5.041.5710	Ф5 ВР-I L=5710	7	0.79КГ
ВЧ		7	5.041.300	Ф5 ВР-I L=300	16	0.04КГ
			ПЕРЕМЕННЫЕ ДАННЫЕ	ДЛЯ ИСПОЛНЕНИЙ: 1.090.1-3ПВ.1-2 15 КП 60.23.3,0		
				СВОРОЧНЫЕ ЕДИНИЦЫ		
				КАРКАС ПЛОСКИЙ		
А4		1	1.090.1-3ПВ.1-2 29	КР1	2	
А4		2	1.090.1-3ПВ.1-2 29-02	КР3	30	
				ДЕТАЛИ		
А4		3	1.090.1-3ПВ.1-2 33-04	ПЕТЛЯ СТРОПОВОЧНАЯ ПС5	2	
				1.090.1-3ПВ.1-2 15-01 КП 60.23.3,5		
				СВОРОЧНЫЕ ЕДИНИЦЫ		
				КАРКАС ПЛОСКИЙ		
А4		1	1.090.1-3ПВ.1-2 29-01	КР2	2	
А4		2	1.090.1-3ПВ.1-2 29-03	КР4	30	
				ДЕТАЛИ		
А4		3	1.090.1-3ПВ.1-2 33-05	ПЕТЛЯ СТРОПОВОЧНАЯ ПС6	2	

НАЧ.ОТД.	Шевченко		1.090.1-3ПВ.1-2 15
Н.КОНТР.	Ребров		
ГЛ.СПЕЦ.	Ничипаренко		Каркас пространственный КП 60.23
ПРОВЕРИЛ	Скоробогат		
РАЗРАБ.	Пинчук		

СТАДИЯ	ЛИСТ	ЛИСТОВ
Р		1

ГОСГРАЖДАНСТРОЙ
КиевЗНИИЭП

ЭПВЦ Киев ЗНИИЭП — ОПЕРАТОР ТЛП КОРТ

ИНВ.№ ПОДЛ. | ПОДПИСЬ И ДАТА | ВЗАМ.ИНВ.№

ФОРМАТ	ЗОНА	ПОЗ	ОБОЗНАЧЕНИЕ	НАИМЕНОВАНИЕ	КОЛ.	ПРИМЕЧАНИЕ

ЛИСТ

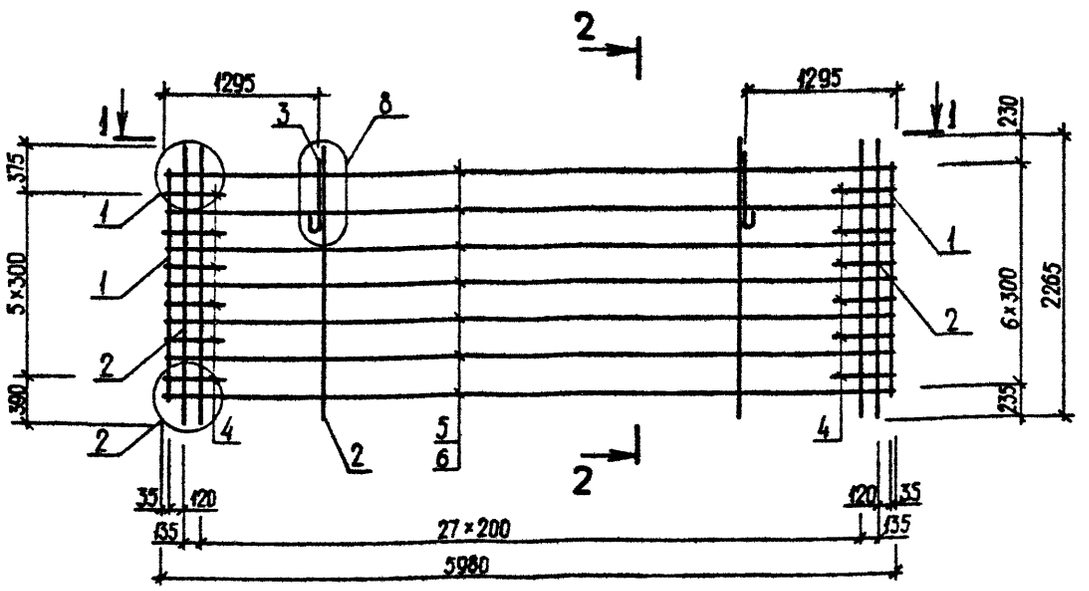

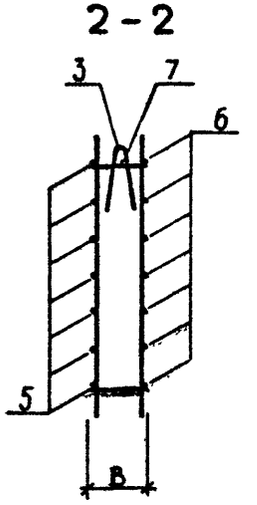

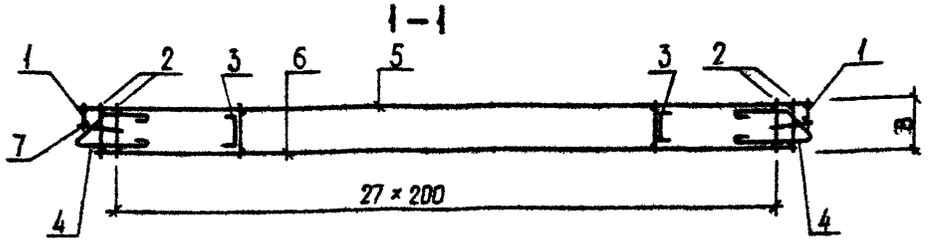

ОБОЗНАЧЕНИЕ	МАРКА	B, мм	МАССА, кг
I.090.I-3ПВ.I-2 I5	КП 60.23.3,0	280	68,230
-0I	КП 60.23.3,5	330	70,900

НАЧ.ОТД.	Шевченко	
Н.КОНТР	Ребров	
ГП.СПЕЦ.	Ничипоренко	
ПРОВЕРИЛ	Скоробогат	
РАЗРАБ.	Греськив	

1.090.1-3ПВ.1-2 15СБ

Каркас пространственный КП 60.23

Сборочный чертеж

СТАДИЯ	МАССА	МАСШТАБ
Р	СМ ТАБЛ	
ЛИСТ	ЛИСТОВ 1	

ГОСГРАЖДАНСТРОЙ
КиевЗНИИЭП

ФОРМАТ	ЗОНА	ПОЗ	ОБОЗНАЧЕНИЕ	НАИМЕНОВАНИЕ	КОЛ.	ПРИМЕЧАНИЕ
				ДОКУМЕНТАЦИЯ		
А4			1.090.1-3ПВ.1-2 16СБ	СБОРОЧНЫЙ ЧЕРТЕЖ		
А3			1.090.1-3ПВ.1-2 00ДЗ	УЗЛЫ АРМАТУРНЫЕ		
А4			1.090.1-3ПВ.1-2 00ТО	ТЕХНИЧЕСКОЕ ОПИСАНИЕ		
				ДЕТАЛИ		
А4		4	1.090.1-3ПВ.1-2 34-01	СТЕРЖЕНЬ ГНУТЫЙ АН2 СТ. ОТД. ГОСТ 6727-80	12	
ВЧ		5	5.041.2950	Ф5 ВР-I L=2950	7	0.41КГ
ВЧ		6	5.041.2710	Ф5 ВР-I L=2710	7	0.38КГ
ВЧ		7	5.041.300	Ф5 ВР-I L=300	16	0.04КГ
			ПЕРЕМЕННЫЕ ДАННЫЕ	ДЛЯ ИСПОЛНЕНИЙ:		
				1.090.1-3ПВ.1-2 16 КП 30.23.3,0		
				СБОРОЧНЫЕ ЕДИНИЦЫ		
				КАРКАС ПЛОСКИЙ		
А4		1	1.090.1-3ПВ.1-2 29	КР1	2	
А4		2	1.090.1-3ПВ.1-2 29-02	КР3	15	
				ДЕТАЛИ		
А4		3	1.090.1-3ПВ.1-2 33-02	ПЕТЛЯ СТРОПОВОЧНАЯ ПС3	2	
				1.090.1-3ПВ.1-2 16-01 КП 30.23.3,5		
				СБОРОЧНЫЕ ЕДИНИЦЫ		
				КАРКАС ПЛОСКИЙ		
А4		1	1.090.1-3ПВ.1-2 29-01	КР2	2	
А4		2	1.090.1-3ПВ.1-2 29-03	КР4	15	
				ДЕТАЛИ		
А4		3	1.090.1-3ПВ.1-2 33-03	ПЕТЛЯ СТРОПОВОЧНАЯ ПС4	2	

		1.090.1-3ПВ.1-2 16	
НАЧ.ОТД.	Шевченко		
Н.КОНТР	Ребров		
ГЛ.СПЕЦ.	Ничипоренко	Каркас пространственный КП 30.23	СТАДИЯ: Р; ЛИСТ: ; ЛИСТОВ: 1
ПРОВЕРИЛ	Скорабогат		ГОСГРАЖДАНСТРОЙ КиевЗНИИЭП
РАЗРАБ.	Пинчук		

ФОРМАТ А4

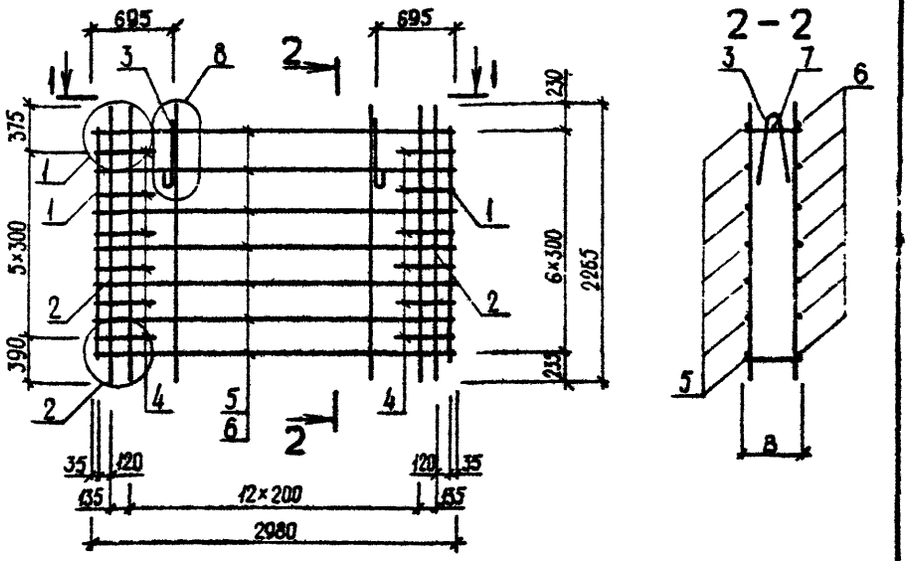

ОБОЗНАЧЕНИЕ	МАРКА	В,ММ	МАССА,КГ
I.090.I-3ПВ.I-2 I6	КП 30.23.3,0	280	4I,570
-0I	КП 30.23.3,5	330	42,I80

ЭПВЦ КиевЗНИИЭП | ОПЕРАТОР ТПП КОРТ | Гребнева

ВЗАИМ. ИНВ.№ | ПОДПИСЬ И ДАТА | ИНВ.№ ПОДЛ.

		1.090.1-3ПВ.1-2 16СБ	
НАЧ.ОТД.	Шевченко		
Н.КОНТР	Ребров		
ГЛ.СПЕЦ.	Ничипоренко	Каркас пространственный КП 30.23 Сборочный чертеж	СТАДИЯ: Р; МАССА: СМ ТАБЛ; МАСШТАБ: ; ЛИСТ: ; ЛИСТОВ: 1
ПРОВЕРИЛ	Скорабогат		ГОСГРАЖДАНСТРОЙ КиевЗНИИЭП
РАЗРАБ.	Греських		

ФОРМАТ А4

ФОРМАТ	ЗОНА	ПОЗ	ОБОЗНАЧЕНИЕ	НАИМЕНОВАНИЕ	КОЛ	ПРИМЕЧАНИЕ
				ДОКУМЕНТАЦИЯ		
А4			1.090.1-3ПВ.1-2 17СВ	СБОРОЧНЫЙ ЧЕРТЕЖ		
А3			1.090.1-3ПВ.1-2 00Д2	УЗЛЫ АРМАТУРНЫЕ		
А4			1.090.1-3ПВ.1-2 00ТО	ТЕХНИЧЕСКОЕ ОПИСАНИЕ		
				ДЕТАЛИ		
А4		4	1.090.1-3ПВ.1-2 34-01	СТЕРЖЕНЬ ГНУТЫЙ АН2 СТ. ОТД. ГОСТ 6727-80	12	
ВЧ		5	5.041.1750	Ф5 ВР-I L=1750	7	0.24КГ
ВЧ		6	5.041.1510	Ф5 ВР-I L=1510	7	0.21КГ
ВЧ		7	5.041.300	Ф5 ВР-I L=300	16	0.04КГ
			ПЕРЕМЕННЫЕ ДАННЫЕ	ДЛЯ ИСПОЛНЕНИЙ:		
				1.090.1-3ПВ.1-2 17 КП 18.23.3,0		
				СБОРОЧНЫЕ ЕДИНИЦЫ		
А4		1	1.090.1-3ПВ.1-2 29	КАРКАС ПЛОСКИЙ КР1	2	
А4		2	1.090.1-3ПВ.1-2 29-02	КР3	9	
				ДЕТАЛИ		
А4		3	1.090.1-3ПВ.1-2 33	ПЕТЛЯ СТРОПОВОЧНАЯ ПС1	2	
				1.090.1-3ПВ.1-2 17-01 КП 18.23.3,5		
				СБОРОЧНЫЕ ЕДИНИЦЫ		
А4		1	1.090.1-3ПВ.1-2 29-01	КАРКАС ПЛОСКИЙ КР2	2	
А4		2	1.090.1-3ПВ.1-2 29-03	КР4	9	
				ДЕТАЛИ		
А4		3	1.090.1-3ПВ.1-2 33-01	ПЕТЛЯ СТРОПОВОЧНАЯ ПС2	2	

		1.090.1-3ПВ.1-2 17	
НАЧ.ОТД.	Шевченко	Каркас пространственный КП I8.23	СТАДИЯ: Р; ЛИСТ: ; ЛИСТОВ: 1
Н.КОНТР	Ребров		ГОСГРАЖДАНСТРОЙ КиевЗНИИЭП
ГЛ.СПЕЦ	Ничипоренко		
ПРОВЕРИЛ	Скоробогат		
РАЗРАБ.	Пинчук		

ФОРМАТ А4

ЭПВЦ КиевЗНИИЭП | ОПЕРАТОР ТЛП КОРТ | Гребнева

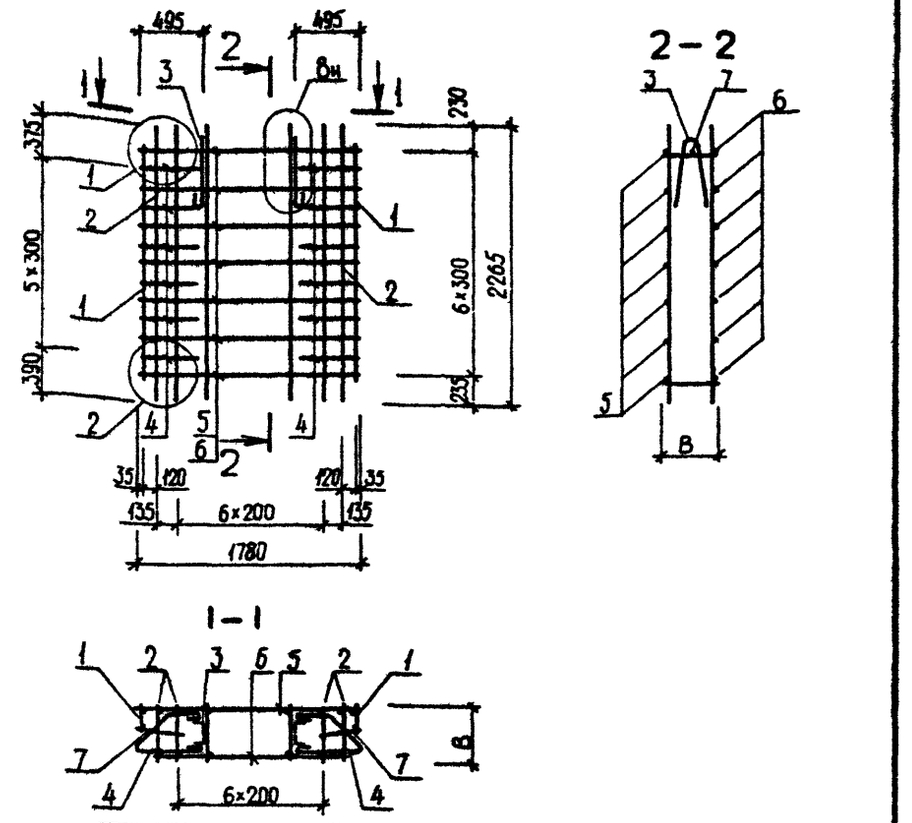

ОБОЗНАЧЕНИЕ	МАРКА	В,ММ	МАССА,КГ
I.090.I-3ПВ.I-2 I7	КП I8.23.3,0	280	30,750
-0I	КП I8.23.3,5	330	3I,I50

ВЗАИМ. ИНВ.№ | ПОДПИСЬ И ДАТА | ИНВ.№ ПОДЛ.

		1.090.1-3ПВ.1-2 17СБ	
НАЧ.ОТД.	Шевченко	Каркас пространственный КП I8.23 Сборочный чертеж	СТАДИЯ: Р; МАССА: СМ ТАБЛ; МАСШТАБ:
Н.КОНТР	Ребров		ЛИСТ: ; ЛИСТОВ: 1
ГЛ.СПЕЦ	Ничипоренко		ГОСГРАЖДАНСТРОЙ КиевЗНИИЭП
ПРОВЕРИЛ	Ничипоренко		
РАЗРАБ.	Греських		

ФОРМАТ А4

ФОРМАТ	ЗОНА	ПОЗ	ОБОЗНАЧЕНИЕ	НАИМЕНОВАНИЕ	КОЛ.	ПРИМЕЧАНИЕ
				ДОКУМЕНТАЦИЯ		
А4			1.090.1-3ПВ.1-2 18СБ	СБОРОЧНЫЙ ЧЕРТЕЖ		
А3			1.090.1-3ПВ.1-2 00Д2	УЗЛЫ АРМАТУРНЫЕ		
А4			1.090.1-3ПВ.1-2 00ТО	ТЕХНИЧЕСКОЕ ОПИСАНИЕ		
				ДЕТАЛИ		
А4		3	1.090.1-3ПВ.1-2 33	ПЕТЛЯ СТРОПОВОЧНАЯ ПС1	2	
А4		4	1.090.1-3ПВ.1-2 34-01	СТЕРЖЕНЬ ГНУТЫЙ АН2	12	
				СТ. ОТД. ГОСТ 6727-80		
ВЧ		5	5.041.1150	Ф5 ВР-I L=1150	7	0.16КГ
ВЧ		6	5.041.910	Ф5 ВР-I L=910	7	0.13КГ
ВЧ		7	5.041.300	Ф5 ВР-I L=300	16	0.04КГ
			ПЕРЕМЕННЫЕ ДАННЫЕ	ДЛЯ ИСПОЛНЕНИЙ:		
				1.090.1-3ПВ.1-2 18 КП 12.23.3,0		
				СБОРОЧНЫЕ ЕДИНИЦЫ		
				КАРКАС ПЛОСКИЙ		
А4		1	1.090.1-3ПВ.1-2 29	КР1	2	
А4		2	1.090.1-3ПВ.1-2 29-02	КР3	6	
				1.090.1-3ПВ.1-2 18-01 КП 12.23.3,5		
				СБОРОЧНЫЕ ЕДИНИЦЫ		
				КАРКАС ПЛОСКИЙ		
А4		1	1.090.1-3ПВ.1-2 29-01	КР2	2	
А4		2	1.090.1-3ПВ.1-2 29-03	КР4	6	

				1.090.1-3ПВ.1-2 18		
НАЧ.ОТД.	Шевченко					
Н.КОНТР.	Ребров			Каркас пространственный КП I2.23	СТАДИЯ	ЛИСТ	ЛИСТОВ
ГЛ.СПЕЦ.	Ничипоренко				Р		1
ПРОВЕРИЛ	Скоробогат				ГОСГРАЖДАНСТРОЙ КиевЗНИИЭП		
РАЗРАБ.	Пинчук						

ФОРМАТ А4

ОПЕРАТОР ТПП КОРТ

ЭПВЦ КиевЗНИИЭП

Гребнева

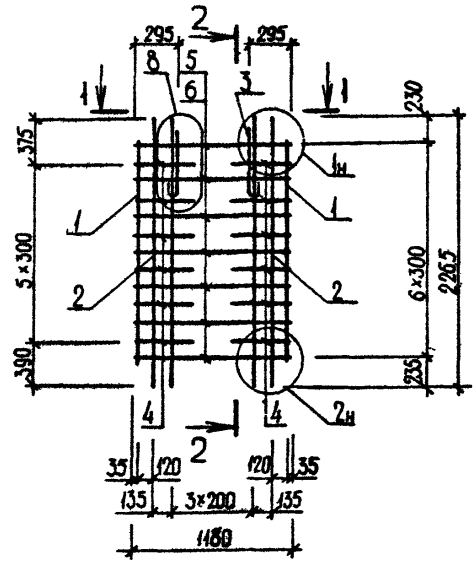

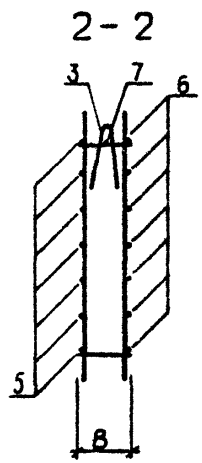

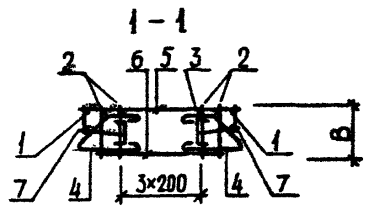

ОБОЗНАЧЕНИЕ	МАРКА	В,ММ	МАССА,КГ
1.090.1-3ПВ.1-2 18	КП I2.23.3,0	280	25,960
-01	КП I2.23.3,5	330	26,250

ВЗАМ. ИНВ.№

ПОДПИСЬ И ДАТА

ИНВ.№ ПОДЛ.

				1.090.1-3ПВ.1-2 18СБ		
НАЧ.ОТД.	Шевченко					
Н.КОНТР.	Ребров			Каркас пространственный КП I2.23 Сборочный чертеж	СТАДИЯ	МАССА	МАСШТАБ
ГЛ.СПЕЦ.	Ничипоренко				Р	СМ ТАБЛ	
ПРОВЕРИЛ	Скоробогат				ЛИСТ	ЛИСТОВ 1	
РАЗРАБ.	Греськив				ГОСГРАЖДАНСТРОЙ КиевЗНИИЭП		

ФОРМАТ А4

ФОРМАТ	ЗОНА	ПОЗ	ОБОЗНАЧЕНИЕ	НАИМЕНОВАНИЕ	КОЛ	ПРИМЕЧАНИЕ
				ДОКУМЕНТАЦИЯ		
А3			1.090.1-3ПВ.1-2 19СБ	СБОРОЧНЫЙ ЧЕРТЕЖ		
А3			1.090.1-3ПВ.1-2 00Д2	УЗЛЫ АРМАТУРНЫЕ		
А4			1.090.1-3ПВ.1-2 00ТО	ТЕХНИЧЕСКОЕ ОПИСАНИЕ		
				ДЕТАЛИ		
А4	4		1.090.1-3ПВ.1-2 34-01	СТЕРЖЕНЬ ГНУТЫЙ АН2 СТ. ОТД. ГОСТ 6727-80	12	
ВЧ	5		5.041.5950	Ф5 ВР-I L=5950	7	0.83КГ
ВЧ	6		5.041.5710	Ф5 ВР-I L=5710	7	0.79КГ
ВЧ	7		5.041.300	Ф5 ВР-I L=300	16	0.04КГ
			ПЕРЕМЕННЫЕ ДАННЫЕ	ДЛЯ ИСПОЛНЕНИЙ:		
				1.090.1-3ПВ.1-2 19 1КП 60.23.3,0		
				СБОРОЧНЫЕ ЕДИНИЦЫ		
				КАРКАС ПЛОСКИЙ		
А4	1		1.090.1-3ПВ.1-2 29	КР1	2	
А4	2		1.090.1-3ПВ.1-2 29-02	КР3	30	
				ДЕТАЛИ		
А4	3		1.090.1-3ПВ.1-2 33-04	ПЕТЛЯ СТРОПОВОЧНАЯ ПС5	2	
				1.090.1-3ПВ.1-2 19-01 1КП 60.23.3,5		
				СБОРОЧНЫЕ ЕДИНИЦЫ		
				КАРКАС ПЛОСКИЙ		
А4	1		1.090.1-3ПВ.1-2 29-01	КР2	2	
А4	2		1.090.1-3ПВ.1-2 29-03	КР4	30	
				ДЕТАЛИ		
А4	3		1.090.1-3ПВ.1-2 33-05	ПЕТЛЯ СТРОПОВОЧНАЯ ПС6	2	

1.090.1-3ПВ.1-2 19

НАЧ.ОТД	Шевченко		Каркас пространственный ПКП 60.23
Н.КОНТР	Ребров		
ГЛ.СПЕЦ	Мичипоренко		
ПРОВЕРИЛ	Скороборат		
РАЗРАБ	Ганчук		

СТАДИЯ	ЛИСТ	ЛИСТОВ
Р		1

ГОСГРАЖДАНСТРОЙ
КиевЗНИИЭП

ФОРМАТ А4

ЭПВЦ Киев ЗНИИЭП — ОПЕРАТОР ТЛП КОРТ

ФОРМАТ	ЗОНА	ПОЗ	ОБОЗНАЧЕНИЕ	НАИМЕНОВАНИЕ	КОЛ	ПРИМЕЧАНИЕ

ВЗАМ ИНВ № | ПОДПИСЬ И ДАТА | ИНВ.№ ПОДЛ

ЛИСТ

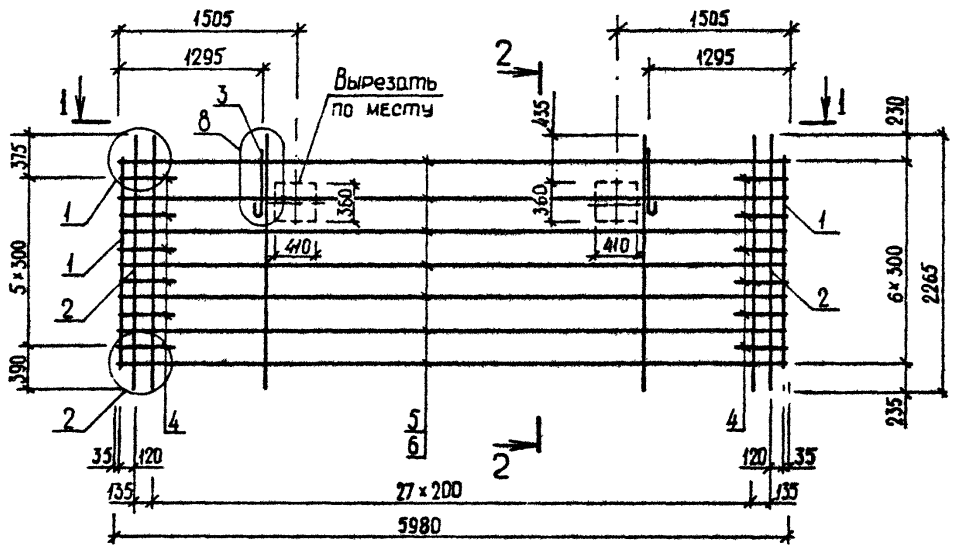

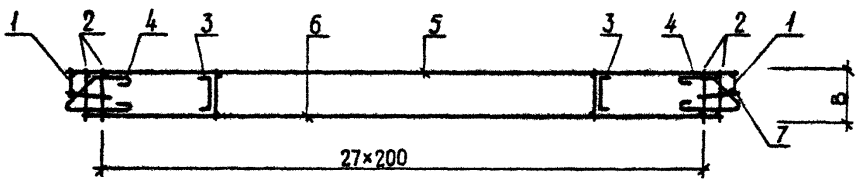

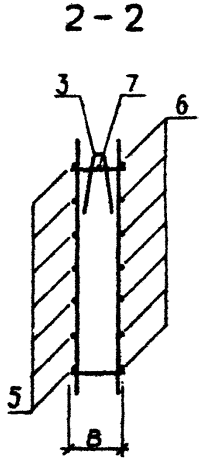

ОБОЗНАЧЕНИЕ	МАРКА	В, ММ	МАССА, КГ
I.090.I-3ПВ.I-2 I9	IKП 60.23.3,0	280	68,230
-0I	IKП 60.23.3,5	330	70,900

НАЧ.ОТД.	Шевченко	
Н.КОНТР	Ребров	
ГЛ.СПЕЦ.	Ничипоренко	
ПРОВЕРИЛ	Скоробогат	
РАЗРАБ.	Гресько В	

1.090.1-3ПВ.1-2 19СБ

Каркас пространственный IKП 60.23 Сборочный чертеж

СТАДИЯ	МАССА	МАСШТАБ
Р	СМ ТАБЛ	
ЛИСТ	ЛИСТОВ 1	

ГОСГРАЖДАНСТРОЙ КиевЗНИИЭП

20407 40 ФОРМАТ А3

ФОРМАТ	ЗОНА	ПОЗ	ОБОЗНАЧЕНИЕ	НАИМЕНОВАНИЕ	КОЛ.	ПРИМЕЧАНИЕ
				ДОКУМЕНТАЦИЯ		
А4			1.090.1-3ПВ.1-2 20СБ	СБОРОЧНЫЙ ЧЕРТЕЖ		
А3			1.090.1-3ПВ.1-2 00Д2	УЗЛЫ АРМАТУРНЫЕ		
А4			1.090.1-3ПВ.1-2 00ТО	ТЕХНИЧЕСКОЕ ОПИСАНИЕ		
				ДЕТАЛИ		
А4		4	1.090.1-3ПВ.1-2 34-01	СТЕРЖЕНЬ ГНУТЫЙ АН2 СТ. ОТД. ГОСТ 6727-80	12	
ВЧ		5	5.041.2950	Ф5 ВР-I L=2950	7	0.41КГ
ВЧ		6	5.041.2710	Ф5 ВР-I L=2710	7	0.38КГ
ВЧ		7	5.041.300	Ф5 ВР-I L=300	16	0.04КГ
			ПЕРЕМЕННЫЕ ДАННЫЕ	ДЛЯ ИСПОЛНЕНИЙ:		
				1.090.1-3ПВ.1-2 20 1КП 30.23.3,0		
				СБОРОЧНЫЕ ЕДИНИЦЫ		
				КАРКАС ПЛОСКИЙ		
А4		1	1.090.1-3ПВ.1-2 29	КР1	2	
А4		2	1.090.1-3ПВ.1-2 29-02	КР3	15	
				ДЕТАЛИ		
А4		3	1.090.1-3ПВ.1-2 33-02	ПЕТЛЯ СТРОПОВОЧНАЯ ПС3	2	
				1.090.1-3ПВ.1-2 20-01 1КП 30.23.3,5		
				СБОРОЧНЫЕ ЕДИНИЦЫ		
				КАРКАС ПЛОСКИЙ		
А4		1	1.090.1-3ПВ.1-2 29-01	КР2	2	
А4		2	1.090.1-3ПВ.1-2 29-03	КР4	15	
				ДЕТАЛИ		
А4		3	1.090.1-3ПВ.1-2 33-03	ПЕТЛЯ СТРОПОВОЧНАЯ ПС4	2	

1.090.1-3ПВ.1-2 20

НАЧ.ОТД.	Шевченко	
Н.КОНТР.	Ребров	
ГЛ.СПЕЦ.	Ничипоренко	
ПРОВЕРИЛ	Скоробогат	
РАЗРАБ.	Пинчук	

Каркас пространственный ІКП 30.23

СТАДИЯ	ЛИСТ	ЛИСТОВ
Р		1

ГОСГРАЖДАНСТРОЙ КиевЗНИИЭП

ЭПВЦ КиевЗНИИЭП

ОПЕРАТОР ТЛП КОРТ

Гребнева

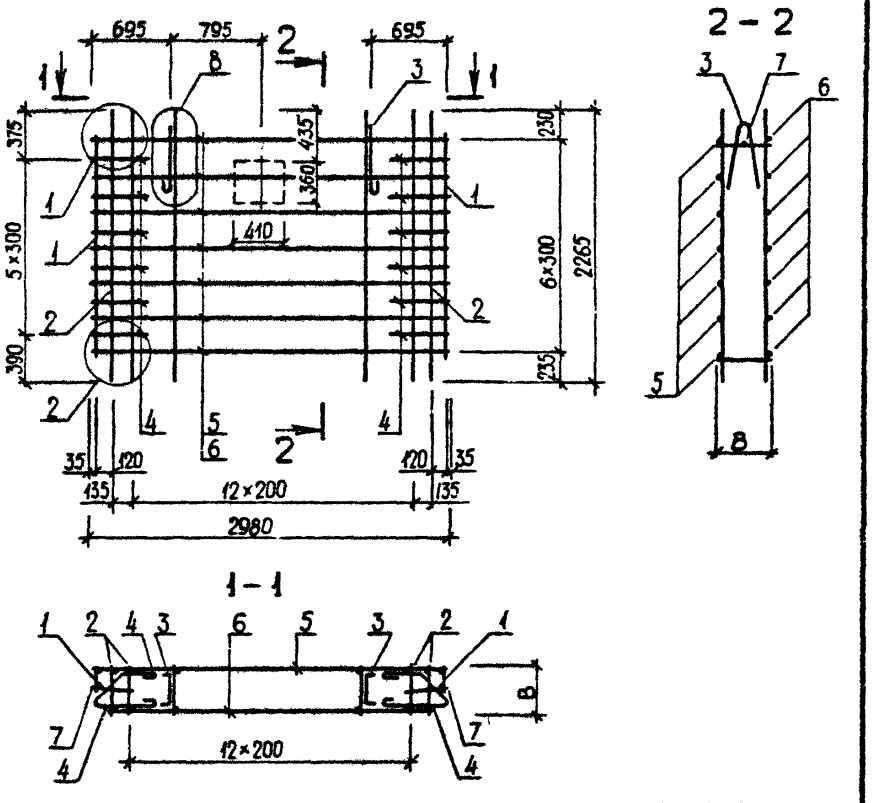

ОБОЗНАЧЕНИЕ	МАРКА	В,ММ	МАССА,КГ
I.090.I-3ПВ.I-2 20	IКП 30.23.3,0	280	4I,570
-0I	IКП 30.23.3,5	330	42,I80

ВЗАМ. ИНВ №

ПОДПИСЬ И ДАТА

ИНВ № ПОДЛ.

1.090.1-3ПВ.1-2 20СБ

НАЧ.ОТД.	Шевченко	
Н.КОНТР.	Ребров	
ГЛ.СПЕЦ.	Ничипоренко	
ПРОВЕРИЛ	Ничипоренко	
РАЗРАБ.	Греськив	

Каркас пространственный ІКП 30.23 Сборочный чертеж

СТАДИЯ	МАССА	МАСШТАБ
Р	СМ ТАБЛ	

ЛИСТ | ЛИСТОВ 1

ГОСГРАЖДАНСТРОЙ КиевЗНИИЭП

ФОРМАТ	ЗОНА	ПОЗ	ОБОЗНАЧЕНИЕ	НАИМЕНОВАНИЕ	КОЛ	ПРИМЕЧАНИЕ
				ДОКУМЕНТАЦИЯ		
А4			1.090.1-3ПВ.1-2 21СБ	СБОРОЧНЫЙ ЧЕРТЕЖ		
А3			1.090.1-3ПВ.1-2 00Д2	УЗЛЫ АРМАТУРНЫЕ		
А4			1.090.1-3ПВ.1-2 00ТО	ТЕХНИЧЕСКОЕ ОПИСАНИЕ		
				СБОРОЧНЫЕ ЕДИНИЦЫ		
А4		3	1.090.1-3ПВ.1-2 30-01	КАРКАС ПЛОСКИЙ КР6	2	
А4		4	1.090.1-3ПВ.1-2 32	СЕТКА С4	2	
				ДЕТАЛИ		
А4		6	1.090.1-3ПВ.1-2 34-01	СТЕРЖЕНЬ ГНУТЫЙ АН2 СТ. ОТД. ГОСТ 6727-80	12	
ВЧ		7	5.041.975	Ф5 ВР-I L=975	12	0.14КГ
ВЧ		8	5.041.855	Ф5 ВР-I L=855	12	0.12КГ
ВЧ		9	5.041.2950	Ф5 ВР-I L=2950	1	0.41КГ
ВЧ		10	5.041.2710	Ф5 ВР-I L=2710	1	0.38КГ
ВЧ		12	5.041.300	Ф5 ВР-I L=300	16	0.04КГ
			ПЕРЕМЕННЫЕ ДАННЫЕ	ДЛЯ ИСПОЛНЕНИЙ:		
				1.090.1-3ПВ.1-2 21 2КП 30.23.3,0		
				СБОРОЧНЫЕ ЕДИНИЦЫ		
				КАРКАС ПЛОСКИЙ		
А4		1	1.090.1-3ПВ.1-2 29	КР1	2	
А4		2	1.090.1-3ПВ.1-2 29-02	КР3	12	
				ДЕТАЛИ		
А4		5	1.090.1-3ПВ.1-2 33-01	ПЕТЛЯ СТРОПОВОЧНАЯ ПС2 СТ. ОТД. ГОСТ 6727-80	2	
ВЧ		11	5.041.280	Ф5 ВР-I L=280	8	0.04КГ
				1.090.1-3ПВ.1-2 21-01 2КП 30.23.3,5		
				СБОРОЧНЫЕ ЕДИНИЦЫ		
				КАРКАС ПЛОСКИЙ		
А4		1	1.090.1-3ПВ.1-2 29-01	КР2	2	
А4		2	1.090.1-3ПВ.1-2 29-03	КР4	12	

			1.090.1-3ПВ.1-2 21
НАЧ.ОТД.	Шевченко		
Н.КОНТР.	Ребров		Каркас пространственный 2КП 30.23
ГЛ.СПЕЦ.	Ничипоренко		
ПРОВЕРИЛ	Скоробогат		
РАЗРАБ.	Пинчук		

СТАДИЯ	ЛИСТ	ЛИСТОВ
Р	1	2

ГОСГРАЖДАНСТРОЙ
КиевЗНИИЭП

ЭПВЦ Киев ЗНИИЭП
ОПЕРАТОР ТЛП КОРТ Гребнева

ФОРМАТ	ЗОНА	ПОЗ	ОБОЗНАЧЕНИЕ	НАИМЕНОВАНИЕ	КОЛ	ПРИМЕЧАНИЕ
				ДЕТАЛИ		
А4		5	1.090.1-3ПВ.1-2 33-02	ПЕТЛЯ СТРОПОВОЧНАЯ ПС3 СТ. ОТД. ГОСТ 6727-80	2	
ВЧ		11	5.041.330	Ф5 ВР-I L=330	8	0.05КГ

ВЗАМ.ИНВ.№ | ПОДПИСЬ И ДАТА | ИНВ.№ПОДЛ

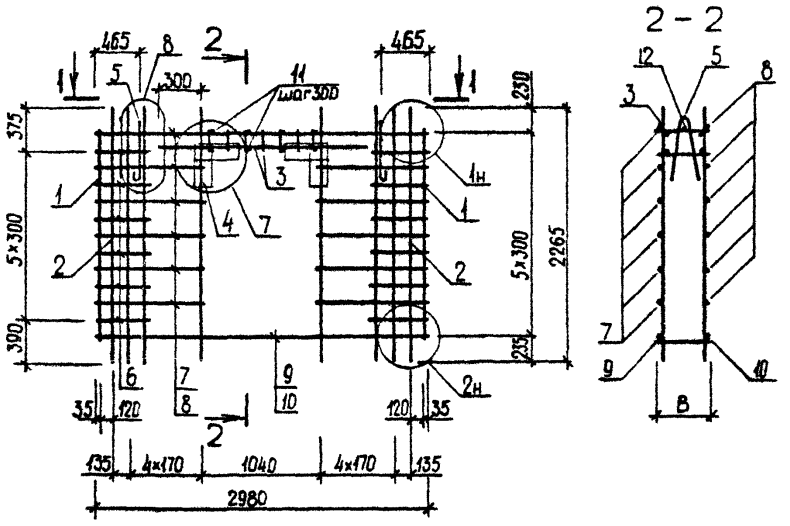

ОБОЗНАЧЕНИЕ	МАРКА	В,ММ	МАССА,КГ
I.090.I-3ПВ..I-2 2I	2КП 30.23.3,0	280	40,530
-0I	2КП 30.23.3,5	330	42,330

НАЧ.ОТД.	Шевченко	
Н.КОНТР.	Ребров	
ГЛ.СПЕЦ	Ничипоренко	
ПРОВЕРИЛ	Скоробогат	
РАЗРАБ.	Греськив	

1.090.1-3ПВ.1-2 21СБ

Каркас пространственный 2КП 30.23 Сборочный чертеж

СТАДИЯ	МАССА	МАСШТАБ
Р	см табл	
ЛИСТ	ЛИСТОВ 1	

ГОСГРАЖДАНСТРОЙ КиевЗНИИЭП

ФОРМАТ А4

ЭПВЦ КиевЗНИИЭП ОПЕРАТОР ТЛП КОРТ

ИНВ. № ПОДЛ. | ПОДП. И ДАТА | ВЗАМ. ИНВ. №

ЛИСТ

ФОРМАТ	ЗОНА	ПОЗ	ОБОЗНАЧЕНИЕ	НАИМЕНОВАНИЕ	КОЛ	ПРИМЕЧАНИЕ
				ДОКУМЕНТАЦИЯ		
А3			1.090.1-3ПВ.1-2 22СБ	СВОРОЧНЫЙ ЧЕРТЕЖ		
А3			1.090.1-3ПВ.1-2 00Д2	УЗЛЫ АРМАТУРНЫЕ		
А4			1.090.1-3ПВ.1-2 00ТО	ТЕХНИЧЕСКОЕ ОПИСАНИЕ		
				СВОРОЧНЫЕ ЕДИНИЦЫ		
А4	3		1.090.1-3ПВ.1-2 30	КАРКАС ПЛОСКИЙ КР5	1	
				ДЕТАЛИ		
А4	5		1.090.1-3ПВ.1-2 34-01	СТЕРЖЕНЬ ГНУТЫЙ АН2 СТ. ОТД. ГОСТ 6727-80	12	
ВЧ	7		5.041.2635	⌀5 ВР-I L=2635	7	0.37КГ
ВЧ	8		5.041.300	⌀5 ВР-I L=300	8	0.04КГ
			ПЕРЕМЕННЫЕ ДАННЫЕ	ДЛЯ ИСПОЛНЕНИЙ:		
				1.090.1-3ПВ.1-2 22 1КП 29.23.3,0		
				СВОРОЧНЫЕ ЕДИНИЦЫ		
А4	1		1.090.1-3ПВ.1-2 29	КАРКАС ПЛОСКИЙ КР1	1	
А4	2		1.090.1-3ПВ.1-2 29-02	КР3	14	
				ДЕТАЛИ		
А4	4		1.090.1-3ПВ.1-2 33-02	ПЕТЛЯ СТРОПОВОЧНАЯ ПС3	2	
А4	6		1.090.1-3ПВ.1-2 35-02	СТЕРЖЕНЬ ОТДЕЛЬНЫЙ ОС3	7	
				1.090.1-3ПВ.1-2 22-01 1КП 29.23.3,5		
				СВОРОЧНЫЕ ЕДИНИЦЫ		
А4	1		1.090.1-3ПВ.1-2 29-01	КАРКАС ПЛОСКИЙ КР2	1	
А4	2		1.090.1-3ПВ.1-2 29-03	КР4	14	
				ДЕТАЛИ		
А4	4		1.090.1-3ПВ.1-2 33-03	ПЕТЛЯ СТРОПОВОЧНАЯ ПС4	2	

1.090.1-3ПВ.1-2 22

НАЧ.ОТД	Шевченко	
Н.КОНТР	Ребров	
ГЛ.СПЕЦ	Ничипоренко	
ПРОВЕРИЛ	Скоробогат	
РАЗРАБ	Пинчук	

Каркас пространственный

1КП 29.23, 2КП 29.23

СТАДИЯ	ЛИСТ	ЛИСТОВ
Р	1	2

ГОСГРАЖДАНСТРОЙ КиевЗНИИЭП

ФОРМАТ А4

Гребнева

ОПЕРАТОР ТЛП КОРТ

ЭПВЦ Киев ЗНИИЭП

ФОРМАТ	ЗОНА	ПОЗ	ОБОЗНАЧЕНИЕ	НАИМЕНОВАНИЕ	КОЛ	ПРИМЕЧАНИЕ
А4		6	1.090.1-3ПВ.1-2 36-02	СТЕРЖЕНЬ ОТДЕЛЬНЫЙ ОС7	7	
				1.090.1-3ПВ.1-2 22-02 2КП 29.23.3,0		
				СВОРОЧНЫЕ ЕДИНИЦЫ		
				КАРКАС ПЛОСКИЙ		
А4		1	1.090.1-3ПВ.1-2 29	КР1	1	
А4		2	1.090.1-3ПВ.1-2 29-02	КР3	14	
				ДЕТАЛИ		
А4		4	1.090.1-3ПВ.1-2 33-02	ПЕТЛЯ СТРОПОВОЧНАЯ ПС3	2	
А4		6	1.090.1-3ПВ.1-2 35-02	СТЕРЖЕНЬ ОТДЕЛЬНЫЙ ОС3	7	
				1.090.1-3ПВ.1-2 22-03 2КП 29.23.3,5		
				СВОРОЧНЫЕ ЕДИНИЦЫ		
				КАРКАС ПЛОСКИЙ		
А4		1	1.090.1-3ПВ.1-2 29-01	КР2	1	
А4		2	1.090.1-3ПВ.1-2 29-03	КР4	14	
				ДЕТАЛИ		
А4		4	1.090.1-3ПВ.1-2 33-03	ПЕТЛЯ СТРОПОВОЧНАЯ ПС4	2	
А4		6	1.090.1-3ПВ.1-2 36-02	СТЕРЖЕНЬ ОТДЕЛЬНЫЙ ОС7	7	

ВЗАМ.ИНВ.№

ПОДПИСЬ И ДАТА

ИНВ.№ ПОДЛ.

1.090.1-3ПВ.1-2 22

ЛИСТ 2

ФОРМАТ А4

РИС. 1

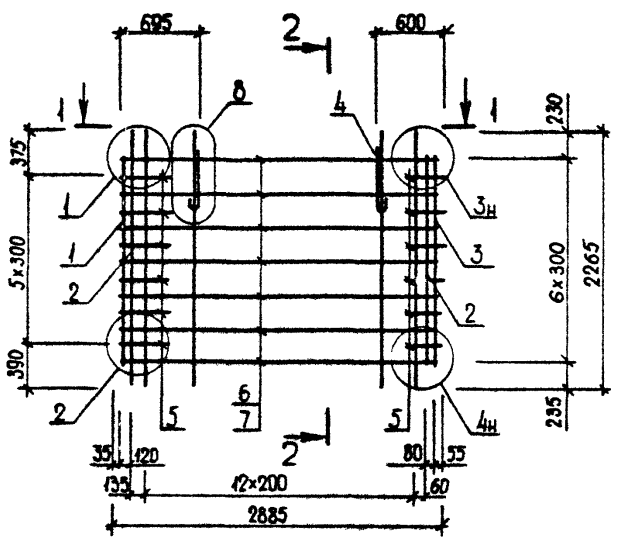

2 – 2

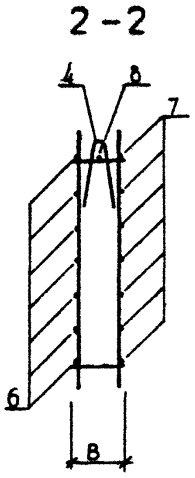

1 – 1

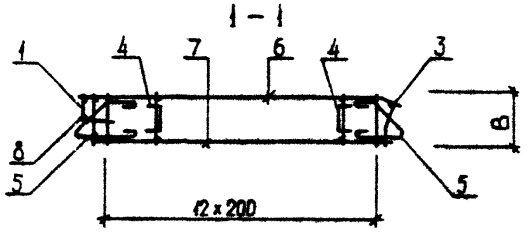

РИС. 2

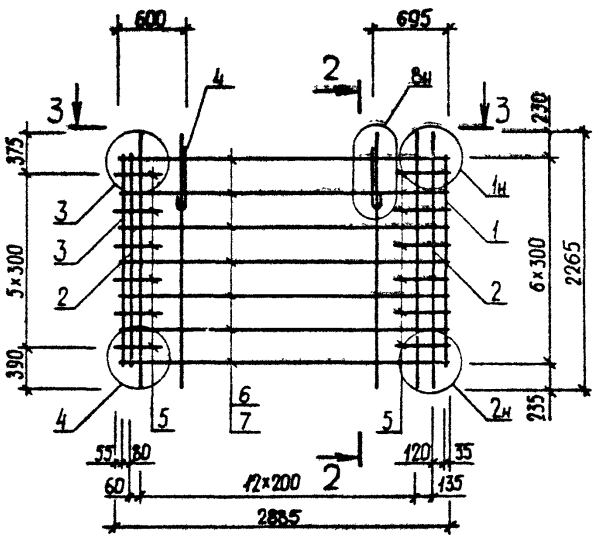

3 – 3

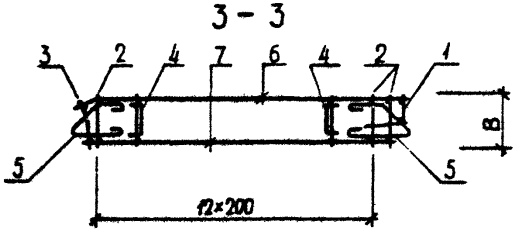

ОБОЗНАЧЕНИЕ	МАРКА	РИС	В, ММ	МАССА, КГ
1.090.1-3ПВ.1-2 22	1КП 29.23.3,0	1	280	39,980
-01	1КП 29.23.3,5	1	330	40,530
-02	2КП 29.23.3,0	2	280	39,980
-03	2КП 29.23.3,5	2	330	40,530

НАЧ.ОТД.	Шевченко	
Н.КОНТР.	Ребров	
ГЛ.СПЕЦ.	Ничипоренко	
ПРОВЕРИЛ	Ничипоренко	
РАЗРАБ.	Греськив	

1.090.1-3ПВ.1-2 22СБ

Каркас пространственный 1КП 29.23, 2КП 29.23 Сборочный чертеж

СТАДИЯ	МАССА	МАСШТАБ
Р	СМ ТАБЛ	
ЛИСТ	ЛИСТОВ 1	

ГОСГРАЖДАНСТРОЙ КиевЗНИИЭП

ФОРМАТ	ЗОНА	ПОЗ	ОБОЗНАЧЕНИЕ	НАИМЕНОВАНИЕ	КОЛ	ПРИМЕЧАНИЕ
				ДОКУМЕНТАЦИЯ		
А3			1.090.1-3ПВ.1-2 23СБ	СБОРОЧНЫЙ ЧЕРТЕЖ		
А3			1.090.1-3ПВ.1-2 00Д2	УЗЛЫ АРМАТУРНЫЕ		
А4			1.090.1-3ПВ.1-2 00ТО	ТЕХНИЧЕСКОЕ ОПИСАНИЕ		
				СБОРОЧНЫЕ ЕДИНИЦЫ		
А4		3	1.090.1-3ПВ.1-2 30	КАРКАС ПЛОСКИЙ КР5	1	
				ДЕТАЛИ		
А4		4	1.090.1-3ПВ.1-2 33	ПЕТЛЯ СТРОПОВОЧНАЯ ПС1	2	
А4		5	1.090.1-3ПВ.1-2 34-01	СТЕРЖЕНЬ ГНУТЫЙ АН2	12	
				СТ. ОТД. ГОСТ 6727-80		
БЧ		7	5.041.1435	Ф5 ВР-I L=1435	7	0.20КГ
БЧ		8	5.041.300	Ф5 ВР-I L=300	8	0.04КГ
			ПЕРЕМЕННЫЕ ДАННЫЕ	ДЛЯ ИСПОЛНЕНИЙ:		
				1.090.1-3ПВ.1-2 23 1КП 17.23.3,0		
				СБОРОЧНЫЕ ЕДИНИЦЫ		
				КАРКАС ПЛОСКИЙ		
А4		1	1.090.1-3ПВ.1-2 29	КР1	1	
А4		2	1.090.1-3ПВ.1-2 29-02	КР3	8	
				ДЕТАЛИ		
А4		6	1.090.1-3ПВ.1-2 35-01	СТЕРЖЕНЬ ОТДЕЛЬНЫЙ ОС2	7	
				1.090.1-3ПВ.1-2 23-01 1КП 17.23.3,5		
				СБОРОЧНЫЕ ЕДИНИЦЫ		
				КАРКАС ПЛОСКИЙ		
А4		1	1.090.1-3ПВ.1-2 29-01	КР2	1	
А4		2	1.090.1-3ПВ.1-2 29-03	КР4	8	
				ДЕТАЛИ		

1.090.1-3ПВ.1-2 23

НАЧ ОТД	Шевченко	
Н КОНТР	Ребров	
ГЛ СПЕЦ	Ничипоренко	
ПРОВЕРИЛ	Скоробогат	
РАЗРАБ	Пичуук	

Каркас пространственный

IКП I7.23, 2КП I7.23

СТАДИЯ	ЛИСТ	ЛИСТОВ
Р	1	2

ГОСГРАЖДАНСТРОЙ КиевЗНИИЭП

ФОРМАТ А4

Гребнева

ОПЕРАТОР ТЛП КОРТ

ЭПВЦ Киев ЗНИИЭП

ФОРМАТ	ЗОНА	ПОЗ	ОБОЗНАЧЕНИЕ	НАИМЕНОВАНИЕ	КОЛ	ПРИМЕЧАНИЕ
А4		6	1.090.1-3ПВ.1-2 36-01	СТЕРЖЕНЬ ОТДЕЛЬНЫЙ ОС6	7	
				1.090.1-3ПВ.1-2 23-02 2КП 17.23.3,0		
				СБОРОЧНЫЕ ЕДИНИЦЫ		
				КАРКАС ПЛОСКИЙ		
А4		1	1.090.1-3ПВ.1-2 29	КР1	1	
А4		2	1.090.1-3ПВ.1-2 29-02	КР3	8	
				ДЕТАЛИ		
А4		6	1.090.1-3ПВ.1-2 35-01	СТЕРЖЕНЬ ОТДЕЛЬНЫЙ ОС2	7	
				1.090.1-3ПВ.1-2 23-03 2КП 17.23.3,5		
				СБОРОЧНЫЕ ЕДИНИЦЫ		
				КАРКАС ПЛОСКИЙ		
А4		1	1.090.1-3ПВ.1-2 29-01	КР2	1	
А4		2	1.090.1-3ПВ.1-2 29-03	КР4	8	
				ДЕТАЛИ		
А4		6	1.090.1-3ПВ.1-2 36-01	СТЕРЖЕНЬ ОТДЕЛЬНЫЙ ОС6	7	

ВЗАМ ИНВ №

ПОДПИСЬ И ДАТА

ИНВ № ПОДЛ

1.090.1-3ПВ.1-2 23

ЛИСТ 2

РИС. 1

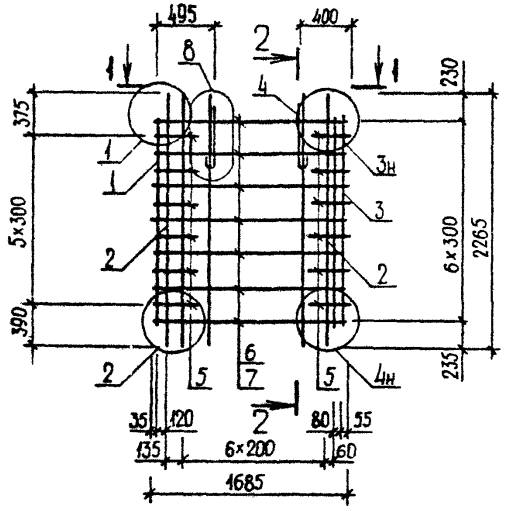

2 – 2

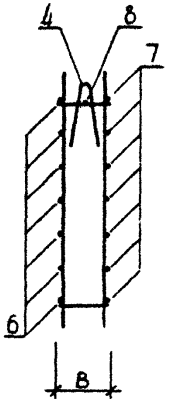

1 – 1

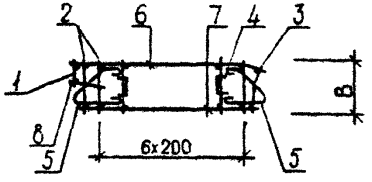

РИС. 2

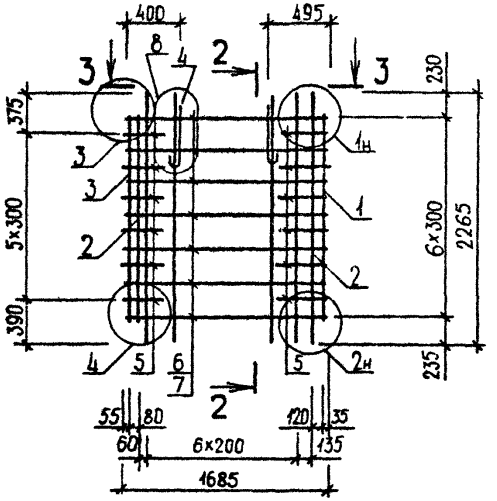

3 – 3

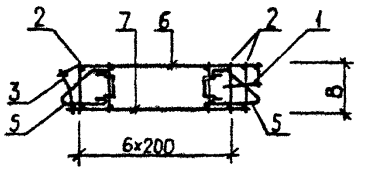

ОБОЗНАЧЕНИЕ	МАРКА	РИС	В, ММ	МАССА, КГ
1.090.1-3ПВ.1-2 23	1КП 17.23.3,0	1	280	29,160
-01	1КП 17.23.3,5	1	330	29,500
-02	2КП 17.23.3,0	2	280	29,160
-03	2КП 17.23.3,5	2	330	29,500

НАЧ.ОТД	Шевченко	
Н.КОНТР	Ребров	
ГЛ.СПЕЦ.	Ничипоренко	
ПРОВЕРИЛ	Скоробогат	
РАЗРАБ.	Греських	

1.090.1-3ПВ.1-2 23СБ

Каркас пространственный 1КП 17.23, 2КП 17.23
Сборочный чертеж

СТАДИЯ	МАССА	МАСШТАБ
Р	СМ ТАБЛ	
ЛИСТ	ЛИСТОВ 1	

ГОСГРАЖДАНСТРОЙ
КиевЗНИИЭП

ФОРМАТ А3

ФОРМАТ	ЗОНА	ПОЗ	ОБОЗНАЧЕНИЕ	НАИМЕНОВАНИЕ	КОЛ.	ПРИМЕЧАНИЕ
				ДОКУМЕНТАЦИЯ		
А3			1.090.1-3ПВ.1-2 24СБ	СБОРОЧНЫЙ ЧЕРТЕЖ		
А3			1.090.1-3ПВ.1-2 00Д2	УЗЛЫ АРМАТУРНЫЕ		
А4			1.090.1-3ПВ.1-2 00ТО	ТЕХНИЧЕСКОЕ ОПИСАНИЕ		
				СБОРОЧНЫЕ ЕДИНИЦЫ		
А4		3	1.090.1-3ПВ.1-2 30	КАРКАС ПЛОСКИЙ КР5	1	
				ДЕТАЛИ		
А4		4	1.090.1-3ПВ.1-2 33	ПЕТЛЯ СТРОПОВОЧНАЯ ПС1	2	
А4		5	1.090.1-3ПВ.1-2 34-01	СТЕРЖЕНЬ ГНУТЫЙ АН2 СТ. ОТД. ГОСТ 6727-80	12	
ВЧ		7	5.041.835	Ф5 ВР-I L=835	7	0.12КГ
ВЧ		8	5.041.300	Ф5 ВР-I L=300	8	0.04КГ
			ПЕРЕМЕННЫЕ ДАННЫЕ	ДЛЯ ИСПОЛНЕНИЙ:		
				1.090.1-3ПВ.1-2 24 1КП 11.23.3,0		
				СБОРОЧНЫЕ ЕДИНИЦЫ		
А4		1	1.090.1-3ПВ.1-2 29	КАРКАС ПЛОСКИЙ КР1	1	
А4		2	1.090.1-3ПВ.1-2 29-02	КР3	5	
				ДЕТАЛИ		
А4		6	1.090.1-3ПВ.1-2 35	СТЕРЖЕНЬ ОТДЕЛЬНЫЙ ОС1	7	
				1.090.1-3ПВ.1-2 24-01 1КП 11.23.3,5		
				СБОРОЧНЫЕ ЕДИНИЦЫ		
А4		1	1.090.1-3ПВ.1-2 29-01	КАРКАС ПЛОСКИЙ КР2	1	
А4		2	1.090.1-3ПВ.1-2 29-03	КР4	5	
				ДЕТАЛИ		

				1.090.1-3ПВ.1-2 24		
НАЧ.ОТД.	Шевченко					
Н.КОНТР.	Ребров		Каркас пространственный 1КП II.23, 2КП II.23	СТАДИЯ	ЛИСТ	ЛИСТОВ
ГЛ.СПЕЦ.	Ничипоренко			Р	1	2
ПРОВЕРИЛ	Скворцов			ГОСГРАЖДАНСТРОЙ КиевЗНИИЭП		
РАЗРАБ.	Пинчук					

ЭПВЦ Киев ЗНИИЭП | ОПЕРАТОР ТЛП КОРТ | Гребнева

ФОРМАТ	ЗОНА	ПОЗ	ОБОЗНАЧЕНИЕ	НАИМЕНОВАНИЕ	КОЛ.	ПРИМЕЧАНИЕ
А4		6	1.090.1-3ПВ.1-2 36	СТЕРЖЕНЬ ОТДЕЛЬНЫЙ ОС5	7	
				1.090.1-3ПВ.1-2 24-02 2КП 11.23.3,0		
				СБОРОЧНЫЕ ЕДИНИЦЫ		
А4		1	1.090.1-3ПВ.1-2 29	КАРКАС ПЛОСКИЙ КР1	1	
А4		2	1.090.1-3ПВ.1-2 29-02	КР3	5	
				ДЕТАЛИ		
А4		6	1.090.1-3ПВ.1-2 35	СТЕРЖЕНЬ ОТДЕЛЬНЫЙ ОС1	7	
				1.090.1-3ПВ.1-2 24-03 2КП 11.23.3,5		
				СБОРОЧНЫЕ ЕДИНИЦЫ		
А4		1	1.090.1-3ПВ.1-2 29-01	КАРКАС ПЛОСКИЙ КР2	1	
А4		2	1.090.1-3ПВ.1-2 29-03	КР4	5	
				ДЕТАЛИ		
А4		6	1.090.1-3ПВ.1-2 36	СТЕРЖЕНЬ ОТДЕЛЬНЫЙ ОС5	7	

ВЗАМ.ИНВ.№ | ПОДПИСЬ И ДАТА | ИНВ.№ПОДЛ.

	1.090.1-3ПВ.1-2 24	ЛИСТ 2

РИС.1

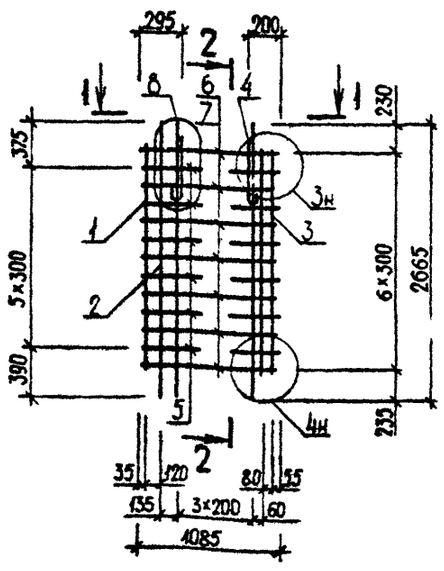

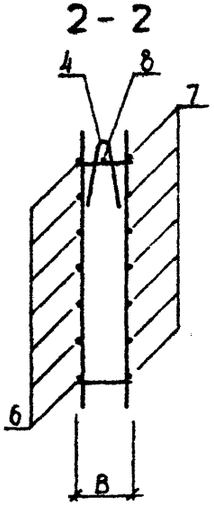

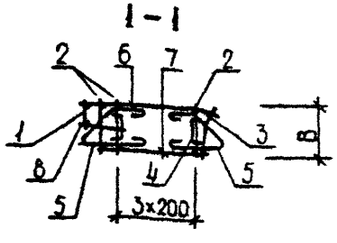

РИС. 2

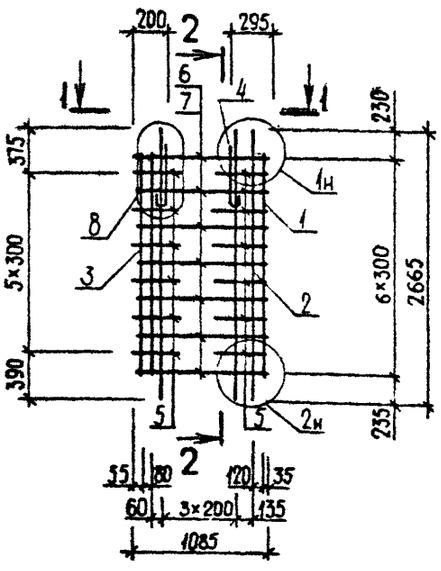

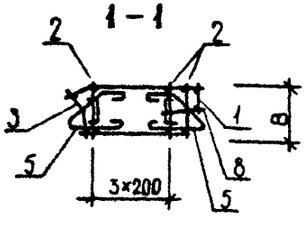

ОБОЗНАЧЕНИЕ	МАРКА	РИС	В, ММ	МАССА, КГ
1.090.1-3ПВ.1-2 24	1КП 11.23.3,0	1	280	24,370
-01	1КП 11.23.3,5	1	330	24,600
-02	2КП 11.23.3,0	2	280	24,370
-03	2КП 11.23.3,5	2	330	24,600

НАЧ.ОТД	Шевченко	
Н.КОНТР	Ребров	
ГЛ.СПЕЦ	Ничипоренко	
ПРОВЕРИЛ	Ничипоренко	
РАЗРАБ.	Греськив	

1.090.1-3ПВ.1-2 24СБ

Каркас пространственный 1КП 11.23, 2КП 11.23 Сборочный чертеж

СТАДИЯ	МАССА	МАСШТАБ
Р	СМ ТАБЛ	
ЛИСТ	ЛИСТОВ 1	

ГОСГРАЖДАНСТРОЙ КиевЗНИИЭП

ФОРМАТ А3

ФОРМАТ	ЗОНА	ПОЗ	ОБОЗНАЧЕНИЕ	НАИМЕНОВАНИЕ	КОЛ.	ПРИМЕЧАНИЕ
				ДОКУМЕНТАЦИЯ		
А4			1.090.1-3ПВ.1-2 25СВ	СВОРОЧНЫЙ ЧЕРТЕЖ		
А3			1.090.1-3ПВ.1-2 00Д2	УЗЛЫ АРМАТУРНЫЕ		
А4			1.090.1-3ПВ.1-2 00ТО	ТЕХНИЧЕСКОЕ ОПИСАНИЕ		
				СВОРОЧНЫЕ ЕДИНИЦЫ		
А4		1	1.090.1-3ПВ.1-2 30	КАРКАС ПЛОСКИЙ КР5	2	
				ДЕТАЛИ		
А4		4	1.090.1-3ПВ.1-2 34-01	СТЕРЖЕНЬ ГНУТЫЙ АН2 СТ. ОТД. ГОСТ 6727-80	12	
ВЧ		6	5.041.2560	Ф5 ВР-I L=2560	7	0.36КГ
			ПЕРЕМЕННЫЕ ДАННЫЕ	ДЛЯ ИСПОЛНЕНИЙ:		
				1.090.1-3ПВ.1-2 25 КП 28.23.3,0		
				СВОРОЧНЫЕ ЕДИНИЦЫ		
А4		2	1.090.1-3ПВ.1-2 29-02	КАРКАС ПЛОСКИЙ КР3	13	
				ДЕТАЛИ		
А4		3	1.090.1-3ПВ.1-2 33-02	ПЕТЛЯ СТРОПОВОЧНАЯ ПС3	2	
А4		5	1.090.1-3ПВ.1-2 35-03	СТЕРЖЕНЬ ОТДЕЛЬНЫЙ ОС4	7	
				1.090.1-3ПВ.1-2 25-01 КП 28.23.3,5		
				СВОРОЧНЫЕ ЕДИНИЦЫ		
А4		2	1.090.1-3ПВ.1-2 29-03	КАРКАС ПЛОСКИЙ КР4	13	
				ДЕТАЛИ		
А4		3	1.090.1-3ПВ.1-2 33-03	ПЕТЛЯ СТРОПОВОЧНАЯ ПС4	2	
А4		5	1.090.1-3ПВ.1-2 36-03	СТЕРЖЕНЬ ОТДЕЛЬНЫЙ ОС8	7	

НАЧ.ОТД.	Шевченко	
Н.КОНТР.	Ребров	
ГЛ.СПЕЦ.	Ничипоренко	
ПРОВЕРИЛ	Скоробогат	
РАЗРАБ.	Пинчук	

1.090.1-3ПВ.1-2 25

Каркас пространственный КП 28.23

СТАДИЯ	ЛИСТ	ЛИСТОВ
Р		1

ГОСГРАЖДАНСТРОЙ КиевЗНИИЭП

ФОРМАТ А4

ЭПВЦ КиевЗНИИЭП | ОПЕРАТОР ТПП КОРТ Гребнева

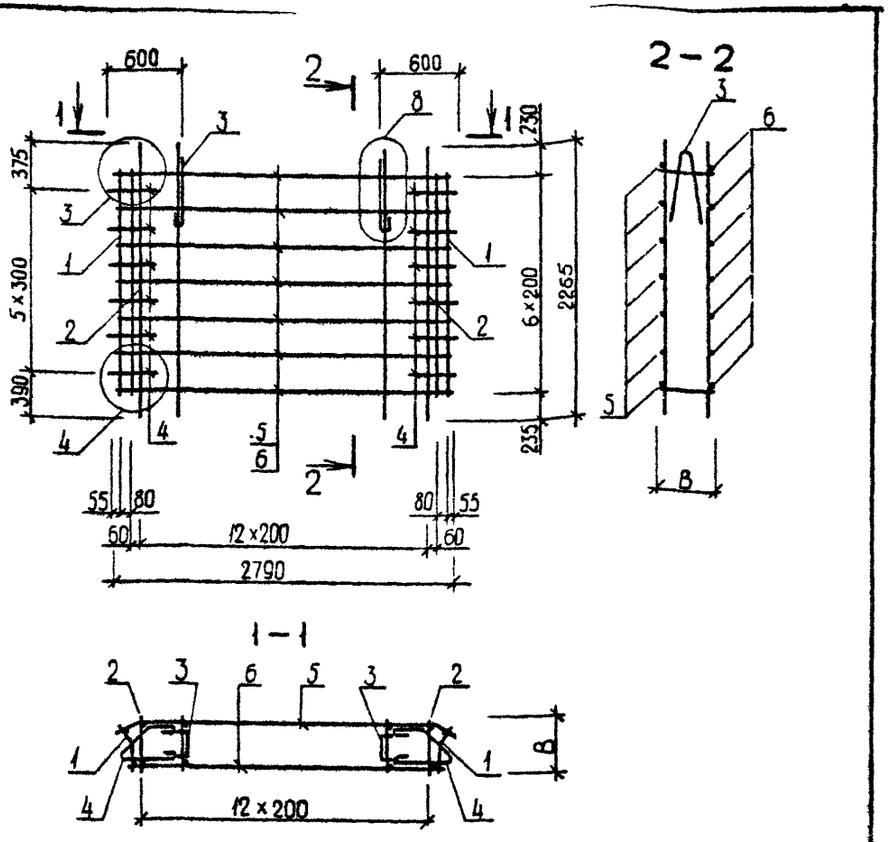

ОБОЗНАЧЕНИЕ	МАРКА	В, ММ	МАССА, КГ
1.090.1-3ПВ.1-2 25	КП 28.23.3,0	280	38,380
-01	КП 28.23.3,5	330	38,890

ВЗАИМ. ИНВ.№ | ПОДПИСЬ И ДАТА | ИНВ.№ ПОДЛ.

НАЧ.ОТД.	Шевченко	
Н.КОНТР.	Ребров	
ГЛ.СПЕЦ.	Ничипоренко	
ПРОВЕРИЛ	Скоробогат	
РАЗРАБ.	Греськив	

1.090.1-3ПВ.1-2 25СБ

Каркас пространственный КП 28.23 Сборочный чертеж

СТАДИЯ	МАССА	МАСШТАБ
Р	см ТАБЛ	
ЛИСТ	ЛИСТОВ 1	

ГОСГРАЖДАНСТРОЙ КиевЗНИИЭП

20407 50

ФОРМАТ А4

ФОРМАТ	ЗОНА	ПОЗ	ОБОЗНАЧЕНИЕ	НАИМЕНОВАНИЕ	КОЛ	ПРИМЕЧАНИЕ
				ДОКУМЕНТАЦИЯ		
А3			1.090.1-3ПВ.1-2 26СБ	СБОРОЧНЫЙ ЧЕРТЕЖ		
А3			1.090.1-3ПВ.1-2 00Д2	УЗЛЫ АРМАТУРНЫЕ		
А4			1.090.1-3ПВ.1-2 00ТО	ТЕХНИЧЕСКОЕ ОПИСАНИЕ		
				СБОРОЧНЫЕ ЕДИНИЦЫ		
А4		3	1.090.1-3ПВ.1-2 31-02	СЕТКА С3	1	
				ДЕТАЛИ		
А4		5	1.090.1-3ПВ.1-2 33-03	ПЕТЛЯ СТРОПОВОЧНАЯ ПС4	2	
				СТЕРЖЕНЬ ГНУТЫЙ		
А4		6	1.090.1-3ПВ.1-2 34-01	АН2	6	
А4		7	1.090.1-3ПВ.1-2 34	АН1	6	
				СТ. ОТД. ГОСТ 6727-80		
ВЧ		8	5.041.2680	Ф5 ВР-I L=2680	7	0.37КГ
ВЧ		9	5.041.2560	Ф5 ВР-I L=2560	7	0.36КГ
ВЧ		10	5.041.300	Ф5 ВР-I L=300	8	0.04КГ
			ПЕРЕМЕННЫЕ ДАННЫЕ	ДЛЯ ИСПОЛНЕНИЙ:		
				1.090.1-3ПВ.1-2 26 1КП 33.23.3,0		
				СБОРОЧНЫЕ ЕДИНИЦЫ		
				КАРКАС ПЛОСКИЙ		
А4		1	1.090.1-3ПВ.1-2 29	КР1	1	
А4		2	1.090.1-3ПВ.1-2 29-02	КР3	14	
А4		4	1.090.1-3ПВ.1-2 31	СЕТКА С1	1	
				1.090.1-3ПВ.1-2 26-01 1КП 33.23.3,5		
				СБОРОЧНЫЕ ЕДИНИЦЫ		
				КАРКАС ПЛОСКИЙ		
А4		1	1.090.1-3ПВ.1-2 29-01	КР2	1	
А4		2	1.090.1-3ПВ.1-2 29-03	КР4	14	
А4		4	1.090.1-3ПВ.1-2 31-01	СЕТКА С2	1	
				1.090.1-3ПВ.1-2 26-02 2КП 33.23.3,0		

			1.090.1-3ПВ.1-2 26
НАЧ ОТД	Шевченко		Каркас пространственный 1КП 33.23, 2КП 33.23
Н.КОНТР	Ребров		
ГЛ СПЕЦ	Ничипоренко		
ПРОВЕРИЛ	Скородогат		
РАЗРАБ	Пинчук		

СТАДИЯ	ЛИСТ	ЛИСТОВ
Р	1	2

ГОСГРАЖДАНСТРОЙ КиевЗНИИЭП

ФОРМАТ А4

Гребнева

ОПЕРАТОР ТЛП КОРТ

ЭПВЦ Киев ЗНИИЭП

ФОРМАТ	ЗОНА	ПОЗ	ОБОЗНАЧЕНИЕ	НАИМЕНОВАНИЕ	КОЛ	ПРИМЕЧАНИЕ
				СБОРОЧНЫЕ ЕДИНИЦЫ		
				КАРКАС ПЛОСКИЙ		
А4		1	1.090.1-3ПВ.1-2 29	КР1	1	
А4		2	1.090.1-3ПВ.1-2 29-02	КР3	14	
А4		4	1.090.1-3ПВ.1-2 31	СЕТКА С1	1	
				1.090.1-3ПВ.1-2 26-03 2КП 33.23.3,5		
				СБОРОЧНЫЕ ЕДИНИЦЫ		
				КАРКАС ПЛОСКИЙ		
А4		1	1.090.1-3ПВ.1-2 29-01	КР2	1	
А4		2	1.090.1-3ПВ.1-2 29-03	КР4	14	
А4		4	1.090.1-3ПВ.1-2 31-01	СЕТКА С2	1	

ВЗАМ ИНВ № | ПОДПИСЬ И ДАТА | ИНВ №ПОДЛ

	1.090.1-3ПВ.1-2 26	ЛИСТ 2

РИС. 1

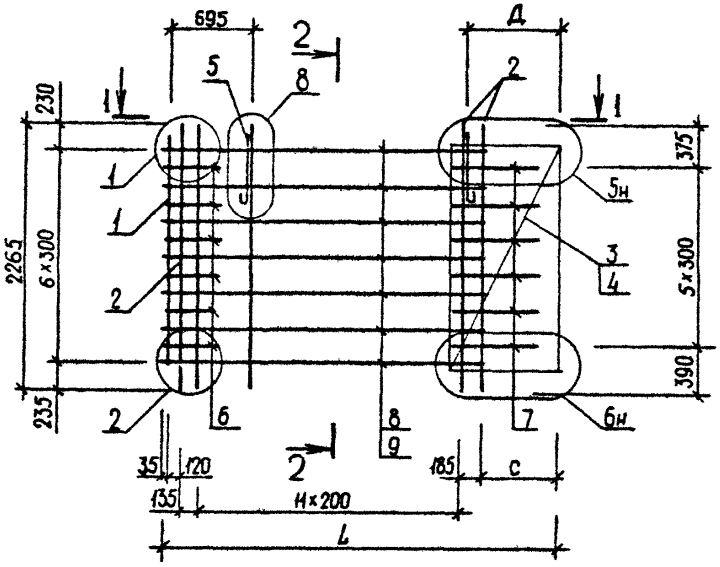

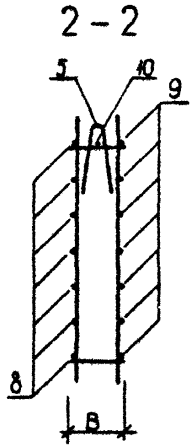

РИС. 2

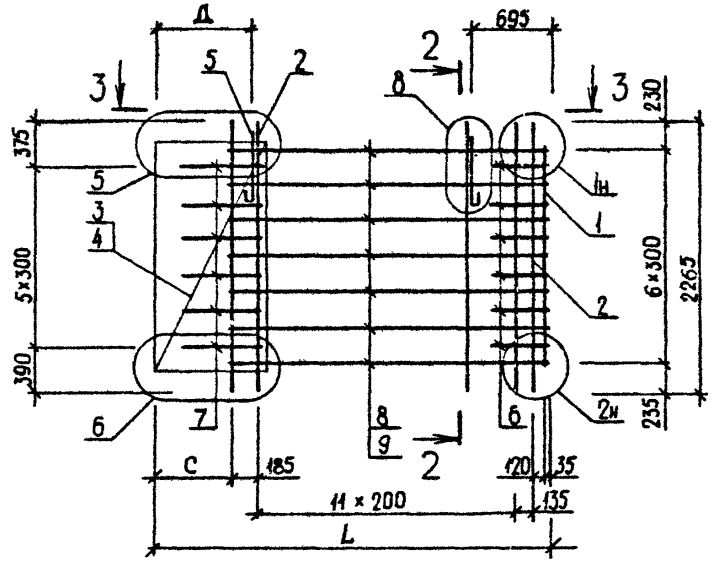

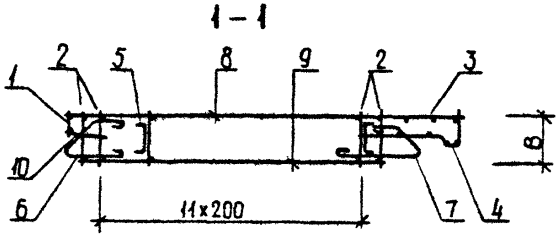

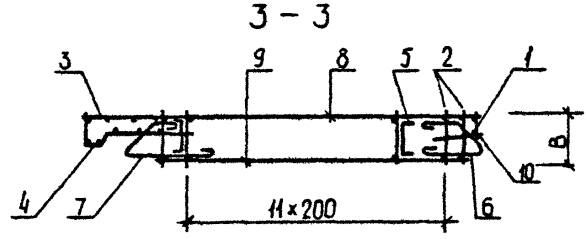

ОБОЗНАЧЕНИЕ	МАРКА	РИС	В,мм	L,мм	С,мм	Д,мм	МАССА,кг
I.090.I-3ПВ.I-2 26	IКП 33.23.3,0	I	280	3200	525	690	45,940
-0I	IКП 33.23.3,5	I	330	3250	575	740	46,570
-02	2КП 33.23.3,0	2	280	3200	525	690	45,940
-03	2КП 33.23.3,5	2	330	3250	575	740	46,570

НАЧ.ОТД.	Шевченко		
Н.КОНТР.	Ревров		
ГЛ.СПЕЦ.	Ничипоренко		
ПРОВЕРИЛ	Скоробогат		
РАЗРАБ.	Греськив		

1.090.1-3ПВ.1-2 26СБ

Каркас пространственный IКП 33.23, 2КП 33.23 Сборочный чертеж

СТАДИЯ	МАССА	МАСШТАБ
Р	СМ ТАБЛ	
ЛИСТ	ЛИСТОВ 1	

ГОСГРАЖДАНСТРОЙ КиевЗНИИЭП

ФОРМАТ А3

ФОРМАТ	ЗОНА	ПОЗ	ОБОЗНАЧЕНИЕ	НАИМЕНОВАНИЕ	КОЛ	ПРИМЕЧАНИЕ
				ДОКУМЕНТАЦИЯ		
А3			1.090.1-3ПВ.1-2 27СБ	СБОРОЧНЫЙ ЧЕРТЕЖ		
А3			1.090.1-3ПВ.1-2 ООД2	УЗЛЫ АРМАТУРНЫЕ		
А4			1.090.1-3ПВ.1-2 ООТО	ТЕХНИЧЕСКОЕ ОПИСАНИЕ		
				СБОРОЧНЫЕ ЕДИНИЦЫ		
А4		3	1.090.1-3ПВ.1-2 31-02	СЕТКА С3	1	
				ДЕТАЛИ		
				СТЕРЖЕНЬ ГНУТЫЙ		
А4		6	1.090.1-3ПВ.1-2 34-01	АН2	6	
А4		7	1.090.1-3ПВ.1-2 34	АН1	6	
				СТ. СТД. ГОСТ 6727-80		
ВЧ		8	5.041.1480	Ø5 ВР-I L=1480	7	0.21КГ
ВЧ		9	5.041.1360	Ø5 ВР-I L=1360	7	0.19КГ
ВЧ		10	5.041.300	Ø5 ВР-I L=300	8	0.04КГ
			ПЕРЕМЕННЫЕ ДАННЫЕ	ДЛЯ ИСПОЛНЕНИЙ:		
				1.090.1-3ПВ.1-2 27 1КП 21.23.3,0		
				СБОРОЧНЫЕ ЕДИНИЦЫ		
				КАРКАС ПЛОСКИЙ		
А4		1	1.090.1-3ПВ.1-2 29	КР1	1	
А4		2	1.090.1-3ПВ.1-2 29-02	КР3	8	
А4		4	1.090.1-3ПВ.1-2 31	СЕТКА С1	1	
				ДЕТАЛИ		
А4		5	1.090.1-3ПВ.1-2 33	ПЕТЛЯ СТРОПОВОЧНАЯ ПС1	2	
				1.090.1-3ПВ.1-2 27-01 1КП 21.23.3,5		
				СБОРОЧНЫЕ ЕДИНИЦЫ		
				КАРКАС ПЛОСКИЙ		
А4		1	1.090.1-3ПВ.1-2 29-01	КР2	1	
А4		2	1.090.1-3ПВ.1-2 29-03	КР4	8	
А4		4	1.090.1-3ПВ.1-2 31-01	СЕТКА С2	1	

		1.090.1-3ПВ.1-2 27	
НАЧ.ОТД.	Шевченко	Каркас пространственный 1КП 21.23, 2КП 21.23	СТАДИЯ: Р; ЛИСТ: 1; ЛИСТОВ: 2
Н.КОНТР.	Ребров		ГОСГРАЖДАНСТРОЙ КиевЗНИИЭП
ГЛ.СПЕЦ.	Ничипоренко		
ПРОВЕРИЛ	Скоробогат		
РАЗРАБ.	Пинчук		

ЭПВЦ Киев ЗНИИЭП — ОПЕРАТОР ТЛП КОРТ — Гребнева

ФОРМАТ	ЗОНА	ПОЗ	ОБОЗНАЧЕНИЕ	НАИМЕНОВАНИЕ	КОЛ	ПРИМЕЧАНИЕ
				ДЕТАЛИ		
А4		5	1.090.1-3ПВ.1-2 33-01	ПЕТЛЯ СТРОПОВОЧНАЯ ПС2	2	
				1.090.1-3ПВ.1-2 27-02 2КП 21.23.3,0		
				СБОРОЧНЫЕ ЕДИНИЦЫ		
				КАРКАС ПЛОСКИЙ		
А4		1	1.090.1-3ПВ.1-2 29	КР1	1	
А4		2	1.090.1-3ПВ.1-2 29-02	КР3	8	
А4		4	1.090.1-3ПВ.1-2 31	СЕТКА С1	1	
				ДЕТАЛИ		
А4		5	1.090.1-3ПВ.1-2 33	ПЕТЛЯ СТРОПОВОЧНАЯ ПС1	2	
				1.090.1-3ПВ.1-2 27-03 2КП 21.23.3,5		
				СБОРОЧНЫЕ ЕДИНИЦЫ		
				КАРКАС ПЛОСКИЙ		
А4		1	1.090.1-3ПВ.1-2 29-01	КР2	1	
А4		2	1.090.1-3ПВ.1-2 29-03	КР4	8	
А4		4	1.090.1-3ПВ.1-2 31-01	СЕТКА С2	1	
				ДЕТАЛИ		
А4		5	1.090.1-3ПВ.1-2 33-01	ПЕТЛЯ СТРОПОВОЧНАЯ ПС2	2	

ИНВ.№ ПОДЛ. | ПОДПИСЬ И ДАТА | ВЗАМ.ИНВ.№

	1.090.1-3ПВ.1-2 27	ЛИСТ 2

РИС. 1

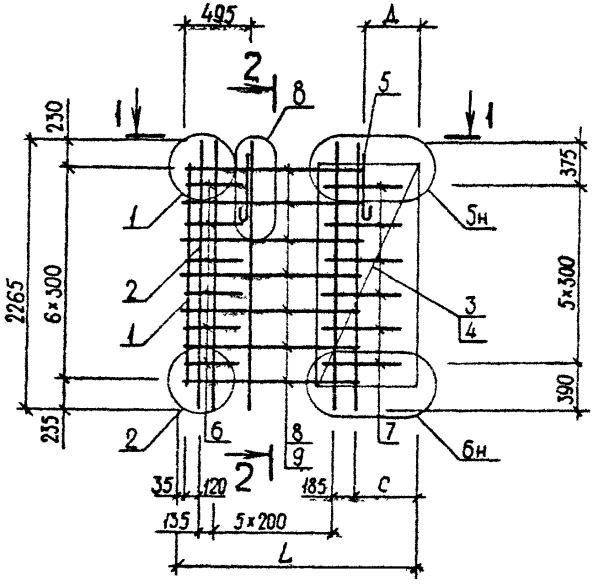

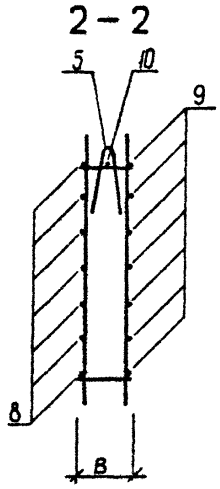

РИС. 2

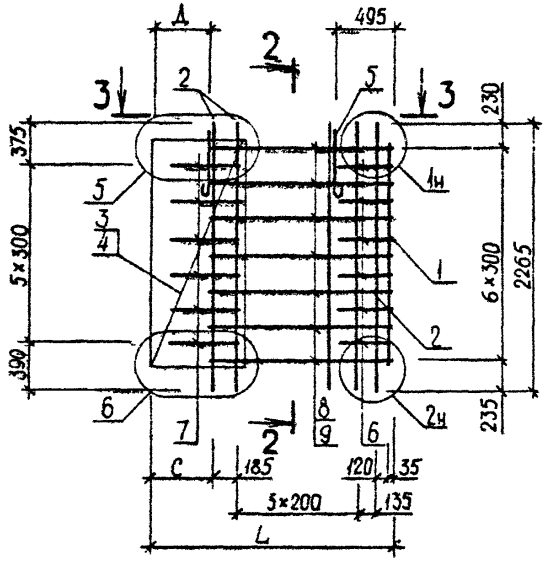

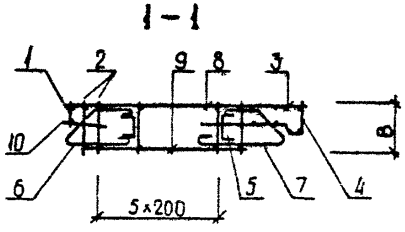

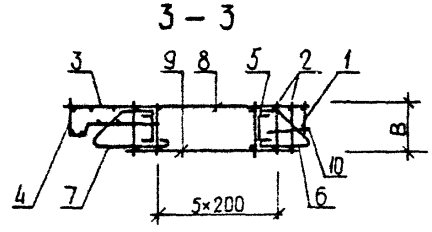

ОБОЗНАЧЕНИЕ	МАРКА	РИС	В, мм	L, мм	С, мм	Д, мм	МАССА, кг
1.090.1-3ПВ.1-2 27	1КП 21.23.3,0	1	280	2000	525	510	35,120
-01	1КП 21.23.3,5	1	330	2050	575	560	35,540
-02	2КП 21.23.3,0	2	280	2000	525	510	35,120
-03	2КП 21.23.3,5	2	330	2050	575	560	35,540

НАЧОТД	Шевченко	
НКОНТР	Ребров	
ГЛ.СПЕЦ	Ничипоренко	
ПРОВЕРИЛ	Ничипоренко	
РАЗРАБ.	Греськив	

1.090.1-3ПВ.1-2 27СБ

Каркас пространственный 1КП 21.23, 2КП 21.23
Сборочный чертеж

СТАДИЯ	МАССА	МАСШТАБ
Р	СМ ТАБЛ	
ЛИСТ	ЛИСТОВ 1	

ГОСГРАЖДАНСТРОЙ
КиевЗНИИЭП

ФОРМАТ	ЗОНА	ПОЗ	ОБОЗНАЧЕНИЕ	НАИМЕНОВАНИЕ	КОЛ	ПРИМЕЧАНИЕ
				ДОКУМЕНТАЦИЯ		
А3			1.090.1-3ПВ.1-2 28СБ	СБОРОЧНЫЙ ЧЕРТЕЖ		
А3			1.090.1-3ПВ.1-2 00Д2	УЗЛЫ АРМАТУРНЫЕ		
А4			1.090.1-3ПВ.1-2 00ТО	ТЕХНИЧЕСКОЕ ОПИСАНИЕ		
				СБОРОЧНЫЕ ЕДИНИЦЫ		
А4		3	1.090.1-3ПВ.1-2 31-02	СЕТКА С3	1	
				ДЕТАЛИ		
А4		5	1.090.1-3ПВ.1-2 33	ПЕТЛЯ СТРОПОВОЧНАЯ ПС1	2	
				СТЕРЖЕНЬ ГНУТЫЙ		
А4		6	1.090.1-3ПВ.1-2 34-01	АН2	6	
А4		7	1.090.1-3ПВ.1-2 34	АН1	6	
				СТ. ОТД. ГОСТ 6727-80		
БЧ		8	5.041.880	Ф5 ВР-I L=880	7	0.12КГ
БЧ		9	5.041.760	Ф5 ВР-I L=760	7	0.11КГ
БЧ		10	5.041.300	Ф5 ВР-I L=300	8	0.04КГ
			ПЕРЕМЕННЫЕ ДАННЫЕ	ДЛЯ ИСПОЛНЕНИЙ:		
				1.090.1-3ПВ.1-2 28 1КП 15.23.3,0		
				СБОРОЧНЫЕ ЕДИНИЦЫ		
				КАРКАС ПЛОСКИЙ		
А4		1	1.090.1-3ПВ.1-2 29	КР1	1	
А4		2	1.090.1-3ПВ.1-2 29-02	КР3	5	
А4		4	1.090.1-3ПВ.1-2 31	СЕТКА С1	1	
				1.090.1-3ПВ.1-2 28-01 1КП 15.23.3,5		
				СБОРОЧНЫЕ ЕДИНИЦЫ		
				КАРКАС ПЛОСКИЙ		
А4		1	1.090.1-3ПВ.1-2 29-01	КР2	1	
А4		2	1.090.1-3ПВ.1-2 29-03	КР4	5	
А4		4	1.090.1-3ПВ.1-2 31-01	СЕТКА С2	1	
				1.090.1-3ПВ.1-2 28-02 2КП 15.23.3,0		

1.090.1-3ПВ.1-2 28

НАЧ.ОТД	Шевченко	
Н.КОНТР	Ребров	
ГЛ.СПЕЦ	Ничипоренко	
ПРОВЕРИЛ	Скоробогат	
РАЗРАБ.	Линчук	

Каркас пространственный

IКП I5.23, 2КП I5.23

СТАДИЯ	ЛИСТ	ЛИСТОВ
Р	1	2

ГОСГРАЖДАНСТРОЙ КиевЗНИИЭП

ФОРМАТ А4

Гребнева

ОПЕРАТОР ТЛП КОРТ

ЭПВЦ Киев ЗНИИЭП

ВЗАМ ИНВ №

ПОДПИСЬ И ДАТА

ИНВ №ПОДЛ

ФОРМАТ	ЗОНА	ПОЗ	ОБОЗНАЧЕНИЕ	НАИМЕНОВАНИЕ	КОЛ	ПРИМЕЧАНИЕ
				СБОРОЧНЫЕ ЕДИНИЦЫ		
				КАРКАС ПЛОСКИЙ		
А4		1	1.090.1-3ПВ.1-2 29	КР1	1	
А4		2	1.090.1-3ПВ.1-2 29-02	КР3	5	
А4		4	1.090.1-3ПВ.1-2 31	СЕТКА С1	1	
				1.090.1-3ПВ.1-2 28-03 2КП 15.23.3,5		
				СБОРОЧНЫЕ ЕДИНИЦЫ		
				КАРКАС ПЛОСКИЙ		
А4		1	1.090.1-3ПВ.1-2 29-01	КР2	1	
А4		2	1.090.1-3ПВ.1-2 29-03	КР4	5	
А4		4	1.090.1-3ПВ.1-2 31-01	СЕТКА С2	1	

1.090.1-3ПВ.1-2 28

ЛИСТ 2

РИС.1

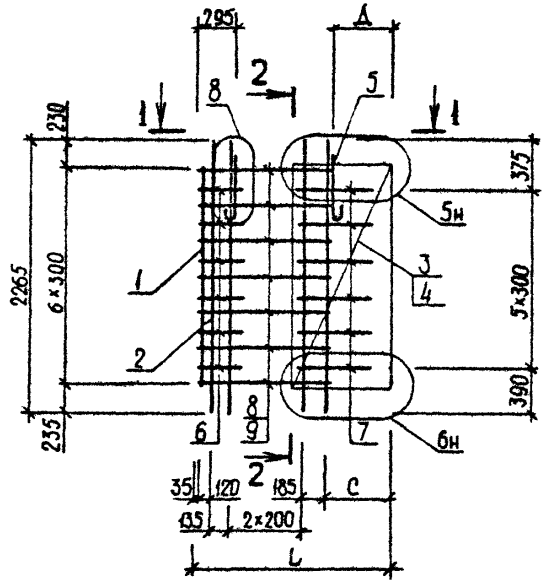

2 – 2

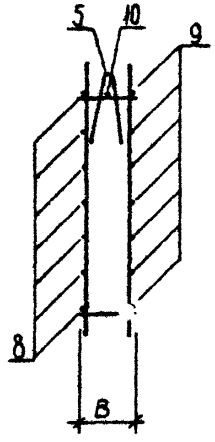

РИС.2

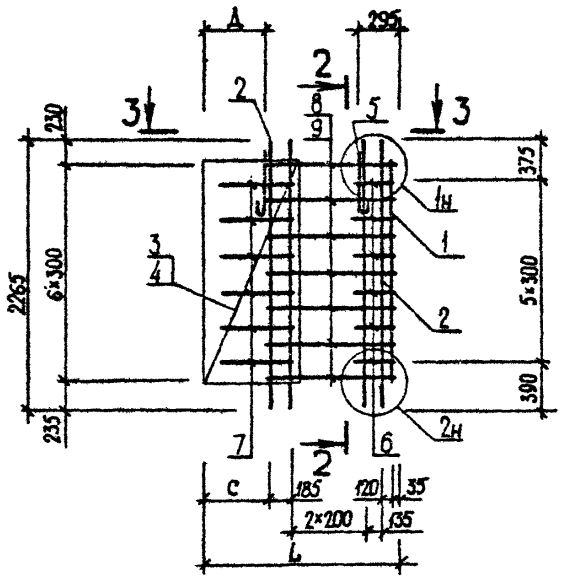

1 – 1

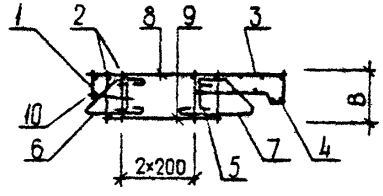

3 – 3

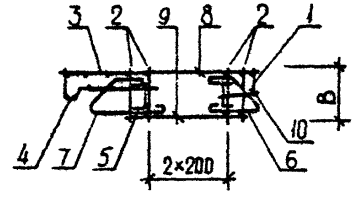

ОБОЗНАЧЕНИЕ	МАРКА	РИС	В,ММ	L,ММ	С,ММ	Д,ММ	МАССА,КГ
I.090.I-3ПВ.I-2 28	IКП I5.23.3,0	I	280	I400	525	5I0	30,330
-0I	IКП I5.23.3,5	I	330	I450	575	560	30,640
-02	2КП I5.23.3,0	2	280	I400	525	5I0	30,330
-03	2КП I5.23.3,5	2	330	I450	575	560	30,640

НАЧ.ОТД	Шевченко	
Н.КОНТР	Ребров	
ГЛ.СПЕЦ.	Ничипоренко	
ПРОВЕРИЛ	Скоробогат	
РАЗРАБ.	Греськив	

1.090.1-3ПВ.1-2 28СБ

Каркас пространственный IКП I5.23, 2КП I5.23 Сборочный чертеж

СТАДИЯ	МАССА	МАСШТАБ
Р	СМ ТАБЛ	
ЛИСТ	ЛИСТОВ 1	

ГОСГРАЖДАНСТРОЙ
КиевЗНИИЭП

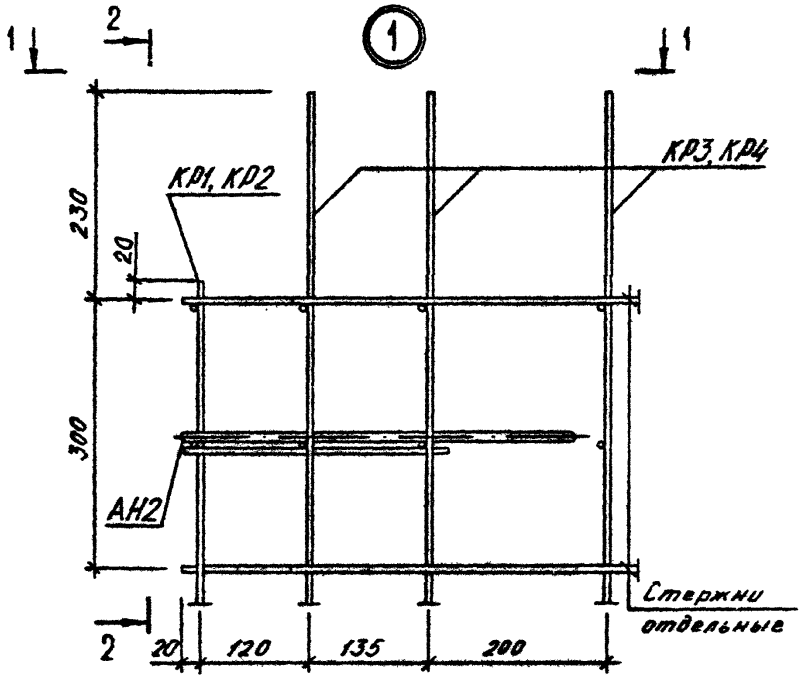

2-2

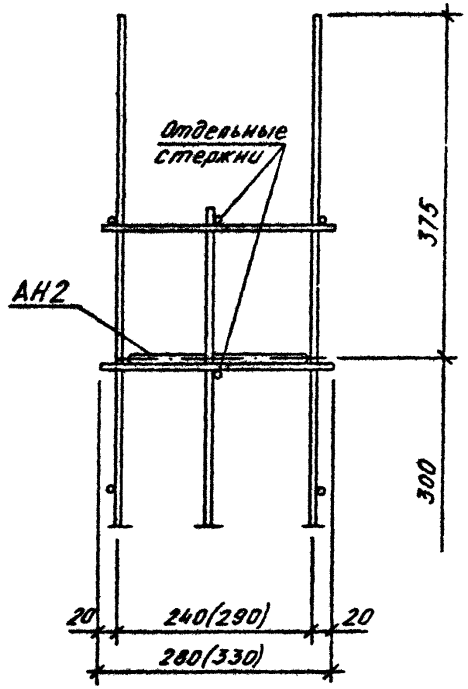

1-1

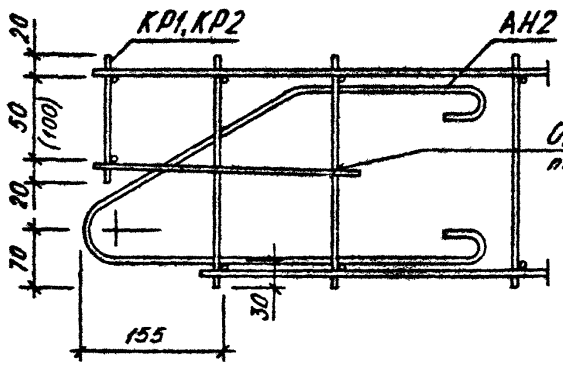

Отдельные стержни вязать проволокой к поперечным стержням вертикального каркаса

				1.090.1-3ПВ.1-2 ООД2	
НАЧ.ОТД	Шевченко				
Н.КОНТР	Ребров			УЗЛЫ АРМАТУРНЫЕ	СТАДИЯ: Р; ЛИСТ: 1; ЛИСТОВ: 7
ГЛ.СПЕЦ	Ничипоренко				ГОСГРАЖДАНСТРОЙ КиевЗНИИЭП
ПРОВЕРИЛ	Скоробогат				
РАЗРАБ	Греських				

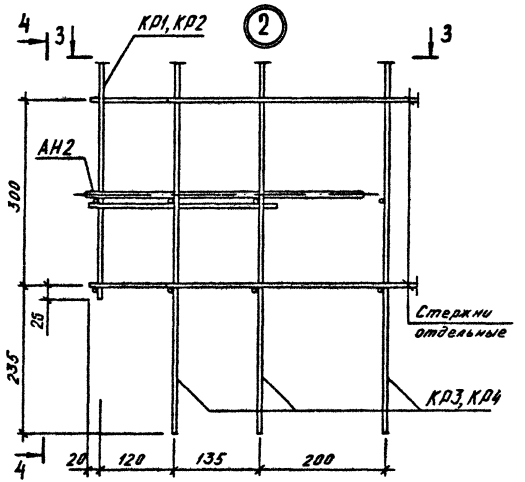

4-4

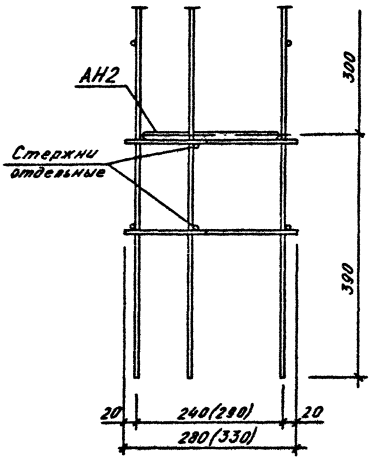

3-3

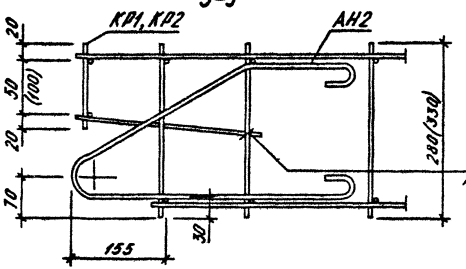

Отдельные стержни вязать проволокой к поперечным стержням вертикального каркаса

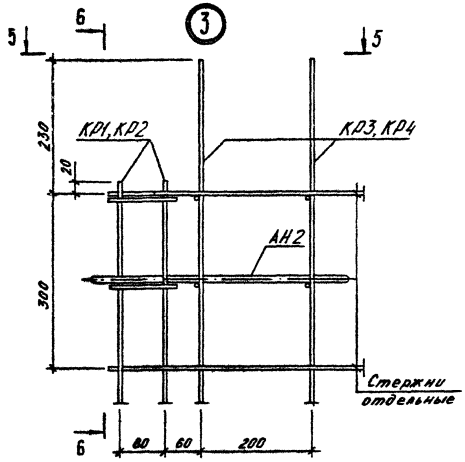
5
6
3
5
230
20
КР1, КР2
КР3, КР4
АН2
300
Стержни отдельные
6
80
60
200

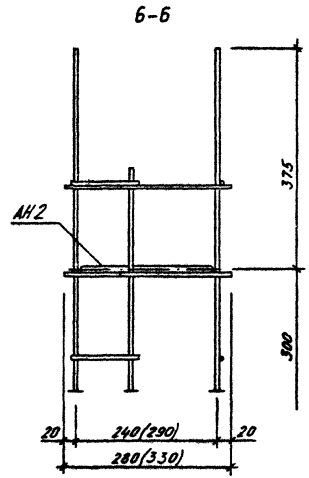
6-6
375
АН2
300
20
240(290)
20
280(330)

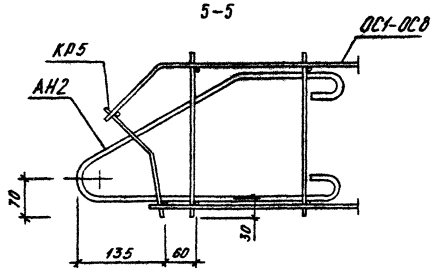
5-5
ОС1-ОС8
КР5
АН2
70
135
60
30

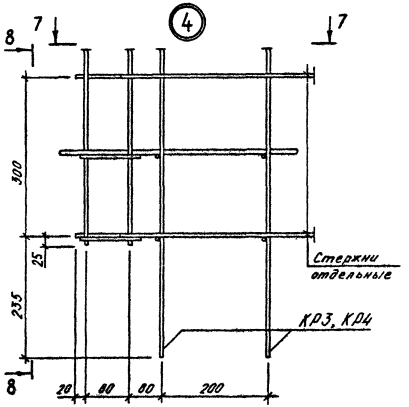
4
8
7
7
8
500
25
235
Стержни отдельные
КР3, КР4
20
80
80
200

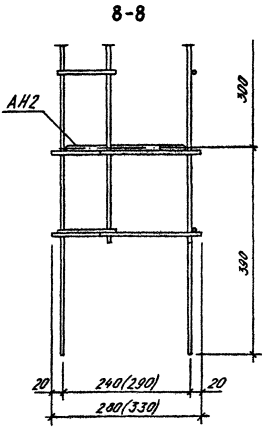
8-8
АН2
300
300
20
240(290)
20
280(330)

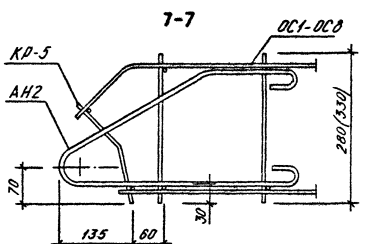
7-7
ОС1-ОС8
КР-5
АН2
280(330)
70
135
60
30

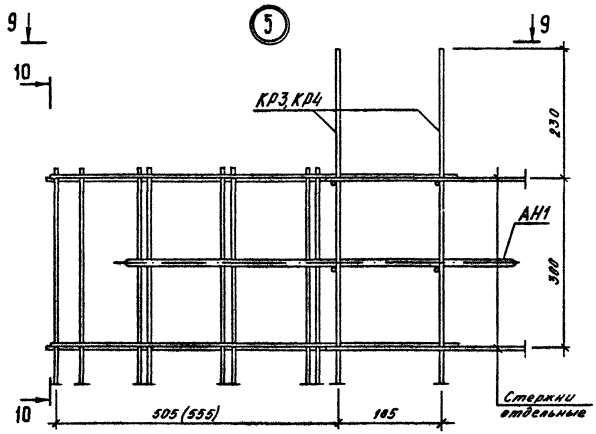

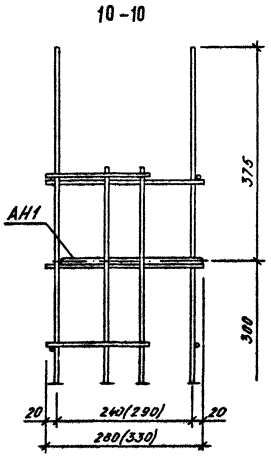

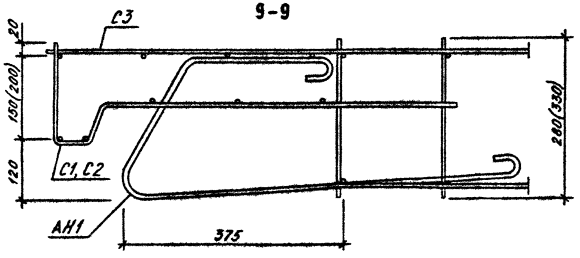

1.090.1-3ПВ.1-2 ОДД2

Лист 5

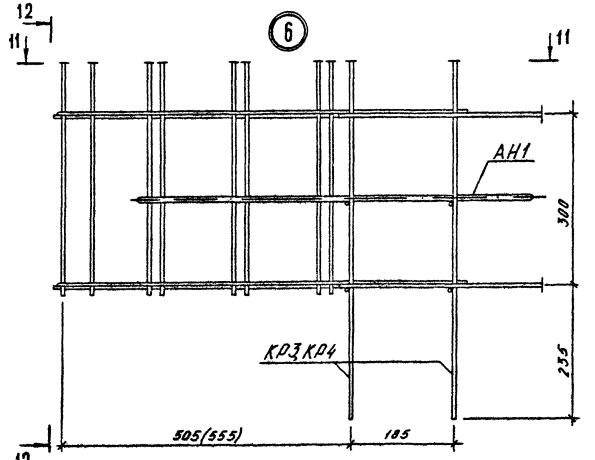

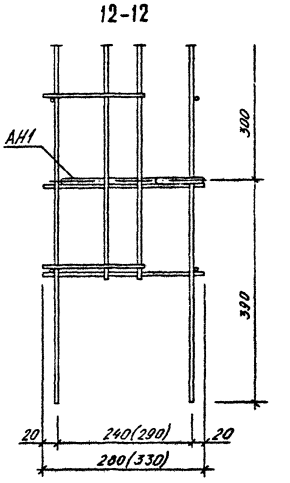

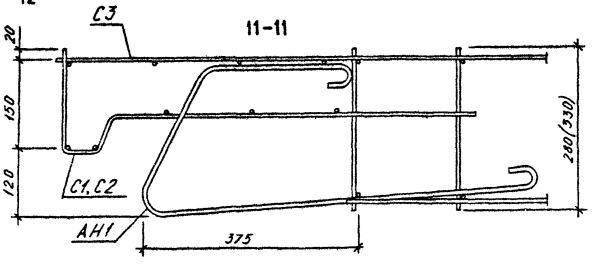

1.090.1-3ПВ.1-2 ОДД2	Лист 6

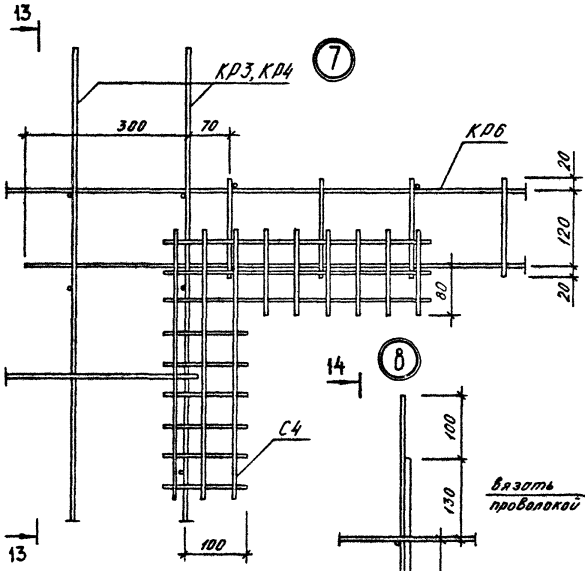

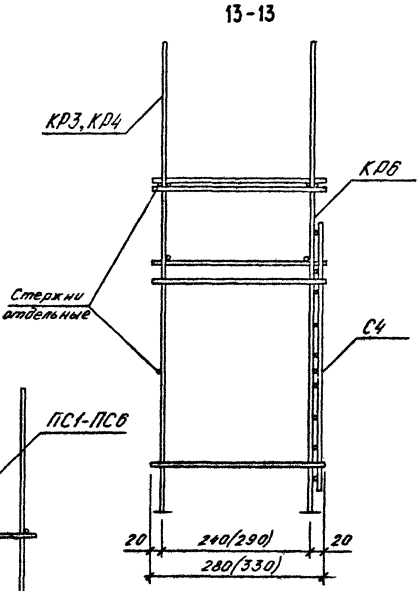

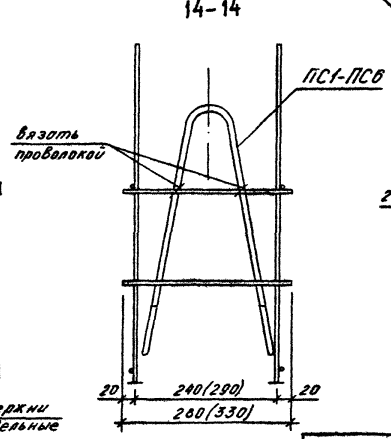

1.090.1-3ПВ.1-2 ОДА2	Лист 7

ФОРМАТ	ЗОНА	ПОЗ	ОБОЗНАЧЕНИЕ	НАИМЕНОВАНИЕ	КОЛ	ПРИМЕЧАНИЕ
				ДОКУМЕНТАЦИЯ		
А4			1.090.1-3ПВ.1-2 29СВ	СВОРОЧНЫЙ ЧЕРТЕЖ		
			ПЕРЕМЕННЫЕ ДАННЫЕ	ДЛЯ ИСПОЛНЕНИЙ:		
				1.090.1-3ПВ.1-2 29 КР1		
				ДЕТАЛИ		
БЧ	1		6.013.1845	СТ. ОТД. ГОСТ 5781-82 Ф6 А-III L=1845	2	0.41КГ
БЧ	2		4.041.90	СТ. ОТД. ГОСТ 6727-80 Ф4 ВР-I L=90	8	.008КГ
				1.090.1-3ПВ.1-2 29-01 КР2		
				ДЕТАЛИ		
БЧ	1		6.013.1845	СТ. ОТД. ГОСТ 5781-82 Ф6 А-III L=1845	2	0.41КГ
БЧ	2		4.041.140	СТ. ОТД. ГОСТ 6727-80 Ф4 ВР-I L=140	8	0.01КГ
				1.090.1-3ПВ.1-2 29-02 КР3		
				ДЕТАЛИ		
БЧ	1		6.013.2265	СТ. ОТД. ГОСТ 5781-82 Ф6 А-III L=2265	2	0.50КГ
БЧ	2		4.041.280	СТ. ОТД. ГОСТ 6727-80 Ф4 ВР-I L=280	8	0.02КГ
				1.090.1-3ПВ.1-2 29-03 КР4		
				ДЕТАЛИ		
БЧ	1		6.013.2265	СТ. ОТД. ГОСТ 5781-82 Ф6 А-III L=2265	2	0.50КГ

			1.090.1-3ПВ.1-2 29
НАЧ ОТД	Шевченко		КАРКАС ПЛОСКИЙ КР1 – КР4
Н КОНТР	Ребров		СТАДИЯ: Р; ЛИСТ: 1; ЛИСТОВ: 2
ГЛ СПЕЦ	Ничипоренко		ГОСГРАЖДАНСТРОЙ КиевЗНИИЭП
ПРОВЕРИЛ	Литвиненко		
РАЗРАБ.	Пинчук		

ЭПВЦ Киев ЗНИИЭП — ОПЕРАТОР ТЛП КОРТ — Гребнева

ФОРМАТ	ЗОНА	ПОЗ	ОБОЗНАЧЕНИЕ	НАИМЕНОВАНИЕ	КОЛ	ПРИМЕЧАНИЕ
БЧ		2	4.041.330	СТ. ОТД. ГОСТ 6727-80 Ф4 ВР-I L=330	8	0.03КГ

ВЗАМ.ИНВ.№ | ПОДПИСЬ И ДАТА | ИНВ.№ПОДЛ

1.090.1-3ПВ.1-2 29 — ЛИСТ 2

РИС. 1

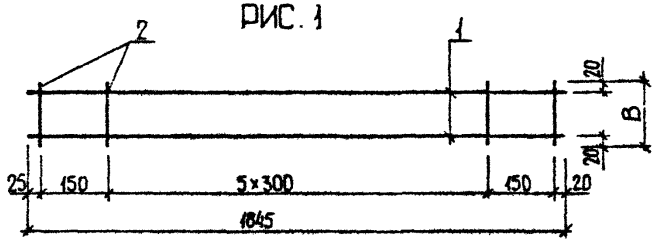

РИС. 2

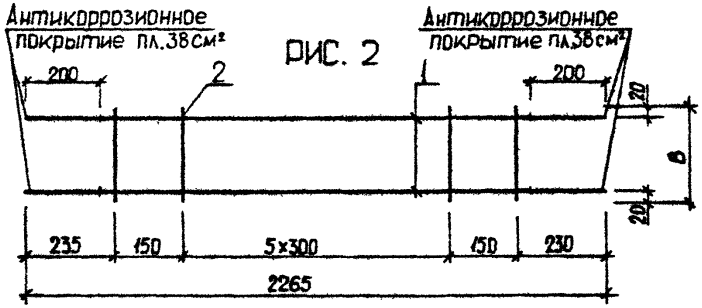

ОБОЗНАЧЕНИЕ	МАРКА	РИС	В,мм	МАССА,КГ
I.090.I-3ПВ.I-2 29	КР1	I	90	0,880
-01	КР2	I	I40	0,920
-02	КР3	2	280	I,2I0
-03	КР4	2	330	I,240

НАЧОТД.	Шевченко	
Н.КОНТР	Ребров	
ГЛ.СПЕЦ	Ничипоренко	
ПРОВЕРИЛ	Ничипоренко	
РАЗРАБ.	Греських	

1.090.1-3ПВ.1-2 29СБ

КАРКАС ПЛОСКИЙ
КР1 - КР4
СБОРОЧНЫЙ ЧЕРТЕЖ

СТАДИЯ	МАССА	МАСШТАБ
Р	СМ ТАБЛ	

ЛИСТ | ЛИСТОВ 1

ГОСГРАЖДАНСТРОЙ
КиевЗНИИЭП

ФОРМАТ А4

ЭПВЦ КиевЗНИИЭП
ОПЕРАТОР ТПП КОРТ

ВЗАМ. ИНВ.№
ПОДП. И ДАТА
ИНВ.№ ПОДЛ.

ЛИСТ

ФОРМАТ	ЗОНА	ПОЗ	ОБОЗНАЧЕНИЕ	НАИМЕНОВАНИЕ	КОЛ.	ПРИМЕЧАНИЕ
				ДОКУМЕНТАЦИЯ		
А4			1.090.1-3ПВ.1-2 30СВ	СБОРОЧНЫЙ ЧЕРТЕЖ		
			ПЕРЕМЕННЫЕ ДАННЫЕ	ДЛЯ ИСПОЛНЕНИЙ:		
				1.090.1-3ПВ.1-2 30 КР5		
				ДЕТАЛИ		
ВЧ	1		6.013.1845	СТ. ОТД. ГОСТ 5781-82 Ф6 А-III L=1845	2	0.41КГ
ВЧ	2		4.041.220	СТ. ОТД. ГОСТ 6727-80 Ф4 ВР-I L=220	8	0.02КГ
				1.090.1-3ПВ.1-2 30-01 КР6		
				ДЕТАЛИ		
ВЧ	1		10.013.1640	СТ. ОТД. ГОСТ 5781-82 Ф10 А-III L=1640	2	1.01КГ
ВЧ	2		5.041.160	СТ. ОТД. ГОСТ 6727-80 Ф5 ВР-I L=160	8	0.02КГ

НАЧОТД.	Шевченко		1.090.1-3ПВ.1-2 30
Н.КОНТР	Ребров		КАРКАС ГНУТЫЙ КР5, КР6
ГЛ.СПЕЦ	Ничипоренко		СТАДИЯ: Р; ЛИСТ: ; ЛИСТОВ: 1
ПРОВЕРИЛ	Скарабогат		ГОСГРАЖДАНСТРОЙ КиевЗНИИЭП
РАЗРАБ.	Пинчук		

ФОРМАТ А4

Гребнева

ОПЕРАТОР ТПП КОРТ

ЭПВЦ КиевЗНИИЭП

РИС. 1

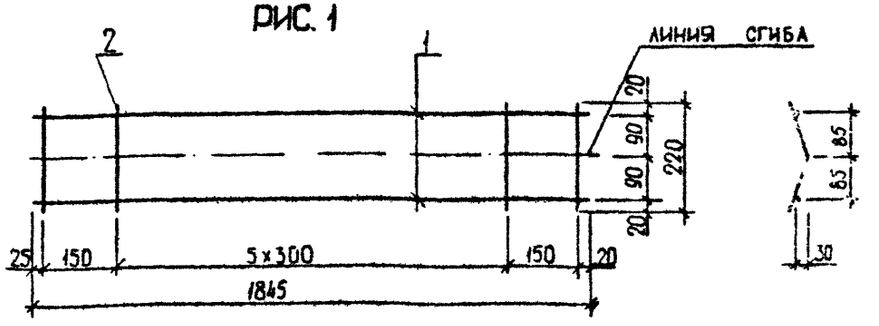

РИС. 2

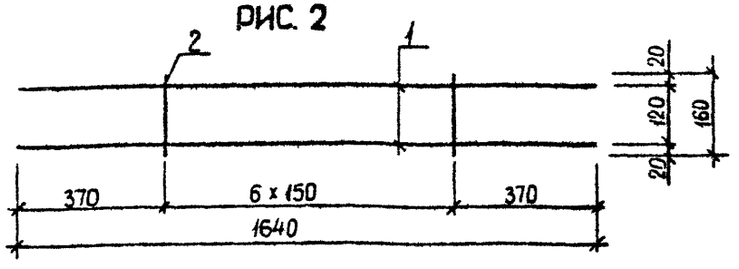

ОБОЗНАЧЕНИЕ	МАРКА	РИС	МАССА, КГ
1.090.1-3ПВ.1-2 30	КР5	1	0,980
-01	КР6	2	2,200

ВЗАМ. ИНВ.№

ПОДПИСЬ И ДАТА

ИНВ.№ ПОДЛ.

НАЧОТД.	Шевченко		1.090.1-3ПВ.1-2 30СБ
Н.КОНТР	Ребров		КАРКАС ГНУТЫЙ КР5, КР6 СБОРОЧНЫЙ ЧЕРТЕЖ
ГЛ.СПЕЦ	Ничипоренко		СТАДИЯ: Р; МАССА: СМ ТАБЛ.; МАСШТАБ:
ПРОВЕРИЛ	Ничипоренко		ЛИСТ: ; ЛИСТОВ: 1
РАЗРАБ.	Греськив		ГОСГРАЖДАНСТРОЙ КиевЗНИИЭП

20407 66

ФОРМАТ А4

ФОРМАТ	ЗОНА	ПОЗ.	ОБОЗНАЧЕНИЕ	НАИМЕНОВАНИЕ	КОЛ.	ПРИМЕЧАНИЕ
				ДОКУМЕНТАЦИЯ		
А4			1.090.1-3ПВ.1-2 31СБ	СВОРОЧНЫЙ ЧЕРТЕЖ		
			ПЕРЕМЕННЫЕ ДАННЫЕ	ДЛЯ ИСПОЛНЕНИЙ:		
				1.090.1-3ПВ.1-2 31 С1		
				ДЕТАЛИ		
				СТ. ОТД. ГОСТ 6727-80		
ВЧ		1	5.041.1845	Ø5 ВР-I L=1845	6	0.26КГ
ВЧ		2	5.041.930	Ø5 ВР-I L=930	7	0.13КГ
				1.090.1-3ПВ.1-2 31-01 С2		
				ДЕТАЛИ		
				СТ. ОТД. ГОСТ 6727-80		
ВЧ		1	5.041.1845	Ø5 ВР-I L=1845	6	0.26КГ
ВЧ		2	5.041.1030	Ø5 ВР-I L=1030	7	0.14КГ
				1.090.1-3ПВ.1-2 31-02 С3		
				ДЕТАЛИ		
				СТ. ОТД. ГОСТ 6727-80		
ВЧ		1	5.041.1845	Ø5 ВР-I L=1845	3	0.26КГ
ВЧ		2	5.041.770	Ø5 ВР-I L=770	7	0.11КГ

		1.090.1- -2 31	
НАЧ.ОТД.	Шевченко	СЕТКА С1 – С3	СТАДИЯ: Р; ЛИСТ: ; ЛИСТОВ: 1
Н.КОНТР.	Ребров		ГОСГРАЖДАНСТРОЙ КиевЗНИИЭП
ГЛ.СПЕЦ.	Ничипоренко		
ПРОВЕРИЛ	Скребогатая		
РАЗРАБ.	Пинчук		

ЭПВЦ КиевЗНИИЭП | ОПЕРАТОР ТПП КОРТ | Гребнева

ПОДПИСЬ И ДАТА | ВЗАМ. ИНВ.№ | ИНВ.№ ПОДЛ.

РИС. 1

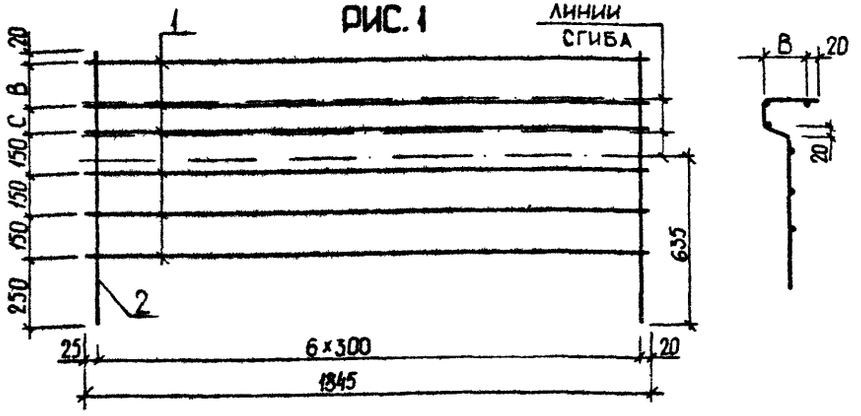

РИС. 2

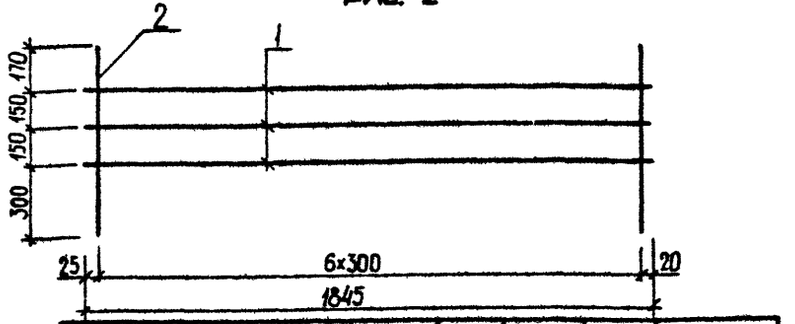

ОБОЗНАЧЕНИЕ	МАРКА	РИС	В, ММ	С, ММ	МАССА, КГ
1.090.1-3ПВ.1-2 31	С1	I	150	60	2,440
-01	С2	I	200	110	2,540
-02	С3	2	-	-	1,520

		1.090.1-3ПВ.1-2 31СБ	
НАЧ.ОТД.	Шевченко	СЕТКА С1 – С3 СБОРОЧНЫЙ ЧЕРТЕЖ	СТАДИЯ: Р; МАССА: СМ ТАБЛ; МАСШТАБ:
Н.КОНТР.	Ребров		ЛИСТ: ; ЛИСТОВ: 1
ГЛ.СПЕЦ.	Ничипоренко		ГОСГРАЖДАНСТРОЙ КиевЗНИИЭП
ПРОВЕРИЛ	Ничипоренко		
РАЗРАБ.	Греських		

ФОРМАТ А4

ФОРМАТ	ЗОНА	ПОЗ	ОБОЗНАЧЕНИЕ	НАИМЕНОВАНИЕ	КОЛ.	ПРИМЕЧАНИЕ
				ДОКУМЕНТАЦИЯ		
А4			1.090.1-3ПВ.1-2 32СБ	СБОРОЧНЫЙ ЧЕРТЕЖ		
				ДЕТАЛИ		
				СТ. ОТД. ГОСТ 6727-80		
ВЧ	1		4.041.440	Ф4 ВР-I L=440	6	0.04КГ
ВЧ	2		4.041.140	Ф4 ВР-I L=140	12	0.01КГ

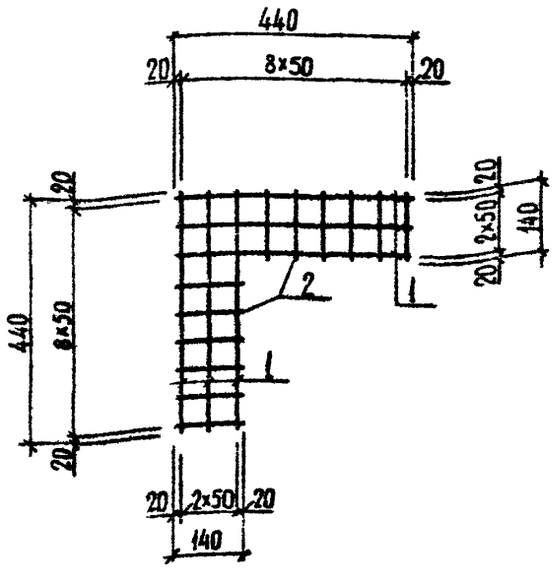

ЭПВЦ КиевЗНИИЭП

ОПЕРАТОР ТЛП КОРТ

Гребнева

ВЗАМ. ИНВ.№

ПОДПИСЬ И ДАТА

ИНВ.№ ПОДЛ.

НАЧ.ОТД.	Шевченко		
Н.КОНТР	Ребров		
ГЛ.СПЕЦ	Ничипоренко		
ПРОВЕРИЛ	Скоробогат		
РАЗРАБ.	Греськив		

1.090.1-3ПВ.1-2 32СБ

СЕТКА
С4
СБОРОЧНЫЙ ЧЕРТЕЖ

СТАДИЯ	МАССА	МАСШТАБ
Р	0,390	
ЛИСТ	ЛИСТОВ 1	

ГОСГРАЖДАНСТРОЙ
КиевЗНИИЭП

НАЧ.ОТД.	Шевченко		
Н.КОНТР	Ребров		
ГЛ.СПЕЦ	Ничипоренко		
ПРОВЕРИЛ	Скоробогат		
РАЗРАБ.	Пинчук		

1.090.1-3ПВ.1-2 32

СЕТКА
С4

СТАДИЯ	ЛИСТ	ЛИСТОВ
Р		1

ГОСГРАЖДАНСТРОЙ
КиевЗНИИЭП

20407 68

ФОРМАТ А4

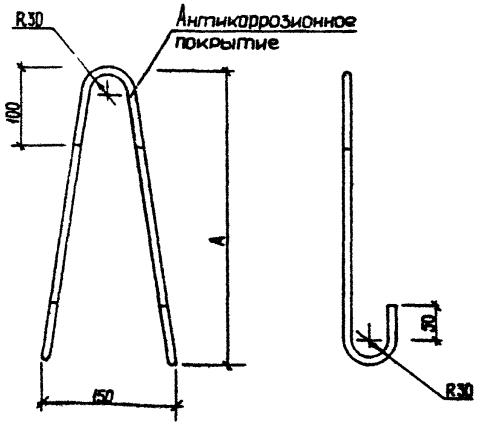

ОБОЗНАЧЕНИЕ	МАРКА	А, мм	Ø, КЛАСС	L, мм	МАССА, КГ
I.090.I-3ПВ.I-2 33	ПС1	450	I0А-I	II70	0,720
-0I	ПС2	450	I0АС-II	II70	0,720
-02	ПС3	520	I2АС-II	I5I0	I,340
-03	ПС4	520	I6АС-II	I5I0	I,340
-04	ПС5	660	I6АС-II	I7I0	2,700
-05	ПС6	730	I8АС-II	I730	3,460

		1.090.1-3ПВ.1-2 33	
		ПЕТЛЯ СТРОПОВОЧНАЯ ПС1 – ПС6	СТАДИЯ: Р; МАССА: см. табл.; МАСШТАБ
			ЛИСТ; ЛИСТОВ 1
			ГОССТРОЙ ГРАЖДАНСТРОЙ КиевЗНИИЭП
НАЧ.ОТД.	Шевченко		
Н.КОНТР.	Ребров		
ГЛ.СПЕЦ	Ничипоренко		
ПРОВЕРИЛ	Скоробогат		
РАЗРАБ.	Гресько		

ФОРМАТ А4

ЭПВЦ КиевЗНИИЭП — ОПЕРАТОР ТПП КОРТ — Гребнева

ВЗАИМ. ИНВ.№ | ПОДПИСЬ И ДАТА | ИНВ.№ ПОДЛ.

РИС. 1

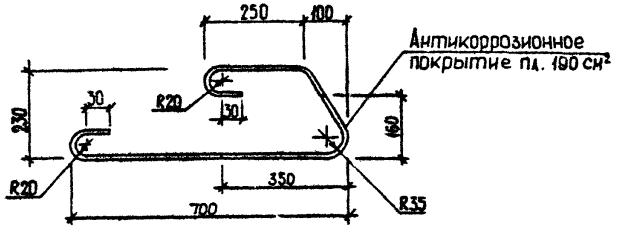

РИС. 2

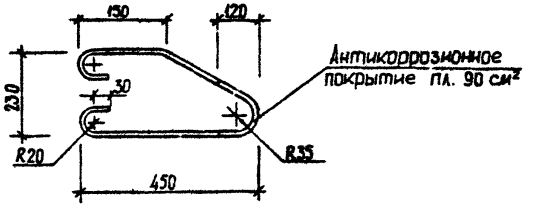

ОБОЗНАЧЕНИЕ	МАРКА	РИС	Ø, КЛАСС	L, мм	МАССА, КГ
I.090.I-3ПВ.I-2 34	АН1	I	I2А-I	I8I0	I,6I0
-0I	АН2	2	I2А-I	I200	I,070

		1.090.1-3ПВ.1-2 34	
		СТЕРЖЕНЬ ГНУТЫЙ АН1, АН2	СТАДИЯ: Р; МАССА: см. табл.; МАСШТАБ
			ЛИСТ; ЛИСТОВ 1
			ГОССТРОЙ ГРАЖДАНСТРОЙ КиевЗНИИЭП
НАЧ.ОТД.	Шевченко		
Н.КОНТР.	Ребров		
ГЛ.СПЕЦ	Ничипоренко		
ПРОВЕРИЛ	Ничипоренко		
РАЗРАБ.	Гресько		

ФОРМАТ А4

РИС. 1

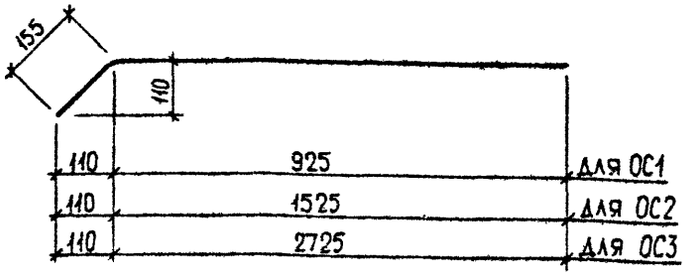

РИС. 2

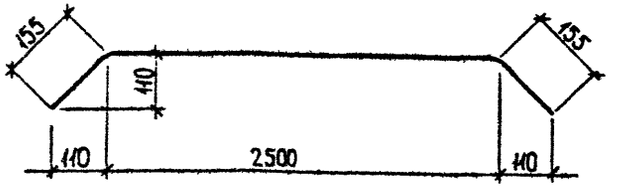

ОБОЗНАЧЕНИЕ	МАРКА	РИС	⌀, КЛАСС	L., ММ	МАССА, КГ
I.090.I-3ПВ.I-2 35	ОСI	I	5ВР-I	I080	0,I50
-0I	ОС2	I	5ВР-I	I680	0,230
-02	ОС3	I	5ВР-I	2880	0,400
-03	ОС4	2	5ВР-I	28I0	0,390

НАЧ.ОТД	Шевченко	
Н.КОНТР	Ребров	
ГЛ.СПЕЦ	Ничипоренко	
ПРОВЕРИЛ	Скоробогат	
РАЗРАБ.	Греськив	

1.090.1-3ПВ.1-2 35

СТЕРЖЕНЬ ОТДЕЛЬНЫЙ
ОСI - ОС4

СТАДИЯ	МАССА	МАСШТАБ
Р	СМ ТАБЛ	
ЛИСТ	ЛИСТОВ 1	

ГОСГРАЖДАНСТРОЙ
КиевЗНИИЭП

ФОРМАТ А4

ЭПВЦ КиевЗНИИЭП | ОПЕРАТОР ТЛП КОРТ | Гребнева

ВЗАМ. ИНВ.№ | ПОДПИСЬ И ДАТА | ИНВ.№ ПОДЛ.

РИС. 1

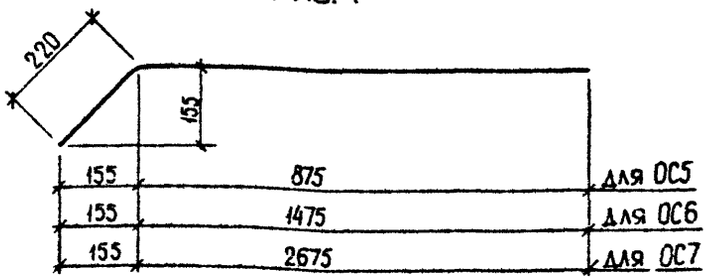

РИС. 2

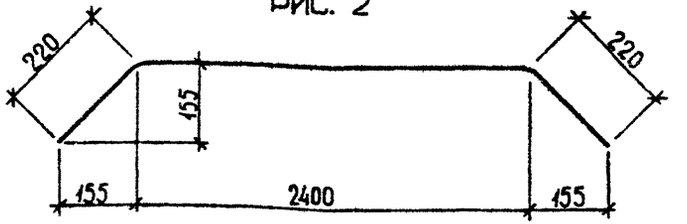

ОБОЗНАЧЕНИЕ	МАРКА	РИС	⌀, КЛАСС	L., ММ	МАССА, КГ
I.090.I-3ПВ.I-2 36	ОС5	I	5ВР-I	I095	0,I50
-0I	ОС6	I	5ВР-I	I695	0,240
-02	ОС7	I	5ВР-I	2895	0,400
-03	ОС8	2	5ВР-I	2840	0,390

НАЧ.ОТД	Шевченко	
Н.КОНТР	Ребров	
ГЛ.СПЕЦ	Ничипоренко	
ПРОВЕРИЛ	Скоробогат	
РАЗРАБ	Греськив	

1.090.1-3ПВ.1-2 36

СТЕРЖЕНЬ ОТДЕЛЬНЫЙ
ОС5 - ОС8

СТАДИЯ	МАССА	МАСШТАБ
Р	СМ ТАБЛ	
ЛИСТ	ЛИСТОВ 1	

ГОСГРАЖДАНСТРОЙ
КиевЗНИИЭП

ФОРМАТ А4

НАИМЕНОВАНИЕ	КОЛИЧЕСТВО НА МАРКУ																			
	1ПСЦ 60.19.3,0-П-ПВ	1ПСЦ 60.19.3,5-П-ПВ	1ПСЦ 30.19.3,0-П-ПВ	1ПСЦ 30.19.3,5-П-ПВ	2ПСЦ 30.19.3,0-П-ПВ	2ПСЦ 30.19.3,5-П-ПВ	1ПСЦ 29.19.3,0-П-ПВ	1ПСЦ 29.19.3,5-П-ПВ	2ПСЦ 29.19.3,0-П-ПВ	2ПСЦ 29.19.3,5-П-ПВ	1ПСЦ 17.19.3,0-П-ПВ	1ПСЦ 17.19.3,5-П-ПВ	1ПСЦ 8.19.3,0-П-ПВ	1ПСЦ 8.19.3,5-П-ПВ	1ПСЦ 2.19.3,0-П-ПВ	1ПСЦ 2.19.3,5-П-ПВ	2ПСЦ 0.19.3,0-П-ПВ	2ПСЦ 0.19.3,5-П-ПВ	1ПСЦ 6 0.19.3,0-П-ПВ	1ПСЦ 6 0.19.3,5-П-ПВ
ИЗДЕЛИЯ АРМАТУРНЫЕ																				
АРМАТУРА КЛАССА																				
А-I ГОСТ 5781-82																				
Ø10	-	-	-	-	-	-	-	-	-	-	-	-	1.440	-	1.440	1.440	-	-	1.440	1.440
Ø12	12.84	12.84	12.84	12.84	12.84	12.84	12.84	12.84	12.84	12.84	12.84	12.84	12.84	12.84	12.84	12.84	12.84	12.84	12.84	12.84
ИТОГО КЛАССА А-I	12.84	12.84	12.84	12.84	12.84	12.84	12.84	12.84	12.84	12.84	12.84	12.84	14.28	12.84	14.28	14.28	12.84	12.84	14.28	14.28
АС-II ГОСТ 5781-82																				
Ø10	-	-	-	-	1.440	-	-	-	-	-	-	-	-	1.440	-	-	-	-	-	-
Ø12	-	-	-	-	-	-	2.680	-	2.680	-	-	-	-	-	-	-	2.680	2.680	-	-
Ø16	5.400	-	2.680	-	-	-	-	-	-	2.680	-	2.680	-	-	-	-	-	-	-	-
Ø18	-	6.920	-	-	-	-	-	-	-	-	6.920	-	-	-	-	-	-	-	-	-
ИТОГО КЛАССА АС-II	5.400	6.920	2.680	2.680	1.440	-	2.680	-	2.680	2.680	6.920	2.680	-	1.440	-	-	2.680	2.680	-	-
А-III ГОСТ 5781-82																				
Ø6	31.80	31.80	16.72	16.72	13.70	13.70	15.71	15.71	15.71	15.71	9.682	9.682	10.69	10.69	7.671	7.671	31.80	31.80	16.72	16.72
Ø10	-	-	-	-	4.044	4.044	-	-	-	-	-	-	-	-	-	-	-	-	-	-
ИТОГО КЛАССА А-III	31.80	31.80	16.72	16.72	17.75	17.75	15.71	15.71	15.71	15.71	9.682	9.682	10.69	10.69	7.671	7.671	31.80	31.80	16.72	16.72
ВР-I ГОСТ 6727-80																				
Ø4	6.178	7.330	3.154	3.766	3.326	3.830	3.046	3.586	3.046	3.586	1.836	2.160	1.944	2.340	1.339	1.627	6.178	7.330	3.154	3.766
Ø5	12.01	12.01	6.174	6.174	5.174	5.229	5.700	5.714	5.700	5.714	3.364	3.379	3.839	3.839	2.672	2.672	12.01	12.01	6.174	6.174
ИТОГО КЛАССА ВР-I	18.19	19.34	9.328	9.940	8.500	9.060	8.745	9.300	8.745	9.300	5.200	5.539	5.783	6.179	4.011	4.299	18.19	19.34	9.328	9.940
ВСЕГО ИЗДЕЛИЙ АРМАТУРНЫХ	68.23	70.90	41.57	42.18	40.53	42.33	39.98	40.53	39.98	40.53	29.16	29.50	30.75	31.15	25.96	26.25	68.23	70.90	41.57	42.18
ОБЩИЙ РАСХОД	68.23	70.90	41.57	42.18	40.53	42.33	39.98	40.53	39.98	40.53	29.16	29.50	30.75	31.15	25.96	26.25	68.23	70.90	41.57	42.18

НАЧ.ОТД.	Шевченко	
Н.КОНТР.	Ребров	
ГЛ.СПЕЦ.	Ничипоренко	
ПРОВЕРИЛ	Литвиненко	
РАЗРАБ.	Пинчук	

1.090.1-3ПВ.1-2 ООРС

ВЕДОМОСТЬ РАСХОДА СТАЛИ НА ЭЛЕМЕНТ, КГ

СТАДИЯ	ЛИСТ	ЛИСТОВ
Р	1	2

ГОСГРАЖДАНСТРОЙ КиевЗНИИЭП

ФОРМАТ А3

НАИМЕНОВАНИЕ	КОЛИЧЕСТВО НА МАРКУ																			
	2ПСЦ 17.19 .3,0-П-ПВ	2ПСЦ 17.19 .3,5-П-ПВ	1ПСЦ 11.19 .3,0-П-ПВ	1ПСЦ 11.19 .3,5-П-ПВ	2ПСЦ 11.19 .3,0-П-ПВ	2ПСЦ 11.19 .3,5-П-ПВ	ПСЦ 2 8.19. 3,0-П -ПВ	ПСЦ 2 8.19. 3,5-П -ПВ	1ПСЦ 33.19 .3,0-П-ПВ	1ПСЦ 33.19 .3,5-П-ПВ	2ПСЦ 33.19 .3,0-П-ПВ	2ПСЦ 33.19 .3,5-П-ПВ	1ПСЦ 21.19 .3,0-П-ПВ	1ПСЦ 21.19 .3,5-П-ПВ	2ПСЦ 21.19 .3,0-П-ПВ	2ПСЦ 21.19 .3,5-П-ПВ	1ПСЦ 15.19 .3,0-П-ПВ	1ПСЦ 15.19 .3,5-П-ПВ	2ПСЦ 15.19 .3,0-П-ПВ	2ПСЦ 15.19 .3,5-П-ПВ
ИЗДЕЛИЯ АРМАТУРНЫЕ																				
АРМАТУРА КЛАССА																				
А-I ГОСТ 5781-82																				
Ф10	1.440	1.440	1.440	1.440	1.440	1.440	-	-	-	-	-	-	1.440	-	1.440	-	1.440	1.440	1.440	1.440
Ф12	12.84	12.84	12.84	12.84	12.84	12.84	12.84	12.84	16.08	16.08	16.08	16.08	16.08	16.08	16.08	16.08	16.08	16.08	16.08	16.08
ИТОГО КЛАССА А-I	14.28	14.28	14.28	14.28	14.28	14.28	12.84	12.84	16.08	16.08	16.08	16.08	17.52	16.08	17.52	16.08	17.52	17.52	17.52	17.52
АС-П ГОСТ 5781-82																				
Ф10	-	-	-	-	-	-	-	-	-	-	-	-	-	1.440	-	1.440	-	-	-	-
Ф12	-	-	-	-	-	-	2.680	-	-	-	-	-	-	-	-	-	-	-	-	-
Ф16	-	-	-	-	-	-	-	2.680	2.680	2.680	2.680	2.680	-	-	-	-	-	-	-	-
ИТОГО КЛАССА АС-П	-	-	-	-	-	-	2.680	2.680	2.680	2.680	2.680	2.680	-	1.440	-	1.440	-	-	-	-
А-Ш ГОСТ 5781-82																				
Ф6	9.682	9.682	6.665	6.665	6.665	6.665	14.71	14.71	14.90	14.90	14.90	14.90	8.863	8.863	8.863	8.863	5.846	5.846	5.846	5.846
ИТОГО КЛАССА А-Ш	9.682	9.682	6.665	6.665	6.665	6.665	14.71	14.71	14.90	14.90	14.90	14.90	8.863	8.863	8.863	8.863	5.846	5.846	5.846	5.846
ВР-I ГОСТ 6727-80																				
Ф4	1.836	2.160	1.231	1.447	1.231	1.447	2.938	3.406	2.887	3.427	2.887	3.427	1.678	2.002	1.678	2.002	1.073	1.289	1.073	1.289
Ф5	3.364	3.379	2.197	2.211	2.197	2.211	5.215	5.254	9.394	9.492	9.394	9.492	7.059	7.156	7.059	7.156	5.892	5.989	5.892	5.989
ИТОГО КЛАССА ВР-I	5.200	5.539	3.428	3.659	3.428	3.659	8.153	8.660	12.28	12.92	12.28	12.92	8.737	9.158	8.737	9.158	6.964	7.278	6.964	7.278
ВСЕГО ИЗДЕЛИЙ АРМАТУРНЫХ	29.16	29.50	24.37	24.60	24.37	24.60	38.38	38.89	45.94	46.57	45.94	46.57	35.12	35.54	35.12	35.54	30.33	30.64	30.33	30.64
ОБЩИЙ РАСХОД	29.16	29.50	24.37	24.60	24.37	24.60	38.38	38.89	45.94	46.57	45.94	46.57	35.12	35.54	35.12	35.54	30.33	30.64	30.33	30.64

gost.e-ecolog.ru