ТИПОВЫЕ КОНСТРУКЦИИ, ИЗДЕЛИЯ И УЗЛЫ ЗДАНИЙ И СООРУЖЕНИЙ

СЕРИЯ 1.090.1-3 пв

СБОРНЫЕ ЖЕЛЕЗОБЕТОННЫЕ КОНСТРУКЦИИ МЕЖВИДОВОГО ПРИМЕНЕНИЯ КРУПНОПАНЕЛЬНЫХ ОБЩЕСТВЕННЫХ ЗДАНИЙ И ВСПОМОГАТЕЛЬНЫХ ЗДАНИЙ ПРОМЫШЛЕННЫХ ПРЕДПРИЯТИЙ С ВЫСОТОЙ ЭТАЖА 3,0 И 3,3 м ДЛЯ СТРОИТЕЛЬСТВА НА ПРОСАДОЧНЫХ ГРУНТАХ И НА ПОДРАБАТЫВАЕМЫХ ТЕРРИТОРИЯХ

ВЫПУСК 1-1

ПАНЕЛИ НАРУЖНЫХ СТЕН НУЛЕВОГО ЦИКЛА ОДНОСЛОЙНЫЕ ДЛЯ СБОРНОГО ВАРИАНТА

РАБОЧИЕ ЧЕРТЕЖИ

20406
ЦЕНА 3-34

gost.e-ecolog.ru

ЦЕНТРАЛЬНЫЙ ИНСТИТУТ ТИПОВОГО ПРОЕКТИРОВАНИЯ
ГОССТРОЯ СССР

Москва, А-445, Смольная ул., 22

Сдано в печать X 1975 г.

Заказ № 10697 Тираж 200 экз.

ТИПОВЫЕ КОНСТРУКЦИИ, ИЗДЕЛИЯ И УЗЛЫ ЗДАНИЙ И СООРУЖЕНИЙ

СЕРИЯ 1.090.1-3 пв

СБОРНЫЕ ЖЕЛЕЗОБЕТОННЫЕ КОНСТРУКЦИИ МЕЖВИДОВОГО ПРИМЕНЕНИЯ КРУПНОПАНЕЛЬНЫХ ОБЩЕСТВЕННЫХ ЗДАНИЙ И ВСПОМОГАТЕЛЬНЫХ ЗДАНИЙ ПРОМЫШЛЕННЫХ ПРЕДПРИЯТИЙ С ВЫСОТОЙ ЭТАЖА 3,0 И 3,3 м ДЛЯ СТРОИТЕЛЬСТВА НА ПРОСАДОЧНЫХ ГРУНТАХ И НА ПОДРАБАТЫВАЕМЫХ ТЕРРИТОРИЯХ

ВЫПУСК 1-1

ПАНЕЛИ НАРУЖНЫХ СТЕН НУЛЕВОГО ЦИКЛА ОДНОСЛОЙНЫЕ ДЛЯ СБОРНОГО ВАРИАНТА

РАБОЧИЕ ЧЕРТЕЖИ

РАЗРАБОТАНЫ

КИЕВЗНИИЭП

ЗАМ. ДИРЕКТОРА Л. ДМИТРИЕВ

НАЧ. ОТДЕЛА В. ШЕВЧЕНКО

ГЛ. ИНЖ. ПРОЕКТА В. НИЧИПОРЕНКО

ЦНИИЭП ТОРГОВО-БЫТОВЫХ ЗДАНИЙ И ТУРИСТСКИХ КОМПЛЕКСОВ

ДИРЕКТОР ИН-ТА В. ЛЕПСКИЙ

НАЧ. ОТДЕЛА Б. ВОЛЫНСКИЙ

ГЛ. ИНЖ. ПРОЕКТА Р. КОНОВАЛОВА

УТВЕРЖДЕНЫ И ВВЕДЕНЫ В ДЕЙСТВИЕ С 01.01.1985 г. Госстроем СССР

ПРОТОКОЛ ОТ 01.11.1984 Г. № ИИ-32

ОБОЗНАЧЕНИЕ	НАИМЕНОВАНИЕ	СТР.
I.090.I-3ПВ.I-I 00С	СОДЕРЖАНИЕ	3
I.090.I-3ПВ.I-I 00ТО	ТЕХНИЧЕСКОЕ ОПИСАНИЕ	5
I.090.I-3ПВ.I-I 0I	ПАНЕЛЬ ЦОКОЛЬНАЯ ПСЦ 60.2I	II
I.090.I-3ПВ.I-I 02	ПАНЕЛЬ ЦОКОЛЬНАЯ ПСЦ 30.2I	I3
I.090.I-3ПВ.I-I 03	ПАНЕЛЬ ЦОКОЛЬНАЯ ПСЦ I8.2I	I4
I.090.I-3ПВ.I-I 04	ПАНЕЛЬ ЦОКОЛЬНАЯ ПСЦ I2.2I	I5
I.090.I-3ПВ.I-I 05	ПАНЕЛЬ ЦОКОЛЬНАЯ IПСЦ 60.2I	I6
I.090.I-3ПВ.I-I 06	ПАНЕЛЬ ЦОКОЛЬНАЯ IПСЦ 30.2I	I8
I.090.I-3ПВ.I-I 07	ПАНЕЛЬ ЦОКОЛЬНАЯ 2ПСЦ 30.2I	I9
I.090.I-3ПВ.I-I 08	ПАНЕЛЬ ЦОКОЛЬНАЯ IПСЦ 29.2I, 2ПСЦ 29.2I	20
I.090.I-3ПВ.I-I 09	ПАНЕЛЬ ЦОКОЛЬНАЯ IПСЦ I7.2I, 2ПСЦ I7.2I	22
I.090.I-3ПВ.I-I I0	ПАНЕЛЬ ЦОКОЛЬНАЯ IПСЦ II.2I, 2ПСЦ II.2I	24
I.090.I-3ПВ.I-I II	ПАНЕЛЬ ЦОКОЛЬНАЯ ПСЦ 28.2I	26
I.090.I-3ПВ.I-I I2	ПАНЕЛЬ ЦОКОЛЬНАЯ IПСЦ 33.2I, 2ПСЦ 33.2I	27
I.090.I-3ПВ.I-I I3	ПАНЕЛЬ ЦОКОЛЬНАЯ IПСЦ 2I.2I, 2ПСЦ 2I.2I	29
I.090.I-3ПВ.I-I I4	ПАНЕЛЬ ЦОКОЛЬНАЯ IПСЦ I5.2I, 2ПСЦ I5.2I	3I
I.090.I-3ПВ.I-I 00ДI	УЗЛЫ ОПАЛУБОЧНЫЕ	33
I.090.I-3ПВ.I-I I5	КАРКАС ПРОСТРАНСТВЕННЫЙ КП 60.2I	40
I.090.I-3ПВ.I-I I6	КАРКАС ПРОСТРАНСТВЕННЫЙ КП 30.2I	42

I.090.I-3ПВ.I-I 00С

НАЧ ОТД	Шевченко	
Н КОНТР	Ребров	
ГЛ СПЕЦ	Ничипоренко	
ПРОВЕРИЛ	Скоробогат	
РАЗРАБ	Федько	

СОДЕРЖАНИЕ

СТАДИЯ	ЛИСТ	ЛИСТОВ
Р	1	3

ГОСГРАЖДАНСТРОЙ КиевЗНИИЭП

ФОРМАТ А4

Гребнева

ОПЕРАТОР ТЛП КОРТ

ЭПВЦ КиевЗНИИЭП

ОБОЗНАЧЕНИЕ	НАИМЕНОВАНИЕ	СТР.
I.090.I-3ПВ.I-I I7	КАРКАС ПРОСТРАНСТВЕННЫЙ КП I8.2I	44
I.090.I-3ПВ.I-I I8	КАРКАС ПРОСТРАНСТВЕННЫЙ КП I2.2I	46
I.090.I-3ПВ.I-I I9	КАРКАС ПРОСТРАНСТВЕННЫЙ IКП 60.2I	48
I.090.I-3ПВ.I-I 20	КАРКАС ПРОСТРАНСТВЕННЫЙ IКП 30.2I	50
I.090.I-3ПВ.I-I 2I	КАРКАС ПРОСТРАНСТВЕННЫЙ 2КП 30.2I	52
I.090.I-3ПВ.I-I 22	КАРКАС ПРОСТРАНСТВЕННЫЙ IКП 29.2I, 2КП 29.2I	54
I.090.I-3ПВ.I-I 23	КАРКАС ПРОСТРАНСТВЕННЫЙ IКП I7.2I, 2КП I7.2I	56
I.090.I-3ПВ.I-I 24	КАРКАС ПРОСТРАНСТВЕННЫЙ IКП II.2I, 2КП II.2I	58
I.090.I-3ПВ.I-I 25	КАРКАС ПРОСТРАНСТВЕННЫЙ КП 28.2I	60
I.090.I-3ПВ.I-I 26	КАРКАС ПРОСТРАНСТВЕННЫЙ IКП 33.2I, 2КП 33.2I	62
I.090.I-3ПВ.I-I 27	КАРКАС ПРОСТРАНСТВЕННЫЙ IКП 2I.2I, 2КП 2I.2I	64
I.090.I-3ПВ.I-I 28	КАРКАС ПРОСТРАНСТВЕННЫЙ IКП I5.2I, 2КП I5.2I	66
I.090.I-3ПВ.I-I 00Д2	УЗЛЫ АРМАТУРНЫЕ	68
I.090.I-3ПВ.I-I 29	КАРКАС ПЛОСКИЙ КРI - КР4	74
I.090.I-3ПВ.I-I 30	КАРКАС ПЛОСКИЙ КР5 - КР7	76
I.090.I-3ПВ.I-I 3I	КАРКАС ПЛОСКИЙ КР8 - КРII	77
I.090.I-3ПВ.I-I 32	КАРКАС ПЛОСКИЙ КРI2, КРI3	79
I.090.I-3ПВ.I-I 33	СЕТКА СI - С3	80
I.090.I-3ПВ.I-I 34	СЕТКА С4, С5	8I
I.090.I-3ПВ.I-I 35	СЕТКА С6	82
I.090.I-3ПВ.I-I 36	ИЗДЕЛИЕ ЗАКЛАДНОЕ МНI - МН3	83
I.090.I-3ПВ.I-I 37	ПЕТЛЯ СТРОПОВОЧНАЯ ПСI - ПС6	84

ВЗАМ. ИНВ №

ПОДП И ДАТА

ИНВ № ПОДЛ

I.090.I-3ПВ.I-I 00С

ЛИСТ 2

20486 3

ФОРМАТ А4

ОБОЗНАЧЕНИЕ	НАИМЕНОВАНИЕ	СТР.
I.090.I-3ПВ.I-I 38	СТЕРЖЕНЬ ГНУТЫЙ АН1, АН2	84
I.090.I-3ПВ.I-I 39	СТЕРЖЕНЬ ОТДЕЛЬНЫЙ ОС1 - ОС4	85
I.090.I-3ПВ.I-I 40	СТЕРЖЕНЬ ОТДЕЛЬНЫЙ ОС5 - ОС8	85
I.090.I-3ПВ.I-I 00РС	ВЕДОМОСТЬ РАСХОДА СТАЛИ НА ЭЛЕМЕНТ,КГ	86

КиевЗНИИЭП ТЛП КОРТ

I.090.I-3ПВ.I-I 00С

ЛИСТ 3

ЭПВЦ КиевЗНИИЭП

ОПЕРАТОР ТЛП КОРТ

ИНВ. № ПОДЛ | ПОДП. И ДАТА | ВЗАМ. ИНВ. №

ЛИСТ

20406 4 ФОРМАТ А4

I. ОБЩИЕ ДАННЫЕ

I.I. Выпуск I-I "Панели наружных стен нулевого цикла однослойные для сборного варианта" входит в состав серии I.090.I-3пв "Сборные железобетонные конструкции межвидового применения крупнопанельных общественных зданий и вспомогательных зданий промышленных предприятий с высотой этажа 3,0 и 3,3 м для строительства на просадочных грунтах и на подрабатываемых территориях".

I.2. Выпуск содержит техническое описание, спецификации, сборочные чертежи и расход стали панелей наружных стен нулевого цикла, опалубочные узлы, спецификации и сборочные чертежи пространственных каркасов, арматурные узлы, спецификации и сборочные чертежи арматурных и закладных изделий.

I.3. Панели запроектированы в соответствии с требованиями СНиП П-2I-75 "Бетонные и железобетонные конструкции. Нормы проектирования", постановления Госстроя СССР от II марта I98I г. № 34 "О повышении расчетных сопротивлений металлопроката, используемого при изготовлении строительных конструкций", ВСН 32-77 "Инструкция по проектированию конструкций панельных жилых зданий", ГОСТ I30I5.0-83 "Конструкции и изделия бетонные и железобетонные сборные. Общие технические требования", ГОСТ II024-84 "Панели стеновые наружные бетонные и железобетонные для жилых и общественных зданий. Общие технические условия".

				1.090.1-3ПВ.1-1 ООТО		
НАЧ.ОТД	Шевченко			ТЕХНИЧЕСКОЕ ОПИСАНИЕ	СТАДИЯ	ЛИСТ	ЛИСТОВ
Н.КОНТР.	Ребров				Р	1	
ГЛ.СПЕЦ	Ничипоренко				ГОСГРАЖДАНСТРОЙ КиевЗНИИЭП		
ПРОВЕРИЛ	Скоробогат						
РАЗРАБ	Гресько́в						

ФОРМАТ А4

ЭПВЦ КиевЗНИИЭП — ОПЕРАТОР ТЛП КОРТ — Гребнева

ИНВ.№ ПОДЛ | ПОДП. И ДАТА | ВЗАМ. ИНВ.№

2. КОНСТРУКЦИЯ ПАНЕЛЕЙ

2.I. Панели запроектированы из легкого бетона на пористых неорганических заполнителях марки по прочности на сжатие I50, толщиной 300 и 350 мм, высотой 2I00 мм. В качестве заполнителя применен гравий керамзитовый по ГОСТ 9759-76. Морозостойкость бетона должна быть не менее Мрз35. Плотность легкого бетона в панелях (в высушенном до постоянной массы состоянии) принята I300 кг/м^3.

Отделка наружных поверхностей панелей принята в виде декоративного слоя раствора марки по прочности на сжатие М150, толщиной 30 мм. Цвет и вид отделки назначается при конкретном проектировании.

По вертикальным граням внутреннего слоя панелей предусмотрены шпонки и арматурные выпуски для соединения панелей между собой и с внутренними стенами. На верхней горизонтальной грани установлены строповочные петли и закладные изделия.

Несущая способность панелей определяется несущей способностью опорных сечений. Расчетные нагрузки на панели приведены ниже.

2.2. Армирование панелей производится сварными пространственными каркасами, которые устанавливаются в формующее оборудование в собранном виде, включая закладные изделия. Пространственные каркасы состоят из плоских арматурных каркасов, арматурных сеток, отдельных стержней и закладных изделий.

2.3. Арматурная сталь принята в соответствии со СНиП П-2I-75 и письмом Госстроя СССР от I5 апреля I980 г. № 42-Д "О мерах по предотвращению перерасхода арматурной стали при проектировании и изготовлении железобетонных конструкций для промышленного, жилищно-гражданского и сельского строительства": для плоских каркасов,

1.090.1-3ПВ.1-1 ООТО		ЛИСТ 2

сеток и отдельных стержней – сталь класса А-III по ГОСТ 5781-82 и класса Вр-I по ГОСТ 6727-80; для анкеров – сталь класса А-I по ГОСТ 5781-82; для строповочных петель – сталь класса Ас-II марки 10ГТ по ГОСТ 5781-82; для закладных изделий – сталь класса А-III по ГОСТ 5781-82. Для закладных изделий принята полосовая сталь по ГОСТ 103-76 марки ВСт3кп2 по ГОСТ 380-71*.

2.4. Размеры панелей не должны иметь отклонения от проектных размеров, указанных в рабочих чертежах, превышающие установленные ГОСТ 11024-72. Масса панелей при отпуске потребителю не должна превышать проектную массу более, чем на 7%.

3. ИЗГОТОВЛЕНИЕ ПАНЕЛЕЙ

3.1. Панели должны изготавливаться в соответствии с требованиями ГОСТ 11024-72 по рабочим чертежам в инвентарной заводской оснастке. При этом необходимо выполнять следующие требования:

а) панели изготавливаются в горизонтальных формах фасадной стороной вниз;

б) армирование панелей производится сварными пространственными каркасами, которые устанавливаются в форму в собранном виде при закрытых бортах. Все петлевые выпуски фиксируются в проектном положении бортовыми коробочками формы. Фиксация пространственных каркасов в проектном положении в форме должна обеспечиваться при помощи пластмассовых или цементных фиксаторов;

в) термообработку панелей производить при температуре не выше 70°С, допускается воздействие температуры до 85°С на срок не более 30 минут;

г) распалубку панелей производить при достижении бетоном прочности не менее 70% проектной с применением кантователя, обеспечивающего угол подъема изделия не менее 70° к горизонту;

ЭПВЦ КиевЗНИИЭП Оператор ТПП КОРТ Гребенюк

д) контроль качества панелей при изготовлении должен производиться путем систематического пооперационного контроля: прочности бетонных кубов и арматуры, точности укладки пространственных каркасов, толщин защитных слоев.

3.2. Для предохранения от коррозии лицевых поверхностей закладных деталей, они должны быть покрыты антикоррозийной обмазкой слоем 0,5 мм.

3.3. Минимальная прочность бетона к моменту отпуска изделий с завода, если она не оговорена в проекте, должна быть не менее 80% проектной марки бетона, влажность панелей не должна быть более 12%.

3.4. При отпуске с завода панели должны иметь максимальную готовность в соответствии с требованиями ГОСТ 11024-84.

3.5. Приемка панелей ОТК завода-изготовителя и контрольная выборочная проверка производится в соответствии с требованиями ГОСТ 11024-84. При освоении производства панелей и при изменении технологии их изготовления рекомендуется провести испытания панелей и оценку их прочности и трещиностойкости по ГОСТ 8829-77 "Конструкции и изделия железобетонные сборные. Методы испытаний и оценки прочности, жесткости и трещиностойкости". Указания по испытанию панелей приведены ниже.

3.6. Указания по грунтовке торцов панелей см. на листе 9 Рис.1.

4. УКАЗАНИЯ ПО ХРАНЕНИЮ И ТРАНСПОРТИРОВКЕ ПАНЕЛЕЙ

4.1. Хранение и транспортировка панелей должны выполняться в соответствии с требованиями ГОСТ 11024-84. Подъем панелей производится с применением самобалансирующих траверс, обеспечивающих

Инв. № подл. | Подп. и дата | Взам. инв. №

вертикальное положение панелей, наклон строп к вертикали допускается не более 15^{0}. Опирание панелей при хранении и транспортировке должно производиться на специальные прокладки (деревянные, резиновые и т.п.).

5. МАРКИРОВКА ПАНЕЛЕЙ

5.1. Маркировка панелей выполнена в соответствии с ГОСТ 23009-78 "Конструкции и изделия бетонные и железобетонные сборные. Условные обозначения марок". Марка содержит обозначения основных характеристик панели и состоит из буквенно-цифровых групп.

Цифра первой группы означает отличие в типах или расположении вертикальных торцов панели (зеркальность), наличие проема.

Группа букв означает:

ПСЦ - панель стеновая нулевого цикла (цокольная).

Вторая группа цифр (записаны через точки) обозначает габариты панели (длина, высота, толщина) в дециметрах.

Буква "П" означает вид бетона - бетон на пористых заполнителях.

Третья группа "ПВ" указывает на применение изделий, предназначенных для строительства зданий на просадочных грунтах и на подрабатываемых территориях.

5.2. Марки проставляются на чертежах и спецификациях проекта и заказах заводам-изготовителям и на изделиях. Каждая изготовленная панель должна иметь маркировку согласно ГОСТ 13015.2-81 "Конструкции и изделия бетонные и железобетонные сборные. Правила маркировки", выполненную несмываемой краской. Должны быть нанесены марка панели, индекс предприятия, масса панели, марка бетона.

Внесение изменений в обозначение марок не допускается.

ЭПВЦ Киевзнииэп
ОПЕРАТОР ТЛП КОРТ
Гребнева

6. ИЗГОТОВЛЕНИЕ ПРОСТРАНСТВЕННЫХ КАРКАСОВ, АРМАТУРНЫХ И ЗАКЛАДНЫХ ИЗДЕЛИЙ

6.1. Сборка пространственных каркасов выполняется из плоских каркасов, отдельных стержней, анкеров и закладных изделий при помощи монтажных стержней в кондукторах. Все соединения следует производить сваркой в соответствии с требованиями ГОСТ 10922-75 "Арматурные изделия и закладные детали сварные для железобетонных конструкций. Технические требования и методы испытаний", СН 393-78 "Инструкции по сварке соединений арматуры и закладных деталей железобетонных конструкций". Качество сварки, выполняемой при сборке пространственных каркасов, плоских каркасов и закладных изделий, должно быть не ниже требований, предъявляемых к соединениям с нормируемой прочностью по ГОСТ 10922-75. При изготовлении закладных изделий следует соблюдать требования ГОСТ 19292-73 "Соединения сварные элементов закладных деталей сборных железобетонных конструкций. Контактная автоматическая сварка плавлением. Основные типы и конструктивные элементы".

7. МАРКИРОВКА ПРОСТРАНСТВЕННЫХ КАРКАСОВ, АРМАТУРНЫХ И ЗАКЛАДНЫХ ИЗДЕЛИЙ

7.1. Маркировка пространственных каркасов имеет буквенно-цифровое обозначение.

Первая цифра означает отличие в типах торцов или их расположении (зеркальность), или же наличие проемов.

Группа букв означает:

КП - каркас пространственный.

ИНВ № ПОДЛ | ПОДП И ДАТА | ВЗАМ ИНВ №

Группа цифр (записаны через точки) обозначает габариты каркаса в дециметрах (длина, высота, толщина).

Марки арматурных и закладных изделий имеют буквенно-цифровое обозначение. Группа букв означает:

КР – каркас плоский;

С – сетка;

МН – изделие закладное;

АН – стержень гнутый (анкер);

ПС – петля строповочная.

Группа цифр обозначает порядковый номер изделия в сборке.

8. РАСЧЕТНЫЕ НАГРУЗКИ НА ПАНЕЛИ

8.1. Панели наружных стен рассчитаны по указаниям ВСН 32-77 и СНиП II-21-75. Несущая способность панелей определяется несущей способностью опорных сечений (комбинированным стыком) согласно ВСН 52-77 и его приложений. Расчетные нагрузки на стыки панелей при толщине 300 мм ($y_{оп}$=14.0 см, $h_к$=13.5 см, $h_{пл}$=7 см) даны в табл.1, а при толщине 350 мм ($y_{оп}$=17.0 см, $h_к$= 18.5 см, $h_{пл}$=7 см) – в табл.2.

ЭПВЦ КиевЗНИИЭП
ОПЕРАТОР ТЛП КОРТ Гребнева
ВЗАМ. ИНВ.№
ПОДП. И ДАТА
ИНВ № ПОДЛ

РАСЧЕТНАЯ СХЕМА СТЫКА

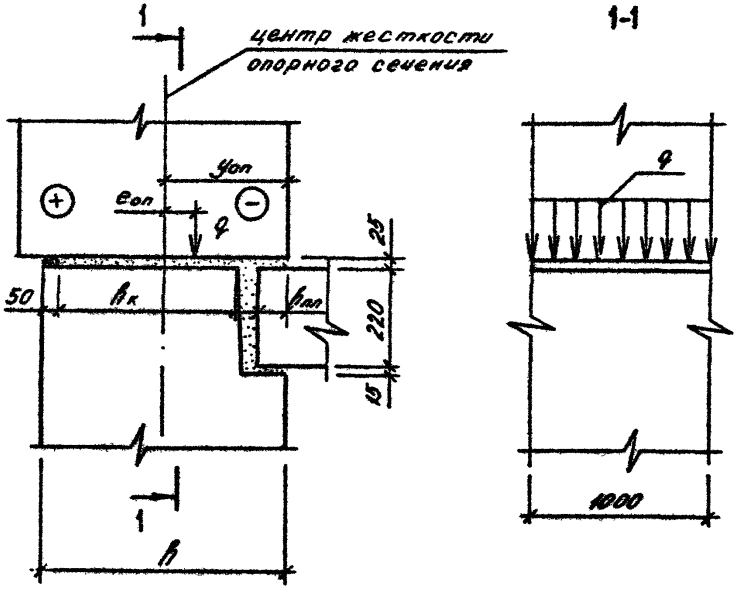

Таблица I

$e_{оп}$(см)	q (тс/м)	$e_{оп}$(см)	q (тс/м)
0,0	77,0	0,0	77,0
1,0	87,0	-1,0	67,0
2,0	80,0	-2,0	59,0
3,0	73,0	-3,0	52,0
4,0	68,0	-4,0	47,0
5,0	64,0	-5,0	43,0
6,0	59,0	-6,0	39,0

Таблица 2

e_{on}(см)	q (тс/м)	e_{on}(см)	q (тс/м)
0,0	98,0	0,0	98,0
I,0	III,0	-I,0	85,0
2,0	I03,0	-2,0	75,0
3,0	97,0	-3,0	67,0
4,0	9I,0	-4,0	6I,0
5,0	85,0	-5,0	56,0
6,0	80,0	-6,0	5I,0

9. УКАЗАНИЯ ПО ГРУНТОВКЕ ТОРЦОВ ПАНЕЛЕЙ

9.I. Материалы для грунтовки должны применяться в соответствии с данными конкретного проекта.

Пунктирной линией на Рис.I обозначена грунтуемая часть верхней и боковых поверхностей.

РИС.I

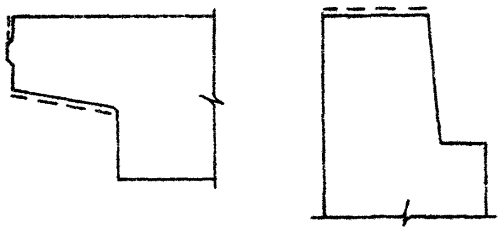

ЭПВЦ КиевЗНИИЭП оператор ТПП КОРТ Гребнева
ИНВ № ПОДЛ | ПОДП. И ДАТА | ВЗАМ. ИНВ №

IO. ИСПЫТАНИЯ СТЕНОВЫХ ПАНЕЛЕЙ

IO.I. Испытания стеновых панелей неразрушающими методами контролируются численными значениями единичных показателей качества, обеспечивающих заданную проектом прочность, жесткость и трещиностойкость конструкций в соответствии с требованиями ГОСТ 8829-77.

Партия изготовленных панелей признается годной, если каждый из контролируемых показателей всех испытанных панелей не отличается от их проектных значений более, чем на величину предельно допускаемых отклонений.

IO.2. При проведении испытаний неразрушающими методами непосредственно в конструкции должны контролироваться следующие показатели:

а) геометрические размеры и форма поверхностей панелей по ГОСТ I30I5.3-8I;

б) прочность бетона на участках, указанных на схемах панелей (л.II) по ГОСТ I7624-78 или ГОСТ 2I243-75, ГОСТ 26690.0-77 - ГОСТ 26690.4-77 (допускается традиционный способ по ГОСТ I0I80-78);

в) толщина защитного слоя определяется по ГОСТ 22904-78 (допускается вырубка борозд по ГОСТ I30I5.3-8I).

Допускаемые отклонения от номинальных значений, указанных в рабочих чертежах, должны приниматься по ГОСТ II024-84. Статический контроль прочности бетона панелей осуществляется по ГОСТ I8I05.0-80 - I8I05.I-80.

IO.3. Виды, классы, марки, механические свойства арматурных сталей, марки углеродистой стали для закладных изделий контролируются по ГОСТ I0922-75 в процессе входного контроля.

10.4. Качество выполнения сварных соединений арматурных и закладных деталей контролируются по ГОСТ 10922-75 или ультразвуковым методом по ГОСТ 23858-79 в процессе операционного контроля.

10.5. Качество, диаметр и взаимное расположение арматурных изделий и закладных деталей должны контролироваться в каждой панели путем осмотра.

10.6. План контроля и количество контролируемых панелей принять по ГОСТ 11024-84.

10.7. Характер и величина ширины раскрытия трещин, допускаемых при изготовлении панелей, должны соответствовать требованиям ГОСТ 13015.0-83.

Контрольные участки на схемах панелей

СХЕМА 1

СХЕМА 2

ЭПВЦ КиевЗНИИЭП
ОПЕРАТОР ТПП КОРТ
ИНВ. № ПОДЛ | ПОДП. И ДАТА | ВЗАМ. ИНВ. №

ФОРМАТ	ЗОНА	ПОЗ	ОБОЗНАЧЕНИЕ	НАИМЕНОВАНИЕ	КОЛ	ПРИМЕЧАНИЕ
				ДОКУМЕНТАЦИЯ		
А3			1.090.1-3ПВ.1-1 01СБ	СБОРОЧНЫЙ ЧЕРТЕЖ		
А3			1.090.1-3ПВ.1-1 00Д1	УЗЛЫ ОПАЛУБОЧНЫЕ		
А3			1.090.1-3ПВ.1-1 00РС	ВЕДОМОСТЬ РАСХОДА СТАЛИ НА ЭЛЕМЕНТ		
А4			1.090.1-3ПВ.1-1 00ТО	ТЕХНИЧЕСКОЕ ОПИСАНИЕ		
				МАТЕРИАЛЫ		
				РАСТВОР ЦЕМЕНТНЫЙ М150		0.38М3
			ПЕРЕМЕННЫЕ ДАННЫЕ	ДЛЯ ИСПОЛНЕНИЙ:		
				1.090.1-3ПВ.1-1 01 ПСЦ 60.21.3,0-П-ПВ		
				СБОРОЧНЫЕ ЕДИНИЦЫ		
А4	1		1.090.1-3ПВ.1-1 15	КАРКАС ПРОСТРАНСТВ. КП 60.21.3,0	1	
				МАТЕРИАЛЫ		
	2			БЕТОН ЛЕГКИЙ М150		3.16М3
				1.090.1-3ПВ.1-1 01-01 ПСЦ 60.21.3,5-П-ПВ		
				СБОРОЧНЫЕ ЕДИНИЦЫ		
А4	1		1.090.1-3ПВ.1-1 15-01	КАРКАС ПРОСТРАНСТВ. КП 60.21.3,5	1	
				МАТЕРИАЛЫ		
	2			БЕТОН ЛЕГКИЙ М150		3.78М3

1.090.1-3ПВ.1-1 01

НАЧ.ОТД	Шевченко	
Н.КОНТР	Ребров	
ГП СПЕЦ.	Нечипоренко	
ПРОВЕРИЛ	Скоробогатт	
РАЗРАБ.	Линчук	

ПАНЕЛЬ ЦОКОЛЬНАЯ
ПСЦ 60.21

СТАДИЯ	ЛИСТ	ЛИСТОВ
Р		1

ГОСГРАЖДАНСТРОЙ
КиевЗНИИЭП

ЭПВЦ Киев ЗНИИЭП
ОПЕРАТОР ТЛП КОРТ

ФОРМАТ	ЗОНА	ПОЗ	ОБОЗНАЧЕНИЕ	НАИМЕНОВАНИЕ	КОЛ	ПРИМЕЧАНИЕ

ВЗАМ ИНВ №
ПОДПИСЬ И ДАТА
ИНВ №ПОДЛ

ЛИСТ

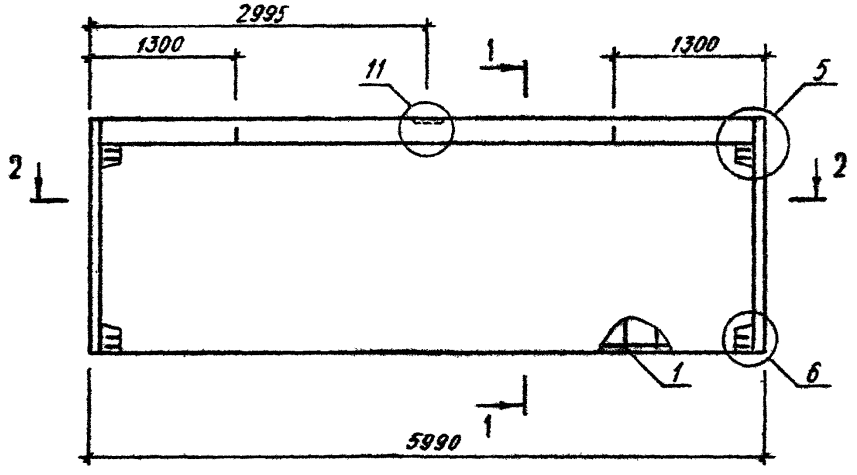

1-1

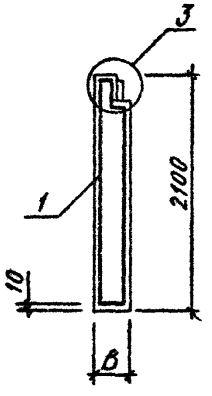

2-2

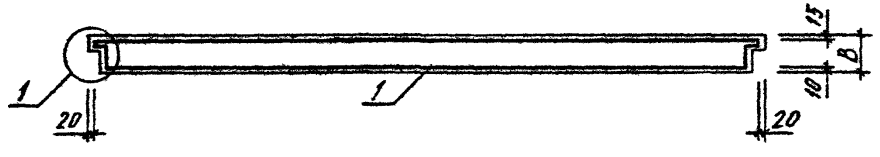

ВИД ПАНЕЛИ ДАН С ВНУТРЕННЕЙ СТОРОНЫ

ОБОЗНАЧЕНИЕ	МАРКА	В,ММ	МАССА,Т
I.090.I-3ПВ.I-I 0I	ПСЦ 60.2I.3,0-П-ПВ	300	4,780
-0I	ПСЦ 60.2I.3,5-П-ПВ	350	5,550

НАЧ.ОТД.	Шевченко	
Н.КОНТР.	Ребрав	
ГП.СПЕЦ.	Никипоренко	
ПРОВЕРИЛ	Скоробогат	
РАЗРАБ.	Федько	

1.090.1-3ПВ.1-1 01СБ

ПАНЕЛЬ ЦОКОЛЬНАЯ
ПСЦ 60.2I
СБОРОЧНЫЙ ЧЕРТЕЖ

СТАДИЯ	МАССА	МАСШТАБ
Р	СМ ТАБЛ	
ЛИСТ	ЛИСТОВ 1	

ГОСГРАЖДАНСТРОЙ
КиевЗНИИЭП

ФОРМАТ	ЗОНА	ПОЗ	ОБОЗНАЧЕНИЕ	НАИМЕНОВАНИЕ	КОЛ.	ПРИМЕЧАНИЕ
				ДОКУМЕНТАЦИЯ		
А3			1.090.1-3ПВ.1-1 02СБ	СБОРОЧНЫЙ ЧЕРТЕЖ		
А3			1.090.1-3ПВ.1-1 00Д1	УЗЛЫ ОПАЛУБОЧНЫЕ		
А3			1.090.1-3ПВ.1-1 00РС	ВЕДОМОСТЬ РАСХОДА СТАЛИ НА ЭЛЕМЕНТ		
А4			1.090.1-3ПВ.1-1 00ТО	ТЕХНИЧЕСКОЕ ОПИСАНИЕ		
				МАТЕРИАЛЫ		
		3		РАСТВОР ЦЕМЕНТНЫЙ М150		0.19М3
			ПЕРЕМЕННЫЕ ДАННЫЕ	ДЛЯ ИСПОЛНЕНИЙ:		
				1.090.1-3ПВ.1-1 02 ПСЦ 30.21.3,0-П-ПВ		
				СБОРОЧНЫЕ ЕДИНИЦЫ		
А4		1	1.090.1-3ПВ.1-1 16	КАРКАС ПРОСТРАНСТВ. КП 30.21.3,0	1	
				МАТЕРИАЛЫ		
		2		БЕТОН ЛЕГКИЙ М150		1.53М3
				1.090.1-3ПВ.1-1 02-01 ПСЦ 30.21.3,5-П-ПВ		
				СБОРОЧНЫЕ ЕДИНИЦЫ		
А4		1	1.090.1-3ПВ.1-1 16-01	КАРКАС ПРОСТРАНСТВ. КП 30.21.3,5	1	
				МАТЕРИАЛЫ		
		2		БЕТОН ЛЕГКИЙ М150		1.84М3

1.090.1-3ПВ.1-1 02

НАЧ.ОТД.	Шевченко	ПАНЕЛЬ ЦОКОЛЬНАЯ ПСЦ 30.21	СТАДИЯ: Р; ЛИСТ: ; ЛИСТОВ: 1
Н.КОНТР	Ребров		ГОСГРАЖДАНСТРОЙ КиевЗНИИЭП
ГЛ.СПЕЦ.	Ничипоренко		
ПРОВЕРИЛ	Скоробогат		
РАЗРАБ.	Пинчук		

ФОРМАТ А4

ЭПВЦ КиевЗНИИЭП | ОПЕРАТОР ТПП КОРТ | Гребнева

ВЗАМ. ИНВ.№ | ПОДПИСЬ И ДАТА | ИНВ.№ ПОДЛ.

1-1

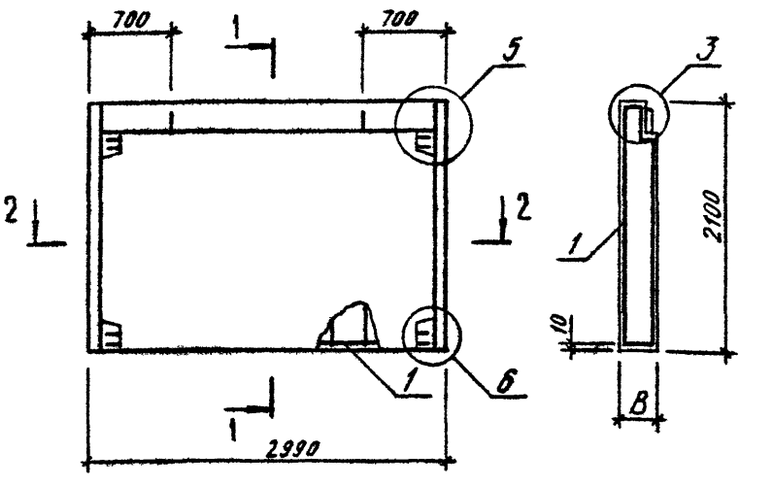

2-2

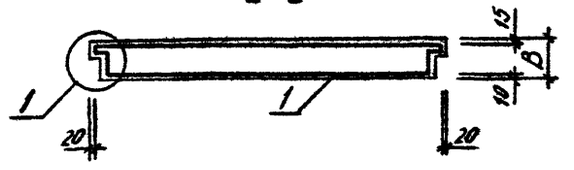

ОБОЗНАЧЕНИЕ	МАРКА	В,ММ	МАССА,Т
1.090.1-3ПВ.1-1 02	ПСЦ 30.21.3,0-П-ПВ	300	2.320
-01	ПСЦ 30.21.3,5-П-ПВ	350	2.730

ВИД ПАНЕЛИ ДАН С ВНУТРЕННЕЙ СТОРОНЫ

1.090.1-3ПВ.1-1 02СБ

НАЧ.ОТД.	Шевченко	ПАНЕЛЬ ЦОКОЛЬНАЯ ПСЦ 30.21 СБОРОЧНЫЙ ЧЕРТЕЖ	СТАДИЯ: Р; МАССА: СМ ТАБЛ; МАСШТАБ:
Н.КОНТР	Ребров		ЛИСТ: ; ЛИСТОВ: 1
ГЛ.СПЕЦ.	Ничипоренко		ГОСГРАЖДАНСТРОЙ КиевЗНИИЭП
ПРОВЕРИЛ	Скоробогат		
РАЗРАБ.	Федько		

ФОРМАТ А4

ФОРМАТ	ЗОНА	ПОЗ	ОБОЗНАЧЕНИЕ	НАИМЕНОВАНИЕ	КОЛ.	ПРИМЕЧАНИЕ
				ДОКУМЕНТАЦИЯ		
А3			1.090.1-3ПВ.1-1 03СБ	СБОРОЧНЫЙ ЧЕРТЕЖ		
А3			1.090.1-3ПВ.1-1 00Д1	УЗЛЫ ОПАЛУБОЧНЫЕ		
А3			1.090.1-3ПВ.1-1 00РС	ВЕДОМОСТЬ РАСХОДА СТАЛИ НА ЭЛЕМЕНТ		
А4			1.090.1-3ПВ.1-1 00ТО	ТЕХНИЧЕСКОЕ ОПИСАНИЕ		
				МАТЕРИАЛЫ		
		3		РАСТВОР ЦЕМЕНТНЫЙ М150		0.11М3
			ПЕРЕМЕННЫЕ ДАННЫЕ	ДЛЯ ИСПОЛНЕНИЙ:		
				1.090.1-3ПВ.1-1 03 ПСЦ 18.21.3,0-П-ПВ		
				СБОРОЧНЫЕ ЕДИНИЦЫ		
А4		1	1.090.1-3ПВ.1-1 17	КАРКАС ПРОСТРАНСТВ. КП 18.21.3,0	1	
				МАТЕРИАЛЫ		
		2		БЕТОН ЛЕГКИЙ М150		0.87М3
				1.090.1-3ПВ.1-1 03-01 ПСЦ 18.21.3,5-П-ПВ		
				СБОРОЧНЫЕ ЕДИНИЦЫ		
А4		1	1.090.1-3ПВ.1-1 17-01	КАРКАС ПРОСТРАНСТВ. КП 18.21.3,5	1	
				МАТЕРИАЛЫ		
		2		БЕТОН ЛЕГКИЙ М150		1.06М3

1.090.1-3ПВ.1-1 03

НАЧ.ОТД	Шевченко		
Н.КОНТР	Ребров		
ГЛ.СПЕЦ	Ничипаренко		
ПРОВЕРИЛ	Скоробогат		
РАЗРАБ	Пинчук		

ПАНЕЛЬ ЦОКОЛЬНАЯ ПСЦ 18.21

СТАДИЯ	ЛИСТ	ЛИСТОВ
Р		1

ГОСГРАЖДАНСТРОЙ КиевЗНИИЭП

ЭПВЦ КиевЗНИИЭП | ОПЕРАТОР ТПП КОРТ | Гребнева

1-1

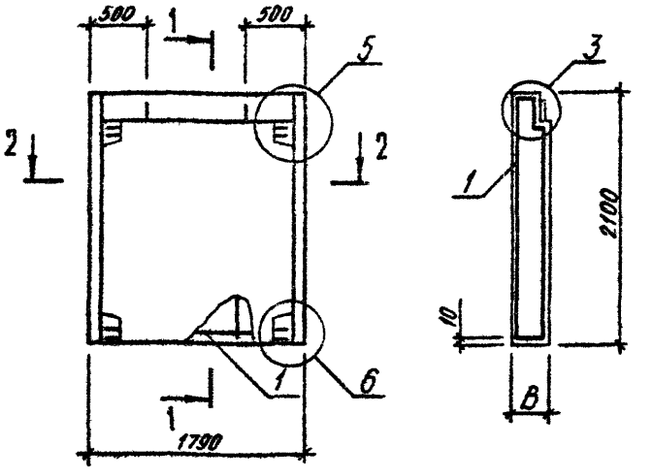

2-2

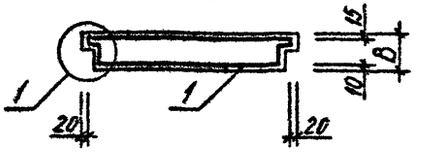

ОБОЗНАЧЕНИЕ	МАРКА	B,ММ	МАССА,Т
1.090.1-3ПВ.1-1 03	ПСЦ 18.21.3,0-П-ПВ	300	1,340
-01	ПСЦ 18.21.3,5-П-ПВ	350	1,580

ВИД ПАНЕЛИ ДАН С ВНУТРЕННЕЙ СТОРОНЫ

ВЗАМ.ИНВ.№ | ПОДПИСЬ И ДАТА | ИНВ.№ ПОДЛ.

1.090.1-3ПВ.1-1 03СБ

НАЧ.ОТД	Шевченко	
Н.КОНТР	Ребров	
ГЛ.СПЕЦ	Ничипаренко	
ПРОВЕРИЛ	Скоробогат	
РАЗРАБ	Федько	

ПАНЕЛЬ ЦОКОЛЬНАЯ ПСЦ 18.21 СБОРОЧНЫЙ ЧЕРТЕЖ

СТАДИЯ	МАССА	МАСШТАБ
Р	см табл	
ЛИСТ	ЛИСТОВ 1	

ГОСГРАЖДАНСТРОЙ КиевЗНИИЭП

ФОРМАТ	ЗОНА	ПОЗ	ОБОЗНАЧЕНИЕ	НАИМЕНОВАНИЕ	КОЛ.	ПРИМЕЧАНИЕ
				ДОКУМЕНТАЦИЯ		
А3			1.090.1-3ПВ.1-1 04СБ	СБОРОЧНЫЙ ЧЕРТЕЖ		
А3			1.090.1-3ПВ.1-1 00ДI	УЗЛЫ ОПАЛУБОЧНЫЕ		
А3			1.090.1-3ПВ.1-1 00РС	ВЕДОМОСТЬ РАСХОДА СТАЛИ НА ЭЛЕМЕНТ		
А4			1.090.1-3ПВ.1-1 00ТО	ТЕХНИЧЕСКОЕ ОПИСАНИЕ		
				МАТЕРИАЛЫ		
		3		РАСТВОР ЦЕМЕНТНЫЙ М150		0.08М3
			ПЕРЕМЕННЫЕ ДАННЫЕ	ДЛЯ ИСПОЛНЕНИЙ:		
				1.090.1-3ПВ.1-1 04 ПСЦ 12.21.3,0-П-ПВ		
				СБОРОЧНЫЕ ЕДИНИЦЫ		
А4		1	1.090.1-3ПВ.1-1 18	КАРКАС ПРОСТРАНСТВ. КП 12.21.3,0	1	
				МАТЕРИАЛЫ		
		2		БЕТОН ЛЕГКИЙ М150		0.55М3
				1.090.1-3ПВ.1-1 04-01 ПСЦ 12.21.3,5-П-ПВ		
				СБОРОЧНЫЕ ЕДИНИЦЫ		
А4		1	1.090.1-3ПВ.1-1 18-01	КАРКАС ПРОСТРАНСТВ. КП 12.21.3,5	1	
				МАТЕРИАЛЫ		
		2		БЕТОН ЛЕГКИЙ М150		0.72М3

1.090.1-3ПВ.1-1 04

НАЧ.ОТД.	Шевченко	
Н.КОНТР.	Ребров	
ГЛ.СПЕЦ.	Ничипоренко	
ПРОВЕРИЛ	Скоробогат	
РАЗРАБ.	Линчук	

ПАНЕЛЬ ЦОКОЛЬНАЯ ПСЦ I2.2I

СТАДИЯ	ЛИСТ	ЛИСТОВ
		1

ГОСГРАЖДАНСТРОЙ КиевЗНИИЭП

ЭПВЦ КиевЗНИИЭП | ОПЕРАТОР ТЛП КОРТ | Гребнева

ВЗАМ. ИНВ.№ | ПОДПИСЬ И ДАТА | ИНВ.№ ПОДЛ.

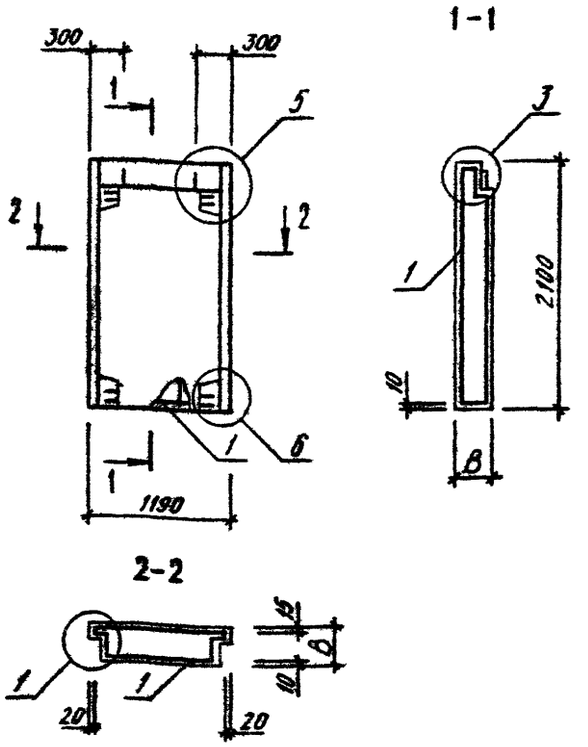

ОБОЗНАЧЕНИЕ	МАРКА	В,ММ	МАССА,Т
I.090.I-3ПВ.I-I 04	ПСЦ I2.2I.3,0-П-ПВ	300	0,850
-0I	ПСЦ I2.2I.3,5-П-ПВ	350	I,I00

ВИД ПАНЕЛИ ДАН С ВНУТРЕННЕЙ СТОРОНЫ

1.090.1-3ПВ.1-1 04СБ

ПАНЕЛЬ ЦОКОЛЬНАЯ ПСЦ I2.2I СБОРОЧНЫЙ ЧЕРТЕЖ

СТАДИЯ	МАССА	МАСШТАБ
Р	СМ ТАБЛ	
ЛИСТ	ЛИСТОВ 1	

НАЧ.ОТД.	Шевченко	
Н.КОНТР.	Ребров	
ГЛ.СПЕЦ.	Ничипоренко	
ПРОВЕРИЛ	Скоробогат	
РАЗРАБ.	Федько	

ГОСГРАЖДАНСТРОЙ КиевЗНИИЭП

ФОРМАТ	ЗОНА	ПОЗ	ОБОЗНАЧЕНИЕ	НАИМЕНОВАНИЕ	КОЛ	ПРИМЕЧАНИЕ
				ДОКУМЕНТАЦИЯ		
А3			1.090.1-3ПВ.1-1 05СБ	СБОРОЧНЫЙ ЧЕРТЕЖ		
А3			1.090.1-3ПВ.1-1 00Д1	УЗЛЫ ОПАЛУБОЧНЫЕ		
А3			1.090.1-3ПВ.1-1 00РС	ВЕДОМОСТЬ РАСХОДА СТАЛИ НА ЭЛЕМЕНТ		
А4			1.090.1-3ПВ.1-1 00ТО	ТЕХНИЧЕСКОЕ ОПИСАНИЕ		
				МАТЕРИАЛЫ		
		3		РАСТВОР ЦЕМЕНТНЫЙ М150		0.37М3
			ПЕРЕМЕННЫЕ ДАННЫЕ	ДЛЯ ИСПОЛНЕНИЙ:		
				1.090.1-3ПВ.1-1 05 1ПСЦ 60.21.3,0-П-ПВ		
				СБОРОЧНЫЕ ЕДИНИЦЫ		
А4	1		1.090.1-3ПВ.1-1 19	КАРКАС ПРОСТРАНСТВ. 1КП 60.21.3,0	1	
				МАТЕРИАЛЫ		
		2		БЕТОН ЛЕГКИЙ М150		3.10М3
				1.090.1-3ПВ.1-1 05-01 1ПСЦ 60.21.3,5-П-ПВ		
				СБОРОЧНЫЕ ЕДИНИЦЫ		
А4	1		1.090.1-3ПВ.1-1 19-01	КАРКАС ПРОСТРАНСТВ. 1КП 60.21.3,5	1	
				МАТЕРИАЛЫ		
		2		БЕТОН ЛЕГКИЙ М150		3.71М3

		1.090.1-3ПВ.1-1 05	
НАЧ.ОТД	Шевченко	ПАНЕЛЬ ЦОКОЛЬНАЯ ПСЦ 60.21	СТАДИЯ: Р; ЛИСТ: ; ЛИСТОВ: 1
Н.КОНТР	Ребров		
ГЛ.СПЕЦ	Ничипоренко		ГОСГРАЖДАНСТРОЙ КиевЗНИИЭП
ПРОВЕРИЛ	Скоробогат		
РАЗРАБ.	Пинчук		

ФОРМАТ А4

ЭПВЦ КиевЗНИИЭП ОПЕРАТОР ТЛП КОРТ

ФОРМАТ	ЗОНА	ПОЗ.	ОБОЗНАЧЕНИЕ	НАИМЕНОВАНИЕ	КОЛ	ПРИМЕЧАНИЕ

ВЗАМ. ИНВ № | ПОДПИСЬ И ДАТА | ИНВ №ПОДЛ

Пит.

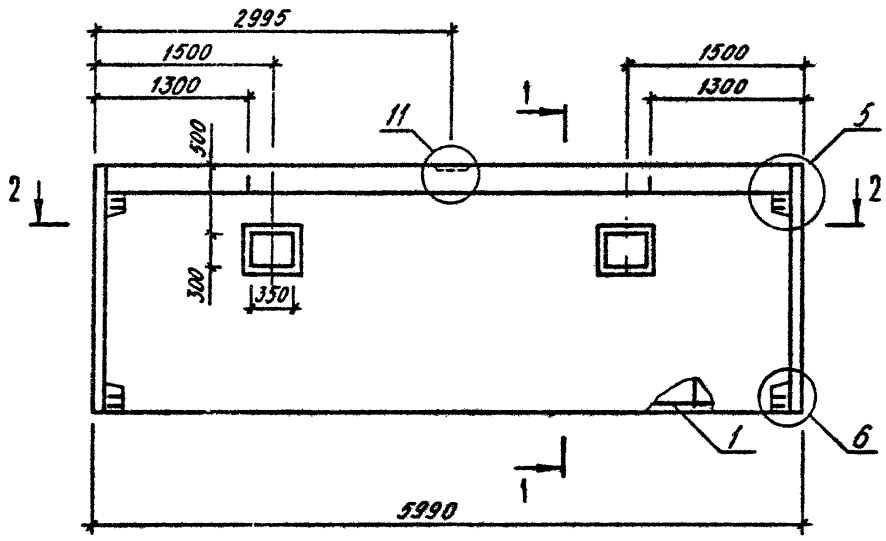

1-1

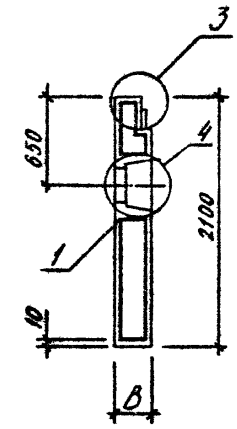

2-2

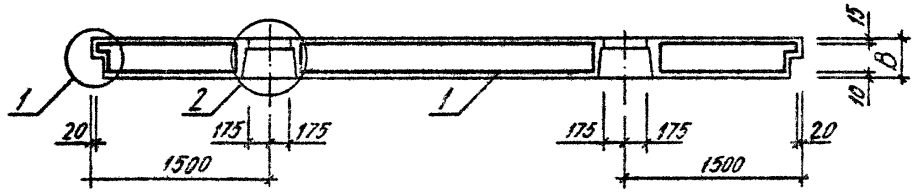

ОБОЗНАЧЕНИЕ	МАРКА	В,ММ	МАССА,Т
I.090.I-3ПВ.I-I 05	ПСЦ 60.2I.3,0-П-ПВ	300	4,700
-0I	ПСЦ 60.2I.3,5-П-ПВ	350	5,490

ВИД ПАНЕЛИ ДАН С ВНУТРЕННЕЙ СТОРОНЫ

			1.090.1-3ПВ.1-1 05СБ
			ПАНЕЛЬ ЦОКОЛЬНАЯ ПСЦ 60.2I СБОРОЧНЫЙ ЧЕРТЕЖ
НАЧ.ОТД.	Шевченка		
Н.КОНТР	Ребров		
ГЛ.СПЕЦ.	Ничипоренко		
ПРОВЕРИЛ	Скоробагат		
РАЗРАБ.	Федько		

СТАДИЯ	МАССА	МАСШТАБ
Р	СМ ТАБЛ	
ЛИСТ	ЛИСТОВ 1	

ГОСГРАЖДАНСТРОЙ
КиевЗНИИЭП

ФОРМАТ	ЗОНА	ПОЗ	ОБОЗНАЧЕНИЕ	НАИМЕНОВАНИЕ	КОЛ.	ПРИМЕЧАНИЕ
				ДОКУМЕНТАЦИЯ		
А3			1.090.1-3ПВ.1-1 06СБ	СБОРОЧНЫЙ ЧЕРТЕЖ		
А3			1.090.1-3ПВ.1-1 00Д1	УЗЛЫ ОПАЛУБОЧНЫЕ		
А3			1.090.1-3ПВ.1-1 00РС	ВЕДОМОСТЬ РАСХОДА СТАЛИ НА ЭЛЕМЕНТ		
А4			1.090.1-3ПВ.1-1 00ТО	ТЕХНИЧЕСКОЕ ОПИСАНИЕ		
				МАТЕРИАЛЫ		
	3			РАСТВОР ЦЕМЕНТНЫЙ М150		0,19М3
			ПЕРЕМЕННЫЕ ДАННЫЕ	ДЛЯ ИСПОЛНЕНИЙ:		
				1.090.1-3ПВ.1-1 06 1ПСЦ 30.21.3,0-П-ПВ		
				СБОРОЧНЫЕ ЕДИНИЦЫ		
А4	1		1.090.1-3ПВ.1-1 20	КАРКАС ПРОСТРАНСТВ. 1КП 30.21.3,0	1	
				МАТЕРИАЛЫ		
	2			БЕТОН ЛЕГКИЙ М150		1,49М3
				1.090.1-3ПВ.1-1 06-01 1ПСЦ 30.21.3,5-П-ПВ		
				СБОРОЧНЫЕ ЕДИНИЦЫ		
А4	1		1.090.1-3ПВ.1-1 20-01	КАРКАС ПРОСТРАНСТВ. 1КП 30.21.3,5	1	
				МАТЕРИАЛЫ		
	2			БЕТОН ЛЕГКИЙ М150		1,80М3

		1.090.1-3ПВ.1-1 06	
НАЧ.ОТД.	Шевченко	ПАНЕЛЬ ЦОКОЛЬНАЯ 1ПСЦ 30.21	СТАДИЯ: Р; ЛИСТ: ; ЛИСТОВ: 1
Н.КОНТР	Ребров		ГОСГРАЖДАНСТРОЙ КиевЗНИИЭП
ГЛ.СПЕЦ.	Ничипоренко		
ПРОВЕРИЛ	Скоробогат		
РАЗРАБ.	Гинчук		

ЭПВЦ КиевЗНИИЭП | ОПЕРАТОР ТЛП КОРТ Гребнева

1-1

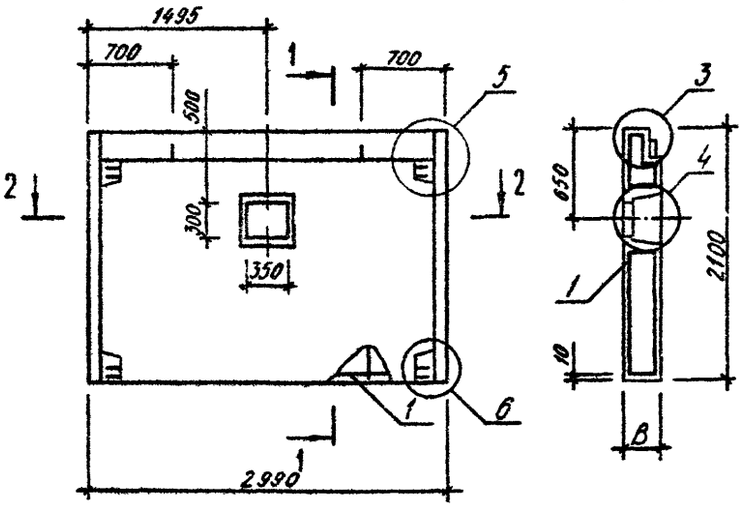

2-2

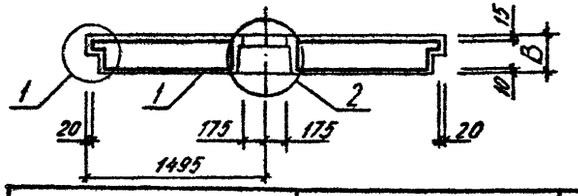

ОБОЗНАЧЕНИЕ	МАРКА	В,ММ	МАССА,Т
1.090.1-3ПВ.1-1 06	1ПСЦ 30.21.3,0-П-ПВ	300	2,280
-01	1ПСЦ 30.21.3,5-П-ПВ	350	2,680

ВИД ПАНЕЛИ ДАН С ВНУТРЕННЕЙ СТОРОНЫ

ВЗАМ.ИНВ.№ | ПОДПИСЬ И ДАТА | ИНВ.№ ПОДЛ.

		1.090.1-3ПВ.1-1 06СБ	
НАЧ.ОТД.	Шевченко	ПАНЕЛЬ ЦОКОЛЬНАЯ 1ПСЦ 30.21 СБОРОЧНЫЙ ЧЕРТЕЖ	СТАДИЯ: Р; МАССА: СМ ТАБЛ; МАСШТАБ:
Н.КОНТР	Ребров		ЛИСТ; ЛИСТОВ 1
ГЛ.СПЕЦ.	Ничипоренко		ГОСГРАЖДАНСТРОЙ КиевЗНИИЭП
ПРОВЕРИЛ	Скоробогат		
РАЗРАБ.	Федько		

ФОРМАТ	ЗОНА	ПОЗ	ОБОЗНАЧЕНИЕ	НАИМЕНОВАНИЕ	КОЛ.	ПРИМЕЧАНИЕ
				ДОКУМЕНТАЦИЯ		
А3			1.090.1-3ПВ.1-1 07СБ	СБОРОЧНЫЙ ЧЕРТЕЖ		
А3			1.090.1-3ПВ.1-1 00Д1	УЗЛЫ ОПАЛУБОЧНЫЕ		
А3			1.090.1-3ПВ.1-1 00РС	ВЕДОМОСТЬ РАСХОДА СТАЛИ НА ЭЛЕМЕНТ		
А4			1.090.1-3ПВ.1-1 00ТО	ТЕХНИЧЕСКОЕ ОПИСАНИЕ		
				ДЕТАЛИ		
БЧ	2		50.100.120.100	ПРОБКА ДЕРЕВЯННАЯ 50Х100 L=100	4	
				МАТЕРИАЛЫ		
	4			РАСТВОР ЦЕМЕНТНЫЙ М150		0.15М3
				ЛИЛОМАТЕРИАЛ		.002М3
			ПЕРЕМЕННЫЕ ДАННЫЕ	ДЛЯ ИСПОЛНЕНИЙ:		
				1.090.1-3ПВ.1-1 07 2ПСЦ 30.21.3,0-П-ПВ		
				СБОРОЧНЫЕ ЕДИНИЦЫ		
А4	1		1.090.1-3ПВ.1-1 21	КАРКАС ПРОСТРАНСТВ. 2КП 30.21.3,0	1	
				МАТЕРИАЛЫ		
	3			БЕТОН ЛЕГКИЙ М150		1.10М3
				1.090.1-3ПВ.1-1 07-01 2ПСЦ 30.21.3,5-П-ПВ		
				СБОРОЧНЫЕ ЕДИНИЦЫ		
А4	1		1.090.1-3ПВ.1-1 21-01	КАРКАС ПРОСТРАНСТВ. 2КП 30.21.3,5	1	
				МАТЕРИАЛЫ		
	3			БЕТОН ЛЕГКИЙ М150		1.33М3

	1.090.1-3ПВ.1-1 07		
НАЧ.ОТД.	Шевченко	ПАНЕЛЬ ЦОКОЛЬНАЯ 2ПСЦ 30.21	СТАДИЯ: Р; ЛИСТ: ; ЛИСТОВ: 1
Н.КОНТР	Ребров		ГОСГРАЖДАНСТРОЙ КиевЗНИИЭП
ГЛ.СПЕЦ	Ничипоренко		
ПРОВЕРИЛ	Скоробогат		
РАЗРАБ.	Пинчук		

ФОРМАТ А4

ЭПВЦ КиевЗНИИЭП | ОПЕРАТОР ТПП КОРТ | Гребнева

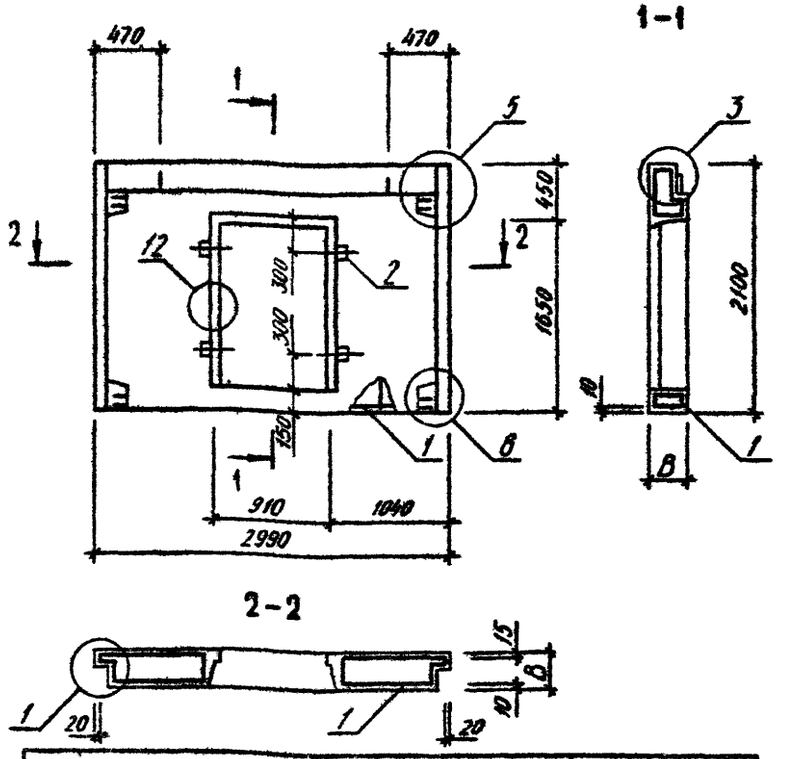

ОБОЗНАЧЕНИЕ	МАРКА	В,ММ	МАССА,Т
1.090.1-3ПВ.1-1 07	2ПСЦ 30.21.3,0-П-ПВ	300	1,710
-01	2ПСЦ 30.21.3,5-П-ПВ	350	2,000

ВИД ПАНЕЛИ ДАН С ВНУТРЕННЕЙ СТОРОНЫ

ВЗАМ. ИНВ.№ | ПОДПИСЬ И ДАТА | ИНВ.№ ПОДЛ.

	1.090.1-3ПВ.1-1 07СБ		
НАЧ.ОТД.	Шевченко	ПАНЕЛЬ ЦОКОЛЬНАЯ 2ПСЦ 30.21 СБОРОЧНЫЙ ЧЕРТЕЖ	СТАДИЯ: Р; МАССА: СМ ТАБЛ; МАСШТАБ:
Н.КОНТР	Ребров		ЛИСТ: ; ЛИСТОВ: 1
ГЛ.СПЕЦ	Ничипоренко		ГОСГРАЖДАНСТРОЙ КиевЗНИИЭП
ПРОВЕРИЛ	Скоробогат		
РАЗРАБ.	Редько		

ФОРМАТ А4

ФОРМАТ	ЗОНА	ПОЗ	ОБОЗНАЧЕНИЕ	НАИМЕНОВАНИЕ	КОЛ.	ПРИМЕЧАНИЕ
				ДОКУМЕНТАЦИЯ		
А3			1.090.1-3ПВ.1-1 08СВ	СБОРОЧНЫЙ ЧЕРТЕЖ		
А3			1.090.1-3ПВ.1-1 00Д1	УЗЛЫ ОПАЛУБОЧНЫЕ		
А3			1.090.1-3ПВ.1-1 00РС	ВЕДОМОСТЬ РАСХОДА СТАЛИ НА ЭЛЕМЕНТ		
А4			1.090.1-3ПВ.1-1 00ТО	ТЕХНИЧЕСКОЕ ОПИСАНИЕ		
			ПЕРЕМЕННЫЕ ДАННЫЕ	ДЛЯ ИСПОЛНЕНИЙ:		
				1.090.1-3ПВ.1-1 08 1ПСЦ 29.21.3,0-П-ПВ		
				СБОРОЧНЫЕ ЕДИНИЦЫ		
А4		1	1.090.1-3ПВ.1-1 22	КАРКАС ПРОСТРАНСТВ. 1КП 29.21.3,0	1	
				МАТЕРИАЛЫ		
		2		БЕТОН ЛЕГКИЙ М150		1.49М3
		3		РАСТВОР ЦЕМЕНТНЫЙ М150		0.17М3
				1.090.1-3ПВ.1-1 08-01 1ПСЦ 29.21.3,5-П-ПВ		
				СБОРОЧНЫЕ ЕДИНИЦЫ		
А4		1	1.090.1-3ПВ.1-1 22-01	КАРКАС ПРОСТРАНСТВ. 1КП 29.21.3,5	1	
				МАТЕРИАЛЫ		
		2		БЕТОН ЛЕГКИЙ М150		1.79М3
		3		РАСТВОР ЦЕМЕНТНЫЙ М150		0.17М3
				1.090.1-3ПВ.1-1 08-02 2ПСЦ 29.21.3,0-П-ПВ		
				СБОРОЧНЫЕ ЕДИНИЦЫ		
А4		1	1.090.1-3ПВ.1-1 22-02	КАРКАС ПРОСТРАНСТВ. 2КП 29.21.3,0	1	
				МАТЕРИАЛЫ		

1.090.1-3ПВ.1-1 08

НАЧ ОТД	Шевченко	
Н.КОНТР	Ребров	
ГЛ СПЕЦ	Ничипоренко	
ПРОВЕРИЛ	Скоробогат	
РАЗРАБ.	Пинчук	

ПАНЕЛЬ ЦОКОЛЬНАЯ
1ПСЦ 29.21, 2ПСЦ 29.21

СТАДИЯ	ЛИСТ	ЛИСТОВ
Р	1	2

ГОСГРАЖДАНСТРОЙ
КиевЗНИИЭП

ЭПВЦ Киев ЗНИИЭП
ОПЕРАТОР ТЛП КОРТ
Гребнева

ФОРМАТ	ЗОНА	ПОЗ	ОБОЗНАЧЕНИЕ	НАИМЕНОВАНИЕ	КОЛ	ПРИМЕЧАНИЕ
		2		БЕТОН ЛЕГКИЙ М150		1.49М3
		3		РАСТВОР ЦЕМЕНТНЫЙ М150		0.17М3
				1.090.1-3ПВ.1-1 08-03 2ПСЦ 29.21.3,5-П-ПВ		
				СБОРОЧНЫЕ ЕДИНИЦЫ		
А4		1	1.090.1-3ПВ.1-1 22-03	КАРКАС ПРОСТРАНСТВ. 2КП 29.21.3,5	1	
				МАТЕРИАЛЫ		
		2		БЕТОН ЛЕГКИЙ М150		1.79М3
		3		РАСТВОР ЦЕМЕНТНЫЙ М150		0.17М3

ВЗАМ ИНВ №
ПОДПИСЬ И ДАТА
ИНВ № ПОДЛ

1.090.1-3ПВ.1-1 08

ЛИСТ 2

РИС.1

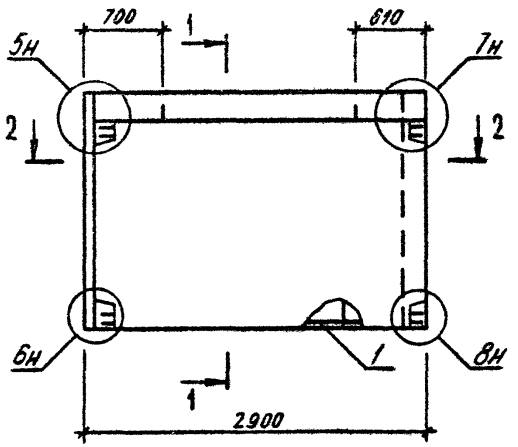

РИС.2

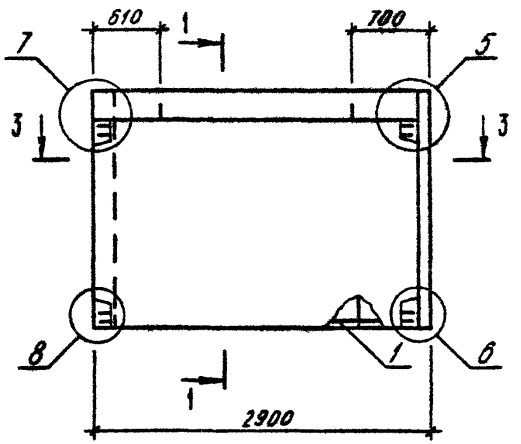

1-1

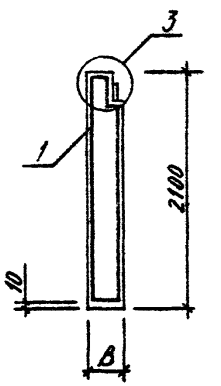

2-2

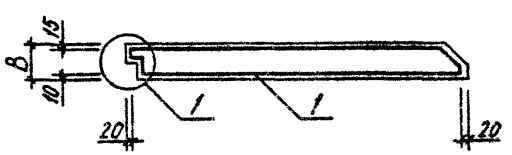

3-3

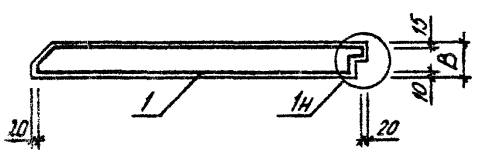

ВИД ПАНЕЛИ ДАН С ВНУТРЕННЕЙ СТОРОНЫ

ОБОЗНАЧЕНИЕ	МАРКА	РИС	В,ММ	МАССА,Т
I.090.I-3ПВ.I-I 08	1ПСЦ 29.2I.3,0-II-ПВ	I	300	2,250
-0I	1ПСЦ 29.2I.3,5-II-ПВ	I	350	2,630
-02	2ПСЦ 29.2I.3,0-II-ПВ	2	300	2,250
-03	2ПСЦ 29.2I.3,5-II-ПВ	2	350	2,630

НАЧ.ОТД.	Шевченко	
Н.КОНТР.	Ребров	
ГЛ.СПЕЦ.	Ничипоренко	
ПРОВЕРИЛ	Литвиненко	
РАЗРАБ.	Федько	

1.090.1-3ПВ.1-1 08СБ

ПАНЕЛЬ ЦОКОЛЬНАЯ 1ПСЦ 29.2I,2ПСЦ 29.2I СБОРОЧНЫЙ ЧЕРТЕЖ

СТАДИЯ	МАССА	МАСШТАБ
Р	СМ ТАБЛ	
ЛИСТ	ЛИСТОВ 1	

ГОСГРАЖДАНСТРОЙ
КиевЗНИИЭП

ФОРМАТ А3

ФОРМАТ	ЗОНА	ПОЗ	ОБОЗНАЧЕНИЕ	НАИМЕНОВАНИЕ	КОЛ	ПРИМЕЧАНИЕ
				ДОКУМЕНТАЦИЯ		
А3			1.090.1-3ПВ.1-1 09СВ	СБОРОЧНЫЙ ЧЕРТЕЖ		
А3			1.090.1-3ПВ.1-1 00Д1	УЗЛЫ ОПАЛУБОЧНЫЕ		
А3			1.090.1-3ПВ.1-1 00РС	ВЕДОМОСТЬ РАСХОДА СТАЛИ НА ЭЛЕМЕНТ		
А4			1.090.1-3ПВ.1-1 00ТО	ТЕХНИЧЕСКОЕ ОПИСАНИЕ		
			ПЕРЕМЕННЫЕ ДАННЫЕ	ДЛЯ ИСПОЛНЕНИЙ:		
				1.090.1-3ПВ.1-1 09 1ПСЦ 17.21.3,0-П-ПВ		
				СБОРОЧНЫЕ ЕДИНИЦЫ		
А4	1		1.090.1-3ПВ.1-1 23	КАРКАС ПРОСТРАНСТВ. 1КП 17.21.3,0	1	
				МАТЕРИАЛЫ		
	2			БЕТОН ЛЕГКИЙ М150		0.84М3
	3			РАСТВОР ЦЕМЕНТНЫЙ М150		0.10М3
				1.090.1-3ПВ.1-1 09-01 1ПСЦ 17.21.3,5-П-ПВ		
				СБОРОЧНЫЕ ЕДИНИЦЫ		
А4	1		1.090.1-3ПВ.1-1 23-01	КАРКАС ПРОСТРАНСТВ. 1КП 17.21.3,5	1	
				МАТЕРИАЛЫ		
	2			БЕТОН ЛЕГКИЙ М150		1.00М3
	3			РАСТВОР ЦЕМЕНТНЫЙ М150		0.10М3
				1.090.1-3ПВ.1-1 09-02 2ПСЦ 17.21.3,0-П-ПВ		
				СБОРОЧНЫЕ ЕДИНИЦЫ		
А4	1		1.090.1-3ПВ.1-1 23-02	КАРКАС ПРОСТРАНСТВ. 2КП 17.21.3,0	1	
				МАТЕРИАЛЫ		

		1.090.1-3ПВ.1-1 09	
НАЧ.ОТД	Шевченко	ПАНЕЛЬ ЦОКОЛЬНАЯ 1ПСЦ I7.2I, 2ПСЦ I7.2I	СТАДИЯ: Р; ЛИСТ: 1; ЛИСТОВ: 2
Н.КОНТР	Ребров		ГОСГРАЖДАНСТРОЙ КиевЗНИИЭП
ГЛ.СПЕЦ	Ничипоренко		
ПРОВЕРИЛ	Скорбогат		
РАЗРАБ.	Пинчук		

ФОРМАТ А4

ФОРМАТ	ЗОНА	ПОЗ	ОБОЗНАЧЕНИЕ	НАИМЕНОВАНИЕ	КОЛ	ПРИМЕЧАНИЕ
		2		БЕТОН ЛЕГКИЙ М150		0.84М3
		3		РАСТВОР ЦЕМЕНТНЫЙ М150		0.10М3
				1.090.1-3ПВ.1-1 09-03 2ПСЦ 17.21.3,5-П-ПВ		
				СБОРОЧНЫЕ ЕДИНИЦЫ		
А4	1		1.090.1-3ПВ.1-1 23-03	КАРКАС ПРОСТРАНСТВ. 2КП 17.21.3,5	1	
				МАТЕРИАЛЫ		
	2			БЕТОН ЛЕГКИЙ М150		1.00М3
	3			РАСТВОР ЦЕМЕНТНЫЙ М150		0.10М3

ЭПВЦ Киев ЗНИИЭП — ОПЕРАТОР ТЛП КОРТ — Гребнева

ВЗАМ.ИНВ.№ | ПОДПИСЬ И ДАТА | ИНВ.№ ПОДЛ.

	1.090.1-3ПВ.1-1 09	ЛИСТ 2

20406 22 ФОРМАТ А4

РИС.1

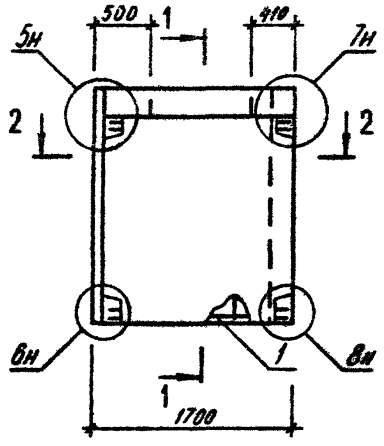

РИС.2

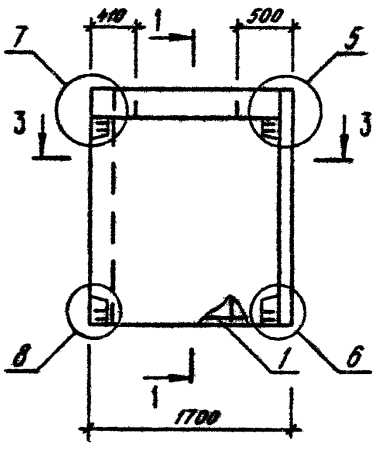

1-1

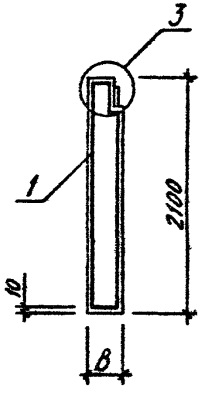

2-2

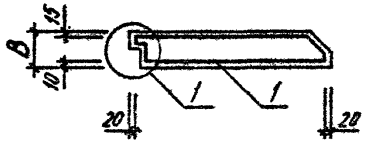

3-3

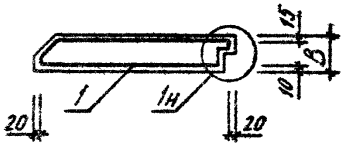

ВИД ПАНЕЛИ ДАН С ВНУТРЕННЕЙ СТОРОНЫ

ОБОЗНАЧЕНИЕ	МАРКА	РИС	В,ММ	МАССА,Т
I.090.I-3ПВ.I-I 09	IIСЦ I7.2I.3,0-II-ПВ	I	300	I,270
-0I	IIСЦ I7.2I.3,5-II-ПВ	I	350	I,470
-02	2IIСЦ I7.2I.3,0-II-ПВ	2	300	I,270
-03	2IIСЦ I7.2I.3,5-II-ПВ	2	350	I,470

НАЧ.ОТД.	Шевченко	
Н.КОНТР	Ребров	
ГЛ.СПЕЦ	Нучпоренко	
ПРОВЕРИЛ	Литвиненко	
РАЗРАБ.	Федько	

1.090.1-3ПВ.1-1 09СБ

ПАНЕЛЬ ЦОКОЛЬНАЯ IIСЦ I7.2I, 2IIСЦ I7.2I СБОРОЧНЫЙ ЧЕРТЕЖ

СТАДИЯ	МАССА	МАСШТАБ
Р	СМ ТАБЛ	
ЛИСТ	ЛИСТОВ 1	

ГОСГРАЖДАНСТРОЙ
КиевЗНИИЭП

ФОРМАТ А3

ФОРМАТ	ЗОНА	ПОЗ	ОБОЗНАЧЕНИЕ	НАИМЕНОВАНИЕ	КОЛ	ПРИМЕЧАНИЕ
				ДОКУМЕНТАЦИЯ		
А3			1.090.1-3ПВ.1-1 10СВ	СБОРОЧНЫЙ ЧЕРТЕЖ		
А3			1.090.1-3ПВ.1-1 00Д1	УЗЛЫ ОПАЛУБОЧНЫЕ		
А3			1.090.1-3ПВ.1-1 00РС	ВЕДОМОСТЬ РАСХОДА СТАЛИ НА ЭЛЕМЕНТ		
А4			1.090.1-3ПВ.1-1 00ТО	ТЕХНИЧЕСКОЕ ОПИСАНИЕ		
			ПЕРЕМЕННЫЕ ДАННЫЕ	ДЛЯ ИСПОЛНЕНИЙ:		
				1.090.1-3ПВ.1-1 10 1ПСЦ 11.21.3,0-П-ПВ		
				СБОРОЧНЫЕ ЕДИНИЦЫ		
А4		1	1.090.1-3ПВ.1-1 24	КАРКАС ПРОСТРАНСТВ. 1КП 11.21.3,0	1	
				МАТЕРИАЛЫ		
		2		БЕТОН ЛЕГКИЙ М150		0.41М3
		3		РАСТВОР ЦЕМЕНТНЫЙ М150		0.06М3
				1.090.1-3ПВ.1-1 10-01 1ПСЦ 11.21.3,5-П-ПВ		
				СБОРОЧНЫЕ ЕДИНИЦЫ		
А4		1	1.090.1-3ПВ.1-1 24-01	КАРКАС ПРОСТРАНСТВ. 1КП 11.21.3,5	1	
				МАТЕРИАЛЫ		
		2		БЕТОН ЛЕГКИЙ М150		0.51М3
		3		РАСТВОР ЦЕМЕНТНЫЙ М150		0.06М3
				1.090.1-3ПВ.1-1 10-02 2ПСЦ 11.21.3,0-П-ПВ		
				СБОРОЧНЫЕ ЕДИНИЦЫ		
А4		1	1.090.1-3ПВ.1-1 24-02	КАРКАС ПРОСТРАНСТВ. 2КП 11.21.3,0	1	
				МАТЕРИАЛЫ		

1.090.1-3ПВ.1-1 10

НАЧ.ОТД	Шевченко	
Н.КОНТР	Ребров	
ГЛ.СПЕЦ	Ничипоренко	
ПРОВЕРИЛ	Скоробогат	
РАЗРАБ.	Линчук	

ПАНЕЛЬ ЦОКОЛЬНАЯ
1ПСЦ 11.21, 2ПСЦ 11.21

СТАДИЯ	ЛИСТ	ЛИСТОВ
Р	1	2

ГОСГРАЖДАНСТРОЙ
КиевЗНИИЭП

ФОРМАТ А4

ЭПВЦ Киев ЗНИИЭП
ОПЕРАТОР ТЛП КОРТ
Гребнева

ФОРМАТ	ЗОНА	ПОЗ	ОБОЗНАЧЕНИЕ	НАИМЕНОВАНИЕ	КОЛ	ПРИМЕЧАНИЕ
		2		БЕТОН ЛЕГКИЙ М150		0.41М3
		3		РАСТВОР ЦЕМЕНТНЫЙ М150		0.06М3
				1.090.1-3ПВ.1-1 10-03 2ПСЦ 11.21.3,5-П-ПВ		
				СБОРОЧНЫЕ ЕДИНИЦЫ		
А4		1	1.090.1-3ПВ.1-1 24-03	КАРКАС ПРОСТРАНСТВ. 2КП 11.21.3,5	1	
				МАТЕРИАЛЫ		
		2		БЕТОН ЛЕГКИЙ М150		0.51М3
		3		РАСТВОР ЦЕМЕНТНЫЙ М150		0.06М3

ВЗАМ ИНВ №
ПОДПИСЬ И ДАТА
ИНВ №ПОДЛ

1.090.1-3ПВ.1-1 10

ЛИСТ 2

20406 24

ФОРМАТ А4

РИС.1

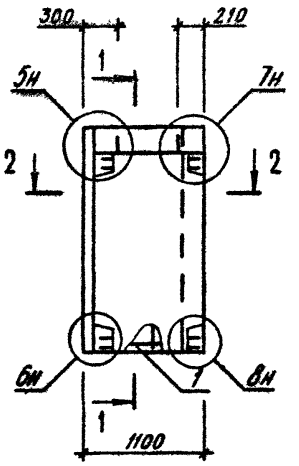

РИС.2

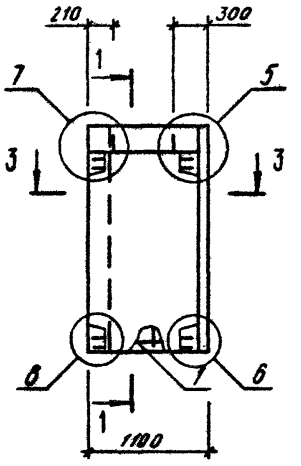

1-1

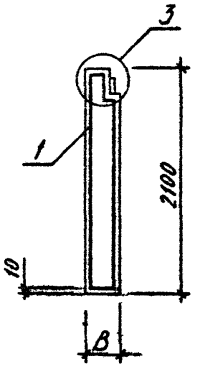

2-2

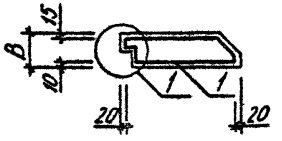

3-3

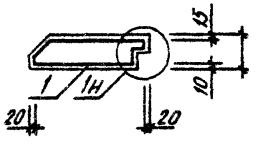

ВИД ПАНЕЛИ ДАН С ВНУТРЕННЕЙ СТОРОНЫ

ОБОЗНАЧЕНИЕ	МАРКА	РИС	В,ММ	МАССА,Т
I.090.I-3ПВ.I-I I0	1ПСЦ II.2I.3,0-П-ПВ	I	300	0,650
-0I	1ПСЦ II.2I.3,5-П-ПВ	I	350	0,770
-02	2ПСЦ II.2I.3,0-П-ПВ	2	300	0,650
-03	2ПСЦ II.2I.3,5-П-ПВ	2	350	0,770

НАЧ.ОТД.	Шевченко	
Н.КОНТР.	Ребров	
ГЛ.СПЕЦ.	Ничипоренко	
ПРОВЕРИЛ	Литвиненко	
РАЗРАБ.	Федько	

1.090.1-3ПВ.1-1 10СБ

ПАНЕЛЬ ЦОКОЛЬНАЯ 1ПСЦ II.2I,2ПСЦ II.2I СБОРОЧНЫЙ ЧЕРТЕЖ

СТАДИЯ	МАССА	МАСШТАБ
Р	СМ ТАБЛ	
ЛИСТ	ЛИСТОВ 1	

ГОСГРАЖДАНСТРОЙ
КиевЗНИИЭП

ФОРМАТ А3

ФОРМАТ	ЗОНА	ПОЗ	ОБОЗНАЧЕНИЕ	НАИМЕНОВАНИЕ	КОЛ	ПРИМЕЧАНИЕ
				ДОКУМЕНТАЦИЯ		
А3			1.090.1-3ПВ.1-1 11СБ	СБОРОЧНЫЙ ЧЕРТЕЖ		
А3			1.090.1-3ПВ.1-1 00Д1	УЗЛЫ ОПАЛУБОЧНЫЕ		
А3			1.090.1-3ПВ.1-1 00РС	ВЕДОМОСТЬ РАСХОДА СТАЛИ НА ЭЛЕМЕНТ		
А4			1.090.1-3ПВ.1-1 00ТО	ТЕХНИЧЕСКОЕ ОПИСАНИЕ		
			ПЕРЕМЕННЫЕ ДАННЫЕ	ДЛЯ ИСПОЛНЕНИЙ:		
				1.090.1-3ПВ.1-1 11 ПСЦ 28.21.3,0-П-ПВ		
				СБОРОЧНЫЕ ЕДИНИЦЫ		
А4	1		1.090.1-3ПВ.1-1 25	КАРКАС ПРОСТРАНСТВ. КП 28.21.3,0	1	
				МАТЕРИАЛЫ		
	2			БЕТОН ЛЕГКИЙ М150		1.46М3
	3			РАСТВОР ЦЕМЕНТНЫЙ М150		0.16М3
				1.090.1-3ПВ.1-1 11-01 ПСЦ 28.21.3,5-П-ПВ		
				СБОРОЧНЫЕ ЕДИНИЦЫ		
А4	1		1.090.1-3ПВ.1-1 25-01	КАРКАС ПРОСТРАНСТВ. КП 28.21.3,5	1	
				МАТЕРИАЛЫ		
	2			БЕТОН ЛЕГКИЙ М150		1.72М3
	3			РАСТВОР ЦЕМЕНТНЫЙ М150		0.15М3

		1.090.1-3ПВ.1-1 11	
НАЧ.ОТД.	Шевченко	ПАНЕЛЬ ЦОКОЛЬНАЯ ПСЦ 28.21	СТАДИЯ: Р; ЛИСТ: ; ЛИСТОВ: 1
Н.КОНТР	Ребров		ГОСГРАЖДАНСТРОЙ КиевЗНИИЭП
ГЛ.СПЕЦ	Ничипоренко		
ПРОВЕРИЛ	Скоробогат		
РАЗРАБ	Пинчук		

ЭПВЦ КиевЗНИИЭП | ОПЕРАТОР ТПП КОРТ Гребнева

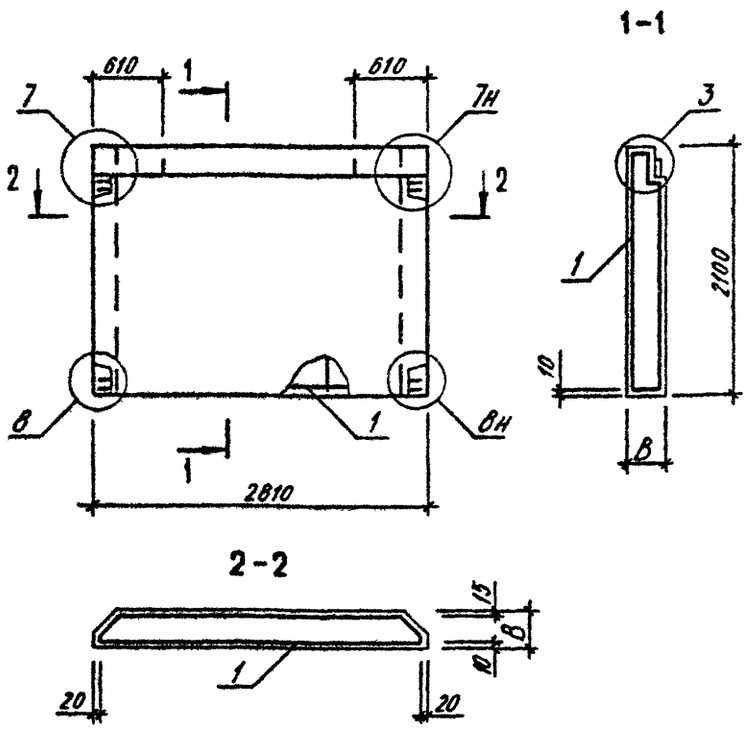

ОБОЗНАЧЕНИЕ	МАРКА	В,ММ	МАССА,Т
I.090.I-3ПВ.I-I II	ПСЦ 28.2I.3,0-П-ПВ	300	2,I80
-0I	ПСЦ 28.2I.3,5-П-ПВ	350	2,5I0

ВИД ПАНЕЛИ ДАН С ВНУТРЕННЕЙ СТОРОНЫ

ВЗАМ. ИНВ.№ | ПОДПИСЬ И ДАТА | ИНВ.№ПОДЛ.

		1.090.1-3ПВ.1-1 11СБ	
НАЧ.ОТД.	Шевченко	ПАНЕЛЬ ЦОКОЛЬНАЯ ПСЦ 28.2I СБОРОЧНЫЙ ЧЕРТЕЖ	СТАДИЯ: Р; МАССА: СМ ТАБЛ; МАСШТАБ:
Н.КОНТР	Ребров		ЛИСТ: ; ЛИСТОВ: 1
ГЛ.СПЕЦ	Ничипоренко		ГОСГРАЖДАНСТРОЙ КиевЗНИИЭП
ПРОВЕРИЛ	Хитбиненко		
РАЗРАБ.	Федько		

ФОРМАТ	ЗОНА	ПОЗ	ОБОЗНАЧЕНИЕ	НАИМЕНОВАНИЕ	КОЛ	ПРИМЕЧАНИЕ
				ДОКУМЕНТАЦИЯ		
А3			1.090.1-3ПВ.1-1 12СВ	СБОРОЧНЫЙ ЧЕРТЕЖ		
А3			1.090.1-3ПВ.1-1 00Д1	УЗЛЫ ОПАЛУБОЧНЫЕ		
А3			1.090.1-3ПВ.1-1 00РС	ВЕДОМОСТЬ РАСХОДА СТАЛИ НА ЭЛЕМЕНТ		
А4			1.090.1-3ПВ.1-1 00ТО	ТЕХНИЧЕСКОЕ ОПИСАНИЕ		
			ПЕРЕМЕННЫЕ ДАННЫЕ	ДЛЯ ИСПОЛНЕНИЙ:		
				1.090.1-3ПВ.1-1 12 1ПСЦ 33.21.3,0-П-ПВ		
				СБОРОЧНЫЕ ЕДИНИЦЫ		
А4	1		1.090.1-3ПВ.1-1 26	КАРКАС ПРОСТРАНСТВ. 1КП 33.21.3,0	1	
				МАТЕРИАЛЫ		
	2			БЕТОН ЛЕГКИЙ М150		1.57М3
	3			РАСТВОР ЦЕМЕНТНЫЙ М150		0.20М3
				1.090.1-3ПВ.1-1 12-01 1ПСЦ 33.21.3,5-П-ПВ		
				СБОРОЧНЫЕ ЕДИНИЦЫ		
А4	1		1.090.1-3ПВ.1-1 26-01	КАРКАС ПРОСТРАНСТВ. 1КП 33.21.3,5	1	
				МАТЕРИАЛЫ		
	2			БЕТОН ЛЕГКИЙ М150		1.93М3
	3			РАСТВОР ЦЕМЕНТНЫЙ М150		0.21М3
				1.090.1-3ПВ.1-1 12-02 2ПСЦ 33.21.3,0-П-ПВ		
				СБОРОЧНЫЕ ЕДИНИЦЫ		
А4	1		1.090.1-3ПВ.1-1 26-02	КАРКАС ПРОСТРАНСТВ. 2КП 33.21.3,0	1	
				МАТЕРИАЛЫ		

		1.090.1-3ПВ.1-1 12		
НАЧ.ОТД.	Шевченко	ПАНЕЛЬ ЦОКОЛЬНАЯ 1ПСЦ 33.21, 2ПСЦ 33.21	СТАДИЯ	ЛИСТ	ЛИСТОВ
Н.КОНТР	Ребров		Р	1	2
ГЛ.СПЕЦ	Начипоренко		ГОСГРАЖДАНСТРОЙ КиевЗНИИЭП		
ПРОВЕРИЛ	Скоробогат				
РАЗРАБ	Пинчук				

ФОРМАТ А4

ЭПВЦ Киев ЗНИИЭП

ОПЕРАТОР ТПП КОРТ

Гребнева

ФОРМАТ	ЗОНА	ПОЗ.	ОБОЗНАЧЕНИЕ	НАИМЕНОВАНИЕ	КОЛ	ПРИМЕЧАНИЕ
		2		БЕТОН ЛЕГКИЙ М150		1.57М3
		3		РАСТВОР ЦЕМЕНТНЫЙ М150		0.20М3
				1.090.1-3ПВ.1-1 12-03 2ПСЦ 33.21.3,5-П-ПВ		
				СБОРОЧНЫЕ ЕДИНИЦЫ		
А4	1		1.090.1-3ПВ.1-1 26-03	КАРКАС ПРОСТРАНСТВ. 2КП 33.21.3,5	1	
				МАТЕРИАЛЫ		
	2			БЕТОН ЛЕГКИЙ М150		1.93М3
	3			РАСТВОР ЦЕМЕНТНЫЙ М150		0.21М3

ВЗАМ.ИНВ.№

ПОДПИСЬ И ДАТА

ИНВ.№ПОДЛ.

	1.090.1-3ПВ.1-1 12	ЛИСТ 2

20406 27

ФОРМАТ А4

РИС.1

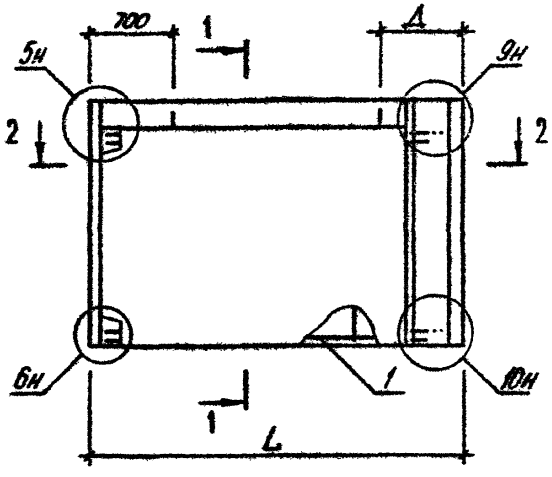

РИС.2

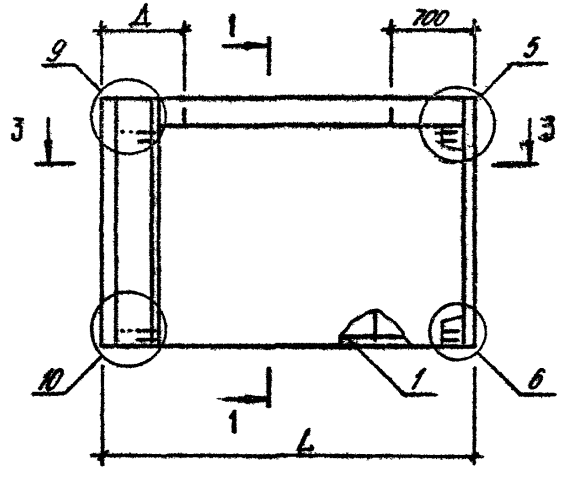

1-1

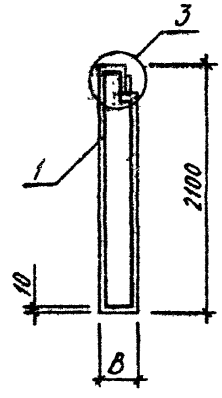

2-2

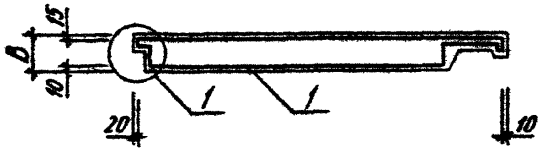

3-3

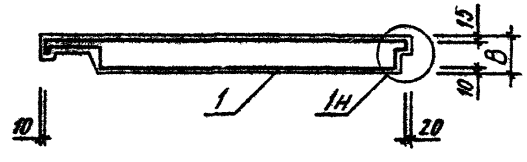

ВИД ПАНЕЛИ ДАН С ВНУТРЕННЕЙ СТОРОНЫ

ОБОЗНАЧЕНИЕ	МАРКА	РИС	L,ММ	В,ММ	Д,ММ	МАССА,Т
I.090.I-3ПВ.I-I I2	IIПСЦ 33.2I.3,0-П-ПВ	I	32I5	300	700	2,4I0
-0I	IIПСЦ 33.2I.3,5-П-ПВ	I	3265	350	750	2,880
-02	2ПСЦ 33.2I.3,0-П-ПВ	2	3215	300	700	2,4I0
-03	2ПСЦ 33.2I.3,5-П-ПВ	2	3265	350	750	2,880

НАЧ.ОТД	Шевченко	
Н.КОНТР	Ребров	
ГЛ.СПЕЦ	Ничипоренко	
ПРОВЕРИЛ	Скарабогат	
РАЗРАБ.	Федько	

1.090.1-3ПВ.1-1 12СБ

ПАНЕЛЬ ЦОКОЛЬНАЯ
IIПСЦ 33.2I, 2ПСЦ 33.2I
СБОРОЧНЫЙ ЧЕРТЕЖ

СТАДИЯ	МАССА	МАСШТАБ
Р	СМ ТАБЛ	
ЛИСТ	ЛИСТОВ 1	

ГОСГРАЖДАНСТРОЙ
КиевЗНИИЭП

ФОРМАТ	ЗОНА	ПОЗ	ОБОЗНАЧЕНИЕ	НАИМЕНОВАНИЕ	КОЛ	ПРИМЕЧАНИЕ
				ДОКУМЕНТАЦИЯ		
А3			1.090.1-3ПВ.1-1 13СБ	СБОРОЧНЫЙ ЧЕРТЕЖ		
А3			1.090.1-3ПВ.1-1 00Д1	УЗЛЫ ОПАЛУБОЧНЫЕ		
А3			1.090.1-3ПВ.1-1 00РС	ВЕДОМОСТЬ РАСХОДА СТАЛИ НА ЭЛЕМЕНТ		
А4			1.090.1-3ПВ.1-1 00ТО	ТЕХНИЧЕСКОЕ ОПИСАНИЕ		
			ПЕРЕМЕННЫЕ ДАННЫЕ	ДЛЯ ИСПОЛНЕНИЙ:		
				1.090.1-3ПВ.1-1 13 1ПСЦ 21.21.3,0-П-ПВ		
				СБОРОЧНЫЕ ЕДИНИЦЫ		
А4	1		1.090.1-3ПВ.1-1 27	КАРКАС ПРОСТРАНСТВ. 1КП 21.21.3,0	1	
				МАТЕРИАЛЫ		
	2			БЕТОН ЛЕГКИЙ М150		0.92М3
	3			РАСТВОР ЦЕМЕНТНЫЙ М150		0.13М3
				1.090.1-3ПВ.1-1 13-01 1ПСЦ 21.21.3,5-П-ПВ		
				СБОРОЧНЫЕ ЕДИНИЦЫ		
А4	1		1.090.1-3ПВ.1-1 27-01	КАРКАС ПРОСТРАНСТВ. 1КП 21.21.3,5	1	
				МАТЕРИАЛЫ		
	2			БЕТОН ЛЕГКИЙ М150		1.16М3
	3			РАСТВОР ЦЕМЕНТНЫЙ М150		0.13М3
				1.090.1-3ПВ.1-1 13-02 2ПСЦ 21.21.3,0-П-ПВ		
				СБОРОЧНЫЕ ЕДИНИЦЫ		
А4	1		1.090.1-3ПВ.1-1 27-02	КАРКАС ПРОСТРАНСТВ. 2КП 21.21.3,0	1	
				МАТЕРИАЛЫ		

		1.090.1-3ПВ.1-1 13	
НАЧ.ОТД	Шевченко	ПАНЕЛЬ ЦОКОЛЬНАЯ 1ПСЦ 21.21, 2ПСЦ 21.21	СТАДИЯ: Р; ЛИСТ: 1; ЛИСТОВ: 2
Н.КОНТР	Ребров		ГОСГРАЖДАНСТРОЙ КиевЗНИИЭП
ГЛ.СПЕЦ	Ничипоренко		
ПРОВЕРИЛ	Скоробогат		
РАЗРАБ	Пинчук		

ФОРМАТ А4

Гребнева

ЭПВЦ Киев ЗНИИЭП

ОПЕРАТОР ТПП КОРТ

ФОРМАТ	ЗОНА	ПОЗ	ОБОЗНАЧЕНИЕ	НАИМЕНОВАНИЕ	КОЛ	ПРИМЕЧАНИЕ
		2		БЕТОН ЛЕГКИЙ М150		0.92М3
		3		РАСТВОР ЦЕМЕНТНЫЙ М150		0.13М3
				1.090.1-3ПВ.1-1 13-03 2ПСЦ 21.21.3,5-П-ПВ		
				СБОРОЧНЫЕ ЕДИНИЦЫ		
А4	1		1.090.1-3ПВ.1-1 27-03	КАРКАС ПРОСТРАНСТВ. 2КП 21.21.3,5	1	
				МАТЕРИАЛЫ		
	2			БЕТОН ЛЕГКИЙ М150		1.16М3
	3			РАСТВОР ЦЕМЕНТНЫЙ М150		0.13М3

ВЗАМ.ИНВ.№

ПОДПИСЬ И ДАТА

ИНВ.№ ПОДЛ.

		1.090.1-3ПВ.1-1 13	ЛИСТ 2

20406 29

ФОРМАТ А4

РИС.1

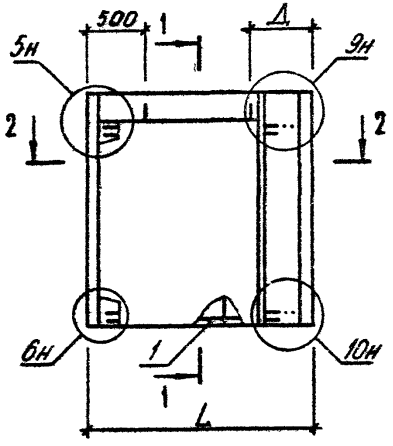

РИС.2

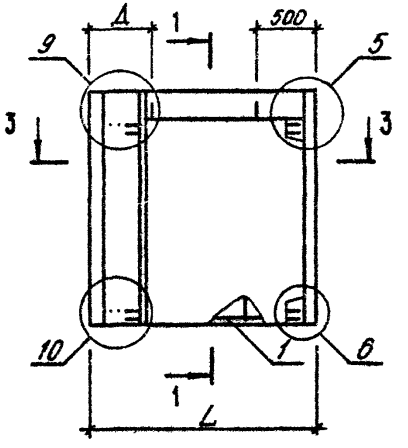

1-1

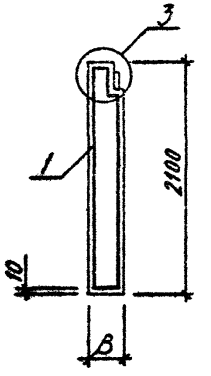

2-2

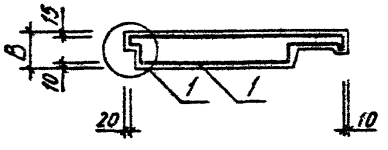

3-3

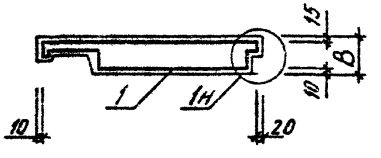

ВИД ПАНЕЛИ ДАН С ВНУТРЕННЕЙ СТОРОНЫ

ОБОЗНАЧЕНИЕ	МАРКА	РИС	L, ММ	В, ММ	Д, ММ	МАССА, Т
I.090.I-3ПВ.I-I I3	1ПСЦ 2I.2I.3,0-П-ПВ	I	20I5	300	520	I,430
-0I	1ПСЦ 2I.2I.3,5-П-ПВ	I	2065	350	570	I,740
-02	2ПСЦ 2I.2I.3,0-П-ПВ	2	20I5	300	520	I,430
-03	2ПСЦ 2I.2I.3,5-П-ПВ	2	2065	350	570	I,740

НАЧ.ОТД.	Шевченко	
Н.КОНТР.	Ребров	
ГЛ.СПЕЦ.	Ничипоренко	
ПРОВЕРИЛ	Скоробогат	
РАЗРАБ.	Федько	

1.090.1-3ПВ.1-1 13СБ

ПАНЕЛЬ ЦОКОЛЬНАЯ 1ПСЦ 2I.2I,2ПСЦ 2I.2I СБОРОЧНЫЙ ЧЕРТЕЖ

СТАДИЯ	МАССА	МАСШТАБ
Р	СМ ТАБЛ	
ЛИСТ	ЛИСТОВ 1	

ГОСГРАЖДАНСТРОЙ КиевЗНИИЭП

ФОРМАТ А3

ФОРМАТ	ЗОНА	ПОЗ	ОБОЗНАЧЕНИЕ	НАИМЕНОВАНИЕ	КОЛ	ПРИМЕЧАНИЕ
				ДОКУМЕНТАЦИЯ		
А3			1.090.1-3ПВ.1-1 14СВ	СВОРОЧНЫЙ ЧЕРТЕЖ		
А3			1.090.1-3ПВ.1-1 00Д1	УЗЛЫ ОПАЛУБОЧНЫЕ		
А3			1.090.1-3ПВ.1-1 00РС	ВЕДОМОСТЬ РАСХОДА СТАЛИ НА ЭЛЕМЕНТ		
А4			1.090.1-3ПВ.1-1 00ТО	ТЕХНИЧЕСКОЕ ОПИСАНИЕ		
			ПЕРЕМЕННЫЕ ДАННЫЕ	ДЛЯ ИСПОЛНЕНИЙ:		
				1.090.1-3ПВ.1-1 14 1ПСЦ 15.21.3,0-П-ПВ		
				СВОРОЧНЫЕ ЕДИНИЦЫ		
А4	1		1.090.1-3ПВ.1-1 28	КАРКАС ПРОСТРАНСТВ. 1КП 15.21.3,0	1	
				МАТЕРИАЛЫ		
	2			БЕТОН ЛЕГКИЙ М150		0.60М3
	3			РАСТВОР ЦЕМЕНТНЫЙ М150		0.09М3
				1.090.1-3ПВ.1-1 14-01 1ПСЦ 15.21.3,5-П-ПВ		
				СВОРОЧНЫЕ ЕДИНИЦЫ		
А4	1		1.090.1-3ПВ.1-1 28-01	КАРКАС ПРОСТРАНСТВ. 1КП 15.21.3,5	1	
				МАТЕРИАЛЫ		
	2			БЕТОН ЛЕГКИЙ М150		0.77М3
	3			РАСТВОР ЦЕМЕНТНЫЙ М150		0.09М3
				1.090.1-3ПВ.1-1 14-02 2ПСЦ 15.21.3,0-П-ПВ		
				СВОРОЧНЫЕ ЕДИНИЦЫ		
А4	1		1.090.1-3ПВ.1-1 28-02	КАРКАС ПРОСТРАНСТВ. 2КП 15.21.3,0	1	
				МАТЕРИАЛЫ		
	2			БЕТОН ЛЕГКИЙ М150		0.60М3
	3			РАСТВОР ЦЕМЕНТНЫЙ М150		0.09М3
				1.090.1-3ПВ.1-1 14-03 2ПСЦ 15.21.3,5-П-ПВ		
				СВОРОЧНЫЕ ЕДИНИЦЫ		
А4	1		1.090.1-3ПВ.1-1 28-03	КАРКАС ПРОСТРАНСТВ. 2КП 15.21.3,5	1	
				МАТЕРИАЛЫ		
	2			БЕТОН ЛЕГКИЙ М150		0.77М3
	3			РАСТВОР ЦЕМЕНТНЫЙ М150		0.09М3

		1.090.1-3ПВ.1-1 14	
НАЧ ОТД	Шевченко	ПАНЕЛЬ ЦОКОЛЬНАЯ 1ПСЦ 15.21, 2ПСЦ 15.21	СТАДИЯ: Р; ЛИСТ: 1; ЛИСТОВ: 2
Н КОНТР	Ребров		
ГЛ СПЕЦ	Ничипоренко		
ПРОВЕРИЛ	Скоробогат		ГОСГРАЖДАНСТРОЙ КиевЗНИИЭП
РАЗРАБ.	Пинчук		

ЭПВЦ Киев ЗНИИЭП

ОПЕРАТОР ТЛП КОРТ

Гребнева

ВЗАМ ИНВ №

ПОДПИСЬ И ДАТА

ИНВ №ПОДЛ

РИС.1

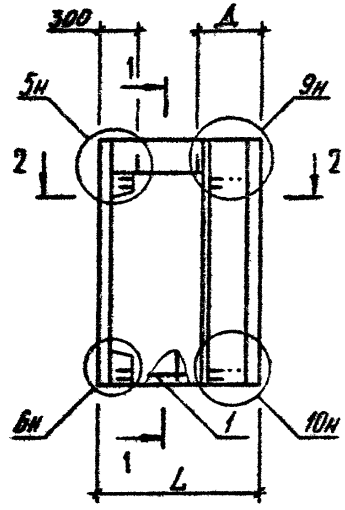

РИС.2

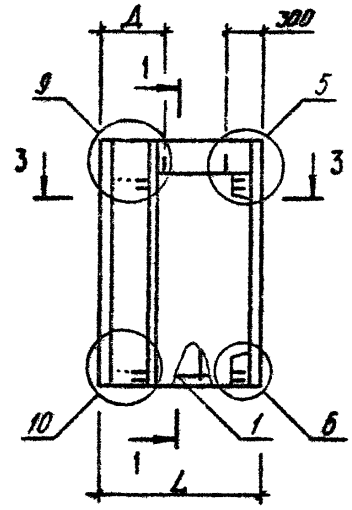

1-1

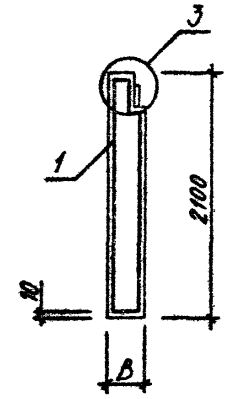

2-2

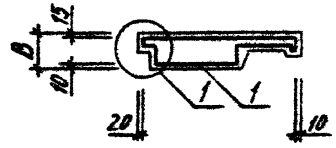

3-3

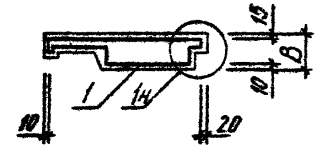

ВИД ПАНЕЛИ ДАН С ВНУТРЕННЕЙ СТОРОНЫ

ОБОЗНАЧЕНИЕ	МАРКА	РИС	L,ММ	В,ММ	Д,ММ	МАССА,Т
I.090.I-3ПВ.I-I I4	1ПСЦ I5.2I.3,0-П-ПВ	I	I4I5	300	520	0,940
-0I	1ПСЦ I5.2I.3,5-П-ПВ	I	I465	350	570	I,I70
-02	2ПСЦ I5.2I.3,0-П-ПВ	2	I4I5	300	520	0,940
-03	2ПСЦ I5.2I.3,5-П-ПВ	2	I465	350	570	I,I70

НАЧ.ОТД	Шевченко	
Н.КОНТР	Ребров	
ГЛ.СПЕЦ	Ничипоренко	
ПРОВЕРИЛ	Ничипоренко	
РАЗРАБ.	Федькс	

1.090.1-3ПВ.1-1 14СБ

ПАНЕЛЬ ЦОКОЛЬНАЯ
1ПСЦ I5.2I,2ПСЦ I5.2I
СБОРОЧНЫЙ ЧЕРТЕЖ

СТАДИЯ	МАССА	МАСШТАБ
Р	см ТАБЛ	
ЛИСТ	ЛИСТОВ 1	

ГОСГРАЖДАНСТРОЙ
КиевЗНИИЭП

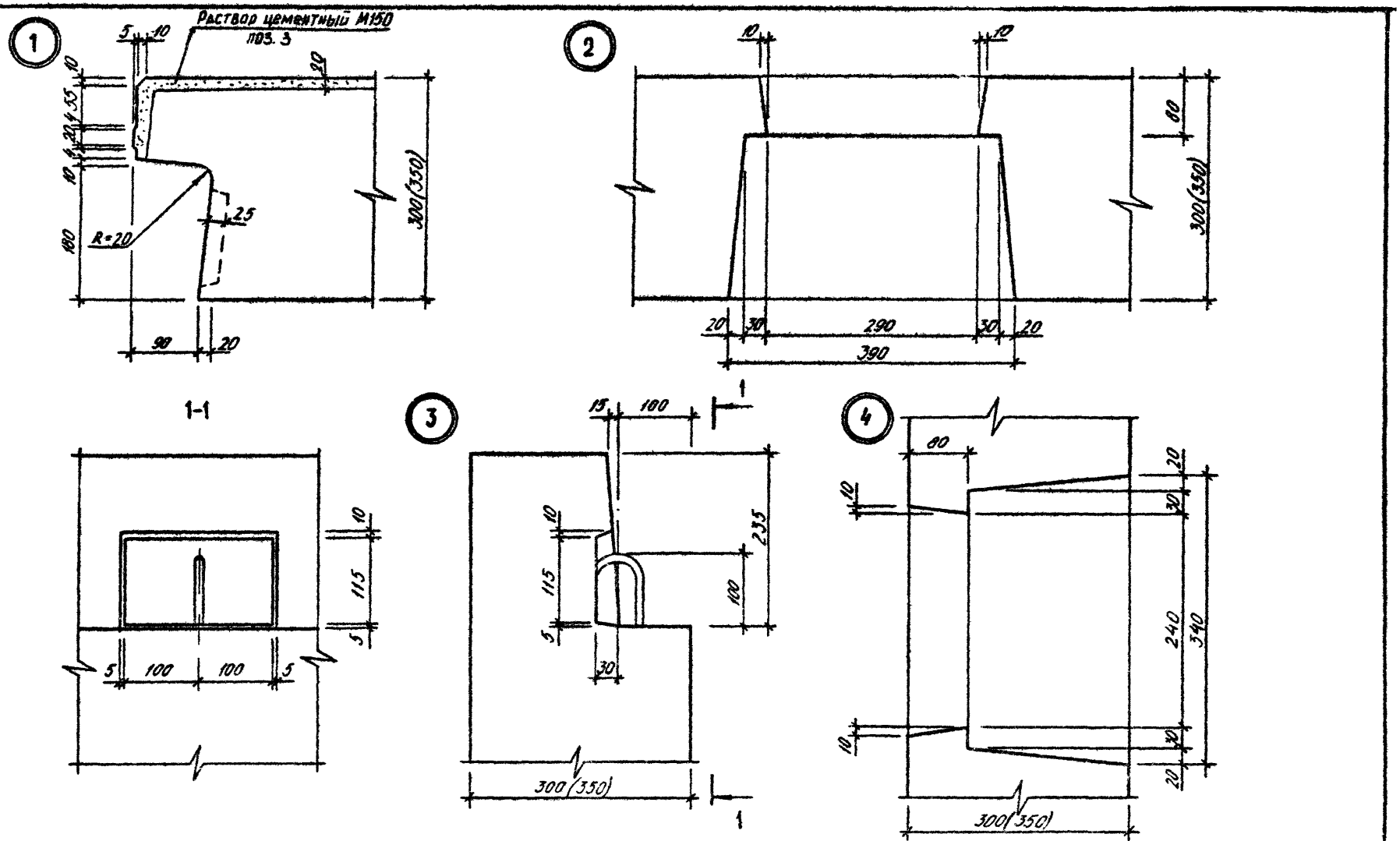

НАЧ ОТД	Шевченко		
Н КОНТР	Ребров		
ГП СПЕЦ	Ничипаренко		
ПРОВЕРИЛ	Скаробогат		
РАЗРАБ	Федько		

1.090.1-3ПВ.1-1 ОДА1

УЗЛЫ
ОПАЛУБОЧНЫЕ

СТАДИЯ	ЛИСТ	ЛИСТОВ
Р	1	7

ГОСГРАЖДАНСТРОЙ
КиевЗНИИЭП

ФОРМАТ А3

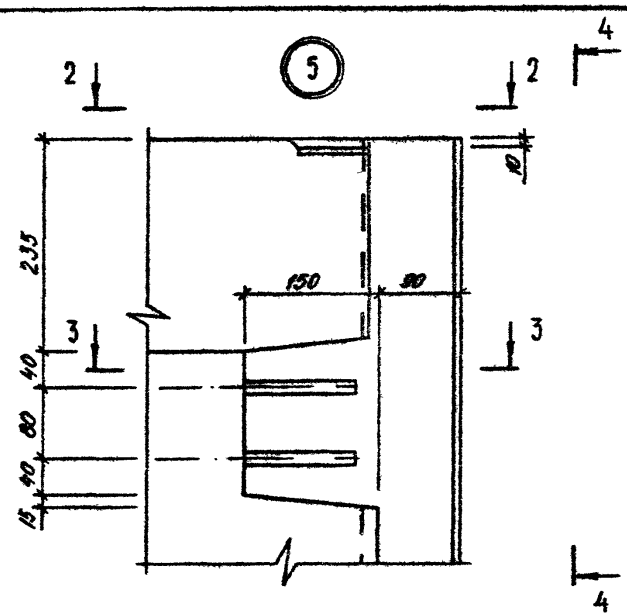

4-4

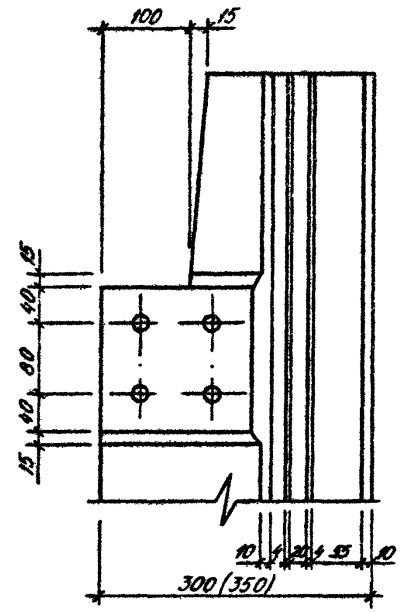

2-2

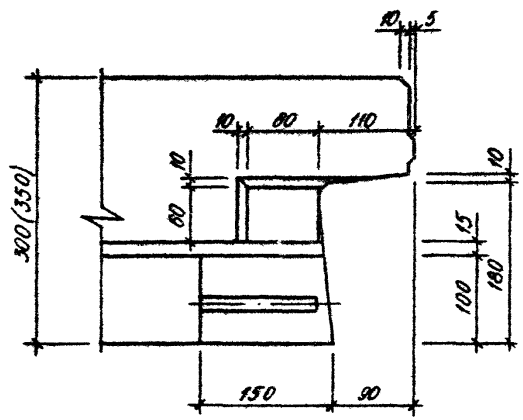

3-3

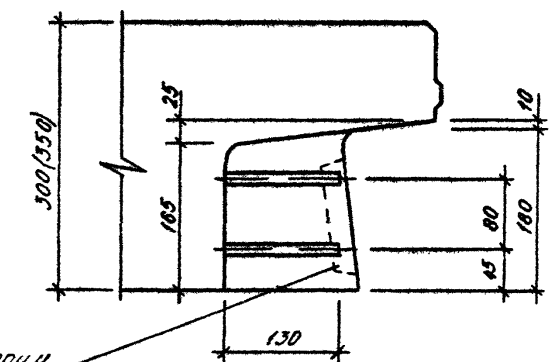

Разбивку шпонок по торцу панели см. на листе 7

1.090.1-3ПВ.1-1 ОДА1	Лист 2

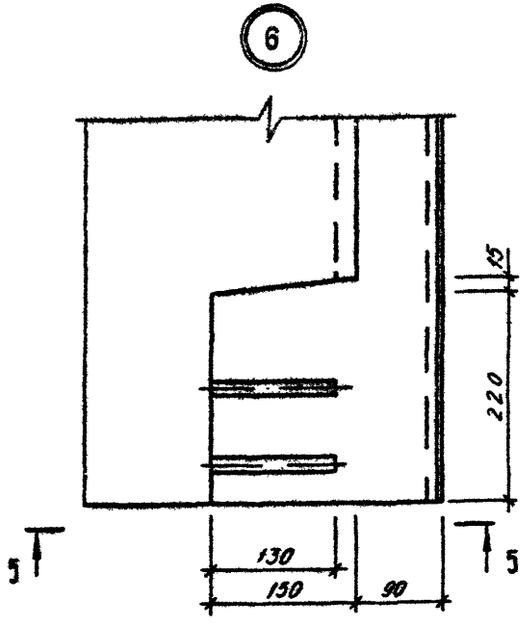

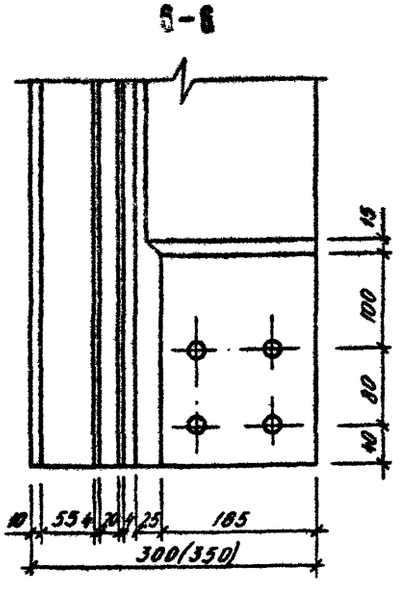

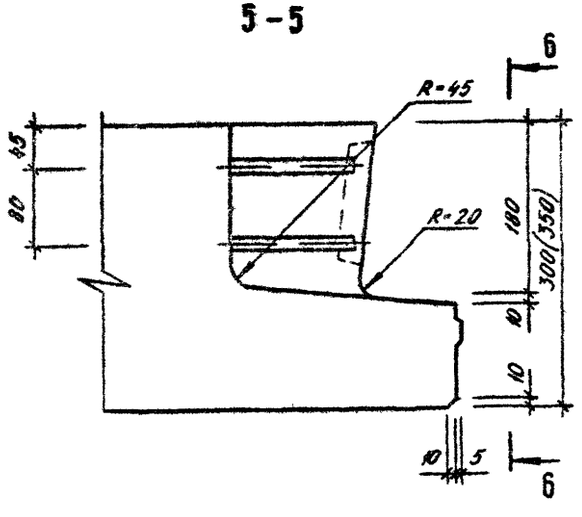

1.090.1-3ПВ.1-1 00Д1

ЛИСТ 3

20406 35 ФОРМАТ А3

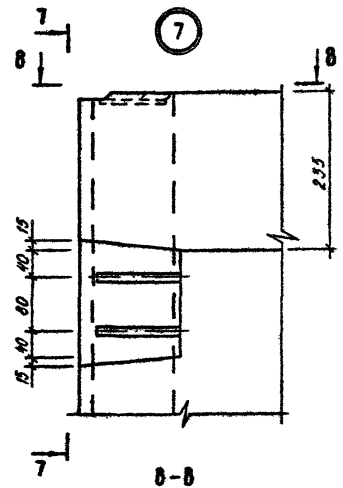

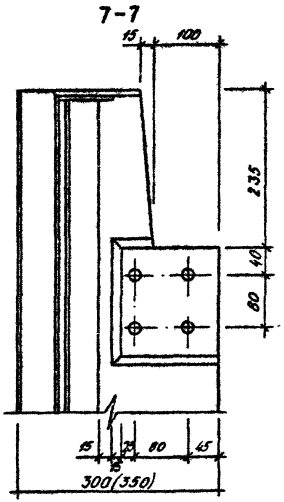

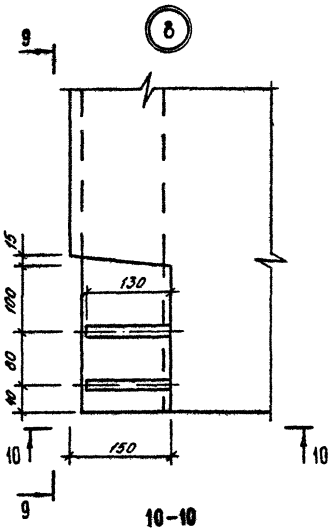

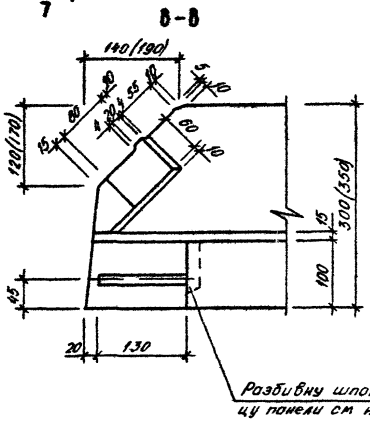

Разбивку шпонок по торцу панели см. на листе 7

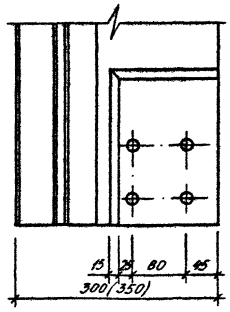

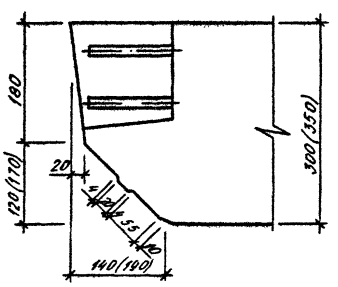

1.090.1-3ПВ.1-1 ОДА1		ЛИСТ 4

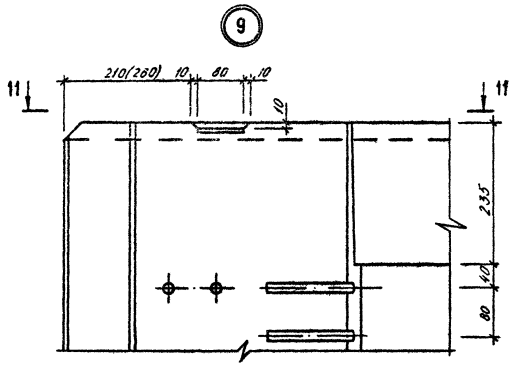

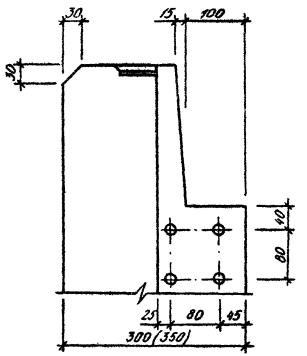

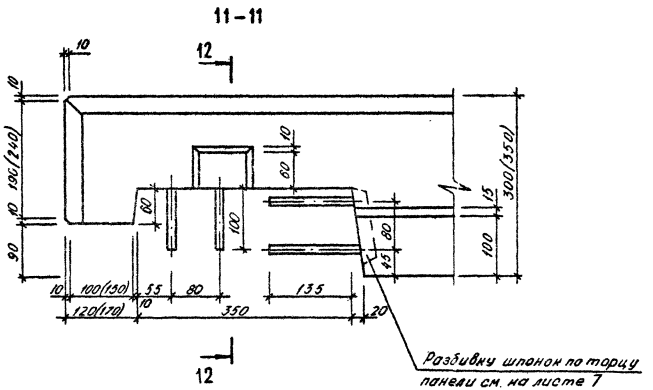

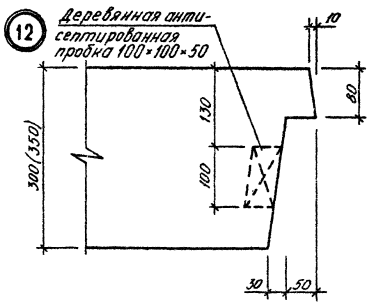

Разбивку шпонок по торцу панели см. на листе 7

1.090.1-3ПВ.1-1 ОДА1

ЛИСТ 5

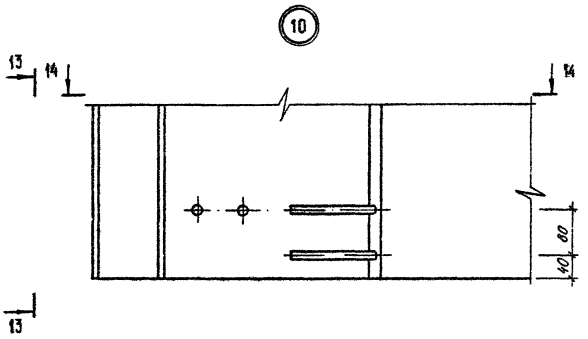

13-13

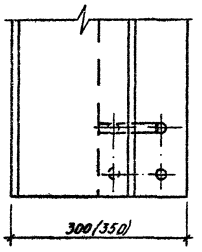

14-14

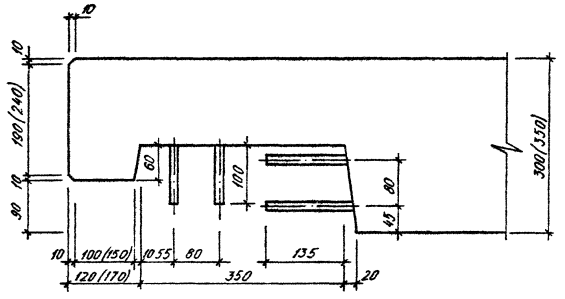

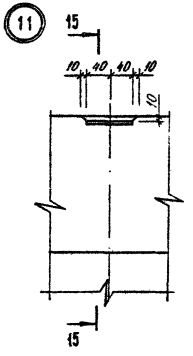

15-15

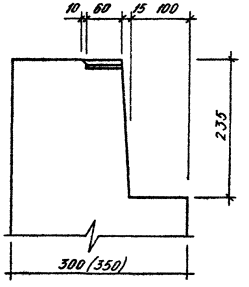

1.090.1-3ПВ.1-1 ОДД1	ЛИСТ 6

Вид боковых торцов рядовых панелей и панелей внутреннего угла

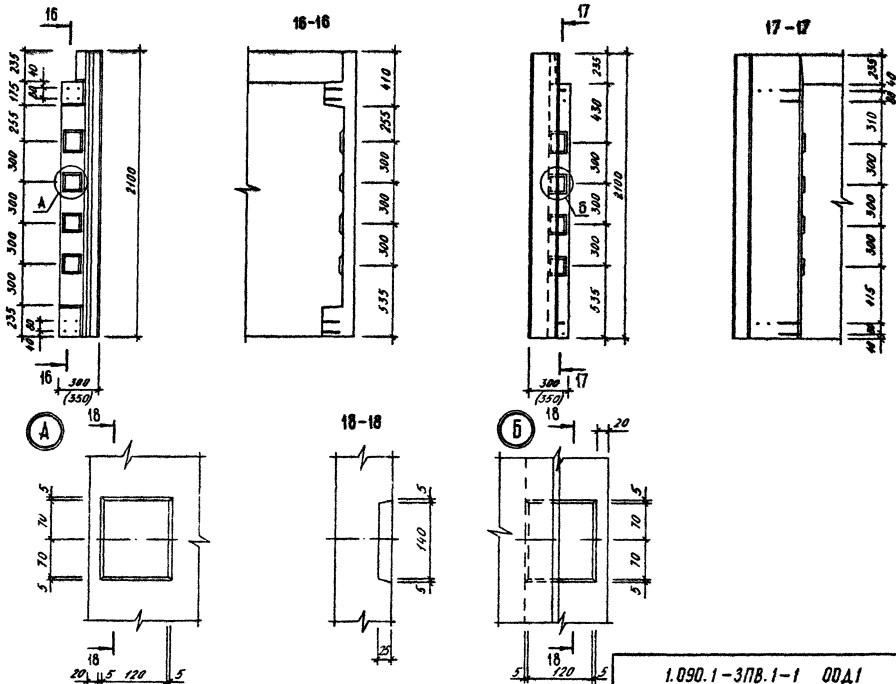

1.090.1-3ПВ.1-1 ООД1

ЛИСТ 7

ФОРМАТ	ЗОНА	ПОЗ	ОБОЗНАЧЕНИЕ	НАИМЕНОВАНИЕ	КОЛ	ПРИМЕЧАНИЕ
				ДОКУМЕНТАЦИЯ		
А3			1.090.1-3ПВ.1-1 15СБ	СБОРОЧНЫЙ ЧЕРТЕЖ		
А3			1.090.1-3ПВ.1-1 00Д2	УЗЛЫ АРМАТУРНЫЕ		
А4			1.090.1-3ПВ.1-1 00ТО	ТЕХНИЧЕСКОЕ ОПИСАНИЕ		
				СБОРОЧНЫЕ ЕДИНИЦЫ		
А4		4	1.090.1-3ПВ.1-1 31	КАРКАС ПЛОСКИЙ КР8	4	
				ИЗДЕЛИЕ ЗАКЛАДНОЕ		
А4		5	1.090.1-3ПВ.1-1 36-02	МН3	2	
А4		6	1.090.1-3ПВ.1-1 36-01	МН2	1	
				ДЕТАЛИ		
				СТ. ОТД. ГОСТ 6727-80		
ВЧ		8	5.041.5950	Ф5 ВР-I L=5950	9	0.83КГ
ВЧ		9	5.041.5710	Ф5 ВР-I L=5710	7	0.79КГ
ВЧ		10	5.041.300	Ф5 ВР-I L=300	18	0.04КГ
ВЧ		11	5.041.240	Ф5 ВР-I L=240	1	0.03КГ
			ПЕРЕМЕННЫЕ ДАННЫЕ	ДЛЯ ИСПОЛНЕНИЙ:		
				1.090.1-3ПВ.1-1 15 КП 60.21.3,0		
				СБОРОЧНЫЕ ЕДИНИЦЫ		
				КАРКАС ПЛОСКИЙ		
А4		1	1.090.1-3ПВ.1-1 30	КР5	2	
А4		2	1.090.1-3ПВ.1-1 29-02	КР3	2	
А4		3	1.090.1-3ПВ.1-1 29	КР1	28	
				ДЕТАЛИ		
А4		7	1.090.1-3ПВ.1-1 37-04	ПЕТЛЯ СТРОПОВОЧНАЯ ПС5 СТ. ОТД. ГОСТ 6727-80	2	
ВЧ		12	5.041.275	Ф5 ВР-I L=275	28	0.04КГ
				1.090.1-3ПВ.1-1 15-01 КП 60.21.3,5		
				СБОРОЧНЫЕ ЕДИНИЦЫ		
А4		1	1.090.1-3ПВ.1-1 30-01	КАРКАС ПЛОСКИЙ КР6	2	

		1.090.1-3ПВ.1-1 15	
НАЧ.ОТД.	Шевченко	Каркас пространственный КП 60.21	СТАДИЯ: Р; ЛИСТ: 1; ЛИСТОВ: 2
Н.КОНТР.	Ребров		ГОСГРАЖДАНСТРОЙ КиевЗНИИЭП
ГЛ.СПЕЦ.	Ничипоренко		
ПРОВЕРИЛ	Скоробогат		
РАЗРАБ.	Пинчук		

ФОРМАТ А4

ФОРМАТ	ЗОНА	ПОЗ	ОБОЗНАЧЕНИЕ	НАИМЕНОВАНИЕ	КОЛ	ПРИМЕЧАНИЕ
А4		2	1.090.1-3ПВ.1-1 29-03	КР4	2	
А4		3	1.090.1-3ПВ.1-1 29-01	КР2	28	
				ДЕТАЛИ		
А4		7	1.090.1-3ПВ.1-1 37-05	ПЕТЛЯ СТРОПОВОЧНАЯ ПС6 СТ. ОТД. ГОСТ 6727-80	2	
ВЧ		12	5.041.325	Ф5 ВР-I L=325	28	0.04КГ

ЭПВЦ Киев ЗНИИЭП — ОПЕРАТОР ТЛП КОРТ — Гребенко

ВЗАМ.ИНВ.№ | ПОДПИСЬ И ДАТА | ИНВ.№ ПОДЛ.

		1.090.1-3ПВ.1-1 15	ЛИСТ 2

20406 40

ФОРМАТ А4

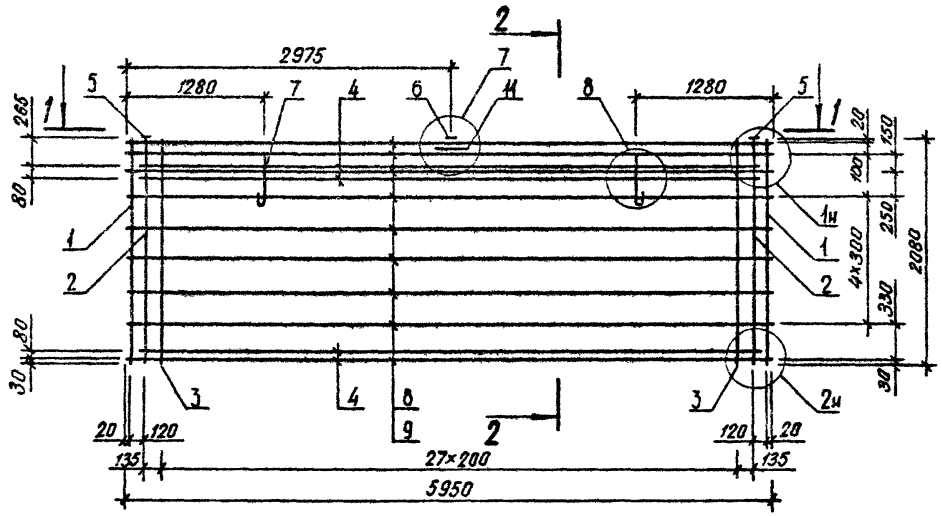

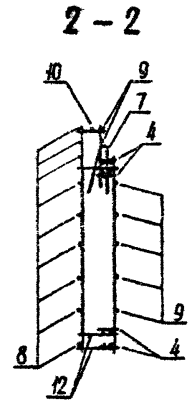

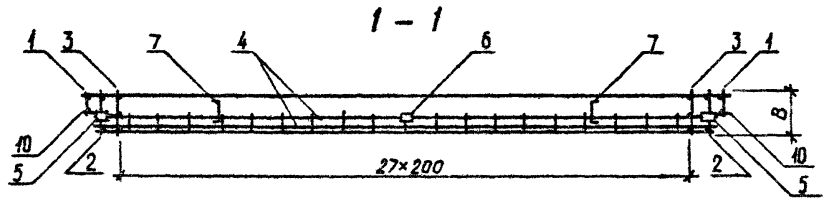

ОБОЗНАЧЕНИЕ	МАРКА	В,ММ	МАССА,КГ
I.090.I-3ПВ.I-I I5	КП 60.2I.3,0	275	I36,80
-0I	КП 60.2I.3,5	325	I39,90

НАЧ.ОТД.	Шевченко	
Н.КОНТР.	Ребров	
ГП.СПЕЦ.	Ничипоренко	
ПРОВЕРИЛ	Скоробогат	
РАЗРАБ.	Литвинен	

1.090.1-3ПВ.1-1 15СБ

Каркас пространственный КП 60.2I

Сборочный чертеж

СТАДИЯ	МАССА	МАСШТАБ
Р	СМ ТАБЛ	
ЛИСТ	ЛИСТОВ 1	

ГОСГРАЖДАНСТРОЙ
КиевЗНИИЭП

ФОРМАТ	ЗОНА	ПОЗ	ОБОЗНАЧЕНИЕ	НАИМЕНОВАНИЕ	КОЛ	ПРИМЕЧАНИЕ
				ДОКУМЕНТАЦИЯ		
А4			1.090.1-3ПВ.1-1 16СВ	СБОРОЧНЫЙ ЧЕРТЕЖ		
А3			1.090.1-3ПВ.1-1 00Д2	УЗЛЫ АРМАТУРНЫЕ		
А4			1.090.1-3ПВ.1-1 00ТО	ТЕХНИЧЕСКОЕ ОПИСАНИЕ		
				СБОРОЧНЫЕ ЕДИНИЦЫ		
А4		4	1.090.1-3ПВ.1-1 31-01	КАРКАС ПЛОСКИЙ КР9	4	
А4		5	1.090.1-3ПВ.1-1 36-02	ИЗДЕЛИЕ ЗАКЛАДНОЕ МН3	2	
				ДЕТАЛИ		
ВЧ		7	5.041.2950	СТ. ОТД. ГОСТ 6727-80 Ф5 ВР-I L=2950	9	0.41КГ
ВЧ		8	5.041.2710	Ф5 ВР-I L=2710	7	0.38КГ
ВЧ		9	5.041.300	Ф5 ВР-I L=300	18	0.04КГ
			ПЕРЕМЕННЫЕ ДАННЫЕ	ДЛЯ ИСПОЛНЕНИЙ:		
				1.090.1-3ПВ.1-1 16 КП 30.21.3,0		
				СБОРОЧНЫЕ ЕДИНИЦЫ		
А4		1	1.090.1-3ПВ.1-1 30	КАРКАС ПЛОСКИЙ КР5	2	
А4		2	1.090.1-3ПВ.1-1 29-02	КР3	2	
А4		3	1.090.1-3ПВ.1-1 29	КР1	13	
				ДЕТАЛИ		
А4		6	1.090.1-3ПВ.1-1 37-02	ПЕТЛЯ СТРОПОВОЧНАЯ ПС3	2	
ВЧ		10	5.041.275	СТ. ОТД. ГОСТ 6727-80 Ф5 ВР-I L=275	14	0.04КГ
				1.090.1-3ПВ.1-1 16-01 КП 30.21.3,5		
				СБОРОЧНЫЕ ЕДИНИЦЫ		
А4		1	1.090.1-3ПВ.1-1 30-01	КАРКАС ПЛОСКИЙ КР6	2	
А4		2	1.090.1-3ПВ.1-1 29-03	КР4	2	
А4		3	1.090.1-3ПВ.1-1 29-01	КР2	13	

		1.090.1-3ПВ.1-1 16	
НАЧ ОТД	Шевченко	Каркас пространственный КП 30.21	СТАДИЯ: Р; ЛИСТ: 1; ЛИСТОВ: 2
Н.КОНТР	Ребров		ГОСГРАЖДАНСТРОЙ КиевЗНИИЭП
ГЛ.СПЕЦ	Ничипаренко		
ПРОВЕРИЛ	Скаробогат		
РАЗРАБ	Пинчук		

ФОРМАТ А4

ФОРМАТ	ЗОНА	ПОЗ	ОБОЗНАЧЕНИЕ	НАИМЕНОВАНИЕ	КОЛ	ПРИМЕЧАНИЕ
				ДЕТАЛИ		
А4		6	1.090.1-3ПВ.1-1 37-03	ПЕТЛЯ СТРОПОВОЧНАЯ ПС4	2	
БЧ		10	5.041.325	СТ. ОТД. ГОСТ 6727-80 Ф5 ВР-I L=325	14	0.04КГ

ЭПВЦ Киев ЗНИИЭП — ОПЕРАТОР ТЛП КОРТ — Гребнева

ВЗАМ.ИНВ.№ | ПОДПИСЬ И ДАТА | ИНВ.№ ПОДЛ.

	1.090.1-3ПВ.1-1 16	ЛИСТ 2

ФОРМАТ А4

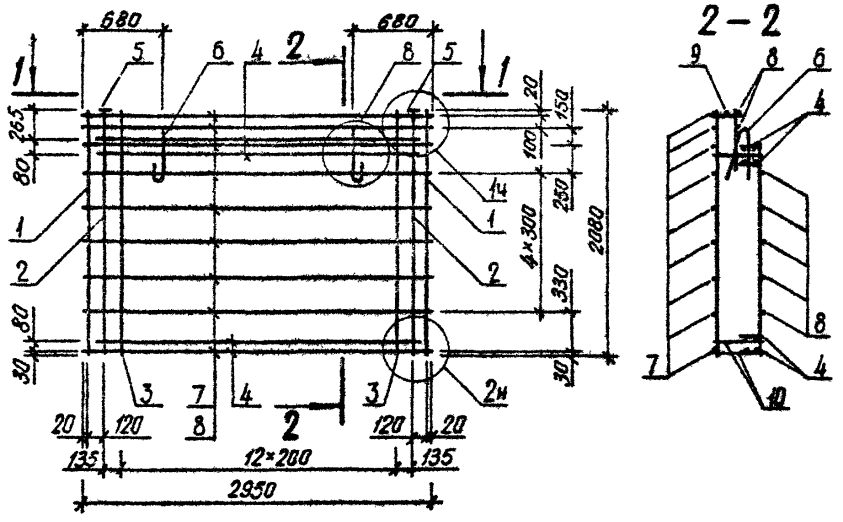

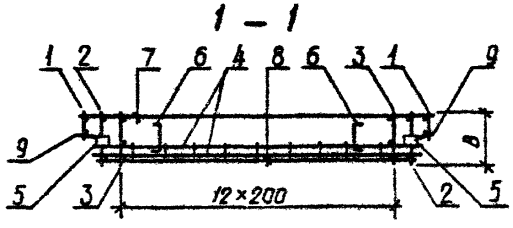

ОБОЗНАЧЕНИЕ	МАРКА	В, мм	МАССА, кг
I.090.I-3ПВ.I-I I6	КП 30.2I.3,0	275	68,350
-0I	КП 30.2I.3,5	325	69,4I0

НАЧ.ОТД.	Шевченко	
Н.КОНТР	Ребров	
ГЛ.СПЕЦ.	Ничипаренко	
ПРОВЕРИЛ	Скоробогат	
РАЗРАБ.	Литвиненко	

1.090.1-3ПВ.1-1 16СБ

Каркас пространственный КП 30.2I

Сборочный чертеж

СТАДИЯ	МАССА	МАСШТАБ
Р	см табл	

ЛИСТ | ЛИСТОВ 1

ГОСГРАЖДАНСТРОЙ КиевЗНИИЭП

ЭПВЦ КиевЗНИИЭП | ОПЕРАТОР ТПП КОРТ

ВЗАМ. ИНВ. № | ПОДП. И ДАТА | ИНВ. № ПОДЛ.

ЛИСТ

ФОРМАТ	ЗОНА	ПОЗ.	ОБОЗНАЧЕНИЕ	НАИМЕНОВАНИЕ	КОЛ	ПРИМЕЧАНИЕ
				ДОКУМЕНТАЦИЯ		
А4			1.090.1-3ПВ.1-1 17СБ	СБОРОЧНЫЙ ЧЕРТЕЖ		
А3			1.090.1-3ПВ.1-1 00Д2	УЗЛЫ АРМАТУРНЫЕ		
А4			1.090.1-3ПВ.1-1 00ТО	ТЕХНИЧЕСКОЕ ОПИСАНИЕ		
				СБОРОЧНЫЕ ЕДИНИЦЫ		
А4		4	1.090.1-3ПВ.1-1 31-02	КАРКАС ПЛОСКИЙ КР10	4	
А4		5	1.090.1-3ПВ.1-1 36-02	ИЗДЕЛИЕ ЗАКЛАДНОЕ МК3	2	
				ДЕТАЛИ		
				СТ. ОТД. ГОСТ 6727-80		
ВЧ		7	5.041.1750	Ф5 ВР-I L=1750	9	0.24КГ
ВЧ		8	5.041.1510	Ф5 ВР-I L=1510	7	0.21КГ
ВЧ		9	5.041.300	Ф5 ВР-I L=300	18	0.04КГ
			ПЕРВИЧНЫЕ ДАННЫЕ	ДЛЯ ИСПОЛНЕНИЙ:		
				1.090.1-3ПВ.1-1 17 КП 18.21.3,0		
				СБОРОЧНЫЕ ЕДИНИЦЫ		
				КАРКАС ПЛОСКИЙ		
А4		1	1.090.1-3ПВ.1-1 30	КР5	2	
А4		2	1.090.1-3ПВ.1-1 29-02	КР3	2	
А4		3	1.090.1-3ПВ.1-1 29	КР1	1	
				ДЕТАЛИ		
А4		6	1.090.1-3ПВ.1-1 37	ПЕТЛЯ СТРОПОВОЧНАЯ ПС1	2	
				СТ. ОТД. ГОСТ 6727-80		
ВЧ		10	5.041.275	Ф5 ВР-I L=275	8	0.04КГ
				1.090.1-3ПВ.1-1 17-01 КП 18.21.3,5		
				СБОРОЧНЫЕ ЕДИНИЦЫ		
				КАРКАС ПЛОСКИЙ		
А4		1	1.090.1-3ПВ.1-1 30-01	КР6	2	
А4		2	1.090.1-3ПВ.1-1 29-03	КР4	2	
А4		3	1.090.1-3ПВ.1-1 29-01	КР2	7	

НАЧ.ОТД	Шевченко		
Н.КОНТР	Ребров		
ГЛ.СПЕЦ	Ничипоренко		
ПРОВЕРИЛ	Скоробагат		
РАЗРАБ.	Пинчук		

1.090.1-3ПВ.1-1 17

Каркас пространственный КП I8.2I

СТАДИЯ	ЛИСТ	ЛИСТОВ
Р	1	2

ГОСГРАЖДАНСТРОЙ КиевЗНИИЭП

Гребнева

СПЕРАТОР ТПП КОРТ

ЭПВЦ Киев ЗНИИЭП

ВЗАМ.ИНВ.№ | ПОДПИСЬ И ДАТА | ИНВ.№ПОДЛ.

ФОРМАТ	ЗОНА	ПОЗ.	ОБОЗНАЧЕНИЕ	НАИМЕНОВАНИЕ	КОЛ	ПРИМЕЧАНИЕ
				ДЕТАЛИ		
А4		6	1.090.1-3ПВ.1-1 37-01	ПЕТЛЯ СТРОПОВОЧНАЯ ПС2	2	
				СТ. ОТД. ГОСТ 6727-80		
ВЧ		10	5.041.325	Ф5 ВР-I L=325	8	0.04КГ

1.090.1-3ПВ.1-1 17

ЛИСТ 2

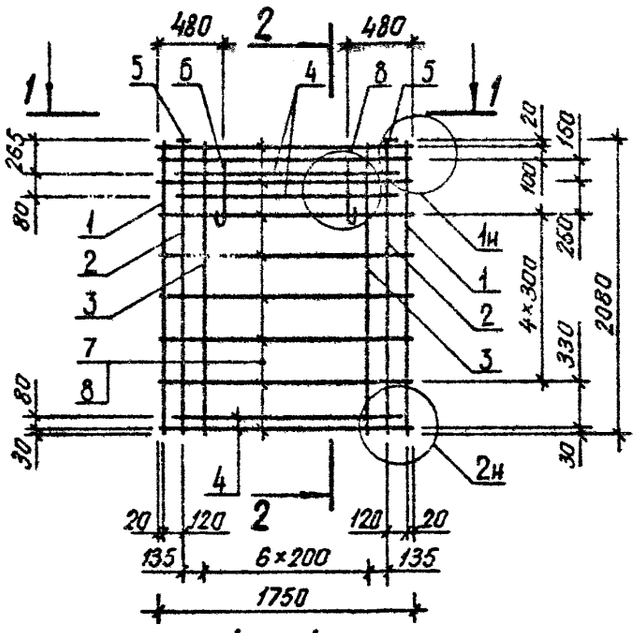

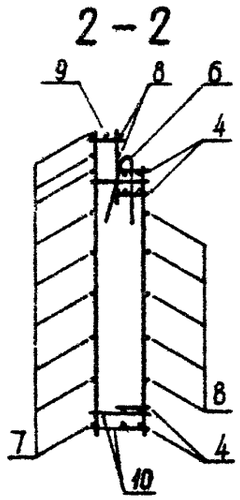

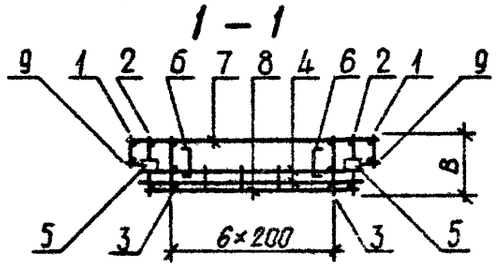

ОБОЗНАЧЕНИЕ	МАРКА	В,ММ	МАССА,КГ
I.090.I-3ПВ.I-I I7	КП I8.2I.3,0	275	4I,480
-0I	КП I8.2I.3,5	325	42,060

	1.090.1-3ПВ.1-1 17СБ	
	Каркас пространственный КП I8.2I Сборочный чертеж	СТАДИЯ: Р; МАССА: СМ ТАБЛ; МАСШТАБ:
		ЛИСТ; ЛИСТОВ 1
НАЧ.ОТД. Шевченко		ГОСГРАЖДАНСТРОЙ КиевЗНИИЭП
Н.КОНТР. Ребров		
ГЛ.СПЕЦ Ничипоренко		
ПРОВЕРИЛ Окоробогат		
РАЗРАБ. Литвиненко		

ФОРМАТ А4

ЭПВЦ КиевЗНИИЭП
ОПЕРАТОР ТПП КОРТ

ВЗАМ. ИНВ.№
ПОДП. И ДАТА
ИНВ.№ ПОДЛ.

ЛИСТ

ФОРМАТ А4

ФОРМАТ	ЗОНА	ПОЗ	ОБОЗНАЧЕНИЕ	НАИМЕНОВАНИЕ	КОЛ	ПРИМЕЧАНИЕ
				ДОКУМЕНТАЦИЯ		
А4			1.090.1-3ПВ.1-1 18СВ	СБОРОЧНЫЙ ЧЕРТЕЖ		
А3			1.090.1-3ПВ.1-1 00Д2	УЗЛЫ АРМАТУРНЫЕ		
А4			1.090.1-3ПВ.1-1 00ТО	ТЕХНИЧЕСКОЕ ОПИСАНИЕ		
				СБОРОЧНЫЕ ЕДИНИЦЫ		
А4	4		1.090.1-3ПВ.1-1 31-03	КАРКАС ПЛОСКИЙ КР11	4	
А4	5		1.090.1-3ПВ.1-1 36-02	ИЗДЕЛИЕ ЗАКЛАДНОЕ МН3	2	
				ДЕТАЛИ		
А4	6		1.090.1-3ПВ.1-1 37	ПЕТЛЯ СТРОПОВОЧНАЯ ПС1	2	
				СТ. ОТД. ГОСТ 6727-80		
ВЧ	7		5.041.1150	Ф5 ВР-I L=1150	9	0.16КГ
ВЧ	8		5.041.910	Ф5 ВР-I L=910	7	0.13КГ
ВЧ	9		5.041.300	Ф5 ВР-I L=300	18	0.04КГ
			ПЕРЕМЕННЫЕ ДАННЫЕ	ДЛЯ ИСПОЛНЕНИЙ:		
				1.090.1-3ПВ.1-1 18 КП 12.21.3,0		
				СБОРОЧНЫЕ ЕДИНИЦЫ		
				КАРКАС ПЛОСКИЙ		
А4	1		1.090.1-3ПВ.1-1 30	КР5	2	
А4	2		1.090.1-3ПВ.1-1 29-02	КР3	2	
А4	3		1.090.1-3ПВ.1-1 29	КР1	4	
				ДЕТАЛИ		
				СТ. ОТД. ГОСТ 6727-80		
ВЧ	10		5.041.275	Ф5 ВР-I L=275	6	0.04КГ
				1.090.1-3ПВ.1-1 18-01 КП 12.21.3,5		
				СБОРОЧНЫЕ ЕДИНИЦЫ		
				КАРКАС ПЛОСКИЙ		
А4	1		1.090.1-3ПВ.1-1 30-01	КР6	2	
А4	2		1.090.1-3ПВ.1-1 29-03	КР4	2	
А4	3		1.090.1-3ПВ.1-1 29-01	КР2	4	

		1.090.1-3ПВ.1-1 18	
НАЧОТД	Шевченко	Каркас пространственный КП 12.21	СТАДИЯ: Р; ЛИСТ: 1; ЛИСТОВ: 2
Н.КОНТР	Ребров		ГОСГРАЖДАНСТРОЙ КиевЗНИИЭП
ГЛ.СПЕЦ	Ничипоренко		
ПРОВЕРИЛ	Скворбогат		
РАЗРАБ	Линчук		

ФОРМАТ	ЗОНА	ПОЗ	ОБОЗНАЧЕНИЕ	НАИМЕНОВАНИЕ	КОЛ	ПРИМЕЧАНИЕ
				ДЕТАЛИ		
ВЧ		10	5.041.325	СТ. ОТД. ГОСТ 6727-80 Ф5 ВР-I L=325	6	0.04КГ

ЭПВЦ Киев ЗНИИЭП — ОПЕРАТОР ТЛП КОРТ — Гребнева

ВЗАМ ИНВ № | ПОДПИСЬ И ДАТА | ИНВ № ПОДЛ

1.090.1-3ПВ.1-1 18 — ЛИСТ 2

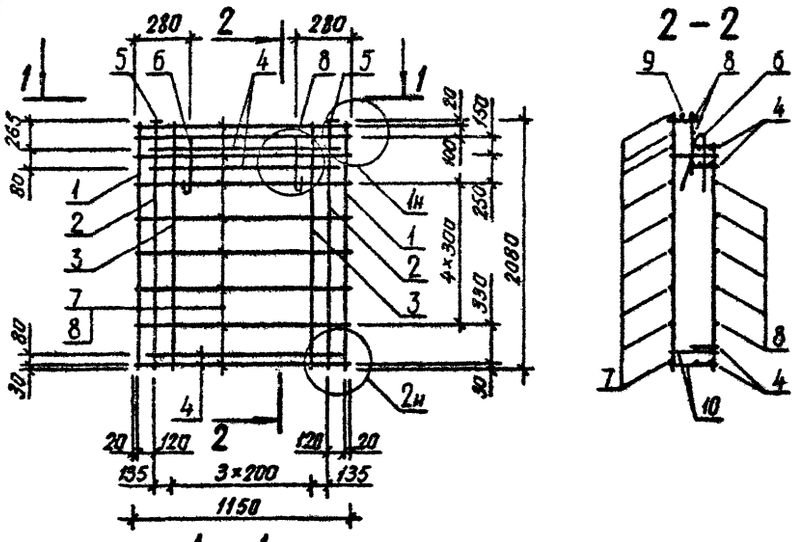

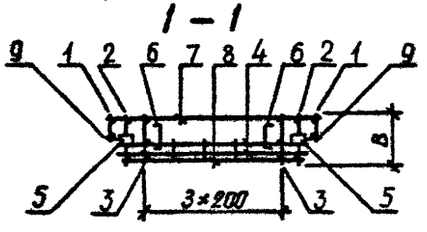

ОБОЗНАЧЕНИЕ	МАРКА	В, ММ	МАССА, КГ
I.090.I-3ПВ.I-I I8	КП I2.2I.3,0	275	28,600
-0I	КП I2.2I.3,5	325	29,040

НАЧ.ОТД.	Шевченко	
Н.КОНТР	Ребров	
ГЛ.СПЕЦ.	Ничипоренко	
ПРОВЕРИЛ	Скоробагат	
РАЗРАБ.	Литвиненко	

1.090.1-3ПВ.1-1 18СБ

Каркас пространственный КП I2.2I

Сборочный чертеж

СТАДИЯ	МАССА	МАСШТАБ
Р	СМ ТАБЛ	
ЛИСТ	ЛИСТОВ 1	

ГОСГРАЖДАНСТРОЙ КиевЗНИИЭП

ЭПВЦ КиевЗНИИЭП ОПЕРАТОР ТПП КОРТ

ВЗАМ. ИНВ № | ПОДП. И ДАТА | ИНВ № ПОДЛ.

ЛИСТ

ФОРМАТ	ЗОНА	ПОЗ	ОБОЗНАЧЕНИЕ	НАИМЕНОВАНИЕ	КОЛ	ПРИМЕЧАНИЕ
				ДОКУМЕНТАЦИЯ		
А3			1.090.1-3ПВ.1-1 19СБ	СБОРОЧНЫЙ ЧЕРТЕЖ		
А3			1.090.1-3ПВ.1-1 00Д2	УЗЛЫ АРМАТУРНЫЕ		
А4			1.090.1-3ПВ.1-1 00ТО	ТЕХНИЧЕСКОЕ ОПИСАНИЕ		
				СБОРОЧНЫЕ ЕДИНИЦЫ		
А4	4		1.090.1-3ПВ.1-1 31	КАРКАС ПЛОСКИЙ КР8	4	
				ИЗДЕЛИЕ ЗАКЛАДНОЕ		
А4	5		1.090.1-3ПВ.1-1 36-02	МН3	2	
А4	6		1.090.1-3ПВ.1-1 36-01	МН2	1	
				ДЕТАЛИ		
А4	7		1.090.1-3ПВ.1-1 37-04	ПЕТЛЯ СТРОПОВОЧНАЯ ПС5	2	
				СТ. ОТД. ГОСТ 6727-80		
ВЧ	8		5.041.5950	Ф5 ВР-I L=5950	9	0.83КГ
ВЧ	9		5.041.5710	Ф5 ВР-I L=5710	7	0.79КГ
ВЧ	10		5.041.300	Ф5 ВР-I L=300	18	0.04КГ
ВЧ	11		5.041.240	Ф5 ВР-I L=240	1	0.03КГ
			ПЕРЕМЕННЫЕ ДАННЫЕ	ДЛЯ ИСПОЛНЕНИЙ:		
				1.090.1-3ПВ.1-1 19 1КП 60.21.3,0		
				СБОРОЧНЫЕ ЕДИНИЦЫ		
				КАРКАС ПЛОСКИЙ		
А4	1		1.090.1-3ПВ.1-1 30	КР5	2	
А4	2		1.090.1-3ПВ.1-1 29-02	КР3	2	
А4	3		1.090.1-3ПВ.1-1 29	КР1	28	
				ДЕТАЛИ		
ВЧ	12		5.041.275	СТ. ОТД. ГОСТ 6727-80 Ф5 ВР-I L=275	28	0.04КГ
				1.090.1-3ПВ.1-1 19-01 1КП 60.21.3,5		
				СБОРОЧНЫЕ ЕДИНИЦЫ		
А4	1		1.090.1-3ПВ.1-1 30-01	КАРКАС ПЛОСКИЙ КР6	2	
А4	2		1.090.1-3ПВ.1-1 29-03	КР4	2	
А4	3		1.090.1-3ПВ.1-1 29-01	КР2	28	
				ДЕТАЛИ		
				СТ. ОТД. ГОСТ 6727-80		
ВЧ	12		5.041.325	Ф5 ВР-I L=325	28	0.04КГ

		1.090.1-3ПВ.1-1 19	
НАЧ ОТД	Шевченко	Каркас пространственный ІКП 60.21	СТАДИЯ Р; ЛИСТ 1; ЛИСТОВ 2
Н КОНТР	Ребров		ГОСГРАЖДАНСТРОЙ КиевЗНИИЭП
ГЛ СПЕЦ	Жчилоренко		
ПРОВЕРИЛ	Скоробогат		
РАЗРАБ	Пинчук		

ЭПВЦ Киев ЗНИИЭП — ОПЕРАТОР ТЛП КОРТ — Гребнева

ВЗАМ ИНВ № | ПОДПИСЬ И ДАТА | ИНВ № ПОДЛ

1.090.1-3ПВ.1-1 19 — ЛИСТ 2

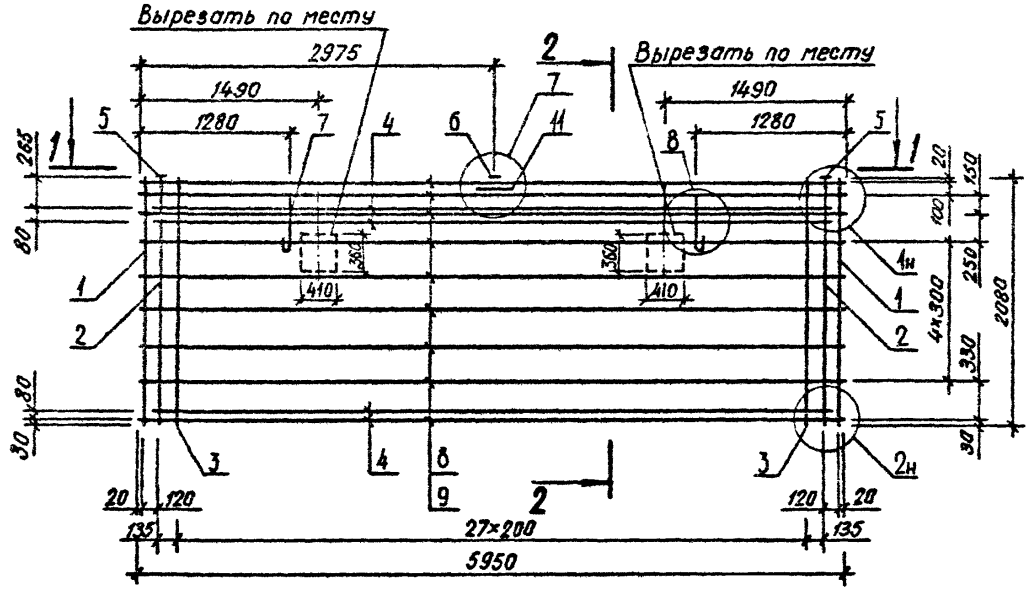

ОБОЗНАЧЕНИЕ	МАРКА	В, мм	МАССА, кг
I.090.I-3ПВ.I-I I9	IКП 60.2I.3,0	275	I36,80
-0I	IКП 60.2I.3,5	325	I38,40

НАЧОТД.	Шевченко	
Н.КОНТР	Редров	
ГП.СПЕЦ.	Ничипоренко	
ПРОВЕРИЛ	Ничипоренко	
РАЗРАБ.	Литвиненко	

1.090.1-3ПВ. 1-1 19СБ

Каркас пространственный IКП 60.2I

Сборочный чертеж

СТАДИЯ	МАССА	МАСШТАБ
Р	см таб	
ЛИСТ	ЛИСТОВ 1	

ГОСГРАЖДАНСТРОЙ
КиевЗНИИЭП

20406 49

ФОРМАТ	ЗОНА	ПОЗ	ОБОЗНАЧЕНИЕ	НАИМЕНОВАНИЕ	КОЛ	ПРИМЕЧАНИЕ
				ДОКУМЕНТАЦИЯ		
А4			1.090.1-3ПВ.1-1 20СВ	СВОРОЧНЫЙ ЧЕРТЕЖ		
А3			1.090.1-3ПВ.1-1 00Д2	УЗЛЫ АРМАТУРНЫЕ		
А4			1.090.1-3ПВ.1-1 00ТО	ТЕХНИЧЕСКОЕ ОПИСАНИЕ		
				СВОРОЧНЫЕ ЕДИНИЦЫ		
А4		4	1.090.1-3ПВ.1-1 31-01	КАРКАС ПЛОСКИЙ КР9	4	
А4		5	1.090.1-3ПВ.1-1 36-02	ИЗДЕЛИЕ ЗАКЛАДНОЕ МН3	2	
				ДЕТАЛИ		
				СТ. ОТД. ГОСТ 6727-80		
ВЧ		7	5.041.2950	Ф5 ВР-I L=2950	9	0.41КГ
ВЧ		8	5.041.2710	Ф5 ВР-I L=2710	7	0.38КГ
ВЧ		9	5.041.300	Ф5 ВР-I L=300	18	0.04КГ
			ПЕРЕМЕННЫЕ ДАННЫЕ	ДЛЯ ИСПОЛНЕНИЙ:		
				1.090.1-3ПВ.1-1 20 1КП 30.21.3,0		
				СВОРОЧНЫЕ ЕДИНИЦЫ		
				КАРКАС ПЛОСКИЙ		
А4		1	1.090.1-3ПВ.1-1 30	КР5	2	
А4		2	1.090.1-3ПВ.1-1 29-02	КР3	2	
А4		3	1.090.1-3ПВ.1-1 29	КР1	13	
				ДЕТАЛИ		
А4		6	1.090.1-3ПВ.1-1 37-02	ПЕТЛЯ СТРОПОВОЧНАЯ ПС3	2	
ВЧ		10	5.041.275	СТ. ОТД. ГОСТ 6727-80 Ф5 ВР-I L=275	14	0.04КГ
				1.090.1-3ПВ.1-1 20-01 1КП 30.21.3,5		
				СВОРОЧНЫЕ ЕДИНИЦЫ		
				КАРКАС ПЛОСКИЙ		
А4		1	1.090.1-3ПВ.1-1 30-01	КР6	2	
А4		2	1.090.1-3ПВ.1-1 29-03	КР4	2	
А4		3	1.090.1-3ПВ.1-1 29-01	КР2	13	

		1.090.1-3ПВ.1-1 20	
НАЧ.ОТД.	Шевченко	Каркас пространственный 1КП 30.21	СТАДИЯ: Р; ЛИСТ: 1; ЛИСТОВ: 2
Н.КОНТР	Ребров		ГОССТРОЙ КиевЗНИИЭП
ГП СПЕЦ	Ничипоренко		
ПРОВЕРИЛ	Скоробогат		
РАЗРАБ	Гончук		

ФОРМАТ А4

ФОРМАТ	ЗОНА	ПОЗ.	ОБОЗНАЧЕНИЕ	НАИМЕНОВАНИЕ	КОЛ	ПРИМЕЧАНИЕ
				ДЕТАЛИ		
А4		6	1.090.1-3ПВ.1-1 37-03	ПЕТЛЯ СТРОПОВОЧНАЯ ПС4 СТ. ОТД. ГОСТ 6727-80	2	
ВЧ		10	5.041.325	Ф5 ВР-I L=325	14	0.04КГ

ЭПВЦ КиевЗНИИЭП — ОПЕРАТОР ТПП КОРТ — Гребнева

ВЗАМ.ИНВ.№ | ПОДПИСЬ И ДАТА | ИНВ.№ ПОДЛ.

	1.090.1-3ПВ.1-1 20	ЛИСТ 2

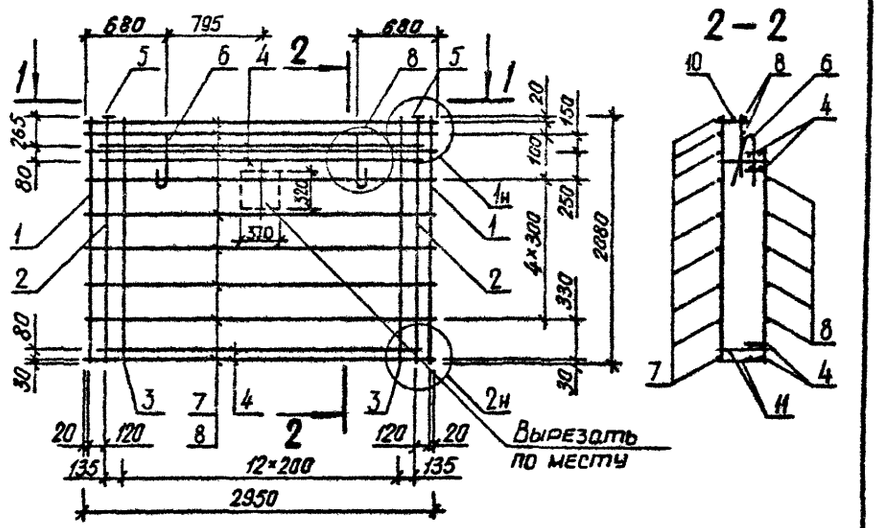

ОБОЗНАЧЕНИЕ	МАРКА	В, ММ	МАССА, КГ
I.090.I-3ПВ.I-I 20	ПКП 30.2I.3,0	275	68,550
-0I	ПКП 30.2I.3,5	325	69,4I0

НАЧ.ОТД.	Шевченко	
Н.КОНТР	Ребров	
ГП СПЕЦ.	Ничипоренко	
ПРОВЕРИЛ	Ничипоренко	
РАЗРАБ.	Литвиненко	

1.090.1-3ПВ.1-1 20СБ

Каркас пространственный ПКП 30.2I
Сборочный чертеж

СТАДИЯ	МАССА	МАСШТАБ
Р	СМ ТАБЛ	

ЛИСТ | ЛИСТОВ 1

ГОСГРАЖДАНСТРОЙ
КиевЗНИИЭП

ЭПВЦ КиевЗНИИЭП ОПЕРАТОР ТПП КОРТ

ИНВ № ПОДЛ | ПОДП И ДАТА | ВЗАМ. ИНВ №

ЛИСТ

ФОРМАТ	ЗОНА	ПОЗ	ОБОЗНАЧЕНИЕ	НАИМЕНОВАНИЕ	КОЛ	ПРИМЕЧАНИЕ
				ДОКУМЕНТАЦИЯ		
А4			1.090.1-3ПВ.1-1 21СБ	СБОРОЧНЫЙ ЧЕРТЕЖ		
А3			1.090.1-3ПВ.1-1 00Д2	УЗЛЫ АРМАТУРНЫЕ		
А4			1.090.1-3ПВ.1-1 00ТО	ТЕХНИЧЕСКОЕ ОПИСАНИЕ		
				СБОРОЧНЫЕ ЕДИНИЦЫ		
А4		4	1.090.1-3ПВ.1-1 31-01	КАРКАС ПЛОСКИЙ КР9	4	
А4		6	1.090.1-3ПВ.1-1 35	СЕТКА С6	2	
А4		7	1.090.1-3ПВ.1-1 36-02	ИЗДЕЛИЕ ЗАКЛАДНОЕ МН3	2	
				ДЕТАЛИ		
				СТ. ОТД. ГОСТ 6727-80		
ВЧ		9	5.041.975	Ф5 ВР-I L=975	6	0.14КГ
ВЧ		10	5.041.855	Ф5 ВР-I L=855	5	0.12КГ
ВЧ		11	5.041.2950	Ф5 ВР-I L=2950	2	0.41КГ
ВЧ		12	5.041.2710	Ф5 ВР-I L=2710	2	0.38КГ
ВЧ		13	5.041.300	Ф5 ВР-I L=300	18	0.04КГ
ВЧ		14	5.041.130	Ф5 ВР-I L=130	14	0.02КГ
ВЧ		15	5.041.160	Ф5 ВР-I L=160	4	0.02КГ
			ПЕРЕМЕННЫЕ ДАННЫЕ	ДЛЯ ИСПОЛНЕНИЙ:		
				1.090.1-3ПВ.1-1 21 2КП 30.21.3,0		
				СБОРОЧНЫЕ ЕДИНИЦЫ		
				КАРКАС ПЛОСКИЙ		
А4		1	1.090.1-3ПВ.1-1 30	КР5	2	
А4		2	1.090.1-3ПВ.1-1 29-02	КР3	2	
А4		3	1.090.1-3ПВ.1-1 29	КР1	10	
А4		5	1.090.1-3ПВ.1-1 34	СЕТКА С4	1	
				ДЕТАЛИ		
А4		8	1.090.1-3ПВ.1-1 37-01	ПЕТЛЯ СТРОПОВОЧНАЯ ПС2	2	
				1.090.1-3ПВ.1-1 21-01 2КП 30.21.3,5		
				СБОРОЧНЫЕ ЕДИНИЦЫ		

		1.090.1-3ПВ.1-1 21	
НАЧ.ОТД	Шевченко	Каркас пространственный 2КП 30.21	СТАДИЯ: Р; ЛИСТ: 1; ЛИСТОВ: 2
Н.КОНТР	Ребров		ГОСГРАЖДАНСТРОЙ КиевЗНИИЭП
ГЛ.СПЕЦ	Никипоренко		
ПРОВЕРИЛ	Скоробогат		
РАЗРАБ	Пинчук		

ФОРМАТ А4

ФОРМАТ	ЗОНА	ПОЗ	ОБОЗНАЧЕНИЕ	НАИМЕНОВАНИЕ	КОЛ	ПРИМЕЧАНИЕ
				КАРКАС ПЛОСКИЙ		
А4		1	1.090.1-3ПВ.1-1 30-01	КР6	2	
А4		2	1.090.1-3ПВ.1-1 29-03	КР4	2	
А4		3	1.090.1-3ПВ.1-1 29-01	КР2	10	
А4		5	1.090.1-3ПВ.1-1 34-01	СЕТКА С5	1	
				ДЕТАЛИ		
А4		8	1.090.1-3ПВ.1-1 37-02	ПЕТЛЯ СТРОПОВОЧНАЯ ПС3	2	

ЭПВЦ Киев ЗНИИЭП — ОПЕРАТОР ТЛП КОРТ — Гребнева

ВЗАМ.ИНВ.№ | ПОДПИСЬ И ДАТА | ИНВ.№ ПОДЛ.

	1.090.1-3ПВ.1-1 21	ЛИСТ 2

20406 52

ФОРМАТ А4

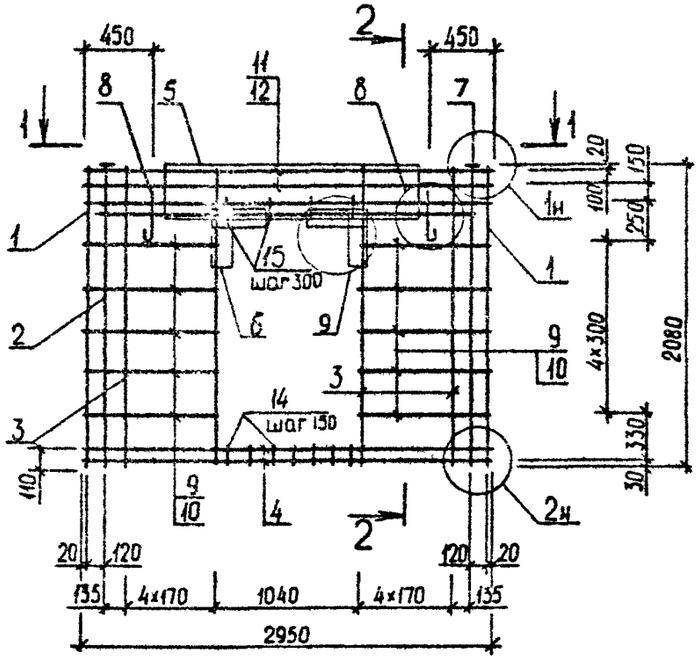

2 – 2

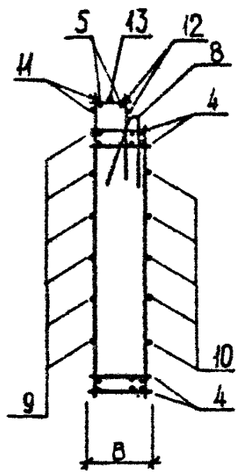

1 – 1

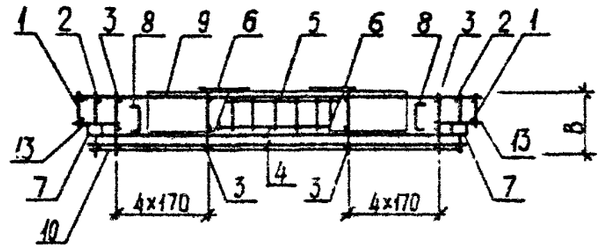

ОБОЗНАЧЕНИЕ	МАРКА	В, ММ	МАССА, КГ
I.090.I-3ПВ.I-I 2I	2КП 30.2I.3,0	275	63,600
-0I	2КП 30.2I.3,5	325	65.500

			1.090.1-3ПВ.1-1 21СБ
НАЧОТД	Шевченко		Каркас пространственный 2КП 30.2I Сборочный чертеж
НКОНТР	Ребров		
ГП СПЕЦ	Ничипоренко		
ПРОВЕРИЛ	Скорбогат		
РАЗРАБ.	Греськів		

СТАДИЯ	МАССА	МАСШТАБ
Р	СМ ТАБЛ	
ЛИСТ	ЛИСТОВ 1	

ГОСГРАЖДАНСТРОЙ
КиевЗНИИЭП

ФОРМАТ А4

ЭПВЦ КиевЗНИИЭП
ОПЕРАТОР ТЛП КОРТ

ВЗАМ. ИНВ. №
ПОДП. И ДАТА
ИНВ. № ПОДЛ.

ЛИСТ

ФОРМАТ А4

ФОРМАТ	ЗОНА	ПОЗ	ОБОЗНАЧЕНИЕ	НАИМЕНОВАНИЕ	КОЛ.	ПРИМЕЧАНИЕ
				ДОКУМЕНТАЦИЯ		
А3			1.090.1-3ПВ.1-1 22СБ	СБОРОЧНЫЙ ЧЕРТЕЖ		
А3			1.090.1-3ПВ.1-1 00Д2	УЗЛЫ АРМАТУРНЫЕ		
А4			1.090.1-3ПВ.1-1 00ТО	ТЕХНИЧЕСКОЕ ОПИСАНИЕ		
				СБОРОЧНЫЕ ЕДИНИЦЫ		
				КАРКАС ПЛОСКИЙ		
А4		4	1.090.1-3ПВ.1-1 30-02	КР7	1	
А4		5	1.090.1-3ПВ.1-1 31-01	КР9	4	
				ИЗДЕЛИЕ ЗАКЛАДНОЕ		
А4		6	1.090.1-3ПВ.1-1 36-02	МН3	1	
А4		7	1.090.1-3ПВ.1-1 36	МН1	1	
				ДЕТАЛИ		
				СТ. ОТД. ГОСТ 6727-80		
ВЧ		10	5.041.2710	Ф5 ВР-I L=2710	7	0.38КГ
ВЧ		11	5.041.300	Ф5 ВР-I L=300	9	0.04КГ
			ПЕРЕМЕННЫЕ ДАННЫЕ	ДЛЯ ИСПОЛНЕНИЙ:		
				1.090.1-3ПВ.1-1 22 1КП 29.21.3,0		
				СБОРОЧНЫЕ ЕДИНИЦЫ		
				КАРКАС ПЛОСКИЙ		
А4		1	1.090.1-3ПВ.1-1 30	КР5	1	
А4		2	1.090.1-3ПВ.1-1 29-02	КР3	1	
А4		3	1.090.1-3ПВ.1-1 29	КР1	13	
				ДЕТАЛИ		
А4		8	1.090.1-3ПВ.1-1 37-02	ПЕТЛЯ СТРОПОВОЧНАЯ ПС3	2	
А4		9	1.090.1-3ПВ.1-1 39-02	СТЕРЖЕНЬ ОТДЕЛЬНЫЙ ОС3	9	
				СТ. ОТД. ГОСТ 6727-80		
ВЧ		12	5.041.275	Ф5 ВР-1 L=275	14	0.04КГ
				1.090.1-3ПВ.1-1 22-01 1КП 29.21.3,5		
				СБОРОЧНЫЕ ЕДИНИЦЫ		

			1.090.1-3ПВ.1-1 22
НАЧОТД	Шевченка		Каркас пространственный 1КП 29.21, 2КП 29.21
Н.КОНТР	Ребров		
ГЛ.СПЕЦ	Ничипоренко		
ПРОВЕРИЛ	Скообогат		
РАЗРАБ	Пинчук		

СТАДИЯ	ЛИСТ	ЛИСТОВ
Р	1	2

ГОСГРАЖДАНСТРОЙ КиевЗНИИЭП

ЭПВЦ Киев ЗНИИЭП | ОПЕРАТОР ТПП КОРТ | Гребнева

ИНВ №ПОДЛ | ПОДПИСЬ И ДАТА | ВЗАМ ИНВ №

ФОРМАТ	ЗОНА	ПОЗ	ОБОЗНАЧЕНИЕ	НАИМЕНОВАНИЕ	КОЛ	ПРИМЕЧАНИЕ
				КАРКАС ПЛОСКИЙ		
А4		1	1.090.1-3ПВ.1-1 30-01	КР6	1	
А4		2	1.090.1-3ПВ.1-1 29-03	КР4	1	
А4		3	1.090.1-3ПВ.1-1 29-01	КР2	13	
				ДЕТАЛИ		
А4		8	1.090.1-3ПВ.1-1 37-03	ПЕТЛЯ СТРОПОВОЧНАЯ ПС4	2	
А4		9	1.090.1-3ПВ.1-1 40-02	СТЕРЖЕНЬ ОТДЕЛЬНЫЙ ОС7	9	
				СТ. ОТД. ГОСТ 6727-80		
ВЧ		12	5.041.325	Ф5 ВР-1 L=325	14	0.04КГ
				1.090.1-3ПВ.1-1 22-02 2КП 29.21.3,0		
				СБОРОЧНЫЕ ЕДИНИЦЫ		
				КАРКАС ПЛОСКИЙ		
А4		1	1.090.1-3ПВ.1-1 30	КР5	1	
А4		2	1.090.1-3ПВ.1-1 29-02	КР3	1	
А4		3	1.090.1-3ПВ.1-1 29	КР1	13	
				ДЕТАЛИ		
А4		8	1.090.1-3ПВ.1-1 37-02	ПЕТЛЯ СТРОПОВОЧНАЯ ПС3	2	
А4		9	1.090.1-3ПВ.1-1 39-02	СТЕРЖЕНЬ ОТДЕЛЬНЫЙ ОС3	9	
				СТ. ОТД. ГОСТ 6727-80		
ВЧ		12	5.041.275	Ф5 ВР-1 L=275	14	0.04КГ
				1.090.1-3ПВ.1-1 22-03 2КП 29.21.3,5		
				СБОРОЧНЫЕ ЕДИНИЦЫ		
				КАРКАС ПЛОСКИЙ		
А4		1	1.090.1-3ПВ.1-1 30-01	КР6	1	
А4		2	1.090.1-3ПВ.1-1 29-03	КР4	1	
А4		3	1.090.1-3ПВ.1-1 29-01	КР2	13	
				ДЕТАЛИ		
А4		8	1.090.1-3ПВ.1-1 37-03	ПЕТЛЯ СТРОПОВОЧНАЯ ПС4	2	
А4		9	1.090.1-3ПВ.1-1 40-02	СТЕРЖЕНЬ ОТДЕЛЬНЫЙ ОС7	9	
				СТ. ОТД. ГОСТ 6727-80		
ВЧ		12	5.041.325	Ф5 ВР-1 L=325	14	0.04КГ

РИС. 1

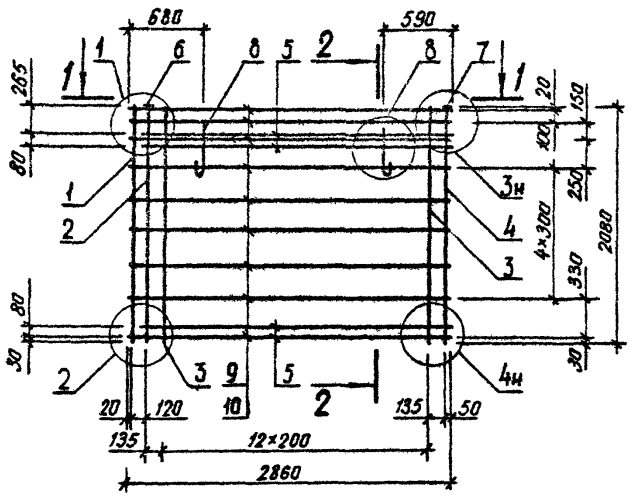

РИС. 2

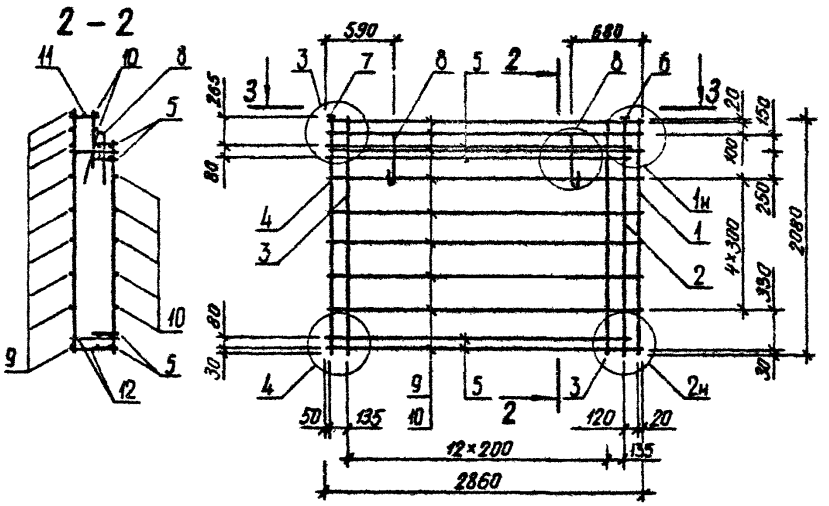

ОБОЗНАЧЕНИЕ	МАРКА	РИС	В, ММ	МАССА, КГ
I.090.I-3ПВ.I-I 22	IКП 29.2I.3,0	I	275	66,450
-0I	IКП 29.2I.3,5	I	325	67,200
-02	2КП 29.2I.3,0	2	275	66,450
-03	2КП 29.2I.3,5	2	325	67,200

НАЧ.ОТД.	Шевченко	
Н.КОНТР	Ребров	
ГЛ.СПЕЦ	Ничипоренко	
ПРОВЕРИЛ	Скоробогат	
РАЗРАБ.	Литвиненко	

1.090.1-3ПВ.1-1 22СБ

Каркас пространственный IКП 29.2I, 2КП 29.2I Сборочный чертеж

СТАДИЯ	МАССА	МАСШТАБ
Р	СМ ТАБЛ	
ЛИСТ	ЛИСТОВ 1	

ГОСГРАЖДАНСТРОЙ КиевЗНИИЭП

ФОРМАТ	ЗОНА	ПОЗ	ОБОЗНАЧЕНИЕ	НАИМЕНОВАНИЕ	КОЛ	ПРИМЕЧАНИЕ
				ДОКУМЕНТАЦИЯ		
А3			1.090.1-3ПВ.1-1 23СВ	СБОРОЧНЫЙ ЧЕРТЕЖ		
А3			1.090.1-3ПВ.1-1 0ОД2	УЗЛЫ АРМАТУРНЫЕ		
А4			1.090.1-3ПВ.1-1 0ОТО	ТЕХНИЧЕСКОЕ ОПИСАНИЕ		
				СБОРОЧНЫЕ ЕДИНИЦЫ		
				КАРКАС ПЛОСКИЙ		
А4	4		1.090.1-3ПВ.1-1 30-02	КР7	1	
А4	5		1.090.1-3ПВ.1-1 31-02	КР10	4	
				ИЗДЕЛИЕ ЗАКЛАДНОЕ		
А4	6		1.090.1-3ПВ.1-1 36-02	МН3	1	
А4	7		1.090.1-3ПВ.1-1 36	МН1	1	
				ДЕТАЛИ		
А4	8		1.090.1-3ПВ.1-1 37	ПЕТЛЯ СТРОПОВОЧНАЯ ПС1 СТ. ОТД. ГОСТ 6727-80	2	
ВЧ	10		5.041.1510	Ф5 ВР-I L=1510	7	0.21КГ
ВЧ	11		5.041.300	Ф5 ВР-I L=300	9	0.04КГ
			ПЕРЕМЕННЫЕ ДАННЫЕ	ДЛЯ ИСПОЛНЕНИЙ:		
				1.090.1-3ПВ.1-1 23 1КП 17.21.3,0		
				СБОРОЧНЫЕ ЕДИНИЦЫ		
				КАРКАС ПЛОСКИЙ		
А4	1		1.090.1-3ПВ.1-1 30	КР5	1	
А4	2		1.090.1-3ПВ.1-1 29-02	КР3	1	
А4	3		1.090.1-3ПВ.1-1 29	КР1	7	
				ДЕТАЛИ		
А4	9		1.090.1-3ПВ.1-1 39-01	СТЕРЖЕНЬ ОТДЕЛЬНЫЙ ОС2 СТ. ОТД. ГОСТ 6727-80	9	
ВЧ	12		5.041.275	Ф5 ВР-I L=275	6	0.04КГ
				1.090.1-3ПВ.1-1 23-01 1КП 17.21.3,5		
				СБОРОЧНЫЕ ЕДИНИЦЫ		

		1.090.1-3ПВ.1-1 23	
НАЧОТД	Шевченко	Каркас пространственный 1КП 17.21, 2КП 17.21	СТАДИЯ: Р; ЛИСТ: 1; ЛИСТОВ: 2
НКОНТР	Ребров		
ГЛ.СПЕЦ.	Нечипоренко		ГОСГРАЖДАНСТРОЙ КиевЗНИИЭП
ПРОВЕРИЛ	Скоробогат		
РАЗРАБ	Пинчук		

ФОРМАТ А4

ЭПВЦ Киев ЗНИИЭП | ОПЕРАТОР ГЛП КОРТ | Гребнева

ФОРМАТ	ЗОНА	ПОЗ	ОБОЗНАЧЕНИЕ	НАИМЕНОВАНИЕ	КОЛ	ПРИМЕЧАНИЕ
				КАРКАС ПЛОСКИЙ		
А4	1		1.090.1-3ПВ.1-1 30-01	КР6	1	
А4	2		1.090.1-3ПВ.1-1 29-03	КР4	1	
А4	3		1.090.1-3ПВ.1-1 29-01	КР2	7	
				ДЕТАЛИ		
А4	9		1.090.1-3ПВ.1-1 40-01	СТЕРЖЕНЬ ОТДЕЛЬНЫЙ ОС6 СТ. ОТД. ГОСТ 6727-80	9	
ВЧ	12		5.041.325	Ф5 ВР-I L=325	6	0.04КГ
				1.090.1-3ПВ.1-1 23-02 2КП 17.21.3,0		
				СБОРОЧНЫЕ ЕДИНИЦЫ		
				КАРКАС ПЛОСКИЙ		
А4	1		1.090.1-3ПВ.1-1 30	КР5	1	
А4	2		1.090.1-3ПВ.1-1 29-02	КР3	1	
А4	3		1.090.1-3ПВ.1-1 29	КР1	7	
				ДЕТАЛИ		
А4	9		1.090.1-3ПВ.1-1 39-01	СТЕРЖЕНЬ ОТДЕЛЬНЫЙ ОС2 СТ. ОТД. ГОСТ 6727-80	9	
ВЧ	12		5.041.275	Ф5 ВР-I L=275	6	0.04КГ
				1.090.1-3ПВ.1-1 23-03 2КП 17.21.3,5		
				СБОРОЧНЫЕ ЕДИНИЦЫ		
				КАРКАС ПЛОСКИЙ		
А4	1		1.090.1-3ПВ.1-1 30-01	КР6	1	
А4	2		1.090.1-3ПВ.1-1 29-03	КР4	1	
А4	3		1.090.1-3ПВ.1-1 29-01	КР2	7	
				ДЕТАЛИ		
А4	9		1.090.1-3ПВ.1-1 40-01	СТЕРЖЕНЬ ОТДЕЛЬНЫЙ ОС6 СТ. ОТД. ГОСТ 6727-80	9	
ВЧ	12		5.041.325	Ф5 ВР-I L=325	6	0.04КГ

ВЗАМ ИНВ № | ПОДПИСЬ И ДАТА | ИНВ №ПОДЛ

	1.090.1-3ПВ.1-1 23	ЛИСТ 2

ФОРМАТ А4

РИС. 1

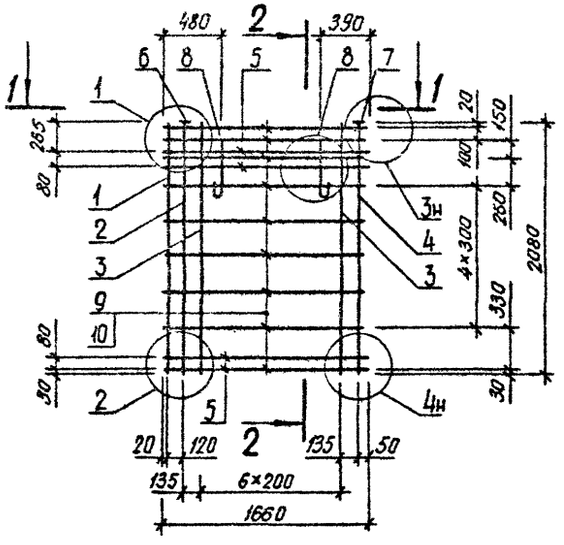

2 – 2

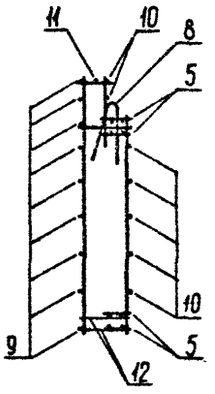

1 – 1

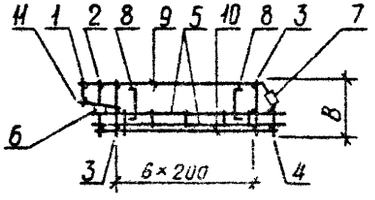

РИС. 2

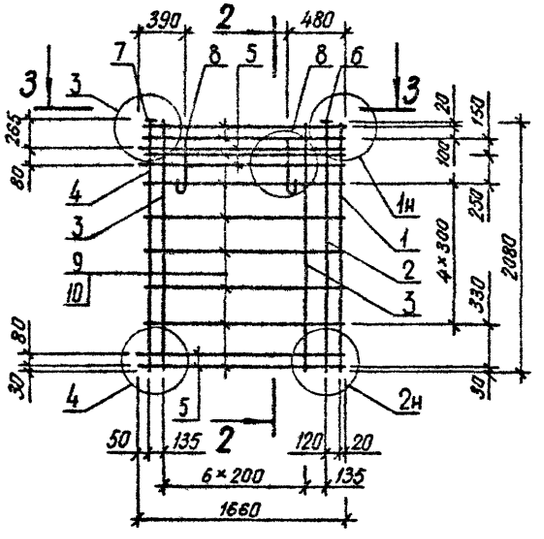

3 – 3

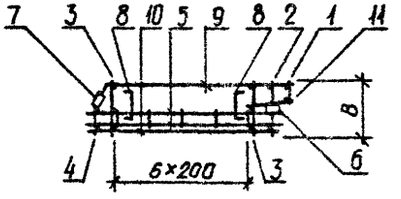

ОБОЗНАЧЕНИЕ	МАРКА	РИС	В,ММ	МАССА,КГ
I.090.I-3ПВ.I-I 23	IКП I7.2I.3,0	I	275	39,300
-0I	IКП I7.2I.3,5	I	325	39,750
-02	2КП I7.2I.3,0	2	275	39,300
-03	2КП I7.2I.3,5	2	325	39,750

НАЧ.ОТД	Шевченко		
Н.КОНТР	Ребров		
ГЛ.СПЕЦ	Ничипоренко		
ПРОВЕРИЛ	Ничипоренко		
РАЗРАБ.	Литвиненко		

1.090.1-3ПВ.1-1 23СБ

Каркас пространственный IКП I7.2I, 2КП I7.2I
Сборочный чертеж

СТАДИЯ	МАССА	МАСШТАБ
Р	СМ ТАБЛ	
ЛИСТ	ЛИСТОВ 1	

ГОСГРАЖДАНСТРОЙ
КиевЗНИИЭП

ФОРМАТ А3

ФОРМАТ	ЗОНА	ПОЗ	ОБОЗНАЧЕНИЕ	НАИМЕНОВАНИЕ	КОЛ	ПРИМЕЧАНИЕ
				ДОКУМЕНТАЦИЯ		
А3			1.090.1-3ПВ.1-1 24СВ	СБОРОЧНЫЙ ЧЕРТЕЖ		
А3			1.090.1-3ПВ.1-1 00Д2	УЗЛЫ АРМАТУРНЫЕ		
А4			1.090.1-3ПВ.1-1 00ТО	ТЕХНИЧЕСКОЕ ОПИСАНИЕ		
				СБОРОЧНЫЕ ЕДИНИЦЫ		
				КАРКАС ПЛОСКИЙ		
А4		4	1.090.1-3ПВ.1-1 30-02	КР7	1	
А4		5	1.090.1-3ПВ.1-1 31-03	КР11	4	
				ИЗДЕЛИЕ ЗАКЛАДНОЕ		
А4		6	1.090.1-3ПВ.1-1 36-02	МН3	1	
А4		7	1.090.1-3ПВ.1-1 36	МН1	1	
				ДЕТАЛИ		
А4		8	1.090.1-3ПВ.1-1 37	ПЕТЛЯ СТРОПОВОЧНАЯ ПС1 СТ. ОТД. ГОСТ 6727-80	2	
ВЧ		10	5.041.910	Ф5 ВР-I L=910	7	0.13КГ
ВЧ		11	5.041.300	Ф5 ВР-I L=300	9	0.04КГ
			ПЕРЕМЕННЫЕ ДАННЫЕ	ДЛЯ ИСПОЛНЕНИЙ:		
				1.090.1-3ПВ.1-1 24 1КП 11.21.3,0		
				СБОРОЧНЫЕ ЕДИНИЦЫ		
				КАРКАС ПЛОСКИЙ		
А4		1	1.090.1-3ПВ.1-1 30	КР5	1	
А4		2	1.090.1-3ПВ.1-1 29-02	КР3	1	
А4		3	1.090.1-3ПВ.1-1 29	КР1	4	
				ДЕТАЛИ		
А4		9	1.090.1-3ПВ.1-1 39	СТЕРЖЕНЬ ОТДЕЛЬНЫЙ ОС1 СТ. ОТД. ГОСТ 6727-80	9	
ВЧ		12	5.041.275	Ф5 ВР-1 L=275	4	0.04КГ
				1.090.1-3ПВ.1-1 24-01 1КП 11.21.3,5		
				СБОРОЧНЫЕ ЕДИНИЦЫ		

1.090.1-3ПВ.1-1 24

НАЧ.ОТД	Шевченко		
Н.КОНТР	Ребров		
ГЛ.СПЕЦ	Чичиперенко		
ПРОВЕРИЛ	Второбогат		
РАЗРАБ	Пинчук		

Каркас пространственный
IКП II.2I, 2КП II.2I

СТАДИЯ	ЛИСТ	ЛИСТОВ
Р	1	2

ГОСГРАЖДАНСТРОЙ
КиевЗНИИЭП

ФОРМАТ А4

ЭПВЦ Киев ЗНИИЭП | ОПЕРАТОР ТПП КОРТ | Гребнева

ФОРМАТ	ЗОНА	ПОЗ	ОБОЗНАЧЕНИЕ	НАИМЕНОВАНИЕ	КОЛ	ПРИМЕЧАНИЕ
				КАРКАС ПЛОСКИЙ		
А4		1	1.090.1-3ПВ.1-1 30-01	КР6	1	
А4		2	1.090.1-3ПВ.1-1 29-03	КР4	1	
А4		3	1.090.1-3ПВ.1-1 29-01	КР2	4	
				ДЕТАЛИ		
А4		9	1.090.1-3ПВ.1-1 40	СТЕРЖЕНЬ ОТДЕЛЬНЫЙ ОС5 СТ. ОТД. ГОСТ 6727-80	9	
ВЧ		12	5.041.325	Ф5 ВР-1 L=325	4	0.[illegible]
				1.090.1-3ПВ.1-1 24-02 2КП 11.21.3,0		
				СБОРОЧНЫЕ ЕДИНИЦЫ		
				КАРКАС ПЛОСКИЙ		
А4		1	1.090.1-3ПВ.1-1 30	КР5	1	
А4		2	1.090.1-3ПВ.1-1 29-02	КР3	1	
А4		3	1.090.1-3ПВ.1-1 29	КР1	4	
				ДЕТАЛИ		
А4		9	1.090.1-3ПВ.1-1 39	СТЕРЖЕНЬ ОТДЕЛЬНЫЙ ОС1 СТ. ОТД. ГОСТ 6727-80	9	
ВЧ		12	5.041.275	Ф5 ВР-1 L=275	4	0.04КГ
				1.090.1-3ПВ.1-1 24-03 2КП 11.21.3,5		
				СБОРОЧНЫЕ ЕДИНИЦЫ		
				КАРКАС ПЛОСКИЙ		
А4		1	1.090.1-3ПВ.1-1 30-01	КР6	1	
А4		2	1.090.1-3ПВ.1-1 29-03	КР4	1	
А4		3	1.090.1-3ПВ.1-1 29-01	КР2	4	
				ДЕТАЛИ		
А4		9	1.090.1-3ПВ.1-1 40	СТЕРЖЕНЬ ОТДЕЛЬНЫЙ ОС5 СТ. ОТД. ГОСТ 6727-80	9	
ВЧ		12	5.041.325	Ф5 ВР-1 L=325	4	0.04КГ

ВЗАМ ИНВ № | ПОДПИСЬ И ДАТА | ИНВ № ПОДЛ

1.090.1-3ПВ.1-1 24

ЛИСТ 2

20406 58

ФОРМАТ А4

РИС. 1

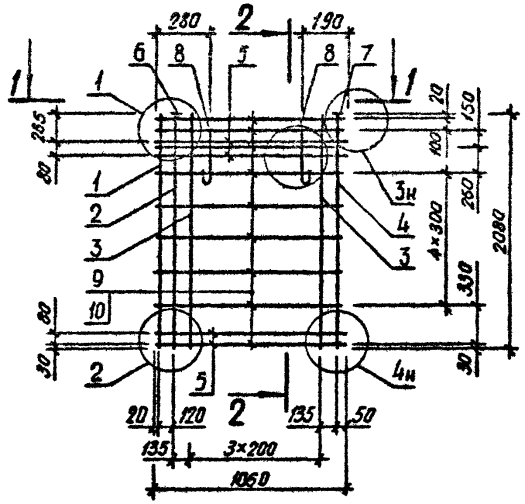

2 – 2

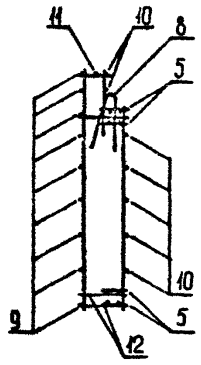

РИС. 2

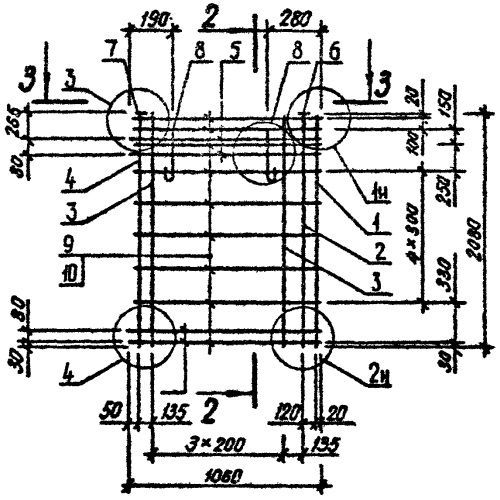

1 – 1

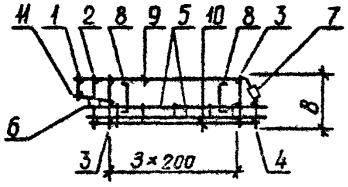

3 – 3

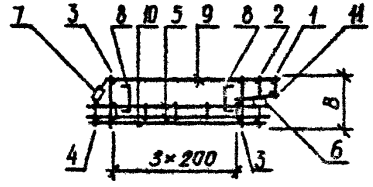

ОБОЗНАЧЕНИЕ	МАРКА	РИС	В, ММ	МАССА, КГ
I.090.I-3ПВ.I-I 24	IКП II.2I.3,0	I	275	26,420
-0I	IКП II.2I.3,5	I	325	26,740
-02	2КП II.2I.3,0	2	275	26,420
-03	2КП II.2I.3,5	2	325	26,740

			1.090.1-3ПВ.1-1 24СБ
			Каркас пространственный IКП II.2I, 2КП II.2I Сборочный чертеж
НАЧ.ОТД.	Шевченко		
Н.КОНТР.	Ребров		
ГЛ.СПЕЦ.	Ничипоренко		
ПРОВЕРИЛ	Ничипоренко		
РАЗРАБ.	Литвиненко		

СТАДИЯ	МАССА	МАСШТАБ
Р	СМ ТАБЛ	
ЛИСТ	ЛИСТОВ 1	

ГОСГРАЖДАНСТРОЙ
КиевЗНИИЭП

ФОРМАТ	ЗОНА	ПОЗ	ОБОЗНАЧЕНИЕ	НАИМЕНОВАНИЕ	КОЛ	ПРИМЕЧАНИЕ
				ДОКУМЕНТАЦИЯ		
А4			1.090.1-3ПВ.1-1 25СБ	СБОРОЧНЫЙ ЧЕРТЕЖ		
А3			1.090.1-3ПВ.1-1 00Д2	УЗЛЫ АРМАТУРНЫЕ		
А4			1.090.1-3ПВ.1-1 00ТО	ТЕХНИЧЕСКОЕ ОПИСАНИЕ		
				СБОРОЧНЫЕ ЕДИНИЦЫ		
				КАРКАС ПЛОСКИЙ		
А4	1		1.090.1-3ПВ.1-1 30-02	КР7	2	
А4	3		1.090.1-3ПВ.1-1 31-01	КР9	4	
А4	4		1.090.1-3ПВ.1-1 36	ИЗДЕЛИЕ ЗАКЛАДНОЕ МН1	2	
				ДЕТАЛИ		
				СТ. ОТД. ГОСТ 6727-80		
ВЧ	7		5.041.2710	Ф5 ВР-I L=2710	7	0.38КГ
			ПЕРЕМЕННЫЕ ДАННЫЕ	ДЛЯ ИСПОЛНЕНИЙ:		
				1.090.1-3ПВ.1-1 25 КП 28.21.3,0		
				СБОРОЧНЫЕ ЕДИНИЦЫ		
А4	2		1.090.1-3ПВ.1-1 29	КАРКАС ПЛОСКИЙ КР1	13	
				ДЕТАЛИ		
А4	5		1.090.1-3ПВ.1-1 37-02	ПЕТЛЯ СТРОПОВОЧНАЯ ПС3	2	
А4	6		1.090.1-3ПВ.1-1 39-03	СТЕРЖЕНЬ ОТДЕЛЬНЫЙ ОС4	9	
				СТ. ОТД. ГОСТ 6727-80		
ВЧ	8		5.041.275	Ф5 ВР-1 L=275	14	0.04КГ
				1.090.1-3ПВ.1-1 25-01 КП 28.21.3,5		
				СБОРОЧНЫЕ ЕДИНИЦЫ		
А4	2		1.090.1-3ПВ.1-1 29-01	КАРКАС ПЛОСКИЙ КР2	13	
				ДЕТАЛИ		
А4	5		1.090.1-3ПВ.1-1 37-03	ПЕТЛЯ СТРОПОВОЧНАЯ ПС4	2	
А4	6		1.090.1-3ПВ.1-1 40-03	СТЕРЖЕНЬ ОТДЕЛЬНЫЙ ОС8	9	
				СТ. ОТД. ГОСТ 6727-80		

				1.090.1-3ПВ.1-1 25
НАЧ ОТД	Шевченко			Каркас пространственный КП 28.21
Н КОНТР	Ребров			
ГЛ СПЕЦ	Ничипоренко			
ПРОВЕРИЛ	Скоробогат			
РАЗРАБ	Пинчук			

СТАДИЯ	ЛИСТ	ЛИСТОВ
Р	1	2

ГОСГРАЖДАНСТРОЙ КиевЗНИИЭП

ФОРМАТ А4

ЭПВЦ Киев ЗНИИЭП — ОПЕРАТОР ТЛП КОРТ — Гребнева

ФОРМАТ	ЗОНА	ПОЗ	ОБОЗНАЧЕНИЕ	НАИМЕНОВАНИЕ	КОЛ	ПРИМЕЧАНИЕ
ВЧ		8	5.041. 325	Ф5 ВР-1 L=325	14	0.04КГ

ВЗАМ ИНВ № | ПОДПИСЬ И ДАТА | ИНВ № ПОДЛ

1.090.1-3ПВ.1-1 25 — ЛИСТ 2

20406 60

ФОРМАТ А4

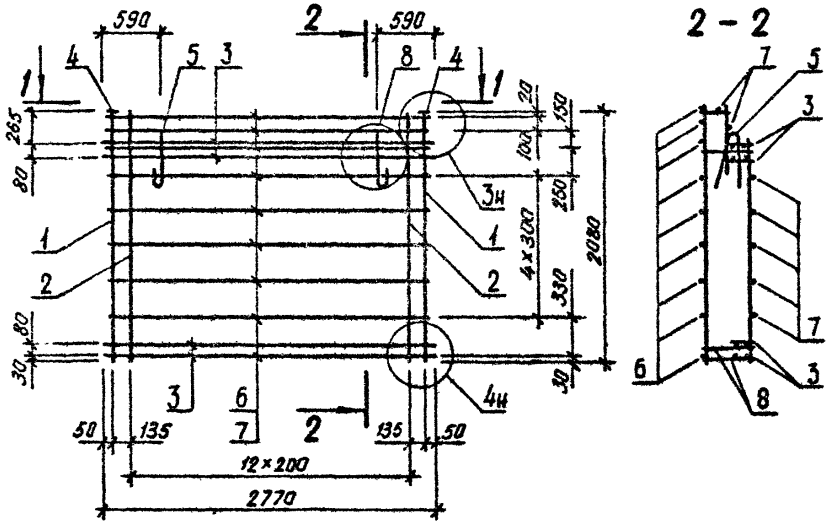

ОБОЗНАЧЕНИЕ	МАРКА	В,ММ	МАССА,КГ
I.090.I-3ПВ.I-I 25	КП 28.2I.3,0	275	64,340
-0I	КП 28.2I.3,5	325	64,990

НАЧ.ОТД.	Шевченко	
Н.КОНТР.	Ребров	
ГЛ.СПЕЦ.	Ничипоренко	
ПРОВЕРИЛ	Скоробогат	
РАЗРАБ.	Литвиненко	

1.090.1-3ПВ.1-1 25СБ

Каркас пространственный КП 28.2I Сборочный чертеж

СТАДИЯ	МАССА	МАСШТАБ
Р	СМ ТАБЛ	
ЛИСТ	ЛИСТОВ 1	

ГОСГРАЖДАНСТРОЙ КиевЗНИИЭП

ЭПВЦ КиевЗНИИЭП ОПЕРАТОР ТЛП КОРТ

ИНВ. № ПОДЛ. | ПОДП. И ДАТА | ВЗАМ. ИНВ. №

ЛИСТ

ФОРМАТ	ЗОНА	ПОЗ	ОБОЗНАЧЕНИЕ	НАИМЕНОВАНИЕ	КОЛ	ПРИМЕЧАНИЕ
				ДОКУМЕНТАЦИЯ		
А3			1.090.1-3ПВ.1-1 26СБ	СВОРОЧНЫЙ ЧЕРТЕЖ		
А3			1.090.1-3ПВ.1-1 00Д2	УЗЛЫ АРМАТУРНЫЕ		
А4			1.090.1-3ПВ.1-1 00ТО	ТЕХНИЧЕСКОЕ ОПИСАНИЕ		
				СВОРОЧНЫЕ ЕДИНИЦЫ		
А4	4		1.090.1-3ПВ.1-1 31-01	КАРКАС ПЛОСКИЙ КР9	4	
А4	5		1.090.1-3ПВ.1-1 33-02	СЕТКА С3	1	
А4	7		1.090.1-3ПВ.1-1 36-02	ИЗДЕЛИЕ ЗАКЛАДНОЕ МН3	1	
А4	8		1.090.1-3ПВ.1-1 36	МН1	1	
				ДЕТАЛИ		
				СТ. ОТД. ГОСТ 6727-80		
ВЧ	11		5.041.2680	Ф5 ВР-I L=2680	9	0.37КГ
ВЧ	12		5.041.2560	Ф5 ВР-I L=2560	7	0.36КГ
ВЧ	13		5.041.300	Ф5 ВР-I L=300	9	0.04КГ
			ПЕРЕМЕННЫЕ ДАННЫЕ	ДЛЯ ИСПОЛНЕНИЙ:		
				1.090.1-3ПВ.1-1 26 1КП 33.21.3,0		
				СВОРОЧНЫЕ ЕДИНИЦЫ		
				КАРКАС ПЛОСКИЙ		
А4	1		1.090.1-3ПВ.1-1 30	КР5	1	
А4	2		1.090.1-3ПВ.1-1 29-02	КР3	1	
А4	3		1.090.1-3ПВ.1-1 29	КР1	13	
А4	6		1.090.1-3ПВ.1-1 33	СЕТКА С1	1	
				ДЕТАЛИ		
А4	9		1.090.1-3ПВ.1-1 37-02	ПЕТЛЯ СТРОПОВОЧНАЯ ПС3	2	
А4	10		1.090.1-3ПВ.1-1 38	СТЕРЖЕНЬ ОТДЕЛЬНЫЙ АН1	2	
				СТ. ОТД. ГОСТ 6727-80		
ВЧ	14		5.041.275	Ф5 ВР-I L=275	14	0.04КГ
				1.090.1-3ПВ.1-1 26-01 1КП 33.21.3,5		
				СВОРОЧНЫЕ ЕДИНИЦЫ		

		1.090.1-3ПВ.1-1 26	
НАЧ.ОТД.	Шевченко	Каркас пространственный 1КП 33.21, 2КП 33.21	СТАДИЯ: Р; ЛИСТ: 1; ЛИСТОВ: 2
Н.КОНТР.	Ребров		
ГЛ.СПЕЦ.	Начиповенко		ГОСГРАЖДАНСТРОЙ КиевЗНИИЭП
ПРОВЕРИЛ	Скородогат		
РАЗРАБ.	Пинчук		

ЭПВЦ Киев ЗНИИЭП

ОПЕРАТОР ТЛП КОРТ Гребнева

ФОРМАТ	ЗОНА	ПОЗ.	ОБОЗНАЧЕНИЕ	НАИМЕНОВАНИЕ	КОЛ	ПРИМЕЧАНИЕ
А4		1	1.090.1-3ПВ.1-1 30-01	КАРКАС ПЛОСКИЙ КР6	1	
А4		2	1.090.1-3ПВ.1-1 29-03	КР4	1	
А4		3	1.090.1-3ПВ.1-1 29-01	КР2	13	
А4		6	1.090.1-3ПВ.1-1 33-01	СЕТКА С2	1	
				ДЕТАЛИ		
А4		9	1.090.1-3ПВ.1-1 37-03	ПЕТЛЯ СТРОПОВОЧНАЯ ПС4	2	
А4		10	1.090.1-3ПВ.1-1 38-01	АНКЕР ГНУТЫЙ АН2	2	
				СТ. ОТД. ГОСТ 6727-80		
ВЧ		14	5.041.325	Ф5 ВР-I L=325	14	0.
				1.090.1-3ПВ.1-1 26-02 2КП 33.21.3,0		
				СВОРОЧНЫЕ ЕДИНИЦЫ		
				КАРКАС ПЛОСКИЙ		
А4		1	1.090.1-3ПВ.1-1 30	КР5	1	
А4		2	1.090.1-3ПВ.1-1 29-02	КР3	1	
А4		3	1.090.1-3ПВ.1-1 29	КР1	13	
А4		6	1.090.1-3ПВ.1-1 33	СЕТКА С1	1	
				ДЕТАЛИ		
А4		9	1.090.1-3ПВ.1-1 37-02	ПЕТЛЯ СТРОПОВОЧНАЯ ПС3	2	
А4		10	1.090.1-3ПВ.1-1 38	СТЕРЖЕНЬ ОТДЕЛЬНЫЙ АН1	2	
				СТ. ОТД. ГОСТ 6727-80		
ВЧ		14	5.041.275	Ф5 ВР-I L=275	14	0.04КГ
				1.090.1-3ПВ.1-1 26-03 2КП 33.21.3,5		
				СВОРОЧНЫЕ ЕДИНИЦЫ		
А4		1	1.090.1-3ПВ.1-1 30-01	КАРКАС ПЛОСКИЙ КР6	1	
А4		2	1.090.1-3ПВ.1-1 29-03	КР4	1	
А4		3	1.090.1-3ПВ.1-1 29-01	КР2	13	
А4		6	1.090.1-3ПВ.1-1 33-01	СЕТКА С2	1	
				ДЕТАЛИ		
А4		9	1.090.1-3ПВ.1-1 37-03	ПЕТЛЯ СТРОПОВОЧНАЯ ПС4	2	
А4		10	1.090.1-3ПВ.1-1 38-01	АНКЕР ГНУТЫЙ АН2	2	
				СТ. ОТД. ГОСТ 6727-80		
ВЧ		14	5.041.325	Ф5 ВР-I L=325	14	0.04КГ

ВЗАМ.ИНВ.№ | ПОДПИСЬ И ДАТА | ИНВ.№ ПОДЛ.

	1.090.1-3ПВ.1-1 26	ЛИСТ 2

РИС. 1

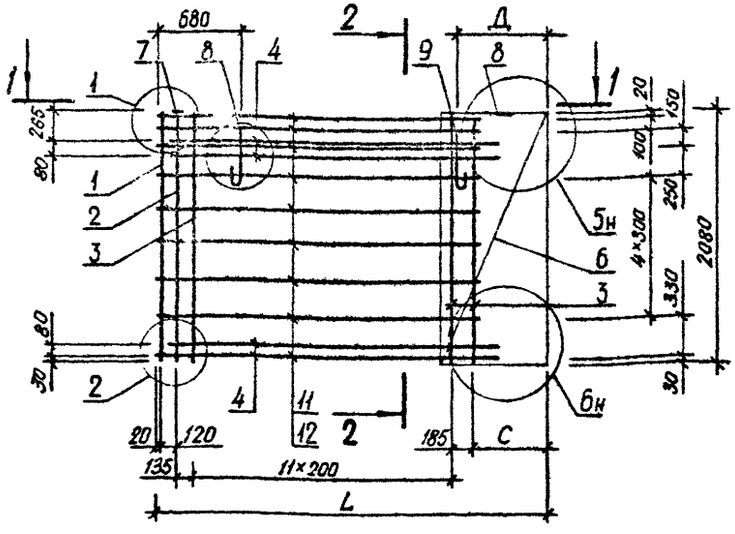

2 – 2

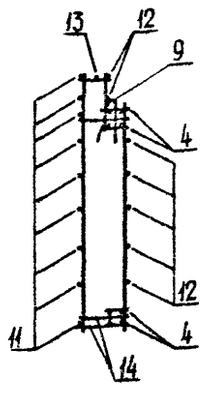

РИС. 2

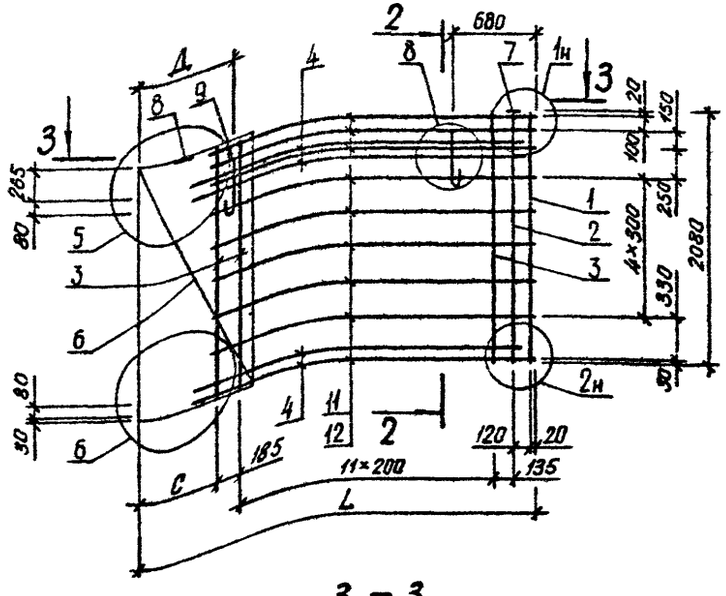

1 – 1

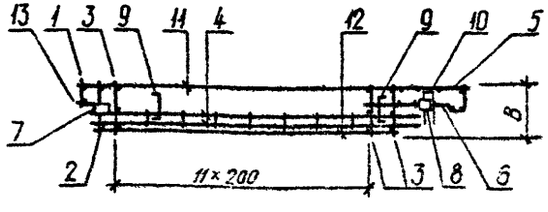

3 – 3

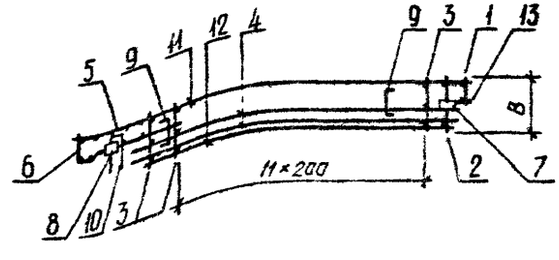

ОБОЗНАЧЕНИЕ	МАРКА	РИС	В,ММ	L,ММ	С,ММ	Д,ММ	МАССА,КГ
I.090.I-3ПВ.I-I 26	IКП 33.2I.3,0	I	275	3I85	525	690	70,94С
-0I	IКП 33.2I.3,5	I	325	3235	575	740	7I,760
-02	2КП 33.2I.3.0	2	275	3I85	525	690	70,940
-03	2КП 33.2I.3.5	2	325	3235	575	740	7I.760

НАЧОТД.	Шевченко	
Н.КОНТР.	Ребров	
ГЛ.СПЕЦ.	Ничипоренко	
ПРОВЕРИЛ	Ничипоренко	
РАЗРАБ.	Литвиненко	

1.090.1-3ПВ.1-1 26СБ

Каркас пространственный IКП 33.2I, 2КП 33.2I Сборочный чертеж

СТАДИЯ	МАССА	МАСШТАБ
Р	СМ ТАБЛ	
ЛИСТ	ЛИСТОВ 1	

ГОСГРАЖДАНСТРОЙ
КиевЗНИИЭП

ФОРМАТ	ЗОНА	ПОЗ	ОБОЗНАЧЕНИЕ	НАИМЕНОВАНИЕ	КОЛ	ПРИМЕЧАНИЕ
				ДОКУМЕНТАЦИЯ		
А3			1.090.1-3ПВ.1-1 27СБ	СБОРОЧНЫЙ ЧЕРТЕЖ		
А3			1.090.1-3ПВ.1-1 00Д2	УЗЛЫ АРМАТУРНЫЕ		
А4			1.090.1-3ПВ.1-1 00ТО	ТЕХНИЧЕСКОЕ ОПИСАНИЕ		
				СБОРОЧНЫЕ ЕДИНИЦЫ		
А4	4		1.090.1-3ПВ.1-1 31-02	КАРКАС ПЛОСКИЙ КР10	4	
				СЕТКА		
А4	5		1.090.1-3ПВ.1-1 33-02	С3	1	
				ИЗДЕЛИЕ ЗАКЛАДНОЕ		
А4	7		1.090.1-3ПВ.1-1 36-02	МН3	1	
А4	8		1.090.1-3ПВ.1-1 36	МН1	1	
				ДЕТАЛИ		
				СТ. ОТД. ГОСТ 6727-80		
ВЧ	11		5.041.1480	Ф5 ВР-I L=1480	9	0.21КГ
ВЧ	12		5.041.1360	Ф5 ВР-I L=1360	7	0.19КГ
ВЧ	13		5.041.300	Ф5 ВР-I L=300	9	0.04КГ
			ПЕРЕМЕННЫЕ ДАННЫЕ	ДЛЯ ИСПОЛНЕНИЙ:		
				1.090.1-3ПВ.1-1 27 1КП 21.21.3,0		
				СБОРОЧНЫЕ ЕДИНИЦЫ		
				КАРКАС ПЛОСКИЙ		
А4	1		1.090.1-3ПВ.1-1 30	КР5	1	
А4	2		1.090.1-3ПВ.1-1 29-02	КР3	1	
А4	3		1.090.1-3ПВ.1-1 29	КР1	7	
А4	6		1.090.1-3ПВ.1-1 33	СЕТКА С1	1	
				ДЕТАЛИ		
А4	9		1.090.1-3ПВ.1-1 37	ПЕТЛЯ СТРОПОВОЧНАЯ ПС1	2	
А4	10		1.090.1-3ПВ.1-1 38	СТЕРЖЕНЬ ОТДЕЛЬНЫЙ АН1	2	
				СТ. ОТД. ГОСТ 6727-80		
ВЧ	14		5.041.275	Ф5 ВР-I L=275	8	0.04КГ
				1.090.1-3ПВ.1-1 27-01 1КП 21.21.3,5		
				СБОРОЧНЫЕ ЕДИНИЦЫ		

		1.090.1-3ПВ.1-1 27	
НАЧ ОТД	Шевченко	Каркас пространственный 1КП 21.21, 2КП 21.21	СТАДИЯ: Р; ЛИСТ: 1; ЛИСТОВ: 2
Н.КОНТР	Ребров		ГОСГРАЖДАНСТРОЙ КиевЗНИИЭП
ГЛ.СПЕЦ	Ничипоренко		
ПРОВЕРИЛ	Скробогат		
РАЗРАБ	Линчук		

ФОРМАТ	ЗОНА	ПОЗ.	ОБОЗНАЧЕНИЕ	НАИМЕНОВАНИЕ	КОЛ	ПРИМЕЧАНИЕ
А4	1			КАРКАС ПЛОСКИЙ		
А4	2		1.090.1-3ПВ.1-1 30-01	КР6	1	
А4	3		1.090.1-3ПВ.1-1 29-03	КР4	1	
А4	6		1.090.1-3ПВ.1-1 29-01	КР2	7	
			1.090.1-3ПВ.1-1 33-01	СЕТКА С2	1	
				ДЕТАЛИ		
А4	9					
А4	10		1.090.1-3ПВ.1-1 37-01	ПЕТЛЯ СТРОПОВОЧНАЯ ПС2	2	
			1.090.1-3ПВ.1-1 38-01	АНКЕР ГНУТЫЙ АН2	2	
ВЧ	14		5.041.325	СТ. ОТД. ГОСТ 6727-80 Ф5 ВР-I L=325	8	0.04КГ
				1.090.1-3ПВ.1-1 27-02 2КП 21.21.3,0		
				СБОРОЧНЫЕ ЕДИНИЦЫ		
А4	1			КАРКАС ПЛОСКИЙ		
А4	2		1.090.1-3ПВ.1-1 30	КР5	1	
А4	3		1.090.1-3ПВ.1-1 29-02	КР3	1	
А4	6		1.090.1-3ПВ.1-1 29	КР1	7	
			1.090.1-3ПВ.1-1 33	СЕТКА С1	1	
				ДЕТАЛИ		
А4	9					
А4	10		1.090.1-3ПВ.1-1 37	ПЕТЛЯ СТРОПОВОЧНАЯ ПС1	2	
			1.090.1-3ПВ.1-1 38	СТЕРЖЕНЬ ОТДЕЛЬНЫЙ АН1	2	
ВЧ	14		5.041.275	СТ. ОТД. ГОСТ 6727-80 Ф5 ВР-I L=275	8	0.04КГ
				1.090.1-3ПВ.1-1 27-03 2КП 21.21.3,5		
				СБОРОЧНЫЕ ЕДИНИЦЫ		
А4	1			КАРКАС ПЛОСКИЙ		
А4	2		1.090.1-3ПВ.1-1 30-01	КР6	1	
А4	3		1.090.1-3ПВ.1-1 29-03	КР4	1	
А4	6		1.090.1-3ПВ.1-1 29-01	КР2	7	
			1.090.1-3ПВ.1-1 33-01	СЕТКА С2	1	
				ДЕТАЛИ		
А4	9		1.090.1-3ПВ.1-1 37-01	ПЕТЛЯ СТРОПОВОЧНАЯ ПС2	2	
А4	10		1.090.1-3ПВ.1-1 38-01	АНКЕР ГНУТЫЙ АН2	2	
ВЧ	14		5.041.325	СТ. ОТД. ГОСТ 6727-80 Ф5 ВР-I L=325	8	0.04КГ

ЭПВЦ Киев ЗНИИЭП — Оператор ТПП КОРТ — Гребнева

ВЗАМ ИНВ № | ПОДПИСЬ И ДАТА | ИНВ № ПОДЛ

1.090.1-3ПВ.1-1 27	ЛИСТ 2

РИС. 1

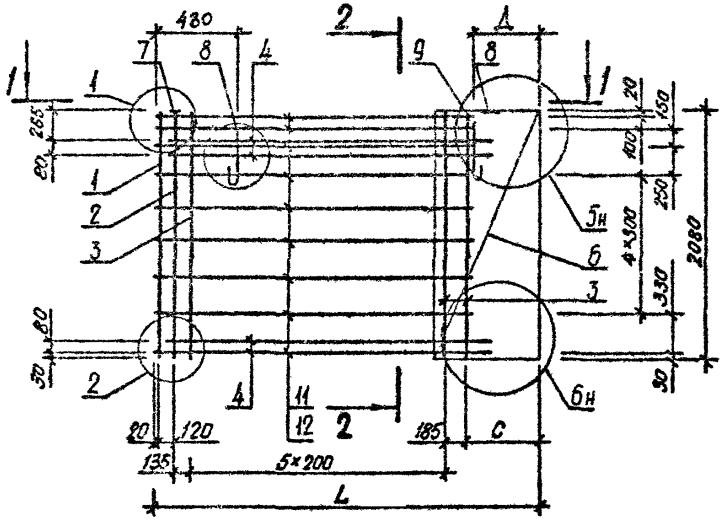

2 – 2

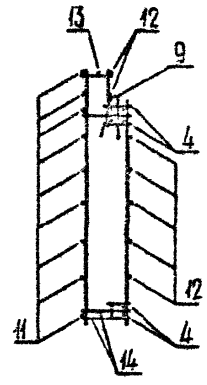

РИС. 2

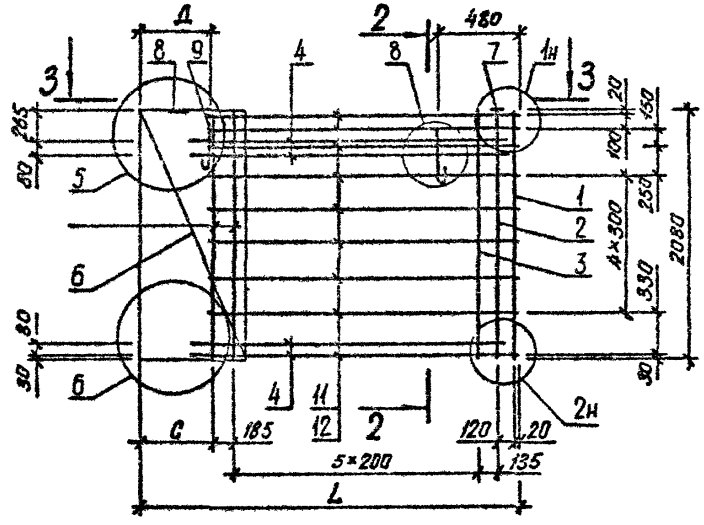

1 – 1

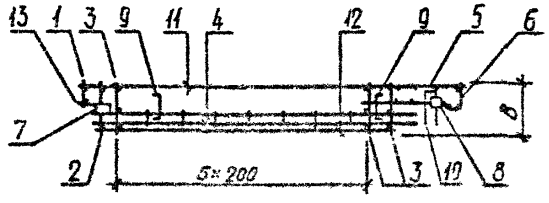

3 – 3

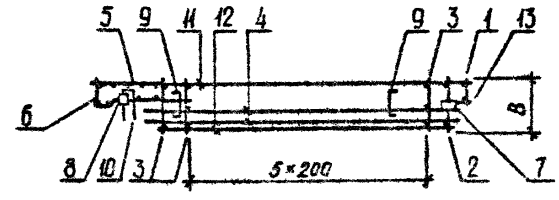

ОБОЗНАЧЕНИЕ	МАРКА	РИС	В,ММ	L,ММ	С,ММ	Д,ММ	МАССА,КГ
1.090.1-3ПВ.1-1 27	1КП 21.21.3,0	1	275	1985	525	510	43,870
-01	1КП 21.21.3,5	1	325	2035	575	560	44,410
-02	2КП 21.21.3,0	2	275	1985	525	510	43,870
-03	2КП 21.21.3,5	2	325	2035	575	560	44,410

НАЧ.ОТД.	Шевченко	
Н.КОНТР.	Ребров	
ГЛ.СПЕЦ.	Ничипоренко	
ПРОВЕРИЛ	Ничипоренко	
РАЗРАБ.	Литвиненко	

1.090.1-3ПВ.1-1 27СБ

Каркас пространственный 1КП 21.21, 2КП 21.21 Сборочный чертеж

СТАДИЯ	МАССА	МАСШТАБ
Р	СМ ТАБЛ	
ЛИСТ	ЛИСТОВ 1	

ГОСГРАЖДАНСТРОЙ КиевЗНИИЭП

ФОРМАТ А3

ФОРМАТ	ЗОНА	ПОЗ	ОБОЗНАЧЕНИЕ	НАИМЕНОВАНИЕ	КОЛ	ПРИМЕЧАНИЕ
				ДОКУМЕНТАЦИЯ		
А3			1.090.1-3ПВ.1-1 28СБ	СБОРОЧНЫЙ ЧЕРТЕЖ		
А3			1.090.1-3ПВ.1-1 00Д2	УЗЛЫ АРМАТУРНЫЕ		
А4			1.090.1-3ПВ.1-1 00ТО	ТЕХНИЧЕСКОЕ ОПИСАНИЕ		
				СБОРОЧНЫЕ ЕДИНИЦЫ		
А4	4		1.090.1-3ПВ.1-1 31-03	КАРКАС ПЛОСКИЙ КР11	4	
А4	5		1.090.1-3ПВ.1-1 33-02	СЕТКА С3	1	
А4	7		1.090.1-3ПВ.1-1 36-02	ИЗДЕЛИЕ ЗАКЛАДНОЕ МН3	1	
А4	8		1.090.1-3ПВ.1-1 36	МН1	1	
				ДЕТАЛИ		
А4	9		1.090.1-3ПВ.1-1 37	ПЕТЛЯ СТРОПОВОЧНАЯ ПС1 СТ. ОТД. ГОСТ 6727-80	2	
ВЧ	11		5.041.880	Ф5 ВР-I L=680	9	0.12КГ
ВЧ	12		5.041.760	Ф5 ВР-I L=760	7	0.11КГ
ВЧ	13		5.041.300	Ф5 ВР-I L=300	9	0.04КГ
			ПЕРЕМЕННЫЕ ДАННЫЕ	ДЛЯ ИСПОЛНЕНИЙ:		
				1.090.1-3ПВ.1-1 28 1КП 15.21.3,0		
				СБОРОЧНЫЕ ЕДИНИЦЫ		
А4	1		1.090.1-3ПВ.1-1 30	КАРКАС ПЛОСКИЙ КР5	1	
А4	2		1.090.1-3ПВ.1-1 29-02	КР3	1	
А4	3		1.090.1-3ПВ.1-1 29	КР1	4	
А4	6		1.090.1-3ПВ.1-1 33	СЕТКА С1	1	
				ДЕТАЛИ		
А4	10		1.090.1-3ПВ.1-1 38	СТЕРЖЕНЬ ОТДЕЛЬНЫЙ АН1 СТ. ОТД. ГОСТ 6727-80	2	
ВЧ	14		5.041.275	Ф5 ВР-I L=275	6	0.04КГ
				1.090.1-3ПВ.1-1 28-01 1КП 15.21.3,5		
				СБОРОЧНЫЕ ЕДИНИЦЫ		

			1.090.1-3ПВ.1-1 28
НАЧ.ОТД	Шевченко		Каркас пространственный 1КП 15.21, 2КП 15.21
Н.КОНТР	Ребров		
ГЛ.СПЕЦ	Ничипоренко		
ПРОВЕРИЛ	Скоробогат		
РАЗРАБ	Пинчук		

СТАДИЯ	ЛИСТ	ЛИСТОВ
Р	1	2

ГОСГРАЖДАНСТРОЙ КиевЗНИИЭП

ЭПВЦ Киев ЗНИИЭП — ОПЕРАТОР ТПП КОРТ — Гребнєва

ФОРМАТ	ЗОНА	ПОЗ	ОБОЗНАЧЕНИЕ	НАИМЕНОВАНИЕ	КОЛ	ПРИМЕЧАНИЕ
А4	1		1.090.1-3ПВ.1-1 30-01	КАРКАС ПЛОСКИЙ КР6	1	
А4	2		1.090.1-3ПВ.1-1 29-03	КР4	1	
А4	3		1.090.1-3ПВ.1-1 29-01	КР2	4	
А4	6		1.090.1-3ПВ.1-1 33-01	СЕТКА С2	1	
				ДЕТАЛИ		
А4	10		1.090.1-3ПВ.1-1 38-01	АНКЕР ГНУТЫЙ АН2 СТ. ОТД. ГОСТ 6727-80	2	
ВЧ	14		5.041.325	Ф5 ВР-I L=325	6	0.04КГ
				1.090.1-3ПВ.1-1 28-02 2КП 15.21.3,0		
				СБОРОЧНЫЕ ЕДИНИЦЫ		
А4	1		1.090.1-3ПВ.1-1 30	КАРКАС ПЛОСКИЙ КР5	1	
А4	2		1.090.1-3ПВ.1-1 29-02	КР3	1	
А4	3		1.090.1-3ПВ.1-1 29	КР1	4	
А4	6		1.090.1-3ПВ.1-1 33	СЕТКА С1	1	
				ДЕТАЛИ		
А4	10		1.090.1-3ПВ.1-1 38	СТЕРЖЕНЬ ОТДЕЛЬНЫЙ АН1 СТ. ОТД. ГОСТ 6727-80	2	
ВЧ	14		5.041.275	Ф5 ВР-I L=275	6	0.04КГ
				1.090.1-3ПВ.1-1 28-03 2КП 15.21.3,5		
				СБОРОЧНЫЕ ЕДИНИЦЫ		
А4	1		1.090.1-3ПВ.1-1 30-01	КАРКАС ПЛОСКИЙ КР6	1	
А4	2		1.090.1-3ПВ.1-1 29-03	КР4	1	
А4	3		1.090.1-3ПВ.1-1 29-01	КР2	4	
А4	6		1.090.1-3ПВ.1-1 33-01	СЕТКА С2	1	
				ДЕТАЛИ		
А4	10		1.090.1-3ПВ.1-1 38-01	АНКЕР ГНУТЫЙ АН2 СТ. ОТД. ГОСТ 6727-80	2	
ВЧ	14		5.041.325	Ф5 ВР-I L=325	6	0.04КГ

ВЗААМ.ИНВ.№ | ПОДПИСЬ И ДАТА | ИНВ.№ ПОДЛ.

	1.090.1-3ПВ.1-1 28	ЛИСТ 2

ФОРМАТ А4

РИС. 1

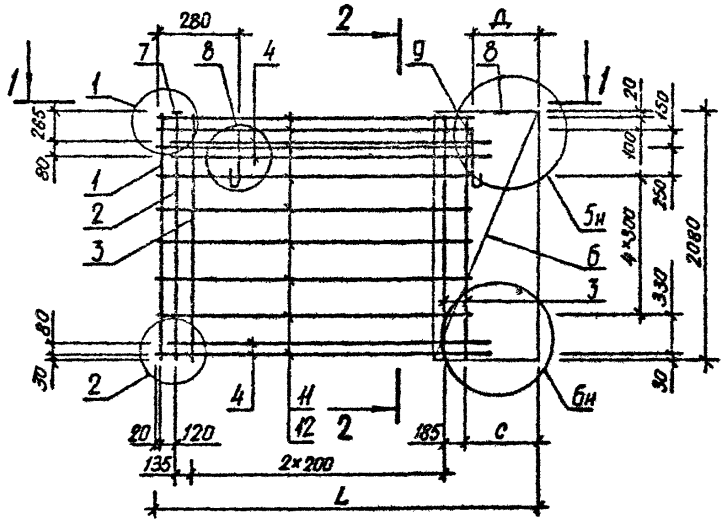

2 – 2

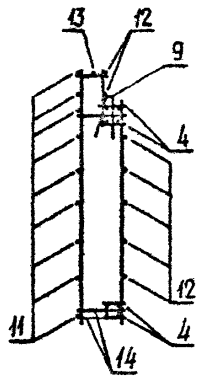

РИС. 2

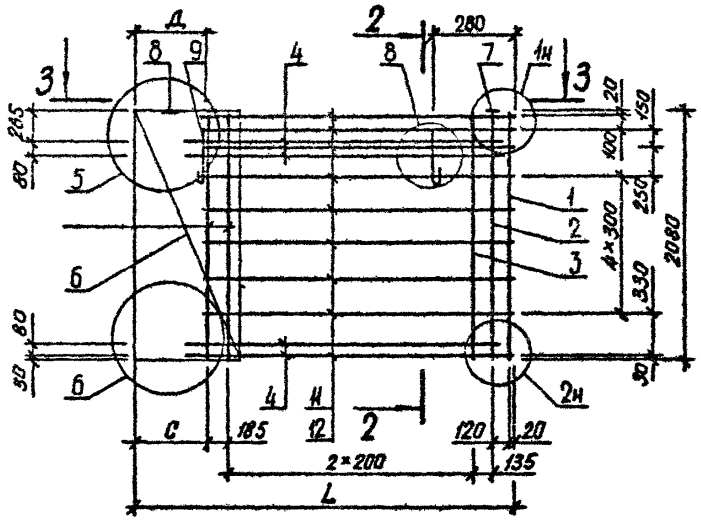

1 – 1

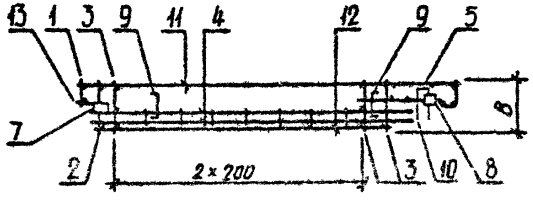

3 – 3

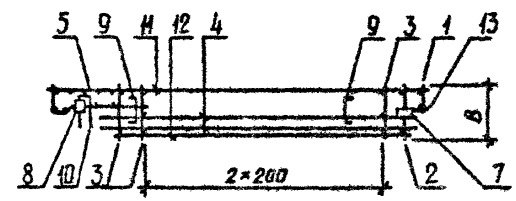

ОБОЗНАЧЕНИЕ	МАРКА	РИС	В,ММ	L,ММ	С,ММ	Д,ММ	МАССА,КГ
I.090.I-3ПВ.I-I 28	IКП I5.2I.3,0	I	275	I385	525	5I0	30,990
-0I	IКП I5.2I.3,5	I	325	I435	575	560	3I,390
-02	2КП I5.2I.3,0	I	275	I385	525	5I0	30,990
-03	2КП I5.2I.3,5	I	325	I435	575	560	3I,390

НАЧ.ОТД	Шевченко	
Н.КОНТР	Ребров	
ГЛ.СПЕЦ	Ничипоренко	
ПРОВЕРИЛ	Скоробогат	
РАЗРАБ.	Литвиненко	

1.090.1-3ПВ.1-1 28СБ

Каркас пространственный
IКП I5.2I, 2КП I5.2I
Сборочный чертеж

СТАДИЯ	МАССА	МАСШТАБ
Р	СМ ТАБЛ	
ЛИСТ	ЛИСТОВ 1	

ГОСГРАЖДАНСТРОЙ
КиевЗНИИЭП

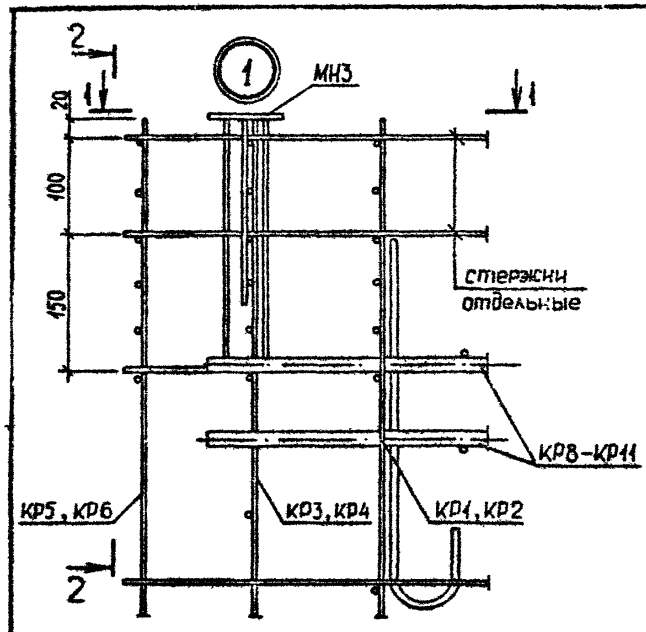

2–2

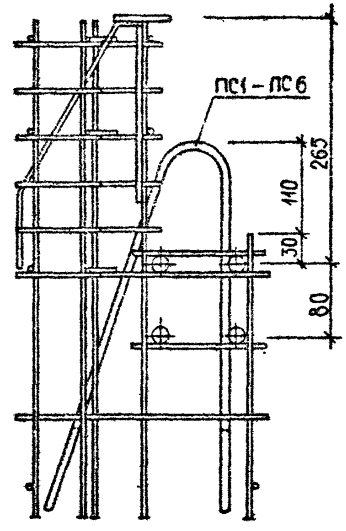

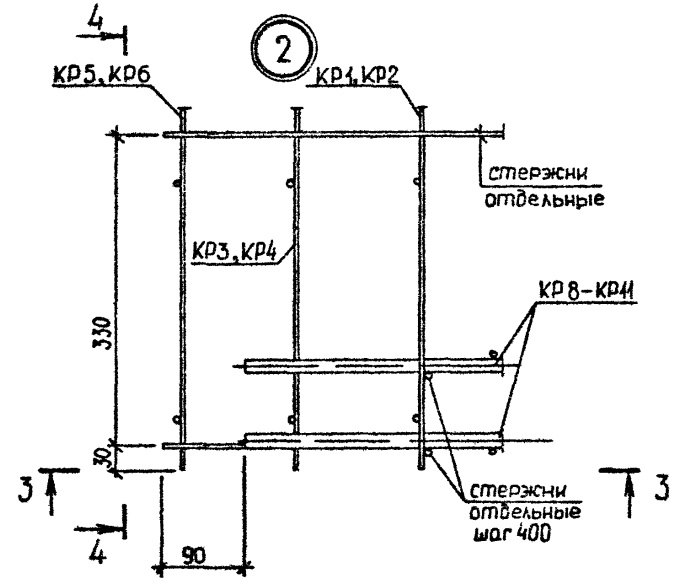

1–1

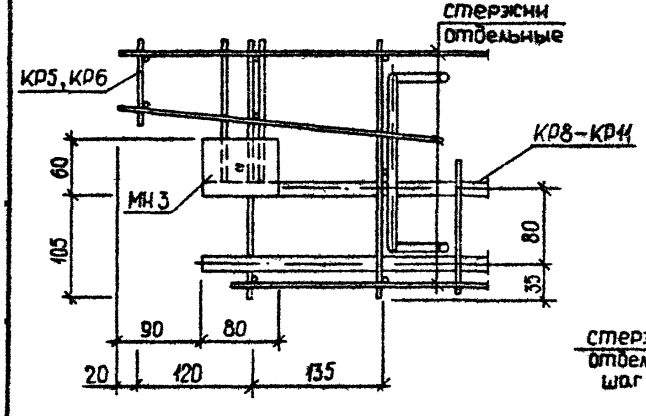

4–4

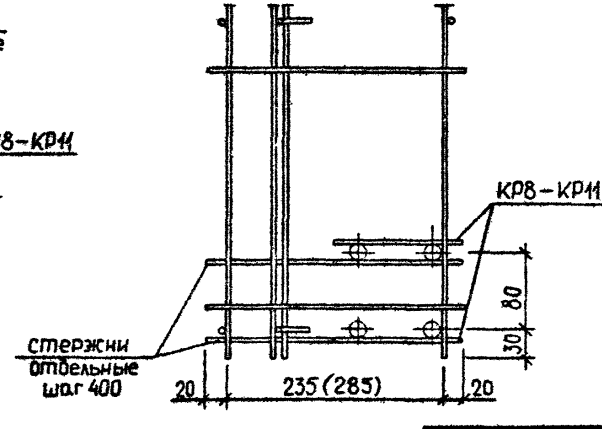

3–3

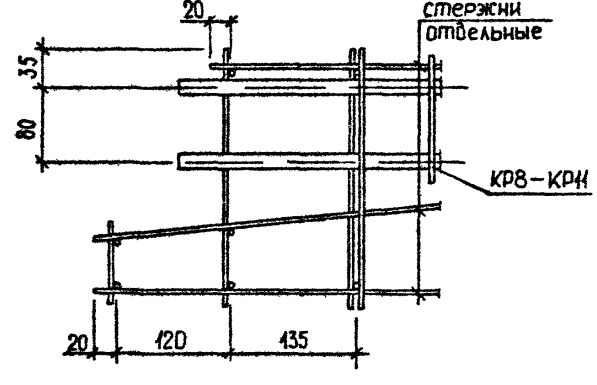

			1.090.1-3ПВ.1-1 ОДД2
НАЧ.ОТД.	Шевченко		УЗЛЫ АРМАТУРНЫЕ
Н.КОНТР	Ребров		
ГЛ.СПЕЦ	Нинигоренко		
ПРОВЕРИЛ	Скоробогат		
РАЗРАБ.	Греськив		

СТАДИЯ	ЛИСТ	ЛИСТОВ
Р	1	6

ГОСГРАЖДАНСТРОЙ
КиевЗНИИЭП

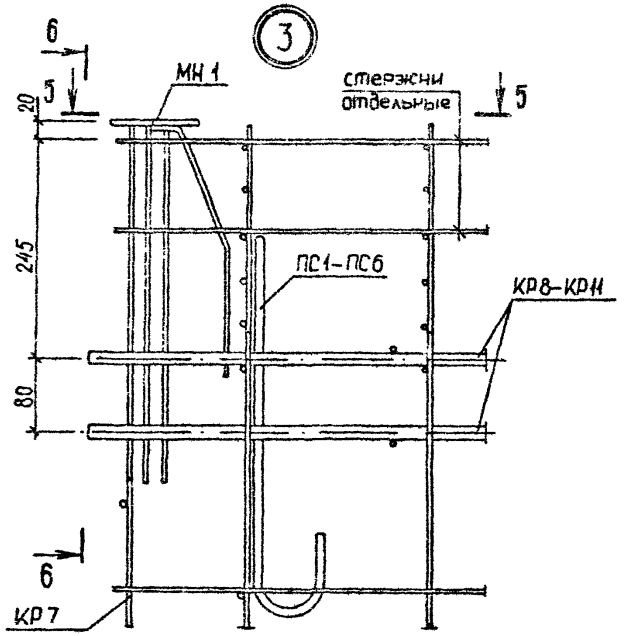

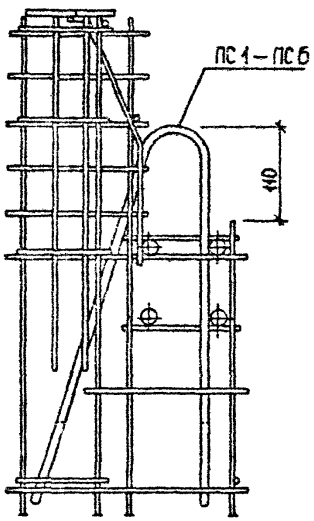

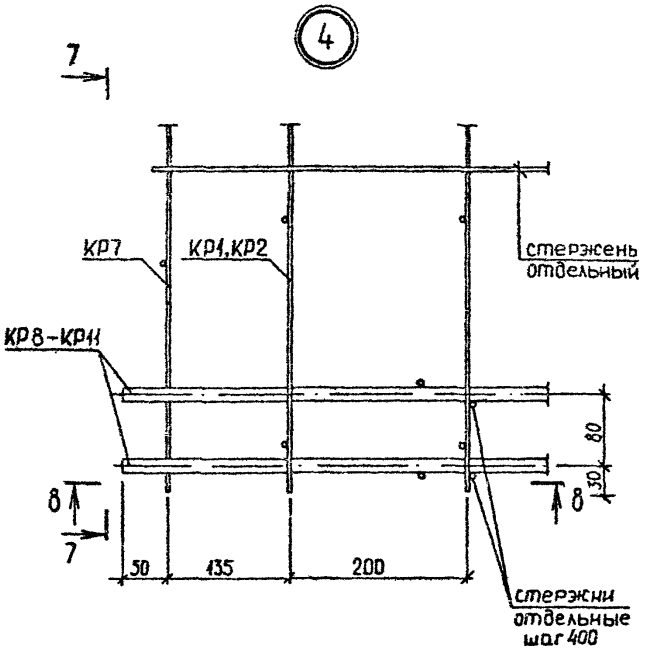

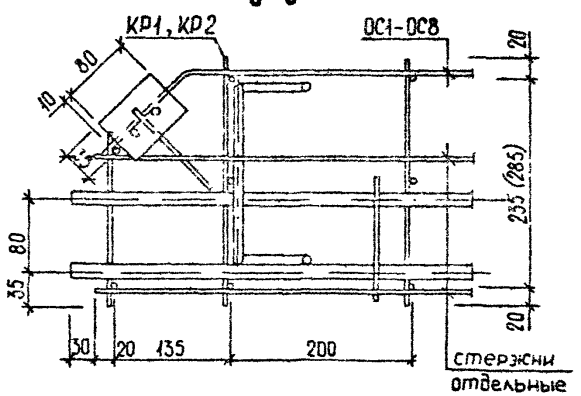

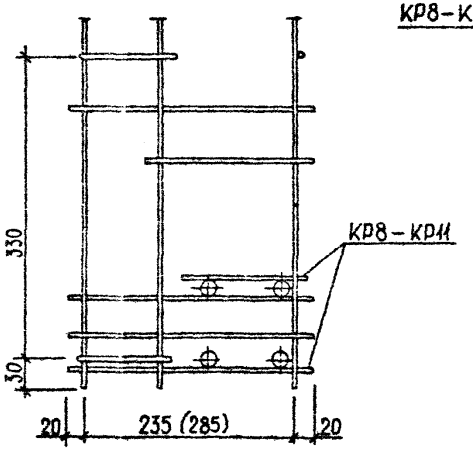

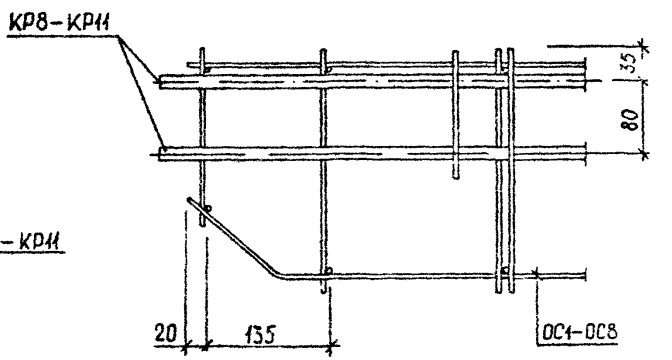

1.090.1-3ПВ.1-1 ОДА2

лист 2

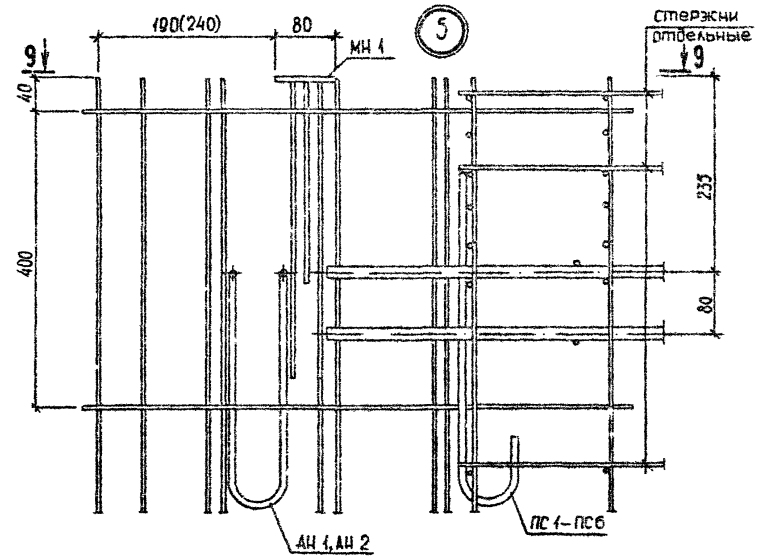

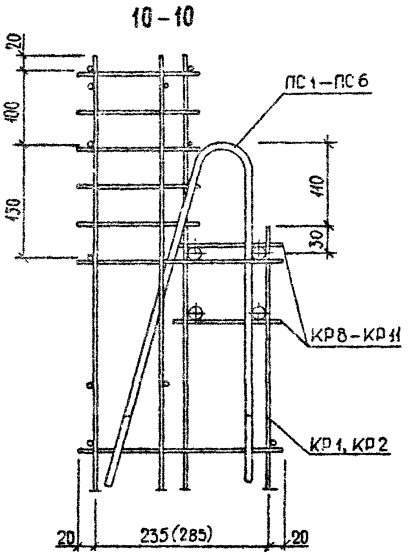

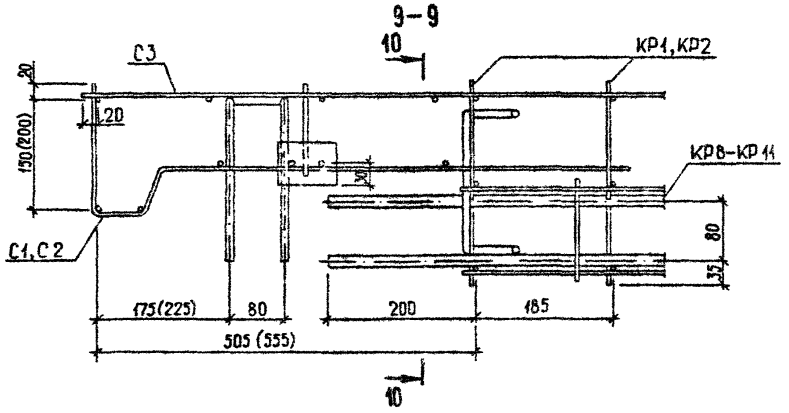

1.090.1–3ПВ.1–1 ОДА2	ЛИСТ 3

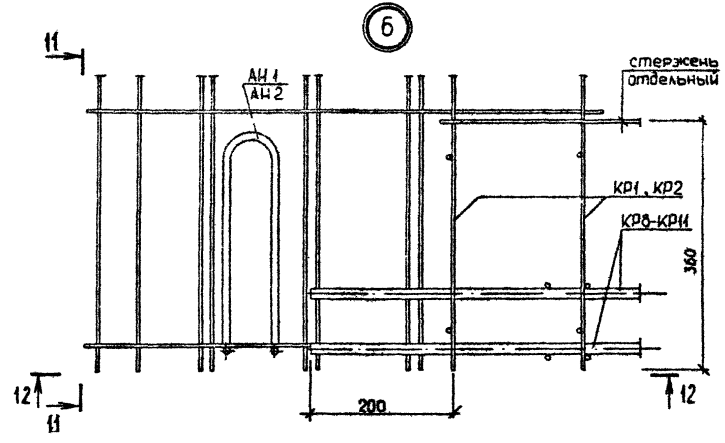
6
11
АИ1
АИ2
стержень отдельный
КР1, КР2
КР8-КР11
360
200
12
11
12

11 – 11

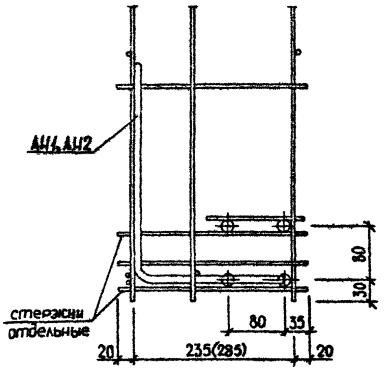
АИ1, АИ2
80
30
стержни отдельные
80
35
20
235(285)
20

12 – 12

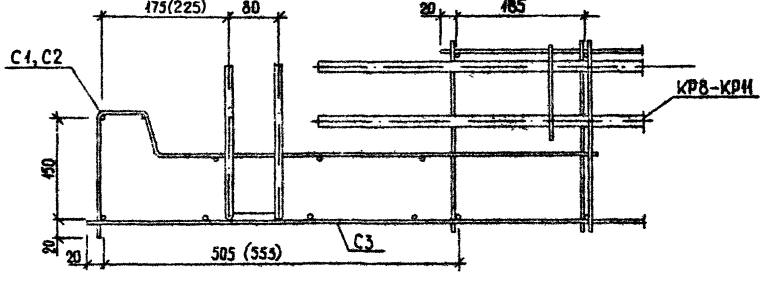
475(225)
80
20
185
С1, С2
КР8-КР11
450
20
20
505 (555)
С3

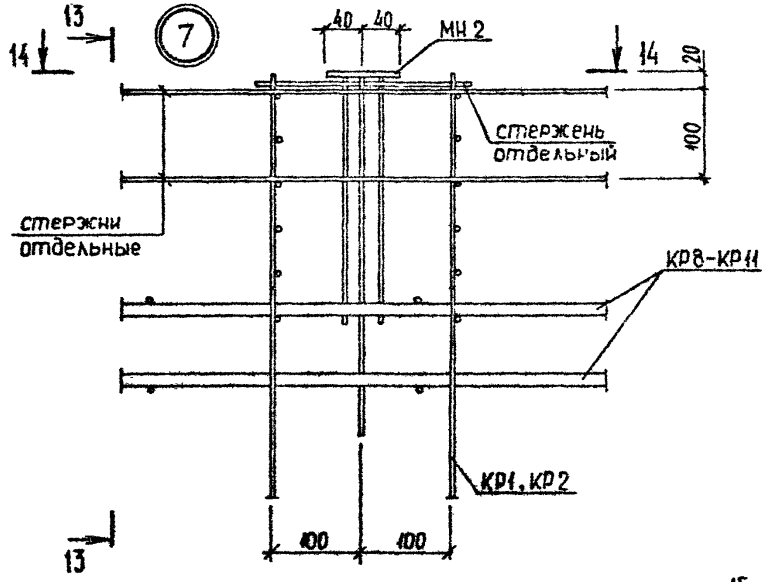

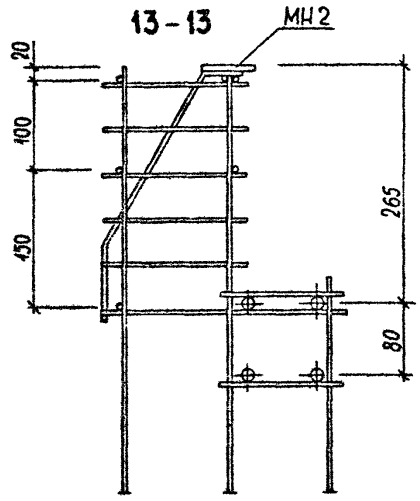

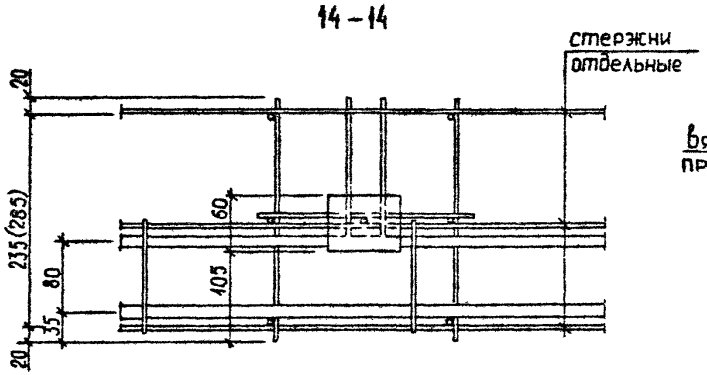

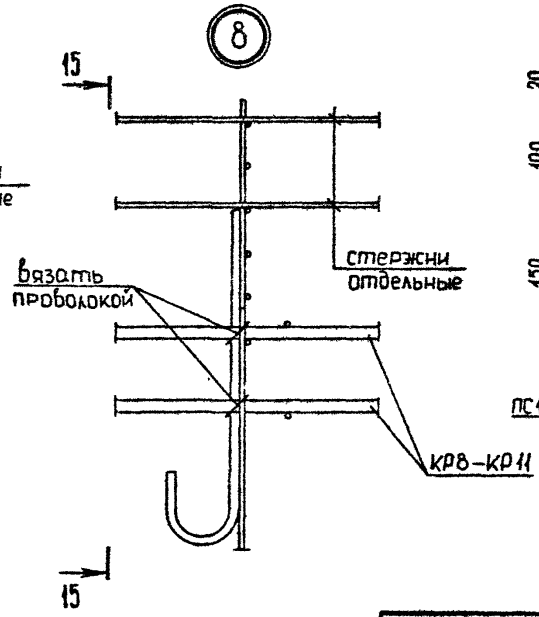

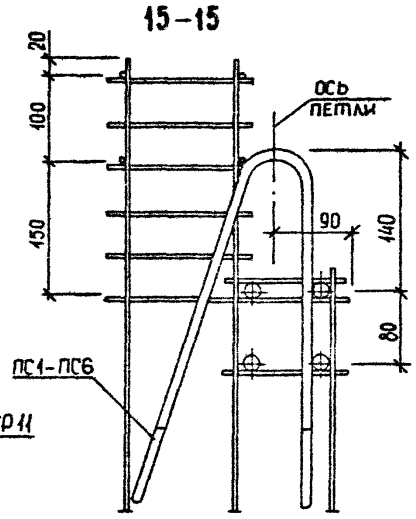

1.090.1-3ПВ.1-1 ОВД2	лист 5

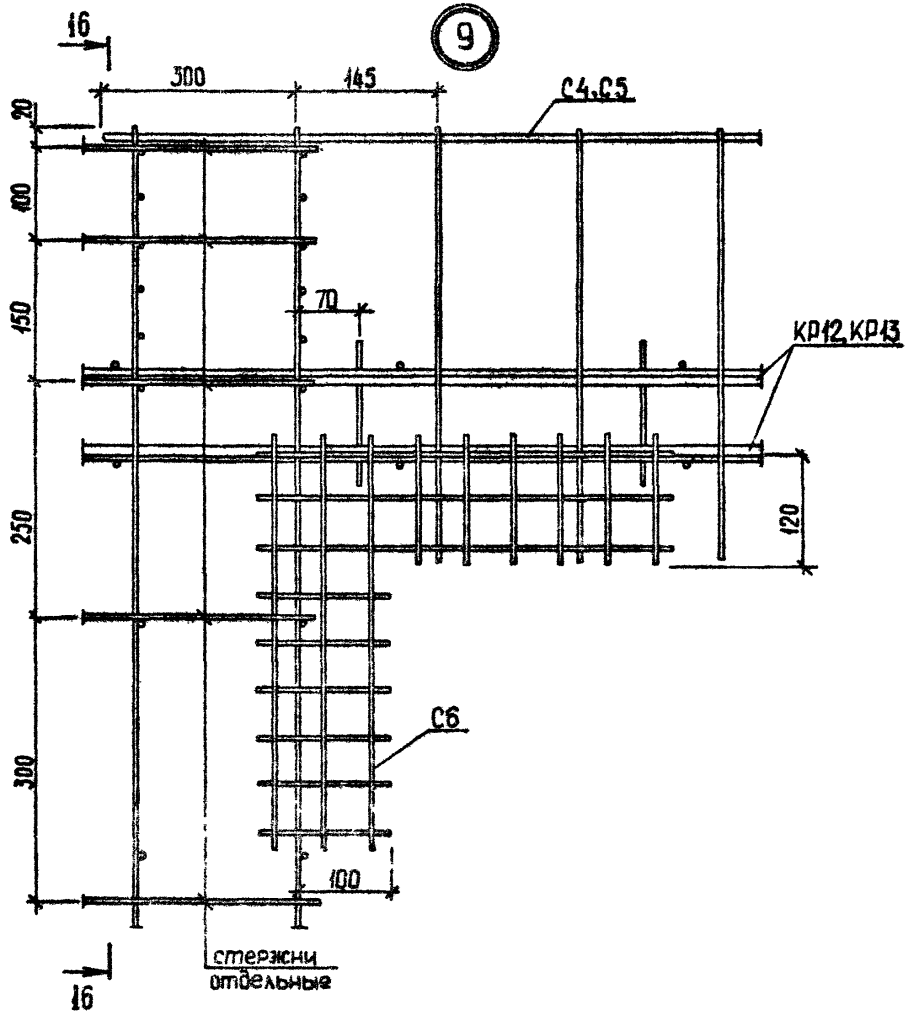
16
9
300
145
С4,С5
20
100
150
250
300
70
КР12,КР13
120
С6
100
стержни отдельные
16

16-16

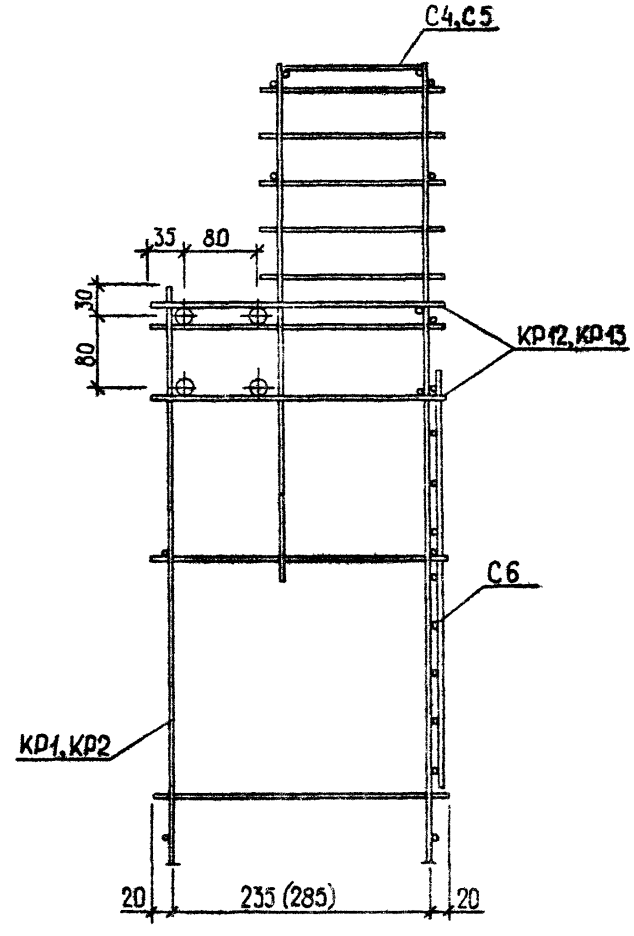
С4,С5
35
80
30
80
КР12,КР13
С6
КР1,КР2
20
235 (285)
20

ФОРМАТ	ЗОНА	ПОЗ	ОБОЗНАЧЕНИЕ	НАИМЕНОВАНИЕ	КОЛ	ПРИМЕЧАНИЕ
				ДОКУМЕНТАЦИЯ		
А4			1.090.1-3ПВ.1-1 29СБ	СБОРОЧНЫЙ ЧЕРТЕЖ		
			ПЕРЕМЕННЫЕ ДАННЫЕ	ДЛЯ ИСПОЛНЕНИЙ:		
				1.090.1-3ПВ.1-1 29 КР1		
				ДЕТАЛИ		
				СТ. ОТД. ГОСТ 5781-82		
БЧ		1	6.013.2080	Ф6 А-Ш L=2080	1	0.46КГ
БЧ		2	6.013.1845	Ф6 А-Ш L=1845	1	0.41КГ
БЧ		3	6.013.550	Ф6 А-Ш L=550	1	0.12КГ
				СТ. ОТД. ГОСТ 6727-80		
БЧ		4	4.041.275	Ф4 ВР-I L=275	8	0.02КГ
БЧ		5	4.041.160	Ф4 ВР-I L=160	5	0.01КГ
				1.090.1-3ПВ.1-1 29-01 КР2		
				ДЕТАЛИ		
				СТ. ОТД. ГОСТ 5781-82		
БЧ		1	6.013.2080	Ф6 А-Ш L=2080	1	0.46КГ
БЧ		2	6.013.1845	Ф6 А-Ш L=1845	1	0.41КГ
БЧ		3	6.013.550	Ф6 А-Ш L=550	1	0.12КГ
				СТ. ОТД. ГОСТ 6727-80		
БЧ		4	4.041.325	Ф4 ВР-I L=325	8	0.03КГ
БЧ		5	4.041.170	Ф4 ВР-I L=170	5	0.02КГ
				1.090.1-3ПВ.1-1 29-02 КР3		
				ДЕТАЛИ		
				СТ. ОТД. ГОСТ 5781-82		
БЧ		1	6.013.2080	Ф6 А-Ш L=2080	2	0.46КГ
БЧ		2	6.013.1420	Ф6 А-Ш L=1420	1	0.31КГ
				СТ. ОТД. ГОСТ 6727-80		
БЧ		3	4.041.275	Ф4 ВР-I L=275	7	0.02КГ
БЧ		4	4.041.100	Ф4 ВР-I L=100	6	.009КГ

1.090.1-3ПВ.1-1 29

НАЧ.ОТД.	Шевченко	
Н.КОНТР.	Ребров	
ГЛ.СПЕЦ.	Чичипоренко	
ПРОВЕРИЛ	Скорабогат	
РАЗРАБ.	Пинчук	

КАРКАС ПЛОСКИЙ
КРI - КР4

СТАДИЯ	ЛИСТ	ЛИСТОВ
Р	1	2

ГОСГРАЖДАНСТРОЙ
КиевЗНИИЭП

ФОРМАТ А4

Гребнева

ОПЕРАТОР ТЛП КОРТ

ЭПВЦ Киев ЗНИИЭП

ФОРМАТ	ЗОНА	ПОЗ	ОБОЗНАЧЕНИЕ	НАИМЕНОВАНИЕ	КОЛ	ПРИМЕЧАНИЕ
				1.090.1-3ПВ.1-1 29-03 КР4		
				ДЕТАЛИ		
				СТ. ОТД. ГОСТ 5781-82		
БЧ		1	6.013.2080	Ф6 А-Ш L=2080	2	0.46КГ
БЧ		2	6.013.1420	Ф6 А-Ш L=1420	1	0.31КГ
				СТ. ОТД. ГОСТ 6727-80		
БЧ		3	4.041.325	Ф4 ВР-I L=325	7	0.03КГ
БЧ		4	4.041.150	Ф4 ВР-I L=150	6	0.01КГ

ВЗАМ.ИНВ.№

ПОДПИСЬ И ДАТА

ИНВ.№ ПОДЛ.

1.090.1-3ПВ.1-1 29

ЛИСТ

20406 74

ФОРМАТ А4

РИС.1

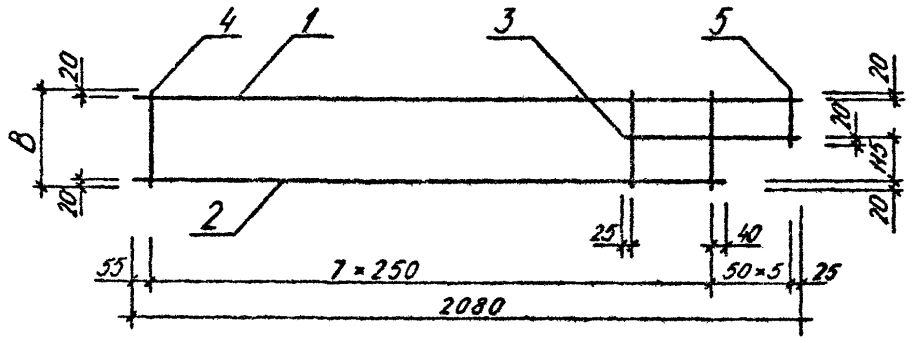

РИС.2

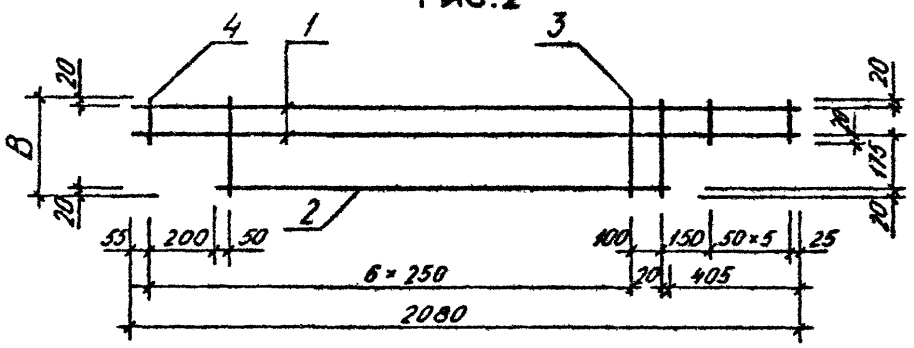

ОБОЗНАЧЕНИЕ	МАРКА	РИС	В,ММ	МАССА,КГ
I.090.I-3ПВ.I-I 29	КРI	I	275	I,260
-0I	КР2	I	325	I,320
-02	КР3	2	275	I,470
-03	КР4	2	325	I,520

НАЧ.ОТД.	Шевченко	
Н.КОНТР.	Ребров	
ГЛ.СПЕЦ.	Ничипоренко	
ПРОВЕРИЛ	Скоробогат.	
РАЗРАБ.	Ревько	

1.090.1-3ПВ.1-1 29СБ

КАРКАС ПЛОСКИЙ
КРI – КР4
СБОРОЧНЫЙ ЧЕРТЕЖ

СТАДИЯ	МАССА	МАСШТАБ
Р	СМ ТАБЛ	
ЛИСТ	ЛИСТОВ 1	

ГОСГРАЖДАНСТРОЙ
КиевЗНИИЭП

ФОРМАТ А4

ЭПВЦ КиевЗНИИЭП
ОПЕРАТОР ТЛП КОРТ

ВЗАМ. ИНВ.№
ПОДП. И ДАТА
ИНВ.№ ПОДЛ.

ЛИСТ

20406 75

ФОРМАТ А4

ФОРМАТ	ЗОНА	ПОЗ.	ОБОЗНАЧЕНИЕ	НАИМЕНОВАНИЕ	КОЛ.	ПРИМЕЧАНИЕ
				ДОКУМЕНТАЦИЯ		
А4			1.090.1-3ПВ.1-1 30СБ	СБОРОЧНЫЙ ЧЕРТЕЖ		
			ПРИМЕНЯЕМОСТЬ	ДЛЯ ИСПОЛНЕНИЙ:		
				1.090.1-3ПВ.1-1 30 КР5		
				ДЕТАЛИ		
ВЧ	1		6.013.2080	СТ. ОТД. ГОСТ 5781-82 Ф6 А-III L=2080	2	0.46КГ
ВЧ	2		4.041.90	СТ. ОТД. ГОСТ 6727-80 Ф4 ВР-I L=90	13	.008КГ
				1.090.1-3ПВ.1-1 30-01 КР6		
				ДЕТАЛИ		
ВЧ	1		6.013.2080	СТ. ОТД. ГОСТ 5781-82 Ф6 А-III L=2080	2	0.46КГ
ВЧ	2		4.041.140	СТ. ОТД. ГОСТ 6727-80 Ф4 ВР-I L=140	13	0.01КГ
				1.090.1-3ПВ.1-1 30-02 КР7		
				ДЕТАЛИ		
ВЧ	1		6.013.2080	СТ. ОТД. ГОСТ 5781-82 Ф6 А-III L=2080	1	0.46КГ
ВЧ	2		6.013.1420	Ф6 А-III L=1420	1	0.31КГ
ВЧ	3		4.041.190	СТ. ОТД. ГОСТ 6727-80 Ф4 ВР-I L=190	7	0.02КГ

НАЧ.ОТД.	Шевченко		1.090.1-3ПВ.1-1 30
Н.КОНТР.	Ребров		КАРКАС ПЛОСКИЙ КР5 – КР7
ГЛ.СПЕЦ	Ничипоренко		СТАДИЯ: Р; ЛИСТ: ; ЛИСТОВ: 1
ПРОВЕРИЛ	Скоробогат		ГОСГРАЖДАНСТРОЙ КиевЗНИИЭП
РАЗРАБ.	Пинчук		

ЭПВЦ КиевЗНИИЭП | ОПЕРАТОР ТЛП КОРТ | Гребнева

ВЗАМ. ИНВ.№ | ПОДПИСЬ И ДАТА | ИНВ.№ ПОДЛ.

РИС.1

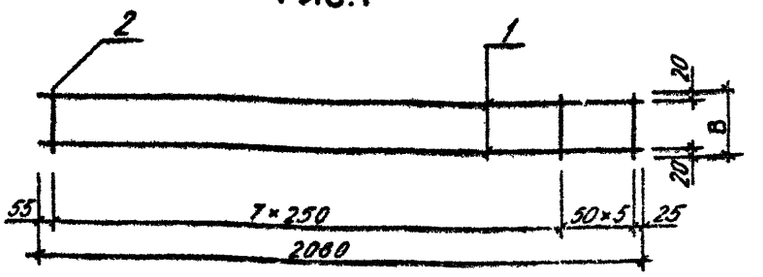

РИС.2

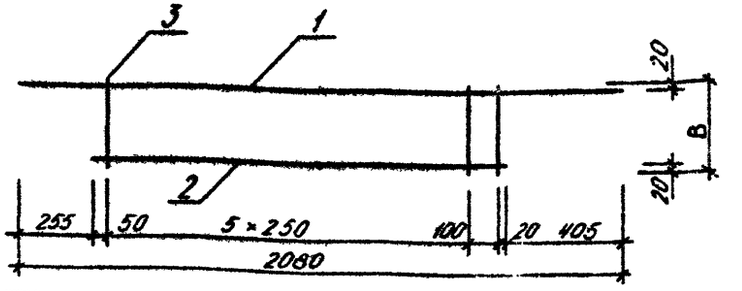

ОБОЗНАЧЕНИЕ	МАРКА	РИС	В,ММ	МАССА,КГ
1.090.1-3ПВ.1-1 30	КР5	1	90	1,030
-01	КР6	1	140	1,090
-02	КР7	2	190	0,900

НАЧ.ОТД.	Шевченко		1.090.1-3ПВ.1-1 30СБ
Н.КОНТР.	Ребров		КАРКАС ПЛОСКИЙ КР5 – КР7 СБОРОЧНЫЙ ЧЕРТЕЖ
ГЛ.СПЕЦ	Ничипоренко		СТАДИЯ: Р; МАССА: СМ ТАБЛ.; МАСШТАБ:
ПРОВЕРИЛ	Ничипоренко		ЛИСТ: ; ЛИСТОВ: 1
РАЗРАБ.	Февько		ГОСГРАЖДАНСТРОЙ КиевЗНИИЭП

ФОРМАТ	ЗОНА	ПОЗ	ОБОЗНАЧЕНИЕ	НАИМЕНОВАНИЕ	КОЛ	ПРИМЕЧАНИЕ
				ДОКУМЕНТАЦИЯ		
А4			1.090.1-3ПВ.1-1 31СБ	СБОРОЧНЫЙ ЧЕРТЕЖ		
			ПЕРЕМЕННЫЕ ДАННЫЕ	ДЛЯ ИСПОЛНЕНИЙ:		
				1.090.1-3ПВ.1-1 31 КР8		
				ДЕТАЛИ		
БЧ	1		16.013.5770	СТ. ОТД. ГОСТ 5781-82 Ф16 А-III L=5770	2	9.11КГ
БЧ	2		4.041.140	СТ. ОТД. ГОСТ 6727-80 Ф4 ВР-I L=140	18	0.01КГ
				1.090.1-3ПВ.1-1 31-01 КР9		
				ДЕТАЛИ		
БЧ	1		16.013.2770	СТ. ОТД. ГОСТ 5781-82 Ф16 А-III L=2770	2	4.37КГ
БЧ	2		4.041.140	СТ. ОТД. ГОСТ 6727-80 Ф4 ВР-I L=140	8	0.01КГ
				1.090.1-3ПВ.1-1 31-02 КР10		
				ДЕТАЛИ		
БЧ	1		16.013.1570	СТ. ОТД. ГОСТ 5781-82 Ф16 А-III L=1570	2	2.48КГ
БЧ	2		4.041.140	СТ. ОТД. ГОСТ 6727-80 Ф4 ВР-I L=140	4	0.01КГ
				1.090.1-3ПВ.1-1 31-03 КР11		
				ДЕТАЛИ		
БЧ	1		16.013.970	СТ. ОТД. ГОСТ 5781-82 Ф16 А-III L=970	2	1.53КГ

				1.090.1-3ПВ.1-1 31		
НАЧ ОТД	Шевченко					
Н КОНТР	Ребров			КАРКАС ПЛОСКИЙ КР8 – КР11	СТАДИЯ: Р	ЛИСТ: 1
ГЛ СПЕЦ	Ничипоренко				ЛИСТОВ: 2	
ПРОВЕРИЛ	Скоробогат			ГОСГРАЖДАНСТРОЙ КиевЗНИИЭП		
РАЗРАБ	Линчук					

ФОРМАТ А4

ЭПВЦ Киев ЗНИИЭП

ОПЕРАТОР ТПП КОРТ

Гребнева

ФОРМАТ	ЗОНА	ПОЗ	ОБОЗНАЧЕНИЕ	НАИМЕНОВАНИЕ	КОЛ	ПРИМЕЧАНИЕ
БЧ		2	4.041.140	СТ. ОТД. ГОСТ 6727-80 Ф4 ВР-I L=140	2	0.01КГ

ВЗАМ ИНВ №

ПОДПИСЬ И ДАТА

ИНВ №ПОДЛ

	1.090.1-3ПВ.1-1 31		ЛИСТ 2

20406 77

ФОРМАТ А4

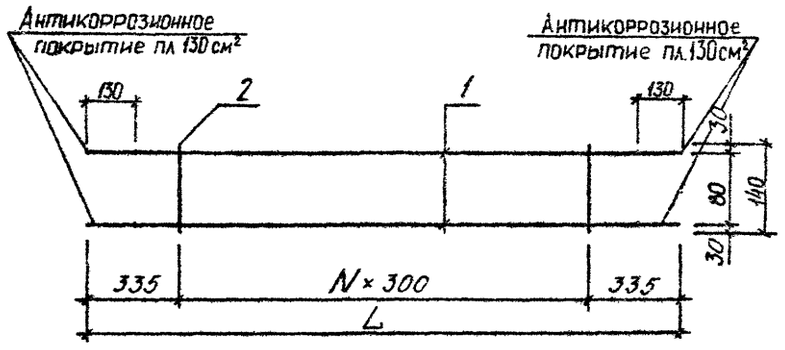

ОБОЗНАЧЕНИЕ	МАРКА	L, ММ	N	МАССА, КГ
I.090.I-3ПВ.I-I 3I	КР8	5770	I7	I8,440
-0I	КР9	2770	7	8,840
-02	КРI0	I570	3	5,000
-03	КРII	970	I	3,090

	1.090.1-3ПВ.1-1 31СБ	
КАРКАС ПЛОСКИЙ КР6 - КРII СБОРОЧНЫЙ ЧЕРТЕЖ	СТАДИЯ: Р; МАССА: СМ ТАБЛ; МАСШТАБ:	
	ЛИСТ	ЛИСТОВ 1
НАЧ.ОТД. Шевченко; Н.КОНТР. Ребров; ГЛ.СПЕЦ. Ничипоренко; ПРОВЕРИЛ Ничипоренко; РАЗРАБ. Фелько	ГОСГРАЖДАНСТРОЙ КиевЗНИИЭП	

ЭПВЦ КиевЗНИИЭП ОПЕРАТОР ТПП КОРТ

ИНВ.№ ПОДЛ | ПОДП. И ДАТА | ВЗАМ. ИНВ.№

ЛИСТ

ФОРМАТ	ЗОНА	ПОЗ	ОБОЗНАЧЕНИЕ	НАИМЕНОВАНИЕ	КОЛ.	ПРИМЕЧАНИЕ
				ДОКУМЕНТАЦИЯ		
А4			1.090.1-3ПВ.1-1 32СВ	СБОРОЧНЫЙ ЧЕРТЕЖ		
				ДЕТАЛИ		
				СТ. ОТД. ГОСТ 5781-82		
ВЧ	1		16.013.2770	Ф16 А-III L=2770	2	4.37КГ
ВЧ	2		6.013.2770	Ф6 А-III L=2770	1	0.61КГ
			ПЕРЕМЕННЫЕ ДАННЫЕ	ДЛЯ ИСПОЛНЕНИЙ:		
				1.090.1-3ПВ.1-1 32 КР12		
				ДЕТАЛИ		
				СТ. ОТД. ГОСТ 6727-80		
ВЧ	3		4.041.275	Ф4 ВР-I L=275	8	0.02КГ
				1.090.1-3ПВ.1-1 32-01 КР13		
				ДЕТАЛИ		
				СТ. ОТД. ГОСТ 6727-80		
ВЧ	3		4.041 325	Ф4 ВР-I L=325	8	0.03КГ

				1.090.1-3ПВ.1-1 32			
НАЧ ОТД	Шевченко				СТАДИЯ	ЛИСТ	ЛИСТОВ
Н КОНТР	Ребров			КАРКАС ПЛОСКИЙ КР12, КР13	Р		1
ГЛ СПЕЦ	Жичипоренко				ГОСГРАЖДАНСТРОЙ КиевЗНИИЭП		
ПРОВЕРИЛ	Скоробогат						
РАЗРАБ.	Пинчук						

ФОРМАТ А4

ЭПВЦ КиевЗНИИЭП | ОПЕРАТОР ТПП КОРТ | Гребнева

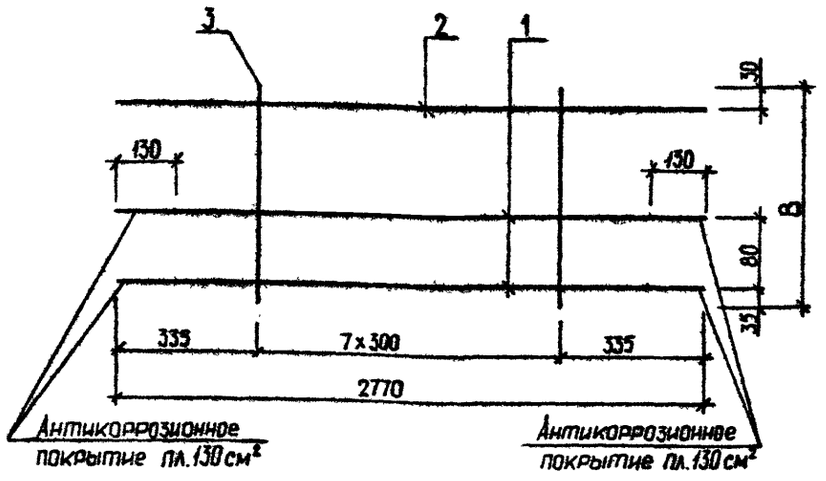

ОБОЗНАЧЕНИЕ	МАРКА	В,ММ	МАССА,КГ
1.090.1-3ПВ.1-1 32	КР12	275	9,550
-III	КР13	325	9,590

ВЗАМ. ИНВ № | ПОДП. И ДАТА | ИНВ № ПОДЛ

				1.090.1-3ПВ.1-1 32СБ			
НАЧ ОТД	Шевченко			КАРКАС ПЛОСКИЙ КР12, КР13 СБОРОЧНЫЙ ЧЕРТЕЖ	СТАДИЯ	МАССА	МАСШТАБ
Н КОНТР	Ребров				Р	СМ ТАБЛ	
ГЛ СПЕЦ	Жичипоренко				ЛИСТ	ЛИСТОВ	
ПРОВЕРИЛ	Жичипоренко				ГОСГРАЖДАНСТРОЙ КиевЗНИИЭП		
РАЗРАБ.	Федько						

ФОРМАТ	ЗОНА	ПОЗ.	ОБОЗНАЧЕНИЕ	НАИМЕНОВАНИЕ	КОЛ	ПРИМЕЧАНИЕ
				ДОКУМЕНТАЦИЯ		
А4			1.090.1-3ПВ.1-1 33СБ	СБОРОЧНЫЙ ЧЕРТЕЖ		
			ПЕРЕМЕННЫЕ ДАННЫЕ	ДЛЯ ИСПОЛНЕНИЙ:		
				1.090.1-3ПВ.1-1 33 С1		
				ДЕТАЛИ		
				СТ. ОТД. ГОСТ 6727-80		
ВЧ		1	5.041.2080	Ф5 ВР-I L=2080	6	0.29КГ
ВЧ		2	5.041.930	Ф5 ВР-I L=930	6	0.13КГ
				1.090.1-3ПВ.1-1 33-01 С2		
				ДЕТАЛИ		
				СТ. ОТД. ГОСТ 6727-80		
ВЧ		1	5.041.2080	Ф5 ВР-I L=2080	6	0.29КГ
ВЧ		2	5.041.1030	Ф5 ВР-I L=1030	6	0.14КГ
				1.090.1-3ПВ.1-1 33-02 С3		
				ДЕТАЛИ		
				СТ. ОТД. ГОСТ 6727-80		
ВЧ		1	5.041.2080	Ф5 ВР-I L=2080	3	0.29КГ
ВЧ		2	5.041.770	Ф5 ВР-I L=770	6	0.11КГ

1.090.1-3ПВ.1-1 33

НАЧ.ОТД	Шевченко	
Н.КОНТР	Ребров	
ГЛ.СПЕЦ	Ничипоренко	
ПРОВЕРИЛ	Скоробогат	
РАЗРАБ	Пинчук	

СЕТКА
СI – С3

СТАДИЯ	ЛИСТ	ЛИСТОВ
Р		1

ГОСГРАЖДАНСТРОЙ
КиевЗНИИЭП

ЭПВЦ КиевЗНИИЭП
ОПЕРАТОР ТЛП КОРТ
Гробнева

РИС.1

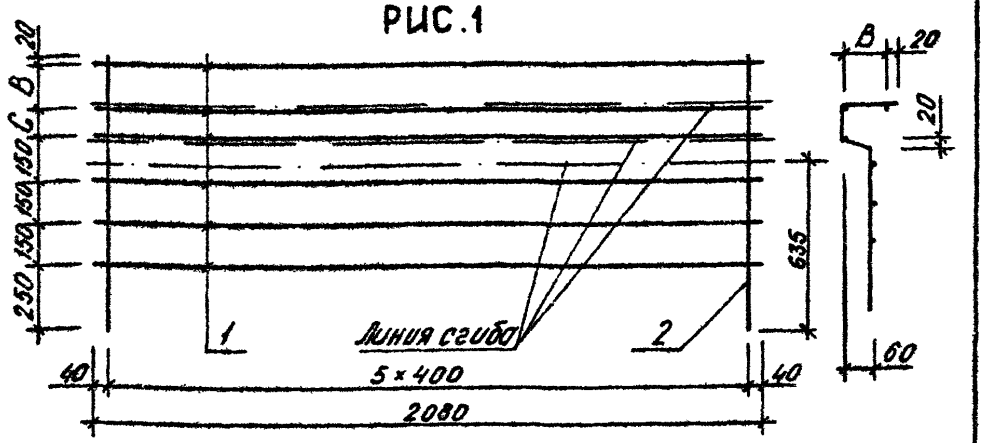

РИС.2

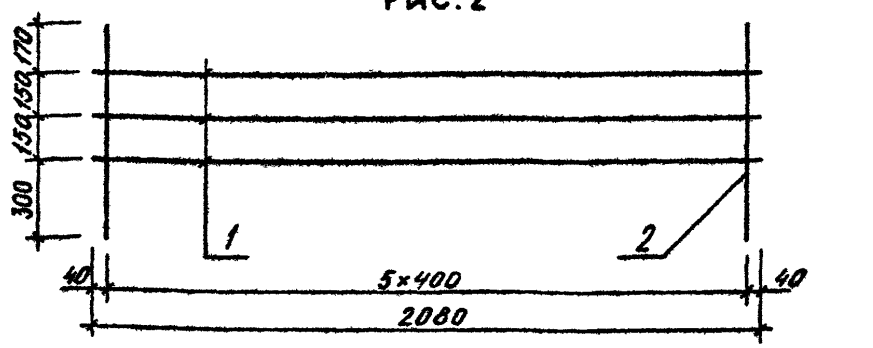

ОБОЗНАЧЕНИЕ	МАРКА	РИС	В,ММ	С,ММ	МАССА,КГ
I.090.I-3ПВ.I-I 33	СI	I	I50	60	2,5I0
-0I	С2	I	200	II0	2,590
-02	С3	2	-	-	I,5I0

ВЗАМ. ИНВ.№
ПОДПИСЬ И ДАТА
ИНВ.№ ПОДЛ.

1.090.1-3ПВ.1-1 33СБ

СЕТКА
СI – С3
СБОРОЧНЫЙ ЧЕРТЕЖ

СТАДИЯ	МАССА	МАСШТАБ
Р	СМ ТАБЛ	

ЛИСТ | ЛИСТОВ 1

НАЧ.ОТД	Шевченко	
Н.КОНТР	Ребров	
ГЛ.СПЕЦ	Ничипоренко	
ПРОВЕРИЛ	Скоробогат	
РАЗРАБ	Федько	

ГОСГРАЖДАНСТРОЙ
КиевЗНИИЭП

20406 80

ФОРМАТ А4

ФОРМАТ	ЗОНА	ПОЗ	ОБОЗНАЧЕНИЕ	НАИМЕНОВАНИЕ	КОЛ.	ПРИМЕЧАНИЕ
				ДОКУМЕНТАЦИЯ		
А4			1.090.1-3ПВ.1-1 34СБ	СБОРОЧНЫЙ ЧЕРТЕЖ		
				ДЕТАЛИ		
ВЧ	1		10.013.1640	СТ. ОТД. ГОСТ 5781-82 Ф10 А-III L=1640	2	1.01КГ
			ПЕРЕМЕННЫЕ ДАННЫЕ	ДЛЯ ИСПОЛНЕНИЙ:		
				1.090.1-3ПВ.1-1 34 С4		
				ДЕТАЛИ		
ВЧ	2		5.041.980	СТ. ОТД. ГОСТ 6727-80 Ф5 ВР-I L=980	6	0.14КГ
				1.090.1-3ПВ.1-1 34-01 С5		
				ДЕТАЛИ		
ВЧ	2		5.041.1000	СТ. ОТД. ГОСТ 6727-80 Ф5 ВР-I L=1000	6	0.14КГ

		1.090.1-3ПВ.1-1 34	
НАЧ.ОТД.	Шевченко	СЕТКА С4, С5	СТАДИЯ: Р; ЛИСТ: ; ЛИСТОВ: 1
Н.КОНТР.	Ребров		ГОСГРАЖДАНСТРОЙ КиевЗНИИЭП
ГЛ.СПЕЦ.	Ничипаренко		
ПРОВЕРИЛ	Скарбогат		
РАЗРАБ.	Пинчук		

ЭПВЦ КиевЗНИИЭП

ОПЕРАТОР ТПП КОРТ

Гребнева

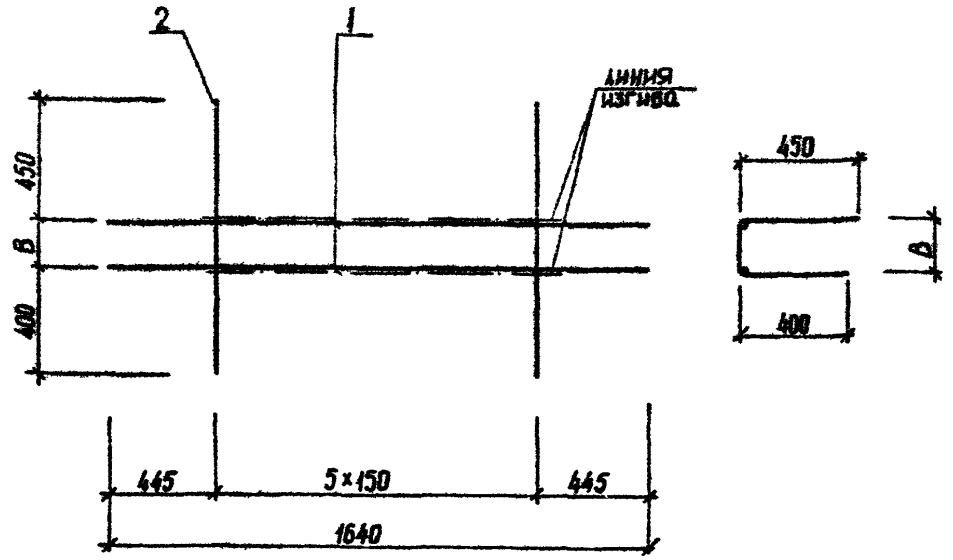

ОБОЗНАЧЕНИЕ	МАРКА	В, ММ	МАССА, КГ
1.090.1-3ПВ.1-1 34	С4	130	2,840
-01	С5	150	2,860

ВЗАМ. ИНВ.№

ПОДП. И ДАТА

ИНВ.№ ПОДЛ.

		1.090.1-3ПВ.1-1 34СБ	
НАЧ.ОТД.	Шевченко	СЕТКА С4, С5 СБОРОЧНЫЙ ЧЕРТЕЖ	СТАДИЯ: Р; МАССА: СМ ТАБЛ; МАСШТАБ:
Н.КОНТР.	Ребров		ЛИСТ: ; ЛИСТОВ: 1
ГЛ.СПЕЦ.	Ничипаренко		ГОСГРАЖДАНСТРОЙ КиевЗНИИЭП
ПРОВЕРИЛ	Литвиненко		
РАЗРАБ.	Федько		

20406 01

ФОРМАТ А4

ФОРМАТ	ЗОНА	ПОЗ	ОБОЗНАЧЕНИЕ	НАИМЕНОВАНИЕ	КОЛ	ПРИМЕЧАНИЕ
				ДОКУМЕНТАЦИЯ		
А4			1.090.1-3ПВ.1-1 35СБ	СБОРОЧНЫЙ ЧЕРТЕЖ		
				ДЕТАЛИ		
				СТ. ОТД. ГОСТ 6727-80		
БЧ		1	4.041.440	Ф4 ВР-I L=440	6	0.04КГ
БЧ		2	4.041.140	Ф4 ВР-I L=140	12	0.01КГ

1.090.1-3ПВ.1-1 35

НАЧ.ОТД.	Шевченко	
Н.КОНТР.	Ребров	
ГЛ.СПЕЦ.	Ничипаренко	
ПРОВЕРИЛ	Скоробогат	
РАЗРАБ.	Панчук	

СЕТКА
С6

СТАДИЯ	ЛИСТ	ЛИСТОВ
Р		1

ГОСГРАЖДАНСТРОЙ
КиевЗНИИЭП

ФОРМАТ А4

ЭПВЦ КиевЗНИИЭП

ОПЕРАТОР ТЛП КОРТ

Гребнева

ВЗАМ. ИНВ.№

ПОДПИСЬ И ДАТА

ИНВ.№ ПОДЛ.

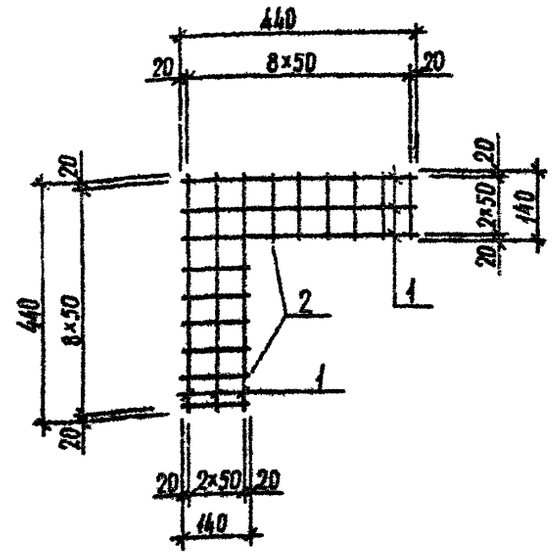

НАЧ.ОТД.	Шевченко	
Н.КОНТР.	Ребров	
ГЛ.СПЕЦ.	Ничипаренко	
ПРОВЕРИЛ	Скоробогат	
РАЗРАБ.	Федько	

1.090.1-3ПВ.1-1 35СБ

СЕТКА
С6
СБОРОЧНЫЙ ЧЕРТЕЖ

СТАДИЯ	МАССА	МАСШТАБ
Р	0,390	

ЛИСТ | ЛИСТОВ 1

ГОСГРАЖДАНСТРОЙ
КиевЗНИИЭП

20406 32

ФОРМАТ А4

ФОРМАТ	ЗОНА	ПОЗ	ОБОЗНАЧЕНИЕ	НАИМЕНОВАНИЕ	КОЛ.	ПРИМЕЧАНИЕ
				ДОКУМЕНТАЦИЯ		
А4			1.090.1-3ПВ.1-1 36СБ	СБОРОЧНЫЙ ЧЕРТЕЖ		
				ДЕТАЛИ		
ВЧ	1		60.8.060.80	ПОЛОСА ГОСТ 103-76 -60Х8 L=80	1	0.30КГ
			ПЕРЕМЕННЫЕ ДАННЫЕ	ДЛЯ ИСПОЛНЕНИЙ:		
				1.090.1-3ПВ.1-1 36 МН1		
				ДЕТАЛИ		
				СТ. ОТД. ГОСТ 5781-82		
ВЧ	2		8.013.400	Ø8 А-III L=400	2	0.16КГ
ВЧ	3		6.013.350	Ø6 А-III L=350	1	0.08КГ
				1.090.1-3ПВ.1-1 36-01 МН2		
				ДЕТАЛИ		
				СТ. ОТД. ГОСТ 5781-82		
ВЧ	2		10.013.500	Ø10 А-III L=500	2	0.31КГ
ВЧ	3		6.013.350	Ø6 А-III L=350	1	0.08КГ
				1.090.1-3ПВ.1-1 36-02 МН3		
				ДЕТАЛИ		
				СТ. ОТД. ГОСТ 5781-82		
ВЧ	2		8.013.200	Ø8 А-III L=200	1	0.08КГ
ВЧ	3		8.013.450	Ø8 А-III L=450	2	0.18КГ

1.090.1-3ПВ.1-1 36

НАЧ.ОТД.	Шевченко	
Н.КОНТР	Ребров	
ГЛ.СПЕЦ.	Ничипоренко	
ПРОВЕРИЛ	Скоробогат	
РАЗРАБ.	Пинчук	

ИЗДЕЛИЕ ЗАКЛАДНОЕ МН1 – МН3

СТАДИЯ	ЛИСТ	ЛИСТОВ
Р		1

ГОСГРАЖДАНСТРОЙ КиевЗНИИЭП

ЭПВЦ КиевЗНИИЭП | ОПЕРАТОР ТПП КОРТ | Гребнева | Ивлев

ВЗАИМ. ИНВ.№ | ПОДПИСЬ И ДАТА | ИНВ.№ ПОДЛ.

РИС.1

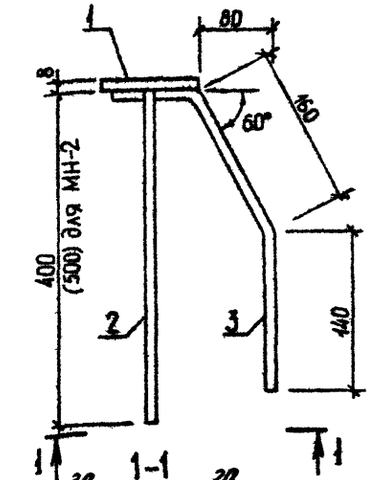

РИС.2

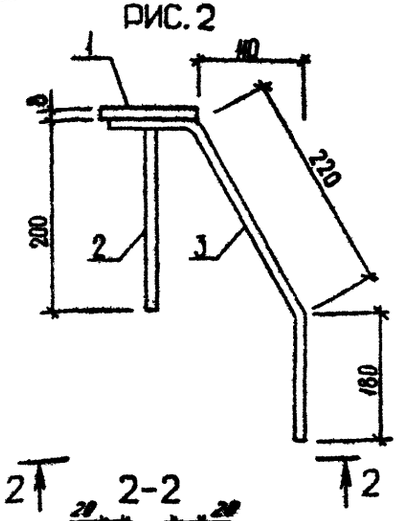

ОБОЗНАЧЕНИЕ	МАРКА	РИС	МАССА, КГ
1.090.1-3ПВ.1-1 36	МН1	1	0,700
-01	МН2	1	1,000
-02	МН3	2	0,740

1.090.1-3ПВ.1-1 36СБ

НАЧ.ОТД.	Шевченко	
Н.КОНТР	Ребров	
ГЛ.СПЕЦ.	Ничипоренко	
ПРОВЕРИЛ	Ничипоренко	
РАЗРАБ.	Федько	

ИЗДЕЛИЕ ЗАКЛАДНОЕ МН1 – МН3 СБОРОЧНЫЙ ЧЕРТЕЖ

СТАДИЯ	МАССА	МАСШТАБ
Р	см. табл.	
ЛИСТ	ЛИСТОВ 1	

ГОСГРАЖДАНСТРОЙ КиевЗНИИЭП

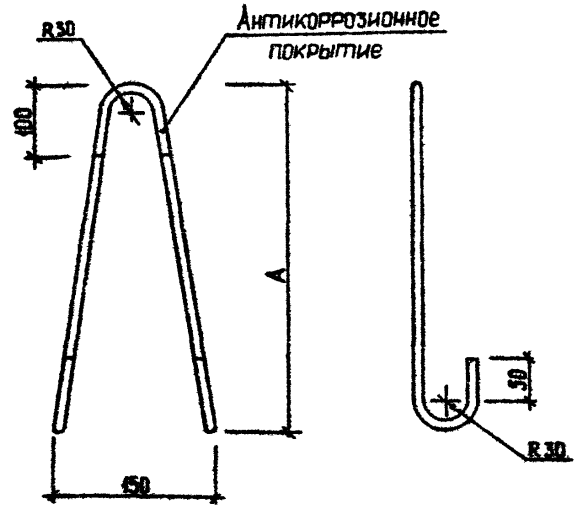

ОБОЗНАЧЕНИЕ	МАРКА	A, ММ	∅, КЛАСС	L, ММ	МАССА, КГ
I.090.I-3ПВ.I-I 37	ПС1	450	I0А-I	II70	0,720
-0I	ПС2	450	I0АС-II	II70	0,720
-02	ПС3	520	I2АС-II	I5I0	I,340
-03	ПС4	520	I2АС-II	I5I0	I,340
-04	ПС5	660	I6АС-II	I7I0	2,700
-05	ПС6	730	I8АС-II	I730	3,460

НАЧ.ОТД.	Шевченко	
Н.КОНТР	Ребров	
ГЛ.СПЕЦ	Ничипоренко	
ПРОВЕРИЛ	Скоробогот	
РАЗРАБ.	Федько	

1.090.1-3ПВ.1-1 37

ПЕТЛЯ СТРОПОВОЧНАЯ ПС1 – ПС6

СТАДИЯ	МАССА	МАСШТАБ
Р	СМ ТАБЛ	
ЛИСТ	ЛИСТОВ 1	

ГОСГРАЖДАНСТРОЙ
КиевЗНИИЭП

Гребнева
ЭПВЦ КиевЗНИИЭП
ОПЕРАТОР ТЛП КОРТ

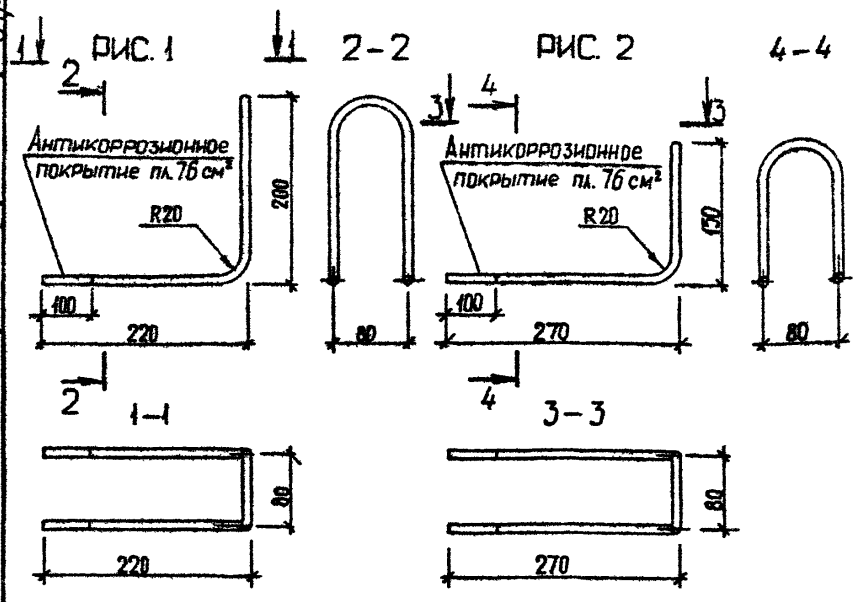

ОБОЗНАЧЕНИЕ	МАРКА	РИС	L, ММ	∅, КЛАСС	МАССА, КГ
I.090.I-3ПВ.I-I 38	АН1	I	995	I2А-I	0,880
-0I	АН2	2	995	I2А-I	0,880

ВЗАМ ИНВ.№
ПОДПИСЬ И ДАТА
ИНВ.№ПОДЛ.

НАЧ.ОТД.	Шевченко	
Н.КОНТР	Ребров	
ГЛ.СПЕЦ	Ничипоренко	
ПРОВЕРИЛ	Скоробогот	
РАЗРАБ.	Федько	

1.090.1-3ПВ.1-1 38

СТЕРЖЕНЬ ГНУТЫЙ АН1, АН2

СТАДИЯ	МАССА	МАСШТАБ
Р	СМ ТАБЛ	
ЛИСТ	ЛИСТОВ 1	

ГОСГРАЖДАНСТРОЙ
КиевЗНИИЭП

РИС. 1

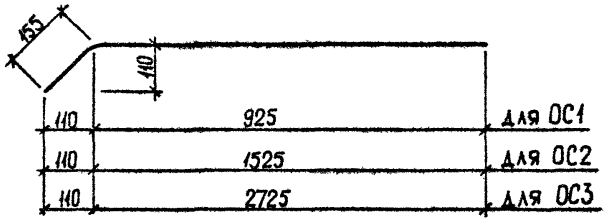

РИС. 2

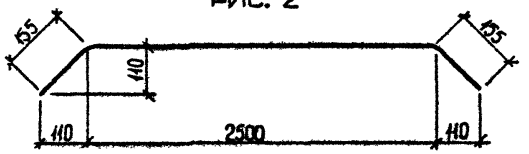

ОБОЗНАЧЕНИЕ	МАРКА	РИС	Ø, КЛАСС	L, ММ	МАССА, КГ
I.090.I-3ПВ.I-I 39	ОСI	I	5ВР-I	I080	0,I50
-0I	ОС2	I	5ВР-I	I680	0,230
-02	ОС3	I	5ВР-I	2880	0,400
-03	ОС4	2	5ВР-I	28I0	0,390

НАЧ.ОТД.	Шевченка		
Н.КОНТР	Ребров		
ГЛ.СПЕЦ	Ничипоренко		
ПРОВЕРИЛ	Скоробогат		
РАЗРАБ.	Федько		

1.090.1-3ПВ.1-1 39

СТЕРЖЕНЬ ОТДЕЛЬНЫЙ
ОСI – ОС4

СТАДИЯ	МАССА	МАСШТАБ
Р	СМ ТАБЛ	
ЛИСТ	ЛИСТОВ 1	

ГОСГРАЖДАНСТРОЙ
КиевЗНИИЭП

ФОРМАТ А4

ЭПВЦ КиевЗНИИЭП
ОПЕРАТОР ТЛП КОРТ
Гребнева

ВЗАМ. ИНВ. №
ПОДПИСЬ И ДАТА
ИНВ. № ПОДЛ.

РИС. 1

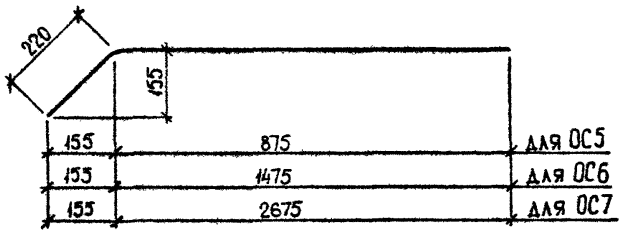

РИС. 2

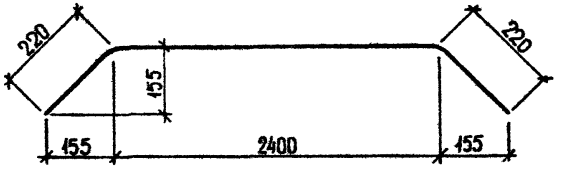

ОБОЗНАЧЕНИЕ	МАРКА	РИС	Ø, КЛАСС	L, ММ	МАССА, КГ
I.090.I-3ПВ.I-I 40	ОС5	I	5ВР-I	I095	0,I50
-0I	ОС6	I	5ВР-I	I695	0,240
-02	ОС7	I	5ВР-I	2895	0,400
-03	ОС8	2	5ВР-I	2840	0,400

НАЧ.ОТД.	Шевченка		
Н.КОНТР	Ребров		
ГЛ.СПЕЦ	Ничипоренко		
ПРОВЕРИЛ	Ничипоренко		
РАЗРАБ.	Федько		

1.090.1-3ПВ.1-1 40

СТЕРЖЕНЬ ОТДЕЛЬНЫЙ
ОС5 – ОС8

СТАДИЯ	МАССА	МАСШТАБ
Р	СМ ТАБЛ	
ЛИСТ	ЛИСТОВ 1	

ГОСГРАЖДАНСТРОЙ
КиевЗНИИЭП

ФОРМАТ А4

НАИМЕНОВАНИЕ	КОЛИЧЕСТВО НА МАРКУ																			
	1ПСЦ 60.21.3,0-П-ПВ	1ПСЦ 60.21.3,5-П-ПВ	1ПСЦ 30.21.3,0-П-ПВ	1ПСЦ 30.21.3,5-П-ПВ	2ПСЦ 30.21.3,0-П-ПВ	2ПСЦ 30.21.3,5-П-ПВ	1ПСЦ 29.21.3,0-П-ПВ	1ПСЦ 29.21.3,5-П-ПВ	2ПСЦ 29.21.3,0-П-ПВ	2ПСЦ 29.21.3,5-П-ПВ	1ПСЦ 17.21.3,0-П-ПВ	1ПСЦ 17.21.3,5-П-ПВ	ПСЦ 6 0.21.3,0-П-ПВ	ПСЦ 6 0.21.3,5-П-ПВ	ПСЦ 3 0.21.3,0-П-ПВ	ПСЦ 3 0.21.3,5-П-ПВ	ПСЦ 1 8.21.3,0-П-ПВ	ПСЦ 1 8.21.3,5-П-ПВ	ПСЦ 1 2.21.3,0-П-ПВ	ПСЦ 1 2.21.3,5-П-ПВ
ИЗДЕЛИЯ АРМАТУРНЫЕ																				
АРМАТУРА КЛАССА																				
А-I ГОСТ 5781-82																				
Ф10	–	–	–	–	–	–	–	–	–	–	–	–	–	–	–	–	1.440	1.440	1.440	1.440
Ф12	–	–	2.680	–	2.680	–	2.680	–	2.680	–	–	–	–	–	2.680	–	–	–	–	–
ИТОГО КЛАССА А-I	–	–	2.680	–	2.680	–	2.680	–	2.680	–	–	–	–	–	2.680	–	1.440	1.440	1.440	1.440
АС-II ГОСТ 5781-82																				
Ф10	–	–	–	–	1.440	–	–	–	1.440	–	–	–	–	–	–	–	–	–	–	–
Ф12	–	–	–	2.680	–	2.680	–	–	–	2.680	–	–	–	–	–	–	–	–	–	–
Ф16	5.400	5.400	–	–	–	–	–	–	–	–	–	–	5.400	–	–	–	–	–	–	–
Ф18	–	–	–	–	–	–	–	–	–	–	–	–	–	6.920	–	–	–	–	–	–
ИТОГО КЛАССА АС-II	5.400	5.400	–	2.680	1.440	2.680	–	–	1.440	2.680	–	–	5.400	6.920	–	2.680	–	1.440	–	–
А-III ГОСТ 5781-82																				
Ф6	32.21	32.21	17.24	17.24	14.26	14.26	15.93	15.93	15.93	15.93	9.969	9.969	32.21	32.21	17.24	17.24	11.28	11.28	8.297	8.297
Ф8	0.868	0.868	0.868	0.868	0.868	0.868	0.750	0.750	0.750	0.750	0.750	0.750	0.868	0.868	0.868	0.868	0.868	0.868	0.868	0.868
Ф10	0.617	0.617	–	–	2.022	2.022	–	–	–	–	–	–	0.617	0.617	–	–	–	–	–	–
Ф16	72.86	72.86	34.98	34.98	34.98	34.98	34.98	34.98	34.98	34.98	19.82	19.82	72.86	72.86	34.98	34.98	19.82	19.82	12.25	12.25
ИТОГО КЛАССА А-III	106.6	106.6	53.08	53.08	52.12	52.12	51.65	51.65	51.65	51.65	30.54	30.54	106.6	106.6	53.08	53.08	31.97	31.97	21.41	21.41
ВР-I ГОСТ 6727-80																				
Ф4	9.132	10.50	4.578	5.339	4.546	5.185	4.365	5.009	4.365	5.009	2.544	2.944	9.132	10.50	4.578	5.339	2.757	3.274	1.846	2.242
Ф5	14.85	15.05	7.613	7.710	4.891	4.907	7.144	7.254	7.144	7.254	4.169	4.224	14.85	15.05	7.613	7.710	4.715	4.770	3.304	3.346
ИТОГО КЛАССА ВР-I	23.99	25.55	12.19	13.05	9.437	10.09	11.51	12.26	11.51	12.26	6.713	7.168	23.99	25.55	12.19	13.05	7.472	8.045	5.150	5.588
ВСЕГО ИЗДЕЛИЙ АРМАТУРНЫХ	135.9	137.5	67.95	68.81	63.00	64.89	65.84	66.60	65.84	66.60	38.70	39.15	135.9	139.0	67.95	68.81	40.88	41.45	28.00	28.44
ИЗДЕЛИЯ ЗАКЛАДНЫЕ																				
ПРОКАТ МАРКИ ВСТ3КП2																				
ГОСТ 103-76																				
-60Х8	0.903	0.903	0.602	0.602	0.602	0.602	0.602	0.602	0.602	0.602	0.602	0.602	0.903	0.903	0.602	0.602	0.602	0.602	0.602	0.602
ИТОГО ГОСТ 103-76	0.903	0.903	0.602	0.602	0.602	0.602	0.602	0.602	0.602	0.602	0.602	0.602	0.903	0.903	0.602	0.602	0.602	0.602	0.602	0.602
ИТОГО МАРКИ ВСТ3КП2	0.903	0.903	0.602	0.602	0.602	0.602	0.602	0.602	0.602	0.602	0.602	0.602	0.903	0.903	0.602	0.602	0.602	0.602	0.602	0.602
ВСЕГО ИЗДЕЛИЙ ЗАКЛАДНЫХ	0.903	0.903	0.602	0.602	0.602	0.602	0.602	0.602	0.602	0.602	0.602	0.602	0.903	0.903	0.602	0.602	0.602	0.602	0.602	0.602
ОБЩИЙ РАСХОД	136.8	138.4	68.55	69.41	63.60	65.50	66.45	67.20	66.45	67.20	39.30	39.75	136.8	139.9	68.55	69.41	41.48	42.06	28.60	29.04

НАЧ.ОТД.	Шевченко	
Н.КОНТР.	Ребров	
ГЛ.СПЕЦ.	Ничипоренко	
ПРОВЕРИЛ	Скоробогат	
РАЗРАБ.	Пинчук	

1.090.1-3ПВ.1-1 ООРС

ВЕДОМОСТЬ РАСХОДА СТАЛИ НА ЭЛЕМЕНТ, КГ

СТАДИЯ	ЛИСТ	ЛИСТОВ
Р	1	2

ГОСГРАЖДАНСТРОЙ КиевЗНИИЭП

ФОРМАТ А3

НАИМЕНОВАНИЕ	КОЛИЧЕСТВО НА МАРКУ																			
	2ПСЦ 17.21 .3,0-П-ПВ	2ПСЦ 17.21 .3,5-П-ПВ	1ПСЦ 11.21 .3,0-П-ПВ	1ПСЦ 11.21 .3,5-П-ПВ	2ПСЦ 11.21 .3,0-П-ПВ	2ПСЦ 11.21 .3,5-П-ПВ	ПСЦ 2 8.21. 3,0-П -ПВ	ПСЦ 2 8.21. 3,5-П -ПВ	1ПСЦ 33.21 .3,0-П-ПВ	1ПСЦ 33.21 .3,5-П-ПВ	2ПСЦ 33.21 .3,0-П-ПВ	2ПСЦ 33.21 .3,5-П-ПВ	1ПСЦ 21.2* .3,0-П-ПВ	1ПСЦ 21.21 .3,5-П-ПВ	2ПСЦ 21.21 .3,0-П-ПВ	2ПСЦ 21.21 .3,5-П-ПВ	1ПСЦ 15.21 .3,0-П-ПВ	1ПСЦ 15.21 .3,5-П-ПВ	2ПСЦ 15.21 .3,0-П-ПВ	2ПСЦ 15.21 .3,5-П-ПВ
ИЗДЕЛИЯ АРМАТУРНЫЕ																				
АРМАТУРА КЛАССА																				
А-I ГОСТ 5781-82																				
Ф10	1.440	1.440	1.440	1.440	1.440	1.440	-	-	-	-	-	-	1.440	-	1.440	-	1.440	1.440	1.440	1.440
Ф12	-	-	-	-	-	-	2.680	-	4.440	-	4.440	-	1.760	-	1.760	-	1.760	-	1.760	-
ИТОГО КЛАССА А-I	1.440	1.440	1.440	1.440	1.440	1.440	2.680	-	4.440	-	4.440	-	3.200	-	3.200	-	3.200	1.440	3.200	1.440
АС-II ГОСТ 5781-82																				
Ф10	-	-	-	-	-	-	-	-	-	-	-	-	-	1.440	-	1.440	-	-	-	-
Ф12	-	-	-	-	-	-	-	2.680	-	4.440	-	4.440	-	1.760	-	1.760	-	1.760	-	1.760
ИТОГО КЛАССА АС-II	-	-	-	-	-	-	-	2.680	-	4.440	-	4.440	-	3.200	-	3.200	-	1.760	-	1.760
А-III ГОСТ 5781-82																				
Ф6	9.969	9.969	6.989	6.989	6.989	6.989	14.62	14.62	15.15	15.15	15.15	15.15	9.192	9.192	9.192	9.192	6.212	6.212	6.212	6.212
Ф8	0.750	0.750	0.750	0.750	0.750	0.750	0.631	0.631	0.750	0.750	0.750	0.750	0.750	0.750	0.750	0.750	0.750	0.750	0.750	0.750
Ф16	19.82	19.82	12.25	12.25	12.25	12.25	34.98	34.98	34.98	34.98	34.98	34.98	19.82	19.82	19.82	19.82	12.25	12.25	12.25	12.25
ИТОГО КЛАССА А-III	30.54	30.54	19.99	19.99	19.99	19.99	50.23	50.23	50.88	50.88	50.88	50.88	29.77	29.77	29.77	29.77	19.21	19.21	19.21	19.21
ВР-I ГОСТ 6727-80																				
Ф4	2.544	2.944	1.633	1.912	1.633	1.912	4.153	4.679	4.246	4.889	4.246	4.889	2.424	2.825	2.424	2.825	1.513	1.792	1.513	1.792
Ф5	4.169	4.224	2.758	2.799	2.758	2.799	6.675	6.797	10.77	10.95	10.77	10.95	7.876	8.015	7.876	8.015	6.465	6.590	6.465	6.590
ИТОГО КЛАССА ВР-I	6.713	7.168	4.392	4.711	4.392	4.711	10.83	11.48	15.02	15.84	15.02	15.84	10.30	10.84	10.30	10.84	7.978	8.382	7.978	8.382
ВСЕГО ИЗДЕЛИЙ АРМАТУРНЫХ	38.70	39.15	25.82	26.14	25.82	26.14	63.74	64.38	70.34	71.16	70.34	71.16	43.27	43.81	43.27	43.81	30.39	30.79	30.39	30.79
ИЗДЕЛИЯ ЗАКЛАДНЫЕ																				
ПРОКАТ МАРКИ ВСТ3КП2																				
ГОСТ 103-76																				
-60Х8	0.602	0.602	0.602	0.602	0.602	0.602	0.602	0.602	0.602	0.602	0.602	0.602	0.602	0.602	0.602	0.602	0.602	0.602	0.602	0.602
ИТОГО ГОСТ 103-76	0.602	0.602	0.602	0.602	0.602	0.602	0.602	0.602	0.602	0.602	0.602	0.602	0.602	0.602	0.602	0.602	0.602	0.602	0.602	0.602
ИТОГО МАРКИ ВСТ3КП2	0.602	0.602	0.602	0.602	0.602	0.602	0.602	0.602	0.602	0.602	0.602	0.602	0.602	0.602	0.602	0.602	0.602	0.602	0.602	0.602
ВСЕГО ИЗДЕЛИЙ ЗАКЛАДНЫХ	0.602	0.602	0.602	0.602	0.602	0.602	0.602	0.602	0.602	0.602	0.602	0.602	0.602	0.602	0.602	0.602	0.602	0.602	0.602	0.602
ОБЩИЙ РАСХОД	39.30	39.75	26.42	26.74	26.42	26.74	64.34	64.99	70.94	71.76	70.94	71.76	43.87	44.41	43.87	44.41	30.99	31.39	30.99	31.39

gost.e-ecolog.ru