ТИПОВЫЕ КОНСТРУКЦИИ, ИЗДЕЛИЯ И УЗЛЫ ЗДАНИЙ И СООРУЖЕНИЙ

СЕРИЯ 1.090.1-7с

СБОРНЫЕ ЖЕЛЕЗОБЕТОННЫЕ КОНСТРУКЦИИ МЕЖВИДОВОГО ПРИМЕНЕНИЯ ДЛЯ КРУПНОПАНЕЛЬНЫХ ОБЩЕСТВЕННЫХ, АДМИНИСТРАТИВНЫХ И БЫТОВЫХ ЗДАНИЙ С ВЫСОТОЙ ЭТАЖА 3,3 М ДЛЯ СТРОИТЕЛЬСТВА В РАЙОНАХ СЕЙСМИЧНОСТЬЮ 7, 8 И 9 БАЛЛОВ

ВЫПУСК 2-4

ПАНЕЛИ НАРУЖНЫХ СТЕН ОДНОСЛОЙНЫЕ ТОЛЩИНОЙ 300 ММ ДЛЯ ПРИМЕНЕНИЯ В РАЙОНАХ СЕЙСМИЧНОСТЬЮ 9 БАЛЛОВ

РАБОЧИЕ ЧЕРТЕЖИ

1970-11
Цена: 8-20

gost.e-ecolog.ru

ТИПОВЫЕ КОНСТРУКЦИИ, ИЗДЕЛИЯ И УЗЛЫ ЗДАНИЙ И СООРУЖЕНИЙ

СЕРИЯ 1.090.1-7с

СБОРНЫЕ ЖЕЛЕЗОБЕТОННЫЕ КОНСТРУКЦИИ МЕЖВИДОВОГО ПРИМЕНЕНИЯ ДЛЯ КРУПНОПАНЕЛЬНЫХ ОБЩЕСТВЕННЫХ, АДМИНИСТРАТИВНЫХ И БЫТОВЫХ ЗДАНИЙ С ВЫСОТОЙ ЭТАЖА 3,3 М ДЛЯ СТРОИТЕЛЬСТВА В РАЙОНАХ СЕЙСМИЧНОСТЬЮ 7, 8 и 9 БАЛЛОВ

ВЫПУСК 2-4

ПАНЕЛИ НАРУЖНЫХ СТЕН ОДНОСЛОЙНЫЕ ТОЛЩИНОЙ 300 мм ДЛЯ ПРИМЕНЕНИЯ В РАЙОНАХ СЕЙСМИЧНОСТЬЮ 9 БАЛЛОВ

РАЗРАБОТАН
ТбилЗНИИЭП
ДИРЕКТОР ИНСТИТУТА Н. ЭЛИШЕРАШВИЛИ
ГЛ. КОНСТР. ИНСТИТУТА А. ЧИКОБАВА
НАЧАЛЬНИК ОТДЕЛА Д. БАКУРАДЗЕ
ГЛ. ИНЖ. ПРОЕКТА Д. БУРДЖАНАДЗЕ

РАБОЧИЕ ЧЕРТЕЖИ

УТВЕРЖДЕНЫ
Госкомархитектуры,
приказ N 209 от 20.11.90 г
ВВЕДЕНЫ В ДЕЙСТВИЕ
ТбилЗНИИЭП с 01.03.91 г.,
приказ N 147 о: 28.11.90 г.

Обозначение документа	Наименование	Стр.
I.090.I-7с.2-4 ТТ	Технические требования	4
0I	Панель ПСО 30.33.3-П-С9,	I0
	ПСО 30.33.3-2П-С9, 2ПСО 30.33.3-П-С9,	
	2ПСО 30.33.3-2П-С9	
02	Панель 3ПСО 30.33.3-П-С9,	I0
	3ПСО 30.33.3-2П С9, 4ПСО 30 33.3-П-С9,	
	4ПСО 30.33.3-2П-С9	
03	Панель 5ПСО 30.33.3-2П-С9	II
04	Панель 6ПСО 30.33.3-2П-С9,	II
	7ПСО 30.33.3-2П-С9	
05	Панель ПСО 32.33.3-П-С9,	I2
	ПСО 32.33.3-2П-С9	
06	Панель 2ПСО 32.33.3-П-С9,	I2
	2ПСО 32.33.3-2П-С9	
07	Панель ПСО 60.33.3-П-С9,	I3
	ПСО 60.33.3-2П-С9, 2ПСО 60.33.3-П-С9,	
	2ПСО 60.33.3-2П-С9	
08	Панель 3ПСО 60.33.3-П-С9,	I4
	3ПСО 60.33.3-2П-С9	
09	Панель ПСБ 30.33.3-П-С9,	I5
	ПСБ 30.33.3-2П-С9	
I0	Панель 2ПСБ 30.33.3-П-С9,	I5
	2ПСБ 30.33.3-2П-С9	
II	Панель ПСД 30.33.3-2П-С9	I6
I2	Панель ПСД 30.33.3-2П-С9	I7
	2ПСД 30.33.3-2П-С9	
I3	Панель 3ПСД 30.33.3-2П-С9	I7
I4	Панель 4ПСД 30.33.3-П-С9,	I8
	4ПСД 30.33.3-2П-С9	
I5	Панель ПСД 30.33.3-2П-С9	I9
I6	Панель ПС 30.33.3-П-С9, ПС 24.33.3-П-С9	20
I7	Панель ПС I8.33.3-П-С9	20
I8	Панель ПС I2.33.3-П-С9	2I
I9	Панель ПС 30.I6.3-П-С9	2I
20	Панель ПС 33.33.3-П С9	22
2I	Панель 2ПС 30.33.3-П-С9	22
22	Панель ПС I4.33.3-П-С9	23
23	Панель 2ПС I4.33.3-П-С9	23
24	Панель ПСП 60.I0.3-П-С9	24

Обозначение документа	Наименование	Стр.
I.090.I-7с.2-4 25	Панель ПСП 30.I0.3-П-С9	24
26	Панель ПСП I8.I0.3-П-С9	25
27	Панель ПСП I2.I0.3-П-С9	25
28	Панель ПСП 32.I0.3-П-С9	26
29	Панель 2ПСП 32.I0.3-П-С9	26
30	Панель ПСП I4.I0.3-П-С9	27
3I	Панель 2ПСП I4.I0.3-П-С9	27
ДI	Узлы опалубочные	28
32	Каркас пространственный ПКП0 30.33-I,	38
	ПКП0 30.33-2	
33	Каркас пространственный 2КП0 30.33-I,	39
	2КП0 30.33-2	
34	Каркас пространственный ЗКП0 30.33-I,	[illegible]
	ЗКП0 30.33-2	
35	Каркас пространственный 4КП0 30.33-I,	[illegible]
	4КП0 30.33-2	
36	Каркас пространственный 5КП0 30.33-2	[illegible]
37	Каркас пространственный 6КП 30.33-2	[illegible]
38	Каркас пространственный 7КП0 30.33-2	44
39	Каркас пространственный ПКП0 32.33-I,	[illegible]
	ПКП0 32.33-2	
40	Каркас пространственный 2КП0 32.33-I,	46
	2КП0 32.33-2	
41	Каркас пространственный ПКП0 60.33-I,	47
	ПКП0 60.33-2	
42	Каркас пространственный 2КП0 60.33-I,	49
	2КП0 60.33-2	
43	Каркас пространственный ЗКП0 60.33-I	5I
	ЗКП0 60.33-2	
44	Каркас пространственный ПКПБ 30.33-I,	[illegible]
	ПКПБ 30.33-2	
45	Каркас пространственный 2КПБ 30.33-I,	[illegible]
	2КПБ 30.33-2	

Разраб.	Салихова		
Провер.	Шалыт		
ГИП	Бурджанадзе		
Нач.отд.	Бахтадзе		
Н.контр.	Маркагян		

I.090.I-7с.2-4

СОДЕРЖАНИЕ

Стадия	Лист	Листов
Р	I	2

ГПИЗНИИЭП

Копировал

Формат А3

Альбом 1 кн.1

Инв. № подл. | Подпись и дата | Взам. инв. №

Книга сдана

г.К. 10081-Гл. 2-4

Обозначение документа	Наименование	Стр.
I.090.I-7с.2-4 46	Каркас пространственный КПД 30.33-2	55
47	Каркас пространственный IКПД 30.33-2	56
48	Каркас пространственный 2КПД 30.33-2	57
49	Каркас пространственный 3КПД 30.33-2	58
50	Каркас пространственный 4КПД 30.33-I, 4КПД 30.33-2	59
5I	Каркас пространственный КПД 30.33-2	60
52	Каркас пространственный КП 30.33	6I
53	Каркас пространственный КП 24.33	62
54	Каркас пространственный КП I8.33	63
55	Каркас пространственный КП I2.33	64
56	Каркас пространственный КП 30.I6	65
57	Каркас пространственный IКП 32.33	66
58	Каркас пространственный 2КП 32.33	67
59	Каркас пространственный IКП I4.33	68
60	Каркас пространственный 2КП I4.33	69
6I	Каркас пространственный КПП 60.I0	70
62	Каркас пространственный КПП 30.I0	7I
63	Каркас пространственный КПП I8.I0	72
64	Каркас пространственный КПП I2.I0	73
65	Каркас пространственный IКПП 32.I0	74
66	Каркас пространственный 2КПП 32.I0	75
67	Каркас пространственный IКПП I4.I0	76
68	Каркас пространственный 2КПП I4.I0	77
Д2	Узлы арматурные	78
69	Каркас укрупнительной сборки СКРI...СКР4, СКР8	88
70	Каркас укрупнительной сборки СКР5,СКР9	89
7I	Каркас укрупнительной сборки СКР6,СКР7	90
72	Каркас КРI...КР3	9I
73	Каркас КР4...КРII	92
74	Каркас КРI2...КРI7	93
75	Сетка СI...С4	94
76	Сетка С5...С7	95
77	Сетка С8...СI5	96
78	Сетка СI6...С22	97
79	Изделие закладное МНI...МН3	98
80	Изделие закладное МН4,МН5	99
8I	Изделие закладное МН6,МН7	I00

Обозначение документа	Наименование	Стр.
I.090.I-7с.2-4 82	Стержень анкерный АНI...АН5	I0I
83	Петля строповочная СПI...СП6	I02
РС	Ведомость расхода стали	I03

Инв. № подл. | Подпись и дата | Взам. инв. №

т.к. 1.090.1-7с.2-4

к-ния верка [illegible]

Копия

Т.К. 1.090.1-7с.2-4

Инв.№подл. | Подпись и дата | Взам.инв.№

I. Общие данные.

Выпуск 2-4 "Панели наружных стен однослойные толщиной 300 мм для применения в районах сейсмичностью 9 баллов. Рабочие чертежи" входит в состав серии I.090.I-7с "Сборные железобетонные конструкции многоцелевого применения для крупнопанельных общественных, административных и бытовых зданий с высотой этажа 3,3 м для строительства в районах сейсмичностью 7,8 и 9 баллов".

Выпуск содержит: техническое описание; спецификации, сборочные чертежи и опалубочные узлы панелей наружных стен; спецификации, сборочные чертежи и арматурные узлы пространственных каркасов; спецификации и сборочные чертежи арматурных и закладных изделий; расход стали.

Панели запроектированы в соответствии с требованиями СНиП П-7-81 "Строительство в сейсмических районах. Нормы проектирования", СНиП 2.03.01-84* "Бетонные и железобетонные конструкции. Нормы проектирования", постановления Госстроя СССР от II марта 1981 г. №34 "О повышении расчетных сопротивлений металлопроката, используемого при изготовлении строительных конструкций",

ГОСТ 11024-84* "Панели из легких бетонов для наружных стен жилых и общественных зданий. Технические требования".

Предел огнестойкости панелей - 0,5 часа (*по закладным изделиям*).

Выпуск 2-4 серии I.090.I-7с разработан взамен выпуска 2-II серии I.090.I-2с.

2. Конструкция панелей.

2.I. Панели запроектированы из легкого бетона на пористых неорганических заполнителях. В качестве заполнителя применен гравий керамзитовый по ГОСТ 9759-83. Класс бетона по прочности на сжатие для наружных стеновых панелей с проемами принят В10, для панелей без проемов - В7,5. Марка бетона по средней плотности D1100. Морозостойкость бетона должна быть не менее F 25. Толщина панелей 300 мм, высота 3275 и 1625 мм, высота парапетных панелей 1000 мм.

Отделка наружных поверхностей панелей принята в виде декоративного слоя раствора класса по прочности на сжатие М150 толщиной 20 мм. При привязке к конкретному проекту допускается принимать другие виды отделки, имеющие требуемые декоративные, защитные и другие эксплуатационные свойства.

Вертикальные грани наружного слоя панелей запроектированы из условия устройства стыков, заделываемых герметиком. По вертикальным и горизонтальным граням панелей предусмотрены шпонки, арматурные выпуски и закладные детали для соединения панелей между собой, с внутренними стенами и перекрытиями. На верхней горизонтальной грани установлены строповочные петли.

В панелях предусмотрено устройство непрерывных арматурных поясов-обвязок в виде расположенных в теле стеновых панелей продольных арматурных элементов из двух стержней Ф14А-I. Арматурные элементы поясов-обвязок расположены в двух уровнях - в верхней и нижней частях панели. Арматура в местах стыка панелей сваривается собой. Устройство непрерывных по всему контуру здания поясов- обвязок в наружных стеновых панелях в уровнях перекрытий повышает надежность связи в единое целое вертикальных стен-диафрагм и горизонтальных дисков перекрытий, повышая тем самым общую пространственную жесткость здания. Стыки наружных стеновых панелей при отсутствии поперечных стен или рам выполнены усиленными: с устройством

Разраб.	Шитик		
Проверил	Салихова		
ГИП	Зурджанадзе		
Нач.отд.	Бахтадзе		
Н.контр.	Маркарян		

I.090.I-7с.2-4 ТТ

ТЕХНИЧЕСКИЕ ТРЕБОВАНИЯ

Стадия	Лист	Листов
Р	I	6

ТбилЗНИИЭП

Копировал

Формат А3

в каждом уровне парных связей - сваркой арматурных выпусков и сваркой закладных изделий, установленных в теле смежных панелей.

Панели без проемов и простенки панелей шириной более 450 мм армированы конструктивно. Простенки шириной менее 450 мм и перемычки панелей армированы по расчету на унифицированные нагрузки 600 кг/м2 (5,88 кПа) и 800 кг/м2 (7,84кПа) на перекрытие пролетом 7,2 м.

2.2. Армирование панелей производится сварными пространственными каркасами, которые устанавливаются в формующее оборудование в собранном виде, включая петлевые выпуски и закладные изделия. Пространственные каркасы состоят из каркасов укрупнительной сборки, плоских арматурных каркасов, арматурных сеток, отдельных стержней, петлевых выпусков и закладных изделий. Арматурная сталь принята в соответствии со СНиП 2.03.01-84* и письмом Госстроя СССР от 15 апреля 1960 г. №42-Д "О мерах по предотвращению перерасхода арматурной стали при проектировании и изготовлении железобетонных конструкций для промышленного, жилищно-гражданского и сельского строительства": для плоских каркасов, сеток и отдельных стержней -сталь класса А-Ш марки 35ГС и класса Вр-I по ГОСТ 6727-80*; для монтажных петель (анкеров) - сталь класса А-I марки ВСт3пс2 по ГОСТ 5781-82*; для строповочных петель - сталь класса Ас-II марки 10ГТ по ГОСТ 5781-82* и сталь класса А-I марки ВСт3пс2 по ГОСТ 5781-82*; для закладных деталей - сталь класса А-Ш марки 35ГС по ГОСТ 5781-82* и сталь полосовая по ГОСТ 103-76* марки ВСт3пс6 по ГОСТ 380-71;** для поясов-обвязок сталь класса А-I по ГОСТ 5781-82* марки ВСт3пс2.

2.3. Размеры панелей не должны иметь отклонения от проектных размеров, указанных в чертежах, превышающие установленные ГОСТ 11024-84*. Масса панелей при отпуске потребителю не должна превышать проектную массу более чем на 7%.

3. Изготовление панелей.

3.1. Панели должны изготавливаться в соответствии с требованиями ГОСТ 11024-84* по рабочим чертежам в инвентарной заводской оснастке. При этом необходимо выполнять следующие требования:

3.1.1. Панели изготавливаются в горизонтальных формах фасадной стороной вниз.

3.1.2. Армирование панелей производится сварными пространственными каркасами, которые устанавливаются в форму в собранном виде. Все петлевые выпуски фиксируются в проектном положении бортовыми коробочками формы. Фиксация пространственных каркасов в проектном положении в форме должна обеспечиваться при помощи пластмассовых или цементных фиксаторов.

3.1.3. Термообработку панелей производить при температуре не выше 70°С, допускается воздействие температуры до 85°С на срок не более 30 минут.

3.1.4. Распалубку панелей производить при достижении бетоном прочности не менее 70% проектной с применением кантователя, обеспечивающего угол подъема изделия не менее 70° к горизонту.

Контроль качества при изготовлении должен производиться путем систематического пооперационного контроля; прочности бетонных кубов и арматуры; точности укладки пространственных каркасов; толщин защитных слоев.

Заполнение проемов столярными изделиями производится на заводе после термообработки панелей. Для крепления деревянных коробок окон и дверей в панелях предусмотрены деревянные антисептированные пробки. Столярные изделия приняты для толщины панелей 300 мм по ГОСТ 11214-86.

Для предохранения от коррозии лицевых поверхностей закладных изделий они должны быть покрыты антикоррозионной обмазкой слоем 0,5 мм.

Копия верна

Т.к. 1.090.1-7с.2-4

Инв. № подл. | Подпись и дата | Взам. инв. №

Минимальная прочность бетона к моменту отпуска изделия с завода, если она не оговорена в проекте, должна быть не менее 80% проектной марки бетона, влажность панелей не должна быть более 12%.

3.2. При отпуске с завода панели должны иметь максимальную готовность в соответствии с требованиями ГОСТ 11024-84*, а именно:

3.2.1. Офактуренную наружную поверхность.

3.2.2. Поверхность с внутренней стороны, подготовленную под окраску или оклейку обоями.

3.2.3. Проемы в панелях должны быть заполнены оконными и дверными остекленными блоками с установленными подоконными досками и сливами. Оконные и дверные блоки по наружному контуру в местах примыкания к бетону панелей должны быть герметизированы.

3.3. Приемка панелей ОТК завода-изготовителя и контрольная выборочная проверка производится в соответствии с требованиями ГОСТ 11024-84*. При освоении производства панелей и при изменении технологии их изготовления рекомендуется провести испытания панелей и оценку их прочности и трещиностойкости по ГОСТ 8829-85 "Конструкции и изделия железобетонные сборные. Методы испытаний и оценки прочности, жесткости и трещиностойкости". Схемы испытания и контрольные нагрузки приведены ниже.

4. Изготовление пространственных каркасов, арматурных и закладных изделий.

4.1. Пространственные каркасы состоят из следующих единиц:

4.1.1. Каркасы укрупнительной сборки (СКР) устанавливаются в перемычках панелей с проемами. СКР состоят из двух гнутых сеток.

4.1.2. Каркасы плоские (КР) устанавливаются по торцам панелей, вдоль проемов, а также в теле панелей.

4.1.3. Сетки (С) устанавливаются по контуру проемов у наружного слоя, гнутые сетки устанавливаются в торцах угловых панелей.

4.1.4. Изделия закладные (МН) устанавливаются в шпонках вертикальных граней панели, а также на верхней горизонтальной грани лестничных панелей.

4.1 5. Детали: петля строповочная (СП), стержень анкерный (АН), стержень отдельный (ст.отд).

4.2. Сборка пространственных каркасов выполняется из сборочных единиц и деталей при помощи контактной сварки клещами в специальных кондукторах. Все соединения следует производить сваркой в соответствии с требованиями ГОСТ 10922-75 "Арматурные изделия и закладные детали сварные для железобетонных конструкций. Технические требования и методы испытаний".

СНиП 3.03.01-87 "Несущие и ограждающие конструкции." Качество сварки, выполняемой при сборке пространственных каркасов быть не ниже требований, предъявляемых к соединениям с ненормируемой прочностью по ГОСТ 10922-75. При изготовлении закладных изделий следует соблюдать требования ГОСТ 14098-85 "Соединения сварные арматуры и закладных изделий сборных железобетонных конструкций. Типы, конструкция и размеры."

5. Указания по хранению и транспортированию панелей.

5.1. Хранение и транспортирование панелей должны выполняться в соответствии с требованиями ГОСТ 11024-84*. Подъем панелей производить с применением самобалансирующих траверс, обеспечивающих вертикальное положение панелей, наклон строп к вертикали допускается не более 15°. Опирание панелей при хранении и транспортировании должно производиться на специальные прокладки (деревянные, резиновые и т.п.)

5. Маркировка панелей.

5.1. Маркировка панелей выполнена в соотвествии с ГОСТ 23009-78

"Конструкции и изделия бетонные и железобетонные сборные. Условные обозначения (марки)". Марка содержит обозначение основных характеристик панели и состоит из буквенно-цифровых групп. Например, ПСО 30.33.3 2П-С9.

Первая цифра означает:

- в панелях с оконными и дверными проемами - отличие в размерах или расположении проема, отличие в типах или расположении вертикальных торцов панели (зеркальность);
- в панелях без проемов - отличие в типах или расположении вертикальных торцов панели (зеркальность).

Группа букв означает:

ПСО - панель стеновая с оконным проемом;

ПСЛ - панель стеновая для лестничных клеток;

ПСД - панель стеновая с дверным проемом;

ПС - панель стеновая без проема (глухая);

ПСП - панель стеновая парапетная.

Группа цифр (записаны через точку) обозначает габарит панели (длина, высота, ширина) в дециметрах.

Последующая буква "П" означает вид бетона - бетон на пористых заполнителях. Цифры I или 2 означает тип несущей способности перемычки панели:

I - унифицированная нагрузка 600кг/м2 (5,88 кПа) на перекрытие пролетом 7,2 м;

2 - унифицированная нагрузка 800 кг/м2 (7,84кПа) на перекрытие пролетом 7,2 м.

"С9" в конце марки означает - для применения в районах сейсмичностью 9 баллов.

Марки проставляются на чертежах и спецификациях проекта в заказах заводам-изготовителям и на изделиях. Каждая изготовленная панель должна иметь маркировку согласно ГОСТ 13015.2-81* "Конструкции и изделия бетонные и железобетонные сборные. Правила маркировки", выполненную несмываемой краской. Должны быть нанесены: марка панели, индекс предприятия, масса панели, дата изготовления.

Внесение изменений в обозначение марок не допускается.

7. Маркировка пространственных каркасов, арматурных и закладных изделий.

7.I. Марки пространственных каркасов имеют буквенно-цифровое обозначение. Например, КПО 30.33-2.

Первая цифра означает:

- в каркасах с проемами - отличие в размерах или расположении проема, отличие в конструкции торца и его расположении (зеркальность);
- в каркасах без проемов - отличие в конструкции торца и его расположении (зеркальность).

Группа букв означает:

КПО - каркас пространственный для панелей с оконными проемами ПСО;

КПЛ - каркас пространственный для панелей лестничных клеток ПСЛ;

КПД - каркас пространственный для панелей с дверными проемами ПСД;

КП - каркас пространственный для панелей без проемов ПС;

КПП - каркас пространственный для парапетных панелей.

Группа цифр (записаны через точку) обозначает габарит панели, в которую устанавливается каркас (длина, ширина), в дециметрах.

Далее в марке пространственного каркаса следет тире и цифра, означающая тип несущей способности перемычки (I или 2), так же,как и в марке стеновой панели.

7.2. Марки арматурных и закладных изделий имеют буквенно-цифровое обозначение. Группа букв означает: СКР - каркас укрупнительной сборки, КР - каркас плоский, С - сетка, МН - изделие закладное, АН - стержень анкерный, СП - петля строповочная.

Группа цифр означает порядковый номер изделия в сборке.

8. Расчетные нагрузки на панели.

Панели наружных стен расчитаны по указаниям СНиП П-7-81 и СНиП 2.03.01-84*. Несущая способность панелей без проемов (глухих и простенков панелей с проемами определяется несущей способностью опорных сечений (комбинированным стыком).

Расчетная схема стыка.

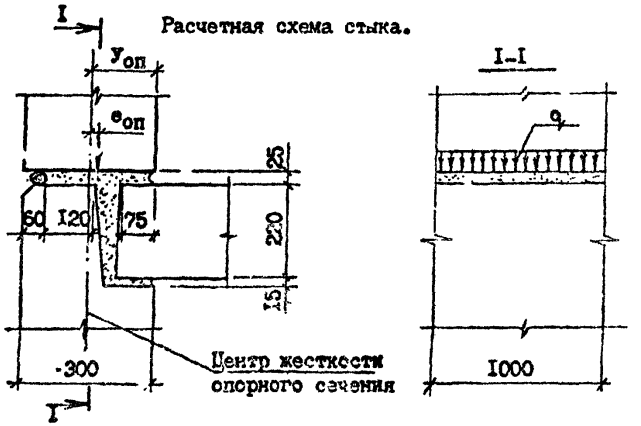

Расчетные нагрузки на стык панелей ($y_{оп}$=15,0 см)

$e_{оп}$	q, тс/м	$e_{оп}$	q, тс/м
0,0	54,0	0,0	54,0
1,0	51,0	-1,0	48,0
2,0	44,0	-2,0	44,0
3,0	38,0	-3,0	41,0
4,0	33,0	-4,0	38,0
5,0	29,0	-5,0	36,0
6,0	26,0	-6,0	34,0
7,0	24,0		
8,0	23,0		
9,0	22,0		

Несущая способность перемычек определена на изгиб от вертикальной нагрузки (от опирающихся на перемычку перекрытий) и на усилия от перекоса равного I/2000 пролета перемычки, возникающего при изгибе стены в собственной плоскости. При типе несущей способности перемычки "I" погонная нагрузка равна 3,35т/м при типе "2" - 4,07 т/м.

9. Схемы испытаний и контрольные нагрузки.

Испытание панелей и оценку их прочности и трещиностойкости проводить в соответствии с требованиями ГОСТ 8829-85 нагружением конструкции до контролируемого предельного состояния путем силового воздействия. Панели признаются годными, если результаты испытаний отобранных конструкций удовлетворяют всем требованиям по прочности, трещиностойкости и жесткости.

Контрольная ширина раскрытия трещин равна 0,25 мм.

Величина коэффициента С для определения контрольных нагрузок по проверке прочности в зависимости от возможного характера разрушения принята согласно ГОСТ 8829-85 и письма Госстроя СССР от 12 февраля 1982 г. №17-Д "Об оценке прочности изгибаемых железобетонных элементов при испытании их в соответствии с ГОСТ 8829-85".

Схемы опирания и загружения панелей при испытании.

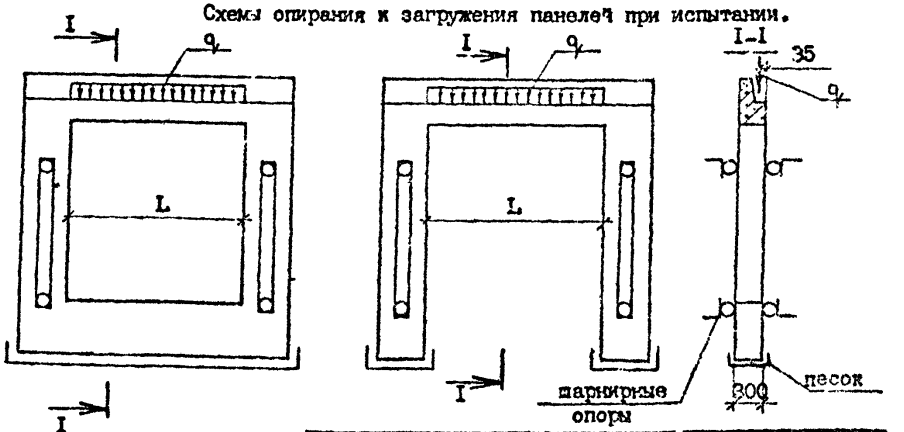

Инв. № подл. | Подпись и дата | Взам. инв. №
Т.п. 1.090.1-7с. вып. 2-4
Копия верна
Копировал
Формат А3

Тип несущей способности перемычки	Пролет перемычки L (см)	Контрольные нагрузки q при испытании (т/м)				
		по прочности		по трещиностойкости	по жесткости	
		C=I,25	C=1,6		q	контрольный прогиб в середине пролета (см)
I	2II,0	4,I9	5,36	3,35	3,35	0,I5
	I8I,0	4,I9	5,36	3,35	3,35	0,07
2	2II,0	5,09	6,5I	4,07	4,07	0,I6
	I8I,0	5,09	6,5I	4,07	4,07	0,08
	I5I,0	5,09	6,5I	4,07	4,07	0,04
	9I,0	5,09	6,5I	4,07	4,07	0,0I

РИС. I

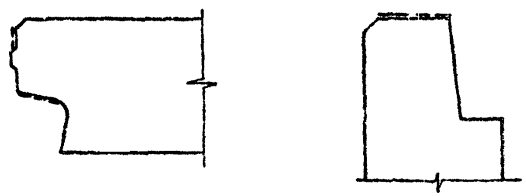

Пунктирной линией обозначена грунтуемая часть верхней и боковых поверхностей. Материалы для грунтовки должны применяться в соответствии с данным конкретного проекта.

т.п. 1.090.1-7с. вып. 2-4

Копия верна

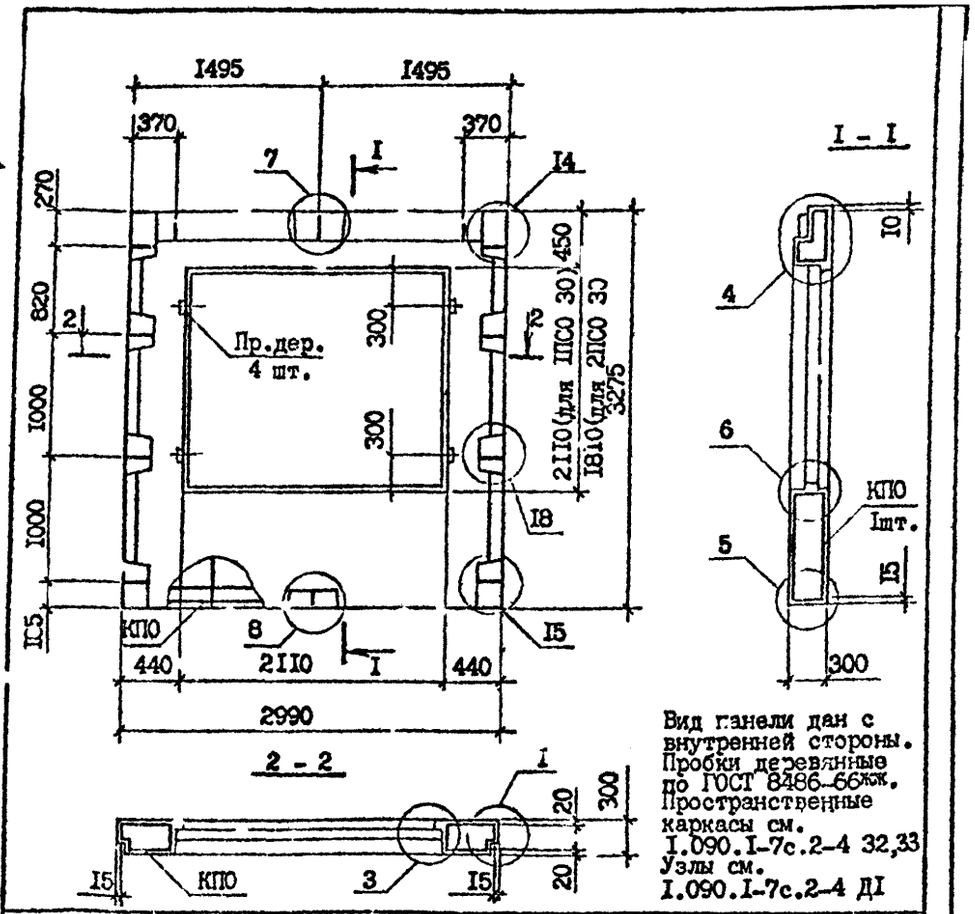

Вид панели дан с внутренней стороны. Пробки деревянные по ГОСТ 8486-66жж. Пространственные каркасы см. I.090.I-7с.2-4 32,33 Узлы см. I.090.I-7с.2-4 ДI

Марка панели	Марка пространственного каркаса	Расход материалов, м³ Бетон легкий B10, D1100	Раствор цементн. M150	Пробки дер. 50x100 L=100	Масса, т
1ПСО 30.33.3-1П-С9	1КПО 30.33-1	1,30	0,10	0,002	1,61
1ПСО 30.33.3-2П-С9	1КПО 30.33-2				
2ПСО 30.33.3-1П-С9	2КПО 30.33-1	1,47	0,11	0,002	1,82
2ПСО 30.33.3-2П-С9	2КПО 30.33-2				

Разраб.	Салихова		7089
Провер.	Шелия		7089
ГИП	Бурджанадзе		7089
Нач.отд.	Бахтадзе		7089
Н.контр.	Маркарян		7089

I.090.I-7с.2-4 01

ПАНЕЛЬ 1ПСО 30.33.3-1П-С9, 1ПСО 30.33.3-2П-С9, 2ПСО 30.33.3-1П-С9, 2ПСО 30.33.3-2П-С9

Стадия	Лист	Листов
Р		I

ТбилЗНИИЭП

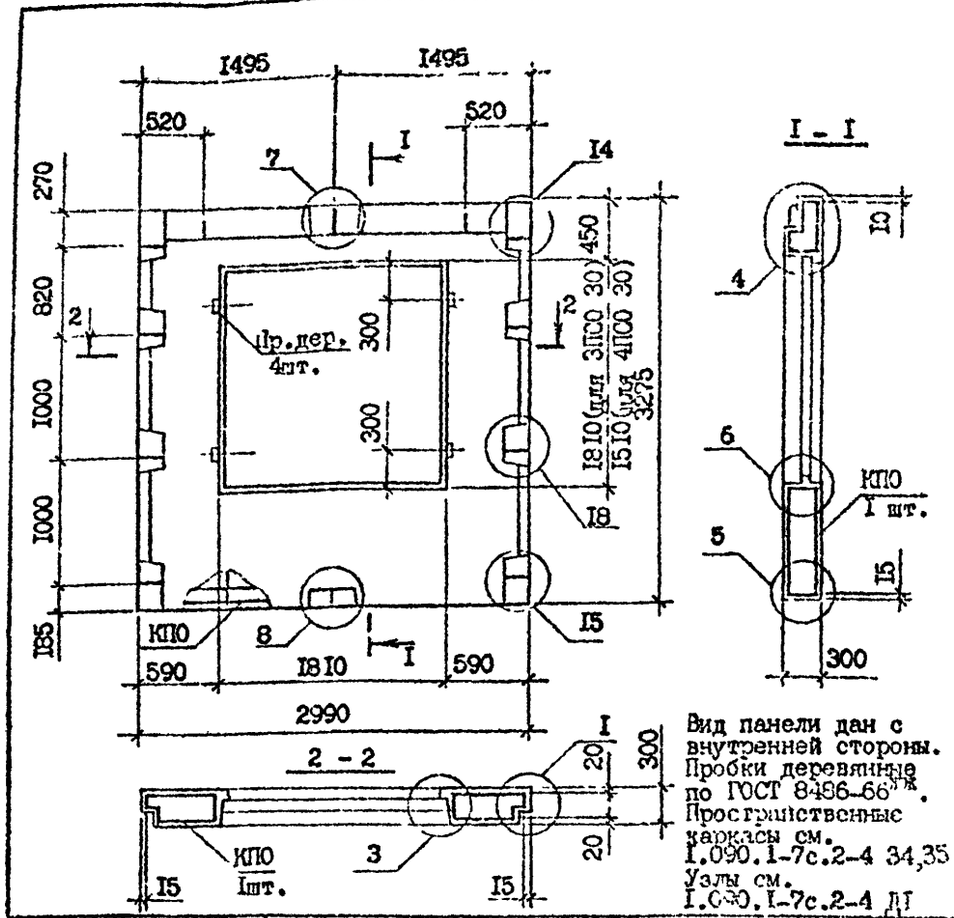

Вид панели дан с внутренней стороны. Пробки деревянные по ГОСТ 8486-66жж. Пространственные каркасы см. I.090.I-7с.2-4 34,35 Узлы см. I.090.I-7с.2-4 ДI

Марка панели	Марка пространственного каркаса	Расход материалов, м³ Бетон легкий B10, D1100	Раствор цементн. M150	Пробки дер. 50x100 L=100	Масса, т
3ПСО 30.33.3-1П-С9	3КПО 30.33-1	1,62	0,12	0,002	2,00
3ПСО 30.33.3-2П-С9	3КПО 30.33-2				
4ПСО 30.33.3-1П-С9	4КПО 30.33-1	1,77	0,13	0,002	2,18
4ПСО 30.33.3-2П-С9	4КПО 30.33-2				

Разраб.	Салихова		8089
Провер.	Шелия		8089
ГИП	Бурджанадзе		8089
Нач.отд.	Бахтадзе		8089
Н.контр.	Маркарян		8089

I.090.I-7с.2-4 02

ПАНЕЛЬ 3ПСО 30.33.3-1П-С9, 3ПСО 30.33.3-2П-С9, 4ПСО 30.33.3-1П-С9, 4ПСО 30.33.3-2П-С9

Стадия	Лист	Листов
Р		I

ТбилЗНИИЭП

Взам. инв. № | Подпись и дата | Инв. № подл.

Копировал

Формат А

Копия верна С.Дерзкова

т.к. 1.090.1-7с. вып 2-4

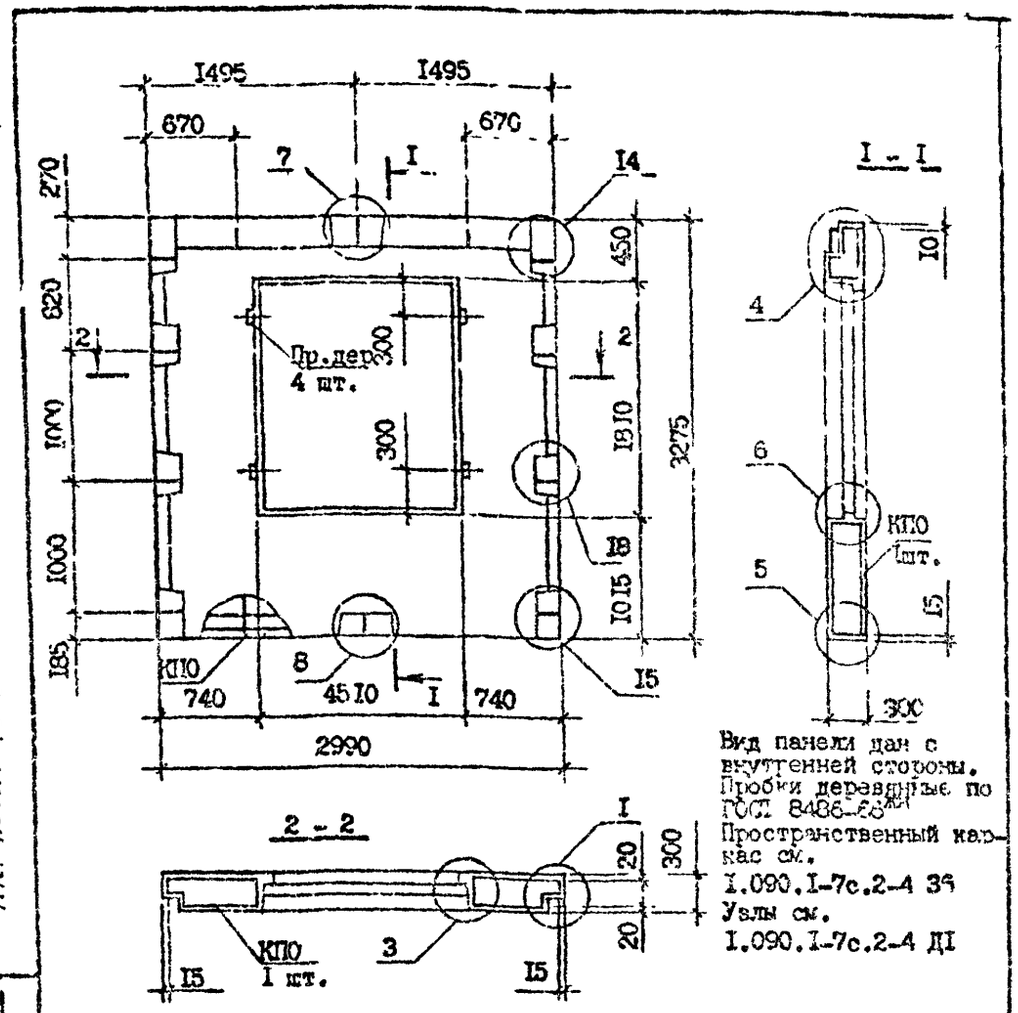

Вид панели дан с внутренней стороны.
Пробки деревянные по ГОСТ 8486-66
Пространственный каркас см.
I.090.I-7с.2-4 36
Узлы см.
I.090.I-7с.2-4 ДI

Марка панели	Марка пространственного каркаса	Расход материалов, м³			Масса, т
		Бетон легкий В10, Д1100	Раствор цементн. М150	Пробки дер. 50х100 L =100	
5ПСО 30.33.3-2П-С9	5КПО 30.33-2	I,77	0,I3	0,002	2,I8

Разраб.	Шелия		9.08.90
Проверил	Салихова		9.08.90
ГИП	Бурджанадзе		9.08.90
Нач.отд.	Бахтадзе		9.08.90
Н.контр.	Маркарян		9.08.90

I.090.I-7с.2-4 03

ПАНЕЛЬ
5ПСО 30.33.3-2П-С9

Стадия	Лист	Листов
I		I

ТбилЗНИИЭП

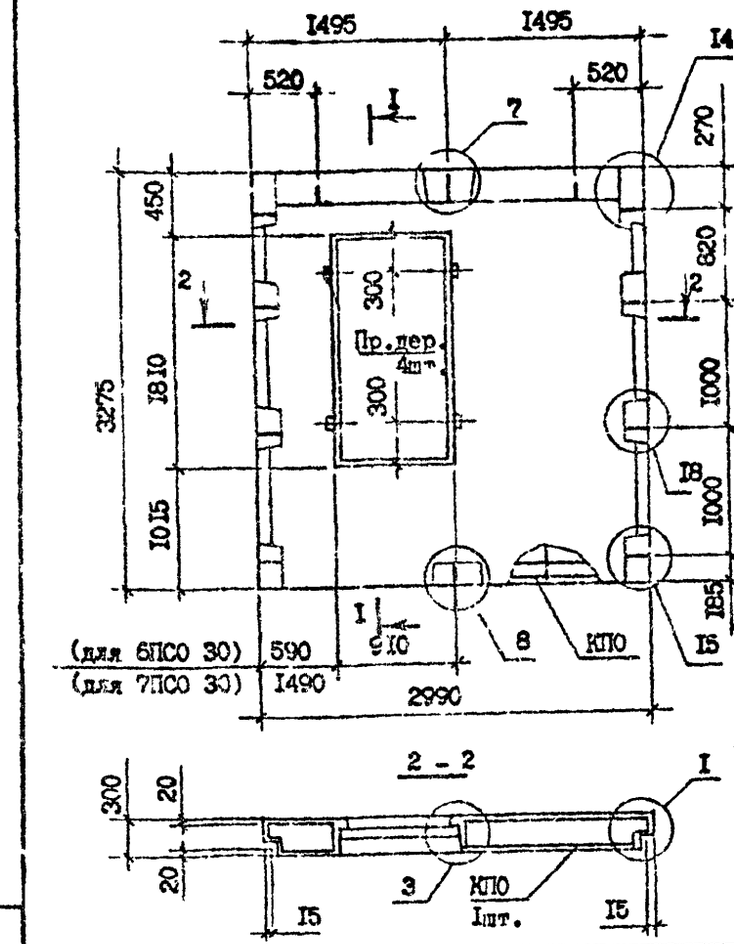

Вид панели дан с внутренней стороны.
Сечение I-I см.
I.090.I-7с.2-4 03
Пространственный каркас см.
I.090.I-7с.2-4 37, 38
Узлы см.
I.090.I-7с.2-4 ДI

Марка панели	Марка пространственного каркаса	Расход материалов, м³			Масса, т
		Бетон легкий В10, Д1100	Раствор цементн. М150	Пробки дер. 50х100 L =100	
6ПСО 30.33.3-2П-С9	6КПО 30.33-2	2,08	0,I6	0,002	2,58
7ПСО 30.33.3-2П-С9	7КПО 30.33-2				

Разраб.	Шелия		9.08.90
Проверил	Салихова		9.08.90
ГИП	Бурджанадзе		9.08.90
Нач.отд.	Бахтадзе		9.08.90
Н.контр.	Маркарян		9.08.90

I.090.I-7с.2-4 04

ПАНЕЛЬ
6ПСО 30.33.3-2П-С9
7ПСО 30.33.3-2П-С9

Стадия	Лист	Листов
Р		I

ТбилЗНИИЭП

Инв. № подл. | Подпись и дата | Взам. инв. №

Копировал

Формат А4

Т.к. 1.090.1-7с. вып.2-4

Копия верна

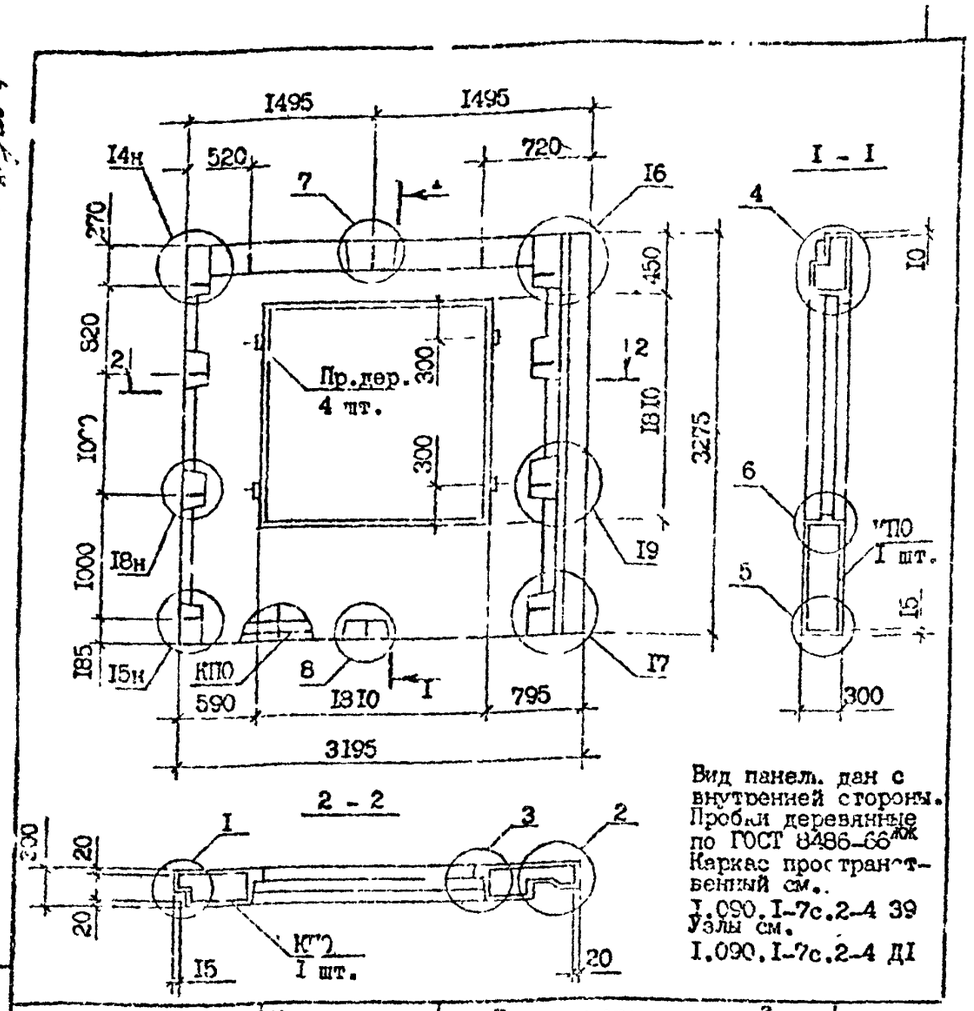

Вид панели дан с внутренней стороны. Пробки деревянные по ГОСТ 8486-66 ЖК
Каркас пространственный см. I.090.I-7с.2-4 39
Узлы см. I.090.I-7с.2-4 ДI

Марка панели	Марка пространственного каркаса	Расход материалов, м³ Бетон легкий B10, DI100	Раствор цементн. MI50	Пробки дер. 50x100 L=100	Масса, т
IПСО 32.33.3-IП-С9	IКПО 32.33-I	I,73	0,I4	0,002	2,I6
IПСО 32.33.3-2П-С9	IКПО 32.33-2				

Гл.раб.	Шелия		9.08.90
Проверил	Салихова		9.08.90
ГИП	Бурджанадзе		9.08.90
Нач.отд.	Бахтадзе		9.08.90
Н.контр.	Маркарян		9.08.90

I.090.I-7с.2-4 05

ПАНЕЛЬ
IПСО 32.33.3-IП-С9,
IПСО 32.33.3-2П-С9

Стадия	Лист	Листов
Р		I

ТбилЗНИИЭП

Взам. инв. №
Подпись и дата
Инв. № подл.

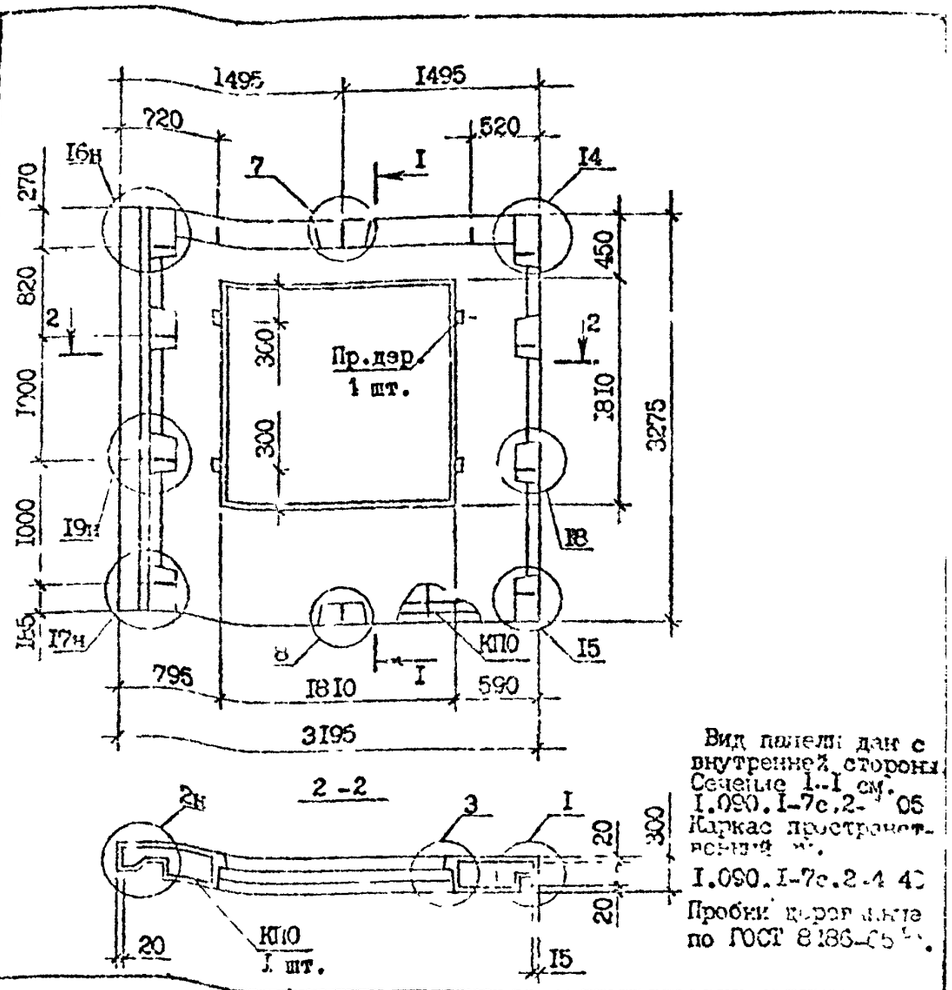

Вид панели дан с внутренней стороны. Сечение I-I см. I.090.I-7с.2-4 05
Каркас пространственный см. I.090.I-7с.2-4 40
Пробки деревянные по ГОСТ 8486-66 ЖК.

Марка панели	Марка пространственного каркаса	Расход материалов, м³ Бетон легкий B10, DI100	Раствор цементн. MI50	Пробки дер. 50x100 L=100	Масса, т
2ПСО 30.33.3-IП-С9	2КПО 30.33-I	I,73	0,I4	0,002	2,I6
2ПСО 30.33.3-2П-С9	2КПО 30.33-I				

Разр.	Шелия		9.08.90
Провер.	Салихова		9.08.90
ГИП	Бурджанадзе		9.08.90
Нач.отд.	Бахтадзе		9.08.90
Н.контр.	Маркарян		9.08.90

I.090.I-7с.2-4 06

ПАНЕЛЬ
2ПСО 30.33.3-IП-С9,
2ПСО 30.33.2-2П-С9

Стадия	Лист	Листов
Р		I

ТбилЗНИИЭП

Взам. инв. №
Подпись и дата
Инв. № подл.

Копировал

Формат А3

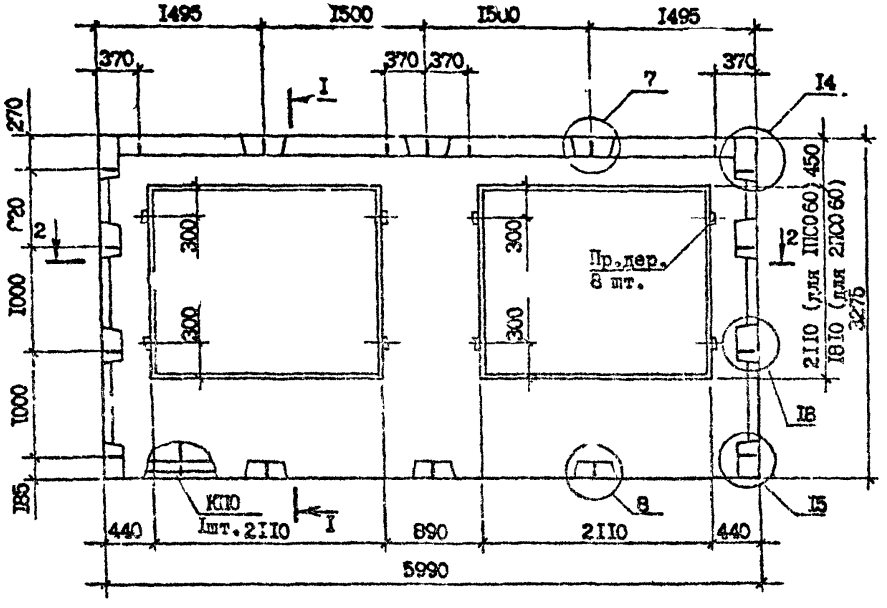

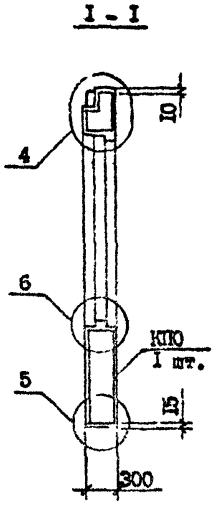

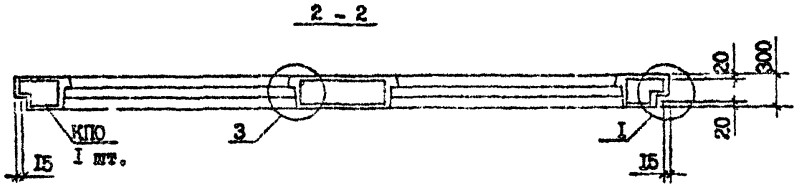

Технические требования см. 1.090.1-7с.2-4 ТТ
Пространственные каркасы см. 1.090.1-7с.2-4 41,4°
Узлы см. 1.090.1-7с.2-4 Д1
Вид панели дан с внутренней стороны.
Пробки деревянные по ГОСТ 8483-66*.

Марка панели	Марка пространственного каркаса	Расход материалов, м³			Масса, т
		Бетон легкий В10, Д1100	Раствор цементный М150	Пробки дер. 50х100 L =100	
1ПС0 60.33.3-1П-С9	1КП0 60.33-1	2,72	0,20	0,004	3,35
1ПС0 60.33.3-2П-С9	1КП0 60.33-2	2,72	0,20	0,004	3,35
2ПС0 60.33.3-1П-С9	2КП0 60.33-1	3,07	0,23	0,004	3,79
2ПС0 60.33.3-2П-С9	2КП0 60.33-2	3,07	0,23	0,004	3,79

Разраб.	Шелия		1.08.90	1.090.1-7с.2-4 07
Проверил	Салихова		1.08.90	
ГИП	Бурджанадзе		1.08.90	ПАНЕЛЬ 1ПС0 60.33.3-1П-С9, 1ПС0 60.33.3-2П-С9, 2ПС0 60.33.3-1П-С9, 2ПС0 60.33.3-2П-С9
Нач.отд.	Бахтадзе		1.08.90	Стадия: Р; Лист; Листов: 1
Н.контр.	Маркарян		1.08.90	ТбилЗНИИЭП

Копировал

Формат А3

Копия верна

Т.к. 1.090.1-7с. вып. 2-4

Инв. № подл. | Подпись и дата | Взам. инв. №

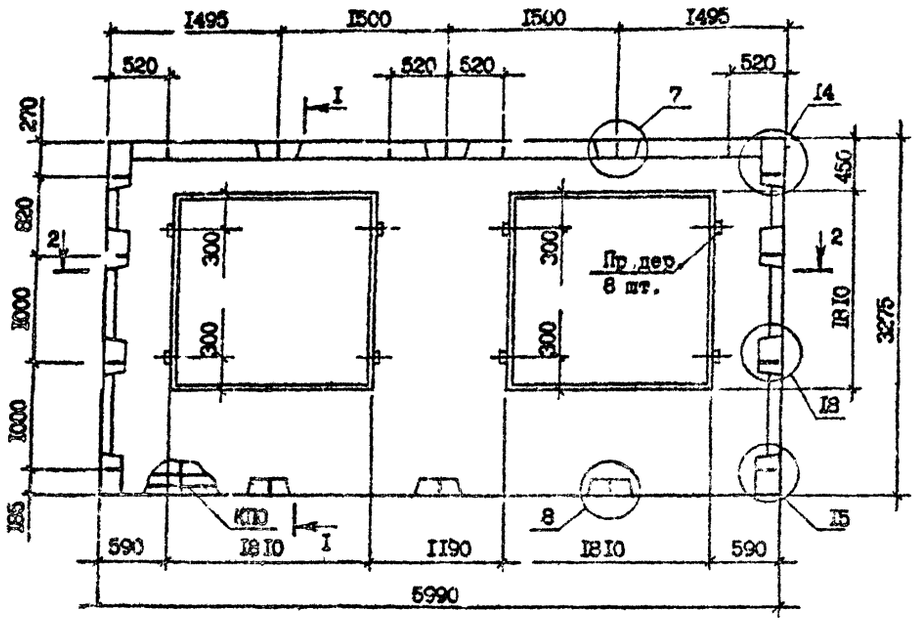

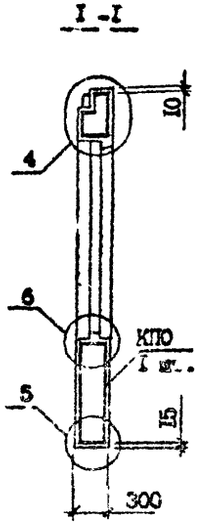

2 - 2

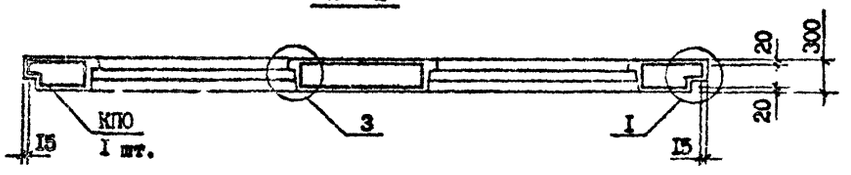

Технические требования см. I.090.I-7с.2-4 ТТ
Пространственный каркас см. I.090.I-7с.2-4 КЖ
Узлы см. I.090.I-7с.2-4 ДI
Вид панели дан с внутренней стороны.
Пробки деревянные по ГОСТ 8486-66*.

Марка панели	Марка пространственного каркаса	Расход материалов, м³			Масса, т
		Бетон легкий В10, D1100	Раствор цементный М150	Пробки дер. 50х100 L=300	
ЗПС0 60.33.3-ПЛ-С9	ЗКП0 60.33-I	3,38	0,24	0,004	4,15
ЗПС0 60.33.3-2ПЛ-С9	ЗКП0 60.33-2	3,38	0,24	0,004	4,15

Разраб.	Шелия		
Провер.	Салихова		
ГИП	[illegible]		
Нач.отд.	Бахтадзе		
Н.контр.	Маркарян		

I.090.I-7с.2-4 С9

ПАНЕЛЬ
ЗПС0 60.33.3-ПЛ-С9,
ЗПС0 60.33.3-2ПЛ-С9

Стадия	Лист	Листов
Р		

ТбилЗНИИЭП

Копировал

Формат А3

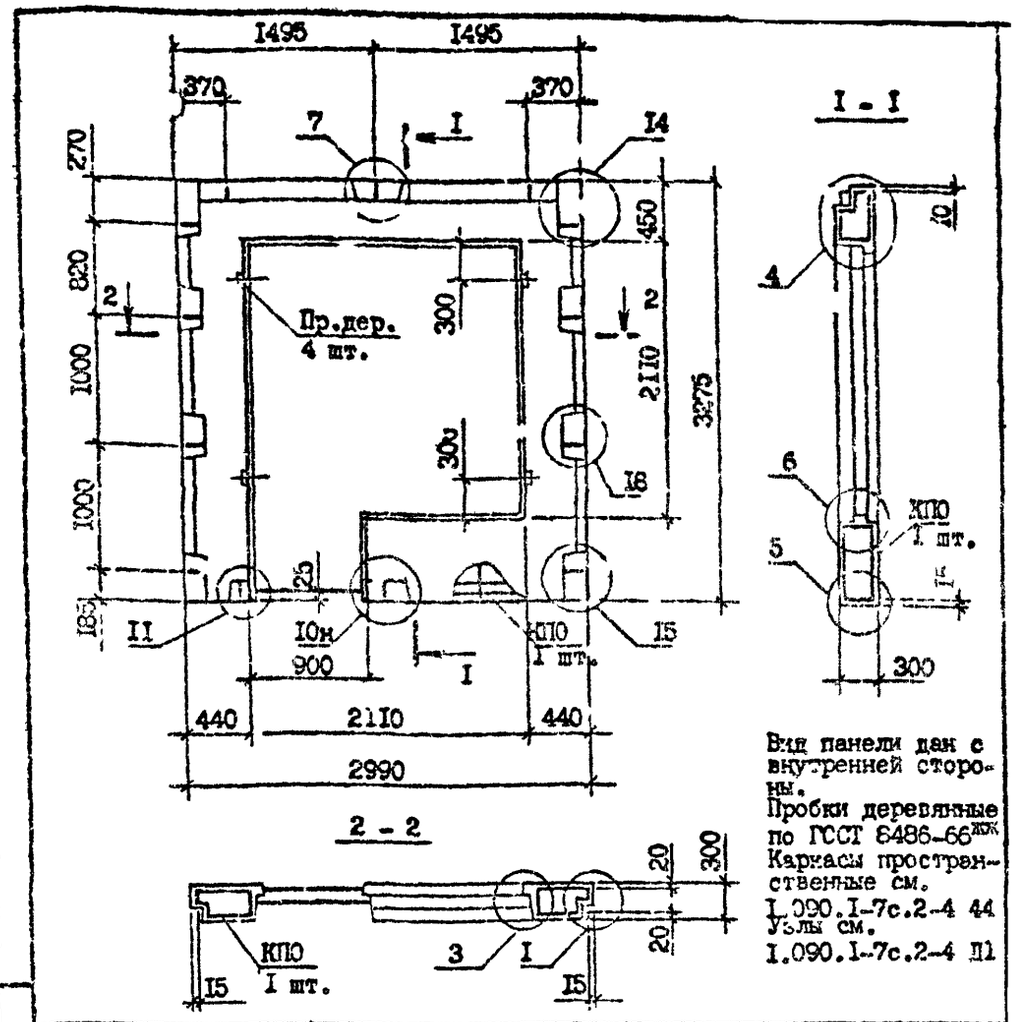

Вид панели дан с внутренней стороны.
Пробки деревянные по ГОСТ 8486-66ж
Каркасы пространственные см. I.090.I-7с.2-4 44
Узлы см. I.090.I-7с.2-4 Д1

Марка панели	Марка пространственного каркаса	Расход материалов, м³			Масса, т
		Бетон легкий В10, Д1100	Раствор цементн. М150	Пробки дер. 50×100 L=100	
1ПСБ 30.33.3-1П-С9	1КПБ 30.33-1	I,I4	0,08	0,002	I,40
1ПСБ 30.33.3-2П-С9	1КПБ 30.33-2				

Разраб.	Шелия		1.08.90
Проверил	Салихова		1.08.90
ГИП	Бурджанадзе		1.08.90
Нач.отд.	Бахтадзе		1.08.90
Н.контр.	Маркарян		1.08.90

I.090.I-7с.2-4 С9

ПАНЕЛЬ
1ПСБ 30.33.3-1П-С9
1ПСБ 30.33.3-2П-С9

Стадия	Лист	Листов
Р		I

ТбилЗНИИЭП

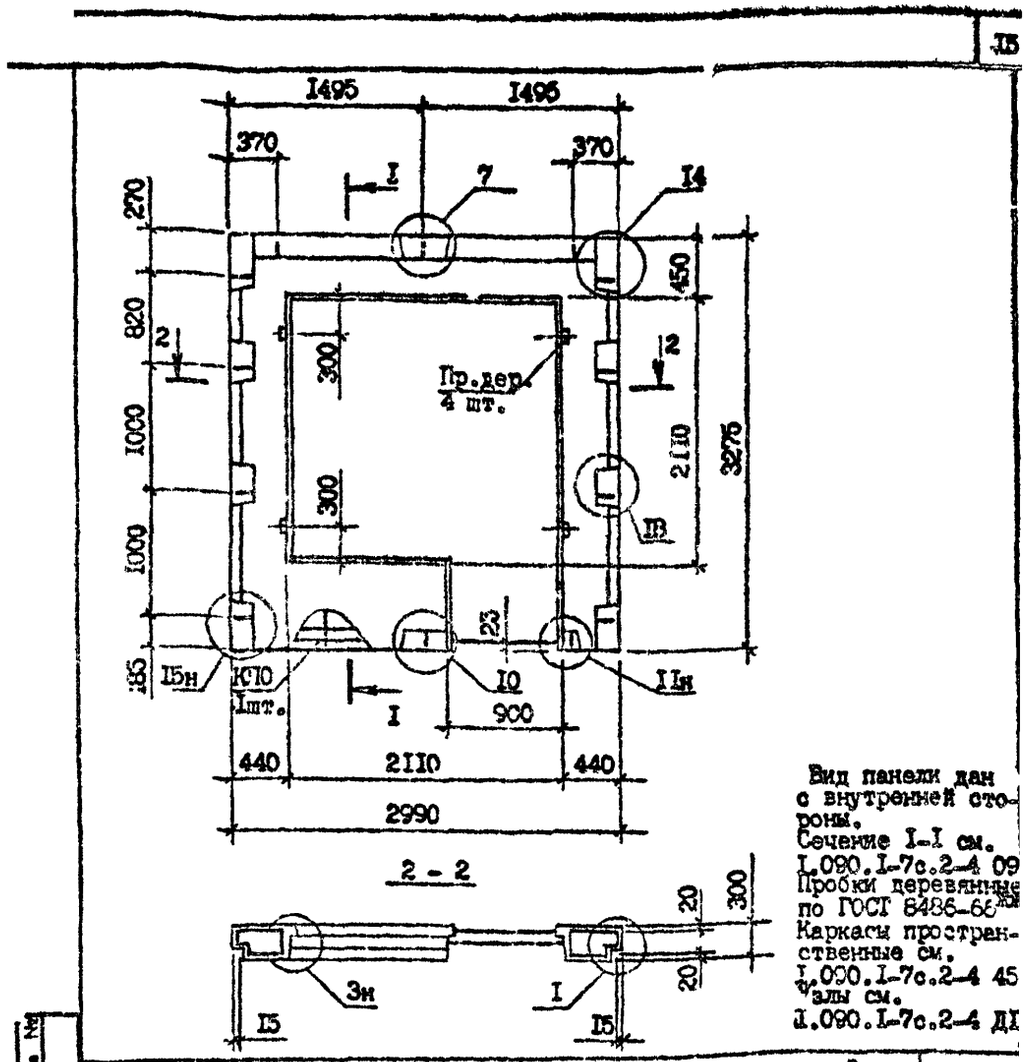

Вид панели дан с внутренней стороны.
Сечение I-I см. I.090.I-7с.2-4 09
Пробки деревянные по ГОСТ 8486-66ж
Каркасы пространственные см. I.090.I-7с.2-4 45
Узлы см. I.090.I-7с.2-4 Д1

Марка панели	Марка пространственного каркаса	Расход материалов, м³			Масса, т
		Бетон легкий В10, Д1100	Раствор цементн. М150	Пробки дер. 50×100 L=100	
2ПСБ 30.33.3-1П-С9	2КПБ 30.33-1	I,I4	0,08	0,002	I,40
2ПСБ 30.33.3-2П-С9	2КПБ 30.33-2				

Разраб.	Шелия		1.08.90
Проверил	Салихова		1.08.90
ГИП	Бурджанадзе		1.08.90
Нач.отд.	Бахтадзе		1.08.90
Н.контр.	Маркарян		1.08.90

I.090.I-7с.2-4 I0

ПАНЕЛЬ
2ПСБ 30.33.3-1П-С9
2ПСБ 30.33.3-2П-С9

Стадия	Лист	Листов
Р		I

ТбилЗНИИЭП

Формат А3

т.к. 1090.1-7с вып. 2-4

Копия верна [illegible]

т.к. 1.090.1-7с вып 2-4

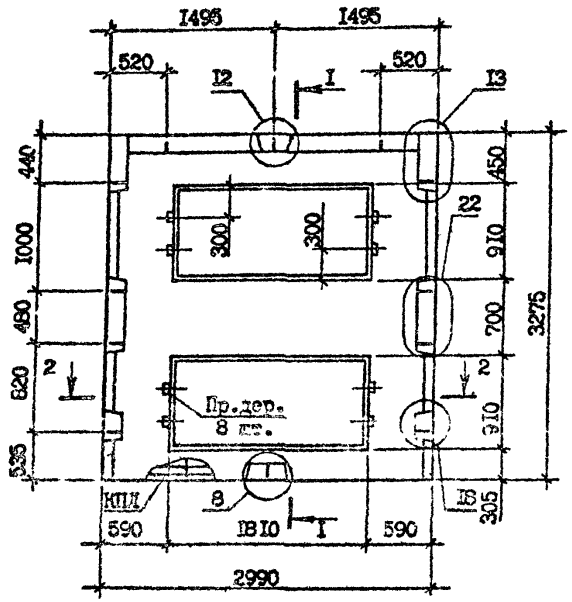

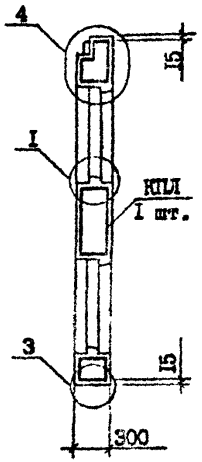

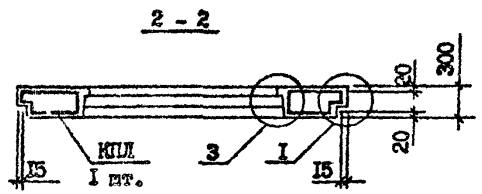

Технические требования см. 1.090.1-7с.2-4 ТТ
Пространственный каркас см. 1.090.1-7с.2-4 46
Узлы см. 1.090.1-7с.2-4 Д1
Вид панели дан с внутренней стороны.
Пробки деревянные по ГОСТ 8486-66[жж].

Марка панели	Марка пространственного каркаса	Расход материалов, м³			Масса, т
		Бетон легкий В10, D1100	Раствор цементный М150	Пробки дер. 50х100 L=100	
ПСЛ 30.33.3-2П-С9	КПЛ 30.33-2	1,64	0,12	0,004	2,02

Разраб.	Шелия	[signature]	1.08.90	1.090.1-7с.2-4 11
Проверил	Салихова	[signature]	1.08.90	
ГИП	Бурджанадзе	[signature]	1.08.90	
Нач.отд.	Бахтадзе	[signature]	1.08.90	ПАНЕЛЬ ПСЛ 30.33.3-2П-С9
Н.контр.	Маркарян	[signature]	1.08.90	

Стадия	Лист	Листов
Р		1

ТбилЗНИИЭП

Инв. № подл. | Подпись и дата | Взам. инв. №

Колировал

Формат А3

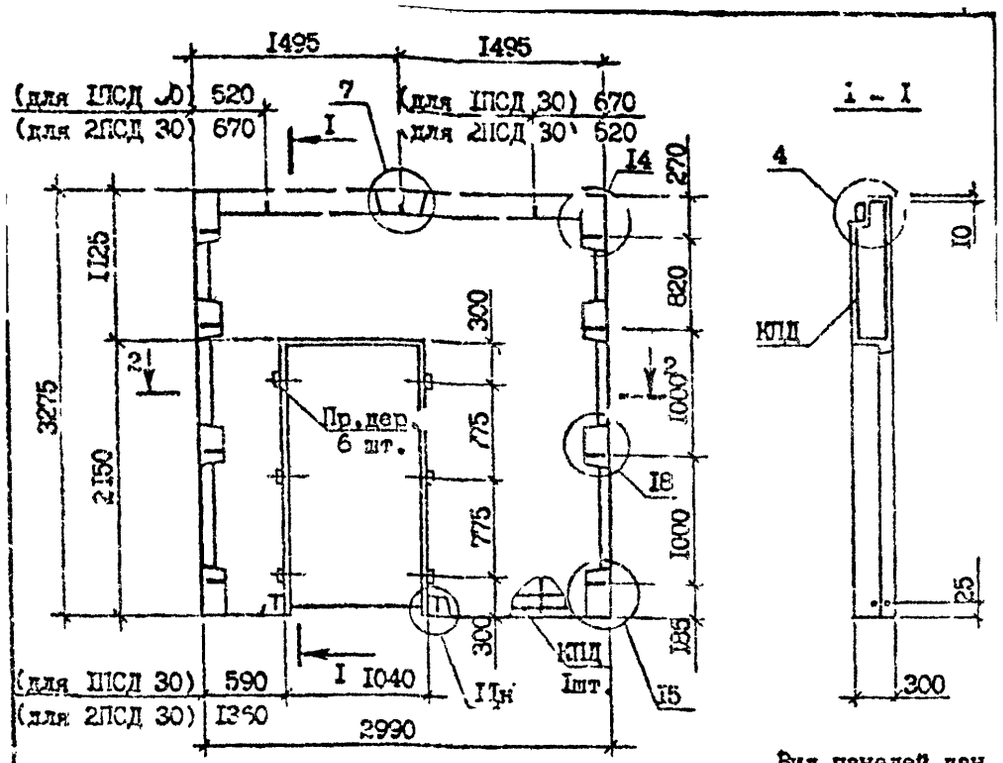

Вид панелей дан с внутренней стороны.
Пробки деревянные по ГОСТ 8486-66*.
Пространственные каркасы см.
I.090.I-7с.2-4 47
Узлы см. 48
I.090.I-7с.2-4 ДI

Марка панели	Марка пространственного каркаса	Расход материалов, м³			Масса, т
		Бетон легкий В10, ДI100	Раствор цементн. М150	Пробки дер. 50х100 L =100	
1ПСД 30.33.3-2П-С9	1КПД 30.33-2	I,84	0,I5	0,003	2,29
2ПСД 30.33.3-2П-С9	2КПД 30.33-2				

Разраб.	Шелия		
Проверил	Салихова		
ГИП	Бурджанадзе		
Нач.отд.	Бахтадзе		
Н.контр.	Маркерян		

I.090.I-7с.2-4 I2

ПАНЕЛЬ
1ПСД 30.33.3-2П-С9
2ПСД 30.33.3-2П-С9

Стадия	Лист	Листов
Р		I

ТбилЗНИИЭП

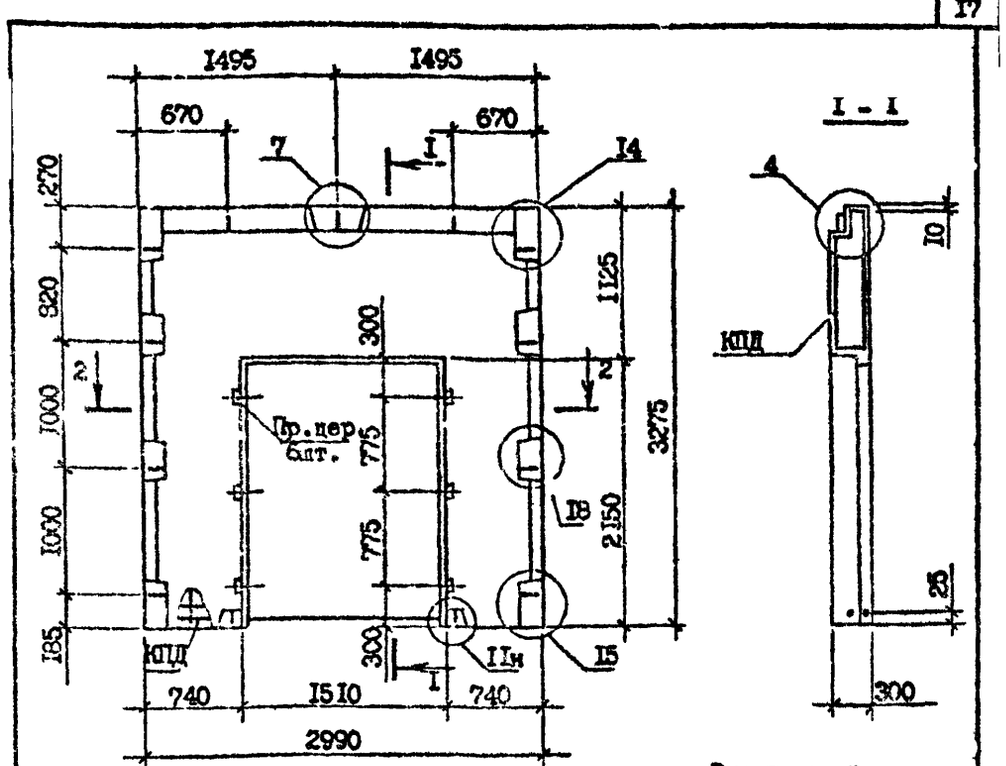

Вид панелей дан с внутренней стороны.
Пробки деревянные по ГОСТ 8486-66*.
Пространственные каркасы см.
I.090.I-7с.2-4 49
Узлы см.
I.090.I-7с.2-4 ДI

Марка панели	Марка пространственного каркаса	Расход материалов, м³			Масса, т
		Бетон легкий В10, ДI100	Раствор цементн. М150	Пробки дер. 50х100 L =100	
3ПСД 30.33.3-2П-С9	3КПД 30.33-2	I,65	0,I3	0,003	2,05

Разраб.	Шелия		
Проверил	Салихова		
ГИП	Бурджанадзе		
Нач.отд.	Бахтадзе		
Н.контр.	Маркерян		

I.090.I-7с.2-4 I3

ПАНЕЛЬ
3ПСД 30.33.3-2П-С9

Стадия	Лист	Листов
Р		I

ТбилЗНИИЭП

Копировал Формат А3

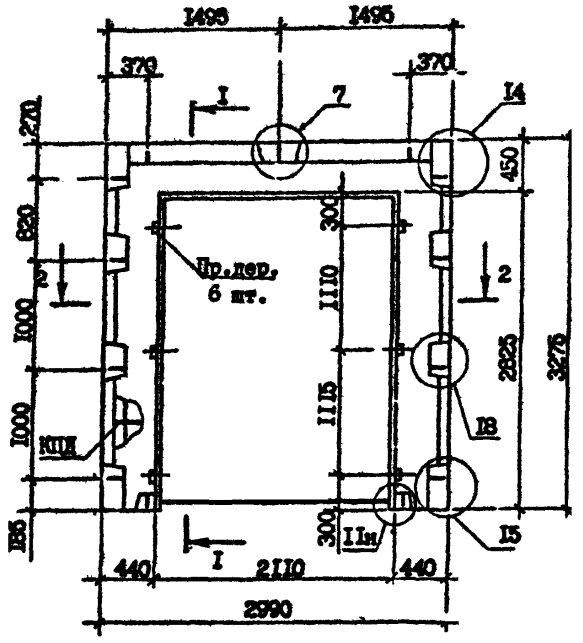

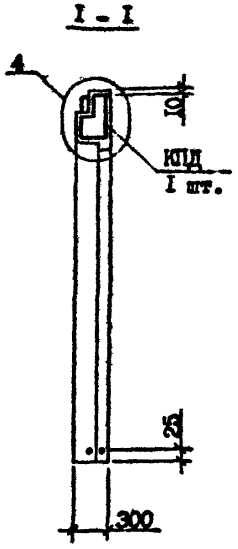

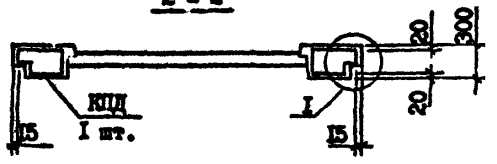

Технические требования см. I.090.I-7с.2-4 ТТ
Пространственный каркас см. I.090.I-7с.2-4 50
Узлы см. I.090.I-7с.2-4 Д1
Вид панели дан с внутренней стороны.
Пробки деревянные по ГОСТ 8486-66*.

Марка панели	Марка пространственного каркаса	Расход материалов, м³			Масса, т
		Бетон легкий В10, D1100	Раствор цементный М150	Пробки дер. 50х100 L =100	
4ПСД 30.33.3-2П-С9	4КПД 30.33-I	0,88	0,07	0,003	I,09
4ПСД 30.33.3-2П-С9	4КПД 30.33-2	0,88	0,07	0,003	I,09

Разраб.	Шелия		
Проверил	Селихова		
ГИП	Бурджанадзе		
Нач.отд.	Бахтадзе		
Н.контр.	Маркарян		

I.090.I-7с.2-4 I4

ПАНЕЛЬ
4ПСД 30.33.3-2П-С9
4ПСД 30.33.3-2П-С9

Стадия	Лист	Листов
Р		1

ТбилЗНИИЭП

Инв. № подл. | Подпись и дата | Взам. инв. №

Копировал

Формат А3

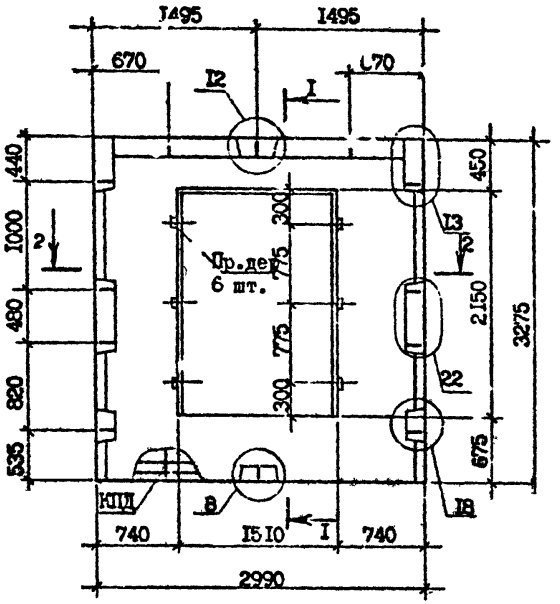

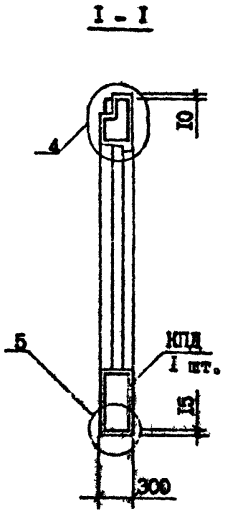

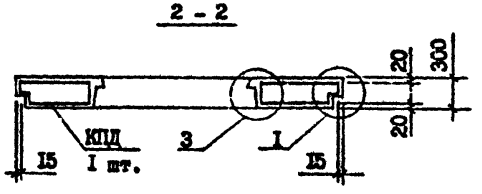

Технические требования см. I.090.I-7с.2-4 ТТ
Пространственный каркас см. I.090.I-7с.2-4 5I
Узлы см. I.090.I-7с.2-4 ДI
Вид панели дан с внутренней стороны.
Пробки деревянные по ГОСТ 8486-66^{ж}.

Марка панели	Марка пространственного каркаса	Расход материалов, м³			Масса, т
		Бетон легкий BI0, DI100	Раствор цементный MI50	Пробки дер. 50x100 L =100	
ПСД 30.33.3-2П-С9	КПД 30.33-2	I,66	0,I2	0,003	2,04

Разраб.	Шелия		2.08.90	I.090.I-7с.2-4 I5			
Проверил	Салихова		2.08.90				
ГИП	Бурджанадзе		2.08.90				
Нач.отд.	Бахтадзе		2.08.90	ПАНЕЛЬ ПСД 30.33.3-2П-С9	Стадия	Лист	Листов
					Р		I
					ТбилЗНИИЭП		
Н.контр.	Маркарян		2.08.90				

Копировал Формат А3

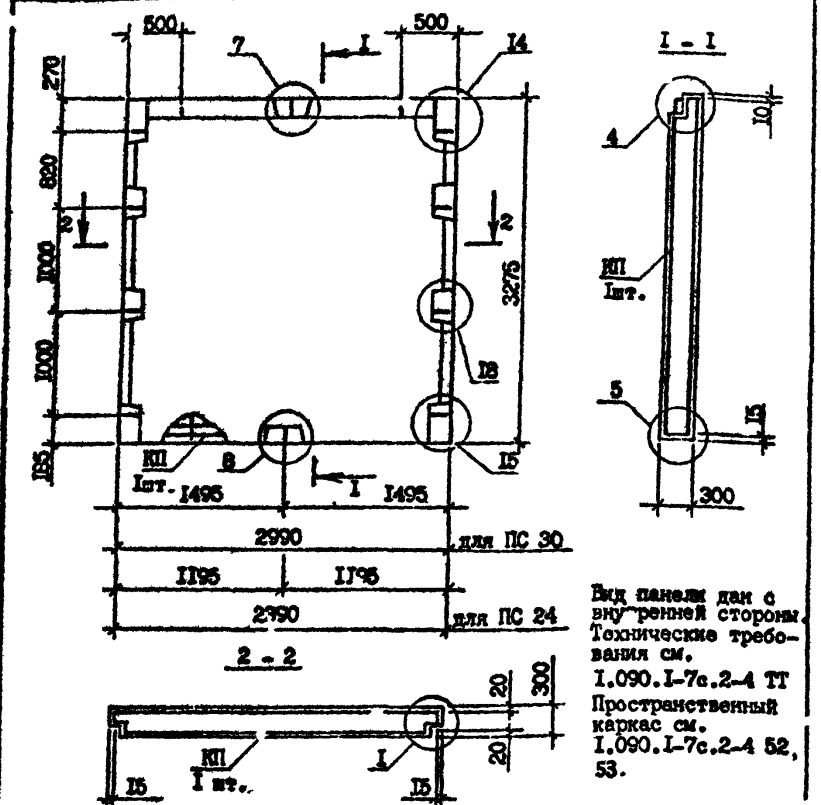

Вид панели дан с внутренней стороны. Технические требования см. I.090.I-7с.2-4 ТТ Пространственный каркас см. I.090.I-7с.2-4 52, 53.

Марка панели	Марка пространственного каркаса	Расход материал., м³ Бетон легкий В75; DII00	Раствор цементн. MI50	Масса, т
ПС 30.33.3-П-С9	КП 30.33	2,53	0,I9	3,I3
ПС 24.33.3-П-С9	КП 24.33	I,99	0,I5	2,46

Разраб.	Шелия		
Проверил	Салихова		
ГИП	Бурджанадзе		
Нач.отд.	Бахтадзе		
Н.контр.	Маркарян		

I.090.I-7с.2-4 I6

ПАНЕЛЬ ПС 30.33.3-П-С9, ПС 24.33.3-П-С9

Стадия	Лист	Листов
Р		I

ТбилЗНИИЭП

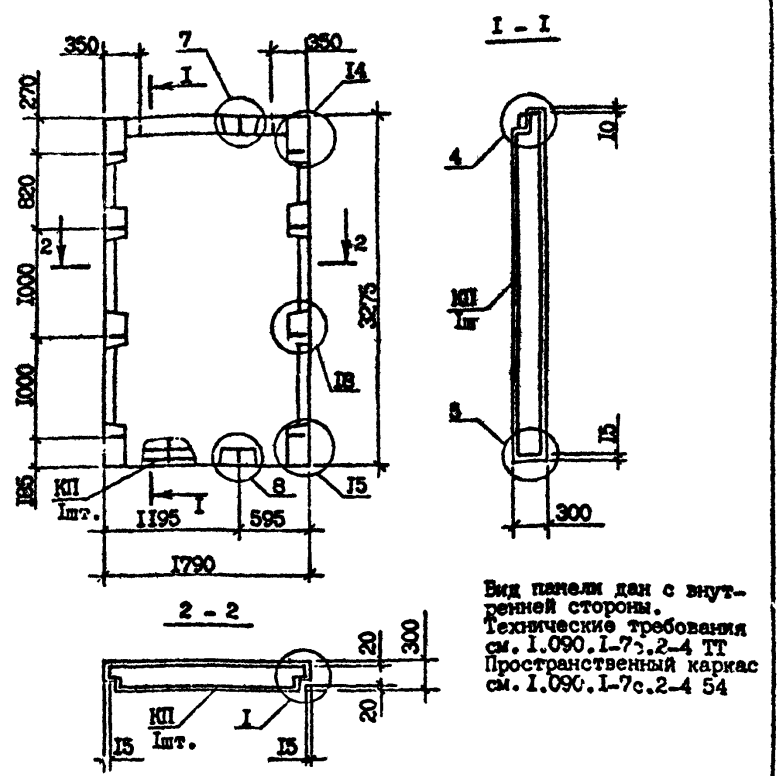

Вид панели дан с внутренней стороны. Технические требования см. I.090.I-7с.2-4 ТТ Пространственный каркас см. I.090.I-7с.2-4 54

Марка панели	Марка пространственного каркаса	Расход материал., м³ Бетон легкий В75; DII00	Раствор цементн. MI50	Масса, т
ПС I8.33.3-П-С9	КП I8.33	I,5I	0,II	I,86

Разраб.	Шелия		
Проверил	Салихова		
ГИП	Бурджанадзе		
Нач.отд.	Бахтадзе		
Н.контр.	Маркарян		

I.090.I-7с.2-4 I7

ПАНЕЛЬ ПС I8.33.3-П-С9

Стадия	Лист	Листов
Р		I

ТбилЗНИИЭП

Инв. № подл. | Подпись и дата | Взам. инв. №

Копировал

Формат А4

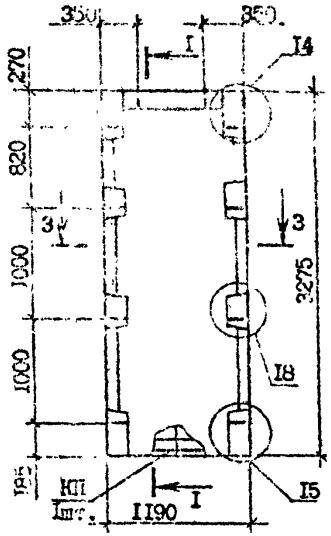

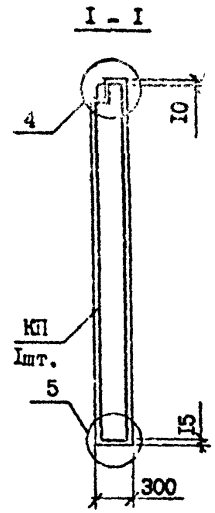

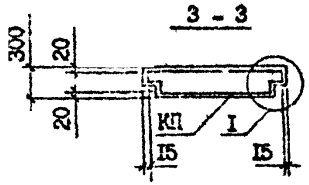

Технические требования см. I.090.I-7с.2-4 ТТ
Пространственный каркас см. I.090.I-7с.2-4 55
Узлы см. I.090.I-7с.2-4 ДI
Вид панели дан с внутренней стороны.

Марка панели	Марка пространственного каркаса	Расход материал.,м³ Бетон легкий В25; DI100	Раствор цементн. MI50	Масса, т
ПС I2.33.3-П-С9	КП I2.33	0,96	0,07	1,I8

Разраб.	Шелия			I.090.I-7с.2-4 I8	
Проверил	Салихова				
ГИП	Бурджанадзе				
Нач.отд.	Бахтадзе			ПАНЕЛЬ ПС I2.33.3-П-С9	Стадия: Р; Лист: ; Листов: I
Н.контр.	Маркарян				ТбилЗНИИЭП

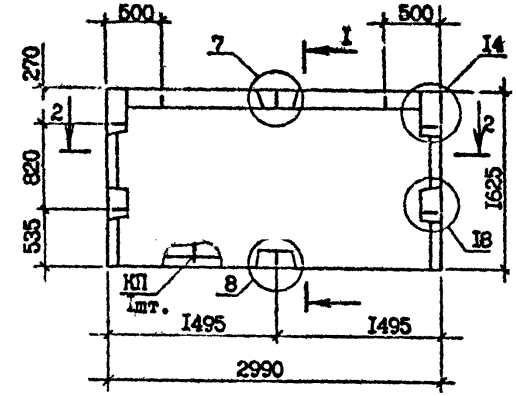

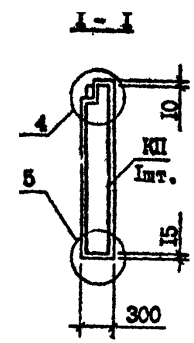

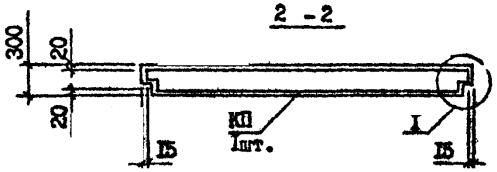

Технические требования см. I.090.I-7с.2-4 ТТ
Пространственный каркас см. I.090.I-7с.2-4 56
Узлы см. I.090.I-7с.2-4 ДI
Вид панели дан с внутренней стороны.

Марка панели	Марка пространственного каркаса	Расход материал.,м³ Бетон легкий В25; DI100	Раствор цемент. MI50	Масса, т
ПС 30.I6.3-П-С9	КП 30.I6	I,29	0,09	I,58

Разраб.	Шелия			I.090.I-7с.2-4 I9	
Проверил	Салихова				
ГИП	Бурджанадзе				
Нач.отд.	Бахтадзе			ПАНЕЛЬ ПС 30.I6.3-П-С9	Стадия: Р; Лист: ; Листов: I
Н.контр.	Маркарян				ТбилЗНИИЭП

Инв. № подл. | Подпись и дата | Взам. инв. №

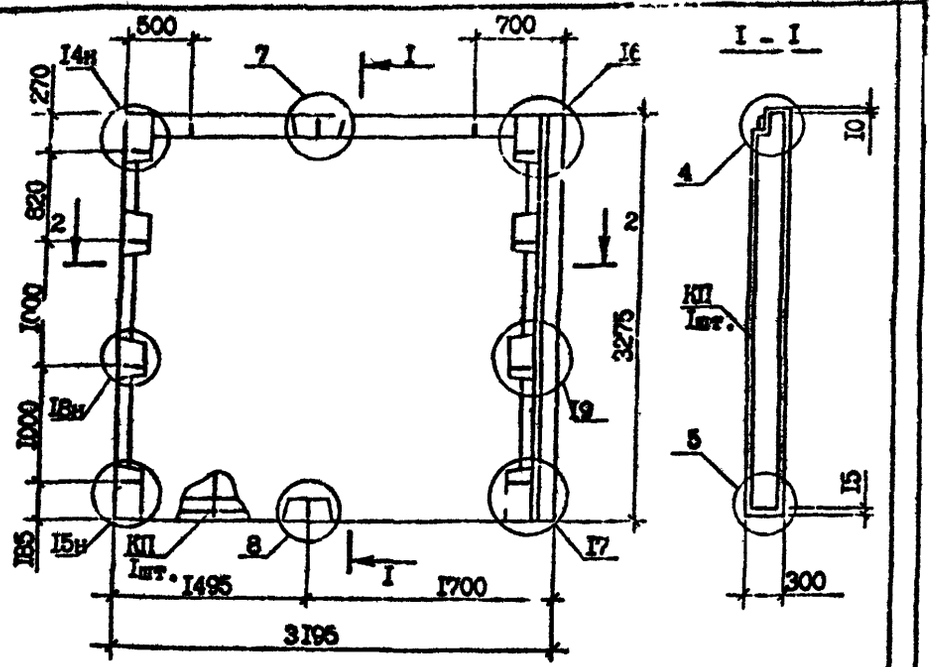

Вид панели дан с внутренней стороны.
Технические требования см.I.090.I-7с.2-4 ТТ
Пространственный каркас см. I.090.I-7с.2-4 57
Узлы см.I.090.I-7с.2-4 ДI

Марка панели	Марка пространственного каркаса	Расход материалов, м³ Бетон легкий В75; DI100	Раствор цементн. MI50	Масса, т
IПС 3с.33.3-П-С9	IКП 32.33	2,66	0,2I	3,30

Разраб.	Шелия			I.090.I-7с.2-4 20	
Проверил	Салихова				
ГИП	Бурджанадзе				
Нач.отд.	Бахтадзе			ПАНЕЛЬ ПС 32.33.3-П-С9	Стадия: Р; Лист: ; Листов: I
Н.контр.	Маркарян				ТбилЗНИИЭП

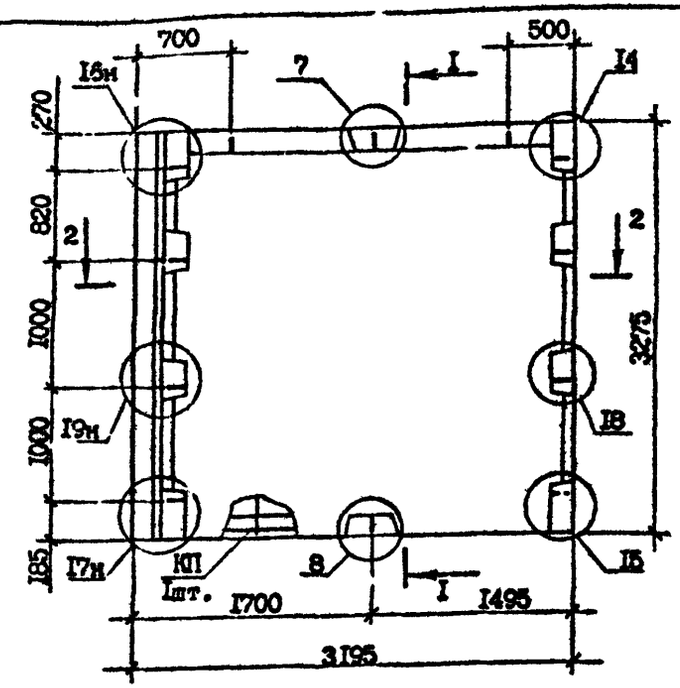

Сечение I-I см. I.090.I-7с.2-4 20
Вид панели дан с внутренней стороны.
Технические требования см.I.090.I-7с.2-4 ТТ
Пространственный каркас см.I.090.I-7с.2-4 58
Узлы см.I.090.I-7с.2-4 ДI

Марка панели	Марка пространственного каркаса	Расход материалов, м³ Бетон легкий В75; DI100	Раствор цементн. MI50	Масса, т
2ПС 32.33.3-П-С9	2КП 32.33	2,66	0,2I	3,30

Разраб.	Шелия			I.090.I-7с.2-4 2I	
Проверил	Салихова				
ГИП	Бурджанадзе				
Нач.отд.	Бахтадзе			ПАНЕЛЬ 2ПС 32.33.3-П-С9	Стадия: Р; Лист: ; Листов: I
Н.контр.	Маркарян				ТбилЗНИИЭП

Копировал

Формат А4

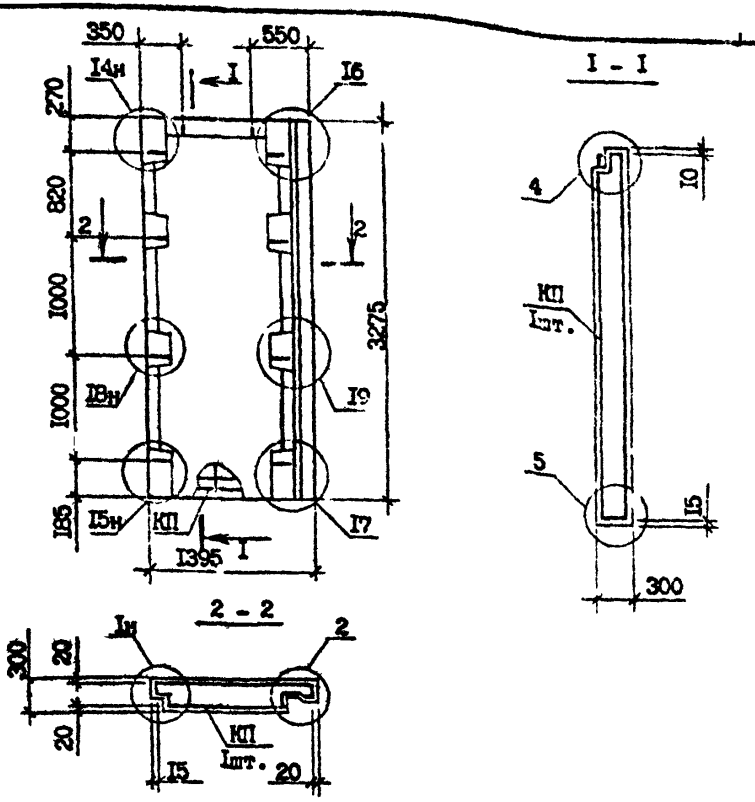

Технические требования см.I.090.I-7с.2-4 ТТ
Вид панели дан с внутренней стороны.
Пространственный каркас см.I.090.I-7с.2-4 59
Узлы см.I.090.I-7с.2-4 ДI

Марка панели	Марка пространственного каркаса	Расход материалов, м³		Масса, т
		Бетон легкий В75; DII00	Раствор цементный МI50	
IПС I4.33.3-П-С9	IКП I4.33	I,06	0,09	I,33

Разраб.	Шелия		3.08.90
Проверил	Салихова		3.08.90
ГИП	Бурджанадзе		3.08.90
Нач.отд.	Бахтадзе		3.08.90
Н.контр.	Маркарян		3.08.90

I.090.I-7с.2-4 22

ПАНЕЛЬ
IПС I4.33.3-П-С9

Стадия	Лист	Листов
Р		I

ТбилЗНИИЭП

Инв. № подл. | Подпись и дата | Взам. инв. №

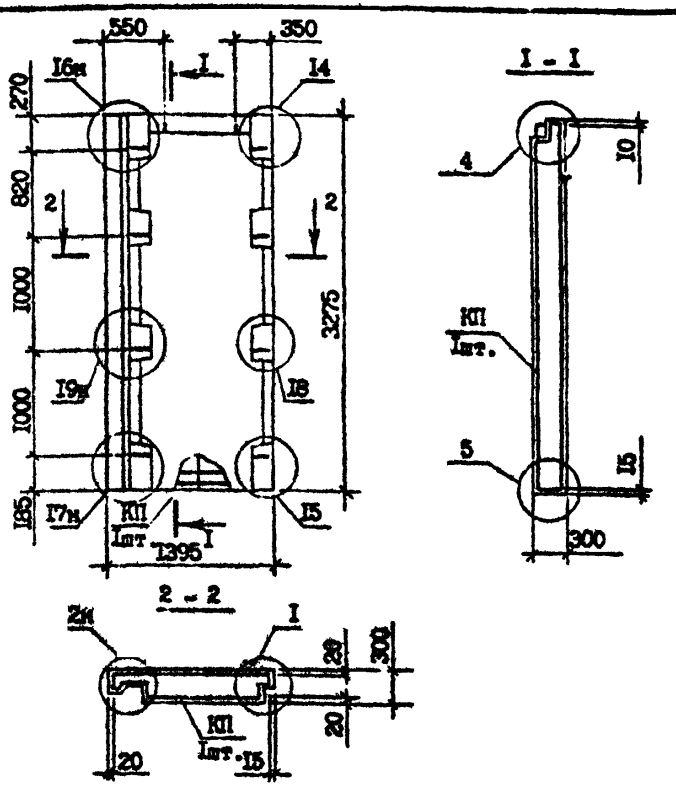

Технические требования см.I.090.I-7с.2-4 ТТ
Вид панели дан с внутренней стороны.
Пространственный каркас см.I.090.I-7с.2-4 60
Узлы см.I.090.I-7с.2-4 ДI

Марка панели	Марка пространственного каркаса	Расход материалов, м³		Масса, т
		Бетон легкий В75; DII00	Раствор цементный МI50	
2ПС I4.33.3-П-С9	2КП I4.33	I,06	0,09	I,33

Разраб.	Шелия		3.08.90
Проверил	Салихова		3.08.90
ГИП	Бурджанадзе		3.08.90
Нач.отд.	Бахтадзе		3.08.90
Н.контр.	Маркарян		3.08.90

I.090.I-7с.2-4 23

ПАНЕЛЬ
2ПС I4.33.3-П-С9

Стадия	Лист	Листов
Р		I

ТбилЗНИИЭП

Инв. № подл. | Подпись и дата | Взам. инв. №

Копировал

Формат А3

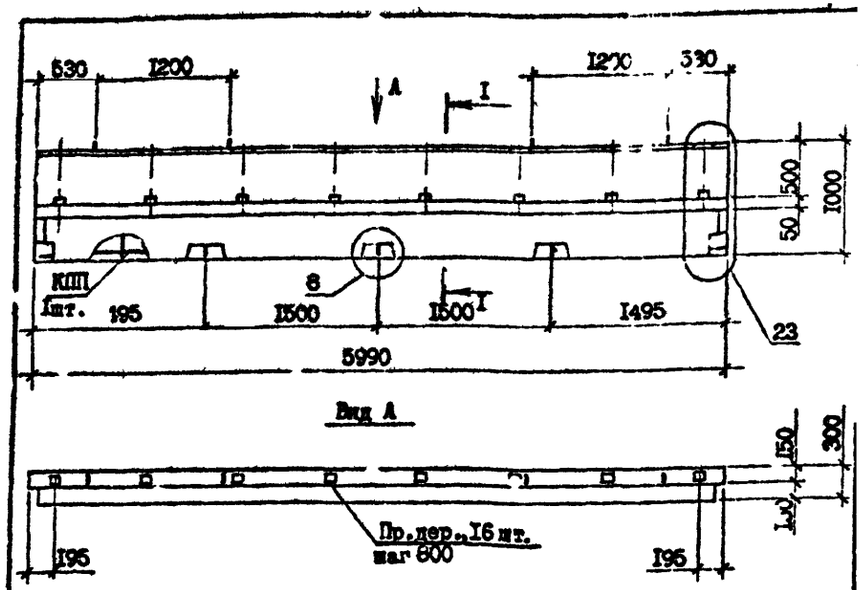

Вид панели дан с внутренней стороны.
Пробки деревянные по ГОСТ 8486-66*.
Сечение I-I см.I.090.I-7с.2-4 25
Каркас пространственный см.I.090.I-7с.2-4 6I
Узлы см.I.090.I-7с.2-4 ДI
Технические требования см.I.090.I-7с.2-4 ТТ

Марка панели	Марка пространственного каркаса	Расход материалов, м³			Масса, т
		Бетон легкий В7,5; DI100	Раствор цементный MI50	Пробки дер. 50х100 L=100	
ПСП 60.I0.3-П-С9	КПП 60.I0	I,I6	0,I2	0,008	I,49

Разраб.	Шелия			I.090.I-7с.2-4 24	
Проверил	Салихова				
ГИП	Буржанадзе				
Нач.отд.	Бахтадзе				
Н.контр.	Маркарян			ПАНЕЛЬ ПСП 60.I0.3-П-С9	Стадия: Р; Лист: ; Листов: I
					ТбилЗНИИЭП

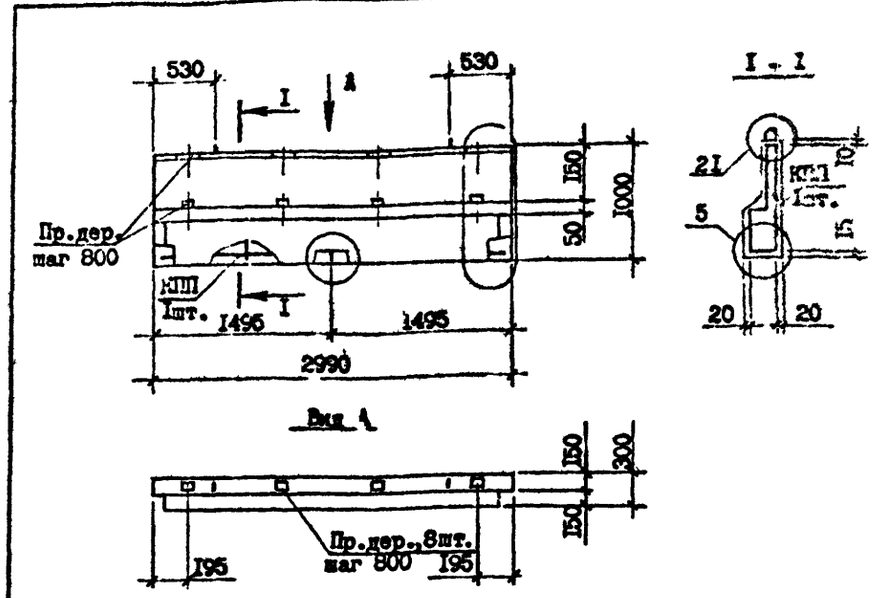

Вид панели дан с внутренней стороны.
Пробки деревянные по ГОСТ 8486-66*.
Каркас пространственный см.I.090.I-7с.2-4 62
Узлы см. I.090.I-7с.2-4 ДI
Технические требования см. I.090.I-7с.2-4 ТТ

Марка панели	Марка пространственного каркаса	Расход материалов, м³			Масса, т
		Бетон легкий В7,5; DI100	Раствор цементный MI50	Пробки дер. 50х100 L=100	
ПСП 30.I0.3-П-С9	КПП 30.I0	0,57	0,06	0,004	0,74

Разраб.	Шелия			I.090.I-7с.2-4 25	
Проверил	Салихова				
ГИП	Буржанадзе				
Нач.отд.	Бахтадзе				
Н.контр.	Маркарян			ПАНЕЛЬ ПСП 30.I0.3-П-С9	Стадия: Р; Лист: ; Листов: I
					ТбилЗНИИЭП

Копировал

Формат А4

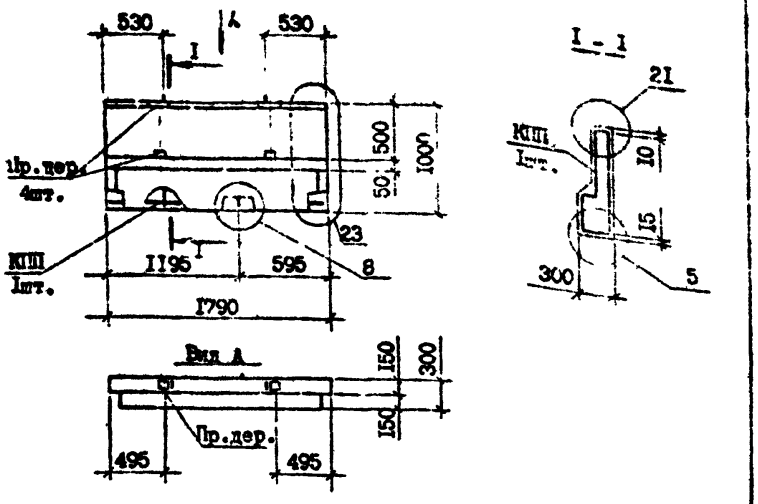

Технические требования см. I.090.I-7с.2-4 ТТ
Вид панели дан с внутренней стороны.
Пространственный каркас см.I.090.I-7с.2-4 63
Узлы см.I.090.I-7с.2-4 ДI
Пробки деревянные по ГОСТ 8486-66[ИЗМ].

Марка панели	Марка пространственного каркаса	Расход материалов, м³ Бетон легкий В75; DI100	Раствор цементн. М150	Пробки дер. 50х100 L=100	Масса, т
ПСП I8.I0.3-П-С9	КПП I8.I0	0,32	0,04	0,002	0,42

Разраб.	Шелия		3.0I.9-
Проверил	Салихова		3.0I.9-
ГИП	Бурджанадзе		3.0I.9-
Нач.отд.	Бахтадзе		3.0I.9-
Н.контр.	Маркарян		3.0I.9-

I.090.I-7с.2-4 26

ПАНЕЛЬ ПСП I8.I0.3-П-С9

Стадия	Лист	Листов
Р		I

ТбилЗНИИЭП

Инв. № подл. | Подпись и дата | Взам. инв. №

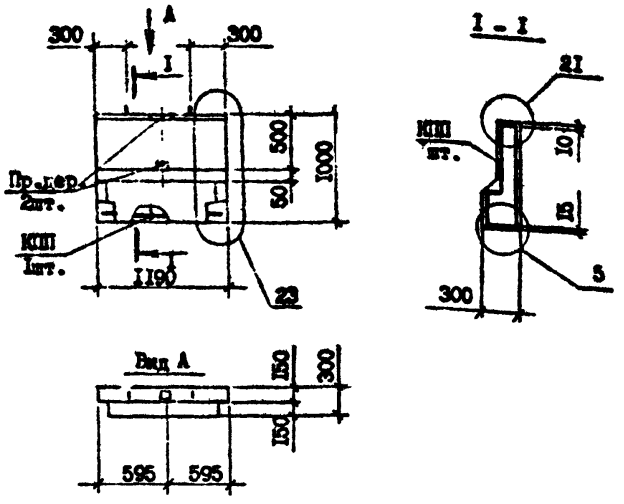

Технические требования см. I.090.I-7с.2-4 ТТ
Вид панели дан с внутренней стороны.
Пространственный каркас см.I.090.I-7с.2-4 64
Узлы см.I.090.I-7с.2-4 ДI
Пробки деревянные по ГОСТ 8486-66[ИЗМ].

Марка панели	Марка пространственного каркаса	Расход материалов, м³ Бетон легкий В75; DI100	Раствор цементный М150	Пробки дер. 50х100 L=100	Масса, т
ПСП I2.I0.3-П-С9	КПП I2.I0	0,22	0,02	0,001	0,28

Разраб.	Шелия		3.0I.9-
Проверил	Салихова		3.0I.9-
ГИП	Бурджанадзе		3.0I.9-
Нач.отд.	Бахтадзе		3.0I.9-
Н.контр.	Маркарян		3.0I.9-

I.090.I-7с.2-4 27

ПАНЕЛЬ ПСП I2.I0.3-П-С9

Стадия	Лист	Листов
Р		I

ТбилЗНИИЭП

Инв. № подл. | Подпись и дата | Взам. инв. №

Копировал

Формат А4

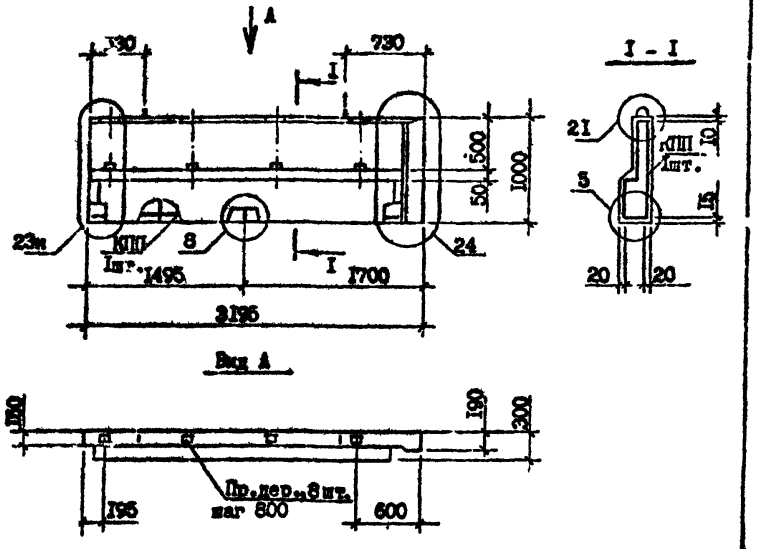

Технические требования см.I.090.I-7 .2-4 ТТ
Вид панели дан с внутренней стороны.
Пробки деревянные по ГОСТ 8486-66**.
Каркас пространственный см.I.090.I-7с.2-4 65
Узлы см. I.090.I-7с.2-4 ДI

Марка панели	Марка пространственного каркаса	Расход материалов, м³			Масса, т
		Бетон легкий В75; DI100	Раствор цементный М150	Пробки дер. 50х100 L=100	
1ПСП 32.10.3-П-С9	1КПП 32.10	0,62	0,064	0,004	0,80

Разраб.	Шелия		30.09	I.090.I-7с.2-4 28
Провер.	Салихова		30.09	
ГИП	Бурджанадзе		30.09	
Нач.отд.	Бахтадзе		30.09	ПАНЕЛЬ 1ПСП 32.10.3-П-С9
Н.контр.	Маркарян		30.09	

Стадия	Лист	Листов
Р		I

ТбилЗНИИЭП

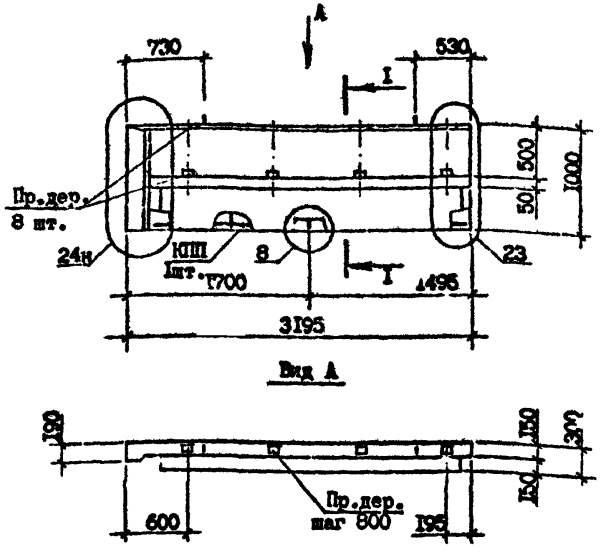

Технические требования см. I.090.I-7с.2-4 ТТ
Вид панели дан с внутренней стороны.
Пробки деревянные по ГОСТ 8486-66**.
Каркас пространственный см. I.090.I-7с.2-4 66
Узлы см. I.090.I-7с.2-4 ДI
Сечение I-I см. I.090.I-7с.2-4 28

Марка панели	Марка пространственного каркаса	Расход материалов, м³			Масса, т
		Бетон легкий В75; DI100	Раствор цементный М150	Пробки дер. 50х100 L=100	
2ПСП 32.10.3-П-С9	2КПП 32.10	0,62	0,064	0,004	0,80

Разраб.	Шелия		30.09	I.090.I-7с.2-4 29
Провер.	Салихова		30.09	
ГИП	Бурджанадзе		30.09	
Нач.отд.	Бахтадзе		30.09	ПАНЕЛЬ 2ПСП 32.10.3-П-С9
Н.контр.	Маркарян		30.09	

Стадия	Лист	Листов
Р		I

ТбилЗНИИЭП

Копировал

Формат А3

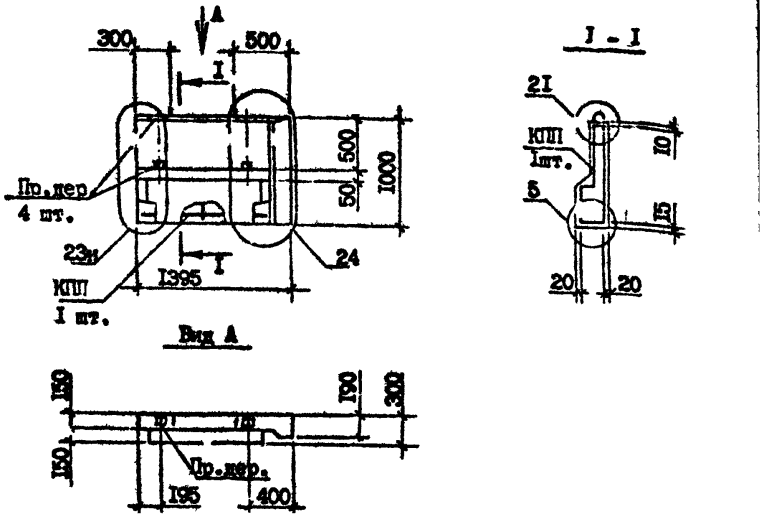

Технические требования см.I.090.I-7с.2-4 ТТ
Вид панели дан с внутренней стороны.
Пробки деревянные по ГОСТ 8486-66*.
Пространственный каркас см.I.090.I-7с.2-4 67
Узлы см.I.090.I-7с.2-4 ДI

Марка панели	Марка пространственного каркаса	Расход материалов, м³			Масса, т
		Бетон легкий В7,5; DI00	Раствор цементный MI50	Пробки дер. 50х100 L=I00	
IIСП I4.I0.3-П-С9	IКП I4.I0	0,25	0,03	0,002	0,33

Разраб.	Шелия		30I.9
Проверил	Салихова		30I.9
ГИП	Бурджанадзе		30I.9
Нач.отд.	Бахтадзе		30I.9
Н.контр.	Маркарян		30I.9

I.090.I-7с.2-4 30

ПАНЕЛЬ
IIСП I4.I0.3-П-С9

Стадия	Лист	Листов
Р		I

ТбилЗНИИЭП

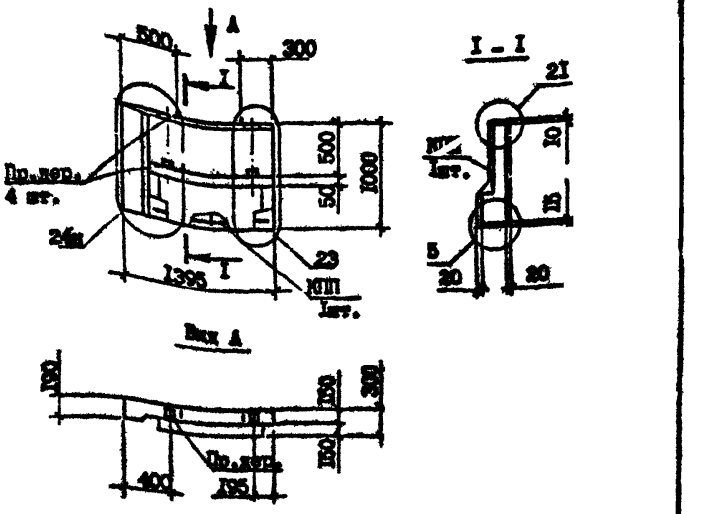

Технические требования см.I.090.I-7в.2-4 ТТ
Вид панели дан с внутренней стороны.
Пробки деревянные по ГОСТ 8486-66*.
Пространственный каркас см. I.090.I-7в.2-4 68
Узлы см. I.090.I-7в.2-4 ДI

Марка панели	Марка пространственного каркаса	Расход материалов, м³			Масса, т
		Бетон легкий В7,5; DI00	Раствор цементный MI50	Пробки дер. 50х100 L=I00	
2IIСП I4.I0.3-П-С9	2КПП I4.I0	0,25	0,03	0,002	0,33

Разраб.	Шелия		30I.9
Проверил	Салихова		30I.9
ГИП	Бурджанадзе		30I.9
Нач.отд.	Бахтадзе		30I.9
Н.контр.	Маркарян		30I.9

I.090.I-7с.2-4 3I

ПАНЕЛЬ
2IIСП I4.I0.3-П-С9

Стадия	Лист	Листов
Р		I

ТбилЗНИИЭП

Копировал

Формат А4

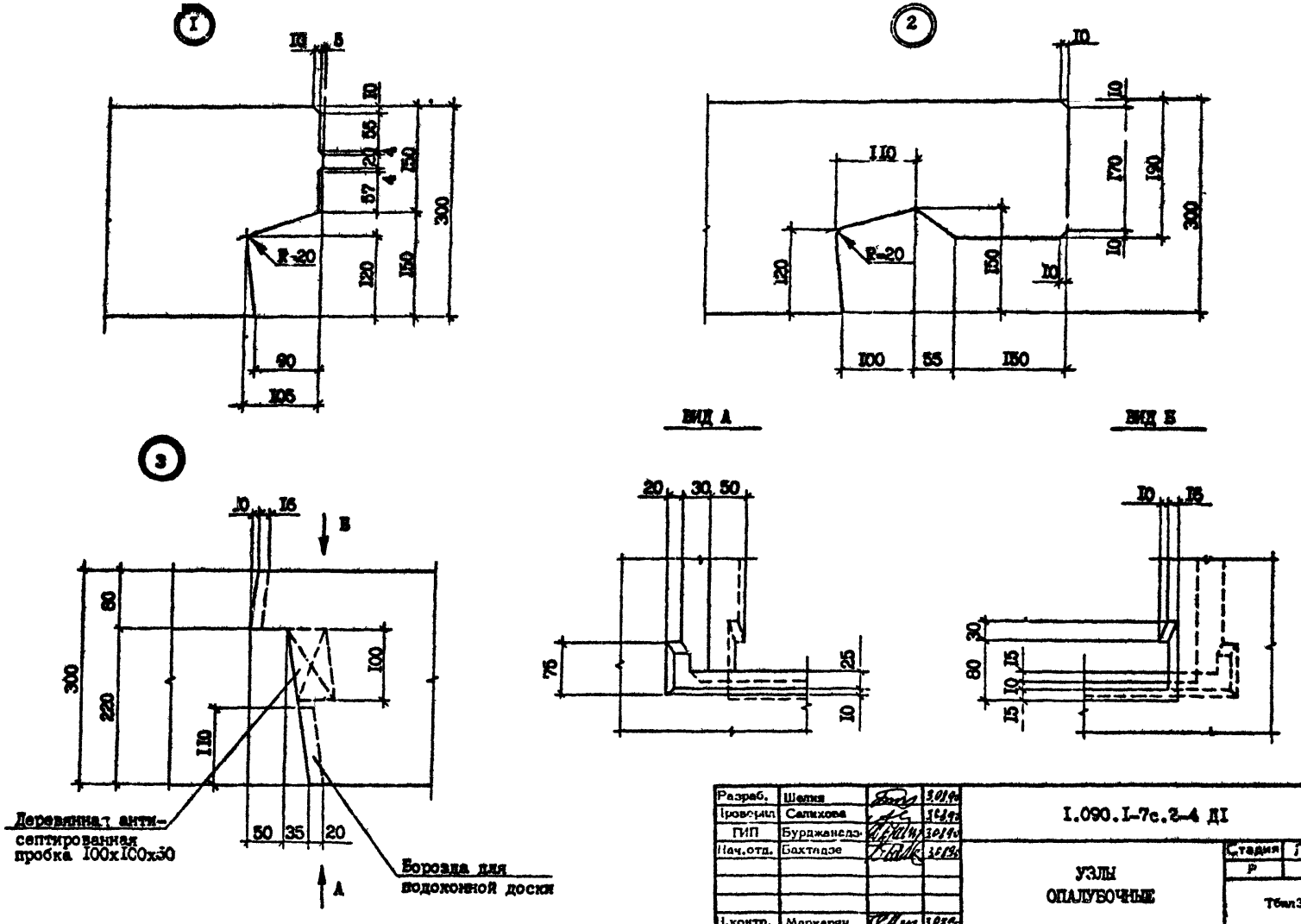

Разраб.	Шелия		3.08.90
Проверил	Салихова		3.08.90
ГИП	Бурджанадзе		3.08.90
Нач.отд.	Бахтадзе		3.08.90
Н.контр.	Маркарян		3.08.90

I.090.I-7с.2-4 ДI

УЗЛЫ ОПАЛУБОЧНЫЕ

Стадия	Лист	Листов
Р	I	I0

ТбилЗНИИЭП

Копировал

Формат А3

Инв.№ подл. | Подпись и дата | Взам.инв.№

Т.к. 1.090.1-7с. вып. 2-4

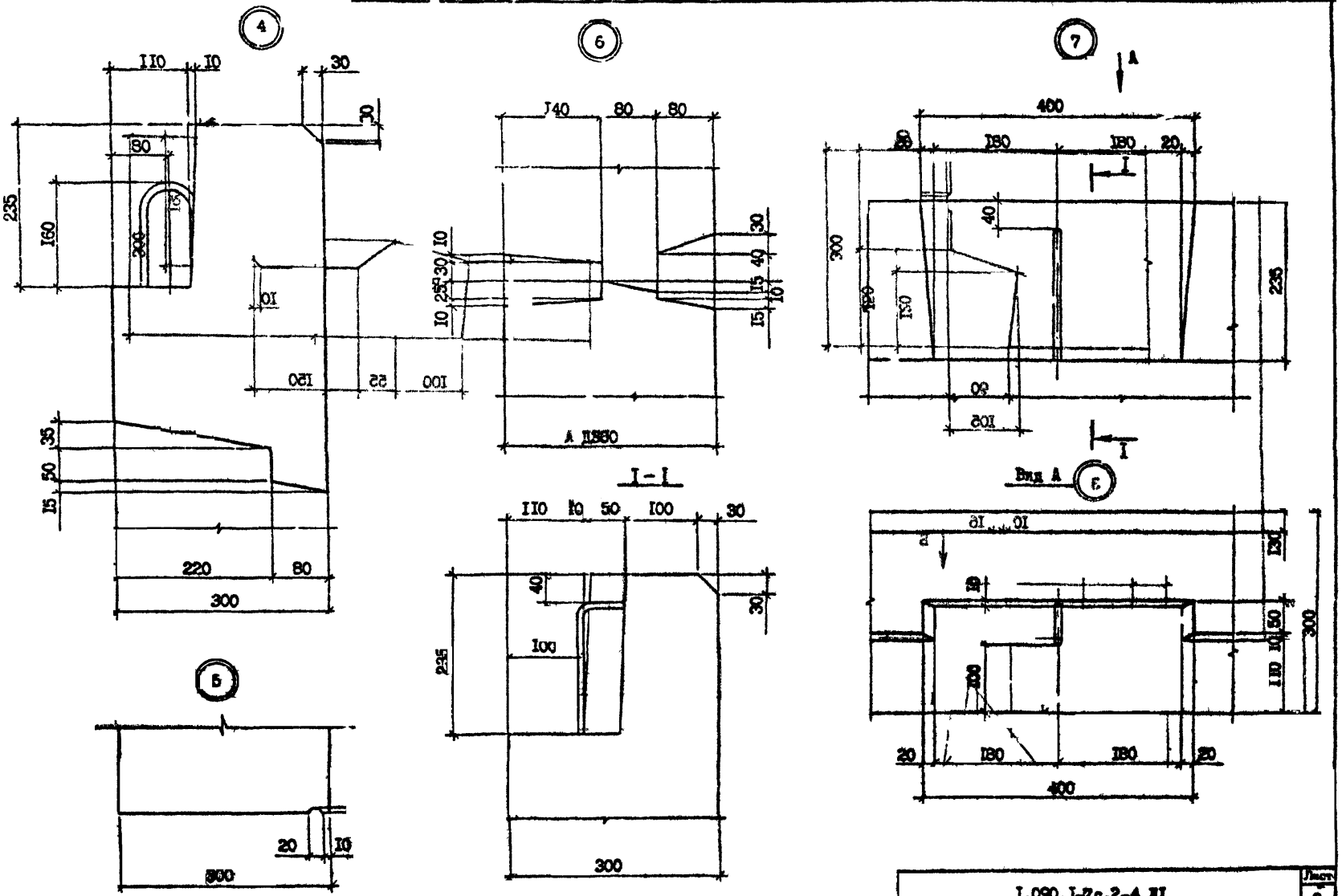

Инв. № подл. | Подпись и дата | Взам. инв. №

1.090.1-7с.2-4 ДІ	Лист 2

Копировал Формат А3

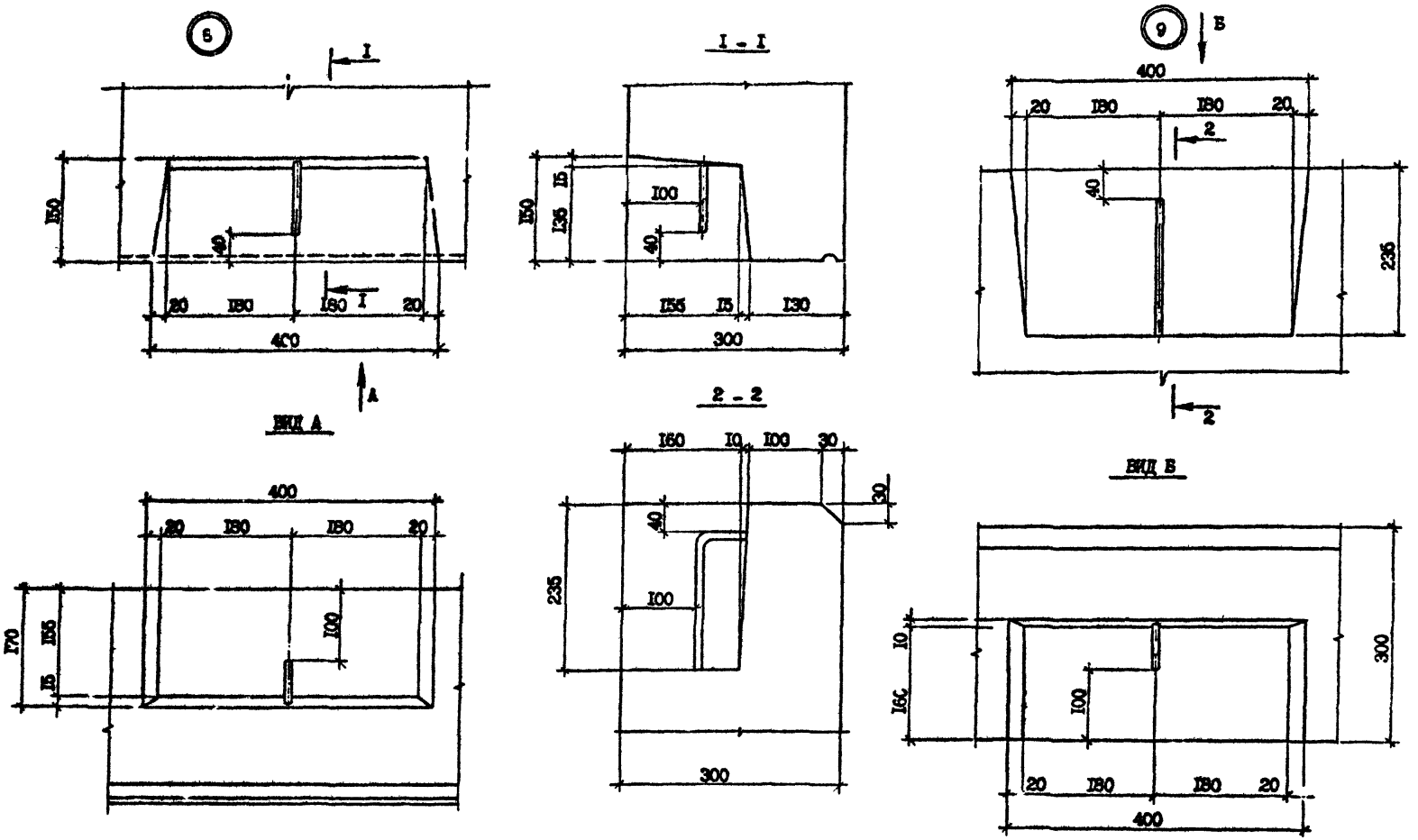

I.090.I-2с.2-4 ДI

Лист 3

Копировал

Формат А3

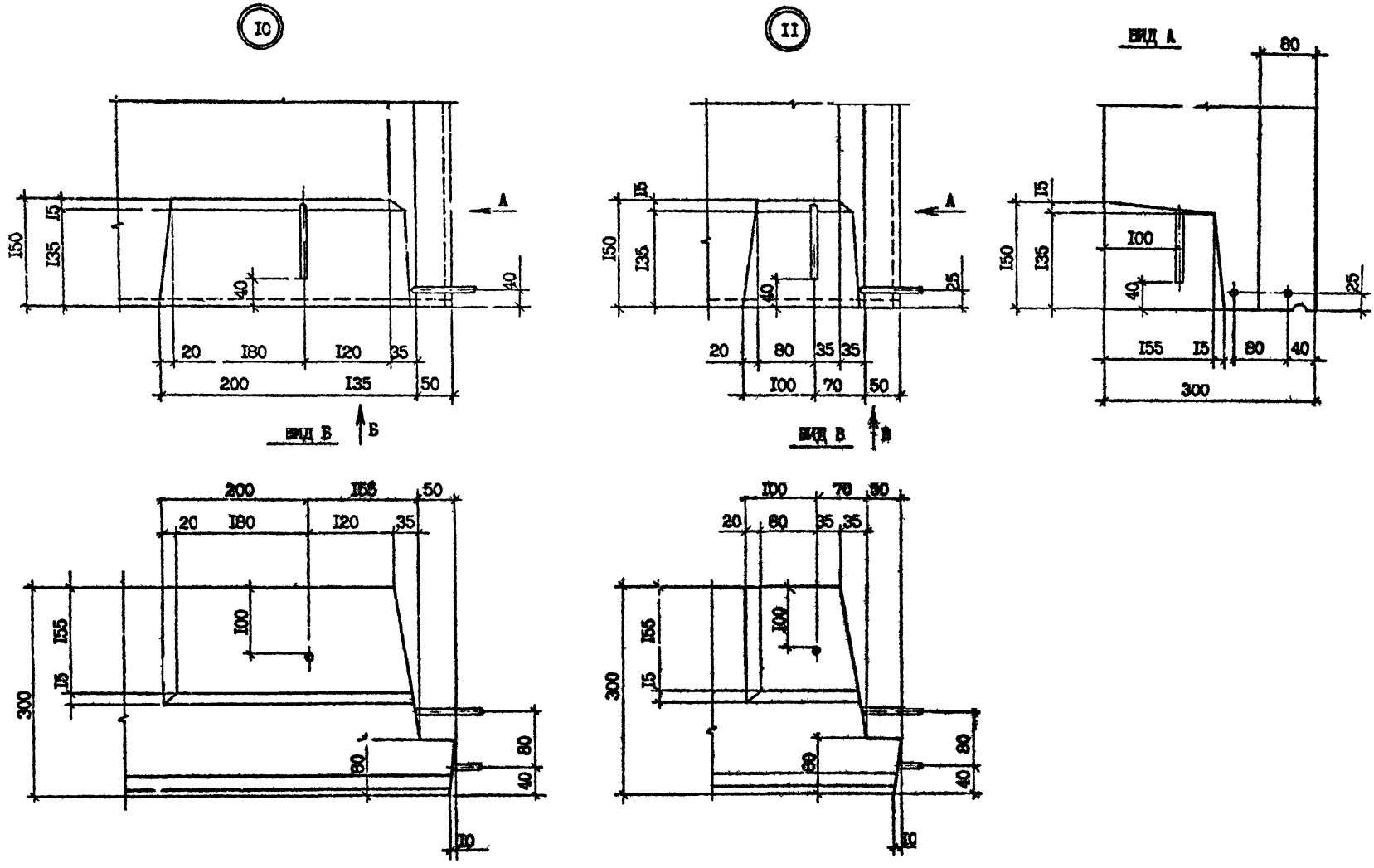

Инв. № подл. | Подпись и дата | Взам. инв. №

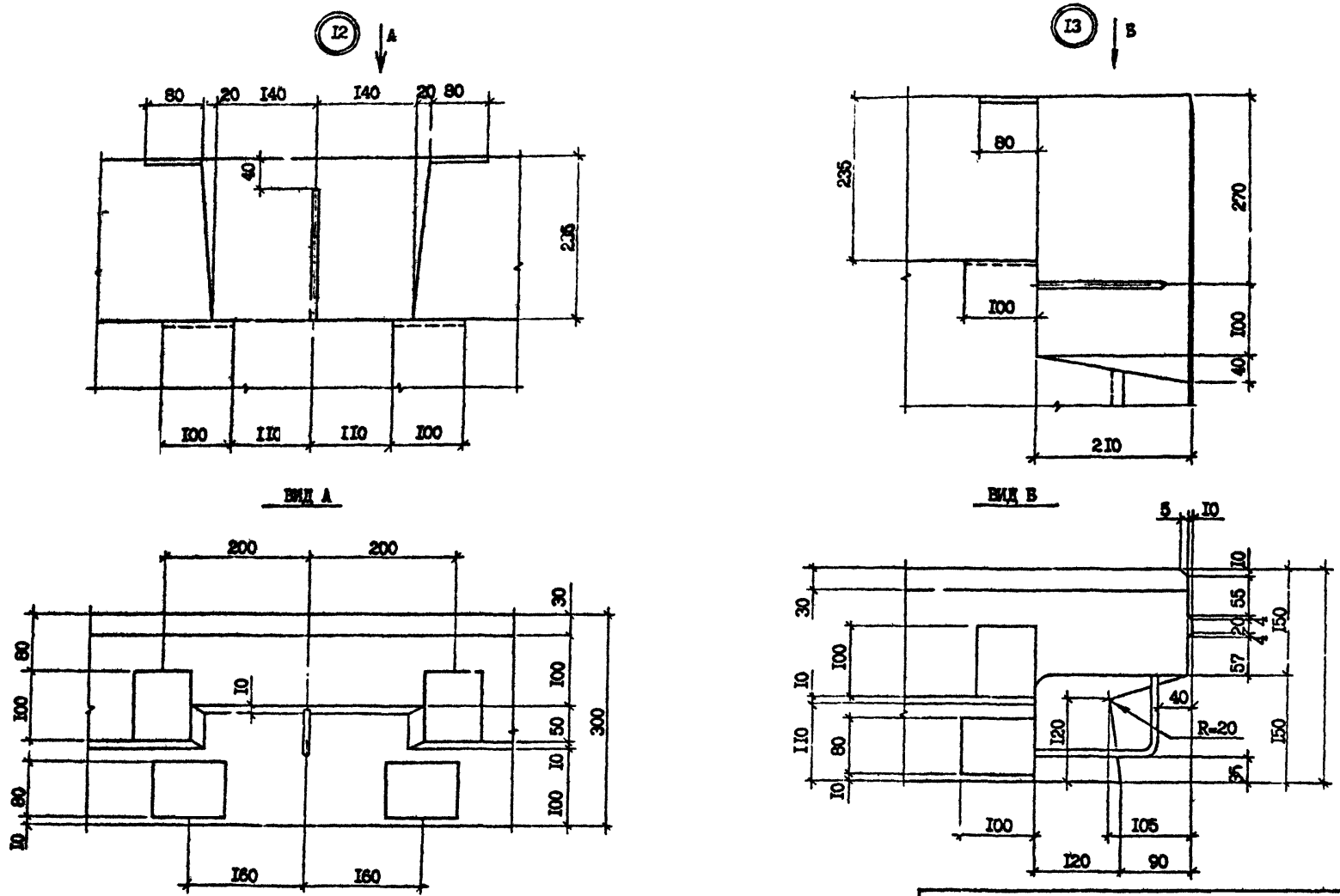

Инв. № подл. | Подпись и дата | Взам. инв. №

Т.п. 1.090.1-7с. вып. 2-4

Копировал

Формат А3

I.090.I-7с.2-4 ДI

Лист 5

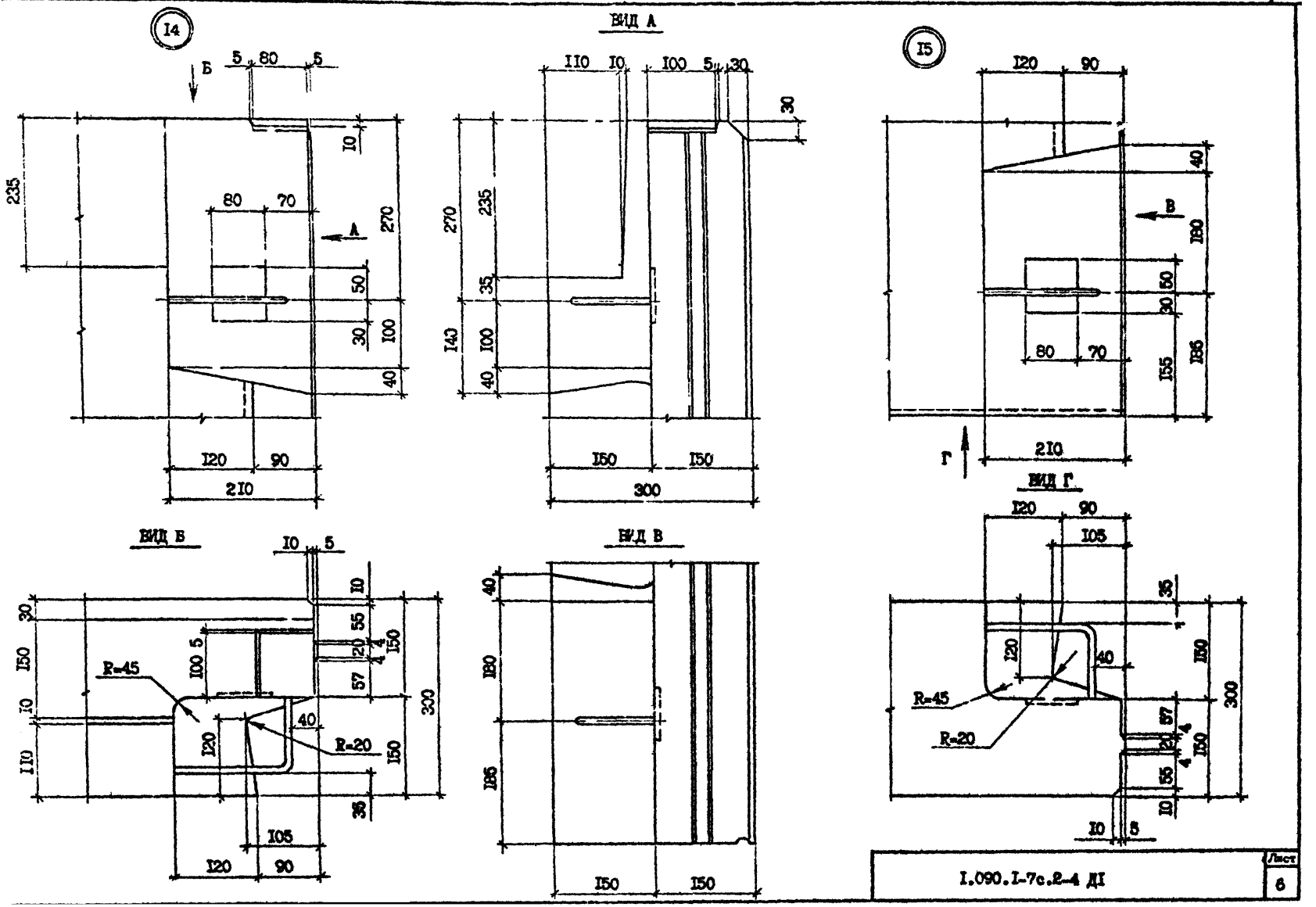

Инв. № подл. | Подпись и дата | Взам. инв. №

I.090.I-7с.2-4 ДI

Лист 6

Копировал

Формат А3

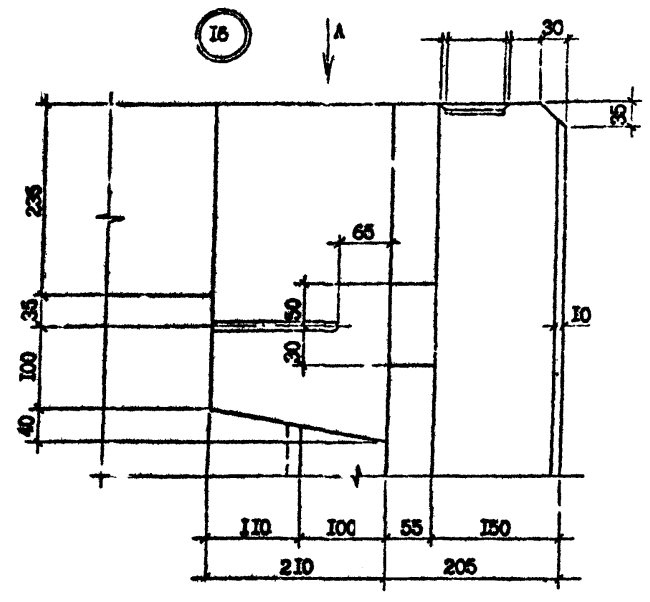

ВИД А

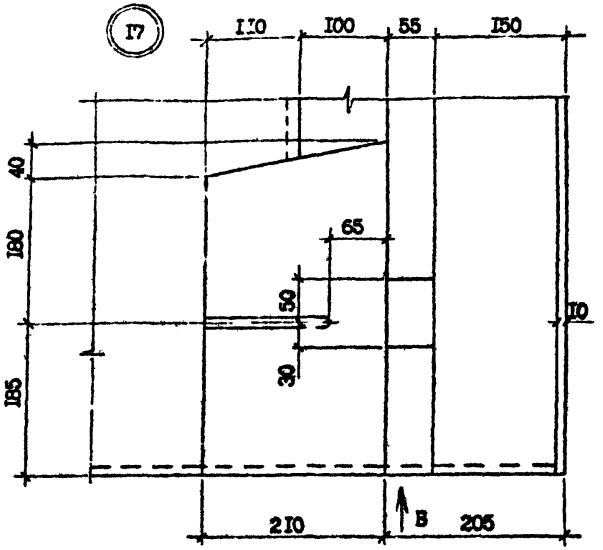

ВИД Б

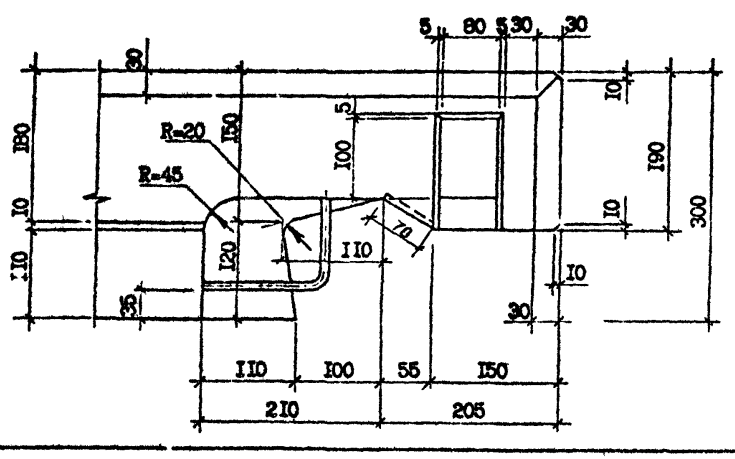

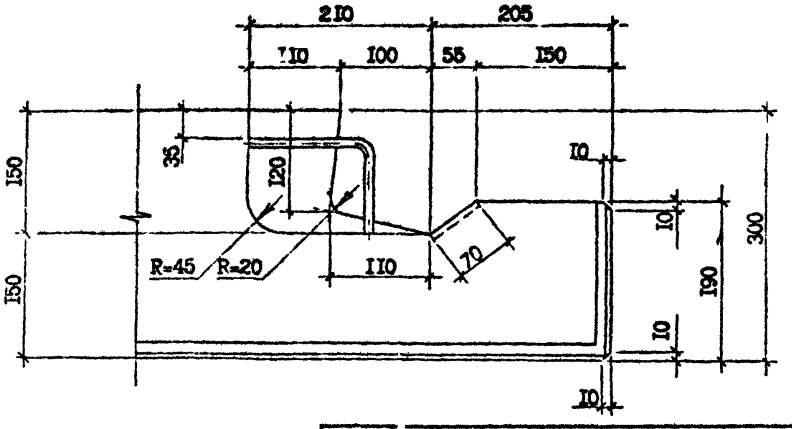

Инв. № подл. | Подпись и дата | Взам. инв. №

т.п. 1.090.1-7с. Вып. 2-4

I.090.I-7c.2-4 ДI	Лист 7

Копировал

Формат А3

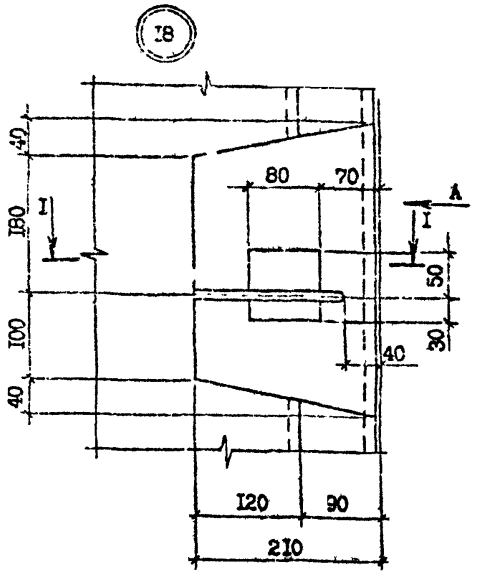

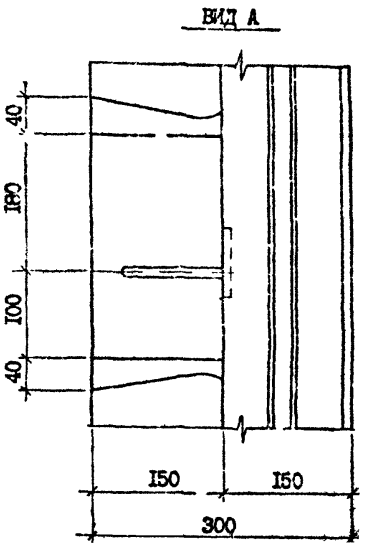

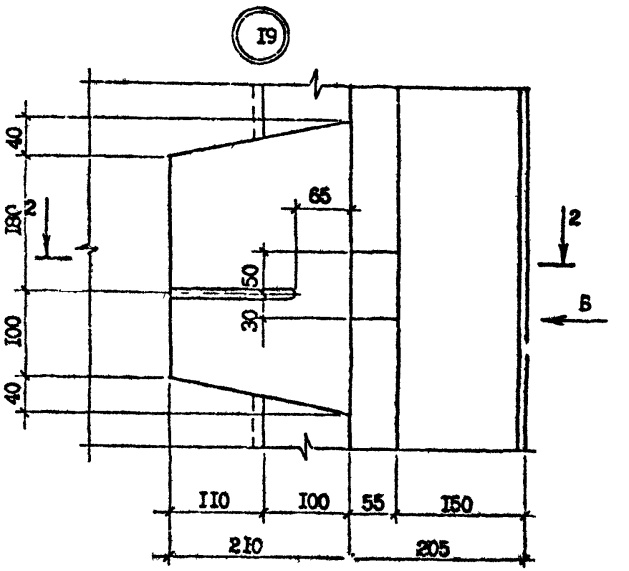

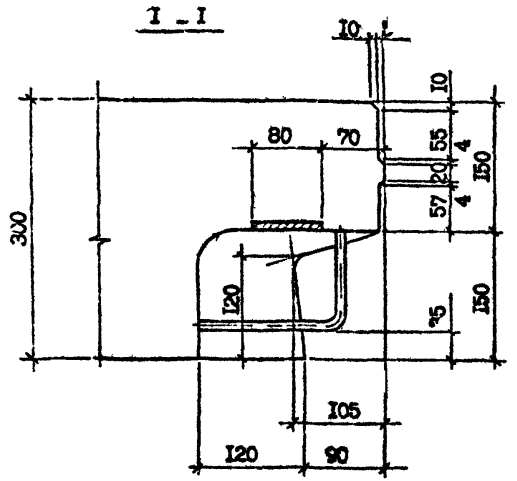

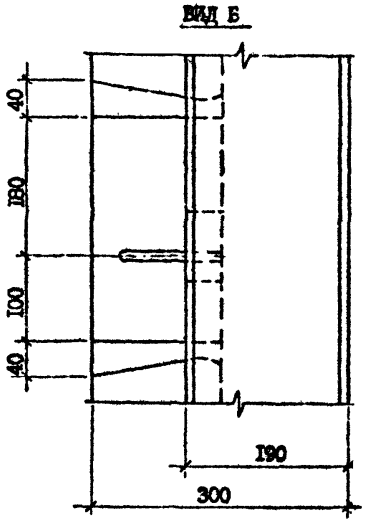

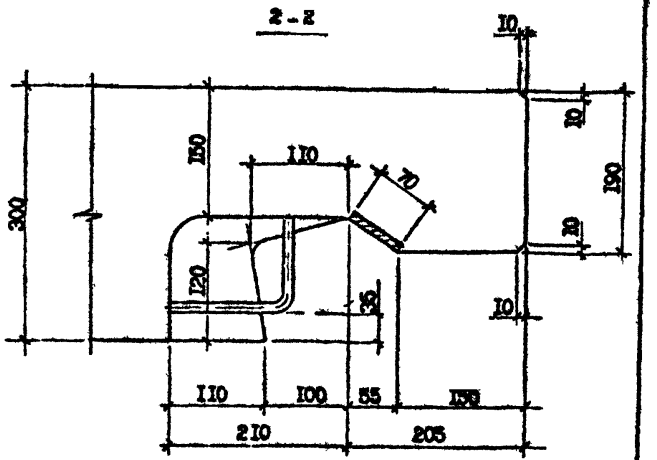

Инв. № подл. | Подпись и дата | Взам. инв. №

I.090.I-7с.2-4 ДI

Лист 8

Копировал

Формат А3

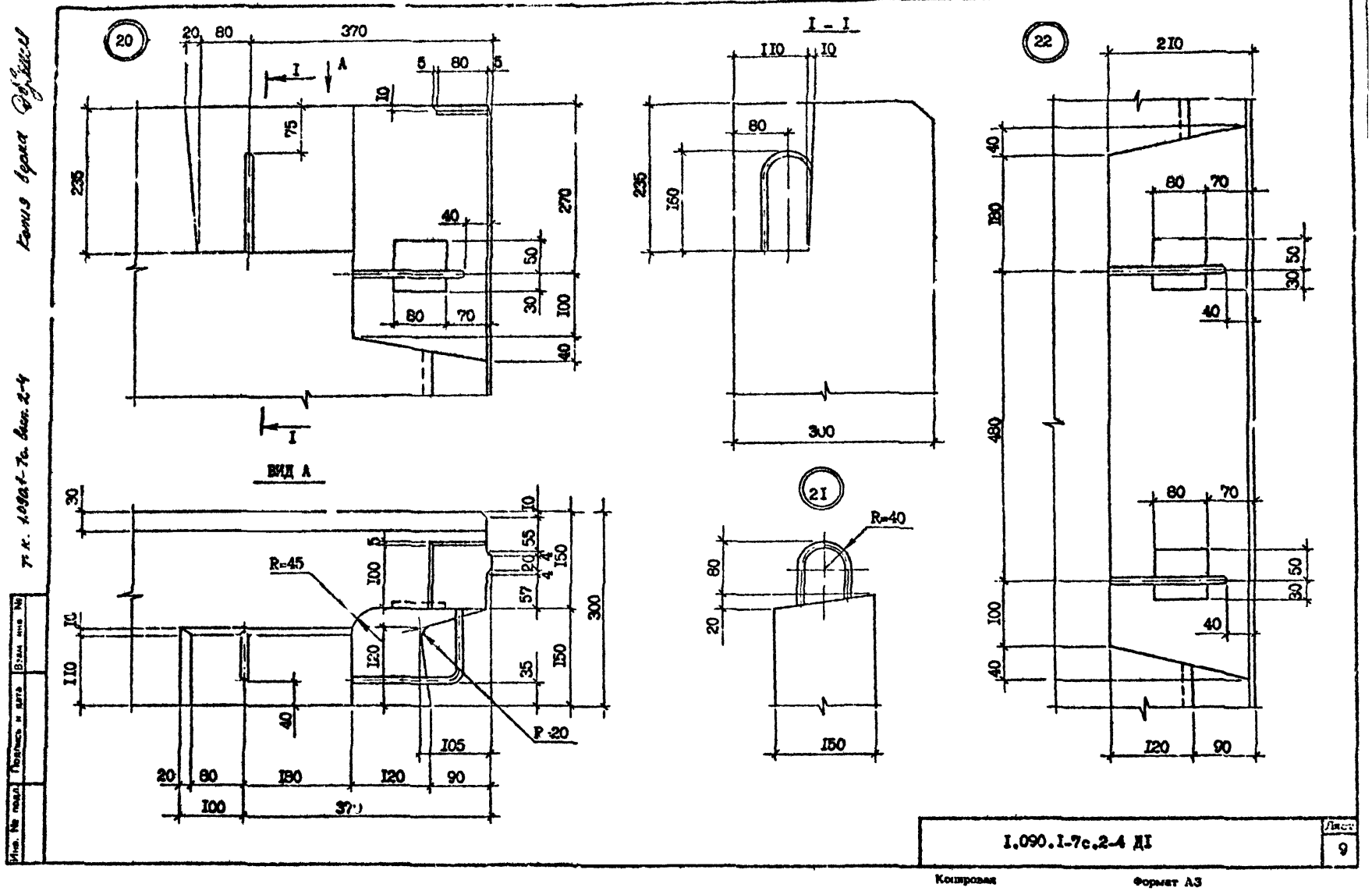

Копия верна

Т.к. 1.090.1-7с. вып. 2-4

Инв. № подл.	Подпись и дата	Взам. инв. №

I.090.I-7c.2-4 ДI

Лист 9

Копировал

Формат А3

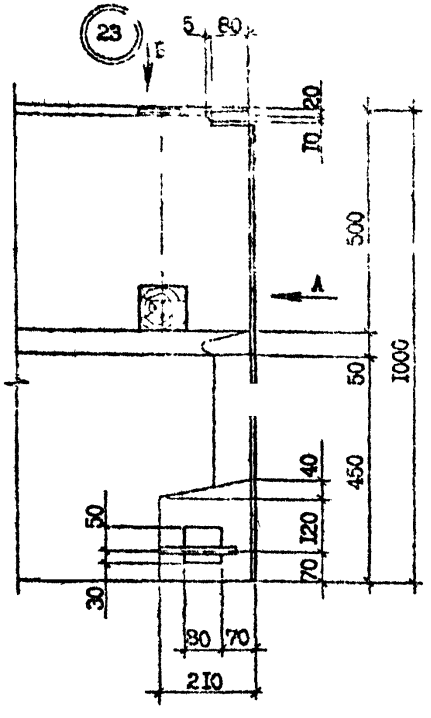

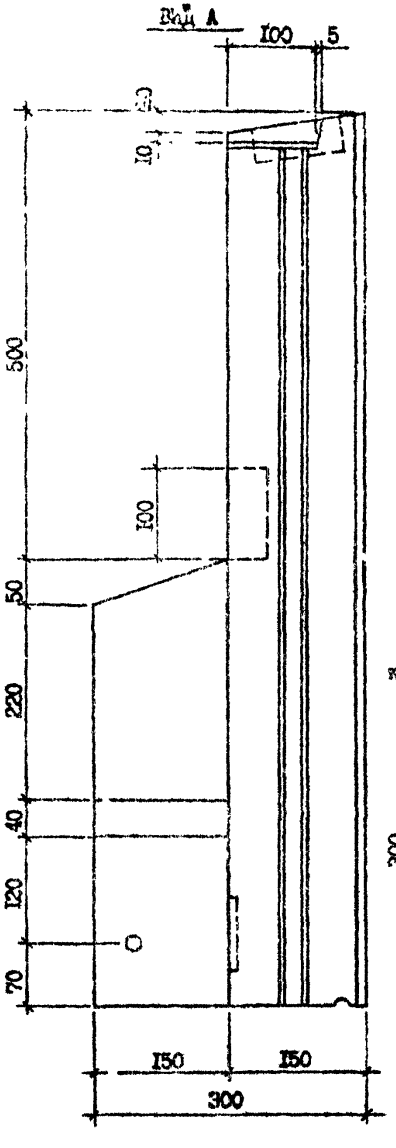

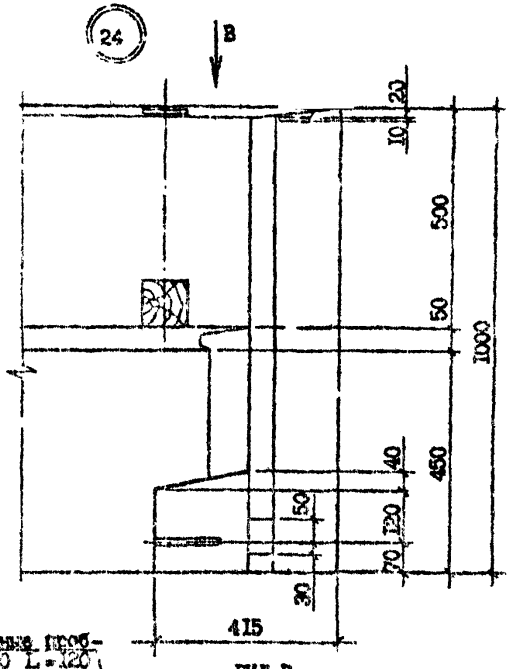

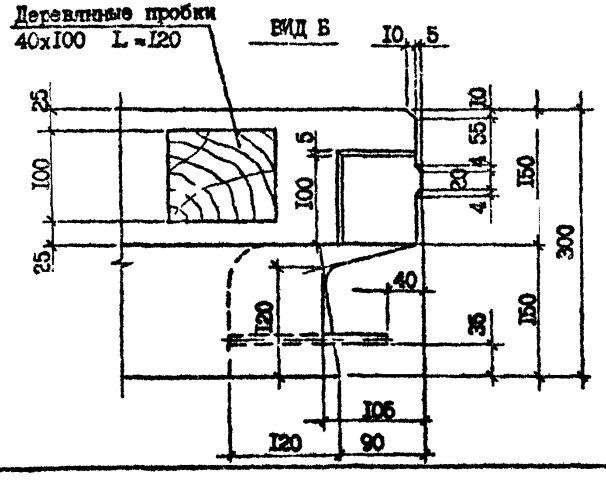

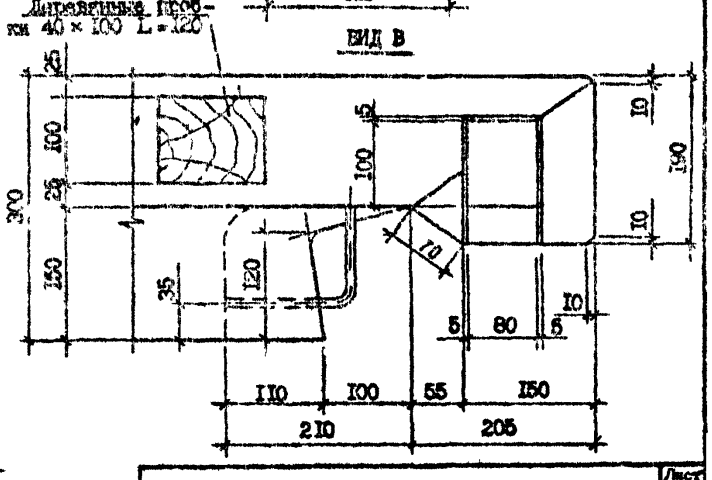

Инв. № подл. | Подпись и дата | Взам. инв. №

1.090.1-7с.2-4 ДІ

Лист 10

Копировал Формат А3

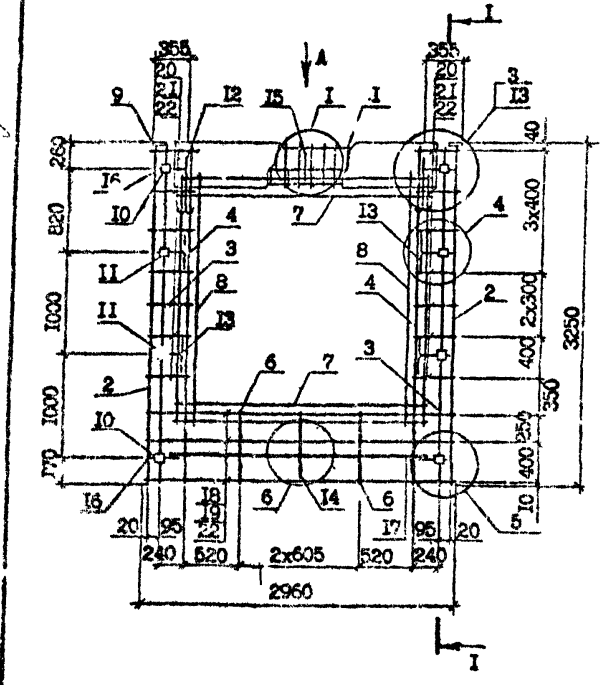

Поз.	Наименование	Количество ПКПО 30.33 -I	Количество ПКПО 30.33 -2	Обозначение документа
I	Каркас укр.сб.СКР1	I	–	I.090.I-7с.2-4 69
	СКР2	–	I	69
2	Каркас КР7	2	2	I.090.I-7с.2-4 73
3	КР1	2	2	72
4	КР4	2	2	73
6	КР9	2	2	73
7	Сетка С19	2	2	78
8	С19	2	2	78
9	Изделие закладн. МН1	2	2	79
I0	МН3	4	4	79
II	МН4	4	4	80
I2	Петля строповоч. СП4	2	2	83
I3	Стержень анкерн. АН1	4	4	82
I4	АН2	I	I	82
I5	АН3	I	I	82
I6	АН4	4	4	82
I7	ФI4А-I; L=2500; 3,02кг	2	2	без черт.
I8	Ф5Вр-I; L=2960; 0,46кг	3	3	без черт.
I9	Ф5Вр-I; L=2750; 0,42кг	3	3	без черт.
20	Ф5Вр-I; L=430; 0,07кг	I4	I4	без черт.
2I	Ф5Вр-I; L=270; 0,04кг	I4	I4	без черт.
22	Ф5Вр-I; L=I30; 0,02кг	20	20	без черт.
	Масса каркаса, кг	87,64	89,75	

Технические требования см. I.090.I-7с.2-4 ТТ
Узлы см. I.090.I-7с.2-4 Д4
Арматура класса А-I по ГОСТ 5781-82*
Арматура класса Вр-I по ГОСТ 6727-80*.
Опалубочный чертеж см. I.090.I-7с.2-4 0I

Разраб.	Шелла		3019г.
Проверил	Солихова		3019г.
ГИП	Бурджанадзе		3019г.
Нач.отд.	Бахтадзе		3019г.
Н.контр.	Маркарян		3019г.

I.090.I-7с.2-4 32

КАРКАС ПРОСТРАНСТВЕННЫЙ ПКПО 30.33-I, ПКПО 30.33-2

Стадия	Лист	Листов
Р		I

ЦНИИЭП

Копировал

Формат А3

Инв. № подл. | Подпись и дата | Взам. инв. №

т.к. К.090.I-7с. Вып. 2-4

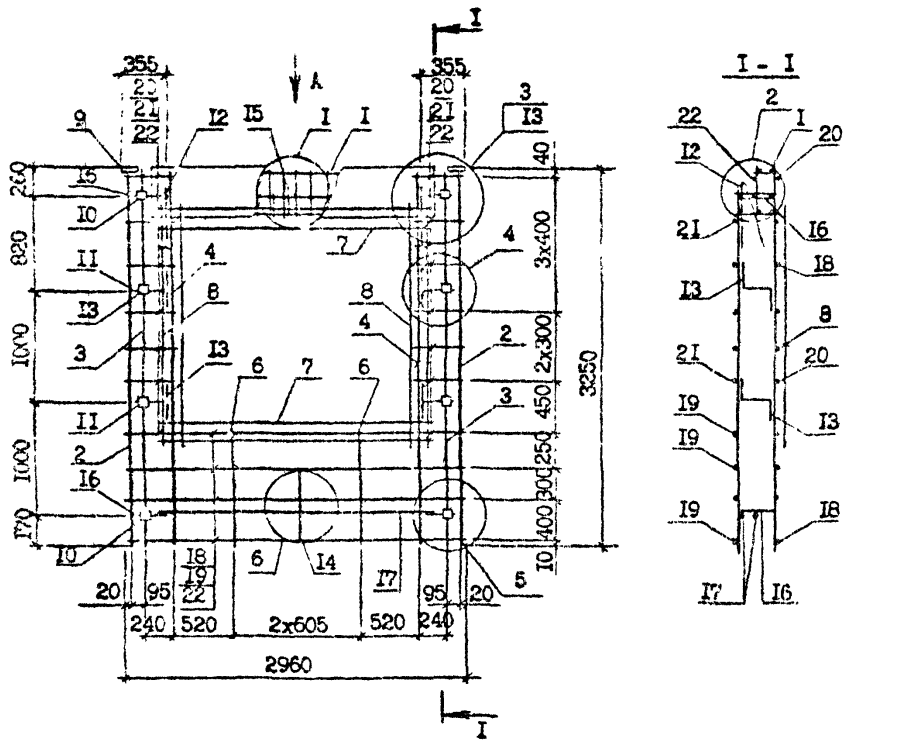

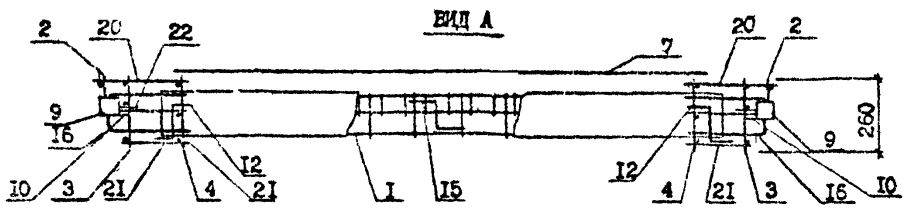

Поз.	Наименование	Количество 2КП0 30.33 -I	Количество 2КП0 30.33 -2	Обозначение документа
I	Каркас укр.сб. СКРI	I	–	I.090.I-7с.2-4 69
	СКР2	–	I	69
2	Каркас КР7	2	2	I.090.I-7с.2-4 73
3	КРI	2	2	72
4	КР4	2	2	73
5	КР5	–	–	73
6	КРIO	2	2	73
7	Сетка СI9	2	2	78
8	СI8	2	2	78
9	Изделие закладн.МНI	2	2	79
I0	МН3	4	4	79
II	МН4	4	4	80
I2	Петля строповоч.СП4	2	2	83
I3	Стержень анкерн.АНI	4	4	82
I4	АН2	I	I	82
I5	АН3	I	I	82
I6	АН4	4	4	82
I7	ФI4А-I, L =2500; 3,02кг	2	2	без черт.
I8	Ф5Вр-I, L =2960; 0,46кг	4	4	без черт.
I9	Ф5Вр-I, L =2750; 0,42кг	4	4	без черт.
20	Ф5Вр-I, L =430; 0,07кг	I2	I2	без черт.
2I	Ф5Вр-I, L =270; 0,04кг	I2	I2	без черт.
22	Ф5Вр-I, L =130; 0,02кг	20	20	без черт.
	Масса каркаса, кг	83,08	90,I9	

Технические требования см. I.090.I-7с.2-4 ТТ
Арматура класса А-I по ГОСТ 5781-82*
Арматура класса Вр-I по ГОСТ 6727-88*.
Узлы см. I.090.I-7с.2-4 Д2

Разраб.	Шелия		3.09.90
Проверил	Салихова		3.09.90
ГИП	Бурджанадзе		3.09.90
Нач.отд.	Балтадзе		3.09.90
Н.контр.	Маркарян		3.09.90

I.090.I-7с.2-4 33

КАРКАС ПРОСТРАНСТВЕННЫЙ 2КП0 30.33-I, 2КП0 30.33-2

Стадия	Лист	Листов
Р		I

ТбилЗНИИЭП

Копировал

Формат А3

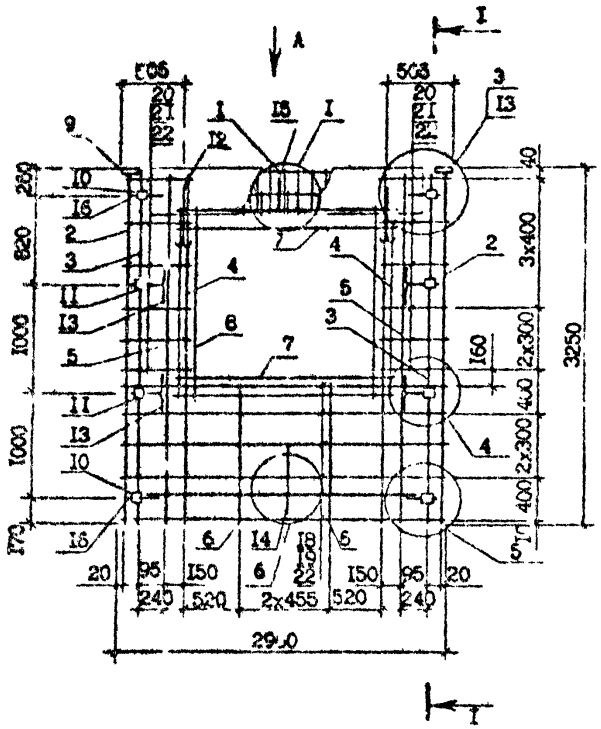

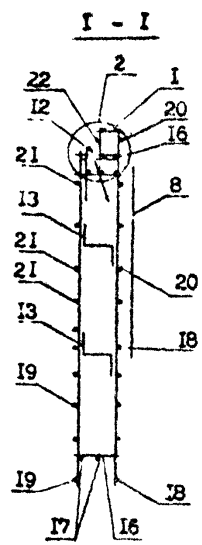

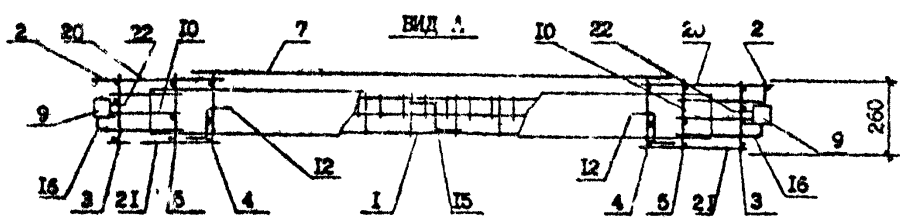

Поз.	Наименование	Количество ЗКПО 30.33 -I	Количество ЗКПО 30.33 -2	Обозначение документа
I	Каркас укр.сб. СКР3	I		I.090.I-7с.2-4 69
	СКР4		I	69
2	Каркас КР7	2	2	I.090.I-7с.2-4 73
3	КР1	2	2	72
4	КР4	2	2	73
5	КР5	2	2	73
6	КР10	2	2	73
7	Сетка С18	2	2	78
8	С18	2	2	78
9	Изделие закладн.МН1	2	2	79
I0	МН3	4	4	79
II	МН4	4	4	80
I2	Петля строповоч.СП4	2	2	83
I3	Стержень анкерн.АН1	4	4	82
I4	АН2	I	I	82
I5	АН3	I	I	82
I6	АН4	4	4	82
I7	Ф14А-I, L =2500;3,02кг	2	2	без черт.
I8	Ф5Вр-I, L =2960;0,46кг	4	4	без черт.
I9	Ф5Вр-I, L =2750;0,42кг	4	4	без черт.
20	Ф5Вр-I, L =580;0,09кг	I2	I2	без черт.
2I	Ф5Вр-I, L =420;0,06кг	I2	I2	без черт.
22	Ф5Вр-I, L =I30;0,02кг	20	20	без черт.
	Масса каркаса,кг	88,69	93,22	

Технические требования см. I.090.I-7с.2-4 ТТ
Узлы см. I.090.I-7с.2-4 Д2
Арматура класса А-I по ГОСТ 5781-82*
Арматура класса Вр-I по ГОСТ 6727-80*.
Опалубочный чертеж см. I.090.I-7с.2-4 02

Разраб.	Шелия		
Проверил	Селихова		
ГИП	Буджанадзе		
Нач.отд.	Бахтадзе		
Н.контр.	Маркарян		

I.090.I-7с.2-4 34

КАРКАС ПРОСТРАНСТВЕННЫЙ ЗКПО 30.33-I, ЗКПО 30.33-2

Стадия	Лист	Листов
Р		I

ЦИЛЭНИИЭП

Копировал

Формат А3

Инв.№ подл. | Подпись и дата | Взам. инв.№

Гос. 1.090.1-7с. Вып. 2-4

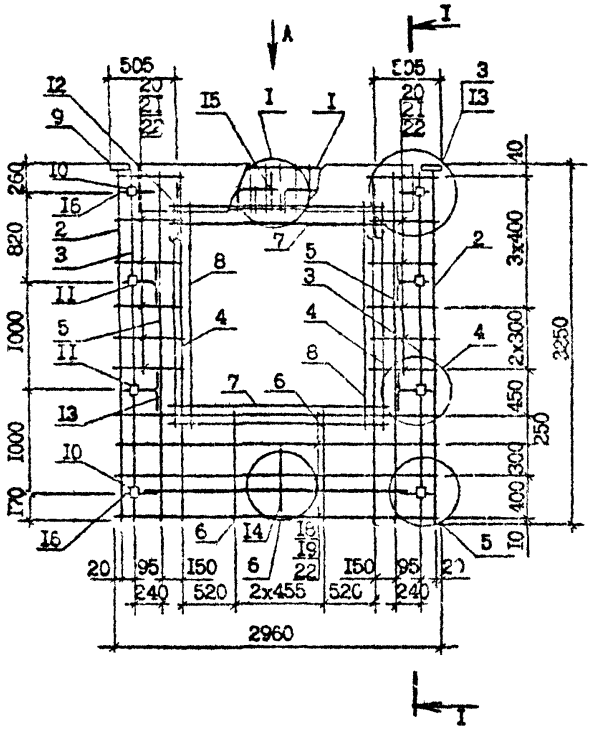

Вид А

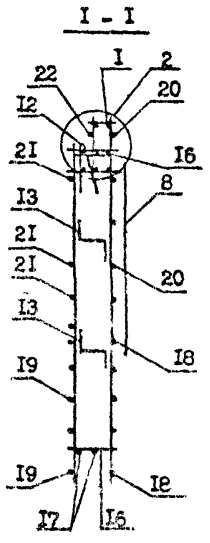

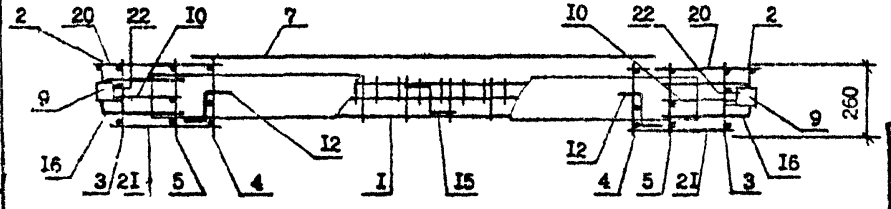

Поз.	Наименование	Количество 4КПО 30.33-I	Количество 4КПО 30.33-2	Обозначение документа
I	Каркас укр.сб. СКР3	I	-	I.090.I-7с.2-4 69
	СКР4	-	I	69
2	Каркас КР7	2	2	73
3	КРI	2	2	72
4	КР4	2	2	73
5	КР5	2	2	73
6	КРII	2	2	73
7	Сетка СI8	2	2	78
8	СI7	2	2	78
9	Изделие закладн.МНI	2	2	79
I0	МН3	4	4	79
II	МН4	4	4	80
I2	Петля строповоч.СП4	2	2	83
I3	Стержень анкерн.АНI	4	4	82
I4	АН2	I	I	82
I5	АН3	I	I	82
I6	АН4	4	4	82
I7	ФI4А-I, L =2500;3,02кг	2	2	без черт.
I8	Ф5Вр-I, L =2960;0,46кг	5	5	без черт.
I9	Ф5Вр-I, L =2750;0,42кг	5	5	без черт.
20	Ф5Вр-I, L =580;0,09кг	I2	I2	без черт.
2I	Ф5Вр-I, L =420;0,06кг	I2	I2	без черт.
22	Ф5Вр-I, L =I30;0,02кг	20	20	без черт.
	Масса каркаса,кг	89,23	93,76	

Опалубочный чертеж см. I.090.I-7с.2-4 02
Технические требования см. I.090.I-7с.2-4 ТТ
Узлы см. I.090.I-7с.2-4 Д2
Арматура класса А-I по ГОСТ 578I-82*
Арматура класса Вр-I по ГОСТ 6727-80*.

Разраб.	Шепия		30.8.90
Проверил	Салихова		30.8.90
ГИП	Бурдманадзе		30.8.90
Нач.отд.	Бахтадзе		30.8.90
Н.контр.	Маркарян		30.8.90

I.090.I-7с.2-4 35

КАРКАС ПРОСТРАНСТВЕННЫЙ 4КПО 30.33-I, 4КПО 30.33-2

Стадия	Лист	Листов
Р		I

ТбилЗНИИЭП

Инв. № подл. | Подпись и дата | Взам. инв. №

Контрольная

Формат А3

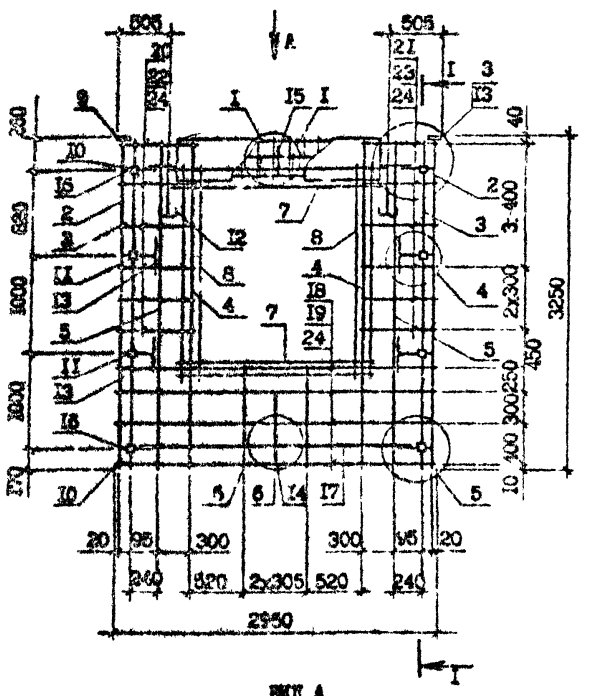

ВИД А

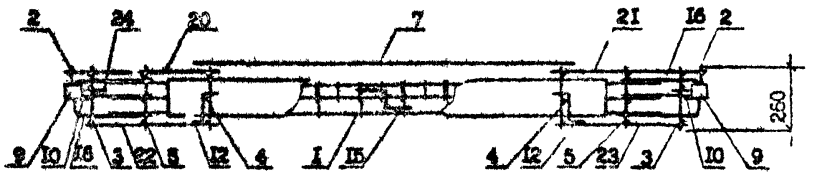

I - I

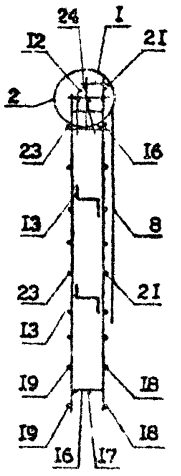

Поз.	Наименование	Кол.	Обозначение документа
I	Каркас укр.сб. СКР5	I	I.090.I-7с.2-4 70
2	Каркас КР7	2	73
3	КРI	2	72
4	КР4	2	73
5	КР5	2	73
6	КРI0	2	73
7	Сетка СI7	2	78
8	СI8	2	78
9	Изделие закладное МН2	2	79
I0	МН3	4	79
II	МН4	4	80
I2	Петля строповочная СП4	2	83
I3	Стержень анкерный АНI	4	82
I4	АН2	I	82
I5	АН3	I	82
I6	АН4	4	82
I7	ФI4А-I, L =2500; 3,02кг	2	без черт.
I8	Ф5Вр-I, L =2960; 0,46кг	4	без черт.
I9	Ф5Вр-I, L =2750; 0,42кг	4	без черт.
20	Ф5Вр-I, L =730; 0,IIкг	6	без черт.
2I	Ф5Вр-I, L =730; 0,IIкг	6	без черт.
22	Ф5Вр-I, L =570; 0,09кг	6	без черт.
23	Ф5Вр-I, L =570; 0,09кг	6	без черт.
24	Ф5Вр-I, L =I30; 0,02кг	20	без черт.
	Масса каркаса, кг	87,6I	

Технические требования см. I.090.I-7с.2-4 ТТ
Узлы см. I.090.I-7с.2-4 Д2
Арматура класса А-I по ГОСТ 578I-82*.
Арматура класса Вр-I по ГОСТ 6727-80*.
Опалубочный чертеж см. I.090.I-7с.2-4 03

Разраб.	Шелия		
Проверил	Салихова		
ГИП	Бурджанадзе		
Нач.отд.	Бахтадзе		
Н.контр.	Маркарян		

I.090.I-7с.2-4 36

КАРКАС ПРОСТРАНСТВЕННЫЙ
5КП0 30.33-2

Стадия	Лист	Листов
Р		I

ТбилЗН ИЭП

Копировал Формат А3

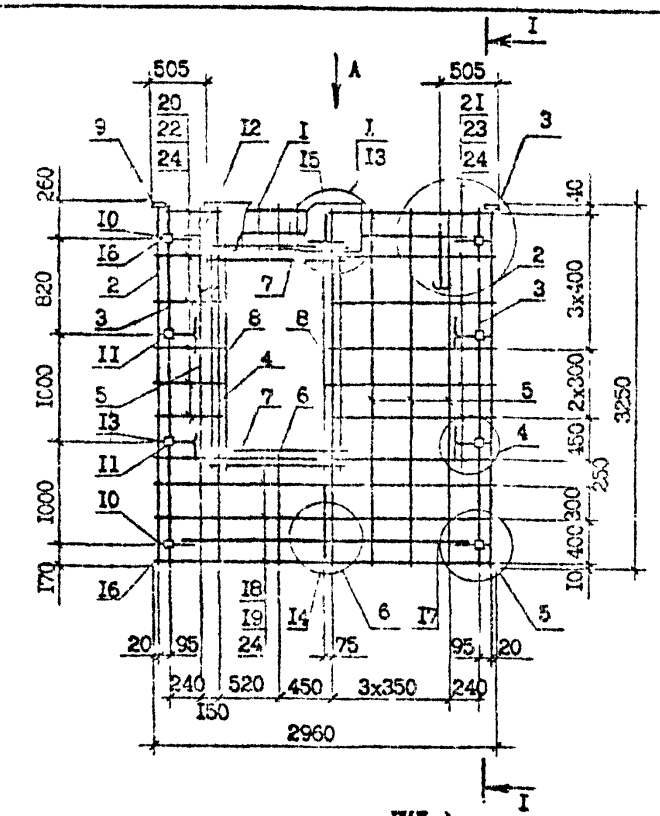

ВИД А

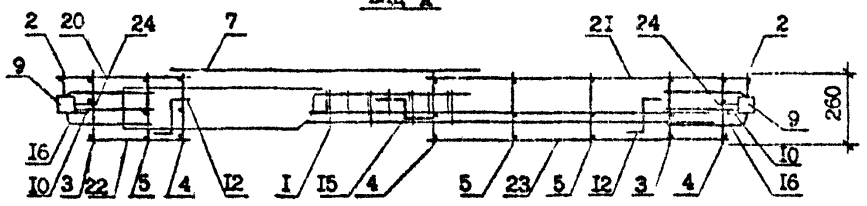

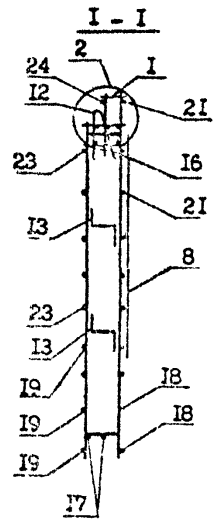

Поз.	Наименование	Кол.	Обозначение документа
I	Каркас укр.сб. СКР6	I	I.090.I-7с.2-4 7I
2	Каркас КР7	2	73
3	КРI	2	72
4	КР4	2	73
5	КР5	4	73
6	КРI0	I	73
7	Сетка СI6	2	78
8	СI8	2	78
9	Изделие закладное МН2	2	79
I0	МН3	4	79
II	МН4	4	80
I2	Петля строповочная СП5	2	83
I3	Стержень анкерный АНI	4	82
I4	АН2	I	82
I5	АН3	I	82
I6	АН4	4	82
I7	ФI4А-I, L =2500;3,02кг	2	без черт.
I8	Ф5Вр-I, L =2960;0,46кг	4	без черт.
I9	Ф5Вр-I, L =2750;0,42кг	4	без черт.
20	Ф5Вр-I, L =580; 0,09кг	6	без черт.
2I	Ф5Вр-I, L =I480;0,23кг	6	без черт.
22	Ф5Вр-I, L =420; 0,06кг	6	без черт.
23	Ф5Вр-I, L =I320;0,20кг	6	без черт.
24	Ф5Вр-I, L =I30; 0,02кг	20	без черт.
	Масса каркаса,кг	87,38	

Технические требования см. I.090.I-7с.2-4 ТТ
Узлы см. I.090.I-7с.2-4 Д2
Арматура класса А-I по ГОСТ 578I-82*
Арматура класса Вр-I по ГОСТ 6727-80*
Опалубочный чертеж см. I.090.I-7с.2-4 04

Разраб.	Шелия		30.8.90
Проверил	Салихова		30.8.90
ГИП	Бурджанадзе		30.8.90
Нач.отд.	Бахтадзе		30.8.90
Н.контр.	Маркарян		30.8.90

I.090.I-7с.2-4 37

КАРКАС ПРОСТРАНСТВЕННЫЙ
6КПО 30.33-2

Стадия	Лист	Листов
Р		I

ТбшЗНИИЭП

Инв. № подл. | Подпись и дата | Взам. инв. №

Копировал Формат А3

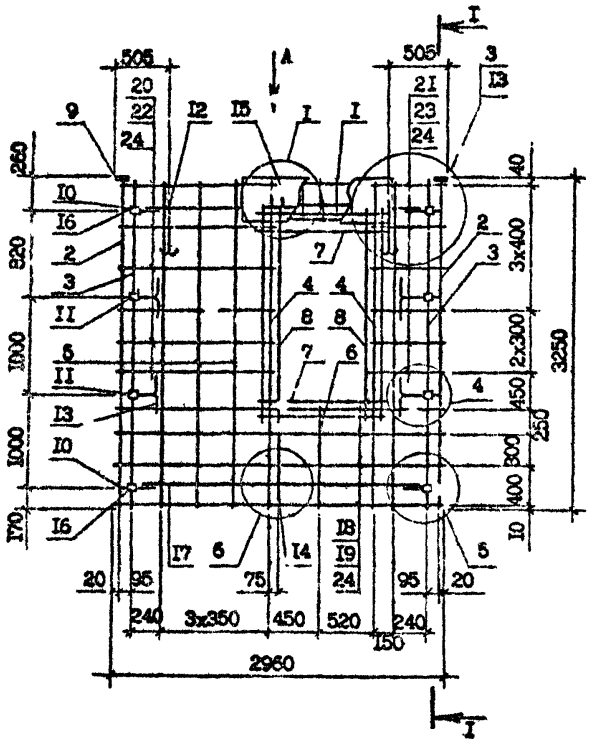

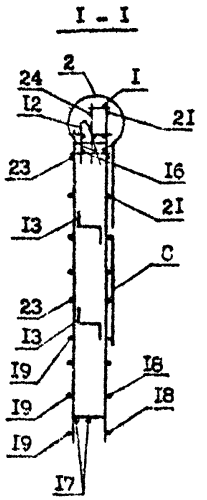

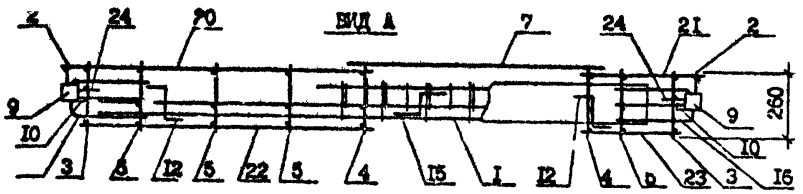

Поз.	Наименование	Кол.	Обозначение документа
I	Каркас укр.сб. СКР7	I	I.090.I-7с.2-4 7I
2	Каркас КР7	2	73
3	КРI	2	72
4	КР4	2	73
5	КР5	4	73
6	КРI0	I	73
7	Сетка СI6	2	78
8	СI8	2	78
9	Изделие закладное МН2	2	79
I0	МН3	4	79
II	МН4	4	80
I2	Петля строповочная СП5	2	83
I3	Стержень анкерный АНI	4	82
I4	АН2	I	82
I5	АН3	I	82
I6	АН4	4	82
I7	ФI4А-I, L =2500;3,02кг	2	без черт.
I8	Ф5Вр-I, L =2960;0,46кг	4	без черт.
I9	Ф5Вр-I, L =2750;0,42кг	4	без черт.
20	Ф5Вр-I, L =I480;0,23кг	6	без черт.
2I	Ф5Вр-I, L =580; 0,09кг	6	без черт.
22	Ф5Вр-I, L =I320;0,20кг	6	без черт.
23	Ф5Вр-I, L =420; 0,06кг	6	без черт.
24	Ф5Вр-I, L =I30; 0,02кг	20	без черт.
	Масса каркаса,кг	87,38	

Технические требования см. I.090.I-7с.2-4 ТТ
Опалубочный чертеж см. I.090.I-7с.2-4 04
Узлы см. I.090.I-7с.2-4 Д2
Арматура класса А-I по ГОСТ 578I-82*
Арматура класса Вр-I по ГОСТ 6727-80*.

Разраб.	Шелия		30.09.90
Провери	Салихова		30.09.90
ГИП	Бурдшанадзе		30.09.90
Нач.отд.	Бахтадзе		30.09.90
Н.контр.	Маркарян		30.09.90

I.090.I-7с.2-4 38

КАРКАС ПРОСТРАНСТВЕННЫЙ 7КП0 30.33-2

Стадия	Лист	Листов
Р		I

ТбилЗНИИЭП

Инв. № подл. | Подпись и дата | Взам. инв. №

Т.к. I.090.I-7с вып. 2-4

Копия верна

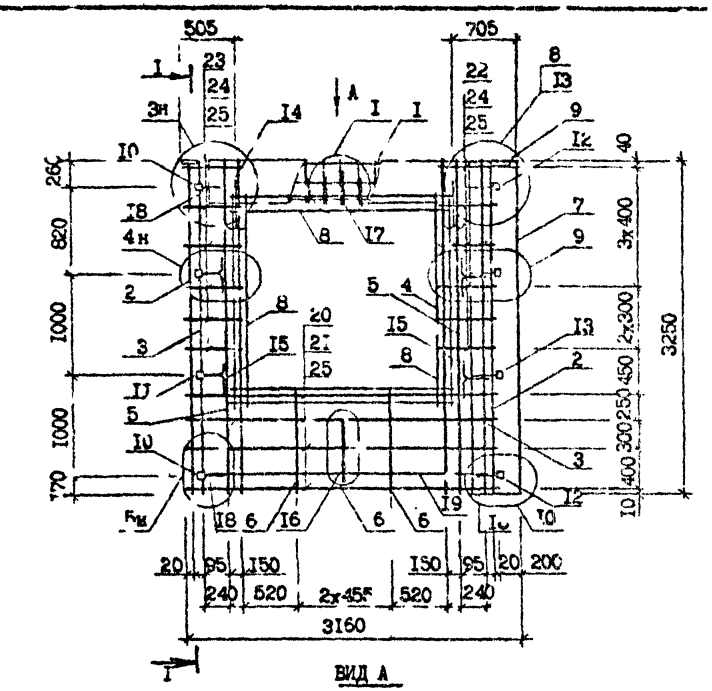

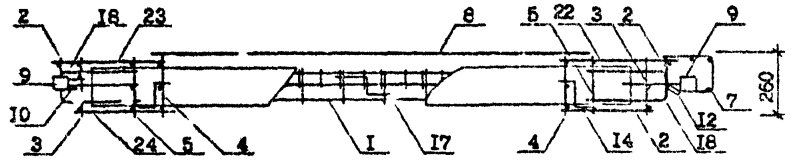

Поз.	Наименование	ПКЮ 32.33-I	ПКП 32.33-2	Обозначение документа
I	Каркас укр. сб. СКР3	I	-	I.090.I-7с.2-4 69
	СКР4	-	I	69
2	Каркас КР7	2	2	73
3	КР1	2	2	72
4	КР4	2	2	73
5	КР5	2	2	73
6	КР10	2	2	73
7	Сетка С21	I	I	78
8	С18	4	4	78
9	Изделие закладное МН1	2	2	79
I0	МН3	2	2	79
II	МН4	2	2	80
I2	МН5	2	2	80
I3	МН6	2	2	81
I4	Петля строповочн. СП4	2	2	83
I5	Стержень анкерный АН1	4	4	82
I6	АН2	I	I	82
I7	АН3	I	I	82
I8	АН4	4	4	82
I9	ФI4А-I; L=2500; 3,02кг	2	2	без черт.
20	Ø5Вр-I; L=3060; 0,47кг	4	4	без черт.
2I	Ø5Вр-I; L=2750; 0,42кг	4	4	без черт.
22	Ø5Вр-I; L=680; 0,10кг	6	6	без черт.
23	Ø5Вр-I; L=580; 0,09кг	6	6	без черт.
24	Ø5Вр-I; L=420; 0,06кг	I2	I2	без черт.
25	Ø5Вр-I; L=I30; 0,02кг	20	20	без черт.
	Масса каркаса, кг	92,92	97,45	

Технические требования см. I.090.I-7с.2-4 ТТ
Опалубочный чертеж см. I.090.I-7с.2-4 05
Узлы см. I.090.I-7с.2-4 I2
Арматура класса А-I по ГОСТ 5781-82*
Арматура класса Вр-I по ГОСТ 6727-80*.

Разраб.	Шалит		30.89
Проверил	Салихова		30.89
ГИП	Бурджанадзе		30.89
Нач.отд.	Бахтадзе		30.89
Н.контр.	Мержарян		30.89

I.090.I-7с.2-4 I9

КАРКАС ПРОСТРАНСТВЕННЫЙ ПКЮ 32.33-I, ПКП 32.33-2

Стадия	Лист	Листов
Р	I	

ЦНИИЭП

Инв. № подл. | Подпись и дата | Взам. инв. №

Копировал

Формат А3

Инв. № подл. | Подпись и дата | Взам. инв. №
Т.п. 1090.1-7с. вып. 2-4 Копия верна А.Ерошина

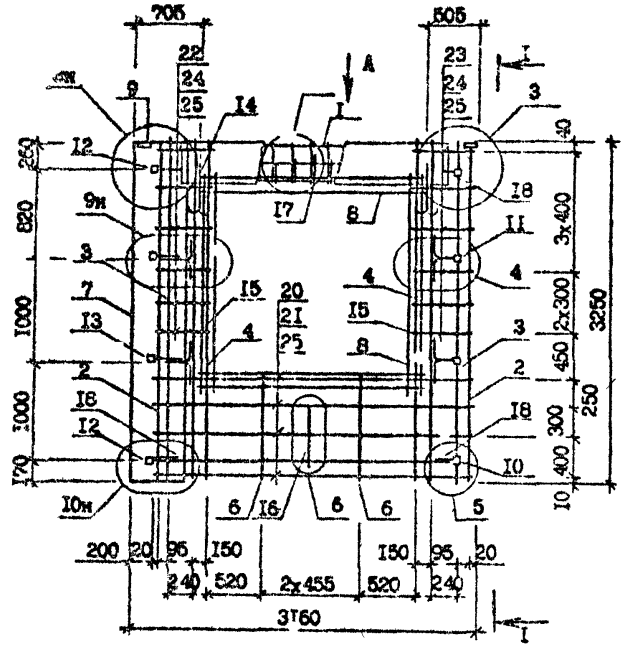

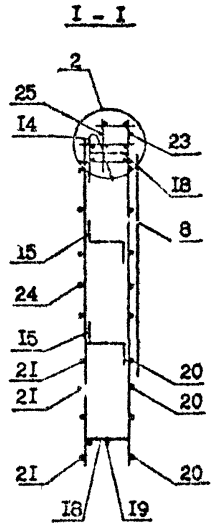

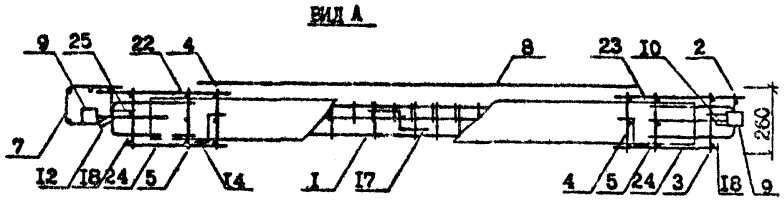

Поз.	Наименование	Количество 2КП0 32.33 -I	Количество 2КП0 32.33 -2	Обозначение документа
I	Каркас укр.сб. СКР3	I	-	I.090.I-7с.2-4 69
	СКР4	-	I	69
2	Каркас КР7	2	2	I.090.I-7с.2-4 73
3	КРI	2	2	72
4	КР4	2	2	73
5	КР5	2	2	73
6	КРI0	2	2	73
7	Сетка С2I	I	I	78
8	СI8	4	4	78
9	Изделие заклад.МНI	2	2	79
I0	МН3	2	2	79
II	МН4	2	2	80
I2	МН5	2	2	80
I3	МН6	2	2	8I
I4	Петля строповочн.СП4	2	2	83
I5	Стержень анкерный АНI	4	4	82
I6	АН2	I	I	82
I7	АН3	I	I	82
I8	АН4	4	4	82
I9	СI4А-I, L=2500; 3,02кг	2	2	без черт.
20	Ф5Вр-I, L=3060; 0,47кг	4	4	без черт.
2I	Ф5Вр-I, L=2750; 0,42кг	4	4	без черт.
22	Ф5Вр-I, L=680; 0,10кг	6	6	без черт.
23	Ф5Вр-I, L=580; 0,09кг	6	6	без черт.
24	Ф5Вр-I, L=420; 0,06кг	I2	I2	без черт.
25	Ф5Вр-I, L=I30; 0,02кг	20	20	без черт.
	Масса каркаса, кг	92,92	97,45	

Опалубочный чертеж см. I.090.I-7с.2-4 06
Технические требования см. I.090.I-7с.2-4 ТТ
Арматура класса А-I по ГОСТ 5781-82*.
Арматура класса Вр-I по ГОСТ 6727-80*.
Узлы см. I.090.I-7с.2-4 Д2

Разраб.	Шелия		1090
Провер.л	Салихова		1090
ГИП	Бурджанадзе		1090
Нач.отд.	Бахтадзе		1090
Н.контр.	Маркарян		1090

I.090.I-7с.2-4 40

КАРКАС ПРОСТРАНСТВЕННЫЙ 2КП0 32.33-I, 2КП0 32.33-2

Стадия	Лист	Листов
Р		I

ТбилЗНИИЭП

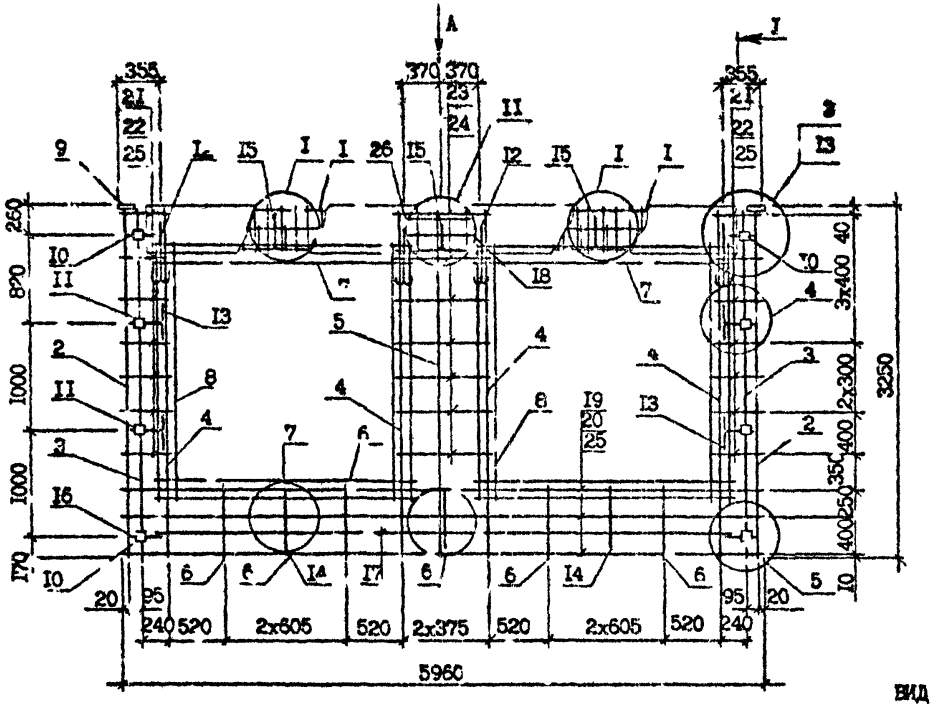

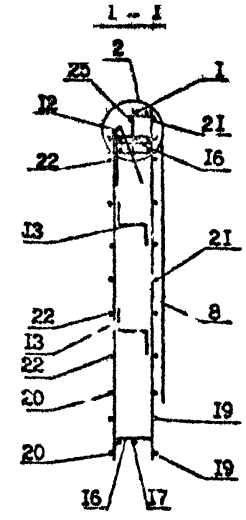

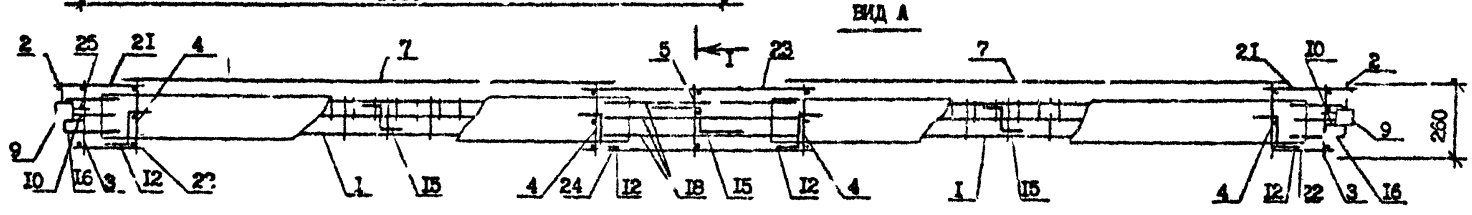

Спецификацию арматуры см.I.090.I-7с.2-4 4I л.2
Технические требования см.I.090.I-7с.2-4 ТТ
Узлы см.I.090.I-7с.2-4 Д2
Опалубочный чертеж см. I.090.I-7с.2-4 07

Разраб.	Шелия		31.8.90	I.090.I-7с.2-4 4I
Проверил	Салихова		30.8.90	
ГИП	Бурджанадзе		30.8.90	
Нач.отд.	Бахтадзе		30.8.90	КАРКАС ПРОСТРАНСТВЕННЫЙ ІКПО 60.33-I, ІКПО 60.33-2
Н.контр.	Маркарян		30.8.90	

Стадия	Лист	Листов
Р	I	2

Тбилгиниэп

Инв. № подл. | Подпись и дата | Взам. инв. №

Копировал Формат А3

Поз.	Наименование	Количество ІКПО 60.33 -І	Количество ІКПО 60.33 -2	Обозначение документа
1	Каркас укр.сб. СКРІ	2	-	І.090.І-7с.2-4 69
	СКР2	-	2	69
2	Каркас КР7	2	2	І.090.І-7с.2-4 73
3	КРІ	2	2	72
4	КР4	4	4	73
5	КР5	І	І	73
6	КР9	4	4	73
				73
7	Сетка СІ9	4	4	І.090.І-7с.2-4 78
8	СІ9	4	4	78
				78
9	Изделие закладное МНІ	2	2	І.090.І-7с.2-4 79
І0	МН3	4	4	79
ІІ	МН4	4	4	80
І2	Петля строповочн. СП5	4	4	83
І3	Стержень анкерный АНІ	4	4	82
І4	АН2	3	3	82
І5	АН3	3	3	82
І6	АН4	4	4	82
І7	ФІ4А-І; L =5500; 6,34кг	2	2	без чертежа
І8	ФІ4А-І; L =700; 0,85кг	3	3	без черт.
І9	Ф5Вр-І; L =5960; 0,92кг	3	3	без черт.
20	Ф5Вр-І; L =5750; 0,89кг	3	3	без черт.
2І	Ф5Вр-І; L =430; 0,07кг	І4	І4	без черт.
22	Ф5Вр-І; L =270; 0,04кг	І4	І4	без черт.
23	Ф5Вр-І; L =9І0; 0,І4кг	7	7	без черт.
24	Ф5Вр-І; L =770; 0,І2кг	7	7	без черт.
25	Ф5Вр-І; L =І30; 0,02кг	20	20	без черт.
26	ФІ2А-Ш; L =250; 0,22кг	2	2	без черт.
	Масса каркаса, кг	І59,3	І63,5	

Арматура класса А-І и А-Ш по ГОСТ 578І-82*.
Арматура класса Вр-І по ГОСТ 6727-80*.

Пространственный каркас см.І.090.І-7с.2-4 4І л.3

Копия верна

т.к. 1.090.1-7с. вып. 2-4

Инв. № подл. | Подпись и дата | Взам. инв. №

І.090.І-7с.2-4 4І

Копировал | Формат А3

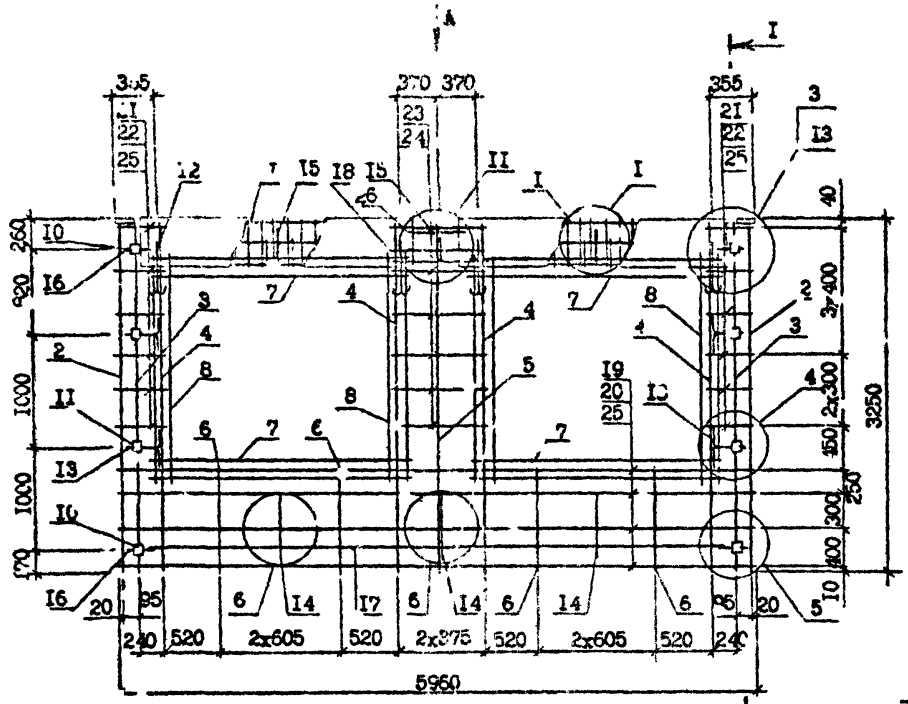

Технические требования см. I.090.I-7с.2-4 ТТ
Узлы см. I.090 I-7с.2-4 Д2
Спецификацию арматуры см. I.090.I-7с.2-4 42 л.2
Опалубочный чертеж см. I.090.I-7с.2-4 07

Разраб.	Шелия		
Проверил	Салихова		
ГИП	Бурджанадзе		
Нач.отд.	Захтадзе		
Н.контр.	Маркарян		

I.090.I-7с.2-4 42

КАРКАС ПРОСТРАНСТВЕННЫЙ 2КП0 60.33-I,2КП0 60.33-2

Стадия	Лист	Листов
Р	I	2

ТбилЗНИИЭП

Инв. № подл. | Подпись и дата | Взам. инв. №

Копировал

Формат А3

Поз.	Наименование	Количество 2КП0 60,33 -1	Количество 2КП0 60,33 -2	Обозначение документа
I	Каркас укр.сб. СКР1	I	-	I.090.I-7с.2-4 69
	СКР2	-	I	69
2	Каркас КР7	2	2	I.090.I-7с.2-4 73
3	КРI	2	2	72
4	КР4	4	4	73
5	КР5	I	I	73
6	КРI0	4	4	73
7	Сетка СI9	4	4	78
8	СI8	4	4	78
9	Изделие закладное МНI	2	2	79
I0	МН3	4	4	79
II	МН4	4	4	80
I2	Петля строповочная СП5	4	4	83
I3	Стержень анкерный АНI	4	4	82
I4	АН2	3	3	82
I5	АН3	3	3	82
I6	АН4	4	4	82
I7	ФI4А-I, L=5500; 6,64кг	2	2	без черт.
I8	ФI4А-I, L=700; 0,85кг	3	3	без черт.
I9	Ф5Вр-I, L=5960; 0,92кг	4	4	без черт.
20	Ф5Вр-I, L=5750; 0,89кг	4	4	без черт.
2I	Ф5Вр-I, L=430; 0,07кг	I2	I2	без черт.
22	Ф5Вр-I, L=270; 0,04кг	I2	I2	без черт.
23	Ф5Вр-I, L=9I0; 0,14кг	6	6	без черт.
24	Ф5Вр-I, L=770; 0,I2кг	6	6	без черт.
25	Ф5Вр-I, L=I30; 0,02кг	20	20	без черт.
26	ФI2А-II, L=250; 0,22кг	2	2	без черт.
	Масса каркаса, кг	I60,2	I64,6	

Арматура класса А-I по ГОСТ 5781-82*.
Арматура класса Вр-I по ГОСТ 6727-80*.
Пространственный каркас см. I.090.I-7с.2-4 42 л.I

Инв. № подл. | Подпись и дата | Взам. инв. №

I.090.I-7с.2-4 вып.2-4 Конец блока Арбатский

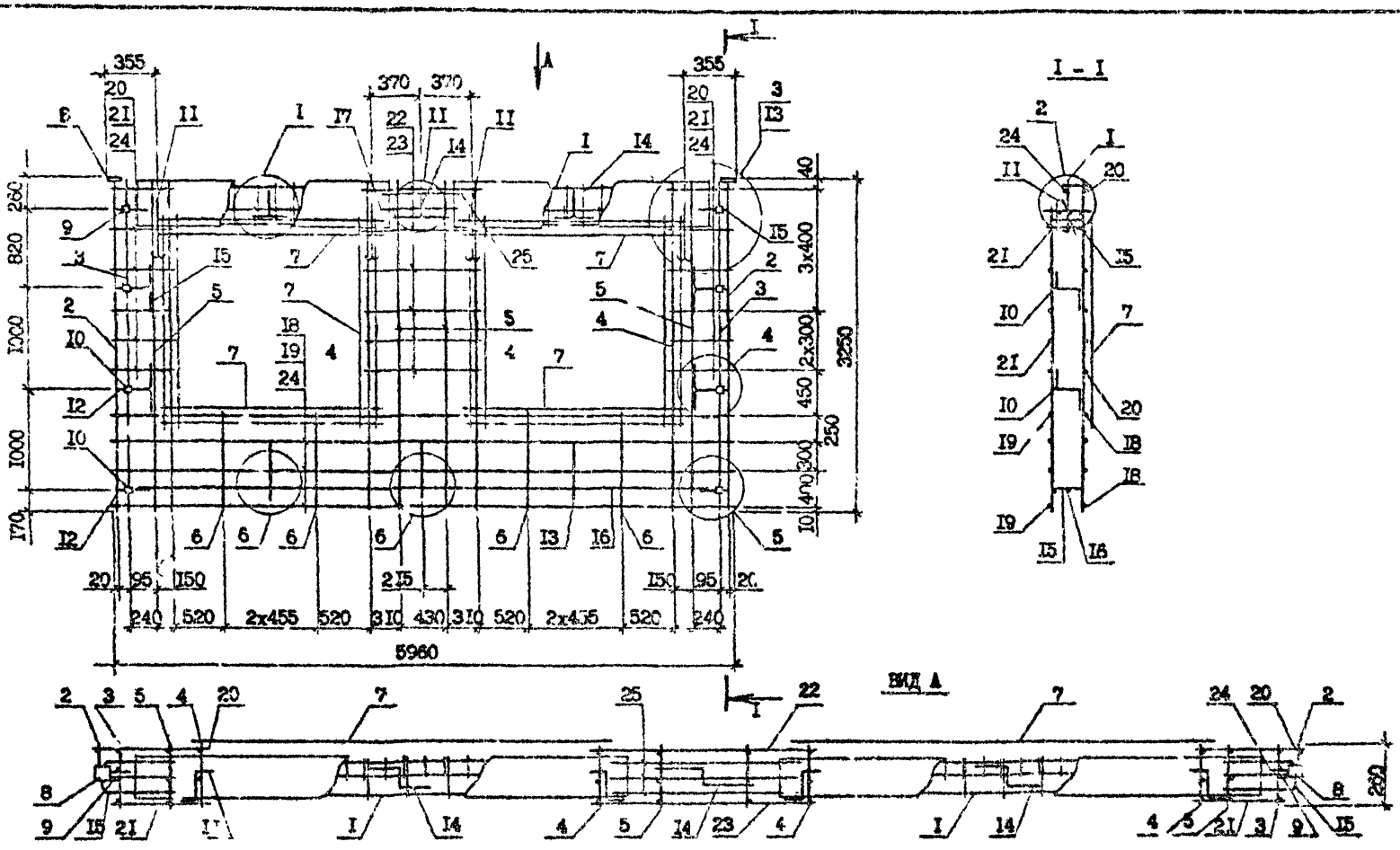

Технические условия см. I.090.I-7с.2-4 ТТ
Опалубочный чертеж см. I.090.I-7с.2-4 08
Узлы см. I.090.I-7с.2-4 Д2
Спецификацию арматуры см. I.090.I-7с.2-4 43 л.2

Разраб.	Салихова			I.090.I-7с.2-4 43
Проверил	Шелия			
ГИП	Буржанадзе			
Нач.отд.	Бахтадзе			КАРКАС ПРОСТРАНСТВЕННЫЙ ЗКПО 60.33-I, ЗКПО 60.33-2
Н.контр.	Маркарян			

Стадия	Лист	Листов
Р	I	2

ТбилЗНИИЭП

Копировал

Формат А3

Инв. № подл. | Подпись и дата | Взам. инв. №

Поз.	Наименование	Кол.на каркас 3КП0 60.33 -I	Кол.на каркас 3КП0 60.33 -2	Обозначение документа
I	Каркас укр.сб. СКР3	2	-	I.090.I-7с.2-4 69
	СКР4	-	2	69
2	Каркас КР7	2	2	I.090.I-7с.2-4 73
3	КРI	2	2	72
4	КР4	4	4	73
5	КР5	4	4	73
6	КРI0	4	4	7С
7	Сетка СI8	8	8	78
8	Изделие закладное МНI	2	2	79
9	МН3	4	4	79
I0	МН4	4	4	80
II	Петля строповочная СП5	4	4	83
I2	Стержень анкерный АНI	4	4	82
I3	АН2	3	3	82
I4	АН3	3	3	82
I5	АН4	4	4	82
I6	ФI4А-I; L =5500; 6,64кг	2	2	без чертежа
I7	ФI4А-I; L =700; 0,85кг	3	3	без чертежа
I8	Ф5Вр-I; L =5960; 0,92кг	4	4	без чертежа
I9	Ф5Вр-I; L =5750; 0,89кг	4	4	без чертежа
20	Ф5Вр-I; L =580; 0,09кг	I2	I2	без чертежа
2I	Ф5Вр-I; L =420; 0,06кг	I2	I2	без чертежа
22	Ф5Вр-I; L =I2I0; 0,I9кг	6	6	без чертежа
23	Ф5Вр-I; L =I070; 0,I6кг	6	6	без чертежа
24	Ф5Вр-I; L =I30; 0,02кг	20	20	без чертежа
25	ФI2А-III; L =250; 0,22кг	2	2	без чертежа
	Масса каркаса,кг	I58,5	I67,6	

Арматура класса А-I и А-III по ГОСТ 5781-82*.
Арматура класса Вр-I по ГОСТ 6727-80*.
Каркас пространственный см. I.090.I-7с.2-4 43 л.I.

Инв. № подл. | Подпись и дата | Взам. инв. №

т.к. 1.090.1-7с. вып.2-4

Копия верна

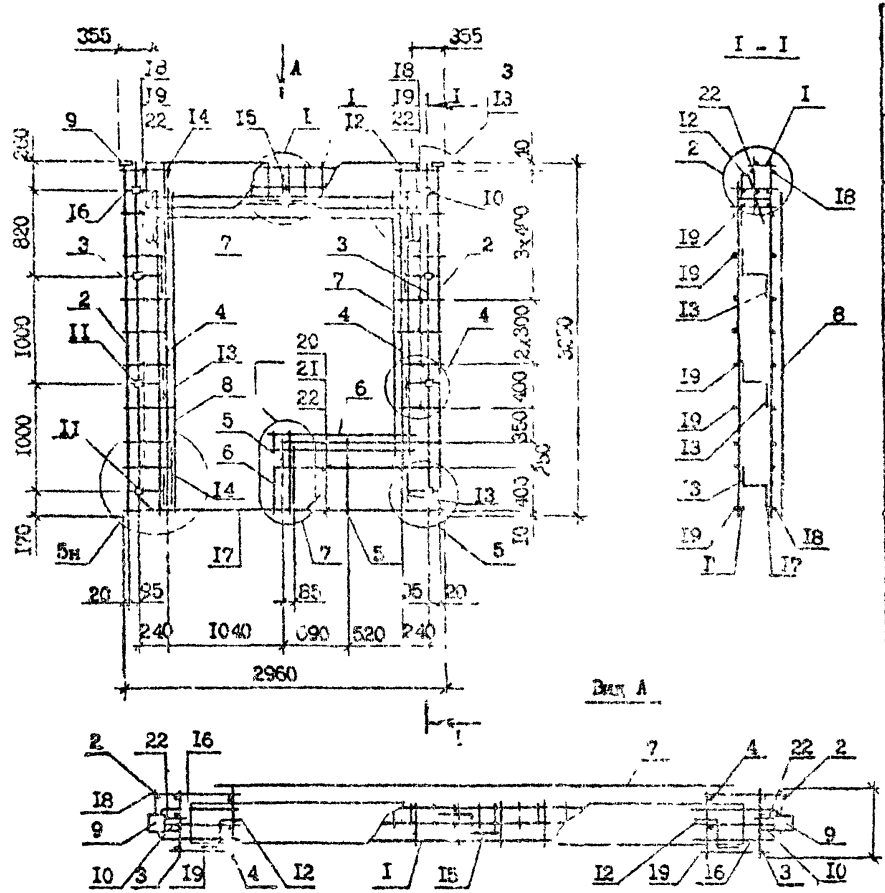

Поз.	Наименование	Количество ПКБ 30.33 -I	Количество ПКБ 30.33 -2	Обозначение документа
I	Каркас укр.сборки СКР1	I	-	I.090.I-7с.2-4 69
	СКР2	-	I	69
2	Каркас КР7	2	2	I.090.I-7с.2-4 73
3	КР1	2	2	72
4	КР4	2	2	75
5	КР9	2	2	73
6	Сетка С15	I	I	78
7	С19	2	2	78
8	С20	I	I	78
9	Изделие закладное МН1	2	2	79
I0	МЗ	2	2	79
II	МН4	6	6	80
I2	Петля строповочная СП3	2	2	83
I3	Стержень анкерный АН1	6	6	82
I4	А-2	3	3	83
I5	А-3	I	I	83
I6	А-4	2	2	83
I7	⌀I0 А-I L=7I0; I I7кг	2	2	без деталировки
I8	⌀5 Вр-I; L=430; 0,07кг	I7	I7	без деталировки
I9	⌀5 Вр-I; L=270; 0,04кг	I7	I7	без деталировки
20	⌀5 Вр-I; L=I5I0; 0,25кг	3	3	без деталировки
2I	⌀5 Вр-I; L=I40 0; 0,23кг	3	3	без деталировки
22	⌀5 Вр-I; L=I30; 0,02кг	20	20	без деталировки
	Масса каркаса, кг	82,83	85,94	

Технические требования см. I.090.I-7с.2-4 ТТ
Опалубочный чертеж см. I.090.I-7с.2-4 09
Узлы см. I.090.I-7с.2-4 Д2
Арматура класса А-I по ГОСТ 5781-82*
Арматура класса Вр-I по ГОСТ 6727-80*.

Разраб.	Салихова		
Проверил	Шелия		
ГИП	Бурдженадзе		
Нач.отд.	Бахтадзе		
Н.контр.	Маркарян		

I.090.I-7с.2-4 44

КАРКАС ПРОСТРАНСТВЕННЫЙ ПКБ 30.33-I, ПКБ 30.33-2

Стадия	Лист	Листов
Р		I

ЦНИИЭП

Инв. № подл. | Подпись и дата | Взам. инв. №

Т.К. 102I-7с. Вып 2-4

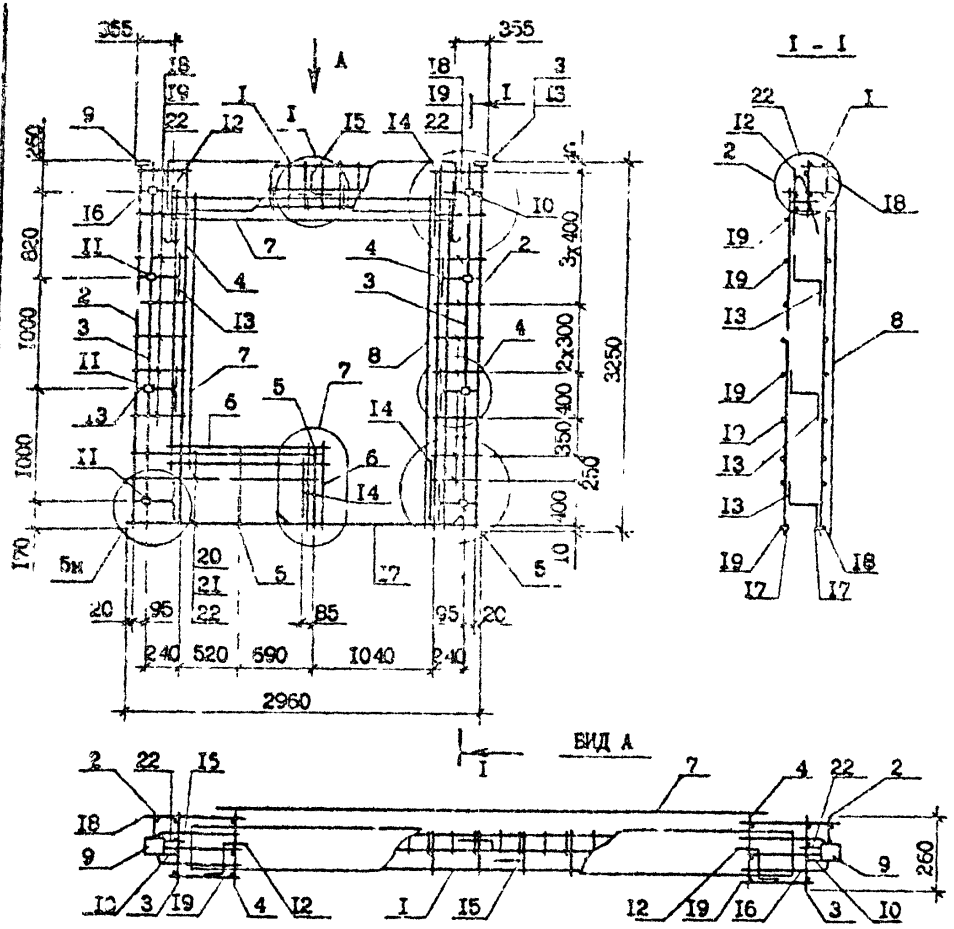

Поз.	Наименование	Количество 2КПБ 30.33-1	Количество 2КПБ 30.33-2	Обозначение документа
I	Каркас укр.сборки СКР1	I	-	I.090.I-7с.2-4 69
	СКР2	-	2	69
2	Каркас КР7	2	2	I.090.I-7с.2-4 73
3	КР1	2	2	72
4	КР4	2	2	73
5	КР9	2	2	73
6	Сетка С16	I	I	78
7	С19	2	2	78
8	С20	I	I	78
9	Изделие закладное МН1	2	2	79
I0	МН3	2	2	79
II	МН4	6	6	80
I2	Петля строповочная СП3	2	2	83
I3	Стержень анкерный АН1	6	6	82
I4	АН2	3	3	82
I5	АН3	I	I	82
I6	АН4	2	2	82
I7	⌀I0А-I, L=I900; I,I7кг	2	2	без чертежа
I8	⌀5Вр-I, L=430; 0,07кг	I7	I7	без черт.
I9	⌀5Вр-I, L=270; 0,04кг	I7	I7	без черт.
20	⌀5Вр-I, L=I640; 0,25кг	3	3	без черт.
2I	⌀5Вр-I, L=I470; 0,23кг	3	3	без черт.
22	⌀5Вр-I, L=I30; 0,02кг	20	20	без черт.
	Масса каркаса, кг	83,83	95,94	

Технические требования см. I.090.I-7с.2-4 ТТ
Опалубочный чертеж см. I.090.I-7с.2-4 I0
Узлы см. I.090.I-7с.2-4 82
Арматура класса А-I по ГОСТ 5781-82*.
Арматура класса Вр-I по ГОСТ 6727-80*.

Разраб.	Салихова		
Проверил	Шалич		
ГИП	Буражанадзе		
Нач.отд.	Бохтадзе		
Н.контр.	Маркарян		

I.090.I-7с.2-4 45

КАРКАС ПРОСТРАНСТВЕННЫЙ 2КПБ 30.33-I, 2КПБ 30.33-2

Стадия	Лист	Листов
Р		I

ТбилЗНИИЭП

Копировал

Формат А3

Инв. № подл. | Подпись и дата | Взам. инв. №

т.к. I.090.I-7а. вып. 2-4

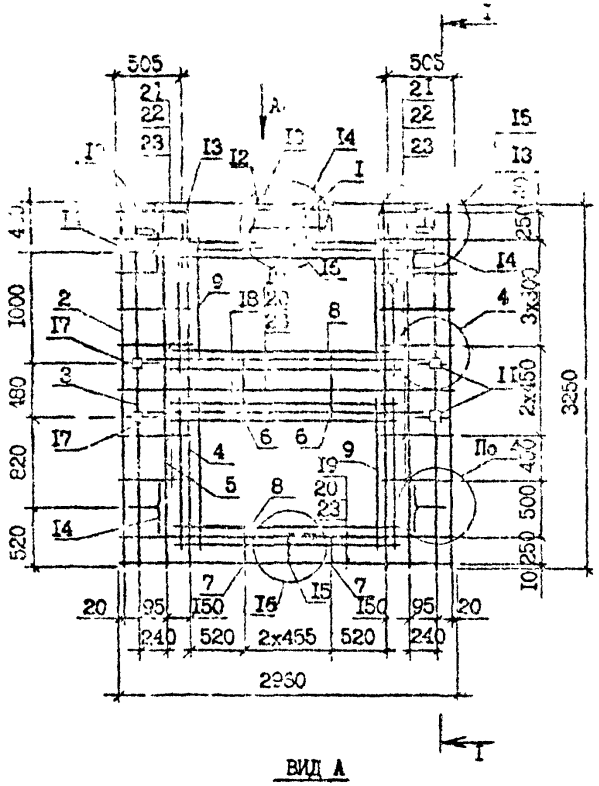

Поз.	Наименование	Кол.	Обозначение документа
I	Каркас укр.сборки СКР4	I	I.090.I-7с.2-4 69
2	Каркас КР7	2	73
3	КР2	2	72
4	КР4	2	73
5	КР5	2	73
6	КР13	2	74
7	КР12	2	74
8	Сетка С16	4	78
9	С16	4	78
I0	Изделие закладное МН1	6	79
II	МН3	4	79
I2	МН7	2	81
I3	Петля строповочная СП4	2	83
I4	Стержень анкерный АН1	4	82
I5	АН5	I	82
I6	АН3	I	82
I7	АН4	4	82
I8	Ф14А-I; L=2500; 3,02кг	4	без черт.
I9	Ø6Вр-I, L=2960; 0,46кг	3	без черт.
20	Ø6Вр-I; L=2750; 0,42кг	3	без черт.
2I	Ø6Вр-I; L=580; 0,09кг	I4	без черт.
22	Ø6Вр-I; L=420; 0,06кг	I4	без черт.
23	Ø6Вр-I; L=I30; 0,02кг	20	без черт.
	Масса каркаса,кг	I05,6	

Арматура класса А-I по ГОСТ 5781-82*.
Арматура класса Вр-I по ГОСТ 6727-80*.
Опалубочный чертеж см. I.090.I-7с.2-4 II

Разраб.	Салихова		
Проверил	ШЕлия		
ГИП	Бурджанадзе		
Нач.отд.	Бахтадзе		
Т.контр.	Маркарян		

I.090.I-7с.2-4 46

КАРКАС ПРОСТРАНСТВЕННЫЙ КПД 30.33-2

Стадия	Лист	Листов
Р		I

ТбилЗНИИЭП

Копировал

Формат А3

Копия форм. Серия

Т.к. 1.090.1-7с. Вып. 2-4

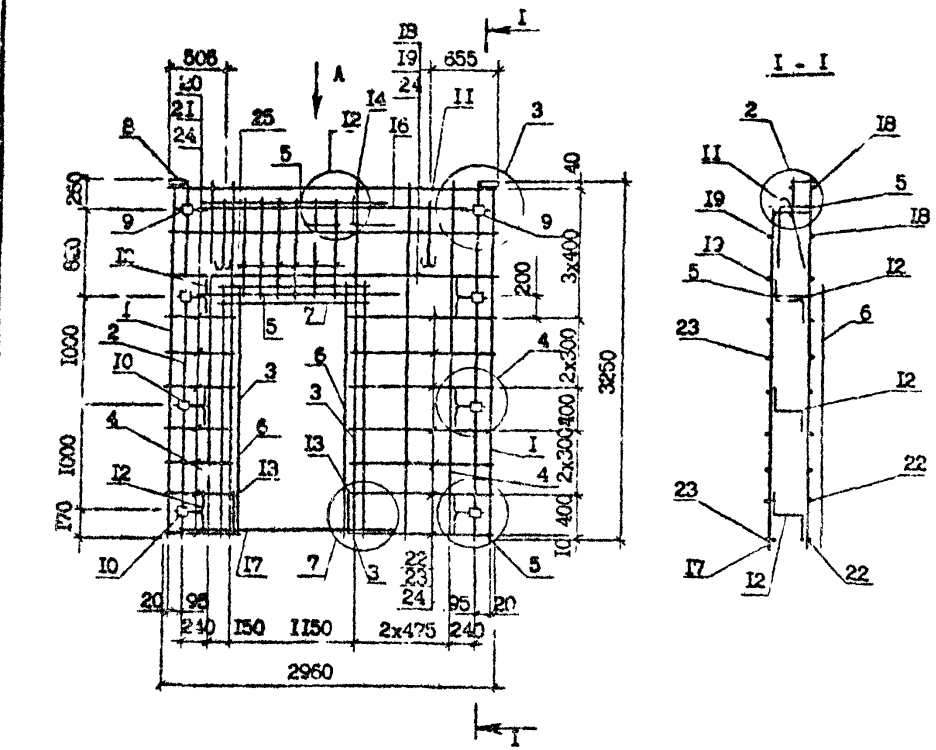

Поз.	Наименование	Кол.	Обозначение документа
I	Каркас КР7	2	I.090.I-7с.2-4 73
2	КРI	2	72
3	КР4	2	73
4	КР5	3	73
5	КРI4	2	74
6	Сетка СI8	2	78
7	СI6	I	78
8	Изделие закладное МН2	2	79
9	МН3	2	79
I0	МН4	6	80
II	Петля строповочная СП4	2	83
I2	Стержень анкерный АНI	6	82
I3	АН2	2	82
I4	АН3	I	82
I5	АН4	2	82
I6	ФI4А-I, L =2500; 3,02кг	2	без черт.
I7	ФI0А-I, L =I900; I,I7кг	2	без черт.
I8	Ø5Вр-I, L =2960; 0,46кг	3	без черт.
I9	Ø5Вр-I, L =2750; 0,42кг	3	без черт.
20	Ø5Вр-I, L =580; 0,09кг	7	без черт.
2I	Ø5Вр-I, L =420; 0,06кг	7	без черт.
22	Ø5Вр-I, L =I350; 0,2Iкг	7	без черт.
23	Ø5Вр-I, L =II90; 0,I8кг	7	без черт.
24	Ø5Вр-I, L =I30; 0,02кг	20	без черт.
25	Ø5Вр-I, L =830; 0,I3кг	I2	без черт.
	Масса каркаса, кг	76,59	

Технические требования см. I.090.I-7с.2-4 ТТ
Опалубочный чертеж см. I.090.I-7с.2-4 I2
Узлы см. I.090.I-7с.2-4 II2
Арматура класса А-I по ГОСТ 5781-82*
Арматура класса Вр-I по ГОСТ 6727-80*.

Разраб.	Шелия		
Проверил	Салихова		
ГИП	Бурджанадзе		
Нач.отд.	Бахтадзе		
Н.контр.	Маркарян		

I.090.I-7с.2-4 47

КАРКАС ПРОСТРАНСТВЕННЫЙ
ЦИД 30.33-2

Стадия	Лист	Листов
Р		I

ТбилЗНИИЭП

Инв. № подл. | Подпись и дата | Взам. инв. №

Копировал

Формат А3

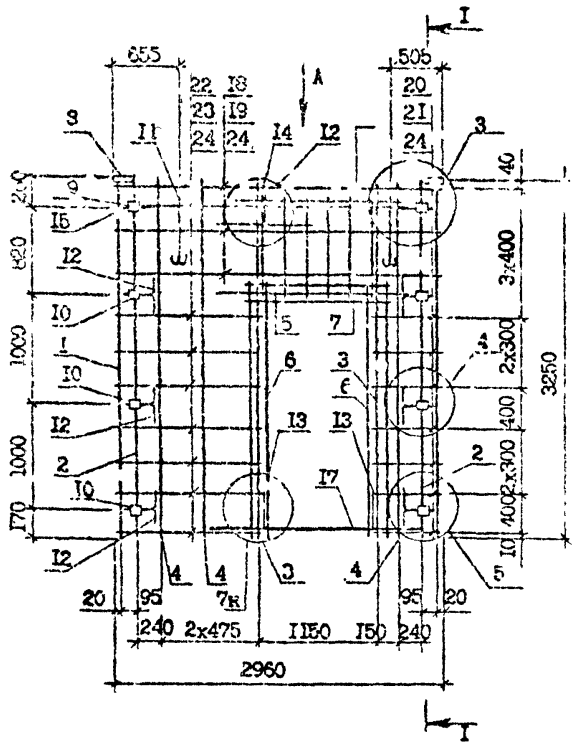

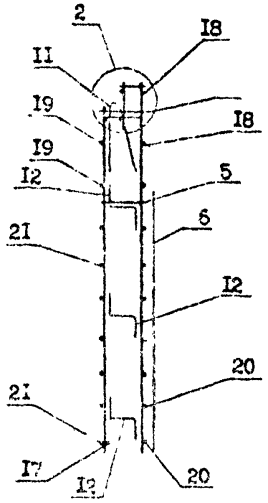

Вид А

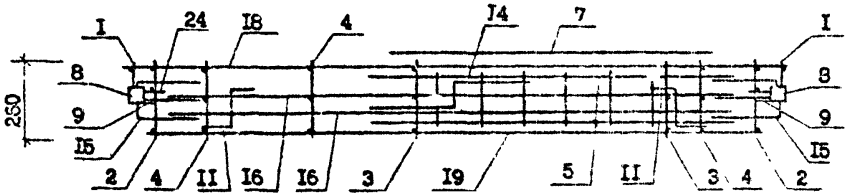

Поз.	Наименование	Кол	Обозначение документа
I	Каркас КР7	2	I.090.I-7с.2-4 73
2	КРI	2	72
3	КР4	2	73
4	КР5	3	73
5	КРI4	2	74
6	Сетка СI8	2	78
7	СI6	I	78
8	Изделие закладное МН2	2	79
9	МН3	2	79
I0	МН4	6	80
II	Петля строповочная СП4	2	83
I2	Стержень анкерный АНI	6	82
I3	АН2	2	82
I4	АН3	I	82
I5	АН4	2	82
I6	ФI4А-I, L =2500; 3,02кг	2	без черт.
I7	ФI0А-I, L =I900; I,I7кг	2	без черт.
I8	Ф5Вр-I, L =2960; 0,46кг	3	без черт.
I9	Ф5Вр-I, L =2750; 0,42кг	3	без черт.
20	Ф5Вр-I, L =580; 0,09кг	7	без черт.
2I	Ф5Вр-I, L =420; 0,06кг	7	без черт.
22	Ф5Вр-I, L =I350; 0,2Iкг	7	без черт.
23	Ф5Вр-I, L =II90; 0,I8кг	7	без черт.
24	Ф5Вр-I, L =I30; 0,02кг	20	без черт.
25	Ф5Вр-I, L =830; 0,I3кг	I2	без черт.
	Масса каркаса.кг	75.59	

Опалубочный чертеж см. I.090 I-7с.2-4 I2
Узлы см. I.090.I-7с.2-4 Д2
Технические требования см. I.090.I-7с.2-4 ТТ
Арматура класса А-I по ГОСТ 5781-82*.
Арматура класса Вр-I по ГОСТ 6727-80*.

Разраб.	Салихова		I.090.I-7с.2-4 49
Прогерил	Шелия		
ГИП	Бурджанадзе		
Нач.отд.	Бахтадзе		
Н.контр.	Маркарян		

КАРКАС ПРОСТРАНСТВЕННЫЙ
2КПД 30.33-2

Стадия	Лист	Листов
Р		I

Тбилзниизп

Инв. № подл. | Подпись и дата | Взам. инв. №

Копировал Формат А3

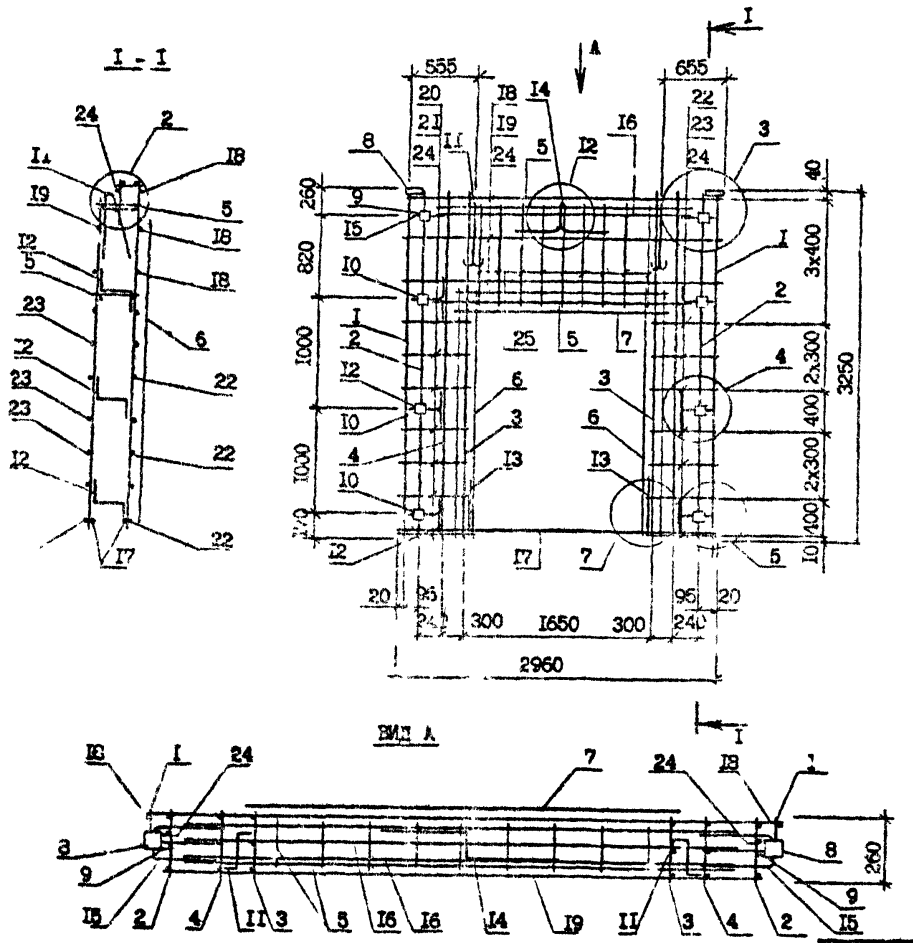

Поз.	Наименование	Кол.	Обозначение документа
I	Каркас КР7	2	I.090.I-7с.2-4 73
2	КРI	2	72
3	КР4	2	73
4	КР5	2	73
5	КРI5	2	74
6	Сетка СI8	2	78
7	СI7	I	78
8	Изделие закладное МН2	2	79
9	МН3	2	79
I0	МН4	6	80
II	Петля строповочная СП4	2	83
I2	Стержень анкерный АНI	6	82
I3	АН2	2	82
I4	АН3	I	82
I5	АН4	2	82
I6	ФI4А-I, L =2500;3,02кг	2	без черт.
I7	ФI0А-I, L =2400;I,48кг	2	без черт.
I8	Ф5Вр-I, L =2960;0,46кг	3	без черт.
I9	Ф5Вр-I, L =2750;0,42кг	3	без черт.
20	Ф5Вр-I, L =730; 0,IIкг	7	без черт.
2I	Ф5Вр-I, L =570; 0,09кг	7	без черт.
22	Ф5Вр-I, L =730; 0,IIкг	7	без черт.
23	Ф5Вр-I, L =570; 0,09кг	7	без черт.
24	Ф5Вр-I, L =I30; 0,02кг	20	без черт.
25	Ф5Вр-I, L =830; 0,I3кг	I8	без черт.
	Масса каркаса,кг	75,36	

Арматура класса А-I по ГОСТ 5781-82*.
Арматура класса Вр-I по ГОСТ 6727-80*.
Опалубочный чертеж см. I.090.I-7с.2-4 I3
Узлы см. I.090.I-7с.2-4 Д2

Разраб.	Шелия		
Проверил	Селихова		
ГИП	Бурджанадзе		
Нач. отд.	Бахтадзе		
Н.контр.	Маркарян		

I.090.I-7с.2-4 49

КАРКАС ПРОСТРАНСТВЕННЫЙ
ЗКПД 30.33-2

Стадия	Лист	Листов
Р		I

ТбилЗНИИЭП

Копировал

Формат А3

Т.к. I.090.I-7с. вып. 2-4

Копия верна

Инв. № подл. | Подпись и дата | Взам. инв. №

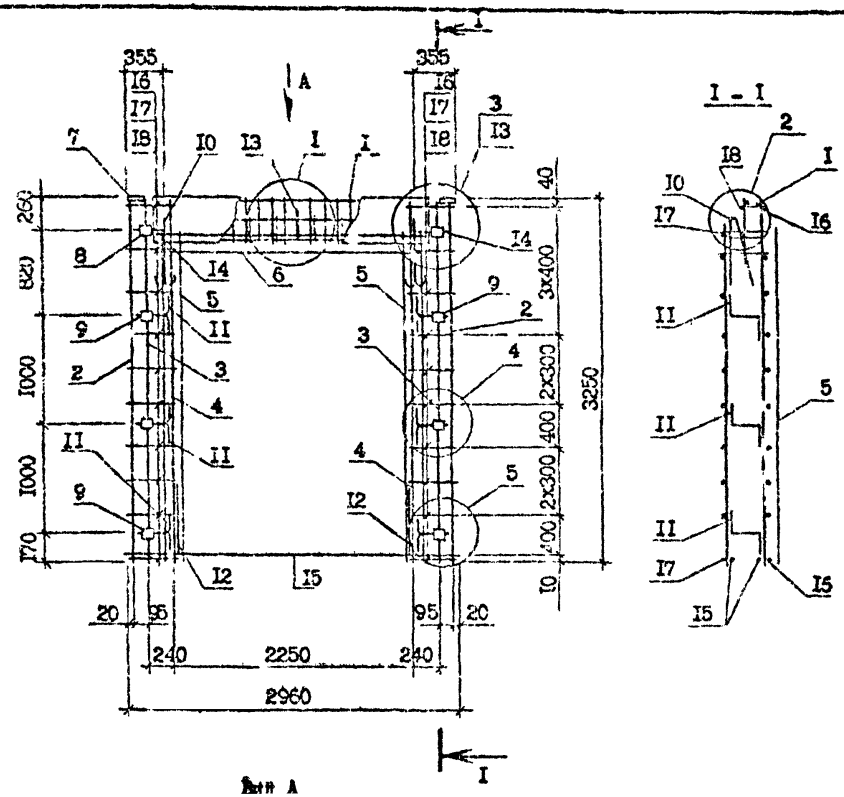

Поз.	Наименование	Кол.на каркас 4КПД 30,33 -1	Кол.на каркас 4КПД 30,33 -2	Обозначение документа
I	Каркас укр.сборки СКР1	I	-	I.090.I-7с.2-4 69
	СКР2	-	2	69
2	Каркас КР7	2	2	I.090.I-7с.2-4 73
3	КР1	2	2	72
4	КР4	2	2	73
5	Сетка С19	I	I	78
6	С20	2	2	78
7	Изделие закладное МН1	2	2	79
8	МН3	2	2	79
9	МН4	6	6	80
I0	Петля строповочная СП3	2	2	83
II	Стержень анкерный АН1	6	6	82
I2	АН2	2	2	82
I3	АН3	I	I	82
I4	АН4	2	2	82
I5	ФI0А-I; L =2960; I,83кг	2	2	без черт.
I6	Ø5Вр-I; L =430; 0,07кг	20	20	без черт.
I7	Ø5Вр-I; L =270; 0,04кг	20	20	без черт.
I8	Ø5Вр-I; L =I30; 0,02кг	20	20	без черт.
	Масса каркаса, кг	81,59	83,70	

Опалубочный чертеж см. I.090.I-7с.2-4 I4
Арматура класса А-I по ГОСТ 5781-82*.
Арматура класса Вр-I по ГОСТ 6727-80*.
Технические требования см. I.090.I-7с.2-4 ТТ

Разраб.	Селихова		
Проверил	Шалия		
ГИП	Буржанадзе		
Нач.отд.	Бахтадзе		
Н.контр.	Маркарян		

I.090.I-7с.2-4 50

КАРКАС ПРОСТРАНСТВЕННЫЙ 4КПД 30.33-I, 4КПД 30.33-2

Стадия	Лист	Листов
Р		I

ТбилЗНИИЭП

Инв.№ подл. | Подпись и дата | Взам. инв.№

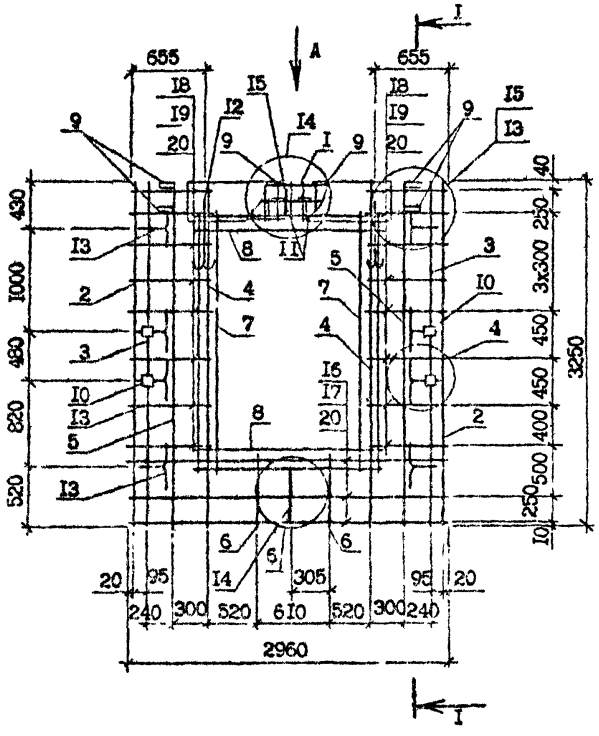

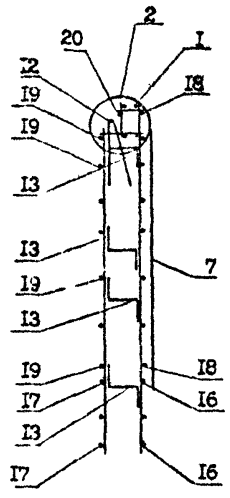

Поз.	Наименование	Кол.	Обозначение документа
I	Каркас укр.сб. СКР5	I	I.090.I-7с.2-4 70
2	Каркас КР7	2	73
3	КР2	2	72
4	КР4	2	73
5	КР5	2	73
6	КРI3	2	74
7	Сетка СI9	2	76
8	СI7	2	78
9	Изделие закладное МН2	6	79
I0	МН4	4	80
II	МН7	2	8I
I2	Петля строповочн. СП4	2	83
I3	Стержень анкерный АНI	8	82
I4	АН2	I	82
I5	АН3	I	82
I6	Ф5Вр-I; L =2960; 0,46кг	3	без чертежа
I7	Ф5Вр-I; L =2750; 0,42кг	3	без черт.
I8	Ф5Вр-I; L =730; 0,IIкг	I6	без черт.
I9	Ф5Вр-I; L =570; 0,09кг	I6	без черт.
20	Ф5Вр-I; L =I30; 0,02кг	20	без черт.
	Масса каркаса,кг	85,I5	

Арматура класса А-I по ГОСТ 578I-82*.
Арматура класса Вр-I по ГОСТ 6727-80*.
Опалубочный чертеж см. I.090.I-7с.2-4 I5
Технические требования см. I.090.I-7с.2-4 ТТ

ВИД А

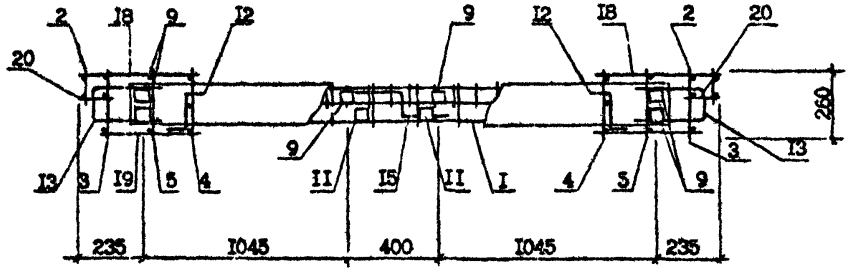

Разраб.	Салихова		15.08.9
Проверил	Шелия		15.08.9
ГИП	Бурджанадзе		15.08.9
Нач.отд.	Бахтадзе		15.08.9
Н.контр.	Маркарян		15.08.9

I.090.I-7с.2-4 5I

КАРКАС ПРОСТРАНСТВЕННЫЙ
КПД 30.33-2

Стадия	Лист	Листов
Р		I

ТбилЗНИИЭП

Копировал Формат А3

Копия верна

Т.К. 1090 I-7с Вып. 2-4

Инв.№ подл. | Подпись и дата | Взам. инв. №

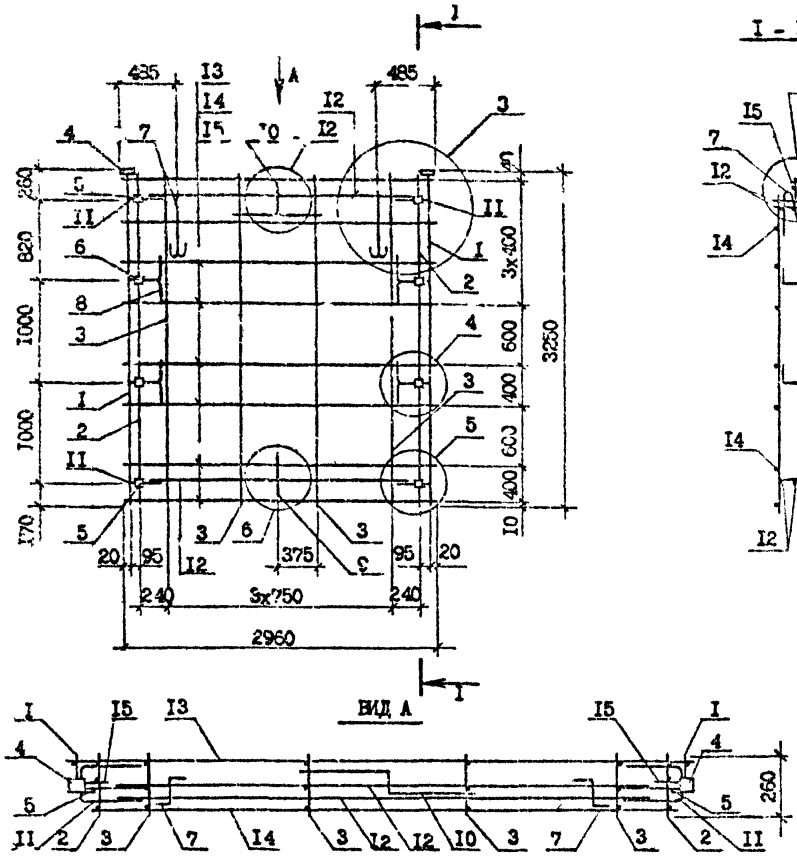

Поз.	Наименование	Кол.	Обозначение документа
I	Каркас КР7	2	I.090.I-7с.2-4 73
2	КР1	2	72
3	КР5	4	73
4	Изделие закладное МН2	2	79
5	МН3	4	79
6	МН4	4	80
7	Петля строповочная СП5	2	83
8	Стержень анкерный АН1	4	82
9	АН2	I	82
I0	АН3	I	82
II	АН4	4	82
I2	Ф14А-I; L=2500; 3,02кг	4	без черт.
I3	Ф5Вр-I; L=2960; 0,46кг	6	без черт.
I4	Ф5Вр-I; L=2750; 0,42кг	8	без черт.
I5	Ф5Вр-I; L=130; 0,02кг	I6	без черт.
	Масса каркаса, кг	66,74	

Технические требования см. I.090.I-7с.2-4 ТТ
Опалубочный чертеж см. I.090.I-7с.2-4 I6
Узлы см. 1.090.I-7с.2-4 Д2
Арматура класса А-I по ГОСТ 5781-82*.
Арматура класса Вр-I по ГОСТ 6727-80*.

Разраб.	Шилия		15.07.87
Проверил	Салыкова		15.07.87
ГИП	Бурджанадзе		15.07.87
Нач.отд.	Бактадзе		15.07.87
Н.контр.	Маркарян		15.07.87

I.090.I-7с.2-4 52

КАРКАС ПРОСТРАНСТВЕННЫЙ КП 30.33

Стадия	Лист	Листов
Р		I

ЦНИИЭП

Инв. № подл. | Подпись и дата | Взам. инв. №

Копировал

Формат А3

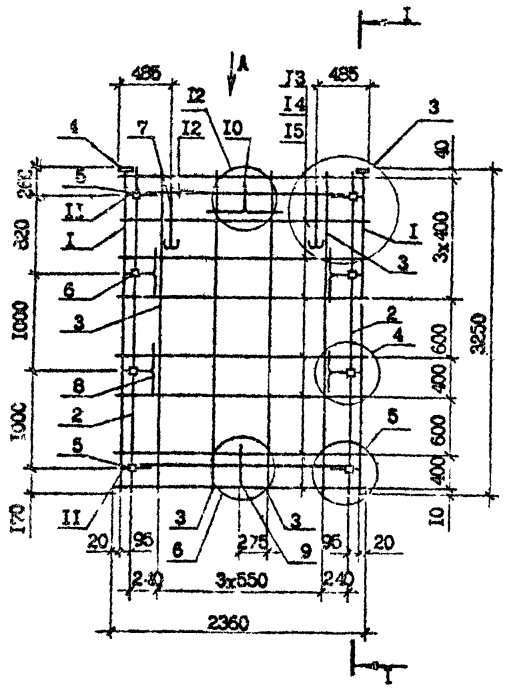

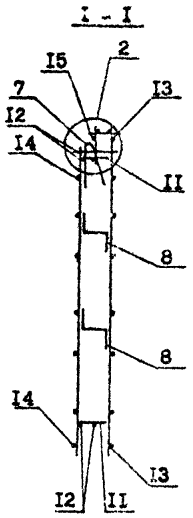

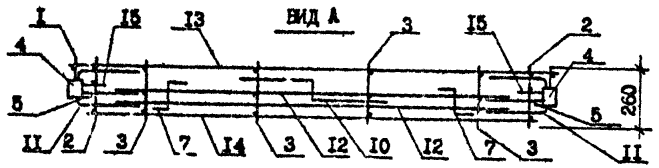

Поз.	Наименование	Кол.	Обозначение документа
I	Каркас КР7	2	I.090.I-7с.2-4 73
2	КРI	2	72
3	КР5	3	73
4	Изделие закладное МН2	2	79
5	МН3	4	79
6	МН4	4	80
7	Петля строповочная СП5	2	83
8	Стержень анкерный АНI	4	82
9	АН2	I	82
I0	АН3	I	82
II	АН4	4	82
I2	ФI4А-I, L =I900; 2,30кг	4	без черт.
I3	Ф5Вр-I, L =2360; 0,36кг	8	без черт.
I4	Ф5Вр-I, L =2I50; 0,33	8	без черт.
I5	Ф5Вр-I, L =I30; 0,02кг	I6	без черт.
Масса каркаса, кг		59,38	

Технические требования см. I.090.I-7с.2-4 ТТ
Опалубочный чертеж см. I.090.I-7с.2-4 I6
Узлы см. I.090.I-7с.2-4 Д2
Арматура А-I по ГОСТ 578I-82*
Арматура Вр-I по ГОСТ 6727-80*.

Разраб.	Шелия		15.01.90
Проверил	Салихова		15.01.90
ГИП	Бурджанадзе		15.01.90
Нач.отд.	Бахтадзе		15.01.90
Н.контр.	Маркарян		15.01.90

I.090.I-7с.2-4 53

КАРКАС ПРОСТРАНСТВЕННЫЙ
КП 24.33

Стадия	Лист	Листов
Р		I

ТбилЗНИИЭП

Инв. № подл. | Подпись и дата | Взам. инв. №

т. к. 1090.1-7с. вып. 2-4

копия верна

Копировал

Формат А3

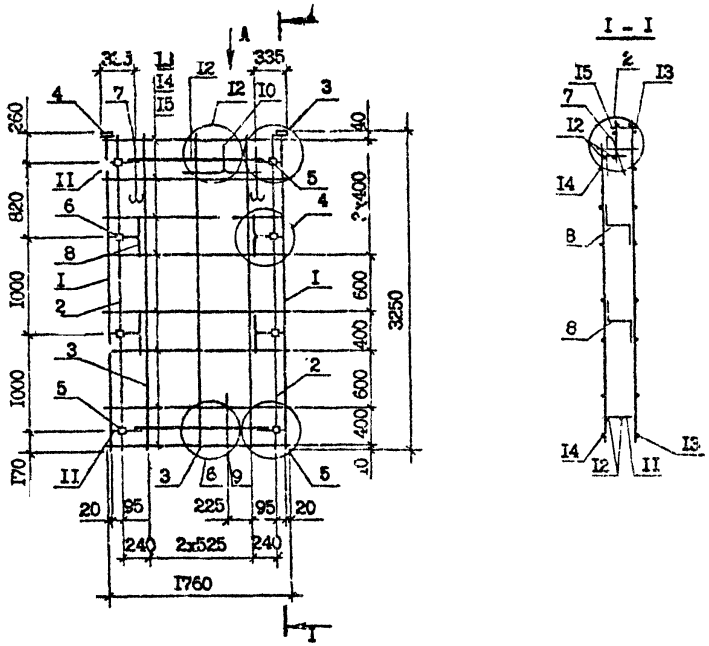

Поз.	Наименование	Кол.	Обозначение документа
I	Каркас КР7	2	I.090.I-7с.2-4 73
2	КРI	2	72
3	КР5	3	73
4	Изделие закладное МН2	2	79
5	МН3	4	79
6	МН4	4	80
7	Петля строповочная СП4	2	83
8	Стержень анкерный АНI	4	82
9	АН2	I	82
I0	АН3	I	82
II	АН4	4	82
I2	ФI4А-I, L=I300; I,57кг	4	без черт.
I3	Ф5Вр-I, L=I760; 0,27кг	6	без черт.
I4	Ф5Вр-I, L=I550; 0,24кг	8	без черт.
I5	Ф5Вр-I, L=I30; 0,02кг	I6	без черт.
Масса каркаса,кг		53,48	

Технические требования см. I.090.I-7с.2-4 ТТ
Опалубочный чертеж см. I.090.I-7с.2-4 КР
Узлы см. I.090.I-7с.2-4 Д2
Арматура класса А-I по ГОСТ 5781-82*,
Арматура класса Вр-I по ГОСТ 6727-80*.

Разраб.	Салихозы		
Проверил	Шелия		
ГИП	Бурдиладзе		
Нач.отд.	Бахтадзе		
Н.контр.	Маркарян		

I.090.I-7с.2-4 54

КАРКАС ПРОСТРАНСТВЕННЫЙ КП I8.33

Стадия	Лист	Листов
Р		1

ТбилЗНИИЭП

Копировал

Формат А4

Т.К. 1090.1-7с. Вып. 2-4 Копия

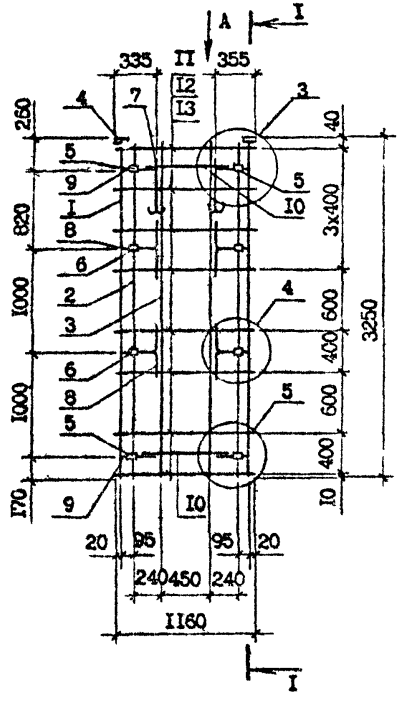

Поз.	Наименование	Кол.	Обозначение документа
I	Каркас КР7	2	I.090.I-7с.2-4 73
2	КР1	2	72
3	КР5	2	73
4	Изделие закладное МН2	2	79
5	МН3	4	79
6	МН4	4	80
7	Петля строповочная СП3	2	83
8	Стержень анкерный АНI	4	82
9	АН4	4	82
I0	Ф14А-I, L =700; 0,85кг	4	без черт.
II	Ф5Вр-I, L =II60; 0,I8кг	8	без черт.
I2	Ф5Вр-I, L =950; 0,I6кг	8	без черт.
I3	Ф5Вр-I, L =I30; 0,02кг	I6	без черт.
	Масса каркаса, кг	42,84	

Технические требования см. I.090.I-7с.2-4 ТТ
Опалубочный чертеж см. I.090.I-7с.2-4 I6
Узлы см. I.090.I-7с.2-4 Д2
Арматура класса А-I по ГОСТ 5781-82*.
Арматура класса Вр-I по ГОСТ 6727-80*.

Разраб.	Салихова		
Проверил	Шолия		
ГИП	Бурджанадзе		
Нач.отд.	Бахтадзе		
Н.контр.	Маркарян		

I.090.I-7с.2-4 55

КАРКАС ПРОСТРАНСТВЕННЫЙ КП I2.33

Стадия	Лист	Листов
Р		I

ТбилЗНИИЭП

Инв. № подл. | Подпись и дата | Взам. инв. №

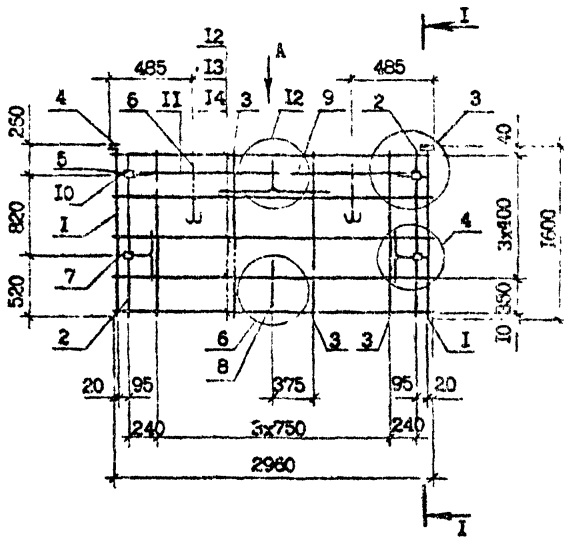

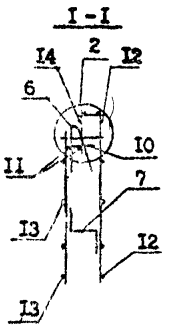

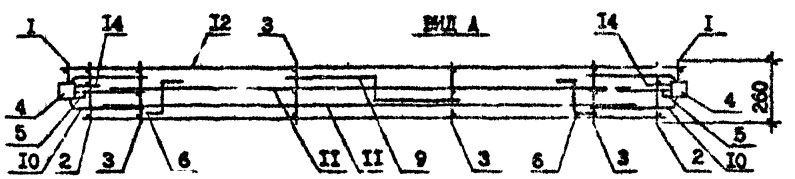

Поз.	Наименование	Кол.	Обозначение документа
I	Каркас КР6	2	I.090.I-7с.2-4 73
2	КР3	2	72
3	КР6	4	73
4	Изделие закладное МН2	2	79
5	МН3	2	79
6	Петля строповочная СП4	2	83
7	Стержень анкерный АНI	2	82
8	АН2	I	82
9	АН3	I	82
I0	АН4	2	82
II	⌀I4А-I, L=2500; 3,02кг	2	без черт.
I2	⌀5Вр-I, L=2960; 0,46кг	5	без черт.
I3	⌀5Вр-I, L=2750; 0,42кг	5	без черт.
I4	⌀5Вр-I, L=I30; 0,02кг	I0	без черт.
	Масса каркаса, кг	3I,86	

Технические требования см. I.090.I-7с.2-4 ТТ
Опалубочный чертеж см. I.090.I-7с.2-4 I9
Узлы см. I.090.I-7с.2-4 Д2
Арматура класса А-I по ГОСТ 5781-82*.
Арматура класса Вр-I по ГОСТ 6727-80*.

Разраб.	Салихова			I.090.I-7с.2-4 56
Проверил	Шапка			
ГИП	Бурджанадзе			
Н.ч.отд.	Бахтадзе			КАРКАС ПРОСТРАНСТВЕННЫЙ КП 30.I6
Н.контр.	Маркарян			

Стадия	Лист	Листов
Р		I

ТяжЭНИИЗП

Инв. № подл. | Подпись и дата | Взам. инв. №

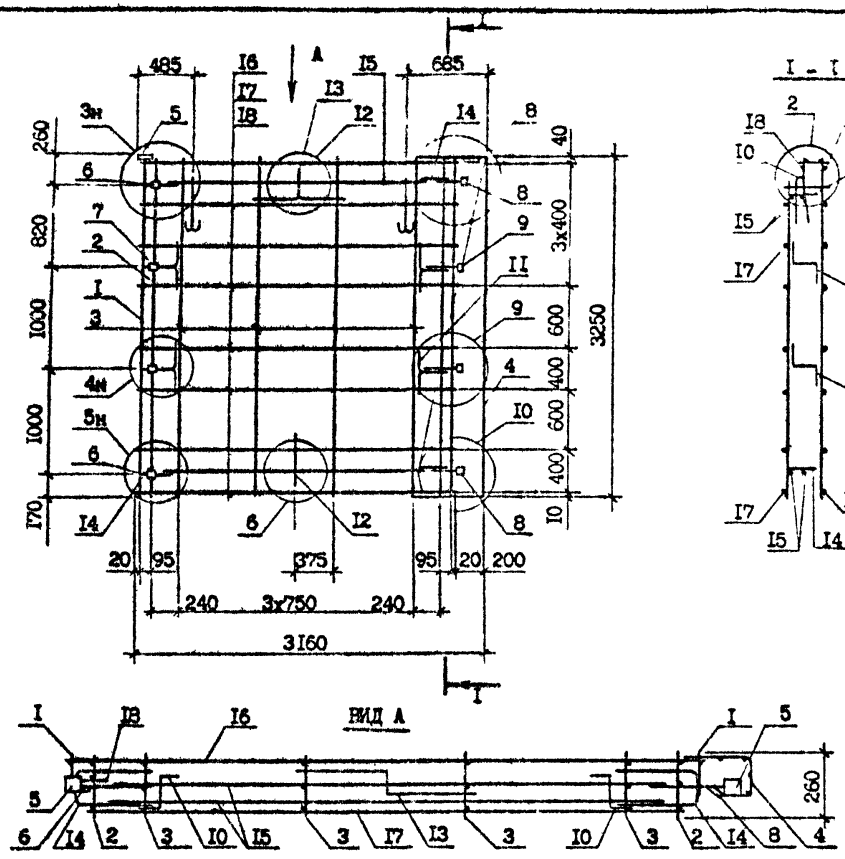

Поз.	Наименование	Кол.	Обозначение документа
I	Каркас КР7	2	I.090.I-7с.2-4 73
2	КГI	2	72
3	КР5	4	73
4	Сетка С2I	I	78
5	Изделие закладное МН2	2	79
6	МН3	2	79
7	МН4	2	80
8	МН5	2	80
9	МН6	2	8I
I0	Петля строповочная СП6	2	83
II	Стержень анкерный АНI	4	82
I2	АН2	I	82
I3	АН3	I	82
I4	АН4	4	82
I5	ФI4А-I; L =2500; 3,02кг	4	без черт.
I6	Ф5Вр-I; L =3060; 0,47кг	8	без черт.
I7	Ф5Вр-I; L =2750; 0,42кг	8	без черт.
I8	Ф5Вр-I; L =I30; 0,02кг	I6	без черт.
	Масса каркаса,кг	73,55	

Технические требования см. I.090.I-7с.2-4 ТТ
Опалубочный чертеж см. I.090.I-7с.2-4 20
Узлы см. I.090.I-7с.2-4 Д2
Арматура класса А-I по ГОСТ 578I-82*.
Арматура класса Вр-I по ГОСТ 6727-80*.

Разраб.	Салихова		
Проверил	Шелия		
ГИП	Бурджанадзе		
Нач.отд.	Бахтадзе		
Н.контр.	Маркарян		

I.090.I-7с.2-4 57

КАРКАС ПРОСТРАНСТВЕННЫЙ
IКП 32.33

Стадия	Лист	Листов
Р		I

ТбилЗНИИЭП

Копировал

Формат А3

Инв. № подл. | Подпись и дата | Взам. инв. №

Т.к. I.090.I-7с вып. 2-4

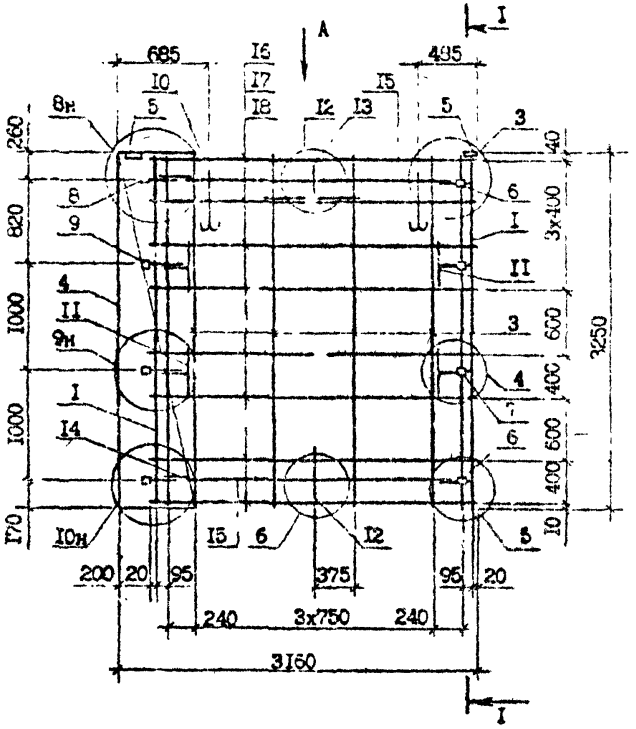

Поз.	Наименование	Кол.	Обозначение документа
I	Каркас КР	2	I.090.I-7с.2-4 73
2	КР1	2	72
3	КР5	4	73
4	Сетка С2I	I	78
5	Изделие закладное МН2	2	79
6	МН3	2	79
7	МН4	2	80
8	МН5	2	80
9	МН6	2	8I
I0	Петля строповочная СП6	2	83
II	Стержень анкерный АН1	4	82
I2	АН2	I	82
I3	АН3	I	82
I4	АН4	4	82
I5	Ø14А-I, L =2500; 3,02кг	4	без черт.
I6	Ø5Вр-I, L =3060; 0,47кг	8	без черт.
I7	Ø5Вр-I, L =2750; 0,42кг	8	без черт.
I8	Ø5Вр-I, L =I30; 0,02кг	I6	без черт.
	Масса каркаса,кг	73,55	

Технические требования см. I.090.I-7с.2-4 ТТ
Опалубочный чертеж см. I.090.I-7с.2-4 2I
Узлы см. I.090.I-7с.2-4 ДР
Арматура класса А-I по ГОСТ 5781-82*.
Арматура класса Вр-I по ГОСТ 6727-80*.

Разраб.	Шалия		
Проверил	Салихова		
ГИП	Буржанадзе		
Нач.отд.	Бахтадзе		
Н.контр.	Марьяхин		

I.090.I-7с.2-4 58

КАРКАС ПРОСТРАНСТВЕННЫЙ
2КП 32.33

Стадия	Лист	Листов
Р		I

ЦНИИЭП

Копировал

Формат А4

Инв. № подл. | Подпись и дата | Взам. инв. №

Т.К. 1.090.1-7с Вып. 2-4 Копировал Формат

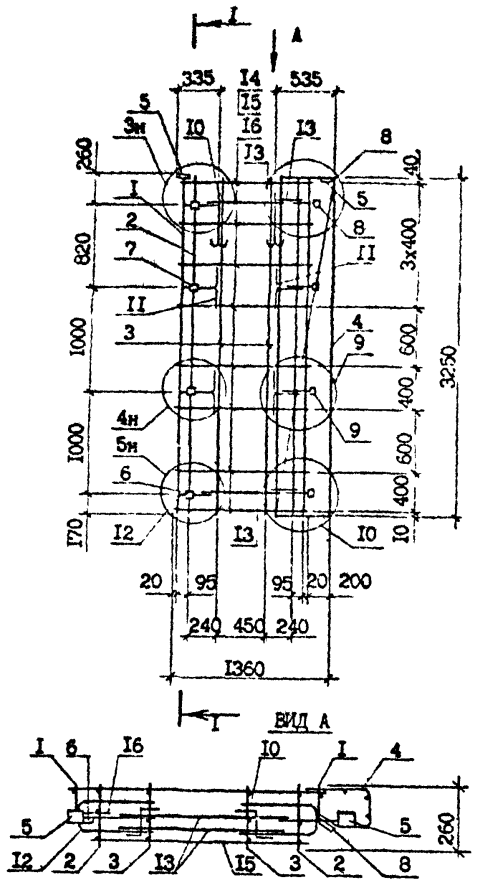

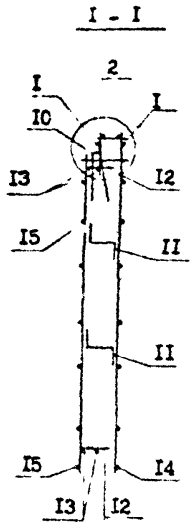

Поз.	Наименование	Кол.	Обозначение документа
I	Каркас КР7	2	I.090.I-7с.2-4 73
2	КР1	2	72
3	КР5	2	73
4	Сетка С2I	I	78
5	Изделие закладное МН2	2	79
6	МН3	2	79
7	МН4	2	80
8	МН5	2	80
9	МН6	2	8I
I0	Петля строповочная СП3	2	83
II	Стержень анкерный АНI	4	82
I2	АН4	4	82
I3	Ф14А-I, L =700; 0,85кг	4	без черт.
I4	Ф5Вр-I, L =I260; 0,I9кг	8	без черт.
I5	Ф6Вр-I, L =950; 0,I5кг	8	без черт.
I6	Ф5Вр-I, L =I30; 0,02кг	I6	без черт.
Масса каркаса,кг		45,97	

Технические требования см. I.090.I-7с.2-4 ТТ
Опалубочный чертеж см. I.090.I-7с.2-4 22
Узлы см. I.090.I-7с.2-4 Д2
Арматура класса А-I по ГОСТ 578I-82*.
Арматура класса Вр-I по ГОСТ 6727-80*.

Разраб.	Салихова		
Проверил	Шалия		
ГИП	Бурджанадзе		
Нач.отд.	Бахтадзе		
Н.контр.	Маркарян		

I.090.I-7с.2-4 59

КАРКАС ПРОСТРАНСТВЕННЫЙ
ККП I4.33

Стадия	Лист	Листов
Р		I

ТбилЗНИИЭП

Копировал Формат А3

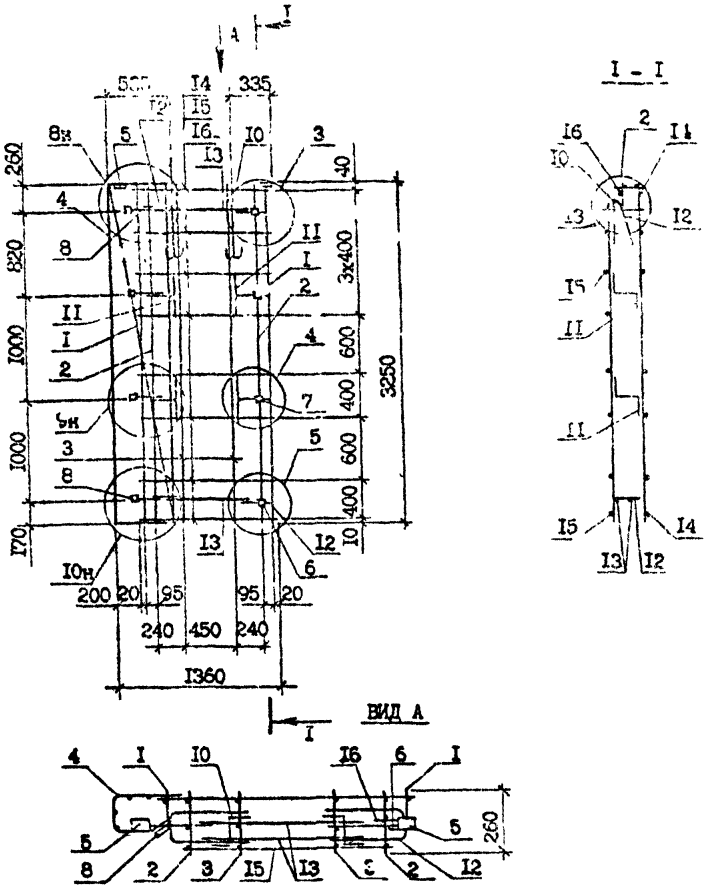

Поз.	Наименование	Поз.	Обозначение документа
I	Каркас КР7	2	I.090.I-7с.2-4 73
2	КРI	2	72
3	КР5	2	73
4	Сетка С2I	I	78
5	Изделие закладное МН2	2	79
6	МН3	2	79
7	МН4	2	80
8	МН5	2	80
9	МН6	2	8I
I0	Петля строповочная СП3	2	83
II	Стержень анкерный АНI	4	82
I2	АН4	4	82
I3	Ø14А-I, L =700; 0,85кг	4	без черт.
I4	Ø5Вр-I, L =I260; 0,I9кг	8	без черт.
I5	Ø5Вр-I, L =960; 0,I5кг	8	без черт.
I6	Ø5Вр-I, L =I30; 0,02кг	I6	без черт.
	Масса каржаса,кг	45,97	

Технические требования см. I.090 I-7с.2-4 ТТ
Опалубочный чертеж см. I.090.I-7с.2-4 23
Узлы см. I.090.I-7с.2-4 Д2
Арматура класса А-I по ГОСТ 5781-82*.
Арматура класса Вр-I по ГОСТ 6727-80*.

Разраб.	Селихова		
Провер.	Шелия		
ГИП	Бурджанадзе		
Нач.отд.	Бахтадзе		
Н.контр.	Маркерин		

I.090.I-7с.2-4 60

КАРКАС ПРОСТРАНСТВЕННЫЙ
2КП I4.33

Стадия	Лист	Листов
Р		I

ТбилЗНИИЭП

Инв. № подл. | Подпись и дата | Взам. инв. №

Копировал Формат А3

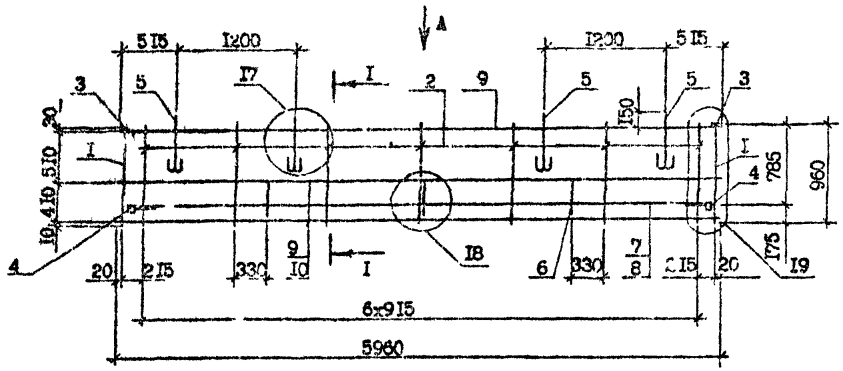

Поз.	Наименование	Кол.	Обозначение документа
I	Каркас КРI6	2	I.090.I-7с.2-4 74
2	КРI7	7	74
3	Изделие закладное МН2	2	79
4	МН3	2	79
5	Петля строповочная СП2	4	83
6	Стержень анкерный АН5	3	82
7	ФI4А-I, L=59I0; 7,I4кг	I	Чез чертежа
8	ФI4А-I, L=5500;6,64кг	I	без черт.
9	Ф4Вр-I, L=5960;0,59кг	5	без черт.
I0	Ф4Вр-I, L=5540;0,55кг	2	без черт.
Масса каркаса,кг		32,83	

ВИД А

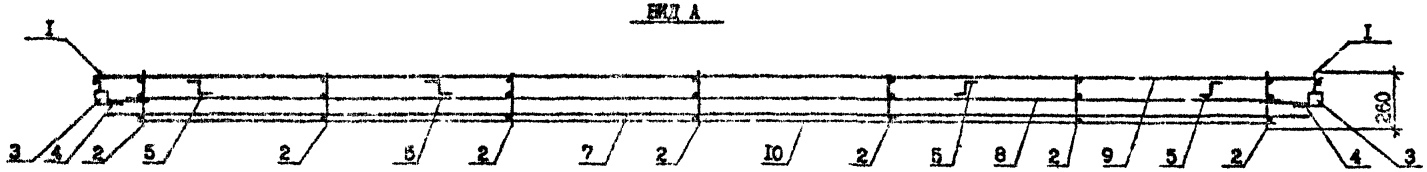

I - I

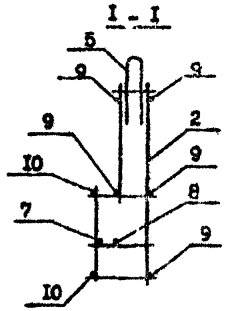

Технические требования см. I.090.I-7с.2-4 ТТ
Спадубочный чертеж см. I.090.I-7с.2-4 24
Арматура класса А-I по ГОСТ 5781-82*.
Арматура класса Вр-I по ГОСТ 6727-80*.

Разраб.	Салихова		
Проверил	Шбоия		
ГИП	Бурджанадзе		
Нач.отд.	Бахтадзе		
Н.контр.	Маркарян		

I.090.I-7с.2-4 6I

КАРКАС ПРОСТРАНСТВЕННЫЙ КПП 60.I0

Стадия	Лист	Листов
Р		I

ТбилЗНИИЭП

Копировал

Формат А3

Т.К. I.090.I-7с.6 вып.2-4

Копия брала

Инв. № подл. | Подпись и дата | Взам. инв. №

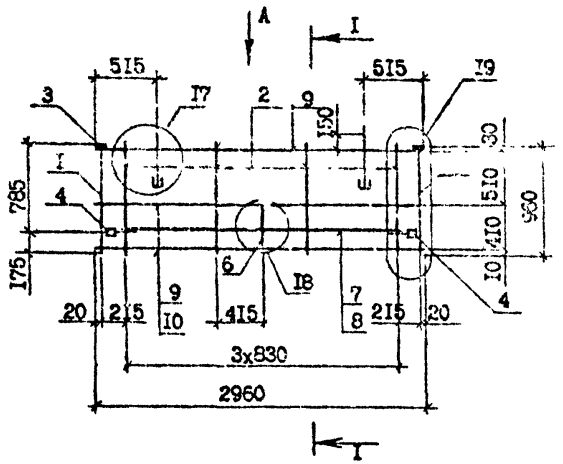

I - I

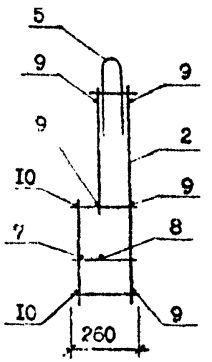

ВИД А

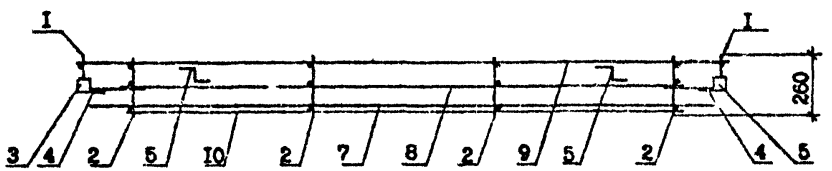

Поз.	Наименование	Кол.	Обозначение документа
I	Каркас КРI[illegible]	2	I.090.I-7с.2-4 74
2	КРI7	4	74
3	Изделие закладное МН2	2	79
4	МН3	2	79
5	Петля строповочн. СП2	2	83
6	Стержень анкерный АН5	I	82
7	ФI4А-I, L =29I0;3,52кг	I	без черт.
8	ФI4А-I, L =2500;3,02кг	I	без черт.
9	Ф5Вр-I, L =2960;0,29кг	5	без черт.
I0	Ф5Вр-I, L =2540;0,25кг	2	без черт.
	Масса каркаса.кг	I8,II	

Технические требования см. I.090.I-7с.2-4 ТТ

Опалубочный чертеж см. I.090.I-7с.2-4 25

Узлы см. I.090.I-7с.2-4 Д2

Арматура класса А-I по ГОСТ 578I-82*.

Арматура класса Вр-I по ГОСТ 6727-80*.

Разраб.	Салихова			I.090.I-7с.2-4 62
Проверил	Шелия			
ГИП	Бурджанадзе			
Нач.отд.	Бахтадзе			КАРКАС ПРОСТРАНСТВЕННЫЙ КПП 30.I0
Н.контр.	Маркарян			

Стадия	Лист	Листов
Р		I

ТбилЗНИИЭП

Т.к. I.090.I-7с. вып. 2-4

Инв. № подл. | Подпись и дата | Взам. инв. №

Копировал Формат А3

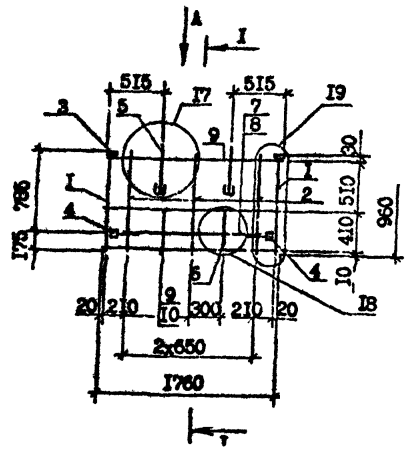

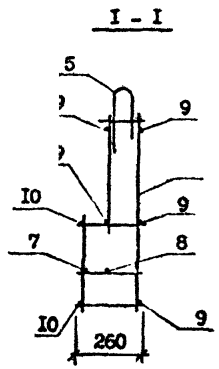

ВИД А

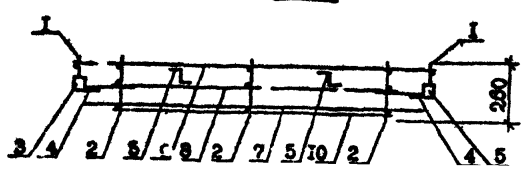

Поз.	Наименование	Кол.	Обозначение документа
I	Каркас КРI6	2	I.090.I-7с.2-4 '74
2	КРI7	3	74
3	Изделие закладное МН2	2	79
4	МН3	2	79
5	Петля строповочная СПI	2	83
6	Стержень анкерный АН5	I	82
7	ФI4А-I, L =I7I0; 2,06кг	I	без чертежа
8	ФI4А-I, L =I300; I,57кг	I	без черт.
9	Ф'Вр-I, L =I760; 0,I7кг	5	без черт.
I0	Ф4Вр-I, L =I340; 0,I3кг	2	без черт.
Масса каркаса, кг		I2,96	

Технические требования см. I.090.I-7с.2-4 ТТ

Опалубочный чертеж см. I.090.I-7с.2-4 26

Узлы см. I.090.I-7с.2-4 Д2

Арматура класса А-I по ГОСТ 5781-82*.

Арматура класса Бр-I по ГОСТ 6727-80*.

Разраб.	Салахова		
Проверил	Элиа		
ГИП	Бурджанадзе		
Нач.отд.	Балтадзе		
Н.контр.	Маркарян		

I.090.I-7с.2-4 63

КАРКАС ПРОСТРАНСТВЕННЫЙ КПП I8.I0

Стадия	Лист	Листов
Р		I

ТбилЗНИИЭП

Инв. № подл. | Подпись и дата | Взам. инв. №

Типовой проект 1.090.1-7с. Вып. 2-4

Копировал

Формат А3

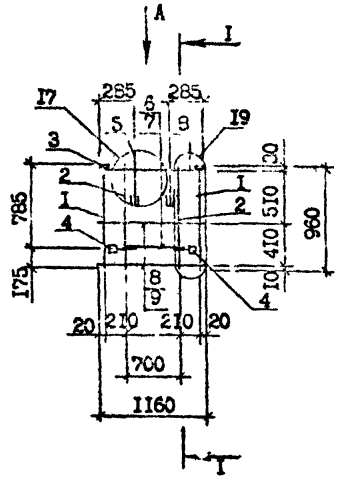

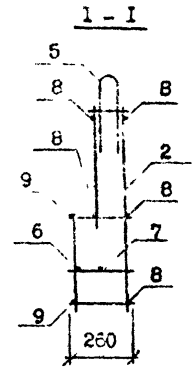

ВИД А

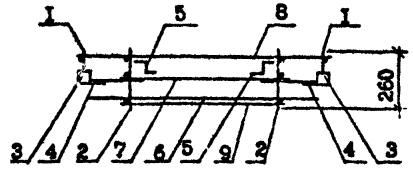

Поз	Наименование	Кол.	Обозначение документа
I	Каркас КРI6	2	I.090.I-7с.2-4 74
2	КРI7	2	74
3	Изделие закладное МН2	2	79
4	МН3	2	79
5	Петля строповочная СПI	2	83
6	Ф14А-I, L=III0; I,34кг	I	без чертежа
7	Ф14А-I, L=700; 0,85кг	I	без чертежа
8	Ф4Вр-I, L=II60; 0,IIкг	5	без чертежа
9	Ф4Вр-I, L=740; 0,07кг	2	без чертежа
Масса каркаса, кг		9,64	

Технические требования см. I.090.I-7с.2-4 ТТ

Опалубочный чертеж см. I.090.I-7с.2-4 27

Узлы см. I.090.I-7с.2-4 Д2

Арматура класса А-I по ГОСТ 5781-82*,

Арматура класса Вр-I по ГОСТ 6727-80*.

Разраб.	Салихова		
Проверил	Шелия		
ГИП	Бурджанадзе		
Нач.отд.	Бахтадзе		
Н.контр.	Маркарян		

I.090.I-7с.2-4 64

КАРКАС ПРОСТРАНСТВЕННЫЙ КПП I2.I0

Стадия	Лист	Листов
Р		I

ЦНИИЭП

Копировал

Формат А3

Инв. N подл. | Подпись и дата | Взам. инв. N

Т.К. 1.090.1-7с. Вып. 2-4

Копия верна

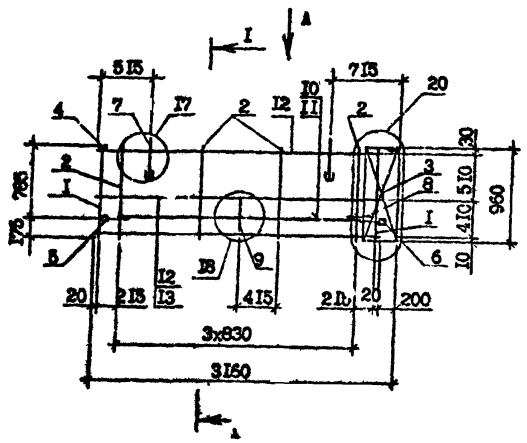

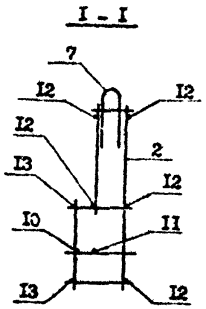

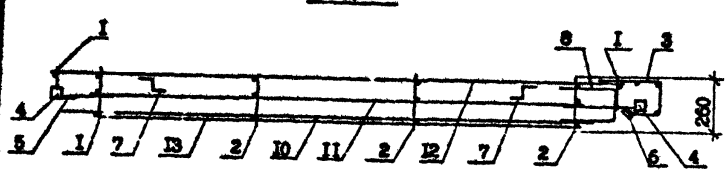

Поз.	Наименование	Кол.	Обозначение документа
I	Каркас КРI5	2	I.090.I-7с.2-4 74
2	КРI7	4	74
3	Сетка С22	I	78
4	Изделие закладное МН2	2	79
5	МН3	I	79
6	МН5	I	80
7	Петля строповочн. СП2	2	83
8	Стержень анкерный АН4	I	82
9	АН5	I	82
I0	⌀I4А-I, L =2705; 3,27кг	I	без черт.
II	⌀I4А-I, L =2500; 3,02кг	I	без черт.
I2	⌀4Вр-I, L =3060; 0,30кг	5	без черт.
I3	⌀4Вр-I, L =2540; 0,25кг	2	без черт.
	Масса каркаса, кг 20,20		

Технические требования см. I.090.I-7с.2-4 ТТ

Опалубочный чертеж см. I.090.I-7с.2-4 Д3

Узлы см. I.090.I-7с.2-4 Д2

Арматура класса А-I по ГОСТ 5781-82*.

Арматура класса Вр-I по ГОСТ 6727-80*.

Разраб.	Салихова		
Проверил	Шапия		
ГИП	Бурджанадзе		
Нач.отд.	Бахтадзе		
Н.контр.	Маркарян		

I.090.I-7с.2-4 65

КАРКАС ПРОСТРАНСТВЕННЫЙ ПКП 32.I0

Стадия	Лист	Листов
Р		I

ЦНИИЭП

Копировал

Формат А3

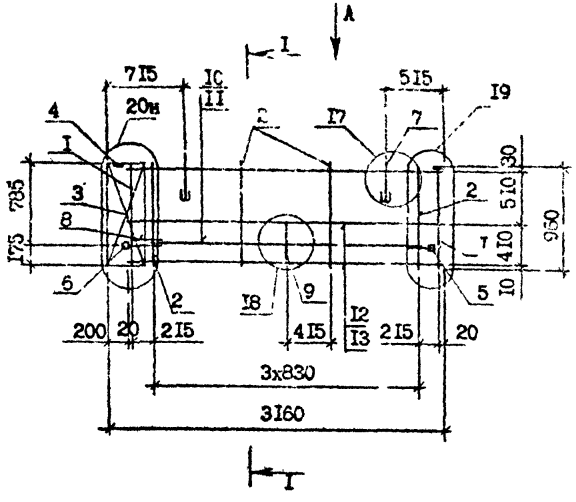

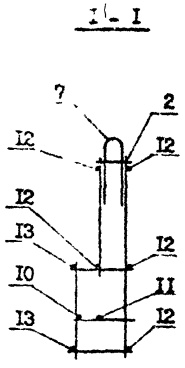

Поз.	Наименование	Кол.	Обозначение документа
I	Каркас КРI6	2	I.090.I-7с.2-4 74
2	КРI7	4	74
3	Сетка С22	I	78
4	Изделие закладное МН2	2	79
5	МН3	I	79
6	МН5	I	80
7	Петля строповочная СП2	2	83
8	Стержень анкерный АН4	I	82
9	АН5	I	82
I0	ФI4А-I, L =2705; 3,27кг	I	без черт.
II	ФI4А-I, L =2500; 3,02кг	I	без черт.
I2	Ф4Вр-I, L =3060; 0,30кг	5	без черт.
I3	Ф4Вр-I, L =2540; 0,25кг	2	без черт.
	Масса каркаса, кг	20,20	

ВИД А

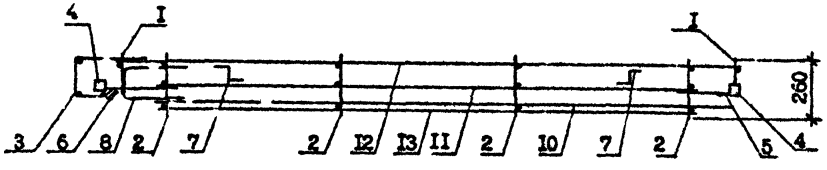

Технические требования см. I.090.I-7с.2-4 ТТ

Опалубочный чертеж см. I.090.I-7с.2-4 29

Узлы см. I.090.I-7с.2-4 Д2

Арматура класса А-I по ГОСТ 5781-82*.

Арматура класса Вр-I по ГОСТ 6727-80*.

Разраб.	Салихова		
Проверил	Шалия		
ГИП	Бурджанадзе		
Нач.отд.	Бахтадзе		
Н.контр.	Маркарян		

I.090.I-7с.2-4 66

КАРКАС ПРОСТРАНСТВЕННЫЙ
2КП 32.I0

Стадия	Лист	Листов
Р		I

ТбилЗНИИЭП

Инв. № подл. | Подпись и дата | Взам. инв. №

Копировал

Формат А3

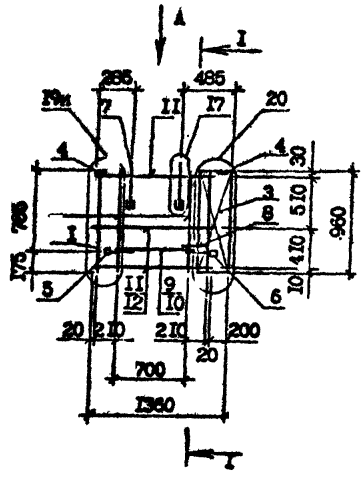

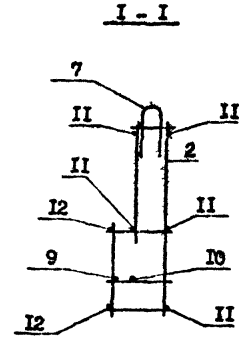

ВИД А

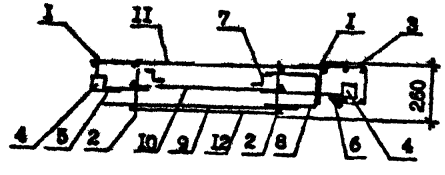

Поз.	Наименование	Кол.	Обозначение документа
I	Каркас КРI6	2	I.090.I-7с.2-4 74
2	КРI7	2	74
3	Сетка С22	I	78
4	Изделие закладное МН2	2	79
5	МН3	I	79
6	МН5	I	80
7	Пе.ля строповочн. СПI	2	83
8	Стержень анкерн. АН4	I	82
9	ФI4А-I, L =905; I,09кг	I	без черт.
I0	ФI4А-I, L =700; 0,85кг	I	без черт.
II	Ф4Вр-I, L =I260; 0,I2кг	5	без черт.
I2	Ф4Вр-I, L =740; 0,07кг	2	без черт.
	Масса каркаса, кг	I0,73	

Технические требования см. I.090.I-7с.2-4 ТТ

Опалубочный чертеж см. I.090.I-7с.2-4 30

Узлы см. I.090.I-7с.2-4 Д2

Арматура класса А-I по ГОСТ 5781-82*.

Арматура класса Вр-I по ГОСТ 6727-80*.

Разраб.	Шалая		
Проверил	Салихова		
ГИП	Гуджаладзе		
Нач.отд.	Бахтадзе		
Н.контр.	Маржохи		

I.090.I-7с.2-4 67

КАРКАС ПРОСТРАНСТВЕННЫЙ ПКШ I4.I0

Стадия	Лист	Листов
Р		I

ТбилЗНИИЭП

Инв. № подл. | Подпись и дата | Взам. инв. №

Копировал

Формат А3

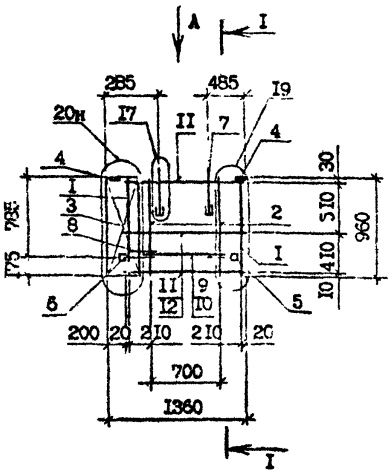

I - I

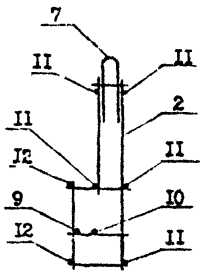

ВИД А

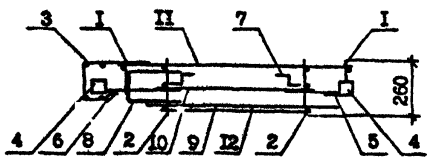

Поз.	Наименование	Кол.	Обозначение документа
I	Каркас КРI6	2	I.090.I-7с.2-4 74
2	КРI7	2	74
3	Сетка С22	I	78
4	Изделие закладное МН2	2	79
5	МН3	I	79
6	МН5	I	80
7	Петля строповочн.СПI	2	83
8	Стержень анкерн. АН4	I	82
9	ФI4А-I, L =905; I,09кг	I	без черт.
I0	ФI4А-I, L =700; 0,85кг	I	без черт.
II	Ф4Вр-I, L =I260; 0,I2кг	6	без черт.
I2	Ф4Вр-I, L =740; 0,07кг	2	без черт.
	Масса каркаса, кг I0,73		

Технические требования см. I.090.I-7с.2-4 ТТ

Опалубочный чертеж см. I.090.I-7с.2-4 ЗI

Узлы см. I.090.I-7с.2-4 Д2

Арматура класса А-I по ГОСТ 5781-82*.

Арматура класса Вр-I по ГОСТ 6727-80*.

Разраб.	Салихова		
Проверил	Шелия		
ГИП	Бурдиманов		
Нач.отд.	Бахтадзе		
Н.контр.	Маркарян		

I.090.I-7с.2-4 80

КАРКАС ПРОСТРАНСТВЕННЫЙ 2КПП I4.I0

Стадия	Лист	Листов
Р		I

ТСЕНИИЭП

Инв. № подл. | Подпись и дата | Взам. инв. №

Копировал Формат А3

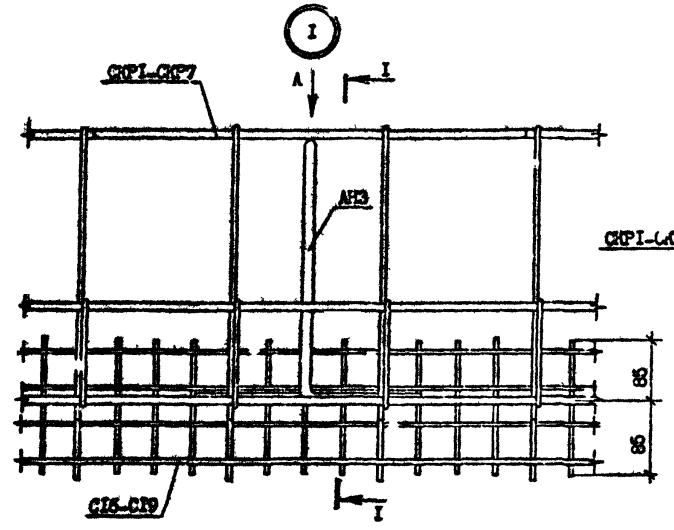

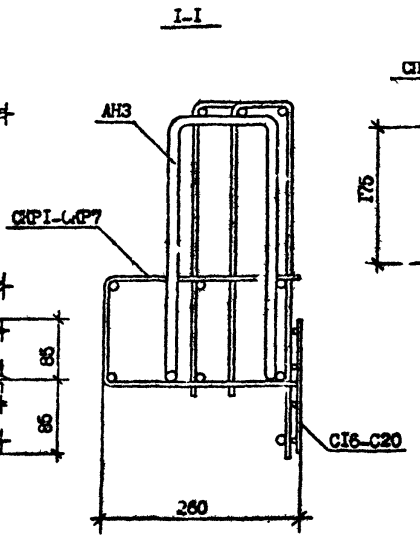

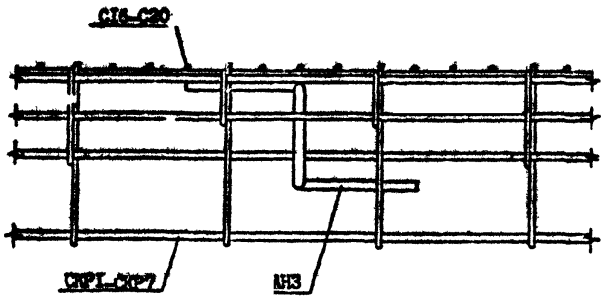

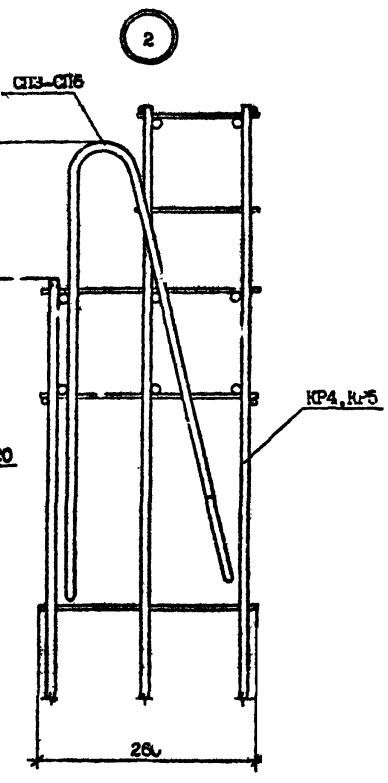

Разраб.	Шелия		
Проверил	Салихова		
ГИП	Бутханадзе		
Нач.отд.	Бахтадзе		
Н.контр.	Маркарян		

I.090.I-7с.2-4 ∑2

УЗЛЫ АРМАТУРНЫЕ

Стадия	Лист	Листов
Р	I	I0

ТбилЗНИИЭП

Копировал Формат А3

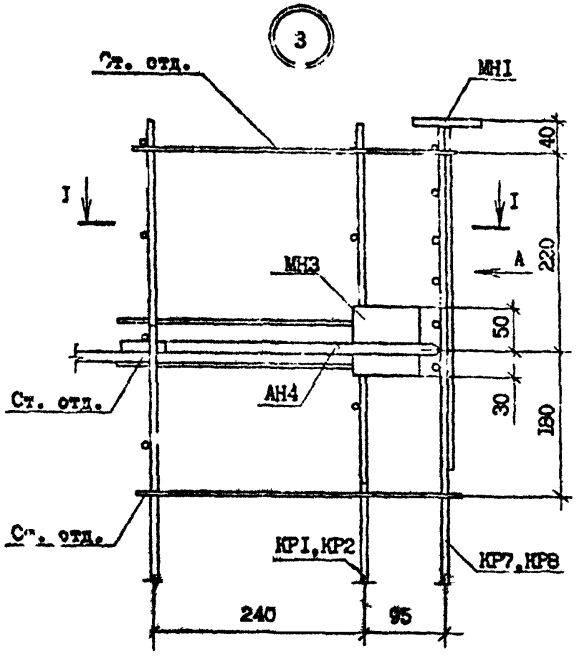

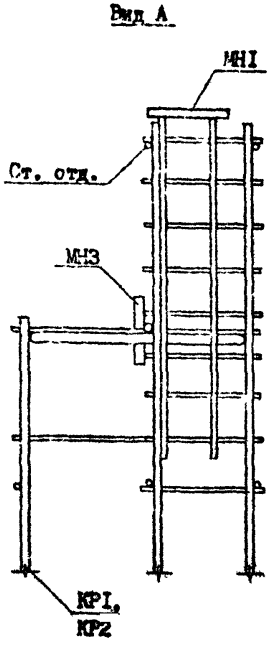

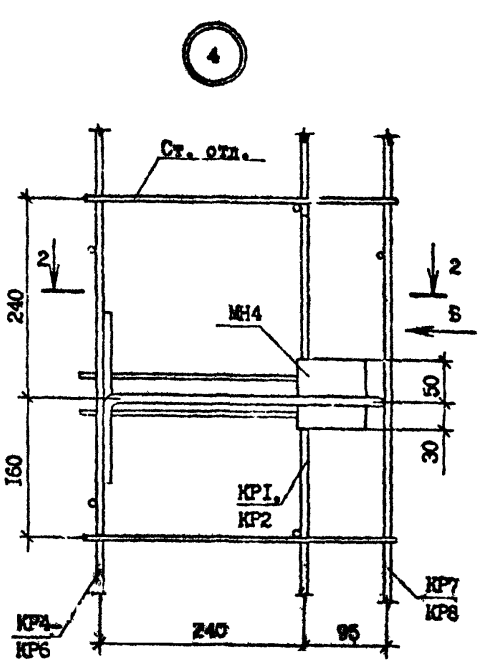

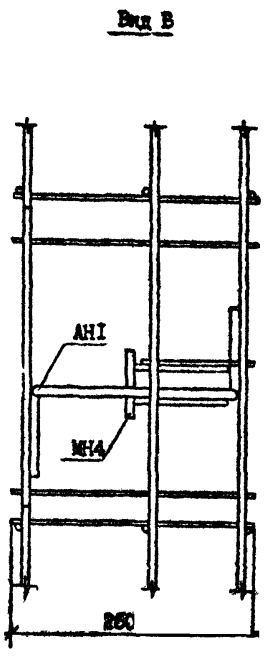

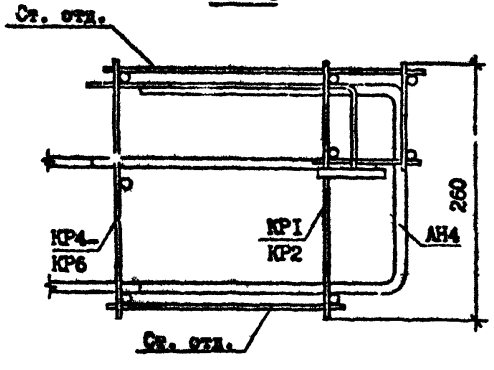

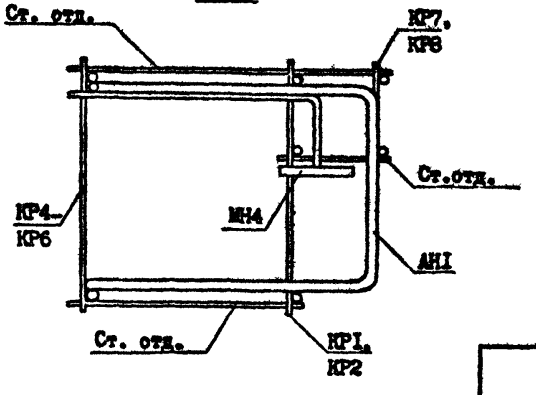

Инв № подл. | Подпись и дата | Взам. инв. №

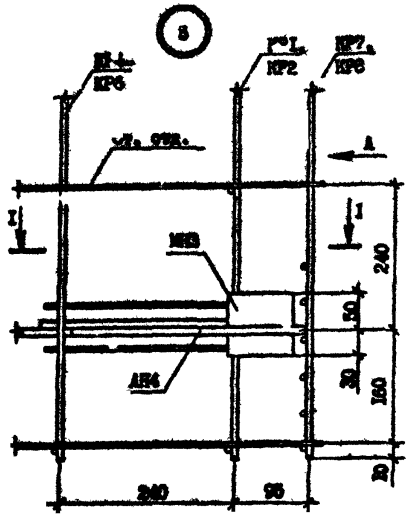

Вид А

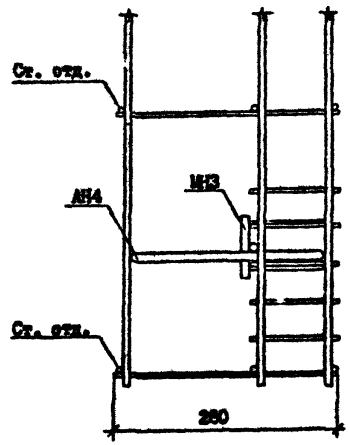

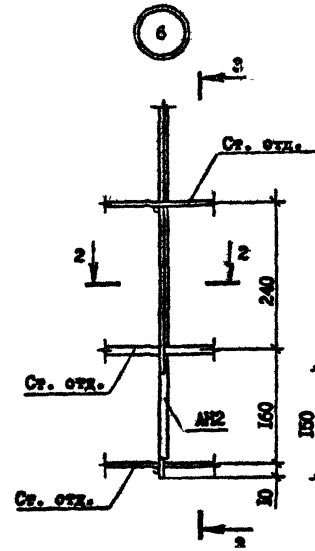

3 - 3

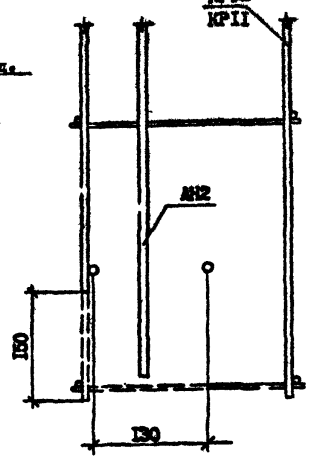

I - I

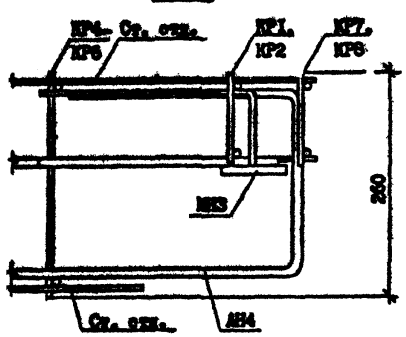

2 - 2

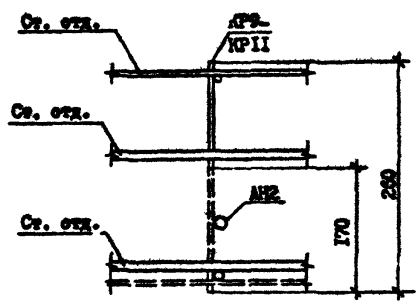

Резать по месту по пунктирной линии

1.090.1-2с.2-4 Д2	Лист 3

Копировал Формат А3

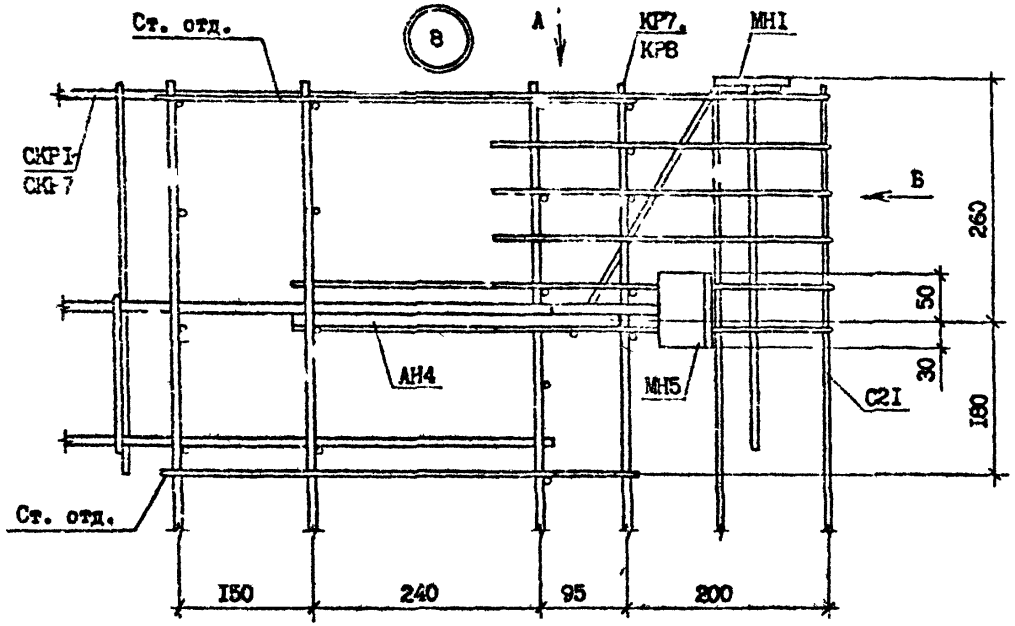

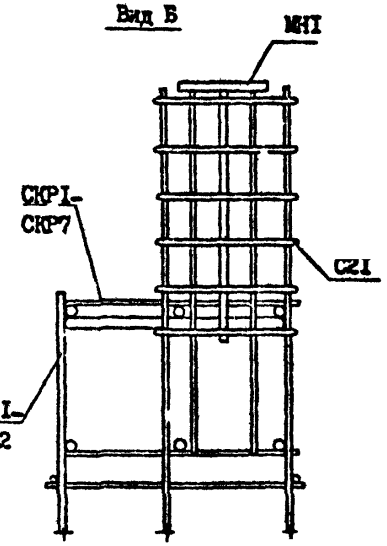

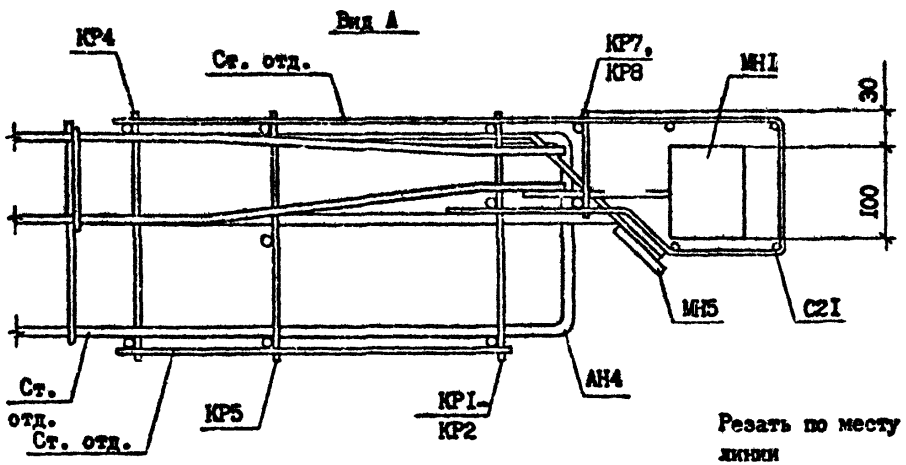

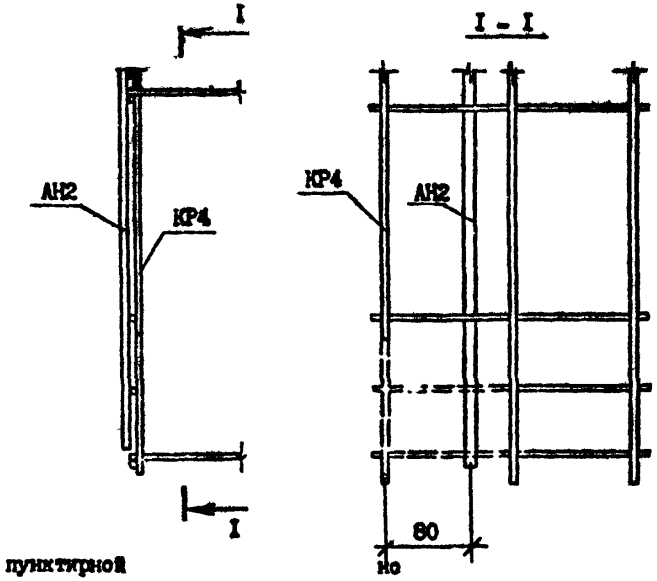

Резать по месту по пунктирной линии

1.090.1-2с.2-4 Д2	Лист 4

Инв. № подл. | Подпись и дата | Взам. инв. №

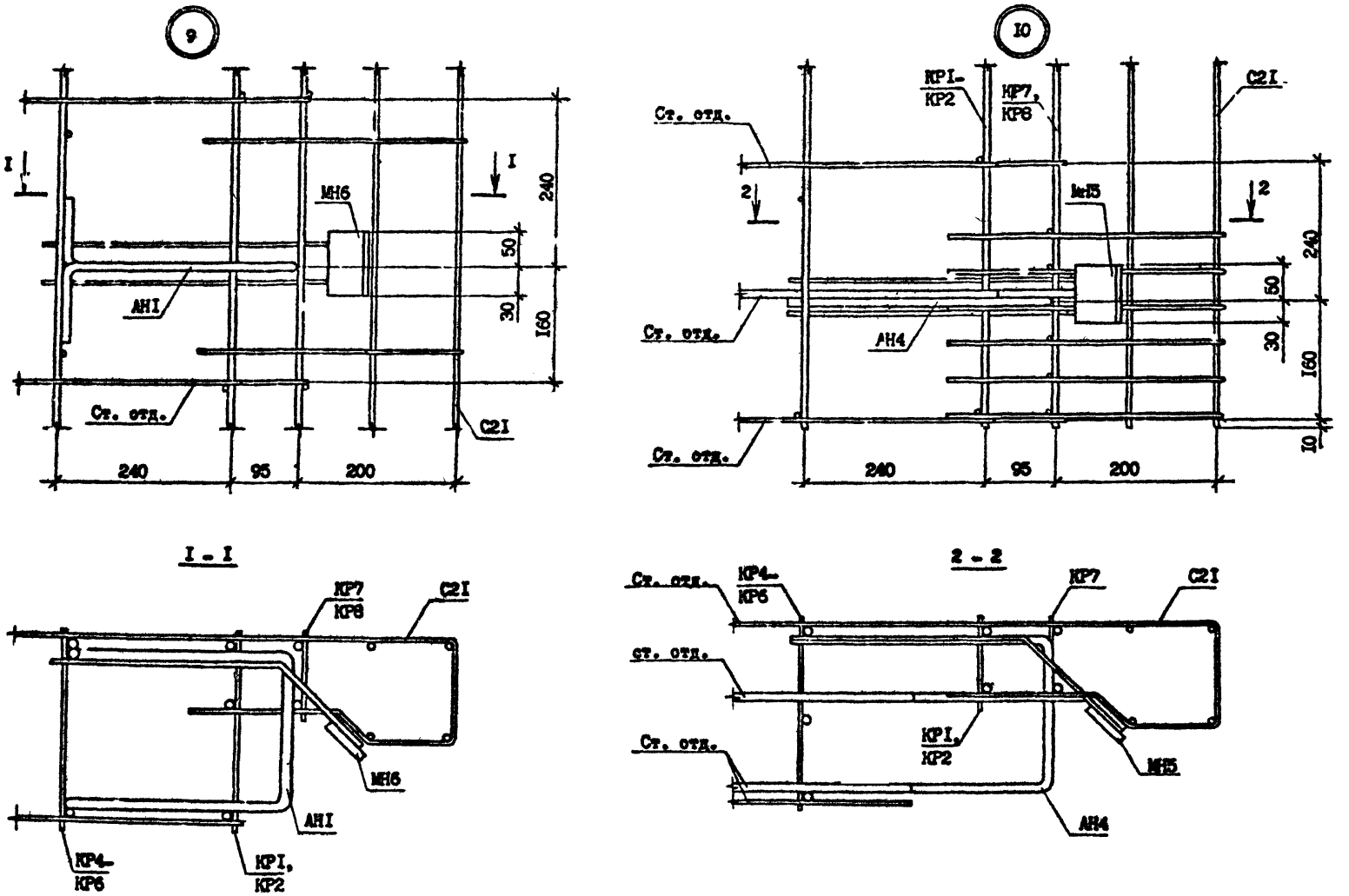

Т.К. 1.090.1-7с. вып. 2-4

Копия верна

Инв. № подл.	Подпись и дата	Взам. инв. №

I.090.I-2с.2-4 Д2

Лист 5

Копировал

Формат А3

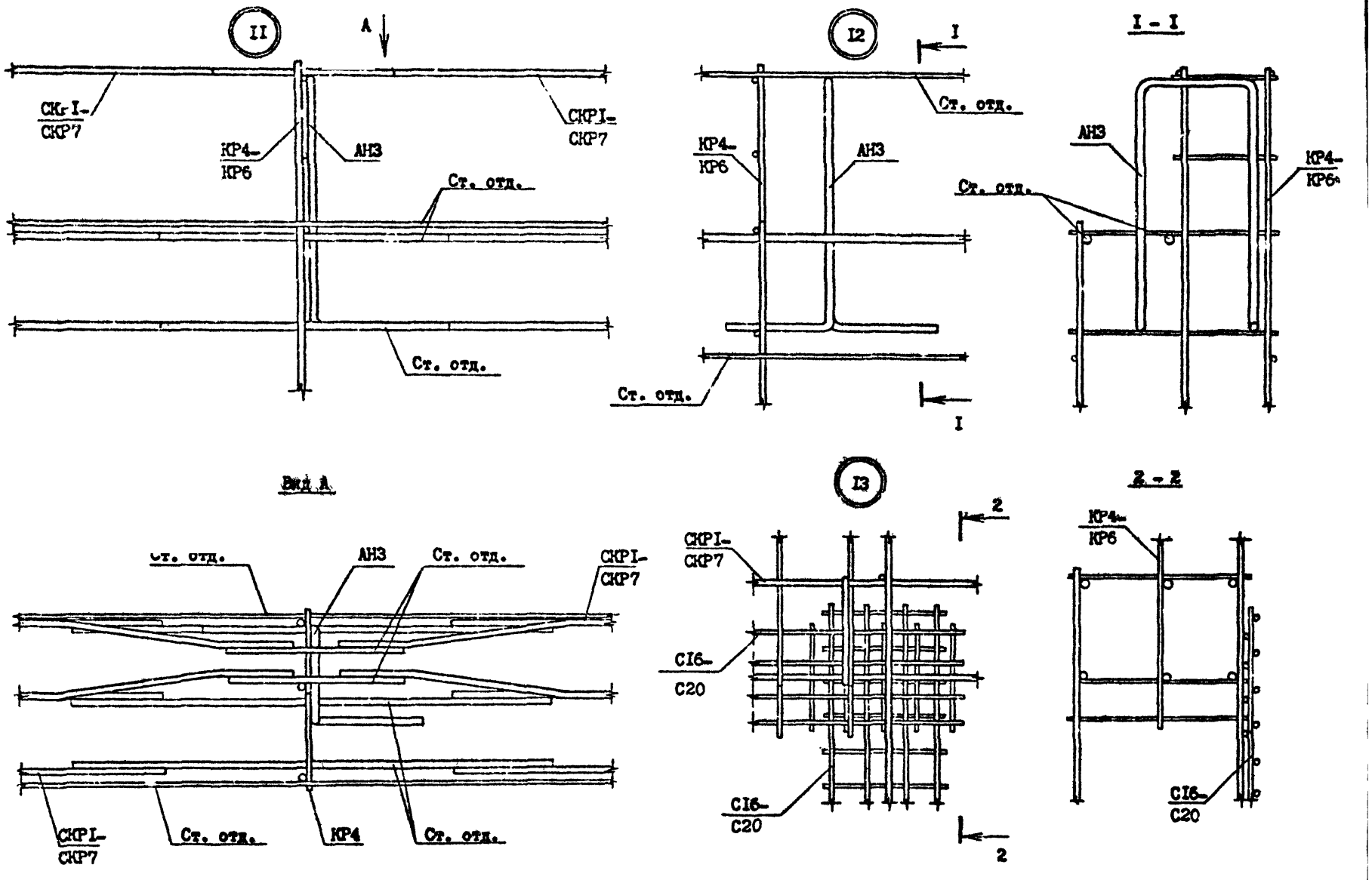
II
A
СКрI-
СКР7
КР4-
КР6
АНЗ
СКРI-
СКР7
Ст. отд.
Ст. отд.
I2
I
Ст. отд.
КР4-
КР6
АНЗ
Ст. отд.
I
I - I
АНЗ
КР4-
КР6
Ст. отд.
Вид А
Ст. отд.
АНЗ
Ст. отд.
СКРI-
СКР7
СКРI-
СКР7
Ст. отд.
КР4
Ст. отд.
I3
2
СКРI-
СКР7
СI6-
С20
СI6-
С20
2
2 - 2
КР4-
КР6
СI6-
С20

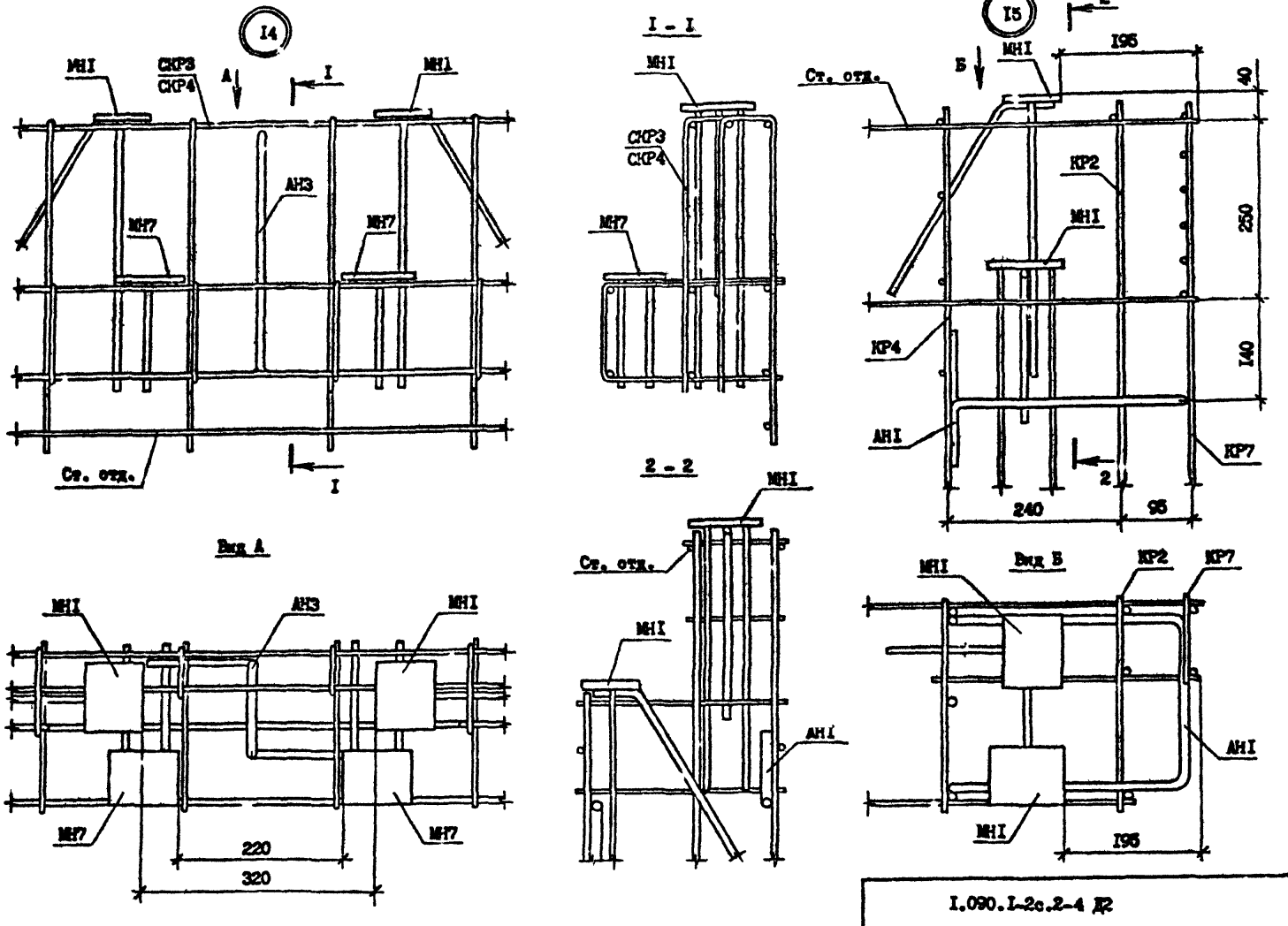

I.090.I-2с.2-4 Д2

Лист 7

Копировал Формат А3

Т.К. 1.090.1-7а. вып. 2-4

Копия верна

Инв. № подл. | Подпись и дата | Взам. инв. №

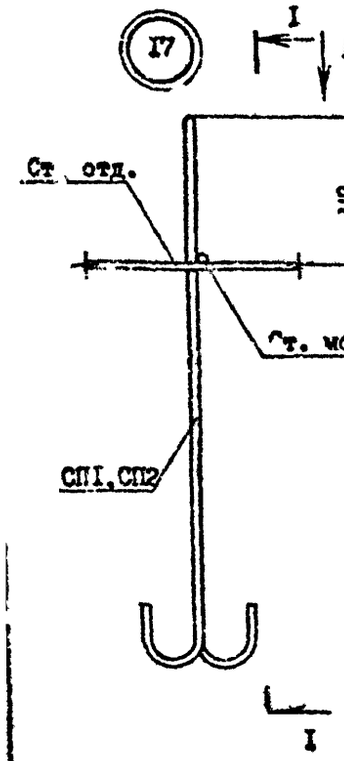

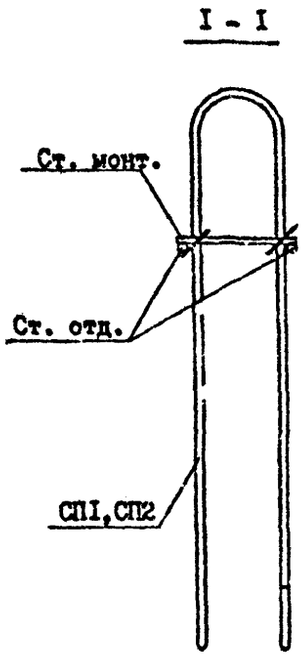

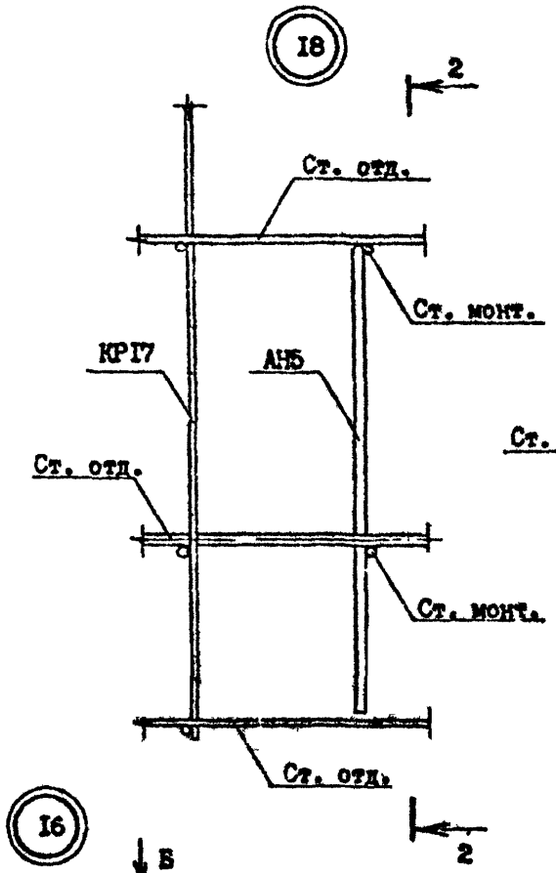

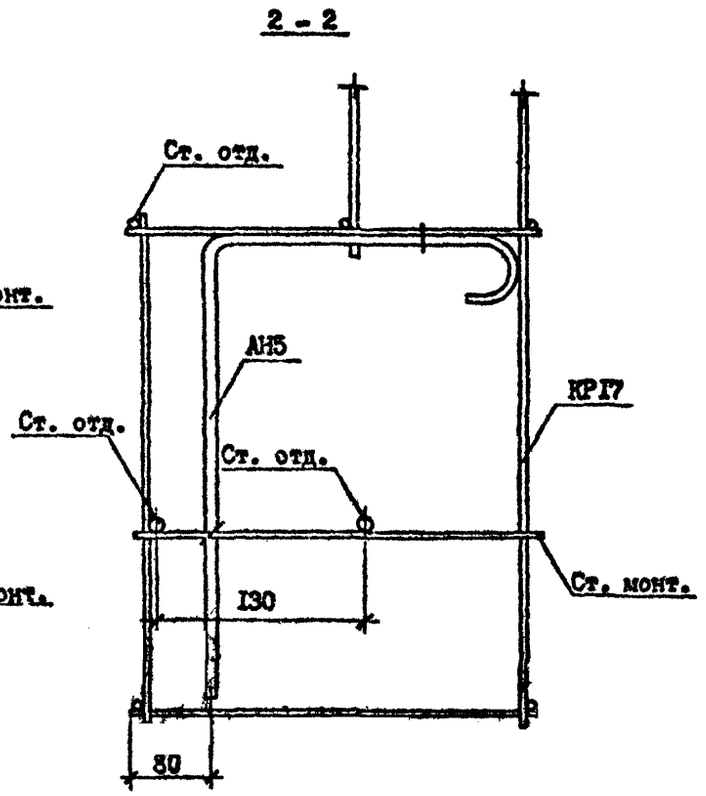

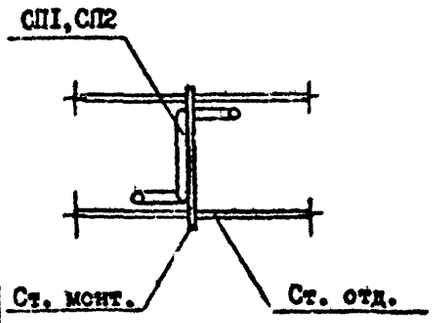

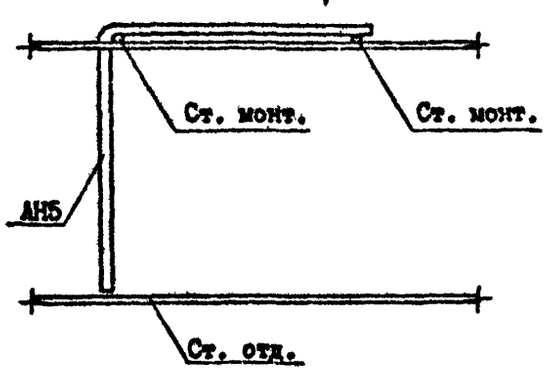

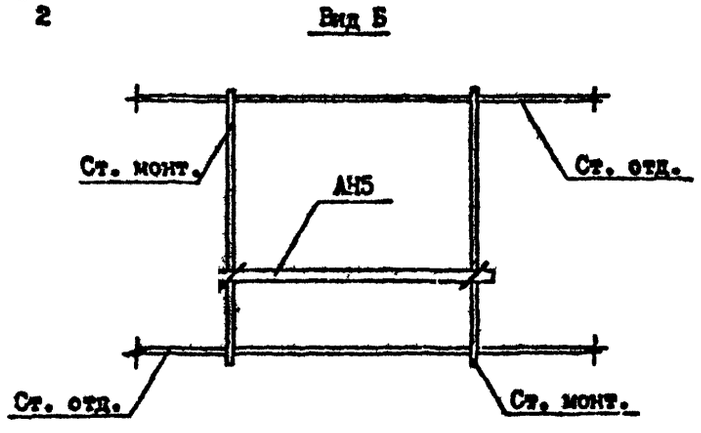

Инв.№ подл. | Подпись и дата | Взам.инв.№

I.090.I-7с.2-4 ДР

Лист 8

Копировал

Формат А3

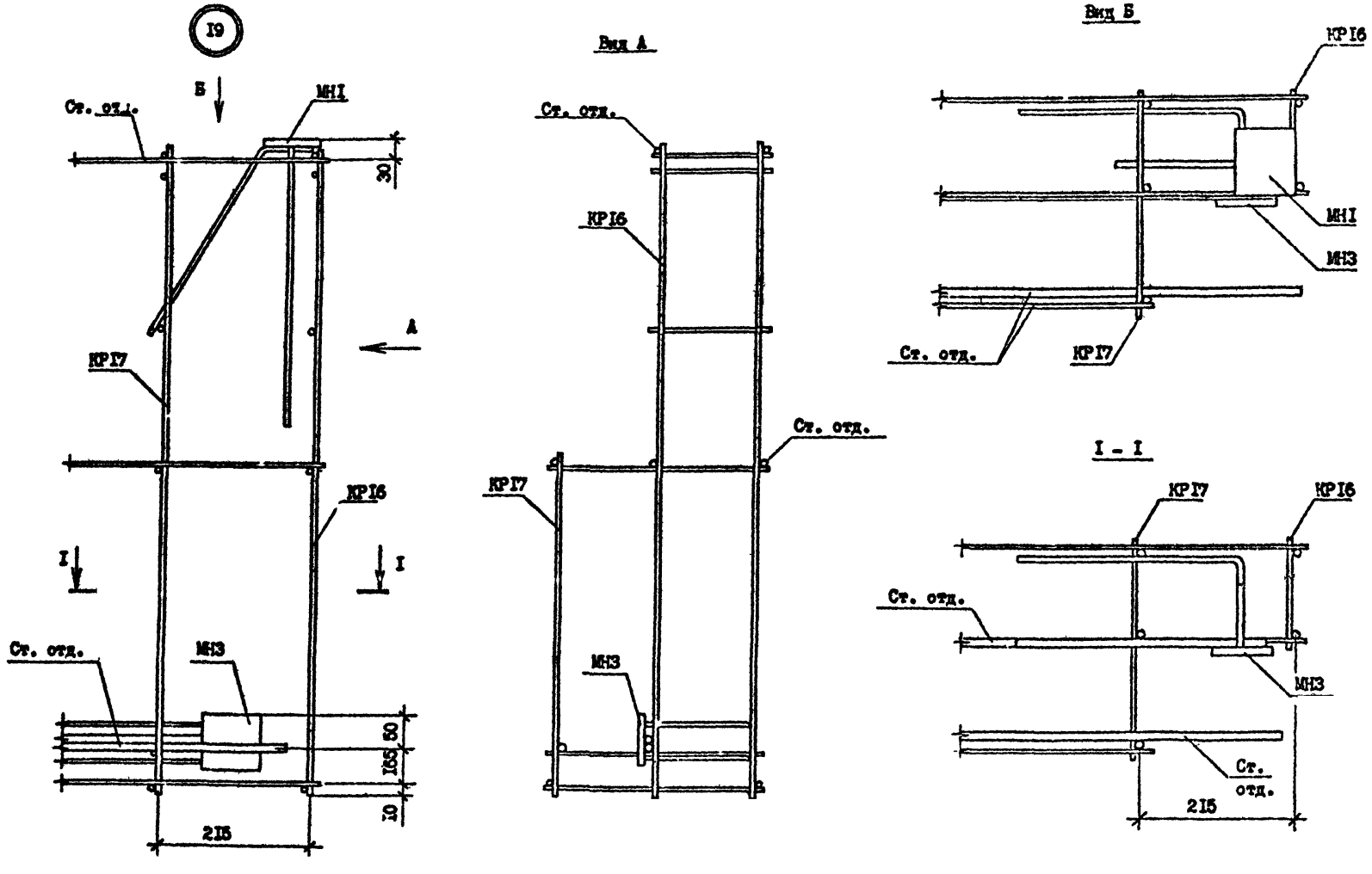

Т.к. 1.090.1-7с. вып. 2-4

Копия верна

Инв. № подл.	Подпись и дата	Взам. инв. №

I.090.I-2с.2-4 Д2

Лист 9

Копировал

Формат А3

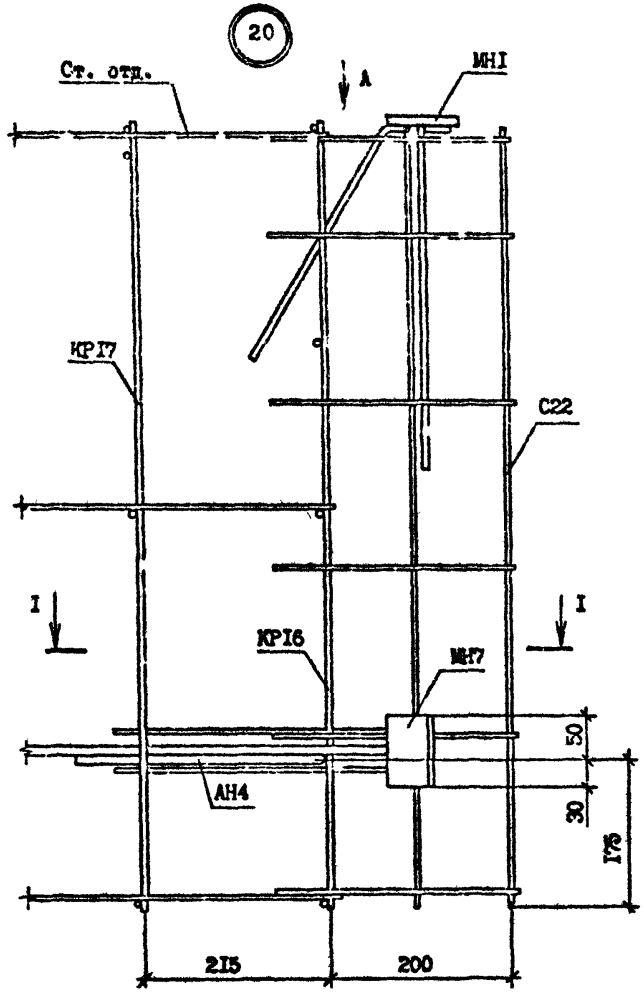
20
Ст. отд.
А
МН1
КР17
С22
I
I
КР16
М17
АН4
50
30
176
215
200

Вид А

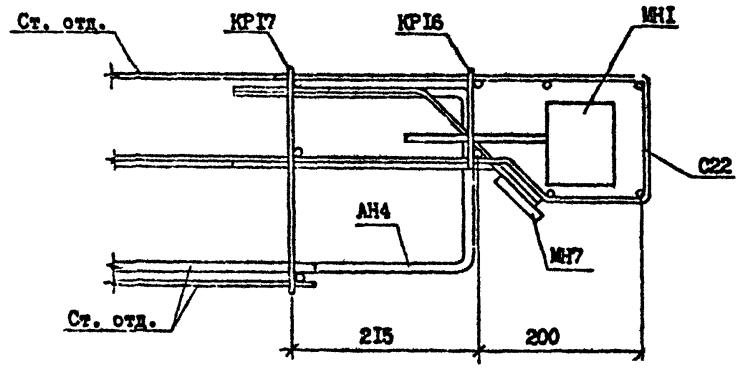
Ст. отд.
КР17
КР16
МН1
С22
АН4
М17
Ст. отд.
215
200

I – I

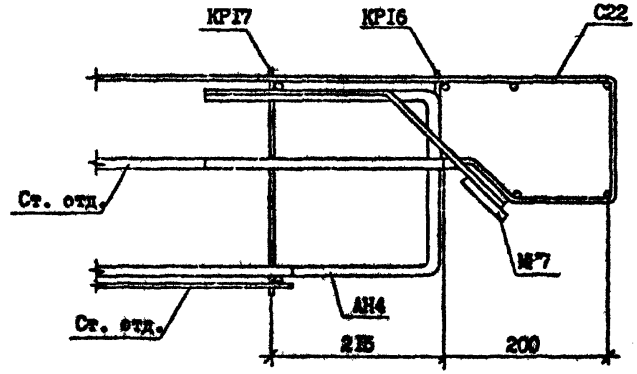
КР17
КР16
С22
Ст. отд.
М17
АН4
Ст. отд.
215
200

Инв. № подл. | Подпись и дата | Взам. инв. №
Т.К. 1090.1-7с.вып.2-4 копия Рома Фурсин

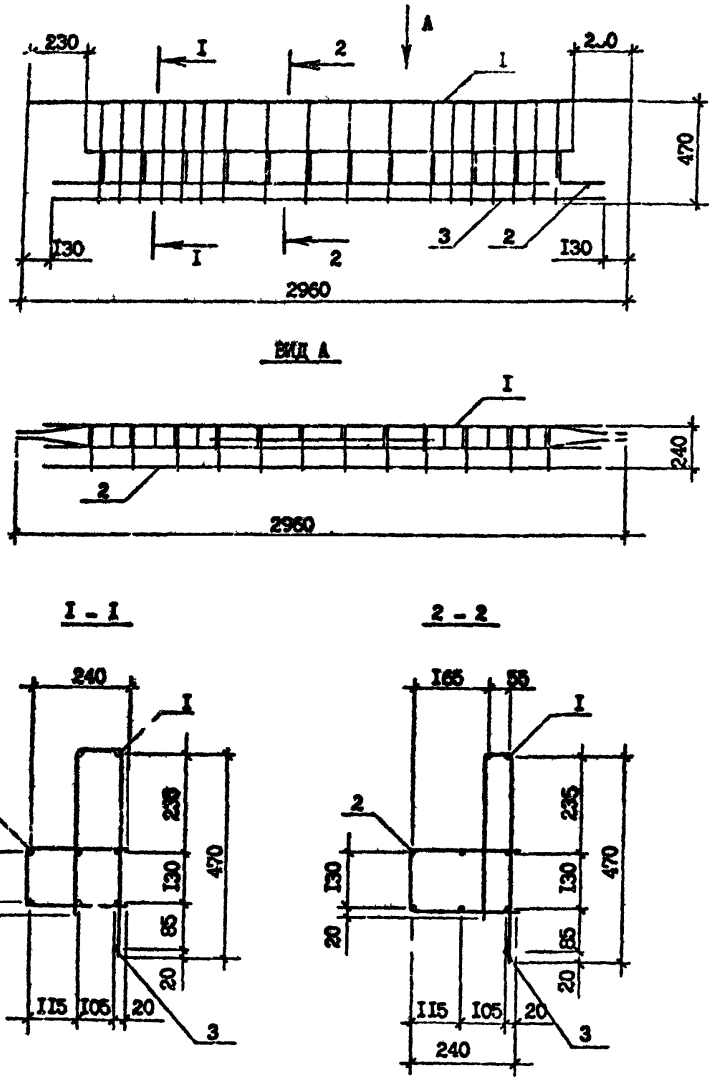

Марка каркаса	Поз.	Наименование	Кол.	Масса ед., кг	Масса каркаса кг
СКР1	I	Сетка С1	I	9,58	23,94
	2	С8	I	I3,95	
	3	Ф5Вр-I L=2700	I	0,4I	
СКР2	I	Сетка С2	I	II,69	26,05
	2	С8	I	I3,95	
	3	Ф5Вр-I, L=2700	I	0,4I	
СКР3	I	Сетка С3	I	6,44	I8,7I
	2	С9	I	II,86	
	3	Ф5Вр-I, L=2700	I	0,4I	
СКР4	I	Сетка С4	I	9,I6	23,24
	2	С10	I	I3,67	
	3	Ф5Вр-I, L=2700	I	0,4I	
СКР8	I	Сетка С4	I	9,I6	I7,I5
	2	С14	I	7,58	
	3	Ф5Вр-I, L=2700	I	0,4I	

Технические требования см. I.090.I-7с.2-4 ТТ

Арматура класса Вр-I по ГОСТ 6727-80*.

Сетки С1 - С4 см. I.090.I-7с.2-4 76

Сетки С8 - С14 см. I.090.I-7с.2-4 77

Разраб.	Салихова		
Проверил	Шелия		
ГИП	Бурджанадзе		
Нач.отд.	Бахтадзе		
Н.контр.	Маркарян		

I.090.I-7с.2-4 69

КАРКАС УКРУПНИТЕЛЬНОЙ СБОРКИ СКР1...СКР4, СКР8

Стадия	Лист	Листов
Р		I

ТбилЗНИИЭП

Копировал

Формат А3

Копия верна

Т.к. 1090.1-7с. вып. 2-4

Инв. № подл. | Подпись и дата | Взам. инв. №

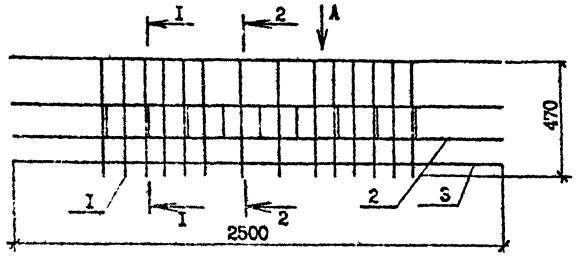

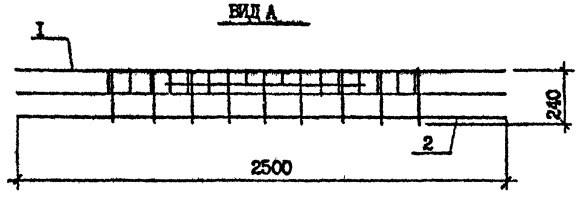

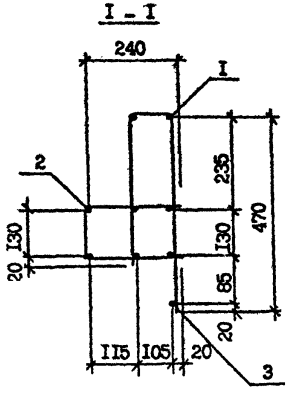

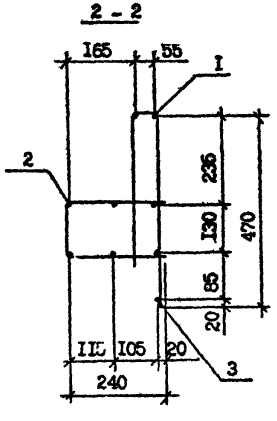

Марка каркаса	Поз.	Наименование	Кол.	Масса ед., кг	Масса каркаса, кг
СКР5	I	Сетка С5	I	5,53	I7,58
	2	СII	I	II,64	
	3	Ø5Вр-I, L=2500	I	0,4I	
СКР9	I	Сетка С5	I	5,53	I0,20
	2	СI5	I	4,26	
	3	Ø5Вр-I, L=2500	I	0,39	

Технические требования см. I.090.I-7с.2-4 ТТ

Арматура класса Вр-I по ГОСТ 6727-80*

Сетку С5 см. I.090.I-7с.2-4 76

Сетки СII и СI5 см. I.090.I-7с.2-4 77

Разраб.	Селихова		
Проверил	Шалия		
ГИП	Бурджанадзе		
Нач.отд.	Бахтадзе		
Н.контр.	Маркарян		

I.090.I-7с.2-4 70

КАРКАС УКРУПНИТЕЛЬНОЙ СБОРКИ СКР5, СКР9

Стадия	Лист	Листов
Р		I

ТбилЗНИИЭП

Копировал

Формат А3

Т.к. 1.090.1-7с. Вып. 2-4

Копир. Формат

СКР6

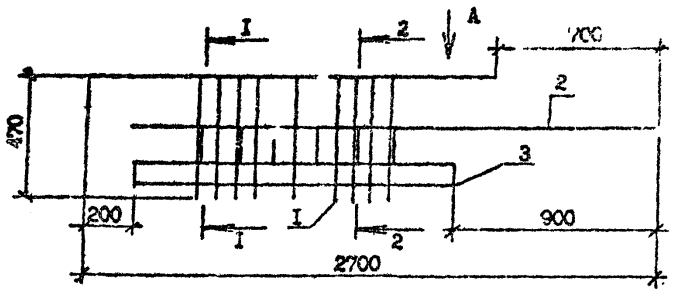

СКР7

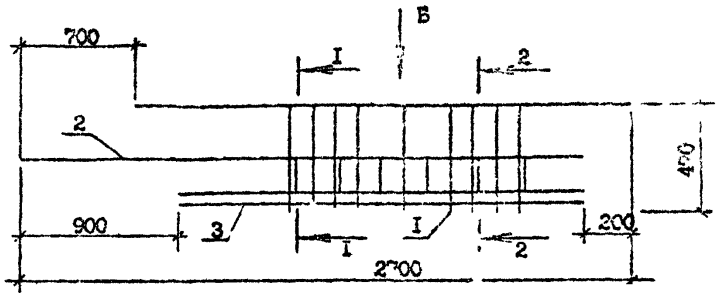

ВИД А

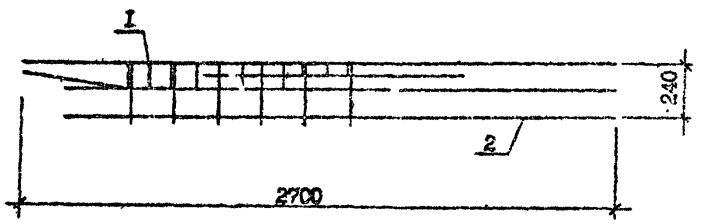

ВИД Б

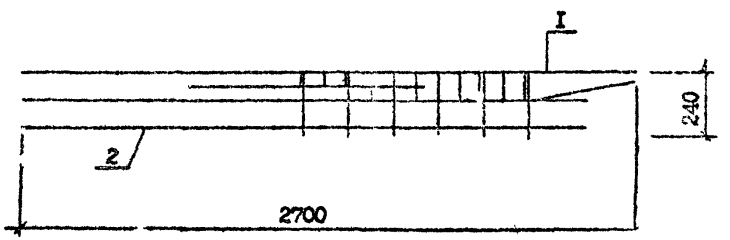

I - I

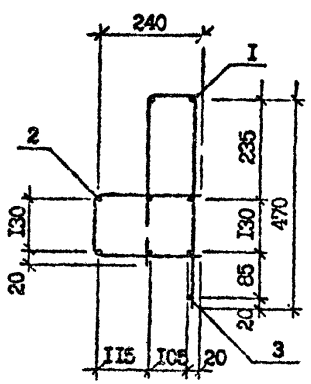

2 - 2

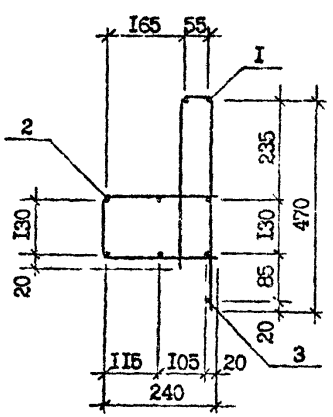

Марка каркаса	Поз.	Наименование	Кол.	Масса ед., кг	Масса каркаса кг
СКР6	I	Сетка С6	I	2,78	I0,43
	2	СI2	I	7,40	
	3	Ф5Вр-I, L =I600	I	0,25	
СКР7	I	Сетка С7	I	2,78	I0,43
	2	СI3	I	7,40	
	3	Ф5Вр-I, L =I600	I	0,25	

Арматура класса Вр-I по ГОСТ 6227-80*.

Разраб.	Салихова		4099
Проверил	Шелия		4099
ГИП	Бурджанадзе		4099
Нач.отд.	Бахтадзе		4099
Н.контр.	Маркарян		4099

I.090.I-7с.2-4 7I

КАРКАС УКРУПНИТЕЛЬНОЙ СБОРКИ СКР6, СКР7

Стадия	Лист	Листов
Р		I

ТбилЗНИИЭП

Инв. № подл. | Подпись и дата | Взам. инв. №

Копировал

Формат А3

Копия верна

т.к. 1090.1-7с вып 2-4

КР1

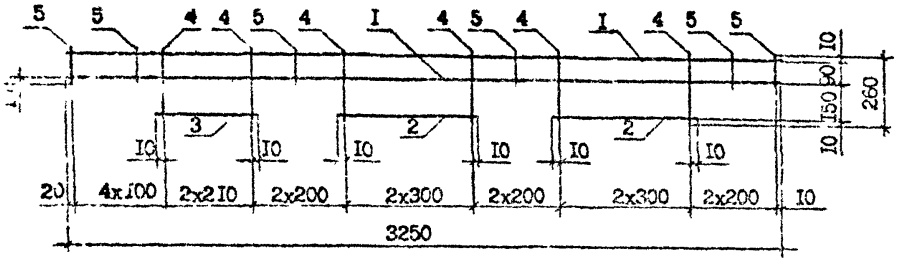

КР2

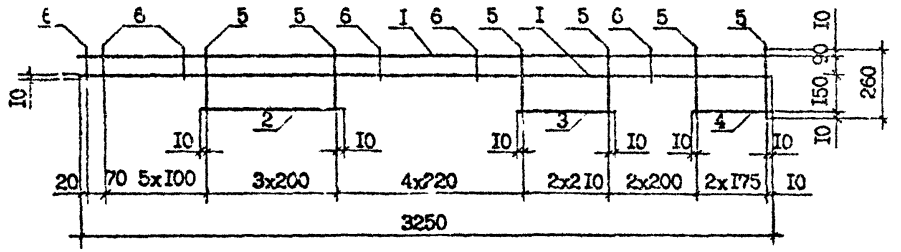

КР3

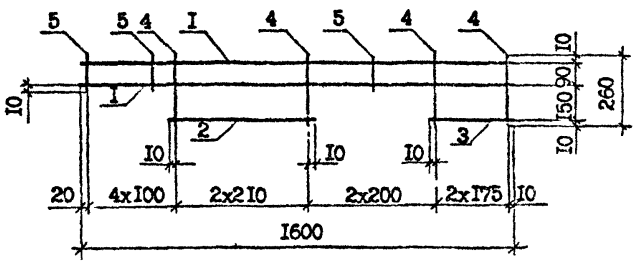

марка каркаса	Поз.	Наименование	Кол.	Масса ед., кг	Масса каркаса
КРI	I	Ф8А-Ш, L =3250	2	I,28	3,53
	2	Ф8А-Ш, L =620	2	0,24	
	3	Ф8А-Ш, L =440	I	0,I7	
	4	Ф4Вр-I, L =260	9	0,03	
	5	Ф4Вр-I, L =II0	8	0,0I	
КР2	I	Ф8А-Ш, L =3250	2	I,28	3,49
	2	Ф8А-Ш, L =620	I	0,24	
	3	Ф8А-Ш, L =440	I	0,I7	
	4	Ф8А-Ш, L =370	I	0,I5	
	5	Ф4Вр-I, L =260	I0	0,03	
	6	Ф4Вр-I, L =II0	I0	0,0I	
КР3	I	Ф6А-Ш, L =I600	2	0,36	I,II
	2	Ф6А-Ш, L =440	I	0,I0	
	3	Ф6А-Ш, L =370	I	0,08	
	4	Ф4Вр-I, L =260	6	0,03	
	5	Ф4Вр-I, L =II0	5	0,0I	

Арматура класса А-Ш по ГОСТ 578I-82*.
Арматура класса Вр-I по ГОСТ 6727-80*.
Технические требования см. I.090.I-7с.2-4 ТТ

Разраб.	САлихова		4099
Проверил	Шелия		4099
ГИП	Бурджачадзе		4099
Нач.отд.	Бахтадзе		4099
Н.контр.	Маркарян		4099

I.090.I-7с.2-4 72

КАРКАС
КРI...КР3

Стадия	Лист	Листов
Р		

ТбилЗНИИЭП

Копировал

Формат А3

Инв. № подл. | Подпись и дата | Взам. инв. №

Инв. № подл. | Подпись и дата | Взам. инв. №
Копия Кн. 29 Шифр
Р.К. 4093 1-7с. Вып 2-4

КР1, КР5

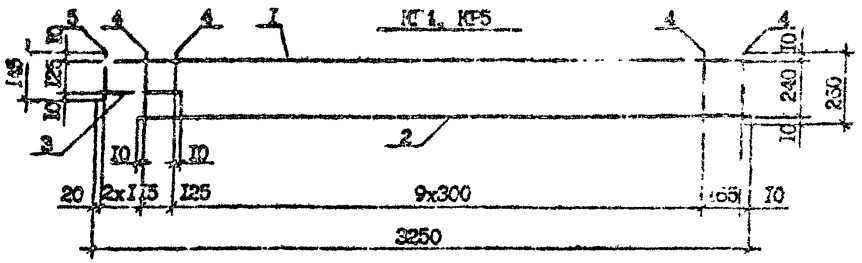

КР7, КР8

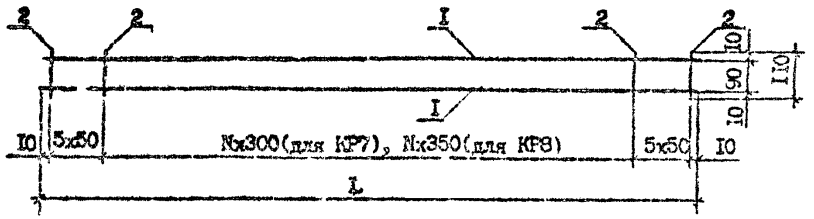

КР6

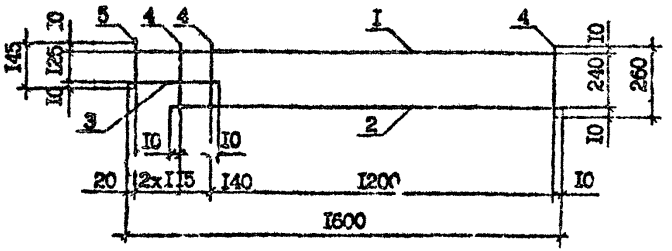

КР9, КРI0, КРII

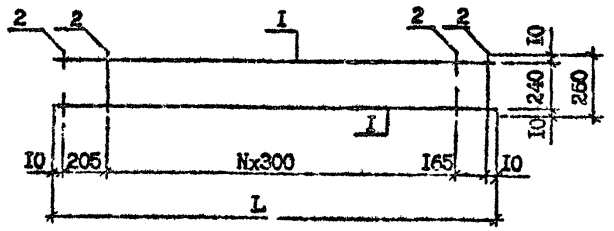

Марка каркаса	Поз.	Наименование	Кол.	Масса ед., кг	Масса каркаса
КР4	I	ФI0А-III, L =3250	I,	2,00	4,44
	2	ФI0А-III, L =30I0	I	I,86	
	3	ФI0А-III, L =385	I	0,24	
	4	Ф4Вр-I, L =260	I2	0,03	
	5	Ф4Вр-I, L =I45	2	0,0I	
КР5	I	Ф8А-III, L =3250	I	I,28	2,96
	2	Ф8А-III, L =30I0	I	I,I9	
	3	Ф8А-III, L =385	I	0,I5	
	4	Ф4Вр-I, L =260	I2	0,03	
	5	Ф4Вр-I, L =I45	2	0,0I	
КР6	I	Ф6А-III, L =I600	I	0,36	0,93
	2	Ф6А-III, L =I360	I	0,30	
	3	Ф6А-III, L =400	I	0,09	
	4	4Вр-I, L =260	6	0,03	
	5	4Вр-I, L =I45	2	0,0I	
КР7	I	Ф6А-III, L =3220	2	0,7I	I,64
	2	Ф4Вр-I, L =II0	20	0,0I	
КР8	I	Ф6А-III, L =I570	2	0,35	0,85
	2	4Вр-I, L =II0	I4	0,0I	
КР9	I	Ф6А-III, L =690	2	0,I5	0,40
	2	Ф4Вр-I, L =260	4	0,03	
КРI0	I	Ф6А-III, L =990	2	0,22	0,57
	2	Ф4Вр-I, L =260	5	0,03	
КРII	I	Ф6А-III, L =I290	2	0,29	0,73
	2	Ф4Вр-I, L =260	6	0,03	

Арматура класса А-III по ГОСТ 5781-82*.
Арматура класса Вр-I по ГОСТ 6727-80*.
Технические требования см. I.090.I-7с.2-4 ТТ

Марка каркаса	L, мм	N
КР7	3220	9
КР8	I570	3
КР9	690	I
КРI0	990	2
КРII	I290	3

Разраб.	Салихова		4.99
Проверил	[illegible]ния		4.99
ГИП	Бурджанадзе		4.99
Нач.отд.	Бахтадзе		4.99
Н.контр.	Маркарян		4.99

I.090.I-7с.2-4 73

КАРКАС КР4...КРII

Стадия	Лист	Листов
Р		I

ТбилЗНИИЭП

Копировал

Формат А3

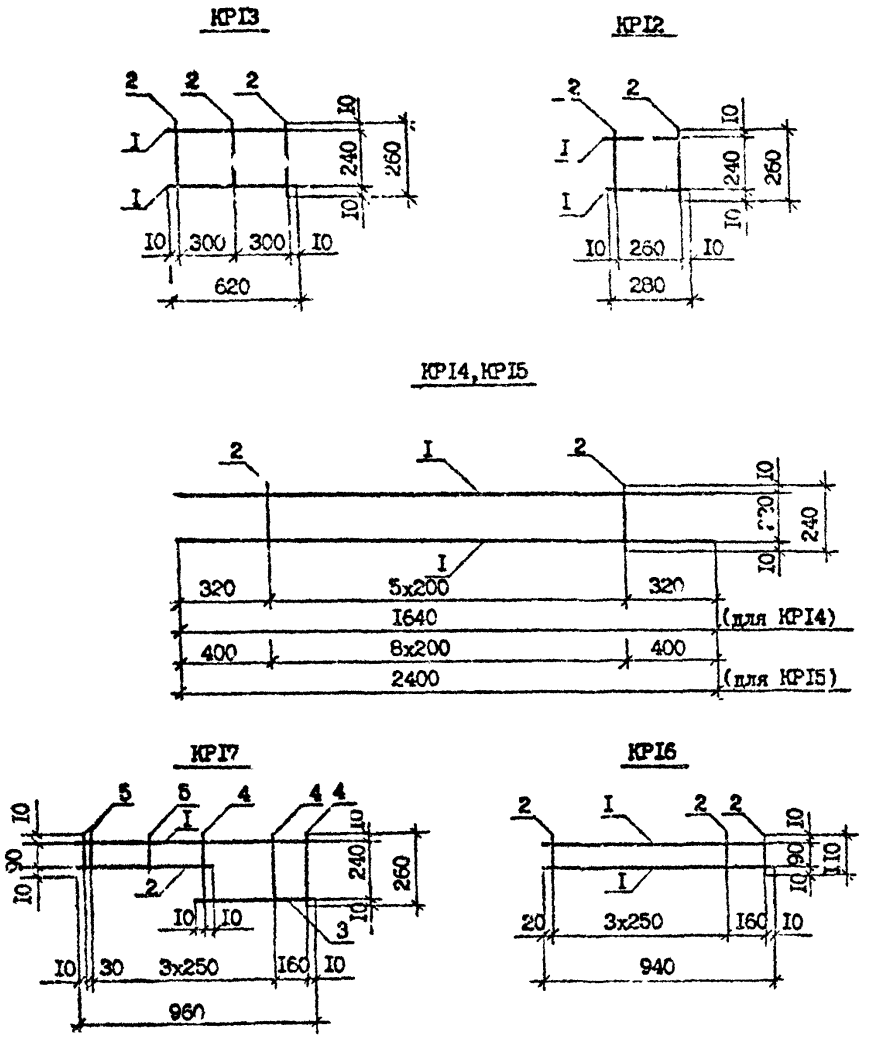

Марка каркаса		Наименование	Кол.	Масса ед., кг	Масса каркаса кг
КРI2	I	Ф6А-Ш, L =280	2	0,06	0,I7
	2	Ф4Вр-I, L =260	2	0,03	
КРI3	I	Ф6А-Ш, L =620	2	0,I4	0,36
	2	Ф4Вр-I, L =260	3	0,03	
КРI4	I	Ф6А-Ш, L =I640	2	0,36	0,86
	2	Ф4Вр-I, L =240	6	0,02	
КРI5	I	Ф8А-Ш, L =2400	2	0,95	2,II
	2	Ф4Вр-I, L =240	9	0,02	
КРI6	I	Ф6А-Ш, L =940	2	0,2I	0,48
	2	Ф4Вр-I, L =II0	5	0,0I	
КРI7	I	Ф6А-Ш, L =960	I	0,2I	0,54
	2	Ф6А-Ш, L =550	I	0,I2	
	3	Ф6А-Ш, L =430	I	0,I0	
	4	Ф4Вр-I, L =260	3	0,03	
	5	Ф4Вр-I, L =II0	3	0,0I	

Арматура класса А-Ш по ГОСТ 578I-82*.

Арматура класса Вр-I по ГОСТ 6727-80*.

Технические требования см. I.090.I-7с.2-4 ТТ

Разраб.	Салихова		4.09.90
Проверил	Шелия		4.09.90
ГИП	Бурджанадзе		4.09.90
Нач.отд.	Бахтадзе		4.09.90
Н.контр.	Маркарян		4.09.90

I.090.I-7с.2-4 74

КАРКАС КРI2, КРI7

Стадия	Лист	Листов
Р		I

ТбилЗНИИЭП

Копия верна

т.к. I.090.I-7с. Вып. 2-4

Подпись и дата | Взам. инв. №

Копир. верно

Т.К. 1.090.1-7с. вып. 2-4

Развертка

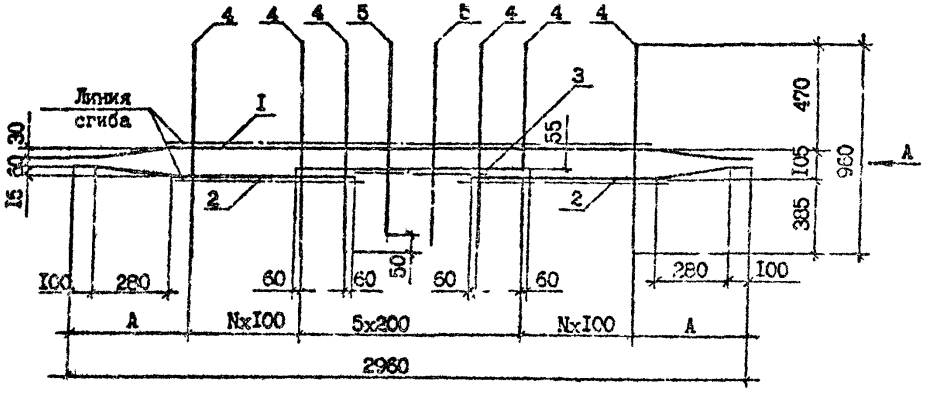

Вид А
в согнутом виде

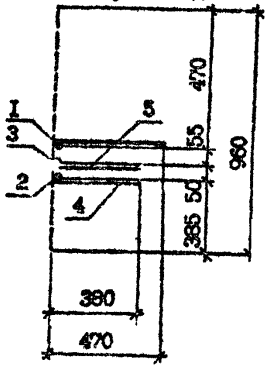

Марка сетки	А, мм	N
CI	380	6
C2	380	6
C3	590	4
C4	590	4

Марка сетки	Поз.	Наименование	Кол.	Масса ед., кг	Масса сетки, кг
CI	I	ФI2А-Ш, L =2960	I	2,63	9,58
	2	ФI2А-Ш, L =I240	2	I,I0	
	3	ФI2А-Ш, L =II20	I	0,99	
	4	Ф6А-Ш, L =960	I6	0,2I	
	5	Ф6А-Ш, L =9I5	2	0,20	
C2	I	ФI4А-Ш, L =2960	I	3,58	II,69
	2	ФI4А-Ш, L =I240	2	I,50	
	3	ФI4А-Ш, L =II20	I	I,35	
	4	Ф6А-Ш, L =960	I6	0,2I	
	5	Ф6А-Ш, L =9I5	2	0,20	
C3	I	ФI0А-Ш, L =2960	I	I,83	6,44
	2	ФI0А-Ш, L =I240	2	0,77	
	3	ФI0А-Ш, L =II20	I	0,69	
	4	Ф5Вр-I, I =960	I4	0,I5	
	5	Ф5Вр-I, L =9I5	2	0,I4	
C4	I	ФI2А-Ш, L =2960	I	2,63	9,I6
	2	ФI2А-Ш, L =I240	2	I,I0	
	3	ФI2А-Ш, L =II20	I	0,99	
	4	Ф6А-Ш, L =960	I4	0,2I	
	5	Ф6А-Ш, L =9I5	2	0,20	

Арматура класса А-Ш по ГОСТ 578I-82*.

Арматура класса Вр-I по ГОСТ 6727-80*.

Технические требования см. I.090.I-7с.2-4 ТТ

Разр.	Салихова		4.0990
Провер.	Чепия		4.0990
ГИП	Бурджанадзе		4.0990
Нач.отд.	Бахтадзе		4.0990
Н.контр.	Маркарян		4.0990

I.090.I-7с.2-4 75

СЕТКА
CI...C4

Стадия	Лист	Листов
Р		I

ТбилЗНИИЭП

Инв. № подл. | Подпись и дата | Взам. инв. №

Копировал

Формат А3

С5
Развертка

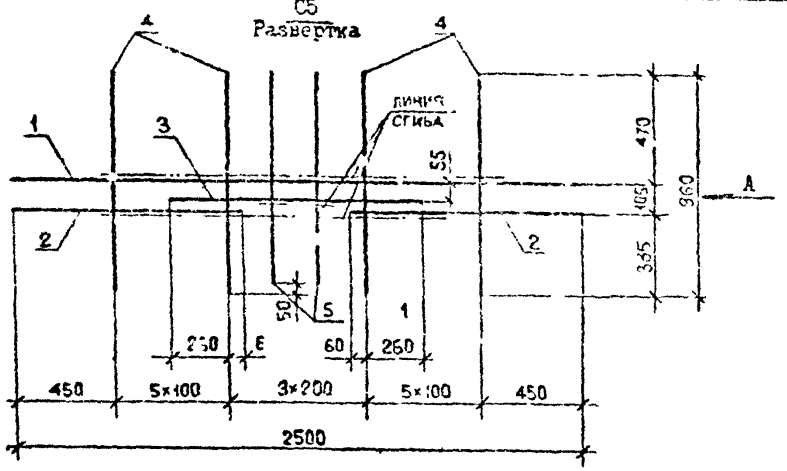

С7
Развертка

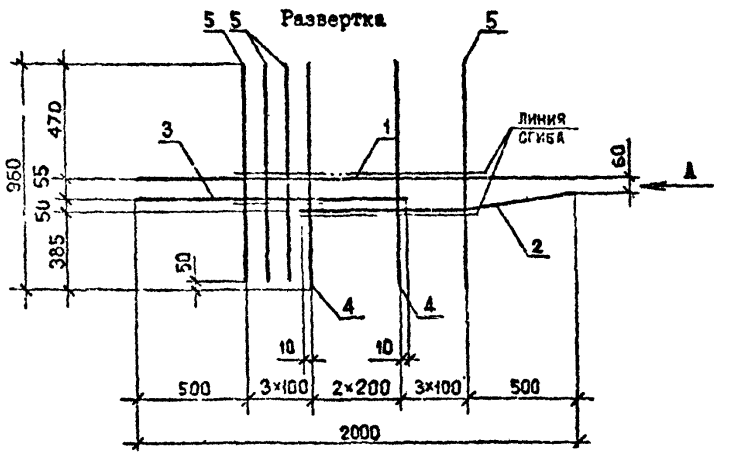

С6
Развертка

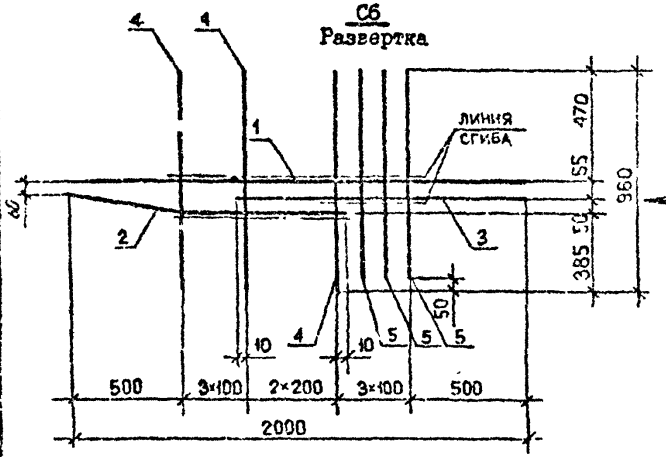

Вид А
в согнутом виде

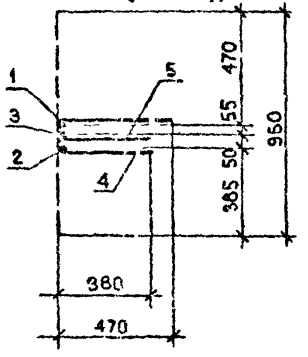

Марка сетки	Поз.	Наименование	Кол.	Масса ед.,кг	Масса сетки, кг
С5	1	Ф10А-III, L =2500	1	1,54	5,53
	2	Ф10А-III, L =1010	2	0,62	
	3	Ф10А-III, L =1120	1	0,69	
	4	Ф5Вр-I, L =960	12	0,15	
	5	Ф5Вр-I, L =915	2	0,14	
С6	1	Ф8А-III, L =2000	1	0,79	2,78
	2	Ф8А-III, L =1210	1	0,48	
	3	Ф8А-III, L =1210	1	0,48	
	4	Ф4Вр-I, L =960	8	0,10	
	5	Ф4Вр-I, L =915	3	0,09	
С7	1	Ф8А-III, L =2000	1	0,79	2,78
	2	Ф8А-III, L =1210	1	0,48	
	3	Ф8А-III, L =1210	1	0,48	
	4	Ф4Вр-I, L =960	8	0,10	
	5	Ф4Вр-I, L =915	3	0,09	

Арматура класса А-III по ГОСТ 5781-82*.
Арматура класса Вр-I по ГОСТ 6727-80*.
Технические требования см. I.090.1-7с.2-4 ТТ

Разраб.	Селихова		5090
Проверил	Шелия		5090
ГИП	Бурдженадзе		5090
Нач.отд.	Бахтадзе		5090
Н.контр.	Меркарян		5090

I.090.I-7с.2-4 76

СЕТКА
С5...С7

Стадия	Лист	Листов
Р		I

ТбилЗНИИЭП

Копировал

Формат А3

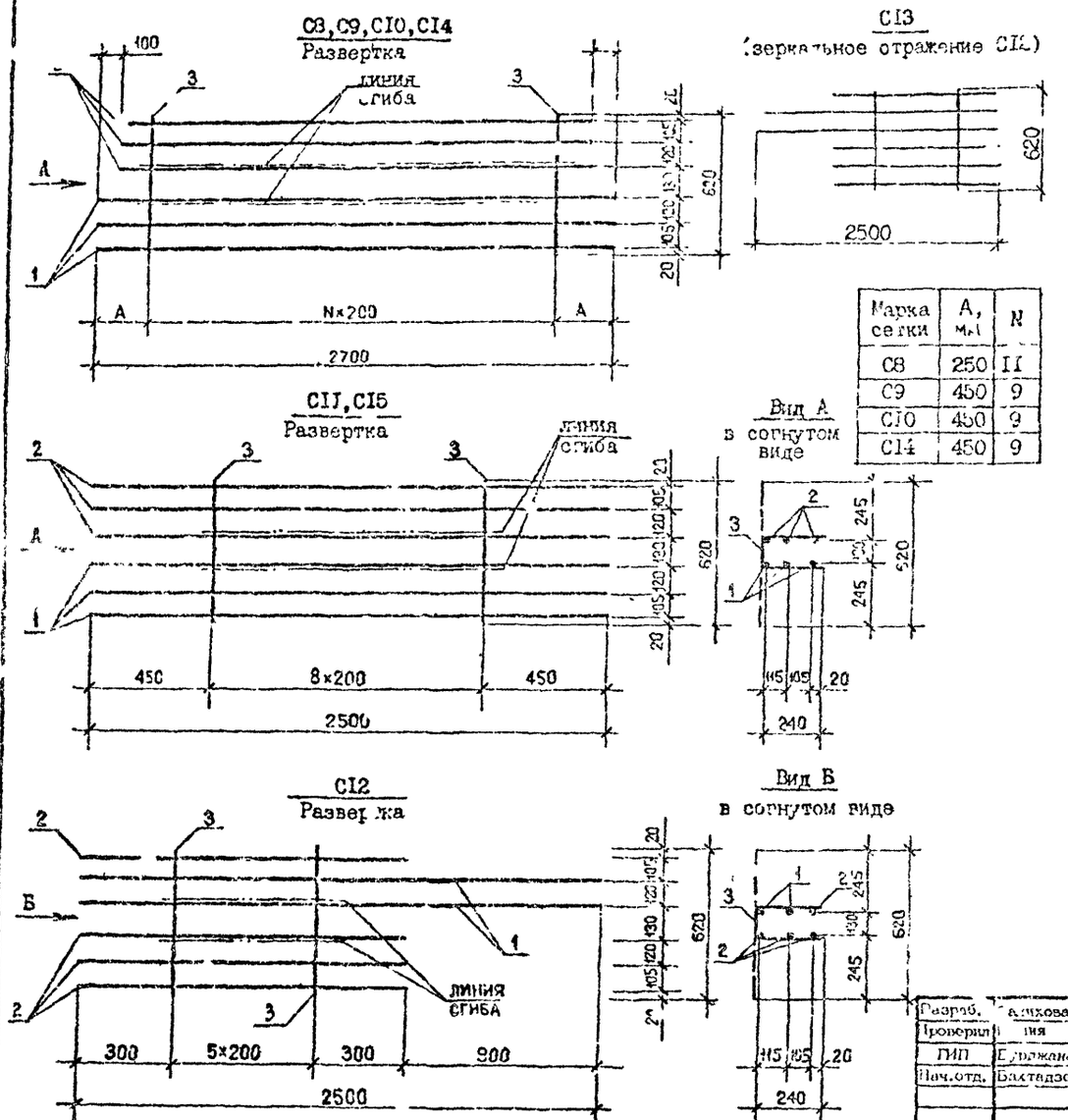

Марка сетки	A, мм	N
C8	250	11
C9	450	9
C10	450	9
C14	450	9

Марка сетки	Поз.	Наименование	Кол.	Масса ед., кг	Масса сетки, кг
C8	1	Ф8А-Ш, L =2700	3	1,07	13,95
	2	Ф14А-I, L =2500	3	3,02	
	3	Ф6А-Ш, L =620	12	0,14	
C9	1	Ф6А-Ш, L =2700	3	0,60	11,86
	2	Ф14А-I, L =2500	3	3,02	
	3	Ф5Вр-I, L =620	10	0,10	
C10	1	Ф8А-Ш, L =2700	3	1,07	[illegible]
	2	Ф14А-I, L =2500	3	3,02	
	3	Ф6А-Ш, L =620	10	0,14	
C11	1	Ф6А-Ш, L =2500	3	0,56	11,64
	2	Ф14А-I, L =2500	3	3,02	
	3	Ф5Вр-I, L =620	9	0,10	
C12	1	Ф14А-I, L =2500	2	3,02	7,40
	2	Ф5Вр-I, L =1600	4	0,25	
	3	Ф4Вр-I, L =620	6	0,06	
C13	1	Ф14А-I, L =2500	2	3,02	7,40
	2	Ф5Вр-I, L =1600	4	0,25	
	3	Ф4Вр-I, L =620	6	0,06	
C14	1	Ф8А-Ш, L =2700	3	1,07	7,58
	2	Ф8А-Ш, L =2500	3	0,99	
	3	Ф6А-Ш, L =620	10	0,14	
C15	1	Ф6А-Ш, L =2500	3	0,56	4,23
	2	Ф6А-Ш, L =2500	3	0,56	
	3	Ф5Вр-I, L =620	9	0,10	

Арматура класса А-Ш и А-I по ГОСТ 5781-82*.
Арматура класса Вр-I по ГОСТ 6727-80*.
Технические требования см. I.090.I-7с.2-4 ТТ

Разраб.	Галихова		5.09.90
Проверил	[illegible]ия		5.09.90
ГИП	Бурджанадзе		5.09.90
Нач.отд.	Бахтадзе		5.09.90
Н.контр.	Маркарян		5.09.90

I.090.I-7с.2-4 77

СЕТКА
C8...C15

Стадия	Лист	Листов
Р		I

ТбилЗНИИЭП

Копировал

Формат А3

Изм. № подл. | Подпись и дата | Взам. инв. №

Копия верна

т.к. 1.090.1-7с. вып. 2-4

С21
Развертка

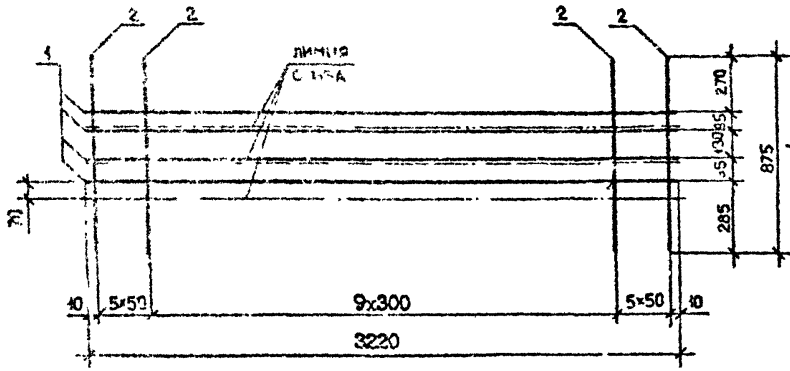

Вид А
в согнутом виде

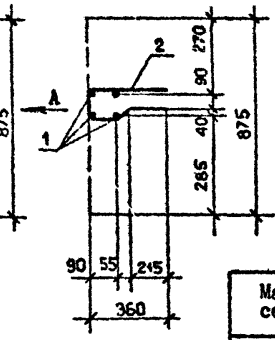

С16...С20

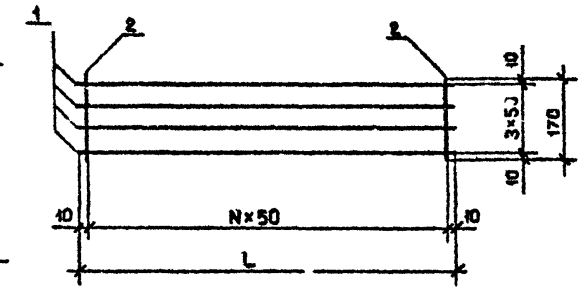

С22
Развертка

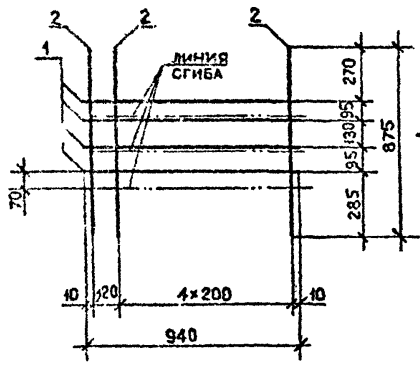

Вид Б
в согнутом виде

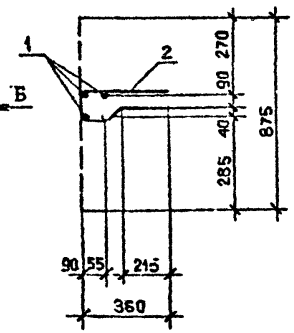

Марка сетки	L,мм	N
С16	1320	26
С17	1920	38
С18	2220	44
С19	2520	50
С20	3070	61

Марка сетки	Поз.	Наименование	Кол.	Масса ед.,кг	Масса сетки, кг
С16	1	Ф5Вр-I, L =1320	4	0,20	1,25
	2	Ф4Вр-I, L =170	27	0,02	
С17	1	Ф5Вр-I, L =1920	4	0,30	1,84
	2	Ф4Вр-I, L =170	39	0,02	
С18	1	Ф5Вр-I, L =2220	4	0,34	2,12
	2	Ф4Вр-I, L =170	45	0,02	
С19	1	Ф5Вр-I, L =2520	4	0,39	2,42
	2	Ф4Вр-I, L =170	51	0,02	
С20	1	Ф5Вр-I, L =3070	4	0,47	2,92
	2	Ф4Вр-I, L =170	62	0,02	
С21	1	Ф5Вр-I, L =3220	4	0,50	3,73
	2	Ф4Вр-I, L =875	20	0,09	
С22	1	Ф5Вр-I, L =940	4	0,14	1,08
	2	Ф4Вр-I, L =875	6	0,09	

Арматура класса Вр-I по ГОСТ 6727-80*.
Технические требования см. 1.090.1-7с.2-4 ТТ

Разраб.	Салихова		50.90
Проверил	Шелия		50.90
ГИП	Бурджанадзе		50.90
Нач.отд.	Бахтадзе		50.90
Н.контр.	Маркарян		50.90

1.090.1-7с.2-4 78

СЕТКА
С16...С22

Стадия	Лист	Листов
Р		1

ТбилЗНИИЭП

Копировал

Формат А3

МН1

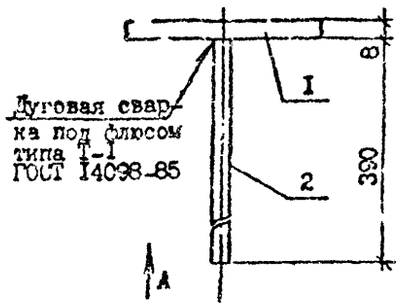

Вид А

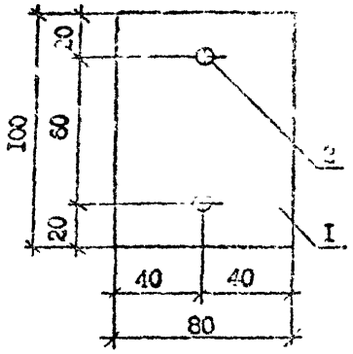

МН2

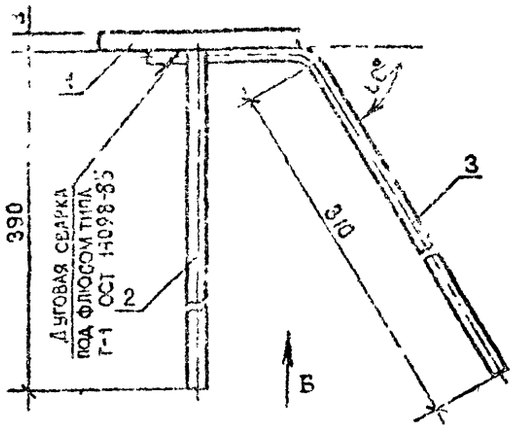

Вид Б

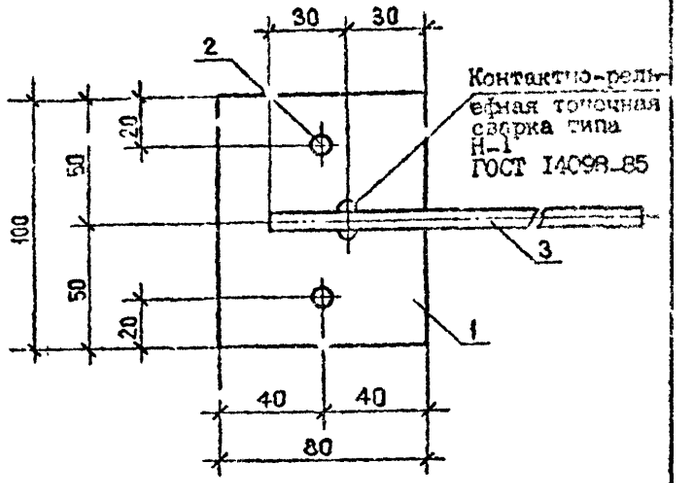

МН3

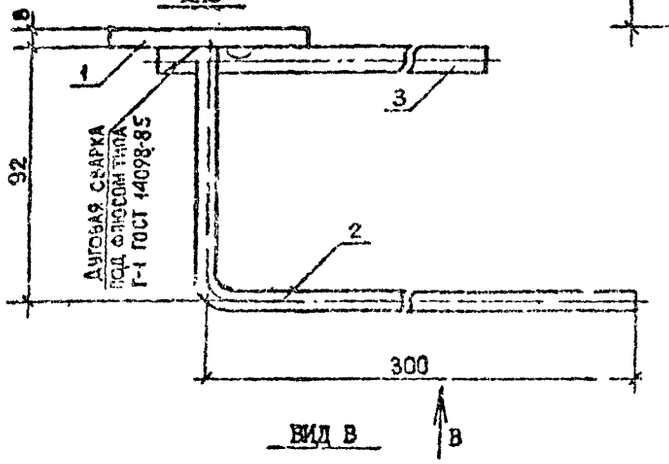

ВИД В

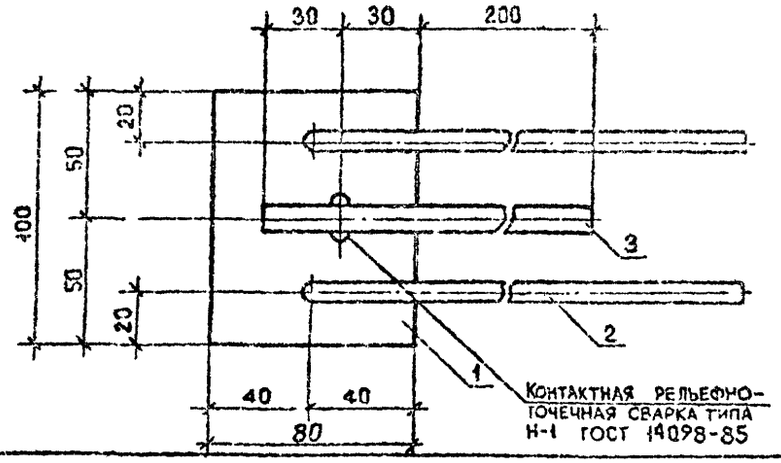

Марк. закладного изделия	Поз.	Наименование	Кол.	Масса ед., кг	Масса изделия кг
МН1	I	полоса -8х30, L =100	I	0,50	0,80
	2	⌀8А-III, L =390	2	0,15	
МН2	I	полоса -8х80, L =100	I	0,50	0,88
	2	⌀8А-III, L =390	2	0,15	
	3	⌀8А-III, L =370	I	0,08	
МН3	I	полоса -8х80, L =100	I	0,50	0,95
	2	⌀8А-III, L =395	2	0,09	
	3	⌀14А-I, L =260	I	0,27	

Арматура класса А-III и А-I по ГОСТ 5781-82*.
Сталь полосовая по ГОСТ 103-76*.
Технические требования см. I.090.I-7с.2-4 ТТ

Разраб.	Сахаров		5.79
Провер.	Шелия		5.79
ГИП	Джанашвили		5.79
Нач.отд.	Бахтадзе		5.79
Н.контр.	Маркарян		5.79

I.090.I-7с.2-4 79

ИЗДЕЛИЕ ЗАКЛАДНОЕ МН1...МН3

Стадия	Лист	Листов
Р		

ТбилЗНИИЭП

Инв.№ подл. | Подпись и дата | Взам.инв.№

Копировал

Формат А3

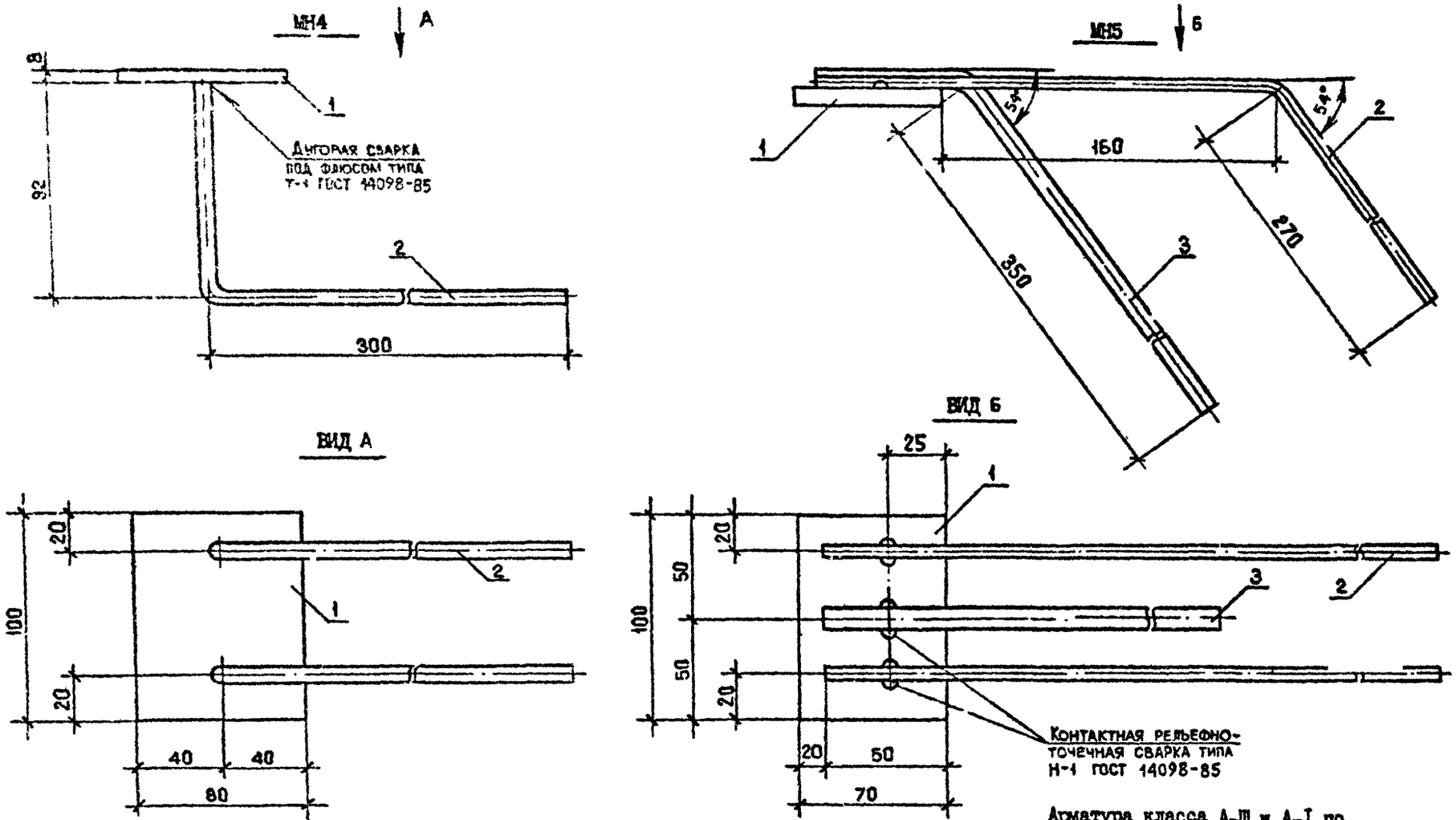

Марка закладного изделия	Поз.	Наименование	Кол.	Масса ед., кг	Масса изделия, кг
МН4	I	полоса -8х80, L =I00	I	0,50	0,82
	2	Ф8А-Ш, L =395	2	0,I6	
МН5	I	полоса -8х70, L =I00	I	0,44	I,I8
	2	Ф6А-Ш, L =480	2	0,II	
	3	ФI4А-I, L =4I0	3	0,50	

Арматура класса А-Ш и А-I по ГОСТ 578I-82*.
Сталь полосовая по ГОСТ I03-76*.
Технические требования см. I.090.I-7с.2-4 ТТ

Разраб.	Салихова		5.09.90
Проверил	Шелия		5.09.90
ГИП	Бурджанадзе		5.09.90
Нач.отд.	Бахтадзе		5.09.90
Н.контр.	Маркарян		5.09.90

I.090.I-7с.2-4 80

ИЗДЕЛИЕ ЗАКЛАДНОЕ МН4, МН5

Стадия	Лист	Листов
Р		1

ТбилЗНИИЭП

Копировал

Формат А3

Копия верна

Т.п. 1090.1-7с, вып 2-4

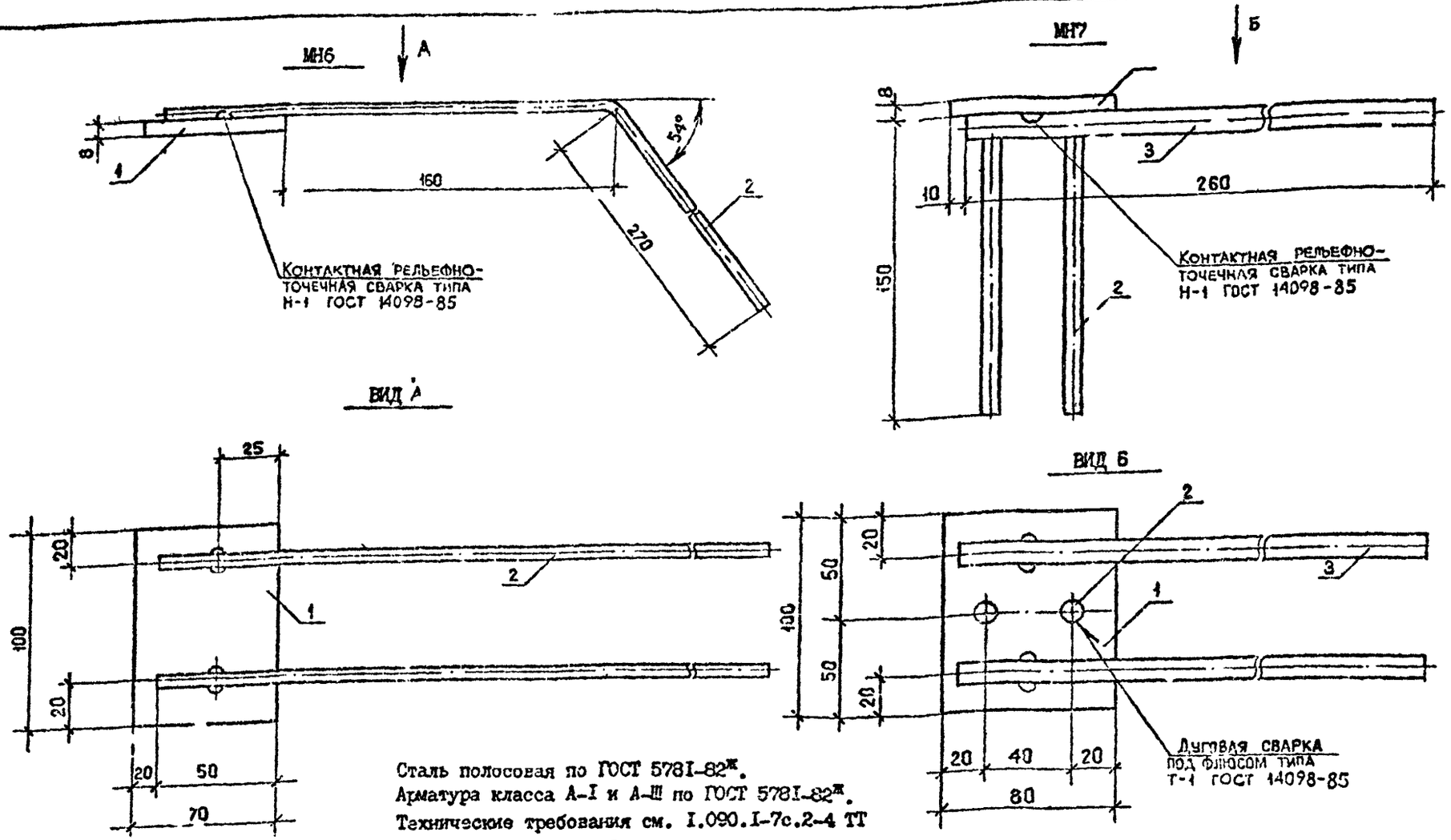

Сталь полосовая по ГОСТ 5781-82ж.
Арматура класса А-I и А-Ш по ГОСТ 5781-82ж.
Технические требования см. I.090.I-7с.2-4 ТТ

Марка закладного изделия	Поз.	Наименование	Кол.	Масса ед., кг	Масса изделия, кг
МН6	I	полоса -8х70, L =I00	I	0,44	0,82
	2	Ф8А-Ш, L =480	2	0,19	
МН7	I	полоса -8х80, L =I00	I	0,50	I,08
	2	Ф8А-Ш, L =I50	2	0,06	
	3	ФI2А-I, L =260	2	0,23	

Разраб.	Салихова		5.09.90
Проверил	Шелия		5.09.90
ГИП	Бурджанадзе		5.09.90
Нач.отд.	Бахтадзе		5.09.90
Н.контр.	Маркарян		5.09.90

I.090.I-7с.2-4 8I

ИЗДЕЛИЕ ЗАКЛАДНОЕ МН6, МН7

Стадия	Лист	Листов
Р		I

ТбилЗНИИЭП

Копировал

Формат А3

Т.к. 1490.1-7с. вып. 2-4

Копия верна

Инв. № подл. | Подпись и дата | Взам. инв. №

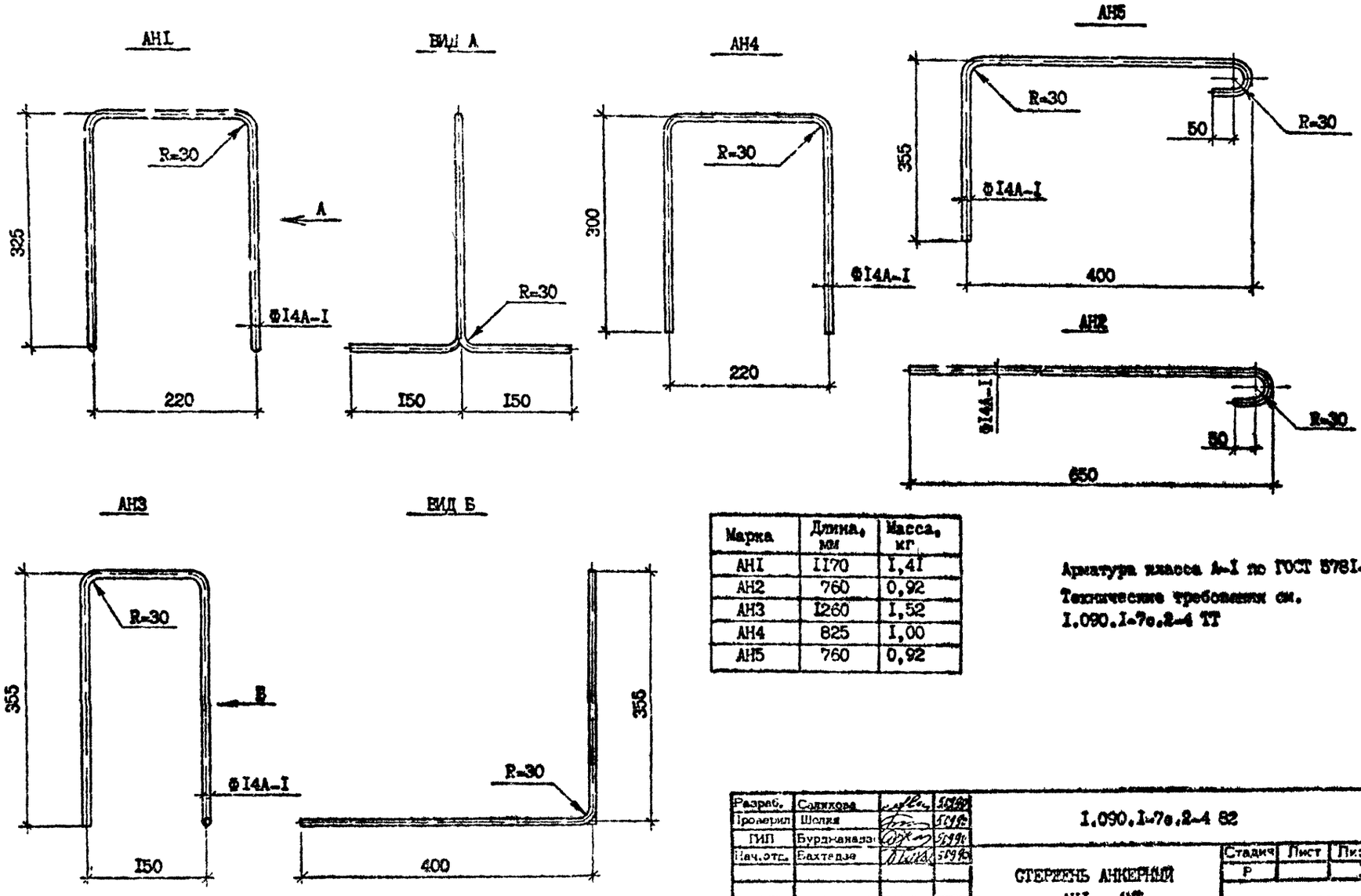

Марка	Длина, мм	Масса, кг
АН1	1170	1,41
АН2	760	0,92
АН3	1260	1,52
АН4	825	1,00
АН5	760	0,92

Арматура класса А-I по ГОСТ 5781-82*
Технические требования см.
I.090.I-7с.2-4 ТТ

Разраб.	Салихова		5.09.90
Проверил	Шелия		5.09.90
ГИП	Бурдиаладзе		5.09.90
Нач.отд.	Бахтадзе		5.09.90
Н.контр.	Маркарян		5.09.90

I.090.I-7с.2-4 82

СТЕРЖЕНЬ АНКЕРНЫЙ
АН1...АН5

Стадия	Лист	Листов
Р		I

ТбилЗИНИЗП

Копировал

Формат А3

т.к. 1.090.1-7с. вып. 2-4

Инв. № подл. | Подпись и дата | Взам. инв. №

СП3...СП6

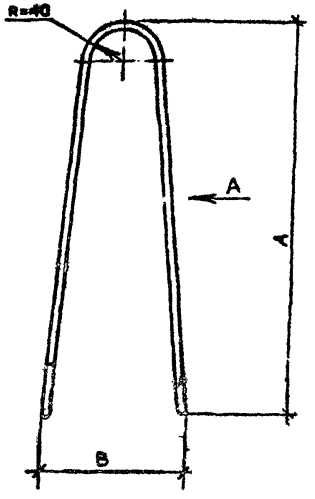

ВИД А

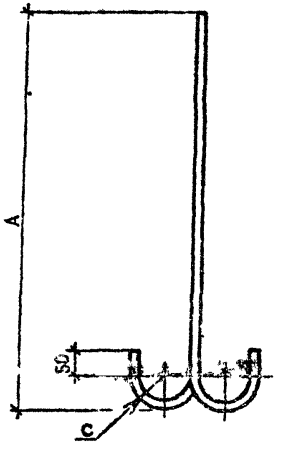

СП1,СП2

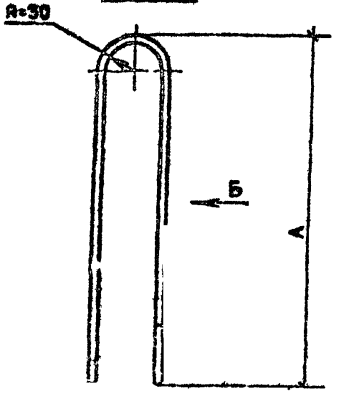

ВИД Б

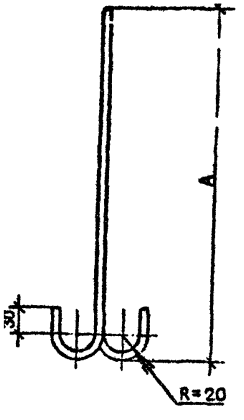

Марка	A, мм	B, мм	C, мм
СП1	560	-	-
СП2	680	-	-
СП3	550	170	20
СП4	630	190	20
СП5	700	210	30
СП6	780	210	30

Марка	Наименование	Масса, кг
СП1	Ф8А-I, L =1330	0,53
СП2	Ф10А-I, L =1550	0,96
СП3	Ф10Ас-П, L =1340	0,83
СП4	Ф12Ас-П, L =1500	1,33
СП5	Ф14Ас-П, L =1740	2,10
СП6	Ф16Ас-П, L =1900	3,00

Технические требования см. I.090.I-7с.2-4 ТТ
Арматура класса А-I и Ас-П по ГОСТ 5781-82*.

Разраб.	Сенихова		
Проверил	Шелия		
ГИП	Бурджанадзе		
Нач.отд.	Бахтадзе		
Н.контр.	Маркарян		

I.090.I-7с.2-4 83

ПЕТЛЯ СТРОПОВОЧНАЯ
СП1...СП6

Стадия	Лист	Листов
Р		1

Инв. № подл. | Подпись и дата | Взам.инв. №

Марка элемента	Изделия арматурные																		
	Арматура класса																		Всего
	А-I				Ас-II					III						Рр-I			
	ГОСТ 5781-82*															ГОСТ 6727-80*			
	Ф8	Ф10	Ф14	Итого	Ф10	Ф12	Ф14	Ф16	Итого	Ф6	Ф8	Ф10	Ф12	Ф14	Итого	Ф4	Ф5	Итого	
1ПСО 30.33.3-1П-С9	-	-	27,18	27,18	-	2,66	-	-	2,66	8,88	9,63	8,20	5,82	-	32,53	5,40	11,19	16,59	78,96
1ПСО 30.33.3-2П-С9	-	-	27,18	27,18	-	2,66	-	-	2,66	8,88	9,63	8,20	-	7,93	34,64	5,40	11,19	16,59	81,07
2ПСО 30.33.3-1П-С9	-	-	27,18	27,18	-	2,66	-	-	2,66	9,16	9,63	8,20	5,82	-	32,81	5,26	11,49	16,75	79,40
2ПСО 30.33.3-2П-С9	-	-	27,18	27,18	-	2,66	-	-	2,66	9,16	9,63	8,20	-	7,93	34,92	5,26	11,49	16,75	81,51
3ПСО 30.33.3-1П-С9	-	-	27,18	27,18	-	2,66	-	-	2,66	5,52	11,66	12,26	-	-	29,44	5,74	14,99	20,73	80,01
3ПСО 30.33.3-2П-С9	-	-	27,18	27,18	-	2,66	-	-	2,66	8,46	14,87	8,20	5,82	-	37,35	5,74	11,61	17,35	84,54
4ПСО 30.33.3-1П-С9	-	-	27,18	27,18	-	2,66	-	-	2,66	5,80	11,66	12,26	-	-	29,72	5,50	15,49	20,99	80,55
4ПСО 30.33.3-2П-С9	-	-	27,18	27,18	-	2,66	-	-	2,66	8,74	14,87	8,20	5,82	-	37,63	5,50	12,11	17,61	85,08
5ПСО 30.33.3-2П-С9	-	-	27,18	27,18	-	2,66	-	-	2,66	5,40	11,66	11,67	-	-	28,73	5,44	14,76	20,20	78,77
6ПСО 30.33.3-2П-С9	-	-	24,16	24,16	-	-	4,20	-	4,20	3,28	18,65	8,20	-	-	30,13	7,06	12,99	20,05	73,54
7ПСО 30.33.3-2П-С9	-	-	24,16	24,16	-	-	4,20	-	4,20	3,28	18,65	8,20	-	-	30,13	7,06	12,99	20,05	73,54
1ПСО 32.33.3-1П-С9	-	-	27,18	27,18	-	2,66	-	-	2,66	5,52	11,66	12,26	-	-	29,44	7,47	17,07	24,54	83,82
1ПСО 32.33.3-2П-С9	-	-	27,18	27,18	-	2,66	-	-	2,66	8,46	14,86	8,20	5,82	-	37,35	7,47	13,69	21,16	88,35
2ПСО 32.33.3-1П-С9	-	-	27,18	27,18	-	2,66	-	-	2,66	5,52	11,66	12,26	-	-	29,44	7,47	17,07	24,54	83,82
2ПСО 32.33.3-2П-С9	-	-	27,18	27,18	-	2,66	-	-	2,66	8,46	14,86	8,20	5,82	-	37,35	7,47	13,69	21,16	88,35
1ПСО 60.33.3-1П-С9	-	-	50,91	50,91	-	-	8,40	-	8,40	14,92	15,46	16,40	12,08	-	58,86	10,06	22,41	32,47	150,64
1ПСО 60.33.3-2П-С9	-	-	50,91	50,91	-	-	8,40	-	8,40	14,92	15,46	16,40	0,44	15,86	63,08	10,06	22,41	32,47	154,86
2ПСО 60.33.3-1П-С9	-	-	50,91	50,91	-	-	8,40	-	8,40	15,48	15,46	16,40	12,08	-	59,42	9,78	23,02	32,80	151,53
2ПСО 60.33.3-2П-С9	-	-	50,91	50,91	-	-	8,40	-	8,40	15,48	15,46	16,40	0,44	15,86	63,64	9,78	23,02	32,80	155,75
3ПСО 60.33.3-1П-С9	-	-	50,91	50,91	-	-	8,40	-	8,40	8,20	16,90	24,52	0,44	-	50,06	10,40	30,08	40,48	149,86
3ПСО 60.33.3-2П-С9	-	-	50,91	50,91	-	-	8,40	-	8,40	14,08	23,32	16,40	12,08	-	65,88	10,40	23,32	33,72	158,91
1ПСБ 30.33.3-1П-С9	-	2,34	23,80	26,14	1,66	-	-	-	1,66	8,88	9,63	8,20	5,82	-	32,53	8,88	6,20	15,08	75,41
1ПСБ 30.33.3-2П-С9	-	2,34	23,80	26,14	1,66	-	-	-	1,66	8,88	9,63	8,20	-	7,93	34,64	8,88	6,20	15,08	77,52
2ПСБ 30.33.3-1П-С9	-	2,34	23,80	26,14	1,66	-	-	-	1,66	8,88	9,63	8,20	5,82	-	32,53	8,88	6,20	15,08	75,41
2ПСБ 30.33.3-2П-С9	-	2,34	23,80	26,14	1,66	-	-	-	1,66	8,88	9,63	8,20	-	7,93	34,64	8,88	6,20	15,08	77,52
1ПСД 30.33.3-2П-С9	-	-	33,22	33,22	-	2,66	-	-	2,66	8,38	14,69	8,20	5,82	-	37,09	7,64	14,23	21,87	94,84
1ПСД 30.33.3-2П-С9	-	2,34	19,86	22,20	-	2,66	-	-	2,66	4,28	14,28	8,20	-	-	26,76	5,03	10,36	15,39	67,01
2ПСД 30.33.3-2П-С9	-	2,34	19,86	22,20	-	2,66	-	-	2,66	4,28	14,28	8,20	-	-	26,76	5,03	10,36	15,39	67,01

Разраб.	Шелия		5.09.90
Проверил	Сапихова		5.09.90
ГИП	Бурджанадзе		5.09.90
Нач.отд.	Бахтадзе		5.09.90
Н.контр.	Маркарян		5.09.90

I.090.1-7с.2-4 РС

ВЕДОМОСТЬ РАСХОДА СТАЛИ

Стадия	Лист	Листов
Р	I	4

ТбилЗНИИЭП

Копировал

Формат А3

Взам.инв. №

Подпись и дата

Инв.№подл.

т.к. 1.090.1-7с. вып. 2-4

Копия верна

Марка элемента	Изделия закладные										Общий расход
	Арматура класса						Прокат марки			Всего	
	А-I			А-III			ВСт3пс6				
	ГОСТ 5781-82*						ГОСТ 103-76*				
	Ф12	Ф14	Итого	Ф6	Ф8	Итого	8х70	8х80	Итого		
1ПСО 30.33.3-1П-С9	-	1,08	1,08	0,72	1,88	2,60	-	5,00	5,00	8,68	87,64
1ПСО 30.33.3-2П-С9	-	1,08	1,08	0,72	1,88	2,60	-	5,00	5,00	8,68	89,75
2ПСО 30.33.3-1П-С9	-	1,08	1,08	0,72	1,88	2,60	-	5,00	5,00	8,68	88,08
2ПСО 30.33.3-2П-С9	-	1,08	1,08	0,72	1,88	2,60	-	5,00	5,00	8,68	90,19
3ПСО 30.33.3-1П-С9	-	1,08	1,08	0,72	1,88	2,60	-	5,00	5,00	8,68	88,69
3ПСО 30.33.3-2П-С9	-	1,08	1,08	0,72	1,88	2,60	-	5,00	5,00	8,68	93,22
4ПСО 30.33.3-1П-С9	-	1,08	1,08	0,72	1,88	2,60	-	5,00	5,00	8,68	89,23
4ПСО 30.33.3-2П-С9	-	1,08	1,08	0,72	1,88	2,60	-	5,00	5,00	8,68	93,76
5ПСО 30.33.3-2П-С9	-	1,08	1,08	0,88	1,88	2,76	-	5,00	5,00	8,84	87,61
6ПСО 30.33.3-2П-С9	-	1,08	1,08	0,88	1,88	2,76	-	5,00	5,00	8,84	87,38
7ПСО 30.33.3-2П-С9	-	1,08	1,08	0,88	1,88	2,76	-	5,00	5,00	8,84	87,38
1ПСО 32.33.3-1П-С9	-	1,54	1,54	0,80	2,00	2,80	1,76	3,00	4,76	9,10	92,92
1ПСО 32.33.3-2П-С9	-	1,54	1,54	0,80	2,00	2,80	1,76	3,00	4,76	9,10	97,45
2ПСО 32.33.3-1П-С9	-	1,54	1,54	0,80	2,00	2,80	1,76	3,00	4,76	9,10	92,92
2ПСО 32.33.3-2П-С9	-	1,54	1,54	0,80	2,00	2,80	1,76	3,00	4,76	9,10	97,45
1ПСО 60.33.3-1П-С9	-	1,08	1,08	0.72	1,88	2,60		5,00	5,00	8,68	159,3
1ПСО 60.33.3-2П-С9	-	1,08	1,08	0,72	1,88	2,60	-	5,00	5,00	8,68	163,5
2ПСО 60.33.3-1П-С9	-	1,08	1,08	0,72	1,88	2,60	-	5,00	5,00	8,68	160,2
2ПСО 60.33.3-2П-С9	-	1,08	1,08	0,72	1,88	2,60	-	5,00	5,00	8,68	164,4
3ПСО 60.33.3-1П-С9	-	1,08	1,08	0,72	1,88	2,60	-	5,00	5,00	8,68	158,5
3ПСО 60.33.3-2П-С9	-	1,08	1,08	1,08	1,88	2,60	-	5,00	5,00	8,68	167,6
1ПСБ 30.33.3-1П-С9	-	0,54	0,54	0,36	2,52	2,88	-	5,00	5,00	8,42	83,83
1ПСБ 30.33.3-2П-С9	-	0,54	0,54	0,36	2,52	2,88	-	5,00	5,00	8,42	85,94
2ПСБ 30.33.3-1П-С9	-	0,54	0,54	0,36	2,52	2,88	-	5,00	5,00	8,42	83,83
2ПСБ 30.33.3-2П-С9	-	0,54	0,54	0,36	2,52	2,88	-	5,00	5,00	8,42	85,94
ПСЛ 30.33.3-2П-С9	0,92	1,08	2,00	0,72	2,04	2,76		6,00	6,00	10,76	105,6
1ПСД 30.33.3-2П-С9	-	0,54	0,54	0,52	2,52	3,04	-	5,00	5,00	8,58	75,59
2ПСД 30.33.3-2П-С9	-	0,54	0,54	0,52	2,52	3,04	-	5,00	5,00	8,58	75,59

Копия верна

т.к. 1090.1-7с. вып. 2-4

Инв. № подл. | Подпись и дата | Взам. инв. №

Марка элемента	Изделия арматурные																	
	Арматура класса																	Всего
	A-I				Ac-II					A-III						Bp-I		
	ГОСТ 5781-82*														ГОСТ 6727-80*			
	Ø6	Ø10	Ø14	Итого	Ø10	Ø12	Ø14	Ø16	Итого	Ø6	Ø8	Ø10	Ø12	Ø14	Итого	Ø4	Ø5	Итого	
3ПСД 30.33.3-2П-С9	-	2,96	19,86	22,02	-	2,66	-	-	2,66	2,84	15,46	8,20	-	-	26,50	5,04	9,76	14,80	66,78
4ПСД 30.33.3-1П-С9	-	3,66	22,88	26,54	1,66	-	-	-	1,66	8,28	9,63	8,20	5,82	-	31,93	4,70	8,34	13,04	73,17
4ПСД 30.33.3-2П-С9	-	3,66	22,88	26,54	1,66	-	-	-	1,66	8,28	9,63	8,20	-	7,93	34,04	4,70	8,34	13,04	75,28
ПСД 30.33.3-2П-С9	-	-	22,76	22,76	-	2,66	-	-	2,66	5,08	11,48	11,67	-	-	28,23	5,74	15,04	20,78	74,43
ПС 30.33.3-П-С9	-	-	24,16	24,16	-	-	4,20	-	4,20	2,84	16,90	-	-	-	19,74	2,44	7,36	9,80	57,90
ПС 24.33.3-П-С9	-	-	21,28	21,28	-	-	4,20	-	4,20	2,84	14,28	-	-	-	17,12	2,10	5,84	7,94	50,54
ПС 18.33.3-П-С9	-	-	18,36	18,36	-	2,66	-	-	2,66	2,84	14,28	-	-	-	17,12	2,10	4,40	6,50	44,64
ПС 12.33.3-П-С9	-	-	13,04	13,04	1,66	-	-	-	1,66	2,84	11,66	-	-	-	14,50	1,76	3,04	4,80	34,00
ПС 30.16.3-П-С9	-	-	13,30	13,30	-	2,66	-	-	2,66	6,20	-	-	-	-	6,20	1,44	4,60	6,04	28,20
1ПС 32.33.3-П-С9	-	-	24,16	24,16	-		-	6,00	6,00	2,84	17,70	-	-	-	20,54	4,17	9,42	13,59	64,29
2ПС 32.33.3-П-С9	-	-	24,16	24,16	-	-	-	6,00	6,00	2,84	17,70	-	-	-	20,54	4,17	9,42	13,59	64,29
1ПС 14.33.3-П-С9	-	-	13,04	13,04	1,66	-	-	-	1,66	2,84	11,66	-	-	-	14,50	3,49	4,02	7,51	36,71
2ПС 14.33.3-П-С9	-	-	13,04	13,04	1,66	-	-	-	1,66	2,84	11,66	-	-	-	14,50	3,49	4,02	7,51	36,71
ПСП 60.10.3-П-С9	-	3,84	16,54	20,38	-	-	-	-	-	3,85	-	-	-	-	3,85	4,94	-	4,94	29,17
ПСП 30.10.3-П-С9	-	1,92	7,46	9,38	-	-	-	-	-	2,56	-	-	-	-	2,56	2,51	-	2,51	14,45
ПСП 18.10.3-П-С9	1,06	-	4,55	5,61	-	-	-	-	-	2,13	-	-	-	-	2,13	1,56	-	1,56	9,30
ПСП 12.10.3-П-С9	1,06	-	2,19	3,25	-	-	-	-	-	1,70	-	-	-	-	1,70	1,03	-	1,03	5,98
1ПСП 32.10.3-П-С9	-	1,92	8,21	10,13	-	-	-	-	-	2,56	-	-	-	-	2,56	3,08	0,56	3,64	16,33
2ПСП 32.10.3-П-С9	-	1,92	8,21	10,13	-	-	-	-	-	2,56	-	-	-	-	2,56	3,08	0,56	3,64	16,33
1ПСП 14.10.3-П-С9	1,06	-	2,94	4,00	-	-	-	-	-	1,70	-	-	-	-	1,70	1,60	0,56	2,16	7,86
2ПСП 14.10.3-П-С9	1,06	-	2,94	4,00	-	-	-	-	-	1,70	-	-	-	-	1,70	1,60	0,56	2,16	7,86

Инв. № подл. | Подпись и дата | Взам. инв. №

Марка элемента	Изделия закладные									Всего	Общий расход
	Арматура класса						Прокат марки				
	A-I			A-III			ВСт3пс6				
	ГОСТ 5781-82*						ГОСТ 103-76*				
	Ф12	Ф14	Итого	Ф6	Ф8	Итого	-8х70	-8х80	Итого		
3ПСД 30.33.3-2П-С9	-	0,54	0,54	0,52	2,52	3,04	-	5,00	5,00	8,58	75,36
4ПСД 30.33.3-2П-С9	-	0,54	0,54	0,36	2,52	2,88	-	5,00	5,00	8,42	81,59
4ПСД 30.33.3-2П-С9	-	0,54	0,54	0,36	2,52	2,88	-	5,00	5,00	8,42	83,70
ПСД 30.33.3-2П-С9	0,92	-	0,92	0,48	3,32	3,80	-	6,00	6,00	10,72	85,15
ПС 30.33.3-П-С9	-	1,08	1,08	0,88	1,88	2,76	-	5,00	5,00	8,84	66,74
ПС 24.33.3-П-С9	-	1,08	1,08	0,88	1,88	2,76	-	5,00	5,00	8,84	59,38
ПС 18.33.3-П-С9	-	1,08	1,08	0,88	1,88	2,76	-	5,00	5,00	8,84	53,48
ПС 12.33.3-П-С9	-	1,08	1,08	0,88	1,88	2,76	-	5,00	5,00	8,84	42,84
ПС 30.16.3-П-С9	-	0,54	0,54	0,52	0,60	1,12	-	2,00	2,00	3,66	31,86
1ПС 32.33.3-П-С9	-	1,54	1,54	0,96	2,00	2,96	1,76	3,00	4,76	9,26	73,55
2ПС 32.33.3-П-С9	-	1,54	1,54	0,96	2,00	2,96	1,76	3,00	4,76	9,26	73,55
1ПС 14.33.3-П-С9	-	1,54	1,54	0,96	2,00	2,96	1,76	3,00	4,76	9,26	45,97
2ПС 14.33.3-П-С9	-	1,54	1,54	0,96	2,00	2,96	1,76	3,00	4,76	9,26	45,97
ПСП 60.10.3-П-С9	-	0,54	0,54	0,52	0,60	1,12	-	2,00	2,00	3,66	32,83
ПСП 30.10.3-П-С9	-	0,54	0,54	0,52	0,60	1,12	-	2,00	2,00	3,66	18,11
ПСП 18.10.3-П-С9	-	0,54	0,54	0,52	0,60	1,12	-	2,00	2,00	3,66	12,96
ПСП 12.10.3-П-С9	-	0,54	0,54	0,52	0,60	1,12	-	2,00	2,00	3,66	9,64
1ПСП 32.10.3-П-С9	-	0,77	0,77	0,56	0,60	1,16	0,44	1,50	1,94	3,87	20,20
2ПСП 32.10.3-П-С9	-	0,77	0,77	0,56	0,60	1,16	0,44	1,50	1,94	3,87	20,20
1ПСП 14.10.3-П-С9	-	0,77	0,77	0,56	0,60	1,16	0,44	1,50	1,94	3,87	11,73
2ПСП 14.10.3-П-С9	-	0,77	0,77	0,56	0,60	1,16	0,44	1,50	1,94	3,87	11,73

Инв. № подл. | Подп. и дата | Взам. инв. №

Гориа вернадского

Т.п. 1090.1-2с. Вып. 2-4

gost.e-ecolog.ru