ТИПОВЫЕ КОНСТРУКЦИИ ИЗДЕЛИЯ И УЗЛЫ ЗДАНИЙ И СООРУЖЕНИЙ

СЕРИЯ 1.090.1-7с

СБОРНЫЕ ЖЕЛЕЗОБЕТОННЫЕ КОНСТРУКЦИИ МЕЖВИДОВОГО ПРИМЕНЕНИЯ ДЛЯ КРУПНОПАНЕЛЬНЫХ ОБЩЕСТВЕННЫХ, АДМИНИСТРАТИВНЫХ И БЫТОВЫХ ЗДАНИЙ С ВЫСОТОЙ ЭТАЖА 3,3 М ДЛЯ СТРОИТЕЛЬСТВА В РАЙОНАХ СЕЙСМИЧНОСТЬЮ 7, 8 И 9 БАЛЛОВ

ВЫПУСК 2-3

ПАНЕЛИ НАРУЖНЫХ СТЕН ТРЕХСЛОЙНЫЕ НА ЖЕСТКИХ СВЯЗЯХ ТОЛЩИНОЙ 400 ММ ДЛЯ ПРИМЕНЕНИЯ В РАЙОНАХ СЕЙСМИЧНОСТЬЮ 7 И 8 БАЛЛОВ

1979-16
Цена: 7-36

gost.e-ecolog.ru

ТИПОВЫЕ КОНСТРУКЦИИ, ИЗДЕЛИЯ И УЗЛЫ ЗДАНИЙ И СООРУЖЕНИЙ

СЕРИЯ 1.090.1-7с

СБОРНЫЕ ЖЕЛЕЗОБЕТОННЫЕ КОНСТРУКЦИИ МЕЖВИДОВОГО ПРИМЕНЕНИЯ ДЛЯ КРУПНОПАНЕЛЬНЫХ ОБЩЕСТВЕННЫХ, АДМИНИСТРАТИВНЫХ И БЫТОВЫХ ЗДАНИЙ С ВЫСОТОЙ ЭТАЖА 3,3 М ДЛЯ СТРОИТЕЛЬСТВА В РАЙОНАХ СЕЙСМИЧНОСТЬЮ 7, 8 и 9 БАЛЛОВ

ВЫПУСК 2 – 3

ПАНЕЛИ НАРУЖНЫХ СТЕН ТРЕХСЛОЙНЫЕ НА ЖЕСТКИХ СВЯЗЯХ ТОЛЩИНОЙ 400 ММ ДЛЯ ПРИМЕНЕНИЯ В РАЙОНАХ СЕЙСМИЧНОСТЬЮ 7 и 8 БАЛЛОВ

РАЗРАБОТАН
ТбилЗНИИЭП
ДИРЕКТОР ИНСТИТУТА Д. ЭДИШЕРАШВИЛИ
ГЛ. КОНСТР. ИНСТИТУТА А. ЧИКОБАВА
НАЧАЛЬНИК ОТДЕЛА Д. БАХТАДЗЕ
ГЛ. ИНЖ. ПРОЕКТА Д. БУРДЖАНАДЗЕ

РАБОЧИЕ ЧЕРТЕЖИ

УТВЕРЖДЕНЫ
Госкомархитектуры,
приказ № 209 от 20.11.90г.
ВВЕДЕНЫ В ДЕЙСТВИЕ
ТбилЗНИИЭП с 01.03.91г.,
приказ № 147 от 28.11.90г.

Обозначение документа	Наименование	Стр.
I.090.I-7с.2-3 ТТ	Технические требования	4
0I	Панель IПСО 30.33.4-IПТ-С, IПСО 30.33.4-2ПТ-С, 2ПСО 30.33.4-IПТ-С 2ПСО 30.33.4-2ПТ-С	8
02	Панель 3ПСО 30.33.4-IПТ-С, 3ПСО 30.33.4-2ПТ-С, 4ПСО 30.33.4-IПТ-С 4ПСО 30.33.4-2ПТ-С	II
03	Панель 5ПСО 30.33.4-2ПТ-С	I4
04	Панель 6ПСО 30.33.4-2ПТ-С	I6
05	Панель 7ПСО 30.33.4-2ПТ-С	I8
06	Панель IПСО 33.33.4-IПТ-С, IПСО 33.33.4-2ПТ-С	20
07	Панель 2ПСО 33.33.4-IПТ-С, 2ПСО 33.33.4-2ПТ-С	22
08	Панель IПСО 60.33.4-IПТ-С, IПСО 60.33.4-2ПТ-С, 2ПСО 60.33.4-IПТ-С, 2ПСО 60.33.4-2ПТ-С	24
09	Панель 3ПСО 60.33.4-IПТ-С, 3ПСО 60.33.4-2ПТ-С	27
I0	Панель IПСБ 30.33.4-IПТ-С, IПСБ 30.33.4-2ПТ-С, 2ПСБ 30.33.4-IПТ-С, 2ПСБ 30.33.4-2ПТ-С	30
II	Панель ПСЛ 30.33.4-2ПТ-С	33
I2	Панель IПСД 30.33.4-2ПТ-С, 2ПСД 30.33.4-2ПТ-С	35
I3	Панель 3ПСД 30.33.4-2ПТ-С	38
I4	Панель 4ПСД 30.33.4-IПТ-С 4ПСД 30.33.4-2ПТ-С	40
I5	Панель ПСД 30.33.4-2ПТ-С	42
I6	Панель ПС 30.33.4-ПТ-С, ПС 24.33.4-ПТ-С, ПС I8.33.4-ПТ-С	44
I7	Панель ПС I2.33.4-ПТ-С	48
I8	Панель ПС 30.I6.4-ПТ-С	49

Обозначение документа	Наименование	Стр.
I.090.I-7с.2-3 I9	Панель IПС 33.33.4-ПТ-С, 2ПС 33.33.4-ПТ-С	50
20	Панель IПС I5.33.4-ПТ-С 2ПС I5.33.4-ПТ-С	53
ДI	Узлы опалубочные	56
Д2	Узлы арматурные	65
2I	Каркас укрупнительной сборки СКРI, СКР2, СКР4	76
22	Каркас укрупнительной сборки СКР3	77
23	Каркас укрупнительной сборки СКР5	78
24	Сетка СI...СI5	79
25	Сетка СI6...СI9	80
26	Сетка С20,С2I	80
27	Сетка С22...С25	81
28	Сетка С26...С28	8I
29	Сетка С29...С3I	82
30	Сетка С32, С33	82
3I	Сетка С34...С48	83
32	Сетка С49...С53	84
33	Сетка С54...С53	84
34	Каркас КРI, КР2	85
35	Каркас КР4	85
36	Каркас КР3, КР5	86
37	Каркас КР6...КРI2, КРI4	87
38	Каркас КРI3, КРI5	87

Разраб.	Селихова		
Проверил	Шелия		
ГИП	Ханадзе		
Нач.отд.	Бахтадзе		
Н.контр.	Маркарян		

I.090.I-7с.2-3

СОДЕРЖАНИЕ

Стадия	Лист	Листов
Р	I	2

ТбилЗНИИЭП

Копировал

Формат А3

Инв. № подл. | Подпись и дата | Взам. инв. №

т.к. I.090.I-7с. вып. 2-3

Обозначение документа		Наименование	Стр.
I.090.I-7с.2-3	39	Каркас КРI6...КРI8	88
	40	Каркас КРI9	88
	4I	Каркас КР20...КР25	89
	42	Каркас КР26	89
	43	Изделие закладное МНI	90
	44	Изделие закладное МН2	90
	45	Стержень анкерный АНI,АН2	9I
	46	Стержень анкерный АН³...АН5	9I
	47	Петля строповочная СПI...СП4	92
	48	Ведомость расхода стали	93

Инв. № подл. | Подпись и дата | Взам. инв. №

I. Общие данные

Выпуск 2-3 " Панели наружных стен трехслойные на жестких связях толщиной 400 мм для применения в районах сейсмичностью 7 и 8 баллов. Рабочие чертежи " входят в состав серии I.090.I-7с.

"Сборные железобетонные конструкции межвидового применения для крупнопанельных общественных, административных и бытовых зданий с высотой этажа 3,3 м для строительства в районах сейсмичностью 7,8 и 9 баллов."

Выпуск содержит: технические требования, спецификации, сборочные чертежи панелей, арматурных изделий, расход стали, узлы.

Панели запроектированы в соответствии с требованиями СНиП 2.03.01-84* "Бетонные и железобетонные конструкции. Нормы проектирования", постановления Госстроя СССР от II марта 1981 г. "О повышении расчетных сопротивлений металлопроката, используемого при изготовлении строительных конструкций".

Выпуск 2-3 серии I.090.I-7с разработан взамен выпусков 2-9,2-I0 серии I.090.I-2с.

2.Конструкция панелей.

Панели запроектированы с наружным и внутренним железобетонными слоями и расположенным между ними слоем эффективного утеплителя. Материал наружного и внутреннего слоев - легкий бетон на пористых заполнителях класса по прочности на сжатие В10. В качестве заполнителя применен гравий керамзитовый по ГОСТ 9759-83.

Марка бетона по морозостойкости F50, плотность бетона в панелях принята I200 кг/м^3. Толщина наружного слоя - 80 мм, внутреннего слоя - 220 мм.

В рабочих чертежах изделий в качестве утеплителя приняты плиты из пенопласта полистирольного плотностью 40 кг/м^3 по ГОСТ I5588-86.

Толщина слоя утеплителя I00 мм.

Наружная поверхность панелей предусмотрена с применением декоративных отделочных материалов. Способы отделки наружных панелей см. лист 0-I.

Наружный и внутренний железобетонные слои соединены между собой жесткими связями толщиной 60 мм, которые армированы плоскими каркасами. На верхней грани панели устанавливаются строповочные петли, привязанные к каркасу. На вертикальных и горизонтальных гранях внутреннего слоя панели предусмотрены шпонки и арматурные выпуски для соединения панелей между собой, с внутренними стенами и перекрытиями. Для крепления деревянных коробок дверей и окон в панелях предусмотрены деревянные антисептированные пробки.

В панелях предусмотрено устройство непрерывных арматурных поясов - обвязок в виде расположенных в теле стеновых панелей продольных арматурных элементов из двух стержней. Арматурные элементы поясов - обвязок расположены в двух уровнях - в верхней и нижней частях внутреннего слоя панели. Арматура поясов в местах стыка панелей сваривается между собой.

Устройство непрерывных по всему контуру здания арматурных поясов - обвязок в наружных стеновых панелях в уровнях перекрытий повышает надежность связи в единое целое вертикальных стен - диафрагм и горизонтальных дисков перекрытий, повышая тем самым общую пространственную жесткость здания.

Панели без проемов и простенки шириной более 450 мм панелей с проемами армированы конструктивно. Простенки шириной 450 мм и перемычки панелей армированы по расчету на унифицированные нагрузки 600 кг/м^2 (5,88кПа) и 800 кг/м^2 (7,84 кПа) на перекрытие пролетом 7,2 м.

Армирование панелей производится каркасами укрупнительной сборки, сетками, плоскими каркасами и отдельными стержнями.

Арматурная сталь принята в соответствии со СНиП 2.03.01-84* и письмом Госстроя СССР от I5 апреля 1986 г. № 42-Д "О мерах по предотвращению перерасхода арматурной стали при проектировании и изготовлении железобетонных конструкций для промышленного, жилищно-гражданского и сельского строительства": сталь класса А-II марки 35ГС по ГОСТ 5781-82* и класса Вр-I по ГОСТ 6727-80; для монтажных петель (анкеров) - сталь класса А-I марки ВСт3сп2 по ГОСТ 5781-82*; для строповочных петель - сталь класса Ас-II марки I0ГТ по ГОСТ 5781-82* и сталь класса А-I марки ВСт3сп2 по ГОСТ 5781-82* для закладных деталей - сталь класса А-I

Т.К. 1.090.1-7с вып.2-3

Гип	Салихова			1.090.1-7с.2-3 ТТ		
Проверил						
Нач.отд.	Бахтина					
Гконтр.	Маркина			ТЕХНИЧЕСКИЕ ТРЕБОВАНИЯ.	Стадия: Р	Лист: 1 / Листов: 4
					ТбилЗНИИЭП	

Копировал Формат А3

марки 35ГС по ГОСТ 5781-82* и полосовая сталь по ГОСТ 103-76* марки ВСт3пс6 по ГОСТ 380-71**.

Отклонения от основных проектных размеров не должны превышать установленных ГОСТ 11024-84*. Масса панелей при отпуске потребителю не должна превышать проектную массу более чем на 7%.

3. Изготовление панелей.

Панели должны изготавливаться в соответствии с требованиями ГОСТ 11024-84* по рабочим чертежам и инвентарной заводской оснастке. При этом необходимо выполнять следующие требования.

Панели изготавливаются в горизонтальных формах фасадной стороной вниз. Перед монтажом каркасов на дно формы укладывается материал облицовки наружного слоя.

Порядок изготовления панелей:

в опалубку устанавливаются сетки наружного слоя, каркасы укрупнительной сборки или сетки верхнего слоя, плоские каркасы жестких связей, строповочные петли;

все установленные изделия фиксируются и крепятся в проектном положении с помощью вязальной проволоки;

укладывается и уплотняется бетон наружного слоя толщиной 80 мм;

укладываются пакеты утеплителя;

после укладки утеплителя устанавливаются плоские каркасы внутреннего слоя, закладные изделия, анкера, отдельные стержни;

все установленные изделия фиксируются и крепятся в проектном положении с помощью вязальной проволоки;

далее производится укладка, уплотнение и заглаживание бетона внутреннего слоя.

Разрыв во времени между бетонированием нижнего и верхнего слоев не должен превышать двух часов.

Заполнение проемов столярными изделиями производятся на заводе после термообработки изделий. Столярные изделия приняты для толщин панелей 400 мм по ГОСТ 12214-85.

Лицевая поверхность закладных изделий должна быть покрыта антикоррозийной обмазкой 0,5 мм.

Минимальная прочность бетона к моменту отпуска изделия с завода, если она не оговорена в проекте, должна быть не менее 80% проектной марки бетона, влажность панелей не должна быть более 12%.

При отпуске с завода панели должны иметь максимальную готовность в соответствии с требованиями ГОСТ 11024-84*, а именно: офактурированную наружную поверхность; поверхность с внутренней стороны, подготовленную под окраску или оклейку обоями; проемы в панелях должны быть заполнены оконными и дверными остекленными блоками с установленными подоконными досками и сливами. Оконные и дверные блоки по наружному контуру в местах примыкания к бетону панелей должны быть герметизированы.

Приемка панелей ОТК завода-изготовителя и контрольная выборочная проверка производится в соответствии с требованиями ГОСТ 11024-84*. При освоении производства панелей и при изменении технологии их изготовления рекомендуется производить испытания панелей и оценку их прочности, трещиностойкости по ГОСТ 8829-85 "Конструкции и изделия железобетонные сборные. Методы испытаний и оценка прочности, жесткости и трещиностойкости". Схемы испытания и контрольные нагрузки приведены ниже.

Предел огнестойкости панелей - 2,5 часа.

4. Указания по транспортировке и складированию.

Хранение и транспортировка панелей должны выполняться в соответствии с требованиями ГОСТ 11024-84*. Перемещение и монтаж панелей следует производить с применением самобалансирующих траверс, обеспечивающих вертикальное положение панелей, наклон строп к вертикали допускается не более 15°. Опирание панелей при хранении и транспортировании должно производиться на специальные прокладки (деревянные, резиновые и т. п.)

5. Маркировка панелей.

Маркировка панелей принята в соответствии с ГОСТ 23009-78* "Конструкции и изделия бетонные и железобетонные сборные. Условные обозначения (марки)". Марка содержит обозначение основных характеристик панели и состоит из буквенно-цифровых групп. Первая группа обозначает:

- в панелях с оконными и дверными проемами - отличие в размерах или расположении проема, отличие в расположении вертикальных торцов панели (зеркальность);
- в панелях без проемов - отличие в расположении вертикальных торцов панели (зеркальность).

Группа букв означает:
ПСО - панель стеновая с оконным проемом;
ПСЛ - панель стеновая для лестничных клеток;
ПСД - панель стеновая с дверным проемом;
ПСБ - панель стеновая с балконным проемом;
ПС - панель стеновая без проема (глухая);

Группа цифр (записаны через точку) обозначает габарит панели (длина, высота, толщина) в дециметрах.

Вторая группа букв "ПТ" означает - трехслойная панель из бетона на пористых заполнителях.

Последняя цифра в марке означает тип несущей способности перемычки панели:

I - унифицированная нагрузка 600 кг/м^2 (5,88кПа) на перекрытие пролетом 7,2 м;

2 - унифицированная нагрузка 800 кг/м^2 (7,84кПа) на перекрытие пролетом 7,2 м.

Буква "С" в конце марки означает: для применения в сейсмических районах.

Трехслойные стеновые панели применять совместно с однослойными парапетными панелями. Рабочие чертежи парапетных панелей см. выпуск 2-2 настоящей серии.

Марки проставляются на чертежах и спецификациях проектов, в заказах заводам-изготовителям и на изделиях.

Каждая изготовленная панель должна иметь маркировку согласно ГОСТ I30I5.2-8I*, выполненную несмываемой краской.

Внесение изменений в обозначение марок не допускается.

6. Расчетные нагрузки на панели.

Панели наружных стен рассчитаны по указаниям СНиП П-7-8I, и СНиП 2.03.0I - 84*. Несущая способность панелей без проемов (глухих и простенков панелей с проемами определяется несущей способностью опорных сечений (комбинированным стыком).

Несущая способность перемычек определена на изгиб от вертикальной нагрузки (от опирающихся на перемычку перекрытий) и на усилия от перекоса равного I/2000 пролета перемычки, возникающего при изгибе стены в собственной плоскости. При типе несущей способности перемычки I погонная нагрузка равна 3,35 т/м, при типе 2 - 4,07т/м.

Расчетная схема стыка

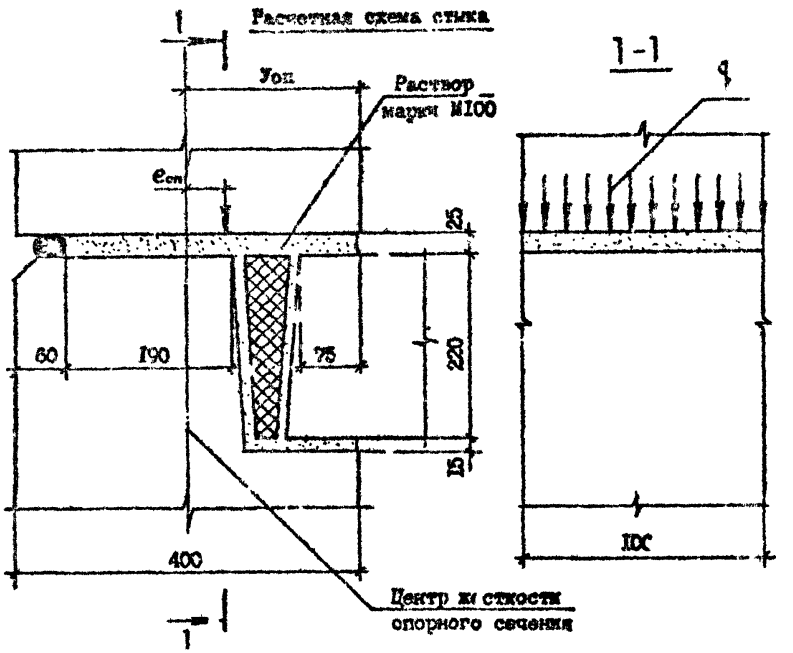

Расчетные нагрузки на стык панелей
($y_{оп}$=17,2см; $П_к$=15см; $П_{пл}$=7,5см)

$e_{оп}$, см	q, тс/м	$e_{оп}$, см	q, тс/м
0	89,0	0	89,0
1	84,1	-1	93,6
2	79,3	-2	97,3
3	75,0	-3	103,6
4	71,6	-4	107,4
5	68,5	-5	108,8
		-6	106,3
		-7	95,7
		-8	84,2
		-9	72,6
		-10	64,0

Инв. № подл. | Подпись и дата | Взам. инв. №

7. Схемы испытаний и контрольные нагрузки.

Испытание панелей и оценку их прочности и трещиностойкости производить в соответствии с требованиями ГОСТ 8829-85 нагружением конструкции до контролируемого предельного состояния путем силового воздействия. Панели признаются годными, если результаты испытаний отобранных конструкций удовлетворяют всем требованиям по прочности, трещиностойкости и жесткости.

Контрольная ширина раскрытия трещин равна 0,25 мм.

Величина коэффициента γ для определения контрольных нагрузок по проверке прочности в зависимости от возможного характера разрушения принята согласно ГОСТ 8829-85 и письма Госстроя СССР от 12 февраля 1982 г. №17-Д "Об оценке прочности изгибаемых железобетонных элементов при испытаниях их в соответствии с ГОСТ 8829-85".

Тип несущей способной перемычки	Пролет перемычки L (см)	Контрольные нагрузки при испытании (т/м)				
		по прочности		по трещиностойкости	по жесткости	
		γ=1,25	γ=1,3		q	контрольный прогиб в середине пролета (см)
I	2II,0	4,I9	5,36	3,35	3,25	0,I5
	I9I,0	4,I9	5,36	3,35	3,35	0,07
2	2II,0	5,09	6,5I	4,07	4,07	0,I6
	I9I,0	5,09	6,5I	4,04	4,07	0,08
	I5I,0	5,09	6,5I	4,04	4,07	0,04
	9I,0	5,09	6,5I	4,04	4,07	0,0I

Схемы опирания и загружения панелей при испытании.

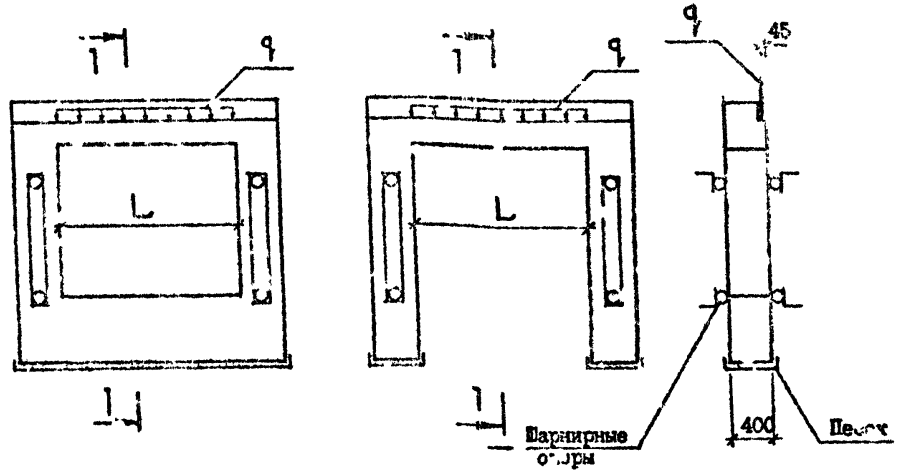

Рис.1

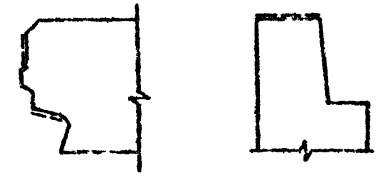

Пунктирной линией обозначена грунтуемая часть верхней и боковых поверхностей. Материал для грунтовки должны применяться в соответствии с данным конкретного проекта и в соответствии с табл. I изм. 0-I.

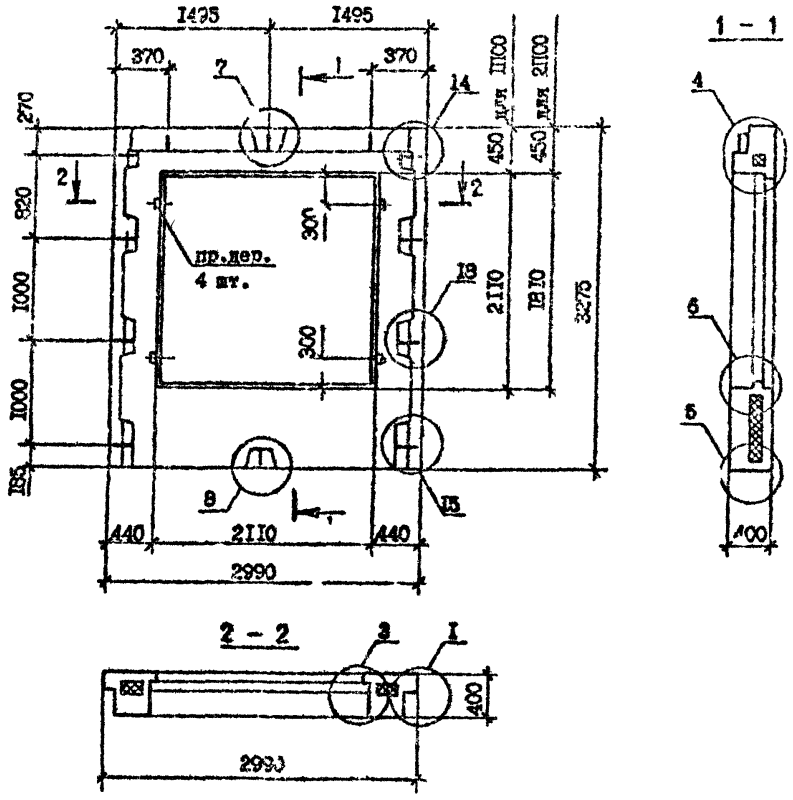

Марка панели	Расход материалов, м³			Масса, т
	Бетон легкий класса В 10; D 1200	Пенопласт полистирольный,	Древесина	
1ПСО 30.33.4-1ПТ-С	1,60	0,23	0,002	1,94
1ПСО 30.33.4-2ПТ-С	1,60	0,23	0,002	1,94
2ПСО 30.33.4-1ПТ-С	1,79	0,28	0,002	2,16
2ПСО 30.33.4-2ПТ-С	1,79	0,23	0,002	2,16

Технические требования см. 1.090.1-7с.2-3 ТТ.

Опалубочные узлы см. 1.090.1-7с.2-3 Д1.

Армирование панелей см. 1.090.1-7с.2-3 01 л.2,л.3

Пробки деревянные 50х100, L=100 по ГОСТ 8486-66**.

Пенопласт полистирольный по ГОСТ 15588-86.

Разраб.	Салитова			1.090.1-7с.2-3 01			
Проверил	[illegible]						
ГИП	Бурджанадзе						
Нач.отд.	Бахтадзе			Панель 1ПСО 30.33.4-1ПТ-С 1ПСО 30.33.4-2ПТ-С 2ПСО 30.33.4-1ПТ-С 2ПСО 30.33.4-2ПТ-С	Стадия	Лист	Листов
					Р	1	3
Н.контр.	Маркарян				ТбилЗНИИЭП		

Инв. № подл. | Подпись и дата | Взам. инв. №

Копировал

Формат А3

Армирование панелей ПСО 30.33.4-1ПТ-С, ПСО 30.33.4-2ПТ-С

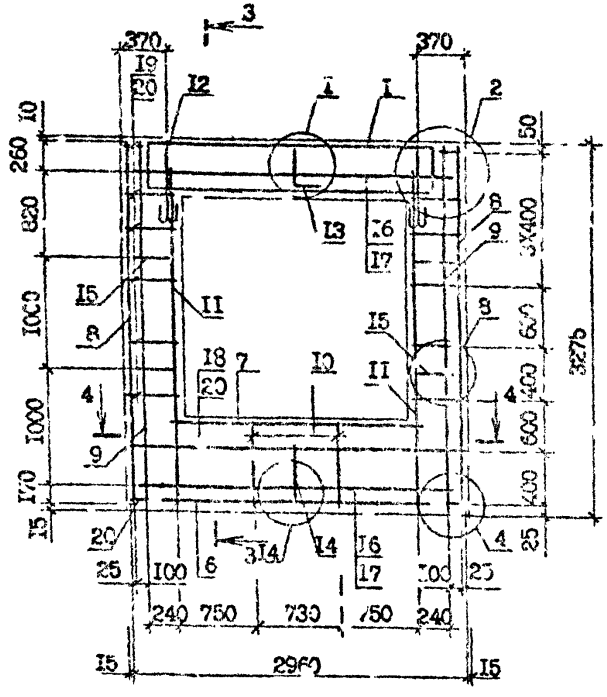

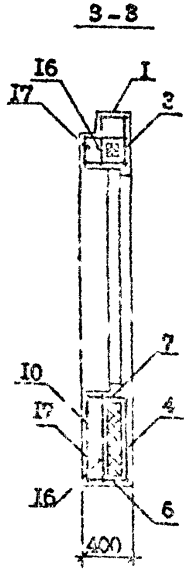

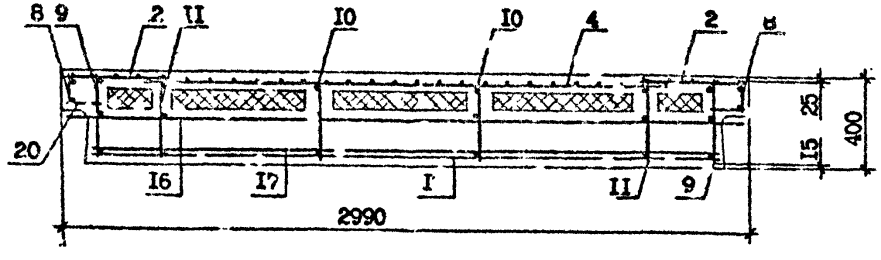

Поз.	Наименование	Кол. на панель ПСО 30.33.4-1ПТ-С	Кол. на панель ПСО 30.33.4-2ПТ-С	Обозначение документа
I	Каркас укрупнобоpки СКР1	I	-	I.090.I-7с.2-3 21
	Каркас укрупнобоpки СКР2	-	I	2I
2	Сетка С1	2	2	24
3	С16	I	I	25
4	С2I	I	I	26
5	С33	4	4	30
6	С35	I	I	3I
7	С37	I	I	3I
8	КР1	2	2	34
9	КР3	2	2	36
I0	КР8	2	2	37
II	КР13	2	2	38
I2	Петля однопозовная СП2	2	2	47
I3	Стержень анкерный АН1	I	I	45
I4	АН2	I	I	45
I5	АН3	4	4	46
I6	Ф10А-I, L=2950; 1,02кг	2	2	без чертежа
I7	Ф10А-I, L=2770; 1,71кг	2	2	без чертежа
I8	Ф4Вр-I, L=2730; 0,27кг	2	2	без чертежа
I9	Ф4Вр-I, L=260; 0,02кг	20	20	без чертежа
20	Ф4Вр-I, L=I20; 0,01кг	I6	I6	без чертежа
	Масса стали, кг	70,4	73,6	

Технические требования см. I.090.I-7с.2-3 ТI.

Арматурные узлы см. I.090.I-7с.2-3 Д2

Арматура класса А-I по ГОСТ 5781-82*.

Арматура класса Вр-I по ГОСТ 6727-80*.

Копировал формат А3

Армирование панелей 2ПО 30.33.4-ПТ- 2ПО 30.33.4-2ПТ-С

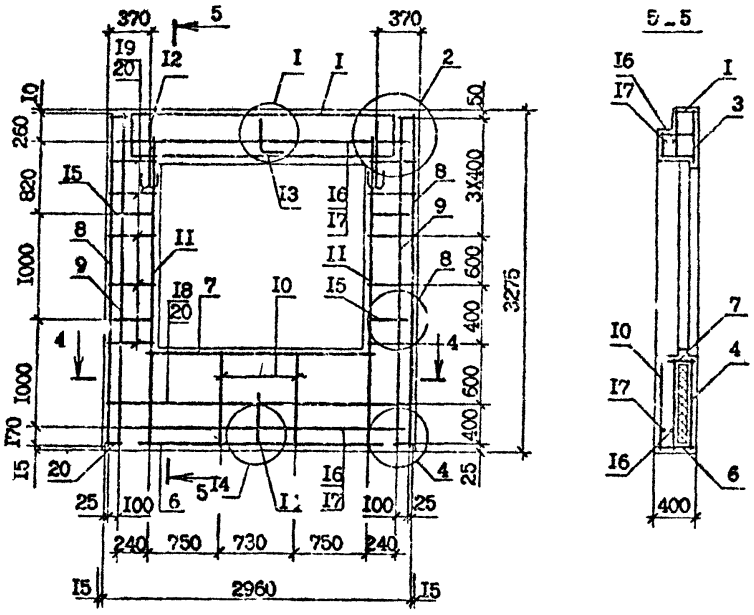

5-5

Технические требования см. I.090.I-7с.2-3 ТТ.

Сечение 4-4 см. I.090.I-7с.2-3 0I л.2.

Арматурные узлы см. I.090.I-7с.2-3 Д2.

Арматура класса А-I по ГОСТ 5781-82*.

Арматура класса Вр-I по ГОСТ 6727-80*.

Поз.	Наименование	Кол. на панель 2ПО 30.33.4-ПТ-С	Кол. на панель 2ПО 30.33.4-2ПТ-С	Обозначение документа
I	Каркас укр.сборки СКР1	I	-	I.090.I-7с.2-3 2I
	СКР2	-	I	2I
2	Сетка С1	2	2	24
3	С16	I	I	25
4	С20	I	I	26
5	С33	4	4	30
6	С35	I	I	3I
7	С37	I	I	3I
8	Каркас КР1	2	2	34
9	КР3	2	2	36
I0	КР10	2	2	37
II	КР13	2	2	38
I2	Петля строповочная СП2	2	2	47
I3	Стержень анкерный АН1	I	I	45
I4	АН2	I	I	45
I5	АН3	4	4	46
I6	ФIOA-I, L=2950; I,82кг	2	2	без чертежа
I7	ФIOA-I, L=2770; I,7Iкг	2	2	без чертежа
I8	Ф4Вр-I, L=2730; 0,27кг	2	2	без чертежа
I9	Ф4Вр-I, L=260; 0,02 кг	20	20	без чертежа
20	Ф4Вр-I, L=I20; 0,0I кг	I6	I6	без чертежа
	Масса стали; кг	72,4	75,6	

Инв. № подл. | Подпись и дата | Взам. инв. №

I.090.I-7с.2-3 вып.2-3

I.090.I-7с.2-3 0I

Копировал

Формат А3

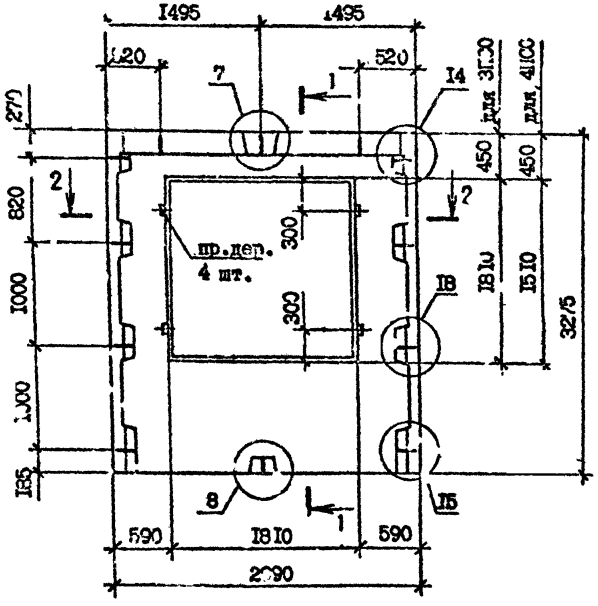

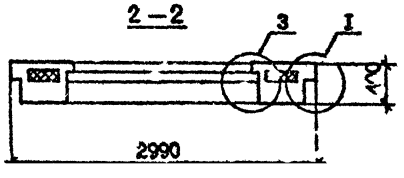

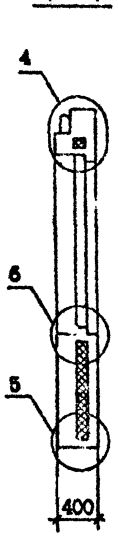

Марка панели	Расход материалов, м³			Масса, т
	Бетон легкий класса В 10; D 1200	Пенопласт полистирольный,	Древесина	
3ПС0 30.33.4-ШТ-С	I,95	0,34	0,002	2,35
3ПС0 30.33.4-2ШТ-С	I,9[illegible]	0,34	0,002	2,35
4ПС0 30.33.4-ШТ С	2,I2	0,39	0.002	2,56
4ПС0 30.33.4-2ШТ-С	2,I2	0,39	0,002	2,56

Технические требования см. I.090.I-7с.2-3 ТТ.

Вид панелей дан с внутренней стороны.

Армирование панелей см. I.090.I-7с.2-[illegible] 02 л.2,л.3.

Опалубочные узлы см. I.090.I-7с.2-3 ДI.

Пробки деревянные 50хI00, L=I00 по ГОСТ 8486-86[illegible].

Пенопласт полистирольный по ГОСТ I5588-86.

Разраб.	Салькова			I.090.I-7с.2-3 02	
Провер.	Шепля				
ГИП	Бурджанадзе				
Нач.отд.	Захтадзе			Панель 3ПС0 30.33.4-ШТ-С 3ПС0 30.33.4-2ШТ-С 4ПС0 30.33.4-ШТ-С 4ПС0 30.33.4-2ШТ-С	Стадия: Р; Лист: I; Листов: 3
Н.контр.	Маркарян				ТомиЗНИИЭП

Копировал

Формат А3

Арматурные изделия ЗПСО 30.33.4-ПТ-С, ЗПСО 30.33.4-2ПТ-С

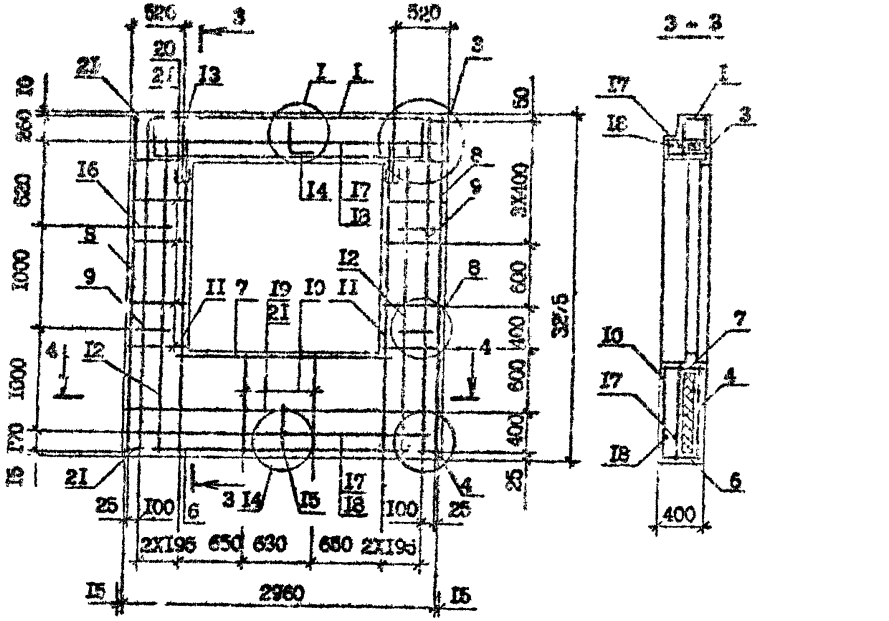

Поз.	Наименование	Кол. на панель ЗПСО 30.33.4 -ПТ-С	Кол. на панель ЗПСО 30.33.4 -2ПТ-С	Обозначение документа
I	Каркас упр.сборки СКР3	I	-	I.090.I-7с.2-3 22
	СКР4	-	I	2I
2	Сетка С2	2	2	24
3	С17	I	I	25
4	С23	I	I	27
5	С33	4	4	30
6	С35	I	I	3I
7	С38	I	I	3I
8	Каркас КР1	2	2	34
9	КР3	2	2	36
I0	КР10	2	2	37
II	КР13	2	2	38
I2	КР15	2	2	39
I3	Петля строповочная СП2	2	2	42
I4	Стержень анкерный АН1	I	I	45
I5	АН2	I	I	45
I6	АН4	4	4	46
I7	Ф10А-I, L=2960; I,82кг	2	2	без чертежа
I8	Ф10А-I, L=2770; I,7Iкг	2	2	без чертежа
I9	Ф4Вр-I, L=2730; 0,27кг	2	2	без чертежа
20	Ф4Вр-I, L=4I0; 0,04 кг	20	20	без чертежа
21	Ф4Вр-I, L=I20; 0,0Iкг	I6	I6	без чертежа
	Масса стали, кг	75,8	80,2	

Технические требования см. I.090.I-7с.2-3 ТТ.
Арматурные узлы см. I.090.I-7с.2-3 Д2.
Арматура класса А-I по ГОСТ 5781-82*.
Арматура класса Вр-I по ГОСТ 6727-80*.

Инв. № подл. | Подпись и дата | Взам. инв. №

I.090.I-7с.2-3 02

Лист 2

Копировал

Формат А3

Армирование панелей 4ПС0 30.33.4-IIT-С, 4ПС0 30.33.4-2IT-С

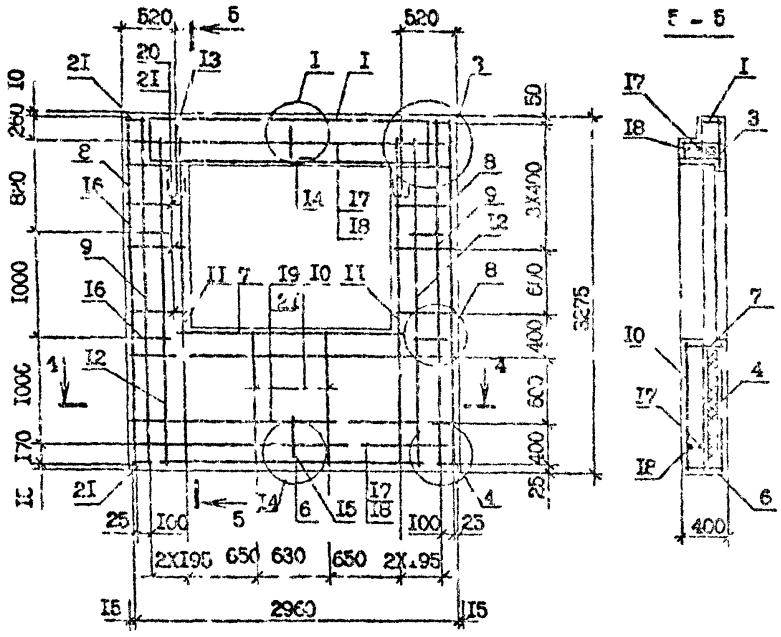

Технические требования см. I.090.I-7с.2-3 ТТ.

Сечение 4-4 см. I.090.I-7с.2-3 02 л.2.

Арматурные узлы см. I.090.I-7с.2-3 Д2

Арматура класса А-I по ГОСТ 5781-82*.

Арматура класса Вр-I по ГОСТ 6727-80*.

Поз.	Наименование	Кол. на панель 4ПС0.30.33.4-IIT-С	Кол. на панель 4ПС0.30.33.4-2IT-С	Обозначение документа
I	Каркас укрупненный КР3	I	-	I.090.I-7с.2-3 22
	КР4	-	I	2I
2	Сетка С2	2	2	24
3	С27	I	I	25
4	С22	I	I	27
5	С33	4	4	30
6	С35	I	I	3I
7	С34	I	I	3I
8	Каркас КР1	2	2	34
9	КР3	2	2	36
I0	КРII	2	2	37
II	КРI3	2	2	38
I2	КРI5	2	2	38
I3	Петля строповочная СП2	2	2	47
I4	Стеновень анкерный АНI	I	I	45
I5	АН2	I	I	45
I6	АН4	I	4	46
I7	ФI0А-I, L=2950; I,8I кг	2	2	без чертежа
I8	ФI0А-I, L=2770; I,7I кг	2	2	без чертежа
I9	Ф4Вр-I, L=270; 0,27 кг	4	4	без чертежа
20	Ф4Вр-I, L=4I0; 0,04 кг	I6	I6	без чертежа
2I	Ф4Вр-I, L=I20; 0,0I кг	I6	I6	без чертежа
	Масса стали, кг	77,9	82,3	

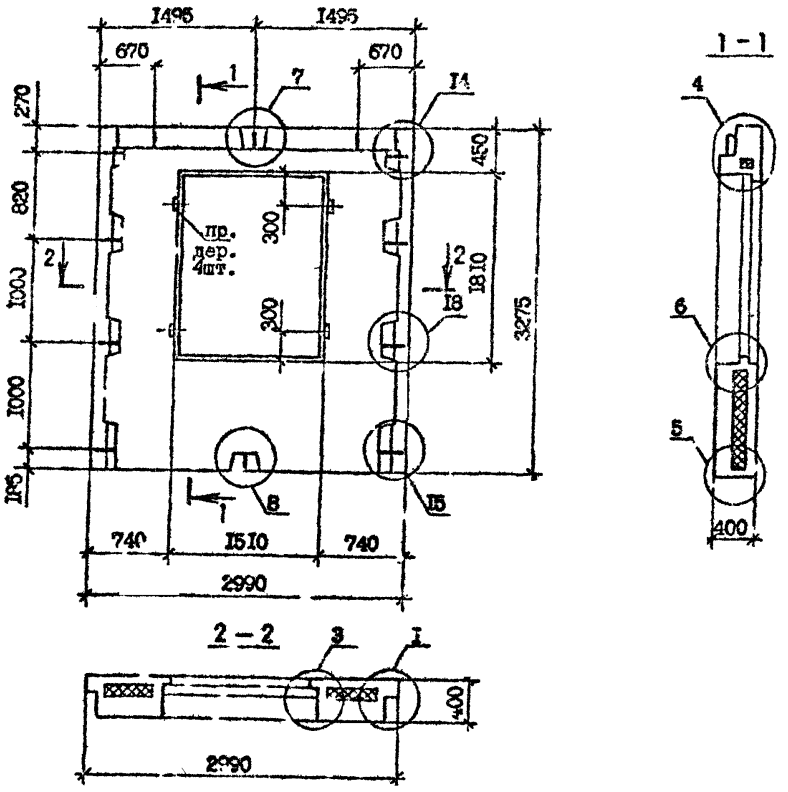

Марка панели	Расход материалов, м³			Масса, т
	Бетон легкий класса В 10 ; D 1200	Пенопласт полистирольный,	Древесина	
5ПСО 30.33.4-2ПТ-С	2,11	0,40	0,002	2,55

Технические требования см. I.090.I-7с.2-3 ТТ.

Вид панели дан с внутренней стороны.

Опалубочные узлы см. I.090.I-7с.2-3 Д2.

Армирование панели см. I.090.I-7с.2-3 03 л.2.

Пробки деревянные 50х100, L =100 по ГОСТ 8486-66[ЖК].

Пенопласт полистирольный по ГОСТ 15588-86.

Разраб.	Сн[illegible]ова			I.090.I-7с.2-3 03
Проверил	Зелия			
ГИП	Бурджанадзе			
Нач.отд.	Бахтадзе			ПАНЕЛЬ 5ПСО 30.33.4-2ПТ-С
Н.контр.	Маркарян			

Стадия	Лист	Листов
Р	I	2

ТбилЗНИИЭП

Копировал

Формат А3

Инв. № подл. | Подпись и дата | Взам. инв. №

т.к. 090.1-7с. вып. 2-3

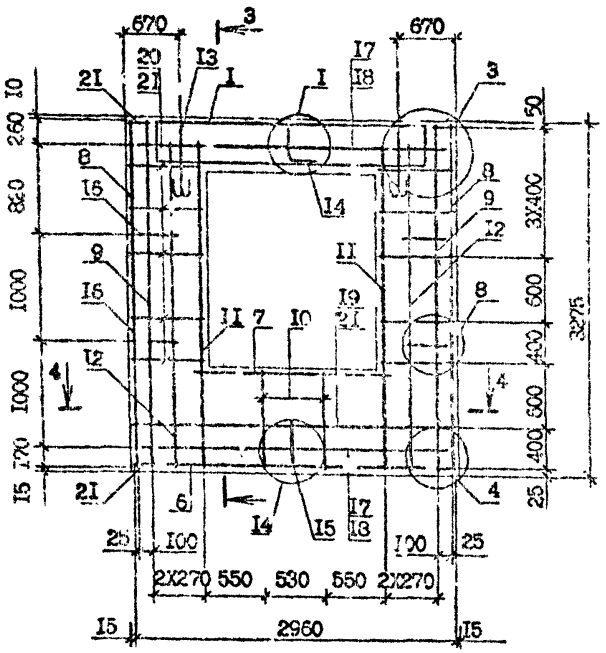

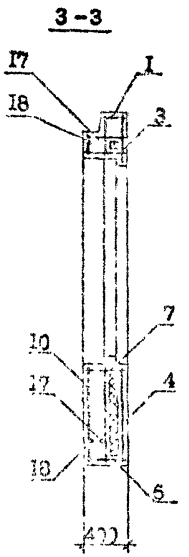

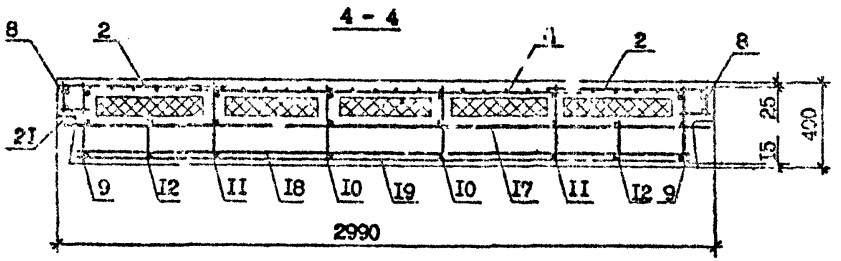

Поз.	Наименование	Кол.	Обозначение документа
I	Каркас укр.сборки СКР5	I	I.090.I-7с.2-3 23
2	Сетка С3	2	24
3	С18	I	25
4	С2	I	28
5	С33	4	30
6	С35	I	3I
7	С39	I	3I
8	Каркас КР1	2	34
9	КР3	2	36
I0	КР10	2	37
II	КР13	2	38
I2	КР15	2	38
I3	Петля строповочная СП2	2	47
I4	Стержень анкерный АН1	I	45
I5	АН2	I	46
I6	Ан4	4	46
I7	Ф10А-I, L=2950; I,82кг	2	без чертежа
I8	Ф10А-I, L=2770; I,7Iкг	2	без чертежа
I9	Ф4Вр-I, L=2730; 0,27кг	2	без чертежа
20	Ф4Вр-I, L=560; 0,05 кг	20	без чертежа
2I	Ф4Вр-I, L=I20; 0,0I кг	I6	без чертежа
	Масса стали, кг	78,4	

Технические требования см. I.090.I-7с.2-3 ТТ.
Узлы арматурные см. I.090.I-7с.2-3 Д2.
Арматура класса А-I по ГОСТ 5781-82*.
Арматура класса Вр-I по ГОСТ 6727-80*.

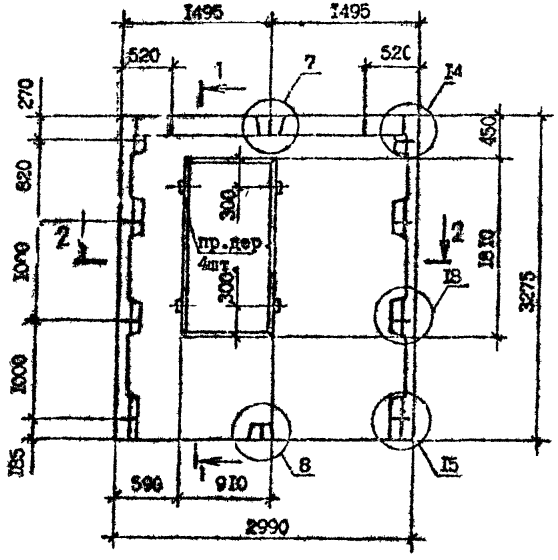

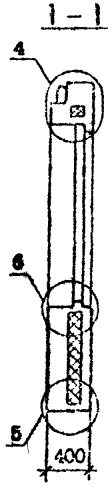

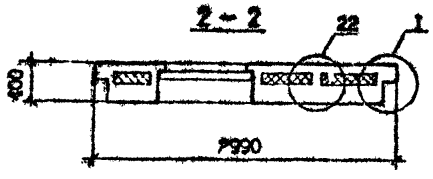

Марка панели	Расход материалов, м³			Масса, т
	Бетон легкий класса В 10 D 200	Пенопласт полистирольный,	Древесина	
6ПСО 30.33.4-2ПТ-С	2,42	0,51	0,002	2,92

Технические требования см. I.090.I-7-.2-3 ТТ.

Вид панели дан с внутренней стороны.

Опалубочные узлы см. I.090.I-7с.2-3 ДI.

Армирование панели см. I.090.I-7с.2-3 04 л.2.

Пробки деревянные 50хI00 L = I00 по ГОСТ 8486-66[ж].

Пенопласт полистирольный по ГОСТ I5588-86.

Разраб.	Солихова			I.090.I-7с.2-3 04			
Проверил	Шелия						
ГИП	Бундзинадзе						
Нач.отд.	Мастадзе			ПАНЕЛЬ 6ПСО 30.33.4-ПТ-С	Стадия	Лист	Листов
					Р	I	2
					Тбил ЗНИИЭП		
Н.контр.	Маркарян						

Копировал

Формат А3

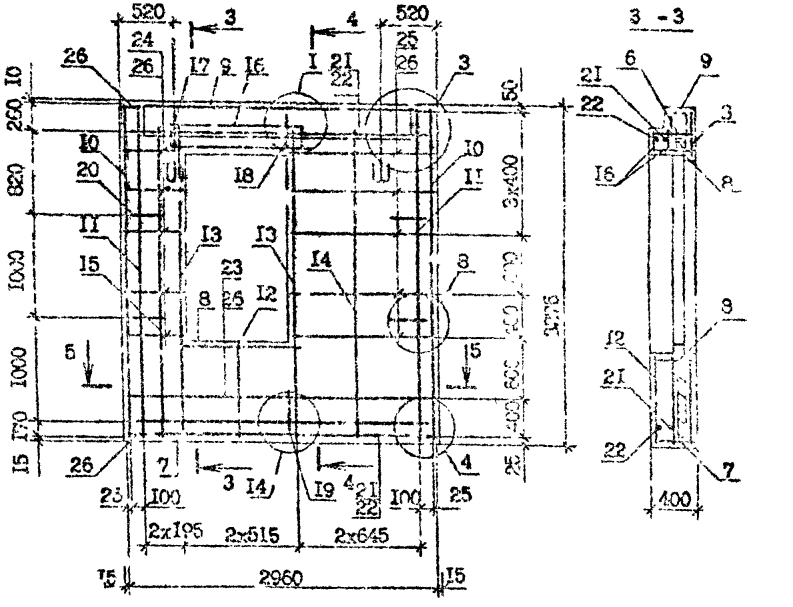

Поз.	Наименование	Кол.	Обозначение документа
I	Сетка С2	I	I.090.I-7с.2-3 24
2	С10	I	24
3	С19	I	25
4	С30	I	29
5	С33	4	30
6	С34	I	3I
7	С35	I	3I
8	С44	2	3I
9	С49	I	32
I0	Каркас КР1	2	34
II	КР3	2	36
I2	КР10	I	37
I3	КР13	2	38
I4	КР14	I	37
I5	КР15	I	38
I6	КР26	2	42
I7	Петля строповочная СП3	2	47
I8	Стержень анкерный АН1	I	45
I9	АН2	I	45
20	АН4	4	45
2I	ФIOA-I, L=2950; I,82кг	2	без чертежа
22	ФIOA-I, L=2770; I,7Iкг	2	без чертежа
23	Ф4Вр-I, L=2730; 0,27кг	2	без чертежа
24	Ф4Вр-I, L=II0; 0,4Iкг	I0	без чертежа
25	Ф4Вр-I, L=I3I0; 0,I3кг	I0	без чертежа
26	Ф4Вр-I, L=I20; 0,0Iкг	I6	без чертежа
	Масса стали, кг	82,6	

Арматура класса А-I по ГОСТ 5781-82*.
Арматура класса Вр-I по ГОСТ 6727-80*.

Технические требования см. I.090.I-7с.2-3 ТТ.
Сечение 4-4 см. I.090.I-7с.2-3 05 л.2.
Узлы арматурные см. I.090.I-7с.2-3 Д2.

Инв. № подл. | Подпись и дата | Взам. инв. №

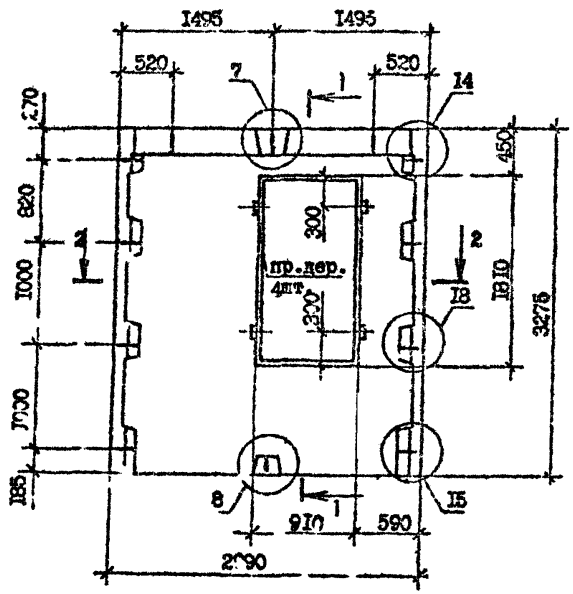

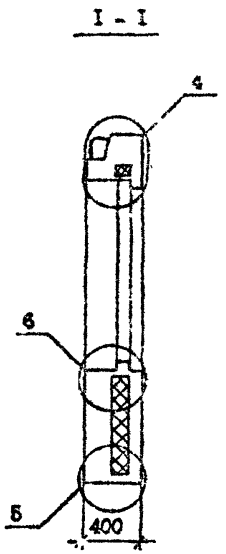

Марка панели	Расход материалов, м³			Масса, т
	Бетон легкий класса В 10; D 1200	Пенопласт полистирольный	Древесина	
7ПС0 30.33.4-2ПТ-С	2,42	0,51	0,002	2,92

Технические требования см. I.090.I-7с.2-3 ТТ.

Вид панели дан с внутренней стороны.

Опалубочные узлы см. I.090.I-7с.2-3 ДI.

Армирование панели см. I.090.I-7с.2-3 05 л.2.

Пробки деревянные 50х100 L=100 по ГОСТ 8486-86*

Пенопласт полистирольный по ГОСТ I5588-86.

Разраб.	Салихова		
Проверил	Шел.		
ГИП	Ефраманадзе		
Нач.отд.	Бахтадзе		
Н.контр.	Маркарян		

I.090.I-7с.2-3 05

ПАНЕЛЬ
7ПС0 30.33.4-2ПТ-С

Стадия	Лист	Листов
Р	I	2

ТбилЗНИИЭП

Инв. № подл. | Подпись и дата | Взам. инв. №

У.К. 1.090.1-1с. вып. 2-3

Копировал

Формат А3

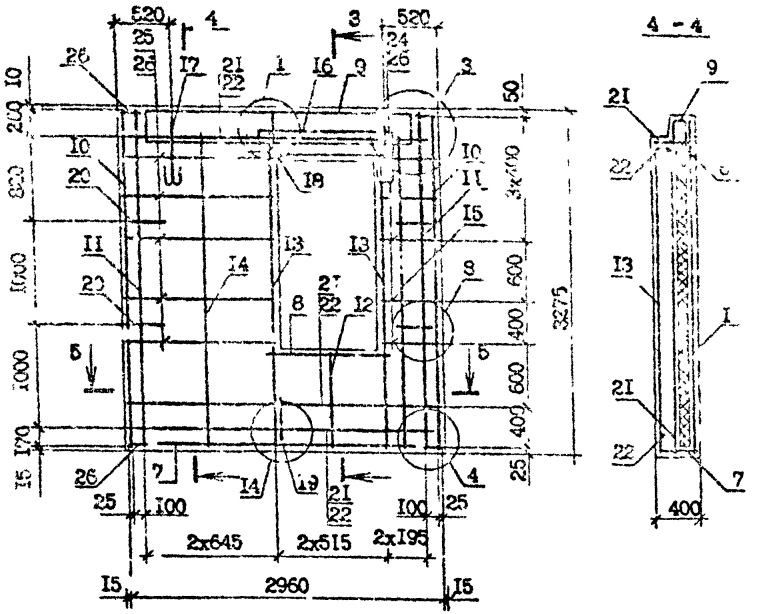

Поз.	Наименование	Кол.	Обозначение документа
I	Сетка [illegible]	I	I.090.I-7с.2-3 24
2		I	24
3	[illegible]	I	25
4	С30	I	29
5	С32	4	30
6	С34	I	3I
7	С35	I	3I
8	С4	2	3I
9	С4б	I	32
I0	Каркас КР1	2	34
II	КР3	2	36
I2	КР10	4	37
I3	КР13	4	38
I4	КР14	I	37
I5	КР15	4	38
I6	КР26	2	42
I7	Петля строповочная СП3	2	47
I8	Стержень анкерный АН1	I	45
I9	АН2	I	45
20	АН4	4	46
2I	ФI0А-I, L=2950; I,8кг	2	без чертежа
22	ФI0А-I, L=2770; I,7Iкг	2	без чертежа
23	Ф4Вр-I, L=2730; 0,27кг	2	без чертежа
24	Ф4Вр-I, L=4I0; 0,4Iкг	I0	без чертежа
25	Ф4Вр-I, L=I3I0; 0,I3кг	I0	без чертежа
26	Ф4Вр-I, L=I20; 0,0Iкг	I6	без чертежа
	Масса стали, кг	82,6	

Арматура класса А-I по ГОСТ 5781-82*.

Арматура класса Вр-I по ГОСТ 6727-80*.

Технические требования см. I.090.I-7с.2-3 ТТ.
Сечение 3-3 см. I.090.I-7с.2-3 04 л.2
Арматурные узлы см. I.090.I-7с.2-3 Д2

Инв. № подл. | Подпись и дата | Взам. инв. №

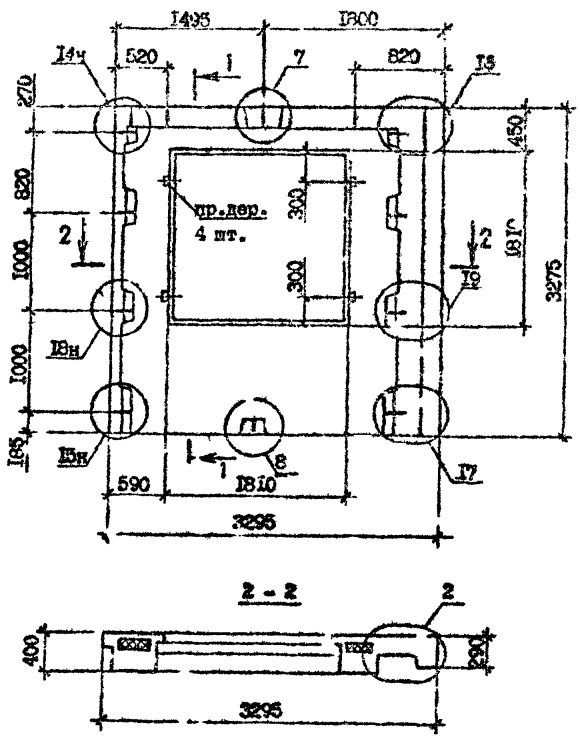

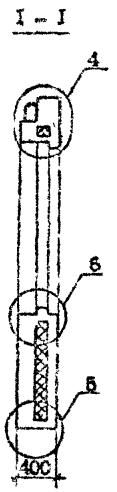

Марка панели	Расход материалов, м³			Масса, т
	Бетон легкий класса В 10 ; В 12 00	Пенопласт полистирольный.	Древесина	
ПСО 33.33.4-1ПТ-С	2,19	0,31	0,002	2,64
ПСО 33.33.4-2ПТ-С	2,19	0,31	0,002	2,64

Технические требования см. I.090.I-7с.2-3 ТТ.

Вид панелей дан с внутренней стороны.

Опалубочные узлы см. I.090.I-7с.2-3 ДI.

Армирование панелей см. I.090.I-7с.2-3 06 л.2.

Пробки деревянные 50х100, L =100 по ГОСТ 8486-66[ХХ].

Пенопласт полистирольный по ГОСТ 15583-86.

Разраб.	Салихова			I.090.I-7с.2-3 06
Проверил	Шиня			
ГИП	Бурдашвадзе			
Нач.отд.	Бахтадзе			ПАНЕЛЬ ПСО 33.33.4-1ПТ-С ПСО 33.33.4-2ПТ-С
Н.контр.	Маркарян			

Стадия	Лист	Листов
Р	I	2

ТбилЗНИИЭП

Контровал

Формат А3

Инв. № подл. | Подпись и дата | Взам. инв. №

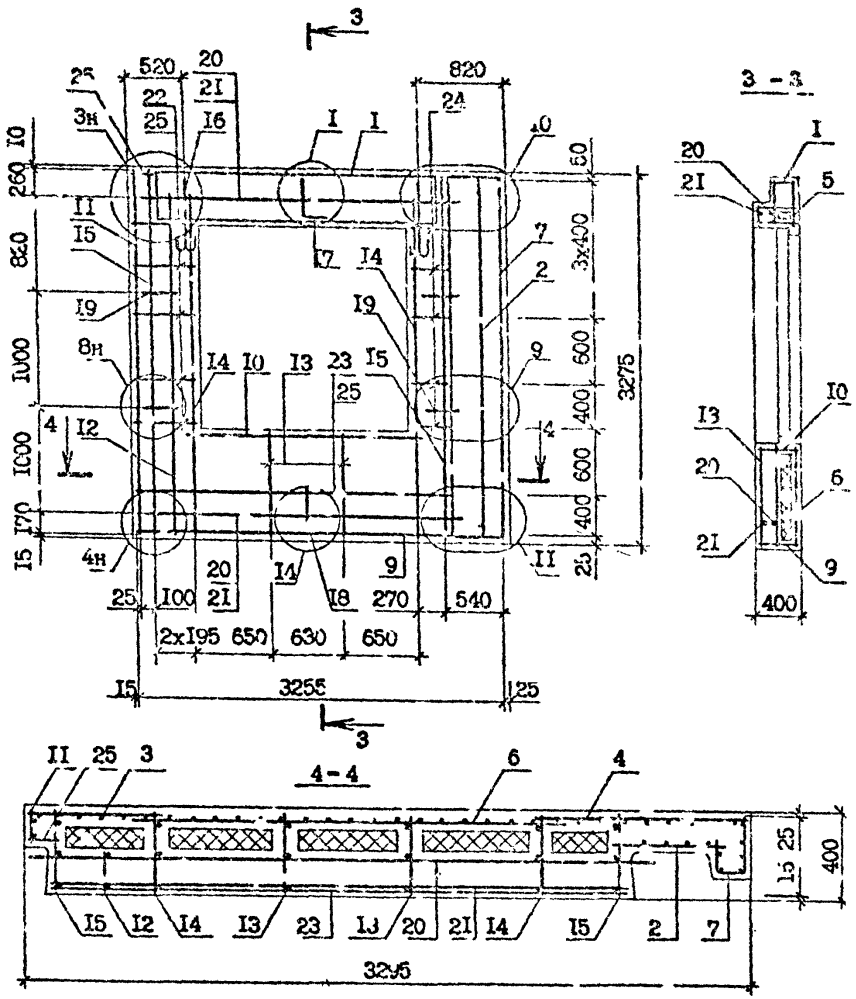

Поз.	Наименование	Кол. на панель ПСО 33.33.4-1ПТ-С	Кол. на панель ПСО 33.33.4-2ПТ-С	Обозначение документа
I	Каркас укр.сборки СКР3	I	-	I.090.I-7с.2-3 22
	СКР4	-	I	2I
2	Сетка СI	I	I	24
3	С2	I	I	24
4	С4	I	I	24
5	СI7	I	I	25
6	С23	I	I	27
7	С32	I	I	30
8	С33	4	4	30
9	С36	I	I	3I
I0	С38	I	I	3I
II	Каркас КРI	I	I	34
I2	КР3	2	2	36
I3	КРI0	2	2	37
I4	КРI3	2	2	38
I5	КРI5	I	I	38
I6	Петля строповочная СП2	2	2	47
I7	Стержень анкерный АНI	I	I	45
I8	АН2	I	I	45
I9	АН4	4	4	46
20	ФI0А-I, L=2335; I,75кг	2	2	без чертежа
2I	ФI0А-I, L=2655; I,64кг	2	2	без чертежа
22	Ф4Вр-I, L=2640; 0,26кг	2	2	без чертежа
23	Ф4Вр-I, L=4I0, 0,04кг	I0	I0	без чертежа
24	Ф4Вр-I, L=320; 0,03кг	I0	I0	без чертежа
25	Ф4Вр-I, L=I20; 0,0Iкг	I6	I6	без чертежа
	Масса стали, кг	77,5	8I,9	

Технические требования см. I.090.I-7с.2-3 ТТ.

Арматурные узлы см. I.090.I-7с.2-3 Ч2.

Арматура класса А-I по ГОСТ 578I-82*.

Арматура класса Вр-I по ГОСТ 6727-80*.

Инв. № подл. | Подпись и дата | Взам. инв. №

I.090.I-7с.2-3 06 | Лист 2

Копировал | Формат А3

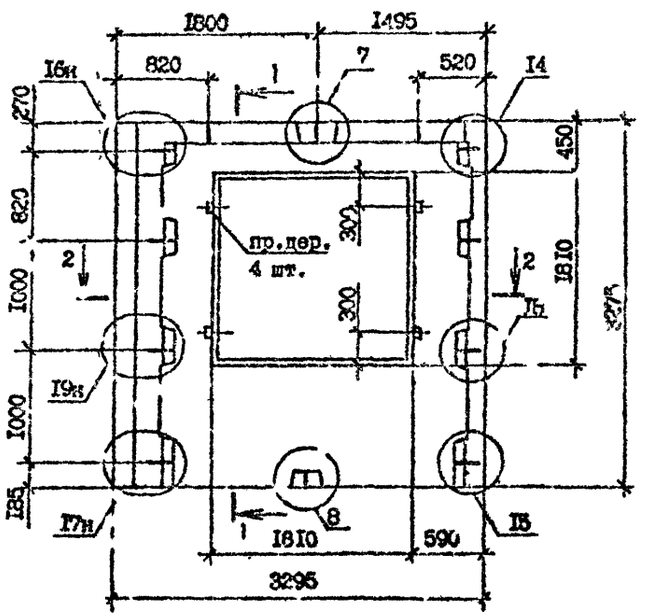

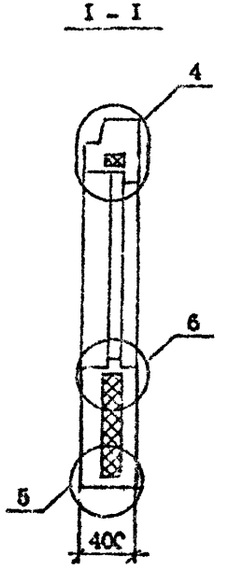

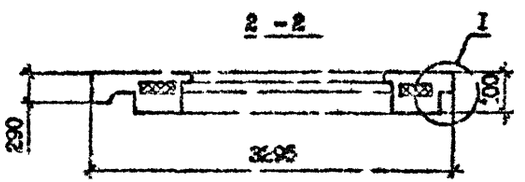

Марка панели	Расход материалов, м³			Масса, т
	Бетон легкий класса В 10 ; D 1200	Пенопласт полистирольный	Древесина	
2ПСО 33.33.4-ІПТ-С	2,19	0,31	0,002	2,64
2ПСО 33.33.4-2ПТ-С	2,19	0,31	0,002	2,64

Технические требования см. I.090.I-7с.2-3 ТТ.

Вид панелей дан с внутренней стороны.

Опалубочные узлы см. I.090.I-7с.2-3 ДI.

Армирование панелей см. I.090.I-7с.2-3 07 л.2.

Пробки деревянные 50х100, L=100 по ГОСТ 8486-66^{ЖОК}.

Пенопласт полистирольный по ГОСТ 15588-86.

Разраб.	Салихова		
Провер.	Шелл		
ГИП	Бурдженадзе		
Нач. отд.	Бахтадзе		
Н. контр.	Маркарян		

I.090.I-7с.2-3 07

ПАНЕЛЬ
2ПСО 33.33.4-ІПТ-С
2ПСО 33.33.4 2ПТ-С

Стадия	Лист	Листов
Р	I	2

ТбилЗНИИЭП

Инв. № подл. | Подпись и дата | Взам. инв. №

Копировал | Формат А3

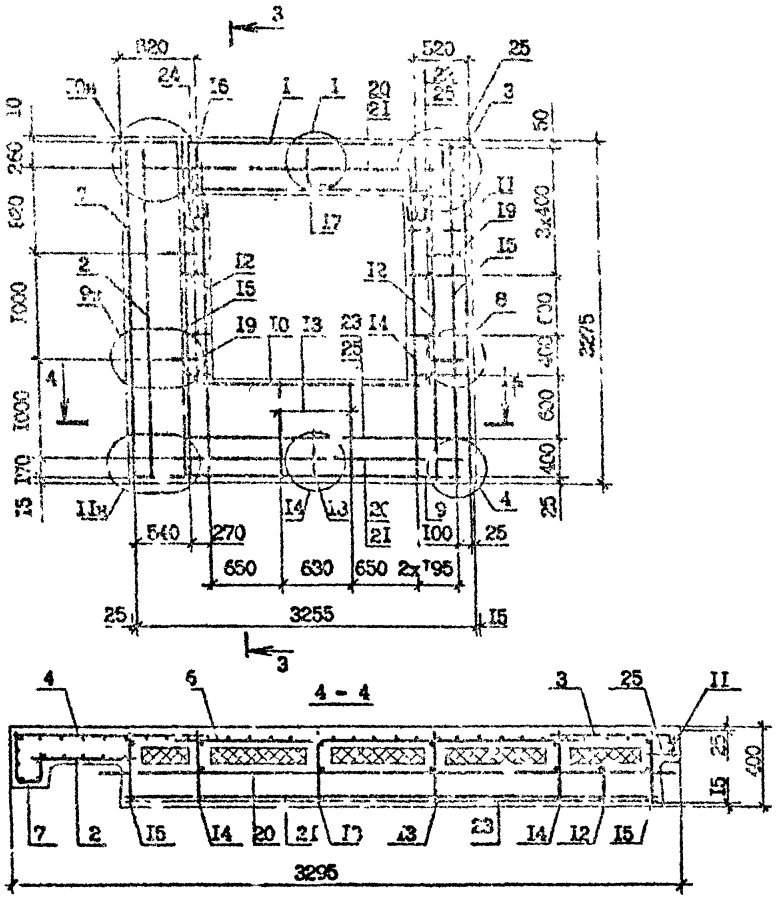

Поз.	Наименование	Кол. на панель 2ПК0.3Д33-1ПТ-С	Кол. на панель 2ПК0.3Д33-2ПТ-С	Обозначение документа
I	Каркас укр.сборки СП	I	-	I.090.I-7с.2-3 22
	СП	-	I	2I
2	Сетка СI	I	I	24
3	С2	I	I	24
4	С4	I	I	24
5	СI7	I	I	25
6	С23	I	I	27
7	С32	I	I	30
8	С33	4	4	30
9	С36	I	I	3I
I0	С38	I	I	3I
I1	Каркас КР1	I	I	34
I2	КР3	2	2	36
I3	КРI0	2	2	37
I4	КРI3	2	2	38
I5	КРI5	I	I	38
I6	Петля строповочная СП2	2	2	47
I7	Стержень анкерный АНI	I	I	45
I8	АН2	I	I	45
I9	АН4	4	4	46
20	ФI0А-I, L=2835; I,75кг	2	2	без чертежа
2I	ФI0А-I, L=2655; I,64кг	2	2	без чертежа
22	Ф4Вр-I, L=2640; 0,26кг	2	2	без чертежа
23	Ф4Вр-I, L=4I0; 0,25кг	I0	I0	без чертежа
24	Ф4Вр-I, L=320; 0,03кг	I0	I0	без чертежа
25	Ф4Вр-I, L=I20; 0,0Iкг	I6	I6	без чертежа
	Масса стали, кг	77,5	5I,9	

Технические требования см. I.090.I-7с 2-3 ТТ.
Сечение 3-3 см. I.090.I-7с.2-3 06 л.2.
Арматурные узлы см. I.090.I-7с.2-3 Д2.
Арматура класса А-I по ГОСТ 578I-82*.
Арматура класса Вр- по ГОСТ 6727-80*.

Копировал Формат А3

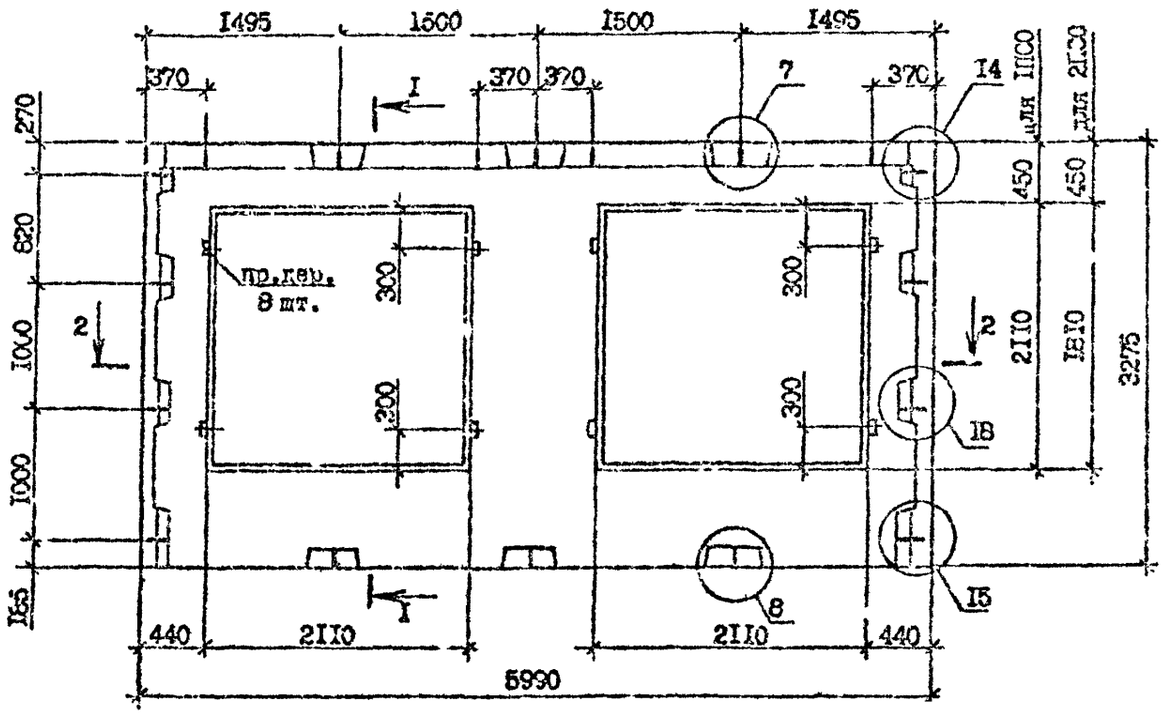

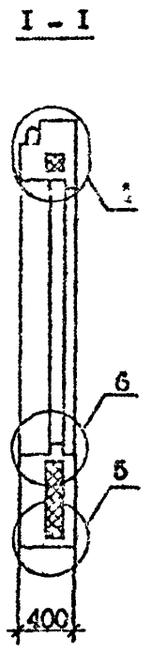

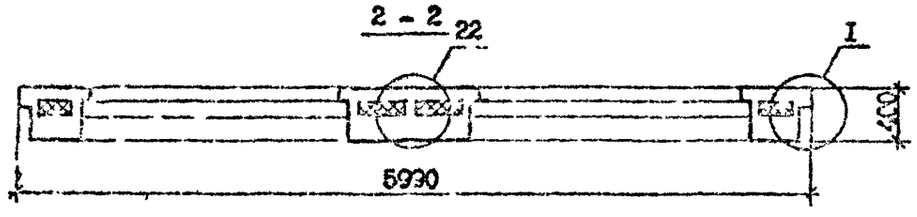

Технические требования см. I.090.I-7с.2-3 ТТ.
Вид панелей дан с внутренней стороны.
Опалубочные узлы см. I.090.I-7с.2-3 ДI.
Армирование панелей см. I.090.I-7с.08 л.2.
Пробки деревянные по ГОСТ 8436-66[ЖЖ].
Пенопласт полистирольный по ГОСТ I5588-83.

Марка панели	Расход материалов, м³			Масса, т
	Бетон легкий класса В40 ; D 1200	Пенопласт полистирольный	Дренажные	
1ПСО 60.33.4-1ПТ-С	3,32	0,51	0,04	4,00
1ПСО 60.33.4-2ПТ-С	3,32	0,51	0,04	4,00
2ПСО 60.33.4-1ПТ-С	3,68	0,65	0,04	4,44
2ПСО 60.33.4-2ПТ-С	3,68	0,63	0,04	4,44

Разраб.	Салимова		
Проверил	Шелия		
ГИП	Бурдж[illegible]		
Нач.отд.	Бахтадзе		
Н.контр	Маркарян		

I.090.I-7с.2-3 08

Панель 1ПСО 60.33.4-1ПТ-С
1ПСО 60.33.4-2ПТ-С
2ПСО 60.33.4-1ПТ-С
2ПСО 60.33.4-2ПТ-С

Стадия	Лист	Листов
Р	I	3

Тбилиниэп

Инв.№ подл. | Подпись и дата | Взам.инв.№

Копировал

Формат А3

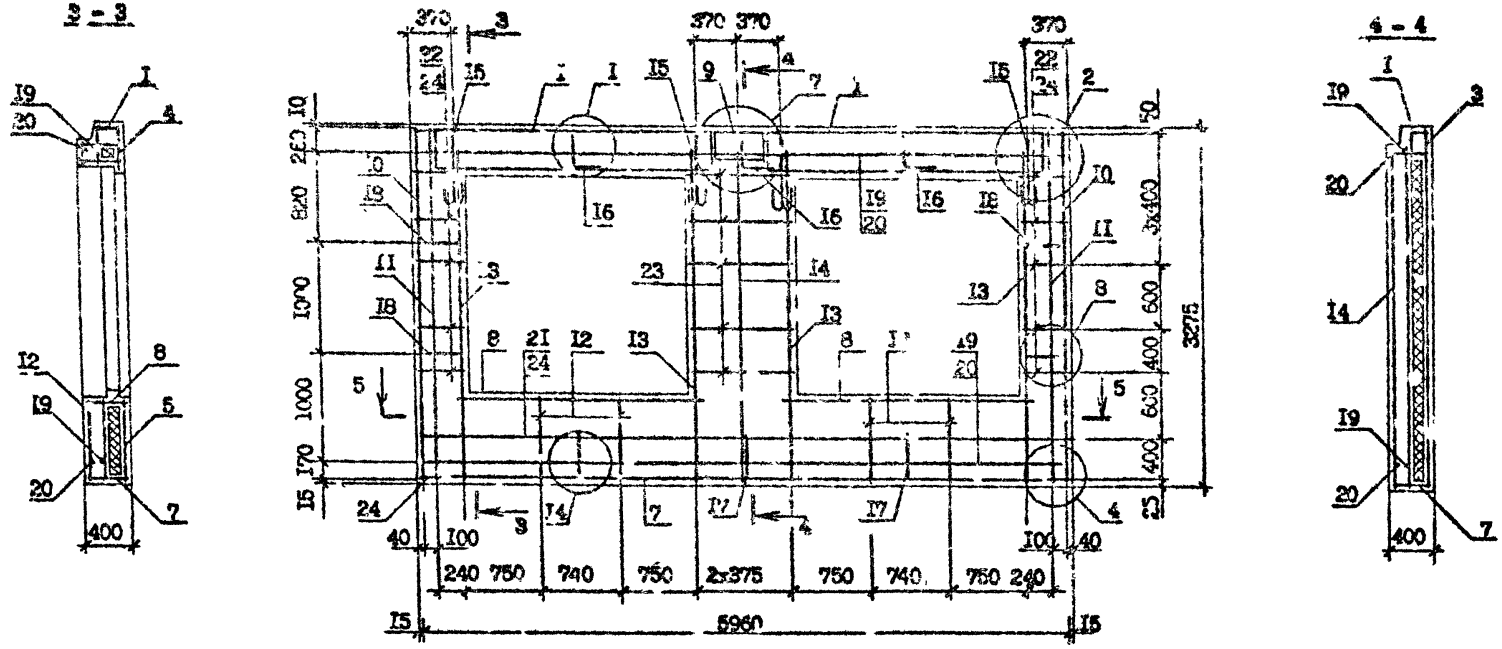

Спецификацию арматуры см. I.090.I-7с.2-3 ОВ л.3.
Арматурные у..ы см. I.090.I-7с.2-3 ДI.

Поз.	Наименование	Количество на панель				Обозначение
		1ПС0 60.33.4 -1ПТ-С	1ПС0 60.33.4 -2ПТ-С	2ПС0 60.33.4 -1ПТ-С	2ПС0 60.33.4 -2ПТ-С	
1	Каркас укр.сборки СКР1	2	-	2	-	1.090.1-7с.2-3 21
	СКР2	-	2	-	2	21
2	Сетка С4	2	2	2	2	24
3	С5	1	1	1	1	24
4	С16	2	2	2	2	25
5	С21	2	2	-	-	26
	С20	-	-	2	2	26
6	С33	8	8	8	8	30
7	С35	2	2	2	2	31
8	С37	2	2	2	2	31
9	С47	1	1	1	1	31
10	Каркас КР1	2	2	2	2	34
11	КР3	2	2	2	2	36
12	КР6	4	4	-	-	37
	КР10	-	-	4	4	37
13	КР13	4	4	4	4	38
14	КР14	1	1	1	1	37
15	Петля строповочная СП3	4	4	-	-	47
	СП4	-	-	4	4	47
16	Стержень анкерный АН1	2	2	2	2	45
17	АН2	2	2	2	2	45
18	АН3	4	4	4	4	46
19	Ф10А-I, L =6960; 3,67кг	2	2	2	2	без чертежа
20	Ф10А-I, L =5770; 3,66кг	2	2	2	2	без чертежа
21	Ф4Вр-I, L =5730; 0,56кг	2	2	2	2	без чертежа
22	Ф4Вр-I, L =260; 0,02кг	20	20	20	20	без чертежа
23	Ф4Вр-I, L =790; 0,08кг	10	10	10	10	без чертежа
24	Ф4Вр-I, L =120; 0,01кг	16	16	16	16	без чертежа
	Масса отдел.,кг	135,7	142,1	142,7	149,1	

Армирование см. 1.090.1-7с.2-3 ВВ вып.2.
Арматура класса А-I по ГОСТ 5781-82*.
Арматура класса Вр-I по ГОСТ 6727-80*.

Инв.№ подл. | Подпись и дата | Взам. инв. №

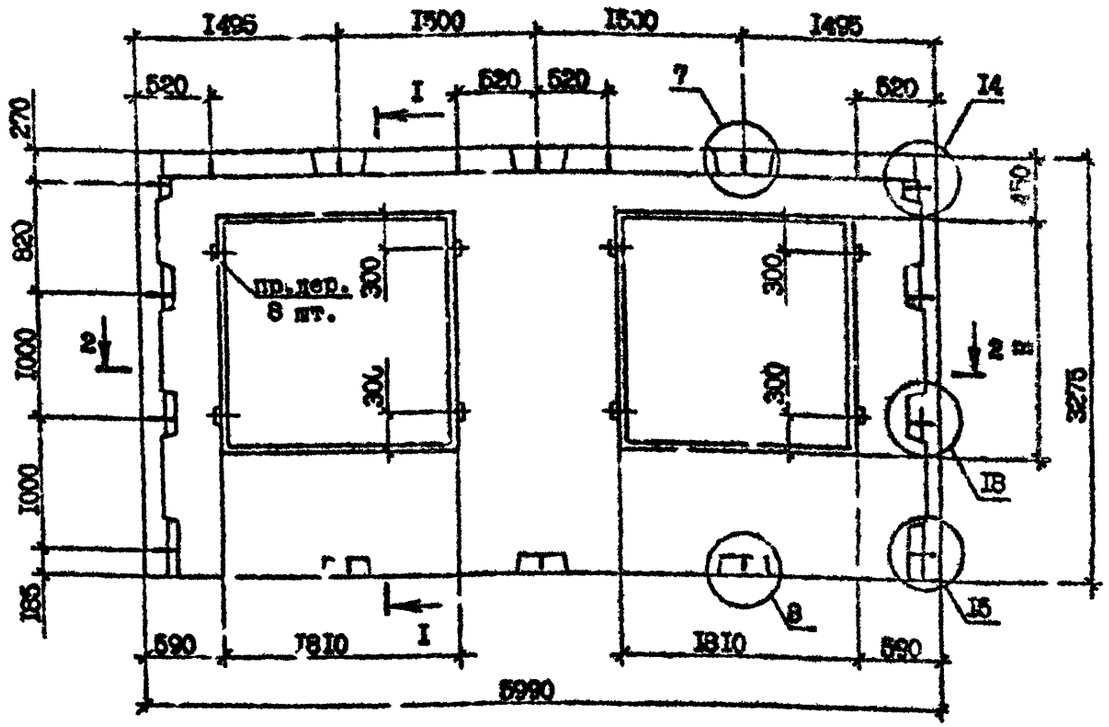

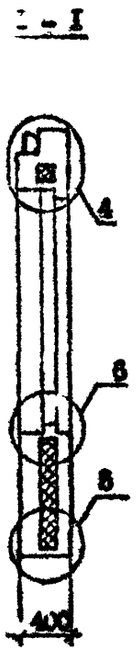

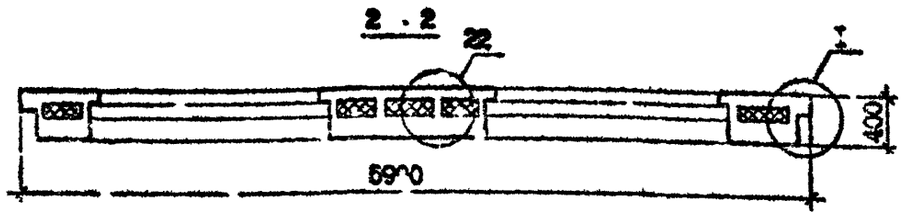

Технические требования см. I.090.I-7с.2-3 ТТ.
Опалубочные узлы см. I.090.I-7с.2-3 ДI.
Армирование см. I.090.I-7с.2-3 09 л.2.
Вид панелей дан с внутренней стороны.
Пробки деревянные 50х100, L=100 по ГОСТ 8486-66*.
Пенопласт полистирольный по ГОСТ 15588-86.

Марка панели	Расход материалов, м³			Масса, т
	Бетон легкий класса Р 10, D 1200	Пенопласт полистирольный,	Древесина	
ЗПСО 60.33.4-1ПТ-С	4,00	0,76	0,04	4,83
ЗПСО 60.33.4-2ПТ-С	4,00	0,76	0,04	4,83

Разраб.	Салихова			I.090.I-7с.2-3 09
Проверил	Шелия			
ГИП	Бурджанадзе			
Нач.отд.	Бахтадзе			ПАНЕЛЬ ЗПСО 60.33.4-1ПТ-С ЗПСО 60.33.4-2ПТ-С
Н.контр.	Маркарян			

Стадия	Лист	Листов
Р	I	3

ТСиаЗНИИЭП

Инв. № подл. | Подпись и дата | Взам.инв. №

Копировал

Формат А3

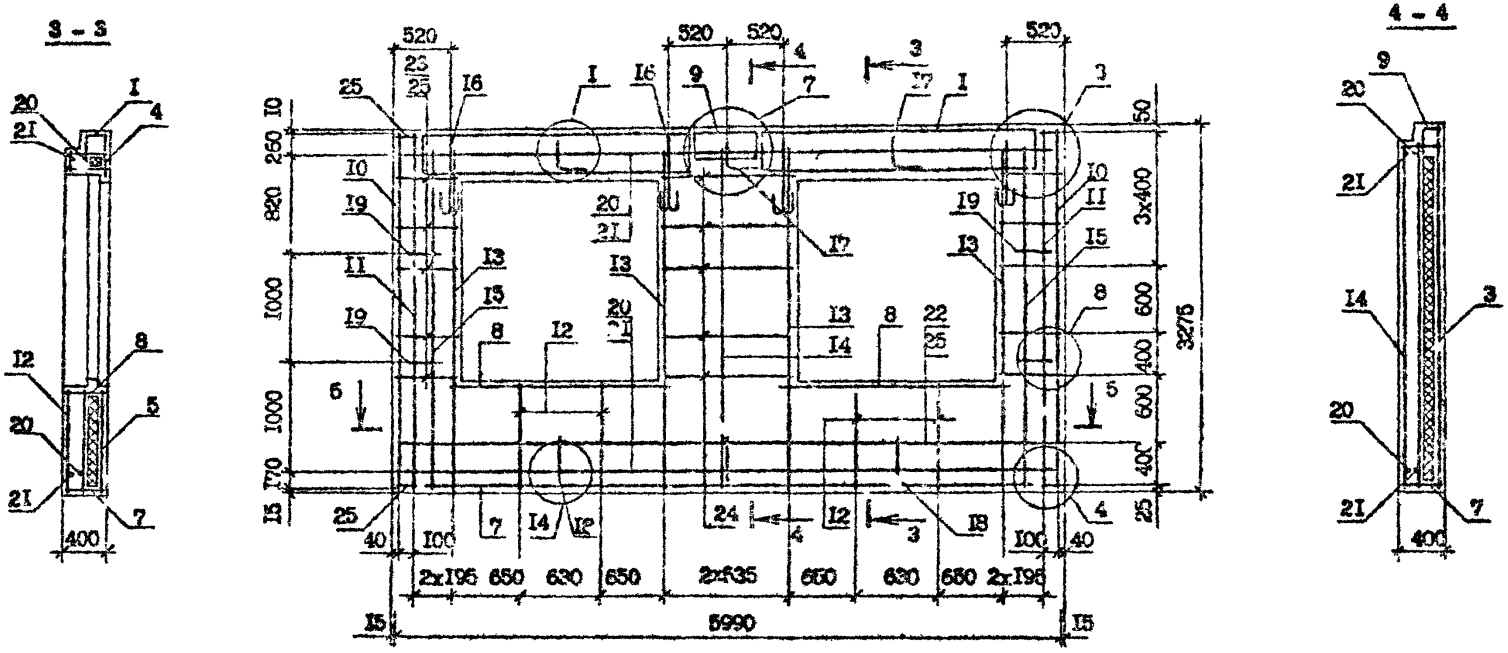

Спецификация арматуры см. I.090.I-7с.2-3 ОУ л.3.
Узлы арматурные см. I.090.I-7с.2-3 Д2.

I.090.I-7с.2-3 ОУ	Лист 2

Копировал Формат А3

Поз.	Наименование	Кол.на панель 3ПСО 60.33.4 -1пт-с	3ПСО 60.33.4 -2пт-с	Обозначение
I	Каркас укр.сборки СКР3	2	-	I.090.I-7с.2-3 22
	СКР4	-	2	2I
2	Сетка С2	2	2	24
3	С7	I	I	24
4	СI7	2	2	27
5	С23	2	2	27
6	С33	8	8	30
7	С35	2	2	3I
8	С38	2	2	3I
9	С47	I	I	3I
I0	Каркас КРI	2	2	34
II	КР3	2	2	36
I2	КРI0	4	4	37
I3	КРI3	4	4	38
I4	КРI4	I	I	37
I5	КРI5	2	2	38
I6	Пеглля строповочная СП4	4	4	47
I7	Стержень анкерный АНI	2	2	45
I8	АН2	2	2	45
I9	АН4	4	4	46
20	ФIOА-I, L =5950; 3,67кг	2	2	без чертежа
2I	ФIOА-I, L =5770; 3,56кг	2	2	без чертежа
22	Ф4Вр-I, L =5730; 0,56кг	2	2	без чертежа
23	Ф4Вр-I, L =4I0 ; 0,04кг	20	20	без чертежа
24	Ф4Вр-I, L =I090; 0,IIкг	I0	I0	без чертежа
25	Ф4Вр-I, L =I20; 0,0Iкг	I6	I6	без чертежа
	Масса стали, кг	I43,8	I52,7	

Арматура класса А-I по ГОСТ 5781-82*.

Арматура класса Вр-I по ГОСТ 6727-80*.

Инв. № подл. | Подпись и дата | Взам. инв. №

ПГВ 30.33.4-ПТ-С, ПСБ 30.33.4-2ПТ-С

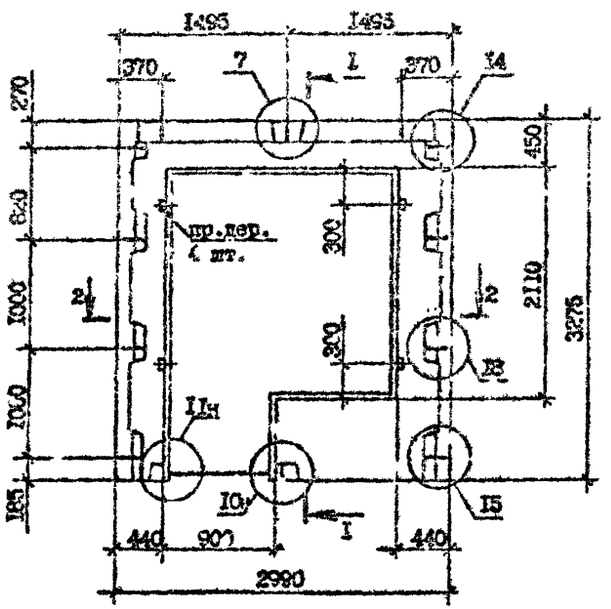

1 - 1

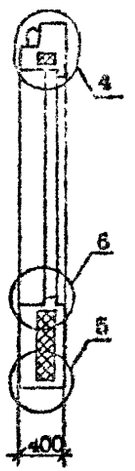

2ПСБ 30.33.4-ПТ-С, 2ПСБ 30.33.4-2ПТ-С

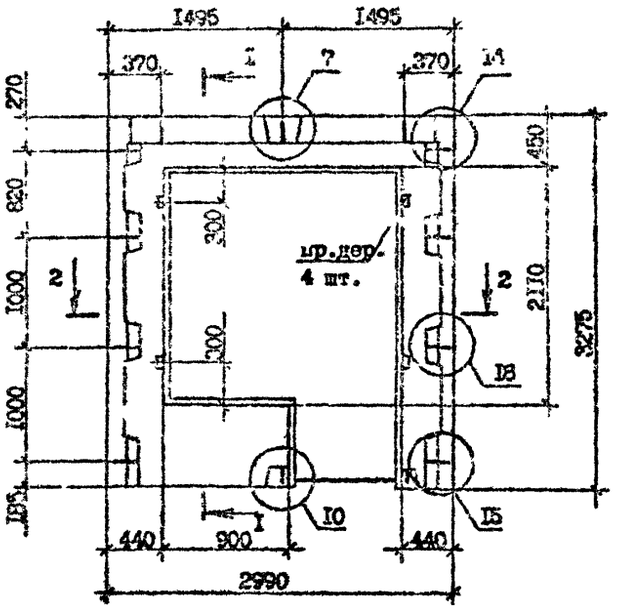

2 - 2

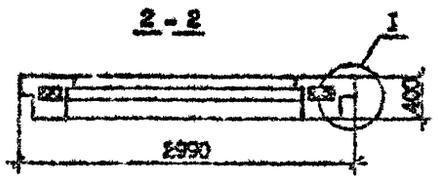

Технические требования см. I.090.I-7с.2-3 ТТ

Армирование панелей см. I.090.I-7с.2-3 I0 л.2.

Пробки деревянные 50х100, L=100 по ГОСТ 8486-66*М.

Эпалубочные узлы см. I.090.I-7с.2-3 ДI.

Вид панелей дан с внутренней стороны.

Пенопласт полистирольный по ГОСТ I5588-86.

Марка панели	Расход материалов, м³			Масса т
	Бетон легкий класса В 20; D 1200	Пенопласт полистирольный	Древесина	
ПСБ 30.33.4-ПТ-С	3,40	0,17	0,002	1,69
ПСБ 30.33.4-2ПТ-С	3,40	0,17	0,002	1,69
2ПСБ 30.33.4-ПТ-С	3,40	0,17	0,002	1,69
2ПСБ 30.33.4-2ПТ-С	3,40	0,17	0,002	1,69

Разраб.	Салтыкова		
Проверил	Шелия		
ГИП	Бурлыга		
Нач.отд.	Вахтин		
Н.контр.	Маркарян		

I.090.I-7с.2 С I0

Панели ПСБ 30.33.4-ПТ-С
ПСБ 30.33.4-2ПТ-С
2ПСБ 30.33.4-ПТ-С
2ПСБ 30.33.4-2ПТ-С

Стадия	Лист	Листов
Р	1	3

ЦНИИЭП

Копировал

Формат А3

Армирование панели
1ПСБ 30.33.4-1ИТ-С, 1ПСБ 30.33.4-2ИТ-С

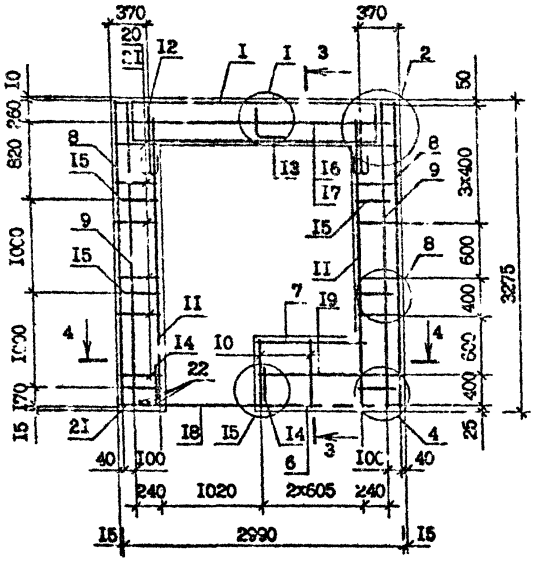

3 - 3

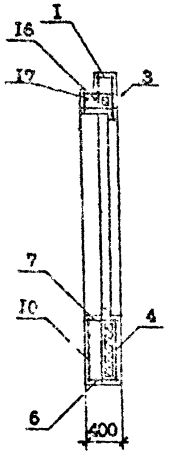

Армирование панели
2ПСБ 30.33.4-1ИТ-С, 2ПСБ 30.33.4-2ИТ-С

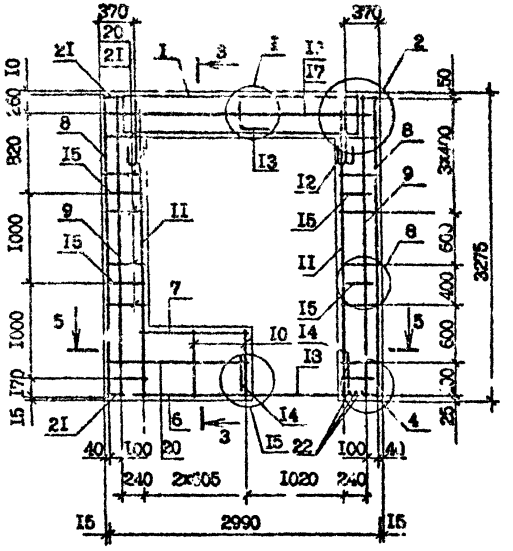

4 - 4

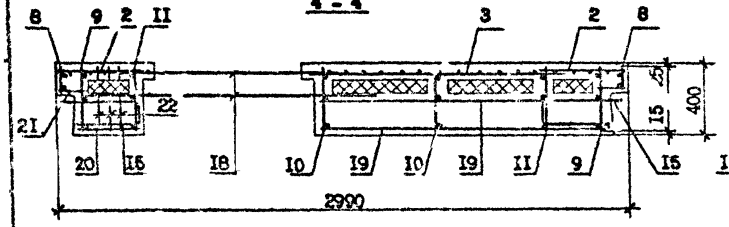

5 - 5

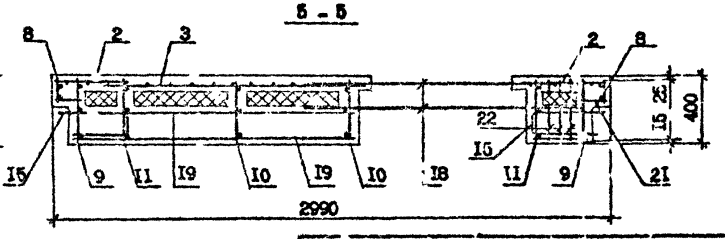

Спецификацию арматуры см. 1.090.1-7с.2-3 10 л.3

Поз.	Наименование	Количество на панель				Обозначение
		1ПСБ 30.33.4 -IIIт-С	1ПСБ 30.33.4 -2IIт-С	2ПСБ 30.33.4 -IIт-С	2ПСБ 30.33.4 -2Iт-С	
I	Каркас укр.сборки СКРI	I	-	I	-	I.090.I-7с.2-3 2I
	СКР2	-	I	-	I	2I
2	Сетка СI	2	2	2	2	24
3	СI6	I	I	I	I	25
4	С3I	I	I	I	I	29
5	С33	4	4	4	4	30
6	С40	I	I	I	I	3I
7	С4I	I	I	I	I	3I
8	Каркас КРI	2	2	2	2	34
9	КР3	2	2	2	2	36
I0	КР8	2	2	2	2	37
II	КРI3	2	2	2	2	38
I2	Петля строповочная СПI	2	2	2	2	47
I3	Стержень анкерный АНI	I	I	I	I	45
I4	АН2	2	2	2	2	45
I5	АН3	4	4	4	4	46
I6	ФIOA-I, L =2950; I,82кг	I	I	I	I	без чертежа
I7	ФIOA-I, L =2770; I,7Iкг	I	I	I	I	без чертежа
I8	Ф8A-I, L =I500; 0,59кг	2	2	2	2	без чертежа
I9	Ф4Вр-I, L =I470; 0,I4кг	2	2	2	2	без чертежа
20	Ф4Вр-I, L =260; 0,02кг	22	22	22	22	без чертежа
2I	Ф4Вр-I, L =I20; 0,0Iкг	I6	I6	I6	I6	без чертежа
22	Ф4Вр-I, L =360; 0,03кг	3	3	3	3	без чертежа
	Масса стали, кг	64,0	67,2	64,0	67,2	

Армирование панелей см. I.090.I-7с.2-3 I0 л.2.

Арматура класса A-I по ГОСТ 5781-82*.

Арматура класса Вр-I по ГОСТ 6727-80*.

Инв. № подл. | Подпись и дата | Взам. инв. №

Копировал Формат А3

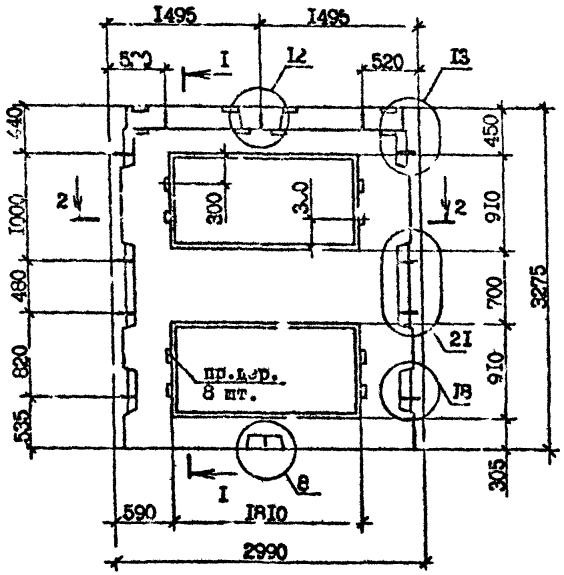

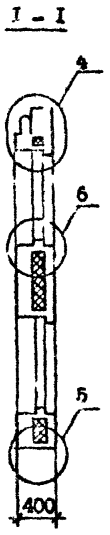

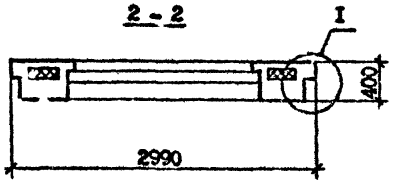

Техническ[illegible]ования см. I.090.I-7с.2-3 ТТ.

Армирование [illegible] см. I.090.I-7с.2-3 II л.2.

Опалубочные узлы см. I.090.I-7с.2-3 ДI.

Вид панели дан с внутренней стороны.

Пробки деревянные 50x100 L=100 по ГОСТ 8486-66[ж].

Пенопласт полистирольный по ГОСТ I5588-86.

Марка панели	Расход материалов, м³			Масса, т
	Бетон легкий класса В 10; D 1200	Пенопласт полистирольный	Древесина	
ПСЛ 30.33 4-2ПТ-С	I,96	0,33	0,004	2,37

Разраб.	Салихова		I.X.90	I.090.I-7с.2-3 II
Проверил	Шелия		I.X.90	
ГИП	Бурджанадзе		I.X.90	
Нач.отд.	Бахтадзе		I.X.90	Панель ПСЛ 30.33.4-2ПТ-С
Н.контр.	Маркарян		I.X.90	

Стадия	Лист	Листов
Р	I	2

ТбилЗНИИЭП

Инв. № подл. | Подпись и дата | Взам.инв. №

Копировал

Формат А3

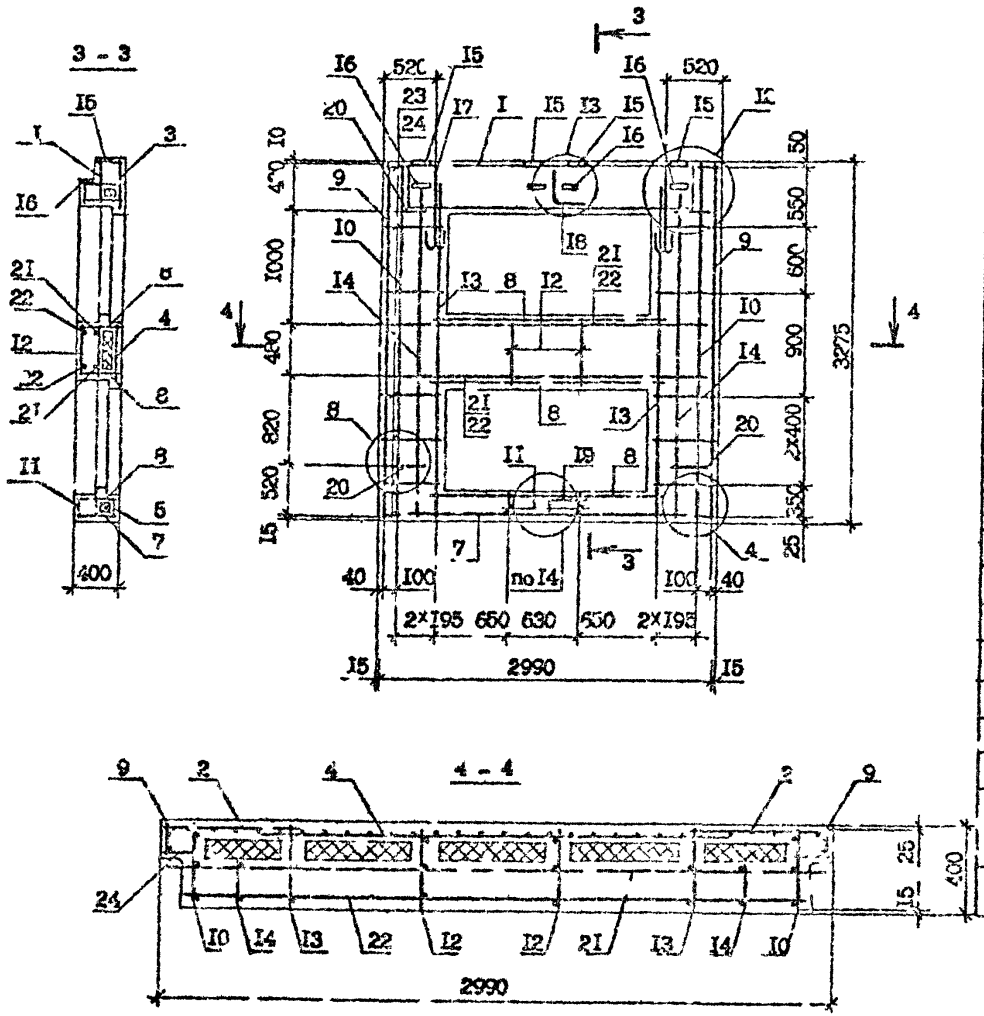

Поз.	Наименование	Кол.	Обозначение документа
I	Каркас укр. сборки СКР4	I	I.090.I-7с.2-3 2I
2	Сетка С2	2	24
3	СI7	I	25
4	С24	I	27
5	С25	I	27
6	С 3	8	30
7	С35	I	3I
8	С38	3	3I
9	Каркас КРI	2	34
I0	КР5	2	36
II	КР6	2	37
I2	КР7	2	37
I3	КРI3	2	39
I4	КРI5	2	38
I5	Изделие закладное МНI	4	43
I6	МН2	4	44
I7	Петля строповочная СП2	2	47
I8	Стержень анкерный АНI	1	45
I9	АН5	I	46
20	АН4	4	46
2I	ФI0А-I, L =2950; I,82кг	2	без чертежа
22	ФI0А-I, L =2770; 1,7Iкг	2	без чертежа
23	Ф4Вр-I, L =4I0; 0,04кг	20	без чертежа
24	Ф4Вр-I, L =I20; 0,0Iкг	I4	без чертежа
	Масса стали, кг	93,5	

Арматура класса А-I по ГОСТ 5731-82*.
Арматура класса Вр-I по ГОСТ 6727-80*.

Технические требования см. I.090.I-7с.2-3 ТТ
Арматурные узлы см. I.090.I-7с.2-3 Д2.

I.090.I-7с.2-3 II	Лист 2

Инв. № подл. | Подпись и дата | Взам. инв. №

Копировал | Формат А3

Панель 1ПСД 30.33.4-2ПТ-С

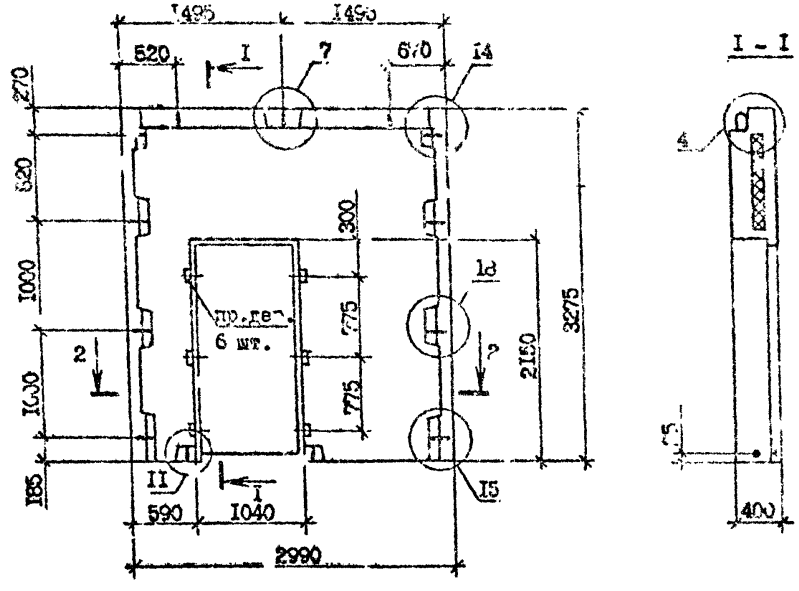

I - I

2 - 2

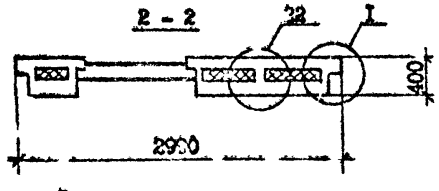

Вид панелей дан с внутренней стороны.

Марка панели	Расход материалов, м³			Масса, т
	Бетон легкий класса В 10; D 1200	Пенопласт полистирольный,	Древесина	
1ПСД 30.33.4-2ПТ-С	2,24	0,46	0,003	2,71
2ПСД 30.33.4-2ПТ-С	2,24	0,46	0,003	2,71

Панель 2ПСД 30.33.4-2ПТ-С

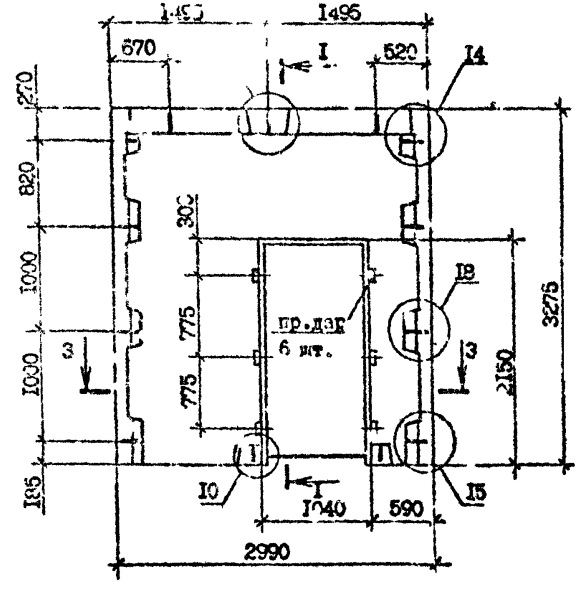

3 - 3

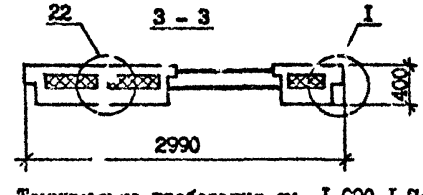

Технические требования см. 1.090.1-7с.2-3 ТТ.
Опалубочные узлы см. 1.090.1-7с.2-3 ДИ.

Пробки деревянные 50х100, L =100 по ГОСТ 8486-86**.

Пенопласт полистирольный по ГОСТ 15588-86.

Разраб.	Сагитова		11.90
Провери	Шалия		11.90
ГИП	Бурджанадзе		11.90
Нач.отд.	Захтадзе		11.90
Н.контр.	Маркарян		11.90

1.090.1-7с.2-3 Л2

Панель
1ПСД 30.33.4-2ПТ-С
2ПСД 30.33.4-2ПТ-С

Стадия	Лист	Листов
Р	1	3

ГПИСНИИЭП

Армирование панели 1ПСД 30.33.4-2ПТ-С

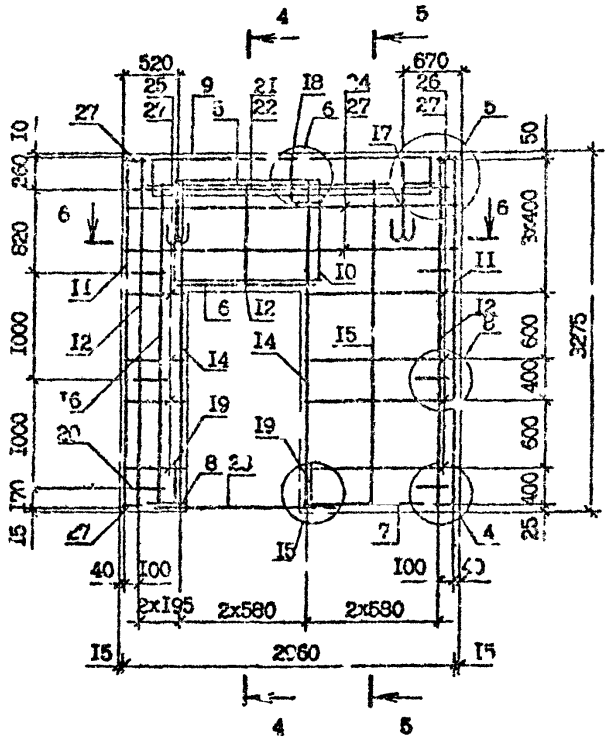

рмирование панели 2ПСД 30.33.4-2ПТ-С

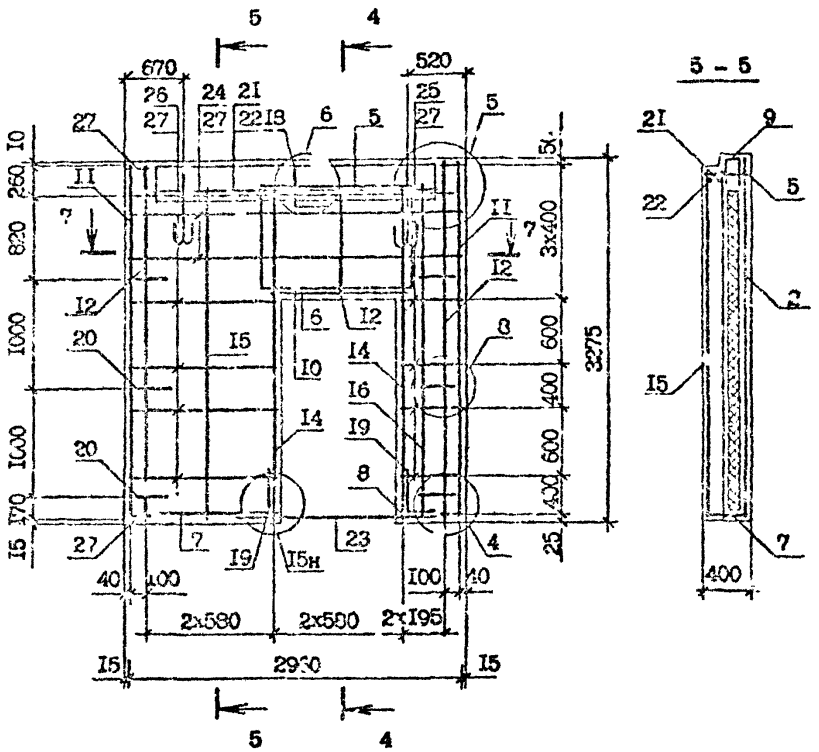

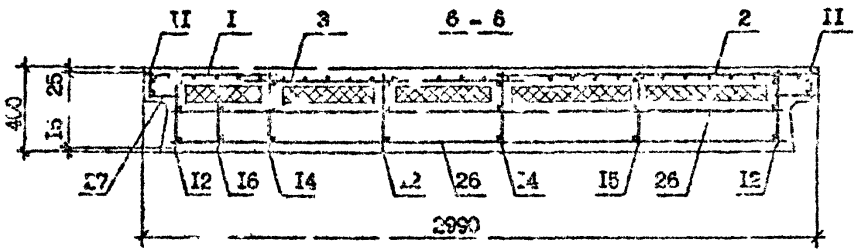

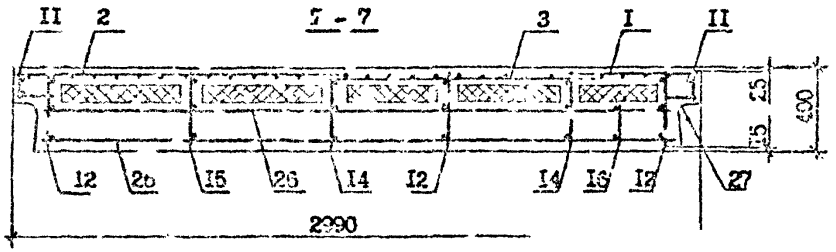

Спецификацию арматуры см. I.090.I-7с.2-3 I2 л.3.
Арматурные узлы см. I.090.I-7с.2-3 Д2.

I.090.I-7с.2-3 I2

Копировал

Формат А3

Поз	Наименование	Кол.на панель 1ПСД 30.33.4 -2Т-С	Кол.на панель 2ПСД 30.33.4 -2Т-С	Обозначение
I	Сетка С2	I	I	I.090.I-7с.2-3 24
2	С8	I	I	24
3	С29	I	I	29
4	С30	2	2	30
5	С31	I	I	31
6	С42	I	I	31
7	С43	I	I	31
8	С48	I	I	31
9	С50	I	I	32
I0	С56	I	I	33
II	Каркас КРI	2	2	34
I2	КР3	2	2	36
I3	КР9	I	I	37
I4	КРI3	2	2	38
I5	КРI4	I	I	37
I6	КРI5	I	I	38
I7	Петля строповочная СП2	2	2	47
I8	Стержень анкерный АНI	I	I	45
I9	АН2	2	2	45
20	АН4	4	4	46
2I	ФI0А-I, L=2950; I,82кг	I	I	без чертежа
22	ФI0А-I, L=2770; I,7Iкг	I	I	без чертежа
23	Ф8А-I, L=I700; 0,67кг	2	2	без чертежа
24	Ф4Вр-I, L=2730; 0,27кг	4	4	без чертежа
25	Ф4Вр-I, L=4I0; 0,04кг	8	8	без чертежа
26	Ф4Вр-I, L=II80; 0,7Iкг	8	8	без чертежа
27	Ф4Вр-I, L=I20; 0,0Iкг	I6	I6	без чертежа
	Масса стали, кг	70,9	70,9	

Арматура класса А-I по ГОСТ 5781-82*.

Арматура класса Вр-I по ГОСТ 6727-80*.

Инв. № подл. | Подпись и дата | Взам. инв. №

Марка панели	Расход материалов, м³			Масса, т
	Бетон легкий класса В10 ; D 1200	Пенопласт полистирольный,	Древесина	
ЗПСД 30.33.4-2ПТ-С	I,9I	0,39	0 003	2,3I

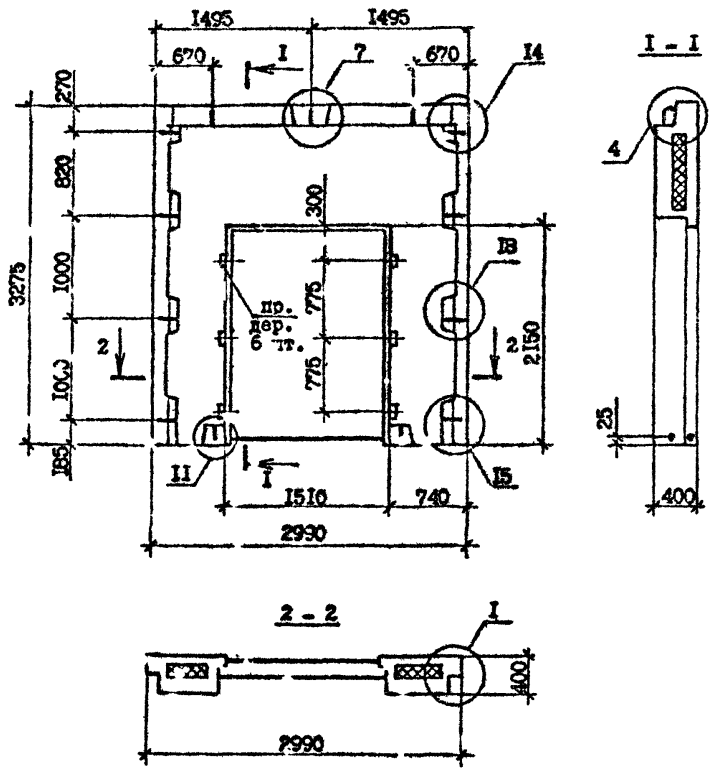

Технические требования см. I.090.I-7с.2-3 ТТ.

Опалубочные узлы см. I.090.I-7с.2-3 ДI.

Вид панели дан с внутренней стороны.

Армирование панелей см. I.090.I-7с.2-3 I3 л.2.

Пробки деревянные 50:I00, L=I00 по ГОСТ 848S-66ХХ.

Пенопласт полистирольный по ГОСТ I5588-86.

Разраб.	Салихова		5I30
Проверил	Шелич		5I30
ГИП	Буржанадзе		5I30
Нач.отд.	Бохтадзе		5I30
Н.контр.	Маркарян		5I30

I.090.I-7с.2-3 I3

Панель ЗПСД 30.33.4-2ПТ-С

Стадия	Лист	Листов
Р	I	2

ТбилЗНИИЭП

Копировал

Формат А3

Инв.№ подл. | Подпись и дата | Взам.инв.№

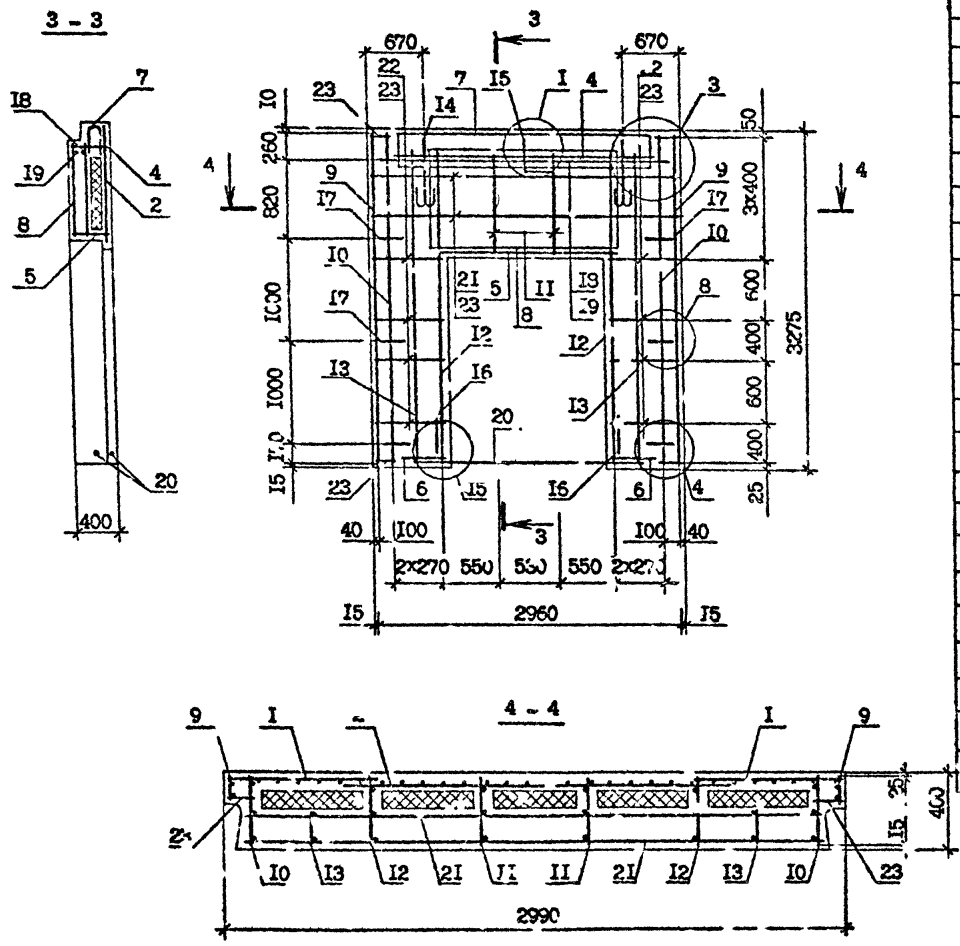

Поз.	Наименование	Кол.	Обозначение документа
I	Сетка С3	2	I.090.I-7с.2-3 24
2	С26	I	28
3	С33	2	30
4	С34	I	3I
5	С39	I	3I
6	С47	2	3I
7	С50	I	32
8	С57	I	33
9	Каркас КР1	2	34
I0	КР3	2	36
II	КР9	2	37
I2	КРI3	2	38
I3	КРI5	2	38
I4	Петля строповочная СП2	2	47
I5	Стержень анкерный АН1	I	45
I6	АН2	2	45
I7	АН4	4	46
I8	ФI0А-I, L=2950; I,82кг	I	без чертежа
I9	ФI0А-I, L=2770; I,7Iкг	I	без чертежа
20	ФI0А-I, L=2250; I,39кг	2	без чертежа
2I	Ф4Вр-I, L=2730; 0,27кг	4	без чертежа
22	Ф4Вр-I, L=560; 0,05кг	I6	без чертежа
23	Ф4Вр-I, L=420; 0,0Iкг	I6	без чертежа
	Масса стали, кг	7I,3	

Арматурные узлы см. I.090.I-7с.2-3 вып.2.
Арматура класса А-I по ГОСТ 5781-82*.
Арматура класса Вр-I по ГОСТ 6727-80*.

Инв.№ подл. | Подпись и дата | Взам.инв.№

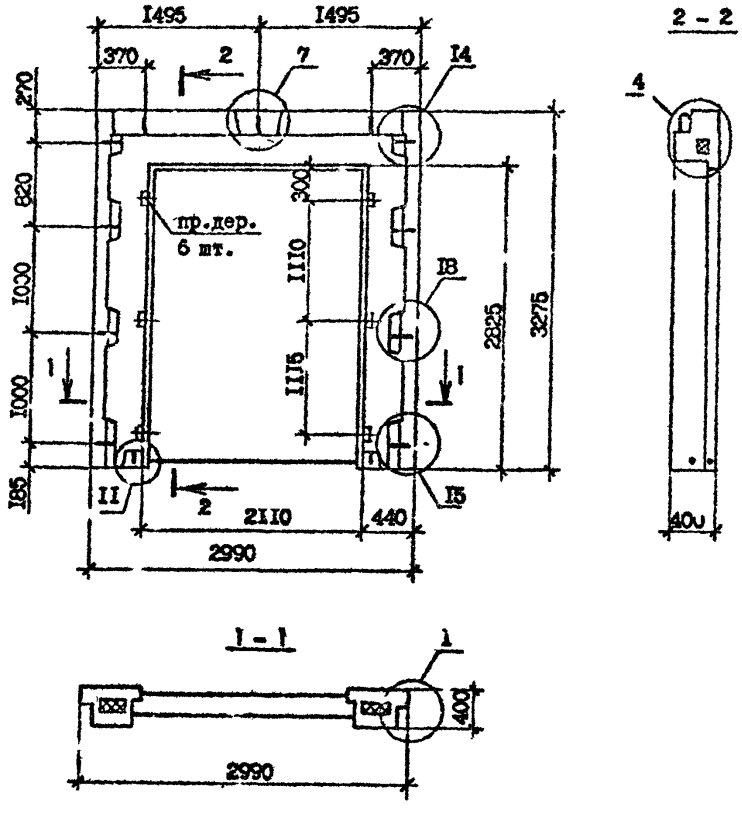

Технические требования см. I.090.I-7с.2-3 ТТ.

Вид панели дан с внутренней стороны.

Опалубочные узлы см. I.090.I-7с.2-3 ДI.

Армирование панели см. I.090.I-7с.2-3 I4 л.2.

Пробки деревянные по ГОСТ 8486-66$^{ж ж}$, размер 50хI00, L=I00.

Пенопласт полистирольный по ГОСТ I5588-86.

Марка панели	Расход материалов, м³			Масса, т
	В том легкий класса В 10; D 1200	Пенопласт полистирольный,	Дрессина	
4ПСД 30.33.4-IIIТ-С	I,I0	0,I3	0,003	I,33
4ПСД 30.33.4-2ПТ-С	I,I0	0,I3	0,003	I,33

Разраб.	Са[illegible]кова		5.X.90
Проверк.	Ше[illegible]		5.X.90
ГИП	Бурджанадзе		5.X.90
Нач.отд.	Бахтадзе		5.X.90
Н.контр.	Маркарян		5.X.90

I.090.I-7с.2-3 I4

Панель
4ПСД 30.33.4-IIIТ-С
4ПСД 30.33.4-2ПТ-С

Стадия	Лист	Листов
Р	I	2

ТбилЗНИИ.ЭП

Копировал

Формат А3

Инв. № подл. | Подпись и дата | Взам.инв. №

Т.п. 1.090.1-7с. вып. 2-3

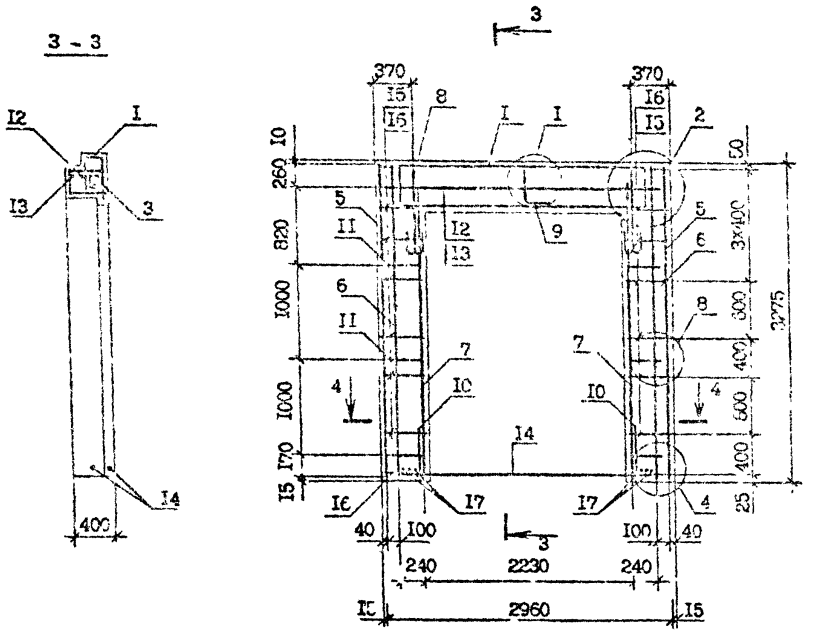

Поз.	Наименование	Кол. на панель 4ПСД 30.33.4-ПТ-С	Кол. на панель 4ПСД 30.33.4-2ТТ-С	Обозначение
I	Каркас укр.сборки КР1	I	-	I.090.I-7с 2-3 2I
	КР2	-	I	2I
2	Сетка С1	2	2	24
3	С16	I	I	25
4	С33	2	2	30
5	Каркас КР1	2	2	34
6	КР3	2	2	36
7	КР13	2	2	38
8	Петля строповочная СП1	2	2	47
9	Стержень анкерный АН1	I	I	45
I0	АН2	2	2	45
II	АН3	4	4	46
I2	Ф10А-I, L=2950; I,82кг	I	I	без чертежа
I3	Ф10А-I, L=2770; I,7Iкг	I	I	без чертежа
I4	Ф10А-I, L=2850; I,76кг	2	2	без чертежа
I5	Ф4Вр-I, L=260;0,02кг	24	24	без чертежа
I6	Ф4Вр-I, L=I20;0,0Iкг	I6	I6	без чертежа
I7	Ф4Вр-I, L=360;0,03кг	6	6	без чертежа
	Масса стали, кг	58,6	6I,8	

Технические требования см. I.090.I-7с.2-3 ТТ.
Арматурные узлы см. I.090.I-7с.2-3 Д2.
Арматура класса А-I по ГОСТ 5781-82*.
Арматура класса Вр-I по ГОСТ 6727-80*.

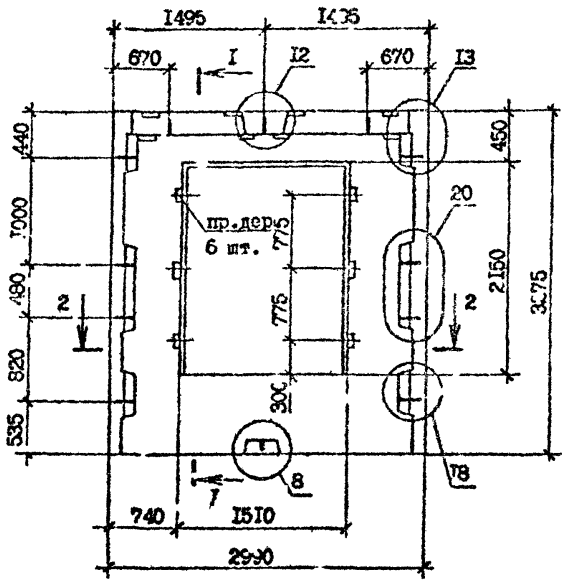



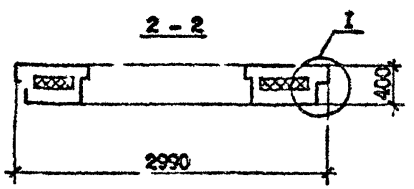

Технические требования см. I.090.I-7с.2-3 ТТ.

Армирование панели см. I.090.I-7с.2-3 I5 л.2.

Вид панели дан с внутренней стороны.

Опалубочные узлы см. I.090.I-7с.2-3 ДI.

Пробки деревянные 50хI00, L =I00 по ГОСТ 8486-66[xx].

Пенопласт полистирольный по ГОСТ I5588-86.

Марка панели	Расход материалов, м³			Масса, т
	Бетон легкий класса В10 ; D 1200	Пенопласт полистирольный,	Древесина	
ПСД 30.33.4-2ПТ-С	I,93	0,38	0,003	2,33

Разраб.	Салихова		5х90	I.090.I-7с.2-3 Iв
Провер.	Шелия		5х90	
ГИП	Бурдиладзе		5х90	
Нач.отд.	Бахтадзе		5х90	Панель ПСД 30.33.4-2ПТ-С
Н.контр	Маркарян		5х90	

Стадия	Лист	Листов
Р	1	2

ТбилЗНИИЭП

Копировал

Формат А3

Т.п. 1.090.1-7с. вып. 2-3

Инв. № подл. | Подпись и дата | Взам.инв.№

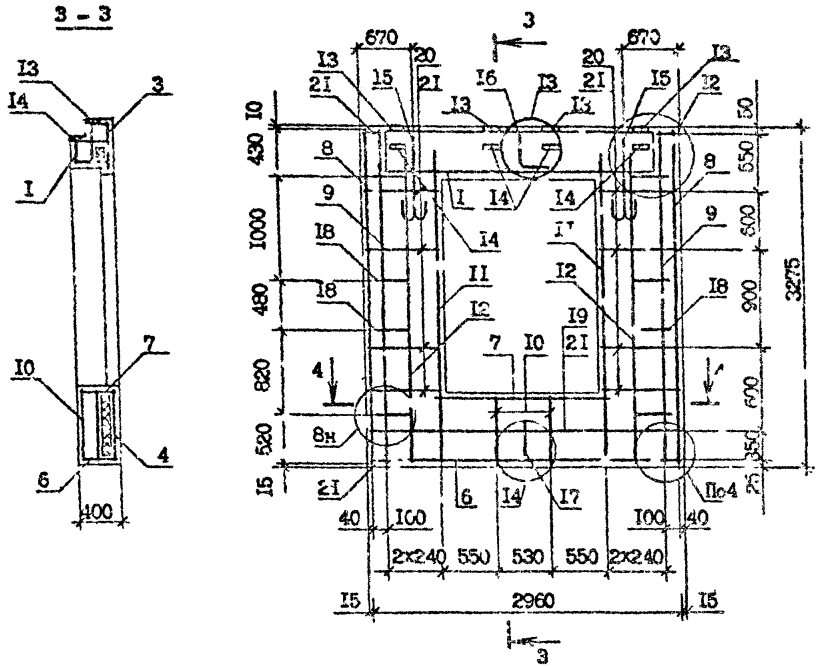

Поз.	Наименование	Кол.	Обозначение документа
I	Каркас укр.сборки СКР5	I	I.090.I-7с.2-3 23
2	Сетка С5	2	24
3	С18	I	25
4	С28	I	28
5	С33	4	30
6	С35	I	3I
7	С39	I	3I
8	Каркас КР1	2	34
9	КР5	2	36
I0	КР7	2	37
II	КРI3	2	38
I2	КРI5	2	3d
I3	Изделие закладное МН1	4	43
I4	МН2	4	44
I5	Петля строповочная СП2	2	47
I6	Стержень анкерный АН1	I	45
I7	АН2	I	45
I8	АН4	4	46
I9	Ф4Вр-I, L=2750; 0,27кг	2	без чертежа
20	Ф4Вр-I, L=560; 0,05 кг	I6	без чертежа
2I	Ф4Вр-I, L=I20; 0,0I кг	I4	без чертежа
	Масса стали	72,4	

Технические требования см. I.090.I-7с.2-3 ТI.
Арматурные изделия см. серию I.090.I-7с. вып.2.
Арматура класса А-I по ГОСТ 5781-82*.
Арматура класса Вр-I по ГОСТ 6727-80*.

I.090.I-7с.2-3 I5

Лист 2

Копировал

Формат А3

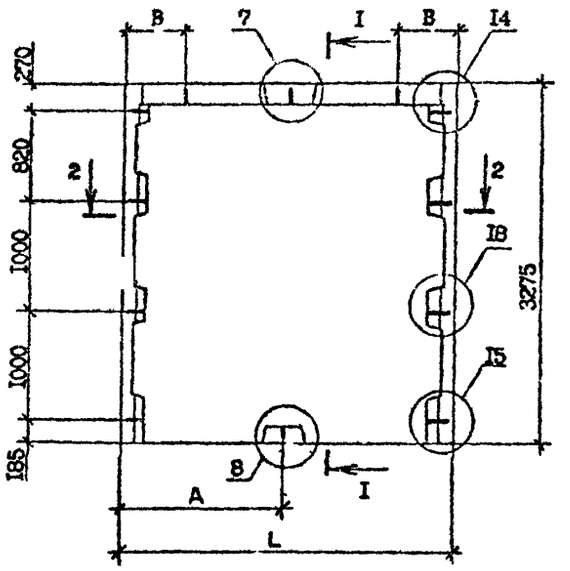

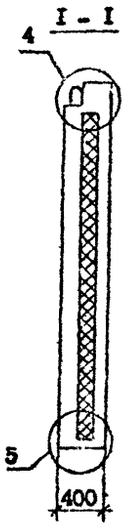

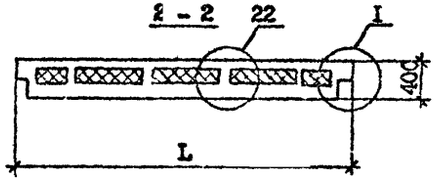

Марка панели	Расход материалов, м³		Масса, т
	Бетон легкий класса В10, D 1200	Пенопласт полистирольный	
ПС 30.33.4-ПТ-С	2,89	0,69	3,50
ПС 24.33.4-ПТ-С	2,29	0,53	2,77
ПС I8.33.4-ПТ-С	I,70	0,37	2,00

Марка	А,мм	В,мм	L ,мм
ПС 30.33.4-ПТ-С	I495	520	2990
ПС 24.33.4-ПТ-С	II95	500	2390
ПС I8.33.4-ПТ-С	II95	350	I790

Технические требования см. I.090.I-7с.2-3 ТТ.
Опалубочные узлы см. I.090.I-7с.2-3 ДИ.
Вид панелей дан с внутренней стороны.
Армирование панелей см. I.090.I-7с.2-3 I6 л.2,3,4
Утеплитель из пенопласта полистирольного по ГОСТ I5588-70*.

Разраб.	Салихова			I.090.I-7с.2-3 I6	
Проверил	Шелия				
ГИП	Б. ржанадзе				
Нач.отд.	Бахтадзе			Панель ПС 30.33.4-ПТ-С ПС 24.33.4-ПТ-С ПС I8.33.4-ПТ-С	Стадия: Р; Лист: I; Листов: 4
Н.контр.	Маркарян				ТбилЗНИИЭП

Инв. № подл. | Подпись и дата | Взам. инв. №

г.к. 1.090.1-7с. вып. 2-3

Копировал

Формат А3

Армирование панели ПС 30.33.4-ПТ-С

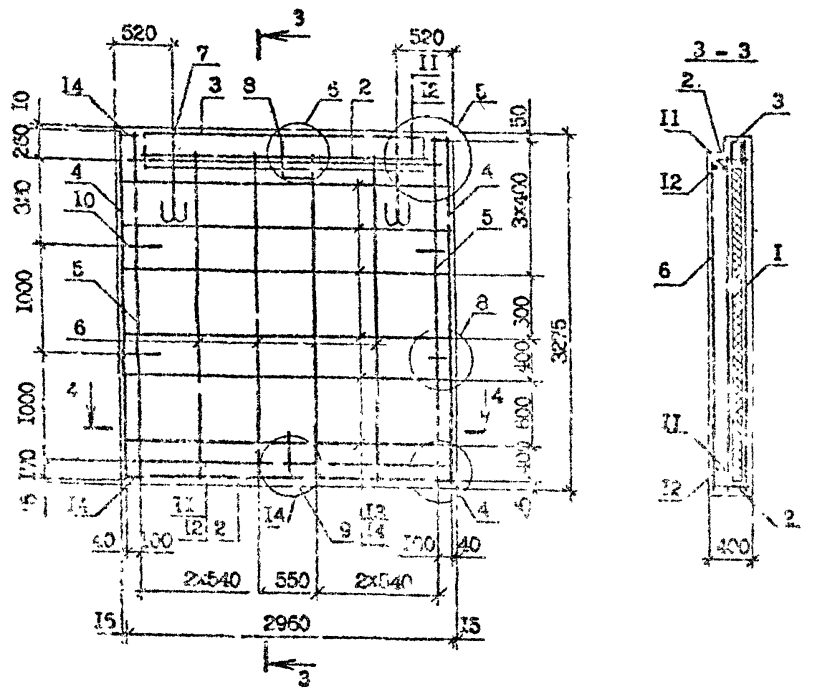

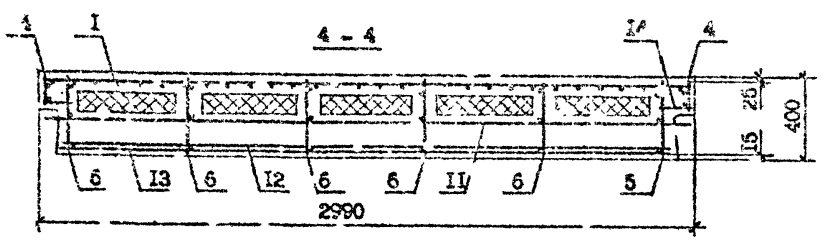

Поз.	Наименование	Кол.	Обозначение документа
I	Сетка С13	I	I.090.I-7с.2-3 24
2	С35	2	31
3	С50	I	32
4	Каркас КР1	2	34
5	КР3	2	36
6	КР14	4	37
7	Сетка строповочная С13	2	47
8	Стержень анкерный АН1	I	45
9	АН2	I	45
I0	АН4	4	46
II	Ø10А-I, L =2950; 1,82кг	2	без чертежа
I2	Ø10А-I, L =2770; 1,71кг	2	без чертежа
I3	Ø4Вр-I, L =2780; 0,27кг	I2	без чертежа
I4	Ø4Вр-I, L =420; 0,04кг	I2	без чертежа
	Масса стали, кг	69,4	

Технические требования см. I.090.I-7с.2-3 ТТ.
Арматурные узлы см. 1.090.I-7с.2-3 Д2.
Арматура класса А-I по ГОСТ 5781-82*.
Арматура класса Вр-I по ГОСТ 6727-80*.

Армирование панели ПС 24.33.4-ПТ-С

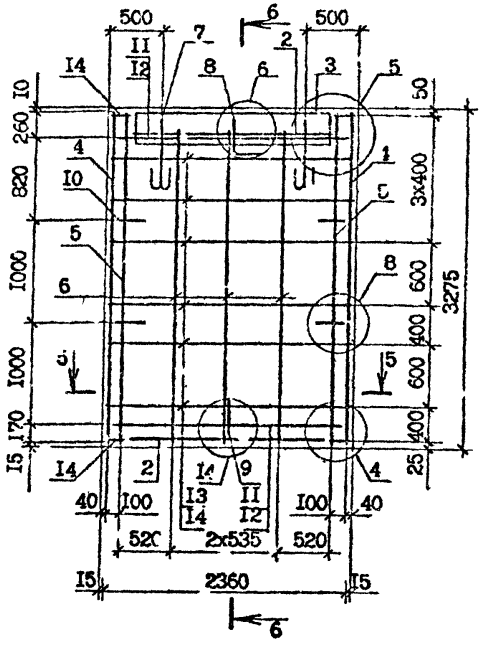

6 - 6

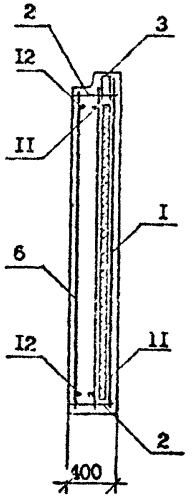

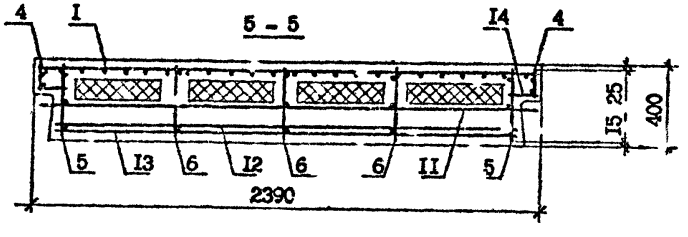

Поз.	Наименование	Кол.	Обозначение документа
I	Сетка С12	I	I.090.I-7с.2-3 24
2	С38	2	31
3	С52	I	32
4	Каркас КР1	2	34
5	КР3	2	36
6	КР14	3	37
7	Петля строповочная СП2	2	47
8	Стержень анкерный АН1	I	45
9	АН2	I	45
I0	АН4	4	46
II	ФI0А-I, L =2350; I,45кг	2	без чертежа
I2	ФI0А-I, L =2I70; I,34кг	2	без чертежа
I3	Ф4Вр-I, L =2I30; 0,2Iкг	I2	без чертежа
I4	Ф4Вр-I, L =I20; 0,0Iкг	I6	без чертежа
	Масса стали, кг	56,7	

Технические требования см. I.090.I-7с.2-3 ТТ.

Арматурные узлы см. I.090.I-7с.2-3 Д2.

Арматура класса А-I по ГОСТ 5781-82*.

Арматура класса Вр-I по ГОСТ 6727-80*.

Инв. № подл. | Подпись и дата | Взам. инв. №

т.к. 1.090.1-7с. вып. 2-3

Армирование панели ПС I8.33.4-ПТ-С

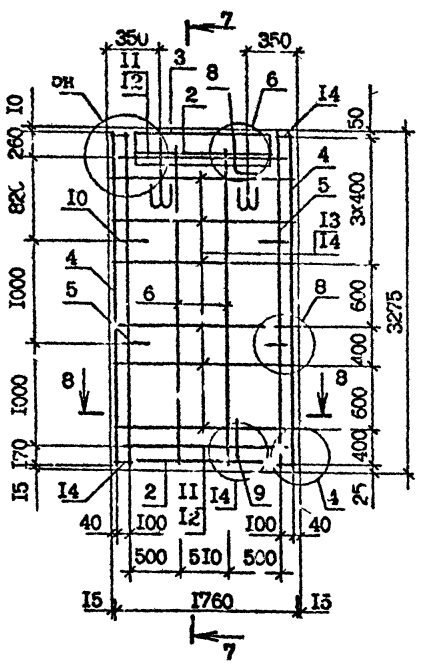

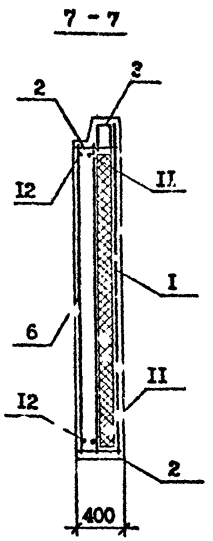

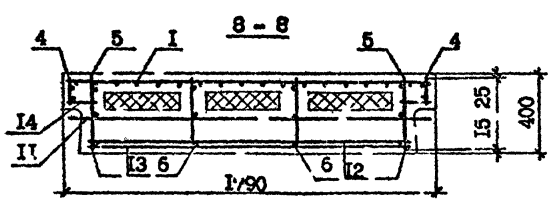

Поз.	Наименование	Кол.	Обозначение документа
I	Сетка СII	I	I.090.I-7с.2-3 24
2	С40	2	3I
3	С53	I	32
4	КРI	2	34
5	КР3	2	36
6	КРI4	2	37
7	Петля строповочная СП2	2	47
8	Стержень анкерный АНI	I	45
9	АН2	I	45
I0	АН4	4	46
II	ФI0А-I, L=I750; I,08кг	2	без чертежа
I2	ФI0А-I, L=I570; 0,97кг	2	без чертежа
I3	Ф4Вр-I, L=I530; 0,I5кг	I2	без чертежа
I4	Ф4Вр-I, L=I20; 0,0Iкг	I6	без чертежа
	Масса стали кг	45,I	

Технические требования см. I.090.I-7с.2-3 ТТ.

Арматурные узлы см. I.090.I-7с.2-3 Д2.

Арматура класса А-I по ГОСТ 5781-82*.

Арматура класса Вр-I по ГОСТ 6727-80*.

Инв. № подл. | Подпись и дата | Взам. инв. №

I.090.I-7с.2 3 I6

Лист 4

Копировал

Формат А3

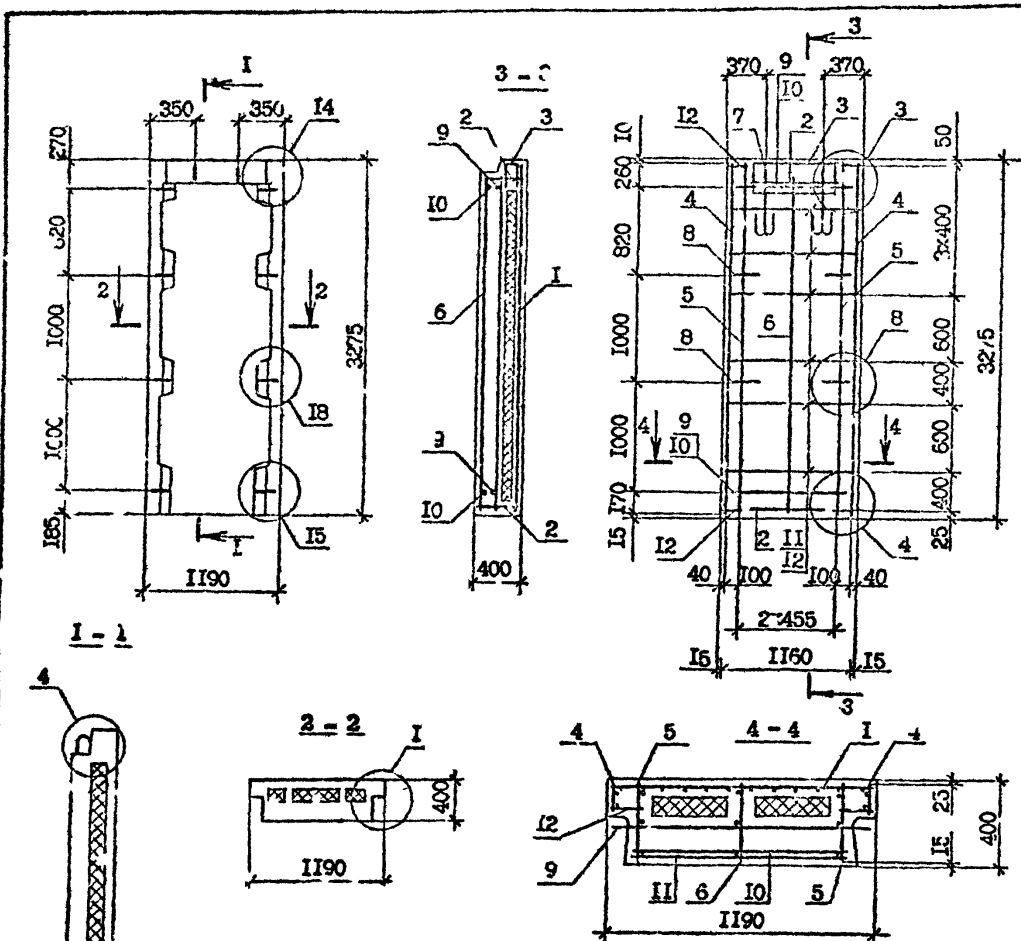

Поз.	Наименование	Кол.	Обозначение документа
I	Сетка С6	I	I.090.I-7с.2-3 24
2	С45	2	3I
3	С54	I	33
4	Каркас КРI	2	34
5	КР3	2	36
6	КРI4	I	37
7	Петля строповочная СПI	2	47
8	Стержень анкерный АН4	4	45
9	ФIОА-I, L =II50; 0,7Iкг	2	без чертежа
I0	ФIОА-I, L =970; 0,60кг	2	без чертежа
II	Ф4Вр-I, L =930; 0,09кг	I2	без чертежа
I2	Ф4Вр-I, L =I20; 0,0Iкг	I6	без чертежа
	Масса стали, кг	3I,8	

Технические требования см. I.090.I-7с.2-3 ТТ.
Опалубочные узлы см. I.090.I-7с.2-3 ДI.
Арматурные узлы см. I.090.I-7с.2-3 Д2.
Вид панели дан с внутренней стороны.
Пенопласт полистирольный по ГОСТ I5588-86.
Арматура класса А-I по ГОСТ 578I-82*.
Арматура класса Вр-I по ГОСТ 6727-80*.

Марка панели	Расход материалов, м³		Масса, т
	Бетон легкий класса В10, D 1200	Пенопласт полистирольный,	
ПС I2.33.4-ПТ-С	I,II	0,2I	I,34

Разраб.	Салихова		5.X.90
Проверил	Шелия		5.X.90
ГИП	Бурджанадзе		5.X.90
Нач.отд.	Бахтадзе		5.X.90
Н.контр.	Маркарян		5.X.90

I.090.I-7с.2-3 Г7

Панель
ПС I2.33.4-ПТ-С

Стадия	Лист	Листов
Р		I

ТбилЗНИИЭП

Инв. № подл. | Подпись и дата | Взам. инв. №

Т.к. I.090.I-7с. вып 2-3

Копировал

Формат А3

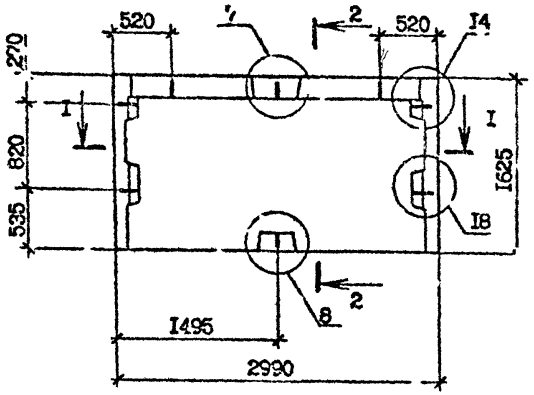

2 - 2

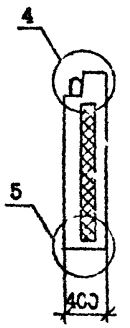

3 - 3

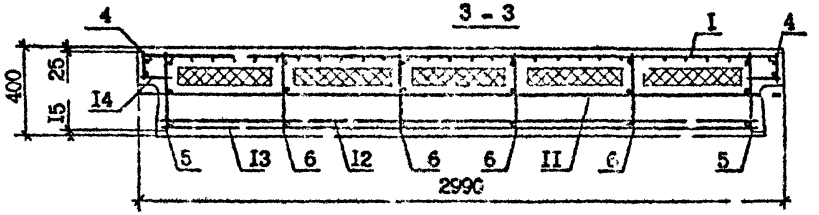

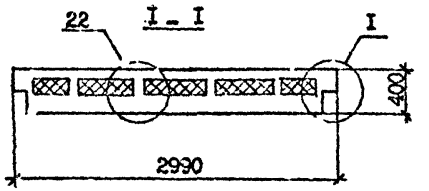

Расход материалов, м³		Масса, т
Бетон легкий классе В10, D 1200	Пенопласт полистирол пс 1,	
I,46	0,3I	I,76

Поз.	Наименование	Кол.	Обозначение документа
I	Сетка С5	I	I.090.I-7с.2-3 24
2	С35	2	3I
3	С50	I	32
4	Каркас КР2	2	34
5	КР4	2	35
6	КРI2	4	37
7	Петля строповочная СПI	2	47
8	Стержень анкерный АНI	I	45
9	АН2	I	45
I0	АН4	2	46
II	ФI0А-I, L=2950; I,82кг	I	без чертежа
I2	ФI0А-I, L=2770; I,7Iкг	I	без чертежа
I3	Ф4Вр-I, L=2730; 0,27кг	6	без чертежа
I4	Ф4Вр-I, L=I20; 0,0Iкг	I0	без чертежа
	Масса стали, кг	34,7	

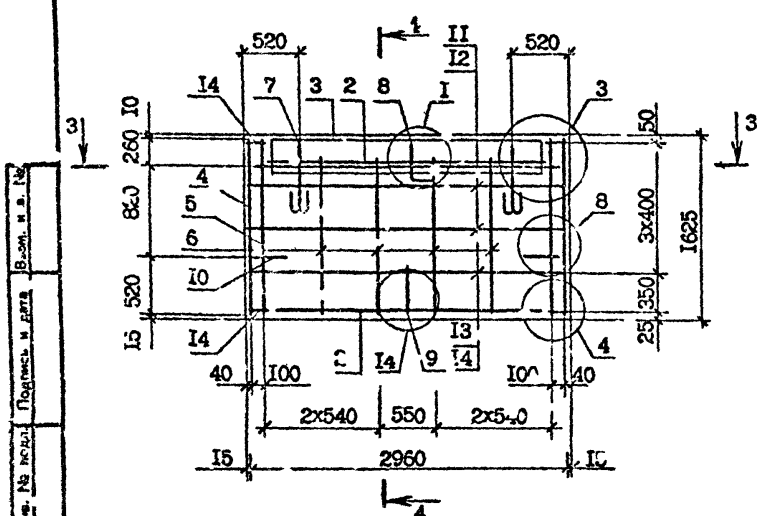

4 - 4

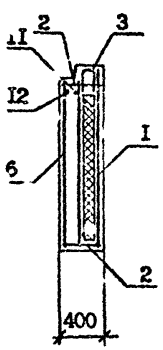

Технические требования см. I.090.I-7с 2-3 ТТ
Опалубочные узлы см. I.090.I-7с.2-3 ДI.
Арматурные узлы см. I.090.I-7с.2-3 Д2.
Утеплитель по ГОСТ I5588-86.

Разраб.	Салихова		5x90
Проверил	Шелия		5x90
ГИП	Бурджанадзе		5x90
Нач.отд.	Бахтадзе		5x90
Н.контр.	Маркарян		5x90

I.090.I-7с.2-3 I8

Панель
ПС 30.I6.4-ПТ-С

Стадия	Лист	Листов
Р		I

ТбилЗНИИЭП

Инв. № подл. | Подпись и дата | Взам. инв. №

Копировал

Формат А3

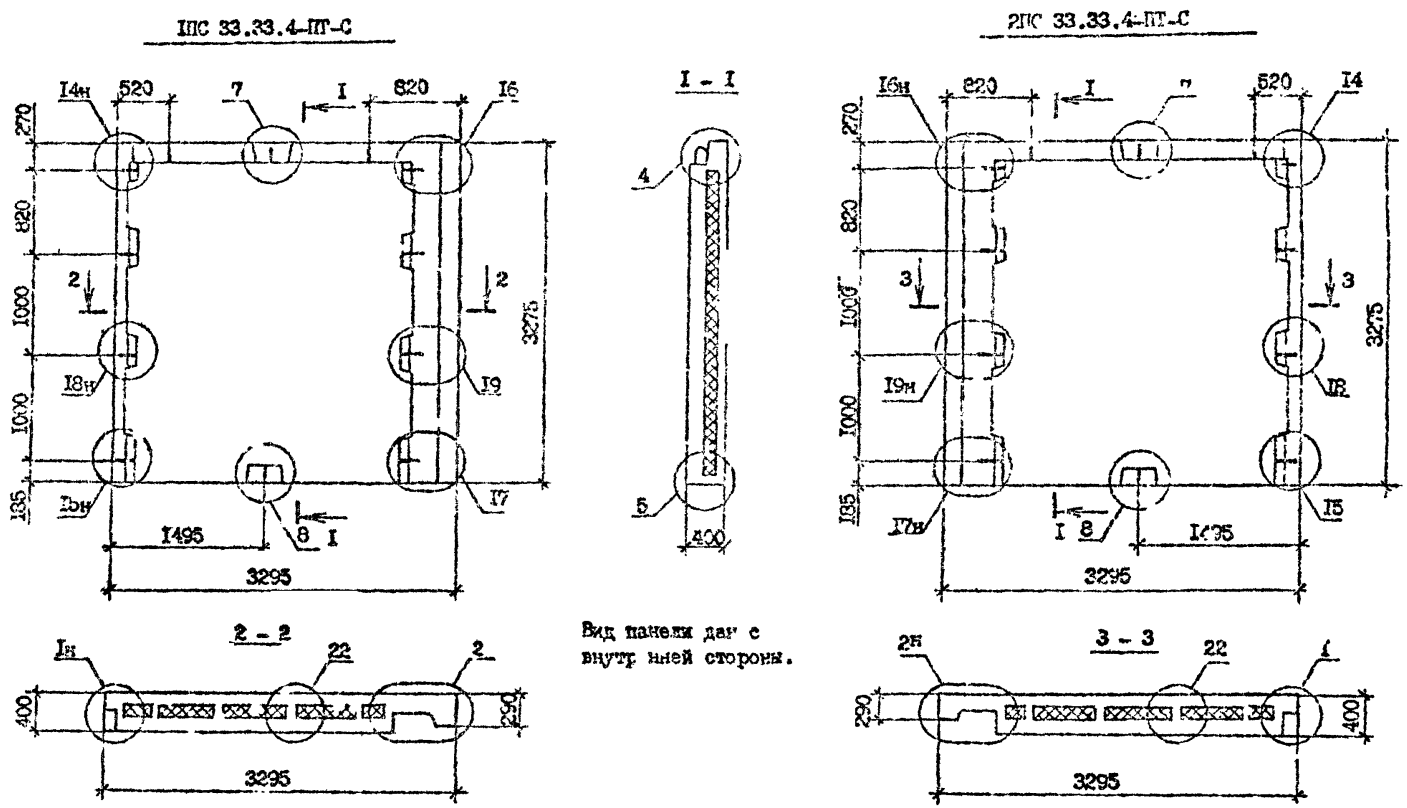

Вид панели дан с внутренней стороны.

Технические требования см. I.090.I-7с.2-3 ТТ.

Опалубочные узлы см. I.090.I-7с.2-3 ДI.

Марка панели	Расход материалов, м³		Масса, т
	Бетон легкий класса В10, D 1200	Пенопласт полистирольный	
1ПС 33.33.4-ПТ-С	3,12	0,66	3,77
2ПС 33.33.4-ПТ-С	3,12	0,66	3,77

Разраб.	Сенихова		5.X.90
Проверил	Белик		5.X.90
ГИП	Бурджанадзе		5.X.90
Нач.отд.	Бахтадзе		5.X.90
Н.контр.	Маркарян		5.X.90

I,090,I-7с.2-3 I9

Панель
1ПС 33.33.4-ПТ-С
2ПС 33.33.4-ПТ-С

Стадия	Лист	Листов
Р	I	3

ТбилЗНИИЭП

Копировал

Формат А3

Т.К. 1090.1-7с вып. 2-3

Инв. № подл. | Подпись и дата | Взам. инв. №

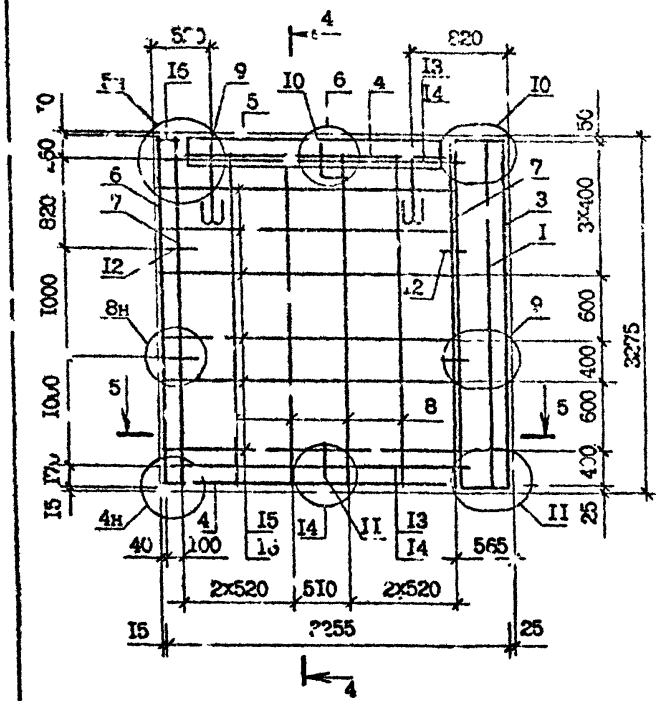

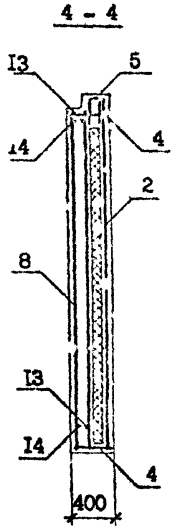

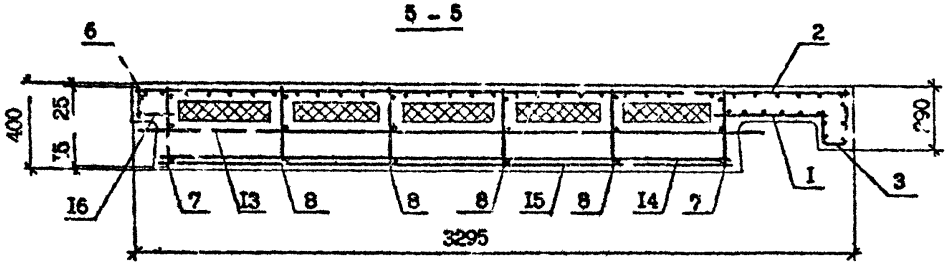

Поз.	Наименование	Кол.	Обозначение документа
I	Сетка С1	I	I.090.I-7с.2-3 24
2	С14	I	24
3	С32	I	30
4	С36	2	3I
5	С5I	I	32
6	Каркас КР1	I	34
7	КР3	2	36
8	КР14	4	37
9	Петля строповочная СП3	2	47
I0	Стержень анкерный АН1	I	45
II	АН2	I	45
I2	АН4	4	46
I3	Ф10А-I, L =2835; I,75кг	2	без чертежа
I4	Ф10А-I, L =2655; I,64кг	2	без чертежа
I5	Ф4Вр-I, L =2640; 0,26кг	I2	без чертежа
I6	Ф4Вр-I, L =I20; 0,0Iкг	8	без чертежа
	Масса стали, кг	74,8	

Технические требования см. I.090.I-7с.2-3 ТТ.

Арматурные узлы см. I.090.I-7с.2-3 Д2.

Арматура класса А-I по ГОСТ 5781-82*.

Арматура класса Вр-I по ГОСТ 6727-80*.

Т.к. I.090.I-7с. вып. 2-3

Инв. № подл. | Подпись и дата | Взам. инв. №

I.090.I-7с.2-3 I9

Лист 2

Копировал

Формат А3

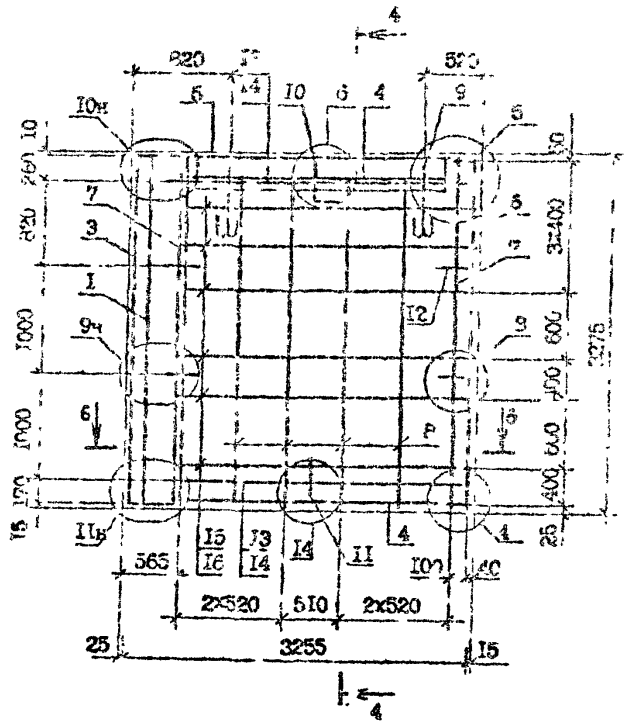

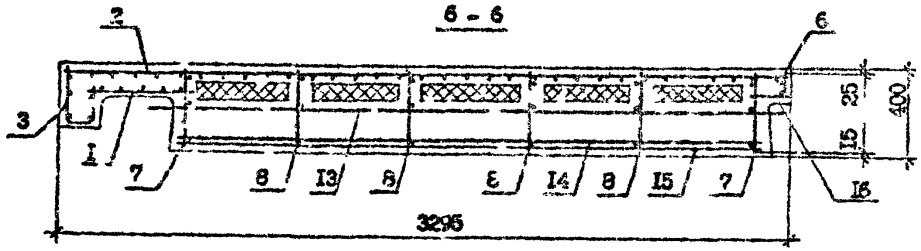

Поз.	Наименование	Кол.	Примечание, документа
I	Сетка С1	I	I.090.I-7с.2-3 24
2	С1А	I	24
3	С2	I	30
4	С3	2	3I
5	С4	I	32
6	Каркас КР1	I	34
7	КР2	2	36
8	КР4	4	37
9	Петля строповочная СП3	2	47
I0	Стержень анкерный АН1	I	45
II	АН2	I	45
I2	АН4	4	46
I3	Ø10А-I, L =2835; I,75кг	2	без чертежа
I4	Ø10А-I, L =2655; I,64кг	2	без чертежа
I5	Ø4Вр-I, L =2640; 0,26кг	I2	без чертежа
I6	Ø4Вр-I, L =I20; 0,0Iкг	8	без чертежа
	Масса стали, кг	74,8	

Технические требования см. I.090.I-7с.2-3 ТТ.
Арматурные узлы см. I.090.I-7с.2-3 III.
Арматура класса А-I по ГОСТ 5781-82*.

Инв. № подл. | Подпись и дата | Взам. инв. №

ПС 15.33.4-ПТ-С

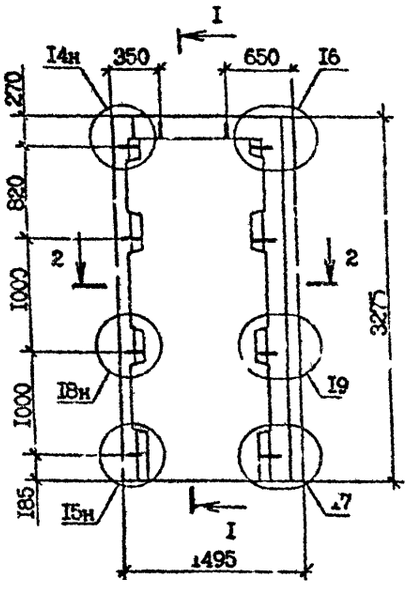

I - I

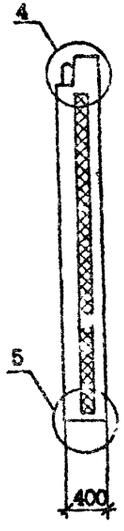

2ПС 15.33.4-ПТ-С

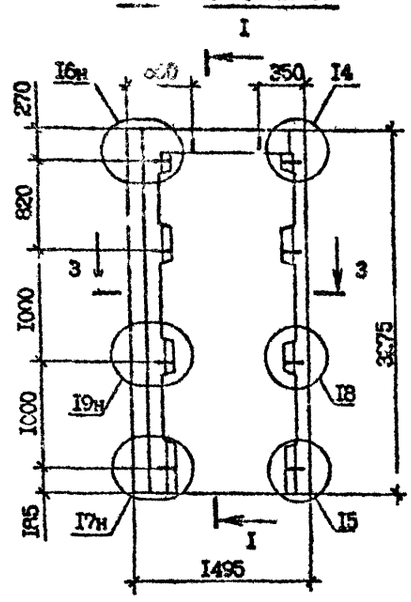

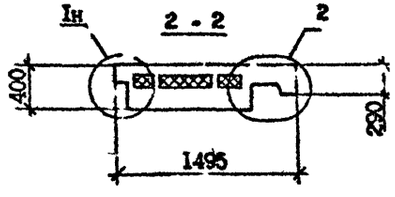

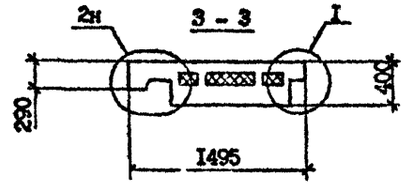

Марка панели	Расход материалов, м³		Масса, т
	Бетон легкий класса В10, D 1200	Пенопласт полистирольный	
ПС 15.33.4-ПТ-С	1,33	0,19	1,60
2ПС 15.33.4-ПТ-С	1,33	0,19	1,60

Технические требования см. 1.090.1-7с.2-3 ТТ.

Опалубочные узлы см. 1.090.1-7с.2-3 ДИ.

Армирование панелей см. 1.090.1-7с.2-3 20 л.2,3.

Разраб.	Селихова		5.90
Провер.	Шелия		5.90
ГИП	Бурджанадзе		5.90
Нач.отд.	Бахтадзе		5.90
Н.контр.	Маркарян		5.90

1.090.1-7с.2-3 20

Панель
ПС 15.33.4-ПТ-С
2ПС 15.33.4-ПТ-С

Стадия	Лист	Листов
Р	1	3

ТбилЗНИИЭП

Инв.№ подл. | Подпись и дата | Взам.инв.№

Копировал

Формат А3

Армирование панели ІПС І5,33,4-ПТ-С

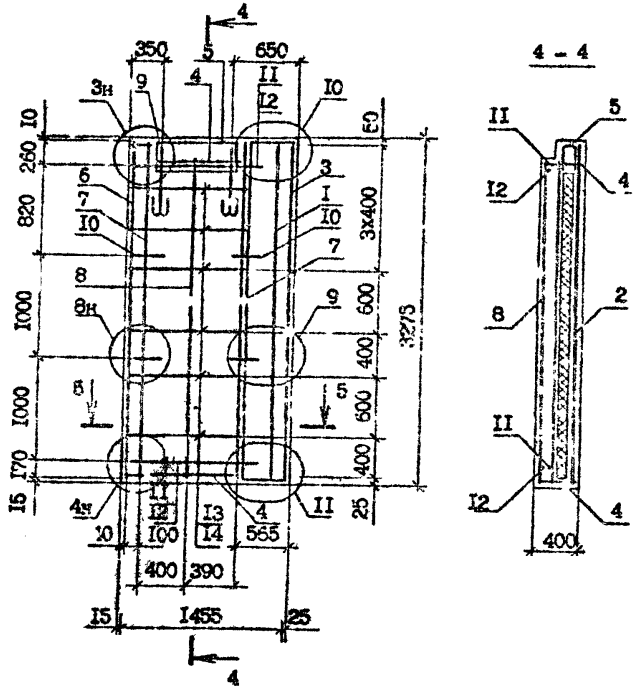

4 – 4

5 – 5

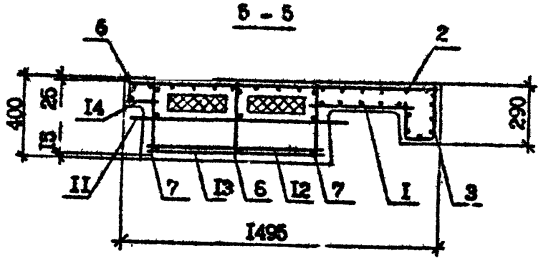

Поз.	Наименование	Кол.	Обозначение документа
I	Сетка С1	I	I.090.I-7с.2-3 24
2	С9	I	24
3	С32	I	30
4	С46	2	3I
5	С55	I	33
6	Каркас КР1	I	34
7	КР3	2	36
8	КР14	I	37
9	Петля строповочная СП1	2	47
I0	Стержень анкерный АН4	4	45
II	Ф10А-I, L=1035; 0,64кг	2	без чертежа
I2	Ф10А-I, L=855; 0,53кг	2	без чертежа
I3	Ф4Вр-I, L=840; 0,09кг	I2	без чертежа
I4	Ф4Вр-I, L=120; 0,01кг	I6	без чертежа
	Масса стали, кг	35,4	

Технические требования см. I.090.I-7с.2-3 ТТ.

Арматурные узлы см. I.090.I-7с.2-3 Д2.

Арматура класса А-I по ГОСТ 5781-82*.

Арматура класса Вр-I по ГОСТ 6727-80*.

Инв. № подл. | Подпись и дата | Взам. инв. №

т.к. I.090.I-7с. вып. 2-3

Армирование панели 2ПС I5.33.4-Шт-С

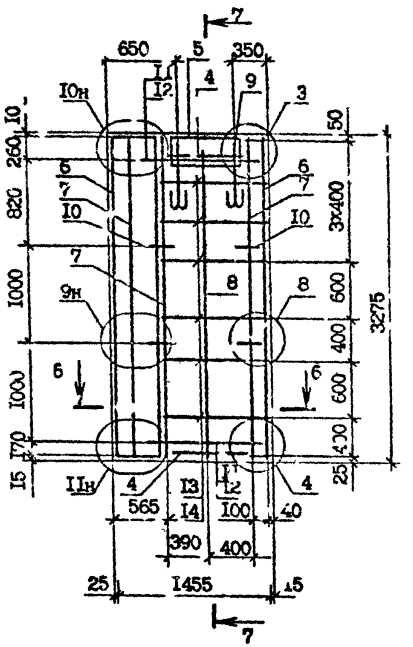

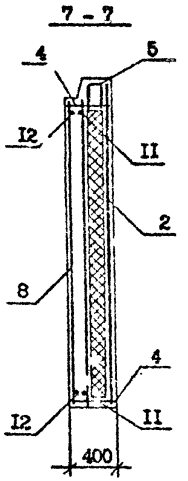

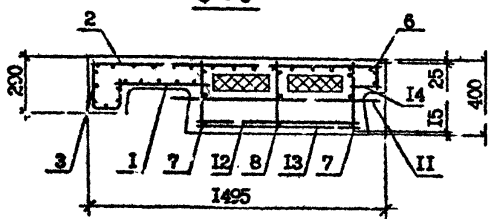

Поз.	Наименование	Кол.	Обозначение документа
I	Сетка С1	I	I.090.I-7с.2-3 24
2	С2	I	24
3	С32	I	30
4	С46	2	3I
5	С55	I	33
6	Каркас КР1	I	34
7	КР3	2	36
8	КР14	I	37
9	Петля строповочная СП1	2	47
I0	Стержень анкерный АН4	4	45
II	ФIOA-I, L=I035; 0,64кг	2	без чертежа
I2	ФIOA-I, L=855; 0,53кг	2	без чертежа
I3	Ф4Вр-I, L=840; 0,08кг	I2	без чертежа
I4	Ф4Вр-I, L=I20; 0,0Iкг	I6	без чертежа
	Масса стали, кг	35,4	

Технические требования см. I.090.I-7с.2-3 ТТ.

Арматурные узлы I.090.I-7с.2-3 Д2.

Арматура класса А-I по ГОСТ 5781-82*.

Арматура класса Вр-I по ГОСТ 6727-80*.

Инв. № подл. | Подпись и дата | Взам. инв. №

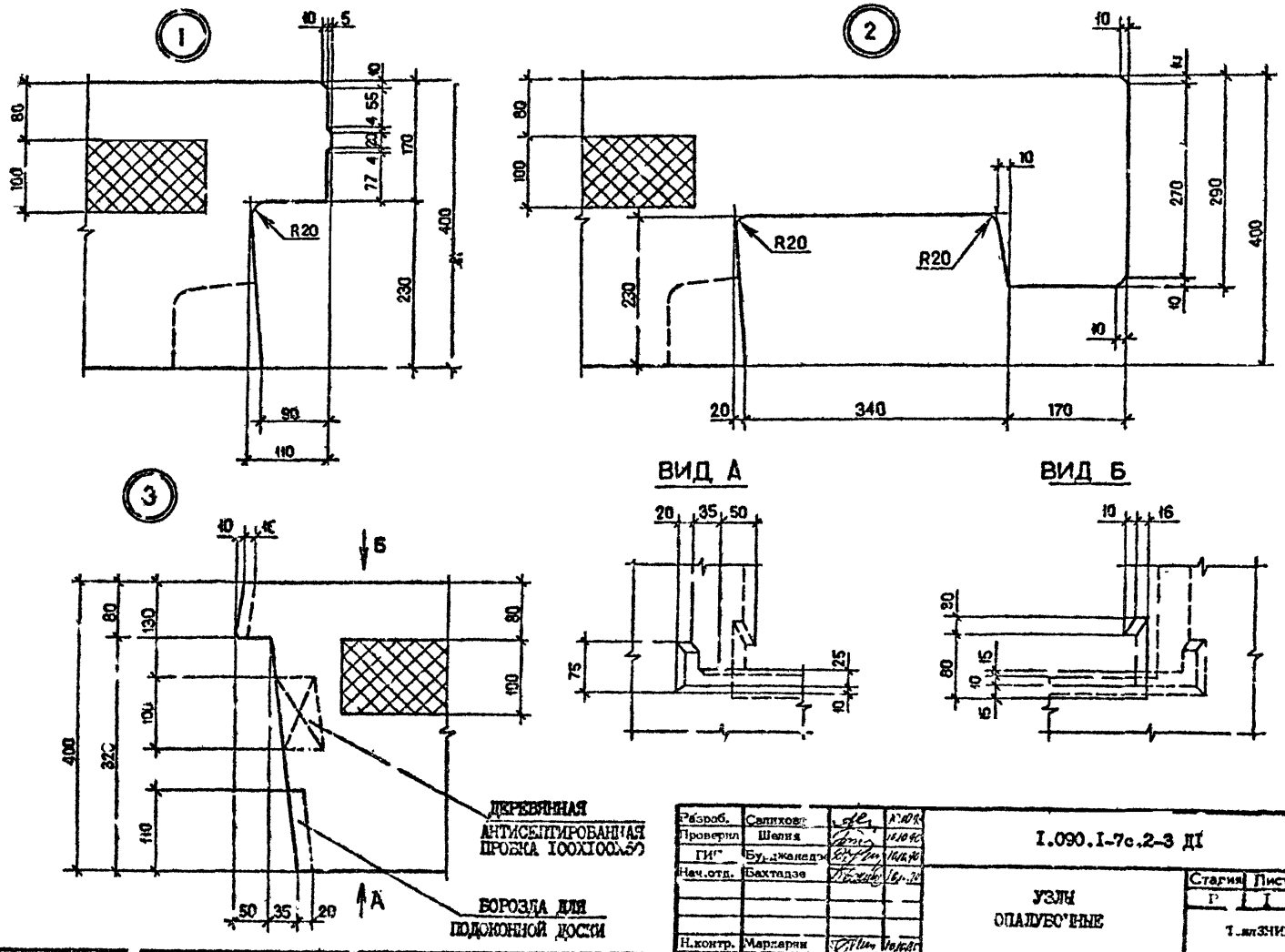

Разраб.	Салихов			I.090.I-7с.2-3 ДI
Проверил	Шелия			
ГИП	Бурджанадзе			
Нач.отд.	Бахтадзе			УЗЛЫ ОПАЛУБОЧНЫЕ
Н.контр.	Марларян			

Стадия	Лист	Листов
Р	I	9

Т.ал ЗНИИЭП

Копировал

Формат А3

Взам.инв.№ | Подпись и дата | Инв.№ подл.

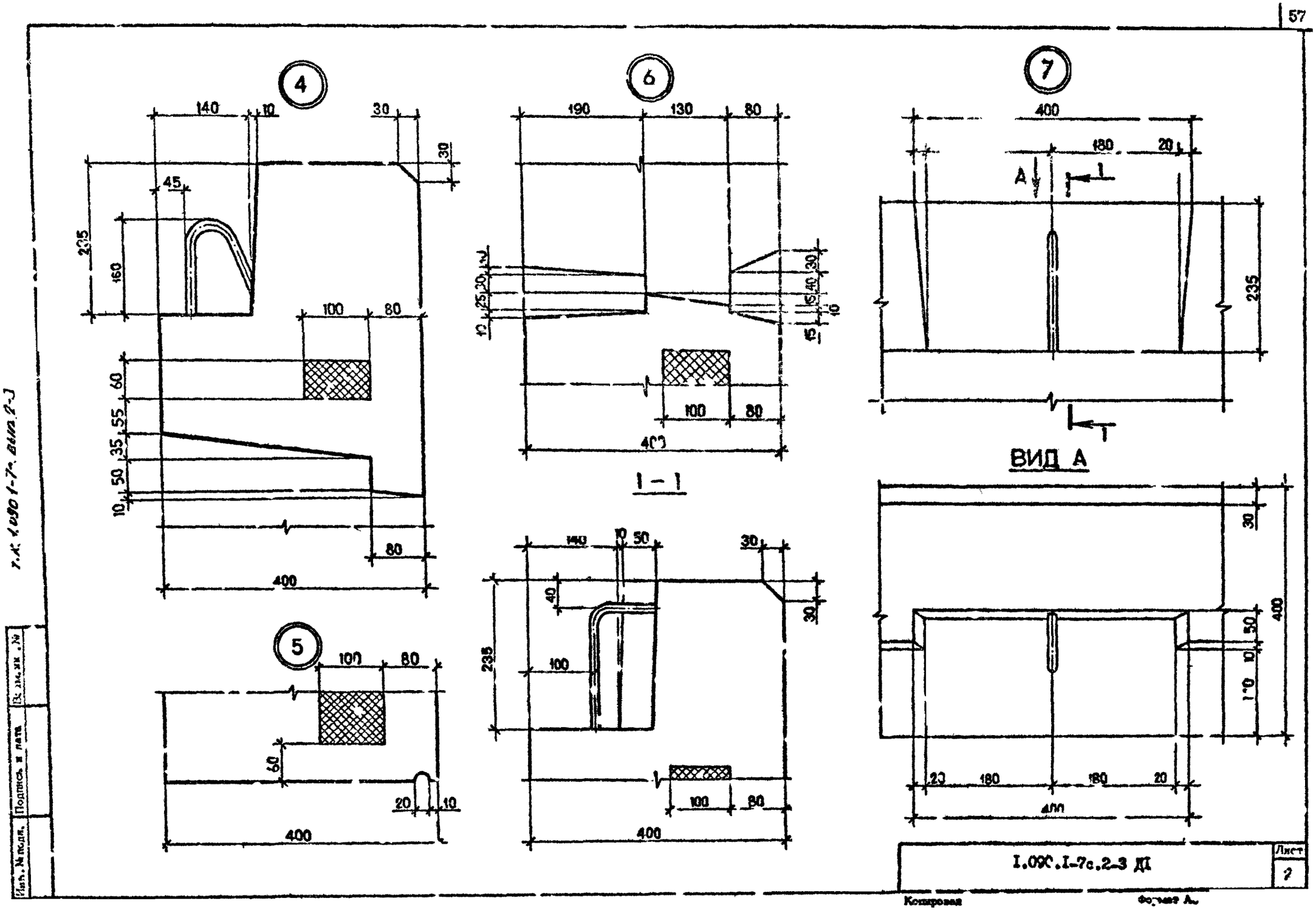

Инв. № подл. | Подпись и дата | Взам. инв. №

I.090.I-7с.2-3 ДI

Лист 2

Копировал

Формат А

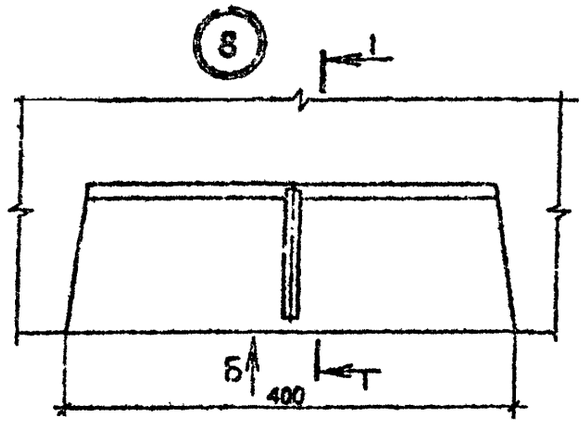

ВИД Б

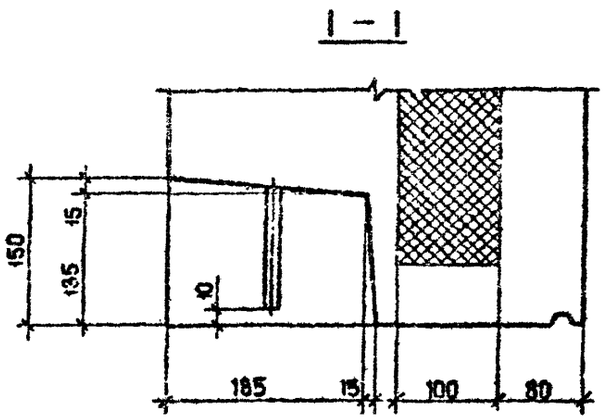

1 – 1

2 – 2

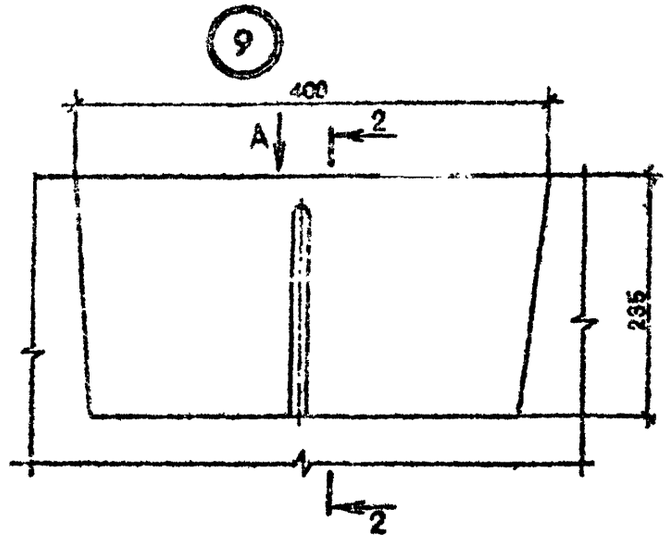

ВИД А

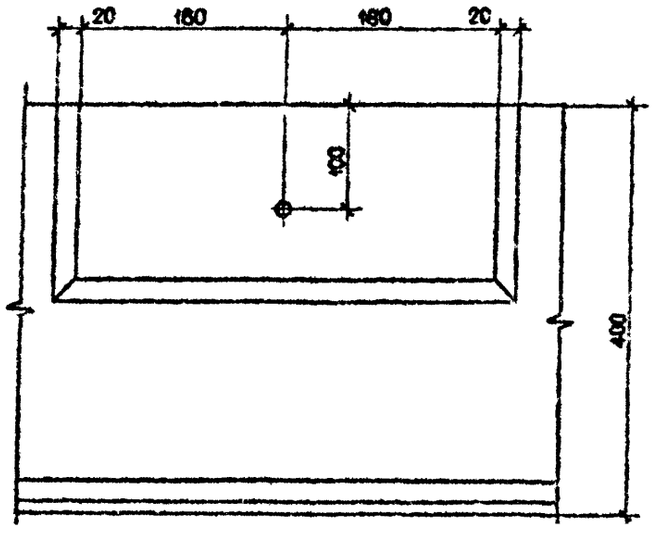

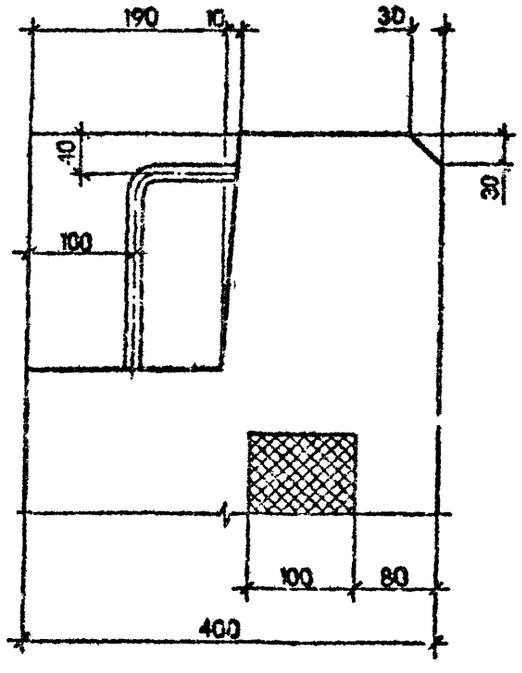

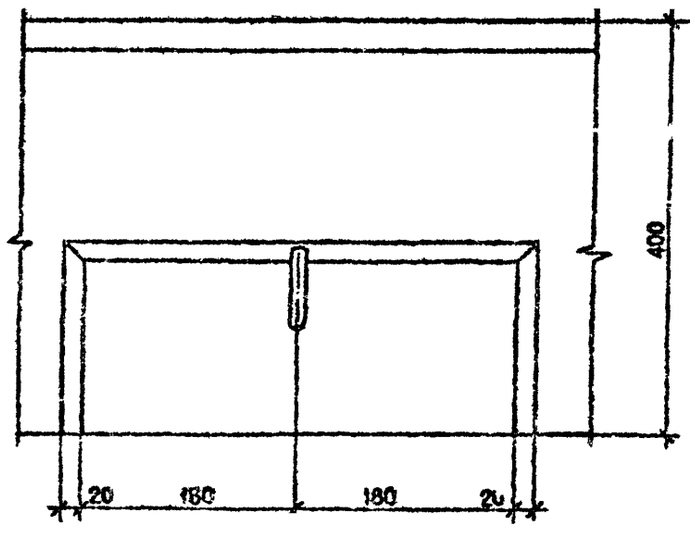

Инв. № подл. | Подпись и дата | Взам. инв. №

Т.п. 1.090.1-7с. вып. 2-3

1.090.1-7с.2-3 ДІ

Лист 3

Копировал

Формат А3

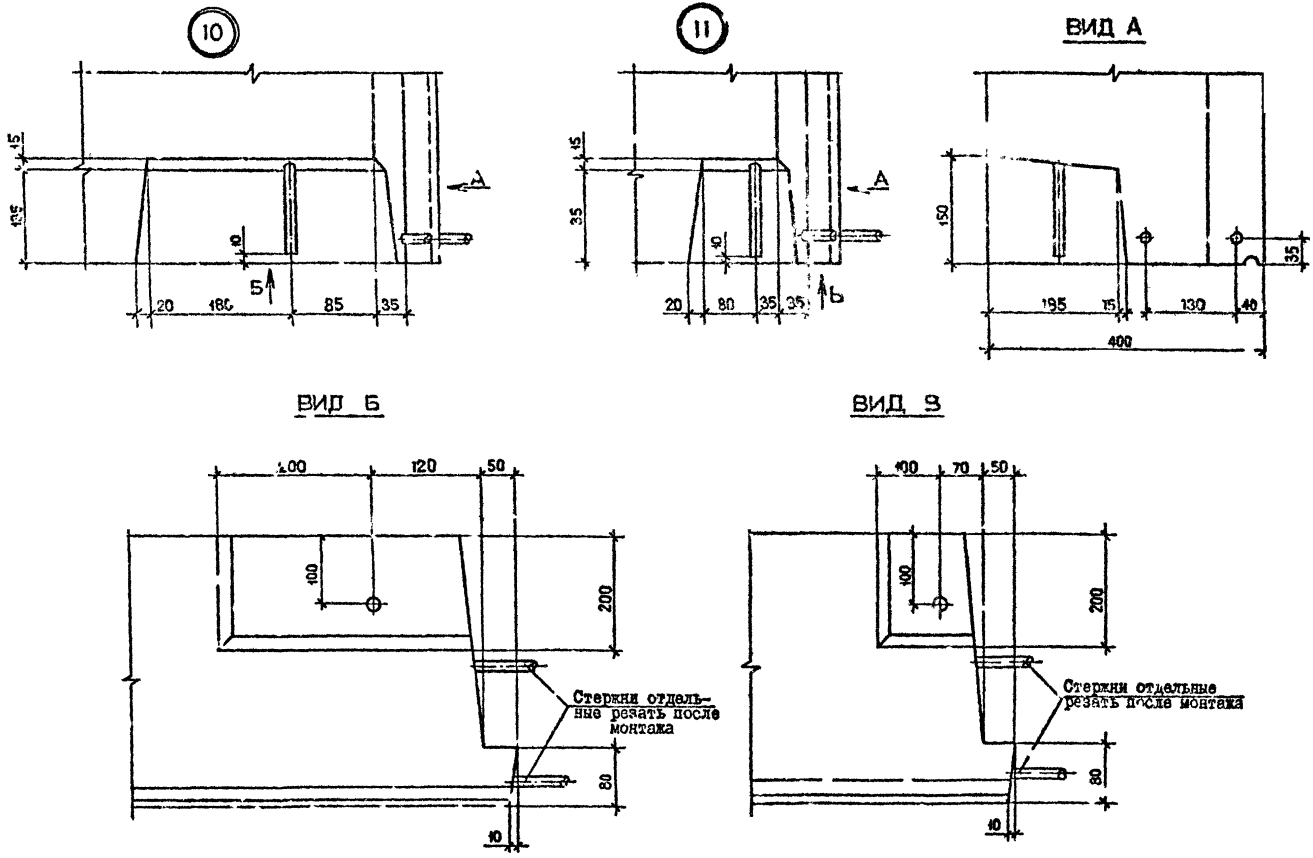
10
11
ВИД А
ВИД Б
ВИД В
Стержни отдельные резать после монтажа
Стержни отдельные резать после монтажа

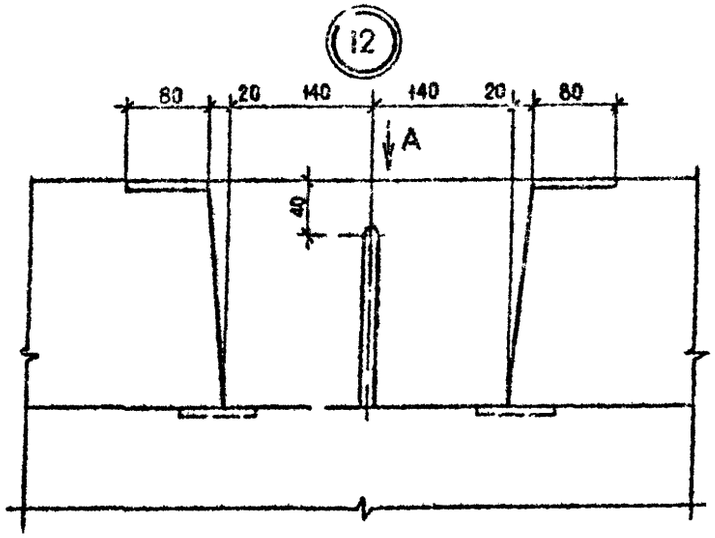

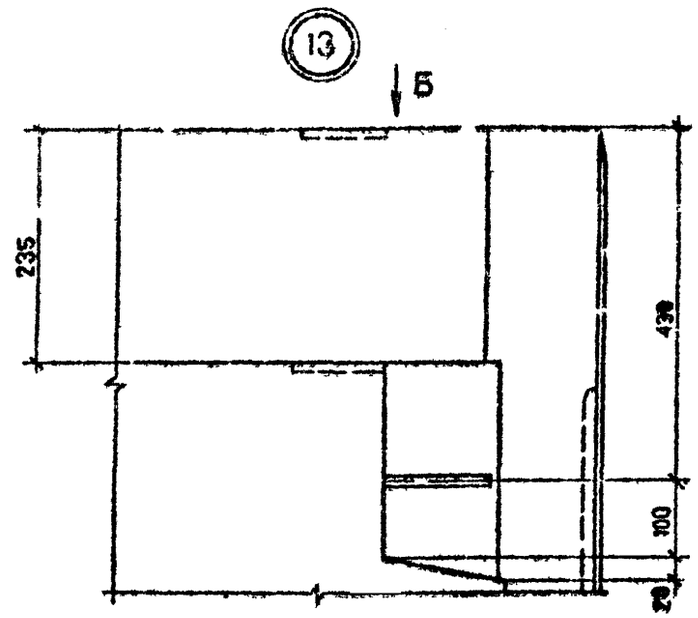

ВИД А

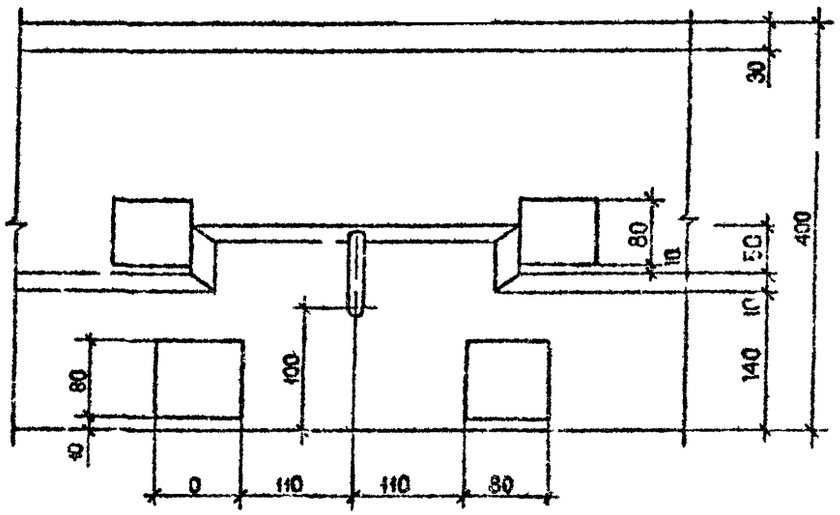

ВИД Б

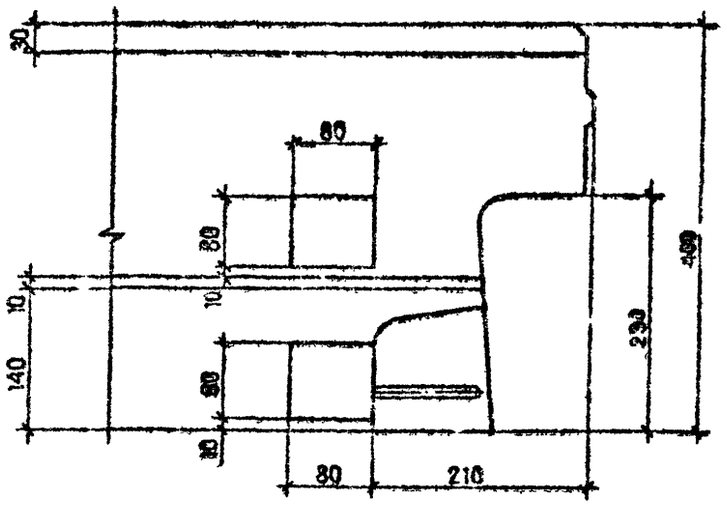

Инв. № подл. | Подпись и дата | Взам. инв. №

		Лист
	1.090.1-7с.2-3 ТХ	5

Копировал Формат А3

14

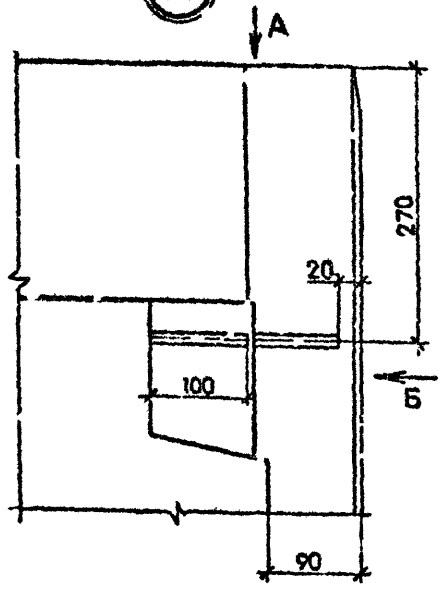

ВИД Б

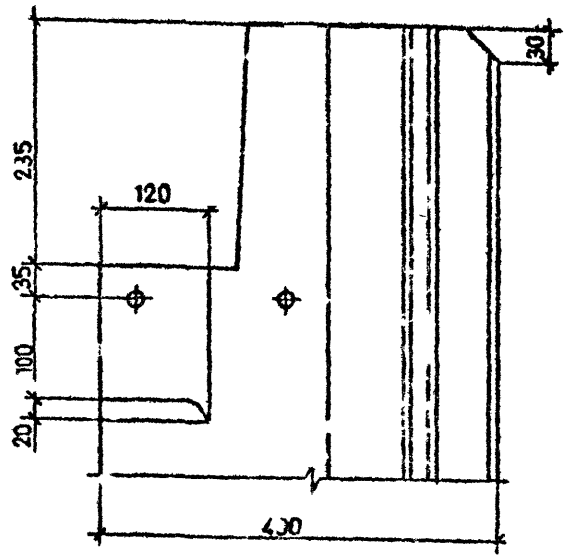

15

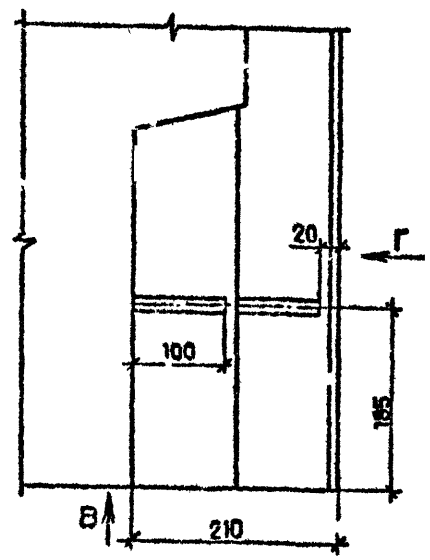

ВИД А

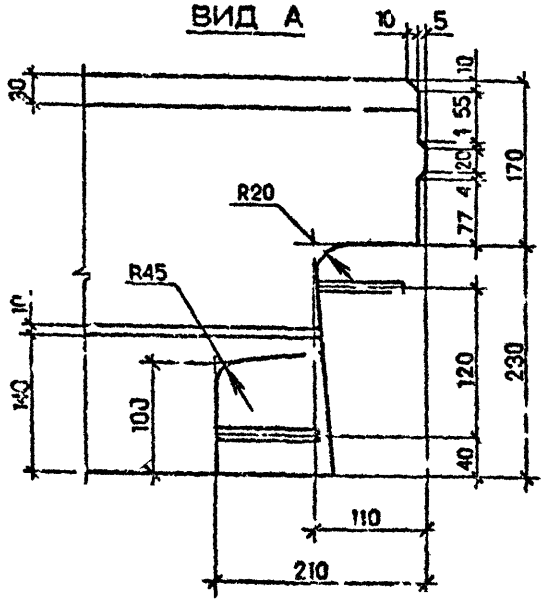

ВИД Г

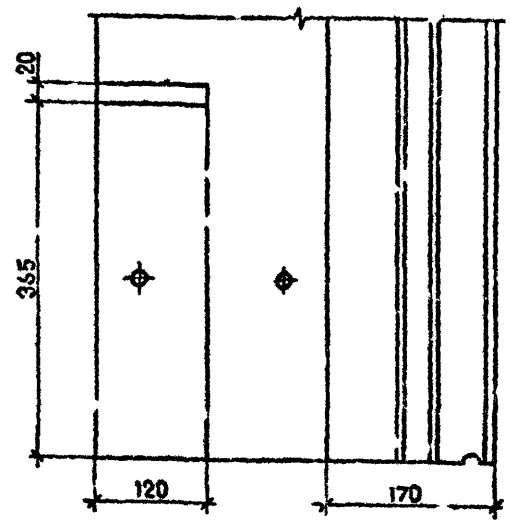

ВИД В

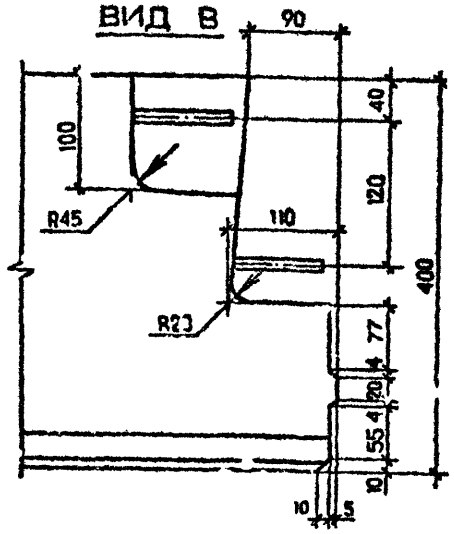

Т.К. 1.090.1-7с. вып. 2-3

Инв. № подл. | Подпись и дата | Взам. инв. №

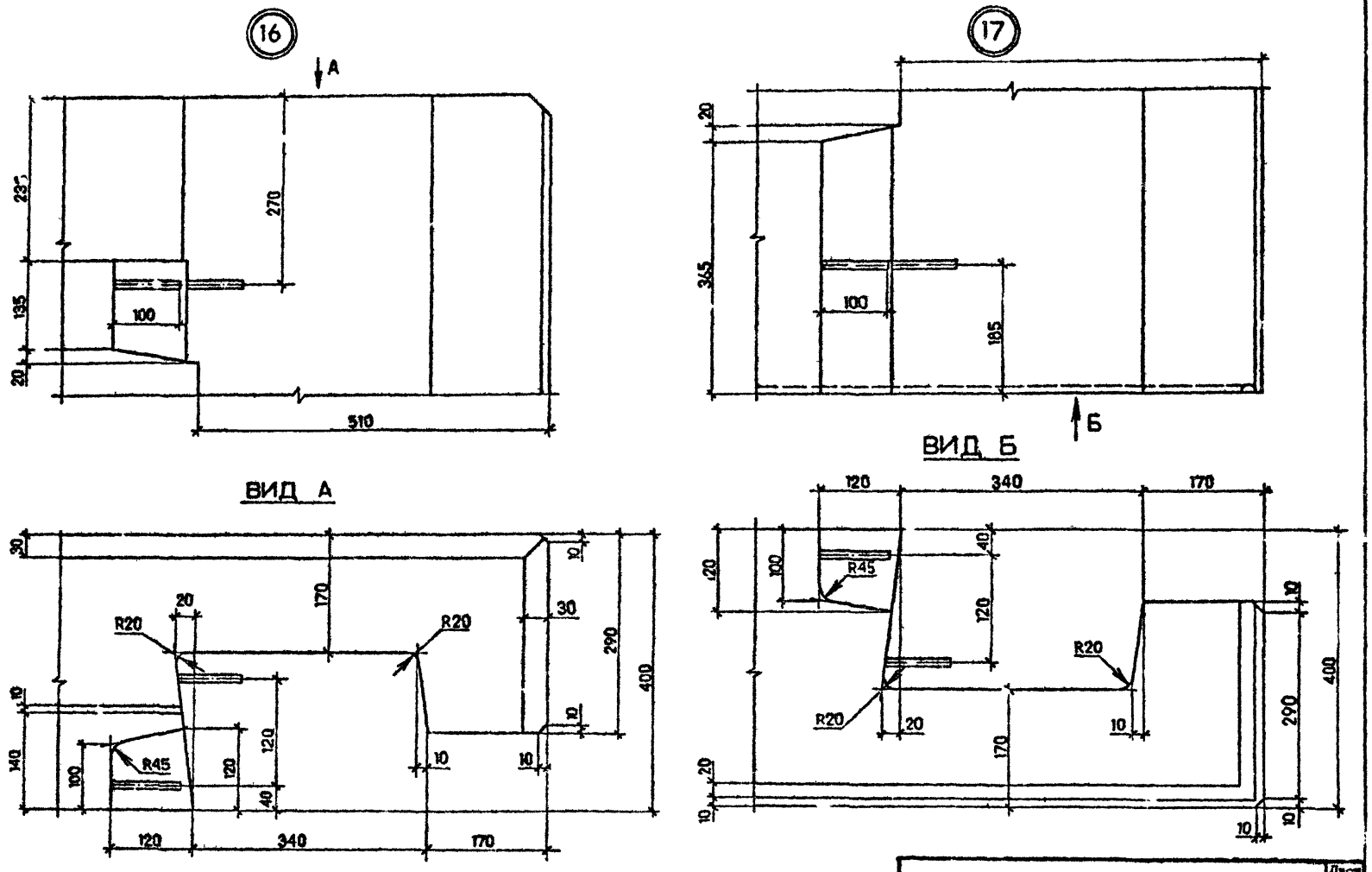

I.090.I-7c.2-3 ДI

Лист 7

Копировал

Формат А3

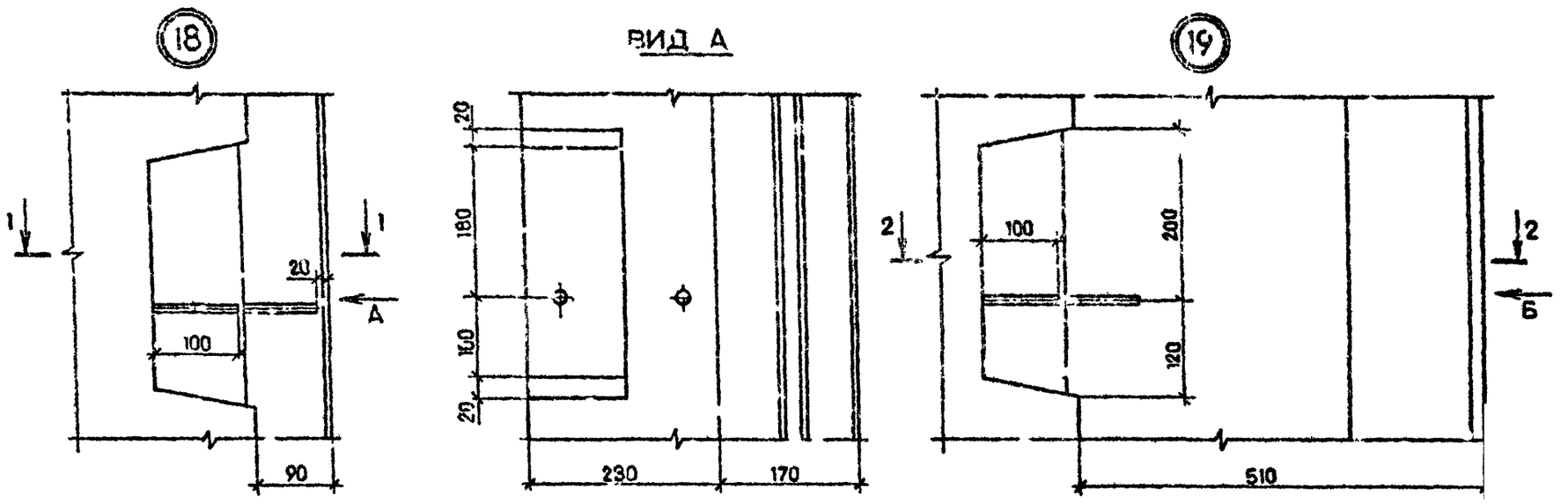

Инв. № подл. | Подп. и дата | Взам. инв. №

I.090.I-7с.2-3 ДI	Лист 8

Копировал Формат А3

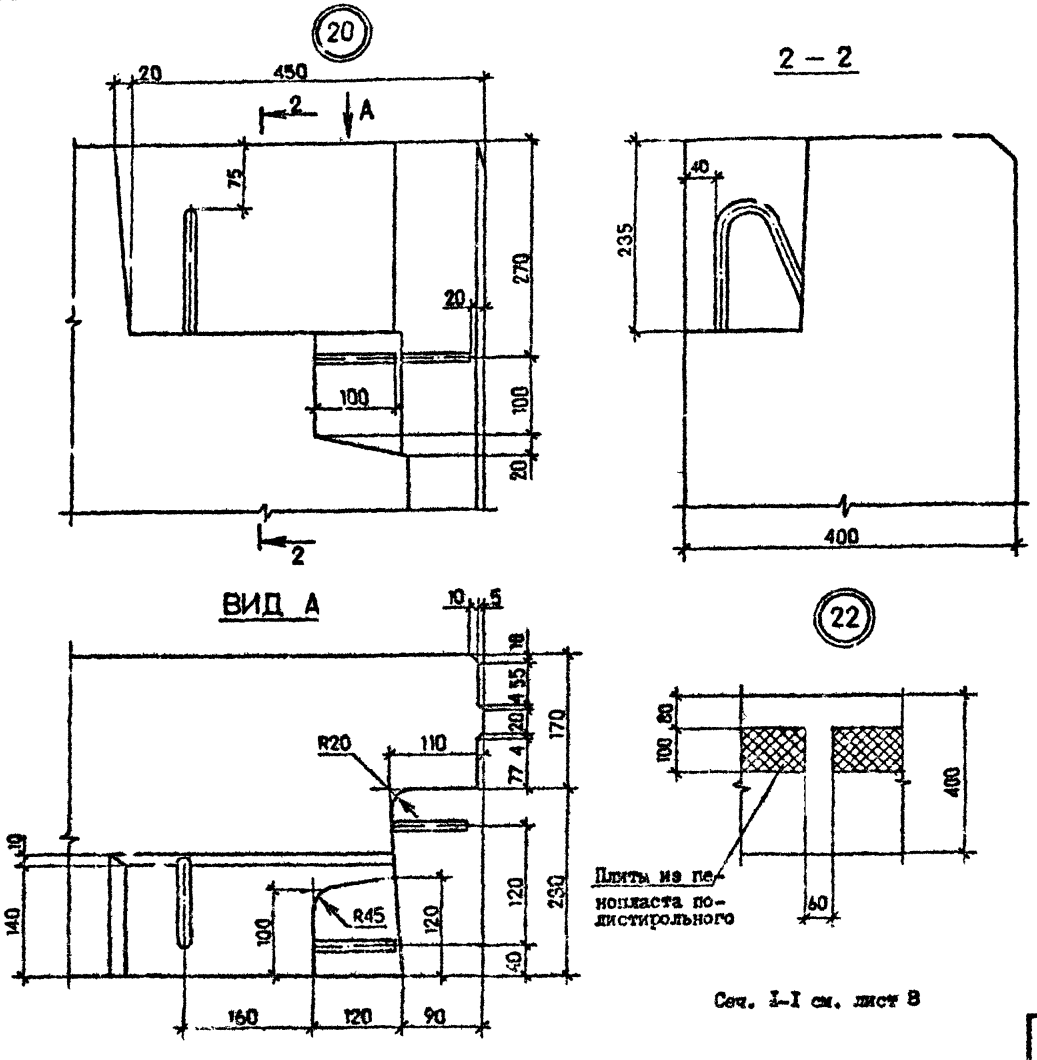

Сеч. I-I см. лист 8

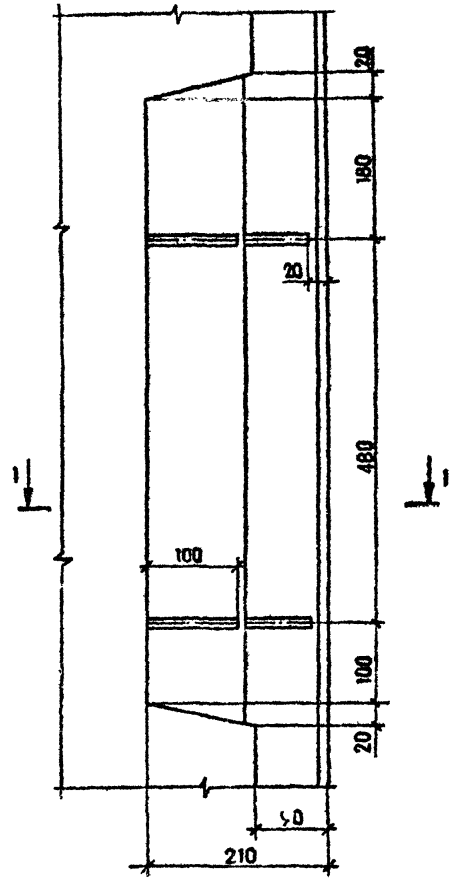

I.090.I-7с.2-3 ДI

Лист 9

Копировал

Формат А3

Инв. № подл. | Подпись и дата | Взам. инв. №

т.к. I.090.I-7с. вып. 2-3

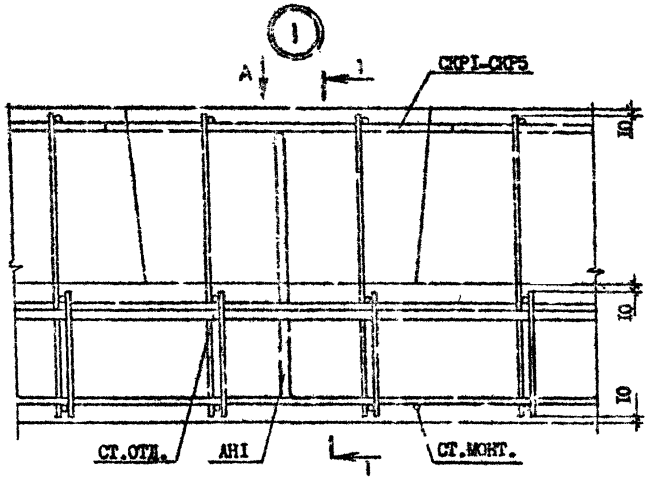

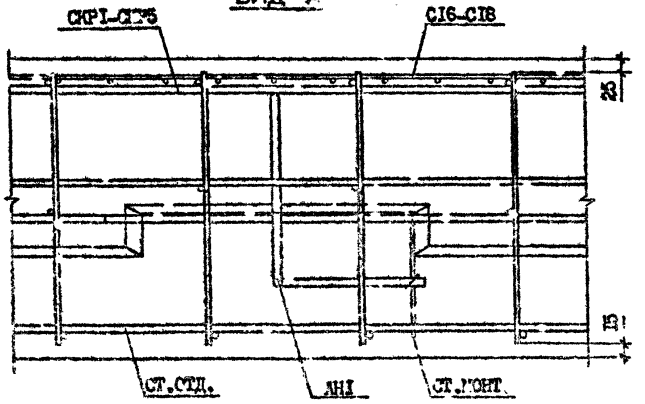

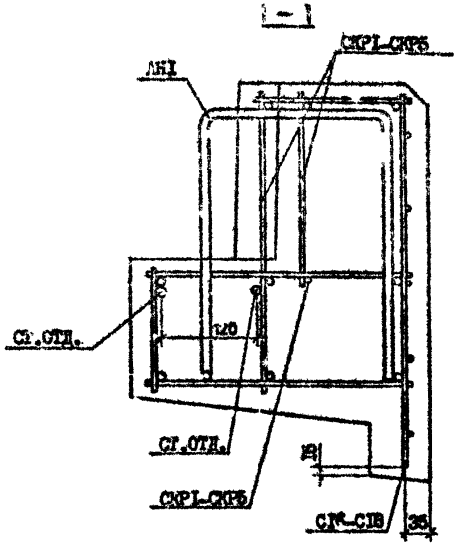

Разраб.	Салтыкова		10.10.90
Проверил	Шепин		10.10.90
ГИП	Бурджанадзе		10.10.90
Нач.отд.	Бахтадзе		10.10.90
Н.контр.	Маркарян		10.10.90

1.090.1-7с.-3 Д2

УЗЛЫ АРМАТУРНЫЕ

Стадия	Лист	Листов
Р	1	11

Т. ЭНИИЭП

Копировал

Формат А3

Инв. № подл. | Подпись и дата | Взам. инв. №

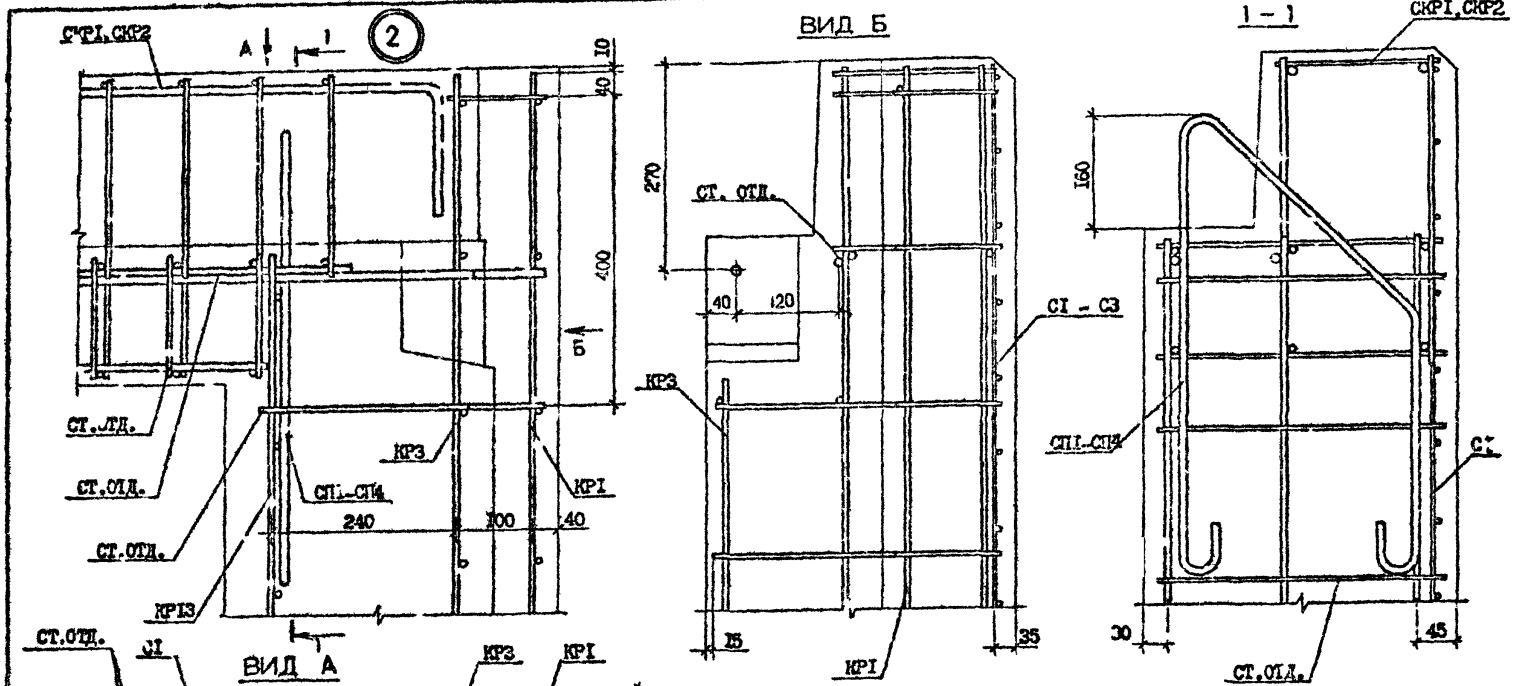

Инв. № подл.	
Подпись и дата	
Взам. инв. №	

	1.090.1-7с.2-3 Д2	Лист 2
Копировал	Формат А4	

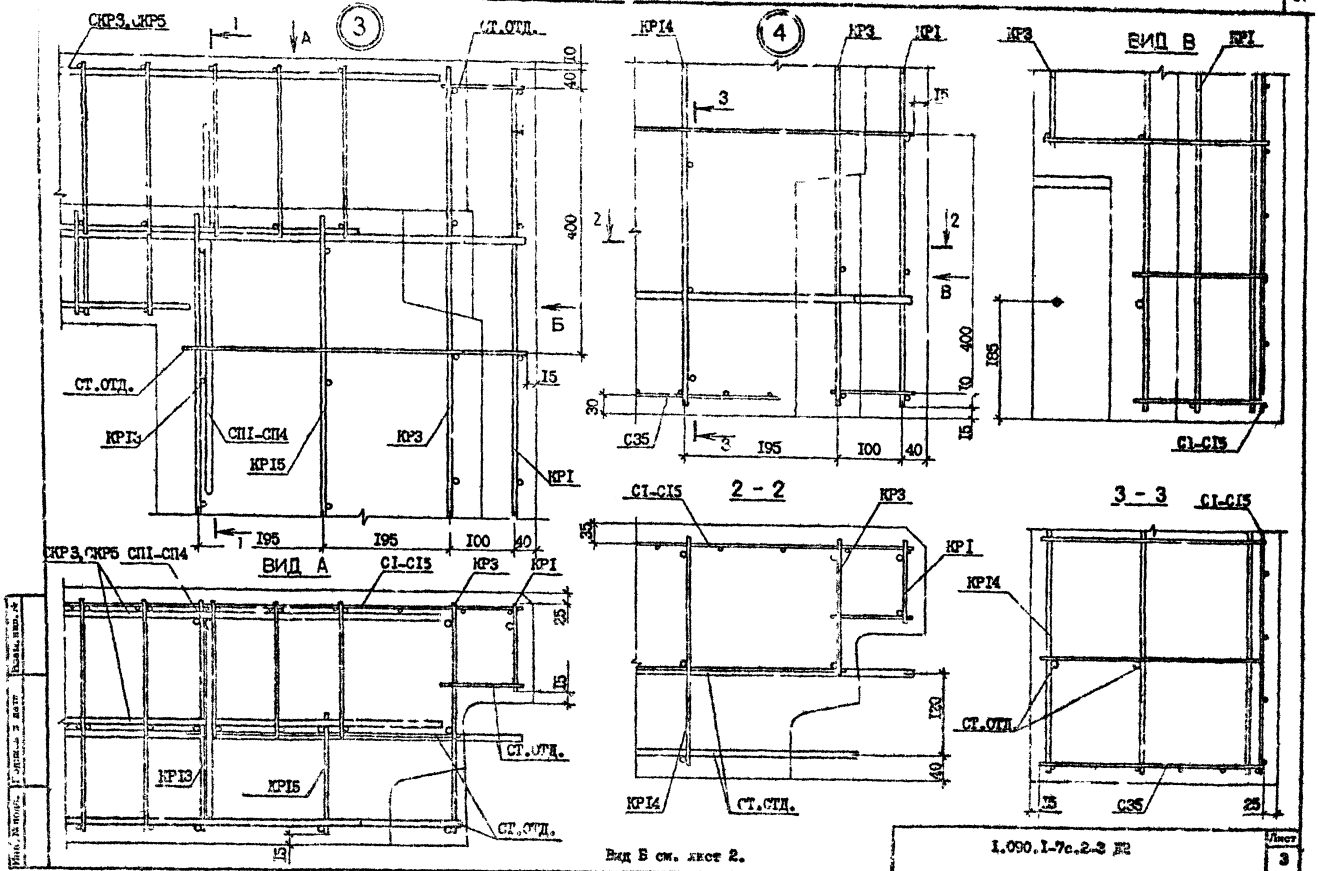
3
СКР3,СКР5
СТ.ОТД.
СТ.ОТД.
КР13
СП1-СП4
КР15
КР3
КР1
ВИД А
СКР3,СКР5 СП1-СП4
С1-С15
КР3
КР1
КР13
КР15
СТ.ОТД.
СТ.ОТД.
4
КР14
КР3
КР1
С35
ВИД В
КР3
КР1
С1-С15
2 - 2
С1-С15
КР3
КР1
КР14
СТ.ОТД.
3 - 3
С1-С15
КР14
СТ.ОТД.
С35
Вид Б см. лист 2.
1.090.1-7с.2-2 Д2
Лист
3

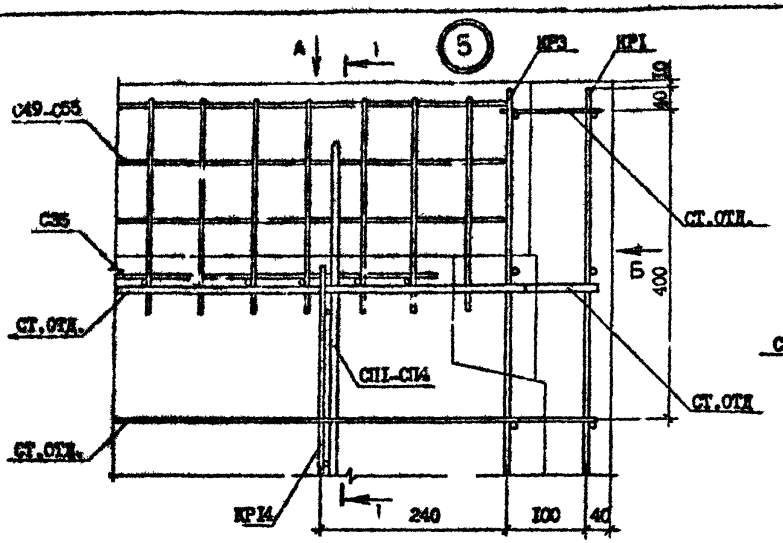

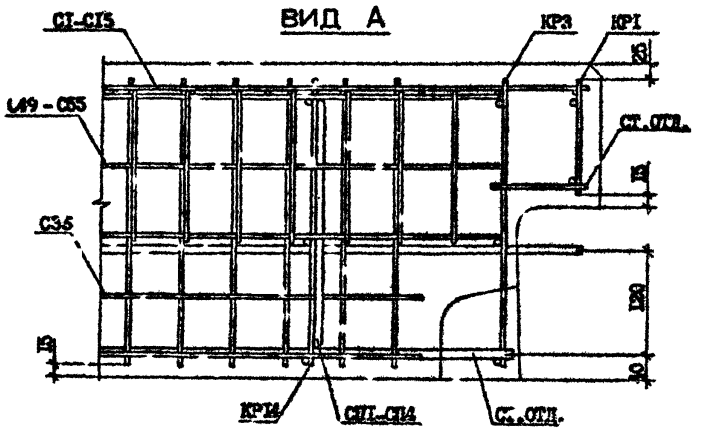

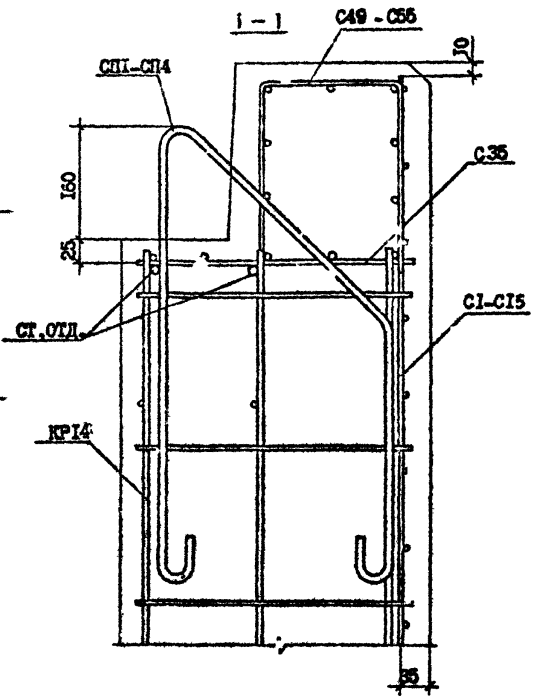

ВИД "Б" СМ. ЛИСТ 2.

Инв. № подл. | Подпись и дата | Взам. инв. №

	1.090.1-7с.2-3 Д2	Лист 4

Копировал Формат А3

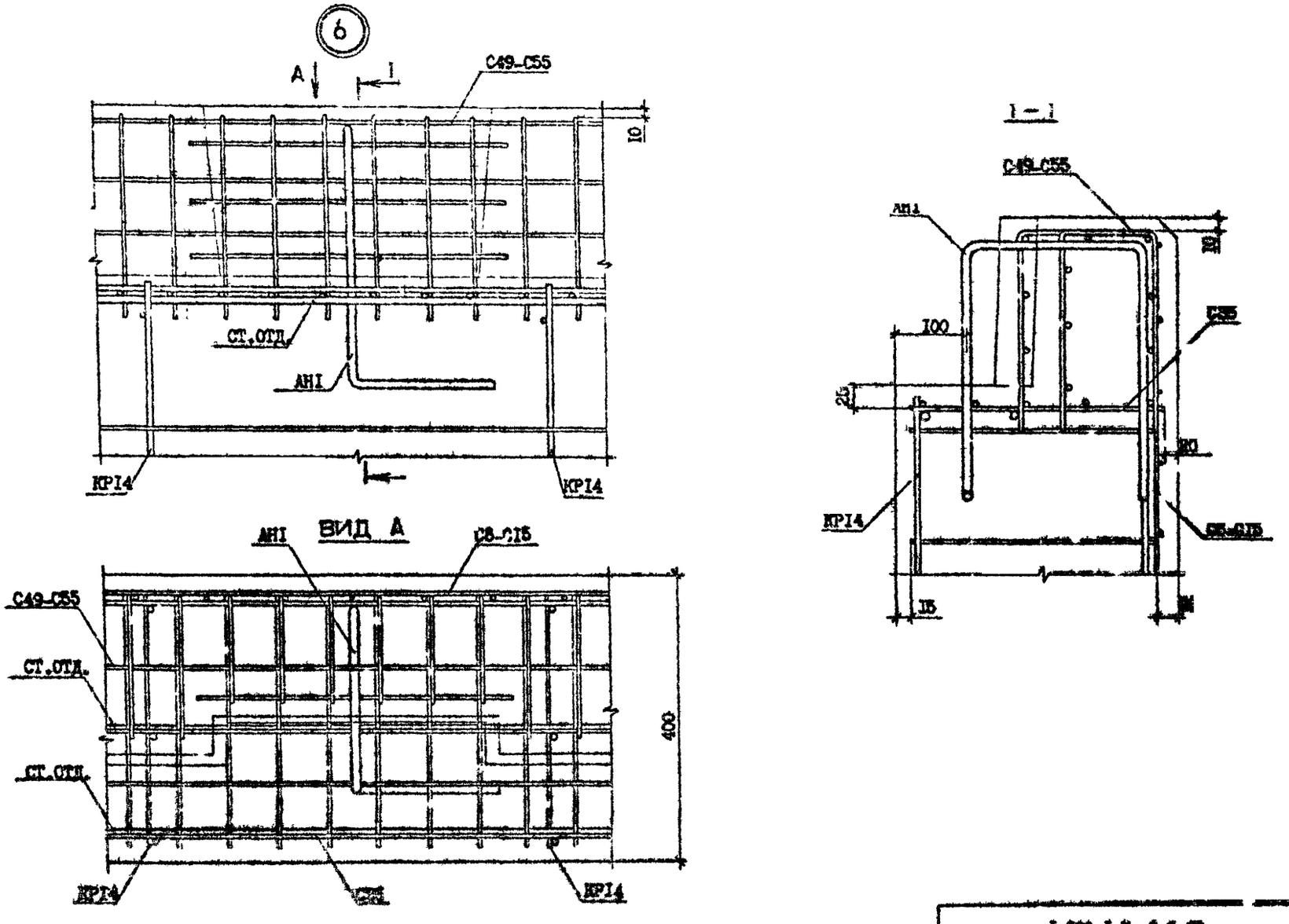

I.090.I-7с.2-3 Д2

Лист 5

Копировал

Формат А4

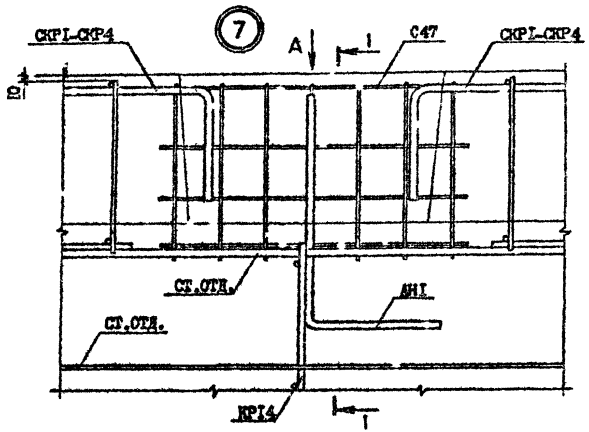

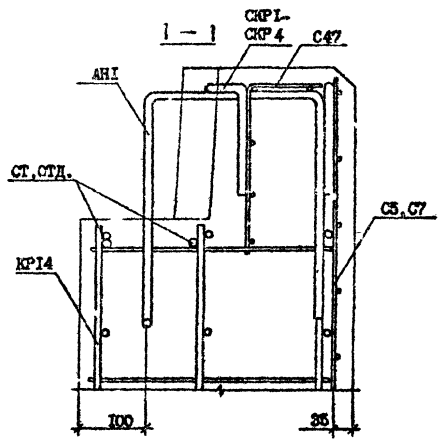

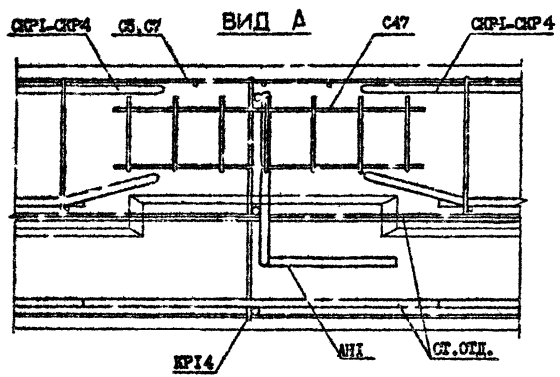

Инв.№ подл. | Подпись и дата | Взам.инв.№

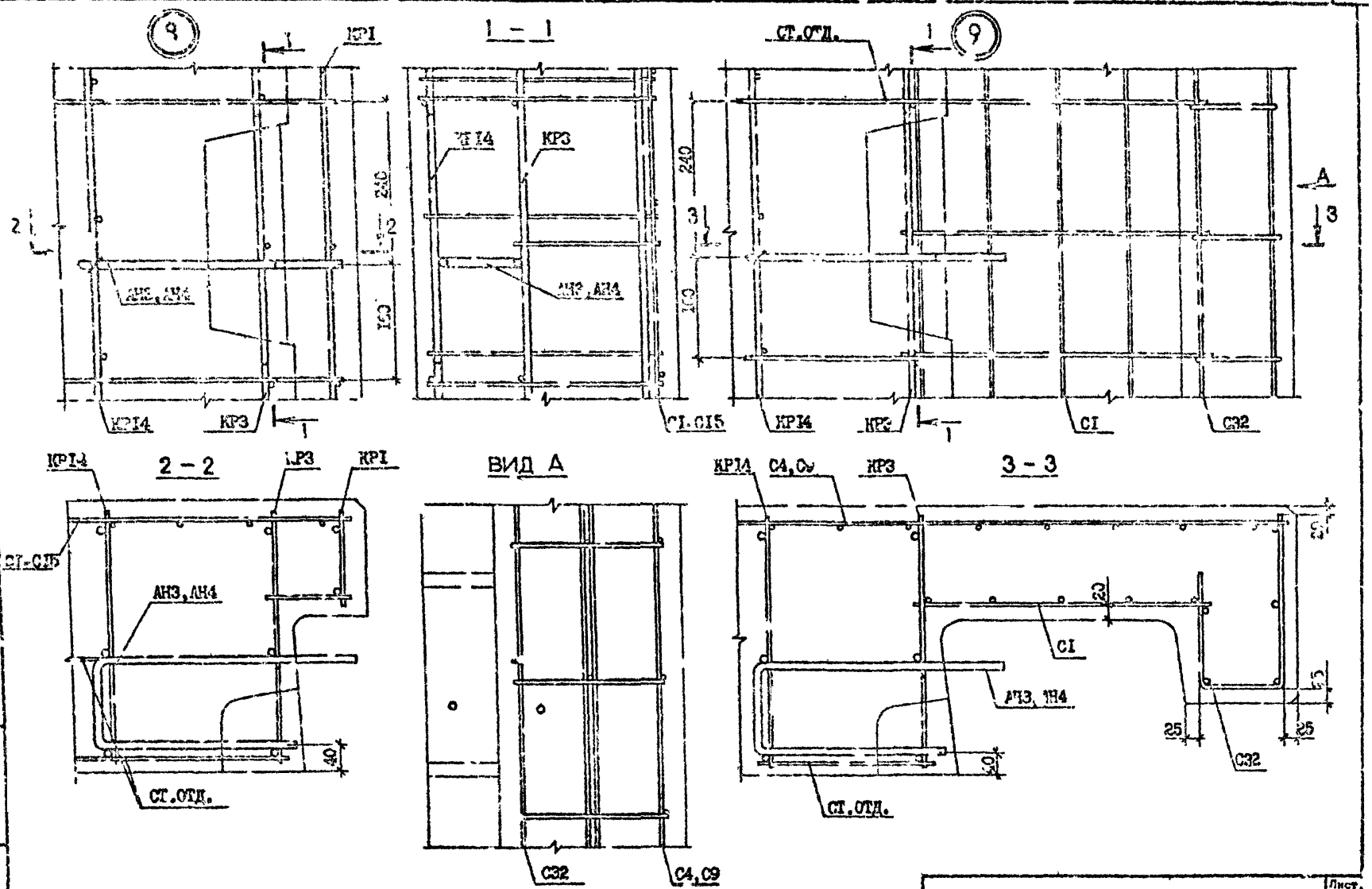

I.090.I-7с.2-3 Д2

Лист 7

Копир. вед

Формат А3

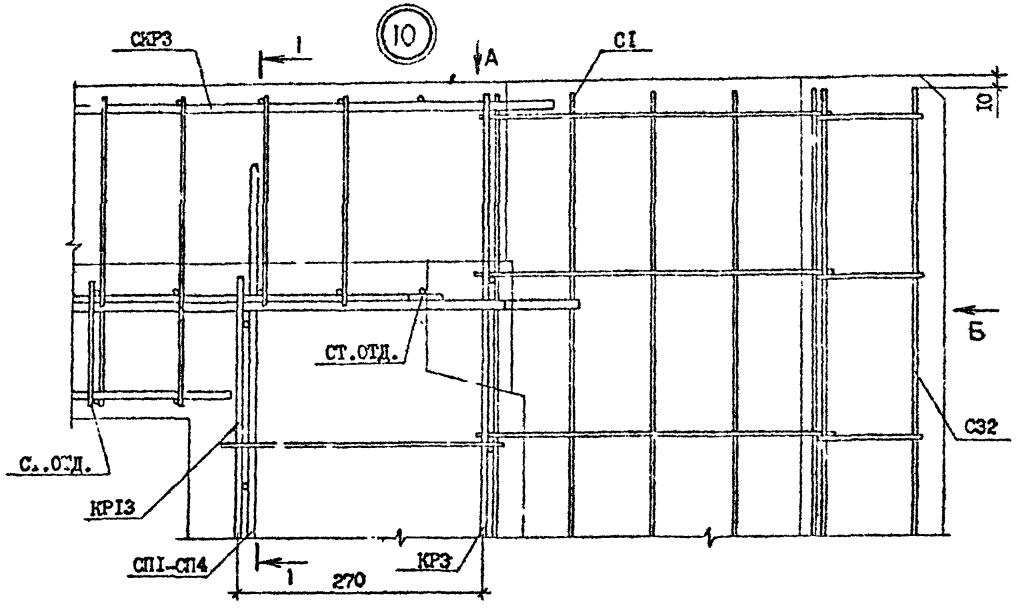

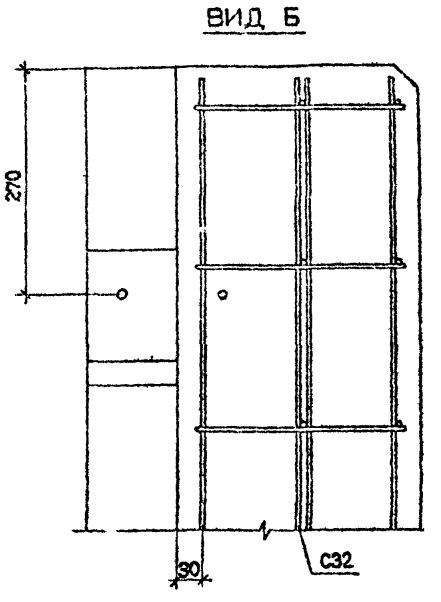

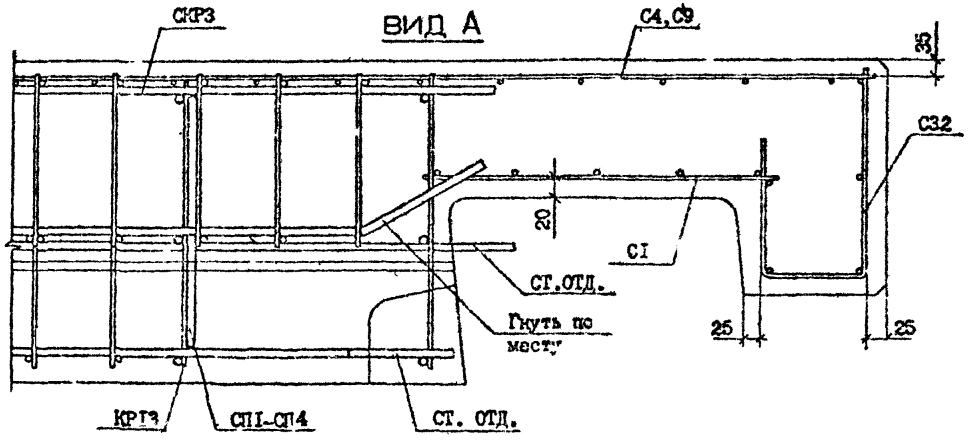

Сечение I-I см. лист 2

I.090.I-7с.2-3 Д2	Лис 8

Копировал Формат А3

Инв. № подл. | Подпись и дата | Взам. инв. №

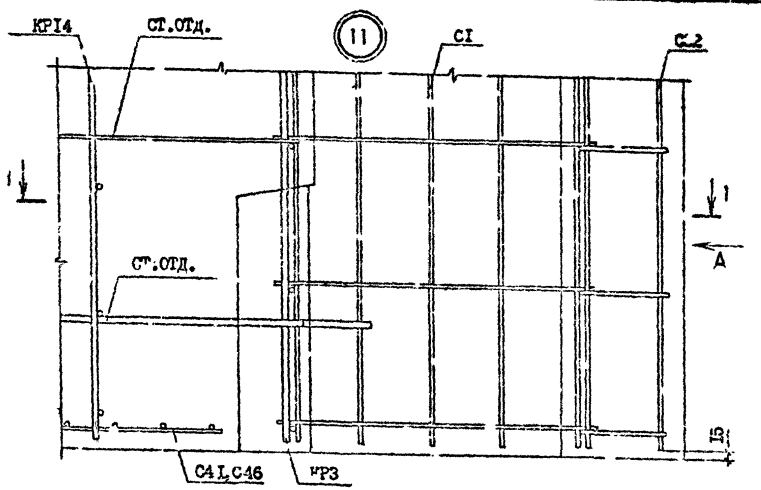

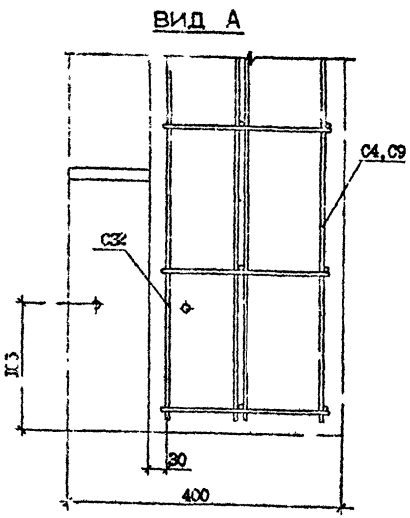

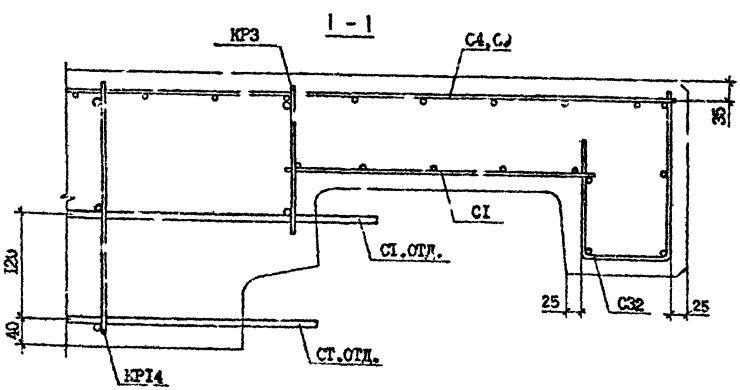

Инв.№ подл. | Подпись и дата | Взам.инв.№

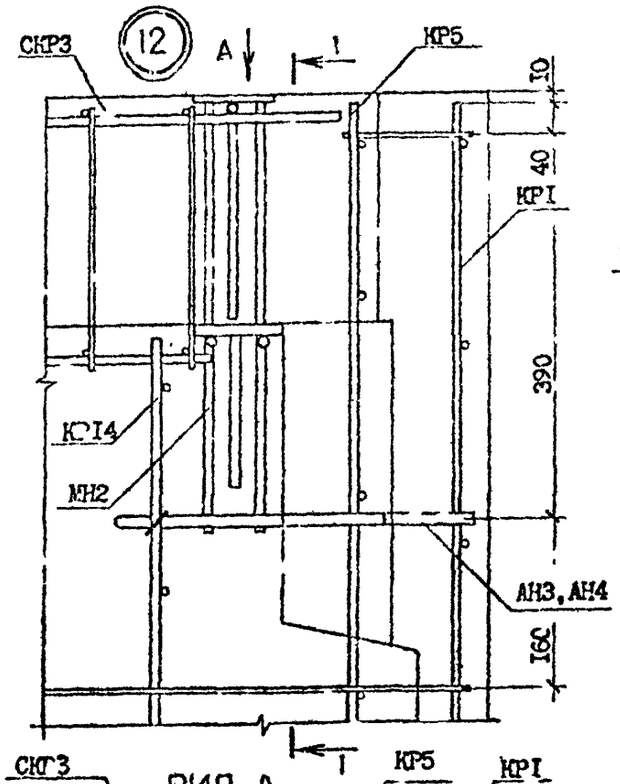

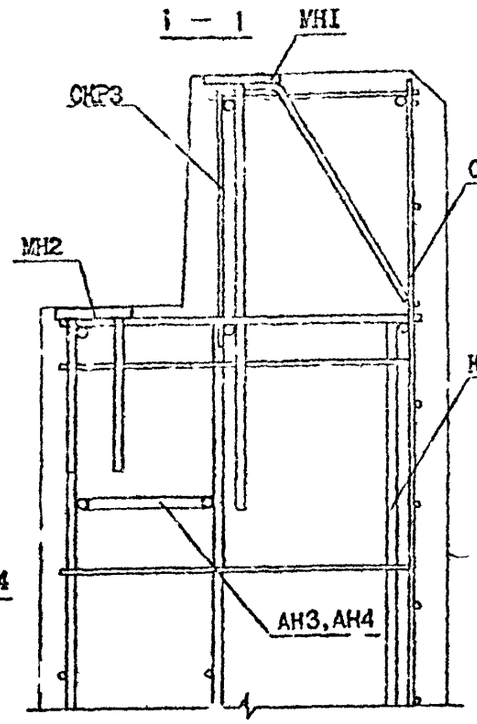

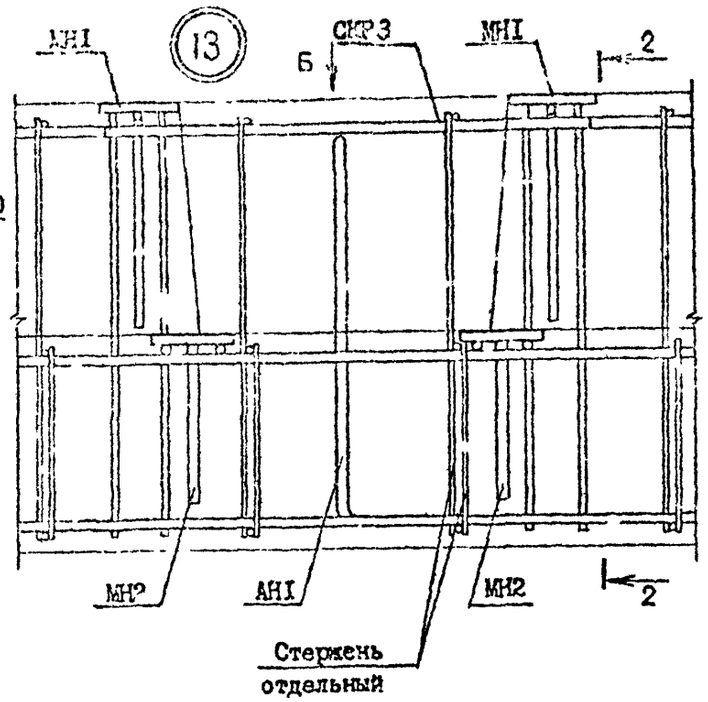

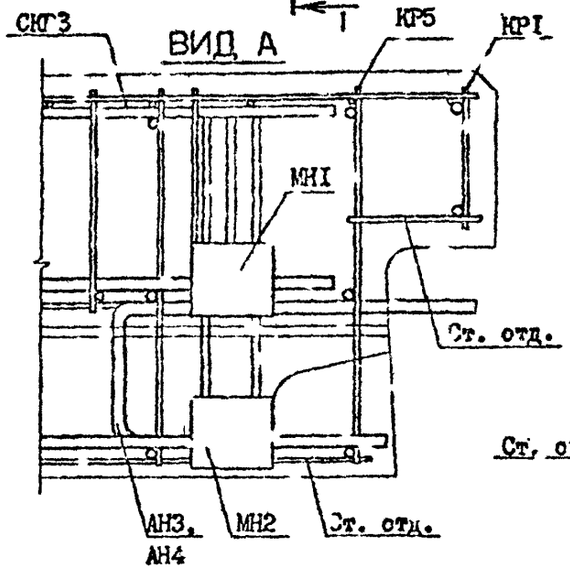

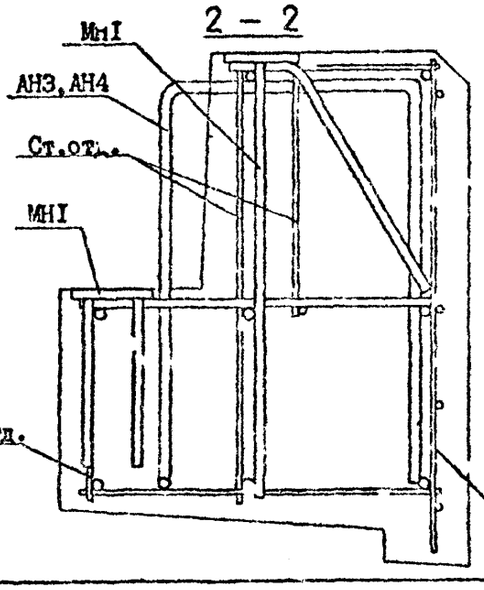

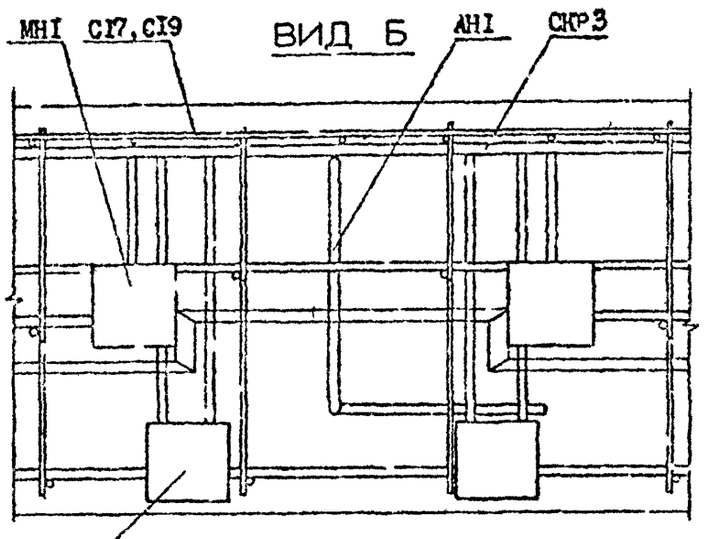

Т.К. 1.090.1-7с. вып 2.3

Инв. № подл. | Подпись и дата | Взам. инв. №

1.090.1-7с.2-3 Д2

Лист 10

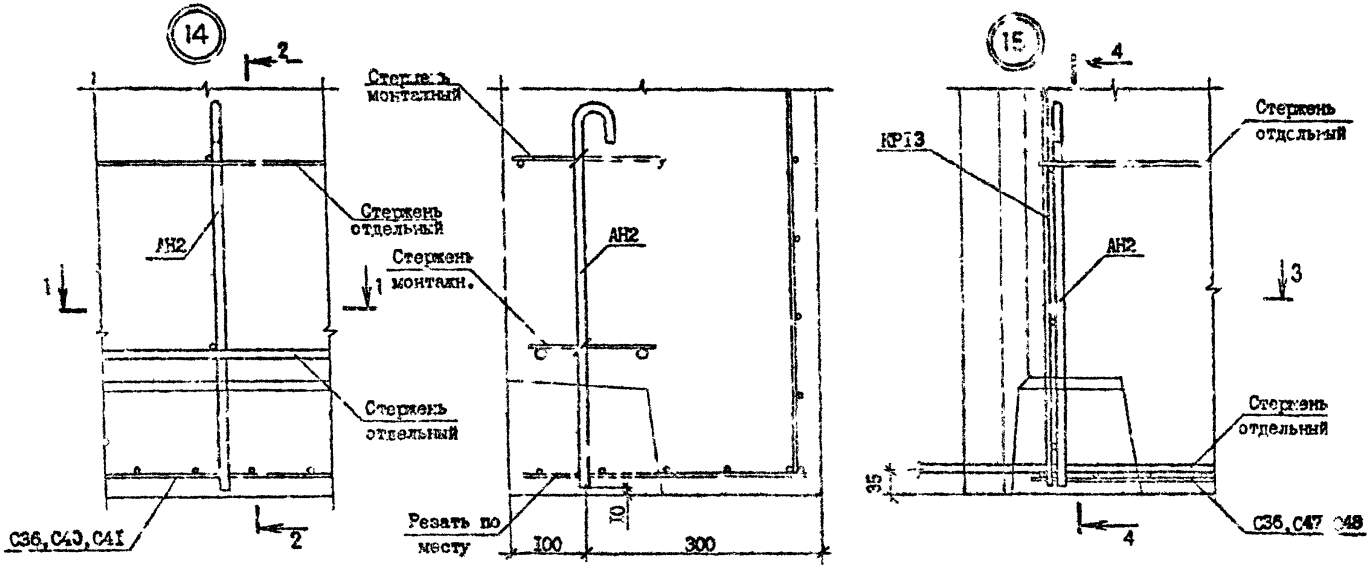

Инв.№ подл. | Подпись и дата | Взам.инв.№

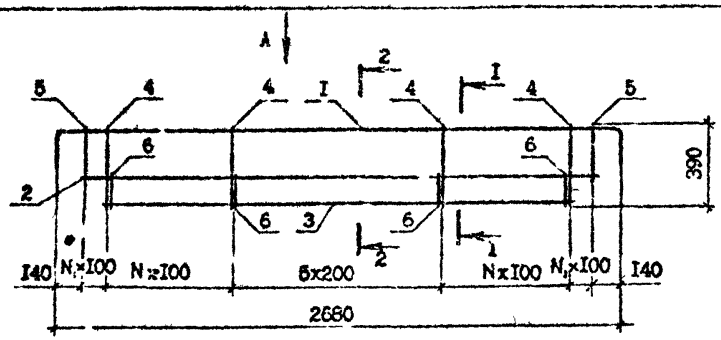

ВИД А

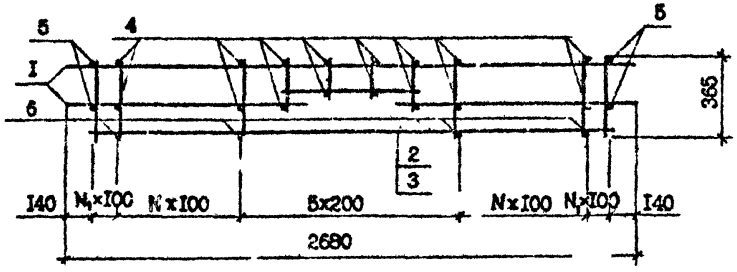

I - I

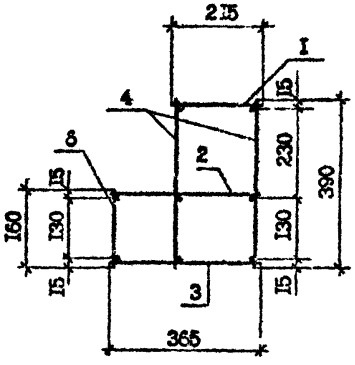

2 - 2

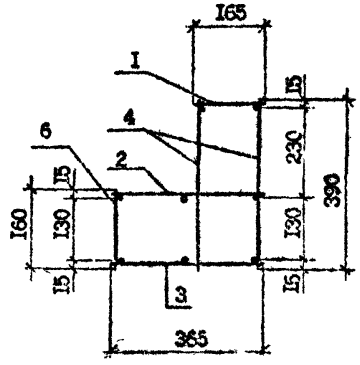

Марка	Поз.	Наименование	Кол.	Масса ед., кг	Масса, кг
СКР1	I	КРI7	I	4,32	I4,83
	2	КР20	I	4,II	
	3	КР22	I	3,72	
	4	Ф5Вр-I, L =390	36	0,06	
	5	Ф5Вр-I, L =260	4	0,04	
	6	Ф5Вр-I, L =I60	I8	0,02	
СКР2	I	КРI6	I	6,24	I8,27
	2	КР20	I	4,II	
	3	КР22	I	3,72	
	4	Ф6А-III, L =390	36	0,09	
	5	Ф6А-III, L =260	4	0,06	
	6	Ф6А-III, L =I60	I8	0,04	
СКР4	I	КРI8	I	5,7I	I5,62
	2	КР20	I	4,II	
	3	КР23	I	3,00	
	4	Ф6А-III, L =390	28	0,09	
	5	Ф6А-III, L =260	I2	0,06	
	6	Ф6А-III, L =I60	I4	0,04	

Марка	N	Γ_1
СКР1	I	6
СКР2	I	6
СКР4	3	4

Технические требования см. I.090.I-7с.2-3 ТТ
Каркасы КРI6...КР23 см. I.090.I-7с.2-3 39, I.090.I-7с.2-3 4I.
Арматура класса А-III по ГОСТ 5781-82*.
Арматура класса Вр-I по ГОСТ 6727-80*.

Разраб.	Салихова		5.I9
Проверил	Шелия		5.I9
ГИП	Бурджан		5.I9
Нач.отд.	Бахтадзе		5.I9
Н.контр.	Маркарян		5.I9

I.090.I-7с.2-3 2I

КАРКАС УКРУПНИТЕЛЬНОЙ СБОРКИ СКРI, СКР2, СКР4

Стадия	Лист	Листов
Р		I

ТбилЗНИИЭП

Инв. № подл. | Подпись и дата | Взам. инв. №

Т.К. I.090.I-7К. вып. 2-3

Копировал

Формат А3

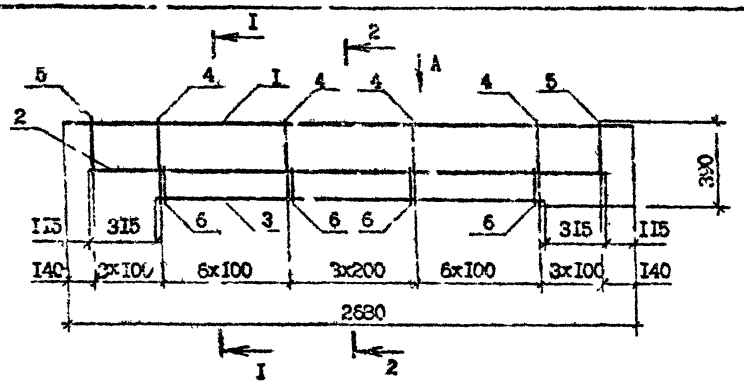

ВИД А

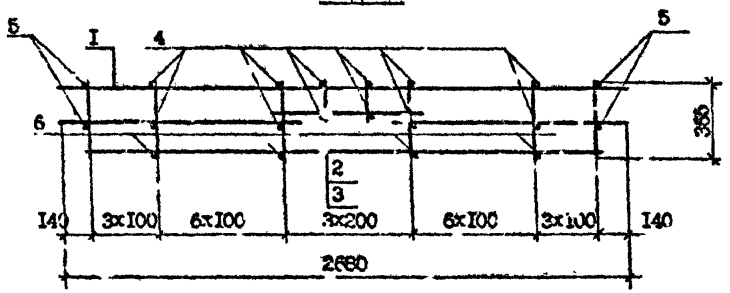

I - I

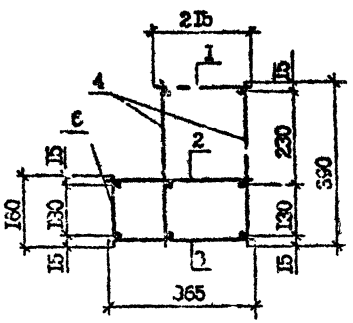

2 - 2

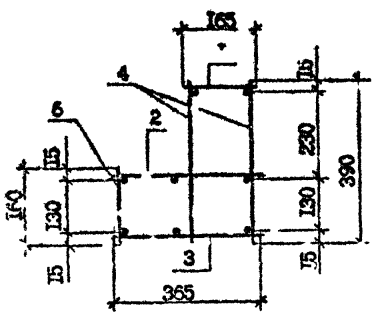

Марка	Поз.	Наименование	Кол.	Масса ед., кг	Масса, кг
СКРЗ	I	КРI9	I	4,I0	II,92
	2	КР2I	I	2,94	
	3	КР24	I	2,I6	
	4	Ф5Вр-I, L =390	3[illegible]	0,08	
	5	Ф5Вр-I, L =260	I2	0,04	
	6	Ф5Вр-I L =I60	I6	0,02	

Технические требования см. I.090.I-7с.2-3 ТТ

Каркасы КРI9,КР21 и КР24 см. I.090.I-7с.2-3 40 I.090.I-7с.2-3 4I.

Арматура класса Вр-I по ГОСТ 6727-80[ж].

Разраб	Салихова		1.X.90
Проверил	Шелия		1.X.90
ГИП	Бурджанадзе		1.X.90
Нач.отд.	Бахтадзе		1.X.90
Н.контр.	Маркарян		1.X.90

I.090.I-7с.2-3 22

КАРКАС УКРУПНИТЕЛЬНОЙ СБОРКИ СКРЗ

Стадия	Лис	Листов
Р		I

ТбилЗНИИЭП

Инв. № подл. | Подпись и дата | Взам. инв. №

Копировал

Формат А3

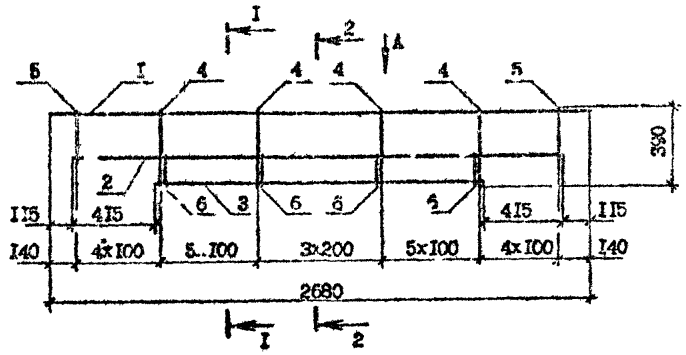

Вид А

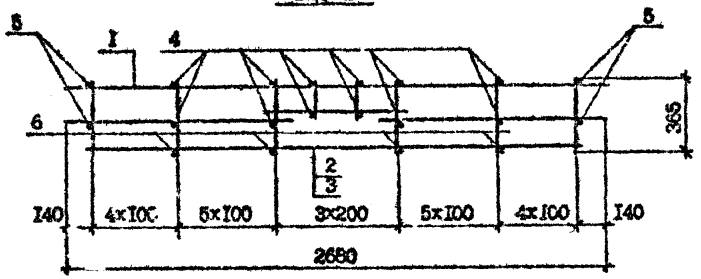

I – I

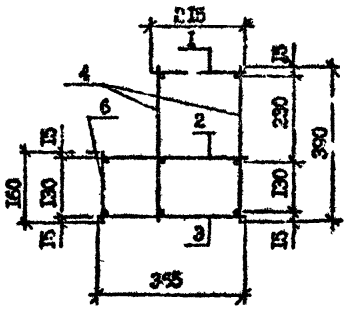

2 – 2

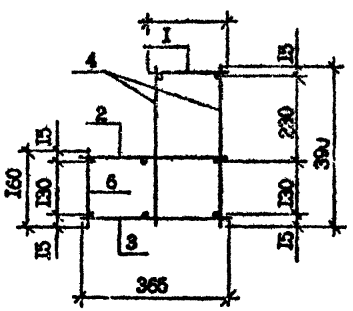

Марка	Поз.	Наименование	Кол.	Масса ед., кг	Масса, кг
СКР5	I	КР19	I	4,I0	II,56
	2	КР2I	I	2,94	
	3	КР2S	I	I,92	
	4	Ø5Вр-I, L =390	28	0,06	
	5	Ø5Вр-I, L =260	I6	0,04	
	6	Ø5Вр-I, L =I60	I4	0,02	

Технические требования см. I.090.I-7с.2-3 ТТ

Каркас КР19 см. I.090.I-7с.2-3 40

Каркас КР2I см. I.090.I-7с.2-3 4I

Каркас КР2L см. I.090.I-7с.2-3 4I

Арматура класса Вр-I по ГОСТ 6727-80*.

Разраб.	Салихова		I.I.90
Проверил	Шелия		I.I.90
ГИП	Буражнадзе		I.I.90
Нач.отд.	Бахтадзе		I.I.90
Н.контр.	Маркарян		I.I.90

I.090.I-7с.2-3 23

КАРКАС УКРУПНИТЕЛЬНОЙ СБОРКИ СКР5

Стадия	Лист	Листов
Р		I

ТбилЗНИИЭП

Т.п. I.090.I-7с вып. 2-3

Инв. № подл. | Подпись и дата | Взам. инв. №

Копировал

Формат А3

С1 - С14

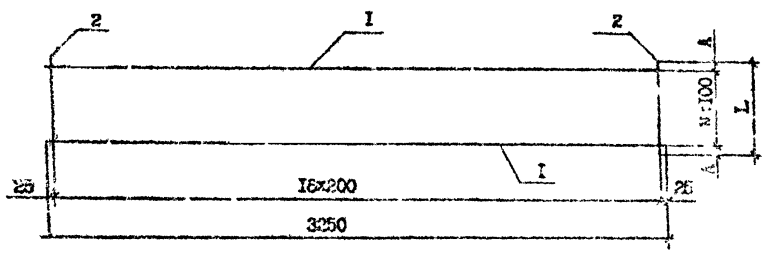

С15

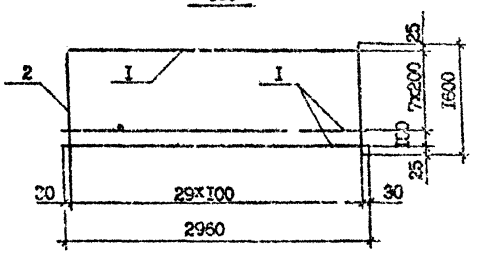

Марка	А, мм	L, мм	N
С1	25	450	4
С2	50	600	5
С3	25	750	7
С4	55	910	8
С5	20	940	9
С6	30	1160	11
С7	20	1240	12
С8	35	1370	13
С9	35	1470	14
С10	50	1500	14
С11	30	1760	17
С12	30	2360	23
С13	30	2960	29
С14	35	3270	32

Марка	Поз.	Наименование	Кол.	Масса ед., кг	Масса, кг
С1	1	Ø4Вр-I, L=3250	5	0,32	2,28
	2	Ø4Вр-I, L=450	17	0,04	
С2	1	Ø4Вр-I, L=3250	6	0,32	2,94
	2	Ø4Вр-I, L=600	17	0,06	
С3	1	Ø4Вр-I, L=3250	8	0,32	3,76
	2	Ø4Вр-I, L=750	17	0,07	
С4	1	Ø4Вр-I, L=3250	9	0,32	4,41
	2	Ø4Вр-I, L=910	17	0,09	
С5	1	Ø4Вр-I, L=3250	10	0,32	4,73
	2	Ø4Вр-I, L=940	17	0,09	
С6	1	Ø4Вр-I, L=3250	12	0,32	5,71
	2	Ø4Вр-I, L=1160	17	0,11	
С7	1	Ø4Вр-I, L=3250	13	0,32	6,20
	2	Ø4Вр-I, L=1240	17	0,12	
С8	1	Ø4Вр-I, L=3250	14	0,32	6,69
	2	Ø4Вр-I, L=1370	17	0,13	
С9	1	Ø4Вр-I, L=3250	15	0,32	7,18
	2	Ø4Вр-I, L=1470	17	0,14	
С10	1	Ø4Вр-I, L=3250	15	0,32	7,35
	2	Ø4Вр-I, L=1500	17	0,15	
С11	1	Ø4Вр-I, L=3250	18	0,32	8,65
	2	Ø4Вр-I, L=1760	17	0,17	
С12	1	Ø4Вр-I, L=3250	24	0,32	11,59
	2	Ø4Вр-I, L=2360	17	0,23	
С13	1	Ø4Вр-I, L=3250	30	0,32	14,53
	2	Ø4Вр-I, L=2960	17	0,29	
С14	1	Ø4Вр-I, L=3250	33	0,32	15,00
	2	Ø4Вр-I, L=3270	17	0,32	
С15	1	Ø4Вр-I, L=2960	9	0,29	7,41
	2	Ø4Вр-I, L=1600	30	0,16	

Технические требования см. 1.090.1-7с.2-3 ТТ
Арматура класса Вр-I по ГОСТ 6727-80*.

Разраб.	Сапихова		11.90
Проверил	Шелия		11.90
ГИП	Бурджанадзе		11.90
Нач.отд.	Бахтадзе		11.90
Н.контр.	Маркарян		11.90

1.090.1-7с.2-3 24

СЕТКА С1 - С15

Стадия	Лист	Листов
Р		

ТбилЗНИИЭП

Инв. № подл. | Подпись и дата | Взам. инв.

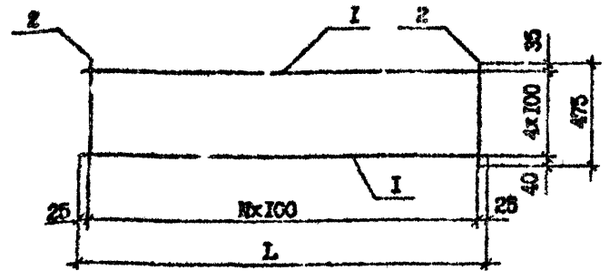

Марка	Поз.	Наименование	Кол.	Масса ед., кг	Масса, кг
С16	1	Ф4Вр-I, L=2350	5	0,23	2,35
	2	Ф4Вр-I, L=475	24	0,05	
С17	1	Ф4Вр-I, L=2050	5	0,20	2.05
	2	Ф4Вр-I, L=475	21	0,05	
С18	1	Ф4Вр-I, L=1750	5	0,17	1,75
	2	Ф4Вр-I, L=475	13	0,05	
С19	1	Ф4Вр-I, L=1150	5	0,11	1,15
	2	Ф4Вр-I, L=475	12	0,05	

Марка	L, мм	N
С16	2350	23
С17	2050	20
С18	1750	17
С19	1150	11

Технические требования см. I.090.I-7с.2-3 ТТ

Арматура класса Вр-I по ГОСТ 6727-80*

Разраб.	Салихова			11.90
Проверил	Шелия			11.90
ГИП	Бурджанадзе			11.90
Нач.отд.	Бахтадзе			11.90
Н.контр.	Маргарян			11.90

I.090.I-7с.2-3 25

СЕТКА С16 - С19

Стадия	Лист	Листов
Р		

ТбилЗНИИЭП

Копировал

Формат А4

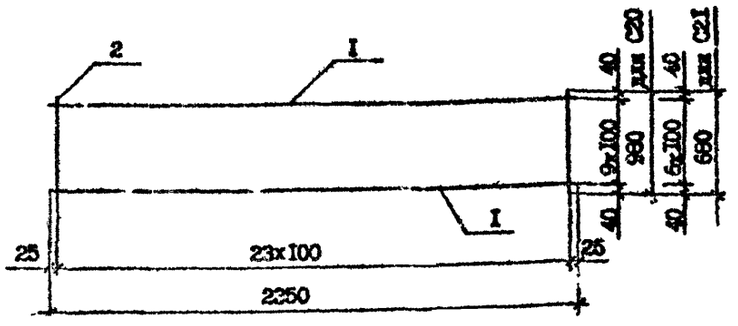

Марка	Поз.	Наименование	Кол.	Масса ед., кг	Масса, кг
С20	1	Ф4Вр-I, L=2350	10	0,23	4,70
	2	Ф4Вр-I, L=980	24	0,10	
С21	1	Ф4Вр-I, L=2350	7	0,23	3,29
	2	Ф4Вр-I, L=690	24	0,07	

Технические требования см. I.090.I-7с.2-3 ТТ

Арматура класса Вр-I по ГОСТ 6727-80*.

Разраб.	Салихова			11.90
Проверил	Шелия			11.90
ГИП	Бурджанадзе			11.90
Нач.отд.	Бахтадзе			11.90
Н.контр.	Маргарян			11.90

I.090.I-7с.2-3 26

СЕТКА С20, С21

Стадия	Лист	Листов
Р		

ТбилЗНИИЭП

Копировал

Формат А4

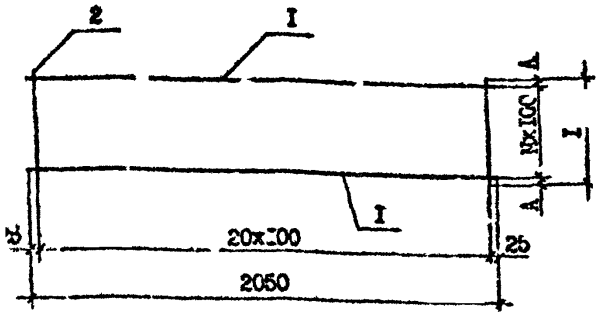

Марка	Поз.	Наименование	Кол.	Масса ед., кг	Масса, кг
С22	I	Ф4Вр-I, L =2050	I3	0,20	5,33
	2	Ф4Вр-I, L =I280	2I	0,I2	
С23	I	Ф4Вр-I, L =2050	I0	0,20	4,I0
	2	Ф4Вр-I, L =980	2I	0,I0	
С24	I	Ф4Вр-I, L =2050	8	0,20	3,07
	2	Ф4Вр-I, L =720	2I	0,07	
С25	I	Ф4Вр-I, L =2050	3	0,20	I,23
	2	Ф4Вр-I, L =270	2I	0,03	

Марка	A, мм	L, мм	N
С22	40	I280	I2
С23	40	980	9
С24	I0	720	7
С25	35	270	2

Технические требования см. I.090.I-7с.2-3 ТТ
Арматура класса Вр-I по ГОСТ 6727-80*.

Разраб.	Салихов		2.X.90
Проверил	Щелия		2.X.90
ГИП	Бурджанадзе		2.X.90
Нач.отд.	Бахтадзе		2.X.90
Н.контр.	Маркарян		2.X.90

I.090.I-7с.2-3 27

СЕТКА С22...С25

Стадия	Лист	Листов
Р		I

ТбилЗНИИЭП

Инв. № подл. | Подпись и дата | Взам. инв. №

Копировал

Формат А4

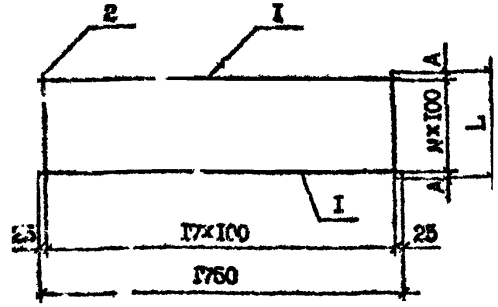

Марка	Поз.	Наименование	Кол.	Масса ед., кг	Масса, кг
С26	I	Ф4Вр-I, L =I750	I2	0,I7	4,02
	2	Ф4Вр-I, L =II50	I8	0,II	
С27	I	Ф4Вр-I, L =I750	I0	0,I7	3,50
	2	Ф4Вр-I, L =980	I8	0,I0	
С28	I	Ф4Вр-I, L =I750	7	0,I7	2,27
	2	Ф4Вр-I, L =640	I8	0,06	

Марка	A, мм	L, мм	N
С26	25	II50	II
С27	20	980	9
С28	20	640	6

Технические требования см. I.090.I-7с.2-3 ТТ
Арматура класса Вр-I по ГОСТ 6727-80*.

Разраб.	Салихов		2.X.90
Проверил	Щелия		2.X.90
ГИП	Бурджанадзе		2.X.90
Нач.отд.	Бахтадзе		2.X.90
Н.контр.	Маркарян		2.X.90

I.090.I-7с.2-3 28

СЕТКА С26...С28

Стадия	Лист	Листов
Р		

ТбилЗНИИЭП

Инв. № подл. | Подпись и дата | Взам. инв. №

Копировал

Формат А4

С29, С30

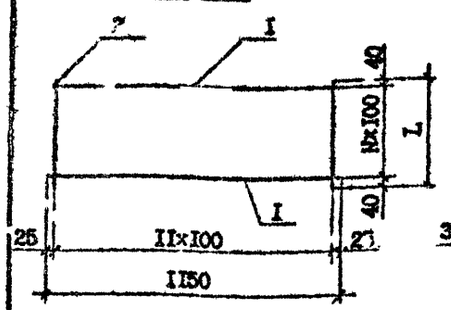

С31

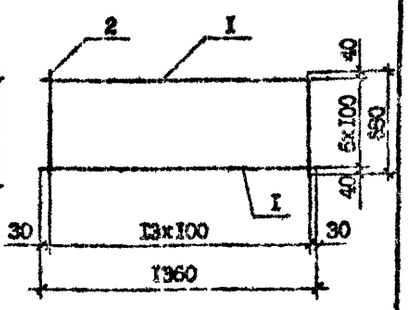

Марка	Поз.	Наименование	Кол.	Масса ед., кг	Масса, кг
С29	1	Ф4Вр-I, L=1150	12	0,15	3,51
	2	Ф4Вр-I, L=1280	12	0,13	
С30	1	Ф4Вр-I, L=1150	10	0,11	2,30
	2	Ф4Вр-I, L=980	12	0,10	
С31	1	Ф4Вр-I, L=1360	7	0,13	1,89
	2	Ф4Вр-I, L=690	14	0,07	

Марка	N	L, мм
С29	12	1260
С30	9	980

Технические требования см. 1.090.1-7с.2-3 ТТ.
Арматура класса Вр-I по ГОСТ 6727-80*.

Разраб.	Санпхова		
Проверил	Шелия		
ГИП	Бурдзгиладзе		
Нач.отд.	Бахтадзе		
Н.контр.	Мелкарян		

1.090.1-7с.2-3 29

СЕТКА С29...С31

Стадия: Р | Лист | Листов: 1

ТбилЗНИИЭП

Копировал

Формат А4

С32

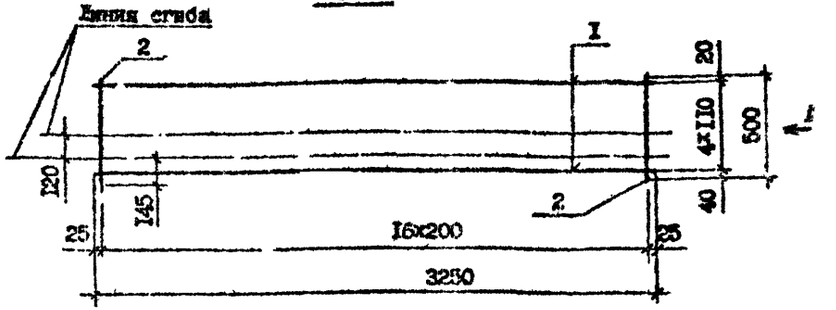

Вид А
(в согнутом виде)

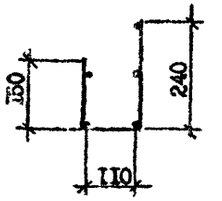

С33

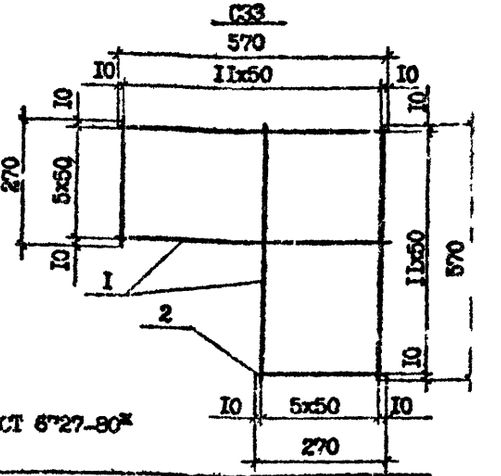

Технические требования см. 1.090.1-7с.2-3 ТТ
Арматура класса Вр-I по ГОСТ 6727-80*

Марка	Поз.	Наименование	Кол.	Масса ед., кг	Масса, кг
С32	1	Ф4Вр-I, L=3250	5	0,32	2,45
	2	Ф4Вр-I, L=500	17	0,05	
С33	1	Ф4Вр-I, L=570	12	0,06	1,08
	2	Ф4Вр-I, L=270	12	0,03	

Разраб.	Цархова		
Проверил	[illegible]		
ГИП	Бурдзгиладзе		
Нач.отд.	Бахтадзе		
Н.контр.	Мелкарян		

1.090.1-7с.2-3 30

СЕТКА С32, С33

Стадия: Р | Лист | Листов: 1

ТбилЗНИИЭП

Копировал

Формат А4

Инв. № подл. | Подпись и дата | Взам. инв. №

Т.К. 1.090.1-7с. в. вып. 2-3

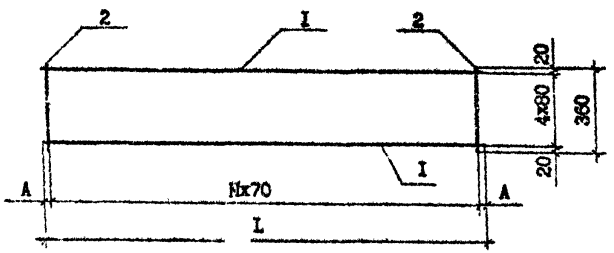

Марка	A,мм	L,мм	N
C34	25	2500	35
C35	25	2500	35
C36	I5	24I0	34
C37	I5	2200	3I
C38	I0	I9I0	27
C39	I0	I630	23
C40	20	I300	I8
C41	I0	I2I0	I7
C42	I0	II40	I6
C43	I5	I080	I5
C44	I0	I000	I4
C45	I0	720	I0
C46	25	6I0	8
C47	20	460	6
C48	I5	3I0	4

Технические требования см. I.090.I-7с.2-3 ТТ.

Арматура класса Вр-I по ГОСТ 6727-80*.

Марка	Поз.	Наименование	Кол.	Масса ед., кг	Масса, кг
C34	I	Ф5Вр-I, L=2500	5	0,39	4,II
	2	Ф5Вр-I, L=360	36	0,06	
C35	I	Ф4Вр-I, L=2500	5	0,25	2,69
	2	Ф4Вр-I, L=360	36	0,04	
C36	I	Ф4Вр-I, L=24I0	5	0,24	2,60
	2	Ф4Вр-I, L=360	35	0,04	
C37	I	Ф4Вр-I, L=2200	5	0,22	2,38
	2	Ф4Вр-I, L=360	32	0,04	
C38	I	Ф4Вр-I, L=I9I0	5	0,I9	2,07
	2	Ф4Вр-I, L=360	28	0,04	
C39	I	Ф4Вр-I, L=I630	5	0,I6	I,76
	2	Ф4Вр-I, L=360	24	0,04	
C40	I	Ф4Вр-I, L=I300	5	0,I3	I,4I
	2	Ф4Вр-I, L=360	I9	0,04	
C4I	I	Ф4Вр-I, L=I2I0	5	0,I2	I,32
	2	Ф4Вр-I, L=360	I8	0,04	
C42	I	Ф4Вр-I, L=II40	5	0,II	I,23
	2	Ф4Вр-I, L=360	I7	0,04	
C43	I	Ф4Вр-I, L=I080	5	0,II	I,I9
	2	Ф4Вр-I, L=360	I6	0,04	
C44	I	Ф4Вр-I, L=I000	5	0,I0	I,I0
	2	Ф4Вр-I, L=360	I5	0,04	
C45	I	Ф4Вр-I, L=720	5	0,07	0,79
	2	Ф4Вр-I, L=360	II	0,04	
C46	I	Ф4Вр-I, L=6I0	5	0,06	0,66
	2	Ф4Вр-I, L=360	9	0,04	
C47	I	Ф4Вр-I, L=460	5	0,05	0,53
	2	Ф4Вр-I, L=360	7	0,04	
C48	I	Ф4Вр-I, L=3I0	5	0,03	0,35
	2	Ф4Вр-I, L=360	5	0,04	

Разраб.	Салихова		5.I.90
Проверил	Шелик		5.I.90
ГИП	Бурдиманов		5.I.90
Нач.отд.	Бахтадзе		5.I.90
Н.контр.	Маркарян		5.I.90

I.090.I-7с.2-3 3I

СЕТКА C34...C48

Стадия	Лист	Листов
Р		I

ТбилЗНИИЭП

Копировал

Формат А3

Инв. № подл. | Подпись и дата | Взам. инв.

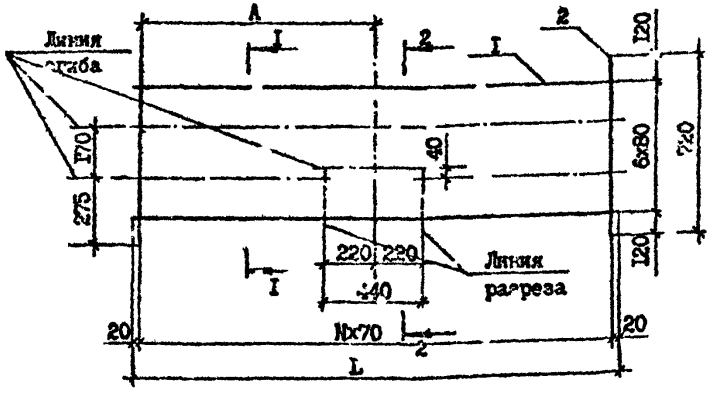

Марка	Поз.	Наименование	Кол.	Масса ед., кг	Масса, кг
С49	I	Ø5Вр-I, L=2700	7	0,42	7,23
	2	Ø5Вр-I, L=720	39	0,II	
С50	I	Ø4Вр-I, L=2700	7	0,26	4,55
	2	Ø4Вр-I, L=720	39	0,07	
С5I	I	Ø4Вр-I, L=2560	7	0,2[illegible]	4,34
	2	Ø4Вр-I, L=72[illegible]	37	0,07	
С52	I	Ø4Вр-I, L=2070	7	0,20	2,94
	2	Ø4Вр-I, L=720	30	0,07	
С53	I	Ø4Вр-I, L I440	7	0,I4	2,45
	2	Ø4Вр-I, L=720	2I	0,07	

Марка	А, мм	L, мм	N
С49	I250	2700	38
С50	I250	2700	38
С5I	I250	2560	36
С52	950	2070	29
С53	950	I440	20

Технические требования см. I.090.I-7с.2-3 ТТ
Арматура класса Вр-I по ГОСТ 6727-89*

Разраб.	Салихова			I.090.I-7с.2-3 32	
Проверил	Шелия				
ГИП	Цуриладзе				
Нач.отд.	Бахтадзе			СЕТКА С49...С53	Стадия: Р; Лист; Листов: I
Н.контр.	Маргулян				ТбилЗНИИЭП

Копировал Формат А4

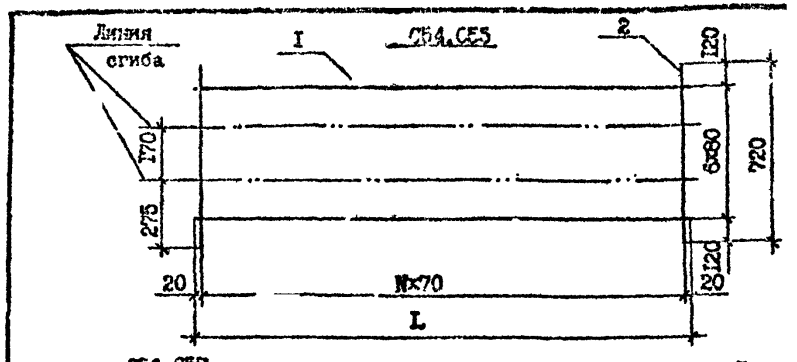

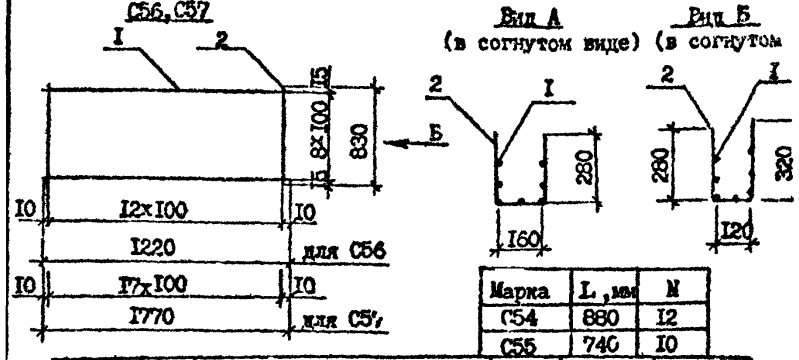

Марка	L, мм	N
С54	880	I2
С55	740	I0

Марка	Поз.	Наименование	Кол.	Масса ед., кг	Масса, кг
С54	I	Ø4Вр-I, L=880	7	0,09	I,54
	2	Ø4Вр-I, L=720	I3	0,07	
С55	I	Ø4Вр-I, L=740	7	0,07	I,26
	2	Ø4Вр-I, L=720	II	0,07	
С56	I	Ø4Вр-I L=I220	9	0,I2	0,84
	2	Ø4Вр-I, L=830	I3	0,08	
С57	I	Ø4Вр-I, L=I720	9	0,I7	2,I2
	2	Ø4Вр-I, L=830	I8	0,08	

Разраб.	Салихова			I.090.I-7с.2-3 33	
Проверил	Шелия				
ГИП	Цуриладзе				
Нач.отд.	Бахтадзе			СЕТКА С54...С57	Стадия: Р; Лист; Листов: I
Н.контр.	Маргулян				ТбилЗНИИЭП

Копировал Формат А4

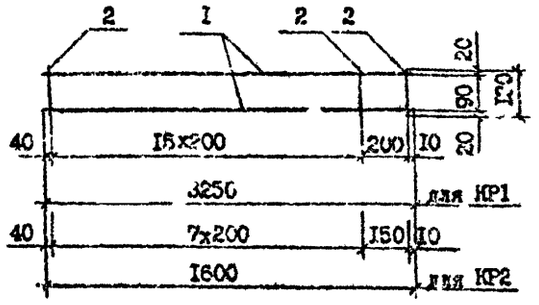

Марка	Поз.	Наименование	Кол.	Масса ед., кг	Масса, кг
КР1	1	Ф6А-III, L=3250	2	0,72	1,61
	2	Ф4Вр-I, L=130	17	0,01	
КР2	1	Ф6А-III, L=1600	2	0,36	0,81
	2	Ф4Вр-I, L=130	9	0,01	

Технические требования см. I.090.I-7с.2-3 ТТ.
Арматура класса А-III по ГОСТ 5781-82*.
Арматура класса Вр-I по ГОСТ 6727-80*.

Разраб.	Салихова		5.90	I.090.I-7с.2-3 34	
Проверил	Шелия		5.90		
ГИП	Бурджанадзе		5.90		
Нач.отд.	Бахтадзе		5.90		
Н.контр.	Маркарян		5.90	КАРКАС КР1, КР2	Стадия Р; Лист; Листов 1; ТбилЗНИИЭП

Копировал Формат А4

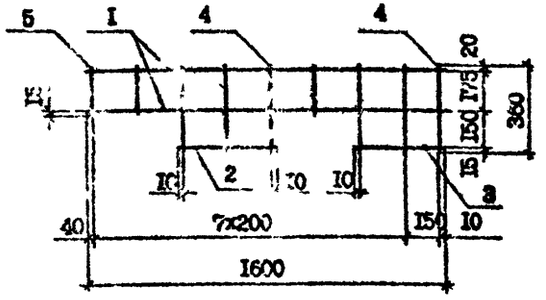

Марка	Поз.	Наименование	Кол.	Масса ед., кг	Масса, кг
КР4	1	Ф6А-III, L=1600	2	0,36	1,19
	2	Ф6А-III, L=420	1	0,09	
	3	Ф6А-III, L=370	1	0,08	
	4	Ф4Вр-I, L=360	6	0,04	
	5	Ф4Вр-I, L=210	3	0,02	

Технические требования см. I.090.I-7с.2-3 ТТ
Арматура класса А-III по ГОСТ 5781-82*.
Арматура класса Вр-I по ГОСТ 6727-80*

Подпись и дата | Взам. инв. №

Разраб.	Салихова		5.90	I.090.I-7с.2-3 35	
Проверил	Шелия		5.90		
ГИП	Бурджанадзе		5.90		
Нач.отд.	Бахтадзе		5.90		
Н.контр.	Маркарян		5.90	КАРКАС КР4	Стадия Р; Лист; Листов 1; ТбилЗНИИЭП

Инв. № подл.

Копировал Формат А4

КР3

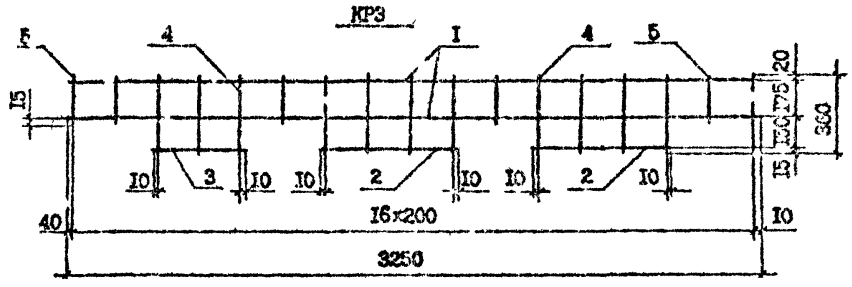

КР5

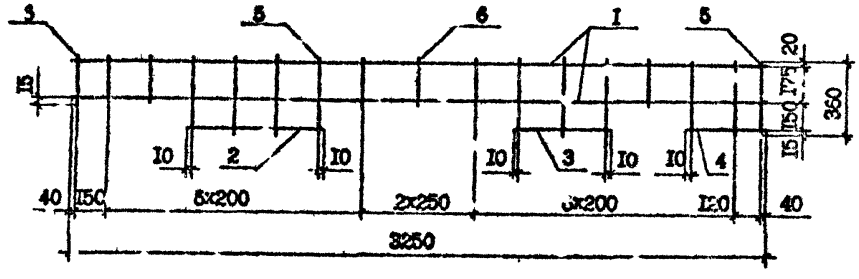

Марка	Поз.	Наименование	Кол.	Масса ед., кг	Масса, кг
КР3	1	Ø8А-III, L=3250	2	1,28	3,77
	2	Ø8А-III, L=620	2	0,24	
	3	Ø8А-III, L=420	1	0,17	
	4	Ø4Вр-I, L=360	11	0,04	
	5	Ø4Вр-I, L=210	6	0,02	
КР5	1	Ø8А-III, L=3250	2	1,28	3,64
	2	Ø8А-III, L=620	1	0,24	
	3	Ø8А-III, L=420	1	0,17	
	4	Ø8А-III, L=340	1	0,13	
	5	Ø4Вр-I, L=360	10	0,04	
	6	Ø4Вр-I, L=210	7	0,02	

Технические требования см. 1.090.1-7с.2-3 ТТ
Арматура класса А-III по ГОСТ 5781-82*.
Арматура класса Вр-I по ГОСТ 6727-80*.

Разраб.	Салихова		5.90
Проверил	Шенкия		5.90
ГИП	Буджиашвили		5.90
Нач.отд.	Бахтадзе		5.90
Н.контр.	Маркарян		5.90

1.090.1-7с.2-3 36

КАРКАС
КР3, КР5

Стадия	Лист	Листов
Р		1

ТбилЗНИИЭП

Инв. № подл. | Подпись и дата | Взам. инв. №

Копировал

Формат А3

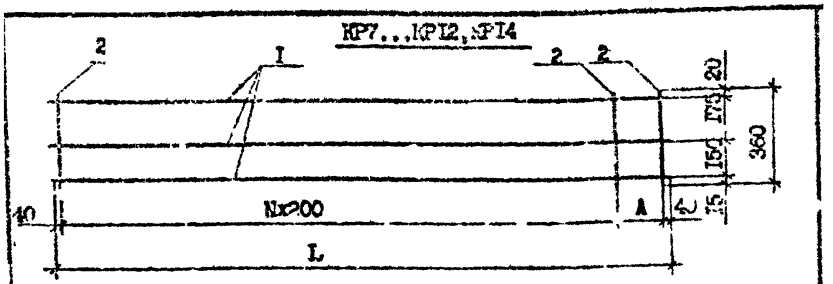

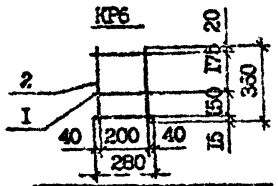

Марка	n, мм	L, мм	N
КР7	160	640	2
КР8	200	680	2
КР9	150	830	3
КР10	100	980	4
КР11	200	1280	5
КР12	80	1360	6
КР14	130	3010	14

Марка	Поз.	Наименование	Кол.	Масса ед., кг	Масса, кг
КР6	1	Ф6А-III, L=280	3	0,06	0,26
	2	Ф4Вр-I, L=360	2	0,04	
КР7	1	Ф6А-III, L=640	3	0,14	0,52
	2	Ф4Вр-I, L=360	4	0,04	
КР8	1	Ф6А-III, L=680	3	0,15	0,61
	2	Ф4Вр-I, L=360	4	0,04	
КР9	1	Ф6А-III, L=830	3	0,18	0,74
	2	Ф4Вр-I, L=360	5	0,04	
КР10	1	Ф6А-III, L=980	3	0,22	0,90
	2	Ф4Вр-I, L=360	6	0,04	
КР11	1	Ф6А-III, L=1280	3	0,28	1,12
	2	Ф4Вр-I, L=360	7	0,04	
КР12	1	Ф6А-III, L=1360	3	0,30	1,22
	2	Ф4Вр-I, L=360	8	0,04	
КР14	1	Ф8А-III, L=3010	3	1,19	4,21
	2	Ф4Вр-I, L=360	16	0,04	

Разраб.	Салихова			I.090.I-7с.2-3 37	
Проверил	Шелия				
ГИП	Бурджанадзе				
Нач.отд.	Бахтадзе			КАРКАС КР6...КР12, КР14	Стадия: Р; Лист; Листов: I
Н.контр.	Маржарян				ТбилЗНИИЭП

Копировал Формат А4

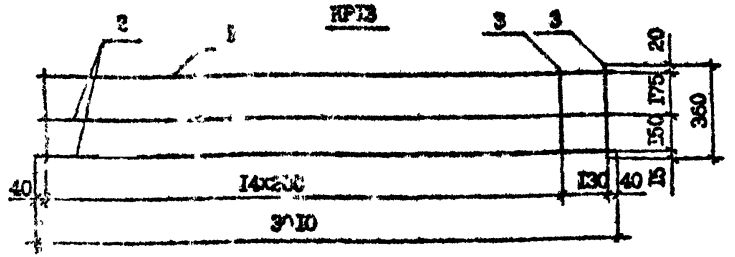

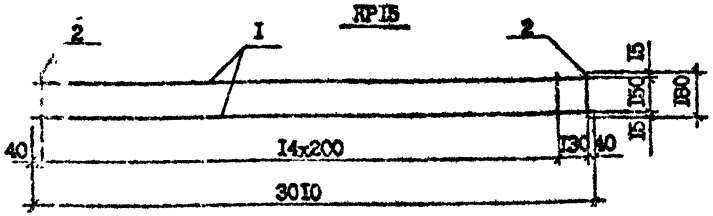

Марка	Поз.	Наименование	Кол.	Масса ед., кг	Масса, кг
КР13	1	Ф8А-III, L=3010	1	1,19	5,55
	2	Ф10А-III, L=3010	2	1,86	
	3	Ф4Вр-I, L=360	16	0,04	
КР15	1	Ф8А-III, L=3010	2	1,19	2,70
	2	Ф4Вр-I, L=180	16	0,02	

Технические требования см. I.090.I-7с.2-3 ТТ.

Арматура класса А-III по ГОСТ 5781-82*.

Арматура класса Вр-I по ГОСТ 6727-80*.

Разраб.	Селяхова			I.090.I-7с.2-3 38	
Проверил	Шелия				
ГИП	Бурджанадзе				
Нач.отд.	Бахтадзе			КАРКАС КР13, КР15	Стадия: Р; Лист; Листов: I
Н.контр.	Маржарян				ТбилЗНИИЭП

Копировал Формат А4

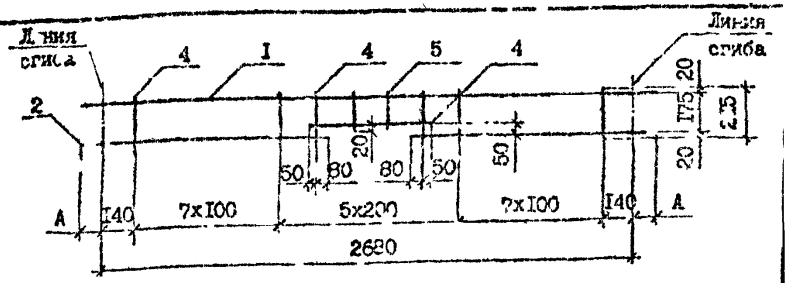

Марка	Поз.	Наименование	Кол.	Масса ед., кг	Масса, кг
КР16	1	Ф12А-III, L=3060	1	2,72	6,24
	2	Ф12А-III, L=1310	2	1,16	
	3	Ф12А-III, L=700	1	0,62	
	4	Ф5Вр-I, L=215	18	0,03	
	5	Ф5Вр-I, L=165	2	0,02	
КР17	1	Ф10А-III L=2900	1	1,79	4,32
	2	Ф10А-III, L=1230	2	0,76	
	3	Ф10А-III, L=700	1	0,43	
	4	Ф5Вр-I, L=215	18	0,03	
	5	Ф5Вр-I, L=165	2	0,02	
КР18	1	Ф12А-III, L=2760	1	2,45	5,71
	2	Ф12А-III, L=1160	2	1,03	
	3	Ф12А-III, L=700	1	0,62	
	4	Ф5Вр-I, L=215	18	0,03	
	5	Ф5Вр-I, L=165	2	0,02	

Марка	A, мм
КР16	190
КР17	110
КР18	40

Технические требования см. 1.090.1-7с.2-3 ТТ.
Арматура класса А-III по ГОСТ 5781-82*.
Арматура класса Вр-I по ГОСТ 6727-80*.

Разраб.	Салихова		6.90	1.090.1-7с.2-3 39
Пров. гл.	Шалия		6.90	
ГИП	Эдельгаузе		6.90	
Нач. отд.	Бахтизин		6.90	КАРКАС КР16...КР18
Н. контр.	Мартиян		6.90	Стадия: Р; Лист; Листов; ТбилЗНИИЭП

Копировал Формат А4

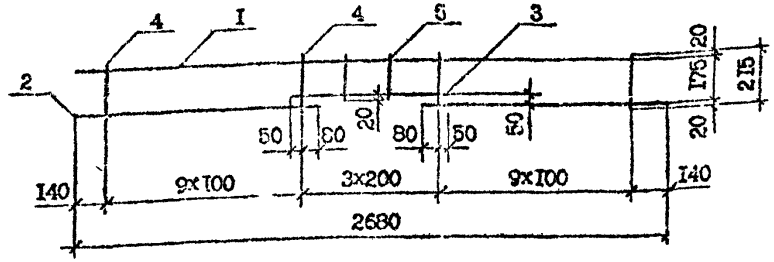

Марка	Поз.	Наименование	Кол.	Масса ед., кг	Масса, кг
КР19	I	Ф10А-III, L=2580	I	I,65	4,10
	2	Ф10А-III, L=1120	2	0,69	
	3	Ф10А-III, L=700	I	0,43	
	4	Ф5Вр-I, L=215	20	0,03	
	5	Ф5Вр-I, L=165	2	0,02	

Технические требования см. 1.090.1-7с.2-3 ТТ.
Арматура класса А-III по ГОСТ 5781-82*.
Арматура класса Вр-I по ГОСТ 6727-80*.

Разраб.	Салихова		6.90	1.090.1-7с.2-3 40
Пров. гл.	Шалия		6.90	
ГИП	Бурдиашвили		6.90	
Нач. отд.	Бахтизин		6.90	КАРКАС КР19
Н. контр.	Маркарян		6.90	Стадия: Р; Лист; Листов; ТбилЗНИИЭП

Копировал Формат А4

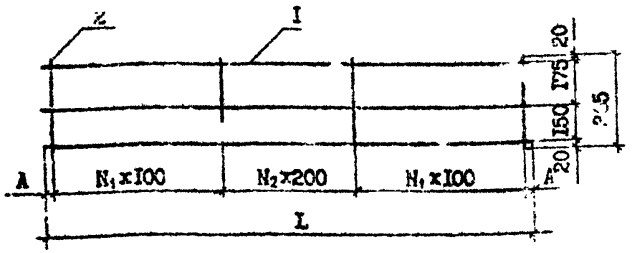

Марка	Поз.	Наименование	Кол.	Масса ед., кг	Масса, кг
КР20	I	Ø8А-III, L=2450	3	0,97	4,II
	2	Ø5Вр-I, L=365	20	0,06	
КР2I	I	Ø6А-II, L=2450	3	0,54	2,94
	2	Ø5Вр-I, L=365	22	0,06	
КР22	I	Ø8А-III, L=2200	3	0,88	3,72
	2	Ø5Вр-I, L=365	I8	0,06	
КР23	I	Ø8А-III, L=I820	3	0,72	3,0[illegible]
	2	Ø5Вр-I, L=365	I4	0,06	
КР24	I	Ø6А-III, L=I820	3	0,04	2,I6
	2	Ø5Вр-I, L=365	I6	0,06	
КР25	I	Ø6А-III, L=I620	3	0,36	I,92
	2	Ø5Вр-I, L=365	I4	0,06	

Марка	A, мм	L, мм	N_1	N_2
КР20	25	2450	7	5
КР2I	25	2450	9	3
КР22	I0	2220	6	5
КР23	I0	I820	4	5
КР24	I0	I820	6	3
КР25	I0	I620	5	3

Технические требования см. I.090.I-7с.2-3 ТТ.

Арматура класса А-III по ГОСТ 5781-82*.

Арматура класса Вр-I по ГОСТ 6727-80*.

Разраб.	Салихова			I.090.I-7с.2-3 4I	
Проверил	Шелия				
ГИП	Бурджанадзе				
Нач.отд.	Бахтадзе			КАРКАС КР20...КР25	Стадия: Р; Лист: ; Листов: I
					ТбилЗНИИЭП
Н.контр.	Маргарян				

Копировал Формат А4

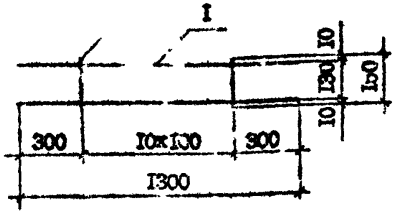

Марка	Поз.	Наименование	Кол.	Масса ед., кг	Масса, кг
КР26	I	Ø8А-III, L=I300	2	0,5I	I,24
	2	Ø5Вр-I, L=I50	II	0,02	

Технические требования см. I.090.I-7с.2-3 ТТ.

Арматура класса А-III по ГОСТ 5781-82*.

Арматура класса Вр-I по ГОСТ 6727-80*.

Разраб.	Салихова			I.090.I-7с.2-3 42	
Проверил	Шелия				
ГИП	Бурджанадзе				
Нач.отд.	Бахтадзе			КАРКАС КР26	Стадия: Р; Лист: ; Листов: I
					ТбилЗНИИЭП
Н.контр.	Маргарян				

Копировал Формат А4

Инв. № подл. | Подпись и дата | Взам. инв. №

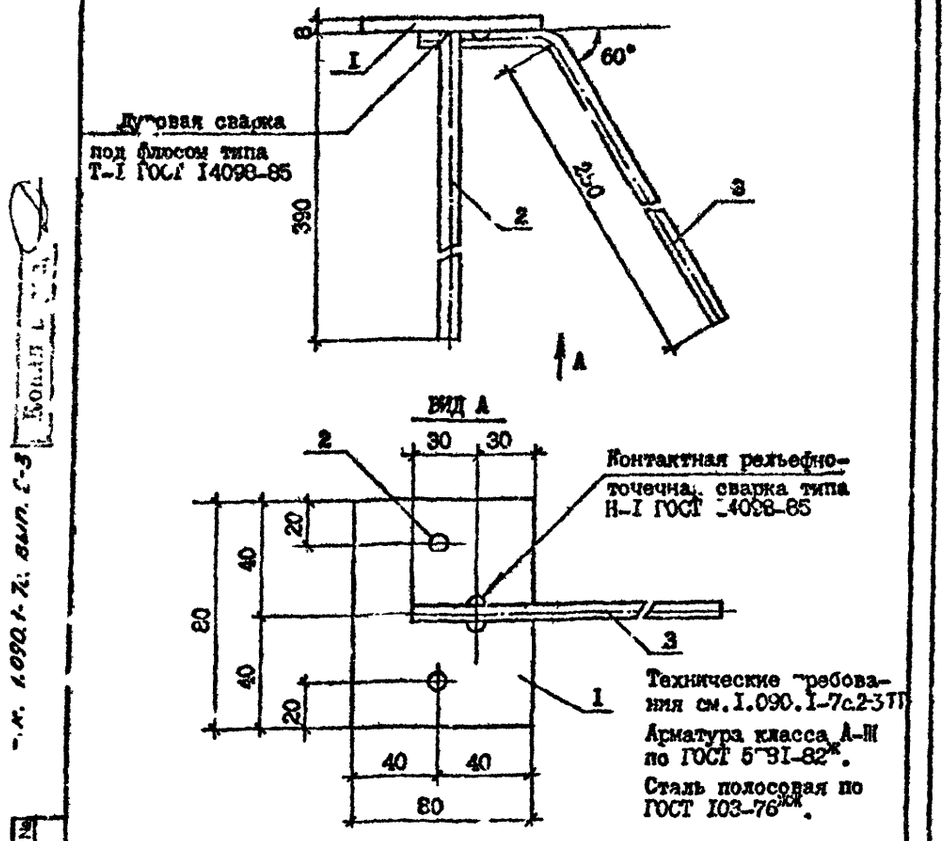

Технические требования см. I.090.I-7с.2-3 ТТ.

Арматура класса А-III по ГОСТ 5781-82*.

Сталь полосовая по ГОСТ I03-76**.

Марка	Поз.	Наименование	Кол.	Масса ед., кг	Масса, кг
МН1	I	полоса -8х80, L=80	I	0,4I	0,78
	2	Ø8А-III, L=390	2	0,I5	
	3	Ø6А-III, L=3I0	I	0,07	

Разраб.	Саликова		
Проверил	Шолия		
ГИП	Бурджанадзе		
Нач.отд.	Бехтелзе		
Н.контр.	Мартиросян		

I.090.I-7с.2-3 43

ИЗДЕЛИЕ ЗАКЛАДНОЕ МН1

Стадия	Лист	Листов
Р		I

ТбилЗНИИЭП

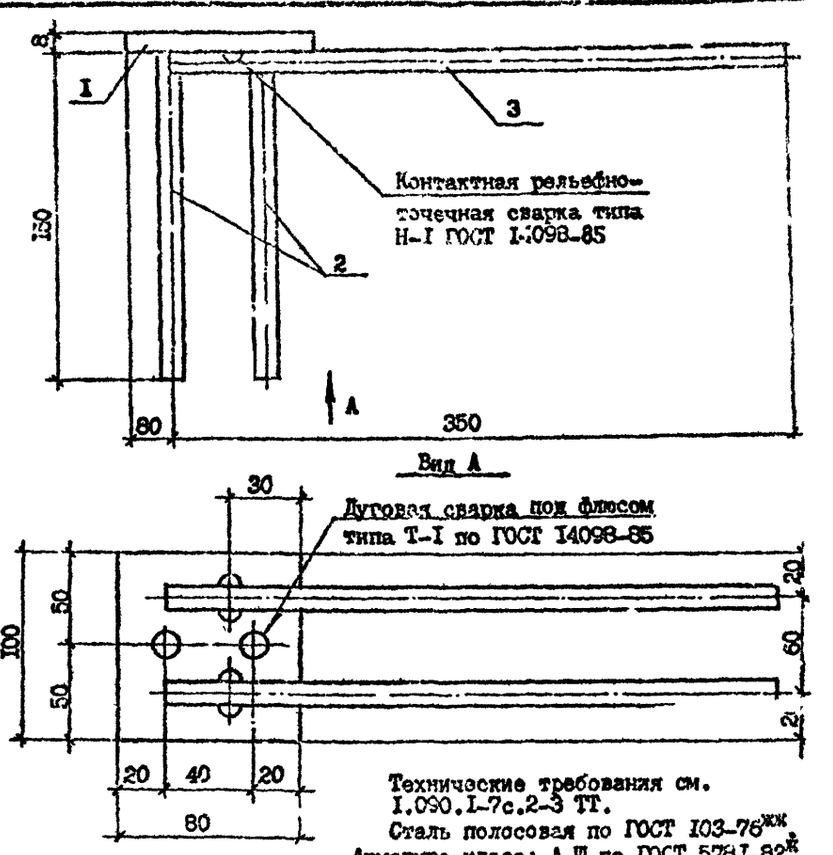

Технические требования см. I.090.I-7с.2-3 ТТ.

Сталь полосовая по ГОСТ I03-76**.

Арматура класса А-III по ГОСТ 5781-82*.

Марка	Поз.	Наименование	Кол.	Масса ед., кг	Масса, кг
МН2	I	полоса -8х60, L=I00	I	0,50	0,78
	2	Ø8А-III, L=150	2	0,06	
	3	Ø6А-III, L=350	2	0,08	

Разраб.	Саликова		
Проверил	Шолия		
ГИП	Бурджанадзе		
Нач.отд.	Бехтелзе		
Н.контр.	Мартиросян		

I.090.I-7с.2-3 44

ИЗДЕЛИЕ ЗАКЛАДНОЕ МН2

Стадия	Лист	Листов
Р		I

ТбилЗНИИЭП

АН1

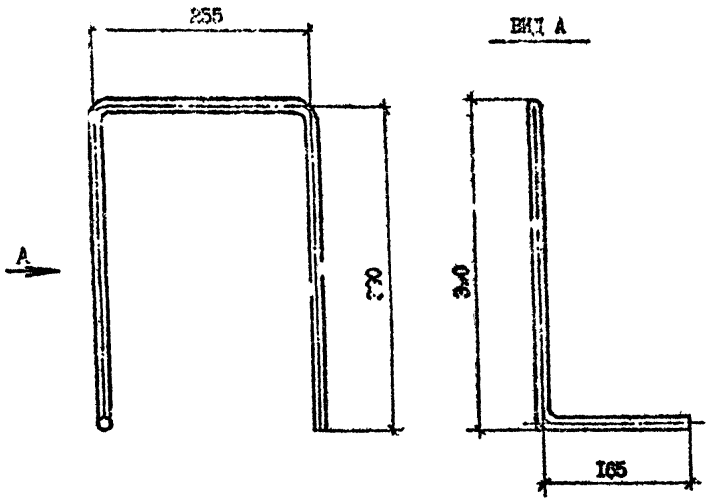

АН2

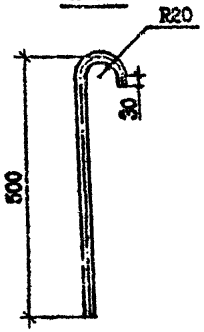

Марка	Наименование	Масса, кг
АН1	ФIOA-I, L=1200	0,74
АН2	ФIOA-I, L=570	0,35

Арматура класса А-I по ГОСТ 5781-82*.
Технические требования см.
I.090.I-7с.2-3 ТТ.

Разраб.	Салихова		
Проверил	Шалия		
ГИП	Бурджанадзе		
Нач.отд.	Бахтадзе		
Н.контр.	Маргарян		

I.090.I-7с.2-3 45

СТЕРЖЕНЬ АНКЕРНЫЙ АН1, АН2

Стадия	Лист	Листов
Р		1

ТбилЗНИИЭП

Копировал

Формат А4

АН3, АН4

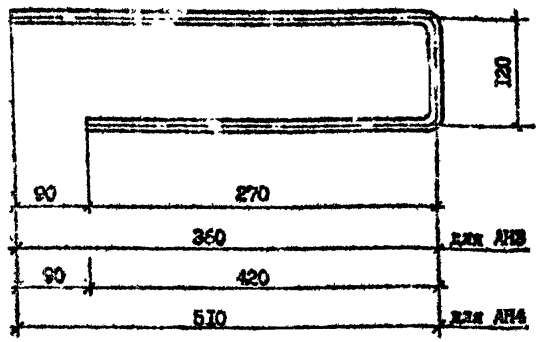

АН5

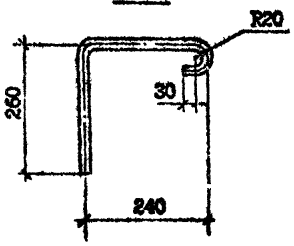

Марка	Наименование	Масса, кг
АН3	ФIOA-I, L=760	0,47
АН4	ФIOA-I, L=1060	0,65
АН5	ФIOA-I, L=570	0,35

Технические требования см. I.090.I-7с.2-3 тт.
Арматура класса А-I по ГОСТ 5781-82*.

Разраб.	Салихова		
Проверил	Шалия		
ГИП	Бурджанадзе		
Нач.отд.	Бахтадзе		
Н.контр.	Маргарян		

I.090.I-7с.2-3 45

СТЕРЖЕНЬ АНКЕРНЫЙ АН3...АН5

Стадия	Лист	Листов
Р		1

ТбилЗНИИЭП

Копировал

Формат А4

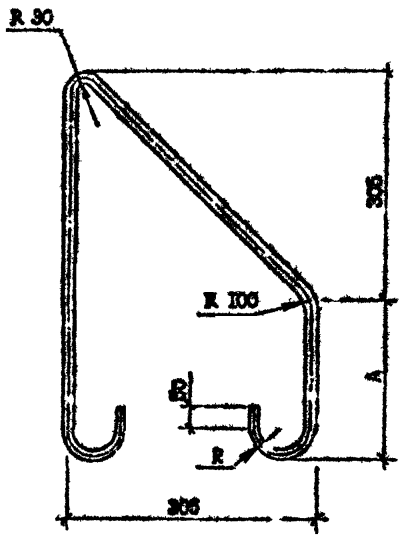

Марка	Наименование	Масса, кг
СП1	ФI0Ас-II, L=I265	0,78
СП2	ФI2Ас-II, L=I395	I.24
СП3	ФI4Ас-II, =I555	I,88
СП4	ФI6Ас-II, L=I695	2,66

Марка	A,мм	R,мм
СП1	I75	20
СП2	240	20
СП3	305	30
СП4	3.0	30

Технические требования см. I.090.I-7с.2-3 ТТ.
Арматура класса Ас-II по ГОСТ 5781-82*.

Разраб.	Сергеев		
Проверил	Шелия		
ГИП	Бурдженадзе		
Н. контр.	Бахтадзе		
Н.контр.	Магарин		

I.090.I-7с.2-3 47

ПЕТЛЯ СТРОПОВОЧНАЯ СП1...СП4

Стадия	Лист	Листов
Р		1

ТбилЗНиИЭП

Копировал

Формат А3

Инв. № подл. | Подпись и дата | Взам. инв. №

Марка элемента	Изделия арматурные															Изделия закладные						Общий расход
	Арматура класса															Арматура кл.			Прокат стр.		Всего	
	A-I			Ac-II					A-II				B-I			II			ВС-3			
	ГОСТ 5781-82*												ГОСТ 6727-80			ГОСТ 5781-82*			ГОСТ 19-76			
	Ø8	Ø10	Итого	Ø10	Ø12	Ø14	Ø16	Итого	Ø6	Ø8	Ø10	Ø12	Итого	Ø4	Ø5	Итого	Ø8	Ø	Итого	Ст3	Итого		
1ПС0 30.33.4-1ПТ-С	-	I0,0	I0,0	-	2,5	-	-	2,5	2,8	I4,4	I0,9	-	28,1	22,9	5,6	28,5	70,4	-	-	-	-	-	-	70,4
1ПС0 30.33.4-2ПТ-С	-	I0,0	I0,0	-	2,5	-	-	2,5	7,9	I4,4	7,4	5,7	35,4	22,9	2,8	25,7	73,3	-	-	-	-	-	-	73,6
2ПС0 30.33.4-1ПТ-С	-	I0,0	I0,0	-	2,5	-	-	2,5	4,2	I4,4	I1,2	-	29,8	24,6	5,6	30,1	72,4	-	-	-	-	-	-	72,4
2ПС0 30.33.4-2ПТ-С	-	I0,0	I0,0	-	2,5	-	-	2,5	8,3	I4,4	7,4	5,7	35,8	24,5	2,8	27,3	75,6	-	-	-	-	-	-	75,6
3ПС0 30.33.4-1ПТ-С	-	I0,8	I0,8	-	2,5	-	-	2,5	7,0	I3,6	I0,9	-	31,5	25,3	5,7	31,0	75,8	-	-	-	-	-	-	75,8
3ПС0 30.33.4-2ПТ-С	-	I0,8	I0,8	-	2,5	-	-	2,5	7,9	I8,6	7,4	5,I	39,0	25,3	2,6	27,9	80,2	-	-	-	-	-	-	80,2
4ПС0 30.33.4-1ПТ-С	-	I0,8	I0,8	-	2,5	-	-	2,5	7,4	I3,6	I0,9	-	31,9	27,0	5,7	32,7	77,9	-	-	-	-	-	-	77,9
4ПС0 30.33.4-2ПТ-С	-	I0,8	I0,8	-	2,5	-	-	2,5	8,3	I8,6	7,4	5,I	39,4	27,0	2,6	29,6	82,3	-	-	-	-	-	-	82,3
5ПС0 30.33.4-2ПТ-С	-	I0,8	I0,8	-	2,5	-	-	2,5	6,9	I3,6	I0,9	-	31,4	25,2	5,5	31,7	76,4	-	-	-	-	-	-	76,4
6ПС0 30.33.4-2ПТ-С	-	I0,8	I0,8	-	-	3,8	-	3,8	3,5	I6,8	7,4	-	27,7	28,6	II,7	40,3	82,6	-	-	-	-	-	-	82,6
7ПС0 30.33.4-2ПТ-С	-	I0,8	I0,8	-	-	3,8	-	3,8	3,5	I6,8	7,4	-	27,7	28,6	II,7	40,3	82,6	-	-	-	-	-	-	82,6
1ПС0 33.33.4-1ПТ-С	-	I0,5	I0,5	-	2,5	-	-	2,5	5,6	II,2	I0,9	-	27,7	3I,I	5,7	36,8	77,5	-	-	-	-	-	-	77,5
1ПС0 33.33.4-2ПТ-С	-	I0,5	I0,5	-	2,5	-	-	2,5	6,4	I6,8	7,4	5,I	35,2	3I,I	2,6	33,7	8I,9	-	-	-	-	-	-	8I,9
2ПС0 33.33.4-1ПТ-С	-	I0,5	I0,5	-	2,5	-	-	2,5	5,6	II,2	I0,9	-	27,7	3I,I	5,7	36,8	77,5	-	-	-	-	-	-	77,5
2ПС0 33.33.4-2ПТ-С	-	I0,5	I0,5	-	2,5	-	-	2,5	6,4	I5,3	7,4	5,I	35,2	3I,I	2,6	33,7	8I,9	-	-	-	-	-	-	8I,9
1ПС0 60.33.4-1ПТ-С	-	I8,5	I8,5	-	-	7,5	-	7,5	4,7	25,8	22,4	-	52,9	45,6	II,2	56,8	I35,7	-	-	-	-	-	-	I35,7
1ПС0 60.33.4-2ПТ-С	-	I8,5	I8,5	-	-	7,5	-	7,5	I2,9	25,8	I4,9	II,3	64,9	45,6	5,6	5I,2	I42,I	-	-	-	-	-	-	I42,I
2ПС0 60.33.4-1ПТ-С	-	I8,5	I8,5	-	-	-	I0,6	I0,6	5,5	25,8	22,4	-	53,7	48,7	II,2	59,9	I42,7	-	-	-	-	-	-	I42,7
2ПС0 60.33.4-2ПТ-С	-	I8,5	I8,5	-	-	-	I0,6	I0,6	I3,7	25,8	I4,9	II,3	65,7	48,7	5,6	54,3	I49,I	-	-	-	-	-	-	I49,I
3ПС0 60.33.4-1ПТ-С	-	I9,2	I9,2	-	-	-	I0,6	I0,6	II,2	I9,5	2I,8	-	52,5	50,I	II,4	6I,5	I43,8	-	-	-	-	-	-	I43,8
3ПС0 60.33.4-2ПТ-С	-	I9,2	I9,2	-	-	-	I0,6	I0,6	I2,9	29,6	I4,9	I0,3	67,7	50,I	5,I	55,2	I52,7	-	-	-	-	-	-	I52,7

Разраб.	Селихова		
Проверил	Шеть.в		
ГИП	Бурджанадзе		
Нач.отд.	Бахтадзе		
Н.контр.	Могкарян		

I.090.I-7с.2-3 РС

ВЕДОМОСТЬ РАСХОДА СТАЛИ

Стадия	Лист	Листов
Р	I	2

ТПиАНИИЭП

Инв. № подл. | Подпись и дата | Взам. инв. №

Копировал

Формат А3

Марка элемента	Изделия арматурные																Изделия закладные						Общий расход
	Арматура класса															Всего	Арматура к...			Прокат мар.		Всего	
	A-I			Ac-II				A-III					Bp-I				A-II			ВСт3пс6			
	ГОСТ 5781-82*												ГОСТ 6727-80*				ГОСТ 5781-82*			ГОСТ 5781-80*			
	Ø6	Ø10	Итого	Ø10	Ø12	Ø14	Ø16	Итого	Ø6	Ø8	Ø10	Ø12	Итого	Ø4	Ø5	Итого		Ø6	Ø8	Итого	-8х80	Итого	
1ПСВ 30.33.4-1ПТ-С	1,2	6,9	8,1	1,6	-	-	-	1,6	3,8	14,4	11,2	-	29,4	19,3	5,6	24,9	64,0	-	-	-	-	-	-	64,0
1ПСВ 30.33.4-2ПТ-С	1,2	6,9	8,1	1,6	-	-	-	1,6	7,9	14,4	7,4	5,7	35,4	19,3	2,8	22,1	67,2	-	-	-	-	-	-	67,2
2ПСВ 30.33.4-1ПТ-С	1,2	6,9	8,1	1,6	-	-	-	1,6	3,8	14,4	11,2	-	29,4	19,3	5,6	24,9	64,0	-	-	-	-	-	-	64,0
2ПСВ 30.33.4-2ПТ-С	1,2	6,9	8,1	1,6	-	-	-	1,6	7,9	14,4	7,4	5,7	35,4	19,3	2,8	22,1	67,2	-	-	-	-	-	-	67,2
3ПСЛ 30.33.4-2ПТ-С	-	10,8	10,8	-	2,5	-	-	2,5	7,8	18,4	7,4	5,1	38,7	32,7	2,6	35,3	87,3	0,9	1,7	2,6	3,6	3,6	6,2	93,5
1ПСД 30.33.4-2ПТ-С	1,3	7,6	8,9	-	2,5	-	-	2,5	3,4	14,8	7,4	-	25,6	30,0	3,9	33,9	70,9	-	-	-	-	-	-	70,9
2ПСД 30.33.4-2ПТ-С	1,3	7,6	8,9	-	2,5	-	-	2,5	3,4	14,8	7,4	-	25,6	30,0	3,9	33,9	70,9	-	-	-	-	-	-	70,9
3ПСД 30.33.4-2ПТ-С	-	10,4	10,4	-	2,5	-	-	2,5	4,0	13,6	7,4	-	25,0	29,5	3,9	33,4	71,3	-	-	-	-	-	-	71,3
4ПСД 30.33.4-1ПТ-С	-	10,4	10,4	1,6	-		-	1,6	2,9	14,4	11,2	-	28,5	12,5	5,6	18,1	58,6	-	-	-	-	-	-	58,6
4ПСД 30.33.4-2ПТ-С	-	10,4	10,4	1,6	-	-		1,6	7,0			5,7	34,5	12,8	2,8	15,3	61,8	-	-	-	-	-	-	61,8
1СД 30.33.4-2ПТ-С	-	3,7	3,7	-	2,5	-	-	2,5	8,5	13,4	10,9	-	30,8	24,7	5,5	30,2	67,2	0,9	1,7	2,6	3,6	3,6	6,2	73,4
1С 30.33.4-1ПТ-С	-	10,8	10,8	-	-	3,8	-	3,8	2,9	20,7	-	-	23,6	31,2	-	31,2	69,4	-	-	-	-	-	-	69,4
1С 24.33.4-1ПТ-С	-	9,3	9,3	-	2,5	-	-	2,5	2,9	17,2	-	-	20,1	24,8	-	24,8	56,7	-	-	-	-	-	-	56,7
1С 18.33.4-1ПТ-С	-	7,8	7,8	-	2,5	-	-	2,5	2,9	13,6	-	-	16,5	18,3	-	18,3	45,1	-	-	-	-	-	-	45,1
1С 12.33.4-1ПТ-С	-	5,2	5,2	1,6	-	-	-	1,6	2,9	10,0	-	-	12,9	12,1	-	12,1	31,8	-	-	-	-	-	-	31,8
1С 30.16.4-1ПТ-С	-	5,8	5,8	1,3	-	-	-	1,6	6,8	-	-	-	6,8	20,5	-	20,5	34,7	-	-	-	-	-	-	34,7
1ПС 33.33.4-1ПТ-С	-	10,5	10,5	-	-	3,8	-	3,8	1,4	20,7	-	-	22,1	36,4	-	36,4	74,8	-	-	-	-	-	-	74,8
2ПС 33.33.4-2ПТ-С	-	10,5	10,5	-	-	3,8	-	3,8	1,4	20,7	-	-	22,1	38,4	-	36,4	74,8	-	-	-	-	-	-	74,8
1ПС 15.33.4-1ПТ-С	-	4,9	4,9	1,6	-	-	-	1,6	1,4	10,0	-	-	11,4	17,5	-	17,5	35,4	-	-	-	-	-	-	35,4
2ПС 15.33.4-2ПТ-С	-	4,9	4,9	1,6	-	-	-	1,6	1,4	10,0	-	-	11,4	17,5	-	17,5	35,4	-		-	-	-	-	35,4

Инв. № подл. | Подпись и дата | Взам. инв. №

gost.e-ecolog.ru