ТИПОВЫЕ КОНСТРУКЦИИ, ИЗДЕЛИЯ И УЗЛЫ ЗДАНИЙ И СООРУЖЕНИЙ

СЕРИЯ 1.090.1-7с

СБОРНЫЕ ЖЕЛЕЗОБЕТОННЫЕ КОНСТРУКЦИИ МЕЖВИДОВОГО ПРИМЕНЕНИЯ ДЛЯ КРУПНОПАНЕЛЬНЫХ ОБЩЕСТВЕННЫХ, АДМИНИСТРАТИВНЫХ И БЫТОВЫХ ЗДАНИЙ С ВЫСОТОЙ ЭТАЖА 3,3 М ДЛЯ СТРОИТЕЛЬСТВА В РАЙОНАХ СЕЙСМИЧНОСТЬЮ 7, 8 И 9 БАЛЛОВ

ВЫПУСК 2-2

ПАНЕЛИ НАРУЖНЫХ СТЕН ОДНОСЛОЙНЫЕ ТОЛЩИНОЙ 400 ММ ДЛЯ ПРИМЕНЕНИЯ В РАЙОНАХ СЕЙСМИЧНОСТЬЮ 7 И 8 БАЛЛОВ

1970-09
Цена: 8-28

gost.e-ecolog.ru

ТИПОВЫЕ КОНСТРУКЦИИ, ИЗДЕЛИЯ И УЗЛЫ ЗДАНИЙ И СООРУЖЕНИЙ

СЕРИЯ 1.090.1-7с

СБОРНЫЕ ЖЕЛЕЗОБЕТОННЫЕ КОНСТРУКЦИИ МЕЖВИДОВОГО ПРИМЕНЕНИЯ ДЛЯ КРУПНОПАНЕЛЬНЫХ ОБЩЕСТВЕННЫХ, АДМИНИСТРАТИВНЫХ И БЫТОВЫХ ЗДАНИЙ С ВЫСОТОЙ ЭТАЖА 3,3 М ДЛЯ СТРОИТЕЛЬСТВА В РАЙОНАХ СЕЙСМИЧНОСТЬЮ 7, 8 И 9 БАЛЛОВ

ВЫПУСК 2-2

ПАНЕЛИ НАРУЖНЫХ СТЕН ОДНОСЛОЙНЫЕ ТОЛЩИНОЙ 400 ММ ДЛЯ ПРИМЕНЕНИЯ В РАЙОНАХ СЕЙСМИЧНОСТЬЮ 7 И 8 БАЛЛОВ

РАЗРАБОТАН
ТбилЗНИИЭП
ДИРЕКТОР ИНСТИТУТА Ш. ЭДИШЕРАШВИЛИ
ГЛ. КОНСТР. ИНСТИТУТА А. ЧИКОБАВА
НАЧАЛЬНИК ОТДЕЛА Д. БАХТАДЗЕ
ГЛ. ИНЖ. ПРОЕКТА Д. БУРДИАНАДЗЕ

РАБОЧИЕ ЧЕРТЕЖИ

УТВЕРЖДЕНЫ
Госкомархитектуры,
приказ № 209 от 20.11.90 г.
ВВЕДЕНЫ В ДЕЙСТВИЕ
ТбилЗНИИЭП с 01.03.91 г.,
приказ № 147 от 28.11.90г.

Обозначение документа	Наименование	Стр.
I.090.I-7с.2-2 ТТ	Технические требования	4
0I	Панель IПС0 30.33.4-IП-С,	8
	2ПС0 30.33.4-2П-С, 2ПС0 30.33.4-IП-С,	
	2ПС0 30.33.4-2П-С	
02	Панель 3ПС0 30.33.4-IП-С,	8
	3ПС0 30.33.4-2П-С, 4ПС0 30.33.4-IП-С,	
	4ПС0 30.33.4-2П-С	
03	Панель 5ПС0 30.33.4-2П-С	9
04	Панель 6ПС0 30.33.4-2П-С,	9
	7ПС0 30.33.4-2П-С	
05	Панель IПС0 33.33.4-IП-С,	I0
	IПС0 33.33.4-2П-С	
06	Панель 2ПС0 33.33.4-IП-С,	I0
	2ПС0 33.33.4-2П-С	
07	Панель IПС0 60.33.4-IП-С,	II
	IПС0 60.33.4-2П-С, 2ПС0 60.33.4-IП-С,	
	2ПС0 60.33.4-2П-С	
08	Панель 3ПС0 60.33.4-IП-С,	I2
	3ПС0 60.33.4-2П-С	
09	Панель IПСБ 30.33.4-IП-С,	I3
	IПСБ 30.33.4-2П-С	
I0	Панель 2ПСБ 30.33.4-IП-С,	I3
	2ПСБ 30.33.4-2П-С	
II	Панель ПСЛ 30.33.4-2П-С	I4
I2	Панель IПСД 30.33.4-2П-С	I4
I3	Панель 2ПСД 30.33.4-2П-С	I5
I4	Панель 3ПСД 30.33.4-2П-С	I5
I5	Панель 4ПСД 30.33.4-IП-С,	I6
	4ПСД 30.33.4-2П-С	
I6	ПСЦ 30.33.4-2П-С	I6
I7	Панель ПС 30.33.4-П-С	I7
I8	Панель ПС 24.33.4-П-С	I7
I9	Панель ПС- I8.33.4-П-С	I8
20	Панель ПС I2.33.4-П-С	I8
2I	Панель ПС 30.I6.4-П-С	I9
22	Панель- IПС 33.33.4-П-С	I9
23	Панель IПС I5.33.4-П-С	20
24	Панель 2ПС 33.33.4-П-С	20
25	Панель 2ПС I5.33.4-П-С	2I

Обозначение документа	Наименование	Стр.
I.090.I-7с.2-2 26	Панель ПСП 60.I0.4-П-С	2I
27	Панель ПСП 30.I0.4-П-С	22
28	Панель ПСП I8.I0.4-П-С	22
29	Панель ПСП I2.I0.4-П-С	23
30	Панель IПСП 33.I0.4-П-С	23
3I	Панель 2ПСП 33.I0.4-П-С	24
32	Панель IПСП I5.I0.4-П-С	24
33	Панель 2ПСП I5.I0.4-П-С	25
Д1	Узлы опалубочные	26
34	Каркас пространственный	36
	IКП0 30.33-I, IКП0 30.33-2	
35	Каркас пространственный	37
	2КП0 30.33-I, 2КП0 30.33-2	
36	Каркас пространственный	38
	3КП0 30.33-I, 3КП0 30.33-2	
37	Каркас пространственный	39
	4КП0 30.33-I, 4КП0 30.33-2	
38	Каркас пространственный 5КП0 30.33-2	40
39	Каркас пространственный 6КП0 30.33-2	4I
40	Каркас пространственный 7КП0 30.33-2	42
4I	Каркас пространственный	43
	IКП0 33.33-I, IКП0 33.33-2	
42	Каркас пространственный	44
	2КП0 33.33-I, 2КП0 33.33-2	
43	Каркас пространственный	45
	IКП0 60.33-I, IКП0 60.33-2	
44	Каркас пространственный	47
	2КП0 60.33-I, 2КП0 60.33-2	
45	Каркас пространственный	49
	3КП0 60.33-I, 3КП0 60.33-2	
46	Каркас пространственный	5I
	IКПБ 30.33-I, IКПБ 30.33-2	

Разраб.	Салихова		
Проверил	Шелия		
ГИП	Бурджанадзе		
Нач.отд.	Бахтадзе		
Н.контр.	Маркарян		

I.090.I-7с.2-2

СОДЕРЖАНИЕ

Стадия	Лист	Листов
Р	I	2

ТбилЗНИИЭП

Инв. № подл. | Подпись и дата | Взам. инв. №

Копировал

Формат А3

Обозначение документа	Наименование	Стр.
1.090.I-7с.2-2 47	Каркас пространственный 2КПБ 30.33-I, 2КПБ 30.33-2	52
48	Каркас пространственный КПД 30.33-2	53
49	Каркас пространственный I'КПД 30.33-2	54
50	Каркас пространственный 2КПД 30.33-2	55
5I	Каркас пространственный 3КПД 30.33-2	56
52	Каркас пространственный 4КПД 30.33-I, 4КПД 30.33-2	57
53	Каркас пространственный КПД 30.33-2	58
54	Каркас пространственный КП 30.33	59
55	Каркас пространственный КП 24.33	60
56	Каркас пространственный КП I8.33	61
57	Каркас пространственный КП I2.33	62
58	Каркас пространственный КП 30.I6	63
59	Каркас пространственный ІКП 33.33	64
60	Каркас пространственный ІКП I5.33	65
6I	Каркас пространственный 2КП 33.33	66
62	Каркас пространственный 2КП I5.33	67
63	Каркас пространственный КПП 60.I0	68
64	Каркас пространственный КПП 30.I0	69
65	Каркас пространственный КПП I8.I0	70
66	Каркас пространственный КПП I2.I0	7I
67	Каркас пространственный ІКПП 33.I0	72
68	Каркас пространственный 2КПП 33.I0	73
69	Каркас пространственный ІКПП I5.I0	74
70	Каркас пространственный 2КПП I5.I0	75
Д2	Узлы арматурные	76
7I	Каркас укрупнительной сборки СКР1, СКР2	88
72	Каркас укрупнительной сборки СКР3	88
73	Каркас укрупнительной сборки СКР4	89
74	Каркас укрупнительной сборки СКР5	89
75	Каркас укрупнительной сборки СКР6	90
76	Каркас укрупнительной сборки СКР7	90
77	Каркас КР1...КР4	9I
78	Каркас КР5, КР6	92
79	Каркас КР7	92
80	Каркас КР8...КРI2	93
8I	Каркас КРI3, КРI4	93

Обозначение документа	Наименование	Стр.
I.090.I-7с.2-2 82	Каркас КРI5,	94
83	Каркас КРI7, КРI8	94
84	Сетка С1...С4	95
85	Сетка С5	96
86	Сетка С6	96
87	Сетка С7	97
88	Сетка С8,С9	98
89	Сетка С10...С12	98
90	Сетка С13...С17	99
9I	Сетка С18, С19	99
92	Изделие закладное МН1, МН2	I00
93	Изделие закладное МН3, МН4	I0I
94	Стержень анкерный АН1...АН4	I02
95	Петля строповочная СП1, СП2	I03
96	Петля стропов[illegible]ная СП5, СП6	I03
	Ведомость расхода стали	I04

I. Общие данные.

Выпуск 2-2 "Панели наружных стен однослойные толщиной 400 мм для применения в районах сейсмичностью 7 и 8 баллов. Рабочие чертежи" входит в состав серии I.090.I-7с "Сборные железобетонные конструкции межвидового применения для крупнопанельных общественных, административных и бытовых зданий с высотой этажа 3,3 м для строительства в районах сейсмичностью 7,8 и 9 баллов."

Выпуск содержит сборочные чертежи панелей, пространственных каркасов, арматурных и закладных изделий, опалубочные и арматурные узлы, спецификации, выборку стали панелей наружных стен.

Панели запроектированы в соответствии с требованиями СНиП П-7-81 "Строительство в сейсмических районах. Нормы проектирования", СНиП 2.03.01-84^{x} "Бетонные и железобетонные конструкции. Нормы проектирования", постановления Госстроя СССР от II марта 1981 г. № 34 " О повышении расчетных сопротивлений металлопроката, используемого при изготовлении строительных конструкций", ВСН 32-77 "Инструкция по проектированию конструкций панельных жилых зданий", ГОСТ 11024-84^{x} "Панели из легких бетонов для наружных стен жилых и общественных зданий. Технические требования".

Выпуск 2-2 серии 1.090.1-7с разработан взамен выпусков 2-6,2-7,2-8 серии 1.090.1-2с.

2. Конструкция панелей.

2.1. Панели запроектированы из легкого бетона на пористых неорганических заполнителях класса В7,5 для панелей с проемами, класса В5 для панелей без проемов. Толщина панелей 400 мм, высота панелей 3275 мм и 1625 мм, парапетных - 1000 мм. В качестве заполнителя применен гравий керамзитовый по ГОСТ 9759-83. Морозостойкость бетона должна быть не менее F50. Объемная масса легкого бетона в панелях (в высушенном до постоянной массы состоянии) принята в пределах 1000 - 1100 кг/м^3.

Отделка наружных поверхностей панелей принята в виде декоративного слоя раствора марки М100, толщиной 20 мм. Цвет и вид отделки назначается при привязке к конкретному проекту.

Вертикальные грани наружного слоя панелей запроектированы из условия устройства стыков, заделываемых герметиком, с поэтажным отводом воды, случайно проникшей в вертикальные стыки, для чего в них предусмотрены каналы (декомпрессионные полости). На нижней горизонтальной грани также предусмотрена декомпрессионная полость. По горизонтальным и вертикальным граням панелей предусмотрены шпонки, арматурные выпуски и закладные детали для соединения панелей между собой, с внутренними стенами и перекрытиями. На верхней горизонтальной грани предусмотрены строповочные петли.

В панелях устроены непрерывные арматурные пояса-обвязки в виде расположенных в теле стеновых панелей продольных арматурных элементов из двух стержней. Арматурные элементы поясов-обвязок расположены в двух уровнях - в верхней и нижней частях панели; арматура поясов в местах стыка панелей сваривается между собой.

Устройство непрерывных по всему контуру здания арматурных поясов-обвязок в наружных стеновых панелях в уровнях перекрытий повышает надежность связи в единое целое вертикальных стен-диафрагм и горизонтальных дисков перекрытий, повышая тем самым общую пространственную жесткость здания. Стыки наружных стеновых панелей при отсутствии поперечных стен (или рам) выполнены усиленными с устройством в каждом уровне парных связей - сваркой арматурных выпусков и сваркой закладных деталей, установленных в теле смежных панелей. На верхней горизонтальной грани установлены строповочные петли и закладные детали.

Панели без проемов и простенки шириной более 450 мм панелей с проемами армированы конструктивно. Простенки шириной менее 450 мм и перемычки панелей армированы по расчету на унифицированные нагрузки 600 кг/м2 (5,88 кПа) и 800 кг/м2 (7,84 кПа) на перекрытие пролетом 7,2 м.

2.2. Армирование панелей производится сварными пространственными каркасами, которые устанавливаются в формующее оборудование в собранном виде, включая петлевые выпуски и закладные детали. Пространственные каркасы состоят из каркасов укрупнительной сборки, отдельных стержней, петлевых выпусков и закладных деталей. Каркасы укрупнительной сборки (СКР) устанавливаются в перемычках панелей и состоят из двух гнутых сеток и отдельного стержня. Плоские каркасы (КР) устанавливаются по торцам панелей и вдоль проемов. Сетки (С) устанавливаются по контуру проемов у наружного слоя панели. Сборка пространственных каркасов выполняется из сборочных единиц и деталей при помощи контактной сварки клещами в специальных кондукторах.

Разраб.	Берошвили		1990	I.090.I-7с.2-2 ТТ	
Проверил	Шелия		1990		
ГИП	Бурджанадзе		1990		
Нач.отд.	Бахтадзе		1990	ТЕХНИЧЕСКИЕ ТРЕБОВАНИЯ	Стадия / Р / Тбилзнипр
Н.контр.	Маркарян		1990		

Т.К. I.090.I-7с вып.2-2

Инв. № подл. | Подпись и дата | Взам. инв. №

Копировал

Формат А3

Арматурная сталь принята в соответствии со СНиП 2.03.01-84* и письмом Госстроя СССР от 15 апреля 1980 г. № 42-Д "О мерах по предотвращению перерасхода арматурной стали при проектировании и изготовлении железобетонных конструкций для промышленного, жилищно-гражданского и сельского строительства": для плоских каркасов, сеток и отдельных стержней - сталь класса А-III марки 35ГС по ГОСТ 5781-82* и класса Вр-I по ГОСТ 6727-80*; для монтажных петель (анкеров) - сталь класса А-I марки ВСт3пс2 по ГОСТ 5781-82*; для строповочных петель - сталь класса Ас-II марки 10ГТ по ГОСТ 5781-82* и сталь класса А-I марки ВСт3пс2 по ГОСТ 5781-82*. Для закладных деталей - сталь класса А-III марки 35ГС по ГОСТ 5781-82* и полосовая сталь по ГОСТ 103-76* марки ВСт3пс6 по ГОСТ 380-71**.

2.3. Размеры панелей не должны иметь отклонения от проектных размеров, указанных в рабочих чертежах, превышающие установленные ГОСТ 11024-84*. Масса панелей при отпуске потребителю не должна превышать проектную массу более чем на 7%.

3.Изготовление панелей

3.1. Панели должны изготавливаться в соответствии с требованиями ГОСТ 11024-84* по рабочим чертежам в инвентарной заводской оснастке. При этом необходимо выполнять следующие требования:

3.1.1. Панели изготавливаются в горизонтальных формах фасадной стороной вниз.

3.1.2. Армирование панелей производится сварными пространственными каркасами, которые устанавливаются в форму в собранном виде при закрытых бортах. Все петлевые выпуски фиксируются в проектном положении бортовыми коробочками формы. Фиксация пространственных каркасов в проектном положении в форме должна обеспечиваться при помощи пластмассовых или цементных фиксаторов.

3.1.3. Термообработку панелей производить при температуре не выше 70°С, допускается воздействие температуры до 85°С на срок не более 30 минут.

3.1.4. Распалубку панелей производить при достижении бетоном прочности не менее 70% проектной с применением кантователя, обеспечивающего угол подъема изделия не менее 70° к горизонту.

Контроль качества при изготовлении должен производиться путем систематического пооперационного контроля; прочности бетонных кубов и арматуры; точности укладки пространственных каркасов; толщин защитных слоев.

Заполнение проемов столярными изделиями производится на заводе после термообработки панелей. Для крепления деревянных коробок окон и балконных дверей в панелях предусмотрены деревянные антисептированные пробки. Столярные изделий приняты для толщины панелей 400мм по ГОСТ 11214-86.

Для предохранения от коррозии лицевых поверхностей закладных деталей они должны быть покрыты антикоррозионной обмазкой слоем 0,5мм.

Минимальная прочность бетона к моменту отпуска изделия с завода, если она не оговорена в проекте, должна быть не менее 80% проектной марки бетона, влажность панелей не должна быть более 12%.

3.2. При отпуске с завода панели должны иметь максимальную готовность в соответствии с требованиями ГОСТ 11024-84*, а именно:

3.2.1 Офактуренную наружную поверхность.

3.2.2. Поверхность с внутренней стороны, подготовленную под окраску или оклейку обоями.

2.2.3. Проемы в панелях должны быть заполнены оконными и дверными остекленными блоками с установленными подоконными досками и сливами. Оконные и дверные блоки по наружному контуру в местах примыкания к бетону панелей должны быть герметизированы.

3.3. Приемка панелей ОТК завода-изготовителя и контрольная выборочная проверка производится в соответствии с требованиями ГОСТ 11024-84*. При освоении производства панелей и при изменении технологии их изготовления рекомендуется провести испытания панелей и оценку их прочности, трещиностойкости по ГОСТ 8829-85 "Конструкции и изделия железобетонные сборные. Методы испытаний и оценки прочности, жесткости и трещиностойкости". Схемы испытания и контрольные нагрузки приведены ниже.

3.4. Предел огнестойкости панелей - 2,5 часа.

Инв. № подл. | Подпись и дата | Взам. инв. №

4. Указания по применению

Хранение и транспортирование панелей должны выполняться в соответствии с требованиями ГОСТ 11024-84*. Подъем панелей производить с применением самобалансирующих траверс, обеспечивающих вертикальное положение панелей, наклон строп к вертикали допускается не более 15°. Опирание панелей при хранении и транспортировании должно производиться на специальные прокладки (деревянные, резиновые и т.п.).

5. Маркировка панелей

Маркировка панелей выполнена в соответствии с ГОСТ 23009-78* "Конструкции и изделия бетонные и железобетонные сборные. Условные обозначения (марки)". Марка содержит обозначение основных характеристик панели и состоит из буквенно-цифровых групп.

Первая группа означает:

-в панелях с оконными и дверными проемами - отличие в размерах или расположение проема, отличие в расположении вертикальных торцов панели (зеркальность);

- в панелях без проемов - отличие в расположении вертикальных торцов панели (зеркальность).

Группа букв означает:

ПСО - панель стеновая с оконным проемом;
ПСЛ - панель стеновая для лестничных клеток;
ПСД - панель стеновая с дверным проемом;
ПС - панель стеновая без проема (глухая);
ПСА - панель стеновая арочная;
ПСП - панель стеновая парапетная.

Вторая группа цифр (записаны через точку) обозначает габарит панели (длина, высота, толщина) в дециметрах.

Последующая буква "П" означает вид бетона - бетон на пористых заполнителях.

Последняя цифра в марке означает тип несущей способности перемычки панели:

1- унифицированная нагрузка 600 кг/м^2 (5,88 кПа) на перекрытие пролетом 7,2м;

2- унифицированная нагрузка 800 кг/м^2 (7,84 кПа) на перекрытие пролетом 7,2м.

Буква "С" в конце марки означает-для применения в сейсмических районах.

Марки проставляются на чертежах и спецификациях проекта в случаях передачи - изготовителям и на изделиях. Каждая изготовленная панель должна иметь маркировку согласно ГОСТ 13015.2-81* "Конструкции и изделия бетонные и железобетонные сборные. Правила маркировки", выполненную несмываемой краской. Должны быть нанесены: марка панели, индекс предприятия, масса панели, дата исполнения.

Внесение изменений в обозначение марок не допускается.

6. Расчетные нагрузки панели

Панели наружных стен рассчитаны по указаниям СНиП II-7-81, ВСН 32-77, СНиП 2.03.01-84*. Несущая способность панелей без проемов (глухих и простенков панелей с проемами определяется несущей способностью опорных сечений (комбинированным стыком) согласно п.п. 12.48 + 12.60 и приложения № 4 ВСН 32-77.

Расчетная схема стыка

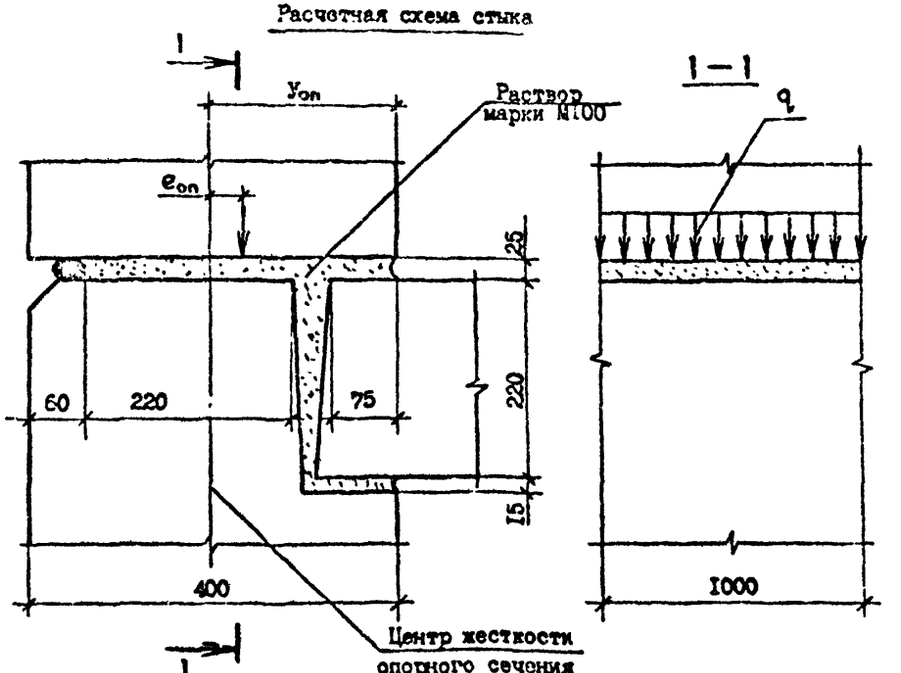

Расчетные нагрузки на стык панелей ($У_{оп}$=2I,8 см)

$e_{оп}$ см	q , тс/м	$e_{оп}$, см	q , тс/м
0,0	53,0	0,0	53,0
I,0	48,0	-I,0	52,0
2,0	44,0	-2,0	49,0
3,0	39,0	-3,0	47,0
4,0	36,0	-4,0	43,0
5,0	33,0	-5,0	4I,0
6,0	30,0	-6,0	39,0
7,0	28,0		
8,0	26,0		
9,0	24,0		

Несущая способность перемычек определена согласно п.п.I2.68-I2.77 БСН 32-77 на изгиб от вертикальной нагрузки (от опирающихся на перемычку перекрытий) и на усилия от перекоса равного I/2000 пролета перемычки, возникающего при изгибе стены в собственной плоскости. При типе несущей способности перемычки I погонная нагрузка равна 3,35 т/м, при типе 2 - 4,07 т/м.

7. Схемы испытаний и контрольные нагрузки

Испытание панелей и оценку их прочности и трещиностойкости проводить в соответствии с требованиями ГОСТ 8829-85 нагружением конструкции до контролируемого предельного состояния путем силового воздействия. Панели признаются годными, если результаты испытаний отобранных конструкций удовлетворяют всем требованиям по прочности, трещиностойкости и жесткости.

Контрольная ширина раскрытия трещин равна 0,25 мм.

Величина коэффициента С для определения контрольных нагрузок по проверке прочности в зависимости от возможного характера разрушения принята согласно ГОСТ 8829-85 и письма Госстроя СССР от I2 февраля I982 г. № I7-Д " Об оценке прочности изгибаемых железобетонных элементов при испытании их в соответствии с ГОСТ 8829-85".

Схемы опирания и загружения панелей при испытании.

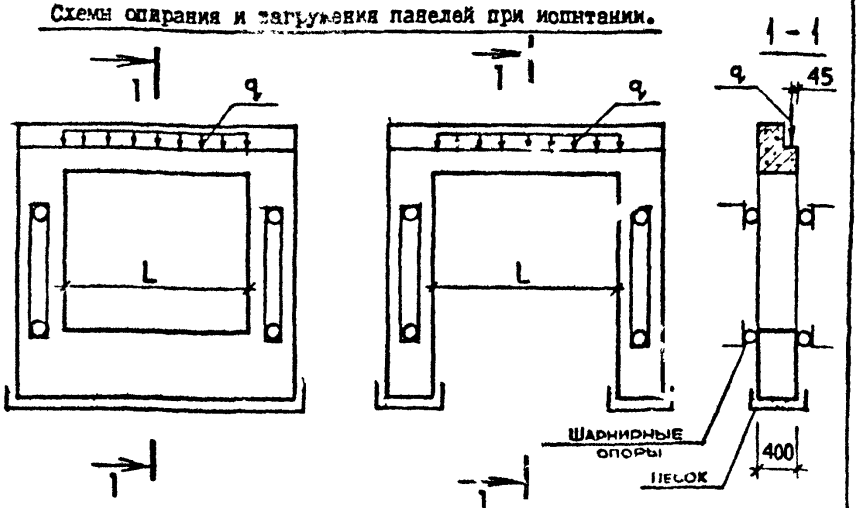

Тип несущей способности перемычки	Пролет перемычки L /см/	Контрольные нагрузки q при испытании /т/м/				
		по прочности		по трещиностойкости	по жесткости	
		C=I,25	C=I,6		q	контрольный прогиб в середине пролета /см/
I	2II,0	4,I9	5,36	3,35	3,35	C,I5
	I8I,0	4,I9	5,36	3,35	3,35	0,07
2	2II,0	5,09	6,5I	4,07	4,07	0,I6
	I8I,0	5,09	6,5I	4,07	4,07	0,08
	I5I,0	5,09	6,5I	4,07	4,07	0,04
	9I,0	5,09	6,5I	4,07	4,07	0,0I

РИС.I

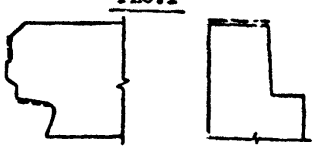

Пунктирной линией обозначена грунтуемая часть верхней и боковых поверхностей. Материалы для грунтовки должны применяться в соответствии с данным конкретного проекта.

Инв. № подл. | Подпись и дата | Взам. инв. №

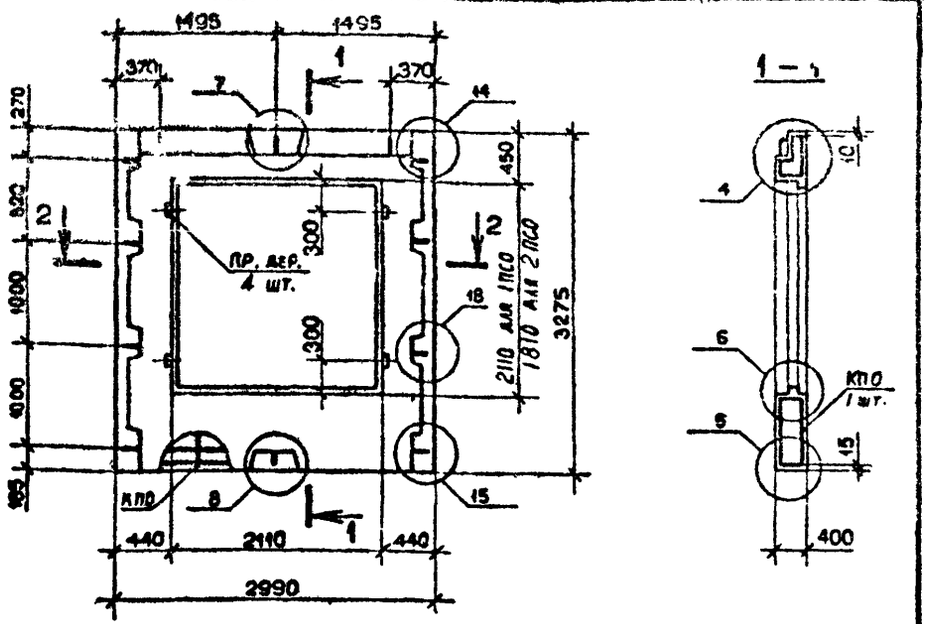

Вид панели дан с внутренней стороны
Пробки деревянные по ГОСТ 8486-66**
Пространственные каркасы см. 1.090.1-7с.2-2 34,35
Опалубочные узлы см. 1.090.1-7с.2-2 ДI

Марка панели	Марка пространственного каркаса	Расход материалов, м³			Масса, т
		Бетон легкий В7,5 D 1100	Раствор цементный М100	Пр.дер. 50×100 L=100	
1ПСО 30.33.4-1П-С	1КПО 30.33-1	1,77	0,10	0,002	1,95
1ПСО 30.33.4-2П-С	1КПО 30.33-2				
2ПСО 30.33.4-1П-С	2КПО 30.33-1	2,01	0,11	0,002	2,21
2ПСО 30.33.4-2П-С	2КПО 30.33-2				

Разраб.	Берошвили		
Проверил	Шелия		
ГИП	Бурджанадзе		
Нач.отд.	Бахтадзе		
Н.контр.	Маркарян		

I.090.I-7c.2-2 0I

Панель 1ПСО 30.33.4-1П-С, 1ПСО 30.33.4-2П-С, 2ПСО 30.33.4-1П-С, 2ПСО 30.33.4-2П-С

Стадия	Лист	Листов
Р		1

ТбилЗНИИЭП

Копировал Формат А4

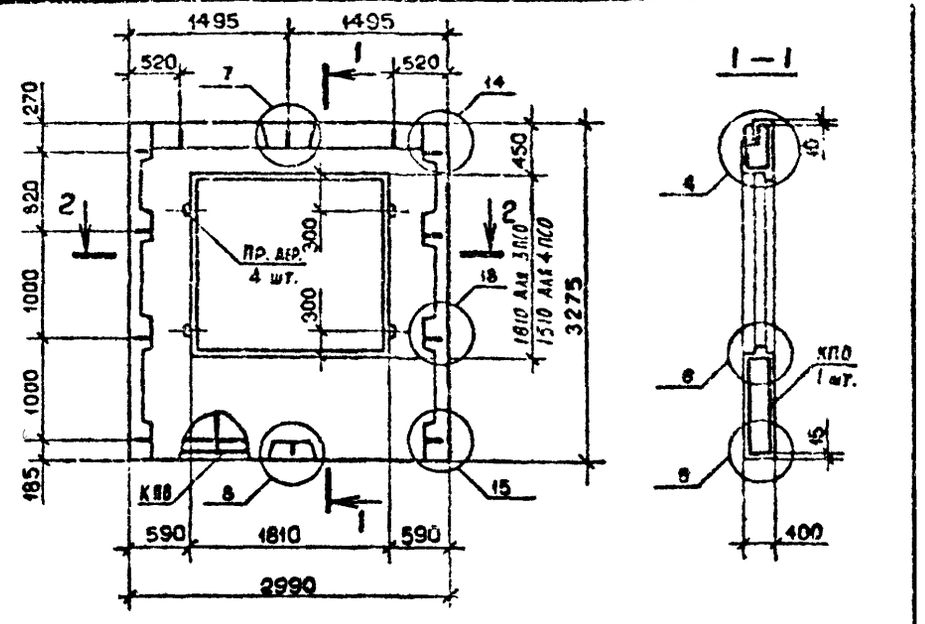

Вид панели дан с внутренней стороны
Пробки деревянные по ГОСТ 8486-66**
Пространственные каркасы см. 1.090.1-7с.2-2 36, 37
Опалубочные узлы см. 1.090.1-7с.2-2 ДI

Марка панели	Марка пространственного каркаса	Расход материалов, м³			Масса, т
		Бетон легкий В7,5 D 1100	Раствор цемент. М100	Пр.дер. 50×100 L=100	
3ПСО 30.33.4-1П-С	3КПО 30.33-1	2,22	0,12	0,002	2,44
3ПСО 30.33.4-2П-С	3КПО 30.33-2				
4ПСО 30.33.4-1П-С	4КПО 30.33-1	2,43	0,13	0,002	2,66
4ПСО 30.33.4-2П-С	4КПО 30.33-2				

Разраб.	Берошвили		
Проверил	Шелия		
ГИП	Бурджанадзе		
Нач.отд.	Бахтадзе		
Н.контр.	Маркарян		

I.090.I-7c.2-2 02

Панель 3ПСО 30.33.4-1П-С, 3ПСО 30.33.4-2П-С, 4ПСО 30.33.4-1П-С, 4ПСО 30.33.4-2П-С

Стадия	Лист	Листов
Р		1

ТбилЗНИИЭП

Копировал Формат А4

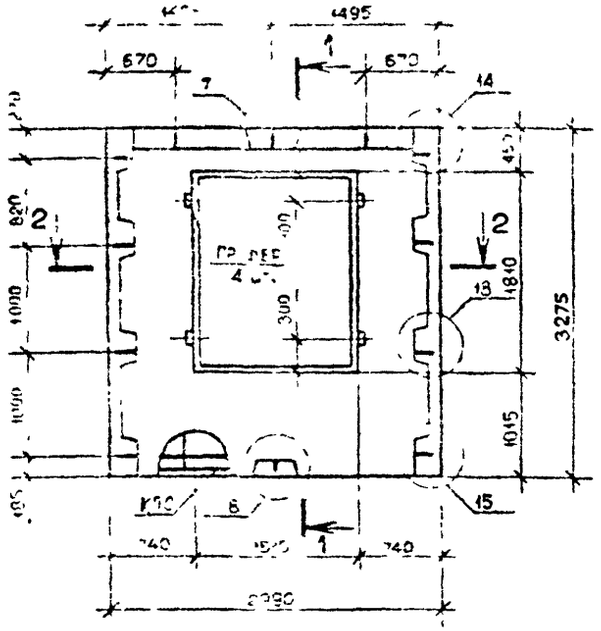

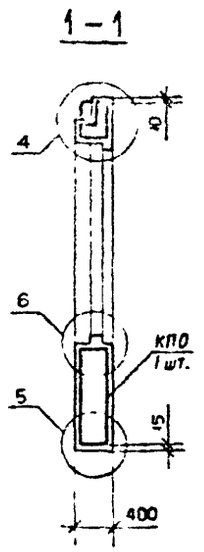

2 – 2

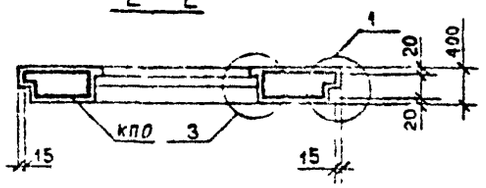

Вид панели дан с внутренней стороны.
Пробки деревянные по ГОСТ 8486-66^{XX}.
Пространственные каркасы см. I.090.I-7с.2-2 38
Опалубочные узлы см. I.090.I-7с.2-2 ДI

Марка панели	Марка пространственного каркаса	Расход материалов, м^3			Масса, т
		Бетон легкий В7,5 D II00	Раствор цемент. М100	Пр.дер. 50х100 L=100	
5ПСО 30.33.4-2П-С	5КПО 30.33-2	2,43	0,I3	0,002	2,66

Разраб.	Бер[illegible]			I.090.I-7с.2-2 03	
Гл.спец.	Шелия				
ГИП	Бурдалицо				
Нач.сект.	Ахатцев				
				Панель 5ПСО 30.33.4-2П-С	Стадия: — / Лист: — / Листов: I
					ТбилЗНИИЭП
Н.контр.	Мар[illegible]				

Копировал Формат А4

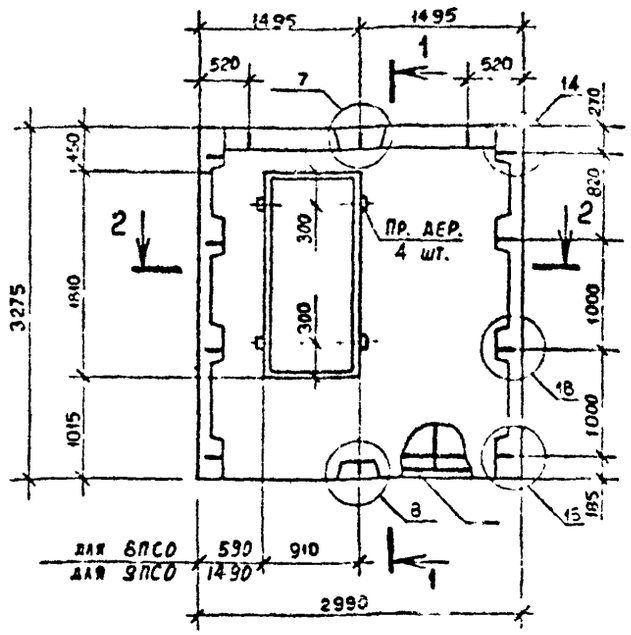

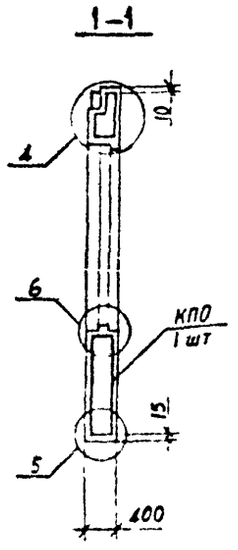

2 – 2

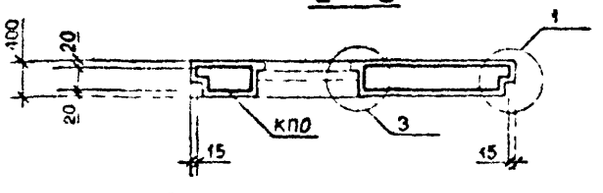

Вид панелей дан с внутренней стороны.
Пробки деревянные по ГОСТ 8486-66^{XX}.
Пространственные каркасы см.I.090.I-7с.2-2 39, 40
Опалубочные узлы см. I.090.I-7с.2-2 ДI.

Марка панели	Марка пространственного каркаса	Расход материалов, м^3			Масса, т
		Бетон легкий В7,5 D II00	Раствор цемент. М100	Пр.дер. 50х100 L=100	
6ПСО 30.33.4-2П-С	6КПО 30.33-2	2,83	0,I6	0,002	3,I2
7ПСО 30.33.4-2П-С	7КПО 30.33-2				

Гл.спец.	Бетонщики			I.090.I-7с.2-2 04	
Н.контр.	Шелия				
ГИП	[illegible]				
Нач.сект.	Ахатцев				
				Панель 6ПСО 30.33.4-2П-С 7ПСО 30.33.4-2П-С	Стадия: Р / Лист: — / Листов: I
					ТбилЗНИИЭП
Н.контр.	Маркелян				

Копировал Формат А4

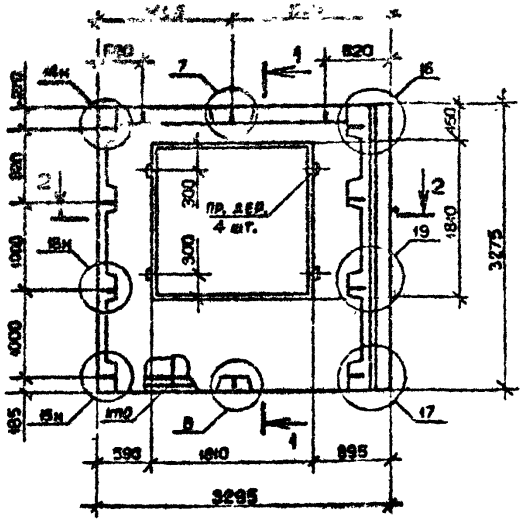

Вид панелей дан с внутренней стороны.
Пробки деревянные по ГОСТ 8486-66^{XX}.
Пространственные каркасы см. I.090.I-7с.2-2 4I
Опалубочные узлы см. I.090.I-7с.2-2 ДI

Марка панели	Марка пространственного каркаса	Расход материалов, м^3			Масса, т
		Бетон легкий В7,5 D II00	Раствор цемент. MI00	Пр.дер. 50x100 L=I00	
IIIC0 33.33.4-III-C	IKIO 33.33-I	2,46	0,I4	0,002	2,7I
IIIC0 33.33.4-2II-C	IKIO 33.33-2				

Разраб.	Берошвили			I.090.I-7с.2-2 05
Проверил	Шалия			
ГИП	Бурджанадзе			
Нач.отд.	Бахтадзе			
Н.контр.	Меграбян			

Панель IIIC0 33.33.4-III-C IIIC0 33.33.4-2II-C

Стадия	Лист	Листов
Р		I

ТбилЗНИИЭП

Копировал Формат А4

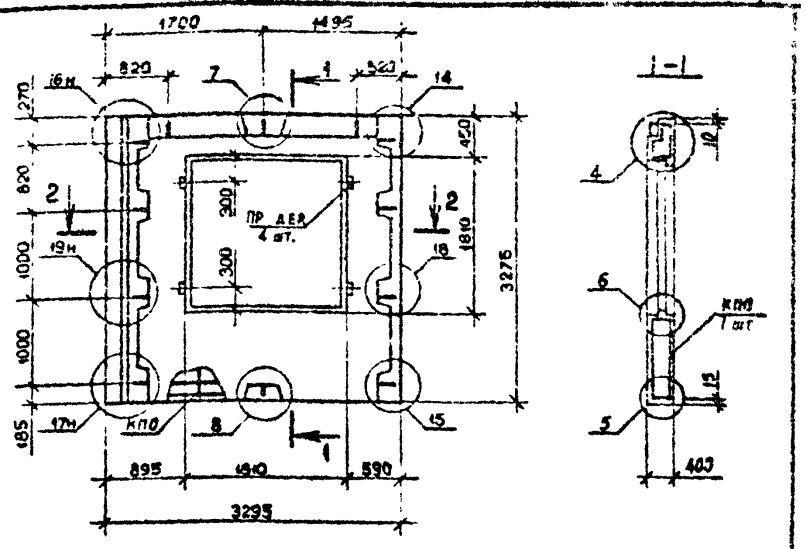

Вид панелей дан с внутренней стороны.
Пробки деревянные по ГОСТ 8486-66^{XX}.
Пространственные каркасы см. I.090.I-7с.2-2 42
Опалубочные узлы см. I.090.I-7с.2-2 ДI

Марка панели	Марка пространственного каркаса	Расход материалов, м^3			Масса, т
		Бетон легкий В7,5 D II00	Раствор цемент. MI00	Пр.дер. 50x100 L=I00	
2IIC0 33.33.4-III-C	2KIO 33.33-I	2,46	0,I4	0,002	2,7I
2IIC0 33.33.4-2II-C	2KIO 33.33-2				

Разраб.	Берошвили			I.090.I-7с.2-2 06
Проверил	Шалия			
ГИП	Бурджанадзе			
Нач.отд.	Бахтадзе			
Н.контр.	Маркарян			

Панель 2IIC0 33.33.4-III-C 2IIC0 33.33.4-2II-C

Стадия	Лист	Листов
Р		I

ТбилЗНИИЭП

Копировал Формат А4

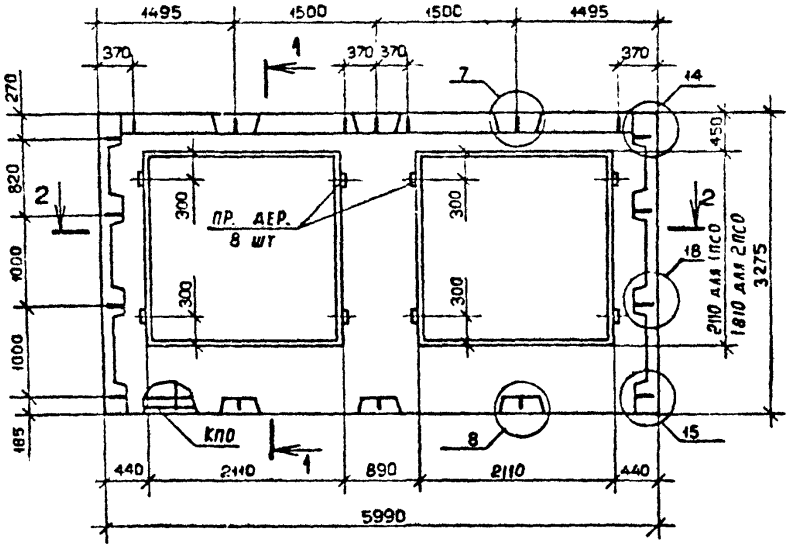

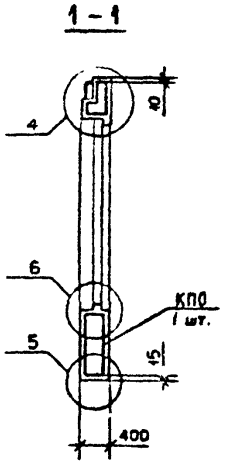

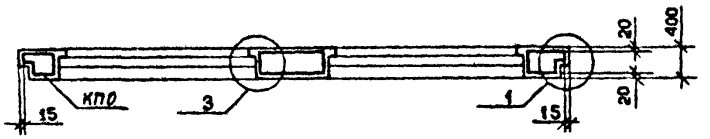

Марка панели	Марка пространственного каркаса	Расход материалов, м³			Масса, т
		Бетон легкий В7,5 D 1100	Раствор цемент. М100	Пр.дер. 50х100 L=100	
1ПСО 60.33.4-1П-С	1КПО 60.33-1	3,72	0,20	0,004	4,08
1ПСО 60.33.4-2П-С	1КПО 60.33-2				
2ПСО 60.33.4-1П-С	2КПО 60.33-1	4,19	0,23	0,004	4,60
2ПСО 60.33.4-2П-С	2КПО 60.33-2				

Вид панелей дан с внутренней стороны.
Пробки деревянные по ГОСТ 8486-66^{XX}.
Пространственные каркасы см. I.090.I-7с.2-2 43, 44
Опалубочные узлы см. I.090.I-7с.2-2 ДI.

				I.090.I-7с.2-2 07			
Разраб.	Берошвили			Панель 1ПСО 60.33.4-1П-С 1ПСО 60.33.4-2П-С 2ПСО 60.33.4-1П-С 2ПСО 60.33.4-2П-С	Стадия	Лист	Листов
Провери	Салихова				Р		1
ГИП	Бурд				ТбилЗНИИЭП		
Нач.отр.	Бахтадзе						
Н.контр.	Маркелов						

Копировал

Формат А3

Инв. № подл. | Подпись и дата | Взам. инв. №

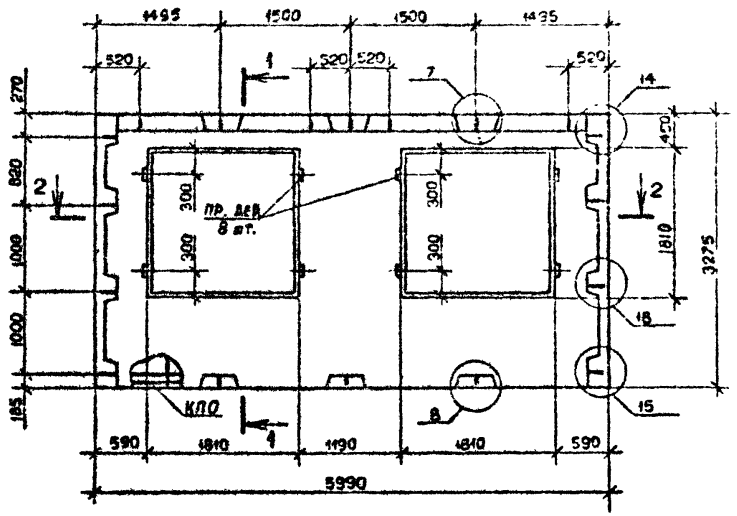

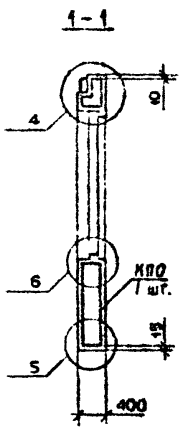

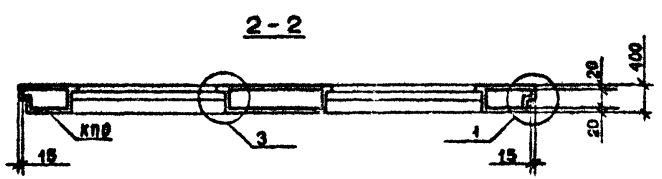

Вид панелей дан с внутренней стороны.
Пробки деревянные по ГОСТ 8486-66^{XX}.
Пространственные каркасы см. I.090.I-7с.2-2 45
Опалубочные узлы см. I.090.I-7с.2-2 ДI.

Марка панели	Марка пространственного каркаса	Расход материалов, м³			Масса, т
		Бетон легкий В7,5 D 1100	Раствор цемент. М100	Пр.дер. 50х100 L=100	
ЗПСО 60.33.4-Ш-С	ЗКПО 60.33-1	4,62	0,24	0,004	5,08
ЗПСО 60.33.4-2П-С	ЗКПО 60.33-2				

Разраб.	Берошвили			I.090.I-7с.2-2 08	
Проверил	Шалия				
ГИП	Бурджанадзе				
Нач.отд.	Бахтадзе			Панель ЗПСО 60.33.4-Ш-С ЗПСО 60.33.4-2П-С	Стадия: Р; Лист: ; Листов: I
Н.контр.	Маркарян				ТбилЗНИИЭП

Копировал

Формат А3

Т.К. I.090.I-7с.вып.2-2

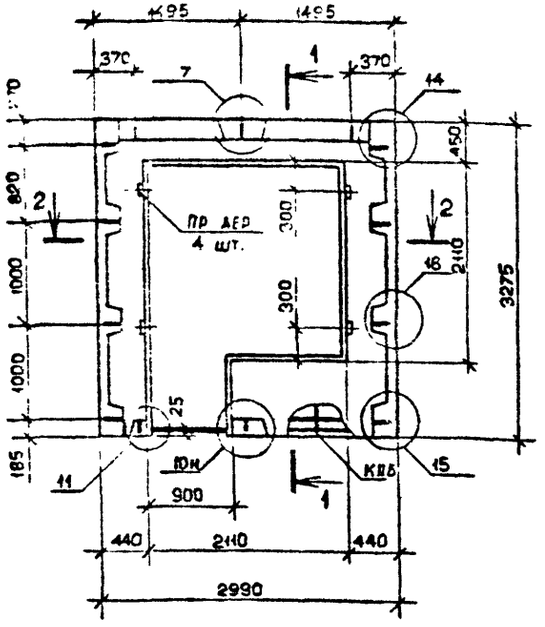

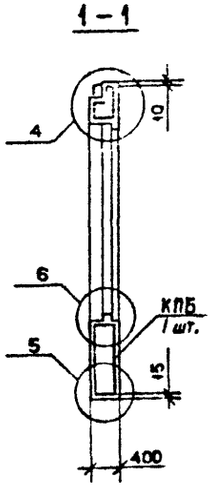

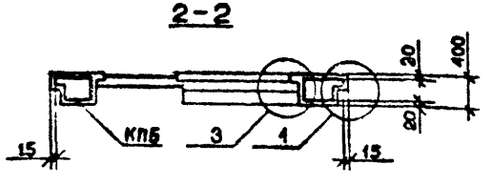

Вид панелей дан с внутренней стороны.
Пробки деревянные по ГОСТ 8486-66^{XX}.
Опалубочные узлы см. I.090.I-7с.2-2 ДI.
Пространственные каркасы см.I.090.I-7с.2-2 46

Марка панели	Марка пространственного каркаса	Расход материалов, м^3			Масса, т
		Бетон легкий В7,5 D II00	Раствор цемент. MI00	Пр.дер. 50х100 L=I00	
IПСБ 30.33.4-IП-С	IКПБ 30.33-I	I,53	0,08	0,002	I,67
IПСБ 30.33.4-2П-С	IКПБ 30.33-2				

Разраб.	Берошвили		2.09	I.090.I-7с.2-2 09
Проверил	Шелия		I.09	
ГИП	Бурджанадзе		I.09	
Нач.отд.	Бахтадзе		I.09	Панель IПСБ 30.33.4-IП-С IПСБ 30.33.4-2П-С
Н.контр.	Маркарян		I.09	ТбилЗНИИЭП

Стадия	Лист	Листов
Р		I

Подпись и дата | Взам. инв. № | Инв. № подл.

Копировал Формат А4

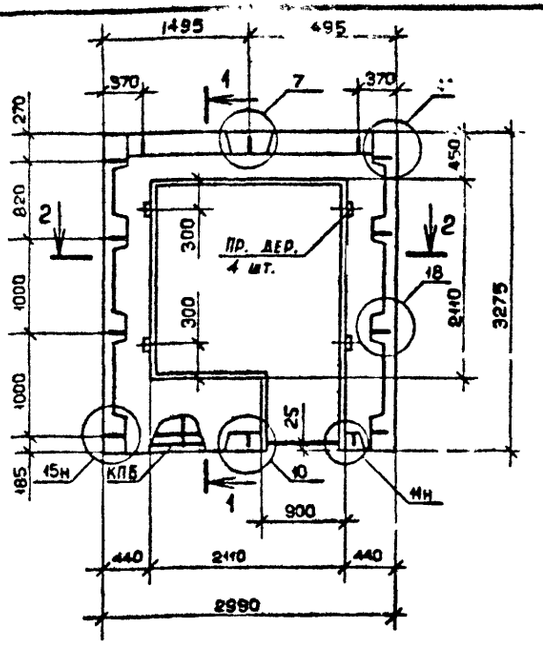

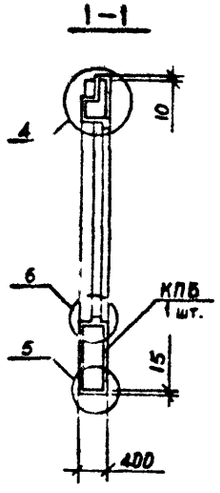

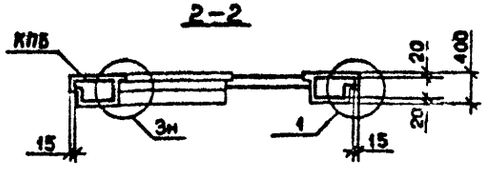

Вид панелей дан с внутренней стороны.
Пробки деревянные по ГОСТ 8486-66^{XX}.
Опалубочные узлы см. I.090.I-7с.2-2 ДI.
Пространственные каркасы см. I.090.I-7с.2-2 47

Марка панели	Марка пространственного каркаса	Расход материалов, м^3			Масса, т
		Бетон легкий В7,5 D II00	Раствор цемент. MI00	Пр.дер. 50х100 L=I00	
2ПСБ 30.33.4-IП-С	2КПБ 30.33-I	I,53	0,08	0,002	I,67
2ПСБ 30.33.4-2П-С	2КПБ 30.33-2				

Разраб.	Берошвили		2.09	I.090.I-7с.2-2 I0
Проверил	Шелия		I.09	
ГИП	Бурджанадзе		I.09	
Нач.отд.	Бахтадзе		I.09	Панель 2ПСБ 30.33.4-IП-С 2ПСБ 30.33.4-2П-С
Н.контр.	Маркарян		I.09	ТбилЗНИИЭП

Стадия	Лист	Листов
Р		I

Подпись и дата | Взам. инв. № | Инв. № подл.

Копировал Формат А4

Т.К. I.090.I-7с. вып.2-2

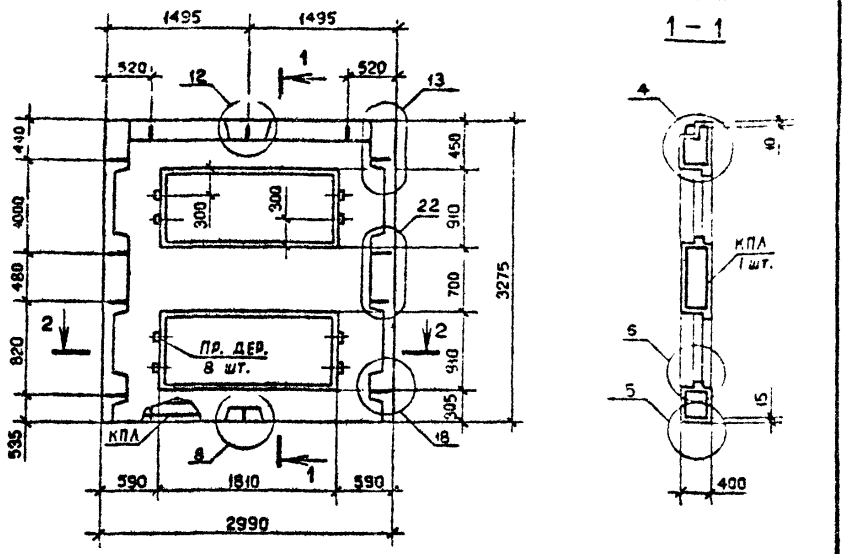

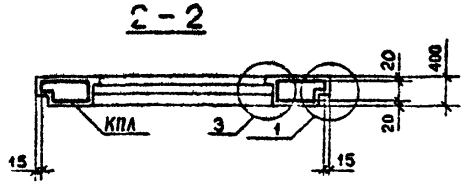

Вид панелей дан с внутренней стороны.
Пробки деревянные по ГОСТ 8486-66^{XX}
Опалубочные узлы см. I.090.I-7с.2-2 ДI.
Пространственные каркасы см. I.090.I-7с.2-2 48

Марка панели	Марка пространственного каркаса	Расход материалов, м^3			Масса, т
		Бетон легкий В7,5 D II00	Раствор цемент. MI00	Пр.дер. 50xI00 L=I00	
ПСЛ 30.33.4-2П-С	КПЛ 30.33-2	2,22	0,I2	0,004	2,44

Разраб.	Берошвили			I.090.I-7с.2-2 II	
Провери	Шелия				
ГИП	Бурджанадзе				
Нач.отд.	Бахтадзе			Панель ПСЛ 30.33.4-2П-С	Стадия: Р; Лист: ; Листов: I
Н.контр.	Маркарян				ТбилЗНИИЭП

Копировал Формат А4

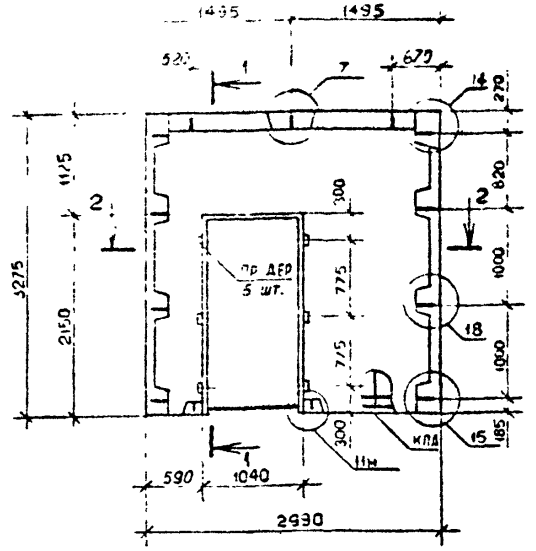

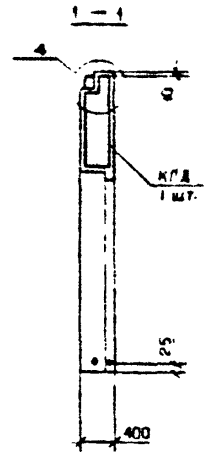

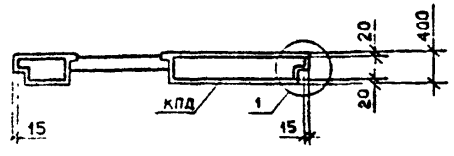

Вид панелей дан с внутренней стороны.
Пробки деревянные по ГОСТ 8486-66^{XX}
Опалубочные узлы см. I.090.I-7с.2-2 ДI
Пространственные каркасы см. I.090.I-7с.2-2 49

Марка панели	Марка пространственнного каркаса	Расход материалов, м^3			Масса, т
		Бетон легкий В7,5 D II00	Раствор цемент. MI00	Пр. дер. 50xI00 L=I00	
IIСД 30.33.4-2П-С	IКПД 30.33-2	2,6I	0,I5	0,003	2,88

Разраб.	Берошвили			I.090.I-7с.2-2 I2	
Провери	Шелия				
ГИП	Бурджанадзе				
Нач.отд.	Бахтадзе			Панель IIСД 30.33.4-2П-С	Стадия: Р; Лист: ; Листов: I
Н.контр.	Маркарян				ТбилЗНИИЭП

Копировал Формат А4

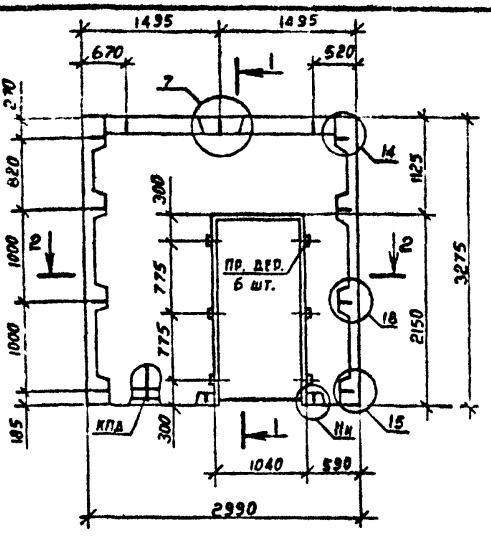

Вид панелей дан с внутренней стороны.

Пробки деревянные по ГОСТ 8486-66ХХ
Опалубочные узлы см. I.090.I-7с.2-2 ДI
Пространственные каркасы см. I.090.I-7с.2-2

Марка панели	Марка пространственного каркаса	Расход материалов, м³			Масса, т
		Бетон легкий В7,5 D II00	Раствор цемент. MI00	Пр. дер. 50х100 L=I00	
2ПСД 30.33.4-Ш-С	2КПД 30.33-I	2,6I	0,I5	0,003	2,88

Разраб.	Берошвили		I.I6.9I
Проверил	Шалия		I.I6.9I
ГИП	Бурджанадзе		I.I6.9I
Нач.отд.	Бахтадзе		I.I6.9I
Н.контр.	Маркарян		I.I6.9I

I.090.I-7с.2-2 I3

Панель 2ПСД 30.33.4-Ш-С

Стадия	Лист	Листов
Р		I

ТбилЗНИИЭП

Копировал Формат А4

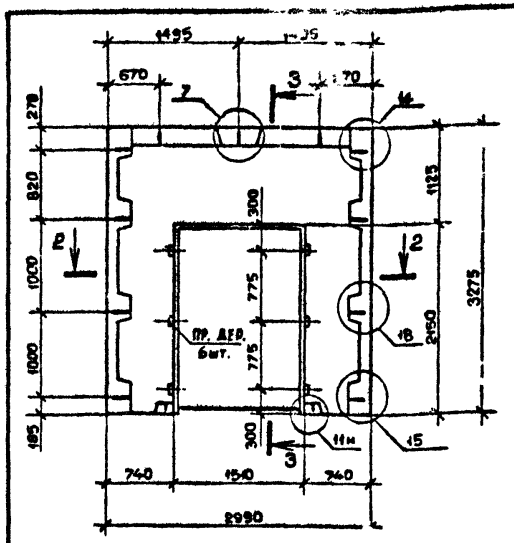

Вид панелей дан с внутренней стороны.

Пробки деревянные по ГОСТ 8486-66ХХ.
Опалубочные узлы см. I.090.I-7с.2-2 ДI.
Пространственные каркасы см. I.090.I-7с.2-2

Марка панели	Марка пространственного каркаса	Расход материалов, м³			Масса, т
		Бетон легкий В7,5 D II00	Раствор цемент. MI00	Пр. дер. 50х100 L=I00	
3ПСД 30.33.4-Ш-С	3КПД 30.33-I	2,22	0,I3	0,003	2,45

Разраб.	Берошвили		I.I6.9I
Проверил	Шалия		I.I6.9I
ГИП	Бурджанадзе		I.I6.9I
Нач.отд.	Бахтадзе		I.I6.9I
Н.контр.	Маркарян		I.I6.9I

I.090.I-7с.2-2 I4

Панель 3ПСД 30.33.4-Ш-С

Стадия	Лист	Листов
Р		I

ТбилЗНИИЭП

Копировал Формат А4

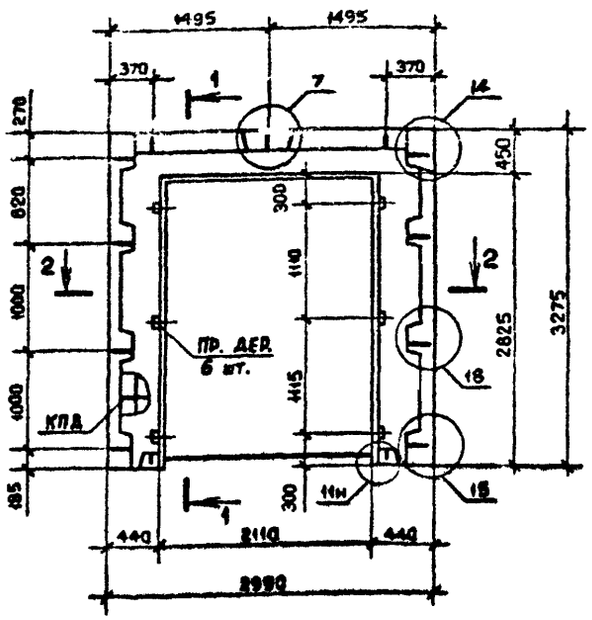

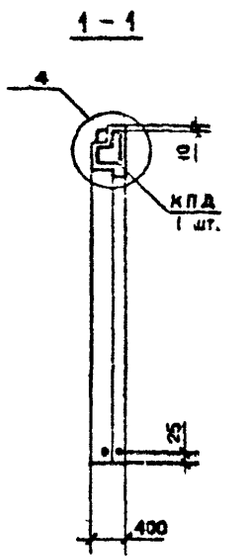

2 – 2

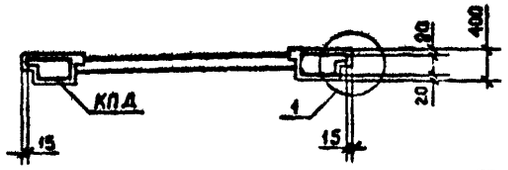

Вид панелей дан с внутренней стороны.

Пробки деревянные по ГОСТ 8486-66^{XX}
Опалубочные узлы см. I.090.I-7с.2-2 ДI
Пространственные каркасы см. I.090.I-7с.2-2

Марка панели	Марка пространственного каркаса	Расход материалов, м^3			Масса, т
		Бетон легкий В7,5 D II00	Раствор цемент. М100	Пр. дер. 50х100 L=100	
4ПСД 30.33.4-Ш-С	4КПД 30.33-I	I,20	0,07	0,003	I,33
4ПСД 30.33.4-2П-С	4КПД 30.33-2				

Разраб.	Берошвили			I.090.I-7с.2-2 I5	
Проверил	Шелия				
ГИП	Бурджанадзе				
Нач.отд.	Бахтадзе			Панель 4ПСД 30.33.4-Ш-С 4ПСД 30.33.4-2П-С	Стадия: Р; Лист: ; Листов: I
Н.контр.	Маркарян				ТбилЗНИИЭП

Инв. № подл. | Подпись и дата | Взам. инв. №

Копировал

Формат А4

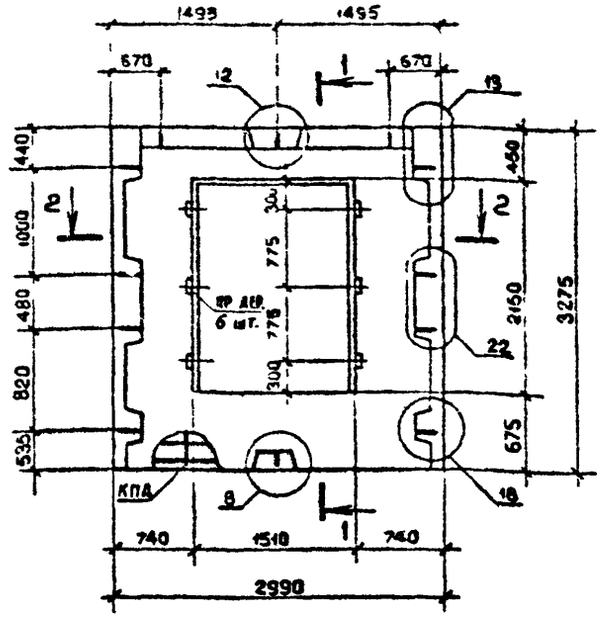

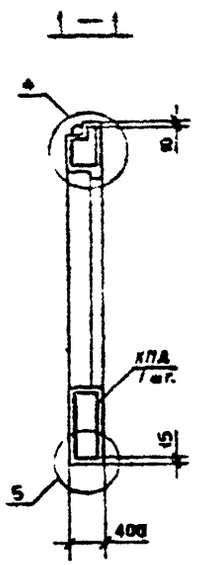

2 – 2

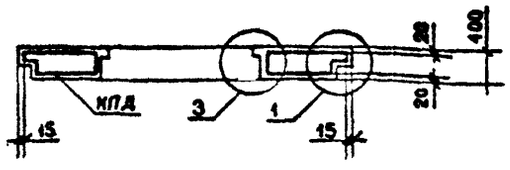

Вид панелей дан с внутренней стороны.

Пробки деревянные по ГОСТ 8486-66^{XX}
Опалубочные узлы см. I.090.I-7с.2-2 ДI
Пространственные каркасы см. I.090.I-7с.2-2

Марка панели	Марка пространственного каркаса	Расход материалов, м^3			Масса, т
		Бетон легкий В7,5 D II00	Раствор цемент. М100	Пр. дер. 50х100 L=100	
ПСД 30.33.4-2П-С	КПД 30.33-2	2,23	0,I2	0,003	5

Разраб.	Берошвили			I.090.I-7с.2-2 I6	
Проверил	Шелия				
ГИП	Бурджанадзе				
Нач.отд.	Бахтадзе			Панель ПСД 30.33.4-2П-С	Стадия: Р; Лист: ; Листов:
Н.контр.	Маркарян				ТбилЗНИИЭП

Инв. № подл. | Подпись и дата | Взам. инв. №

Копировал

Формат А4

т.к. I.090.I-7с вып.2-2

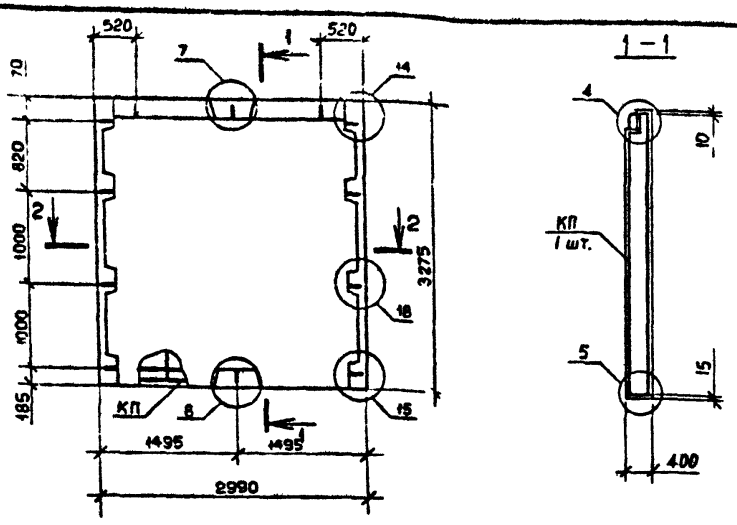

Вид панелей дан с внутренней стороны.

Опалубочные узлы см. I.090.I-7с.2-2 ДI.
Пространственные каркасы см. I.090.I-7с.2-2 54

Марка панели	Марка пространственного каркаса	Расход материалов, м³		Масса, т
		Бетон легкий В5 D II00	Раствор цемент. MI00	
ПС 30.33.4-П-С	КП 30.33	3,46	0,I9	3,80

Разраб.	Берошвили			I.090.I-7с.2-2 I7
Проверил	Шелия			
ГИП	Бурджанадзе			
Нач.отд.	Бахтадзе			Панель ПС 30.33.4-П-С
Н.контр.	Маргарян			Стадия: Р; Лист; Листов: I; ТбилЗНИИЭП

Взам. инв. № | Подпись и дата | Инв. № подл.

Копировал Формат А4

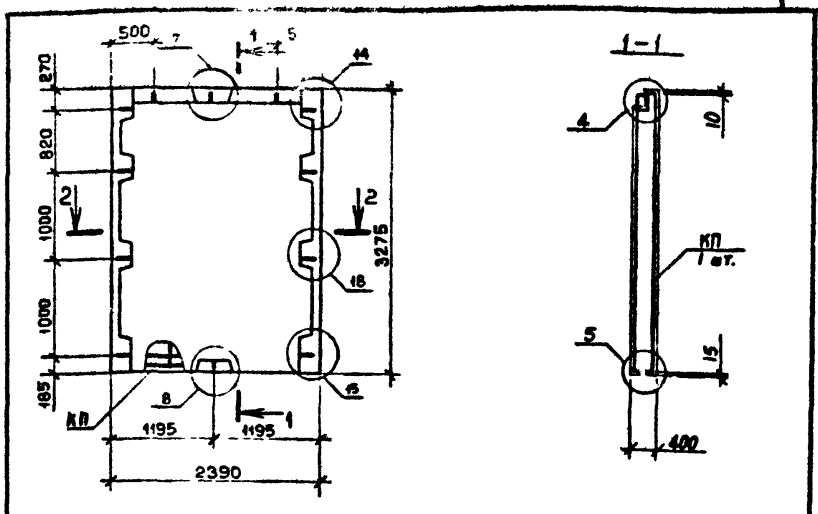

Вид панелей дан с внутренней стороны.

Опалубочные узлы см. I.090.I-7с.2-2 ДI.
Пространственные каркасы см. I.090.I-7с.2-2 55

Марка панели	Марка пространственного каркаса	Расход материалов, м³		Масса т
		Бетон легкий В5 D II00	Раствор цемент. MI00	
ПС 24.33.4-П-С	КП 24.33	2,73	0,I5	3,00

Разраб.	Берошвили			I.090.I-7с.2-2 I8
Проверил	Шелия			
ГИП	Бурджанадзе			
Нач.отд.	Бахтадзе			Панель ПС 24.33.4-П-С
Н.контр.	Маргарян			Стадия: Р; Лист; Листов: I; ТбилЗНИИЭП

Взам. инв. № | Подпись и дата | Инв. № подл.

Копировал Формат А4

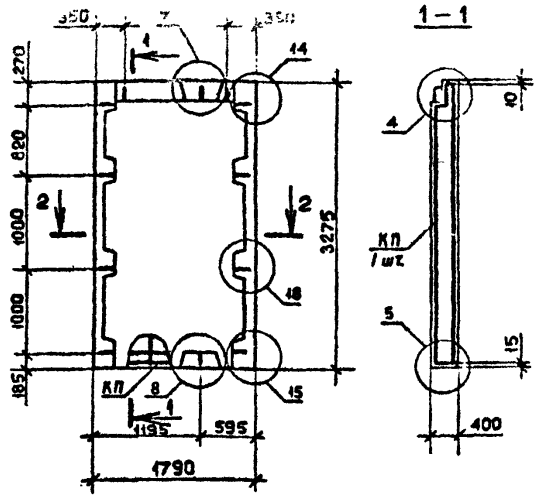

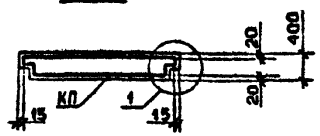

Вид панелей дан с внутренней стороны.
Опалубочные узлы см. I.090.I-7с.2-2 ДI.
Пространственные каркасы см. I.090.I-7с.2-2 56

Марка панели	Марка пространственного каркаса	Расход материалов, м³ Бетон легкий В5 D II00	Расход материалов, м³ Раствор цемент. MI00	Масса, т
ПС I8.33.4-П-С	КП I8.33.	2,0	0,II	2,20

Разраб.	Берошвили			I.090.I-7с.2-2 I9
Проверил	Шелия			
ГИП	Бурджанадзе			
Нач.отд.	Бахтадзе			
Н.контр.	Маркарян			

Панель ПС I8.33.4-П-С

Стадия	Лист	Листов
Р		I

ТбилЗНИИЭП

Копировал Формат А4

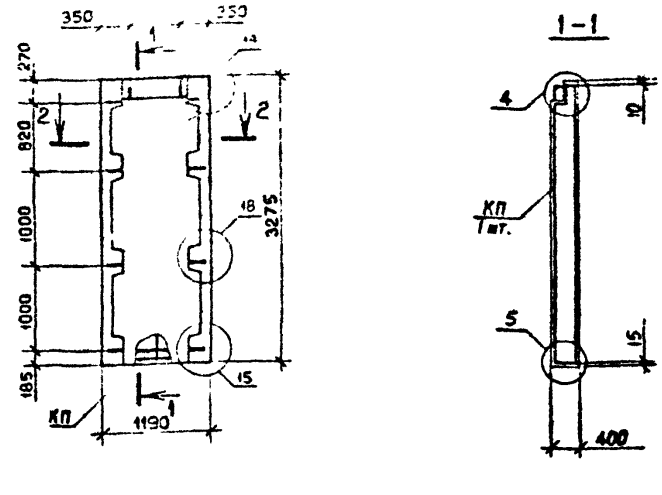

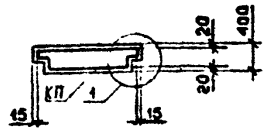

Вид панелей дан с внутренней стороны.
Опалубочные узлы см. I.090.I-7с.2-2 ДI.
Пространственные каркасы см. I.090.I-7с.2-2 57

Марка панели	Марка пространственного каркаса	Расход материалов, м³ Бетон легкий В5 D II00	Расход материалов, м³ Раствор цемент. MI00	Масса, т
ПС I2.33.4-П-С	КП I2.33	I,28	0,07	I,4I

Разраб.	Берошвили			I.090.I-7с.2-2 20
Проверил	Шелия			
ГИП	Бурджанадзе			
Нач.отд.	Бахтадзе			
Н.контр.	Маркарян			

Панель ПС I2.33.4-П-С

Стадия	Лист	Листов
Р		I

ТбилЗНИИЭП

Копировал Формат А4

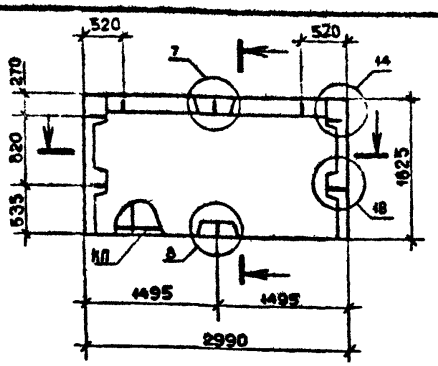

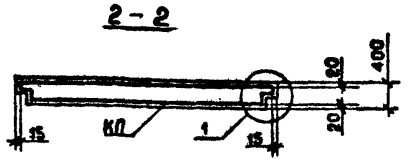

Вид панелей дан с внутренней стороны.
Опалубочные узлы см. I.090.I-7с.2-2 ДI
Пространственные каркасы см. I.090.I-7с.2-2

Марка панели	Марка пространственного каркаса	Расход материалов, м³ Бетон легкий В5 D II00	Раствор цемент. MI00	Масса, т
ПС 30.I6.4-П-С	КП 30.I6	I,72	0,09	I,88

Разраб.	Берошвили			I.09.9с
Проверил	Шелия			I.09.9с
ГИП	Бурджанадзе			I.09.9с
Нач.отд.	Бахтадзе			I.09.9с
Н.контр.	Маркарян			I.09.9с

I.090.I-7с.2-2 2I

Панель ПС 30.I6.4-П-С

Стадия	Лист	Листов
Р		I

ТбилЗНИИЭП

Копировал Формат А4

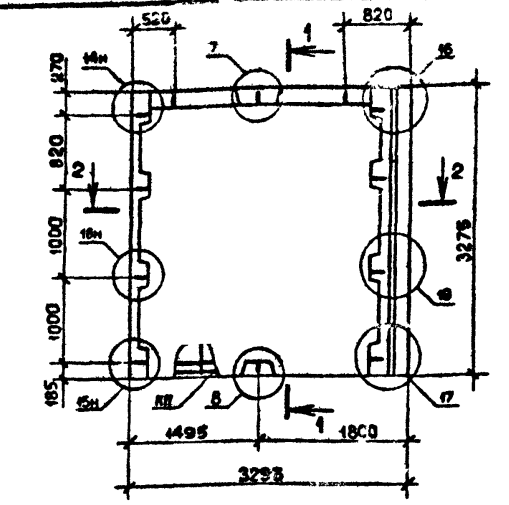

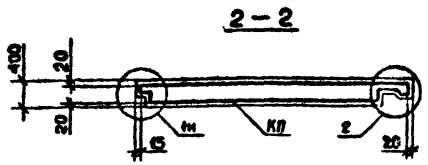

Вид панелей дан с внутренней стороны.
Опалубочные узлы см. I.090.I-7с.2-2 ДI
Пространственные каркасы см. I.090.I-7с.2-2

Марка панели	Марка пространственного каркаса	Расход материалов, м³ Бетон легкий В5 D II00	Раствор цемент. MI00	Масса, т
ПС 33.33.4-П-С	КП 33.33.	3,70	0,2I	4,08

Разраб.	Берошвили			I.09.9с
Проверил	Шелия			I.09.9с
ГИП	Бурджанадзе			I.09.9с
Нач.отд.	Бахтадзе			I.09.9с
Н.контр.	Маркарян			I.09.9с

I.090.I-7с.2-2 22

Панель ПС 33.33.4-П-С

Стадия	Лист	Листов
Р		I

ТбилЗНИИЭП

Копировал Формат А4

т.к. I.090.I-7с вып.2-2

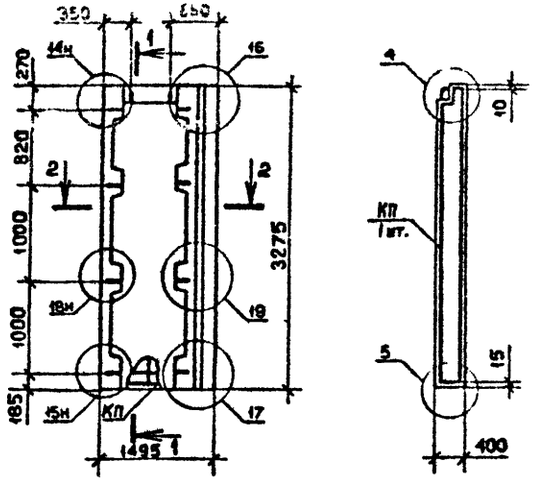

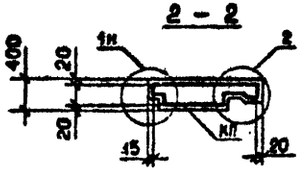

Вид панелей дан с внутренней стороны.
Опалубочные узлы см. I.090.I-7с.2-2 ДI.
Пространственные каркасы см. I.090.I-7с.2-2

Марка панели	Марка пространственного каркаса	Расход материалов, м³ Бетон легкий В5 D II00	Раствор цемент. MI00	Масса, т
IIIС I5.33.4-П-С	IКП I5.33.	I,52	0,09	I,67

Разраб.	Берошвили			
Проверил	Шелия			
ГИП	Бурджанадзе			
Нач.отд.	Бахтадзе			
Н.контр.	Маркарян			

I.090.I-7с.2-2 23

Панель
IIIС I5.33.4-П-С

Стадия	Лист	Листов
Р		I

ТбилЗНИИЭП

Копировал

Формат А4

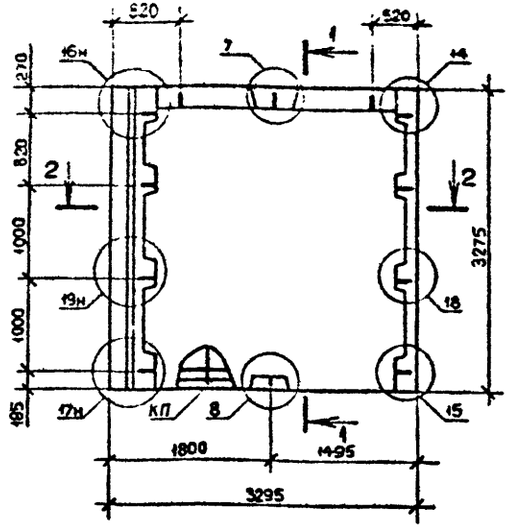

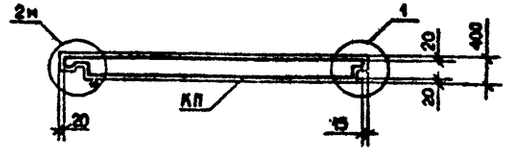

Вид панелей дан с внутренней стороны.
Опалубочные узлы см. I.090.I-7с.2-2 ДI
Пространственные каркасы см. I.090.I-7с.2-2

Марка панели	Марка пространственного каркаса	Расход материалов, м³ Бетон легкий В5 D II00	Раствор цемент. MI00	Масса, т
2ПС 33.33.4-П-С	2КП 33.33	3,70	0,2I	4,09

Разраб.	Берошвили			
Проверил	Шелия			
ГИП	Бурджанадзе			
Нач.отд.	Бахтадзе			
Н.контр.	Маркарян			

I.090.I-7с.2-2 24

Панель
2ПС 33.33.4-П-С

Стадия	Лист	Листов
Р		I

ТбилЗНИИЭП

Копировал

Формат А4

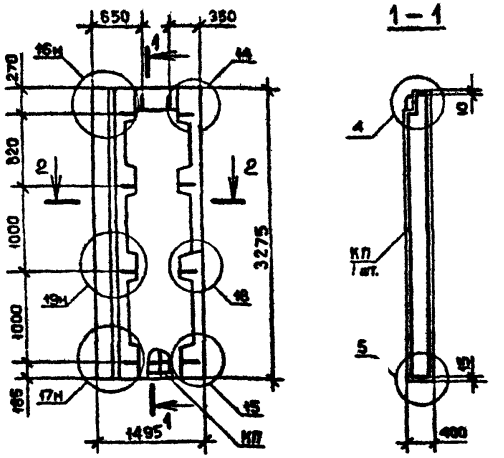

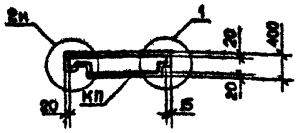

Вид панелей дан с внутренней стороны.
Опалубочные узлы см. I.090.I-7с.2-2 ДI
Пространственные каркасы см. I.090.I-7с.2-2 62

Марка панели	Марка пространственного каркаса	Расход материалов, м³ Бетон легкий В5 D II00	Раствор цемент. MI00	Масса, т
2ПС I5.33.4-П-С	2КП I5.33	I,52	0,09	I,67

Разраб.	Берошвили			I.090.I-7с.2-2 25	
Проверил	Шелия				
ГИП	Бурджанадзе				
Нач.отд.	Бахтадзе			Панель 2ПС I5.33.4-П-С	Стадия: Р; Лист: ; Листов: I
Н.контр.	Маргарян				ТбилЗНИИЭП

Копировал Формат А4

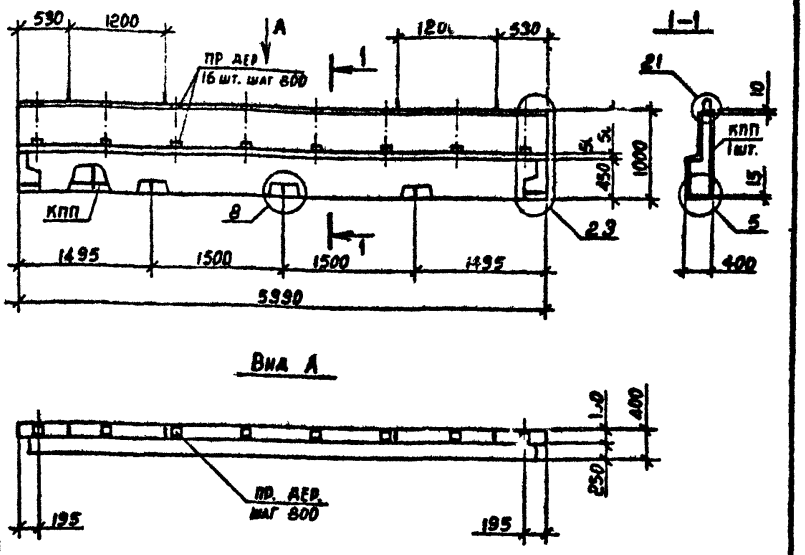

Вид панелей дан с внутренней стороны.
Опалубочные узлы см. I.090.I-7с.2-2 ДI.
Пространственные каркасы см. I.090.I-7с.2-2 63

Марка панели	Марка пространственного каркаса	Расход материалов, м³ Бетон легкий В5 D II00	Раствор цемент. MI00	Пр. дер. 50х100 L=I00	Масса, т
ПСП 60.I0.4-П-С	КПП 60.I0	I,43	0,I2	0,008	I,65

Разраб.	Берошвили			I.090.I-7с.2-2 26	
Проверил	Шелия				
ГИП	Бурджанадзе				
Нач.отд.	Бахтадзе			Панель ПСП 60.I0.4-П-С	Стадия: Р; Лист: ; Листов: I
Н.контр.	Маркарян				ТбилЗНИИЭП

Копировал Формат А4

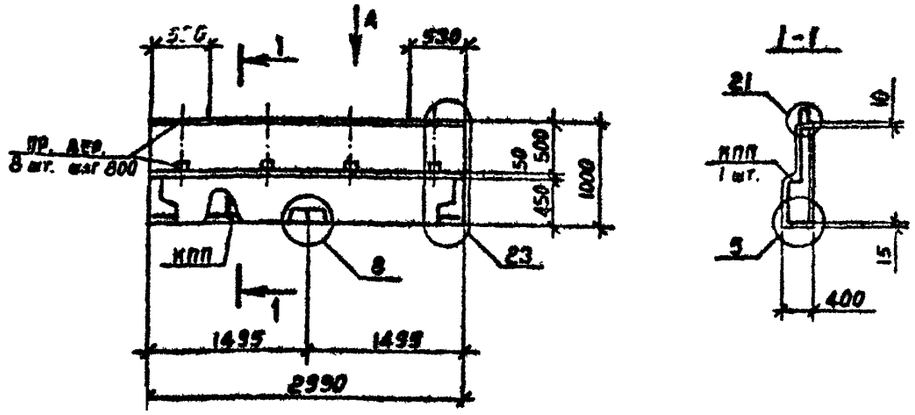

Вид А

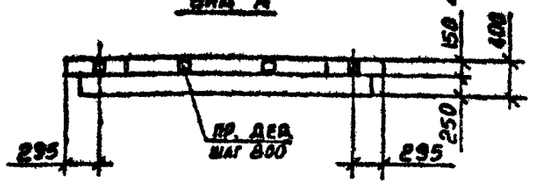

Вид панелей дан с внутренней стороны.
Опалубочные узлы см. I.090.I-7с.2-2 ДI
Пространственные каркасы см. I.090.I-7с.2-2
Пробки деревянные по ГОСТ 8486-66^{XX}.

Марка панели	Марка пространственного каркаса	Расход материалов, м^3			Масса, т
		Бетон легкий В5 D1100	Раствор цемент. М100	Пр.дер. 50х100 L=100	
ПСП 30.10.4-П-С	КПП 30.10	0,70	0,06	0,004	0,81

Разраб.	Верошвили			I.090.I-7с.2-2 27
Провери	Шелия			
ГИП	Бурчиладзе			
Нач.отд.	Бахтадзе			Панель ПСП 30.10.4-П-С
Н.контр.	Маркарян			ТбилЗНИИЭП

Стадия | Лист | Листов: Р | 1

Копировал Формат А4

Взам. инв. № | Подпись и дата | Инв. № подл.

т.к. I.090.I-7с вып.2-2

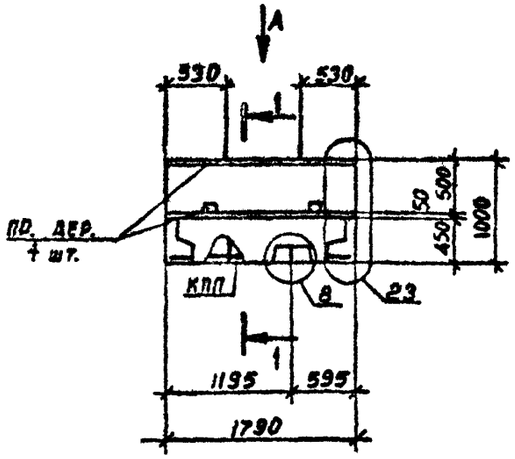

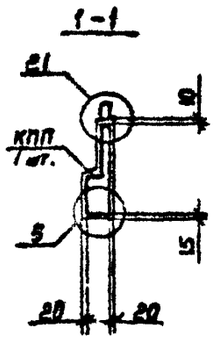

Вид А

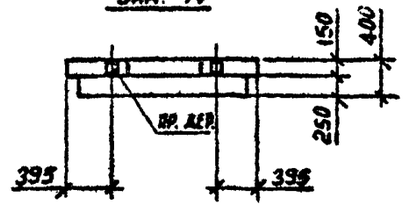

Вид панелей дан с внутренней стороны.
Опалубочные узлы см. I.090.I-7с.2-2 ДI.
Пространственные каркасы см. I.090.I-7с.2-2
Пробки деревянные по ГОСТ 8486-66^{XX}.

Марка панели	Марка пространственного каркаса	Расход материалов, м^3			Масса, т
		Бетон легкий В5 D1100	Раствор цемент. М100	Пр.дер. 50х100 L=100	
ПСП 18.10.4-П-С	КПП 18.10	0,40	0,04	0,002	0,47

Разраб	Верошвили			I.090.I-7с.2-2 28
Провери	Шелия			
ГИП	Бурчиладзе			
Нач.отд.	Бахтадзе			Панель ПСП 18.10.4-П-С
Н.контр.	Маркарян			ТбилЗНИИЭП

Стадия | Лист | Листов: Р | 1

Копировал Формат А4

Взам. инв. № | Подпись и дата | Инв. № подл.

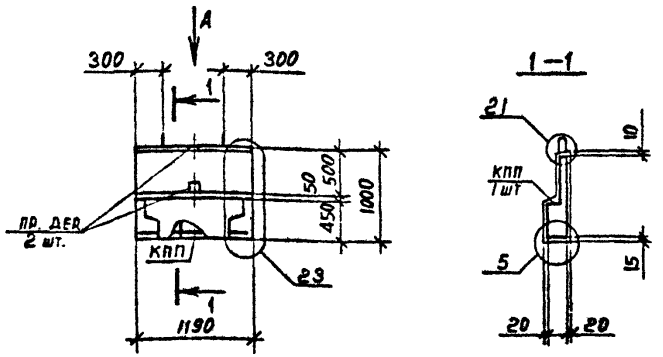

Вид А

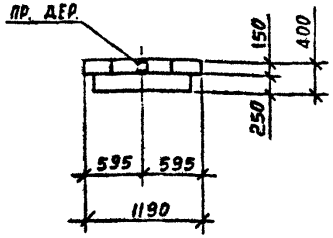

Вид панели дан с внутренней стороны.
Опалубочные узлы см. I.090.I-7с.2-2 ДI.
Пространственные каркасы см. I.090.I-7с.2-2 66
Пробки деревянные по ГОСТ 8486-66[XX].

Марка панели	Марка пространственного каркаса	Расход материалов, м³			Масса, т
		Бетон легкий В5 D II00	Раствор цемент. М100	Пр.дер. 50х100 L=100	
ПСП I2.I0.4-П-С	КПП I2.I0	0,40	0,04	0,002	0,3I

Разраб.	Берошвили			I.090.I-7с.2-2 29
Проверил	Шелия			
ГИП	Бурджанадзе			
Нач.отд.	Бахтадзе			Панель ПСП I2.I0.4-П-С
Н.контр.	Маргарян			ТбилЗНИИЭП

Стадия: Р | Лист | Листов: I

Копировал Формат А4

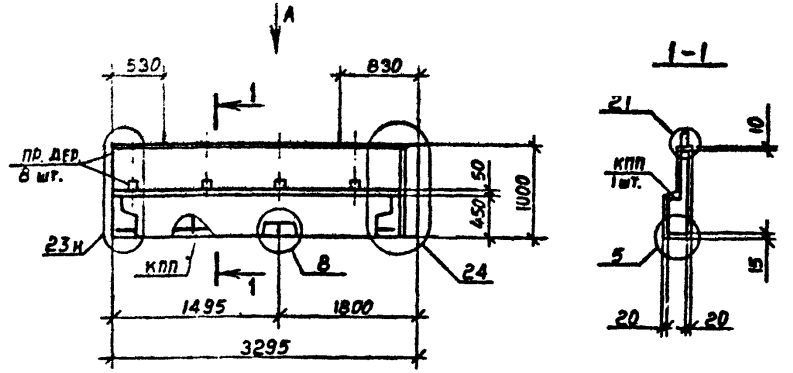

Вид А

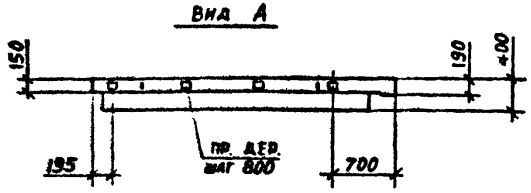

Вид панели дан с внутренней стороны.
Опалубочные узлы см. I.090.I-7с.2-2 ДI.
Пространственные каркасы см. I.090.I-7с.2-2 67
Пробки деревянные по ГОСТ 8486-66[XX].

Марка панели	Марка пространственного каркаса	Расход материалов, м³			Масса, т
		Бетон легкий В5 D II00	Раствор цемент. М100	Пр.дер. 50х100 L=100	
ПСП 33.I0.4-П-С	КПП 33.I0	0,78	0,06	0,004	0,89

Разраб.	Берошвили			I.090.I-7с.2-2 30
Проверил	Шелия			
ГИП	Бурджанадзе			
Нач.отд.	Бахтадзе			Панель ПСП 33.I0.4-П-С
Н.контр.	Маргарян			ТбилЗНИИЭП

Стадия: Р | Лист | Листов: I

Копировал Формат А4

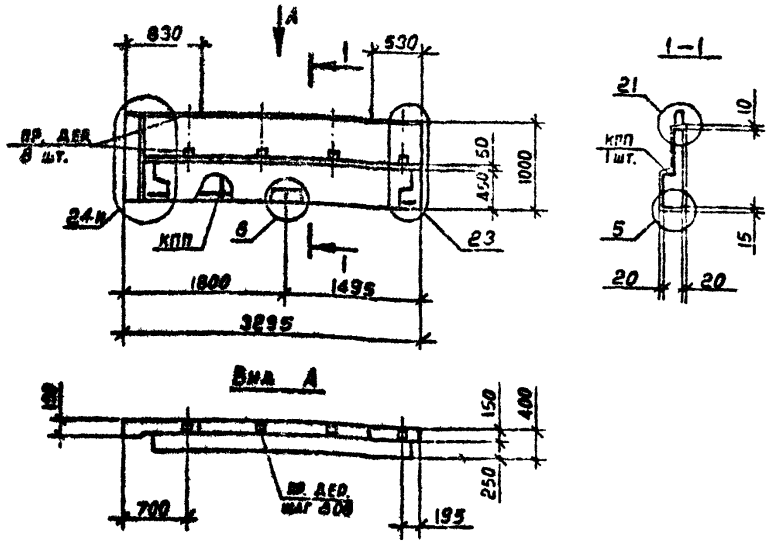

Вид панели дан с внутренней стороны.
Опалубочные узлы см.I.090.I-7с.2-2 ДI.
Пространственные каркасы см. I.090.I-7с.2-2 68
Пробки деревянные по ГОСТ 8486-66**.

Марка панели	Марка пространственного каркаса	Расход материалов, м³ Бетон легкий В5 D II00	Растворцемент. М100	Пр.дер. 50х100 L=100	Масса, т
2ПСП 33.I0.4-П-С	2КПП 33.I0	0,78	0,06	0,004	0,89

Разраб.	Берошвили			I.090.I-7с.2-2 3I
Проверил	Шелия			
ГИП	Бурджанадзе			
Нач.отд.	Бахтадзе			Панель 2ПСП 33.I0.4-П-С
Н.контр.	Меркарян			Стадия: Р; Лист; Листов: I; ТбилЗНИИЭП

Копировал Формат А4

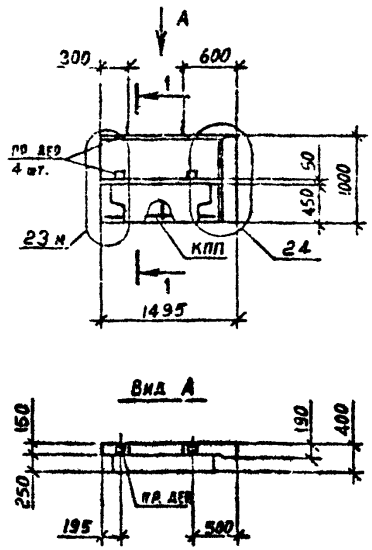

Вид панели дан с внутренней стороны.
Опалубочные узлы см. I.090.I-7с.2-2 ДI.
Пространственные каркасы см. I.090.I-7с.2-2 69
Пробки деревянные по ГОСТ 8486-66**.

Марка панели	Марка пространственного каркаса	Расход материалов, м³ Бетон легкий В5 D II00	Растворцемент. М100	Пр.дер. 50х100 L=100	Масса, т
IIСП I5.I0.4-П-С	IКПП I5.I0	0,34	0,03	0,002	0,39

Разраб.	Берошвили			I.090.I-7с.2-2 32
Проверил	Шелия			
ГИП	Бурджанадзе			
Нач.отд.	Бахтадзе			Панель IIСП I5.I0.4-П-С
Н.контр.	Меркарян			Стадия: Р; Лист; Листов: I; ТбилЗНИИЭП

Копировал Формат А4

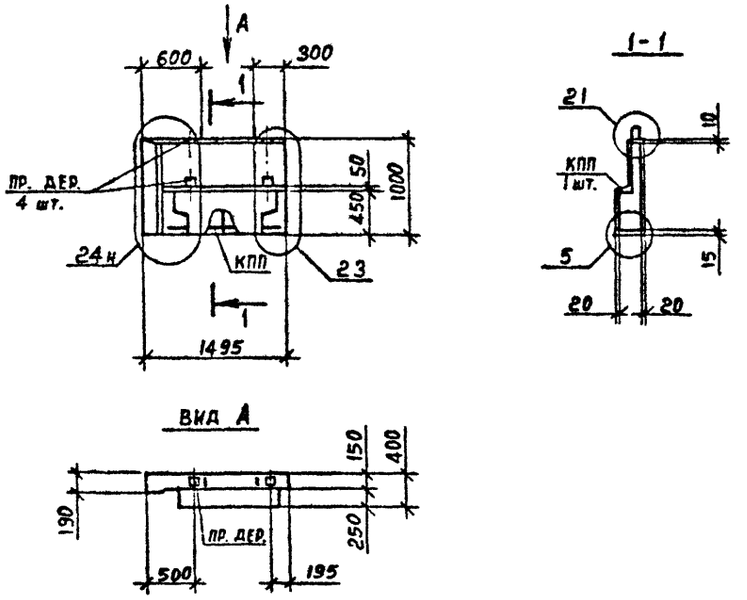

Вид панели дан с внутренней стороны.
Опалубочные узлы см. I.090.I-7с.2-2 ДI.
Пространственный каркас см. I.090.I-7с.2-2
Пробки деревянные по ГОСТ 8486-66^{XX}.

Марка панели	Марка пространственного каркаса	Расход материалов, м^3			Масса, т
		Бетон легкий В5 D II00	Раствор цемент. MI00	Пр.дер. 50х100 L =I00	
2ПСП I5.I0.4-П-С	2КПП I5.I0	0,34	0,03	0,002	0,36

Разраб.	Берашвили		2.10.9с
Провери	Шелия		2.10.9с
ГИП	Бурджанадзе		2.10.9с
Нач.отд.	Бахтадзе		2.10.9с
Н.контр.	Маркарян		2.10.9с

I.090.I-7с.2-2 33

Панель
2ПСП I5.I0.4-П-С

Стадия	Лист	Листов
Р		I

ТбилЗНИИЭП

Взам. инв. №
Подпись и дата
Инв. № подл

Копировал Формат А4

Взам. инв. №
Подпись и дата
Инв. № подл

Разраб.			2.10.9с
Провери			2.10.9с
ГИП	Бурджанадзе		2.10.9с
Нач.отд.	Бахтадзе		2.10.9с
Н.контр.	Маркарян		2.10.9с

Стадия	Лист	Листов
Р		

ТбилЗНИИЭП

Копировал Формат А4

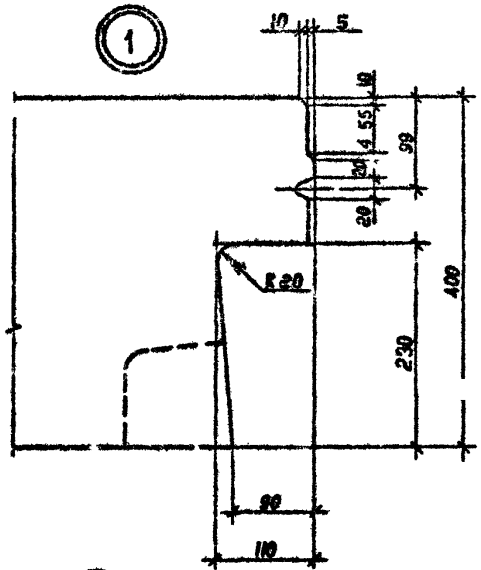

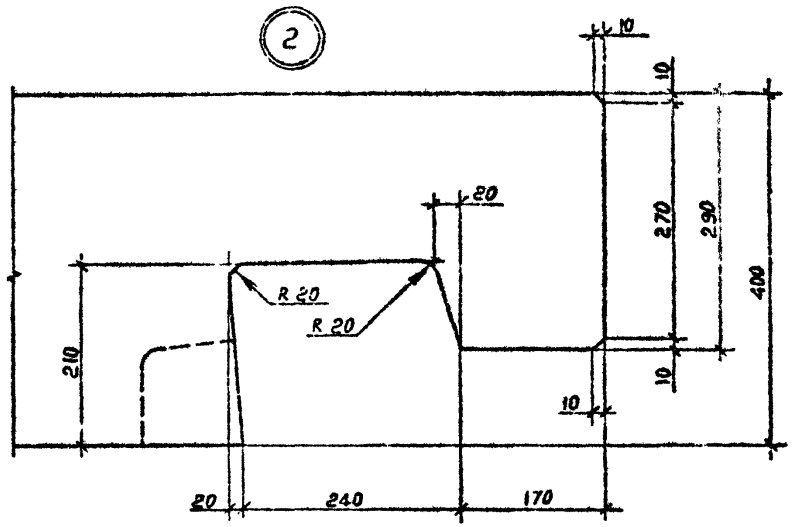

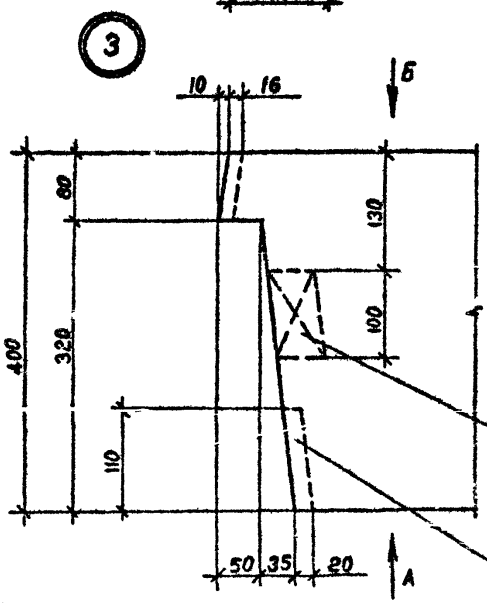

Пробка деревянная антисептированная 100х50, L =50

Борозда для подоконной доски

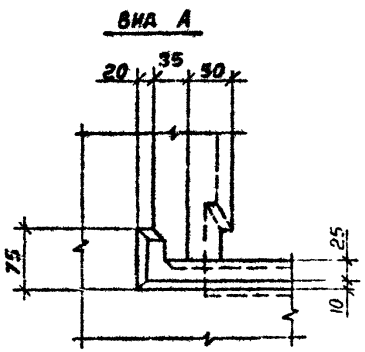

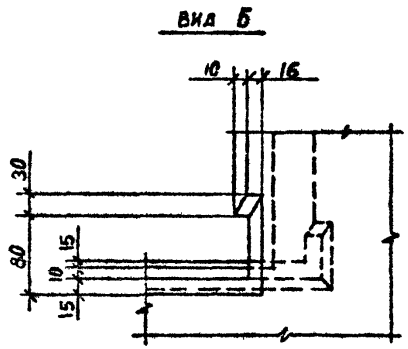

Разраб.	Берошвили		
Проверил	Шелия		
ГИП	Бурджанадзе		
Нач.отр.	Бахтадзе		
Н.контр.	Маркарян		

I.090.I-7с.2-2 ДЧ

Узлы опалубочные

Стадия	Лист	Листов
Р	4	10

ТбилЗНИИЭП

Инв. № подл. | Подпись | Взам. инв. №

Копировал

Формат А3

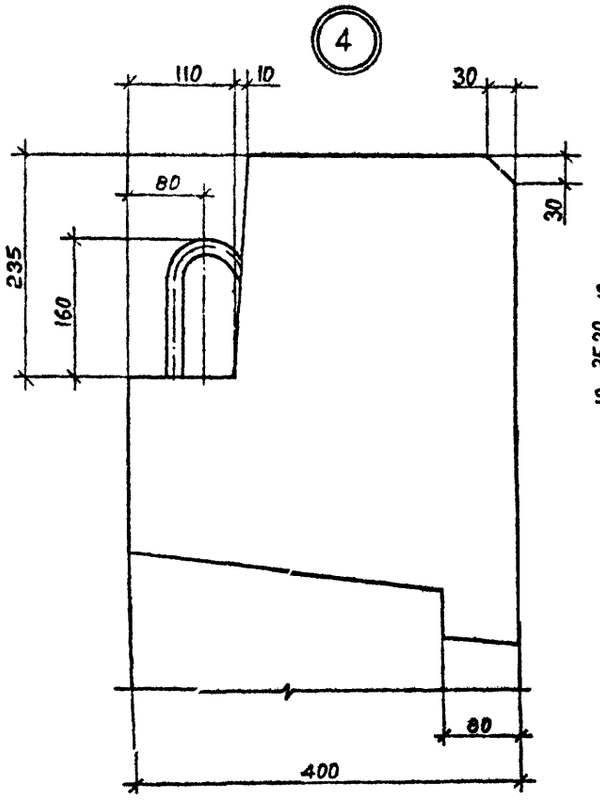

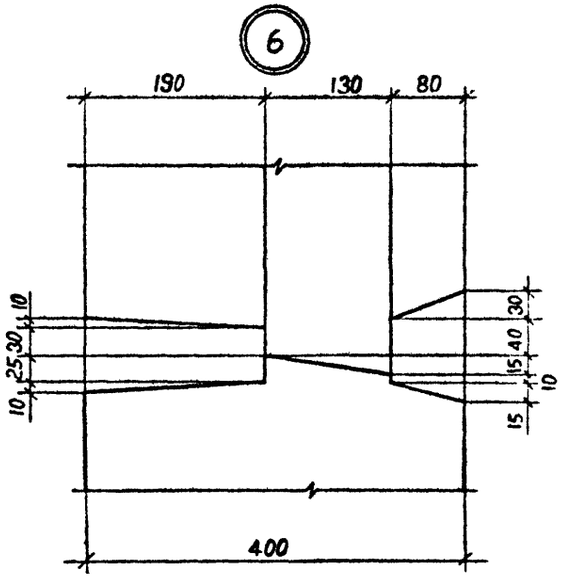

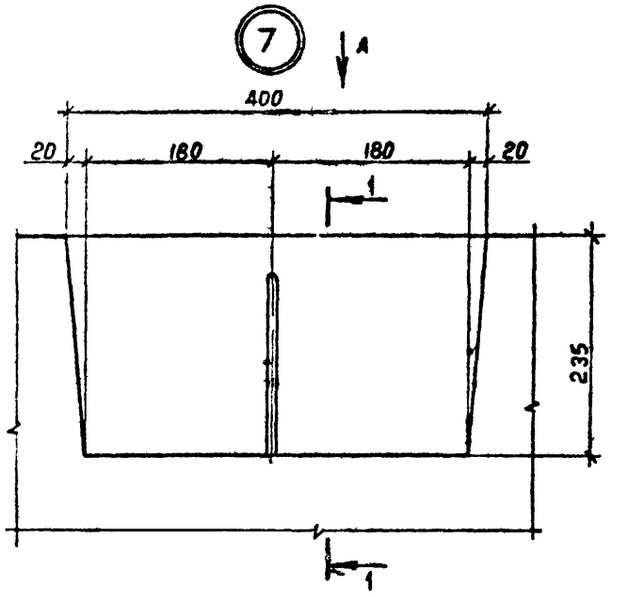

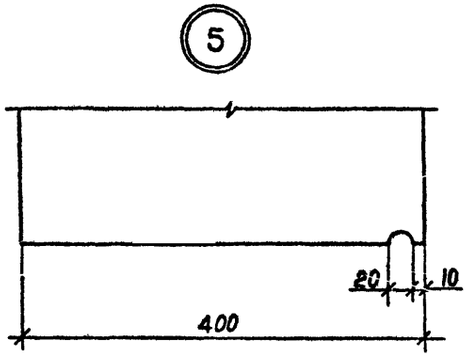

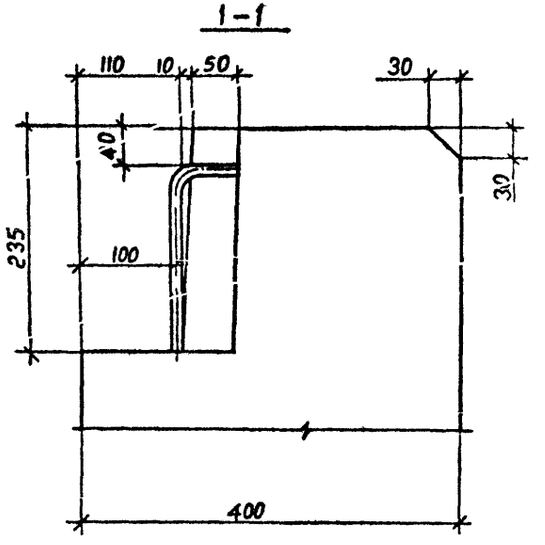

Вид А

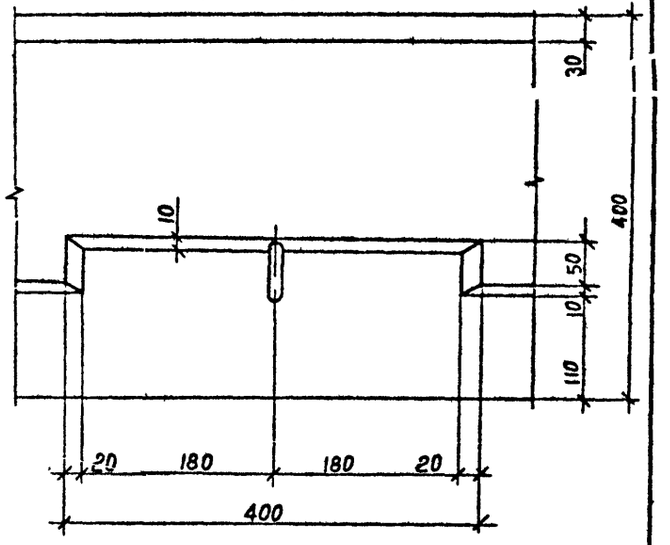

Инв. № подл. | Подпись и дата | Взам. инв. №

	I.090.I-7с.2-2 ДI	Лист 2

Копировал Формат А3

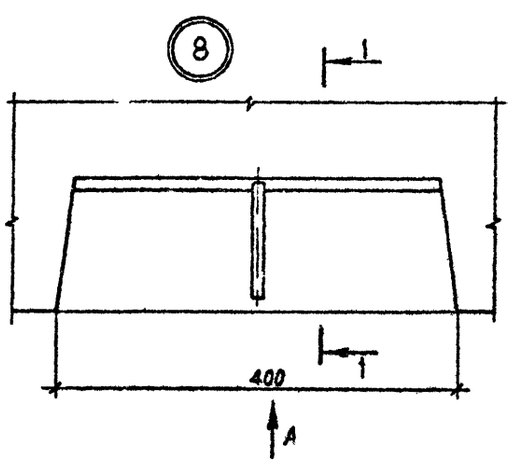

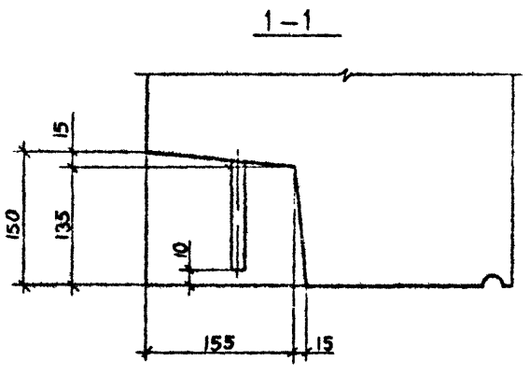

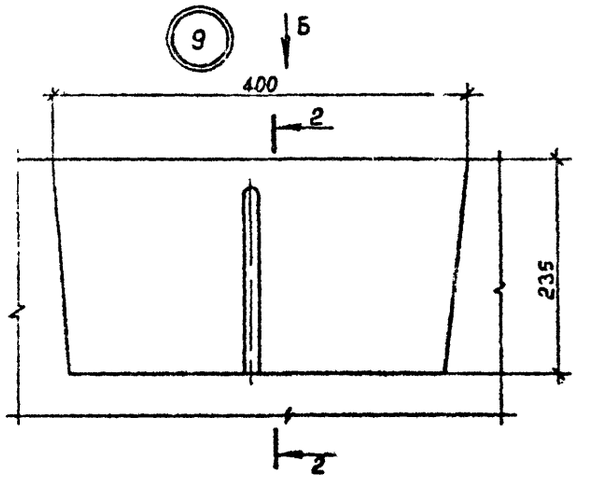

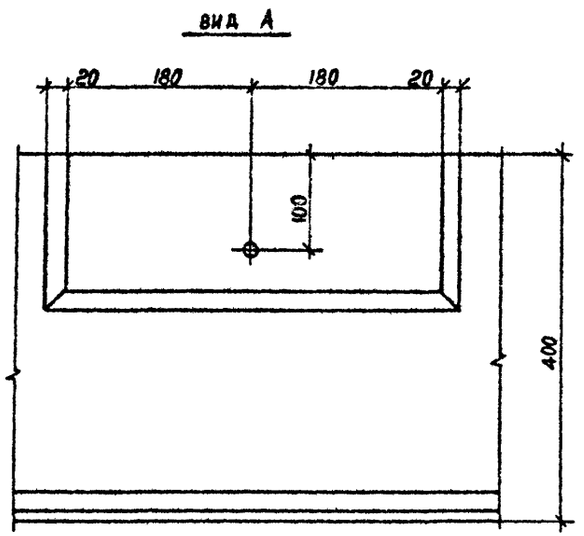

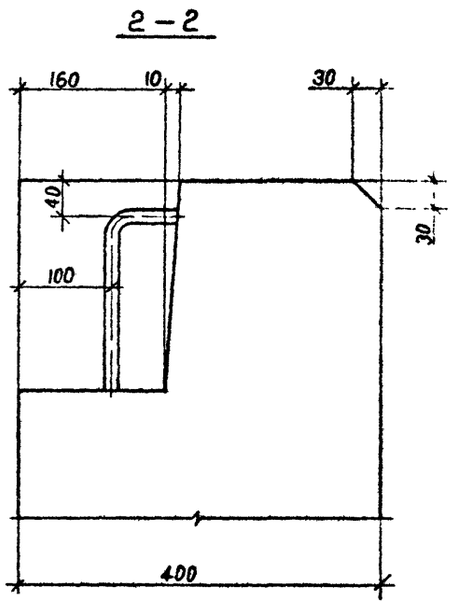

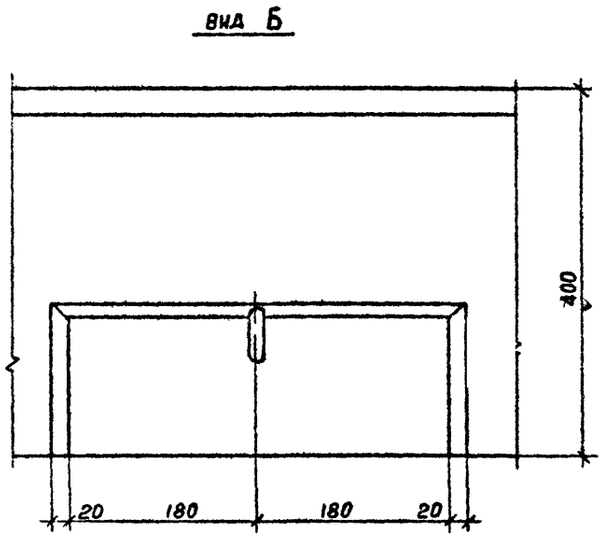

т.к. I.090.I-7с. вып.2-2

Инв. № подл. | Подпись и дата | Взам. инв. №

I.090.I-7с.2-2 ДI	Лист 3

Копировал Формат А3

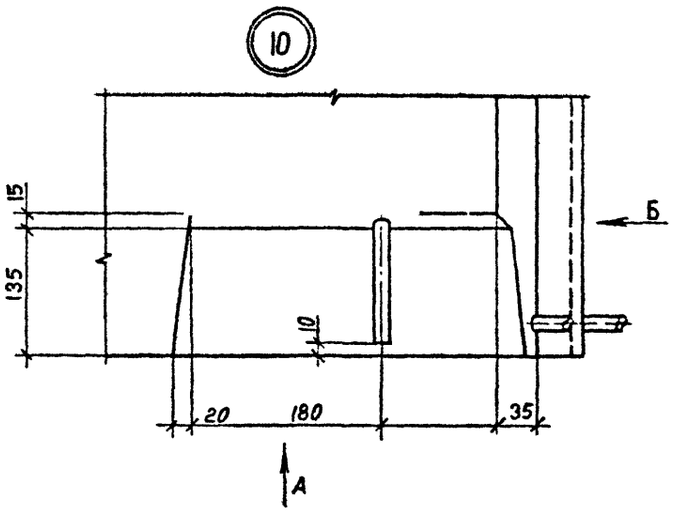

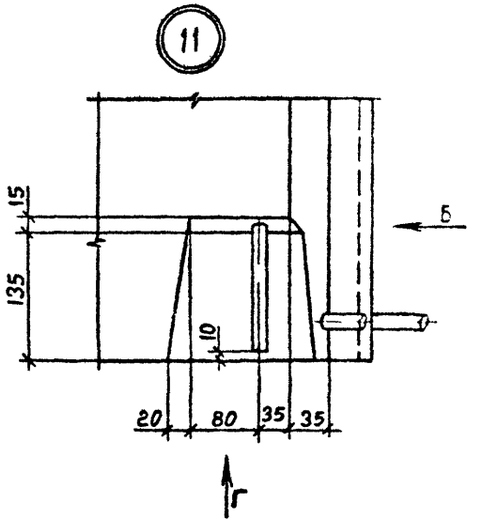

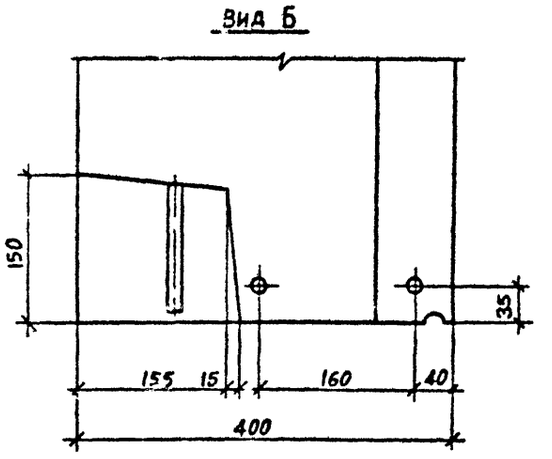

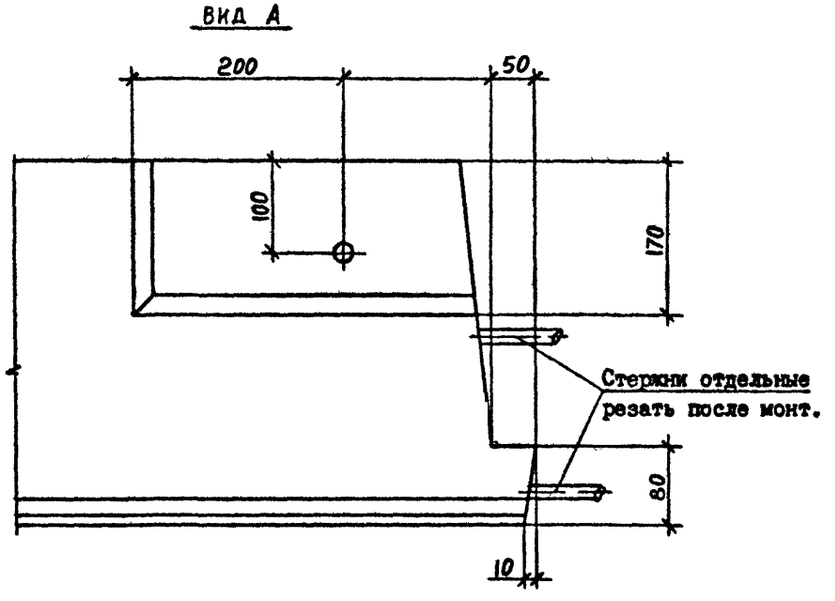

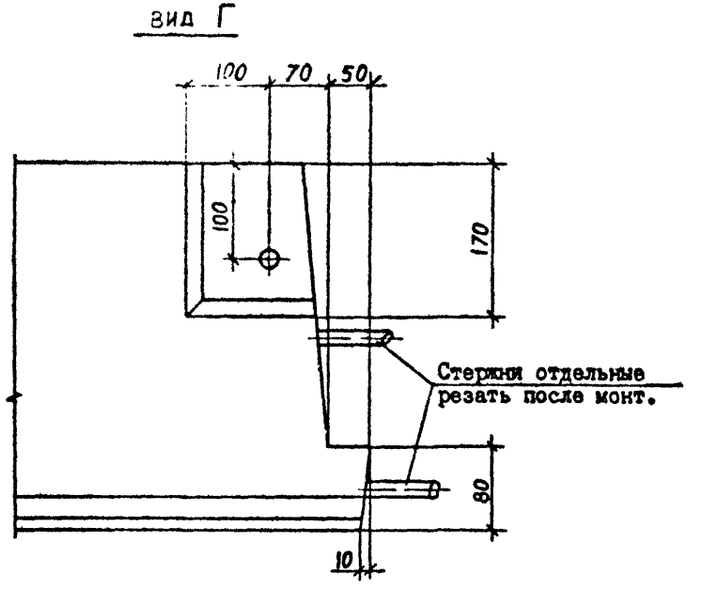

т.к. I.090.I-7с вып.2-2

Инв. № подл. | Подпись и дата | Взам. инв. №

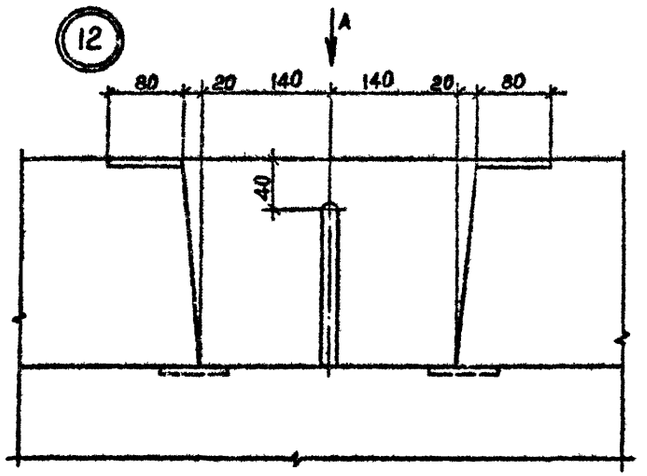

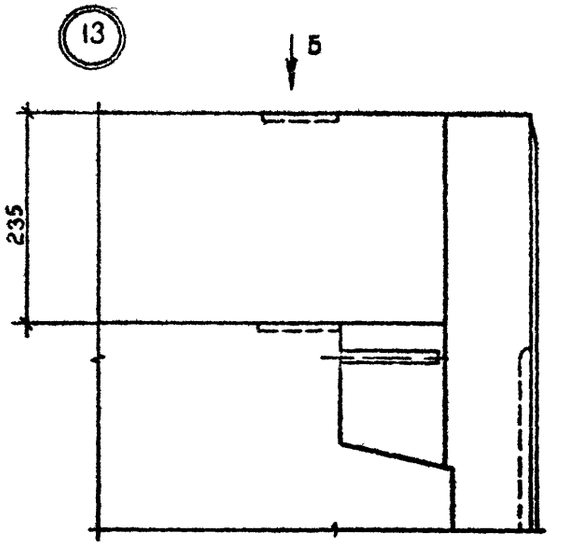

Вид А

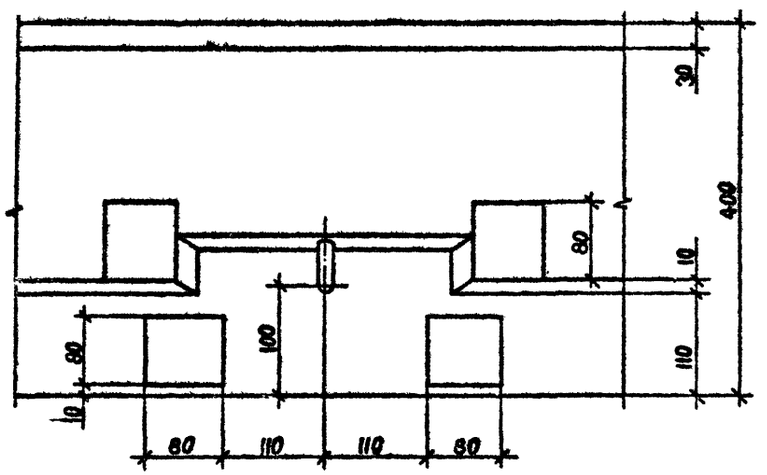

Вид Б

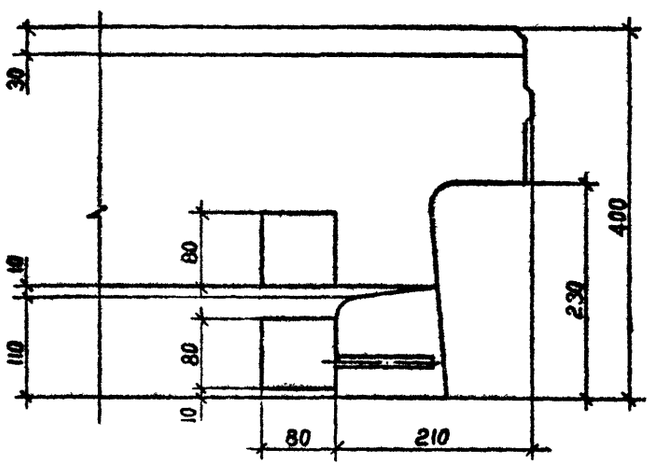

Инв. № подл. | Подпись и дата | Взам. инв. №

т.к. 1.090.1-7с вып. 2-2

14

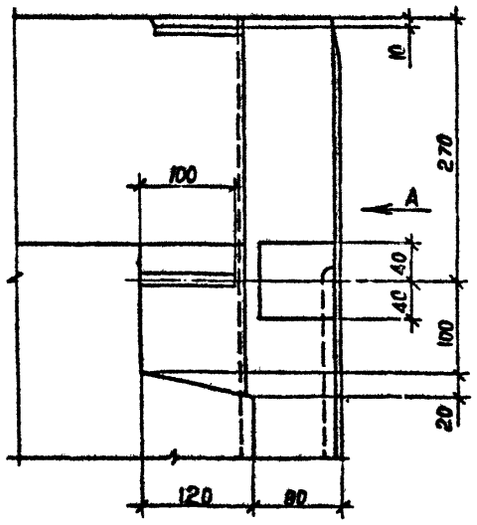

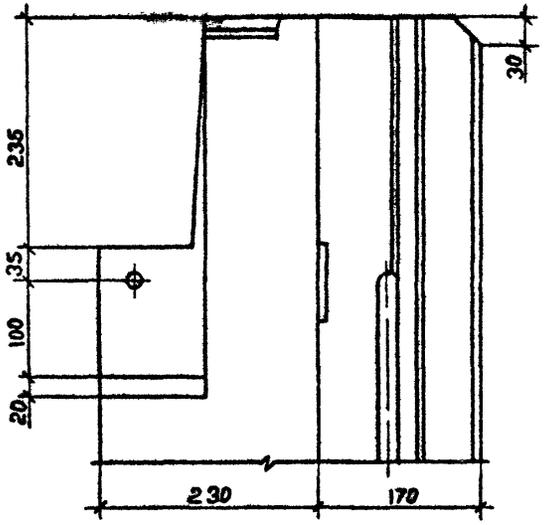

15

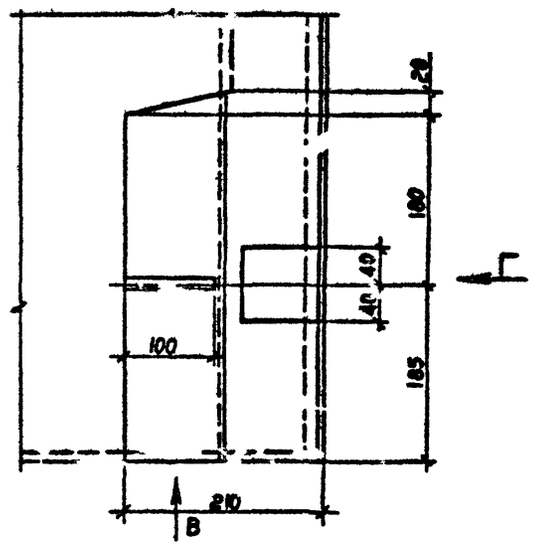

ВИД Б

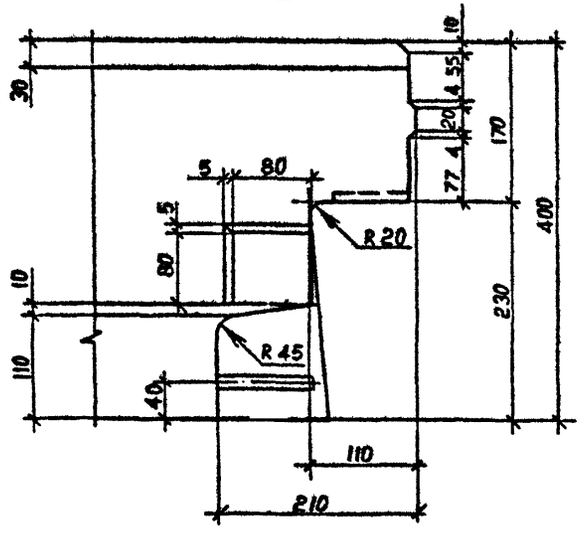

ВИД Г

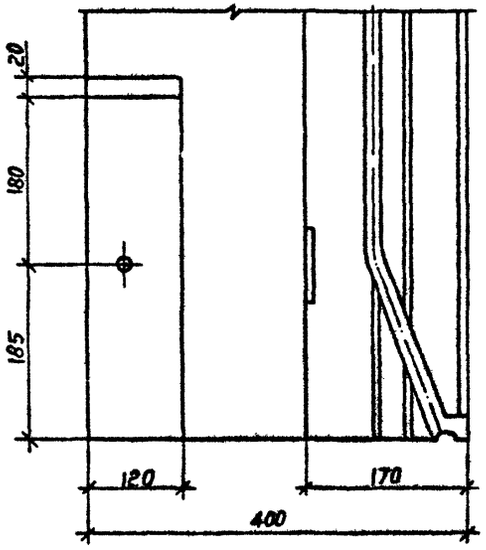

ВИД В

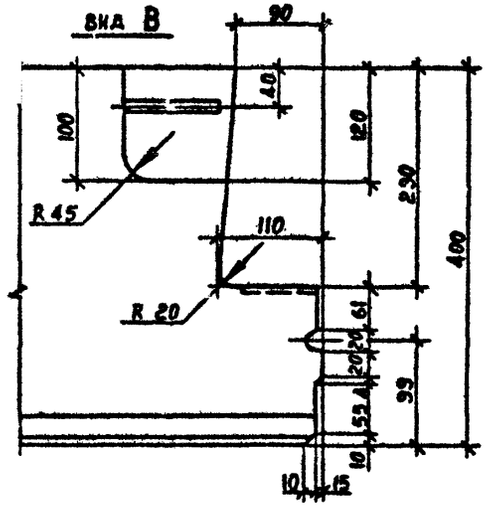

Инв. № подл. | Подпись и дата | Взам. инв. №

1.090.1-7с.2-2 ДІ	Лист 6

Копировал Формат А3

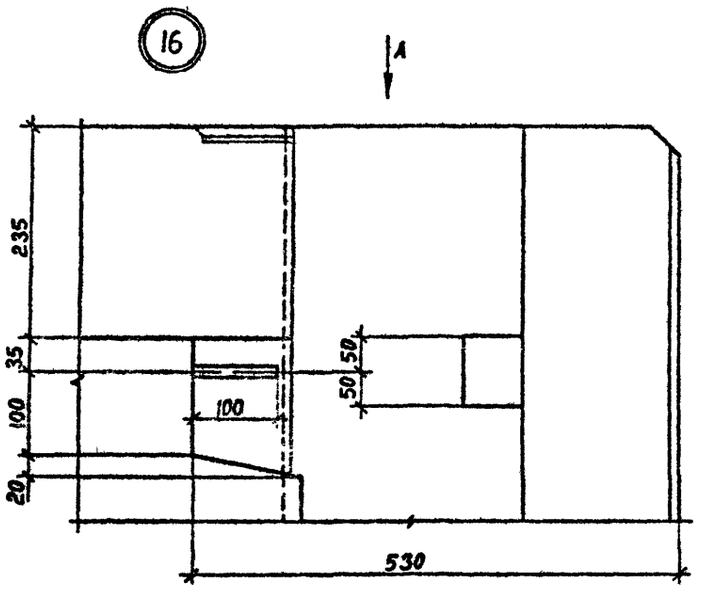

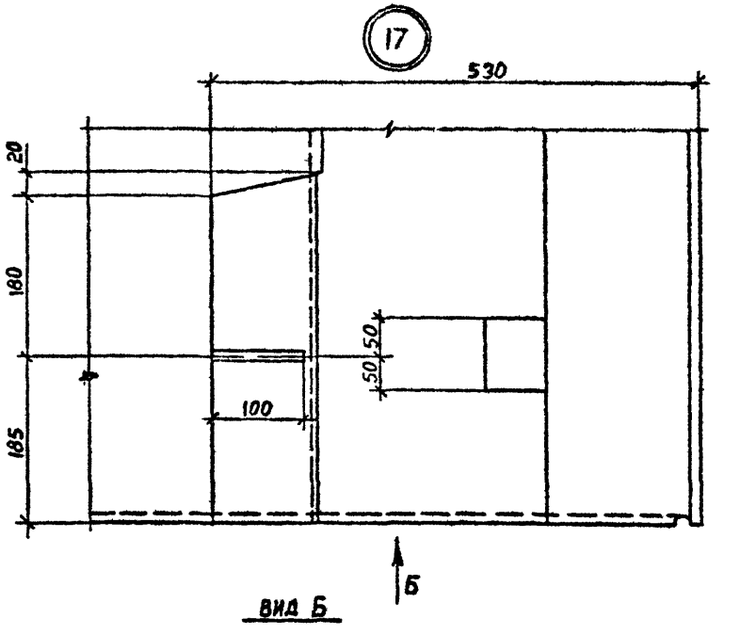

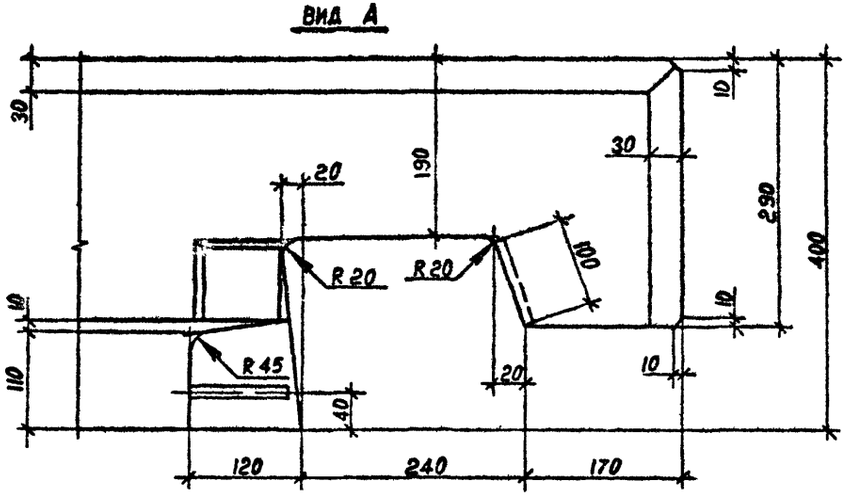

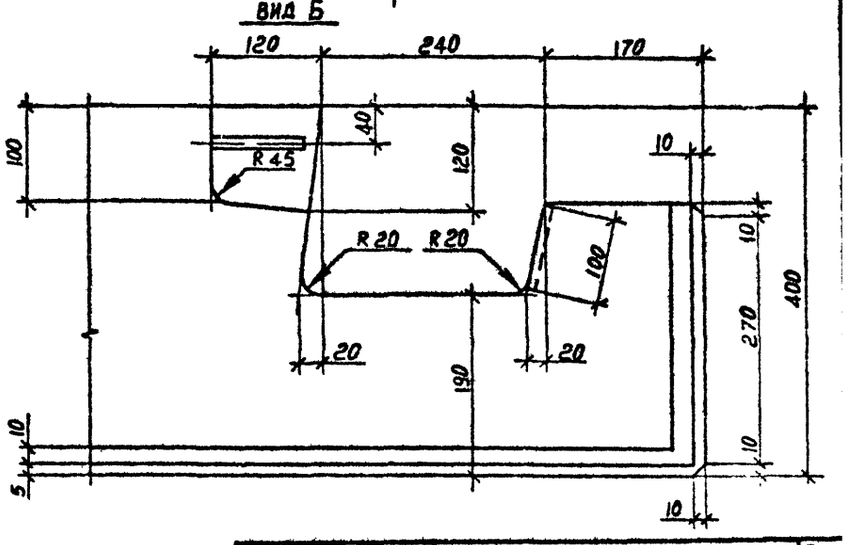

т.н. 1.090.1-7с вып.2-2

Инв. № подл. | Подпись и дата | Взам. инв. №

1.090.1-7с.2-2 ДІ	Лист 7

Копировал

Формат А3

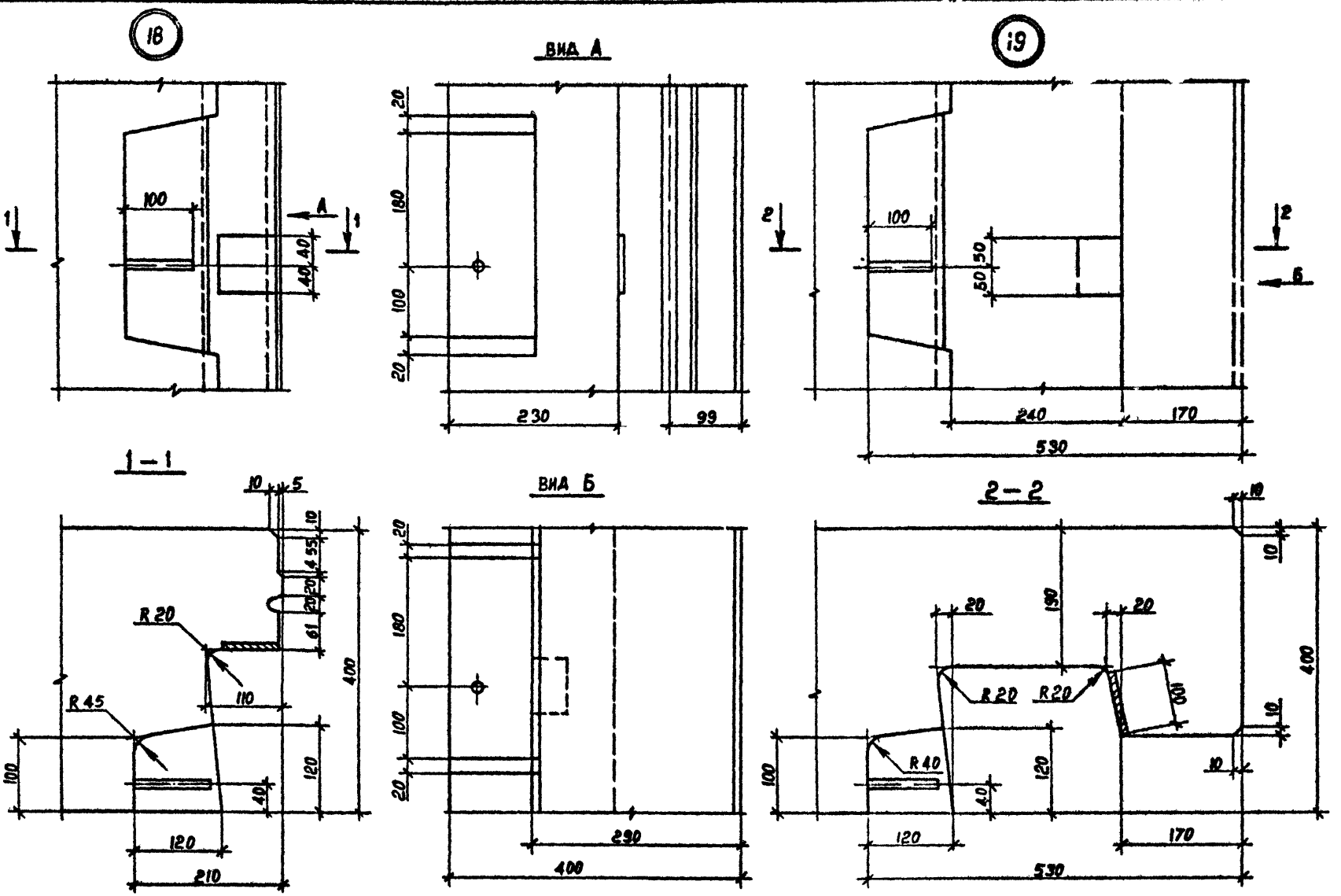

т.к. 1.090.1-7с вып.2-2

Инв. № подл.	Подпись и дата	Взам. инв. №

1.090.1-7с.2-2.ИИ

Лист 8

Копировал

Формат А3

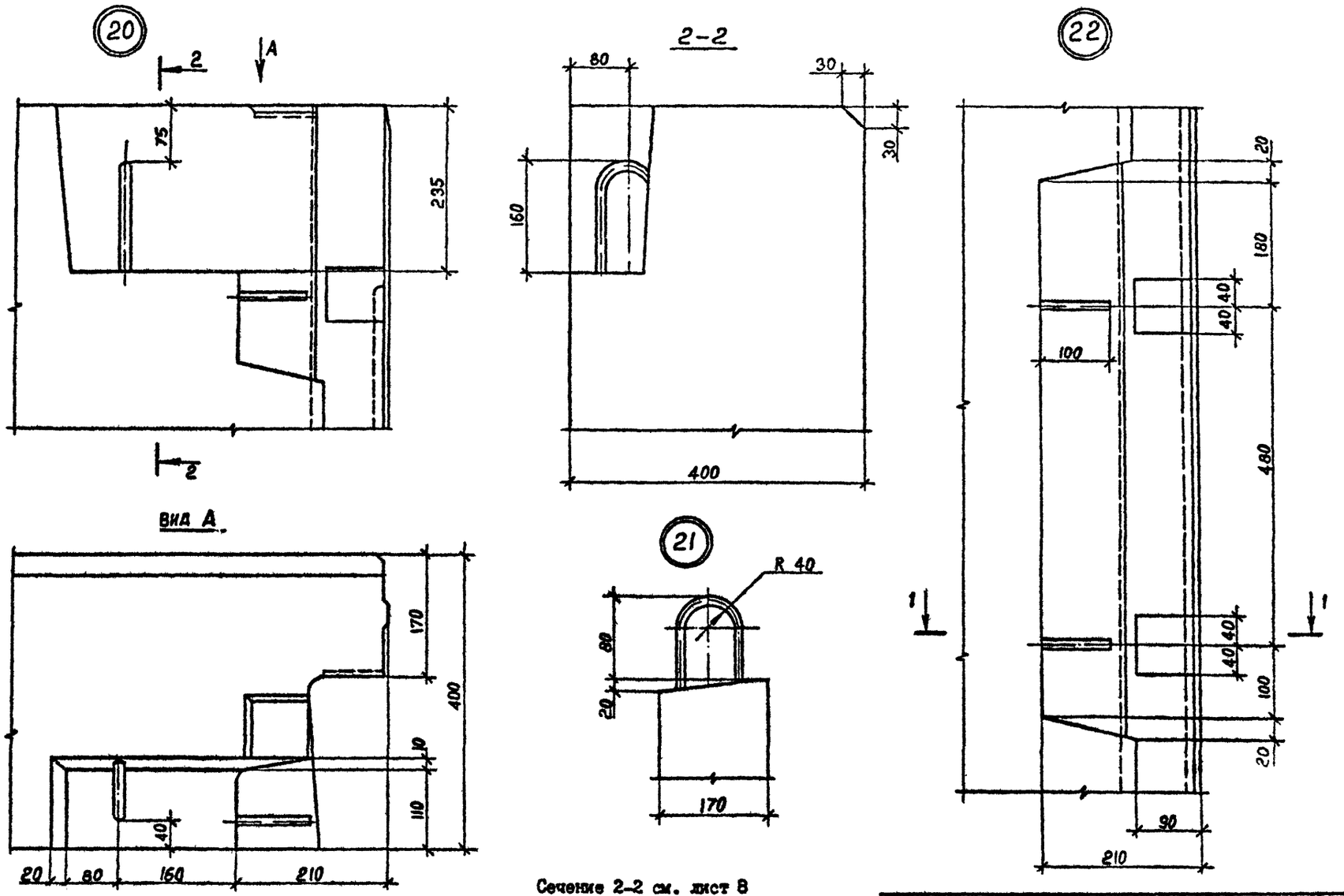

Сечение 2-2 см. лист 8

I.090.I-7c.2-2	Лист 9

Т.к. I.090.I-7c вып.2-2

Инв № подл. | Подпись и дата | Взам. инв. №

Копировал Формат А3

т.к. 1.090.1-7с.2-2

(23)

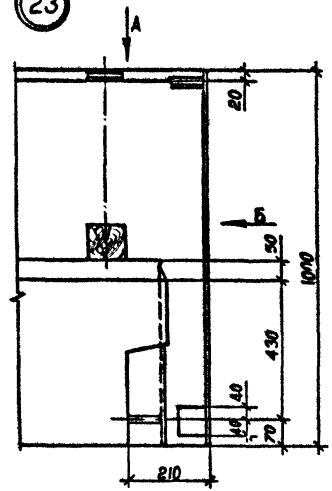

Вид А

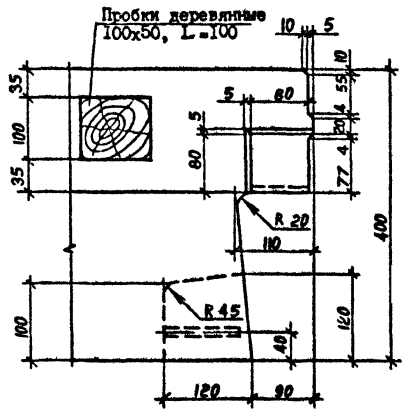

Вид Б

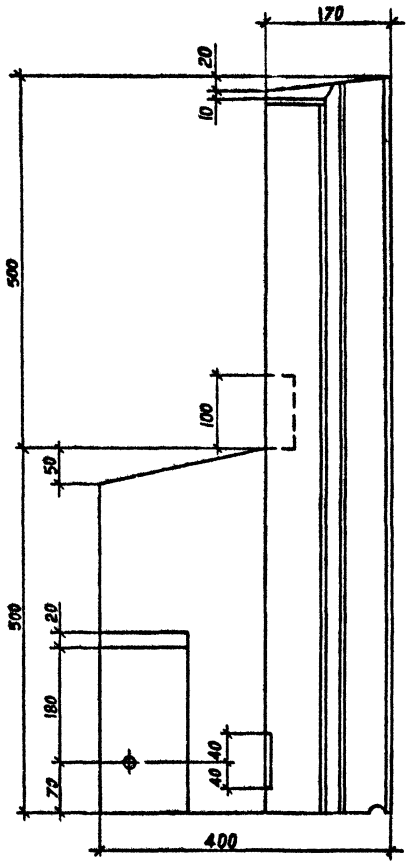

(24)

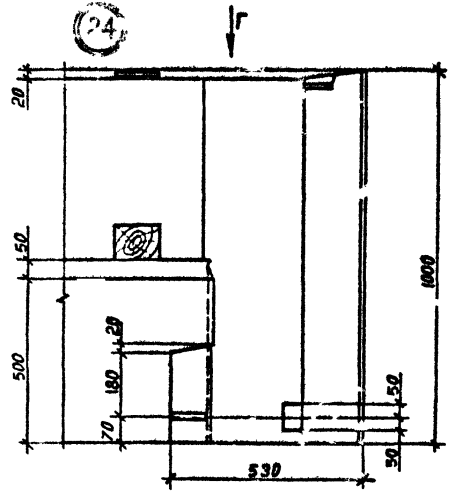

Пробки деревянные
100х50, L=100

Вид Г

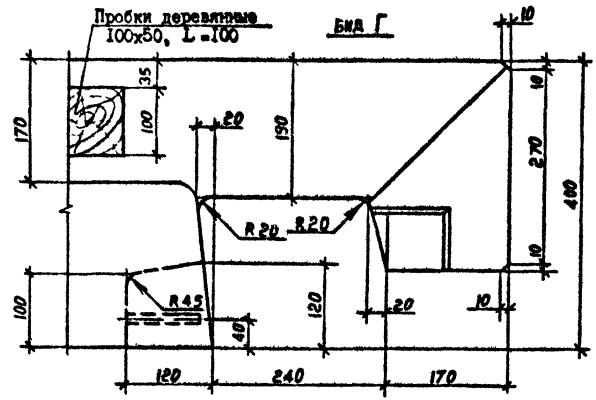

Инв. № подл. | Подпись и дата | Взам. инв. №

	I.090.I-7с.2-2 ДI	Лист 10

Копировал

Формат А3

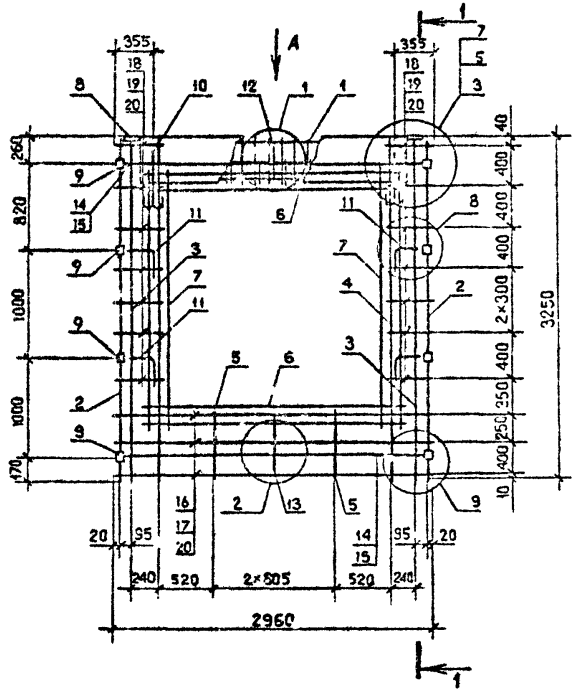

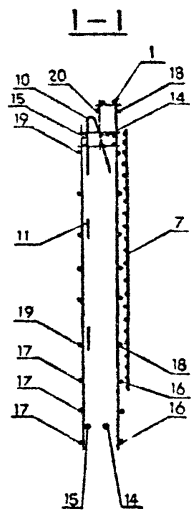

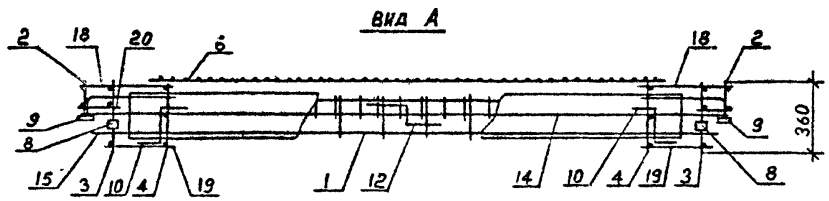

Поз.	Наименование	Количество IКП0 30.33 -I	Количество IКП0 30.33 -2	Обозначение документа
I	Каркас укр.сб.СКР1	I	-	I.090.I-7с.2-2 7I
	СКР2	-	I	7I
2	Каркас КР8	2	2	80
3	КР2	2	2	77
4	КР6	2	2	78
5	КР10	2	2	80
6	Сетка С16	2	2	90
7	С16	2	2	90
8	Изделие заклад. МН1	2	2	92
9	МН2	8	8	92
I0	Петля строповоч.СП4	2	2	96
II	Стержень анкерн. АН1	4	4	94
I2	АН2	I	I	94
I3	АН3	I	I	94
I4	Ф10 А-I; L =2950; I,82	2	2	Без чертежа
I5	Ф10 А-I; L =2770; I,7I	2	2	Без чертежа
I6	Ф5 Вр-I; L =2960; 0,46	3	3	Без чертежа
I7	Ф5 ВрI; L =2750; 0,43кг	3	3	Без чертежа
I8	Ф5 ВрI; L =430; 0,07кг	I4	I4	Без чертежа
I9	Ф5 ВрI; L =270; 0,04кг	I4	I4	Без чертежа
20	Ф5 ВрI; L =I30; 0,02кг	20	20	Без чертежа
	Масса каркаса: кг	69,27	70,53	

Технические требования см.I.090I-7с.2-2 ТТ.
Узлы см. I.090.I-7с.2-2 Д2
Арматура класса А-I по ГОСТ 578I-82*
Арматура класса Вр-I по ГОСТ 6727-80*
Опалубочный чертеж см. I.090.I-7с.2-2 0I

Разраб.	Берошвили		
Проверил	Шапия		
ГИП	Бурдиманадзе		
Нач.отд.	Бахтадзе		
Н.контр.	Маркарян		

I.090.I-7с.2-2 34

Каркас пространственный I КП0 30.33-I, IКП0 30.33-2

Стадия	Лист	Листов
Р		I

ТбилЗНИИЭП

Т.К. I.090.I-7с. Вып 2-2

Инв. № подл. | Подпись и дата | Взам. инв. №

Копировал

Формат А3

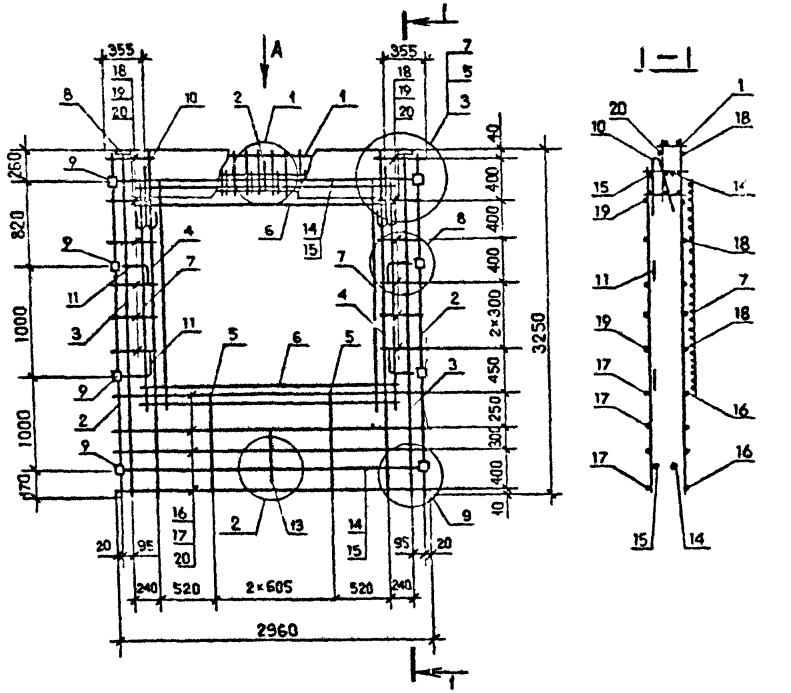

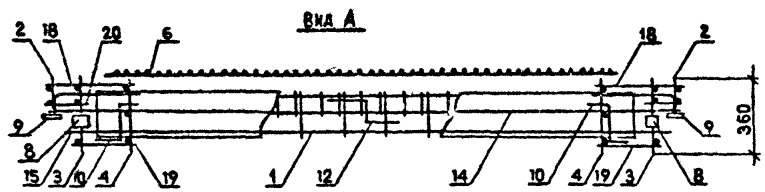

Поз.	Наименование	Кол. на изд. 2КП0 30.33 -I	Кол. на изд. 2КП0 30.33 -2	Обозначение документа
I	Каркас укр. сб.	СКР1 I	-	I 090.I-7с.2-2 71
		СКР2 -	I	71
2	Каркас	КР5 2	2	80
3		КР2 2	2	77
4		КР6 2	2	78
5		КР11 2	2	80
6	Сетка	С16 2	2	90
7		С15 2	2	90
8	Изделие заклади.	МН1 2	2	92
9		МН2 8	8	92
I0	Петля строповоч.	СП4 2	2	96
II	Стержень анкери.	АН1 4	4	94
I2		АН2 I	-	94
I3		АН3 I	-	94
I4	Ф10А-I; L=2950;	I,82кг 2	2	раз чертежа
I5	Ф10А-I; L=2770;	I,7Iкг 2	2	Без чертежа
I6	Ф5Вр-I; L=2960;	0,46кг 4	4	Без чертежа
I7	Ф5Вр-I; L=2750;	0,43кг I2	I2	Без чертежа
I8	Ф5Вр-I; L=430;	0,07кг I2	I2	Без чертежа
I9	Ф5Вр-I; L=270;	0,04кг I2	I2	Без чертежа
20	Ф5Вр-I; L=I30;	0,02кг 20	20	Без чертежа
	Масса каркаса кг	69,66	70,92	

Технические требования см. I.090.I-7с.2-2 ТТ
Узлы см. I.090.2-2 Д2
Арматура класса А-I по ГОСТ 5781-82*
Арматура класса Вр-I по ГОСТ 6727-80*
Опалубочный чертеж см. I.090.I-7с.2-2 ОI

Разраб.	Берошвили		1990
Проверил	Шелия		1990
ГИП	Бурджанадзе		1990
Нач.отд.	Бахтадзе		1990
Н.контр.	Маркарян		1990

I.090.I-7с. 2-2 35

Каркас пространственный 2КП0 30.33-I, 2КП0 30.33-2

Стадия	Лист	Листов
Р		

ТбилЗНИИЭП

Инв. № подл. | Подпись и дата | Взам. инв. №

Копировал

Формат А3

ТК.1090.1-7с вып. 2-2

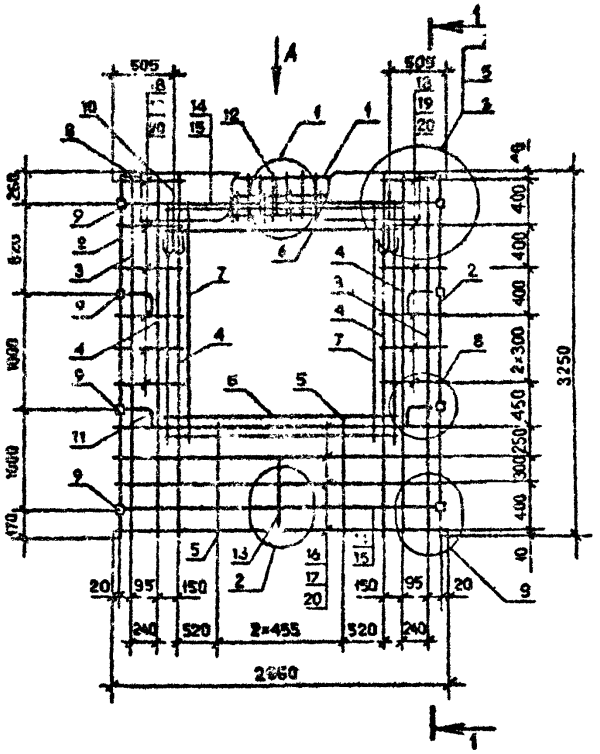

1—1

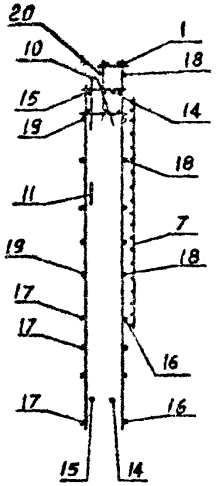

Вид А

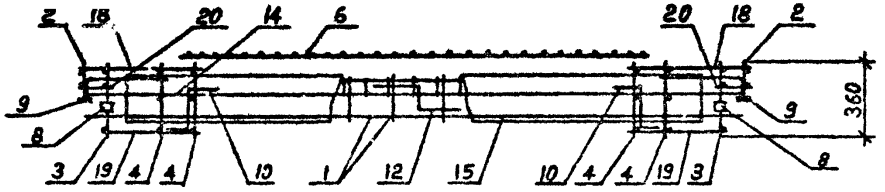

Поз.	Наименование	Количество ЗКПО 30.33-1	Количество ЗКПО 30.33-2	Обозначение документа
1	Каркас укр.сб. КР3	1	-	I.090.I-7с.2-2 72
	КР4	-	1	73
2	Каркас КР8	2	2	80
3	КРI	2	2	77
4	КР5	4	4	78
5	КРII	2	2	80
6	Сетка С15	2	2	90
7	С15	2	2	90
8	Изделие заклади. МН1	2	2	92
9	МН2	8	8	92
10	Петля строповоч. СП4	2	2	96
11	Стержень анкерн. АН1	4	4	94
12	АН2	1	1	94
13	АН3	1	1	94
14	Ø10АI; L=2960; 1,82кг	2	2	Без чертежа
15	Ø14АI; L=2770; 1,71кг	2	2	
16	Ø5ВрI; L=2960; 0,46кг	4	4	
17	Ø5ВрI; L=2750; 0,43кг	4	4	
18	Ø5ВрI; L=580; 0,09кг	12	12	
19	Ø5ВрI; L=420; 0,06кг	12	12	
20	Ø5ВрI; L=130; 0,02кг	20	20	
	Масса каркаса кг	61,89	66,91	

Технические требования см. I.090.I-7с.2-2 ТТ
Узлы см. I.090.I-7с.2-2 Д2
Арматура класса АI по ГОСТ 5781-82*
Арматура класса ВрI по ГОСТ 6727-80*
Опалубочный чертеж см. I.090.I-7с.2-2

Разраб.	Верошаили		
Проверил	Шелия		
ГИП	Бурджанадзе		
Нач.отд.	Бахтадзе		
Н.контр.	Маркарян		

I.090.I-7с.2-2 36

Каркас пространственный ЗКПО 30.33-1; ЗКПО 30.33-2

Стадия	Лист	Листов
Р		I

ТбилЗНИИЭП

Копировал

Формат А3

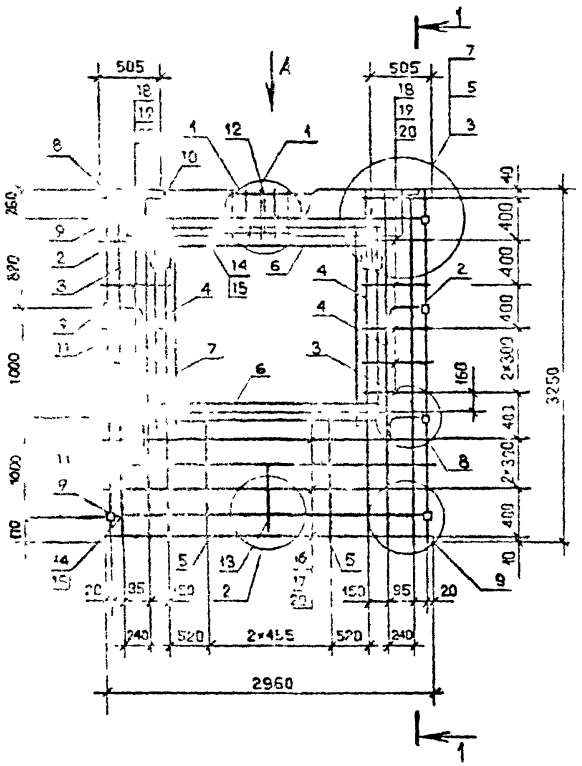

Поз.	Наименование	Колличество 4КП0 30.33 -I	Колличество 4КП0 30.33 -2	Обозначение документа
I	Каркас укр.сб. СКР3	I	-	I.090.I-7с.2-2 72
	СКР4	-	I	73
2	Каркас КР8	2	2	80
3	КРI	2	2	77
4	КР5	4	4	78
5	КР12	2	2	90
6	Сетка СI5	2	2	90
7	СI4	2	2	90
8	Изделие заклад. МНI	2	2	92
9	МН2	8	8	92
I0	Петля строповоч.СП5	2	2	96
II	Стержень анкери.АНI	4	4	94
I2	АН2	I	I	94
I3	АI3	I	I	94
I4	⌀I0АI; L=2950; I,82кг	2	2	Без чертежа
I5	⌀I0АI; L=2770; I,7Iкг	2	2	Без чертежа
I6	⌀5ВрI; L=2960; I,46кг	5	5	Без чертежа
I7	⌀5ВрI; L=2750; 0,43кг	5	5	Без чертежа
I8	⌀5ВрI; L=580; 0,09кг	I2	I2	Без чертежа
I9	⌀5ВрI; L=420; 0,06кг	I2	I2	Без чертежа
20	⌀5ВрI; L=I30; 0,02кг	20	20	Без чертежа
	Масса каркаса кг	64,I2	69,20	

Техническое требование см. I.090.I-7с.2-2 ТТ
Узлы см. I.090.I-7с.2-2 Д2
Арматура класса AI по ГОСТ 5781-82*
Арматура класса BpI по ГОСТ 6727-80*
Опалубочный чертеж см. I.090.I-7с.2-2

Разраб.	Берошвили			I.090.I-7с.2-2 37	
Проверил	Шалия				
ГИП	Бурджанадзе				
Нач.отд.	Бахтадзе			Стадия / Лист / Листов	
					I
				Каркас пространственный 4КН0 30.33-I; 4КП0 30.33-2	ТбилЗНИИЭП
Н.контр.	Маркарян				

Копировал

Формат А3

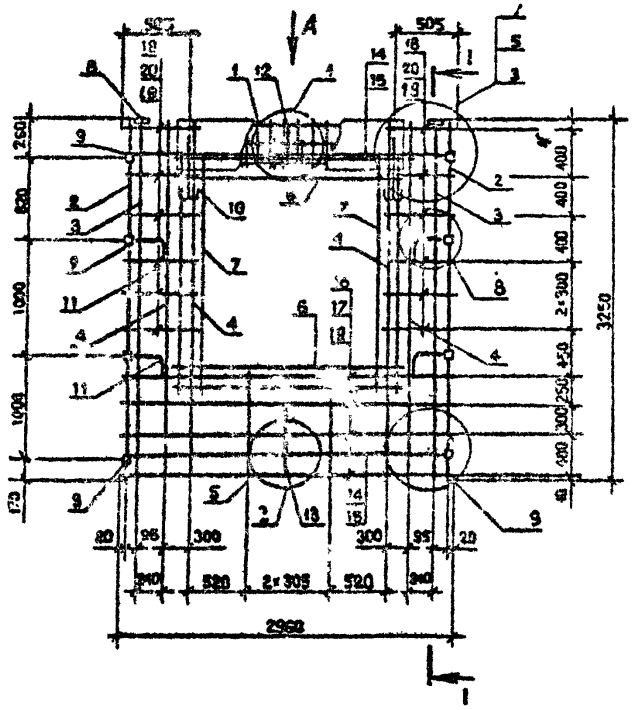

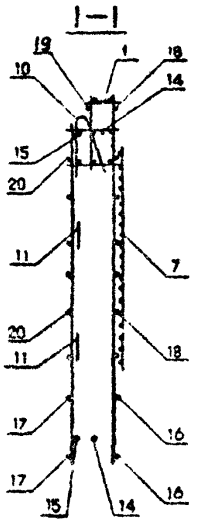

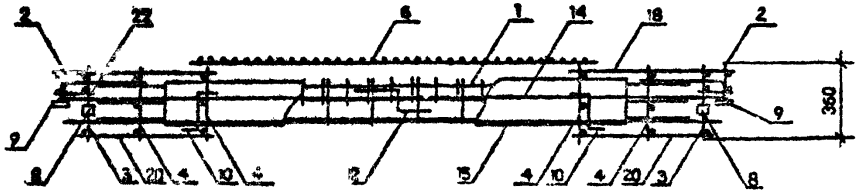

Вид А

Поз	Наименование	Кол.шт. 5ПКО 30.33-2	Обозначение документа
I	Каркас укр. сб. СКРI	I	I.090.I-7с 2-2 7I
2	Каркас КР8	2	80
3	КРI	2	77
4	КР5	4	78
5	КРII	2	80
6	Сетка СI4	2	90
7	СI5	2	90
8	Изделие заклад. МНI	2	92
9	МН2	8	92
I0	Петля строповоч.СП5	2	96
II	Стержень анкерн.АНI	4	94
I2	АН2	I	94
I3	АН3	2	94
I4	Ø10АI; L=2950; I,82кг	2	Без чертежа
I5	Ø10АI; L=2770; I,7Iкг	2	Без чертежа
I6	Ø5ВрI; L=2960; 0,46кг	4	Без чертежа
I7	Ø5ВрI; L=2750; 0,43кг	4	Без чертежа
I8	Ø5ВрI; L=730; 0,IIкг	I2	Без чертежа
I9	Ø5ВрI; L=I30; 0,02кг	20	Без чертежа
20	Ø5ВрI; L=570; 0,09кг	I2	Без чертежа
	Масса каркаса	6I,9I	

Технические требования см. I.090.I-7с.2-2 ТТ
Узлы см. I.090.I-7с.2-2 ДД
Арматура класса АI по ГОСТ 5781-82*
Арматура класса ВрI по ГОСТ 6727-80*
Опалубочный чертеж см. I.090.I-7с.2-2 03

Разраб.	Берошвили			I.090.I-7с.2-2 38	
Проверил	Шелия				
ГИП	Бурджанадзе				
Нач.отд.	Бахтадзе			Каркас пространственный 5КПО 30.33-2	Стадия: Р; Лист: ; Листов: I
Н.контр.	Маркаран				ТбилЗНИИЭП

Копировал Формат А3

т.к. 1.090.1-7с вып.2-2

Инв.№ подл. | Подпись и дата | Взам. инв.№

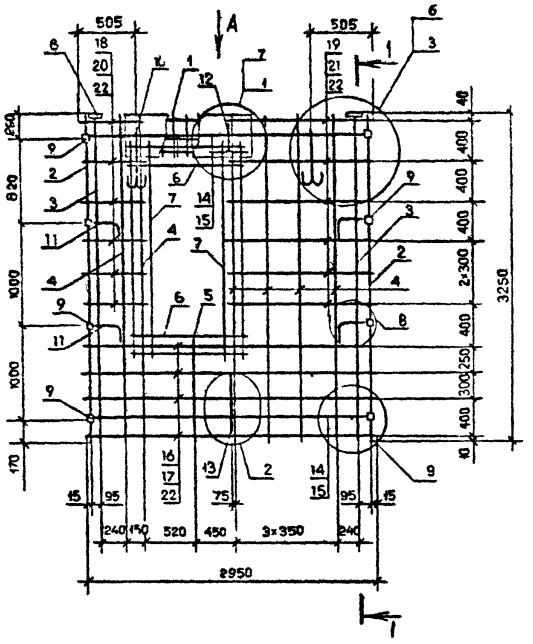

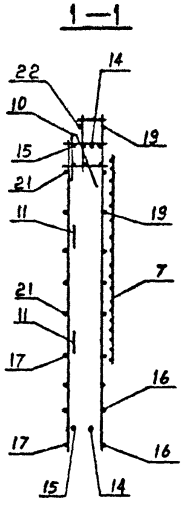

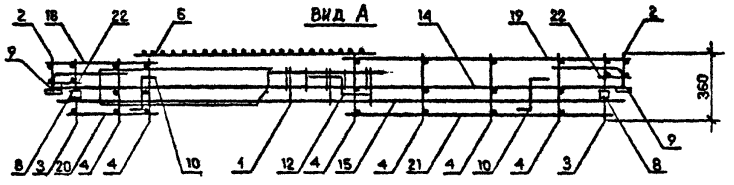

Поз.	Наименование	Кол.шт. 6КПО 30.33-2	Обозначение документа
I	Каркас укр. сб. СКР6	I	I.090.I-7с.2-2 75
2	Каркас КР8	2	80
3	КРI	2	77
4	КР5	I	78
5	КРII	I	80
6	Сетка СI3	2	90
7	СI5	2	90
8	Изделие закладн. МНI	2	92
9	МН2	8	92
I0	Петля строповоч. СП5	2	96
II	Стержень анкерн. АНI	4	94
I2	АН2	I	94
I3	АН3	I	94
I4	ФIOАI; L=2950; I,82кг	2	Без чертежа
I5	ФIOАI; L=2770; I,7Iкг	2	Без чертежа
I6	Ф5ВрI; L=2960; 0,46кг	4	Без чертежа
I7	Ф5ВрI; L=2750; 0,43кг	4	Без чертежа
I8	Ф5ВрI; L=580; 0,09кг	6	Без чертежа
I9	Ф5ВрI; L=I480; 0,23кг	6	Без чертежа
20	Ф5ВрI; L=420; 0,06кг	6	Без чертежа
2I	Ф5ВрI; L=I320; 0,20кг	6	Без чертежа
22	Ф5ВрI; L=I30; 0,02кг	20	Без чертежа
	Масса каркаса кг	60,0I	

Технические требования см. I.090.I-7с.2-2 ТТ
Узлы см. I.090.I-7с.2-2 Д2
Арматура класса AI по ГОСТ 5781-82*
Арматура класса BpIпо ГОСТ 6727-80*
Опалубочный чертеж см. I.090.I-7с.2-2

Разраб.	Берошвили		
Проверил	Шалия		
ГИП	Бураженадзе		
Нач.отд.	Бахтадзе		
Н.контр.	Маркарян		

I.090.I-7с.2-2 39

Каркас пространственный 6КПО 30.33-2

Стадия	Лист	Листов
Р		I

ТбилЗНИИЭП

Инв. № подл. | Подпись и дата | Взам. инв. №

Копировал

Формат А3

ГК. 1.090.1-7с. Вып. 2-2

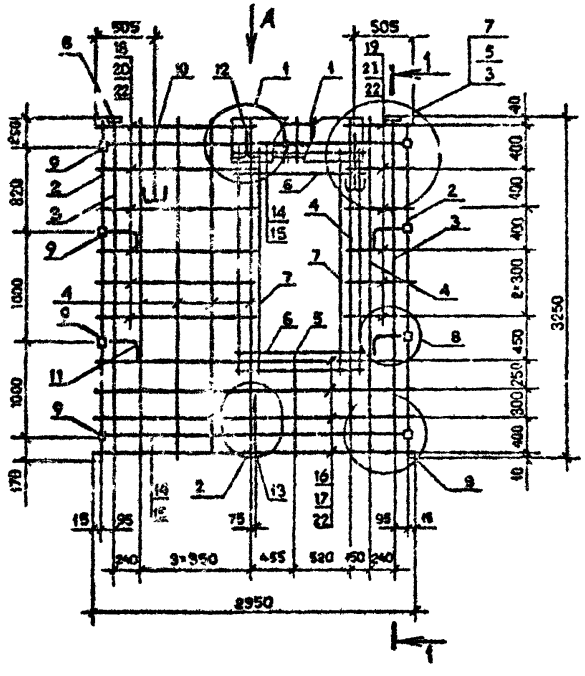

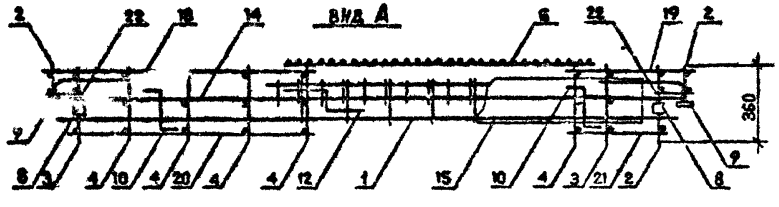

Поз.	Наименование	Кол.шт. 7КПО 30.33 -2	Обозначение документа
I	Каркас ухр.сб. СКР7	I	I.090.I-7с.2-2 78
2	Каркас КР8	2	80
3	КРI	2	77
4	КР5	6	78
5	КРII	I	80
6	Сетка СI3	2	90
7	СI5	2	90
8	Изделие заклади.МНI	2	92
9	МН2	8	92
I0	Петля строповоч.СП5	2	96
II	Стержень анкерн.АНI	4	94
I2	АН2	I	94
I3	АН3	I	94
I4	ФIOAI; L=2960; I,8кг	2	Без чертежа
I5	ФIOAI; L=2770; I,7Iкг	2	Без чертежа
I6	Ф5BpI; L=2960; 0,46кг	4	Без чертежа
I7	Ф5BpI; L=2750; 0,43кг	4	Без чертежа
I8	Ф5BpI; L=I480; 0,23кг	6	Без чертежа
I9	Ф5BpI; L=580; 0,09кг	6	Без чертежа
20	Ф5BpI; L=I320; 0,20кг	6	Без чертежа
2I	Ф5BpI; L=420; 0,06кг	6	Без чертежа
22	Ф5BpI; L=I30; 0,02кг	20	Без чертежа
	Масса каркаса кг	60,0I	

Технические требования см. I.090.I-7с.2-2 ТТ
Узлы см. I.090.I-7с.2-2 Д2
Арматура класса AI по ГОСТ 5781-82*
Арматура класса BpI по ГОСТ 6727-80*
Опалубочный чертеж см. I.090.I-7с.2-2

Разраб.	Бероташвили		
Проверил	Шалва		
ГИП	Бурджанадзе		
Нач.отд.	Бахтадзе		
Н.контр.	Маркарян		

I.090.I-7с.2-2 40

Каркас пространственный 7КПО 30.33-2

Стадия	Лист	Листов
Р		I

ТбилЗНИИЭП

Копировал

Формат А3

Инв. № подл. | Подпись и дата | Взам. инв. №

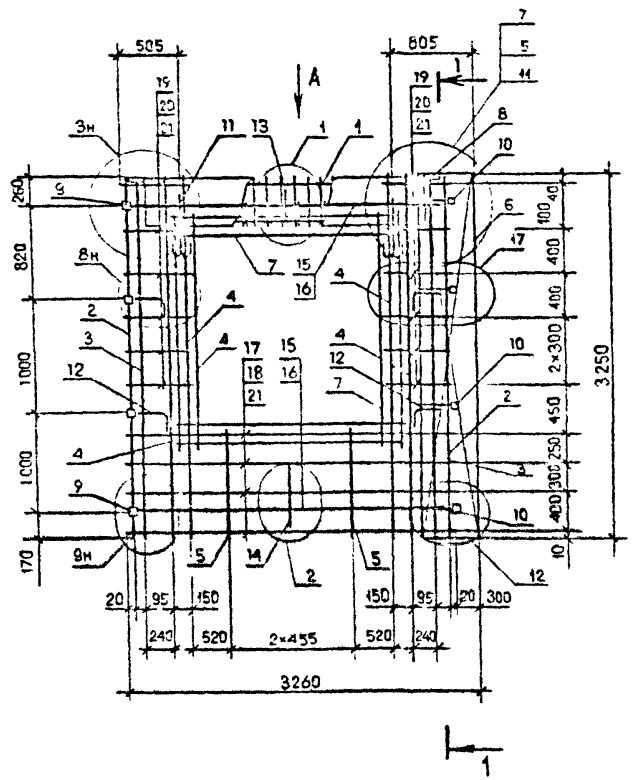

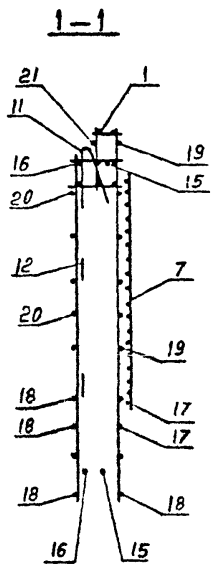

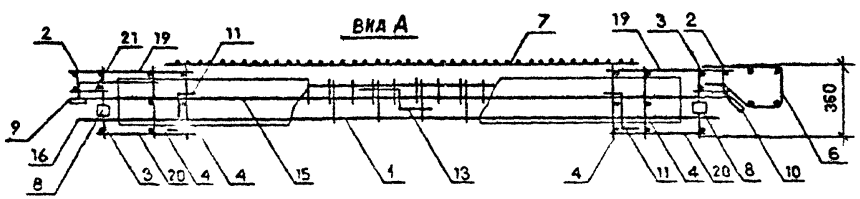

Поз.	Наименование	Количество ІКПО 33.33-І	Количество ІКПО 33.33-2	Наименование документа
І	Каркас укр.сб. СКР3	І	-	І.090.І-7с.2-2 72
	СКР4	-	І	73
2	Каркас КР6	2	2	80
3	КРІ	2	2	77
4	КР5	4	4	78
5	КРІІ	2	2	80
6	Сетка С19	І	І	91
7	С15	4	4	90
8	Изделие закладн. МНІ	2	2	92
9	МН2	4	4	92
ІО	МН3	4	4	93
ІІ	Петля строповоч. СП5	2	2	96
І2	Стержень анкерн. АНІ	4	4	94
І3	АН2	І	І	94
І4	АН3	І	І	94
І5	Ф10АІ; L=2950; І,82кг	2	2	Без чертежа
І6	Ф10АІ; L=2770; І,7Ікг	2	2	Без чертежа
І7	Ф5ВрІ; L=2960; 0,46кг	4	4	Без чертежа
І8	Ф5ВрІ; L=2750: 0,43кг	4	4	Без чертежа
І9	Ф5ВрІ; L=580; 0,09	І2	І2	Без чертежа
20	Ф5ВрІ; L=420; 0,06к	І2	І2	Без чертежа
2І	Ф5ВрІ; L=І30; 0,02	20	20	Без чертежа
	Масса каркаса	69,55	74,57	

Техническое требование см. I.090.I-7с.2-2 ТТ
Узлы см. I.090.I-7с.2-2 Д2
Арматура класса AI по ГОСТ 5781-82*
Арматура класса BpIпо ГОСТ 6727-80*
Опалубочный чертеж см.I.090.I-7с.2-2

Разраб.	Берошвили		
Проверил	Шелия		
ГИП	Бурджанадзе		
Нач.отд.	Бохтадзе		
Н.контр.	Маркарян		

I.090.I-7с.2-2 4I

Каркас пространственный
ІКПО 33.33-І
ІКПО 33.33-2

Стадия	Лист	Листов
Р		І

ТбилЗНИИЭП

Копировал

Формат А3

Инв. № подл. | Подпись и дата | Взам. инв. №

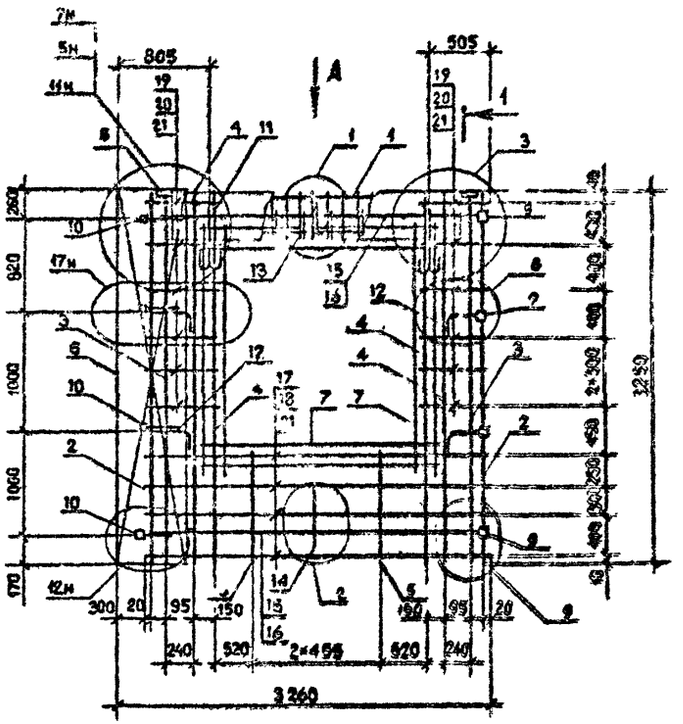

Поз.	Наименование	Количество 2КП0 33.33-1	Количество 2КП0 33.33-2	Обозначение документа
I	Каркас укр.сб. СКР3	I	-	I.090.I-7с.2-2 72
	СКР4	-	I	73
2	Каркас КР8	2	2	60
3	КРI	2	2	77
4	КР5	4	4	76
5	КРII	2	2	80
6	Сетка С19	I	I	91
7	С15	4	4	90
8	Изделие закладн. МНI	2	2	92
9	МН2	4	4	92
I0	МН3	4	4	93
II	Петля строповоч. СП5	2	2	96
I2	Стержень анкерн. АНI	4	4	94
I3	АН2		I	94
I4	АН3	I	I	94
I5	ФIOAI; L=2950; I,82кг	2	2	Без чертежа
I6	ФIOAI; L=2770; I,7Iкг	2	2	Без чертежа
I7	Ф5BpI; L=2960; 0,46кг	4	4	Без чертежа
I8	Ф5BpI; L=2750; 0,43кг	4	4	Без чертежа
I9	Ф5BpI; L=580; 0,09кг	I2	I2	Без чертежа
20	Ф5BpI; L=420; 0,06кг	I2	I2	Без чертежа
2I	Ф5BpI; L=I30; 0,02кг	20	20	Без чертежа
	Масса каркаса, кг	69,55	74,57	

Технические требования см. I.090.I-7с.2-2 ТТ
Узлы см. I.090.I-7с.2-2 Д2
Арматура класса AI по ГОСТ 5781-82*
Арматура класса BpI по ГОСТ 6727-80*
Опалубочный чертеж см. I.090.I-7с.2-2

Разраб.	Берешвили		
Проверил	Шалия		
ГИП	Бурджанадзе		
Нач.отд.	Бахтадзе		
Н.контр.	Маркарян		

I.090.I-7с.2-2 42

Каркас пространственный
2КП0 33.33-I
2КП0 33.33-2

Стадия	Лист	Листов
Р		I

ТбилЗНИИЭП

Копировал

Формат А3

Инв. № подл. | Подпись и дата | Взам. инв. №

т.к. I.090.I-7с вып. 2-2

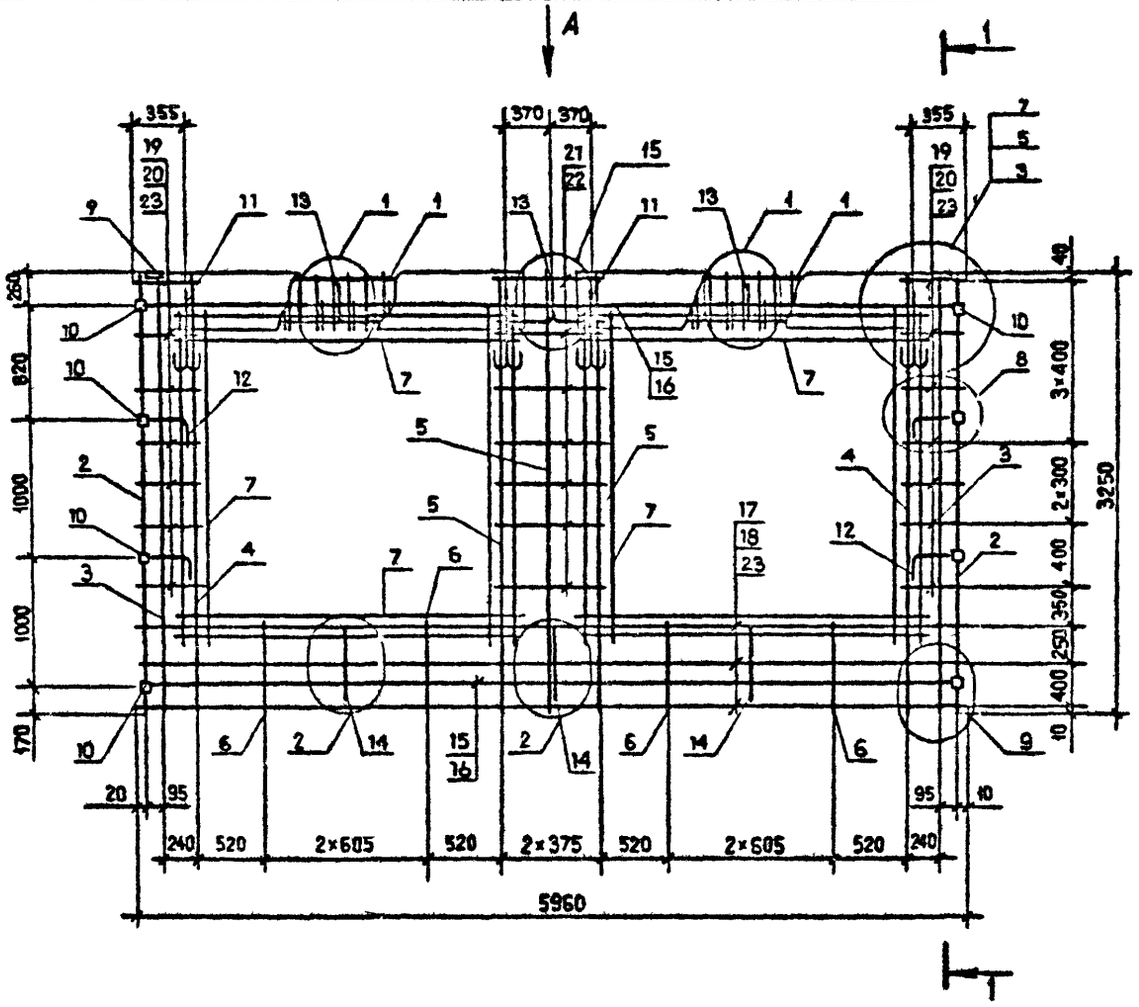

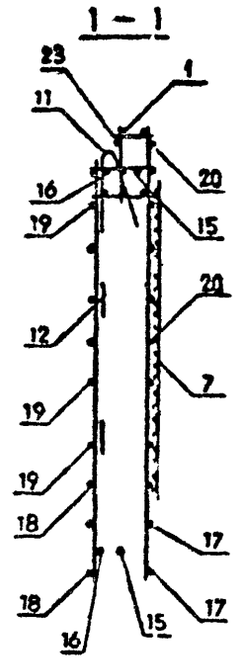

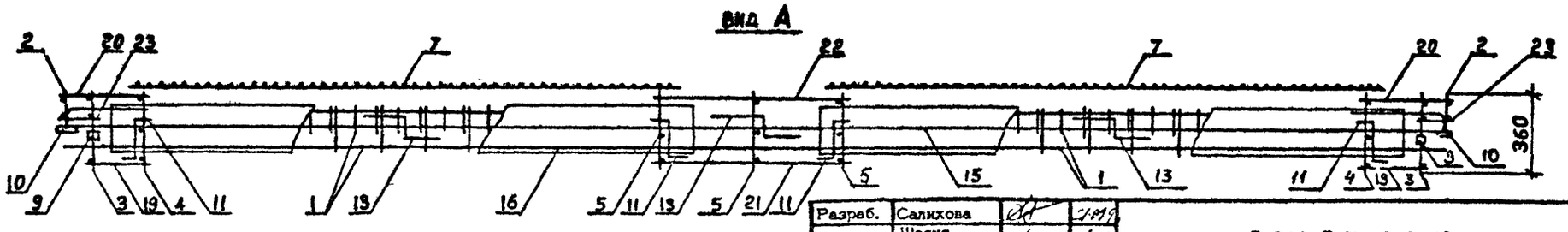

Технические требования см. I.090.I-7с.2-2 ТТ.
Спецификацию арматуры см. I.090.I-7с.2-2 43 л.2.
Опалубочный чертеж см. I.090.I-7с.2-2 07.
Узлы арматурные см. I.090.I-7с.2-2 Д2.

Разраб.	Салихова		
Проверил	Шелия		
ГИП	Бурджанадзе		
Нач.отд.	Бахтадзе		
Н.контр.	Маркарян		

I.090.I-7с.2-2 43

Каркас пространственный
ПКП0 60.33-I
ПКП0 60.33-2

Стадия	Лист	Листов
Р	I	2

ТбилЗНИИЭП

Т. К. I.090.I-7с. Вып. 2-2

Инв. № подл. | Подпись и дата | Взам. инв. №

Копировал

Формат А3

Поз.	Наименование	Количество ІКПО 60.33 -І	Количество ІКПО 60.33 -2	Обозначение документа
І	Каркас ↓ групп.сб. СКРІ	2	-	І.090.І-7с.2-2 7І
	СКР2	-	2	7І
2	Каркас КР8	2	2	80
3	КР2	2	2	77
4	КР6	2	2	78
5	КР5	3	3	78
6	КРІО	4	4	80
7	Сетка С16	8	8	90
9	Изделие закладное МНІ	2	2	92
ІО	МН2	8	8	92
ІІ	Петля строповочная СП5	4	4	95
І2	Стержень анкерный АНІ	4	4	94
І3	АН2	3	3	94
І4	АН3	3	3	94
І5	ФІОА-І; L=5950; 3,68кг	2	2	без чертежа
І6	ФІОА-І, L=5770; 3,56кг	2	2	без чертежа
І7	Ø5Вр-І, L=5960; 0,92кг	3	3	без чертежа
І8	Ø5Вр-І, L=5750; 0,89кг	3	3	без чертежа
І9	Ø5Вр-І, L=270; 0,04кг	І4	І4	без чертежа
20	Ø5Вр-І, L=430; 0,07кг	І4	І4	без чертежа
2І	Ø5Вр-І, L=770; 0,І2кг	7	7	без чертежа
22	Ø5Вр-І, L=9І0; 0,І4кг	7	7	без чертежа
23	Ø5Вр-І, L=І30; 0,02кг	20	20	без чертежа
	Масса каркаса: кг	І24,37	І25,63	

Арматура класса А-І по ГОСТ 5781-82*.

Арматура класса Вр-І по ГОСТ 6727-80*.

Т.К 1.090.1-7с Вып.2-2

Инв. № подл. | Подпись и дата | Взам. инв. №

т.к. I.090.I-7с вып.2-2

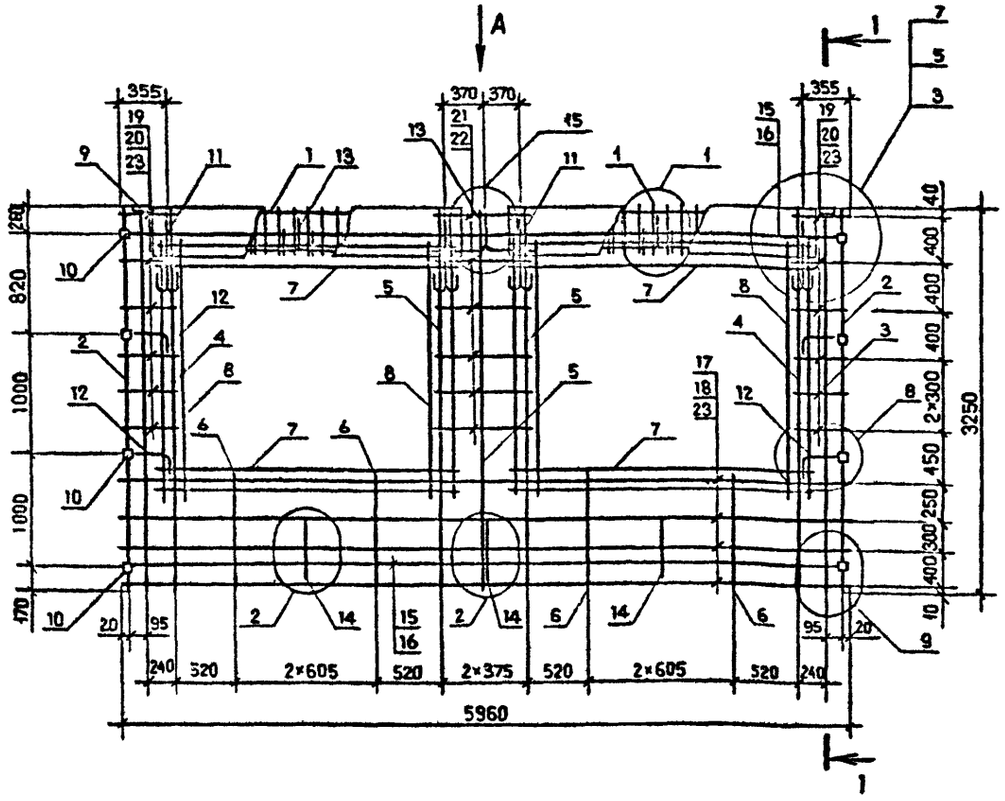

1 – 1

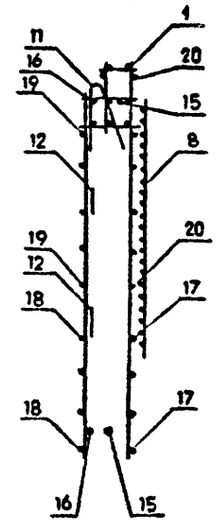

Вид А

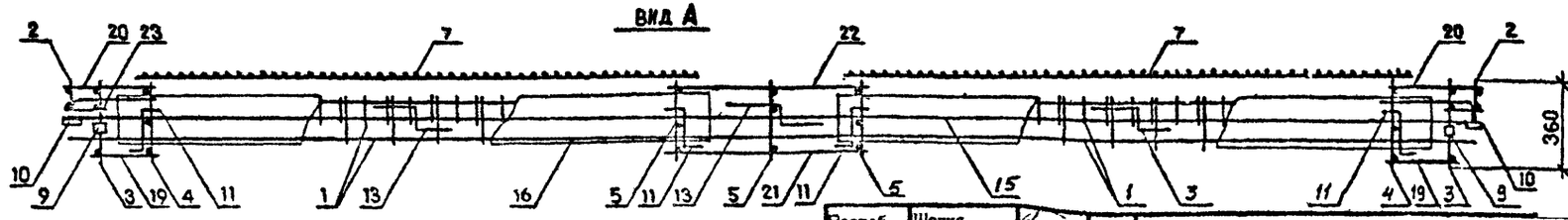

Технические требования см. I.090.I-7с.2-2 ТТ.
Спецификацию арматуры см. I.090.I-7с.2-2 44 л2.
Опалубочный чертеж см.I.090.I-7с.2-2 07.
Узлы арматурные см. I.090.I-7с.2-2 Д2.

Разраб.	Шелия		
Проверил	Салихова		
ГИП	Буражанадзе		
Нач.отд.	Бахтадзе		
Н.контр.	Маркарян		

I.090.I-7с.2-2 44

Каркас пространственный
2КП0 60.33-I
2КП0 60.33-2

Стадия	Лист	Листов
Р	I	2

ТбилЗНИИЭП

Инв. № подл. | Подпись и дата | Взам. инв. №

Копировал

Формат А3

Поз.	Наименование	Количество 2КП0 60.33 -I	Количество 2КП0 60.33 -2	Обозначение документа
I	Каркас укр.сборки СКРI	2	-	I.090.I-7с.2-2 7I
	СКР2	-	2	7I
2	Каркас КР8	2	2	80
3	КР2	2	2	77
4	КР6	2	2	78
5	КР5	3	3	78
6	КРII	4	4	80
7	Сетка СI6	4	4	90
8	СI5	4	4	90
9	Изделие закладное МНI	2	2	92
I0	МН2	8	8	92
II	Петля строповочная СП5	4	4	96
I2	Стержень анкерный АНI	4	4	94
I3	АН2	3	3	94
I4	АН3	3	3	94
I5	ФIOА-I, L=5950; 3,68кг	2	2	без чертежа
I6	ФIOА-I, L=5770; 3,56кг	2	2	без чертежа
I7	Ф5Вр-I, L=5960; 0,92кг	4	4	без чертежа
I8	Ф5Вр-I, L=5750; 0,89кг	4	4	без чертежа
I9	Ф5Вр-I, L=270; 0,04кг	I2	I2	без чертежа
20	Ф5Вр-I, L=430; 0,07кг	I2	I2	без чертежа
2I	Ф5Вр-I, L=770; 0,I2кг	6	6	без чертежа
22	Ф5Вр-I, L=9I0; 0,I4кг	6	6	без чертежа
23	Ф5Вр-I, L=I30; 0,02кг	20	20	без чертежа
	Масса каркаса кг	I25,I5	I26,4I	

Арматура класса А-I по ГОСТ 5781-82*.

Арматура класса Вр-I по ГОСТ 6727-80*.

т.к. I.090.I-7с вып.2-2

Инв. № подл. | Подпись и дата | Взам. инв. №

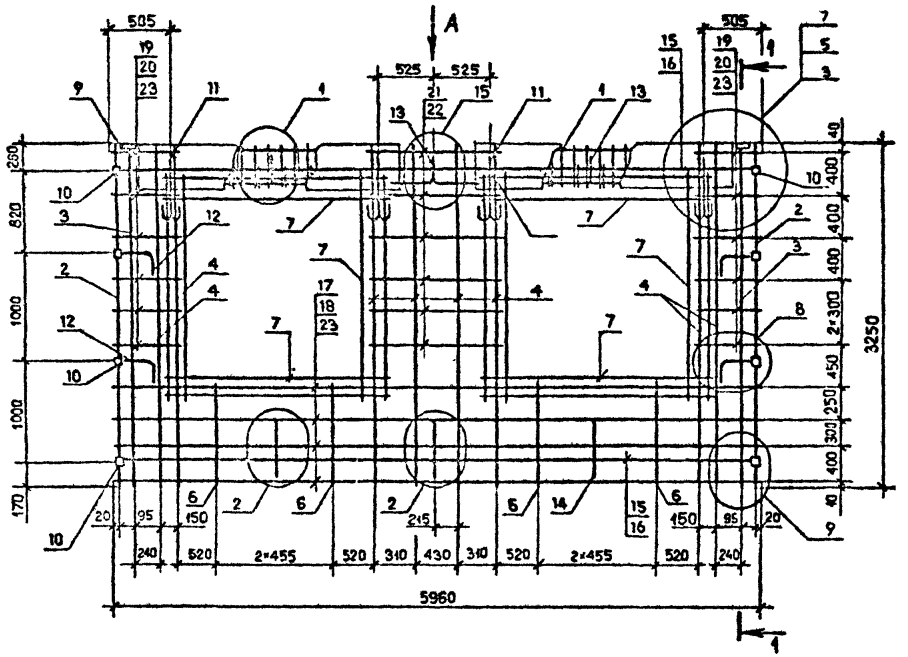

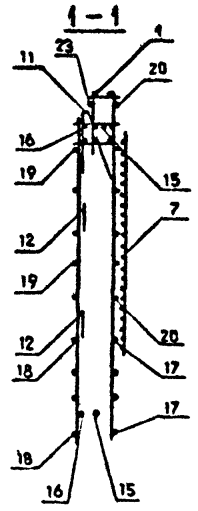

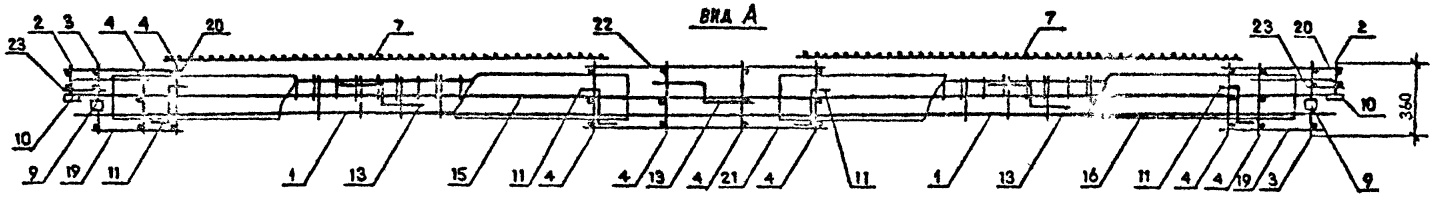

Технические требования см. I.090.I-7с.2-2 ТТ.
Опалубочный чертеж см. I.090.I-7с.2-2 ОВ.
Спецификацию арматуры см. I.090.I-7с.2-2 45 л.2.
Узлы арматурные см. I.090.I-7с.2-2 Д2.

Разраб.	Шелия		
Проверил	Сенихова		
ГИП	Бурджанадзе		
Нач.отд.	Бахтадзе		
Н.контр.	Маркарян		

I.090.I-7с.2-2 45

Каркас пространственный
ЗКПО 60.33-I
ЗКПО 60.33-2

Стадия	Лист	Листов
Р	I	2

ЦНИИЭП

Инв. № подл. | Подпись и дата | Взам. инв. №

Копировал

Формат А3

Поз.	Наименование	Количество 3КП0 60.33 -1	Количество 3КП0 60.33 -2	Обозначение документа
I	Каркас укр.сборки СКР3	2	-	I.090.I-7с.2-2 72
	СКР4	-	2	73
2	Каркас КР6	2	2	80
3	КР1	2	2	77
4	КР5	8	8	78
6	КРII	4	4	80
7	Сетка С15	8	8	90
9	Изделие закладное МН1	2	2	92
I0	МН2	8	8	92
II	Петля строповочная СП5	4	4	96
I2	Стержень анкерный АН1	4	4	94
I3	АН2	3	3	94
I4	АН3	3	3	94
I5	ФI0А-I, L =5950; 3,68кг	2	2	без чертежа
I6	ФI0А-I, L =5770; 3,56кг	2	2	без чертежа
I7	Ф5Вр-I, L =5960; 0,92кг	4	4	без чертежа
I8	Ф5Вр-I, L =5750; 0,89кг	4	4	без чертежа
I9	Ф5Вр-I, L =420; 0,06кг	I2	I2	без чертежа
20	Ф5Вр-I, L =580; 0,09кг	I2	I2	без чертежа
2I	Ф5Вр-I, L =I070; 0,I7кг	6	6	без чертежа
22	Ф5Вр-I, L =I2I0; 0,I9кг	6	6	без чертежа
23	Ф5Вр-I, L =I30; 0,02кг	20	20	без чертежа
	Масса каркаса кг	II2,72	I22,76	

Арматура класса А-I по ГОСТ 5781-82*.
Арматура класса Вр-I по ГОСТ 6727-80*.

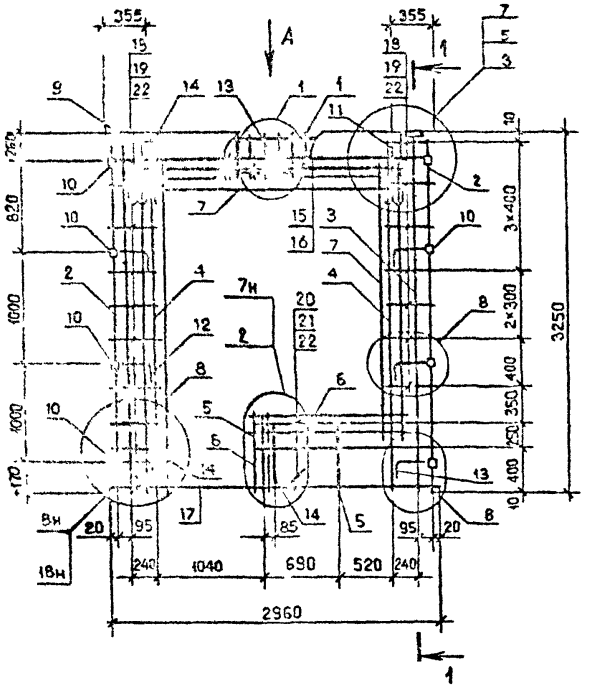

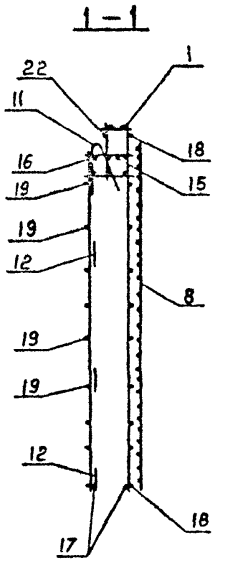

Поз.	Наименование	Количество ІКПБ 30.33 -1	Количество ІКПБ 30.33 -2	Обозначение документа
I	Каркас укр.сб. СКР1	I	-	I.090.I-7с.2-2 7I
	СКР2	-	I	7I
2	Каркас КР8	2	2	80
3	КР2	2	2	77
4	КР6	2	2	78
5	КР10	2	2	80
6	Сетка СІ3	2	2	90
7	СІ6	2	2	90
8	СІ7	I	I	90
9	Изделие закладн. МН1	2	2	92
I0	МН2	8	8	92
II	Петля стропов. СП4	2	2	96
I2	Стержень анкерн. АН1	6	6	94
I3	АН2	I	I	94
I4	АН3	3	3	94
I5	Ф10АІ; L=2950; I,82кг	I	I	Без чертежа
I6	Ф10АІ; L=2770; I,7Iкг	I	I	Без чертежа
I7	Ф8АІ; L=I900; 0,75кг	2	2	Без чертежа
I8	Ф6ВрІ; L=430; 0,07кг	I7	I7	Без чертежа
I9	Ф5ВрІ; L=270; 0,04кг	I7	I7	Без чертежа
20	Ф5ВрІ; L=I640; 0,25кг	3	3	Без чертежа
2I	Ф5ВрІ; L=I470; 0,29кг	3	3	Без чертежа
22	Ф5ВрІ; L=I30; 0,02кг	20	20	Без чертежа
	Масса каркаса кг	65,I3	69,87	

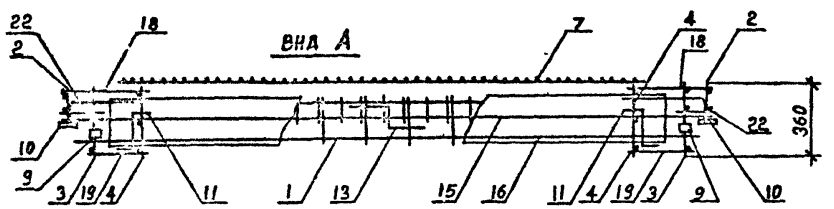

Технические требования см. I.090.I-7с.2-2 ТТ
Узлы см. I.090.I-7с.2-2 Д2
Арматура класса АІ по ГОСТ 5781-82*
Арматура класса ВрІ по ГОСТ 6727-80*
Опалубочный чертеж см. I.090.I-7с2-2

Разраб.	Берошвили		
Проверил	Шелия		
ГИП	Бурджанадзе		
Нач.отд.	Бахтадзе		
Н.контр.	Маркарян		

I.090.I-7с.2-2 46

Каркас пространственный ІКПБ 30.33-I ІКПБ 30.33-2

Стадия	Лист	Листов
Р		I

ТбилЗНИИЭП

Копировал

Формат А3

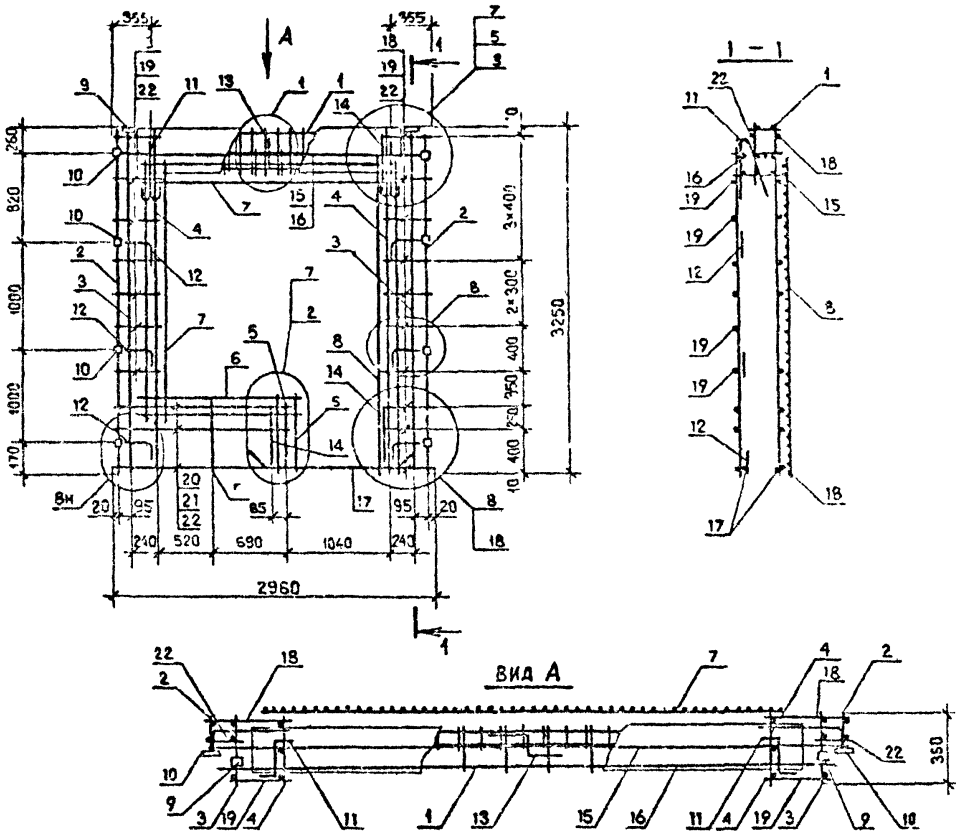

Поз.	Наименование	Количество 2КПБ 30.33 -I	Количество 2КПБ 30.33 -2	Обозначение документа
I	Каркас укр.сб.СКРI	I	-	I.090.I-7с.2-2 7I
	СКР2	-	I	7I
2	Каркас КР8	2	2	80
3	КР2	2	2	77
4	КР6	2	2	78
5	КРI0	2	2	80
6	Сетка СI3	2	2	90
7	СI6	2	2	90
8	СI7	I	I	90
9	Изделие закладное			
	МНI	2	2	92
I0	МН2	8	8	92
II	Петля строповочная			
	СП4	2	2	95
I2	Стержень анкерный			
	АНI	6	6	94
I3	АН2	I	I	94
I4	АН3	3	3	94
I5	ФIOА-I, L=2950; I,82	I	I	без чертежа
I6	ФIOА-I, L=2770; I,7I	I	I	без чертежа
I7	Ф8А-I, L=I900; 0,75кг	2	2	без чертежа
I8	Ф5Вр-I, L=430; 0,07кг	I7	I7	без чертежа
I9	Ф5Вр-I, L=270; 0,04кг	I7	I7	без чертежа
20	Ф5Вр-I, L=I640; 0,25	3	3	без чертежа
2I	Ф5Вр-I, L=I470; 0,23	3	3	без чертежа
22	Ф5Вр-I, L=I30; 0,02кг	20	20	без чертежа
	Масса каркаса, кг	65,I3	69,87	

Технические требования см. I.090.I-7с.2-2 ТТ.
Узлы арматурные см. I.090.I-7с.2-2 Д2.
Арматура класса А-I по ГОСТ 5781-82*.
Арматура класса Вр-I по ГОСТ 6727-80*.
Опалубочный чертеж см. I.090.I-7с.2-2 I0

Разраб.	Берошвили		
Проверил	Шелия		
ГИП	Бурджанадзе		
Нач.отд.	Бахтадзе		
Н.контр.	Маркарян		

I.090.I-7с.2-2 47

Каркас пространственный
2КПБ 30.33-I
2КПБ 30.33-2

Стадия	Лист	Листов
Р		I

ТбилЗНИИЭП

Инв. № подл. | Подпись и дата | Взам. инв. №

Копировал

Формат А3

т.к. I.090.I-7с. вып.2-2

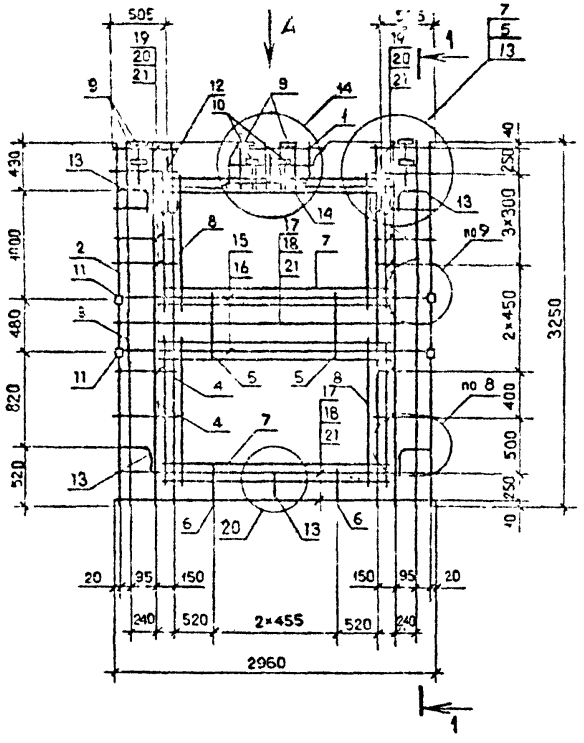

1-1

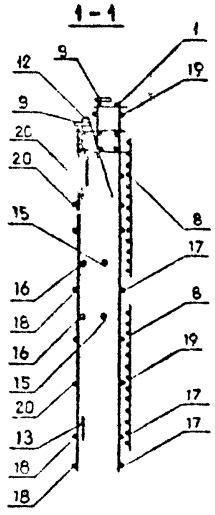

Вид А

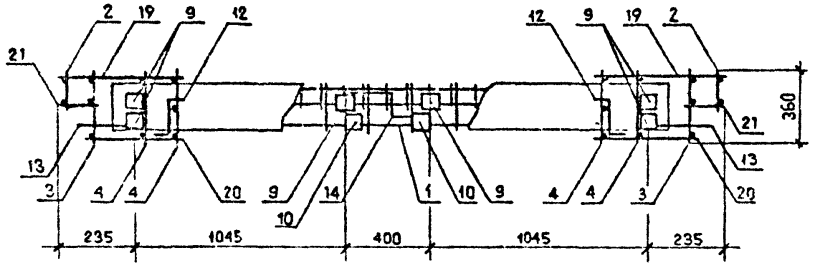

Поз.	Наименование	Код. КПД 30.33 -2	Обозначение документа
I	Каркас укр.сб. СКР4	I	I.090.I-7с.2-2 73
2	Каркас КР8	2	80
3	КР3	2	77
4	КР5	4	78
5	КРI4	2	8I
6	КРI3	2	8I
7	Сетка СI5	4	90
8	СI3	4	90
9	Изделие закладн. МНI	6	92
I0	МН4	2	93
II	МН2	4	92
I2	Петля строповоч, СПI4	4	96
I3	Стержень анкерн. АНI	5	94
I4	АН2	I	94
I5	⌀I0AI; L =2950; I,82кг	2	Без чертежа
I6	⌀I0AI; L =2770; I,7Iкг	2	Без чертежа
I7	⌀5BpI; L =2960; 0,46кг	3	Без чертежа
I8	⌀5BpI; L =2750; 0,43кг	3	Без чертежа
I9	⌀5BpI; L =580; 0,09кг	I4	Без чертежа
20	⌀5BpI; L =420; 0,06кг	I4	Без чертежа
2I	⌀5BpI; L =I30; 0,02кг	20	Без чертежа
	Масса каркаса кг	73,87	

Технические требования см. I.090.I-7с.2-2 ТТ
Узлы см. I.090.I-7с.2-2 Д2
Арматура класса AI по ГОСТ 5781-82*
Арматура класса BpI по ГОСТ 6727-80*
Опалубочный чертеж см.I.090.I-7с.2-2

Разраб.	Берошвили		
Проверил	Шелия		
ГИП	Бурджанадзе		
Нач.отд.	Бахтадзе		
Н.контр.	Маркарян		

I.090.I-7с.2-2 48

Каркас пространственный КПД 30.33-2

Стадия	Лист	Листов
Р		I

ТбилЗНИИЭП

Копировал

Формат А3

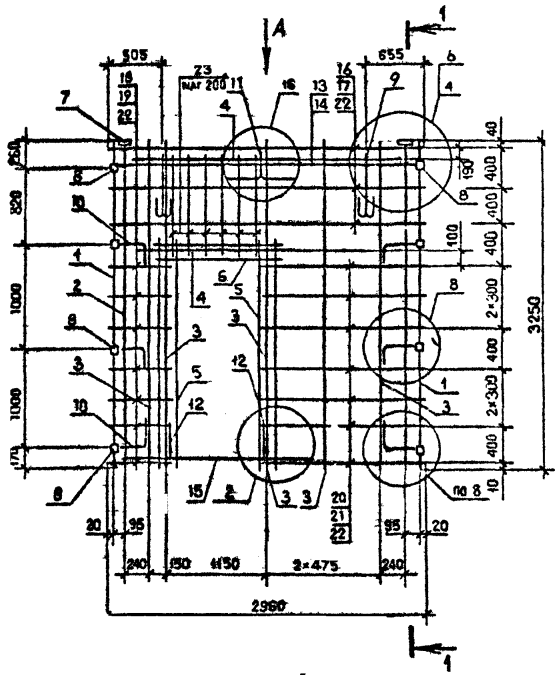

Поз.	Наименование	Колич. ИКПД 30.33 2	Обозначение документа
I	Каркас КР8	2	I.090.I-7с.2-2 80
2	КРI	2	77
3	КР5	5	78
4	КРI5	2	82
5	Сетка СI6	2	90
6	СI3	I	90
7	Изделие заклад. МНI	2	92
8	МН2	8	92
9	Петля строповоч. СП5	2	96
I0	Стержень анкерн. АНI	6	94
II	АН2	I	94
I2	АН3	2	94
I3	ФIOAI; L =2950; I,82кг	I	Без чертежа
I4	ФIOAI; L =2770; I,7Iкг	I	Без чертежа
I5	ФI2AI; L =I900; 0,75кг	2	Без чертежа
I6	Ф5BpI; L =2960; 0,46кг	3	Без чертежа
I7	Ф5BpI; L =2750; 0,43кг	3	Без чертежа
I8	Ф5BpI; L =580; 0,09кг	7	Без чертежа
I9	Ф5BpI; L =420; 0,06кг	7	Без чертежа
20	Ф5BpI; L =I350; 0,2Iкг	7	Без чертежа
2I	Ф5BpI; L =II90; 0,I8кг	9	Без чертежа
22	Ф5BpI; L =I30; 0,02кг	20	Без чертежа
23	Ф5BpI; L =830; 0,I3кг	7	Без чертежа
	Масса каркаса, кг	56,70	

Технические требования см. I.090.I-7с.2-2 Т
Узлы см. I.090.I-7с.2-2 Д2
Арматура класса AI по ГОСТ 5781-82*
Арматура класса BpI по ГОСТ 6727-80*
Опалубочный чертеж см. I.090.I-7с.2-2

Разраб.	Берошвили		9.09
Проверил	Шелия		9.09
ГИП	Бурджанадзе		9.09
Н.контр.	Маркарян		9.09

I.090.I-7с.2-2 49

Каркас пространственный ИКПД 30.33-2

Стадия	Лист	Листов
Р		I

ТбилЗНИИЭП

Инв. № подл. | Подпись и дата | Взам. инв. №

Копировал

Формат А3

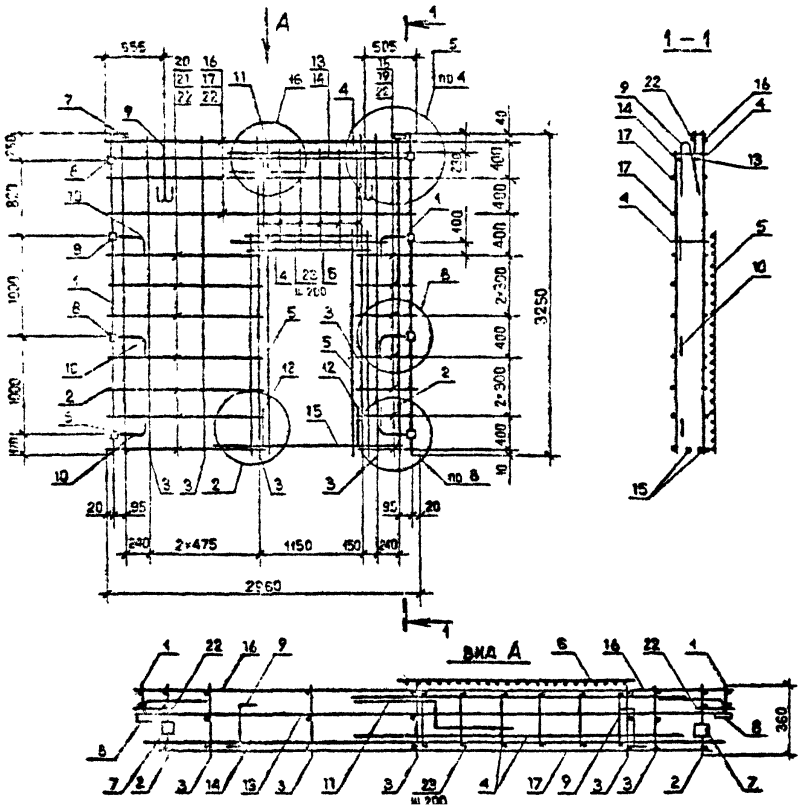

Поз.	Наименование	Кол.	Обозначение документа
1	Каркас КР8	2	I.090.I-7с.2-2 80
2	КР1	2	77
3	КР5	5	78
4	КР15	2	82
5	Сетка С16	2	90
6	С13	I	90
7	Изделие закладн. МН1	2	92
8	МН2	2	92
9	Петля строповоч. СП5	2	96
10	Стержень анкерныйАН1	6	94
11	АН2	I	94
12	АН3	2	94
13	⌀10А-I; L=2950; I,82кг	I	Без чертежа
14	L=2770; I,7Iкг	I	Без чертежа
15	⌀8А-I; L=I900; 0,75кг	2	Без чертежа
16	⌀5Вр-I; L=2960; 0,46кг	3	Без чертежа
17	L=2750; 0,43кг	3	Без чертежа
18	L=580; 0,09кг	7	Без чертежа
19	L=420; 0,06кг	7	Без чертежа
20	L=I350; 0,2Iкг	7	Без чертежа
21	L=II90; 0,I8кг	7	Без чертежа
22	L=I30; 0,02кг	20	Без чертежа
23	L=830; 0,I3кг	I2	Без чертежа
	Масса каркаса, кг	56,70	

Арматура: класса Вр-I по ГОСТ 6727-80*,
класса А-I по ГОСТ 5781-82*.
Арматурные узлы см. I.090.I-7с.2-2 Д2
Технические требования см. I.090.I-7с.2-2 ТТ
Опалубочный чертеж см. I.090.I-7с.2-2 I3

Разраб.	Барошкин		
Проверил	Шелия		
ГИП	Бурдиманадзе		
Нач.отд.	Бахтадзе		
Н.контр.	Маркарян		

I.090.I-7с.2-2 50

Каркас пространственный 2КПД 30.33-2

Стадия	Лист	Листов
Р		1

ЦНИИЭПсельстрой

Копировал

Формат А3

т.к. I.090.I-7с вып.2-2

Инв. № подл. | Подпись и дата | Взам. инв. №

т.к. I.090.I-7с вып.2-2

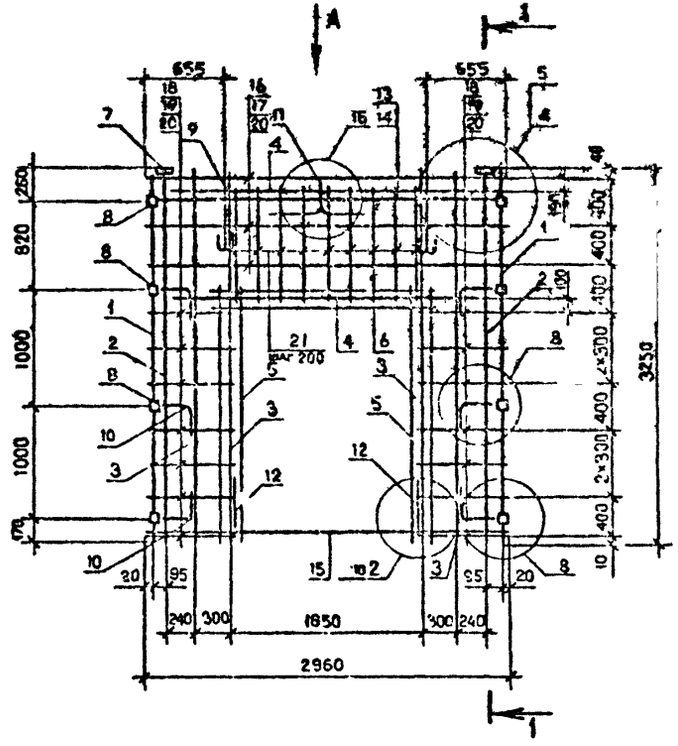

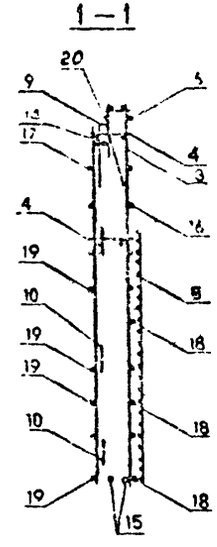

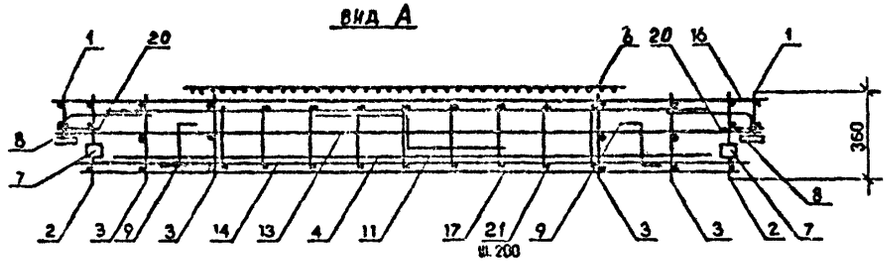

Поз.	Наименование	Код.	Обозначение документа
I	Каркас КР8	2	
2	КРI	2	77
3	КР5	4	78
4	КРI6	2	82
5	Сетка СI6	2	90
6	СI4	I	90
7	Изделие закладное МНI	2	92
8	МН2	8	92
9	Петля строповочная СП4	2	96
I0	Стержень анкерный АНI	6	94
II	АН2	I	94
I2	АН3	3	94
I3	ФI0А-I, L =2950, I,85кг	I	Без чертежа
I4	L =2770, I,[illegible]	I	Без чертежа
I5	Ф8А-I, L =2400, 0,95кг	2	Без чертежа
I6	Ф5Вр-I, L =2960, 0,46кг	3	Без чертежа
I7	L =2750, 0,43кг	3	Без чертежа
I8	L =730, 0,IIкг	I4	Без чертежа
I9	L =570, 0,09кг	I4	Без чертежа
20	L =I30, 0,02кг	20	Без чертежа
2I	L =830, 0,I3кг	I8	Без чертежа
	Масса каркаса к.	53,72	

Арматура: класса Вр-I по ГОСТ 6727-80^{x},
класса А-I по ГОСТ 578I-82^{x}.
Технические требования см. I.090.I-7с.2-2 ТТ
Опалубочный чертеж см. I.090.I-7с.2-2 I4
Арматурные узлы см. I.090.I-7с.2-2 Д2

Разраб.	Берошвили		
Проверил	Шелия		
ГИП	Бурджачадзе		
Нач.отд.	Бахтадзе		
Н.контр.	Маркарян		

I.090.I-7с.2-2 5I

Каркас пространственный ЗКПД 30.33-2

Стадия	Лист	Листов
Р		I

ТбилЗНИИЭП

Инв. № подл. | Подпись и дата | Взам. инв. №

Копировал

Формат А3

т.к. I.090.I-7с вып.2-2

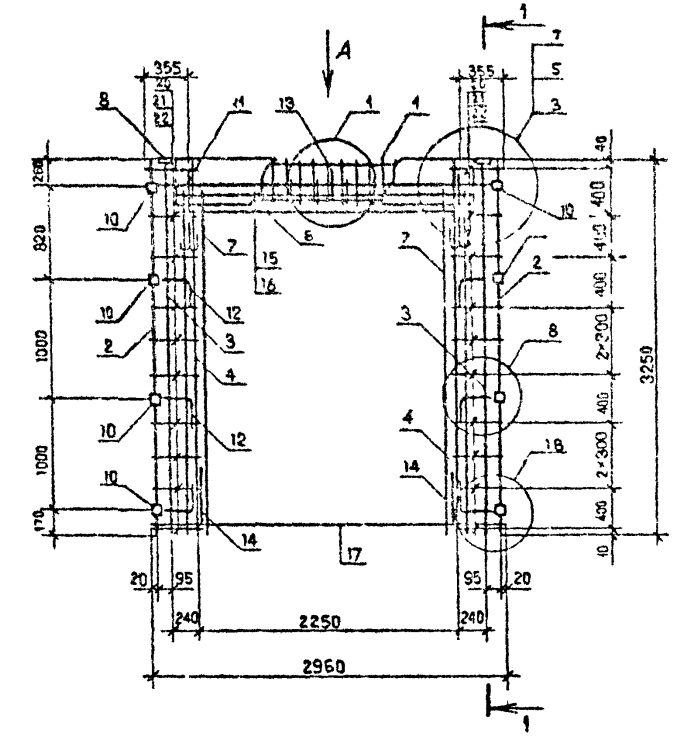

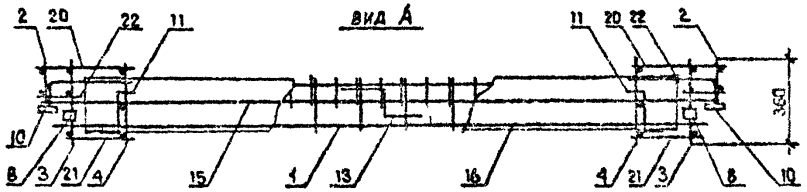

Поз.	Наименование	Кол. на карк. 4КПД 30.33-		Обозначение документа
		-I	-2	
I	Каркас укр. сборки СКР1	I	–	I 090.I-7с.2-2 7I
2	СКР2	–	I	7I
3	Каркас КР8	2	2	80
4	КР2	2	2	77
5	КР6	2	2	86
6	Сетка С16	I	I	90
7	С17	2	2	90
8	Изделие закладное МН1	2	2	92
I0	МН2	8	8	92
II	Петля строповочная СП3	2	2	96
I2	Стержень анкерный АН1	6	6	94
I3	АН2	I	I	94
I4	АН3	2	2	94
I5	ПСА-I, L=2950, I,82 кг	I	I	Без чертежа
I6	L=2770, I,7I кг	I	I	Без чертежа
I7	28А-I, L=3000, I,I9 кг	2	2	Без чертежа
20	36Вр-I, L=430, 0,07 кг	20	20	Без чертежа
2I	L=270, 0,04 кг	20	20	Без чертежа
22	L=I30, 0,02 кг	20	20	Без чертежа
	Масса каркаса кг	63,96	65,22	

Арматура: класса Вр-I по ГОСТ 6727-80*,
класса А-I по ГОСТ 5781-82*.
Технические требования см. I.090.I-7с.2-2 ТТ
Опалубочный чертеж см. I.090.I-7с.2-2 I5
Арматурные узлы см. I.090.I-7с.2-2 Д2

Разраб.	Берошвили			I.090.I-7с.2-2 52	
Провер.	Шелия				
ГИП	Бурджанадзе				
Нач.отд.	Бахтадзе			Каркас пространственный 4КПД 30.33-I, 4КПД 30.33-2	Стадия: Р; Лист: ; Листов: I
Н.контр.	Маркарян				ТбилЗНИИЭП

Инв. № подл. | Подпись и дата | Взам. инв. №

Копировал

Формат А3

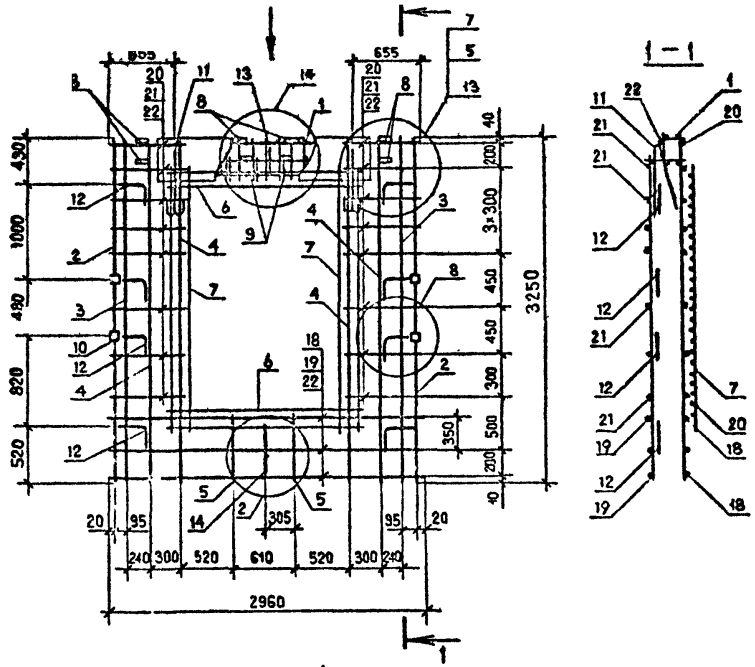

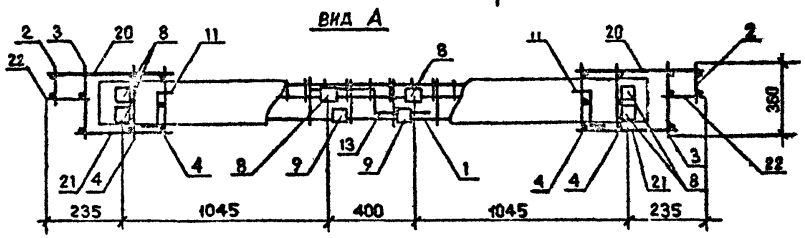

Поз.	Наименование	Кол.	Обозначение документа
I	Каркас укрупн. сборки СКР5	I	I.090.I-7с.2-2 74
2	Каркас КР8	2	80
3	КР9	2	80
4	КР6	4	78
5	КРI4	2	8I
6	Сетка СI4	2	90
7	СI6	2	90
8	Изделие закладное МНI	6	92
9	МН4	2	93
I0	МН2	4	92
II	Петля строповочная СП4	2	96
I2	Стержень анкерный АНI	8	94
I3	АН2	I	94
I4	АН3	I	94
I8	Ø5Вр-I, L=2960, 0,46 кг	3	Без чертежа
I9	L=2750, 0,43 кг	3	Без чертежа
20	L=730, 0,II кг	I6	Без чертежа
2I	L=570, 0,09 кг	I6	Без чертежа
22	L=I30, 0,02 кг	20	Без чертежа
	Масса каркаса кг	56,86	

Арматура класса Вр-I по ГОСТ 6727-80*
Технические требования см. I.090.I-7с.2-2 ТТ
Опалубочный чертеж см. I.090.I-7с.2-2 I6
Арматурные узлы см. I.090.I-7с.2-2 Д2

Разраб.	Берошвили		11.09
Проверил	Шелия		11.09
ГИП	Бурджанадзе		11.09
Нач.отд.	Бахтадзе		11.09
Н.контр.	Маркарян		11.09

I.090.I-7с.2-2 53

Каркас пространственный КПД 30.33-2

Стадия	Лист	Листов
Р		

ТбилЗНИИЭП

Инв. № подл. | Подпись и дата | Взам. инв. №

Копировал

Формат А3

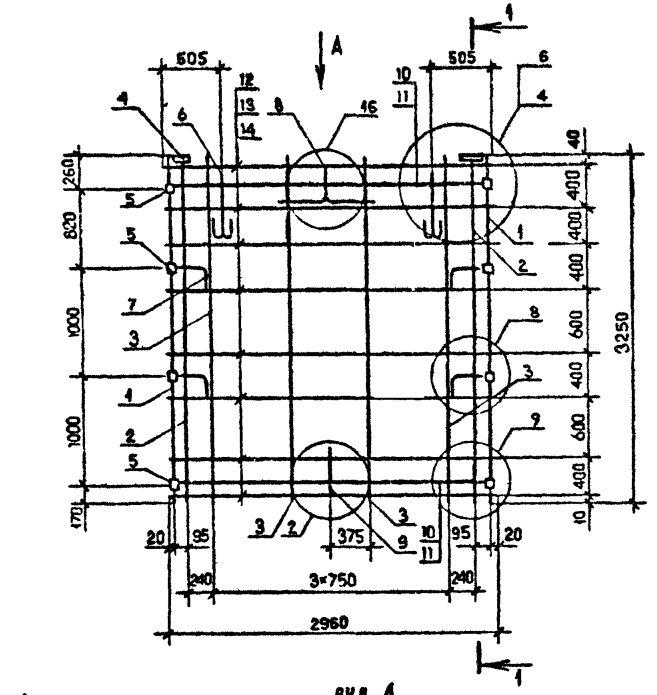

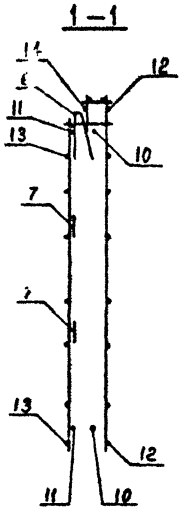

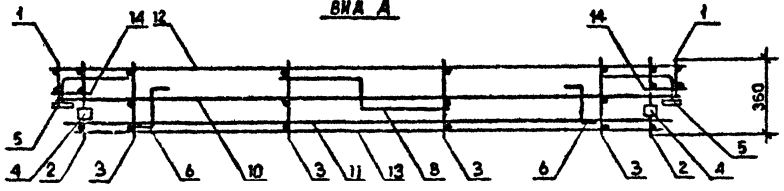

Пов.	Наименование	Кол.	Обозначение документа
I	Каркас КР8	2	I.090.I-7c.2-2 80
2	КРI	2	77
3	КР5	4	78
4	Изделие закладное МНI	2	92
5	МН2	8	92
6	Петля строповочная СП6	2	96
7	Стержень анкерный АНI	4	94
8	АН2	I	94
9	АН3	I	94
I0	Ф10А-I, L=2950, I,82 кг	2	Без чертежа
II	L=2770, I,7I кг	2	Без чертежа
I2	Ф5Вр-I, L=2960, 0,46 кг	8	Без чертежа
I3	L=2750, 0,43 кг	6	Без чертежа
I4	L=I30, 0,02 кг	I6	Без чертежа
	Масса каркаса кг	45,30	

Арматура: класса Вр-I по ГОСТ 6727-80*,
класса А-I по ГОСТ 5781-82 *.

Технические требования см. I.090.I-7c.2-2 ТТ
Опалубочный чертеж см. I.090.I-7c.2-2 Р7
Арматурные узлы см. I.090.I-7c.2-2 Д2

Разраб.	Берошвили		7.09
Проверил	Шелия		7.09
ГИП	Бурджанадзе		7.09
Нач.отд.	Бахтадзе		7.09
Н.контр.	Маркарян		7.09

I.090.I-7c.2-2 54

Каркас пространственный КП 30.33

Стадия	Лист	Листов
Р		I

ТбилЗНИИЭП

Копировал

Формат А3

Инв. № подл. | Подпись и дата | Взам. инв. №

т.к. I.090.I-7c. вып.2-2

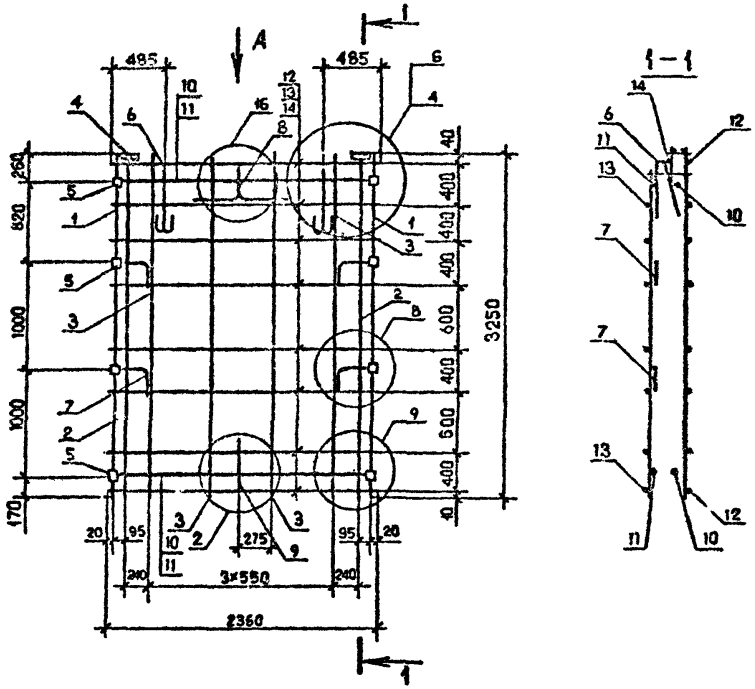

Поз.	Наименование	Кол.	Обозначение документа
I	Каркас КР8	2	I.090.I-7с.2-2 80
2	КРI	2	77
3	КР5	4	78
4	Изделие закладное МНI	2	92
5	МН2	8	92
6	Петля строповочная СП5	2	93
7	Стержень анкерный АНI	4	94
8	АН2	I	94
9	АН3	I	94
I0	ФI0А-I, L=2350, I,45 кг	2	Без чертежа
II	L=2170, I.34 кг	2	Без чертежа
I2	Ф5Вр-I, L=2360, 0,37 кг	8	Без чертежа
I3	L=2I50, 0,33 кг	8	Без чертежа
I4	L=I3C, 0,02 кг	I6	Без чертежа
	Масса каркаса кг	40,46	

Арматура: класса Вр-I по ГОСТ 6727-80^{X},
класса А-I по ГОСТ 5781-82^{X}.

Технические требования см. I.090.I-7с.2-2 ТТ
Опалубочный чертеж см. I.090.I-7с.2-2 I8
Арматурные узлы см. I.090.I-7с.2-2 Д2

Разраб.	Верошвили		1.9.90
Проверил	Шалия		1.9.90
ГИП	Бурджанадзе		1.9.90
Нач.отд.	Бахтадзе		1.9.90
Н.контр.	Маркарян		1.9.90

I.090.I-7с.2-2 55

Каркас пространственный КП 24.33

Стадия	Лист	Листов
Р		I

ТбилЗНИИЭП

Копировал

Формат А3

Инв. № подл. | Подпись и дата | Взам. инв. №

т.к. I.090.I-7с. вып.2-2

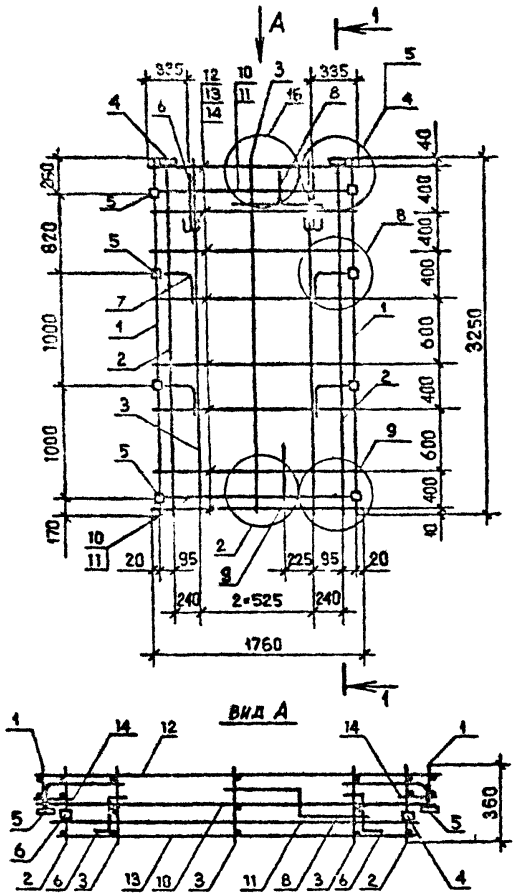

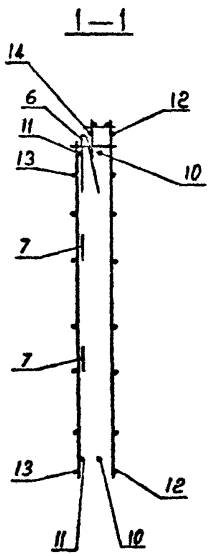

Поз.	Наименование	Кол.	Обозначение документа
I	Каркас КР8	2	I.090.I-7с.2-2 80
2	КР1	2	77
3	КР5	3	78
4	Изделие закладное МН1	2	92
5	МН2	8	92
6	Петля строповочная СП4	2	96
7	Стержень анкерный АН1	4	94
8	АН2	I	94
9	АН3	I	94
I0	ФI0А-I, L=I750, I,08 кг	2	Без чертежа
II	L=I570, 0,97 кг	2	Без чертежа
I2	Ф5Вр-I, L=I760, 0,27 кг	8	Без чертежа
I3	L=I550, 0,24 кг	8	Без чертежа
I4	L=I30, 0,02 кг	I6	Без чертежа
	Масса каркаса кг	33,97	

Арматура класса Вр-I по ГОСТ 6727-80^{X}, класса А-I по ГОСТ 5781-82^{X}

Технические требования см. I.090.I-7с.2-2 ТТ
Опалубочный чертеж см. I.090.I-7с.2-2 I9
Арматурные узлы см. I.090.I-7с.2-2 Д2

Разраб.	Берошвили		1.90
Проверил	Шелия		1.90
ГИП	Бурджанадзе		1.90
Нач.отд.	Бахтадзе		1.90
Н.контр.	Маркарян		1.90

I.090.I-7с.2-2 56

Каркас пространственный КП I8.33

Стадия	Лист	Листов
Р		I

ТбилЗНИИЭП

Инв. № подл. | Подпись и дата | Взам. инв. №

т.к. I.090.I-7с. вып.2-2

Копировал

Формат А3

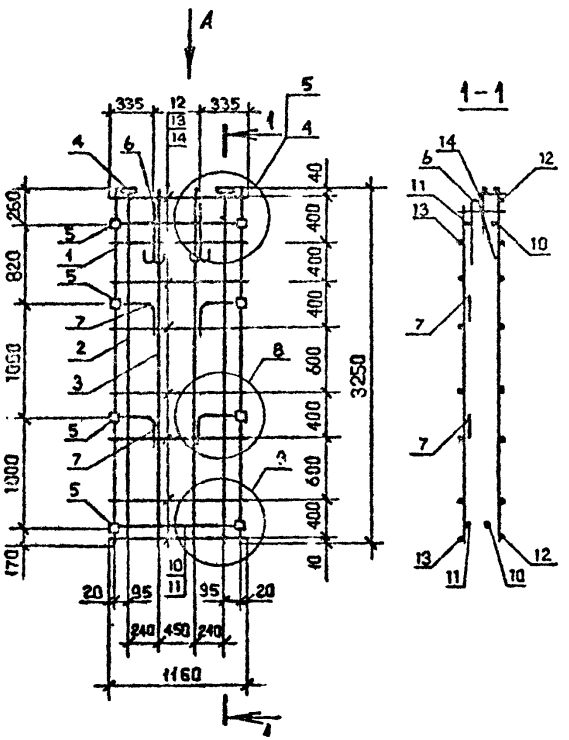

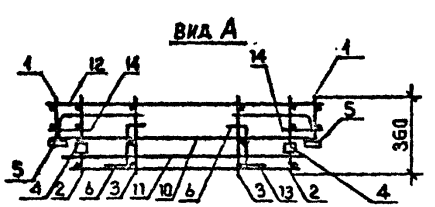

Поз.	Наименование	Кол.	Обозначение документа
I	Каркас КР80	2	I.090.I-7с.2-2 80
2	КРI	2	77
3	КР5	2	78
4	Изделие закладное МII	2	92
5	МН2	8	92
6	Петля строповочная СП3	2	96
7	Стержень анкерный АНI	4	94
8	Ф10А-I, L=II50, 0,7I кг	2	Без чертежа
9	L=970, 0,60 кг	2	Без чертежа
I0	Ф5Вр-I, L=II60, 0,I8 кг	8	Без чертежа
II	L=950, 0,I5 кг	8	Без чертежа
I2	L=I30, 0,02 кг	I6	Без чертежа
	Масса каркаса кг	26,80	

Арматура: класса Вр-I по ГОСТ 6727-80*,
класса А-I по ГОСТ 5781-82*.

Технические требования см. I.090.I-7с.2-2 ТТ
Опалубочный чертеж см. I.090.I-7с.2-2 20
Арматурные узлы см. I.090.I-7с.2-2 Д2

Разраб.	Берошвили		1.90
Проверил	Шелия		1.90
ГИП	Бурджанадзе		1.90
Нач.отд.	Бахтадзе		1.90
Н.контр.	Маркарян		1.90

I.090.I-7с.2-2 57

Каркас пространственный КП I2.33

Стадия	Лист	Листов
Р		

ТбилЗНИИЭП

Инв. № подл. | Подпись и дата | Взам. инв. №

Т.к. I.090.I-7с. вып.2-2

Копировал

Формат А3

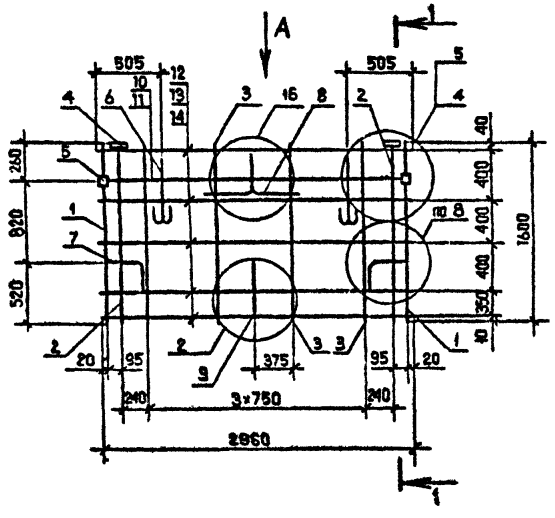

Поз.	Наименование	Кол.	Обозначение документа
I	Каркас КР9	2	I.090.I-7с.2-2 80
2	КР4	2	77
3	КР7	4	79
4	Изделие закладное МНI	2	92
5	МН2	2	92
6	Петля строповочная СП4	2	96
7	Стержень анкерный АНI	2	94
8	АН2	I	94
9	АН3	I	94
I0	Ф10А-I, L=2950, I,82кг	I	Без чертежа
II	L=2770, I,7Iкг	I	Без чертежа
I2	Ф5Вр-I, L=2960, 0,46кг	5	Без чертежа
I3	L=2750, 0,43кг	5	Без чертежа
I4	L=I30, 0,02кг	I0	Без чертежа
	Масса каркаса	24,06	

Арматура класса Вр-I по ГОСТ 6727-80*,
класса А-I по ГОСТ 5781-82*

Технические требования см. I.090.I-7с.2-2 ТТ

Опалубочный чертеж см. I.090.I-7с.2-2 2I

Арматурные узлы см. I.090.I-7с.2-2 Д2

Вид А

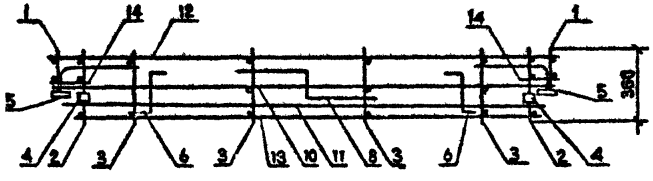

Разраб.	Берошвили		I.I 90
Проверил	Шепая		I.I 90
ГИП	Бурчуладзе		I.I 90
Нач.отд.	Бахтадзе		I.I 90
Н.контр.	Маркарян		I.I 90

I.090.I-7с.2-2 58

Каркас пространственный КП 30.I6

Стадия	Лист	Листов
Р		I

ТбилЗНИИЭП

Копировал

Формат А3

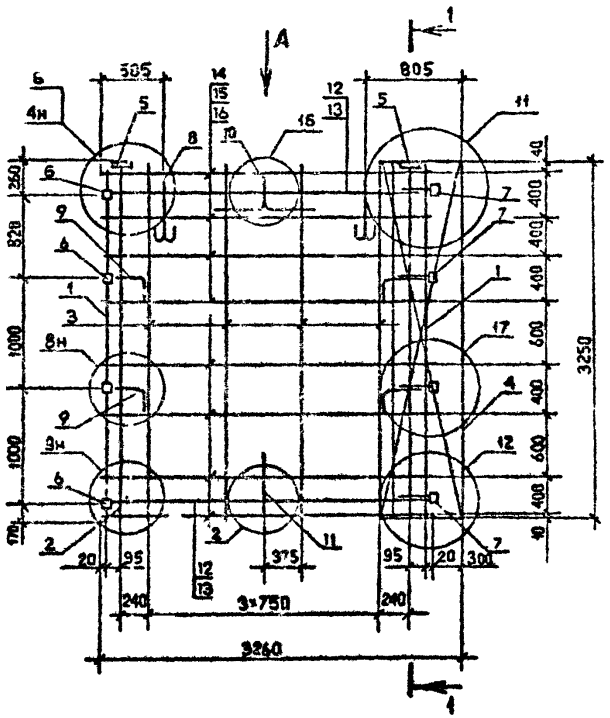

1—1

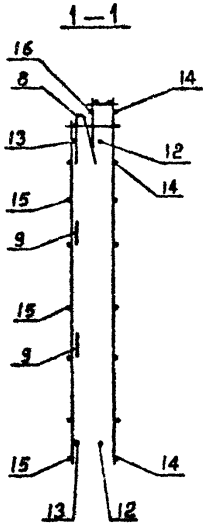

Поз.	Наименование	Кол.	Обозначение документа
I	Каркас КР8	2	I.090.I-7с.2-2 80
2	КР1	2	77
3	КР5	4	78
4	Сетка С19	I	91
5	Изделие закладное МН1	2	92
6	МН2	4	92
7	МН3	4	93
8	Петля строповочная СП6	2	96
9	Стержень анкерный АН1	4	94
I0	АН2	I	94
II	АН3	I	94
I2	ФI0А-I, L=2950, I,82 кг	2	Без чертежа
I3	L=2770, I,7I кг	2	Без чертежа
I4	Ф5Вр-I, L=2960, 0,46 кг	8	Без чертежа
I5	L=2750, 0,43 кг	8	Без чертежа
I6	L=I30, 0,02 кг	I6	Без чертежа
	Масса каркаса	5I,42	

Арматура класса Вр-I по ГОСТ 6727-80*,
класса А-I по ГОСТ 5781-82*.

Технические требования см. I.090.I-7с.2-2 ТТ
Опалубочный чертеж см. I.090.I-7с.2-2 22
Арматурные узлы см. I.090.I-7с.2-2 Д2

Вид А

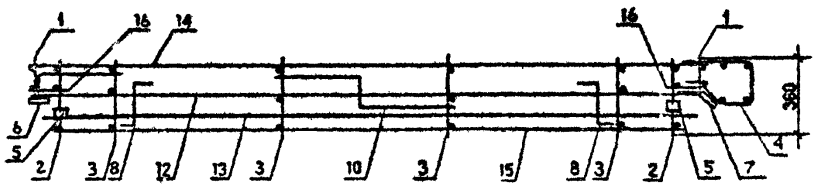

Разраб.	Берошвили		1.90
Проверил	Шелия		1.90
ГИП	Бурджанадзе		1.90
Нач.отд.	Бахтадзе		1.90
Н.контр.	Маркарян		1.90

I.090.I-7с.2-2 59

Каркас пространственный
ПКП 33.33

Стадия	Лист	Листов
Р		I

ТбилЗНИИЭП

Инв. № подл. | Подпись и дата | Взам. инв. №

Копировал

Формат А3

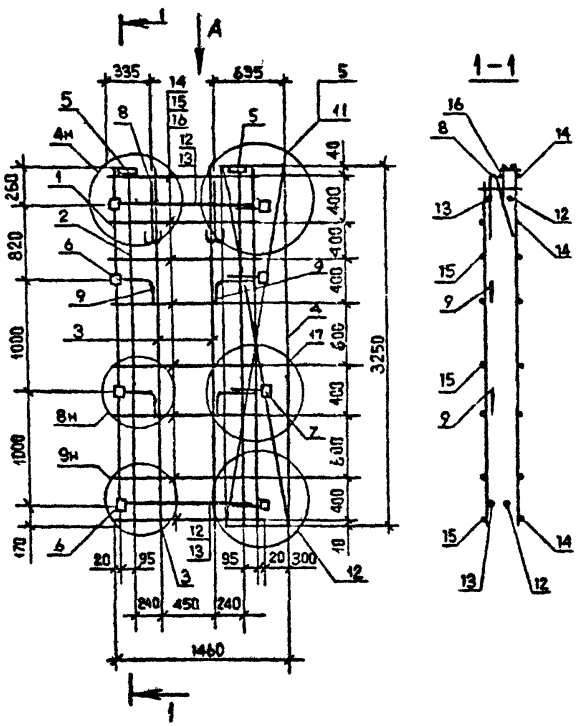

Вид А

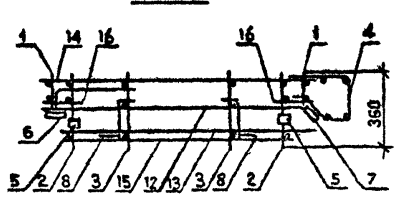

Поз.	Наименование	Кол.	Обозначение документа
I	Каркас КР8	2	I.090.I-7с.2-2 80
2	КРI	2	77
3	КР5	2	78
4	Сетка СI9	I	91
5	Изделие закладное МНI	2	92
6	МН2	4	92
7	МН3	4	93
8	Петля строповочная СП4	2	95
9	Стержень анкерный АНI	4	94
I0	АН2	I	94
II	АН3	I	94
I2	ФI0А-I, L=II50, 0,7I кг	2	Без чертежа
I3	L=970, 0,60 кг	2	Без чертежа
I4	Ф5Вр-I, L=II60, 0,I8 кг	8	Без чертежа
I5	L=950, 0,I5 кг	8	Без чертежа
I6	L=I30, 0,02 кг	I6	Без чертежа
	Масса каркаса кг	35,I3	

Арматура: класса Вр-I по ГОСТ 6727-80*,
класса А-I по ГОСТ 5781-82*.

Технические требования см. I [illegible].I-7с.2-2 ТТ
Опалубочный чертеж см. I.090.I-7с.2-2 23
Арматурные узлы см. I.090.I-7с.2-2 Д2

Разраб.	Берошвили		19.90
Проверил	Шелия		19.90
ГИП	Бурджанадзе		19.90
Нач.отд.	Бахтадзе		19.90
Н.контр.	Маркарян		19.90

I.090.I-7с.2-2 60

Каркас пространственный
ПКП I5.33

Стадия	Лист	Листов
Р		I

ТбилЗНИИЭП

Копировал

Формат А3

Инв. № подл. | Подпись и дата | Взам. инв. №

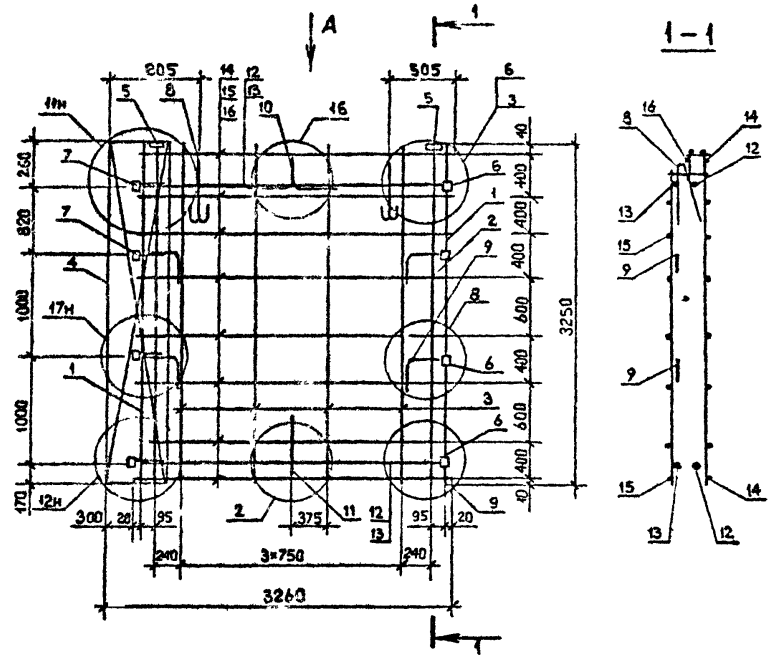

Поз.	Наименование	Кол.	Обозначение документа
I	Каркас КР8	2	I.090.I-7с.2-2 80
2	КР1	2	77
3	КР5	4	78
4	Сетка С19	I	91
5	Изделие закладн. МН1	2	92
6	МН2	4	92
7	МН3	4	93
8	Петля строповоч. СП6	2	96
9	Стержень анкерный АН1	2	94
I0	АН2	I	94
II	АН3	I	94
I2	ФI0А-I; L=2950; I,82кг	2	Без чертежа
I3	L=2770; I,7Iкг	2	Без чертежа
I4	Ø5Вр-I; L=2960; 0,46кг	8	Без чертежа
I5	L=2750; 0,43кг	8	Без чертежа
I6	L=I30; 0,02кг	I6	Без чертежа
	Масса каркаса кг	5I,52	

Арматура: класса А-I по ГОСТ 5781-82*,
класса Вр-I по ГОСТ 6727-80*

Технические требования см. I.090.I-7с.2-2 ТТ
Опалубочный чертеж см. I.090.I-7с.2-2 25
Арматурные узлы см. I.090.I-7с.2-2 Д2

ВИД А

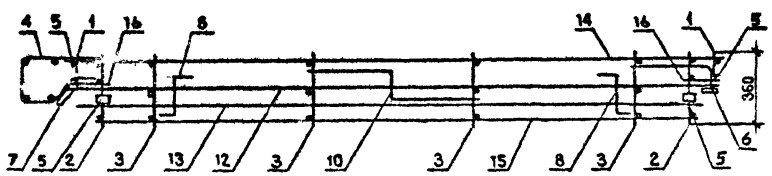

Разраб.	Берошвили		I.I.90
Проверил	Шелия		I.I.90
ГИП	Бурджанадзе		I.I.90
Нач.отд.	Бахтадзе		I.I.90
Н.контр.	Маркарян		I.I.90

I.090.I-7с.2-2 6I

Каркас пространственный
2КП 33.33

Стадия	Лист	Листов
Р		I

ТбилЗНИИЭП

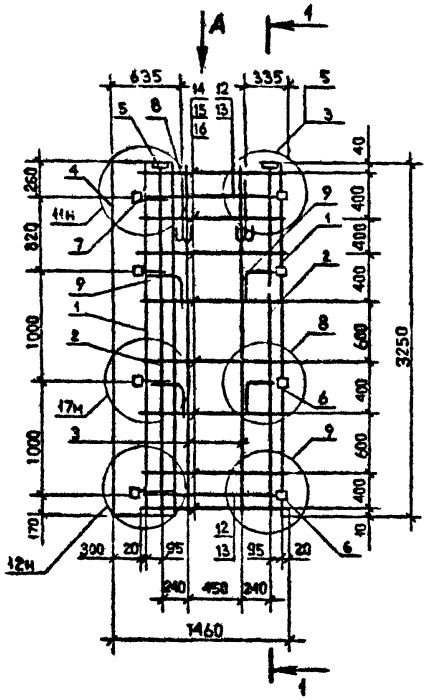

Вид А

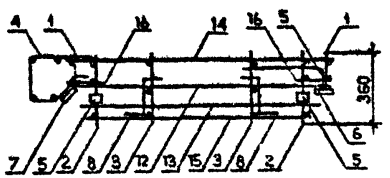

1—1

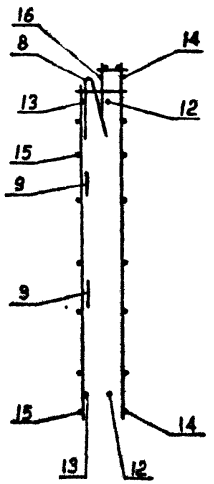

Поз.	Наименование	Кол.	Обозначение документа
I	Каркас КР8	2	I.090.I-7с.2-2 80
2	КРI	2	77
3	КР5	2	85
4	Сетка СI9	I	9I
5	Изделие заклади. МНI	2	92
6	МН2	4	92
7	МН3	4	93
8	Петля строповоч. СП4	2	96
9	Стержень анкерныйАНI	4	94
I0	АН2	I	94
II	АН3	I	94
I2	⌀IOА-I; L=II50; 0,7Iкг	2	Без чертежа
I3	L=970; 0,60кг	2	Без чертежа
I4	⌀6Вр-I; L=II60; 0,I8кг	8	Без чертежа
I5	L=950; 0,I5кг	8	Без чертежа
I6	L=I30; 0,02кг	I6	Без чертежа
	Масса каркаса	35,I3	

Арматура: класса А-I по ГОСТ 5781-82*,
класса В -I по ГОСТ 6727-80*.

Технические требования см. I.090.I-7с.2-2 ТТ
Опалубочный чертеж см. I.090.I-7с.2-2 25
Арматурные узлы см. I.090.I-7с.2-2 Д2

Разраб.	Берошвили		12.90
Проверил	Шолия		12.90
ГИП	Бурджанадзе		12.90
Нач.отд.	Бахтадзе		12.90
Н.контр.	Маркарян		12.90

I.090.I-7с.2-2 62

Каркас пространственный 2КП I5.33

Стадия	Лист	Листов
Р		I

ТбилЗНИИЭП

Копировал

Формат А3

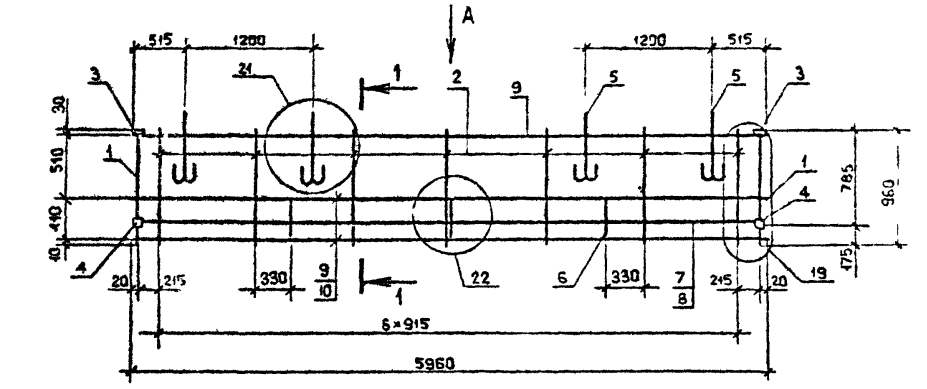

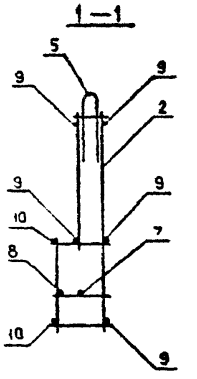

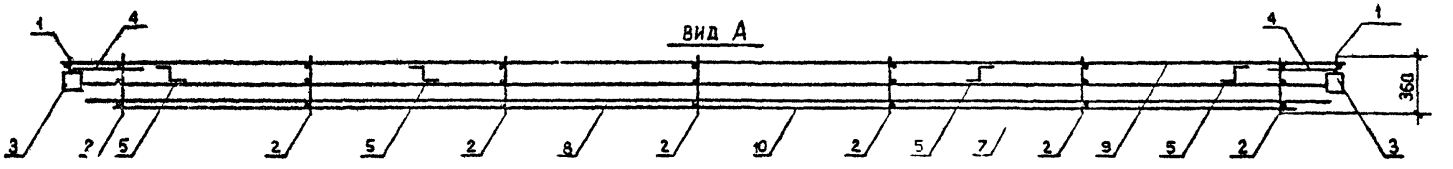

Поз.	Наименование	Кол.	Обозначение документа
I	Каркас КРI8	2	I.090.I-7с.2-2 83
2	КРI7	I	83
3	Изделие закладное МНI	2	92
4	МН2	2	92
5	Петля строповочн. СП2	4	95
6	Стержень анкерный АН4	3	94
7	⌀IOА-I; L=5950; 3,68кг	I	Без чертежа
8	L=5770; 3,56кг	I	Без чертежа
9	⌀5Вр-I; L=5960; 0,92кг	5	Без чертежа
I0	L=5540; 0,86кг	2	Без чертежа
	Масса каркаса	26,60	

Арматура: класса А-I по ГОСТ 5781-82*,
класса Вр-I по ГОСТ 6727-80*

Технические требования см. I.090.I-7с.2-2 ТТ
Опалубочный чертеж см. I.090.I-7с.2-2 26
Арматурные узлы см. I.090.I-7с.2-2 Д2

Разраб.	Берошвили		12.90
Проверил	Шелия		12.90
ГИП	Бурджанадзе		12.90
Нач.отд.	Бахтадзе		12.90
Н.контр.	Маркарян		12.90

I.090.I-7с.2-2 63

Каркас пространственный КПП 60.I0

Стадия	Лист	Листов
Р		I

ТбилЗНИИЭП

Копировал

Формат А3

Инв. № подл. | Подпись и дата | Взам. инв. №

I.090.I-7с вып.2-2

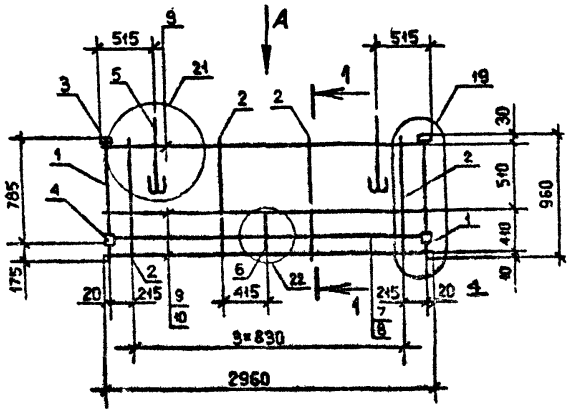

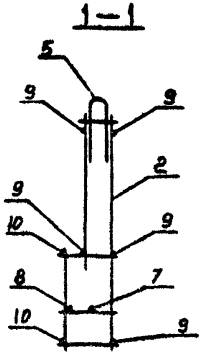

Поз.	Наименование	Кол.	Обозначение документа
I	Каркас КР18	2	I.090.I-7с.2-2 83
2	КР17	4	83
3	Изделие закладное МН1	2	92
4	МН2	2	92
5	Петля строповочная СП2	2	95
6	Стержень анкерный АН4	I	94
7	ф10А-I, L=2950, I,82 кг	I	Без чертежа
8	L=277С, I,7I кг	I	Без чертежа
9	ф5Вр-I, L=2960, 0,46 кг	5	Без чертежа
I0	L=2540, 0,39 кг	2	Без чертежа
	Масса каркаса	I5,07	

Арматура: класса Вр-I по ГОСТ 6727-80*,
класса А-I по ГОСТ 5781-82*.

ВИД А

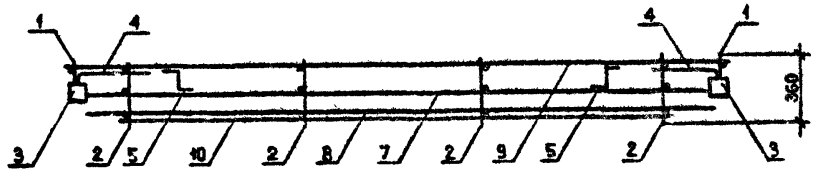

Технические требования см. I.090.I-7с.2-2 ТТ
Опалубочный чертеж см. I.090.I-7с.2-2 27
Арматурные узлы см. I.090.I-7с.2-2 Д2

Разраб.	Берошвили		1990
Проверил	Шелия		1990
ГИП	Бурджанадзе		1990
Нач.отд.	Бахтадзе		1990
Н.контр.	Маркарян		1990

I.090.I-7с.2-2 64

Каркас пространственный КПП 30.I0

Стадия	Лист	Листов
Р		I

ТбилЗНИИЭП

Копировал

Формат А3

Инв. № подл. | Подпись и дата | Взам. инв. №

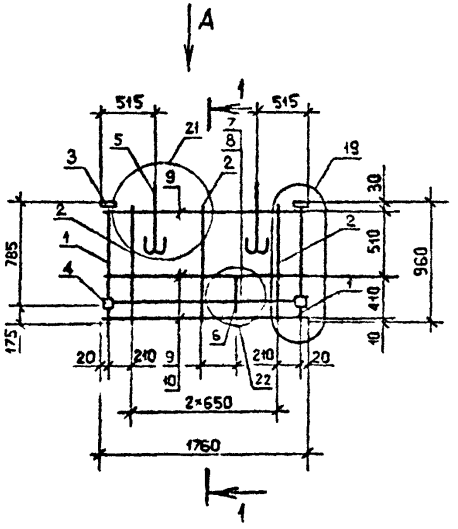

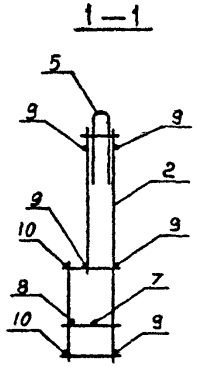

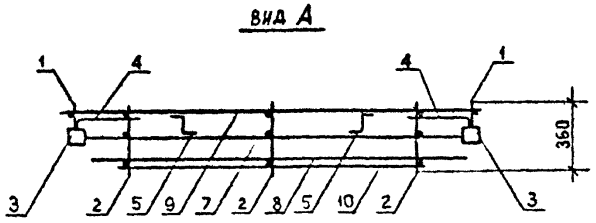

Поз.	Наименование	Кол.	Обозначение документа
I	Каркас КРI8	2	I.090.I-7с.2-2 83
2	КРI7	3	83
3	Изделие закладное МНI	2	92
4	МН2	2	92
5	Петля строповочная СПI	2	95
6	Стержень анкерный АН4	I	94
7	ФIОА-I, L=I750, I,08кг	I	Без чертежа
8	L=I570, 0,97 кг	I	Без чертежа
9	ФбВр-I, L=I760, 0,27 кг	5	Без чертежа
I0	L=I340, 0,2I кг	2	Без чертежа
	Масса каркаса, кг	I0,84	

Арматура: класса Вр-I по ГОСТ 6727-80^{х},
класса А-I по ГОСТ 578I-82^{х}.

Технические требования см. I.090.I-7с.2-2 ТТ
Опалубочный чертеж см. I.090.I-7с.2-2 28
Арматурные узлы см. I.090.I-7с.2-2 Д2

Разраб.	Берошвили		1.990	I.090.I-7с.2-2 65
Проверил	Шелия		1.990	
ГИП	Бурджанадзе		1.990	
Нач.отд.	Бахтадзе		1.990	Каркас пространственный КПП I8.I0
Н.контр.	Маркарян		1.990	

Стадия	Лист	Листов
Р		I

Тбилгиш

Инв. № подл. | Подпись и дата | Взам. инв. №

Копировал

Формат А3

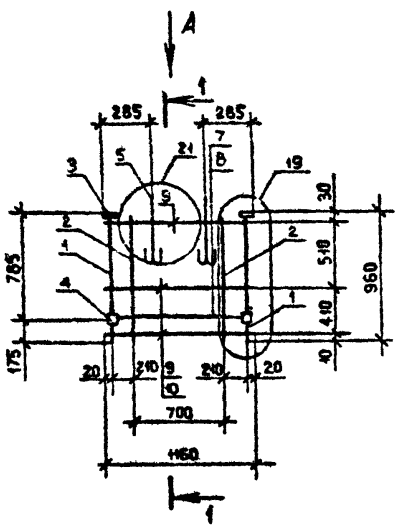

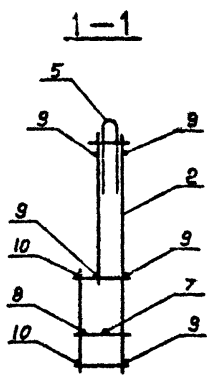

Поз.	Наименование	Кол.	Обозначение документа
1	Каркас КР18	2	1.090.1-7с.2-2 83
2	КР17	2	83
3	Изделие закладное МН1	2	92
4	МН2	2	92
5	Петля строповочная СП1	2	95
7	⌀10А-I, L=1150, 0,71 кг	1	Без чертежа
8	L=970, 0,60 кг	1	Без чертежа
9	⌀5Вр-I, L=1160, 0,18 кг	5	Без чертежа
10	L=740, 0,12 кг	2	Без чертежа
	Масса каркаса кг	8,42	

Арматура класса Вр-I по ГОСТ 6727-80*,
класса А-I по ГОСТ 5781-82*.

Технические требования см. 1.090.1-7с.2-2 ТТ
Опалубочный чертеж см. 1.090.1-7с.2-2 29
Арматурные узлы см. 1.090.1-7с.2-2 Д2

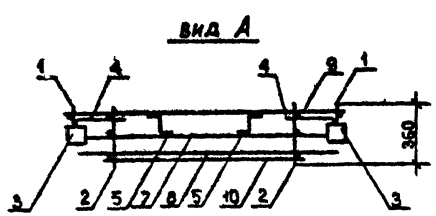

Разраб.	Верошкин		1.9.90	1.090.1-7с.2-2 66	
Проверил	Шалва		1.9.90		
ГИП	Бурджанадзе		1.9.90		
Нач.отд.	Бахтадзе		1.9.90	Каркас пространственный КПП 12.10	Стадия: Р; Лист: ; Листов: 1
Н.контр.	Маркарян		1.9.90		ТбилЗНИИЭП

Копировал

Формат А3

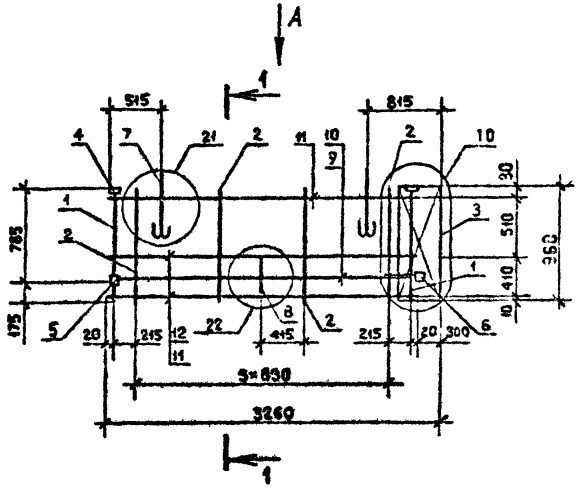

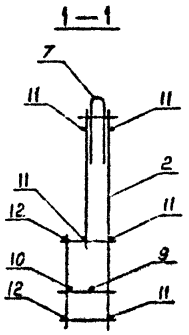

Поз.	Наименование	Кол.	Обозначение документа
I	Каркас КР18	2	I.090.I-7с.2-2 83
2	КР17	4	83
3	Сетка С18	I	9I
4	Изделие закладное МН1	2	92
5	МН2	I	92
6	МН3	I	93
7	Петля строповочная СП2	2	95
8	Стержень анкерный АН4	I	94
9	Ø10А-I, L=2950, I,82 кг	I	Без чертежа
I0	L=2770, I,7I кг	I	Без чертежа
II	Ø5Вр-I, L=2960, 0,46 кг	5	Без чертежа
I2	L=2540, 0,39 кг	2	Без чертежа
	Масса каркаса кг	I6,6I	

Арматура: класса Вр-I по ГОСТ 6727-80*,
класса А-I по ГОСТ 5781-82*.

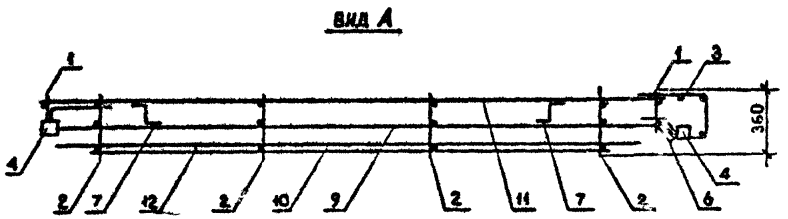

Технические требования см. I.090.I-7с.2-2 ТТ
Опалубочный чертеж см. I.090.I-7с.2-2 30
Арматурные узлы см. I.090.I-7с.2-2 Д2

Разраб.	Бероцвили		1.9.90
Проверил	Шелия		1.9.90
ГИП	Бурджанадзе		1.9.90
Нач.отд.	Бахтадзе		1.9.90
Н.контр.	Маркарян		1.9.90

I.090.I-7с.2-2 67

Каркас пространственный
ПКП 33.I0

Стадия	Лист	Листов
Р		I

ТбилЗНИИЭП

Инв. № подл. | Подпись и дата | Взам. инв. №

в.к. I.090.I-7с вып.2-2

Копировал

Формат А3

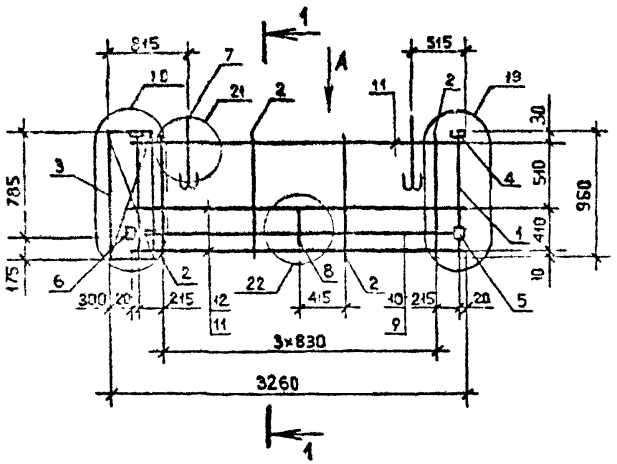

1 – 1

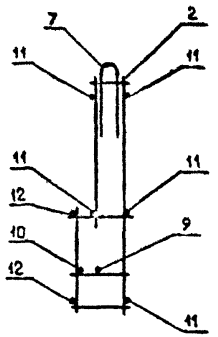

Вид А

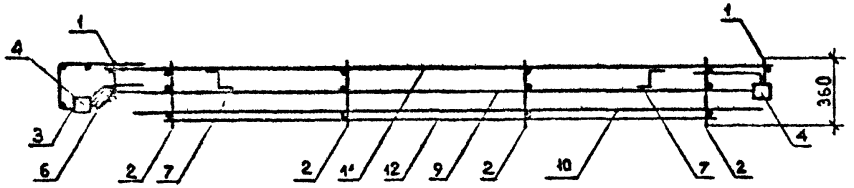

Поз.	Наименование	Кол.	Обозначение документа
I	Каркас КРI8	2	I.090.I-7с.2-2 83
2	КРI7	4	83
3	Сетка СI8	I	9I
4	Изделие закладное МНI	2	92
5	МН2	I	92
6	МН3	I	93
7	Петля строповочная СП2	2	95
8	Стержень анкерный АН4	I	94
9	ФI0А-I, L =2950, I,82 кг	I	Без чертежа
I0	L =2770, I,7I кг	I	Без чертежа
II	ФБВр-I, L =2960, 0,46 кг	5	Без чертежа
I2	L =2540, 0,39 кг	2	Без чертежа
	Масса каркаса кг	I6,6I	

Арматура: класса Вр-I по ГОСТ 6727-80*,
класса А-I по ГОСТ 5781-82*.

Технические требования см. I.090.I-7с.2-2 ТТ
Опалубочный чертеж см. I.090.I-7с.2-2 3I
Арматурные узлы см. I.090.I-7с.2-2 Д2

Разраб.	Берошвили		10.90
Проверил	Шелия		1.9.90
ГИП	Бурджанадзе		1.9.90
Нач.отд.	Бахтадзе		1.9.90
Н.контр.	Маргарян		19.10

I.090.I-7с.2-2 68

Каркас пространственный 2КП 33.I0

Стадия	Лист	Листов
Р		I

ТбилЗНИИЭП

Инв. № подл. | Подпись и дата | Взам. инв. №

Копировал

Формат А3

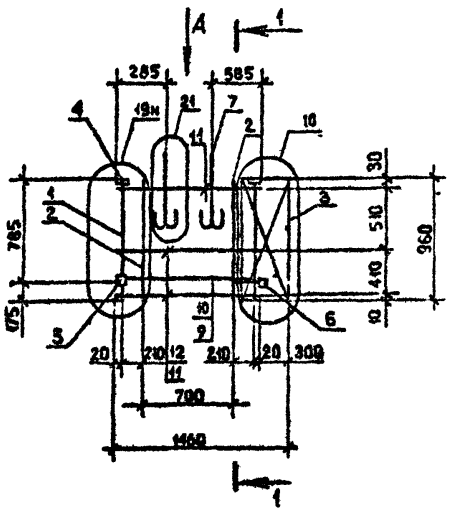

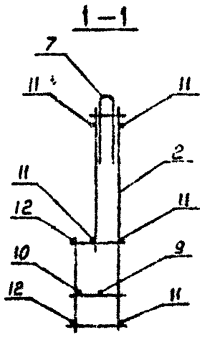

Поз.	Наименование	Кол.	Обозначение документа
I	Каркас КРI8	2	I.090.I-7с.2-2 83
2	КРI7	2	83
3	Сетка СI8	I	9I
4	Изделие закладное МНI	2	92
5	МН2	I	92
6	МН3	I	93
7	Петля строповочная СПI	2	95
8	ФIОА-I, L =II50, 0,7I кг	I	Без чертежа
9	L =970, 0,60 кг	I	Без чертежа
I0	Ф5Вр-I, L=II60, 0,I8 кг	5	Без чертежа
II	L =740, 0,I2 кг	2	Без чертежа
	Масса каркаса	8,26	

Арматура класса Вр-I по ГОСТ 6727-80^{х},
класса А-I по ГОСТ 578I-82^{х}.

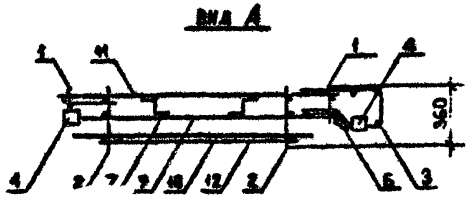

Технические требования см. I.090.I-7с.2-2 ТТ
Опалубочный чертеж см. I.090.I-7с.2-2 32
Арматурные узлы см. I.090.I-7с.2-2 Д2

Разраб	Бероятьяли		1.9.90	I.090.I-7с.2-2 69
Проверил	Шелия		1.9.90	
ГИП	Бурджанадзе		1.9.90	
Нач.отд.	Бахтадзе		1.9.90	Каркас пространственный ЦКПП I5.I0
Н.контр.	Маркарян		1.9.90	

Стадия	Лист	Листов
Р		I

ТбилЗНИИЭП

Копировал

Формат А3

Инв. № подл. | Подпись и дата | Взам. инв. №

т.к. I.090.I-7с вып.2-2

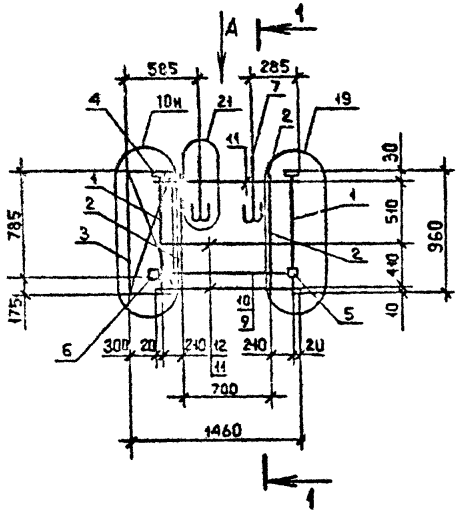

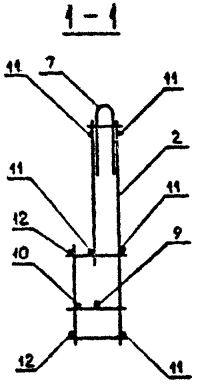

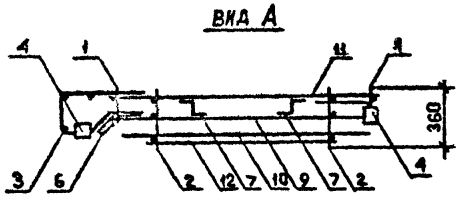

Поз.	Наименование	Кол.	Обозначение документа
I	Каркас КРI8	2	I.090.I-7с.2-2 83
2	КРI7	2	83
3	Сетка СI8	I	9I
4	Изделие закладное МНI	2	92
5	МН2	I	92
6	МН3	I	93
7	Петля строповочная СПI	2	95
8	ФIОА-I, L=II50, 0,7I кг	I	Без чертежа
9	L=970 , 0,60 кг	I	Без чертежа
I0	Ф5Вр-I, L=II60, 0,I8 кг	5	Без чертежа
II	L=740 , 0,I2 кг	2	Без чертежа
	Масса каркаса кг	8,26	

Арматура класса Вр-I по ГОСТ 6727-80^{х},
класса А-I по ГОСТ 578I-82.

Технические требования см. I.090.I-7с.2-2 ТТ
Опалубочный чертеж см. I.090.I-7с.2-2 33
Арматурные узлы см. I.090.I-7с.2-2 Д2

Разраб.	Берошвили		1.9.90	I.090.I-7с.2-2 70			
Проверил	Шелия		1.9.90				
ГИП	Бурджанадзе		1.9.90				
Нач.отд.	Бахтадзе		1.9.90	Каркас пространственный 2КПП I5.I0	Стадия	Лист	Листов
					Р		I
					ТбилЗНИИЭП		
Н.контр.	Маркарян		1.9.90				

Инв. № подл. | Подпись и дата | Взам. инв. №

Копировал

Формат А3

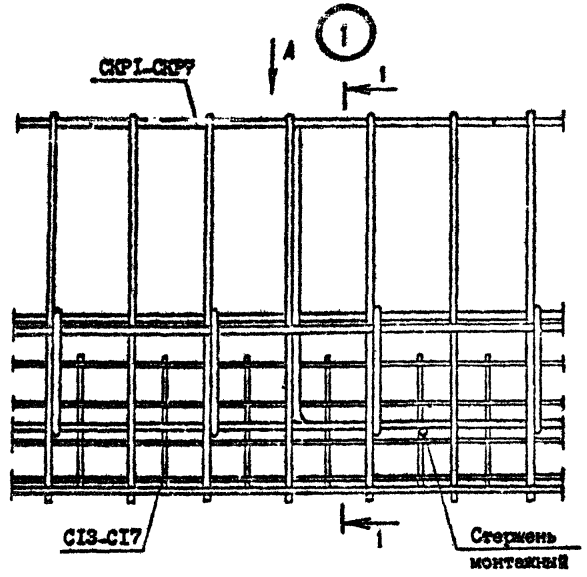

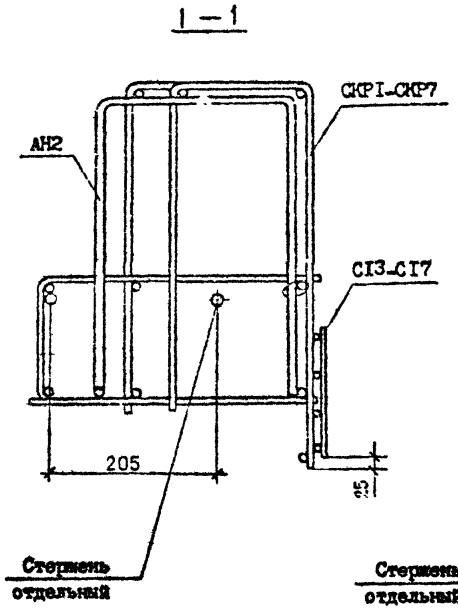

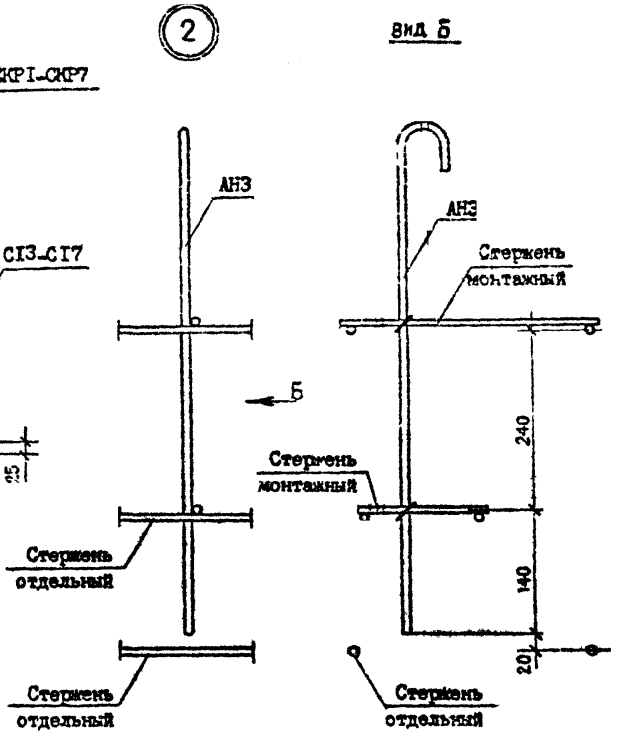

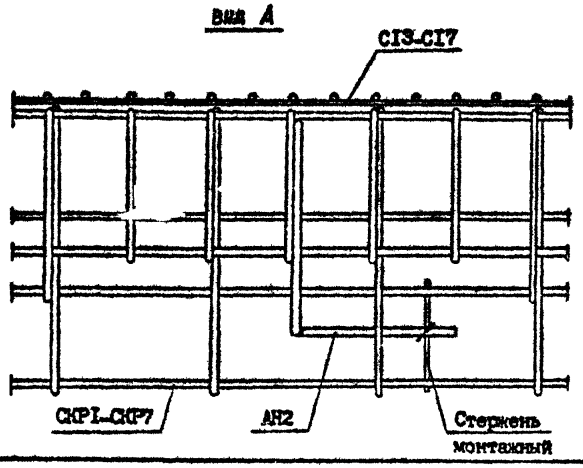

9.н. 1.090.1-7с. вып.2-2

Инв.№ подл. | Подпись и дата | Взам.инв.№

Разраб.	Селихов		1.90
Проверил	Шелия		1.90
ГИП	Бурджанадзе		1.90
Нач.отд.	Бахтадзе		1.90
Н.контр.	Маркарян		1.90

1.090.1-7с.2-2 Д2

Узлы арматурные

Стадия	Лист	Листов
Р	1	2

ТбилЗНИИЭП

Копировал

Формат А3

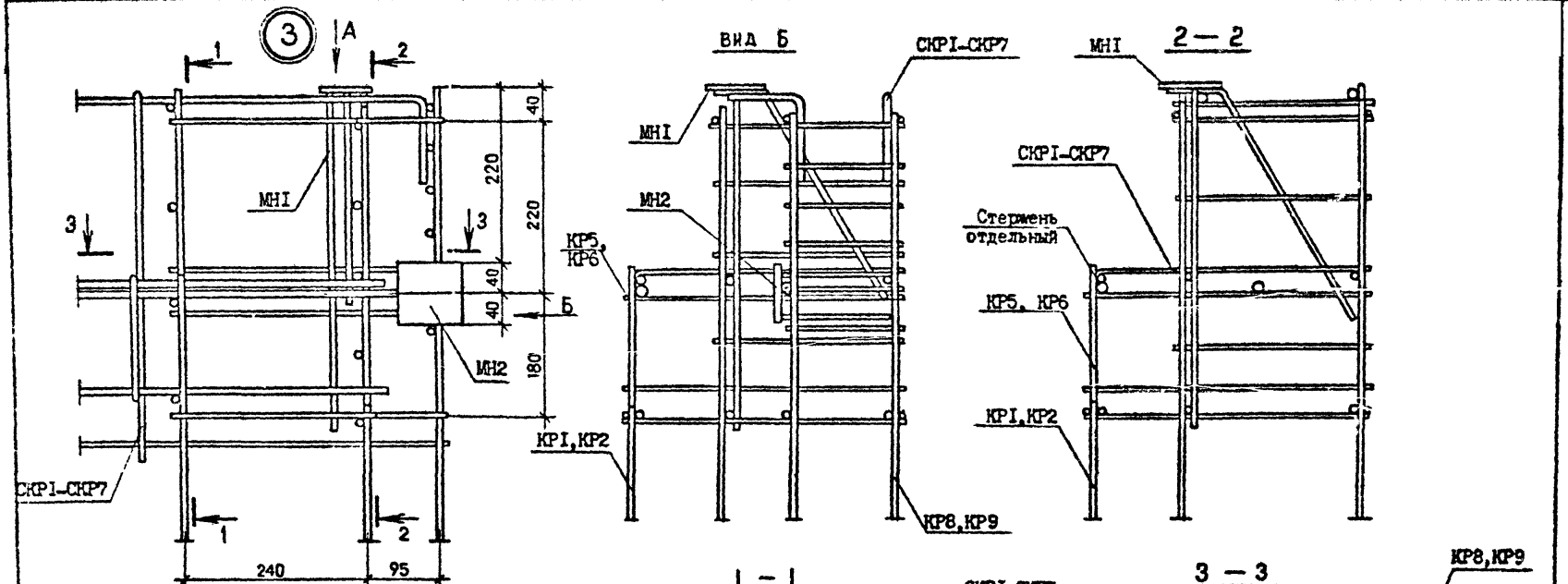

т.к. I.090.I-7с. вып.2-2

Инв.№ подл. | Подпись и дата | Взам.инв.№

	I.090.I-7с.2-2 Д2	Лист 2

Копировал Формат А3

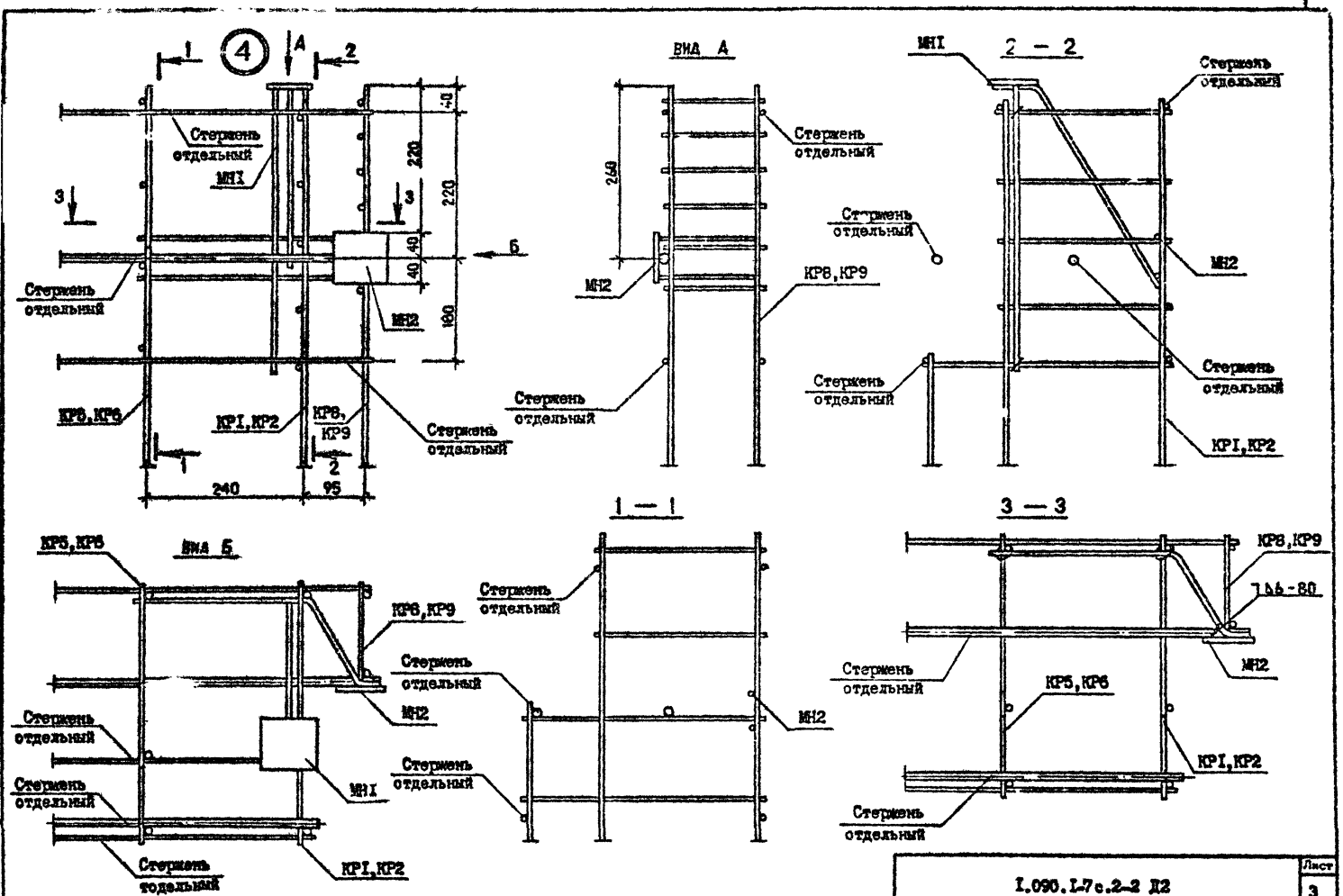

т.п. I.090.I-7с вып.2-2

Инв. № подл.	Подпись и дата	Взам. инв. №

I.090.I-7с.2-2 Д2

Лист 3

Копировал Формат А3

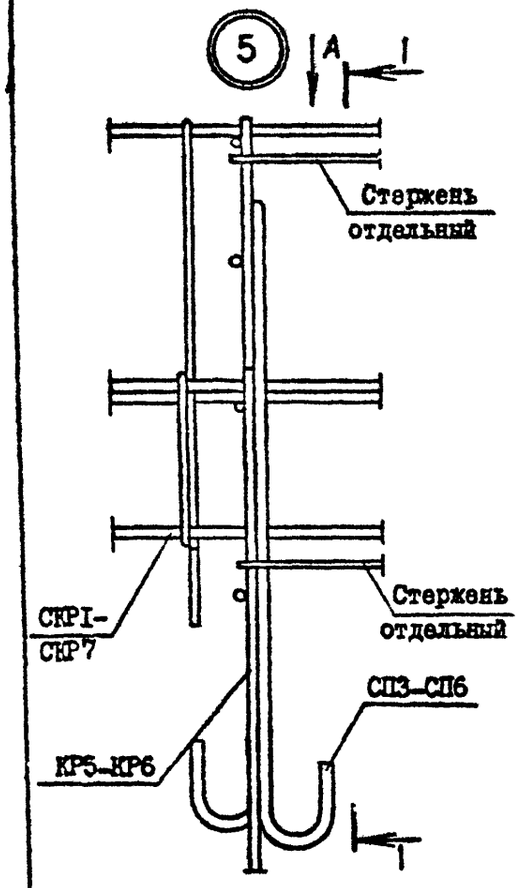

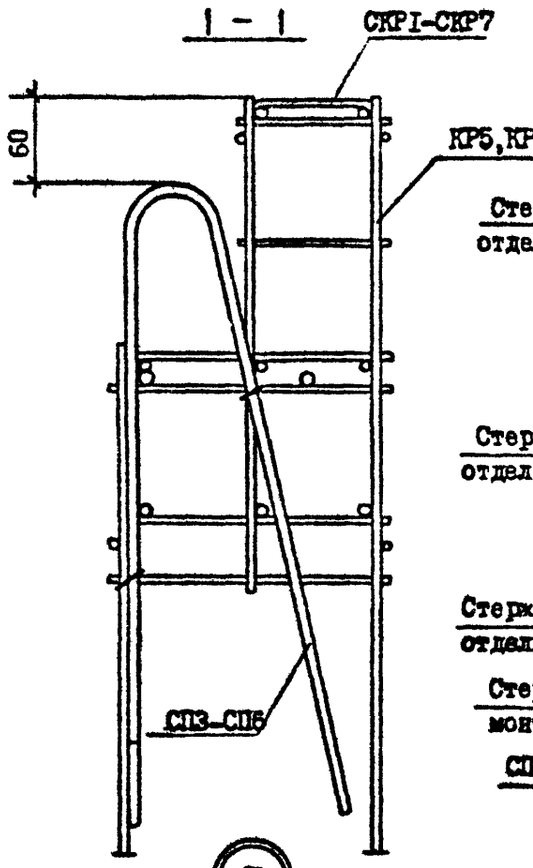

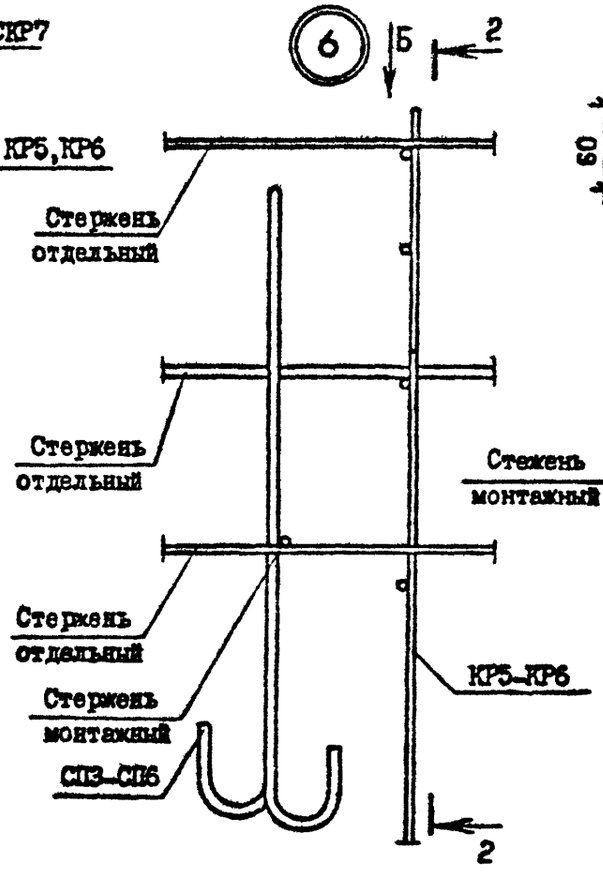

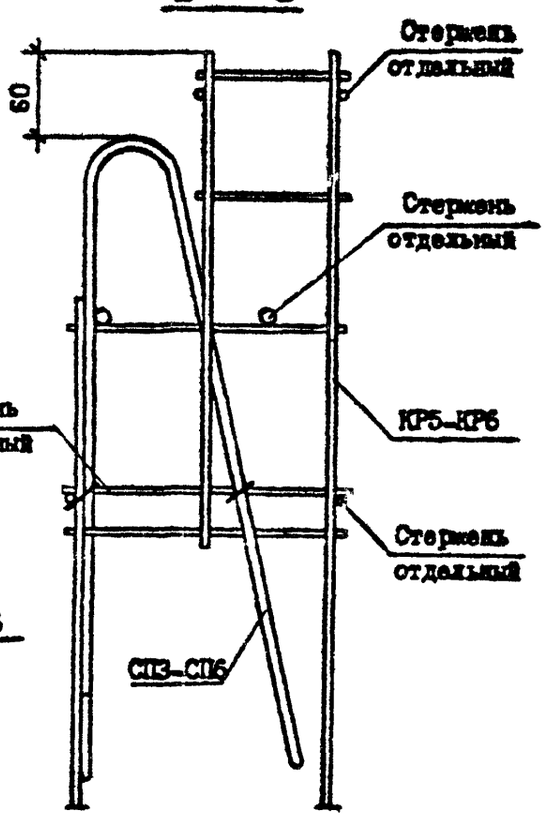

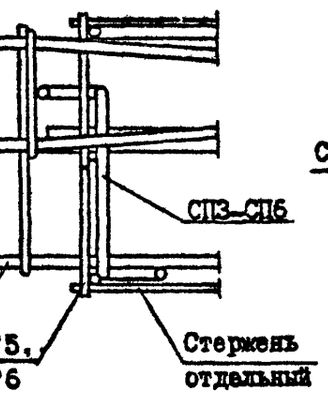

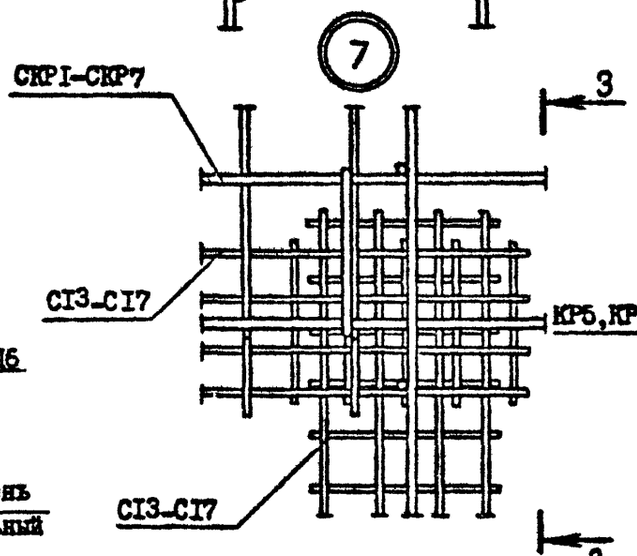

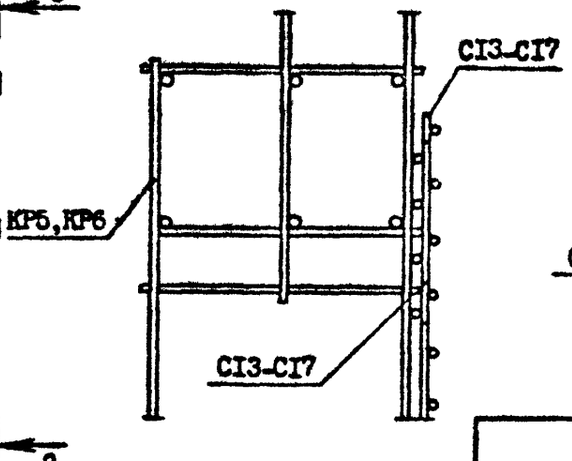

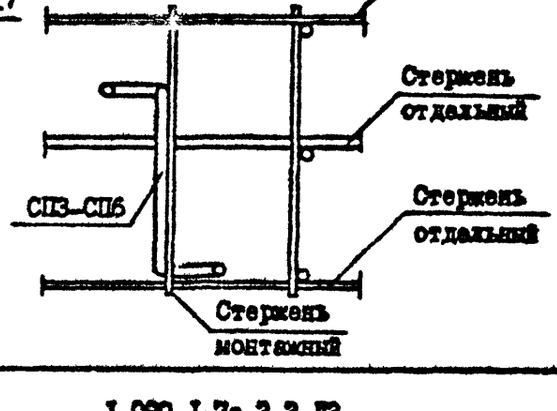

Инв.№ подл. | Подпись и дата | Взам.инв.№

1.090.1-7с.2-2 ДР

Лист 4

Копировал

Формат А3

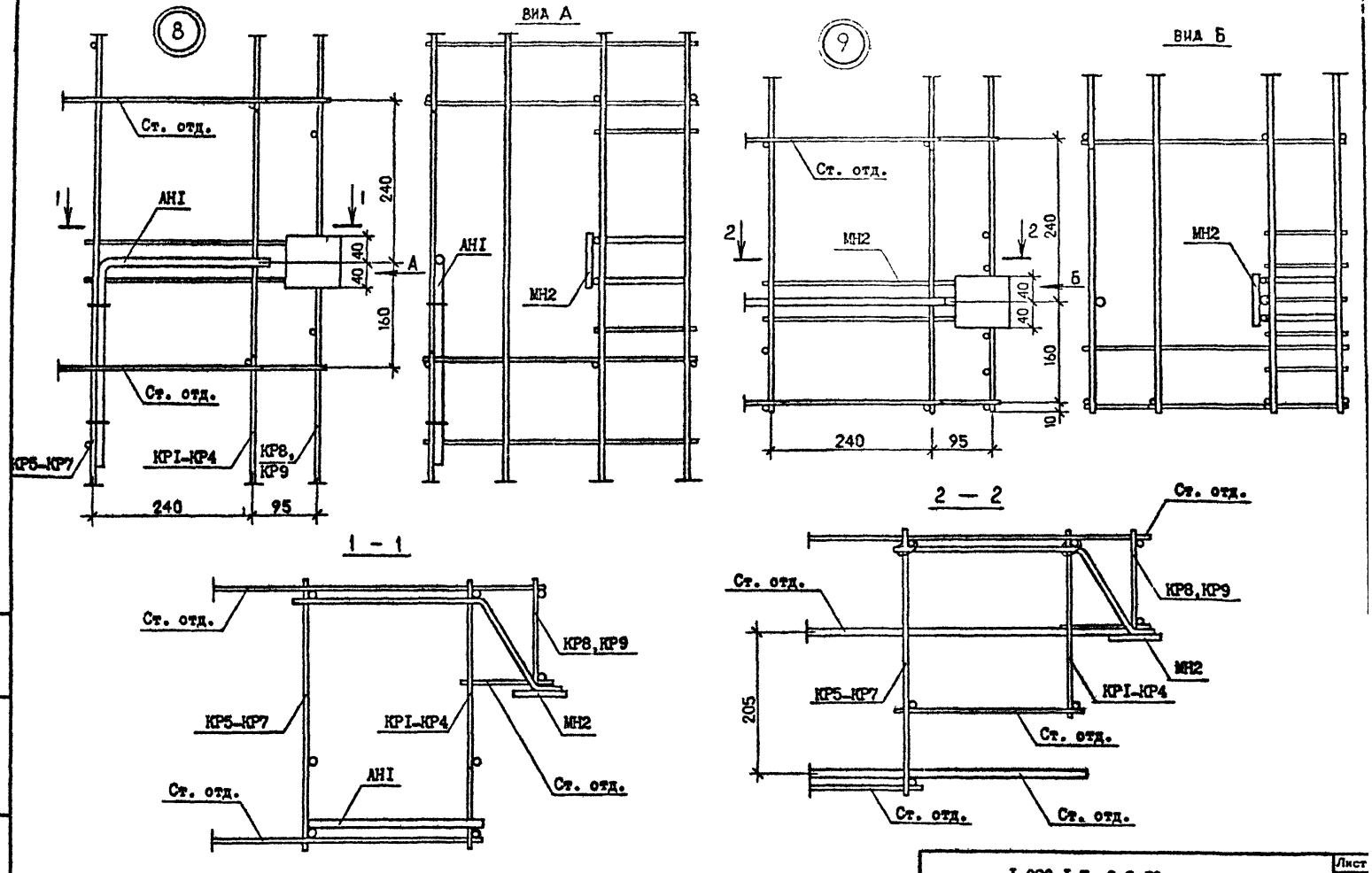

т.п. I.090.I-7с. вып.2-2

Инв. № подл.	Подпись и дата	Взам. инв. №

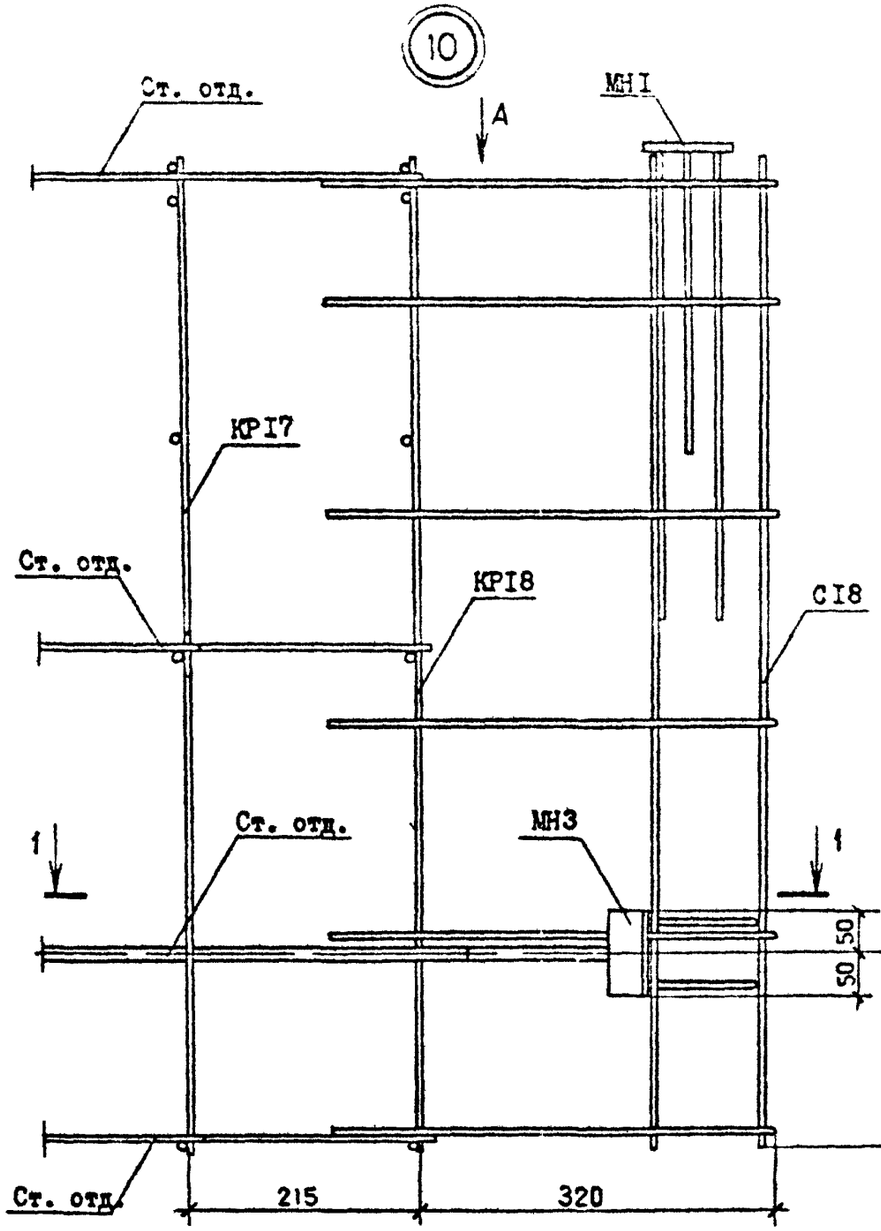

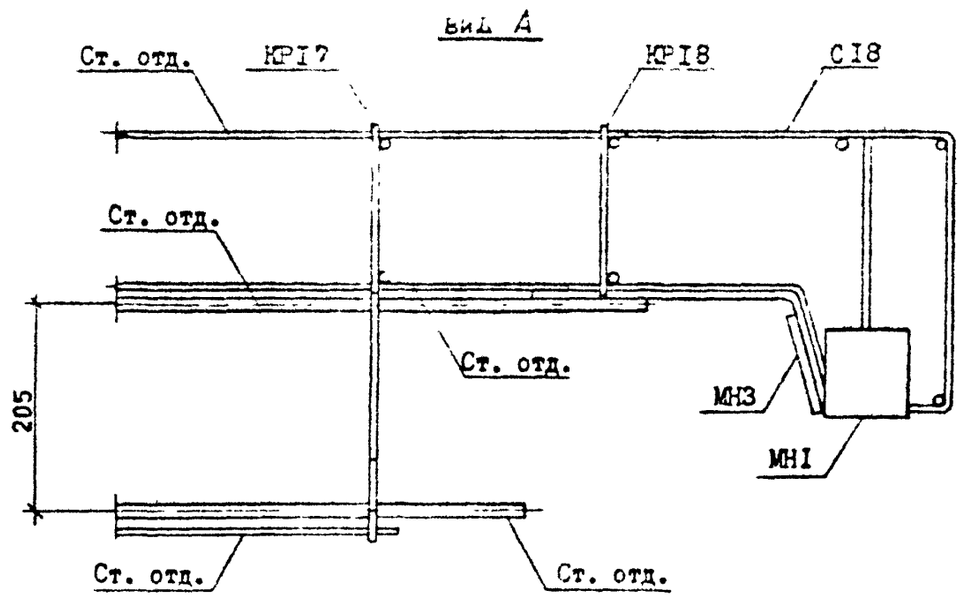

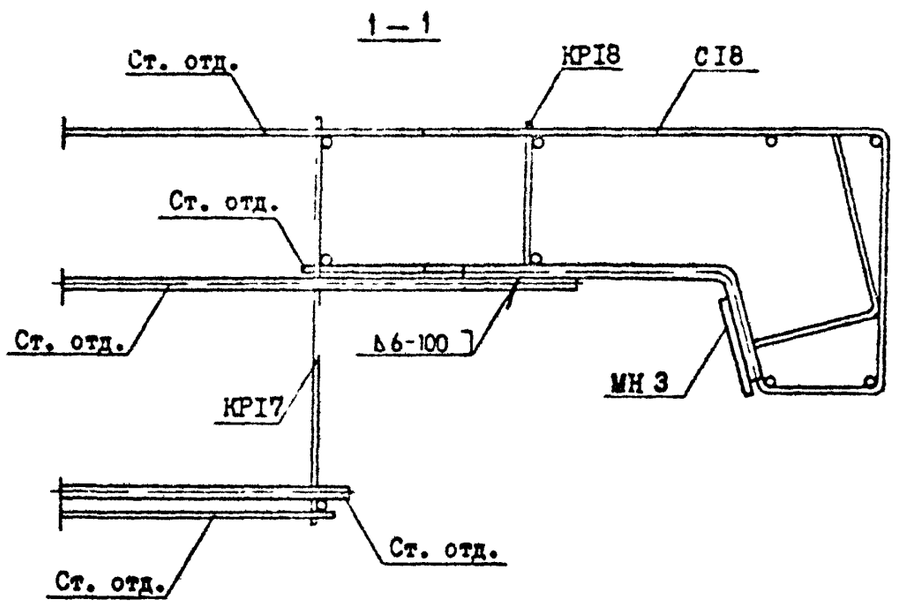

Взам. инв. №
Подпись и дата
Инв. № подл.

I.090.I-7с.2-2 ДР

Лист 6

Копировал

Формат А3

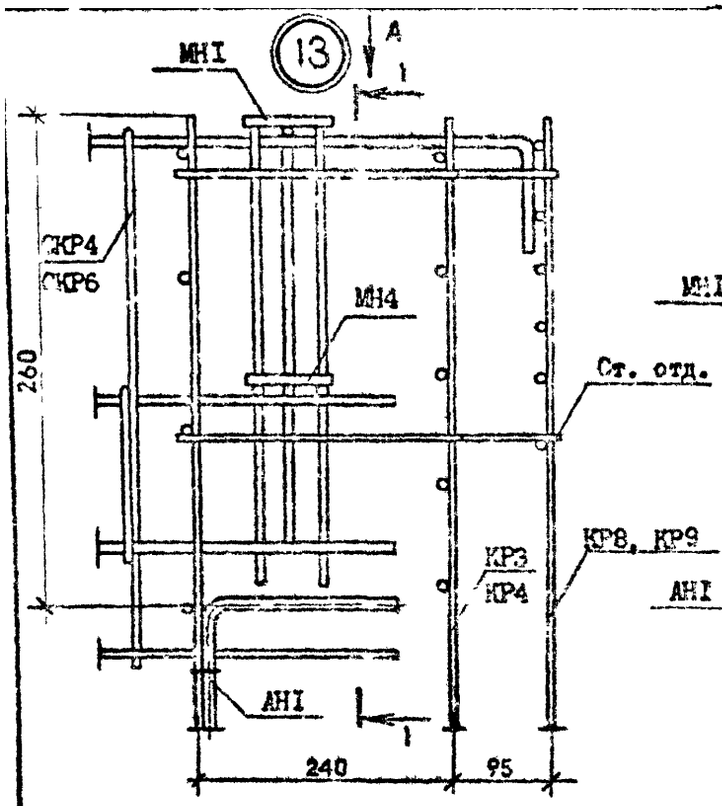

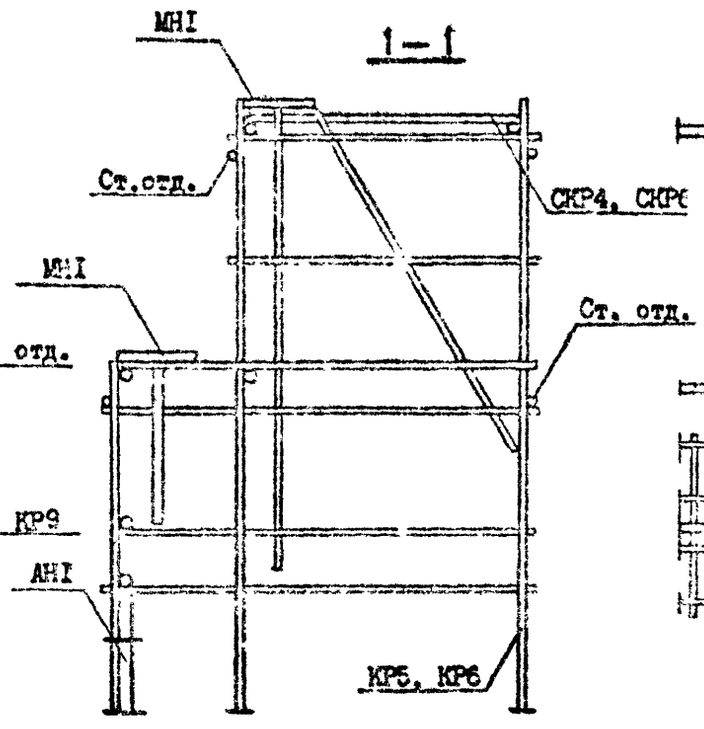

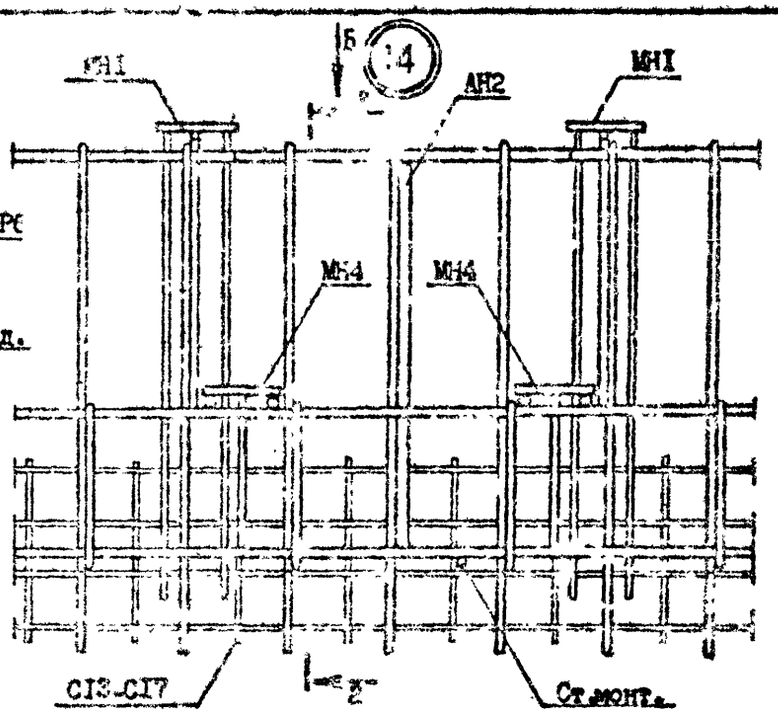

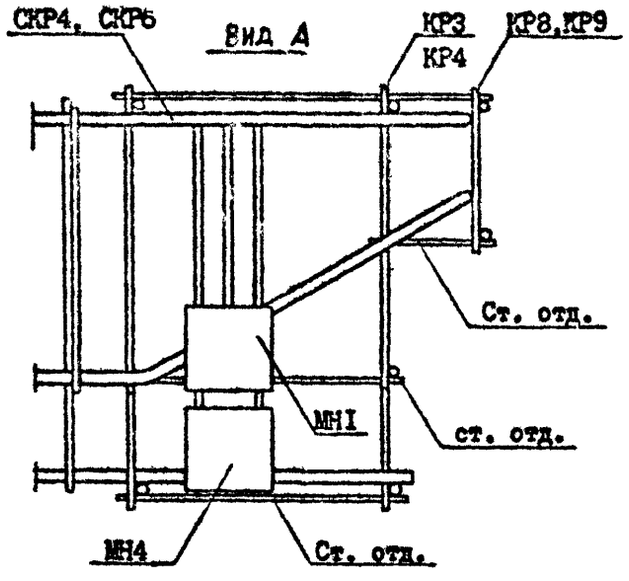

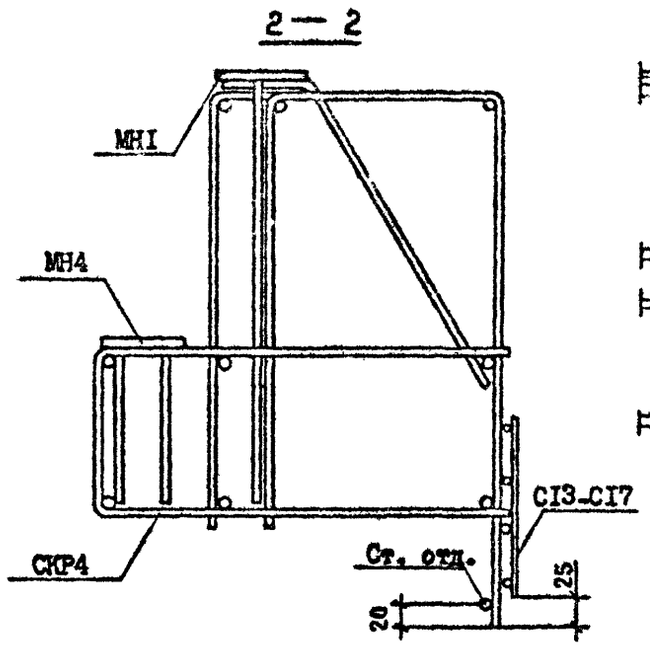

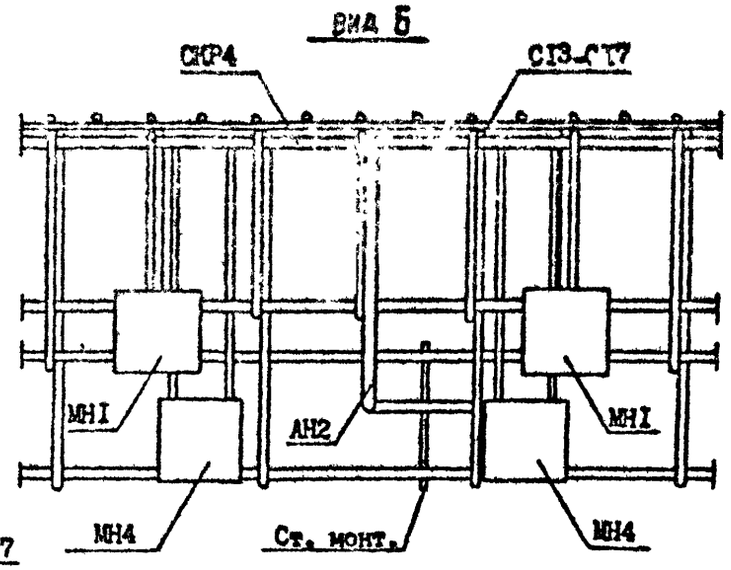

Взам. инв. №
Подпись и дата
Инв. № подл.

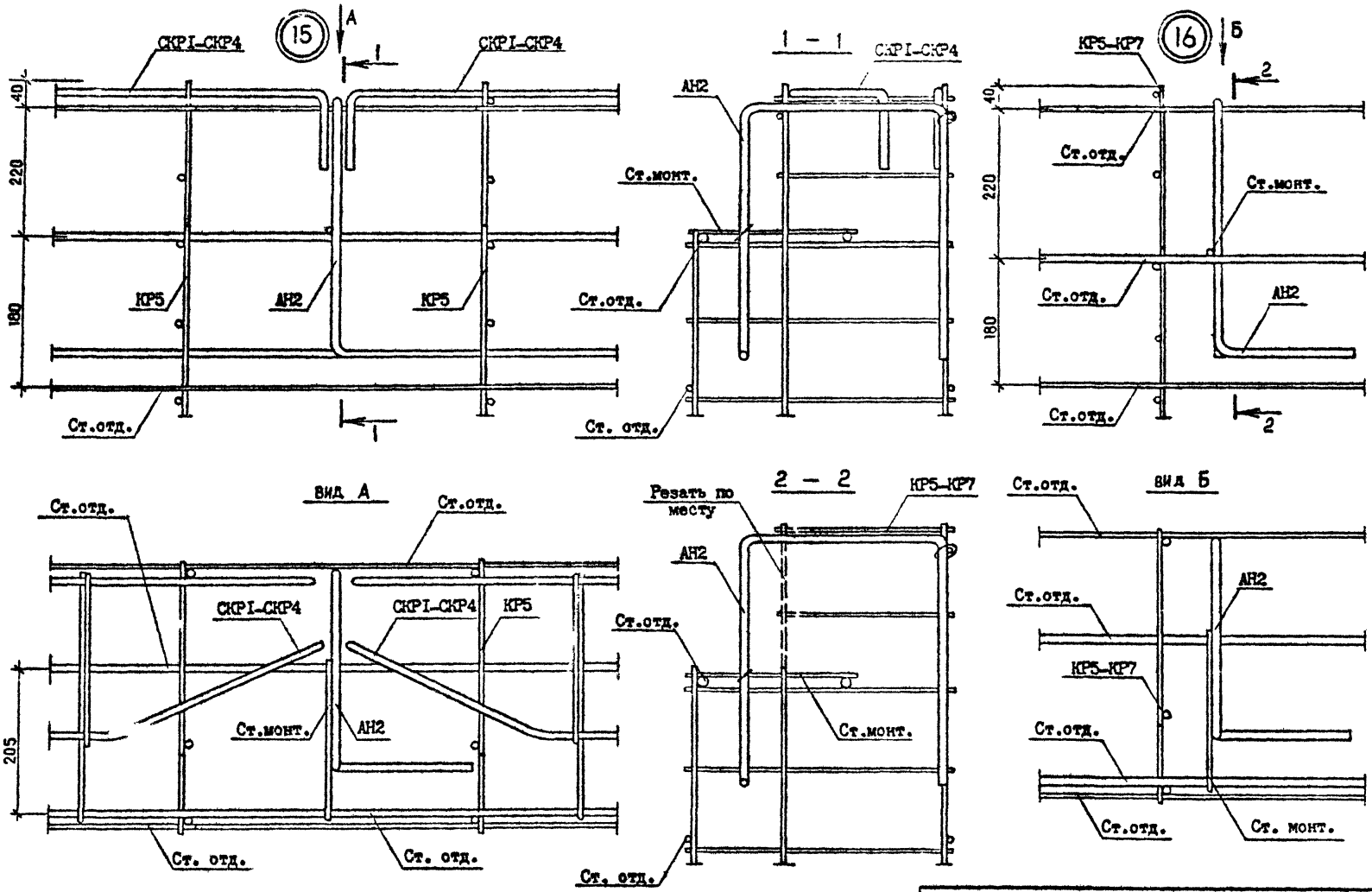

Инв. № подл. | Подпись и дата | Взам. инв. №

т.н. I.090.I-7с.2-2

I.090.I-7с.2-2 Д2

Лист 9

Копировал

Формат А3

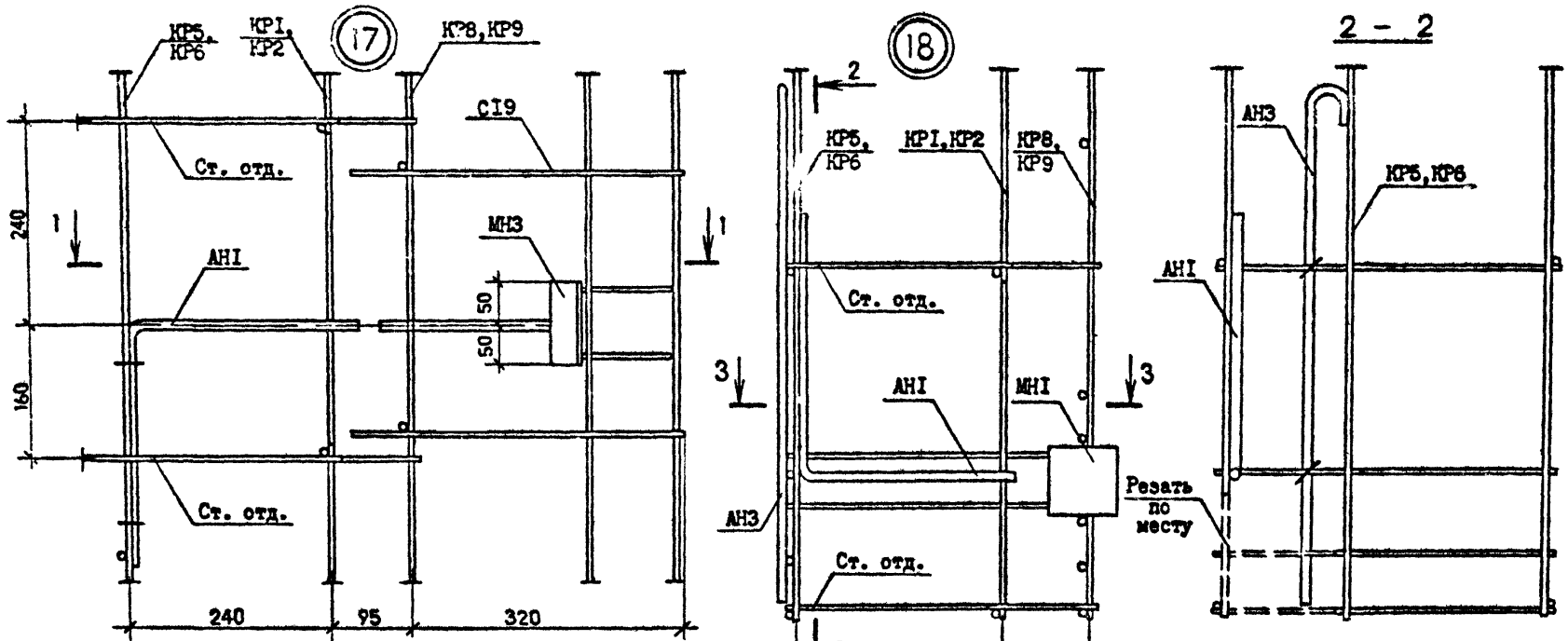

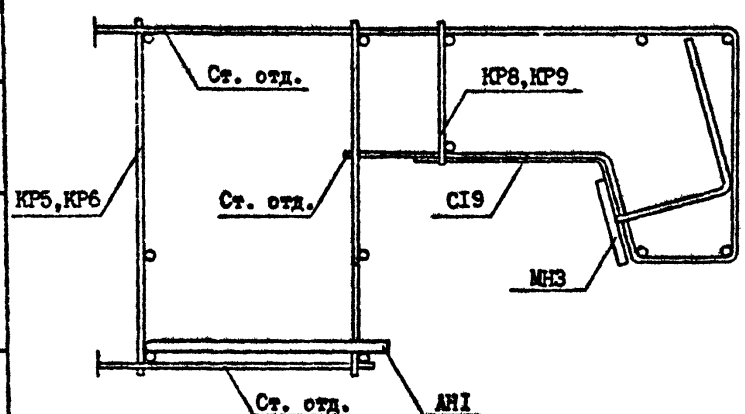

Инв. № подл. | Подпись и дата | Взам. инв. №

	I.090.I-7с.2-2 ДР	Лист 10

Копировал Формат А3

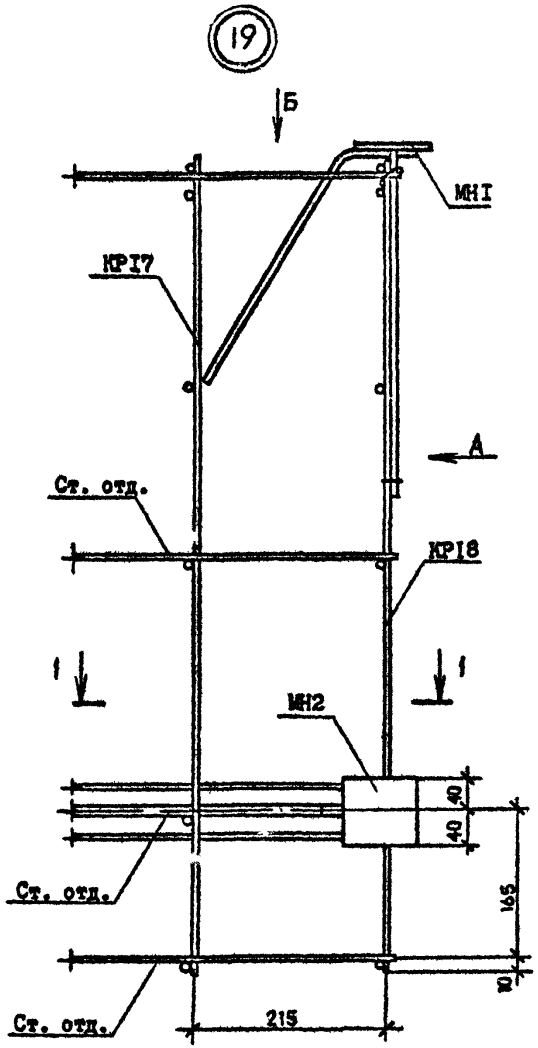

Вид А

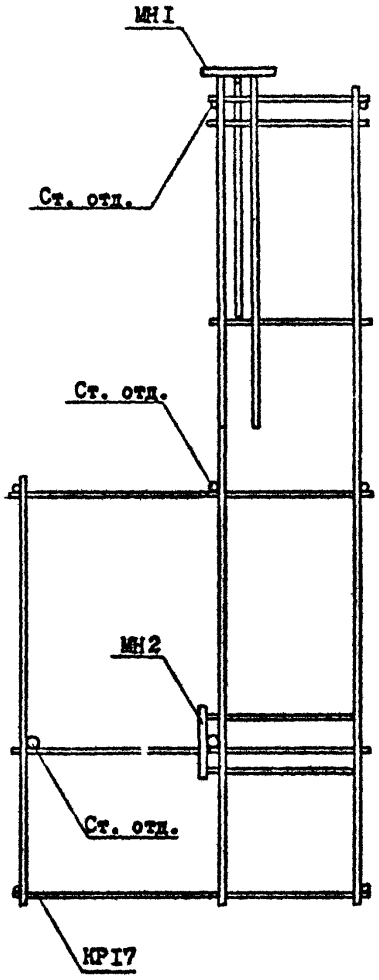

Вид Б

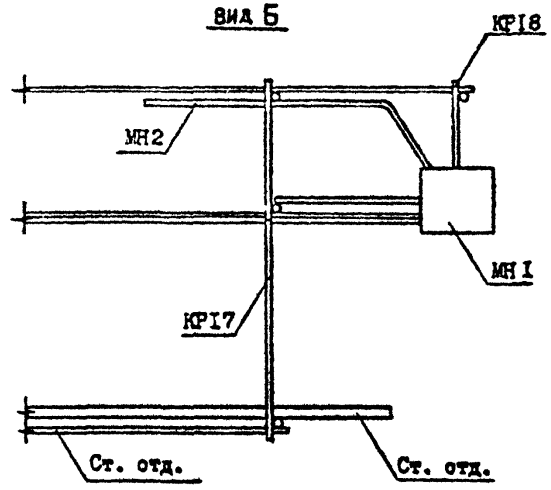

1 – 1

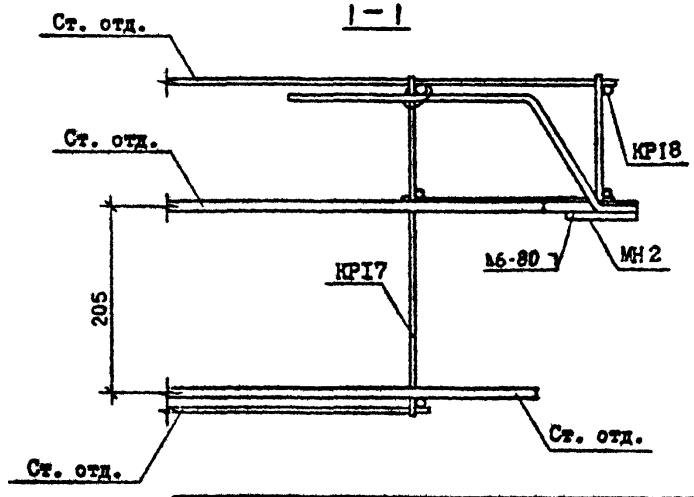

Инв. № подл. | Подпись и дата | Взам. инв. №

э.к. 1.090.1-7с.2-2 вып.2-2

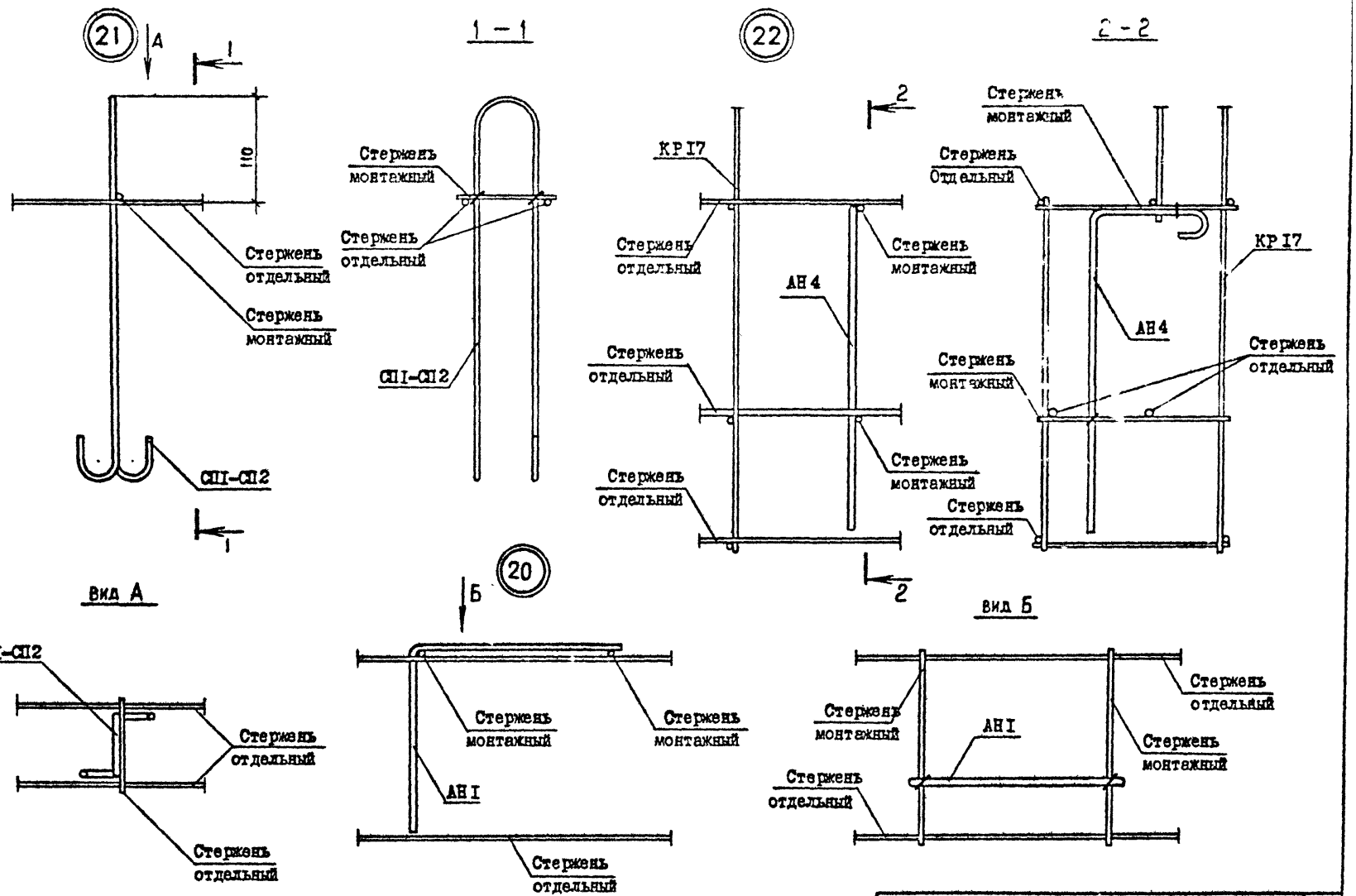

Инв. № подл. | Подпись и дата | Взам. инв. №

1.090.1-7с.2-2 ДР	Лист 12

Копировал Формат А3

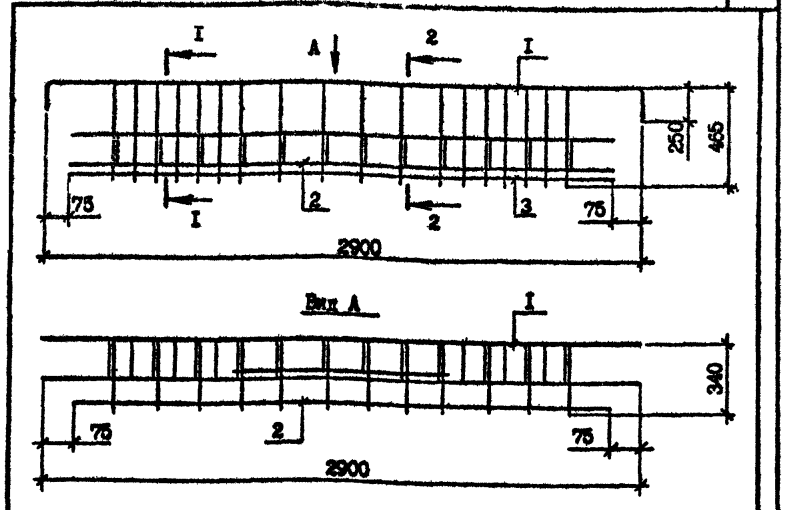

Марка	Поз.	Наименование	Кол. на карк.	Обозначение документа	Масса, кг
СКР1	I	Сетка С1	I	I.090.I-7с.2-2 84	I7,34
	2	С8	I	88	
	3	Ø5Вр-I, L =2750, 0,43 кг	I	Без чертежа	
СКР2	I	Сетка С2	I	I.090.I-7с.2-2 84	I9,I0
	2	С8	I	88	
	3	Ø5Вр-I, L =2750, 0,43 кг	I	Без чертежа	

Арматура класса Вр-I по ГОСТ 6727-80*

Разрезы I-I, 2-2 см. докум. 76

Разраб.	Шелия		I.90
Проверил	Салихова		I.90
ГИП	Бурджанадзе		I.90
Нач.отд.	Бахтадзе		I.90
Н.контр.	Маркарян		I.90

I.090.I-7с.2-2 7I

Каркас укрупнительной сборки СКР1, СКР2

Стадия	Лист	Листов
Р		I

ТбилЗНИИЭП

Копировал

Формат А4

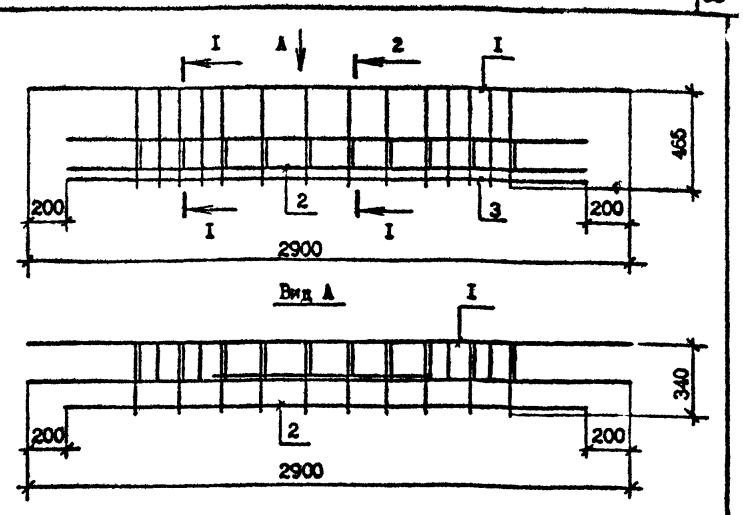

Марка	Поз.	Наименование	Кол. на карк.	Обозначение документа	Масса, кг
СКР3	I	Сетка С3	I	I.090.I-7с.2-2 84	II,25
	2	С9	I	88	
	3	Ø5Вр-I, L =2500, 0,39кг	I	Без чертежа	

Арматура класса Вр-I по ГОСТ 6727-80*

Разрезы I-I, 2-2 см. докум. 76

Разраб.	Шелия		I.90
Проверил	Салихова		I.90
ГИП	Бурджанадзе		I.90
Нач.отд.	Бахтадзе		I.90
Н.контр.	Маркарян		I.90

I.090.I-7с.2-2 72

Каркас укрупнительной сборки СКР3

Стадия	Лист	Листов
Р		

ТбилЗНИИЭП

Копировал

Формат А4

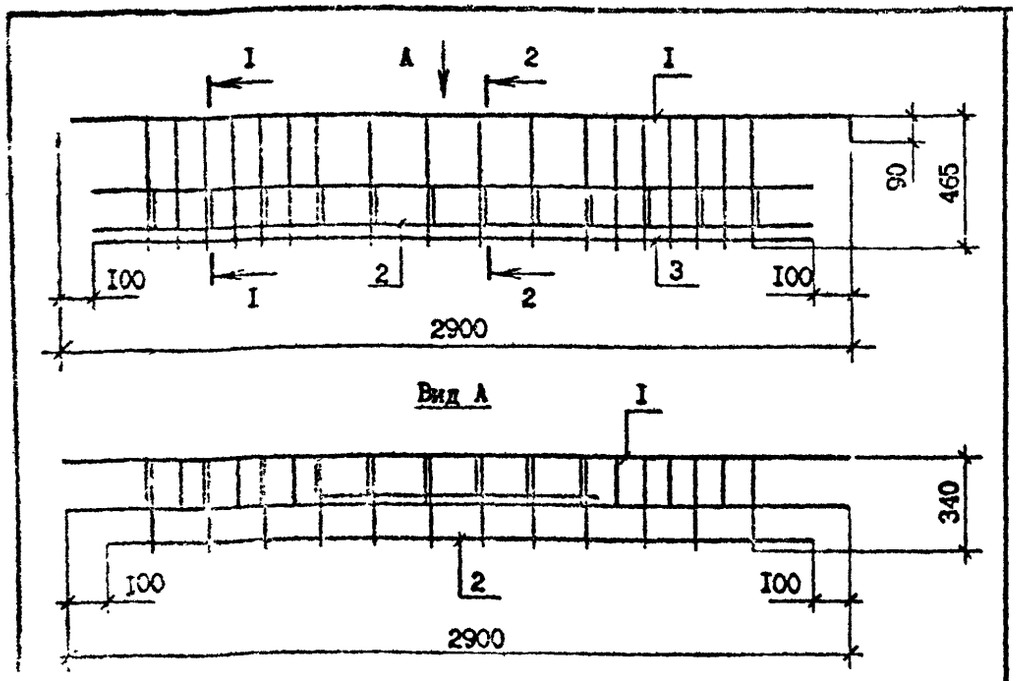

Марка	Поз.	Наименование	Кол. на карк.	Обозначение документа	Масса, кг
СКР4	1	Сетка С4	1	1.090.1-7с.2-2 84	16,27
	2	С10	1	89	
	3	⌀5Вр-I, L =2700, 0,42кг	1	Без чертежа	

Арматура класса Вр-I по ГОСТ 6727-80*

Разрезы I-I, 2-2 см. докум. 76

Разраб.	Шалия		
Провер.	Салихова		
ГИП	Гурджаидзе		
Нач.отд.	Бахтадзе		
Н.контр.	Маргарян		

1.090.1-7с.2-2 73

Каркас укрупнительной сборки СКР4

Стадия	Лист	Листов
Р		1

ТбилЗНИИЭП

Копировал

Формат А4

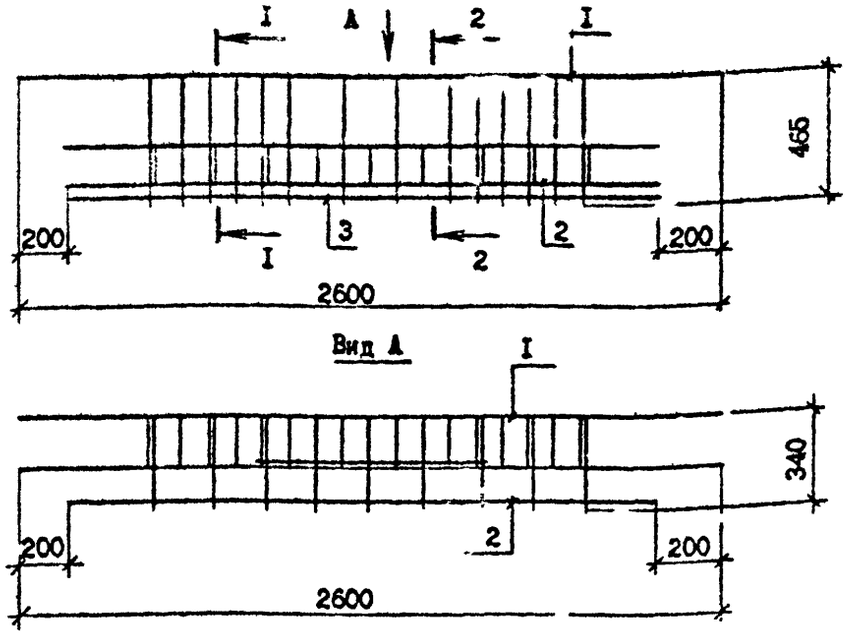

Марка	Поз.	Наименование	Кол. на карк.	Обозначение документа	Масса, кг
СКР5	1	Сетка С5	1	1.090.1-7с.2-2 85	10,14
	2	С11	1	89	
	3	⌀5Вр-I, L =2200, 0,34кг	1	Без чертежа	

Арматура класса Вр-I по ГОСТ 6727-80*

Разрезы I-I, 2-2 см. докум. 76

Разраб.	Шалия		
Провер.	Салихова		
ГИП	Гурджаидзе		
Нач.отд.	Бахтадзе		
Н.контр.	Маргарян		

1.090.1-7с.2-2 74

Каркас укрупнительной сборки СКР5

Стадия	Лист	Листов
Р		1

ТбилЗНИИЭП

Копировал

Формат А4

Инв. № подл. | Подпись и дата | Взам. инв. №

Т.К. I.090.I-7с Вып. 2-2

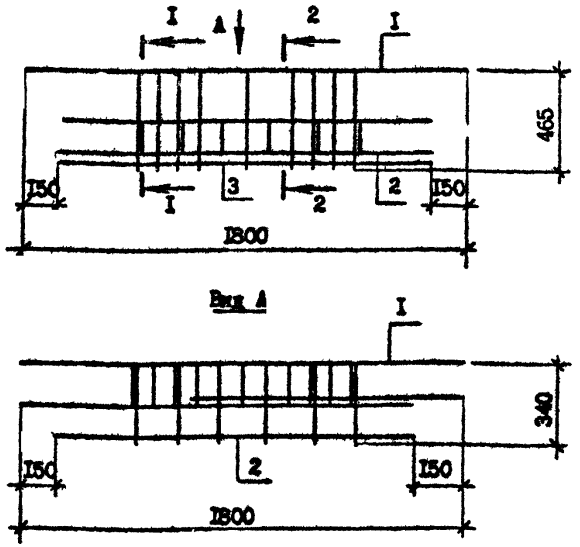

Марка	Поз.	Наименование	Кол. на карк.	Обозначение документа	Масса, кг
СКР6	I	Сетка С6	I	I.090.I-7с.2-2 86	4,64
	2	СI2	I	89	
	3	Ф5Вр-I, L =I500, 0,23кг	I	Без чертежа	

Арматура класса Вр-I по ГОСТ 6727-80^{x}

Разрезы I-I, 2-2 см. докум. 76

Разраб.	Шелия		1.9.90
Проверил	Салихова		1.9.90
ГИП	Бурджанадзе		1.9.90
Нач.отд.	Бахтадзе		
Н.контр.	Маркарян		1.9.90

I.090.I-7с.2-2 75

Каркас укрупнительной сборки СКР6

Стадия	Лист	Листов
Р		I

ТбилЗНИИЭП

Инв. № подл. | Подпись и дата | Взам. инв. №

Копировал Формат А4

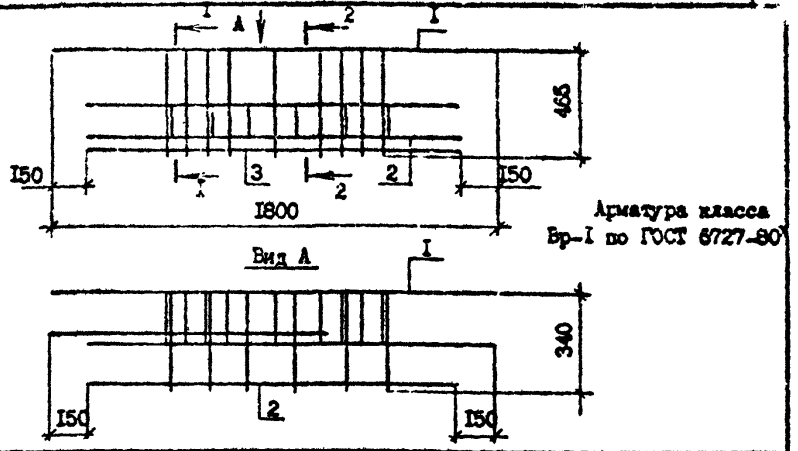

Арматура класса Вр-I по ГОСТ 6727-80^{x}

Марка	Поз.	Наименование	Кол. на карк.	Обозначение документа	Масса, кг
СКР7	I	Сетка С7	I	I.090.I-7с.2-2 87	4,64
	2	СI2	I	89	
	3	Ф5Вр-I, L =I500, 0,23кг	I	Без чертежа	

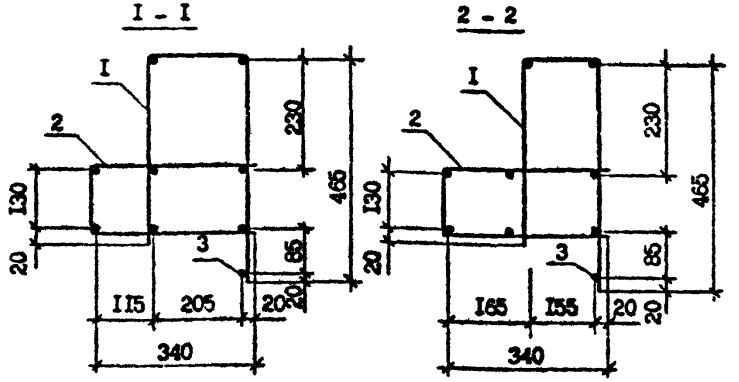

Разраб.	Шелия		1.9.90
Проверил	Салихова		1.9.90
ГИП	Бурджанадзе		1.9.90
Нач.отд.	Бахтадзе		1.9.90
Н.контр.	Маркарян		1.9.90

I.090.I-7с.2-2 76

Каркас укрупнительной сборки СКР7

Стадия	Лист	Листов
Р		I

ТбилЗНИИЭП

Инв. № подл. | Подпись и дата | Взам. инв. №

Копировал Формат А4

КР1, КР2

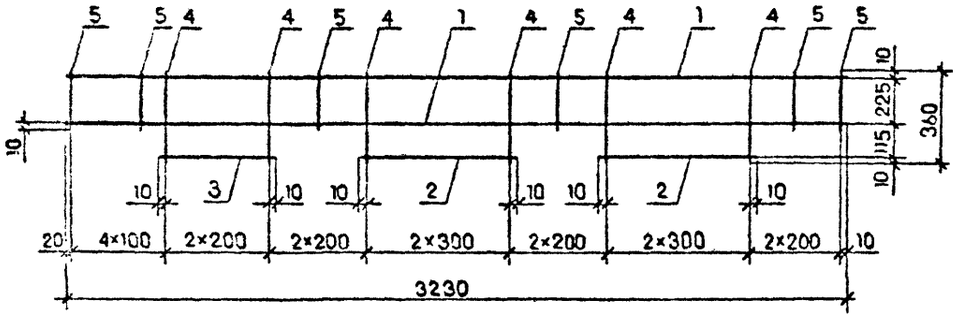

КР3

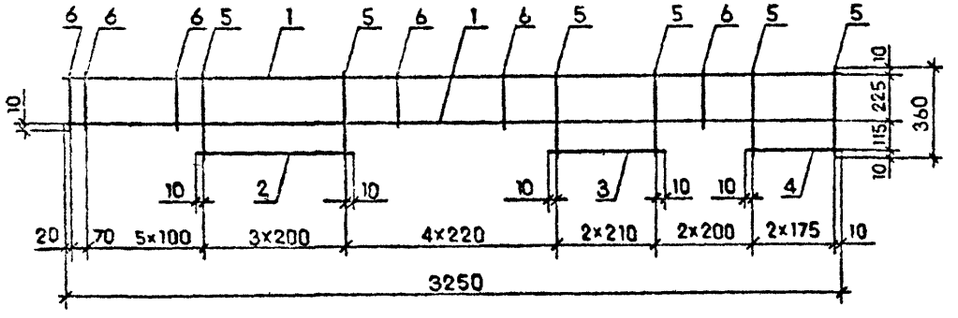

КР4

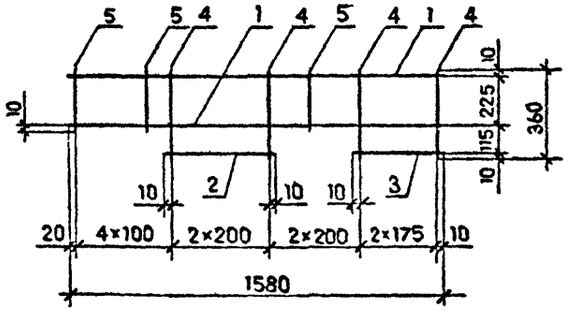

Марка	Поз.	Наименование	Кол.	Масса ед.кг	Масса, кг
КР1	1	Ø6 А-III, L = 3230	2	0,72	2,33
	2	L = 620	2	0,14	
	3	L = 420	1	0,09	
	4	Ø4 Вр-I, L = 360	9	0,04	
	5	L = 245	8	0,02	
КР2	1	Ø8 А-III, L = 3230	2	1,28	3,73
	2	L = 620	2	0,24	
	3	L = 420	1	0,17	
	4	Ø4 Вр-I, L = 360	9	0,04	
	5	L = 245	8	0,02	
КР3	1	Ø6 А-III, L = 3250	2	0,72	1,82
	2	L = 620	1	0,14	
	3	L = 440	1	0,10	
	4	L = 370	1	0,08	
	5	Ø4 Вр-I, L = 360	10	0,04	
	6	L = 245	10	0,02	
КР4	1	Ø6 А-III, L = 1580	2	0,35	1,45
	2	L = 420	1	0,09	
	3	L = 370	1	0,08	
	4	Ø4 Вр-I, L = 360	6	0,08	
	5	L = 245	5	0,02	

Арматура класса А-III по ГОСТ 5781-82^{X},
класса Вр-I по ГОСТ 6727-80^{X}

Разраб.	Шелия		1990	1.090.1-7с.2-2 77	
Проверил	Салихова		1990		
ГИП	Бурджанадзе		1990		
Нач.отд.	Бахтадзе		1990	Каркас КР1...КР4	Стадия: Р; Лист: ; Листов: 1
Н.контр.	Маркарян		1990		ТбилЗНИИЭП

Копировал

Формат А3

Инв. № подл. | Подпись и дата | Взам. инв. №

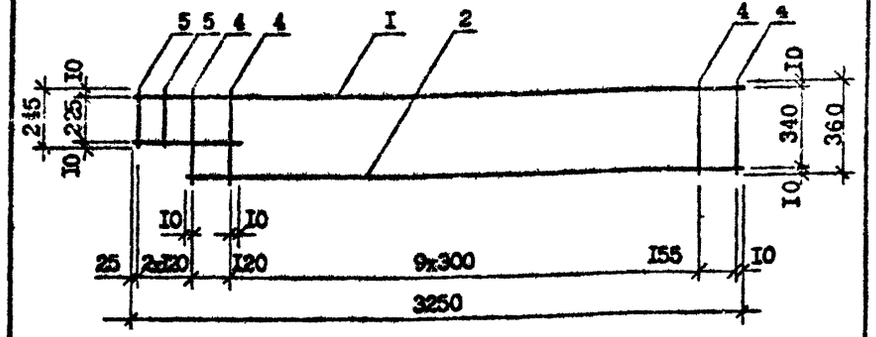

Марка	Поз.	Наименование	Кол.	Масса ед.кг	Масса, кг
КР5	I	Ф6 А-III, L = 3250	I	0,72	2,00
	2	L = 3005	I	0,67	
	3	L = 395	I	0,09	
	4	Ф4 Вр-I, L = 360	I2	0,04	
	5	L = 245	2	0,02	
КР6	I	Ф8 А-III, L = 3250	I	I,28	3,I5
	2	L = 3005	I	I,I9	
	3	L = 395	I	0,I6	
	4	Ф4 Вр-I, L = 360	I2	0,04	
	5	L = 245	2	0,02	

Арматура класса А-III по ГОСТ 5781-82*, Вр-I 6727-80*

Разраб.	Шелия		1.9.90	I.090.I-7с.2-2 78
Проверил	Салихова		1.9.90	
ГИП	Бурджанадзе		1.9.90	
Нач.отд.	Бахтадзе		1.9.90	Каркас КР5, КР6
Н.контр.	Маргарян		1.9.90	

Стадия	Лист	Листов
Р		I

ТбилЗНИИЭП

Копировал Формат А4

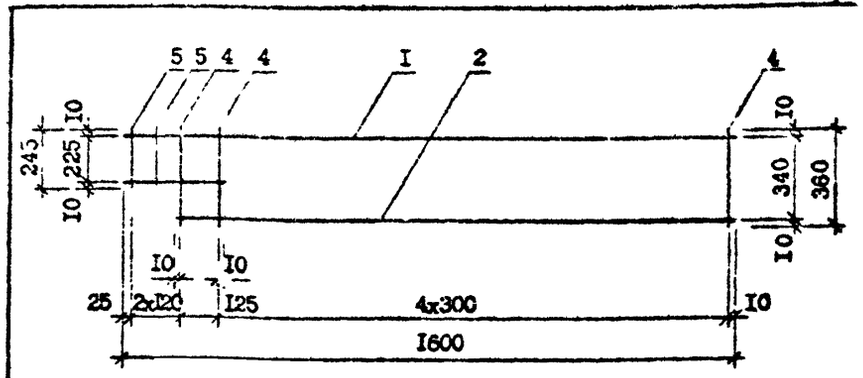

Марка	Поз.	Наименование	Кол.	Масса ед.кг	Масса, кг
КР7	I	Ф6 А-III, L = I600	I	0,36	I,03
	2	L = I355	I	0,30	
	3	L = 400	I	0,09	
	4	Ф4 Вр-I, L = 360	6	0,04	
	5	L = 245	2	0,02	

Арматура класса А-III по ГОСТ 5781-82*, Вр-I по ГОСТ 6727-80*

Разраб.	Шелия		1.9.90	I.090.I-7с.2-2 79
Проверил	Салихова		1.9.90	
ГИП	Бурджанадзе		1.9.90	
Нач.отд.	Бахтадзе		1.9.90	Каркас КР7
Н.контр.	Маргарян		1.9.90	

Стадия	Лист	Листов
Р		I

ТбилЗНИИЭП

Копировал Формат А4

Инв. № подл. | Подпись и дата | Взам. инв. №

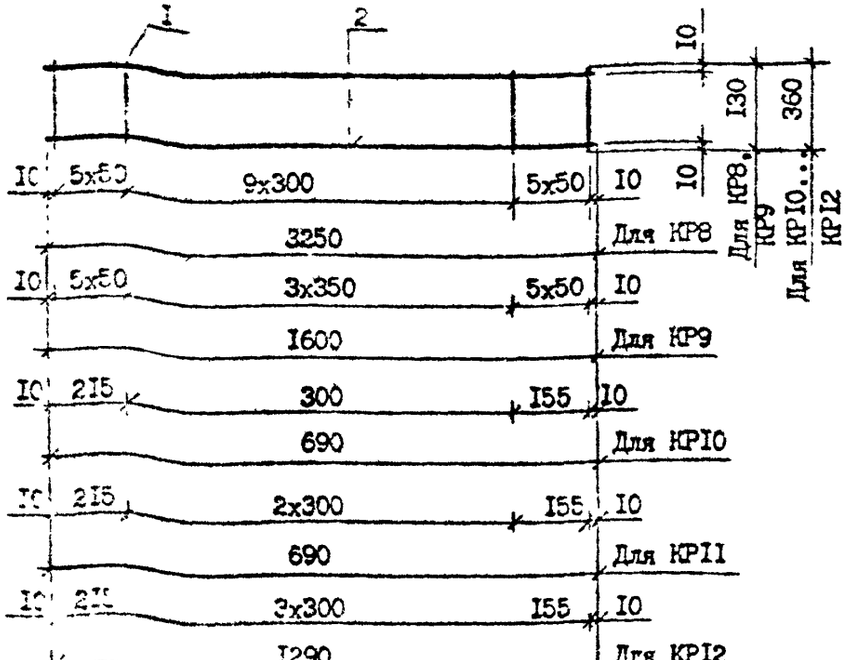

Марка	Поз.	Наименование	Кол.	Масса, ед., кг	Масса, кг
КР8	1	Ø6 А-III, L =3250,	2	0,72	1,64
	2	Ø4 Вр-I, L =130	20	0,01	
КР9	1	Ø6 А-III, L =1600	2	0,36	0,86
	2	Ø4 Вр-I, L=130	14	0,01	
КР10	1	Ø6 А-III, L =690	2	0,15	0,46
	2	Ø4 Вр-I, L =360	4	0,04	
КР11	1	Ø6 А-III, L =990	2	0,22	0,64
	2	Ø4 Вр-I, L =360	5	0,04	
КР12	1	Ø6 А-III, L =1290	2	0,29	0,82
	2	Ø4 Вр-I, L =360	6	0,04	

Арматура класса А-III по ГОСТ 5781-82*,
класса Вр-I по ГОСТ 6727-80*

Разраб.	Шелия		1990
Провер.	Салихова		1990
ГИП	Бурдиладзе		1990
Нач.отд.	Бахтадзе		1990
Н.контр.	Маркарян		1990

I.090.I-7с.2-2 80

Каркас КР8 ... КР12

Стадия	Лист	Листов
Р		1

ТбилЗНИИЭП

Копировал

Формат А4

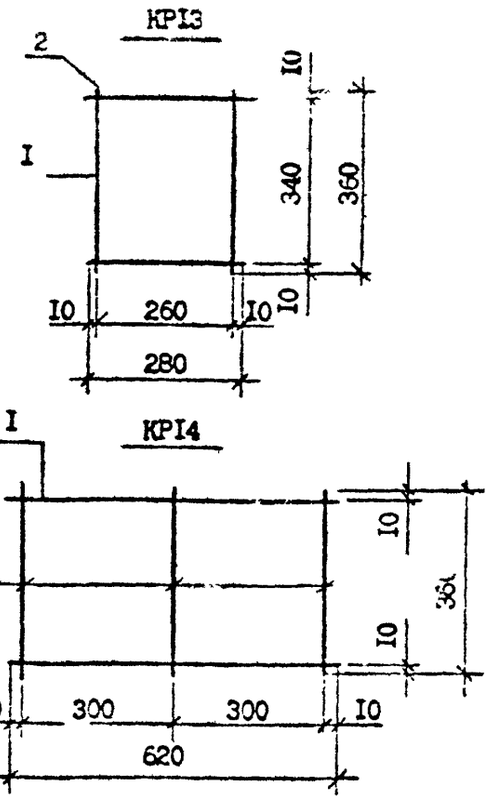

Марка	Поз.	Наименование	Кол.	Масса, ед.,кг	Масса, кг
КРI3	1	Ø6 А-III, L =280	2	0,06	0,20
	2	Ø4 Вр-I, L =360	2	0,04	
КРI4	1	Ø6 А-III, L =620	2	0,14	0,40
	2	Ø4 Вр-I, L =360	3	0,04	

Арматура класса А-III по ГОСТ 5781-82*,
класса Вр-I по ГОСТ 6727-80*

Разраб.	Шелия		1990
Провер.	Салихова		1990
ГИП	Бурдиладзе		1990
Нач.отд.	Бахтадзе		1990
Н.контр.	Маркарян		1990

I.090.I-7с.2-2 8I

Каркас КРI3, КРI4

Стадия	Лист	Листов
Р		1

ТбилЗНИИЭП

Копировал

Формат А4

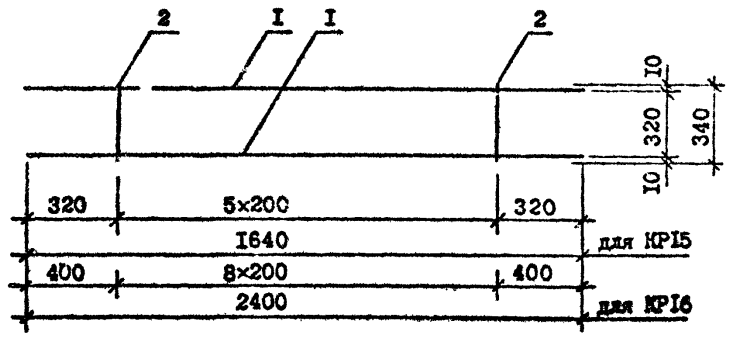

Марка	Поз.	Наименование	Кол.	Масса ед.кг	Масса, кг
КРI5	I	Ф6 А-III, L = I640	2	0,36	0,90
	2	Ф4 Вр-I, L = 340	6	0,03	
КРI6	I	Ф8 А-III, L = 2400	2	0,95	2,I7
	2	Ф4 Вр-I, L = 340	9	0,03	

Разраб.	Шалия		1990	I.090.I-7с.2-2 82
Проверил	Салихова		1990	
ГИП	Бурджанадзе		1990	
Нач.отд.	Бахтадзе		1990	Каркас КРI5, КРI6
Н.контр.	Маргарян		1990	

Стадия	Лист	Листов
Р		I

ТбилЗНИИЭП

Копировал Формат А4

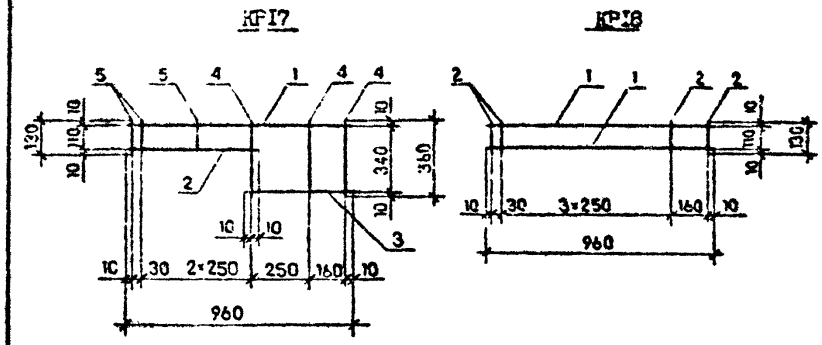

Марка	Поз.	Наименование	Кол.	Масса ед.кг	Масса, кг
КРI7	I	Ф6 А-III, L = 960	I	0,2I	0,58
	2	L = 550	I	0,I2	
	3	L = 430	I	0,I0	
	4	Ф4 Вр-I, L = 360	3	0,04	
	5	L = 130	3	0,0I	
КРI8	I	Ф6 А-III, L = 960	2	0,2I	0,48
	2	Ф4 Вр-I, L = I30	6	0,0I	

Разраб.	Шалия		1990	I.090.I-7с.2-2 83
Проверил	Салихова		1990	
ГИП	Бурджанадзе		1990	
Нач.отд.	Бахтадзе		1990	Каркас КРI7, КРI8
Н.контр.	Маргарян		1990	

Стадия	Лист	Листов
Р		I

ТбилЗНИИЭП

Копировал Формат А4

т.к. I.090.I-7с вып.2-2

Инв. № подл. | Подпись и дата | Взам. инв. №

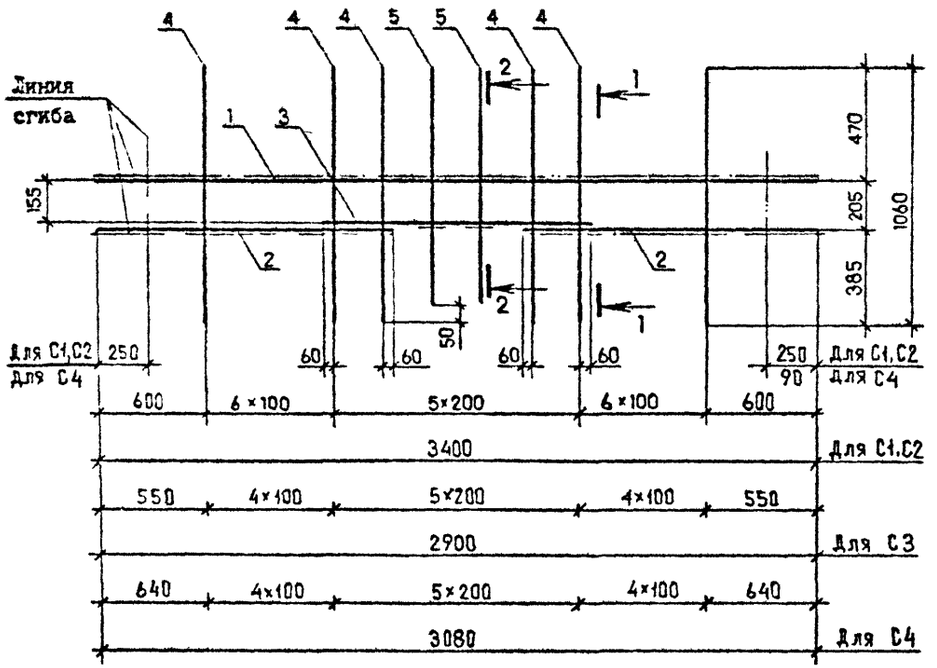

Марка	Поз.	Наименование	Кол.	Масса, ед., кг	Масса, кг
С1	1	ФI2 А-III, L =3400	2	3,02	9,47
	2	L =I460	2	I,30	
	3	L =II20	I	0,99	
	4	Ø5 Вр-I, L =I060	I6	0,I6	
	5	L =I0I0	2	0,I5	
С2	I	ФI2 А-III, L =3400	I	3,02	I0,73
	2	L =I460	2	I,30	
	3	L =II20	I	0,99	
	4	Ø5 Вр-I, L =I060	I6	0,23	
	5	L =I0I0	2	0,22	
С3	I	ФI2 А-III, L =2900	I	I,79	6,20
	2	L =I2I0	2	0,75	
	3	L =II20	I	0,69	
	4	Ø5 Вр-I, L =I060	I2	0,I6	
	5	L =I0I0	2	0,I5	
С4	I	ФI2 А-III, L =3080	I	2,74	8,25
	2	L =I300	2	I,I5	
	3	L =II20	I	0,99	
	4	Ø5 Вр-I, L =I060	I2	0,I6	
	5	L =I0I0	2	0,I5	

Арматура класса А-III по ГОСТ 5781-82*, класса Вр-I по ГОСТ 6727-80*.

1 – 1

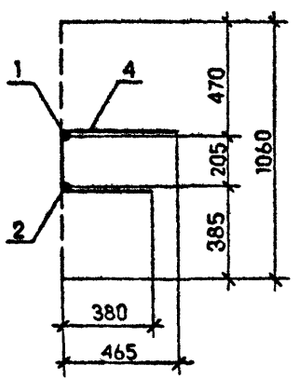

2 – 2

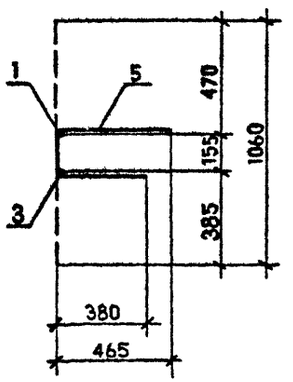

Разраб.	Шелия		1990
Проверил	Салихова		1990
ГИП	Бурдиладзе		1990
Нач.отд.	Бахтадзе		1990
Н.контр.	Маркарян		1990

I.090.I-7с.2-2 84

Сетка С1 ... С4

Стадия	Лист	Листов
Р		I

ТбилЗНИИЭП

Т.к. I.090.I-7с вып.2-2

Инв. № подл. | Подпись и дата | Взам. инв. №

Копировал

Формат А3

Развертка

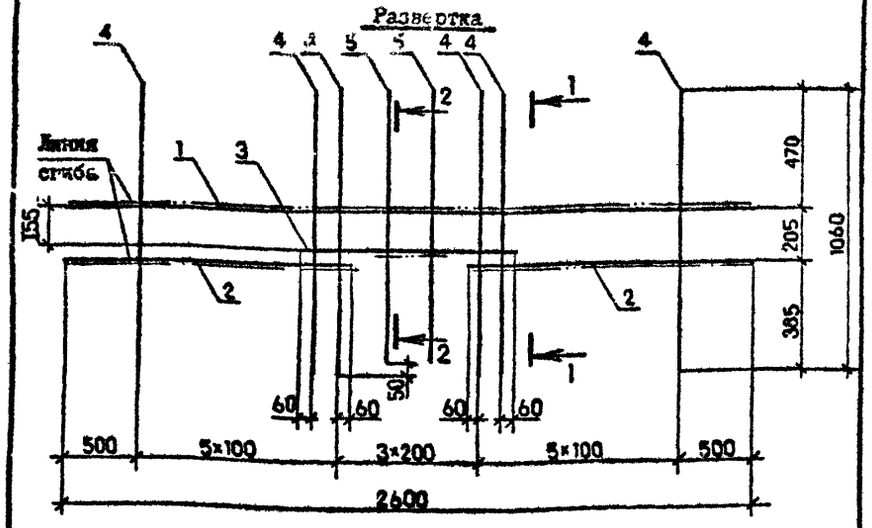

Марка	Поз.	Наименование	Кол.	Масса ед.кг	Масса, кг
С5	I	ф10 А-III, L = 2600	I	I,60	5,69
	2	L = I060	2	0,65	
	3	L = 920	I	0,57	
	4	ф5 Вр-I, L = I060	I2	0,I6	
	5	L = I0I0	2	0,I5	

Арматура класса А-III по ГОСТ 5781-82*, Вр-I по ГОСТ 6727-80*
Сечения см. докум. 84

Разраб.	Шелия			I.090.I-7с.2-2 85
Проверил	Салихова			
ГИП	Бурджанадзе			
Нач.отд.	Бахтадзе			Сетка С5
Н.контр.	Маркарян			

Стадия Р | Лист | Листов I

ТбилЗНИИЭП

Копировал

Формат А4

Развертка

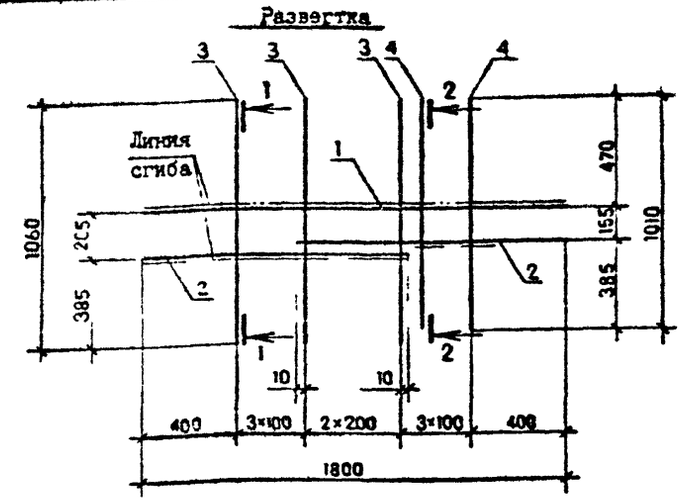

Марка	Поз.	Наименование	Кол.	Масса ед.кг	Масса, кг
С6	I	ф8 А-III, L = I800	I	0,7I	2,47
	2	L = III0	2	0,44	
	3	ф4 Вр-I, L = I060	6	0,I0	
	4	L = I050	3	0,I0	

Арматура класса А-III по ГОСТ 5781-82*, Вр-I по ГОСТ 6727-80*
Сечения см. докум. 87

Разраб.	Шелия			I.090.I-7с.2-2 86
Проверил	Салихова			
ГИП	Бурджанадзе			
Нач.отд.	Бахтадзе			Сетка С6
Н.контр.	Маркарян			

Стадия Р | Лист | Листов I

ТбилЗНИИЭП

Копировал

Формат А4

Развертка

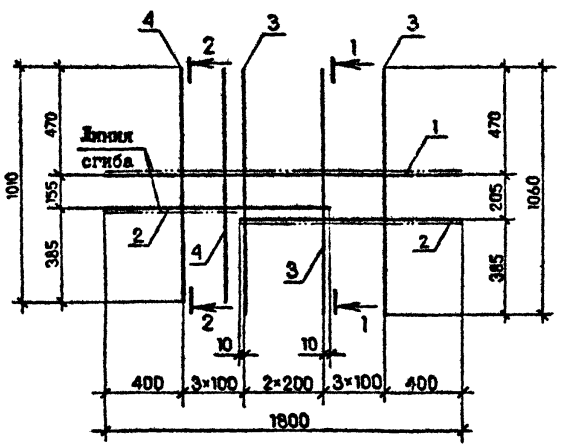

1 – 1
в согнутом виде

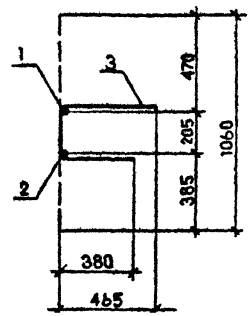

2 – 2
в согнутом виде

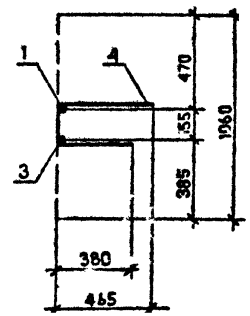

Марка	Поз.	Наименование	Кол.	Масса ед.кг	Масса, кг
С7	1	Ø8 А-III, L = 1800	1	0,71	2,47
	2	L = 1110	2	0,44	
	3	Ø4 Вр-I, L = 1060	6	0,10	
	4	L = 1050	3	0,10	

Арматура класса А-III по ГОСТ 5781-82*, Вр-I по ГОСТ 6727-80*

Разраб.	Шепка			1990
Проверил	Салихова			1990
ГИП	Бурджанадзе			1990
Нач.отд.	Бахтадзе			1990
Н.контр.	Маржарян			1990

I.090.I-7с.2-2 87

Сетка С7

Стадия	Лист	Листов
Р		1

ТбилЗНИИЭП

Копировал

Формат А3

т.к. I.090.I-7с вып.2-2

Инв. № подл. | Подпись и дата | Взам. инв. №

С8, С9

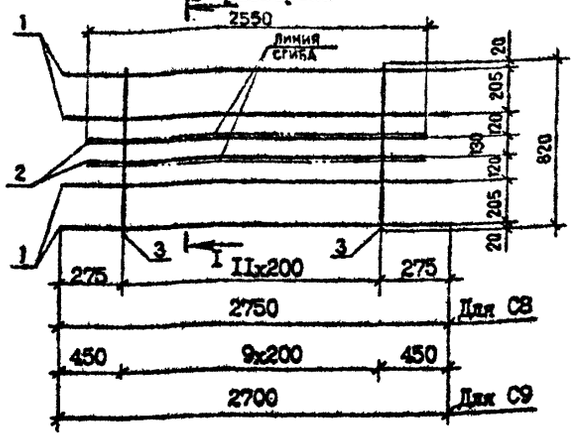

I - I

в согнутом виде

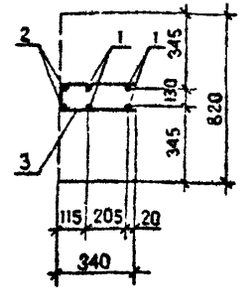

Марка	поз.	Наименование	Кол.	Масса ед.,кг	Масса, кг
С8	I	Ø8 А-III, L =2750	4	I,09	7,94
	2	L =2550	2	I,0I	
	3	Ø5 Вр-I, L =820	I2	0,I3	
С9	I	Ø8 А-III, L =2700	4	I,07	7,60
	2	L =2550	2	I,0I	
	3	Ø5 Вр-I, L =820	I0	0,I3	

Арматура класса А-III по ГОСТ 5781-82*,
класса Вр-I по ГОСТ 6727-80*

Разраб.	Шелия			I.090.I-7с.2-2 88	
Проверил	Салихова				
ГИП	Бурджанадзе				
Нач.отд.	Бахтадзе			Сетка С8,С9	Стадия: Р; Лист; Листов: I
Н.контр.	Маргарян				ТбилЗНИИЭП

Копировал Формат А4

С10...С12

развертка

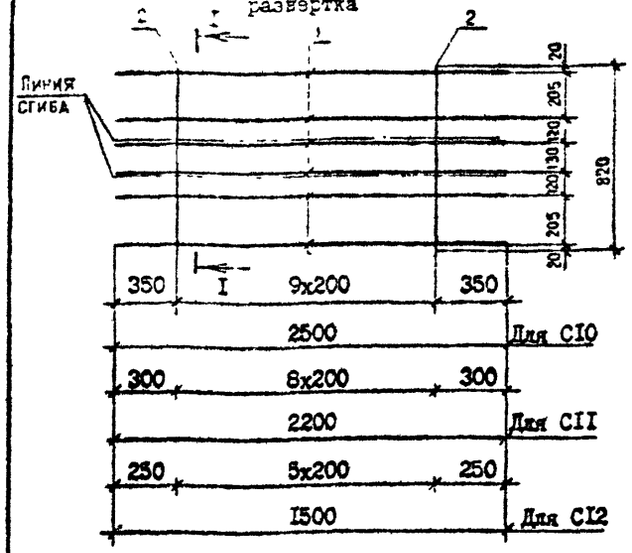

I - I

в согнутом виде

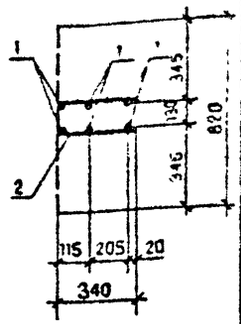

Марка	Поз.	Наименование	Кол.	Масса ед.,кг	Масса, кг
С10	I	Ø6 А-III, L =2500	6	0,56	4,66
	2	Ø5 Вр-I, L=820	I0	0,I3	
С11	I	Ø6 А-III, L =2200	6	0,49	4,II
	2	Ø5 Вр-I, L =820	9	0,I3	
С12	I	Ø5 Вр-I, L =I500	6	0,23	I,92
	2	Ø4 Вр-I, L =820	6	0,09	

Арматура: класса А-III по ГОСТ 5781-82*,
класса Вр-I по ГОСТ 6727-80*

Разраб.	Шелия			I.090.I-7с.2-2 89	
Проверил	Салихова				
ГИП	Бурджанадзе				
Нач.отд.	Бахтадзе			Сетка С10...С12	Стадия: Р; Лист; Листов: I
Н.контр.	Маргарян				ТбилЗНИИЭП

Копировал Формат А4

Т.К. I.090.7с Вып. 2-2

СI3...СI7

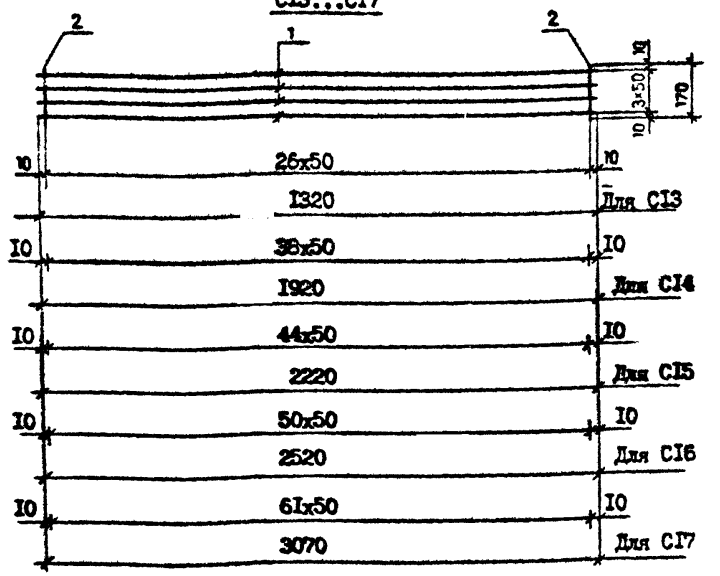

Марка	Поз.	Наименование	Кол.	Масса ед.,кг	Масса, кг
СI3	I	Ø5 Вр-I, L =I320	4	0,20	I,34
	2	Ø4 Вр-I, L =I70	27	0,02	
СI4	I	Ø5 Вр-I, L =I920	4	0,30	I,98
	2	Ø4 Вр-I, L =I70	39	0,02	
СI5	I	Ø5 Вр-I, L =2220	4	0,34	2,26
	2	Ø4 Вр-I, L =I70	45	0,02	
СI6	I	Ø5 Вр-I, L =2520	4	0,39	2,58
	2	Ø4 Вр-I, L =I70	5I	0,02	
СI7	I	Ø5 Вр-I, L =3070	4	0,48	3,I6
	2	Ø4 Вр-I, L =I70	62	0,02	

Арматура класса Вр-I по ГОСТ 6727-80*

Разраб.	Шалия			I.090.I-7с.2-2 90
Проверил	Салихова			
ГИП	Бурджанадзе			
Нач.отд.	Бахтадзе			Сетка СI3...СI7
Н.контр.	Маргарян			

Стадия	Лист	Листов
Р		I

ТбилЗНИИЭП

Копировал Формат А4

СI9

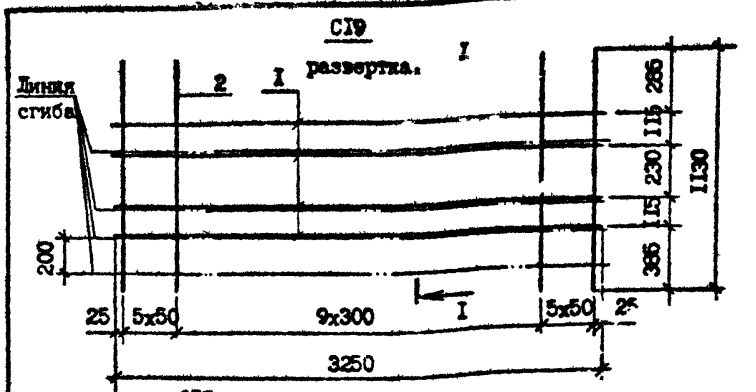

СI8 развертка

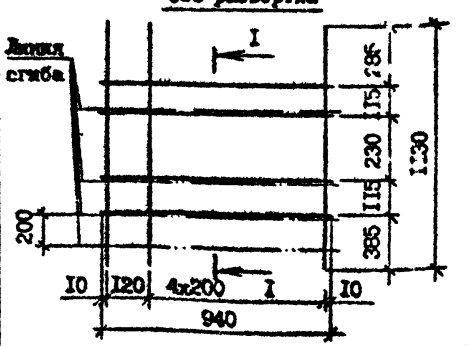

I - I
в согнутом виде

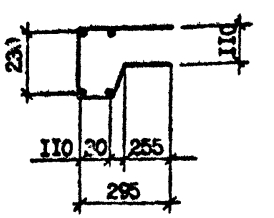

Марка	Поз.	Наименование	Кол.	Масса ед.,кг	Масса, кг
СI8	I	Ø5 Вр-I, L =940	4	0,I5	I,26
	2	Ø4 Вр-I, L =II30	6	0,II	
СI9	I	Ø5 Вр-I, L =3250	4	0,50	4,20
	2	Ø4 Вр-I, L =II30	20	0,II	

Арматура класса Вр-I по ГОСТ 6727-80*

Разраб.	Шалия			I.090.I-7с.2-2 9I
Проверил	Салихова			
ГИП	Бурджанадзе			
Нач.отд.	Бахтадзе			Сетка СI8,СI9
Н.контр.	Маргарян			

Стадия	Лист	Листов
Р		I

ТбилЗНИИЭП

Копировал Формат А4

МН1

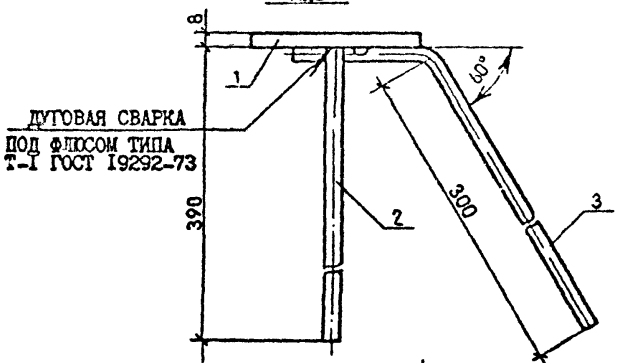

Вид А

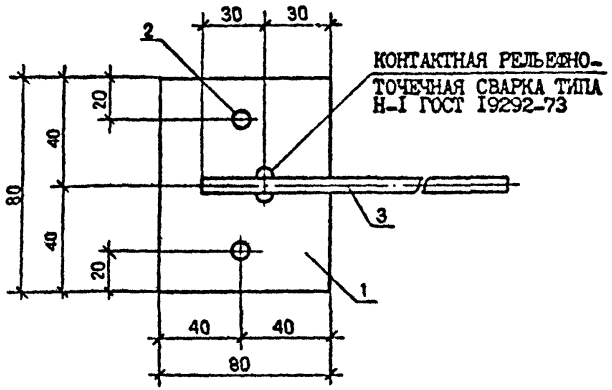

МН2

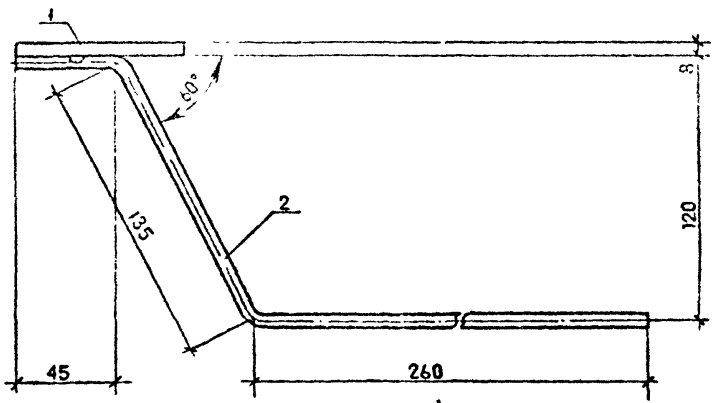

Б

Вид Б

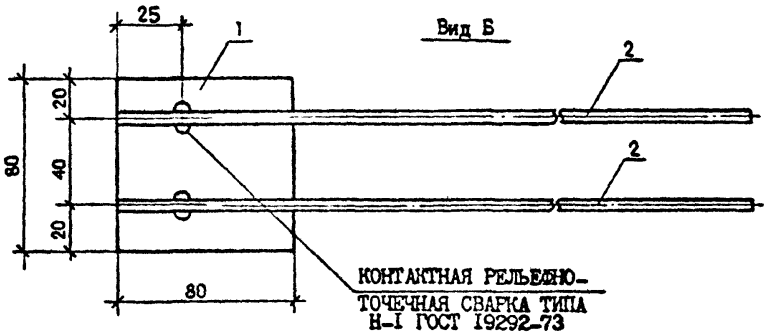

Марка	Поз.	Наименование	Кол.	Масса ед., кг	Масса, кг
МН1	1	-80х8, L=80	1	0,41	0,79
	2	Ø8 А-III, L=390	2	0,15	
	3	Ø6 А-III, L=360	1	0,08	
МН2	1	-80х8, L=80	1	0,41	0,61
	2	Ø6 А-III, L 450	2	0,10	

Арматура класса А-III по ГОСТ 5781-82*

Полосовая сталь по ГОСТ 103-76*

Разраб.	Шелия		
Проверил	Салихова		
ГИП	Бурджанадзе		
Нач.отд.	Бахтадзе		
Н.контр.	Маркарян		

I.090.I-7c.2-2 92

Изделие закладное
МН1, МН2

Стадия	Лист	Листов
Р		1

ТбилЗНИИЭП

т.к. I.090.I-7c вып.2-2

Взам. инв. №

Подпись и дата

Инв. № подл.

Копировал

Формат А3

МН3

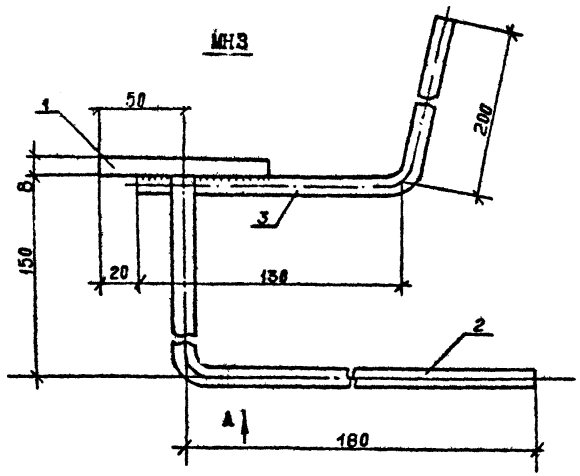

МН4

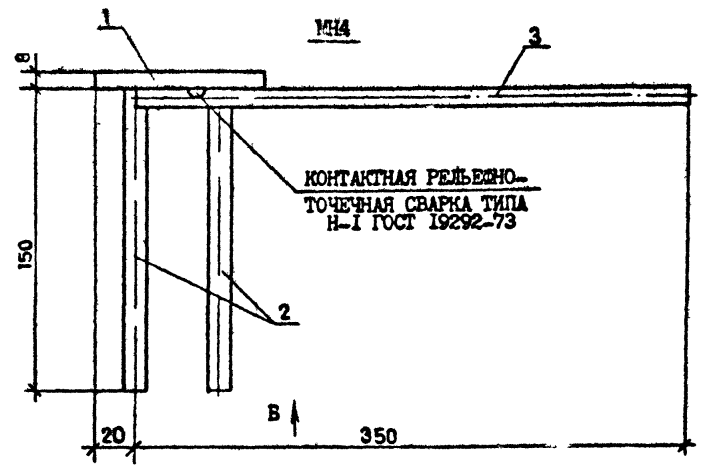

Вид А

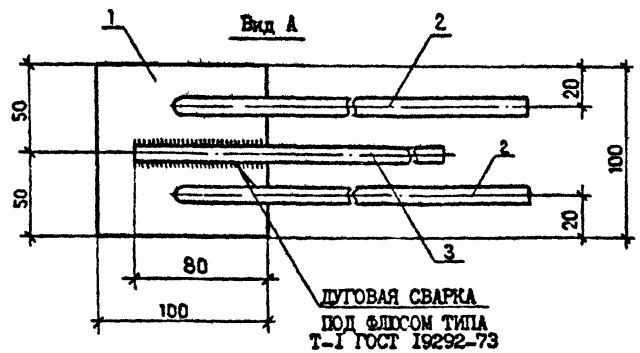

Вид Б

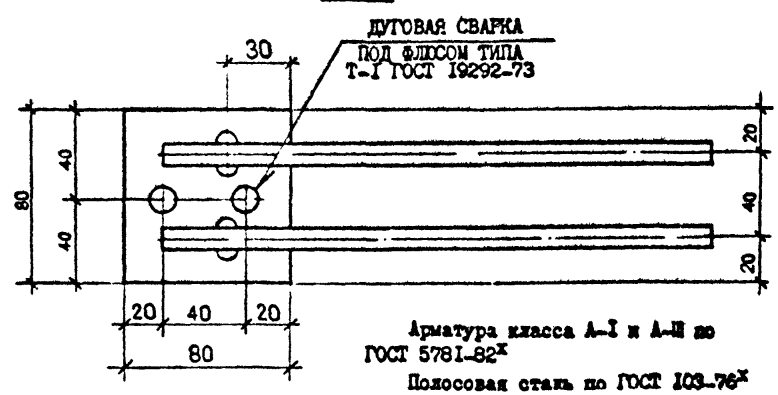

Марка	Поз.	Наименование	Кол.	Масса ед., кг	Масса, кг
МН3	I	-I00х8, L=I00	I	0,63	I,09
	2	Ф8 А-III, L=330	2	0,I3	
	3	ФI0А-I, L=330	I	0,20	
МН4	I	-80х8, L=I00	I	0,50	0,78
	2	Ф8 А-III, L=I50	2	0,06	
	3	Ф6 А-III, L=350	2	0,08	

Арматура класса А-I и А-II по ГОСТ 5781-82*

Полосовая сталь по ГОСТ I03-76*

Разраб	Шелия		
Проверил	Салихова		
ГИП	Бурджанадзе		
Нач.отд.	Бахтадзе		
Н.контр.	Маркарян		

I.090.I-7с.2-2 93

Изделие закладное
МН3, МН4

Стадия	Лист	Листов
Р		I

ТбилЗНИИЭП

Взам. инв. №

Подпись и дата

Инв. № подл.

Копировал

Формат А3

АН2

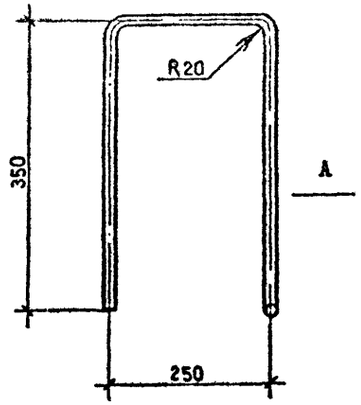

Вид А

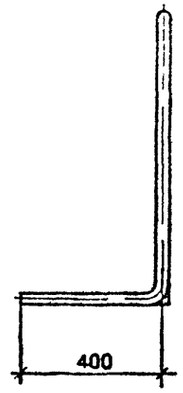

Марка	Наименование	Масса, кг
АН1	Ø10 А-I, L =560	0,35
АН2	L =1350	0,83
АН3	L =720	0,44
АН4	L =750	0,45

Арматура класса А-I по ГОСТ 5781-82*

АН1

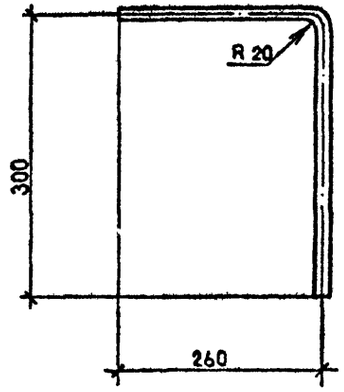

АН4

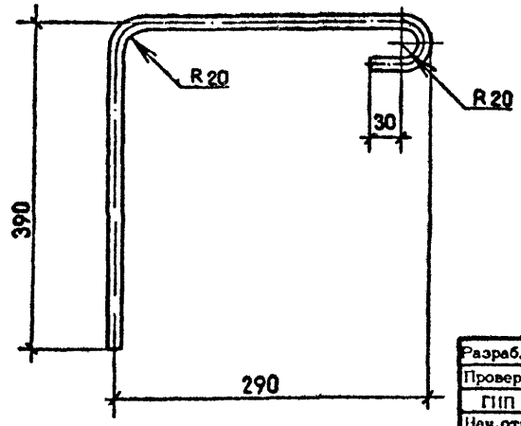

АН3

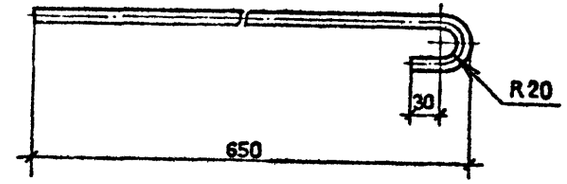

Разраб.	Шелия		
Проверил	Салихова		
ГИП	Бурджанадзе		
Нач.отд.	Бахтадзе		
Н.контр.	Маркарян		

I.090.I-7c.2-2 94

Стержень анкерный АН1...АН4

Стадия	Лист	Листов
Р		I

ТбилЗНИИЭП

I.090.I-7c вып.2-2

Взам. инв. №

Подпись и дата

Инв. № подл.

Копировал

Формат А3

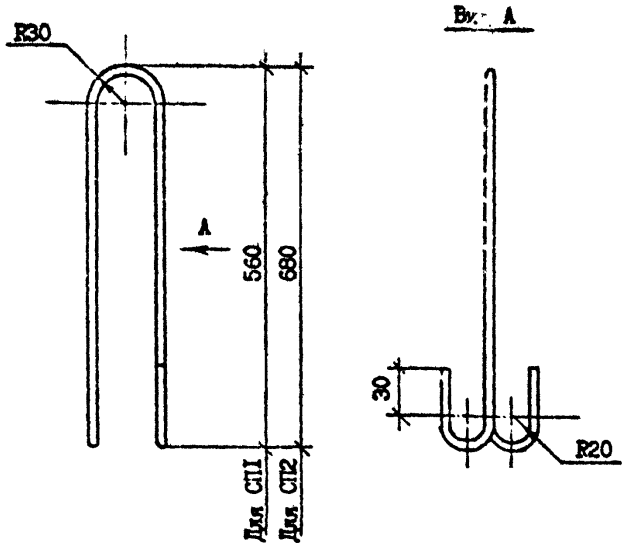

Марка	Наименование	Масса, кг
СП1	Ø8 А-I, L=1330	0,53
СП2	Ø10 А-I, L=1550	0,96

Разраб.	Шелия		
Проверил	Салихова		
ГИП	Бурджанадзе		
Нач.отд.	Бахтадзе		
Н.контр.	Маркарян		

I.090.I-7с.2-2 95

Петля строповочная СП1, СП2

Стадия	Лист	Листов
Р		I

ТбилЗНИИЭП

Копировал Формат А4

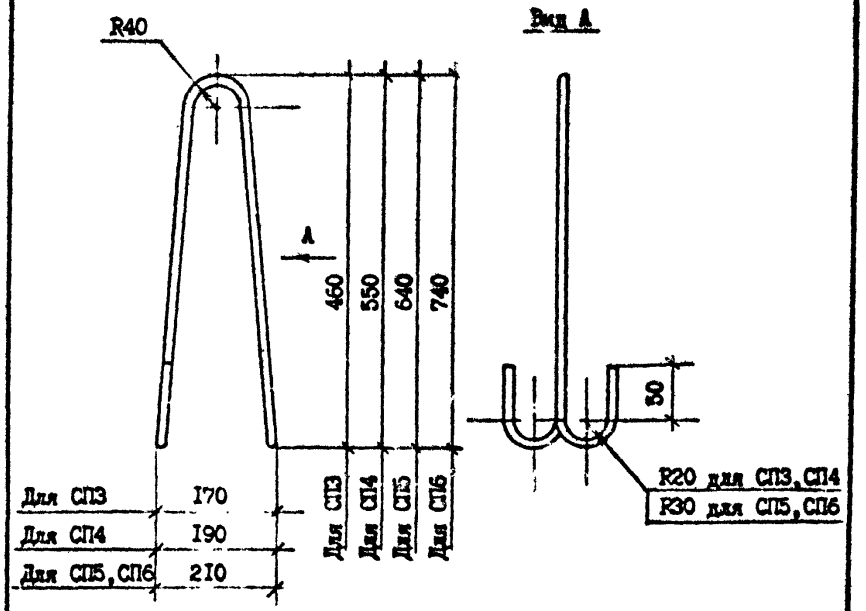

Марка	Наименование	Масса, кг
СП3	Ø10Ас-П, L=1160	0,72
СП4	Ø12Ас-П, L=1340	1,19
СП5	Ø14Ас-П, L=1620	1,96
СП6	Ø16Ас-П, L=1820	2,88

Разраб.	Шелия		
Проверил	Салихова		
ГИП	Бурджанадзе		
Нач.отд.	Бахтадзе		
Н.контр.	Маркарян		

I.090.I-7с.2-2 96

Петля строповочная СП3...СП6

Стадия	Лист	Листов
Р		I

ТбилЗНИИЭП

Копировал Формат А4

Марка панели	Изделия арматурные															
	Арматура класса															Всего
	А-I			Ас-П					А-Ш					Вр-I		
	ГОСТ 5781-82*													ГОСТ 6727-80*		
	Ø8	Ø10	Итого	Ø10	Ø12	Ø14	Ø16	Итого	Ø6	Ø8	Ø10	Ø12	Итого	Ø4	Ø5	Итого	
1ПС0 30.33.4-1П-С	-	9,74	9,74	-	2,38	-	-	2,38	3,48	18,06	-	6,61	28,15	6,88	15,66	22,54	62,81
1ПС0 30.33.4-2П-С	-	9,74	9,74	-	2,38	-	-	2,38	7,60	18,06	-	6,61	32,27	6,88	12,80	19,68	64,07
2ПС0 30.33.4-1П-С	-	9,74	9,74	-	2,38	-	-	2,38	3,76	18,06	-	6,61	28,43	6,72	15,93	22,65	63,20
2ПС0 30.33.4-2П-С	-	9,74	9,74	-	2,38	-	-	2,38	7,88	18,06	-	6,61	32,55	6,72	13,07	19,79	64,46
3ПС0 30.33.4-1П-С	-	9,74	9,74	-	2,38	-	-	2,38	16,66	-	3,98	-	20,64	7,52	15,15	22,67	55,43
3ПС0 30.33.4-2П-С	-	9,74	9,74	-	2,38	-	-	2,38	13,30	6,30	-	6,03	25,63	7,52	15,18	22,70	60,45
4ПС0 30.33.4-1П-С	-	9,74	9,74	-	-	3,92	-	3,92	16,94	-	3,98	-	20,92	7,36	15,72	23,08	57,66
4ПС0 30.33.4-2П-С	-	9,74	9,74	-	-	3,92	-	3,92	13,64	6,30	-	6,03	25,97	7,36	15,75	23,11	62,74
5ПС0 30.33.4-2П-С	-	9,74	9,74	-	-	3,92	-	3,92	15,84	-	3,47	-	19,31	7,28	15,20	22,48	55,45
6ПС0 30.33.4-2П-С	-	9,74	9,74	-	-	3,92	-	3,92	15,82	1,59	-	-	17,41	9,08	13,40	22,48	53,55
7ПС0 30.33.4-2П-С	-	9,74	9,74	-	-	3,92	-	3,92	15,82	1,59	-	-	17,41	9,08	13,40	22,48	53,55
1ПС0 33.33.4-1П-С	-	9,74	9,74	-	-	3,92	-	3,92	13,66	-	-	3,98	17,64	9,72	17,15	26,87	58,17
1ПС0 33.33.4-2П-С	-	9,74	9,74	-	-	3,92	-	3,92	13,30	6,30	-	6,03	25,63	9,72	17,18	26,90	66,19
2ПС0 33.33.4-1П-С	-	9,74	9,74	-	-	3,92	-	3,92	13,66	-	-	3,98	17,64	9,72	17,15	26,87	58,17
2ПС0 33.33.4-2П-С	-	9,74	9,74	-	-	3,92	-	3,92	13,30	6,30	-	6,03	25,63	9,72	17,18	26,90	66,19
1ПС0 60.33.4-1П-С	-	19,70	19,70	-	-	7,84	-	7,84	8,52	24,44	-	13,22	46,18	12,84	31,35	44,19	117,91
1ПС0 60.33.4-2П-С	-	19,70	19,70	-	-	7,84	-	7,84	12,64	24,44	-	13,22	50,30	12,84	28,49	41,33	119,10
2ПС0 60.33.4-1П-С	-	19,70	19,70	-	-	7,84	-	7,84	9,08	24,44	-	13,22	46,74	11,72	32,69	44,41	118,60
2ПС0 60.33.4-2П-С	-	19,70	19,70	-	-	7,84	-	7,84	13,20	24,44	-	13,22	50,86	11,72	29,83	41,55	119,90
3ПС0 60.33.4-1П-С	-	19,70	19,70	-	-	7,84	-	7,84	26,82	-	7,96	-	34,78	13,60	30,34	43,94	106,20
3ПС0 60.33.4-2П-С	-	19,70	19,70	-	-	7,84	-	7,84	20,10	12,60	-	12,06	44,76	13,60	30,40	44,00	116,30
1ПСБ 30.33.4-1П-С	1,50	7,79	9,29	-	2,38	-	-	2,38	-	18,06	-	6,61	24,67	7,16	15,17	22,33	58,67
1ПСБ 30.33.4-2П-С	1,50	7,79	9,29	-	2,38	-	-	2,38	7,6	18,06	-	6,61	32,27	7,16	12,31	19,47	63,41
2ПСБ 30.33.4-1П-С	1,50	7,79	9,29	-	2,38	-	-	2,38	-	18,06	-	6,61	24,67	7,16	15,17	22,33	58,67
2ПСБ 30.33.4-2П-С	1,50	7,79	9,29	-	2,38	-	-	2,38	7,6	18,06	-	6,61	32,27	7,16	12,31	19,47	63,41
1ПСП 30.33.4-2П-С	-	9,65	9,65	-	2,38	-	-	2,38	13,12	6,3	-	6,03	25,45	9,84	17,81	27,65	65,13
1ПСД 30.33.4-2П-С	1,50	7,35	8,85	-	-	3,92	-	3,92	15,34	-	-	-	15,34	8,12	14,01	22,13	50,24

Разраб.	Шелия		
Проверил	Самцхова		
ГИП	Бурджанадзе		
Нач.отд.	Бахтадзе		
Н.контр.	Марджанян		

I.090.I-7с.2-2 РС

Ведомость расхода стали

Стадия	Лист	Листов
Р	1	4

ТбилЗНИИЭП

Копировал

Формат А3

т.к. I.090.I-7с.2-2

Инв. № подл. | Подпись и дата | Взам. инв. №

Марка элемента	Изделия закладные									Общий расход
	Арматура класса					Прокат марки			Всего	
	А-I		А-III			ВСт3пс6				
	Ø10	Итого	Ø6	Ø8	Итого	-8х80	-8х100	Итого		
1ПС0 30.33.4-1П-С	-	-	1,76	0,6	2,36	4,1	-	4,1	6,46	69,27
1ПС0 30.33.4-2П-С	-	-	1,76	0,6	2,36	4,1	-	4,1	6,46	70,53
2ПС0 30.33.4-1П-С	-	-	1,76	0,6	2,36	4,1	-	4,1	6,46	69,66
2ПС0 30.33.4-2П-С	-	-	1,76	0,6	2,36	4,1	-	4,1	6,46	70,92
3ПС0 30.33.4-1П-С	-	-	1,76	0,6	2,36	4,1	-	4,1	6,46	61,89
3ПС0 30.33.4-2П-С	-	-	1,76	0,6	2,36	4,1	-	4,1	6,46	66,91
4ПС0 30.33.4-1П-С	-	-	1,76	0,6	2,36	4,1	-	4,1	6,46	64,12
4ПС0 30.33.4-2П-С	-	-	1,76	0,6	2,36	4,1	-	4,1	6,46	69,20
5ПС0 30.33.4-2П-С	-	-	1,76	0,6	2,36	4,1	-	4,1	6,46	61,91
6ПС0 30.33.4-2П-С	-	-	1,76	0,6	2,36	4,1	-	4,1	6,46	60,01
7ПС0 30.33.4-2П-С	-	-	1,76	0,6	2,36	4,1	-	4,1	6,46	60,01
1ПС0 33.33.4-1П-С	0,8	0,8	0,96	1,64	2,60	2,46	2,52	4,98	8,38	66,55
1ПС0 33.33.4-2П-С	0,8	0,8	0,96	1,64	2,60	2,46	2,52	4,98	8,38	74,57
2ПС0 33.33.4-1П-С	0,8	0,8	0,96	1,64	2,60	2,46	2,52	4,98	8,38	66,55
2ПС0 33.33.4-2П-С	0,8	0,8	0,96	1,64	2,60	2,46	2,52	4,98	8,38	74,57
1ПС0 60.33.4-1П-С	-	-	1,76	0,6	2,36	4,1	-	4,1	6,46	124,37
1ПС0 60.33.4-2П-С	-	-	1,76	0,6	2,36	4,1	-	4,1	6,46	125,60
2ПС0 60.33.4-1П-С	-	-	1,76	0,6	2,36	4,1	-	4,1	6,46	125,10
2ПС0 60.33.4-2П-С	-	-	1,76	0,6	2,36	4,1	-	4,1	6,46	126,40
3ПС0 60.33.4-1П-С	-	-	1,76	0,6	2,36	4,1	-	4,1	6,46	112,70
3ПС0 60.33.4-2П-С	-	-	1,76	0,6	2,36	4,1	-	4,1	6,46	122,70
1ПСБ 30.33.4-1П-С	-	-	1,76	0,6	2,36	4,1	-	4,1	6,46	65,13
1ПСБ 30.33.4-2П-С	-	-	1,76	0,6	2,36	4,1	-	4,1	6,46	69,87
2ПСБ 30.33.4-1П-С	-	-	1,76	0,6	2,36	4,1	-	4,1	6,46	65,13
2ПСБ 30.33.4-2П-С	-	-	1,76	0,6	2,36	4,1	-	4,1	6,46	69,87
ПСЛ 30.33.4-2П-С	-	-	1,60	2,04	3,64	5,1	-	5,1	8,74	73,87
1ПСД 30.33.4-2П-С	-	-	1,76	0,6	2,36	4,1	-	4,1	6,46	56,70

Инв. № подл. | Подпись и дата | Взам. инв. №

Марка панели	Изделия арматурные																Всего
	Арматура класса																
	А-I			Ас-II					А-III					Вр-I			
	ГОСТ 5781-82*													ГОСТ 6727-80*			
	Ф8	Ф10	Итого	Ф10	Ф12	Ф14	Ф16	Итого	Ф6	Ф8	Ф10	Ф12	Итого	Ф4	Ф5	Итого	
2ПСД 30.33.4-2П-С	1,5	7,35	8,85	-	-	3,92	-	3,92	15,34	-	-	-	15,34	8,12	14,01	22,13	50,24
3ПСД 30.33.4-2П-С	1,9	7,35	9,25	-	2,38	-	-	2,38	12,42	3,8	-	-	16,22	6,88	12,53	19,41	47,26
4ПСД 30.33.4-III-С	2,37	7,35	9,72	1,44	-	-	-	1,44	2,88	18,06	-	6,61	27,55	5,98	12,81	18,79	57,50
4ПСД 30.33.4-2П-С	2,37	7,35	9,72	1,44	-	-	-	1,44	7,0	18,06	-	6,61	31,67	5,98	9,96	15,93	58,76
ПСД 30.33.4-2П-С	-	4,07	4,07	-	2,38	-	-	2,38	9,9	5,26	-	3,47	18,63	4,00	19,04	23,04	49,12
ПС 30.33.4-П-С	-	9,74	9,74	-	-	-	5,76	5,76	12,42	-	-	-	12,42	3,52	7,40	10,92	38,84
ПС 24.33.4-П-С	-	8,25	8,25	-	-	3,92	-	3,92	12,42	-	-	-	12,42	3,52	5,89	9,41	34,00
ПС 18.33.4-П-С	-	6,77	6,77	-	2,38	-	-	2,38	10,94	-	-	-	10,94	3,00	4,42	7,42	27,51
ПС 12.33.4-П-С	-	4,02	4,02	1,44	-	-	-	1,44	9,46	-	-	-	9,46	2,48	2,94	5,42	20,34
ПС 30.16.4-П-С	-	5,51	5,51	-	2,38	-	-	2,38	6,18	-	-	-	6,18	2,56	4,63	7,19	21,26
1ПС 33.33.4-П-С	-	9,74	9,74	-	-	-	5,76	5,76	12,42	-	-	-	12,42	5,72	9,40	15,12	43,04
2ПС 33.33.4-П-С	-	9,74	9,74	-	-	-	5,76	5,76	12,42	-	-	-	12,42	5,72	9,40	15,12	43,04
1ПС 15.33.4-П-С	-	5,29	5,29	-	2,38	-	-	2.38	9,46	-	-	-	9,46	4,68	4,94	9,62	26,75
2ПС 15.33.4-П-С	-	5,29	5,29	-	2,38	-	-	2,38	9,46	-	-	-	9,46	4,68	4,94	9,62	26,75
ПСП 60.10.4-П-С	-	12,44	12,44	-	-	-	-	-	3,85	-	-	-	3,85	1,05	6,46	7,51	23,80
ПСП 30.10.4-П-С	-	5,91	5,91	-	-	-	-	-	2,56	-	-	-	2,56	0,60	3,20	3,80	12,27
ПСП 18.10.4-П-С	1,06	2,50	3,56	-	-	-	-	-	2,13	-	-	-	2,13	0,45	1,90	2,35	8,04
ПСП 12.10.4-П-С	1,06	1,31	2,37	-	-	-	-	-	1,70	-	-	-	1,70	0,30	1,25	1,55	5,62
1ПСП 33.10.4-П-С	-	5,91	5,91	-	-	-	-	-	2,56	-	-	-	2,56	1,38	3,68	5,06	13,53
2ПСП 33.10.4-П-С	-	5,91	5,91	-	-	-	-	-	2,56	-	-	-	2,56	1,38	3,68	5,06	13,53
1ПСП 15.10.4-П-С	1,06	1,31	2,37	-	-	-	-	-	1,70	-	-	-	1,70	1,08	1,73	2,81	5,18
2ПСП 15.10.4-П-С	1,06	1,31	2,37	-	-	-	-	-	1,70	-	-	-	1,70	1,08	1,73	2,81	5,18

т.к. 1.090.1-7с, вып. 2-2

Инв. № подл. | Подпись и дата | Взам. инв. №

Копировал

Формат А3

Марка элемента	Изделия закладные									
	Арматура класса					Прокат марки			Всего	Общий расход
	А-I		А-III			ВСт3пс6				
	ГОСТ 5781-82*					ГОСТ 103-76*				
	Ø10	Итого	Ø6	Ø8	Итого	-8х80	-8х100	Итого		
2ПСД 30.33.4-2П-С	-	-	1,76	0,60	2,36	4,1	-	4,1	6,46	56,70
3ПСД 30.33.4-2П-С	-	-	1,76	0,60	2,36	4,1	-	4,1	6,46	53,72
4ПСД 30.33.4-1П-С	-	-	1,76	0,60	2,36	4,1	-	4,1	6,46	63,96
4ПСД 30.33.4-2П-С	-	-	1,76	0,60	2,36	4,1	-	4,1	6,46	65,22
ПСД 30.33.4-2П-С	-	-	1,60	2,04	3,64	5,1	-	5,1	8,74	56,86
ПС 30.33.4-П-С	-	-	1,76	0,60	2,36	4,1	-	4,1	6,46	45,30
ПС 24.33.4-П-С	-	-	1,76	0,60	2,36	4,1	-	4,1	6,46	40,46
ПС 18.33.4-П-С	-	-	1,76	0,60	2,36	4,1	-	4,1	6,46	33,97
ПС 12.33.4-П-С	-	-	1,76	0,60	2,36	4,1	-	4,1	6,46	26,80
ПС 30.16.4-П-С	-	-	0,56	0,60	1,16	1,64	-	1,64	2,80	24,06
1ПС 33.33.4-П-С	0,8	0,8	0,96	1,64	2,60	2,46	2,52	4,98	8,38	51,42
2ПС 33.33.4-П-С	0,8	0,8	0,96	1,64	2,60	2,46	2,52	4,98	8,38	51,42
1ПС 15.33.4-П-С	0,8	0,8	0,96	1,64	2,60	2,46	2,52	4,98	8,38	35,13
2ПС 15.33.4-П-С	0,8	0,8	0,96	1,64	2,60	2,46	2,52	4,98	8,38	35,13
ПСП 60.10.4-П-С	-	-	0,56	0,60	1,16	1,64	-	1,64	2,80	26,60
ПСП 30.10.4-П-С	-	-	0,56	0,60	1,16	1,64	-	1,64	2,80	15,07
ПСП 18.10.4-П-С	-	-	0,56	0,60	1,16	1,64	-	1,64	2,80	10,84
ПСП 12.10.4-П-С	-	-	0,56	0,60	1,16	1,64	-	1,64	2,80	8,42
1ПСП 33.10.4-П-С	-	-	0,36	0,86	1,22	1,23	0,63	1,86	3,08	16,61
2ПСП 33.10.4-П-С	-	-	0,36	0,86	1,22	1,23	0,63	1,86	3,08	16,61
1ПСП 15.10.4-П-С	-	-	0,36	0,86	1,22	1,23	0,63	1,86	3,08	8,26
1ПСП 15.10.4-П-С	-	-	0,36	0,86	1,22	1,23	0,63	1,86	3,08	8,26

Взам. инв. №

Подпись и дата

Инв. № подл.

gost.e-ecolog.ru